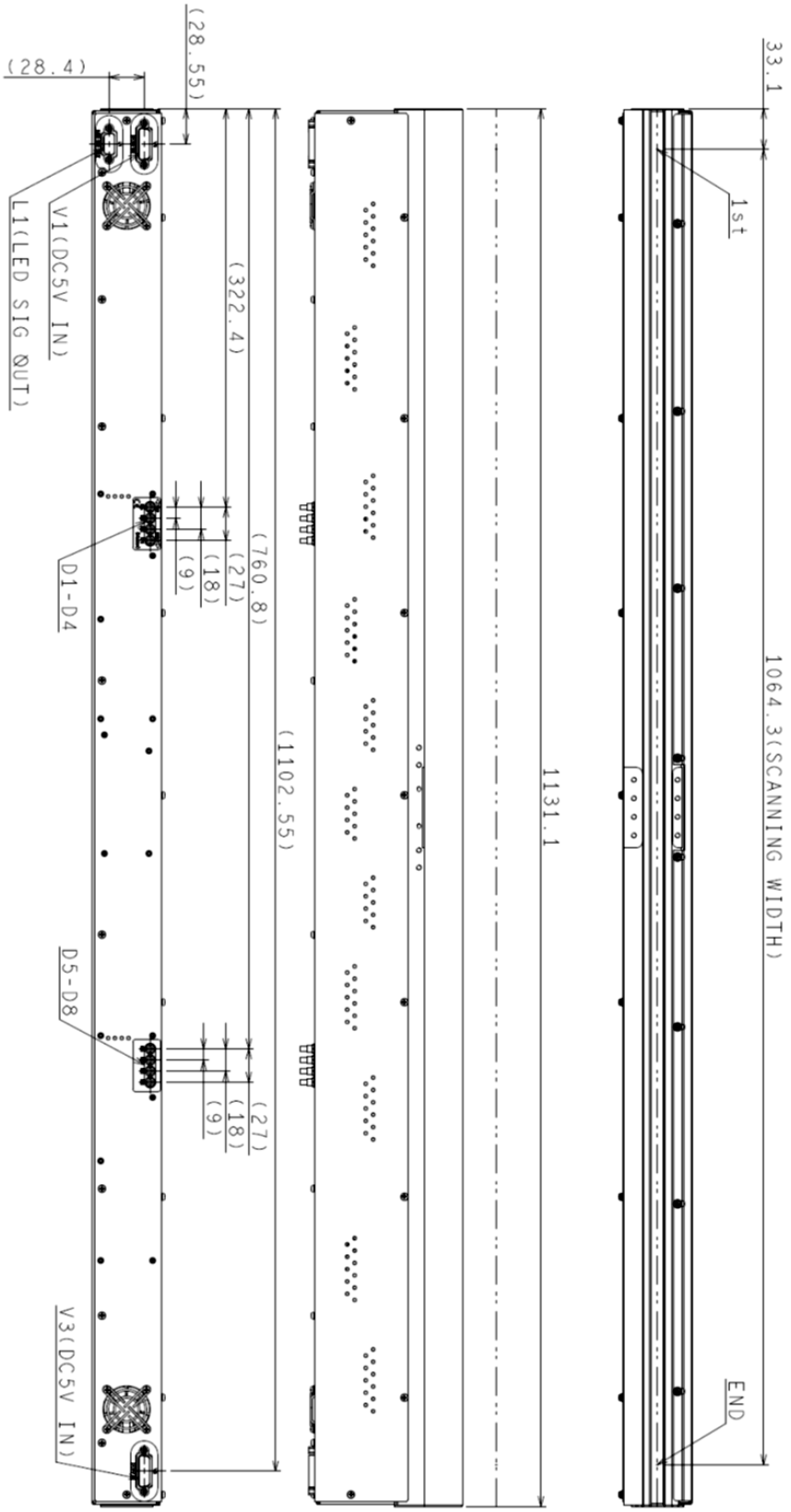

KD6R1064CXL-NL 外形図

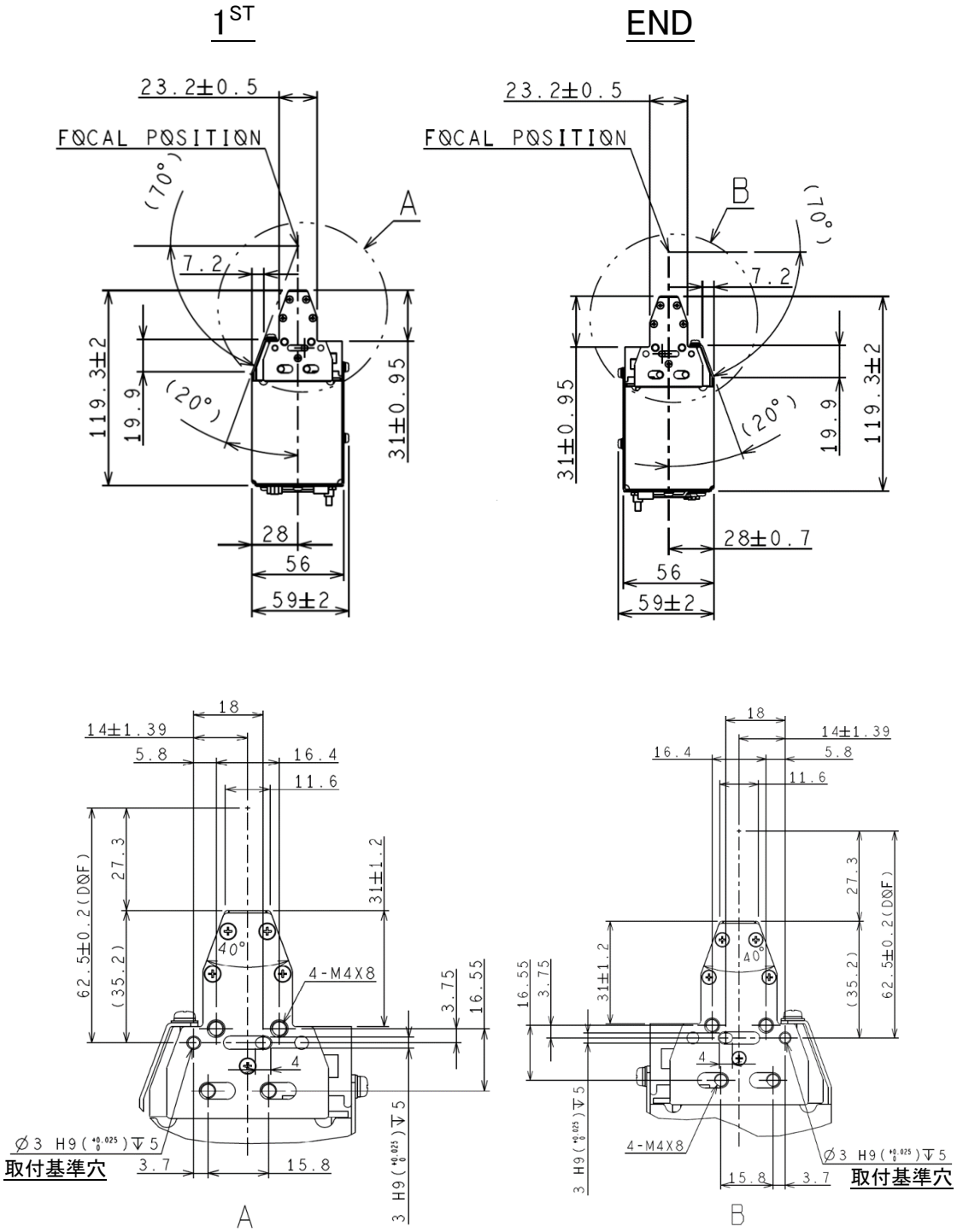

KD6R1064CXL-NL 側面図