MITSUBISHI ELECTRIC

No.VGN-22C001F

電気配線図集　2022　- 販売店様用 -

掲載形名

図 1.　MR-MZ54H、MZ60H・・・・・・・・・・・・・・・ 2 頁
図 2.　MR-MX46H、MX50H、MX46H-1、MX50H-1 ・ 3
MR-MB45H、MB45HL、MB45H-1、MB45HL-1
MB45H-2、MB45HL-2
図 3.　MR-R46H・・・・・・・・・・・・・・・・・・・ 4
図 4.　MR-WXD70G-1 ・・・・・・・・・・・・・・・・ 5
図 5.　MR-WZ55H、WZ61H・・・・・・・・・・・・・ 6
図 6.　MR-WX47LH、WX47H、WX52H、
MR-B46H、B46HL ・・・・・・・・・・・・・・ 7
図 7.　MR-JX47LTE-1 ・・・・・・・・・・・・・・・・ 8
図 8.　MR-C33H・・・・・・・・・・・・・・・・・・・ 9
図 9.　MR-CX33H、CX33HL、CX37H、CX37HL・・10
MR-CG33H、CG33HL、CG37H、CG37HL・・10
MR-CX27H、CX30H ・・・・・・・・・・・・・10
(CX30BKH、CD41BKH 共通)
図 10.　MR-R46E、R46E-1、R46E-2、R51E ・・・・11
図 11.　MR-R46E-2 ・・・・・・・・・・・・・・・・・・12
図 12.　MR-MX46G、MX46G-1、MX50G、MX57G・・13
図 13.　MR-MX50G、MX57G ・・・・・・・・・・・・・14
図 14.　MR-WZ55H-1、WZ61H-1 ・・・・・・・・・・・15
図 15.　MR-P15H、P17H・・・・・・・・・・・・・・・16
(MR-P15E2H、P17E2H 共通)
図 16.　MR-N40H (N40E2H 共通)　・・・・・・・・・・17
図 17.　MF-U12H、U14H・・・・・・・・・・・・・・・18

電気配線図

MR-MZ54H-W,C,XT
MR-MZ60H-W,C,XT

本図に示す部品は全て安全部品（⚠）です。安全および性能維持上特に重要です。交換の際は必ず指定品をお使いください。

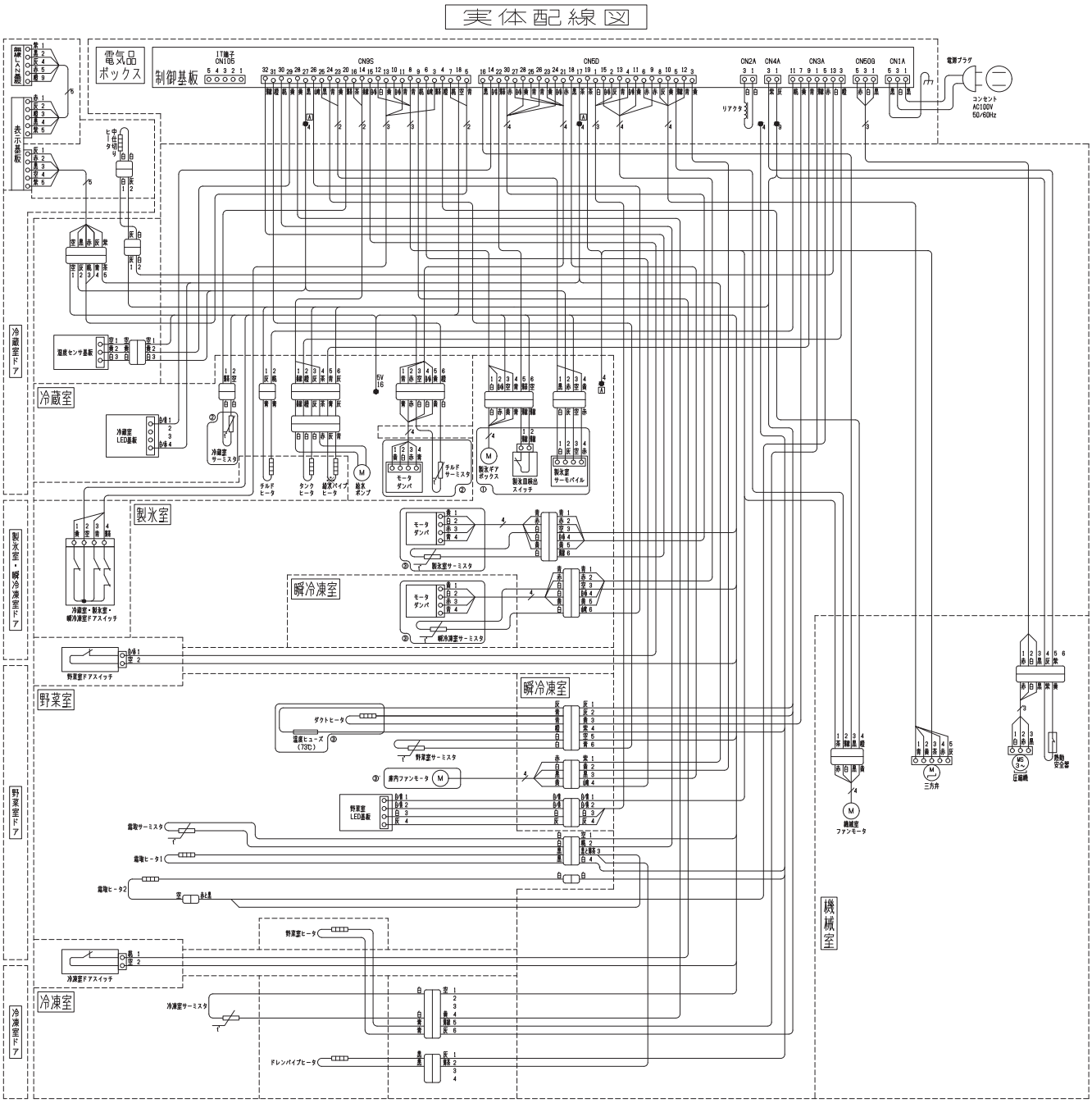

※1 Ⓐの付いている●は、短絡コネクタになります。
（Ⓐの付いていない●は、開端子になります。）

① 自動製氷機組立
② コントロールパネル
③ フリーザーグリル組立
（庫内ファンモータは別設定）

AZ79Q387H01

※ 以下の製造番号に該当する場合は、給水パイプヒータのリード線が（青ー灰）→（青ー白）となります。
MR-MZ54H-C：11 ～ 1159 号機
MR-MZ60H-XT：15 ～ 867 号機

※ 製氷室サーモパイルのリード線は（白、灰、空、赤）または（黒、灰、空、赤）になります。

電気配線図

MR-MX46H-W,C　　MR-MX46H-W1,C1
MR-MX50H-W,C　　MR-MX50H-W1,C1
MR-MB45H-W,C
MR-MB45HL-W,C
MR-MB45H-W1,C1
MR-MB45HL-W1,C1
MR-MB45H-W2,C2
MR-MB45HL-W2,C2

本図に示す電気部品は全て安全部品（⚠）です。安全および性能維持上特に重要です。交換の際は必ず指定品をお使いください。

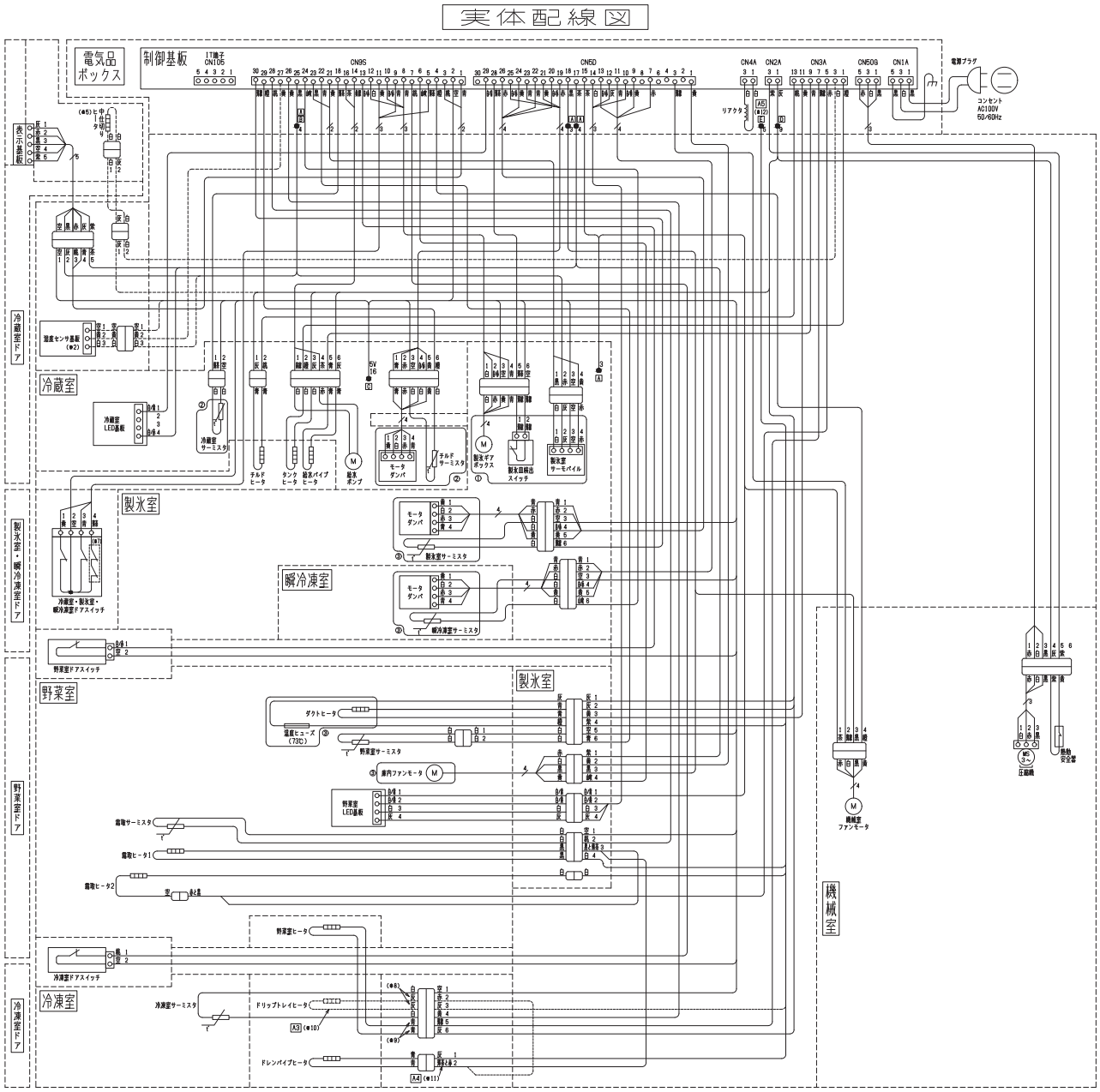

※1 Ⓐの付いている●は、短絡コネクタになります。
（Ⓐの付いていない●は、閉端子になります。）
※2 湿度センサは、MB45H、MB45H-1、MB45H-2にはありません。
※3 MB45H、MB45H-1、MB45H-2は、短絡コネクタⒷに接続するリード線本数が3本になります。
※4 MB45H、MB45H-1、MB45H-2は、閉端子Ⓒに接続するリード線本数が15本になります。
※5 中仕切りヒータ は、MB45H、MB45H-1、MB45H-2にはありません。
※6 MB45H、MB45H-1、MB45H-2は、閉端子Ⓓに接続するリード線本数が8本になります。
※7 MB45H、MB45H-1、MB45H-2は、スイッチが1つになります。
※8 MB45H、MB45H-1、MB45H-2は、黒色になります。
※9 MB45H、MB45H-1、MB45H-2は、灰色になります。
Ⓐ※10 ドリップトレイヒータは、MB45H-2、MX46H-1、MX50H-1にはありません。
※11 MB45H-2、MX46H-1、MX50H-1は、薄茶になります。
※12 MB45H-2、MX46H-1、MX50H-1は、閉端子Ⓔに接続するリード線本数が4本になります。
※13 製氷室サーモバイルのリード線は（白、灰、空、赤）または（黒、灰、空、赤）になります。

①自動製氷機組立
②コントロールパネル
③ファングリル

AZ79Q389H01

電気配線図

MR-R46H-W

本図に示す部品は全て安全部品（⚠）です。安全および性能維持上特に重要です。交換の際は必ず指定品をお使いください。

実体配線図

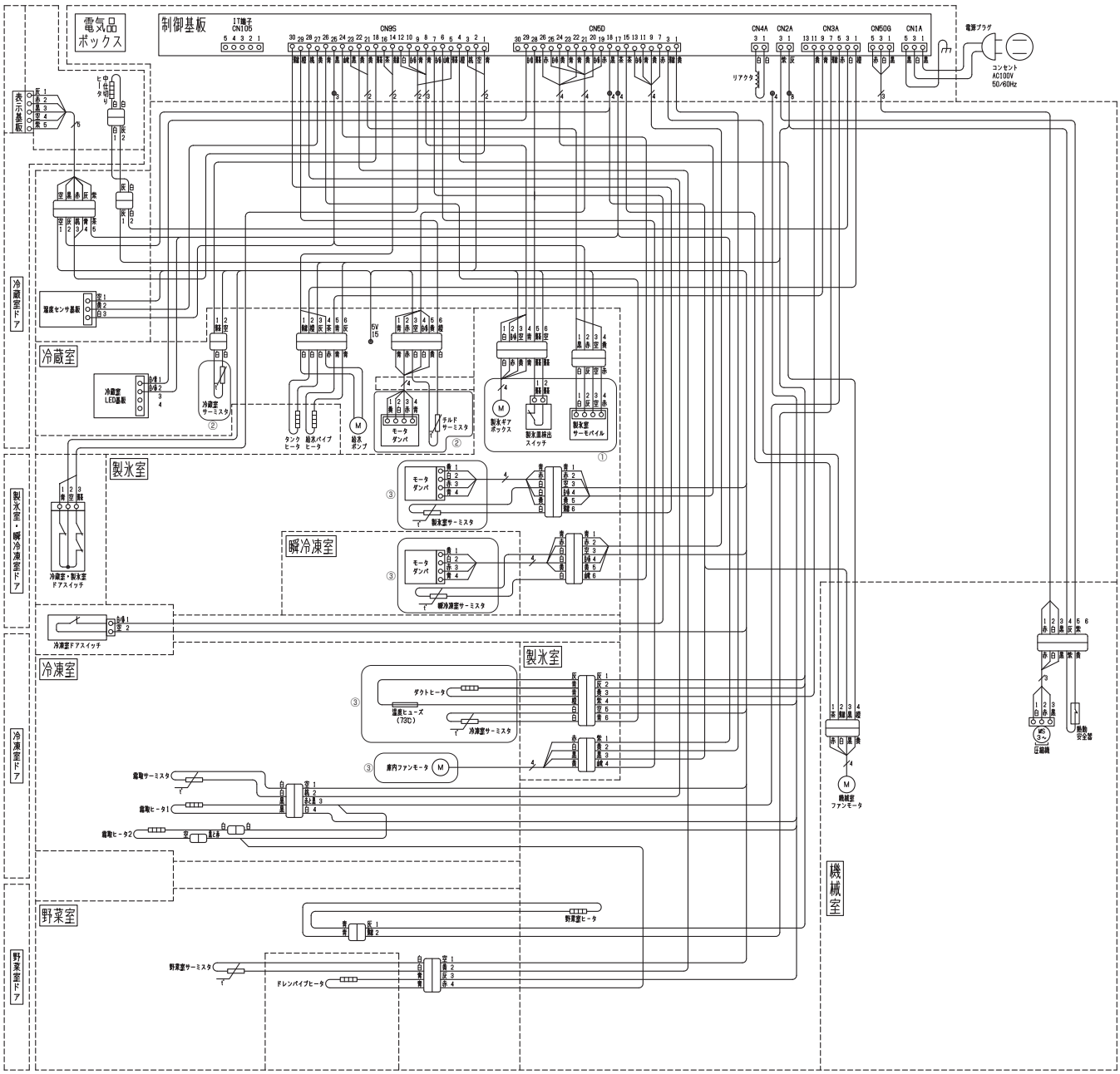

① 自動製氷機組立
② 冷蔵室用モータダンパ組立
③ ファングリル

AZ79Q384H01

※　製氷室サーモパイルのリード線は（白、灰、空、赤）または（黒、灰、空、赤）になります。

電気配線図

MR-WXD70G-XT1

本図に示す部品は全て安全部品（⚠）です。安全および性能維持上特に重要です。交換の際は必ず指定品をお使いください。

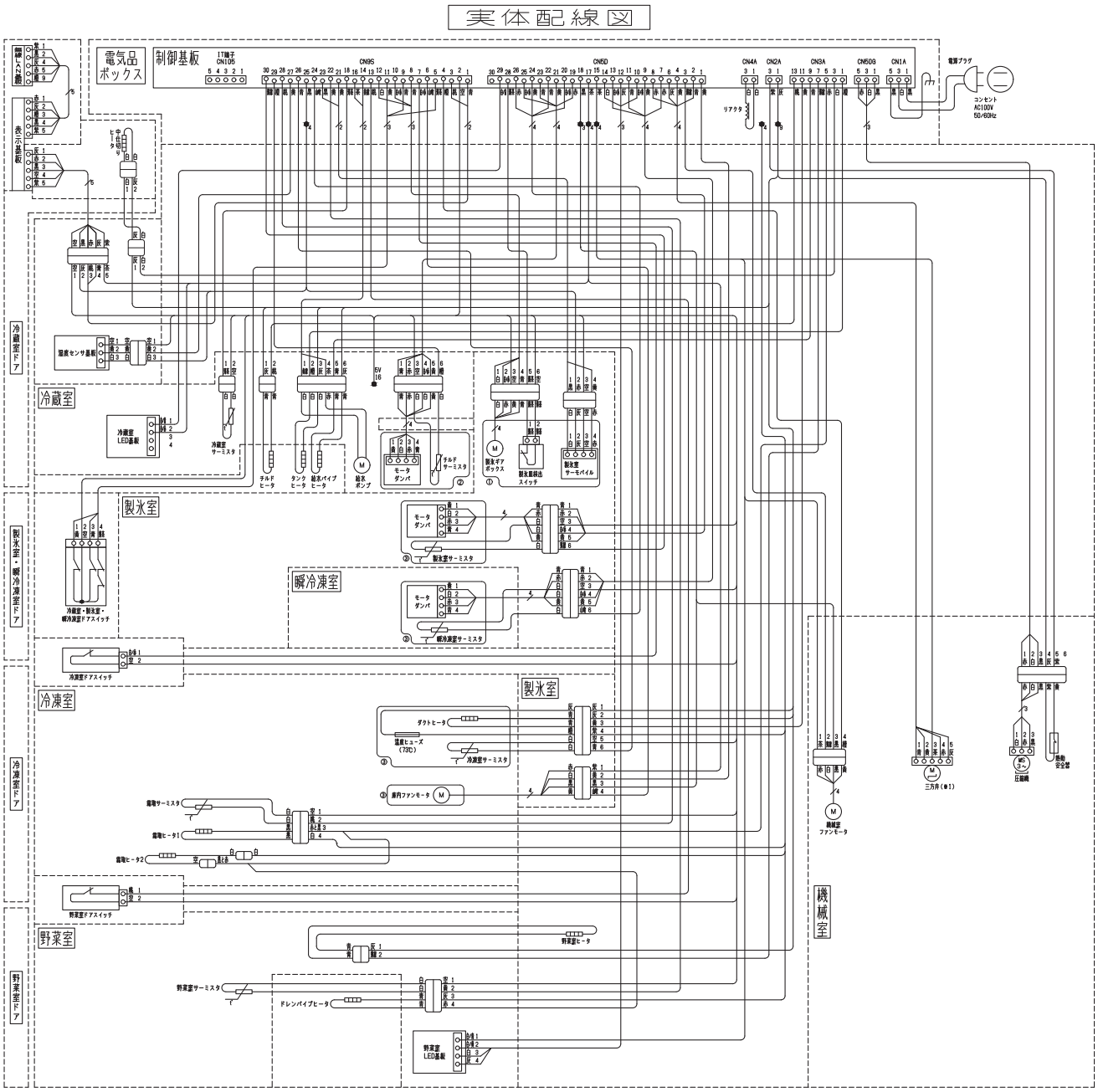

AZ79Q386H01

※　製氷室サーモパイルのリード線は（白、灰、空、赤）または（黒、灰、空、赤）になります。

電気配線図

MR-WZ55H-W,C,XT
MR-WZ61H-W,C,XT

本図に示す部品は全て安全部品（⚠）です。安全および性能維持上特に重要です。交換の際は必ず指定品をお使いください。

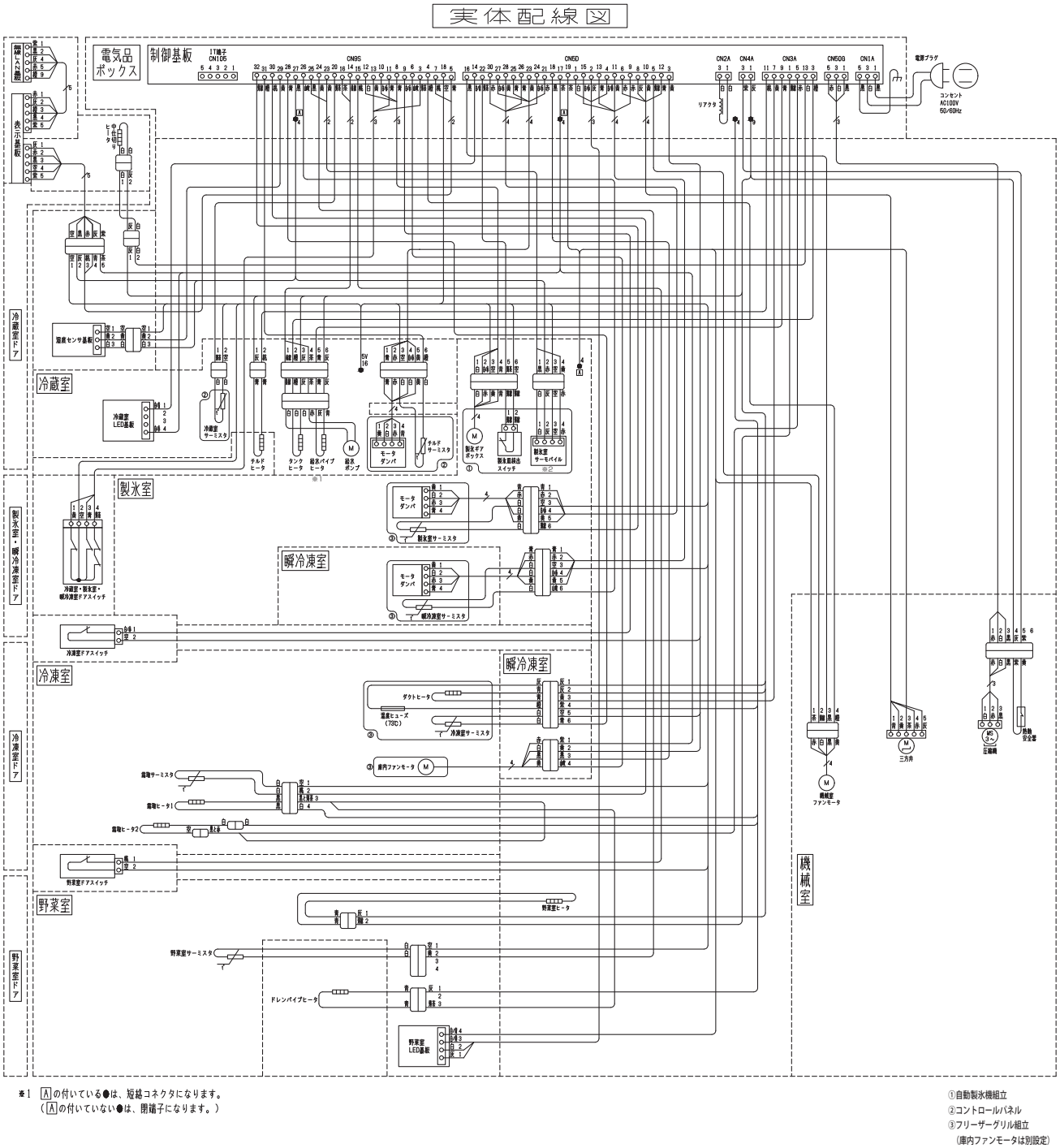

※1 Ⓐの付いている●は、短絡コネクタになります。
（Ⓐの付いていない●は、閉端子になります。）

AZ79Q388H01

※1: 以下の製造番号に該当する場合は、給水パイプヒータのリード線が（青ー灰）→（青ー白）となります。
WZ55H-XT：～ 200905

※2: 製氷室サーモパイルのリード線は（白、灰、空、赤）または（黒、灰、空、赤）となります。

電気配線図

本図に示す部品は全て安全部品（⚠）です。安全および性能維持上特に重要です。交換の際は必ず指定品をお使いください。

MR-WX47LH-W,C
MR-WX47H-W,C
MR-WX52H-W,C
MR-B46H-W,C
MR-B46HL-W,C

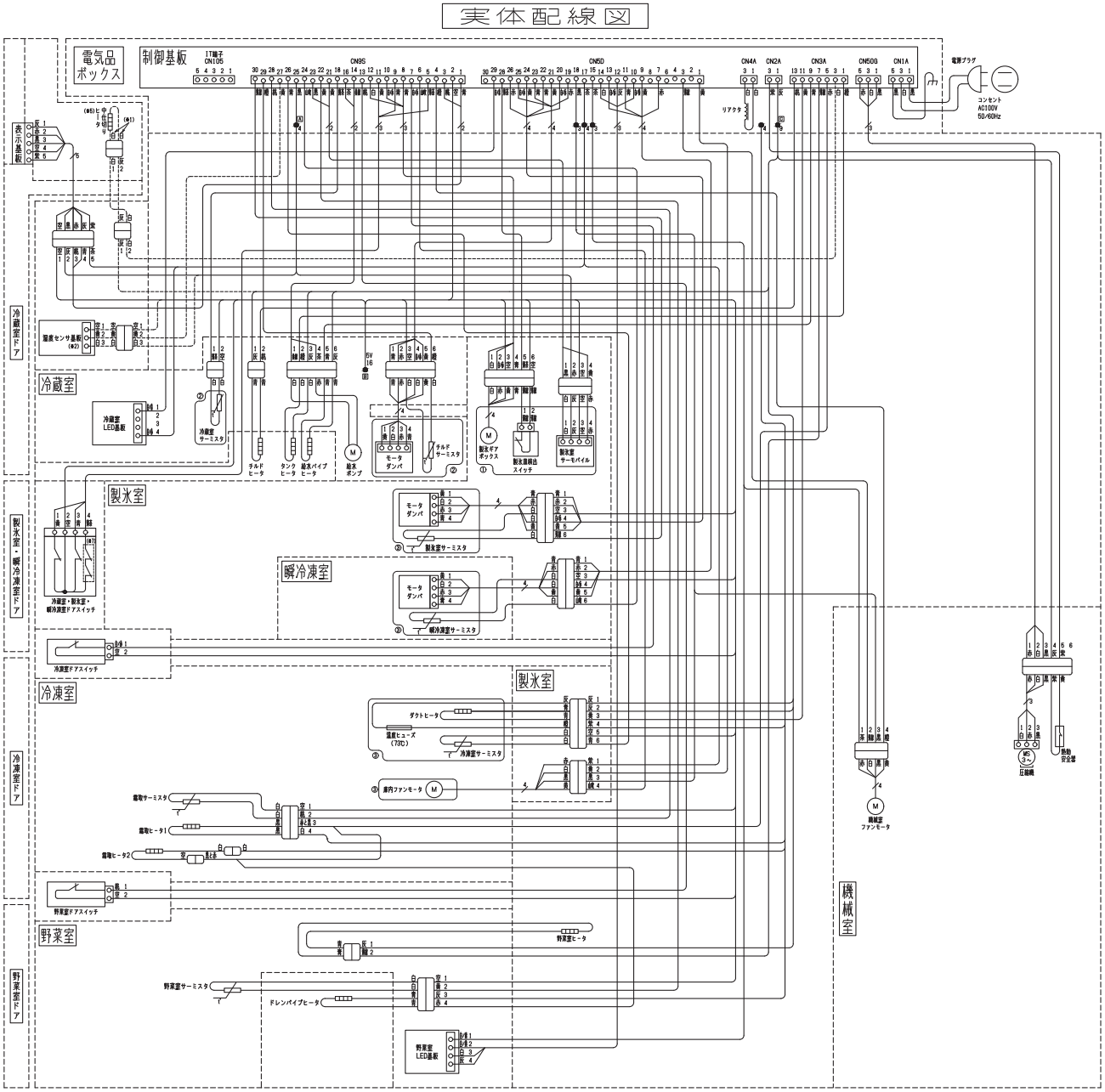

※1 WX47LH は、灰色となります。
※2 湿度センサは、B46H、B46HLにはありません。
※3 B46H、B46HLは、閉端子 A に接続するリード線の本数が3本になります。
※4 B46H、B46HLは、閉端子 B に接続するリード線の本数が15本になります。
※5 中仕切りヒータは、B46H、B46HL にはありません。
※6 B46H、B46HLは、閉端子 C に接続するリード線の本数が8本になります。
※7 B46H、B46HLは、スイッチが1つになります。
※8 製氷室サーモバイルのリード線は（白、灰、空、赤）または（黒、灰、空、赤）になります。

①自動製氷機組立
②B46H,B46HL：コントロールパネル
②WX47LH,WX47H,WX52H：冷蔵室用モータダンパ組立（冷蔵室サーミスタはセット部品ではありません。）
③ファングリル

AZ79Q382H01

電気配線図

MR-JX47LTE-W1

本図に示す部品は全て安全部品（⚠）です。安全および性能維持上特に重要です。交換の際は必ず指定品をお使いください。

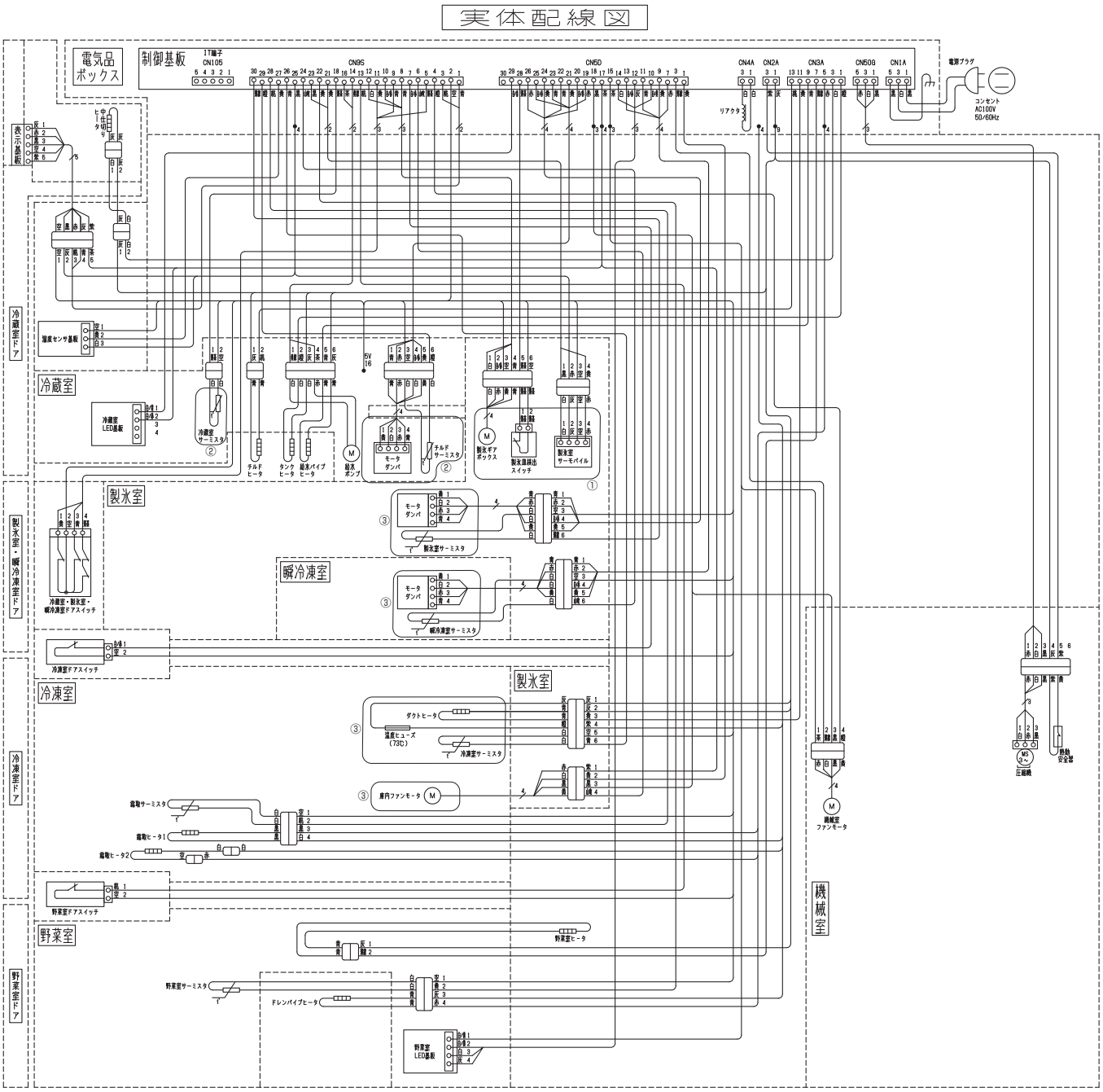

① 自動製氷機組立
② 冷蔵室用モータダンパ組立
③ ファングリル

AZ79Q378H01

※ 製氷室サーモパイルのリード線は（白、灰、空、赤）または（黒、灰、空、赤）になります。

電気配線図

MR-C33H-W

本図に示す部品は全て安全部品（⚠）です。安全および性能維持上特に重要です。交換の際は必ず指定品をお使いください。

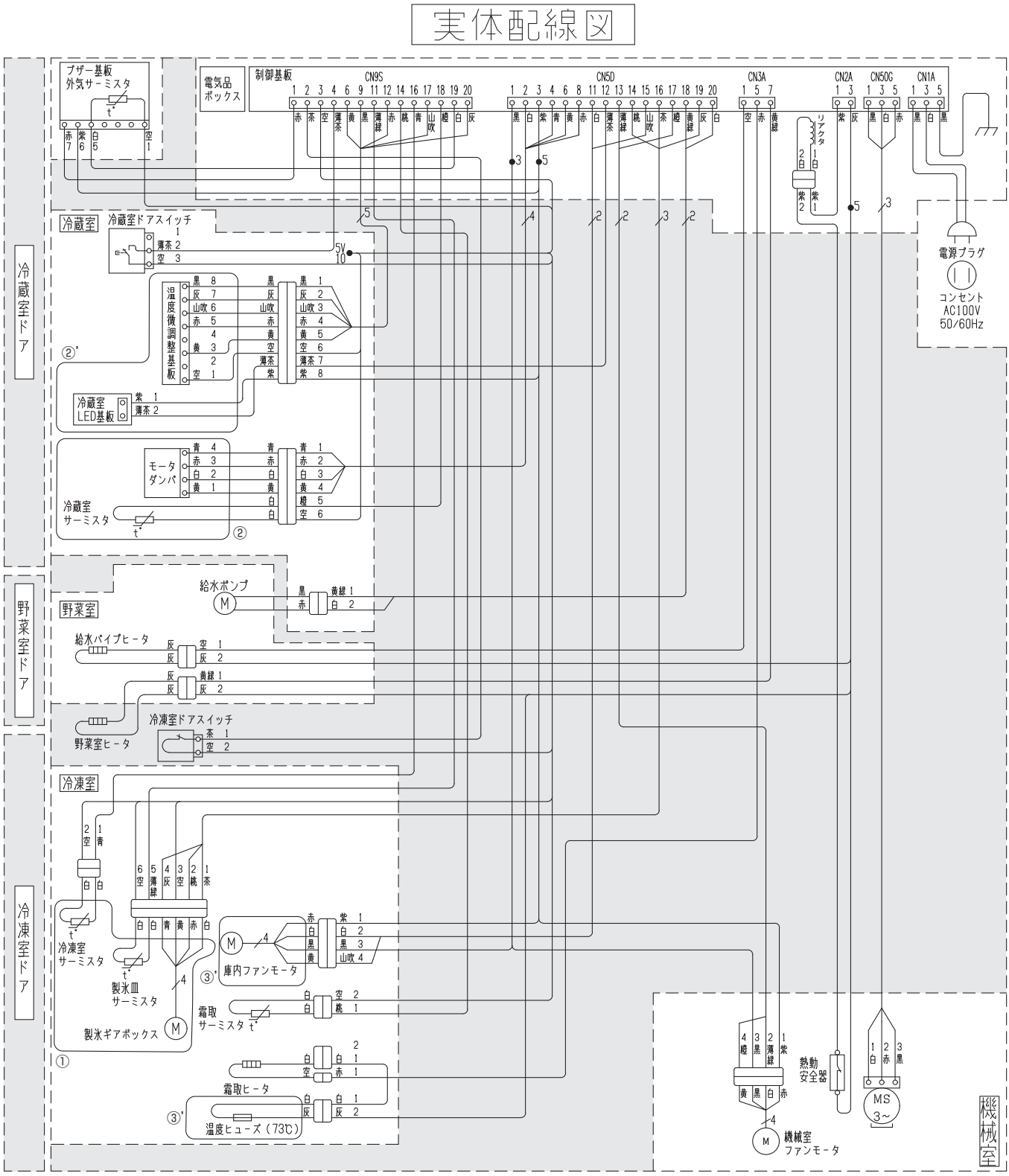

① 自動製氷機組立 （電気部品は個別設定あり）
② コントロールパネル組立（②’個別部品にも部品設定あり）
③’ ファングリルセット（電気部品はすべて別設定）

NZ98A036H02

電気配線図

MR-CX33H-W,T
MR-CX33HL-W,T
MR-CX37H-W,T
MR-CX37HL-W,T

MR-CG33H-W,H
MR-CG33HL-W,H
MR-CG37H-W,H
MR-CG37HL-W,H

MR-CX27H-W,H
MR-CX30H-W,H

本図に示す部品は全て安全部品（⚠）です。安全および性能維持上特に重要です。交換の際は必ず指定品をお使いください。

実体配線図

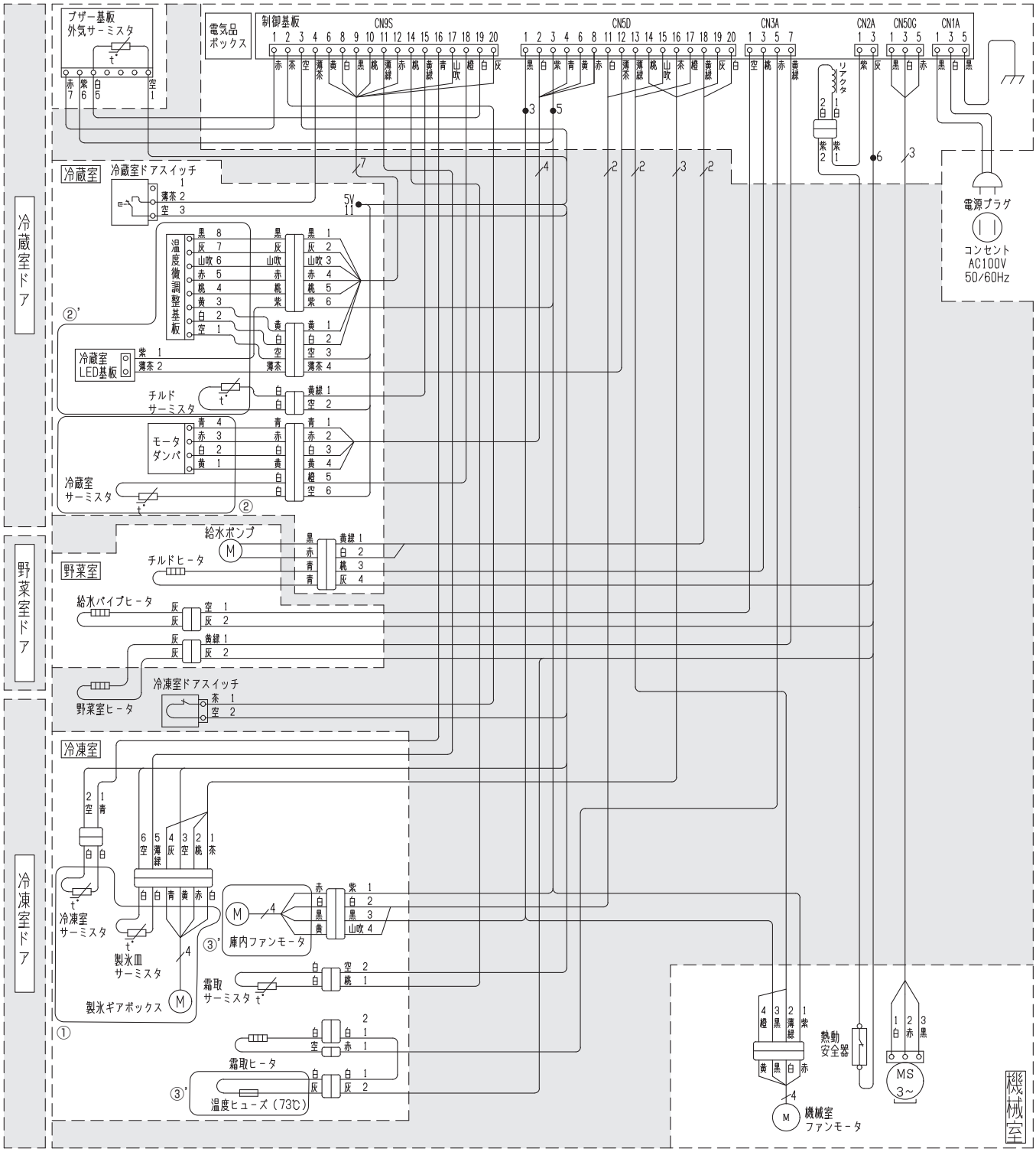

① 自動製氷機組立 （電気部品は個別設定あり）
② コントロールパネル組立（②' 個別部品にも部品設定あり）
③' ファングリルセット（電気部品はすべて別設定）

NZ98A036H01

電気配線図

MR-R46E-W
MR-R46E-W1
MR-R46E-W2
MR-R51E-W

本図に示す部品は全て安全部品（⚠）です。安全および性能維持上特に重要です。交換の際は必ず指定品をお使いください。

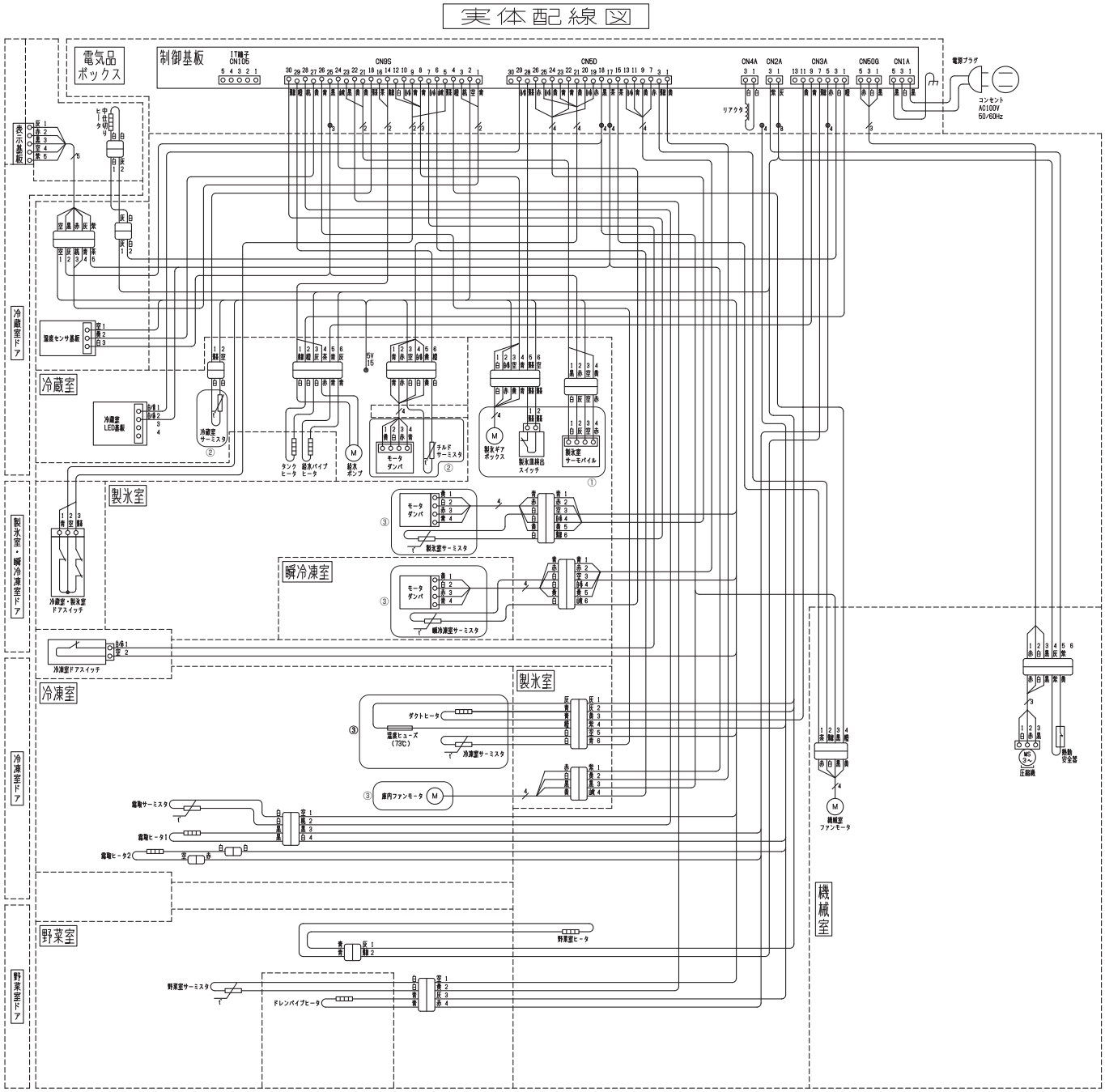

① 自動製氷機組立
② 冷蔵室用モータダンパ組立
③ ファングリル

※ MR-R46E-W2 のみ製造号機により、実体配線図は異なります。
MR-R46E-W2：1 ～ 237377 号機

AZ79Q376H01

電気配線図

MR-R46E-W2

本図に示す部品は全て安全部品（⚠）です。安全および性能維持上特に重要です。交換の際は必ず指定品をお使いください。

実体配線図

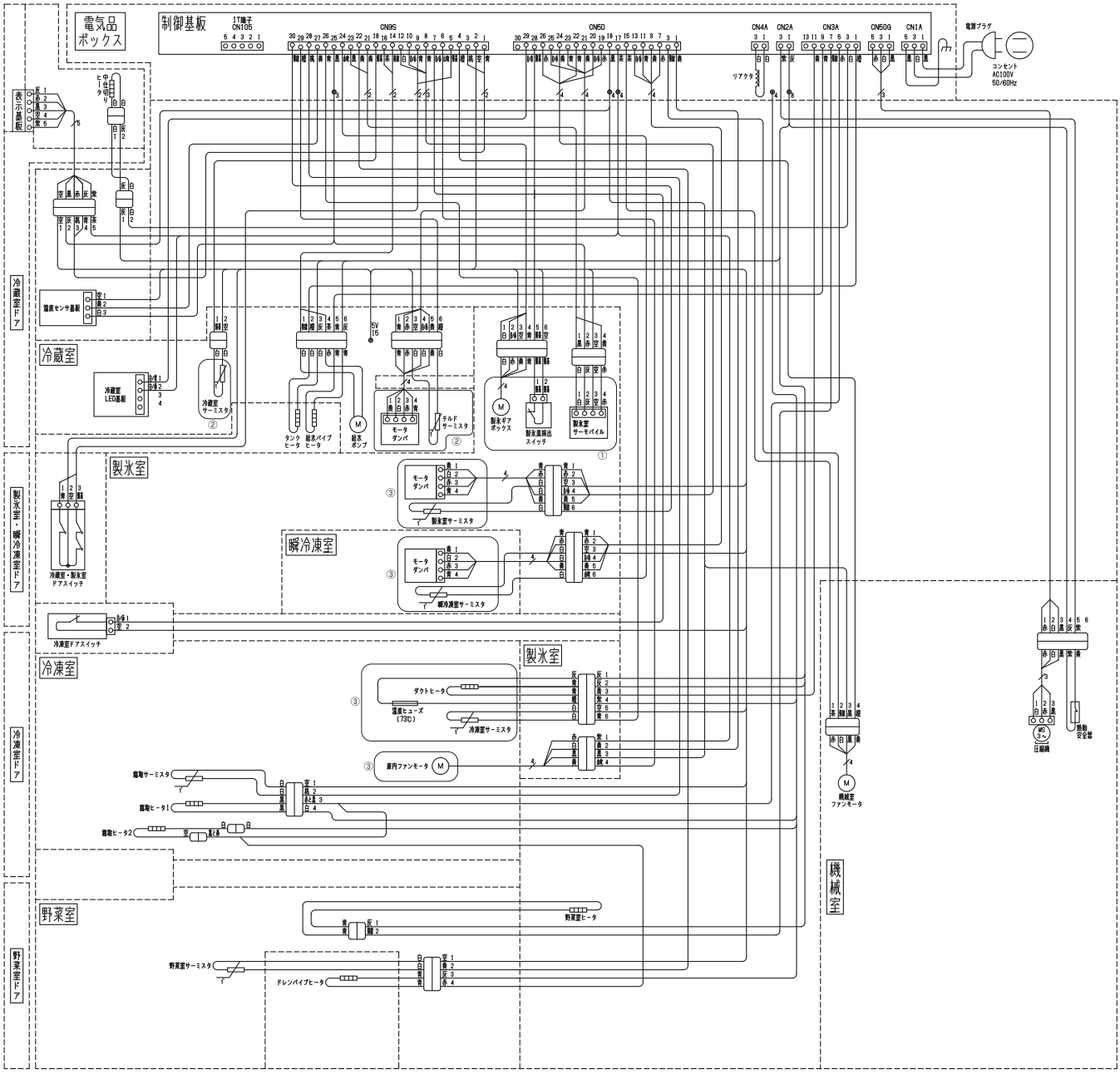

① 自動製氷機組立
② 冷蔵室用モータダンパ組立
③ ファングリル

※以下の製造号機に該当する場合は、本回路図になります。
MR-R46E-W2：237378 号機～

AZ79Q384H01

電気配線図

本図に示す部品は全て安全部品（⚠）です。安全および性能維持上特に重要です。交換の際は必ず指定品をお使いください。

MR-MX46G-W,C
MR-MX46G-W1,C1
MR-MX50G-W,C
MR-MX57G-W,C

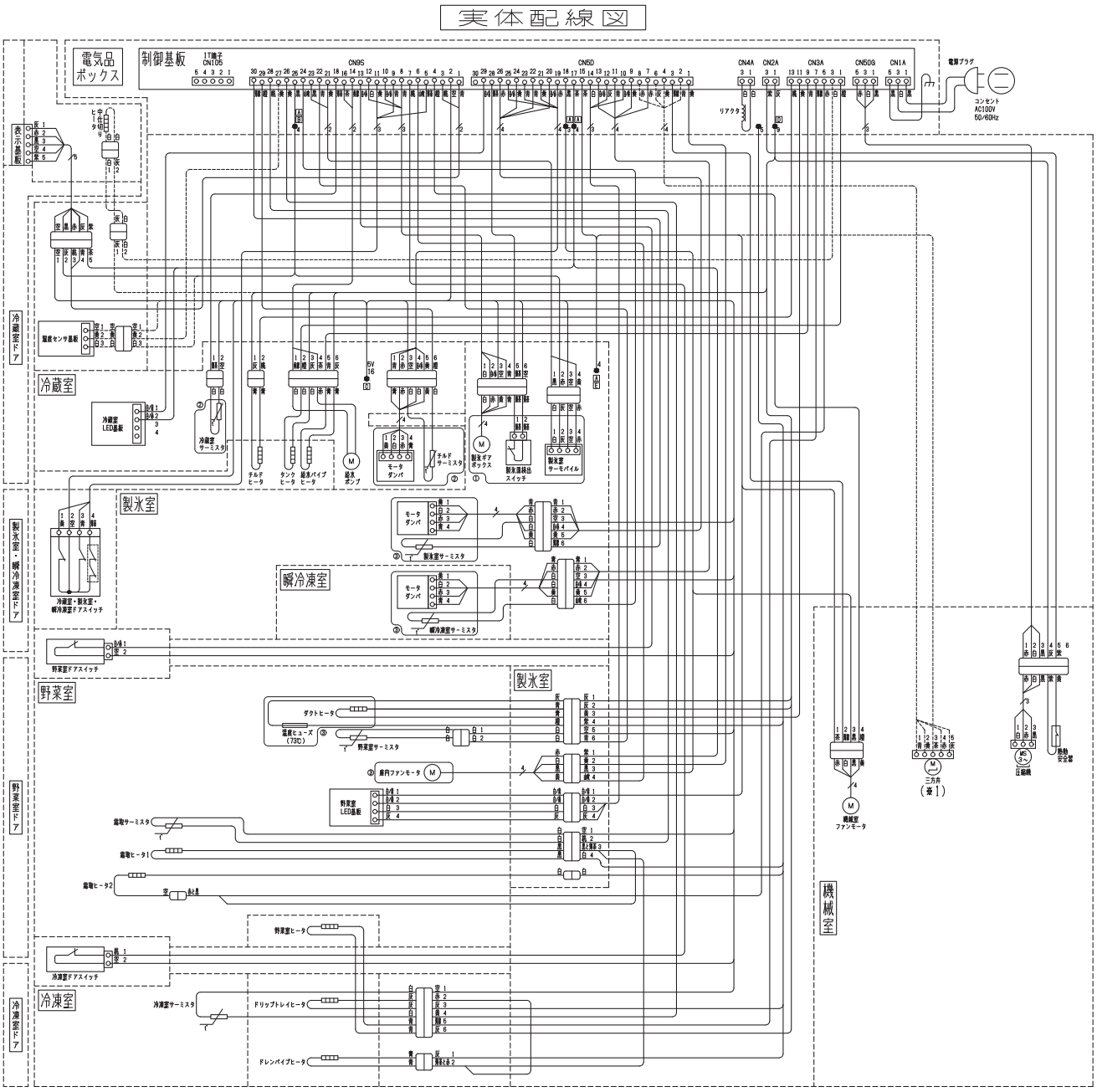

※１　三方弁は、MX46G-1,MX50G,MX57G にはありません。
※２　Ⓐのついている●は短絡コネクタになります（Ⓐのついていない●は閉端子になります）。
※３　Ⓑ～Ⓔの接続するリード線は図の通り。

※製造号機により、実体配線図は異なります。
MR-MX50G-W：１～218067 号機，219268 号機～
MR-MX50G-C：１～214410 号機，215171 号機～
MR-MX57G-W：１～204130 号機，204491 号機～
MR-MX57G-C：１～209010 号機，209891 号機～

AZ79Q380H01

電気配線図

MR-MX50G-W,C
MR-MX57G-W,C

本図に示す部品は全て安全部品（⚠）です。安全および性能維持上特に重要です。交換の際は必ず指定品をお使いください。

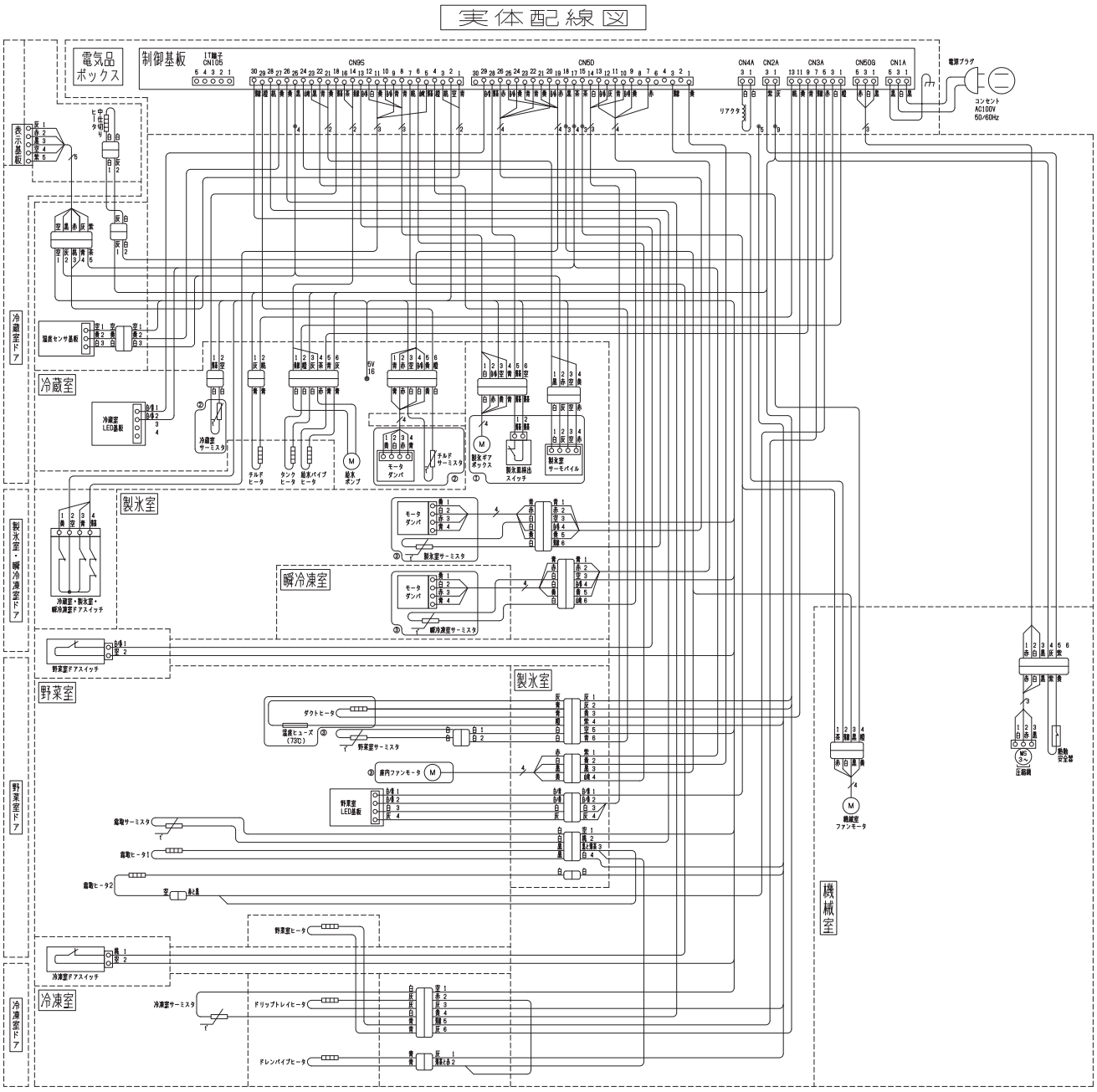

①自動製氷機組立
②コントロールパネル
③ファングリル

※以下の製造号機に該当する場合は、本回路図になります。

MR-MX50G-W : 218068 ～ 219267 号機
MR-MX50G-C : 214411 ～ 215170 号機
MR-MX57G-W : 204131 ～ 204490 号機
MR-MX57G-C : 209011 ～ 209890 号機

AZ79Q380H02

電気配線図

MR-WZ55H-W1,C1,XT1
MR-WZ61H-W1,C1,XT1

本図に示す部品は全て安全部品（⚠）です。安全および性能維持上特に重要です。交換の際は必ず指定品をお使いください。

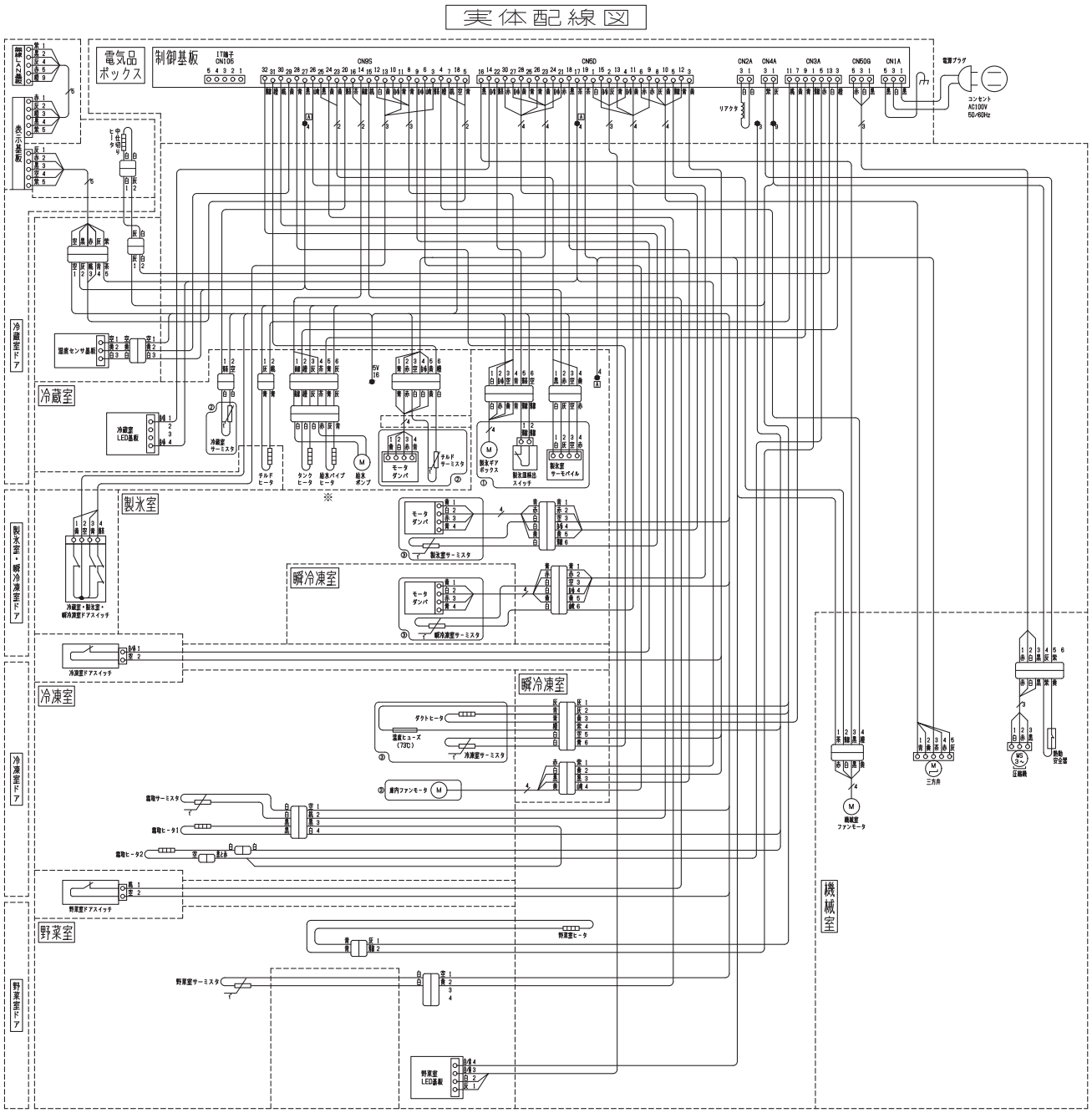

※1 Ⓐの付いている●は、短絡コネクタになります。
（Ⓐの付いていない●は、閉端子になります。）

①自動製氷機組立
②コントロールパネル
③ファングリル

AZ79Q388H02

電気配線図

MR-P15H-W,H
MR-P17H-W,H

本図に示す部品は全て安全部品(⚠)です。安全および性能維持上特に重要です。交換の際は必ず指定品をお使いください。

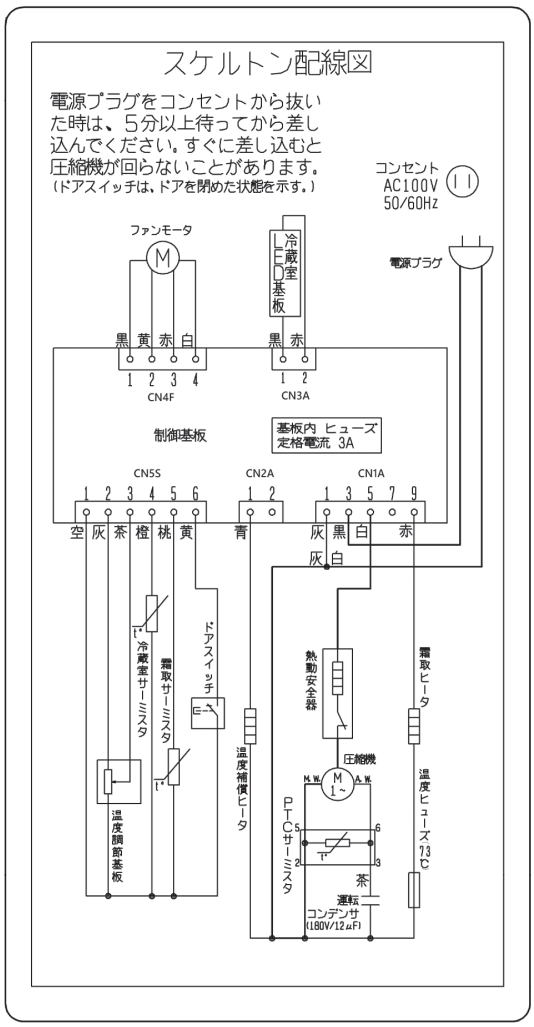

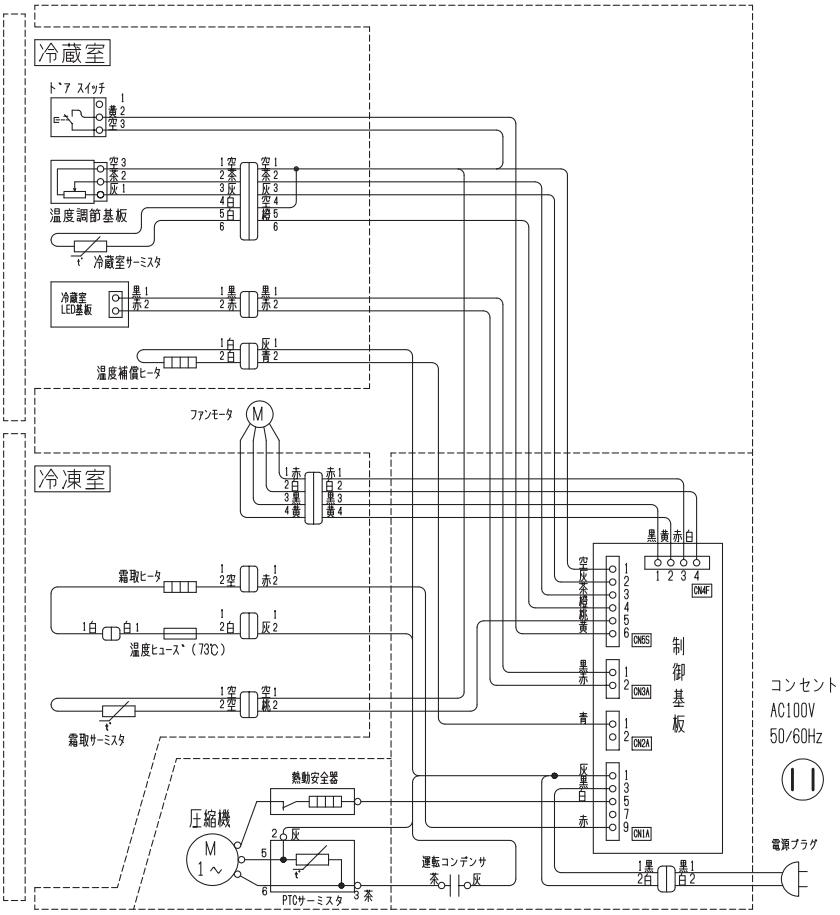

電気配線図

MR-N40H-W,T

本図に示す部品は全て安全部品（⚠）です。安全および性能維持上特に重要です。交換の際は必ず指定品をお使いください。

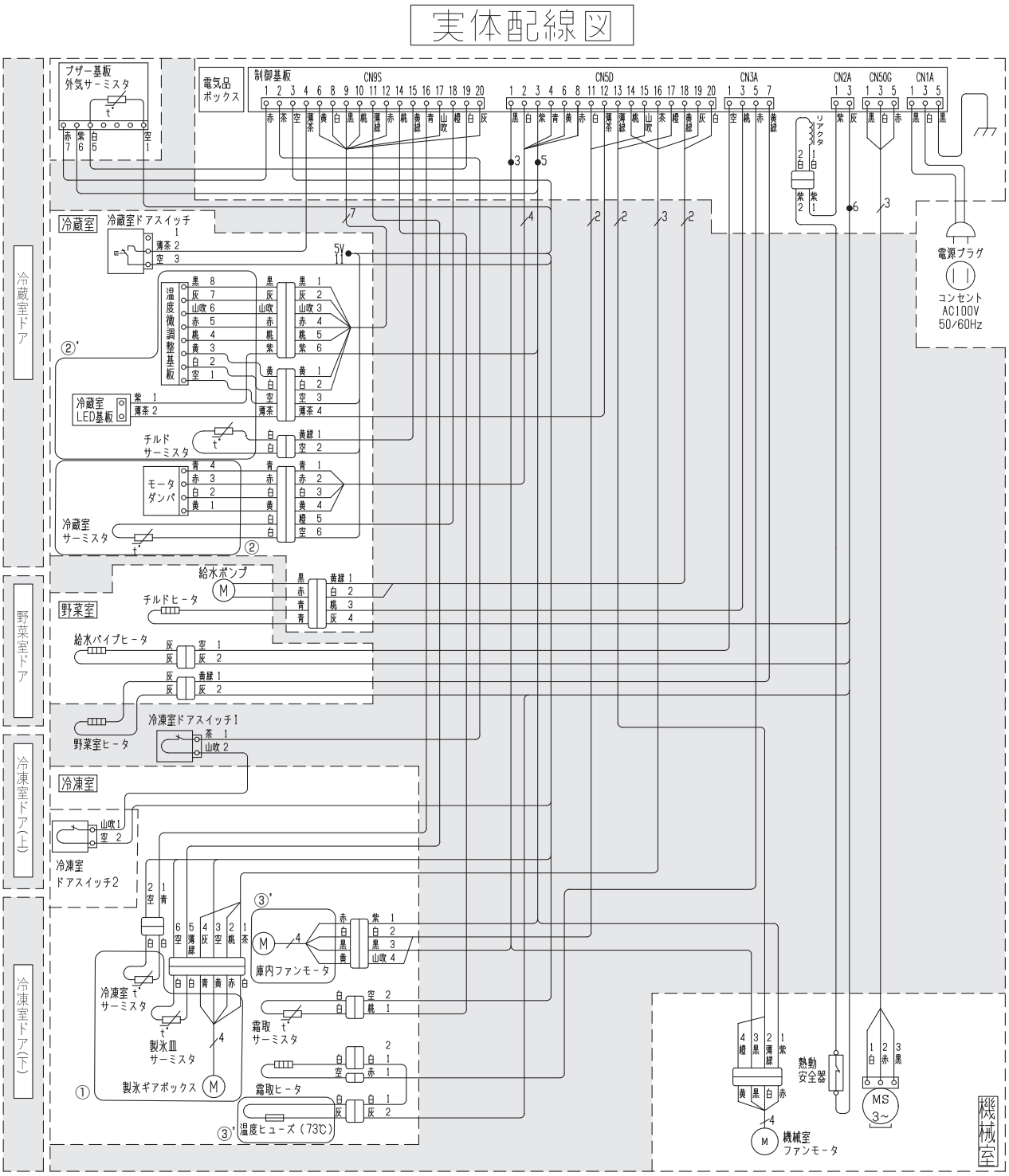

① 自動製氷機組立（電気部品は個別設定あり）
② コントロールパネル組立（②’個別部品にも部品設定あり）
③’ ファングリルセット（電気部品はすべて別設定）

NZ98A038H01

電気配線図

MF-U12H-W
MF-U14H-W,B

本図に示す部品は全て安全部品（⚠）です。安全および性能維持上特に重要です。交換の際は必ず指定品をお使いください。

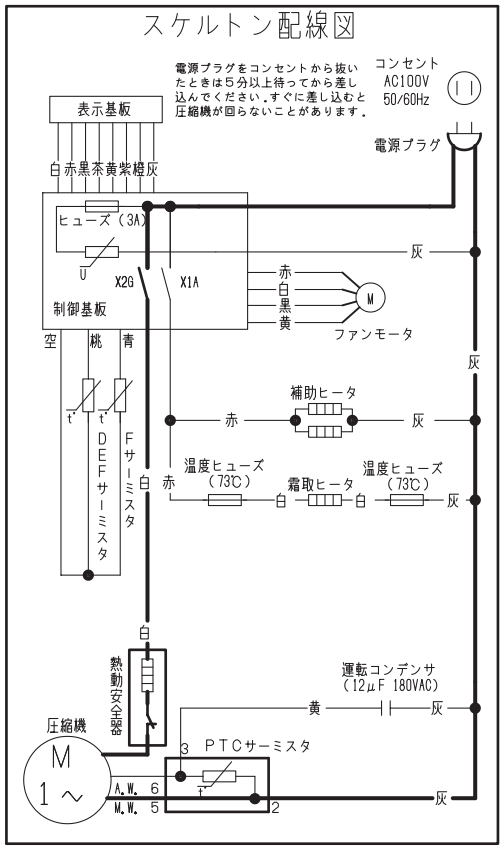
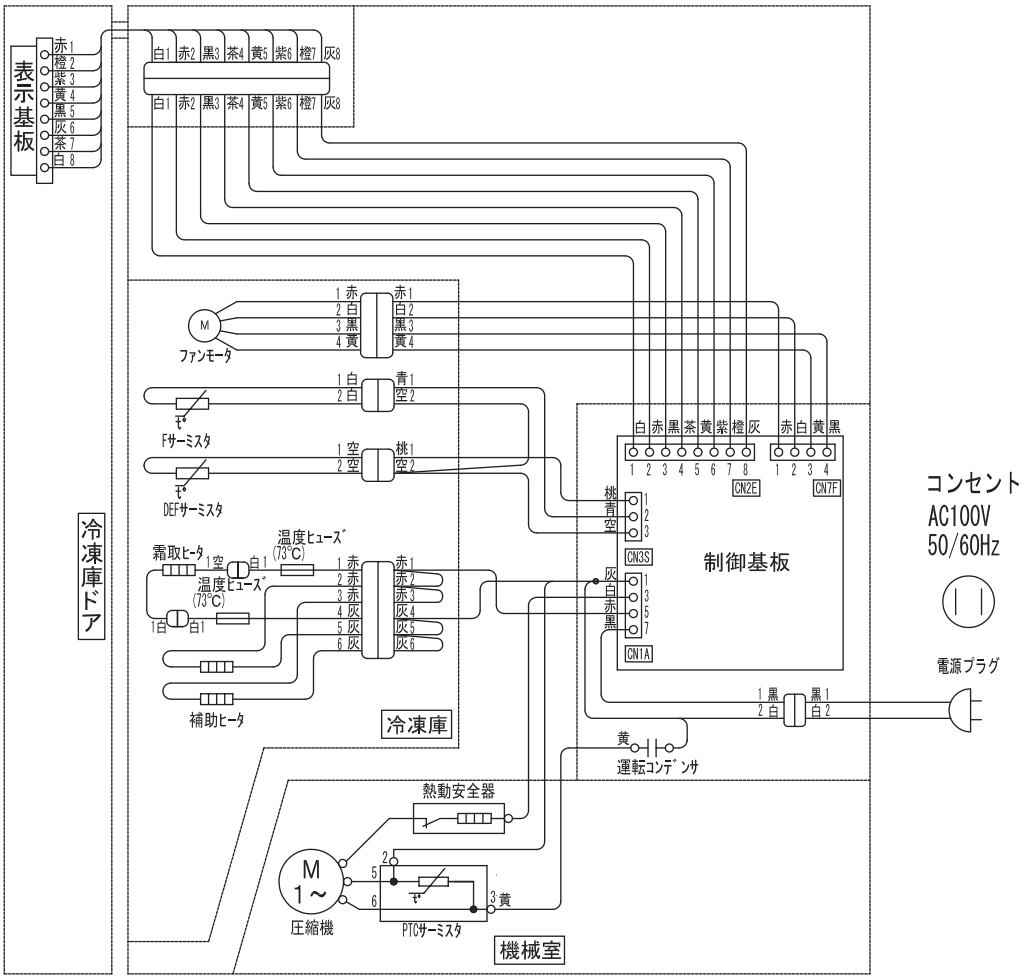
実体配線図