# 三菱ビデオ内蔵型フラットテレビ 15T-MV4

## ■寸法図

単位：mm　縮尺率：1/10

### 上面図

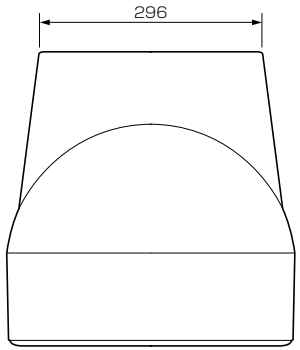


### 底面図

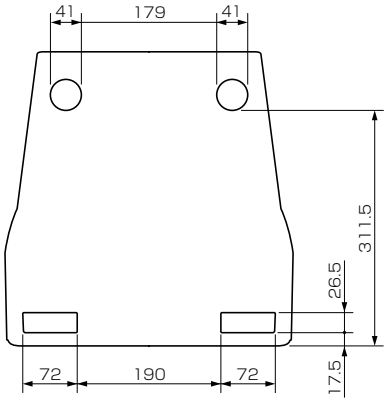


### 正面図

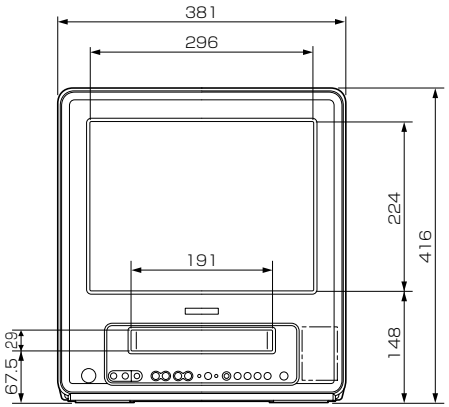


### 側面図

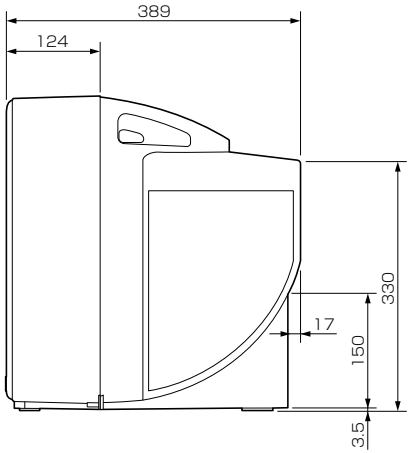


## ■仕様

| | |
|---|---|
| 形　　名 | 15T-MV4 |
| 画　面　寸　法 | 幅 285 mm×高さ 213 mm / 対角 356 mm |
| 同　期　信　号<br>引き込み範囲 | 水平：15.734 kHz<br>垂直：59.94 Hz |
| アンテナ入力 | VHF/UHF：一軸　75 Ω |
| 映像・音声入出力 | 映像入力（RCA端子）1系統<br>音声入力 モノラル（RCA端子）1系統<br>イヤホン出力（φ 3.5 mm モノラルミニジャック）1系統 |
| 内蔵スピーカー | フルレンジ 5 cm×7 cm 楕円形（モノラル　1.5 W） |
| 電　　源 | AC 100 V　50/60 Hz |
| 消　費　電　力 | 75 W（年間消費電力量：89 kW・h/年）<br>テレビ部動作時：65 W　ビデオ部動作時：13 W<br>リモコン待機時：0.9 W |
| 電源コード | 2.2 m |
| 外　形　寸　法 | 幅 381 mm×高さ 416 mm×奥行き 389 mm |
| 質　　量 | 15.5 kg |
| 梱　包　寸　法 | 幅 460 mm×高さ 496 mm×奥行き 472 mm |
| 梱　包　質　量 | 18 kg |
| 付　属　品 | アンテナ接続コネクター、リモコン、単4乾電池（×2） |

仕様は改良などのため一部変更する場合があります。

| | | | |
|---|---|---|---|
| 作成日付 | 2004年3月 | 形　名 | 三菱ビデオ内蔵型フラットテレビ<br>**15T-MV4** |
| 三菱電機株式会社 京都製作所 | | 整理番号 | 04-B03 |