三菱フラットテレビ 21T-M4

■寸法図

単位：mm　縮尺率：1/10

上面図

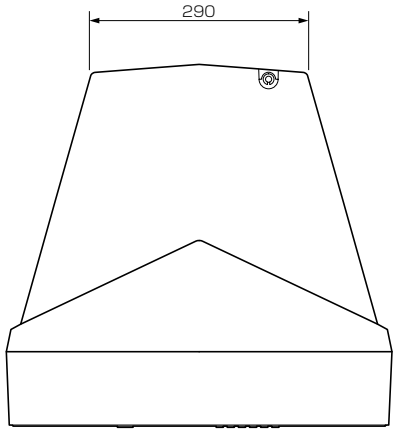

底面図

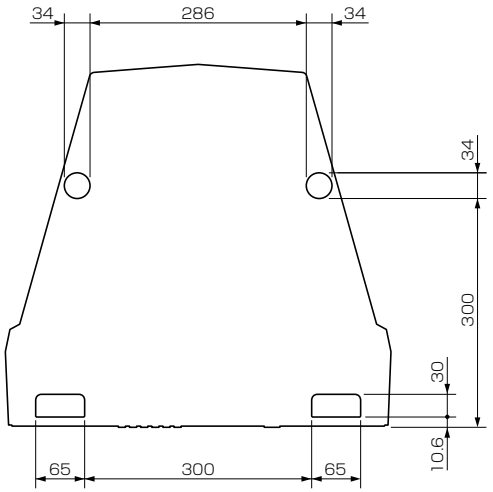

正面図

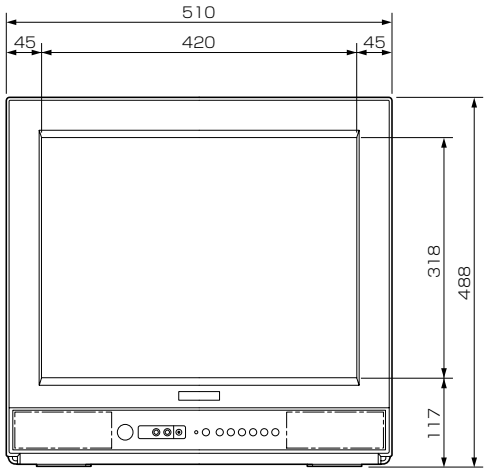

側面図

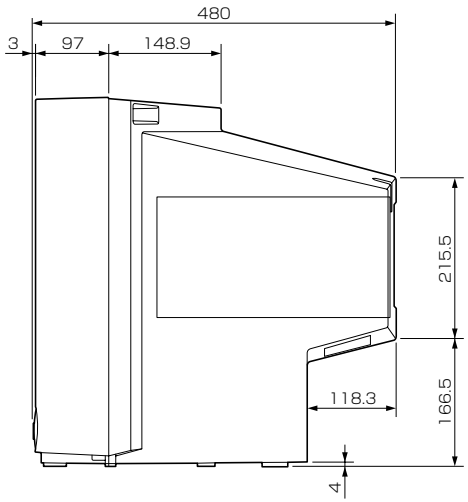

■仕様

形　　名	21T-M4
画　面　寸　法	幅 406 mm×高さ 304 mm / 対角 508 mm
同　期　信　号 引き込み範囲	水平：15.734 kHz 垂直：59.94 Hz
アンテナ入力	VHF/UHF：一軸　75 Ω
映像・音声入出力	映像入力（RCA端子）2系統 音声入力 モノラル（RCA端子）2系統 イヤホン出力（φ3.5 mm モノラルミニジャック）1系統
内蔵スピーカー	フルレンジ 7 cm×5 cm 楕円形 2個（モノラル 2 W ＋ 2 W）
電　　源	AC 100 V　50/60 Hz
消　費　電　力	85 W（年間消費電力量：88 kWh/年） 本体主電源「切」時：0 W　リモコン待機時：0.9 W
電源コード	2.1 m
外　形　寸　法	幅 510 mm×高さ 488 mm×奥行き 480 mm
質　　量	23.6 kg
梱　包　寸　法	幅 615 mm×高さ 586 mm×奥行き 584 mm
梱　包　質　量	28 kg
付　属　品	アンテナ接続コネクター、リモコン、単4乾電池（×2）

仕様は改良などのため一部変更する場合があります。

作成日付	2004年7月改	形　名	三菱フラットテレビ **21T-M4**
三菱電機株式会社 京都製作所		整理番号	04-B04