三菱BSチューナー内蔵フラットテレビ 25T-D104S（テレビ台 S-251FK1）

■寸法図

単位：mm　縮尺率：1/15

テレビ上面図

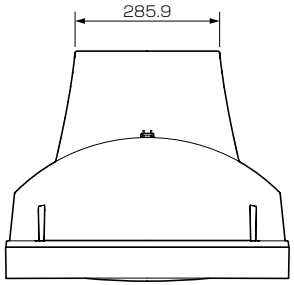

テレビ台上面図

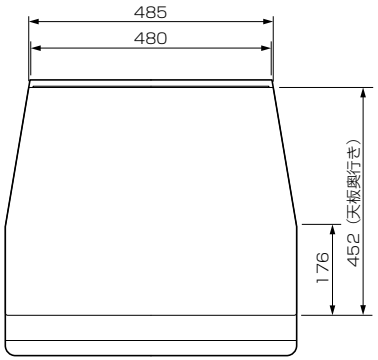

テレビ底面図

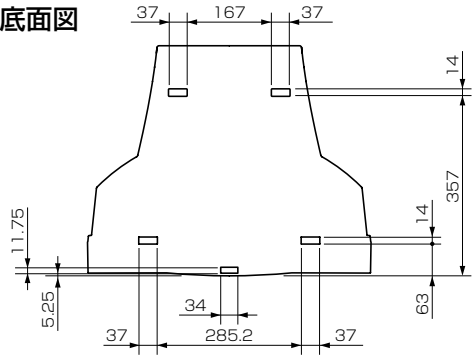

正面図

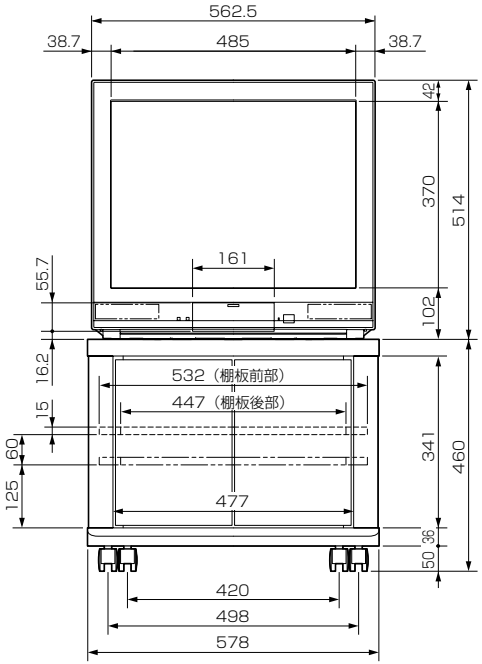

側面図

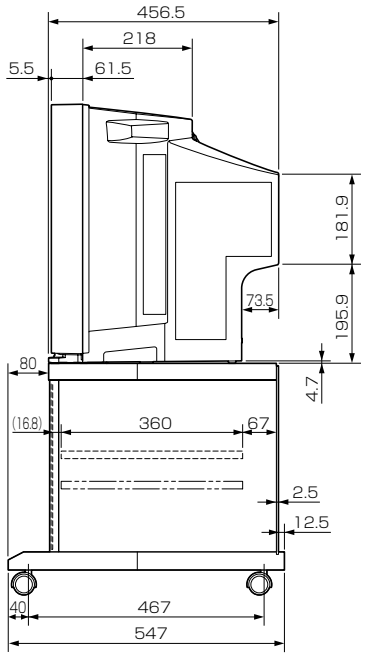

■仕様

形名	25T-D104S
画面寸法	幅 472 mm×高さ 354 mm / 対角 590 mm
同期信号 引き込み範囲	水平：15.734 kHz 垂直：59.94 Hz
アンテナ入力	VHF/UHF：一軸　75 Ω BS：75 Ω（C15形）兼コンバーター用電源（DC 15 V）出力
映像・音声入出力	「ビデオ入力」 映像4系統 ビデオ入力1、3はY/C分離映像（S端子）またはコンポジット映像（RCA端子）、 ビデオ入力2はコンポジット映像（RCA端子）、 ビデオ入力4はコンポーネント映像（D端子） ※S端子はS1映像対応、D端子はD1映像対応 音声 ステレオ（RCA端子×2）4系統 ※ビデオ入力2はBSデコーダ入力と兼用 「AFC入力」（RCA端子）1系統 「ビデオ出力」 映像 コンポジット（RCA端子）1系統、音声 ステレオ（RCA端子×2）1系統 「ビットストリーム出力」（RCA端子）1系統 「検波出力」（RCA端子）1系統 「ヘッドホン」（φ3.5 mm ステレオミニジャック）1系統
内蔵スピーカー	フルレンジ 5 cm×9 cm 楕円形　2個（3 W＋3 W）
電源	AC 100 V　50/60 Hz
消費電力	118 W（年間消費電力量：125 kWh/年） 本体主電源「切」時：約 0 W＊　リモコン待機時：0.1 W
電源コード	1.7 m
外形寸法	25T-D104S：幅 563 mm×高さ 514 mm×奥行き 457 mm S-251FK1：幅 578 mm×高さ 460 mm×奥行き 547 mm
質量	25T-D104S：28.5 kg　S-251FK1：18.5 kg
梱包寸法	25T-D104S：幅 620 mm×高さ 575 mm×奥行き 526 mm S-251FK1：幅 606 mm×高さ 136 mm×奥行き 575 mm
梱包質量	25T-D104S：31 kg　S-251FK1：20 kg
付属品	リモコン、単3乾電池（×2）、クランパー、テレビ台への固定用部品

＊：雑音防止の電子部品に消費される電力 0.01 Wを除いた基本消費電力が 0 Wです。
仕様は改良などのため一部変更する場合があります。

作成日付	2004年8月改	形名	三菱BSチューナー内蔵フラットテレビ **25T-D104S**
三菱電機株式会社 京都製作所		整理番号	04-B14