三菱BSチューナー内蔵フラットワイドテレビ 32T-D303S（テレビ台 S-32T1）

■寸法図

単位：mm　縮尺率：1/15

テレビ上面図

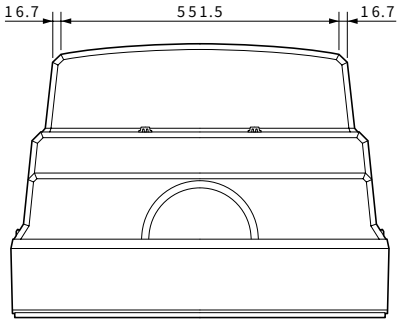

テレビ台上面図

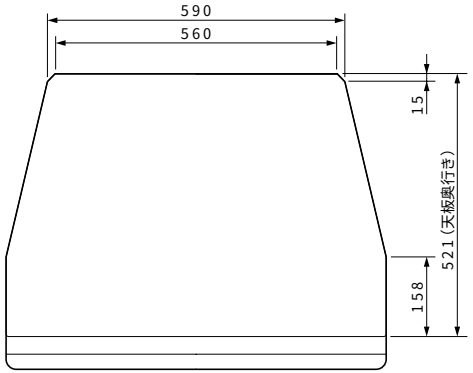

テレビ底面図

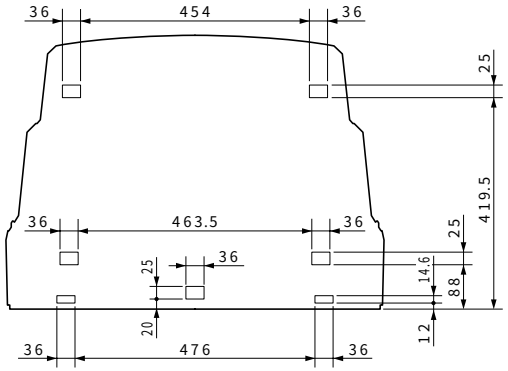

正面図

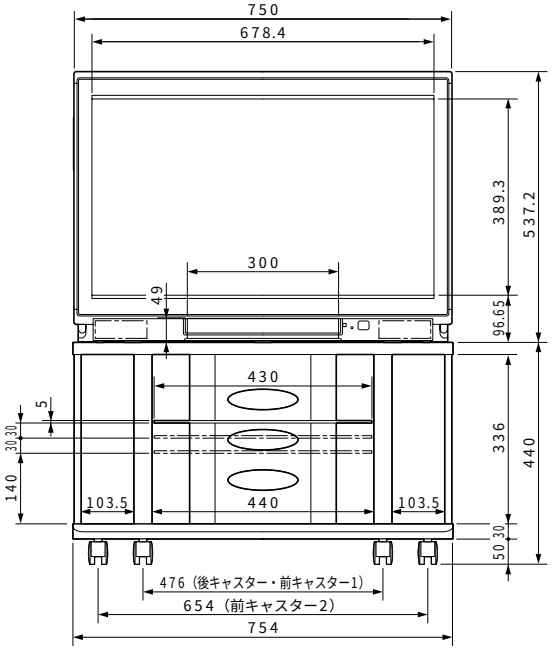

側面図

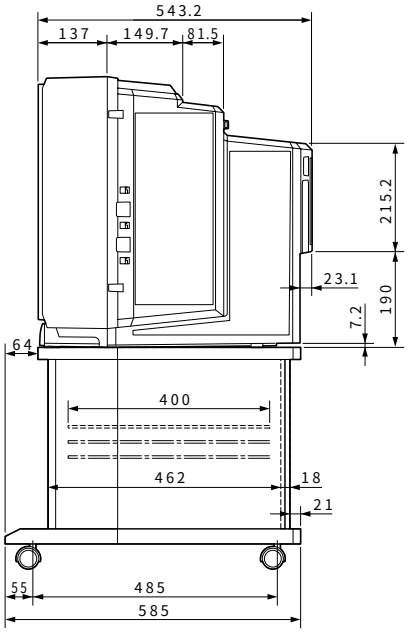

■仕様

形名	32T-D303S
画面寸法	幅 659 mm×高さ 371 mm / 対角 756 mm
同期信号 引き込み範囲	水平：15.734 kHz、31.5 kHz、33.75 kHz 垂直：59.94 Hz、60 Hz
アンテナ入力	VHF/UHF：一軸　75 Ω BS：75 Ω（C15形）兼コンバーター用電源（DC 15 V）出力
映像・音声入出力	「ビデオ入力」 映像5系統 ビデオ入力1～3はY/C分離映像（S端子）またはコンポジット映像（RCA端子）、 ビデオ入力4、5はコンポーネント映像（D端子） ※S端子はS2映像対応、D端子はD3映像対応 音声 ステレオ音声（RCA端子×2）5系統 ※ビデオ入力2はBSデコーダ入力と兼用 「AFC入力」（RCA端子）1系統 「ビデオ出力」 映像 コンポジット（RCA端子）1系統、音声 ステレオ（RCA端子×2）1系統 「ビットストリーム出力 」（RCA端子）1系統 「検波出力」（RCA端子）1系統 「ヘッドホン」（φ3.5 mm ステレオミニジャック）1系統
内蔵スピーカー	フルレンジ 5 cm×9 cm 楕円形　2個（6 W ＋ 6 W）
電源	AC 100 V　50/60 Hz
消費電力	182 W（年間消費電力量：196 kWh/年） 本体主電源「切」時：約0 W　リモコン待機時：0.1 W
電源コード	1.9 m
外形寸法	32T-D303S：幅 750 mm×高さ 537 mm×奥行き 543 mm S-32T1：幅 754 mm×高さ 440 mm×奥行き 585 mm
質量	32T-D303S：51.0 kg　S-32T1：22.5 kg
梱包寸法	32T-D303S：幅 840 mm×高さ 625 mm×奥行き 643 mm S-32T1：幅 785 mm×高さ 120 mm×奥行き 620 mm
梱包質量	32T-D303S：55 kg　S-32T1：24 kg
付属品	F形コネクター、リモコン、単3乾電池（×2）、テレビ台への固定用部品

仕様は改良などのため一部変更する場合があります。

作成日付	2003年7月	形名	三菱BSチューナー内蔵フラットワイドテレビ 32T-D303S
三菱電機株式会社 京都製作所		整理番号	03-B05