MITSUBISHI ELECTRIC

2021年度版 設計・施工資料

三菱ハウジングエアコン 霧ヶ峰

システムマルチ
商品技術ガイドブック

2室 3室 5室

システムマルチ室外機

MXZ-4621AS
MXZ-5221AS
MXZ-5621AS
MXZ-6021AS
MXZ-6821AS
MXZ-7121AS
MXZ-8021AS
MXZ-9021AS
MXZ-10221AS

エアコンを廃棄する場合は家電リサイクル法に基づく収集・運搬料金、再製品化などの料金（リサイクル料）が必要になります。

システムマルチ商品技術ガイドブック　目次

1 システムマルチ室外機ラインアップ …… 4,5
2 システムマルチ室内機ラインアップ …… 6,7
3 システムマルチ室内機メリット機能説明 …… 8,9
4 内外接続配管長 …… 10
5 機外配線要領 …… 11
6 納入システム全室同時運転時の能力・電気特性の求め方 …… 12
7 組合せ別 冷房・暖房性能仕様表 …… 13
- MXZ-4621AS（2室用）…… 14
- MXZ-5221AS（2室用）…… 14
- MXZ-5621AS（2室用）…… 14
- MXZ-6021AS（3室用）…… 15
- MXZ-6821AS（5室用）…… 16～19
- MXZ-7121AS（5室用）…… 20～23
- MXZ-8021AS（5室用）…… 24～31
- MXZ-9021AS（5室用）…… 32～42
- MXZ-10221AS（5室用）…… 43～58

2021 NewModel ポイント …… 59

8 製品仕様表 …… 60
室外機 …… 60～63
室内機 …… 64～66

9 外形寸法図 …… 67
室外機　MXZ-**21AS …… 67～69
室内機
【壁掛形】　MSZ-**21ZXAS …… 70
MSZ-**21BXAS …… 71
MSZ-**21GXAS …… 72
【天井カセット形】　MLZ-RX**17AS …… 73
MLZ-GX**17AS …… 74
MLZ-M**17AS …… 75
MLZ-W**17AS …… 76
【壁埋込形】　MTZ-**17AS …… 77, 78
【フリービルトイン形】　MBZ-**17AS …… 79
【床置形】　MFZ-K**21XAS …… 80

10 電気配線図 …… 81
室外機　MXZ-**21AS …… 81, 82
室内機
【壁掛形】　MSZ-**21ZXAS …… 83
MSZ-**21BXAS …… 84
MSZ-**21GXAS …… 85
【天井カセット形】　MLZ-RX**17AS …… 86, 87
MLZ-GX**17AS …… 88, 89
MLZ-M**17AS …… 90
MLZ-W**17AS …… 91
【壁埋込形】　MTZ-**17AS …… 92
【フリービルトイン形】　MBZ-**17AS …… 93
【床置形】　MFZ-K**21XAS …… 94

11 能力曲線図 …… 95
室外機 …… 95～99
室内機（1台運転時）
MXZ-4621AS/5221AS/5621AS …… 100～101
MXZ-6021AS …… 102～104
MXZ-6821AS/7121AS/8021AS/9021AS/10221AS …… 105～109

12 運転音曲線 …… 110
室外機　MXZ-**21AS …… 110～112
室内機
【壁掛形】　MSZ-**21ZXAS …… 113, 114
MSZ-**21BXAS …… 114, 115
MSZ-**21GXAS …… 115～117
【天井カセット形】　MLZ-RX**17AS …… 118, 119
MLZ-GX**17AS …… 119, 120
MLZ-M**17AS …… 121
MLZ-W**17AS …… 122
【壁埋込形】　MTZ-**17AS …… 123, 124
【床置形】　MFZ-K**21XAS …… 125, 126
【フリービルトイン形】　MBZ-**17AS …… 127～131

13 据付要領（据付工事説明書） …… 132
MXZ-4621AS/5221AS/5621AS …… 132～135
MXZ-6021AS …… 136～139
MXZ-6821AS/7121AS/8021AS/9021AS/10221AS …… 140～143

14 室外機据付設置例 …… 144
MXZ-4621AS/5221AS/5621AS …… 144, 145
MXZ-6021AS …… 146, 147
MXZ-6821AS/7121AS/8021AS/9021AS/10221AS …… 148, 149

15 内外接続配管長による能力減少係数 …… 150

16 室内外機本体色（マンセル No.）一覧表 …… 151

17 機種別冷媒配管工事一覧表 …… 152,153

18 機種別電源電線工事一覧表 …… 154

19 故障診断 …… 155
(1) 一般的な故障診断 …… 155
(2) 故障モード呼出し機能 …… 156, 157
(3) 概要 …… 158
(4) 室内機の故障診断表 …… 158
【壁掛形】　MSZ-**21ZXAS …… 158
MSZ-**21BXAS …… 159
MSZ-**21GXAS …… 160
【天井カセット形】　MLZ-RX**17AS
MLZ-GX**17AS …… 161
MLZ-M**17AS …… 162
MLZ-W**17AS …… 163
【壁埋込形】　MTZ-**17AS …… 164
【フリービルトイン形】　MBZ-**17AS …… 165
【床置形】　MFZ-K**21XAS …… 166
(5) 室外機 制御基板の LED モニター表 …… 167
MXZ-4621AS/5221AS/5621AS …… 167
MXZ-6021AS …… 168, 169
MXZ-6821AS/7121AS/8021AS/9021AS/10221AS …… 170, 171

20 別売部品 …… 172
〈異径継手〉…… 172
■室外機専用別売部品 …… 172
〈ドレンソケットセット〉…… 172
〈吹出ガイド〉…… 173
〈日除け〉〈一段架台〉〈二段架台〉…… 174
〈屋根置台〉〈公団用吊具〉〈ヤモリガード〉…… 175
〈室外機保護カバー〉…… 176, 177
〈ユニオン付延長継手〉〈アース棒〉…… 178

1 システムマルチ室外機ラインアップ

●組合せ室内機は、すべて同時運転可能です。ただし室外機の最大能力の範囲で同時運転しますので、室内機１台あたりの冷房・暖房能力は、同時運転をすると１台運転時よりも低下する場合があります。

	室外機定格	組み合わせ能力パターン	室外機配管接続部管径	液管	ガス管
2室用 A室＋B室	**46システム** 接続室内機 1～2台 2012年度省エネ基準クリア **MXZ-4621AS** 室外電源(単相200V・15A・直結) 本体価格:264,000円(税別) フレア配管方式 室外機寸法／高さ550×幅800(+69)×奥行285(+60)mm (JIS C 9612:2013) (JIS C 9612:2005) 期間消費電力量 1,611kWh / 目標年度 2012年度 / 省エネ基準達成率 100% / 通年エネルギー消費効率 5.4 接続可能範囲:室内機の形名合計が47まで 定格冷房能力4.7kWまで	A室 2.2 2.5 のいずれか1台 B室 2.2 2.5 のいずれか1台	A室 B室	φ6.35 φ6.35	φ9.52 φ9.52
	52システム 接続室内機 1～2台 2012年度省エネ基準クリア **MXZ-5221AS** 室外電源(単相200V・15A・直結) 本体価格:290,000円(税別) フレア配管方式 室外機寸法／高さ550×幅800(+69)×奥行285(+60)mm (JIS C 9612:2013) (JIS C 9612:2005) 期間消費電力量 1,821kWh / 目標年度 2012年度 / 省エネ基準達成率 100% / 通年エネルギー消費効率 5.4 接続可能範囲:室内機の形名合計が53まで 定格冷房能力5.3kWまで	A室 2.2 2.5 2.8 のいずれか1台 B室 2.2 2.5 2.8 のいずれか1台	A室 B室	φ6.35 φ6.35	φ9.52 φ9.52
	56システム 接続室内機 1～2台 2012年度省エネ基準クリア **MXZ-5621AS** 室外電源(単相200V・15A・直結) 本体価格:335,000円(税別) フレア配管方式 室外機寸法／高さ550×幅800(+69)×奥行285(+60)mm (JIS C 9612:2013) (JIS C 9612:2005) 期間消費電力量 1,961kWh / 目標年度 2012年度 / 省エネ基準達成率 100% / 通年エネルギー消費効率 5.4 接続可能範囲:室内機の形名合計が61まで 定格冷房能力6.1kWまで	A室 2.2 2.5 2.8 3.6 のいずれか1台 B室 2.2 2.5 2.8 3.6 のいずれか1台	A室 B室	φ6.35 φ6.35	φ9.52 φ9.52
3室用 A室＋B室＋C室	**60システム** 接続室内機 1～3台 2012年度省エネ基準クリア **MXZ-6021AS** 室外電源(単相200V・20A・直結) 本体価格:360,000円(税別) フレア配管方式 室外機寸法／高さ710×幅840(+30)×奥行330(+66)mm (JIS C 9612:2013) (JIS C 9612:2005) 期間消費電力量 2,102kWh / 目標年度 2012年度 / 省エネ基準達成率 100% / 通年エネルギー消費効率 5.4 接続可能範囲:室内機の形名合計が76まで 定格冷房能力7.6kWまで	A室 2.2 2.5 2.8 3.6 4.0 のいずれか1台 B室 2.2 2.5 2.8 3.6 4.0 のいずれか1台 C室 2.2 2.5 2.8 3.6 4.0 のいずれか1台	A室 B室 C室	φ6.35 φ6.35 φ6.35	φ9.52 φ9.52 φ9.52
5室用 A室＋B室＋C室＋D室＋E室	**68システム** 接続室内機 1～5台 2012年度省エネ基準クリア **MXZ-6821AS** 室外電源(単相200V・20A・直結) 本体価格:450,000円(税別) フレア配管方式 室外機寸法／高さ796×幅950×奥行330(+87)mm (JIS C 9612:2013) (JIS C 9612:2005) 期間消費電力量 2,195kWh / 目標年度 2012年度 / 省エネ基準達成率 105% / 通年エネルギー消費効率 5.7 **71システム** 接続室内機 1～5台 2012年度省エネ基準クリア **MXZ-7121AS** 室外電源(単相200V・20A・直結) 本体価格:520,000円(税別) フレア配管方式 室外機寸法／高さ796×幅950×奥行330(+87)mm (JIS C 9612:2013) (JIS C 9612:2005) 期間消費電力量 2,267kWh / 目標年度 2012年度 / 省エネ基準達成率 105% / 通年エネルギー消費効率 5.7 接続可能範囲:室内機の形名合計が113まで 定格冷房能力11.3kWまで 接続可能範囲:室内機の形名合計が116まで 定格冷房能力11.6kWまで	A室 2.2 2.5 2.8 3.6 4.0 4.5 5.0 5.6※1 6.3※1 のいずれか1台 B室 2.2 2.5 2.8 3.6 4.0 4.5 5.0 5.6※1 6.3※1 のいずれか1台 C室 2.2 2.5 2.8 3.6 4.0 4.5 5.0 5.6※1 6.3※1 のいずれか1台 D室 2.2 2.5 2.8 3.6 4.0 4.5 5.0 5.6※1 6.3※1 のいずれか1台 E室 2.2 2.5 2.8 3.6 4.0 4.5 5.0 5.6※1 6.3※1 のいずれか1台	A室 B室 C室 D室 E室	φ6.35 φ6.35 φ6.35 φ6.35 φ6.35	φ9.52 φ9.52 φ9.52 φ9.52 φ9.52
	80システム 接続室内機 1～5台 2012年度省エネ基準クリア **MXZ-8021AS** 室外電源(単相200V・20A・直結) 本体価格:570,000円(税別) フレア配管方式 室外機寸法／高さ796×幅950×奥行330(+87)mm (JIS C 9612:2013) (JIS C 9612:2005) 期間消費電力量 2,602kWh / 目標年度 2012年度 / 省エネ基準達成率 103% / 通年エネルギー消費効率 5.6 接続可能範囲:室内機の形名合計が136まで 定格冷房能力13.6kWまで	A室 2.2 2.5 2.8 3.6 4.0 4.5 5.0 5.6※1 6.3※1 のいずれか1台 B室 2.2 2.5 2.8 3.6 4.0 4.5 5.0 5.6※1 6.3※1 のいずれか1台 C室 2.2 2.5 2.8 3.6 4.0 4.5 5.0 5.6※1 6.3※1 のいずれか1台 D室 2.2 2.5 2.8 3.6 4.0 4.5 5.0 5.6※1 6.3※1 のいずれか1台 E室 2.2 2.5 2.8 3.6 4.0 4.5 5.0 5.6※1 6.3※1 のいずれか1台	A室 B室 C室 D室 E室	φ6.35 φ6.35 φ6.35 φ6.35 φ6.35	φ9.52 φ9.52 φ9.52 φ9.52 φ9.52
	90システム 接続室内機 1～5台 2012年度省エネ基準クリア **MXZ-9021AS** 室外電源(単相200V・20A・直結) 本体価格:900,000円(税別) フレア配管方式 室外機寸法／高さ796×幅950×奥行330(+87)mm (JIS C 9612:2013) (JIS C 9612:2005) 期間消費電力量 2,967kWh / 目標年度 2012年度 / 省エネ基準達成率 100% / 通年エネルギー消費効率 5.4 **102システム** 接続室内機 1～5台 **MXZ-10221AS** 室外電源(単相200V・30A・直結) 本体価格:950,000円(税別) フレア配管方式 室外機寸法／高さ796×幅950×奥行330(+87)mm (JIS C 9612:2013) 期間消費電力量 3,461kWh 接続可能範囲:室内機の形名合計が148まで 定格冷房能力14.8kWまで 接続可能範囲:室内機の形名合計が162まで 定格冷房能力16.2kWまで	A室 2.2※2 2.5※2 2.8※2 3.6※2 4.0※2 4.5※2 5.0※2 5.6※2 6.3※2 のいずれか1台 B室 2.2 2.5 2.8 3.6 4.0 4.5 5.0 5.6※1 6.3※1 のいずれか1台 C室 2.2 2.5 2.8 3.6 4.0 4.5 5.0 5.6※1 6.3※1 のいずれか1台 D室 2.2 2.5 2.8 3.6 4.0 4.5 5.0 5.6※1 6.3※1 のいずれか1台 E室 2.2 2.5 2.8 3.6 4.0 4.5 5.0 5.6※1 6.3※1 のいずれか1台	A室 B室 C室 D室 E室	φ6.35 φ6.35 φ6.35 φ6.35 φ6.35	φ12.7 φ9.52 φ9.52 φ9.52 φ9.52

上記価格は事業者様向けの積算見積価格であり、一般消費者様向けの販売価格ではありません。●掲載機種にアース線(アース棒)は同梱されていません。●掲載機種にドレンソケットは同梱されていません。 ※1:接続時に別売の異径継手セット(形名:MAC-470JP 価格(税別):1,000円)が必要です(ただし、壁掛形5.6kWクラスは除く)。 ※2:接続時に別売の異径継手セット(形名:PAC-SH46RJ 価格(税別):1,000円)が必要です(ただし、5.6kWクラスは壁掛形のみ必要)。 ＊室外機寸法中( )内の寸法は、サービスパネルおよび脚部の突出し寸法です。

注）表中の〔　〕内の数字は以下の内容を示しています。

2.2 2.2kWクラス　2.5 2.5kWクラス　2.8 2.8kWクラス　3.6 3.6kWクラス　4.0 4.0kWクラス　4.5 4.5kWクラス（壁埋込形）　5.0 5.0kWクラス　5.6 5.6kWクラス　6.3 6.3kWクラス

■組み合わせ室内機

●冷房と暖房の同時運転はできませんのでご注意願います。

	クラス	2.2	2.5	2.8	3.6	4.0	4.5	5.0	5.6	6.3
壁掛形	壁掛形ZXASシリーズ	●	●	●	●	●				
壁掛形	壁掛形BXASシリーズ	●	●	●	●	●				
壁掛形	壁掛形GXASシリーズ	●	●	●	●	●		●	●	
天井カセット形	1方向天井カセット形RXシリーズ			●	●	●		●	●	●
天井カセット形	1方向天井カセット形GXシリーズ			●	●	●		●	●	●
天井カセット形	1方向小能力天井カセット形Mシリーズ	●	●							
天井カセット形	2方向天井カセット形Wシリーズ					●		●	●	●
その他ビルトインタイプ	壁埋込形 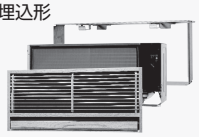	●	●	●	●		●			
その他ビルトインタイプ	フリービルトイン形			●	●	●		●		
床置形	床置形Ｋシリーズ			●	●	●		●	●	

2 システムマルチ室内機ラインアップ

クラス	2.2 kW	2.5 kW	2.8 kW	3.6 kW
壁掛形 壁掛形ZXASシリーズ クリーンホワイト(W形) ●マンセルNo.1.0Y 9.2/0.2 (パネル部参考値:7.7G 8.6/0.3) ●室内機／高さ295×幅799×奥行312(据付後317)mm	MSZ-2221ZXAS-W-IN 本体価格 165,000円(税別)	MSZ-2521ZXAS-W-IN 本体価格 170,000円(税別)	MSZ-2821ZXAS-W-IN 本体価格 180,000円(税別)	MSZ-3621ZXAS-W-IN 本体価格 200,000円(税別)
壁掛形BXASシリーズ ウェーブホワイト(W形) ●マンセルNo.6.5Y 9.2/0.3 ●室内機／高さ250×幅799×奥行310(据付後315)mm	MSZ-2221BXAS-W-IN 本体価格 130,000円(税別)	MSZ-2521BXAS-W-IN 本体価格 135,000円(税別)	MSZ-2821BXAS-W-IN 本体価格 145,000円(税別)	MSZ-3621BXAS-W-IN 本体価格 165,000円(税別)
壁掛形GXASシリーズ ピュアホワイト(W形) ●マンセルNo.1.0Y 9.2/0.2 ブラウン(T形) ●マンセルNo.0.2Y 7.2/1.1 ●室内機／高さ295×幅799×奥行225(据付後230)mm	MSZ-2221GXAS-W,T-IN 本体価格 95,000円(税別)	MSZ-2521GXAS-W,T-IN 本体価格 100,000円(税別)	MSZ-2821GXAS-W,T-IN 本体価格 110,000円(税別)	MSZ-3621GXAS-W,T-IN 本体価格 130,000円(税別)
天井カセット形 1方向天井カセット形RXシリーズ ドレンUP 本体底面より50cmまで対応可能 ●室内機／高さ185×幅1,102×奥行360mm	—	—	MLZ-RX2817AS-IN 本体価格 200,000円(税別) 化粧パネル(別売) 20,000円(税別) 合計価格 220,000円(税別)	MLZ-RX3617AS-IN 本体価格 220,000円(税別) 化粧パネル(別売) 20,000円(税別) 合計価格 240,000円(税別)
1方向天井カセット形GXシリーズ ドレンUP 本体底面より50cmまで対応可能 ●室内機／高さ185×幅1,102×奥行360mm	—	—	MLZ-GX2817AS-IN 本体価格 175,000円(税別) 化粧パネル(別売) 20,000円(税別) 合計価格 195,000円(税別)	MLZ-GX3617AS-IN 本体価格 205,000円(税別) 化粧パネル(別売) 20,000円(税別) 合計価格 225,000円(税別)
1方向小能力天井カセット形Mシリーズ ドレンUP 本体底面より50cmまで対応可能 ●室内機／高さ194×幅825×奥行301mm	MLZ-M2217AS-IN 本体価格 160,000円(税別) 化粧パネル(別売) 17,000円(税別) 合計価格 177,000円(税別)	MLZ-M2517AS-IN 本体価格 170,000円(税別) 化粧パネル(別売) 17,000円(税別) 合計価格 187,000円(税別)	—	—
2方向天井カセット形Wシリーズ ドレンUP 本体底面より50cmまで対応可能 ●室内機／高さ194×幅973×奥行480mm	—	—	—	—
その他ビルトインタイプ 壁埋込形 ドレンUP 本体底面より50cmまで対応可能 据付枠(別売) 室内機本体 前面グリル(別売) ●室内機／高さ325×幅748×奥行181mm	MTZ-2217AS-IN 本体価格 128,000円(税別) 前面グリル(別売) 36,000円(税別) 据付枠(別売) 7,000円(税別) 合計価格 171,000円(税別)	MTZ-2517AS-IN 本体価格 138,000円(税別) 前面グリル(別売) 36,000円(税別) 据付枠(別売) 7,000円(税別) 合計価格 181,000円(税別)	MTZ-2817AS-IN 本体価格 143,000円(税別) 前面グリル(別売) 36,000円(税別) 据付枠(別売) 7,000円(税別) 合計価格 186,000円(税別)	MTZ-3617AS-IN 本体価格 153,000円(税別) 前面グリル(別売) 36,000円(税別) 据付枠(別売) 7,000円(税別) 合計価格 196,000円(税別)
フリービルトイン形 ドレンUP 本体底面より50cmまで対応可能 ●室内機／高さ230×幅770(+65)×奥行450mm	—	—	MBZ-2817AS-IN 本体価格 170,000円(税別) 設置パターン別に別売部品が必要です。	MBZ-3617AS-IN 本体価格 190,000円(税別) 設置パターン別に別売部品が必要です。
床置形 床置形 Kシリーズ ホワイト(W形) ●マンセルNo.1.0Y 9.2/0.2 ダークブラウン(B形) ●マンセルNo.4.8YR 2.6/0.4 ●室内機／高さ600×幅750×奥行215mm	—	—	MFZ-K2821XAS-W,-B-IN 本体価格 156,000円(税別)	MFZ-K3621XAS-W,-B-IN 本体価格 166,000円(税別)

別売化粧パネル

■天井カセット形用別売化粧パネル

ホワイト
マンセルNo. 4.0GY 9.1/0.2
ベージュ
マンセルNo. 7.7YR 6.9/3.7
板目
柾目

MLZ-RXシリーズ・MLZ-GXシリーズ用

形名	カラー	価格(税別)	外形寸法
MAC-C01PW	ホワイト	各20,000円	高さ24×幅1,200×奥行424mm
MAC-C02PB	ベージュ		
MAC-C03PM	板目	各35,000円	
MAC-C04PT	柾目		

開口寸法に応じて、リニューアルパネルが必要です。パネル幅を広げる場合には、リニューアルパネル用アタッチメント部材〈左右各1個〉／〈左右各2個〉のご購入・据付けが必要です。

＊リニューアル時 ●冷媒配管、ドレン配管の接続位置が変更となり、延長が必要となる場合があります。●吊り金具の移設が必要となる場合があります。

1方向小能力天井カセットMシリーズ形用

形名	カラー	価格(税別)	外形寸法
MAC-M05PW	ホワイト	各17,000円	高さ34×幅910×奥行355mm
MAC-M06PB※	ベージュ		
MAC-M07PM※	板目	各27,000円	
MAC-M08PT※	柾目		

2方向天井カセット形Wシリーズ用

形名	カラー	価格(税別)	外形寸法
MAC-W03PW	ホワイト	各22,000円	高さ34×幅1,076×奥行535mm
MAC-W04PB※	ベージュ		

※受注対応品
室内機には、ホワイトの上下風向フラップが付いています。ホワイト以外の化粧パネルをご希望の場合は、フラップ交換作業が必要になる場合があります。なお、納期や詳細については販売店にお問い合わせください。

●上記価格は事業者様向けの積算見積価格であり、一般消費者様向けの販売価格ではありません。
＊壁掛形室内機寸法中（　）内の寸法は、据付板を付けたときの寸法です。
＊フリービルトイン形室内機寸法中（　）内の寸法は、電気品箱が付いた状態での寸法です。電気品箱は据付形態により取付け位置が異なります。

※1：室外機配管接続部と室内機の冷媒配管径が異なる場合、室外機側に別売の異径継手セット 形名：MAC-A20JP 価格（税別）：2,000円をご利用ください。

4.0 kW	4.5 kW	5.0 kW	5.6 kW ※1	6.3 kW ※1
MSZ-4021ZXAS-W-IN 本体価格 210,000円（税別）				
MSZ-4021BXAS-W-IN 本体価格 175,000円（税別）				
MSZ-4021GXAS-W,T-IN 本体価格 140,000円（税別）				
MLZ-RX4017AS-IN 本体価格 240,000円（税別） 化粧パネル 20,000円（税別） 合計価格 260,000円（税別）	―	**MLZ-RX5017AS-IN** 本体価格 260,000円（税別） 化粧パネル 20,000円（税別） 合計価格 280,000円（税別）	**MLZ-RX5617AS-IN** 本体価格 300,000円（税別） 化粧パネル 20,000円（税別） 合計価格 320,000円（税別）	**MLZ-RX6317AS-IN** 本体価格 380,000円（税別） 化粧パネル 20,000円（税別） 合計価格 400,000円（税別）
MLZ-GX4017AS-IN 本体価格 225,000円（税別） 化粧パネル 20,000円（税別） 合計価格 245,000円（税別）	―	**MLZ-GX5017AS-IN** 本体価格 245,000円（税別） 化粧パネル 20,000円（税別） 合計価格 265,000円（税別）	**MLZ-GX5617AS-IN** 本体価格 305,000円（税別） 化粧パネル 20,000円（税別） 合計価格 325,000円（税別）	**MLZ-GX6317AS-IN** 本体価格 365,000円（税別） 化粧パネル 20,000円（税別） 合計価格 385,000円（税別）
―	―	―	―	―
MLZ-W4017AS-IN 本体価格 258,000円（税別） 化粧パネル 22,000円（税別） 合計価格 280,000円（税別）	―	**MLZ-W5017AS-IN** 本体価格 296,000円（税別） 化粧パネル 22,000円（税別） 合計価格 318,000円（税別）	**MLZ-W5617AS-IN** 本体価格 358,000円（税別） 化粧パネル 22,000円（税別） 合計希望小売価格 380,000円（税別）	**MLZ-W6317AS-IN** 本体価格 423,000円（税別） 化粧パネル 22,000円（税別） 合計希望小売価格 445,000円（税別）
―	**MTZ-4517AS-IN** 本体価格 188,000円（税別） 前面グリル（別売） 36,000円（税別） 据付枠（別売） 7,000円（税別） 合計価格 231,000円（税別）	―	―	―
MBZ-4017AS-IN 本体価格 210,000円（税別） 設置パターン別に別売部品が必要です。	―	**MBZ-5017AS-IN** 本体価格 222,000円（税別） 設置パターン別に別売部品が必要です。	―	―
MFZ-K4021XAS-W,-B-IN 本体価格 176,000円（税別）	―	**MFZ-K5021XAS-W,-B-IN** 本体価格 211,000円（税別）	**MFZ-K5621XAS-W,-B-IN** 本体価格 256,000円（税別）	―

■2017・2021年度モデルの互換性

室内機		室外機	
		2017年度モデル	2021年度モデル
2017年度モデル	壁掛形:MSZ-**17ZXAS、**17BXAS、**17GXAS 床置形:MFZ-**17AS	○	×
2021年度モデル	壁掛形:MSZ-**21ZXAS、**21BXAS、**21GXAS 床置形:MFZ-K**21XAS	×	○
天井カセット形:MLZ-RX**17AS、GX**17AS、M**17AS、W**17AS 壁埋込形:MTZ-**17AS、フリービルトイン形:MBZ-**17AS		○	○

■壁埋込形用別売化粧パネル

■前面グリル〈別売〉

形　名	カラー	外形寸法	価格（税別）
MAC-726TG	白　木	高さ345×幅770×奥行9（+19）mm	各36,000円
MAC-727TG	ホワイト		
MAC-728TG	素　地		

＊前面グリルの奥行は据え付けた際に壁面から出る寸法です。
（　）内は運転時の上下風向フラップ最大突出し寸法です。

■据付枠〈別売〉

形　名	外形寸法	価格（税別）
MAC-603TW	高さ337×幅760×奥行262mm	7,000円

＊据付枠は、壁面（石こうボード等）を貼る前に設置してください。

■ドレンアップメカ〈別売〉

形　名	価格（税別）
MAC-861DM	15,000円

★素地グリルについて

◎前面グリルMAC-728TGは内装色にあわせて自由な塗装が可能な素地グリルです。塗装する際には次のことに注意してください。
●塗装は、木製用（ウレタン系）の塗料をお選びください。
●吹付け（スプレー）塗装後、自然乾燥させることをおすすめします。
●強制乾燥は歪みの原因となりますので避けてください。
●吹出しルーバーの形状など塗装が難しい所がありますので、専門業者に依頼することをおすすめします。

3 システムマルチ室内機メリット機能説明

シリーズ		センサー	暖房	冷房・除湿		気流								清潔						
		ムーブアイ	急速Wヒート	STRONG冷房	選べる3モード除湿	2か所同時空調	高天井モード	上下左右オートフラップ	オートフラップ	上下左右スイング	上下スイング	上下左右涼感スイング	上下涼感スイング	フィルターおそうじメカ	清潔Vフィルター	銀脱臭フィルター	プラチナエアフィルター	アレル除菌脱臭空清フィルター	帯電ミクロフィルター	アレル・除菌フィルター
システムマルチ	ZXAS	●		●	●	●		●		●			●	●	●			●	別売	
	BXAS	●		●	●	●		●		●			●	●	●			●	別売	
	GXAS			●	●				●		●				●				別売	
	RX			●	●		●	●			●	●				●				別売
	GX			●	●		●		●		●		●			●				別売
	M			●	●		●	●			●	●					●			
	W			●	●		●	●			●	●					●			
	壁埋込形			●	●		●		●（前面グリル）		●（前面グリル）		●				●			
	フリービルトイン形			●	●		●										●（別売部品に同梱）			
	床置形K（システムマルチ用）		●	●	●				●		●		●				●			別売

センサー

ムーブアイ
赤外線センサーが床や壁などの温度から体感温度を測り、人の位置も見て冷やしすぎない、あたためすぎない快適な空調を実現します。ZXAS は床・壁温度、人の位置・活動状態、間取り、天井を、BXAS は床・壁温度、人の位置、間取りを検知します。

＊「ムーブアイ」は、室内機の直下近傍を見るこ　とができません。犬や猫などは検知しません。人の動き・状態、室内の形状・広さなどにより　正しく検知できないことがあります。

暖房

急速Wヒート
温風を再度吸い込み、熱交換器をすばやくあたためることで、急速暖房を実現します。

冷房・除湿

STRONG冷房
屋外温度 46℃※1 でも運転が止まらない※2。

※1：室外機の吸込み温度。ベランダなどの狭小スペースでは室外機周辺が高温になることがあります。

※2：使用環境・設置状況により能力の低下があります。所定の設置スペースの確保が必要です。

選べる3モード除湿※3
弱冷房方式の除湿を行います。お好みにあわせて、強・標準・弱の 3 つの除湿が選べます（湿度設定はできません）。一般社団法人日本冷凍空調工業会による再熱除湿方式ではありませんので室温の低下があります（使用環境により異なります）。

気流

2か所同時空調
センサーで見て、左右に分かれたフラップをそれぞれ独立して制御。2 つの気流で離れた 2 か所を同時に空調します。

高天井モード
天井が高いお部屋でも足元まで温風を届け快適性を維持します（切替操作は据付時に行います）。

＊天井カセット形は天井高 2.7m、壁埋込形は据付高 2.3m まで対応。フリービルトイン形は高静圧モードです。

上下左右オートフラップ※3
上下および左右への風向きをリモコンで調節できます。

オートフラップ※3
上下の風向きをリモコンで調節できます。

上下左右スイング※3
リモコン操作で上下および左右風向フラップを断続的にスイングさせます。

上下スイング※3
リモコン操作で上下風向フラップを断続的にスイングさせます。

上下左右涼感スイング※3
左右にスイングした風をさらに上下にも間欠スイングして涼しさをアップさせ、設定温度を 2℃上げても快適性を維持します。

上下涼感スイング※3
上下に間欠スイングした風で涼しさをアップ。設定温度を 2℃上げても快適性を維持します。

清潔

フィルターおそうじメカ
エアフィルターの汚れを、ブラシで自動的にかき取ります。面倒なお手入れの手間なしでフィルターを清潔に保ちます。

清潔 V フィルター
抗菌※8（ZXAS・BXAS シリーズ）・防カビ※9（GXAS シリーズ）・ウイルスの抑制作用※10 があるコーティングを施しています。

＊バイアル瓶内での試験による 2 時間後の効果。
＊実使用空間での実証効果ではありません。
＊フィルターに付着したものを抑制します。

銀脱臭フィルター
フィルターに抗菌※11・脱臭処理を施してあります。

プラチナエアフィルター
プラチナをフィルターに練り込み、脱臭効果があります。

アレル除菌脱臭空清フィルター
フィルターに含まれるプラチナがニオイ分子を分解し、調理臭やカビ臭などを除去。さらに、つかまえた花粉やダニのフン・死骸の化学変化や、カビ菌の活動を抑制※12 します。

帯電ミクロフィルター
お部屋の PM2.5、花粉をキャッチします。PM2.5 とは、2.5μm以下の微小粒子状物質の総称です。該当のエアコンで、0.3 ～ 2.5μmの粒子を約 50%キャッチ。28 ㎥の試験空間での 60 分後の効果（当社調べ）。換気などによる屋外からの新たな粒子の侵入は想定されていません。0.3μm未満の微小粒子状物質は、除去未確認。また、空気中の有害物質のすべてを除去できるものではありません。

※3：お客様による設定が必要です。　※4：別売の換気ダクト形名：MAC-171KDとロスナイ換気用給気パネル形名：MAC-L01WSもしくはMAC-L02BSを用いてロスナイ換気ができます。
※5：別売の換気ダクト 形名：MAC-172KDを用いてロスナイ換気ができます。　※6：別売のダクト吸込ボックス 形名：MAC-510SBとロスナイ接続用給気フランジ 形名：MAC-513LKなどを用いてロスナイ換気ができます。　※7：室外機が室内機より上に設置される場合は高低差10mまで可能です。　※8：［ZXASシリーズ］試験機関：広東省微生物分析検測中心。試験番号：2020FM23250R01号。JIS L 1902「繊維製品の抗菌性試験方法および抗菌効果」菌液吸収法で18時間後、99%以上の低減率を確認。/［BXASシリーズ］試験機関：広東省微生物分析検測中心。試験番号：2020FM24457R01号。JIS Z 2801「抗菌性試験」24時間後、99%以上の低減率を確認。　※9：試験機関：広東省微生物分析検測中心。試験証明書番号：2020FM24460R01号。JIS Z 2911「カビ抵抗性試験」防カビ効果あり。　※10：［ZXASシリーズ］試験機関：広東省微生物分析検測中心。試験証明書番号：2020FM22202R01号。ウイルス対応方法：塗装。試験方法：ISO18184（繊維製品の抗ウイルス性試験）。試験結果：ウイルス液に2時間接触後に99%以上の低減率を確認。1種類のウイ

清潔			便利・安心					タイマー			施工性・その他															
											室内機									室外機						
プラチナアレル除菌空清フィルター	よごれんボディ	はずせるボディ	消し忘れオートOFF	おこのみ運転	ねむり運転	操作音階	三菱HEMS対応	時刻で予約	かんたん予約	週間スケジュールタイマー	HA端子（JEMIA）	室内機・リモコン号機設定	ロスナイ換気	スムーズ切り欠き	フレキシブルドレン	断熱材レス対応カバー	ドレンアップ	自己診断	室内・室外選択受電	室外機受電	室外機凍結防止ヒーター	PAM	長尺配管 総延長	長尺配管 高低差	配管再利用対応	ドレンソケット
	●	●	●		●		非対応	24h	入切同時設定不可		●	●						●								
	●（熱交換器・ファン）	●	●		●		別売	24h	入切同時設定不可		●	●						●								
別売		●（前面パネル）					非対応		入切同時設定不可		●	●						●								
		●（吸込グリル）		●	●	●	別売	24h		●	●	●	※4	●	●	●	●	●								
		●（吸込グリル）		●	●	●	別売	24h			●	●	※4	●	●	●	●	●								
		●（吸込グリル）		●	●	●	別売	24h		●	●	●	※5	●	●	●	●	●								
		●（吸込グリル）				●	別売	24h		●	●	●		●	●	●	●	●								
				●	●	●	別売	24h		●	●	●					別売	●								
				●	●	●	別売	24h		●	●	●	※6	●	●	●	●	●								
		●（前パネル）		●	●	●	別売	24h		●	●	●					別売	●								
																				●	別売（MXZ-6821AS～10221AS）	●	MXZ-4621AS～5621AS：30m MXZ-6021AS：50m MXZ-6821AS～10221AS：80m	15m ※7	●	別売

アレル・除菌フィルター
花粉やダニのフン・死骸、カビ菌を吸着し活動銀脱臭フィルター を抑制します。

プラチナアレル除菌空清フィルター
フィルターに捕集した菌を除去※13 し、さらに花粉やダニのフン・死骸を吸着、分解します。

よごれんボディ
［ハイブリッドナノコーティング］
親水性素材と疎水性素材で油汚れもホコリ汚れも付きにくい表面を作る特殊仕様です。

はずせるボディ
パネルやフラップなど、外観パーツは取り外してお手入れできます。

便利・安心

消し忘れオートOFF※3
お部屋に誰もいないと判断すると、消費電力を抑えた運転に自動切替え。さらに、不在の状態が約 3 時間続くと自動で運転を停止します。

おこのみ運転※3
おこのみの運転状態（温度・風速・風向・吹出し口など）を記憶させることができます。

ねむり運転※3
おやすみ中の温度・除湿の強さの設定が可能です。30 分後にねむり運転で設定した設定温度・除湿の強さに自動で切り替えることで、冷やしすぎを防ぎます。「冷房」/「暖房」時は温度設定のみ、「除湿」時は除湿の強さのみ設定できます。

操作音階※3
主要なリモコン操作に対応して、エアコンから音階の違う音が出ます。

三菱HEMS対応
あなたの生活に合わせて自動で快適をアシストします。くわしくは、三菱 HEMS カタログをご覧ください。

タイマー

時刻で予約※3
設定した時刻にエアコンの運転開始や、停止ができます。

かんたん予約※3
設定した時間後にエアコンの運転開始や、停止ができます。12 時間後までの範囲で設定できます。入タイマーと切タイマーを同時に設定することはできません。

週間スケジュールタイマー※3
1 週間の生活パターンにあわせて、曜日ごとに 1 日に 4 回入または切を設定できます。

施工性・その他

HA端子（JEM-A）
日本電機工業会規格適合の HA 端子（JEM-A）に対応しています。

室内機・リモコン号機設定※3
同じ部屋のエアコンが反応しないように、号機設定ができます（GXAS は専門業者による作業が必要です）。

ロスナイ換気
ロスナイ換気ユニットと併設の際、天井カセットから給気できます。別売の換気ダクトと給気パネルが必要です。

自己診断
万一故障のとき、チェックすべき箇所をおしらせします（点検・修理は販売店またはサービスセンターまで）。

室内・室外選択受電
外受電・内受電いずれも可能な仕様です（工場出荷時は外受電接続仕様ですが、内受電接続仕様切替えに別売部品などは不要です）。

室外機受電
室外機側から受電します（別売部品などは不要）。

室外機凍結防止ヒーター
ドレン水凍結による能力低下・運転停止を抑制します。

PAM
PAM（Pulse Amplitude Modulation）制御により、パワフルで経済的な運転を行います。

長尺配管
配管（パイプ）の長さや室内機との高低差を従来のものより長くすることができるので、3 階建て住宅にも設置できます（一部機種を除く）。メリット表内の数字は、最大配管長 / 最大高低差。

ドレンソケット
室外機からのドレン水を集中排水することができます。

ルスにて試験を実施。/［BXASシリーズ］試験機関：広東省微生物分析検測中心。試験証明書番号：2020FM22200R01号。ウイルス対応方法：塗装。試験方法：ISO18184（繊維製品の抗ウイルス性試験）。試験結果：ウイルス液に2時間接触後に99%以上の低減率を確認。1種類のウイルスにて試験を実施。/［GXASリーズ］試験機関：広東省微生物分析検測中心。試験証明書番号：2020FM22199R01号。ウイルス対応方法：塗装。試験方法：ISO 18184（繊維製品の抗ウイルス性試験）。試験結果：ウイルス液に2時間接触後に99%以上の低減率を確認。1種類のウイルスにて試験を実施。

※11：統一試験方法マニュアル（繊維製品新機能協議会）による。　※12：［アレル物質］試験機関：一般財団法人 日本環境衛生センター。試験番号：日環セ東発第18-生-911-028号ELISA法。24時間後99%以上の低減率を確認。［カビ菌］試験機関：一般財団法人 日本食品分析センター。試験番号：106051897-002号。JIS Z 2801「抗菌加工製品・抗菌性試験方法・抗菌効果」、シャーレ内に試験片を入れ菌液を滴下し密閉。無加工試験片と比較し24時間後99%以上の低減率を確認。　※13：試験機関：一般財団法人 ボーケン品質評価機構。JIS L 1902菌液吸収法による。試験番号：12022749-1。18時間後99%以上の低減率を確認。実使用空間での実証結果ではありません。

4 内外接続配管長

各室外機の冷媒配管の最大許容長さと、室内・室外機の最大許容高低差は下記の通りです。
（ただし、冷媒配管は短く、曲りが少ないほど性能が良くなります。なるべく許容長さよりも短くなるようにしてください。）

● MXZ-4621AS・5221AS・5621AS・6021AS・6821AS・7121AS・8021AS・9021AS・10221AS

冷媒配管許容値	MXZ-4621AS・5221AS・5621AS	MXZ-6021AS※1	MXZ-6821AS・7121AS・8021AS・9021AS・10221AS
室内機1台当りの内外接続配管長	20m以内	25m以内	25m以内
内外接続配管長の合計	30m以内 ※内外接続配管長の合計が20mを超える場合は、冷媒の追加チャージが必要です。 **冷媒追加充填量** **(20×(内外接続配管長(m)−20))g**	50m以内 ※内外接続配管長の合計が40mを超える場合は、冷媒の追加チャージが必要です。 **冷媒追加充填量** **(20×(内外接続配管長(m)−40))g**	80m以内 ※内外接続配管長の合計が60mを超える場合は、冷媒の追加チャージが必要です。 **冷媒追加充填量** **(20×(内外接続配管長(m)−60))g**
各機間の高低差	15m以内※2	15m以内※2	15m以内※2
室内機1台当りの配管曲げ箇所	20か所以内	25か所以内	25か所以内
配管曲げ箇所総数	30か所以内	50か所以内	80か所以内

※1：MXZ-6021ASにMFZ-K4021XASを接続する場合、MFZ-K4021XASの接続1台当たり100gの冷媒を追加充填してください。
※2：室外機が室内機より上に設置される場合は高低差10 mまで可能です。

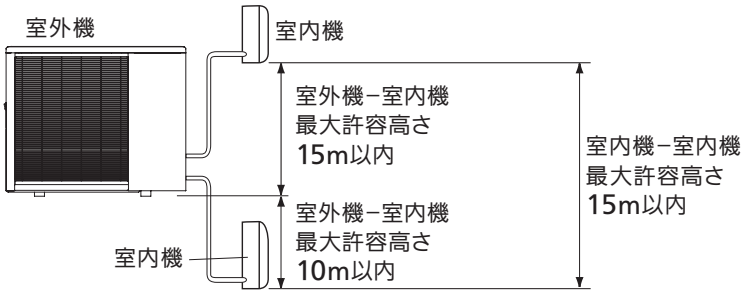

◆マルチエアコンについて

マルチエアコンは、複数台の室内機を1台の室外機に接続して運転できるエアコンです。

<シングルエアコン>

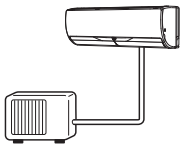

<マルチエアコン>

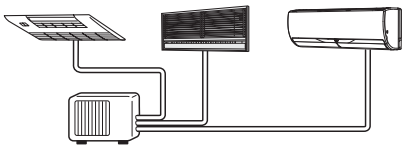

●組み合わせた室内機は、すべて同時に運転することができます。
ただし、冷房・除湿運転と暖房運転を同時に運転することはできません。

同時運転について

●室外機の能力範囲内で運転するため、複数の室内機を同時に運転すると、室内機1台あたりの能力は1台だけで運転するときよりも低下することがあります。
●同時運転するときの能力については、室外機に添付している「三菱ハウジングエアコンシステムマルチ仕様表」を参照してください。

<マルチエアコン設置例>

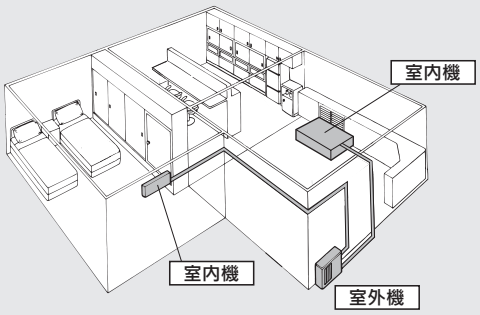

5 機外配線要領

㊀は単相 200V 電源を示します。

電源	単　相　200V	
機種名	MXZ-4621AS・5221AS・5621AS	MXZ-6021AS
電源・内外接続電線のとり方	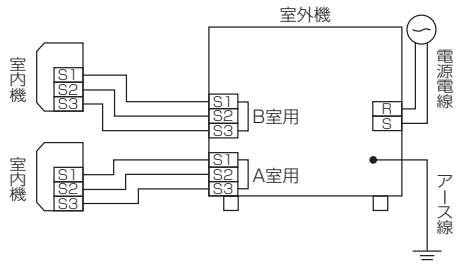	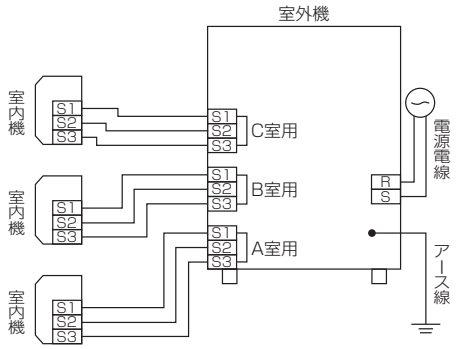
内外接続電線	※各室に３本	※各室に３本
ブレーカ容量	15A	20A
機種名	MXZ-6821AS・7121AS・8021AS・9021AS	MXZ-10221AS
電源・内外接続電線のとり方	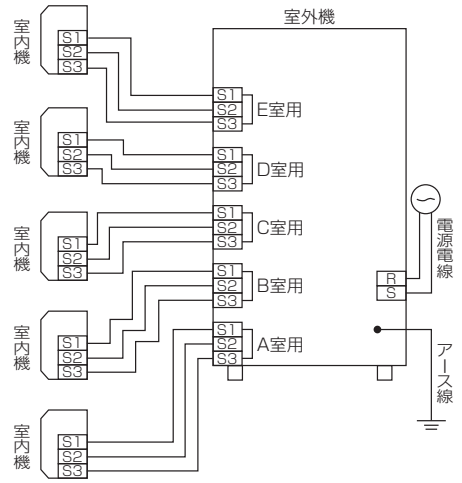	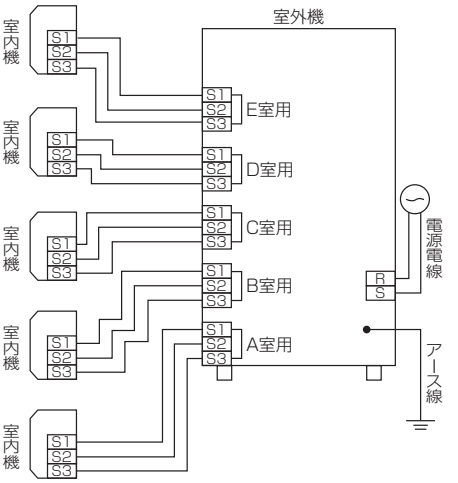
内外接続電線	※各室に３本	※各室に３本
ブレーカ容量	20A	30A

※内外接続電線は、将来のリプレースなどを考慮しφ 2.0mm を推奨いたしますが、φ 1.6mm も使用できます。
※ビルトインタイプの室内機端子台のＳ１・Ｓ２・Ｓ３を使用してください。
（Ｒ・Ｓは空となります。ただし、MLZ-M22·2517AS-IN の場合は、Ｒ・Ｓはありません。）
※システムマルチエアコンは室外機受電のみ可能です。（接続する室内機からの受電はできません。）

6 納入システム全室同時運転時の能力・電気特性の求め方

システムマルチエアコン [MXZ−10221AS, 9021AS, 8021AS, 7121AS, 6821AS（5室用）、6021AS（3室用）、5621AS, 5221AS, 4621AS（2室用）] は、システム構成の制御範囲内で、専用室外機１台に対し、室内機を自由に選択して組合せることができますが、室内機の能力別組合せによって同時運転能力値が異なります。また、その時の消費電力、運転電流も変化します。
したがって、電力会社への契約容量の申請などに際しましては、下記の計算式により算出してください。

●冷・暖房標準能力の求め方

「冷房・暖房性能仕様表」から選択されたシステムの室内・外機の組合せを探し、その組合せの能力値（kW）を読み取ります。

●全消費電力の求め方

① 「冷房・暖房性能仕様表」から選択されたシステムの室内・外機の組合せを探し、その組合せの室外機消費電力（W）を読み取ります。
② 次に右記システムマルチ室内機仕様表から、システムに組合せるすべての室内機の定格消費電力（W）を読み取ります。
③ ①、②で読み取った値をすべて合計したものがシステム全消費電力となります。

● 全運転電流値の求め方

上記、全消費電力の求め方と同じ要領でシステムに組合せる全機（室内・室外）の運転電流（Ａ）を読み取り、それらを合計します。

◆ システムマルチ室内機電気特性表 ◆

形名		冷房		暖房	
		消費電力（W）	運転電流（A）	消費電力（W）	運転電流（A）
壁掛形	MSZ-2221ZXAS-IN	30	0.15	30	0.15
	MSZ-2521ZXAS-IN	30	0.15	40	0.20
	MSZ-2821ZXAS-IN	40	0.20	50	0.25
	MSZ-3621ZXAS-IN	55	0.28	60	0.30
	MSZ-4021ZXAS-IN	55	0.28	60	0.30
	MSZ-2221BXAS-IN	40	0.20	40	0.20
	MSZ-2521BXAS-IN	40	0.20	40	0.20
	MSZ-2821BXAS-IN	40	0.20	45	0.23
	MSZ-3621BXAS-IN	40	0.20	45	0.23
	MSZ-4021BXAS-IN	45	0.23	45	0.23
	MSZ-2221GXAS-IN	40	0.20	40	0.20
	MSZ-2521GXAS-IN	40	0.20	40	0.20
	MSZ-2821GXAS-IN	40	0.20	40	0.20
	MSZ-3621GXAS-IN	40	0.20	40	0.20
	MSZ-4021GXAS-IN	45	0.23	45	0.23
	MSZ-5021GXAS-IN	50	0.25	45	0.23
	MSZ-5621GXAS-IN	55	0.28	50	0.25
天井カセット形	MLZ-RX2817AS-IN	40	0.20	30	0.15
	MLZ-RX3617AS-IN	40	0.20	40	0.20
	MLZ-RX4017AS-IN	40	0.20	40	0.20
	MLZ-RX5017AS-IN	60	0.30	50	0.25
	MLZ-RX5617AS-IN	70	0.35	60	0.30
	MLZ-RX6317AS-IN	80	0.40	70	0.35
	MLZ-GX2817AS-IN	40	0.20	30	0.15
	MLZ-GX3617AS-IN	40	0.20	40	0.20
	MLZ-GX4017AS-IN	40	0.20	40	0.20
	MLZ-GX5017AS-IN	60	0.30	50	0.25
	MLZ-GX5617AS-IN	70	0.35	60	0.30
	MLZ-GX6317AS-IN	80	0.40	70	0.35
	MLZ-M2217AS-IN	30	0.15	30	0.15
	MLZ-M2517AS-IN	30	0.15	30	0.15
	MLZ-W4017AS-IN	40	0.20	30	0.15
	MLZ-W5017AS-IN	40	0.20	30	0.15
	MLZ-W5617AS-IN	40	0.20	40	0.20
	MLZ-W6317AS-IN	50	0.25	50	0.25
壁埋込形	MTZ-2217AS-IN	20	0.10	20	0.10
	MTZ-2517AS-IN	20	0.10	30	0.15
	MTZ-2817AS-IN	20	0.10	40	0.20
	MTZ-3617AS-IN	30	0.15	40	0.20
	MTZ-4517AS-IN	40	0.20	40	0.20
イビフンルリ形トー	MBZ-2817AS-IN	40	0.20	30	0.15
	MBZ-3617AS-IN	50	0.25	40	0.20
	MBZ-4017AS-IN	50	0.25	40	0.20
	MBZ-5017AS-IN	50	0.25	50	0.25
床置形	MFZ-K2821XAS-IN	30	0.15	30	0.15
	MFZ-K3621XAS-IN	30	0.15	30	0.15
	MFZ-K4021XAS-IN	50	0.25	50	0.25
	MFZ-K5021XAS-IN	50	0.25	50	0.25
	MFZ-K5621XAS-IN	70	0.35	70	0.35

7 組合せ別 冷房・暖房性能仕様表

冷房・暖房時の室内機１台運転から複数台数運転時における各室内機および室外機の仕様表です。

「組合せ別 冷房・暖房性能仕様表」の見方について

●システムマルチは２室用・３室用・５室用をラインナップしており、「冷房・暖房性能仕様表」では各室の能力を例えば２室用の能力はＡ室、Ｂ室、３室用はＡ室、Ｂ室、Ｃ室というように分けて表示します。
A、B、C、D、E の各室の能力を表示する項目は、下記の通りです。

2.5
7～10

← 上段は冷房能力（又は暖房能力）を示します。（kW）
← 下段は空調面積のめやすを示します。（畳数）
鉄骨アパート南向き洋室（畳数）
木造平屋建南向き和室（畳数）

●「冷房・暖房性能仕様表」では室内機の組合せを数字で表示しています。
読み替えの要領は下記のようになります。
例）（数字部分の前２桁から読みとります。）

＜壁掛形室内機＞
MSZ-2221GXAS → **22**

＜壁掛形室内機＞
MSZ-2521GXAS → **25**

＜壁掛形室内機＞
MSZ-2821GXAS → **28**

＜壁掛形室内機＞
MSZ-3621GXAS → **36**

＜壁掛形室内機＞
MSZ-4021GXAS → **40**

＜壁掛形室内機＞
MSZ-5021GXAS → **50**

＜壁掛形室内機＞
MSZ-5621GXAS → **56**

＜一方向天井カセット形室内機＞
MLZ-RX6317AS → **63**

●対象となるシステムの室内外組合せを「組合せ別 冷房・暖房性能仕様表」より探し、能力の確認を行ってください。

注）1. 室内機はすべてヒーターレス機種です。
2. 室内機の組合せは仕様表に書かれているものがすべてで、それ以外の組合せはできません。
3. 当該システムはインバータータイプですので、データ数値はすべて 50/60Hz 共通です。

運転特性は、JIS C 9612 の条件で運転した場合の数値です。
定格冷房能力（室内側 :27.0℃ DB、19.0℃ WB、外気温度 :35.0℃ DB、24.0℃ WB）
定格暖房能力（標準）（室内側 :20.0℃ DB、外気温度 :7.0℃ DB、6.0℃ WB）

●単位床面積当りの冷暖房負荷　JIS　C9612-1989

負荷及び算出条件 / 室条件			単位床面積当りの負荷				単位床面積当たりの冷暖房負荷算出の条件			
			冷房	ヒートポンプ暖房 空冷式	ヒートポンプ暖房 水冷式	電熱暖房	換気回数 回 /h	窓面積 床面積 %	床面積 10m² 当たりの在室増数 人 /10m²	照　明（蛍光灯） W/m²
			W/m²	W/m²	W/m²	W/m²				
住　宅（木造・平屋）	和室	南向き（1）	220	275	230	230	1.5	40	3	9
		北向き（1）	160	265	215	215	1.5	20	3	10
	洋室	南向き（1）	190	265	215	215	1	30	3	0
		西向き（1）	230	265	215	215				
集合住宅（鉄筋）南向き洋間		最上階	185	250	205	205	1	30	3	10
		中間階	145	220	180	180				

注（1）南向きとは、外気に接している窓が南側だけにあることをいう。北向き、西向きも同様の意味である。

備考　表の算出の一般条件
（1）夏期外気温度 33℃になるような日でも、室内を大体 27℃にすることができる。
（2）冬期外気温度 0℃になるような日でも、室内を大体 20℃にすることができる。
（3）室の構造は普通であり、天井はあまり高くない。

● MXZ-4621AS（2室用） 冷房・暖房性能仕様表

室内ユニットの組合せ		冷房						暖房					
		能力 (kW)		合計能力 (kW)	室外ユニット			能力 (kW)		合計能力 (kW)	室外ユニット		
		A室	B室		入力 (W)	電流 (A)	力率 (%)	A室	B室		入力 (W)	電流 (A)	力率 (%)
1台運転時	22	2.20	-	2.20	430	2.31	93	3.20	-	3.20	710	3.82	93
		6〜9	-	(1.40〜2.70)	(260〜1010)			7〜9	-	(1.60〜4.00)	(310〜910)		
	25	2.50	-	2.50	520	2.80	93	3.60	-	3.60	820	4.41	93
		7〜10	-	(1.40〜2.90)	(260〜1080)			8〜10	-	(1.60〜4.50)	(310〜1050)		
2台運転時	22+22	2.20	2.20	4.40	1090	5.86	93	2.70	2.70	5.40	1190	6.40	93
		6〜9	6〜9	(1.70〜5.30)	(320〜2030)			6〜7	6〜7	(2.30〜7.00)	(440〜1670)		
	22+25	2.15	2.45	4.60	1140	6.13	93	2.53	2.87	5.40	1180	6.34	93
		6〜9	7〜10	(1.70〜5.60)	(320〜2030)			6〜7	6〜8	(2.30〜7.00)	(430〜1670)		

● MXZ-5221AS（2室用） 冷房・暖房性能仕様表

室内ユニットの組合せ		冷房						暖房					
		能力 (kW)		合計能力 (kW)	室外ユニット			能力 (kW)		合計能力 (kW)	室外ユニット		
		A室	B室		入力 (W)	電流 (A)	力率 (%)	A室	B室		入力 (W)	電流 (A)	力率 (%)
1台運転時	22	2.20	-	2.20	430	2.31	93	3.20	-	3.20	710	3.82	93
		6〜9	-	(1.40〜2.70)	(260〜1010)			7〜9	-	(1.60〜4.00)	(310〜910)		
	25	2.50	-	2.50	520	2.80	93	3.60	-	3.60	820	4.41	93
		7〜10	-	(1.40〜2.90)	(260〜1080)			8〜10	-	(1.60〜4.50)	(310〜1050)		
	28	2.80	-	2.80	590	3.17	93	4.00	-	4.00	910	4.89	93
		8〜12	-	(1.40〜3.20)	(260〜1150)			9〜11	-	(1.60〜4.60)	(310〜1080)		
2台運転時	22+22	2.20	2.20	4.40	1090	5.86	93	2.70	2.70	5.40	1190	6.40	93
		6〜9	6〜9	(1.70〜5.30)	(320〜2030)			6〜7	6〜7	(2.30〜7.00)	(440〜1670)		
	22+25	2.20	2.50	4.70	1210	6.51	93	2.71	3.09	5.80	1280	6.88	93
		6〜9	7〜10	(1.70〜5.60)	(320〜2030)			6〜7	7〜9	(2.30〜7.00)	(430〜1670)		
	22+28	2.20	2.80	5.00	1320	7.10	93	2.73	3.47	6.20	1370	7.37	93
		6〜9	8〜12	(1.70〜5.90)	(320〜2030)			6〜8	8〜10	(2.30〜7.00)	(420〜1670)		
	25+25	2.50	2.50	5.00	1320	7.10	93	3.10	3.10	6.20	1370	7.37	93
		7〜10	7〜10	(1.70〜5.90)	(320〜2030)			7〜9	7〜9	(2.30〜7.00)	(420〜1670)		
	25+28	2.45	2.75	5.20	1410	7.58	93	2.92	3.28	6.20	1370	7.37	93
		7〜10	8〜11	(1.80〜6.20)	(320〜2030)			6〜8	7〜9	(2.30〜7.10)	(410〜1670)		

● MXZ-5621AS（2室用） 冷房・暖房性能仕様表

室内ユニットの組合せ		冷房						暖房					
		能力 (kW)		合計能力 (kW)	室外ユニット			能力 (kW)		合計能力 (kW)	室外ユニット		
		A室	B室		入力 (W)	電流 (A)	力率 (%)	A室	B室		入力 (W)	電流 (A)	力率 (%)
1台運転時	22	2.20	-	2.20	430	2.31	93	3.20	-	3.20	710	3.82	93
		6〜9	-	(1.40〜2.70)	(260〜1010)			7〜9	-	(1.60〜4.00)	(310〜910)		
	25	2.50	-	2.50	520	2.80	93	3.60	-	3.60	820	4.41	93
		7〜10	-	(1.40〜2.90)	(260〜1080)			8〜10	-	(1.60〜4.50)	(310〜1050)		
	28	2.80	-	2.80	590	3.17	93	4.00	-	4.00	910	4.89	93
		8〜12	-	(1.40〜3.20)	(260〜1150)			9〜11	-	(1.60〜4.60)	(310〜1080)		
	36	3.60	-	3.60	890	4.78	93	4.80	-	4.80	1200	6.45	93
		10〜15	-	(1.40〜4.00)	(260〜1330)			11〜13	-	(1.60〜5.20)	(310〜1350)		
2台運転時	22+22	2.20	2.20	4.40	1090	5.86	93	2.70	2.70	5.40	1190	6.40	93
		6〜9	6〜9	(1.70〜5.30)	(320〜2030)			6〜7	6〜7	(2.30〜7.00)	(440〜1670)		
	22+25	2.20	2.50	4.70	1210	6.51	93	2.71	3.09	5.80	1280	6.88	93
		6〜9	7〜10	(1.70〜5.60)	(320〜2030)			6〜7	7〜9	(2.30〜7.00)	(430〜1670)		
	22+28	2.20	2.80	5.00	1320	7.10	93	2.73	3.47	6.20	1370	7.37	93
		6〜9	8〜12	(1.70〜5.90)	(320〜2030)			6〜8	8〜10	(2.30〜7.00)	(420〜1670)		
	22+36	2.12	3.48	5.60	1560	8.39	93	2.35	3.85	6.20	1360	7.31	93
		6〜9	10〜15	(1.80〜6.60)	(320〜2030)			5〜6	8〜11	(2.30〜7.10)	(400〜1670)		
	25+25	2.50	2.50	5.00	1320	7.10	93	3.10	3.10	6.20	1370	7.37	93
		7〜10	7〜10	(1.70〜5.90)	(320〜2030)			7〜9	7〜9	(2.30〜7.00)	(420〜1670)		
	25+28	2.50	2.80	5.30	1450	7.80	93	2.92	3.28	6.20	1370	7.37	93
		7〜10	8〜12	(1.80〜6.20)	(320〜2030)			6〜8	7〜9	(2.30〜7.10)	(410〜1670)		
	25+36	2.30	3.30	5.60	1550	8.33	93	2.54	3.66	6.20	1360	7.31	93
		6〜10	9〜14	(1.80〜7.00)	(320〜2120)			6〜7	8〜10	(2.30〜7.10)	(400〜1670)		
	28+28	2.80	2.80	5.60	1570	8.44	93	3.10	3.10	6.20	1360	7.31	93
		8〜12	8〜12	(1.80〜6.50)	(320〜2030)			7〜9	7〜9	(2.30〜7.10)	(400〜1670)		

● MXZ-6021AS（3室用） 冷房・暖房性能仕様表

室内ユニットの組合せ		冷房							暖房						
		能力 (kW)			合計能力 (kW)	室外ユニット			能力(kW)			合計能力 (kW)	室外ユニット		
		A室	B室	C室		入力 (W)	電流 (A)	力率 (%)	A室	B室	C室		入力 (W)	電流 (A)	力率 (%)
1台運転時	22	2.20	-	-	2.20	500	2.53	99	3.20	-	-	3.20	770	3.89	99
		6～9	-	-	(1.50～2.70)	(330～1010)			7～9	-	-	(1.70～4.10)	(390～1510)		
	25	2.50	-	-	2.50	560	2.83	99	3.60	-	-	3.60	860	4.34	99
		7～10	-	-	(1.50～2.90)	(330～1080)			8～10	-	-	(1.70～4.70)	(390～1720)		
	28	2.80	-	-	2.80	630	3.18	99	4.00	-	-	4.00	970	4.90	99
		8～12	-	-	(1.60～3.20)	(330～1150)			9～11	-	-	(1.70～4.80)	(390～1720)		
	36	3.60	-	-	3.60	910	4.60	99	4.80	-	-	4.80	1270	6.41	99
		10～15	-	-	(1.70～4.00)	(330～1330)			11～13	-	-	(1.70～5.80)	(390～2070)		
	40	4.00	-	-	4.00	1120	5.66	99	6.00	-	-	6.00	1900	9.60	99
		11～17	-	-	(1.80～4.50)	(330～1330)			13～17	-	-	(1.70～6.20)	(390～2070)		
2台運転時	22+22	2.20	2.20	-	4.40	1000	5.05	99	2.85	2.85	-	5.70	1310	6.62	99
		6～9	6～9	-	(2.10～5.40)	(410～1930)			6～8	6～8	-	(2.60～7.90)	(540～2240)		
	22+25	2.20	2.50	-	4.70	1120	5.66	99	2.86	3.24	-	6.10	1440	7.27	99
		6～9	7～10	-	(2.10～5.70)	(410～1930)			6～8	7～9	-	(2.60～7.90)	(540～2240)		
	22+28	2.20	2.80	-	5.00	1230	6.21	99	2.82	3.58	-	6.40	1530	7.73	99
		6～9	8～12	-	(2.10～6.00)	(410～1930)			6～8	8～10	-	(2.60～7.90)	(540～2240)		
	22+36	2.20	3.60	-	5.80	1530	7.73	99	2.73	4.47	-	7.20	1780	8.99	99
		6～9	10～15	-	(2.20～6.70)	(410～1930)			6～8	10～12	-	(2.60～8.20)	(540～2240)		
	22+40	2.13	3.87	-	6.00	1590	8.03	99	2.55	4.65	-	7.20	1830	9.24	99
		6～9	11～16	-	(2.30～7.00)	(410～1930)			6～7	10～13	-	(2.60～8.20)	(540～2220)		
	25+25	2.50	2.50	-	5.00	1230	6.21	99	3.20	3.20	-	6.40	1530	7.73	99
		7～10	7～10	-	(2.10～6.00)	(410～1930)			7～9	7～9	-	(2.60～7.90)	(540～2240)		
	25+28	2.50	2.80	-	5.30	1390	7.02	99	3.16	3.54	-	6.70	1630	8.23	99
		7～10	8～12	-	(2.20～6.40)	(410～1930)			7～9	8～10	-	(2.60～8.10)	(540～2240)		
	25+36	2.46	3.54	-	6.00	1590	8.03	99	2.95	4.25	-	7.20	1830	9.24	99
		7～10	10～15	-	(2.20～7.00)	(410～1930)			7～8	9～12	-	(2.60～8.20)	(540～2230)		
	25+40	2.31	3.69	-	6.00	1580	7.98	99	2.77	4.43	-	7.20	1820	9.19	99
		6～10	10～15	-	(2.30～7.00)	(410～1920)			6～8	10～12	-	(2.60～8.20)	(540～2210)		
	28+28	2.80	2.80	-	5.60	1490	7.53	99	3.50	3.50	-	7.00	1730	8.74	99
		8～12	8～12	-	(2.20～6.60)	(410～1930)			8～10	8～10	-	(2.60～8.20)	(540～2240)		
	28+36	2.63	3.38	-	6.00	1580	7.98	99	3.15	4.05	-	7.20	1820	9.19	99
		7～11	9～14	-	(2.30～7.00)	(410～1920)			7～9	9～11	-	(2.60～8.20)	(540～2220)		
	28+40	2.47	3.53	-	6.00	1570	7.93	99	2.96	4.24	-	7.20	1810	9.14	99
		7～10	10～15	-	(2.30～7.00)	(410～1910)			7～8	9～12	-	(2.60～8.20)	(540～2200)		
	36+36	3.00	3.00	-	6.00	1560	7.88	99	3.60	3.60	-	7.20	1800	9.09	99
		8～13	8～13	-	(2.30～7.00)	(410～1900)			8～10	8～10	-	(2.60～8.20)	(540～2190)		
	36+40	2.84	3.16	-	6.00	1550	7.83	99	3.41	3.79	-	7.20	1790	9.04	99
		8～12	9～13	-	(2.30～7.00)	(410～1890)			8～9	8～10	-	(2.60～8.20)	(540～2180)		
3台運転時	22+22+22	2.00	2.00	2.00	6.00	1590	8.03	99	2.40	2.40	2.40	7.20	1710	8.64	99
		5～8	5～8	5～8	(2.50～7.50)	(490～2160)			5～7	5～7	5～7	(2.60～8.20)	(500～2030)		
	22+22+25	1.91	1.91	2.17	6.00	1580	7.98	99	2.30	2.30	2.61	7.20	1700	8.59	99
		5～8	5～8	6～9	(2.50～7.50)	(490～2150)			5～6	5～6	6～7	(2.60～8.20)	(500～2020)		
	22+22+28	1.83	1.83	2.33	6.00	1570	7.93	99	2.20	2.20	2.80	7.20	1690	8.54	99
		5～8	5～8	6～10	(2.60～7.50)	(490～2140)			5～6	5～6	6～8	(2.60～8.20)	(500～2010)		
	22+25+25	1.83	2.08	2.08	6.00	1570	7.93	99	2.20	2.50	2.50	7.20	1690	8.54	99
		5～8	6～9	6～9	(2.60～7.50)	(490～2140)			5～6	6～7	6～7	(2.60～8.20)	(500～2010)		
	22+25+28	1.76	2.00	2.24	6.00	1560	7.88	99	2.11	2.40	2.69	7.20	1680	8.48	99
		5～7	5～8	6～9	(2.60～7.50)	(490～2130)			4.5～6	5～7	6～7	(2.60～8.20)	(500～2000)		
	25+25+25	2.00	2.00	2.00	6.00	1560	7.88	99	2.40	2.40	2.40	7.20	1680	8.48	99
		5～8	5～8	5～8	(2.60～7.50)	(490～2130)			5～7	5～7	5～7	(2.60～8.20)	(500～2000)		

● MXZ-6821AS（5室用） 冷房・暖房性能仕様表

室内ユニットの組合せ		冷房									暖房								
		能力 (kW)					合計能力 (kW)	室外ユニット			能力 (kW)					合計能力 (kW)	室外ユニット		
		A室	B室	C室	D室	E室		入力 (W)	電流 (A)	力率 (%)	A室	B室	C室	D室	E室		入力 (W)	電流 (A)	力率 (%)
1台運転時	22	2.20	-	-	-	-	2.20	660	3.33	99	2.50	-	-	-	-	2.50	950	4.80	99
		6〜9	-	-	-	-	(1.80〜4.00)	(400〜930)			6〜7	-	-	-	-	(2.00〜3.80)	(450〜1710)		
	25	2.50	-	-	-	-	2.50	710	3.59	99	2.80	-	-	-	-	2.80	1120	5.66	99
		7〜10	-	-	-	-	(1.80〜4.20)	(400〜980)			6〜8	-	-	-	-	(2.00〜4.60)	(450〜1980)		
	28	2.80	-	-	-	-	2.80	750	3.79	99	3.60	-	-	-	-	3.60	1420	7.17	99
		8〜12	-	-	-	-	(1.80〜4.40)	(400〜1050)			8〜10	-	-	-	-	(2.00〜5.40)	(450〜2130)		
	36	3.60	-	-	-	-	3.60	790	3.99	99	4.20	-	-	-	-	4.20	1620	8.18	99
		10〜15	-	-	-	-	(1.80〜4.60)	(400〜1110)			9〜12	-	-	-	-	(2.00〜6.10)	(450〜2270)		
	40	4.00	-	-	-	-	4.00	820	4.14	99	5.00	-	-	-	-	5.00	1880	9.49	99
		11〜17	-	-	-	-	(1.80〜4.80)	(400〜1200)			11〜14	-	-	-	-	(2.00〜6.40)	(450〜2300)		
	45	4.50	-	-	-	-	4.50	910	4.60	99	5.30	-	-	-	-	5.30	1980	10.00	99
		12〜19	-	-	-	-	(1.90〜4.90)	(420〜1320)			12〜15	-	-	-	-	(2.10〜6.50)	(510〜2320)		
	50	5.00	-	-	-	-	5.00	1120	5.66	99	6.00	-	-	-	-	6.00	2160	10.91	99
		14〜21	-	-	-	-	(2.00〜5.70)	(450〜1410)			13〜17	-	-	-	-	(2.20〜6.70)	(520〜2460)		
	56	5.60	-	-	-	-	5.60	1190	6.01	99	6.70	-	-	-	-	6.70	2300	11.62	99
		15〜23	-	-	-	-	(2.00〜6.10)	(450〜1550)			15〜18	-	-	-	-	(2.20〜7.10)	(520〜2630)		
	63	6.30	-	-	-	-	6.30	1430	7.22	99	7.10	-	-	-	-	7.10	2570	12.98	99
		17〜26	-	-	-	-	(2.20〜6.50)	(470〜1610)			16〜20	-	-	-	-	(2.50〜7.50)	(520〜2710)		
2台運転時	22+22	2.20	2.20	-	-	-	4.40	1310	6.62	99	2.50	2.50	-	-	-	5.00	1250	6.31	99
		6〜9	6〜9	-	-	-	(3.60〜6.60)	(810〜2880)			6〜7	6〜7	-	-	-	(3.20〜8.00)	(610〜2760)		
	22+25	2.20	2.50	-	-	-	4.70	1410	7.11	99	2.48	2.82	-	-	-	5.30	1360	6.83	99
		6〜9	7〜10	-	-	-	(3.60〜6.80)	(810〜2870)			5〜7	6〜8	-	-	-	(3.20〜8.20)	(610〜2770)		
	22+28	2.20	2.80	-	-	-	5.00	1510	7.61	99	2.68	3.42	-	-	-	6.10	1630	8.23	99
		6〜9	8〜12	-	-	-	(3.60〜6.90)	(810〜2860)			6〜7	8〜9	-	-	-	(3.20〜8.50)	(610〜2780)		
	22+36	2.20	3.60	-	-	-	5.80	1780	8.94	99	2.54	4.16	-	-	-	6.70	1840	9.27	99
		6〜9	10〜15	-	-	-	(3.60〜7.20)	(810〜2840)			6〜7	9〜11	-	-	-	(3.20〜8.70)	(610〜2790)		
	22+40	2.20	4.00	-	-	-	6.20	1910	9.61	99	2.66	4.84	-	-	-	7.50	2120	10.66	99
		6〜9	11〜17	-	-	-	(3.60〜7.40)	(810〜2820)			6〜7	11〜13	-	-	-	(3.20〜9.00)	(610〜2810)		
	22+45	2.20	4.50	-	-	-	6.70	2070	10.44	99	2.56	5.24	-	-	-	7.80	2220	11.18	99
		6〜9	12〜19	-	-	-	(3.60〜7.60)	(810〜2810)			6〜7	12〜14	-	-	-	(3.20〜9.10)	(610〜2810)		
	22+50	2.08	4.72	-	-	-	6.80	2100	10.57	99	2.60	5.90	-	-	-	8.50	2460	12.40	99
		6〜9	13〜20	-	-	-	(3.60〜7.60)	(810〜2800)			6〜7	13〜16	-	-	-	(3.20〜9.20)	(610〜2810)		
	22+56	1.92	4.88	-	-	-	6.80	2090	10.52	99	2.51	6.39	-	-	-	8.90	2600	13.10	99
		5〜8	13〜20	-	-	-	(3.60〜7.60)	(810〜2790)			6〜7	14〜18	-	-	-	(3.20〜9.20)	(610〜2790)		
	22+63	1.76	5.04	-	-	-	6.80	2070	10.45	99	2.30	6.60	-	-	-	8.90	2600	13.10	99
		5〜7	14〜21	-	-	-	(3.60〜7.60)	(810〜2770)			5〜6	15〜18	-	-	-	(3.20〜9.20)	(610〜2790)		
	25+25	2.50	2.50	-	-	-	5.00	1510	7.61	99	2.80	2.80	-	-	-	5.60	1460	7.36	99
		7〜10	7〜10	-	-	-	(3.60〜6.90)	(810〜2860)			6〜8	6〜8	-	-	-	(3.20〜8.30)	(610〜2780)		
	25+28	2.50	2.80	-	-	-	5.30	1610	8.11	99	3.02	3.38	-	-	-	6.40	1740	8.75	99
		7〜10	8〜12	-	-	-	(3.60〜7.00)	(810〜2850)			7〜8	7〜9	-	-	-	(3.20〜8.60)	(610〜2790)		
	25+36	2.50	3.60	-	-	-	6.10	1870	9.44	99	2.87	4.13	-	-	-	7.00	1940	9.79	99
		7〜10	10〜15	-	-	-	(3.60〜7.40)	(810〜2830)			6〜8	9〜11	-	-	-	(3.20〜8.80)	(610〜2800)		
	25+40	2.50	4.00	-	-	-	6.50	2010	10.11	99	3.00	4.80	-	-	-	7.80	2220	11.18	99
		7〜10	11〜17	-	-	-	(3.60〜7.50)	(810〜2810)			7〜8	11〜13	-	-	-	(3.20〜9.10)	(610〜2810)		
	25+45	2.43	4.37	-	-	-	6.80	2100	10.59	99	2.89	5.21	-	-	-	8.10	2320	11.70	99
		7〜10	12〜18	-	-	-	(3.60〜7.60)	(810〜2800)			6〜8	11〜14	-	-	-	(3.20〜9.20)	(610〜2820)		
	25+50	2.27	4.53	-	-	-	6.80	2090	10.55	99	2.93	5.87	-	-	-	8.80	2560	12.92	99
		6〜9	12〜19	-	-	-	(3.60〜7.60)	(810〜2790)			6〜8	13〜16	-	-	-	(3.20〜9.20)	(610〜2800)		
	25+56	2.10	4.70	-	-	-	6.80	2080	10.49	99	2.75	6.15	-	-	-	8.90	2600	13.10	99
		6〜9	13〜20	-	-	-	(3.60〜7.60)	(810〜2780)			6〜8	14〜17	-	-	-	(3.20〜9.20)	(610〜2790)		
	25+63	1.93	4.87	-	-	-	6.80	2070	10.42	99	2.53	6.37	-	-	-	8.90	2600	13.10	99
		5〜8	13〜20	-	-	-	(3.60〜7.60)	(810〜2770)			6〜7	14〜18	-	-	-	(3.20〜9.20)	(610〜2790)		
	28+28	2.80	2.80	-	-	-	5.60	1710	8.61	99	3.60	3.60	-	-	-	7.20	2010	10.14	99
		8〜12	8〜12	-	-	-	(3.60〜7.10)	(810〜2840)			8〜10	8〜10	-	-	-	(3.20〜8.90)	(610〜2800)		
	28+36	2.80	3.60	-	-	-	6.40	1970	9.94	99	3.41	4.39	-	-	-	7.80	2220	11.18	99
		8〜12	10〜15	-	-	-	(3.60〜7.50)	(810〜2820)			8〜9	10〜12	-	-	-	(3.20〜9.10)	(610〜2810)		
	28+40	2.80	4.00	-	-	-	6.80	2100	10.61	99	3.54	5.06	-	-	-	8.60	2490	12.57	99
		8〜12	11〜17	-	-	-	(3.60〜7.60)	(810〜2800)			8〜10	11〜14	-	-	-	(3.20〜9.20)	(610〜2800)		
	28+45	2.61	4.19	-	-	-	6.80	2100	10.56	99	3.41	5.49	-	-	-	8.90	2600	13.10	99
		7〜11	12〜18	-	-	-	(3.60〜7.60)	(810〜2800)			8〜9	12〜15	-	-	-	(3.20〜9.20)	(610〜2790)		
	28+50	2.44	4.36	-	-	-	6.80	2090	10.52	99	3.19	5.71	-	-	-	8.90	2600	13.10	99
		7〜10	12〜18	-	-	-	(3.60〜7.60)	(810〜2790)			7〜9	13〜16	-	-	-	(3.20〜9.20)	(610〜2790)		
	28+56	2.27	4.53	-	-	-	6.80	2080	10.46	99	2.97	5.93	-	-	-	8.90	2600	13.10	99
		6〜9	12〜19	-	-	-	(3.60〜7.60)	(810〜2780)			7〜8	13〜16	-	-	-	(3.20〜9.20)	(610〜2790)		
	28+63	2.09	4.71	-	-	-	6.80	2060	10.40	99	2.74	6.16	-	-	-	8.90	2600	13.10	99
		6〜9	13〜20	-	-	-	(3.60〜7.60)	(810〜2760)			6〜8	14〜17	-	-	-	(3.20〜9.20)	(610〜2790)		
	36+36	3.40	3.40	-	-	-	6.80	2100	10.57	99	4.20	4.20	-	-	-	8.40	2430	12.23	99
		9〜14	9〜14	-	-	-	(3.60〜7.60)	(810〜2800)			9〜12	9〜12	-	-	-	(3.20〜9.20)	(610〜2810)		
	36+40	3.22	3.58	-	-	-	6.80	2090	10.54	99	4.22	4.68	-	-	-	8.90	2600	13.10	99
		9〜13	10〜15	-	-	-	(3.60〜7.60)	(810〜2790)			9〜12	10〜13	-	-	-	(3.20〜9.20)	(610〜2790)		

室内ユニットの組合せ		冷房									暖房								
		能力 (kW)					合計能力 (kW)	室外ユニット			能力 (kW)					合計能力 (kW)	室外ユニット		
		A室	B室	C室	D室	E室		入力 (W)	電流 (A)	力率 (%)	A室	B室	C室	D室	E室		入力 (W)	電流 (A)	力率 (%)
2台運転時	36+45	3.02	3.78	-	-	-	6.80	2080	10.49	99	3.96	4.94	-	-	-	8.90	2600	13.10	99
		8～13	10～16	-	-	-	(3.60～7.60)	(810～2780)			9～11	11～14	-	-	-	(3.20～9.20)	(610～2790)		
	36+50	2.85	3.95	-	-	-	6.80	2070	10.44	99	3.73	5.17	-	-	-	8.90	2600	13.10	99
		8～12	11～17	-	-	-	(3.60～7.60)	(810～2770)			8～10	11～14	-	-	-	(3.20～9.20)	(610～2790)		
	36+56	2.66	4.14	-	-	-	6.80	2060	10.39	99	3.48	5.42	-	-	-	8.90	2600	13.10	99
		7～11	11～17	-	-	-	(3.60～7.60)	(810～2760)			8～10	12～15	-	-	-	(3.20～9.20)	(610～2790)		
	36+63	2.47	4.33	-	-	-	6.80	2050	10.33	99	3.24	5.66	-	-	-	8.90	2600	13.10	99
		7～10	12～18	-	-	-	(3.60～7.60)	(810～2750)			7～9	12～16	-	-	-	(3.20～9.20)	(610～2790)		
	40+40	3.40	3.40	-	-	-	6.80	2080	10.51	99	4.45	4.45	-	-	-	8.90	2600	13.10	99
		9～14	9～14	-	-	-	(3.60～7.60)	(810～2780)			10～12	10～12	-	-	-	(3.20～9.20)	(610～2790)		
	40+45	3.20	3.60	-	-	-	6.80	2070	10.45	99	4.19	4.71	-	-	-	8.90	2600	13.10	99
		9～13	10～15	-	-	-	(3.60～7.60)	(810～2770)			9～12	10～13	-	-	-	(3.20～9.20)	(610～2790)		
	40+50	3.02	3.78	-	-	-	6.80	2060	10.40	99	3.96	4.94	-	-	-	8.90	2600	13.10	99
		8～13	10～16	-	-	-	(3.60～7.60)	(810～2760)			9～11	11～14	-	-	-	(3.20～9.20)	(610～2790)		
	40+56	2.83	3.97	-	-	-	6.80	2060	10.36	99	3.71	5.19	-	-	-	8.90	2600	13.10	99
		8～12	11～17	-	-	-	(3.60～7.60)	(810～2760)			8～10	11～14	-	-	-	(3.20～9.20)	(610～2790)		
	40+63	2.64	4.16	-	-	-	6.80	2040	10.30	99	3.46	5.44	-	-	-	8.90	2600	13.10	99
		7～11	11～17	-	-	-	(3.60～7.60)	(810～2740)			8～10	12～15	-	-	-	(3.20～9.20)	(610～2790)		
	45+45	3.40	3.40	-	-	-	6.80	2060	10.40	99	4.45	4.45	-	-	-	8.90	2600	13.10	99
		9～14	9～14	-	-	-	(3.60～7.60)	(810～2760)			10～12	10～12	-	-	-	(3.20～9.20)	(610～2790)		
	45+50	3.22	3.58	-	-	-	6.80	2060	10.37	99	4.22	4.68	-	-	-	8.90	2600	13.10	99
		9～13	10～15	-	-	-	(3.60～7.60)	(810～2760)			9～12	10～13	-	-	-	(3.20～9.20)	(610～2790)		
	45+56	3.03	3.77	-	-	-	6.80	2050	10.32	99	3.97	4.93	-	-	-	8.90	2600	13.10	99
		8～13	10～16	-	-	-	(3.60～7.60)	(810～2750)			9～11	11～14	-	-	-	(3.20～9.20)	(610～2790)		
	45+63	2.83	3.97	-	-	-	6.80	2030	10.25	99	3.71	5.19	-	-	-	8.90	2600	13.10	99
		8～12	11～17	-	-	-	(3.60～7.60)	(810～2730)			8～10	11～14	-	-	-	(3.20～9.20)	(610～2790)		
	50+50	3.40	3.40	-	-	-	6.80	2050	10.33	99	4.45	4.45	-	-	-	8.90	2600	13.10	99
		9～14	9～14	-	-	-	(3.60～7.60)	(810～2750)			10～12	10～12	-	-	-	(3.20～9.20)	(610～2790)		
	50+56	3.21	3.59	-	-	-	6.80	2040	10.27	99	4.20	4.70	-	-	-	8.90	2600	13.10	99
		9～13	10～15	-	-	-	(3.60～7.60)	(810～2740)			9～12	10～13	-	-	-	(3.20～9.20)	(610～2790)		
	50+63	3.01	3.79	-	-	-	6.80	2020	10.20	99	3.94	4.96	-	-	-	8.90	2600	13.10	99
		8～13	10～16	-	-	-	(3.60～7.60)	(810～2720)			9～11	11～14	-	-	-	(3.20～9.20)	(610～2790)		
	56+56	3.40	3.40	-	-	-	6.80	2030	10.21	99	4.45	4.45	-	-	-	8.90	2600	13.10	99
		9～14	9～14	-	-	-	(3.60～7.60)	(810～2730)			10～12	10～12	-	-	-	(3.20～9.20)	(610～2790)		
3台運転時	22+22+22	2.20	2.20	2.20	-	-	6.60	1760	8.89	99	2.50	2.50	2.50	-	-	7.50	1780	8.99	99
		6～9	6～9	6～9	-	-	(3.70～7.80)	(700～2250)			6～7	6～7	6～7	-	-	(3.50～8.80)	(620～2400)		
	22+22+25	2.17	2.17	2.46	-	-	6.80	1910	9.65	99	2.49	2.49	2.83	-	-	7.80	1930	9.72	99
		6～9	6～9	7～10	-	-	(3.70～7.80)	(700～2240)			5～7	5～7	6～8	-	-	(3.50～8.90)	(620～2440)		
	22+22+28	2.08	2.08	2.64	-	-	6.80	1910	9.62	99	2.63	2.63	3.34	-	-	8.60	2310	11.66	99
		6～9	6～9	7～11	-	-	(3.70～7.80)	(700～2250)			6～7	6～7	7～9	-	-	(3.50～9.10)	(620～2520)		
	22+22+36	1.87	1.87	3.06	-	-	6.80	1890	9.55	99	2.45	2.45	4.01	-	-	8.90	2460	12.38	99
		5～8	5～8	8～13	-	-	(3.70～7.80)	(700～2250)			5～7	5～7	9～11	-	-	(3.50～9.20)	(620～2550)		
	22+22+40	1.78	1.78	3.24	-	-	6.80	1890	9.51	99	2.33	2.33	4.24	-	-	8.90	2460	12.38	99
		5～7	5～7	9～14	-	-	(3.70～7.80)	(700～2250)			5～6	5～6	9～12	-	-	(3.50～9.20)	(620～2550)		
	22+22+45	1.68	1.68	3.44	-	-	6.80	1880	9.45	99	2.20	2.20	4.50	-	-	8.90	2460	12.38	99
		4.5～7	4.5～7	9～14	-	-	(3.70～7.80)	(700～2240)			5～6	5～6	10～12	-	-	(3.50～9.20)	(620～2550)		
	22+22+50	1.59	1.59	3.62	-	-	6.80	1870	9.41	99	2.08	2.08	4.73	-	-	8.90	2460	12.38	99
		4.5～7	4.5～7	10～15	-	-	(3.70～7.80)	(700～2230)			4.5～6	4.5～6	10～13	-	-	(3.50～9.20)	(620～2550)		
	22+22+56	1.50	1.50	3.81	-	-	6.80	1860	9.36	99	1.96	1.96	4.98	-	-	8.90	2460	12.38	99
		4～6	4～6	10～16	-	-	(3.70～7.80)	(700～2220)			4.5～5	4.5～5	11～14	-	-	(3.50～9.20)	(620～2550)		
	22+22+63	1.40	1.40	4.00	-	-	6.80	1850	9.30	99	1.83	1.83	5.24	-	-	8.90	2460	12.38	99
		4～6	4～6	11～17	-	-	(3.70～7.80)	(700～2210)			4～5	4～5	12～14	-	-	(3.50～9.20)	(620～2550)		
	22+25+25	2.08	2.36	2.36	-	-	6.80	1910	9.62	99	2.48	2.81	2.81	-	-	8.10	2070	10.44	99
		6～9	7～10	7～10	-	-	(3.70～7.80)	(700～2250)			5～7	6～8	6～8	-	-	(3.50～9.00)	(620～2470)		
	22+25+28	1.99	2.27	2.54	-	-	6.80	1900	9.59	99	2.61	2.97	3.32	-	-	8.90	2460	12.38	99
		5～8	6～9	7～11	-	-	(3.70～7.80)	(700～2250)			6～7	7～8	7～9	-	-	(3.50～9.20)	(620～2550)		
	22+25+36	1.80	2.05	2.95	-	-	6.80	1890	9.52	99	2.36	2.68	3.86	-	-	8.90	2460	12.38	99
		5～7	6～9	8～12	-	-	(3.70～7.80)	(700～2250)			5～7	6～7	9～11	-	-	(3.50～9.20)	(620～2550)		
	22+25+40	1.72	1.95	3.13	-	-	6.80	1880	9.47	99	2.25	2.56	4.09	-	-	8.90	2460	12.38	99
		4.5～7	5～8	9～13	-	-	(3.70～7.80)	(700～2240)			5～6	6～7	9～11	-	-	(3.50～9.20)	(620～2550)		
	22+25+45	1.63	1.85	3.33	-	-	6.80	1870	9.43	99	2.13	2.42	4.35	-	-	8.90	2460	12.38	99
		4.5～7	5～8	9～14	-	-	(3.70～7.80)	(700～2230)			4.5～6	5～7	10～12	-	-	(3.50～9.20)	(620～2550)		
	22+25+50	1.54	1.75	3.51	-	-	6.80	1860	9.39	99	2.02	2.29	4.59	-	-	8.90	2460	12.38	99
		4～6	5～7	10～15	-	-	(3.70～7.80)	(700～2220)			4.5～6	5～6	10～13	-	-	(3.50～9.20)	(620～2550)		
	22+25+56	1.45	1.65	3.70	-	-	6.80	1850	9.33	99	1.90	2.16	4.84	-	-	8.90	2460	12.38	99
		4～6	4.5～7	10～15	-	-	(3.70～7.80)	(700～2210)			4～5	5～6	11～13	-	-	(3.50～9.20)	(620～2550)		
	22+25+63	1.36	1.55	3.89	-	-	6.80	1840	9.27	99	1.78	2.02	5.10	-	-	8.90	2460	12.38	99
		4～6	4～6	11～16	-	-	(3.70～7.80)	(700～2200)			4～5	4.5～6	11～14	-	-	(3.50～9.20)	(620～2550)		
	22+28+28	1.92	2.44	2.44	-	-	6.80	1900	9.56	99	2.51	3.19	3.19	-	-	8.90	2460	12.38	99
		5～8	7～10	7～10	-	-	(3.70～7.80)	(700～2250)			6～7	7～9	7～9	-	-	(3.50～9.20)	(620～2550)		
	22+28+36	1.74	2.21	2.85	-	-	6.80	1880	9.48	99	2.28	2.90	3.73	-	-	8.90	2460	12.38	99
		5～7	6～9	8～12	-	-	(3.70～7.80)	(700～2240)			5～6	6～8	8～10	-	-	(3.50～9.20)	(620～2550)		
	22+28+40	1.66	2.12	3.02	-	-	6.80	1870	9.44	99	2.18	2.77	3.96	-	-	8.90	2460	12.38	99
		4.5～7	6～9	8～13	-	-	(3.70～7.80)	(700～2230)			5～6	6～8	9～11	-	-	(3.50～9.20)	(620～2550)		
	22+28+45	1.57	2.00	3.22	-	-	6.80	1870	9.40	99	2.06	2.62	4.22	-	-	8.90	2460	12.38	99
		4.5～7	5～8	9～13	-	-	(3.70～7.80)	(700～2230)			4.5～6	6～7	9～12	-	-	(3.50～9.20)	(620～2550)		

MXZ-6821AS（5室用） 冷房・暖房性能仕様表

室内ユニットの組合せ		冷房									暖房								
		能力 (kW)					合計能力 (kW)	室外ユニット			能力 (kW)					合計能力 (kW)	室外ユニット		
		A室	B室	C室	D室	E室		入力 (W)	電流 (A)	力率 (%)	A室	B室	C室	D室	E室		入力 (W)	電流 (A)	力率 (%)
3台運転時	22+28+50	1.50	1.90	3.40	-	-	6.80	1860	9.36	99	1.96	2.49	4.45	-	-	8.90	2460	12.38	99
		4～6	5～8	9～14	-	-	(3.70～7.80)	(700～2220)			4.5～5	5～7	10～12	-	-	(3.50～9.20)	(620～2550)		
	22+28+56	1.41	1.80	3.59	-	-	6.80	1850	9.31	99	1.85	2.35	4.70	-	-	8.90	2460	12.38	99
		4～6	5～7	10～15	-	-	(3.70～7.80)	(700～2210)			4～5	5～6	10～13	-	-	(3.50～9.20)	(620～2550)		
	22+28+63	1.32	1.68	3.79	-	-	6.80	1830	9.24	99	1.73	2.21	4.96	-	-	8.90	2460	12.38	99
		4～5	4.5～7	10～16	-	-	(3.70～7.80)	(700～2190)			4～4.5	5～6	11～14	-	-	(3.50～9.20)	(620～2550)		
	22+36+36	1.59	2.60	2.60	-	-	6.80	1870	9.41	99	2.08	3.41	3.41	-	-	8.90	2460	12.38	99
		4.5～7	7～11	7～11	-	-	(3.70～7.80)	(700～2230)			4.5～6	8～9	8～9	-	-	(3.50～9.20)	(620～2550)		
	22+36+40	1.53	2.50	2.78	-	-	6.80	1860	9.38	99	2.00	3.27	3.63	-	-	8.90	2460	12.38	99
		4～6	7～10	8～12	-	-	(3.70～7.80)	(700～2220)			4.5～5	7～9	8～10	-	-	(3.50～9.20)	(620～2550)		
	22+36+45	1.45	2.38	2.97	-	-	6.80	1850	9.33	99	1.90	3.11	3.89	-	-	8.90	2460	12.38	99
		4～6	7～10	8～12	-	-	(3.70～7.80)	(700～2210)			4～5	7～9	9～11	-	-	(3.50～9.20)	(620～2550)		
	22+36+50	1.39	2.27	3.15	-	-	6.80	1840	9.29	99	1.81	2.97	4.12	-	-	8.90	2460	12.38	99
		4～6	6～9	9～13	-	-	(3.70～7.80)	(700～2200)			4～5	7～8	9～11	-	-	(3.50～9.20)	(620～2550)		
	22+40+40	1.47	2.67	2.67	-	-	6.80	1850	9.34	99	1.92	3.49	3.49	-	-	8.90	2460	12.38	99
		4～6	7～11	7～11	-	-	(3.70～7.80)	(700～2210)			4～5	8～10	8～10	-	-	(3.50～9.20)	(620～2550)		
	22+40+45	1.40	2.54	2.86	-	-	6.80	1850	9.30	99	1.83	3.33	3.74	-	-	8.90	2460	12.38	99
		4～6	7～11	8～12	-	-	(3.70～7.80)	(700～2210)			4～5	7～9	8～10	-	-	(3.50～9.20)	(620～2550)		
	22+40+50	1.34	2.43	3.04	-	-	6.80	1840	9.25	99	1.75	3.18	3.97	-	-	8.90	2460	12.38	99
		4～6	7～10	8～13	-	-	(3.70～7.80)	(700～2200)			4～5	7～9	9～11	-	-	(3.50～9.20)	(620～2550)		
	22+45+45	1.34	2.73	2.73	-	-	6.80	1840	9.25	99	1.75	3.58	3.58	-	-	8.90	2460	12.38	99
		4～6	8～11	8～11	-	-	(3.70～7.80)	(700～2200)			4～5	8～10	8～10	-	-	(3.50～9.20)	(620～2550)		
	25+25+25	2.27	2.27	2.27	-	-	6.80	1900	9.59	99	2.80	2.80	2.80	-	-	8.40	2220	11.17	99
		6～9	6～9	6～9	-	-	(3.70～7.80)	(700～2250)			6～8	6～8	6～8	-	-	(3.50～9.10)	(620～2500)		
	25+25+28	2.18	2.18	2.44	-	-	6.80	1900	9.56	99	2.85	2.85	3.19	-	-	8.90	2460	12.38	99
		6～9	6～9	7～10	-	-	(3.70～7.80)	(700～2250)			6～8	6～8	7～9	-	-	(3.50～9.20)	(620～2550)		
	25+25+36	1.98	1.98	2.85	-	-	6.80	1880	9.48	99	2.59	2.59	3.73	-	-	8.90	2460	12.38	99
		5～8	5～8	8～12	-	-	(3.70～7.80)	(700～2240)			6～7	6～7	8～10	-	-	(3.50～9.20)	(620～2550)		
	25+25+40	1.89	1.89	3.02	-	-	6.80	1870	9.44	99	2.47	2.47	3.96	-	-	8.90	2460	12.38	99
		5～8	5～8	8～13	-	-	(3.70～7.80)	(700～2230)			5～7	5～7	9～11	-	-	(3.50～9.20)	(620～2550)		
	25+25+45	1.79	1.79	3.22	-	-	6.80	1870	9.40	99	2.34	2.34	4.22	-	-	8.90	2460	12.38	99
		5～7	5～7	9～13	-	-	(3.70～7.80)	(700～2230)			5～6	5～6	9～12	-	-	(3.50～9.20)	(620～2550)		
	25+25+50	1.70	1.70	3.40	-	-	6.80	1860	9.36	99	2.23	2.23	4.45	-	-	8.90	2460	12.38	99
		4.5～7	4.5～7	9～14	-	-	(3.70～7.80)	(700～2220)			5～6	5～6	10～12	-	-	(3.50～9.20)	(620～2550)		
	25+25+56	1.60	1.60	3.59	-	-	6.80	1850	9.31	99	2.10	2.10	4.70	-	-	8.90	2460	12.38	99
		4.5～7	4.5～7	10～15	-	-	(3.70～7.80)	(700～2210)			4.5～6	4.5～6	10～13	-	-	(3.50～9.20)	(620～2550)		
	25+25+63	1.50	1.50	3.79	-	-	6.80	1830	9.24	99	1.97	1.97	4.96	-	-	8.90	2460	12.38	99
		4～6	4～6	10～16	-	-	(3.70～7.80)	(700～2190)			4.5～5	4.5～5	11～14	-	-	(3.50～9.20)	(620～2550)		
	25+28+28	2.10	2.35	2.35	-	-	6.80	1890	9.54	99	2.75	3.08	3.08	-	-	8.90	2460	12.38	99
		6～9	6～10	6～10	-	-	(3.70～7.80)	(700～2250)			6～8	7～8	7～8	-	-	(3.50～9.20)	(620～2550)		
	25+28+36	1.91	2.14	2.75	-	-	6.80	1880	9.45	99	2.50	2.80	3.60	-	-	8.90	2460	12.38	99
		5～8	6～9	8～11	-	-	(3.70～7.80)	(700～2240)			6～7	6～8	8～10	-	-	(3.50～9.20)	(620～2550)		
	25+28+40	1.83	2.05	2.92	-	-	6.80	1870	9.42	99	2.39	2.68	3.83	-	-	8.90	2460	12.38	99
		5～8	6～9	8～12	-	-	(3.70～7.80)	(700～2230)			5～7	6～7	8～11	-	-	(3.50～9.20)	(620～2550)		
	25+28+45	1.73	1.94	3.12	-	-	6.80	1860	9.38	99	2.27	2.54	4.09	-	-	8.90	2460	12.38	99
		4.5～7	5～8	9～13	-	-	(3.70～7.80)	(700～2220)			5～6	6～7	9～11	-	-	(3.50～9.20)	(620～2550)		
	25+28+50	1.65	1.85	3.30	-	-	6.80	1850	9.33	99	2.16	2.42	4.32	-	-	8.90	2460	12.38	99
		4.5～7	5～8	9～14	-	-	(3.70～7.80)	(700～2210)			5～6	5～7	10～12	-	-	(3.50～9.20)	(620～2550)		
	25+28+56	1.56	1.75	3.49	-	-	6.80	1840	9.28	99	2.04	2.29	4.57	-	-	8.90	2460	12.38	99
		4.5～6	5～7	10～15	-	-	(3.70～7.80)	(700～2200)			4.5～6	5～6	10～13	-	-	(3.50～9.20)	(620～2550)		
	25+36+36	1.75	2.52	2.52	-	-	6.80	1860	9.39	99	2.29	3.30	3.30	-	-	8.90	2460	12.38	99
		5～7	7～11	7～11	-	-	(3.70～7.80)	(700～2220)			5～6	7～9	7～9	-	-	(3.50～9.20)	(620～2550)		
	25+36+40	1.68	2.42	2.69	-	-	6.80	1860	9.35	99	2.20	3.17	3.52	-	-	8.90	2460	12.38	99
		4.5～7	7～10	7～11	-	-	(3.70～7.80)	(700～2220)			5～6	7～9	8～10	-	-	(3.50～9.20)	(620～2550)		
	25+36+45	1.60	2.31	2.89	-	-	6.80	1850	9.31	99	2.10	3.02	3.78	-	-	8.90	2460	12.38	99
		4.5～7	6～10	8～12	-	-	(3.70～7.80)	(700～2210)			4.5～6	7～8	8～10	-	-	(3.50～9.20)	(620～2550)		
	25+36+50	1.53	2.21	3.06	-	-	6.80	1840	9.26	99	2.00	2.89	4.01	-	-	8.90	2460	12.38	99
		4～6	6～9	8～13	-	-	(3.70～7.80)	(700～2200)			4.5～5	6～8	9～11	-	-	(3.50～9.20)	(620～2550)		
	25+40+40	1.62	2.59	2.59	-	-	6.80	1850	9.32	99	2.12	3.39	3.39	-	-	8.90	2460	12.38	99
		4.5～7	7～11	7～11	-	-	(3.70～7.80)	(700～2210)			4.5～6	7～9	7～9	-	-	(3.50～9.20)	(620～2550)		
	25+40+45	1.55	2.47	2.78	-	-	6.80	1840	9.27	99	2.02	3.24	3.64	-	-	8.90	2460	12.38	99
		4～6	7～10	8～12	-	-	(3.70～7.80)	(700～2200)			4.5～6	7～9	8～10	-	-	(3.50～9.20)	(620～2550)		
	28+28+28	2.27	2.27	2.27	-	-	6.80	1890	9.51	99	2.97	2.97	2.97	-	-	8.90	2460	12.38	99
		6～9	6～9	6～9	-	-	(3.70～7.80)	(700～2250)			7～8	7～8	7～8	-	-	(3.50～9.20)	(620～2550)		
	28+28+36	2.07	2.07	2.66	-	-	6.80	1870	9.43	99	2.71	2.71	3.48	-	-	8.90	2460	12.38	99
		6～9	6～9	7～11	-	-	(3.70～7.80)	(700～2230)			6～7	6～7	8～10	-	-	(3.50～9.20)	(620～2550)		
	28+28+40	1.98	1.98	2.83	-	-	6.80	1860	9.39	99	2.60	2.60	3.71	-	-	8.90	2460	12.38	99
		5～8	5～8	8～12	-	-	(3.70～7.80)	(700～2220)			6～7	6～7	8～10	-	-	(3.50～9.20)	(620～2550)		
	28+28+45	1.89	1.89	3.03	-	-	6.80	1860	9.35	99	2.47	2.47	3.97	-	-	8.90	2460	12.38	99
		5～8	5～8	8～13	-	-	(3.70～7.80)	(700～2220)			5～7	5～7	9～11	-	-	(3.50～9.20)	(620～2550)		
	28+28+50	1.80	1.80	3.21	-	-	6.80	1850	9.31	99	2.35	2.35	4.20	-	-	8.90	2460	12.38	99
		5～7	5～7	9～13	-	-	(3.70～7.80)	(700～2210)			5～6	5～6	9～12	-	-	(3.50～9.20)	(620～2550)		
	28+28+56	1.70	1.70	3.40	-	-	6.80	1840	9.25	99	2.23	2.23	4.45	-	-	8.90	2460	12.38	99
		4.5～7	4.5～7	9～14	-	-	(3.70～7.80)	(700～2200)			5～6	5～6	10～12	-	-	(3.50～9.20)	(620～2550)		

室内ユニットの組合せ		冷房									暖房								
		能力 (kW)					合計能力 (kW)	室外ユニット			能力 (kW)					合計能力 (kW)	室外ユニット		
		A室	B室	C室	D室	E室		入力 (W)	電流 (A)	力率 (%)	A室	B室	C室	D室	E室		入力 (W)	電流 (A)	力率 (%)
3台運転時	28+36+36	1.90	2.45	2.45	-	-	6.80	1860	9.36	99	2.49	3.20	3.20	-	-	8.90	2460	12.38	99
		5～8	7～10	7～10	-	-	(3.70～7.80)	(700～2220)			5～7	7～9	7～9	-	-	(3.50～9.20)	(620～2550)		
	28+36+40	1.83	2.35	2.62	-	-	6.80	1850	9.33	99	2.40	3.08	3.42	-	-	8.90	2460	12.38	99
		5～8	6～10	7～11	-	-	(3.70～7.80)	(700～2210)			5～7	7～8	8～9	-	-	(3.50～9.20)	(620～2550)		
	28+36+45	1.75	2.25	2.81	-	-	6.80	1840	9.28	99	2.29	2.94	3.67	-	-	8.90	2460	12.38	99
		5～7	6～9	8～12	-	-	(3.70～7.80)	(700～2200)			5～6	6～8	8～10	-	-	(3.50～9.20)	(620～2550)		
	28+40+40	1.76	2.52	2.52	-	-	6.80	1840	9.29	99	2.31	3.30	3.30	-	-	8.90	2460	12.38	99
		5～7	7～11	7～11	-	-	(3.70～7.80)	(700～2200)			5～6	7～9	7～9	-	-	(3.50～9.20)	(620～2550)		
	28+40+45	1.68	2.41	2.71	-	-	6.80	1830	9.24	99	2.21	3.15	3.54	-	-	8.90	2460	12.38	99
		4.5～7	7～10	7～11	-	-	(3.70～7.80)	(700～2190)			5～6	7～9	8～10	-	-	(3.50～9.20)	(620～2550)		
	36+36+36	2.27	2.27	2.27	-	-	6.80	1840	9.29	99	2.97	2.97	2.97	-	-	8.90	2460	12.38	99
		6～9	6～9	6～9	-	-	(3.70～7.80)	(700～2200)			7～8	7～8	7～8	-	-	(3.50～9.20)	(620～2550)		
	36+36+40	2.19	2.19	2.43	-	-	6.80	1840	9.25	99	2.86	2.86	3.18	-	-	8.90	2460	12.38	99
		6～9	6～9	7～10	-	-	(3.70～7.80)	(700～2200)			6～8	6～8	7～9	-	-	(3.50～9.20)	(620～2550)		
4台運転時	22+22+22+22	1.70	1.70	1.70	1.70	-	6.80	1750	8.84	99	2.25	2.25	2.25	2.25	-	9.0	2150	10.86	99
		4.5～7	4.5～7	4.5～7	4.5～7	-	(3.80～8.00)	(640～2260)			5～6	5～6	5～6	5～6	-	(3.80～9.20)	(630～2210)		
	22+22+22+25	1.64	1.64	1.64	1.87	-	6.80	1750	8.79	99	2.18	2.18	2.18	2.47	-	9.0	2150	10.86	99
		4.5～7	4.5～7	4.5～7	5～8	-	(3.80～8.00)	(640～2260)			5～6	5～6	5～6	5～7	-	(3.80～9.20)	(630～2210)		
	22+22+22+28	1.59	1.59	1.59	2.03	-	6.80	1740	8.75	99	2.11	2.11	2.11	2.68	-	9.0	2150	10.86	99
		4.5～7	4.5～7	4.5～7	6～8	-	(3.80～8.00)	(640～2250)			4.5～6	4.5～6	4.5～6	6～7	-	(3.80～9.20)	(630～2210)		
	22+22+22+36	1.47	1.47	1.47	2.40	-	6.80	1710	8.63	99	1.94	1.94	1.94	3.18	-	9.0	2150	10.86	99
		4～6	4～6	4～6	7～10	-	(3.80～8.00)	(640～2220)			4.5～5	4.5～5	4.5～5	7～9	-	(3.80～9.20)	(630～2210)		
	22+22+22+40	1.41	1.41	1.41	2.57	-	6.80	1700	8.57	99	1.87	1.87	1.87	3.40	-	9.0	2150	10.86	99
		4～6	4～6	4～6	7～11	-	(3.80～8.00)	(640～2210)			4～5	4～5	4～5	7～9	-	(3.80～9.20)	(630～2210)		
	22+22+22+45	1.35	1.35	1.35	2.76	-	6.80	1690	8.50	99	1.78	1.78	1.78	3.65	-	9.0	2150	10.86	99
		4～6	4～6	4～6	8～12	-	(3.80～8.00)	(640～2200)			4～5	4～5	4～5	8～10	-	(3.80～9.20)	(630～2210)		
	22+22+25+25	1.59	1.59	1.81	1.81	-	6.80	1740	8.75	99	2.11	2.11	2.39	2.39	-	9.0	2150	10.86	99
		4.5～7	4.5～7	5～8	5～8	-	(3.80～8.00)	(640～2250)			4.5～6	4.5～6	5～7	5～7	-	(3.80～9.20)	(630～2210)		
	22+22+25+28	1.54	1.54	1.75	1.96	-	6.80	1730	8.71	99	2.04	2.04	2.32	2.60	-	9.0	2150	10.86	99
		4～6	4～6	5～7	5～8	-	(3.80～8.00)	(640～2240)			4.5～6	4.5～6	5～6	6～7	-	(3.80～9.20)	(630～2210)		
	22+22+25+36	1.42	1.42	1.62	2.33	-	6.80	1710	8.59	99	1.89	1.89	2.14	3.09	-	9.0	2150	10.86	99
		4～6	4～6	4.5～7	6～10	-	(3.80～8.00)	(640～2220)			4～5	4～5	4.5～6	7～9	-	(3.80～9.20)	(630～2210)		
	22+22+25+40	1.37	1.37	1.56	2.50	-	6.80	1690	8.53	99	1.82	1.82	2.06	3.30	-	9.0	2150	10.86	99
		4～6	4～6	4.5～6	7～10	-	(3.80～8.00)	(640～2200)			4～5	4～5	4.5～6	7～9	-	(3.80～9.20)	(630～2210)		
	22+22+28+28	1.50	1.50	1.90	1.90	-	6.80	1720	8.66	99	1.98	1.98	2.52	2.52	-	9.0	2150	10.86	99
		4～6	4～6	5～8	5～8	-	(3.80～8.00)	(640～2230)			4.5～5	4.5～5	6～7	6～7	-	(3.80～9.20)	(630～2210)		
	22+22+28+36	1.39	1.39	1.76	2.27	-	6.80	1700	8.54	99	1.83	1.83	2.33	3.00	-	9.0	2150	10.86	99
		4～6	4～6	5～7	6～9	-	(3.80～8.00)	(640～2210)			4～5	4～5	5～6	7～8	-	(3.80～9.20)	(630～2210)		
	22+22+28+40	1.34	1.34	1.70	2.43	-	6.80	1680	8.48	99	1.77	1.77	2.25	3.21	-	9.0	2150	10.86	99
		4～6	4～6	4.5～7	7～10	-	(3.80～8.00)	(640～2190)			4～5	4～5	5～6	7～9	-	(3.80～9.20)	(630～2210)		
	22+25+25+25	1.54	1.75	1.75	1.75	-	6.80	1730	8.71	99	2.04	2.32	2.32	2.32	-	9.0	2150	10.86	99
		4～6	5～7	5～7	5～7	-	(3.80～8.00)	(640～2240)			4.5～6	5～6	5～6	5～6	-	(3.80～9.20)	(630～2210)		
	22+25+25+28	1.50	1.70	1.70	1.90	-	6.80	1720	8.66	99	1.98	2.25	2.25	2.52	-	9.0	2150	10.86	99
		4～6	4.5～7	4.5～7	5～8	-	(3.80～8.00)	(640～2230)			4.5～5	5～6	5～6	6～7	-	(3.80～9.20)	(630～2210)		
	22+25+25+36	1.39	1.57	1.57	2.27	-	6.80	1700	8.54	99	1.83	2.08	2.08	3.00	-	9.0	2150	10.86	99
		4～6	4.5～7	4.5～7	6～9	-	(3.80～8.00)	(640～2210)			4～5	4.5～6	4.5～6	7～8	-	(3.80～9.20)	(630～2210)		
	22+25+25+40	1.34	1.52	1.52	2.43	-	6.80	1680	8.48	99	1.77	2.01	2.01	3.21	-	9.0	2150	10.86	99
		4～6	4～6	4～6	7～10	-	(3.80～8.00)	(640～2190)			4～5	4.5～6	4.5～6	7～9	-	(3.80～9.20)	(630～2210)		
	22+25+28+28	1.45	1.65	1.85	1.85	-	6.80	1710	8.62	99	1.92	2.18	2.45	2.45	-	9.0	2150	10.86	99
		4～6	4.5～7	5～8	5～8	-	(3.80～8.00)	(640～2220)			4～5	5～6	5～7	5～7	-	(3.80～9.20)	(630～2210)		
	22+25+28+36	1.35	1.53	1.72	2.21	-	6.80	1690	8.50	99	1.78	2.03	2.27	2.92	-	9.0	2150	10.86	99
		4～6	4～6	4.5～7	6～9	-	(3.80～8.00)	(640～2200)			4～5	4.5～6	5～6	6～8	-	(3.80～9.20)	(630～2210)		
	22+28+28+28	1.41	1.80	1.80	1.80	-	6.80	1700	8.57	99	1.87	2.38	2.38	2.38	-	9.0	2150	10.86	99
		4～6	5～7	5～7	5～7	-	(3.80～8.00)	(640～2210)			4～5	5～7	5～7	5～7	-	(3.80～9.20)	(630～2210)		
	25+25+25+25	1.70	1.70	1.70	1.70	-	6.80	1720	8.66	99	2.25	2.25	2.25	2.25	-	9.0	2150	10.86	99
		4.5～7	4.5～7	4.5～7	4.5～7	-	(3.80～8.00)	(640～2230)			5～6	5～6	5～6	5～6	-	(3.80～9.20)	(630～2210)		
	25+25+25+28	1.65	1.65	1.65	1.85	-	6.80	1710	8.62	99	2.18	2.18	2.18	2.45	-	9.0	2150	10.86	99
		4.5～7	4.5～7	4.5～7	5～8	-	(3.80～8.00)	(640～2220)			5～6	5～6	5～6	5～7	-	(3.80～9.20)	(630～2210)		
	25+25+25+36	1.53	1.53	1.53	2.21	-	6.80	1690	8.50	99	2.03	2.03	2.03	2.92	-	9.0	2150	10.86	99
		4～6	4～6	4～6	6～9	-	(3.80～8.00)	(640～2200)			4.5～6	4.5～6	4.5～6	6～8	-	(3.80～9.20)	(630～2210)		
	25+25+28+28	1.60	1.60	1.80	1.80	-	6.80	1700	8.57	99	2.12	2.12	2.38	2.38	-	9.0	2150	10.86	99
		4.5～7	4.5～7	5～7	5～7	-	(3.80～8.00)	(640～2210)			4.5～6	4.5～6	5～7	5～7	-	(3.80～9.20)	(630～2210)		
	25+28+28+28	1.56	1.75	1.75	1.75	-	6.80	1690	8.53	99	2.06	2.31	2.31	2.31	-	9.0	2150	10.86	99
		4.5～6	5～7	5～7	5～7	-	(3.80～8.00)	(640～2200)			4.5～6	5～6	5～6	5～6	-	(3.80～9.20)	(630～2210)		
	28+28+28+28	1.70	1.70	1.70	1.70	-	6.80	1680	8.48	99	2.25	2.25	2.25	2.25	-	9.0	2150	10.86	99
		4.5～7	4.5～7	4.5～7	4.5～7	-	(3.80～8.00)	(640～2190)			5～6	5～6	5～6	5～6	-	(3.80～9.20)	(630～2210)		
5台運転時	22+22+22+22+22	1.36	1.36	1.36	1.36	1.36	6.80	1310	6.62	99	1.80	1.80	1.80	1.80	1.80	9.00	1970	9.95	99
		4～6	4～6	4～6	4～6	4～6	(3.90～8.10)	(640～1730)			4～5	4～5	4～5	4～5	4～5	(4.10～9.20)	(640～2180)		
	22+22+22+22+25	1.32	1.32	1.32	1.32	1.50	6.80	1300	6.57	99	1.75	1.75	1.75	1.75	1.99	9.00	1970	9.95	99
		4～5	4～5	4～5	4～5	4～6	(3.90～8.10)	(640～1720)			4～5	4～5	4～5	4～5	4.5～5	(4.10～9.20)	(640～2180)		

● MXZ-7121AS（5室用） 冷房・暖房性能仕様表

室内ユニットの組合せ		冷房									暖房								
		能力 (kW)					合計能力 (kW)	室外ユニット			能力 (kW)					合計能力 (kW)	室外ユニット		
		A室	B室	C室	D室	E室		入力 (W)	電流 (A)	力率 (%)	A室	B室	C室	D室	E室		入力 (W)	電流 (A)	力率 (%)
1台運転時	22	2.20	-	-	-	-	2.20	660	3.33	99	2.50	-	-	-	-	2.50	950	4.80	99
		6〜9	-	-	-	-	(1.80〜4.00)	(400〜930)			6〜7	-	-	-	-	(2.00〜3.80)	(450〜1710)		
	25	2.50	-	-	-	-	2.50	710	3.59	99	2.80	-	-	-	-	2.80	1120	5.66	99
		7〜10	-	-	-	-	(1.80〜4.20)	(400〜980)			6〜8	-	-	-	-	(2.00〜4.60)	(450〜1980)		
	28	2.80	-	-	-	-	2.80	750	3.79	99	3.60	-	-	-	-	3.60	1420	7.17	99
		8〜12	-	-	-	-	(1.80〜4.40)	(400〜1050)			8〜10	-	-	-	-	(2.00〜5.40)	(450〜2130)		
	36	3.60	-	-	-	-	3.60	790	3.99	99	4.20	-	-	-	-	4.20	1620	8.18	99
		10〜15	-	-	-	-	(1.80〜4.60)	(400〜1110)			9〜12	-	-	-	-	(2.00〜6.10)	(450〜2270)		
	40	4.00	-	-	-	-	4.00	820	4.14	99	5.00	-	-	-	-	5.00	1880	9.49	99
		11〜17	-	-	-	-	(1.80〜4.80)	(400〜1200)			11〜14	-	-	-	-	(2.00〜6.40)	(450〜2300)		
	45	4.50	-	-	-	-	4.50	910	4.60	99	5.30	-	-	-	-	5.30	1980	10.00	99
		12〜19	-	-	-	-	(1.90〜4.90)	(420〜1320)			12〜15	-	-	-	-	(2.10〜6.50)	(510〜2320)		
	50	5.00	-	-	-	-	5.00	1120	5.66	99	6.00	-	-	-	-	6.00	2160	10.91	99
		14〜21	-	-	-	-	(2.00〜5.70)	(450〜1410)			13〜17	-	-	-	-	(2.20〜6.70)	(520〜2460)		
	56	5.60	-	-	-	-	5.60	1190	6.01	99	6.70	-	-	-	-	6.70	2300	11.62	99
		15〜23	-	-	-	-	(2.00〜6.10)	(450〜1550)			15〜18	-	-	-	-	(2.20〜7.10)	(520〜2630)		
	63	6.30	-	-	-	-	6.30	1430	7.22	99	7.10	-	-	-	-	7.10	2570	12.98	99
		17〜26	-	-	-	-	(2.20〜6.50)	(470〜1610)			16〜20	-	-	-	-	(2.50〜7.50)	(520〜2710)		
2台運転時	22+22	2.20	2.20	-	-	-	4.40	1310	6.62	99	2.50	2.50	-	-	-	5.00	1250	6.31	99
		6〜9	6〜9	-	-	-	(3.60〜7.60)	(810〜2880)			6〜7	6〜7	-	-	-	(3.20〜8.00)	(610〜2760)		
	22+25	2.20	2.50	-	-	-	4.70	1410	7.11	99	2.48	2.82	-	-	-	5.30	1360	6.83	99
		6〜9	7〜10	-	-	-	(3.60〜7.70)	(810〜2890)			5〜7	6〜8	-	-	-	(3.20〜8.20)	(610〜2770)		
	22+28	2.20	2.80	-	-	-	5.00	1510	7.61	99	2.68	3.42	-	-	-	6.10	1630	8.23	99
		6〜9	8〜12	-	-	-	(3.60〜7.80)	(810〜2900)			6〜7	8〜9	-	-	-	(3.20〜8.50)	(610〜2780)		
	22+36	2.20	3.60	-	-	-	5.80	1770	8.94	99	2.54	4.16	-	-	-	6.70	1840	9.27	99
		6〜9	10〜15	-	-	-	(3.60〜8.00)	(810〜2910)			6〜7	9〜11	-	-	-	(3.20〜8.70)	(610〜2790)		
	22+40	2.20	4.00	-	-	-	6.20	1910	9.60	99	2.66	4.84	-	-	-	7.50	2120	10.66	99
		6〜9	11〜17	-	-	-	(3.60〜8.20)	(810〜2920)			6〜7	11〜13	-	-	-	(3.20〜9.00)	(610〜2810)		
	22+45	2.20	4.50	-	-	-	6.70	2070	10.43	99	2.56	5.24	-	-	-	7.80	2220	11.18	99
		6〜9	12〜19	-	-	-	(3.60〜8.30)	(810〜2930)			6〜7	12〜14	-	-	-	(3.20〜9.10)	(610〜2810)		
	22+50	2.17	4.93	-	-	-	7.10	2230	11.26	99	2.60	5.90	-	-	-	8.50	2460	12.40	99
		6〜9	14〜21	-	-	-	(3.60〜8.40)	(810〜2940)			6〜7	13〜16	-	-	-	(3.20〜9.40)	(610〜2830)		
	22+56	2.00	5.10	-	-	-	7.10	2220	11.19	99	2.51	6.39	-	-	-	8.90	2600	13.10	99
		5〜8	14〜21	-	-	-	(3.60〜8.40)	(810〜2910)			6〜7	14〜18	-	-	-	(3.20〜9.60)	(610〜2830)		
	22+63	1.84	5.26	-	-	-	7.10	2200	11.11	99	2.30	6.60	-	-	-	8.90	2600	13.10	99
		5〜8	14〜22	-	-	-	(3.60〜8.40)	(810〜2890)			5〜6	15〜18	-	-	-	(3.20〜9.60)	(610〜2830)		
	25+25	2.50	2.50	-	-	-	5.00	1510	7.61	99	2.80	2.80	-	-	-	5.60	1460	7.36	99
		7〜10	7〜10	-	-	-	(3.60〜7.80)	(810〜2900)			6〜8	6〜8	-	-	-	(3.20〜8.30)	(610〜2780)		
	25+28	2.50	2.80	-	-	-	5.30	1610	8.11	99	3.02	3.38	-	-	-	6.40	1740	8.75	99
		7〜10	8〜12	-	-	-	(3.60〜7.90)	(810〜2900)			7〜8	7〜9	-	-	-	(3.20〜8.60)	(610〜2790)		
	25+36	2.50	3.60	-	-	-	6.10	1870	9.44	99	2.87	4.13	-	-	-	7.00	1940	9.79	99
		7〜10	10〜15	-	-	-	(3.60〜8.10)	(810〜2920)			6〜8	9〜11	-	-	-	(3.20〜8.80)	(610〜2800)		
	25+40	2.50	4.00	-	-	-	6.50	2000	10.10	99	3.00	4.80	-	-	-	7.80	2220	11.18	99
		7〜10	11〜17	-	-	-	(3.60〜8.20)	(810〜2930)			7〜8	11〜13	-	-	-	(3.20〜9.10)	(610〜2810)		
	25+45	2.50	4.50	-	-	-	7.00	2170	10.93	99	2.89	5.21	-	-	-	8.10	2320	11.70	99
		7〜10	12〜19	-	-	-	(3.60〜8.40)	(810〜2940)			6〜8	11〜14	-	-	-	(3.20〜9.20)	(610〜2820)		
	25+50	2.37	4.73	-	-	-	7.10	2230	11.22	99	2.93	5.87	-	-	-	8.80	2560	12.92	99
		7〜10	13〜20	-	-	-	(3.60〜8.40)	(810〜2930)			6〜8	13〜16	-	-	-	(3.20〜9.50)	(610〜2830)		
	25+56	2.19	4.91	-	-	-	7.10	2210	11.15	99	2.75	6.15	-	-	-	8.90	2600	13.10	99
		6〜9	14〜21	-	-	-	(3.60〜8.40)	(810〜2900)			6〜8	14〜17	-	-	-	(3.20〜9.60)	(610〜2830)		
	25+63	2.02	5.08	-	-	-	7.10	2200	11.08	99	2.53	6.37	-	-	-	8.90	2600	13.10	99
		6〜8	14〜21	-	-	-	(3.60〜8.40)	(810〜2890)			6〜7	14〜18	-	-	-	(3.20〜9.60)	(610〜2830)		
	28+28	2.80	2.80	-	-	-	5.60	1710	8.61	99	3.60	3.60	-	-	-	7.20	2010	10.14	99
		8〜12	8〜12	-	-	-	(3.60〜8.00)	(810〜2910)			8〜10	8〜10	-	-	-	(3.20〜8.90)	(610〜2800)		
	28+36	2.80	3.60	-	-	-	6.40	1970	9.94	99	3.41	4.39	-	-	-	7.80	2220	11.18	99
		8〜12	10〜15	-	-	-	(3.60〜8.20)	(810〜2930)			8〜9	10〜12	-	-	-	(3.20〜9.10)	(610〜2810)		
	28+40	2.80	4.00	-	-	-	6.80	2100	10.60	99	3.54	5.06	-	-	-	8.60	2490	12.57	99
		8〜12	11〜17	-	-	-	(3.60〜8.30)	(810〜2940)			8〜10	11〜14	-	-	-	(3.20〜9.40)	(610〜2830)		
	28+45	2.72	4.38	-	-	-	7.10	2230	11.25	99	3.41	5.49	-	-	-	8.90	2600	13.10	99
		7〜11	12〜18	-	-	-	(3.60〜8.40)	(810〜2940)			8〜9	12〜15	-	-	-	(3.20〜9.60)	(610〜2830)		
	28+50	2.55	4.55	-	-	-	7.10	2220	11.19	99	3.19	5.71	-	-	-	8.90	2600	13.10	99
		7〜11	13〜19	-	-	-	(3.60〜8.40)	(810〜2910)			7〜9	13〜16	-	-	-	(3.20〜9.60)	(610〜2830)		
	28+56	2.37	4.73	-	-	-	7.10	2210	11.12	99	2.97	5.93	-	-	-	8.90	2600	13.10	99
		7〜10	13〜20	-	-	-	(3.60〜8.40)	(810〜2900)			7〜8	13〜16	-	-	-	(3.20〜9.60)	(610〜2830)		
	28+63	2.18	4.92	-	-	-	7.10	2190	11.05	99	2.74	6.16	-	-	-	8.90	2600	13.10	99
		6〜9	14〜21	-	-	-	(3.60〜8.40)	(810〜2880)			6〜8	14〜17	-	-	-	(3.20〜9.60)	(610〜2830)		
	36+36	3.55	3.55	-	-	-	7.10	2230	11.26	99	4.20	4.20	-	-	-	8.40	2430	12.23	99
		10〜15	10〜15	-	-	-	(3.60〜8.40)	(810〜2940)			9〜12	9〜12	-	-	-	(3.20〜9.40)	(610〜2820)		
	36+40	3.36	3.74	-	-	-	7.10	2220	11.21	99	4.22	4.68	-	-	-	8.90	2600	13.10	99
		9〜14	10〜16	-	-	-	(3.60〜8.40)	(810〜2920)			9〜12	10〜13	-	-	-	(3.20〜9.60)	(610〜2830)		
	36+45	3.16	3.94	-	-	-	7.10	2210	11.15	99	3.96	4.94	-	-	-	8.90	2600	13.10	99
		9〜13	11〜16	-	-	-	(3.60〜8.40)	(810〜2900)			9〜11	11〜14	-	-	-	(3.20〜9.60)	(610〜2830)		
	36+50	2.97	4.13	-	-	-	7.10	2200	11.10	99	3.73	5.17	-	-	-	8.90	2600	13.10	99
		8〜12	11〜17	-	-	-	(3.60〜8.40)	(810〜2890)			8〜10	11〜14	-	-	-	(3.20〜9.60)	(610〜2830)		
	36+56	2.78	4.32	-	-	-	7.10	2190	11.05	99	3.48	5.42	-	-	-	8.90	2600	13.10	99
		8〜12	12〜18	-	-	-	(3.60〜8.40)	(810〜2880)			8〜10	12〜15	-	-	-	(3.20〜9.60)	(610〜2830)		
	36+63	2.58	4.52	-	-	-	7.10	2180	10.99	99	3.24	5.66	-	-	-	8.90	2600	13.10	99
		7〜11	12〜19	-	-	-	(3.60〜8.40)	(810〜2870)			7〜9	12〜16	-	-	-	(3.20〜9.60)	(610〜2830)		

室内ユニットの組合せ		冷房									暖房								
		能力 (kW)					合計能力 (kW)	室外ユニット			能力 (kW)					合計能力 (kW)	室外ユニット		
		A室	B室	C室	D室	E室		入力 (W)	電流 (A)	力率 (%)	A室	B室	C室	D室	E室		入力 (W)	電流 (A)	力率 (%)
2台運転時	40+40	3.55	3.55	-	-	-	7.10	2210	11.16	99	4.45	4.45	-	-	-	8.90	2600	13.10	99
		10～15	10～15	-	-	-	(3.60～8.40)	(810～2900)			10～12	10～12	-	-	-	(3.20～9.60)	(610～2830)		
	40+45	3.34	3.76	-	-	-	7.10	2200	11.11	99	4.19	4.71	-	-	-	8.90	2600	13.10	99
		9～14	10～16	-	-	-	(3.60～8.40)	(810～2890)			9～12	10～13	-	-	-	(3.20～9.60)	(610～2830)		
	40+50	3.16	3.94	-	-	-	7.10	2190	11.06	99	3.96	4.94	-	-	-	8.90	2600	13.10	99
		9～13	11～16	-	-	-	(3.60～8.40)	(810～2880)			9～11	11～14	-	-	-	(3.20～9.60)	(610～2830)		
	40+56	2.96	4.14	-	-	-	7.10	2190	11.01	99	3.71	5.19	-	-	-	8.90	2600	13.10	99
		8～12	11～17	-	-	-	(3.60～8.40)	(810～2880)			8～10	11～14	-	-	-	(3.20～9.60)	(610～2830)		
	40+63	2.76	4.34	-	-	-	7.10	2170	10.96	99	3.46	5.44	-	-	-	8.90	2600	13.10	99
		8～12	12～18	-	-	-	(3.60～8.40)	(810～2860)			8～10	12～15	-	-	-	(3.20～9.60)	(610～2830)		
	45+45	3.55	3.55	-	-	-	7.10	2190	11.06	99	4.45	4.45	-	-	-	8.90	2600	13.10	99
		10～15	10～15	-	-	-	(3.60～8.40)	(810～2880)			10～12	10～12	-	-	-	(3.20～9.60)	(610～2830)		
	45+50	3.36	3.74	-	-	-	7.10	2190	11.02	99	4.22	4.68	-	-	-	8.90	2600	13.10	99
		9～14	10～16	-	-	-	(3.60～8.40)	(810～2880)			9～12	10～13	-	-	-	(3.20～9.60)	(610～2830)		
	45+56	3.16	3.94	-	-	-	7.10	2180	10.98	99	3.97	4.93	-	-	-	8.90	2600	13.10	99
		9～13	11～16	-	-	-	(3.60～8.40)	(810～2870)			9～11	11～14	-	-	-	(3.20～9.60)	(610～2830)		
	45+63	2.96	4.14	-	-	-	7.10	2160	10.91	99	3.71	5.19	-	-	-	8.90	2600	13.10	99
		8～12	11～17	-	-	-	(3.60～8.40)	(810～2850)			8～10	11～14	-	-	-	(3.20～9.60)	(610～2830)		
	50+50	3.55	3.55	-	-	-	7.10	2180	10.98	99	4.45	4.45	-	-	-	8.90	2600	13.10	99
		10～15	10～15	-	-	-	(3.60～8.40)	(810～2870)			10～12	10～12	-	-	-	(3.20～9.60)	(610～2830)		
	50+56	3.35	3.75	-	-	-	7.10	2170	10.93	99	4.20	4.70	-	-	-	8.90	2600	13.10	99
		9～14	10～16	-	-	-	(3.60～8.40)	(810～2860)			9～12	10～13	-	-	-	(3.20～9.60)	(610～2830)		
	50+63	3.14	3.96	-	-	-	7.10	2150	10.86	99	3.94	4.96	-	-	-	8.90	2600	13.10	99
		9～13	11～17	-	-	-	(3.60～8.40)	(810～2840)			9～11	11～14	-	-	-	(3.20～9.60)	(610～2830)		
	56+56	3.55	3.55	-	-	-	7.10	2160	10.87	99	4.45	4.45	-	-	-	8.90	2600	13.10	99
		10～15	10～15	-	-	-	(3.60～8.40)	(810～2850)			10～12	10～12	-	-	-	(3.20～9.60)	(610～2830)		
3台運転時	22+22+22	2.20	2.20	2.20	-	-	6.60	1760	8.89	99	2.50	2.50	2.50	-	-	7.50	1780	8.99	99
		6～9	6～9	6～9	-	-	(3.70～8.60)	(700～2620)			6～7	6～7	6～7	-	-	(3.50～9.40)	(620～2610)		
	22+22+25	2.20	2.20	2.50	-	-	6.90	1910	9.62	99	2.49	2.49	2.83	-	-	7.80	1930	9.72	99
		6～9	6～9	7～10	-	-	(3.70～8.60)	(700～2680)			5～7	5～7	6～8	-	-	(3.50～9.50)	(620～2640)		
	22+22+28	2.17	2.17	2.76	-	-	7.10	2050	10.35	99	2.63	2.63	3.34	-	-	8.60	2310	11.66	99
		6～9	6～9	8～12	-	-	(3.70～8.60)	(700～2730)			6～7	6～7	7～9	-	-	(3.50～9.70)	(620～2700)		
	22+22+36	1.95	1.95	3.20	-	-	7.10	2000	10.10	99	2.45	2.45	4.01	-	-	8.90	2460	12.38	99
		5～8	5～8	9～13	-	-	(3.70～8.60)	(700～2710)			5～7	5～7	9～11	-	-	(3.50～9.80)	(620～2720)		
	22+22+40	1.86	1.86	3.38	-	-	7.10	1990	10.04	99	2.33	2.33	4.24	-	-	8.90	2460	12.38	99
		5～8	5～8	9～14	-	-	(3.70～8.60)	(700～2710)			5～6	5～6	9～12	-	-	(3.50～9.80)	(620～2720)		
	22+22+45	1.76	1.76	3.59	-	-	7.10	1980	9.96	99	2.20	2.20	4.50	-	-	8.90	2460	12.38	99
		5～7	5～7	10～15	-	-	(3.70～8.60)	(700～2700)			5～6	5～6	10～12	-	-	(3.50～9.80)	(620～2720)		
	22+22+50	1.66	1.66	3.78	-	-	7.10	1970	9.92	99	2.08	2.08	4.73	-	-	8.90	2460	12.38	99
		4.5～7	4.5～7	10～16	-	-	(3.70～8.60)	(700～2690)			4.5～6	4.5～6	10～13	-	-	(3.50～9.80)	(620～2720)		
	22+22+56	1.56	1.56	3.98	-	-	7.10	1960	9.87	99	1.96	1.96	4.98	-	-	8.90	2460	12.38	99
		4.5～6	4.5～6	11～17	-	-	(3.70～8.60)	(700～2680)			4.5～5	4.5～5	11～14	-	-	(3.50～9.80)	(620～2720)		
	22+22+63	1.46	1.46	4.18	-	-	7.10	1950	9.83	99	1.83	1.83	5.24	-	-	8.90	2460	12.38	99
		4～6	4～6	12～17	-	-	(3.70～8.60)	(700～2670)			4～5	4～5	12～14	-	-	(3.50～9.80)	(620～2720)		
	22+25+25	2.17	2.47	2.47	-	-	7.10	2050	10.35	99	2.48	2.81	2.81	-	-	8.10	2070	10.44	99
		6～9	7～10	7～10	-	-	(3.70～8.60)	(700～2730)			5～7	6～8	6～8	-	-	(3.50～9.60)	(620～2660)		
	22+25+28	2.08	2.37	2.65	-	-	7.10	2040	10.26	99	2.61	2.97	3.32	-	-	8.90	2460	12.38	99
		6～9	7～10	7～11	-	-	(3.70～8.60)	(700～2730)			6～7	7～8	7～9	-	-	(3.50～9.80)	(620～2720)		
	22+25+36	1.88	2.14	3.08	-	-	7.10	2000	10.06	99	2.36	2.68	3.86	-	-	8.90	2460	12.38	99
		5～8	6～9	8～13	-	-	(3.70～8.60)	(700～2710)			5～7	6～7	9～11	-	-	(3.50～9.80)	(620～2720)		
	22+25+40	1.80	2.04	3.26	-	-	7.10	1980	9.99	99	2.25	2.56	4.09	-	-	8.90	2460	12.38	99
		5～7	6～8	9～14	-	-	(3.70～8.60)	(700～2700)			5～6	6～7	9～11	-	-	(3.50～9.80)	(620～2720)		
	22+25+45	1.70	1.93	3.47	-	-	7.10	1970	9.93	99	2.13	2.42	4.35	-	-	8.90	2460	12.38	99
		4.5～7	5～8	10～15	-	-	(3.70～8.60)	(700～2690)			4.5～6	5～7	10～12	-	-	(3.50～9.80)	(620～2720)		
	22+25+50	1.61	1.83	3.66	-	-	7.10	1960	9.89	99	2.02	2.29	4.59	-	-	8.90	2460	12.38	99
		4.5～7	5～8	10～15	-	-	(3.70～8.60)	(700～2680)			4.5～6	5～6	10～13	-	-	(3.50～9.80)	(620～2720)		
	22+25+56	1.52	1.72	3.86	-	-	7.10	1950	9.84	99	1.90	2.16	4.84	-	-	8.90	2460	12.38	99
		4～6	4.5～7	11～16	-	-	(3.70～8.60)	(700～2670)			4～5	5～6	11～13	-	-	(3.50～9.80)	(620～2720)		
	22+25+63	1.42	1.61	4.07	-	-	7.10	1950	9.82	99	1.78	2.02	5.10	-	-	8.90	2460	12.38	99
		4～6	4.5～7	11～17	-	-	(3.70～8.60)	(700～2660)			4～5	4.5～6	11～14	-	-	(3.50～9.80)	(620～2720)		
	22+28+28	2.00	2.55	2.55	-	-	7.10	2020	10.16	99	2.51	3.19	3.19	-	-	8.90	2460	12.38	99
		5～8	7～11	7～11	-	-	(3.70～8.60)	(700～2720)			6～7	7～9	7～9	-	-	(3.50～9.80)	(620～2720)		
	22+28+36	1.82	2.31	2.97	-	-	7.10	1990	10.01	99	2.28	2.90	3.73	-	-	8.90	2460	12.38	99
		5～8	6～10	8～12	-	-	(3.70～8.60)	(700～2700)			5～6	6～8	8～10	-	-	(3.50～9.80)	(620～2720)		
	22+28+40	1.74	2.21	3.16	-	-	7.10	1970	9.95	99	2.18	2.77	3.96	-	-	8.90	2460	12.38	99
		5～7	6～9	9～13	-	-	(3.70～8.60)	(700～2690)			5～6	6～8	9～11	-	-	(3.50～9.80)	(620～2720)		
	22+28+45	1.64	2.09	3.36	-	-	7.10	1970	9.91	99	2.06	2.62	4.22	-	-	8.90	2460	12.38	99
		4.5～7	6～9	9～14	-	-	(3.70～8.60)	(700～2690)			4.5～6	6～7	9～12	-	-	(3.50～9.80)	(620～2720)		
	22+28+50	1.56	1.99	3.55	-	-	7.10	1960	9.87	99	1.96	2.49	4.45	-	-	8.90	2460	12.38	99
		4.5～6	5～8	10～15	-	-	(3.70～8.60)	(700～2680)			4.5～5	5～7	10～12	-	-	(3.50～9.80)	(620～2720)		
	22+28+56	1.47	1.88	3.75	-	-	7.10	1950	9.83	99	1.85	2.35	4.70	-	-	8.90	2460	12.38	99
		4～6	5～8	10～16	-	-	(3.70～8.60)	(700～2670)			4～5	5～6	10～13	-	-	(3.50～9.80)	(620～2720)		
	22+28+63	1.38	1.76	3.96	-	-	7.10	1950	9.81	99	1.73	2.21	4.96	-	-	8.90	2460	12.38	99
		4～6	5～7	11～17	-	-	(3.70～8.60)	(700～2660)			4～4.5	5～6	11～14	-	-	(3.50～9.80)	(620～2720)		
	22+36+36	1.66	2.72	2.72	-	-	7.10	1970	9.92	99	2.08	3.41	3.41	-	-	8.90	2460	12.38	99
		4.5～7	7～11	7～11	-	-	(3.70～8.60)	(700～2690)			4.5～6	8～9	8～9	-	-	(3.50～9.80)	(620～2720)		
	22+36+40	1.59	2.61	2.90	-	-	7.10	1960	9.88	99	2.00	3.27	3.63	-	-	8.90	2460	12.38	99
		4.5～7	7～11	8～12	-	-	(3.70～8.60)	(700～2680)			4.5～5	7～9	8～10	-	-	(3.50～9.80)	(620～2720)		
	22+36+45	1.52	2.48	3.10	-	-	7.10	1950	9.84	99	1.90	3.11	3.89	-	-	8.90	2460	12.38	99
		4～6	7～10	9～13	-	-	(3.70～8.60)	(700～2670)			4～5	7～9	9～11	-	-	(3.50～9.80)	(620～2720)		

MXZ-7121AS（5室用） 冷房・暖房性能仕様表

室内ユニットの組合せ		冷房									暖房								
		能力 (kW)					合計能力 (kW)	室外ユニット			能力 (kW)					合計能力 (kW)	室外ユニット		
		A室	B室	C室	D室	E室		入力 (W)	電流 (A)	力率 (%)	A室	B室	C室	D室	E室		入力 (W)	電流 (A)	力率 (%)
3台運転時	22+36+50	1.45	2.37	3.29	-	-	7.10	1950	9.83	99	1.81	2.97	4.12	-	-	8.90	2460	12.38	99
		4〜6	7〜10	9〜14	-	-	(3.70〜8.60)	(700〜2670)			4〜5	7〜8	9〜11	-	-	(3.50〜9.80)	(620〜2720)		
	22+36+56	1.37	2.24	3.49	-	-	7.10	1950	9.81	99	1.72	2.81	4.37	-	-	8.90	2460	12.38	99
		4〜6	6〜9	10〜15	-	-	(3.70〜8.60)	(700〜2660)			4〜4.5	6〜8	10〜12	-	-	(3.50〜9.80)	(620〜2720)		
	22+40+40	1.53	2.78	2.78	-	-	7.10	1950	9.85	99	1.92	3.49	3.49	-	-	8.90	2460	12.38	99
		4〜6	8〜12	8〜12	-	-	(3.70〜8.60)	(700〜2670)			4〜5	8〜10	8〜10	-	-	(3.50〜9.80)	(620〜2720)		
	22+40+45	1.46	2.65	2.99	-	-	7.10	1950	9.83	99	1.83	3.33	3.74	-	-	8.90	2460	12.38	99
		4〜6	7〜11	8〜12	-	-	(3.70〜8.60)	(700〜2670)			4〜5	7〜9	8〜10	-	-	(3.50〜9.80)	(620〜2720)		
	22+40+50	1.39	2.54	3.17	-	-	7.10	1950	9.81	99	1.75	3.18	3.97	-	-	8.90	2460	12.38	99
		4〜6	7〜11	9〜13	-	-	(3.70〜8.60)	(700〜2660)			4〜5	7〜9	9〜11	-	-	(3.50〜9.80)	(620〜2720)		
	22+45+45	1.39	2.85	2.85	-	-	7.10	1950	9.81	99	1.75	3.58	3.58	-	-	8.90	2460	12.38	99
		4〜6	8〜12	8〜12	-	-	(3.70〜8.60)	(700〜2660)			4〜5	8〜10	8〜10	-	-	(3.50〜9.80)	(620〜2720)		
	25+25+25	2.37	2.37	2.37	-	-	7.10	2040	10.26	99	2.80	2.80	2.80	-	-	8.40	2220	11.17	99
		7〜10	7〜10	7〜10	-	-	(3.70〜8.60)	(700〜2730)			6〜8	6〜8	6〜8	-	-	(3.50〜9.70)	(620〜2680)		
	25+25+28	2.28	2.28	2.55	-	-	7.10	2020	10.16	99	2.85	2.85	3.19	-	-	8.90	2460	12.38	99
		6〜10	6〜10	7〜11	-	-	(3.70〜8.60)	(700〜2720)			6〜8	6〜8	7〜9	-	-	(3.50〜9.80)	(620〜2720)		
	25+25+36	2.06	2.06	2.97	-	-	7.10	1990	10.01	99	2.59	2.59	3.73	-	-	8.90	2460	12.38	99
		6〜9	6〜9	8〜12	-	-	(3.70〜8.60)	(700〜2700)			6〜7	6〜7	8〜10	-	-	(3.50〜9.80)	(620〜2720)		
	25+25+40	1.97	1.97	3.16	-	-	7.10	1970	9.95	99	2.47	2.47	3.96	-	-	8.90	2460	12.38	99
		5〜8	5〜8	9〜13	-	-	(3.70〜8.60)	(700〜2690)			5〜7	5〜7	9〜11	-	-	(3.50〜9.80)	(620〜2720)		
	25+25+45	1.87	1.87	3.36	-	-	7.10	1970	9.91	99	2.34	2.34	4.22	-	-	8.90	2460	12.38	99
		5〜8	5〜8	9〜14	-	-	(3.70〜8.60)	(700〜2690)			5〜6	5〜6	9〜12	-	-	(3.50〜9.80)	(620〜2720)		
	25+25+50	1.78	1.78	3.55	-	-	7.10	1960	9.87	99	2.23	2.23	4.45	-	-	8.90	2460	12.38	99
		5〜7	5〜7	10〜15	-	-	(3.70〜8.60)	(700〜2680)			5〜6	5〜6	10〜12	-	-	(3.50〜9.80)	(620〜2720)		
	25+25+56	1.67	1.67	3.75	-	-	7.10	1950	9.83	99	2.10	2.10	4.70	-	-	8.90	2460	12.38	99
		4.5〜7	4.5〜7	10〜16	-	-	(3.70〜8.60)	(700〜2670)			4.5〜6	4.5〜6	10〜13	-	-	(3.50〜9.80)	(620〜2720)		
	25+25+63	1.57	1.57	3.96	-	-	7.10	1950	9.81	99	1.97	1.97	4.96	-	-	8.90	2460	12.38	99
		4.5〜7	4.5〜7	11〜17	-	-	(3.70〜8.60)	(700〜2660)			4.5〜5	4.5〜5	11〜14	-	-	(3.50〜9.80)	(620〜2720)		
	25+28+28	2.19	2.45	2.45	-	-	7.10	2000	10.09	99	2.75	3.08	3.08	-	-	8.90	2460	12.38	99
		6〜9	7〜10	7〜10	-	-	(3.70〜8.60)	(700〜2710)			6〜8	7〜8	7〜8	-	-	(3.50〜9.80)	(620〜2720)		
	25+28+36	1.99	2.23	2.87	-	-	7.10	1980	9.96	99	2.50	2.80	3.60	-	-	8.90	2460	12.38	99
		5〜8	6〜9	8〜12	-	-	(3.70〜8.60)	(700〜2700)			6〜7	6〜8	8〜10	-	-	(3.50〜9.80)	(620〜2720)		
	25+28+40	1.91	2.14	3.05	-	-	7.10	1970	9.92	99	2.39	2.68	3.83	-	-	8.90	2460	12.38	99
		5〜8	6〜9	8〜13	-	-	(3.70〜8.60)	(700〜2690)			5〜7	6〜7	8〜11	-	-	(3.50〜9.80)	(620〜2720)		
	25+28+45	1.81	2.03	3.26	-	-	7.10	1960	9.88	99	2.27	2.54	4.09	-	-	8.90	2460	12.38	99
		5〜8	6〜8	9〜14	-	-	(3.70〜8.60)	(700〜2680)			5〜6	6〜7	9〜11	-	-	(3.50〜9.80)	(620〜2720)		
	25+28+50	1.72	1.93	3.45	-	-	7.10	1950	9.84	99	2.16	2.42	4.32	-	-	8.90	2460	12.38	99
		4.5〜7	5〜8	10〜14	-	-	(3.70〜8.60)	(700〜2670)			5〜6	5〜7	10〜12	-	-	(3.50〜9.80)	(620〜2720)		
	25+28+56	1.63	1.82	3.65	-	-	7.10	1950	9.82	99	2.04	2.29	4.57	-	-	8.90	2460	12.38	99
		4.5〜7	5〜8	10〜15	-	-	(3.70〜8.60)	(700〜2660)			4.5〜6	5〜6	10〜13	-	-	(3.50〜9.80)	(620〜2720)		
	25+28+63	1.53	1.71	3.86	-	-	7.10	1940	9.80	99	1.92	2.15	4.83	-	-	8.90	2460	12.38	99
		4〜6	4.5〜7	11〜16	-	-	(3.70〜8.60)	(700〜2650)			4〜5	4.5〜6	11〜13	-	-	(3.50〜9.80)	(620〜2720)		
	25+36+36	1.83	2.64	2.64	-	-	7.10	1960	9.89	99	2.29	3.30	3.30	-	-	8.90	2460	12.38	99
		5〜8	7〜11	7〜11	-	-	(3.70〜8.60)	(700〜2680)			5〜6	7〜9	7〜9	-	-	(3.50〜9.80)	(620〜2720)		
	25+36+40	1.76	2.53	2.81	-	-	7.10	1960	9.86	99	2.20	3.17	3.52	-	-	8.90	2460	12.38	99
		5〜7	7〜11	8〜12	-	-	(3.70〜8.60)	(700〜2680)			5〜6	7〜9	8〜10	-	-	(3.50〜9.80)	(620〜2720)		
	25+36+45	1.67	2.41	3.01	-	-	7.10	1950	9.83	99	2.10	3.02	3.78	-	-	8.90	2460	12.38	99
		4.5〜7	7〜10	8〜13	-	-	(3.70〜8.60)	(700〜2670)			4.5〜6	7〜8	8〜10	-	-	(3.50〜9.80)	(620〜2720)		
	25+36+50	1.60	2.30	3.20	-	-	7.10	1950	9.82	99	2.00	2.89	4.01	-	-	8.90	2460	12.38	99
		4.5〜7	6〜10	9〜13	-	-	(3.70〜8.60)	(700〜2660)			4.5〜5	6〜8	9〜11	-	-	(3.50〜9.80)	(620〜2720)		
	25+40+40	1.69	2.70	2.70	-	-	7.10	1950	9.84	99	2.12	3.39	3.39	-	-	8.90	2460	12.38	99
		4.5〜7	7〜11	7〜11	-	-	(3.70〜8.60)	(700〜2670)			4.5〜6	7〜9	7〜9	-	-	(3.50〜9.80)	(620〜2720)		
	25+40+45	1.61	2.58	2.90	-	-	7.10	1950	9.82	99	2.02	3.24	3.64	-	-	8.90	2460	12.38	99
		4.5〜7	7〜11	8〜12	-	-	(3.70〜8.60)	(700〜2660)			4.5〜6	7〜9	8〜10	-	-	(3.50〜9.80)	(620〜2720)		
	25+40+50	1.54	2.47	3.09	-	-	7.10	1950	9.80	99	1.93	3.10	3.87	-	-	8.90	2460	12.38	99
		4〜6	7〜10	9〜13	-	-	(3.70〜8.60)	(700〜2660)			4〜5	7〜9	9〜11	-	-	(3.50〜9.80)	(620〜2720)		
	25+45+45	1.54	2.78	2.78	-	-	7.10	1950	9.80	99	1.93	3.48	3.48	-	-	8.90	2460	12.38	99
		4〜6	8〜12	8〜12	-	-	(3.70〜8.60)	(700〜2660)			4〜5	8〜10	8〜10	-	-	(3.50〜9.80)	(620〜2720)		
	28+28+28	2.37	2.37	2.37	-	-	7.10	1990	10.04	99	2.97	2.97	2.97	-	-	8.90	2460	12.38	99
		7〜10	7〜10	7〜10	-	-	(3.70〜8.60)	(700〜2710)			7〜8	7〜8	7〜8	-	-	(3.50〜9.80)	(620〜2720)		
	28+28+36	2.16	2.16	2.78	-	-	7.10	1970	9.93	99	2.71	2.71	3.48	-	-	8.90	2460	12.38	99
		6〜9	6〜9	8〜12	-	-	(3.70〜8.60)	(700〜2690)			6〜7	6〜7	8〜10	-	-	(3.50〜9.80)	(620〜2720)		
	28+28+40	2.07	2.07	2.96	-	-	7.10	1960	9.90	99	2.60	2.60	3.71	-	-	8.90	2460	12.38	99
		6〜9	6〜9	8〜12	-	-	(3.70〜8.60)	(700〜2680)			6〜7	6〜7	8〜10	-	-	(3.50〜9.80)	(620〜2720)		
	28+28+45	1.97	1.97	3.16	-	-	7.10	1960	9.86	99	2.47	2.47	3.97	-	-	8.90	2460	12.38	99
		5〜8	5〜8	9〜13	-	-	(3.70〜8.60)	(700〜2680)			5〜7	5〜7	9〜11	-	-	(3.50〜9.80)	(620〜2720)		
	28+28+50	1.88	1.88	3.35	-	-	7.10	1950	9.83	99	2.35	2.35	4.20	-	-	8.90	2460	12.38	99
		5〜8	5〜8	9〜14	-	-	(3.70〜8.60)	(700〜2670)			5〜6	5〜6	9〜12	-	-	(3.50〜9.80)	(620〜2720)		
	28+28+56	1.78	1.78	3.55	-	-	7.10	1950	9.81	99	2.23	2.23	4.45	-	-	8.90	2460	12.38	99
		5〜7	5〜7	10〜15	-	-	(3.70〜8.60)	(700〜2660)			5〜6	5〜6	10〜12	-	-	(3.50〜9.80)	(620〜2720)		
	28+36+36	1.99	2.56	2.56	-	-	7.10	1960	9.87	99	2.49	3.20	3.20	-	-	8.90	2460	12.38	99
		5〜8	7〜11	7〜11	-	-	(3.70〜8.60)	(700〜2680)			5〜7	7〜9	7〜9	-	-	(3.50〜9.80)	(620〜2720)		
	28+36+40	1.91	2.46	2.73	-	-	7.10	1950	9.84	99	2.40	3.08	3.42	-	-	8.90	2460	12.38	99
		5〜8	7〜10	8〜11	-	-	(3.70〜8.60)	(700〜2670)			5〜7	7〜8	8〜9	-	-	(3.50〜9.80)	(620〜2720)		
	28+36+45	1.82	2.34	2.93	-	-	7.10	1950	9.82	99	2.29	2.94	3.67	-	-	8.90	2460	12.38	99
		5〜8	6〜10	8〜12	-	-	(3.70〜8.60)	(700〜2660)			5〜6	6〜8	8〜10	-	-	(3.50〜9.80)	(620〜2720)		
	28+36+50	1.74	2.24	3.11	-	-	7.10	1950	9.81	99	2.19	2.81	3.90	-	-	8.90	2460	12.38	99
		5〜7	6〜9	9〜13	-	-	(3.70〜8.60)	(700〜2660)			5〜6	6〜8	9〜11	-	-	(3.50〜9.80)	(620〜2720)		
	28+40+40	1.84	2.63	2.63	-	-	7.10	1950	9.83	99	2.31	3.30	3.30	-	-	8.90	2460	12.38	99
		5〜8	7〜11	7〜11	-	-	(3.70〜8.60)	(700〜2670)			5〜6	7〜9	7〜9	-	-	(3.50〜9.80)	(620〜2720)		
	28+40+45	1.76	2.51	2.83	-	-	7.10	1950	9.81	99	2.21	3.15	3.54	-	-	8.90	2460	12.38	99
		5〜7	7〜10	8〜12	-	-	(3.70〜8.60)	(700〜2660)			5〜6	7〜9	8〜10	-	-	(3.50〜9.80)	(620〜2720)		

室内ユニットの組合せ		冷房									暖房								
		能力 (kW)					合計能力 (kW)	室外ユニット			能力 (kW)					合計能力 (kW)	室外ユニット		
		A室	B室	C室	D室	E室		入力 (W)	電流 (A)	力率 (%)	A室	B室	C室	D室	E室		入力 (W)	電流 (A)	力率 (%)
3台運転時	36+36+36	2.37	2.37	2.37	-	-	7.10	1950	9.83	99	2.97	2.97	2.97	-	-	8.90	2460	12.38	99
		7～10	7～10	7～10	-	-	(3.70～8.60)	(700～2670)			7～8	7～8	7～8	-	-	(3.50～9.80)	(620～2720)		
	36+36+40	2.28	2.28	2.54	-	-	7.10	1950	9.81	99	2.86	2.86	3.18	-	-	8.90	2460	12.38	99
		6～10	6～10	7～11	-	-	(3.70～8.60)	(700～2660)			6～8	6～8	7～9	-	-	(3.50～9.80)	(620～2720)		
	36+40+40	2.20	2.45	2.45	-	-	7.10	1940	9.80	99	2.76	3.07	3.07	-	-	8.90	2460	12.38	99
		6～9	7～10	7～10	-	-	(3.70～8.60)	(700～2650)			6～8	7～8	7～8	-	-	(3.50～9.80)	(620～2720)		
4台運転時	22+22+22+22	1.78	1.78	1.78	1.78	-	7.10	1890	9.55	99	2.25	2.25	2.25	2.25	-	9.0	2150	10.86	99
		5～7	5～7	5～7	5～7	-	(3.80～8.80)	(640～2690)			5～6	5～6	5～6	5～6	-	(3.80～9.80)	(630～2750)		
	22+22+22+25	1.72	1.72	1.72	1.95	-	7.10	1890	9.50	99	2.18	2.18	2.18	2.47	-	9.0	2150	10.86	99
		4.5～7	4.5～7	4.5～7	5～8	-	(3.80～8.80)	(640～2690)			5～6	5～6	5～6	5～7	-	(3.80～9.80)	(630～2750)		
	22+22+22+28	1.66	1.66	1.66	2.11	-	7.10	1880	9.46	99	2.11	2.11	2.11	2.68	-	9.0	2150	10.86	99
		4.5～7	4.5～7	4.5～7	6～9	-	(3.80～8.80)	(640～2680)			4.5～6	4.5～6	4.5～6	6～7	-	(3.80～9.80)	(630～2750)		
	22+22+22+36	1.53	1.53	1.53	2.51	-	7.10	1850	9.34	99	1.94	1.94	1.94	3.18	-	9.0	2150	10.86	99
		4～6	4～6	4～6	7～10	-	(3.80～8.80)	(640～2650)			4.5～5	4.5～5	4.5～5	7～9	-	(3.80～9.80)	(630～2750)		
	22+22+22+40	1.47	1.47	1.47	2.68	-	7.10	1840	9.29	99	1.87	1.87	1.87	3.40	-	9.0	2150	10.86	99
		4～6	4～6	4～6	7～11	-	(3.80～8.80)	(640～2640)			4～5	4～5	4～5	7～9	-	(3.80～9.80)	(630～2750)		
	22+22+22+45	1.41	1.41	1.41	2.88	-	7.10	1830	9.21	99	1.78	1.78	1.78	3.65	-	9.0	2150	10.86	99
		4～6	4～6	4～6	8～12	-	(3.80～8.80)	(640～2630)			4～5	4～5	4～5	8～10	-	(3.80～9.80)	(630～2750)		
	22+22+22+50	1.35	1.35	1.35	3.06	-	7.10	1810	9.14	99	1.71	1.71	1.71	3.88	-	9.0	2150	10.86	99
		4～6	4～6	4～6	8～13	-	(3.80～8.80)	(640～2610)			4～4.5	4～4.5	4～4.5	9～11	-	(3.80～9.80)	(630～2750)		
	22+22+25+25	1.66	1.66	1.89	1.89	-	7.10	1880	9.46	99	2.11	2.11	2.39	2.39	-	9.0	2150	10.86	99
		4.5～7	4.5～7	5～8	5～8	-	(3.80～8.80)	(640～2680)			4.5～6	4.5～6	5～7	5～7	-	(3.80～9.80)	(630～2750)		
	22+22+25+28	1.61	1.61	1.83	2.05	-	7.10	1870	9.42	99	2.04	2.04	2.32	2.60	-	9.0	2150	10.86	99
		4.5～7	4.5～7	5～8	6～9	-	(3.80～8.80)	(640～2670)			4.5～6	4.5～6	5～6	6～7	-	(3.80～9.80)	(630～2750)		
	22+22+25+36	1.49	1.49	1.69	2.43	-	7.10	1850	9.30	99	1.89	1.89	2.14	3.09	-	9.0	2150	10.86	99
		4～6	4～6	4.5～7	7～10	-	(3.80～8.80)	(640～2650)			4～5	4～5	4.5～6	7～9	-	(3.80～9.80)	(630～2750)		
	22+22+25+40	1.43	1.43	1.63	2.61	-	7.10	1830	9.24	99	1.82	1.82	2.06	3.30	-	9.0	2150	10.86	99
		4～6	4～6	4.5～7	7～11	-	(3.80～8.80)	(640～2630)			4～5	4～5	4.5～6	7～9	-	(3.80～9.80)	(630～2750)		
	22+22+25+45	1.37	1.37	1.56	2.80	-	7.10	1820	9.17	99	1.74	1.74	1.97	3.55	-	9.0	2150	10.86	99
		4～6	4～6	4.5～6	8～12	-	(3.80～8.80)	(640～2620)			4～5	4～5	4.5～5	8～10	-	(3.80～9.80)	(630～2750)		
	22+22+28+28	1.56	1.56	1.99	1.99	-	7.10	1860	9.37	99	1.98	1.98	2.52	2.52	-	9.0	2150	10.86	99
		4.5～6	4.5～6	5～8	5～8	-	(3.80～8.80)	(640～2660)			4.5～5	4.5～5	6～7	6～7	-	(3.80～9.80)	(630～2750)		
	22+22+28+36	1.45	1.45	1.84	2.37	-	7.10	1840	9.26	99	1.83	1.83	2.33	3.00	-	9.0	2150	10.86	99
		4～6	4～6	5～8	7～10	-	(3.80～8.80)	(640～2640)			4～5	4～5	5～6	7～8	-	(3.80～9.80)	(630～2750)		
	22+22+28+40	1.39	1.39	1.78	2.54	-	7.10	1830	9.20	99	1.77	1.77	2.25	3.21	-	9.0	2150	10.86	99
		4～6	4～6	5～7	7～11	-	(3.80～8.80)	(640～2630)			4～5	4～5	5～6	7～9	-	(3.80～9.80)	(630～2750)		
	22+22+36+36	1.35	1.35	2.20	2.20	-	7.10	1810	9.14	99	1.71	1.71	2.79	2.79	-	9.0	2150	10.86	99
		4～6	4～6	6～9	6～9	-	(3.80～8.80)	(640～2610)			4～4.5	4～4.5	6～8	6～8	-	(3.80～9.80)	(630～2750)		
	22+25+25+25	1.61	1.83	1.83	1.83	-	7.10	1870	9.42	99	2.04	2.32	2.32	2.32	-	9.0	2150	10.86	99
		4.5～7	5～8	5～8	5～8	-	(3.80～8.80)	(640～2670)			4.5～6	5～6	5～6	5～6	-	(3.80～9.80)	(630～2750)		
	22+25+25+28	1.56	1.78	1.78	1.99	-	7.10	1860	9.37	99	1.98	2.25	2.25	2.52	-	9.0	2150	10.86	99
		4.5～6	5～7	5～7	5～8	-	(3.80～8.80)	(640～2660)			4.5～5	5～6	5～6	6～7	-	(3.80～9.80)	(630～2750)		
	22+25+25+36	1.45	1.64	1.64	2.37	-	7.10	1840	9.26	99	1.83	2.08	2.08	3.00	-	9.0	2150	10.86	99
		4～6	4.5～7	4.5～7	7～10	-	(3.80～8.80)	(640～2640)			4～5	4.5～6	4.5～6	7～8	-	(3.80～9.80)	(630～2750)		
	22+25+25+40	1.39	1.58	1.58	2.54	-	7.10	1830	9.20	99	1.77	2.01	2.01	3.21	-	9.0	2150	10.86	99
		4～6	4.5～7	4.5～7	7～11	-	(3.80～8.80)	(640～2630)			4～5	4.5～6	4.5～6	7～9	-	(3.80～9.80)	(630～2750)		
	22+25+28+28	1.52	1.72	1.93	1.93	-	7.10	1850	9.33	99	1.92	2.18	2.45	2.45	-	9.0	2150	10.86	99
		4～6	4.5～7	5～8	5～8	-	(3.80～8.80)	(640～2650)			4～5	5～6	5～7	5～7	-	(3.80～9.80)	(630～2750)		
	22+25+28+36	1.41	1.60	1.79	2.30	-	7.10	1830	9.21	99	1.78	2.03	2.27	2.92	-	9.0	2150	10.86	99
		4～6	4.5～7	5～7	6～10	-	(3.80～8.80)	(640～2630)			4～5	4.5～6	5～6	6～8	-	(3.80～9.80)	(630～2750)		
	22+25+28+40	1.36	1.54	1.73	2.47	-	7.10	1820	9.16	99	1.72	1.96	2.19	3.13	-	9.0	2150	10.86	99
		4～6	4～6	4.5～7	7～10	-	(3.80～8.80)	(640～2620)			4～4.5	4.5～5	5～6	7～9	-	(3.80～9.80)	(630～2750)		
	22+28+28+28	1.47	1.88	1.88	1.88	-	7.10	1840	9.29	99	1.87	2.38	2.38	2.38	-	9.0	2150	10.86	99
		4～6	5～8	5～8	5～8	-	(3.80～8.80)	(640～2640)			4～5	5～7	5～7	5～7	-	(3.80～9.80)	(630～2750)		
	22+28+28+36	1.37	1.74	1.74	2.24	-	7.10	1820	9.17	99	1.74	2.21	2.21	2.84	-	9.0	2150	10.86	99
		4～6	5～7	5～7	6～9	-	(3.80～8.80)	(640～2620)			4～5	5～6	5～6	6～8	-	(3.80～9.80)	(630～2750)		
	25+25+25+25	1.78	1.78	1.78	1.78	-	7.10	1860	9.37	99	2.25	2.25	2.25	2.25	-	9.0	2150	10.86	99
		5～7	5～7	5～7	5～7	-	(3.80～8.80)	(640～2660)			5～6	5～6	5～6	5～6	-	(3.80～9.80)	(630～2750)		
	25+25+25+28	1.72	1.72	1.72	1.93	-	7.10	1850	9.33	99	2.18	2.18	2.18	2.45	-	9.0	2150	10.86	99
		4.5～7	4.5～7	4.5～7	5～8	-	(3.80～8.80)	(640～2650)			5～6	5～6	5～6	5～7	-	(3.80～9.80)	(630～2750)		
	25+25+25+36	1.60	1.60	1.60	2.30	-	7.10	1830	9.21	99	2.03	2.03	2.03	2.92	-	9.0	2150	10.86	99
		4.5～7	4.5～7	4.5～7	6～10	-	(3.80～8.80)	(640～2630)			4.5～6	4.5～6	4.5～6	6～8	-	(3.80～9.80)	(630～2750)		
	25+25+25+40	1.54	1.54	1.54	2.47	-	7.10	1820	9.16	99	1.96	1.96	1.96	3.13	-	9.0	2150	10.86	99
		4～6	4～6	4～6	7～10	-	(3.80～8.80)	(640～2620)			4.5～5	4.5～5	4.5～5	7～9	-	(3.80～9.80)	(630～2750)		
	25+25+28+28	1.67	1.67	1.88	1.88	-	7.10	1840	9.29	99	2.12	2.12	2.38	2.38	-	9.0	2150	10.86	99
		4.5～7	4.5～7	5～8	5～8	-	(3.80～8.80)	(640～2640)			4.5～6	4.5～6	5～7	5～7	-	(3.80～9.80)	(630～2750)		
	25+25+28+36	1.56	1.56	1.74	2.24	-	7.10	1820	9.17	99	1.97	1.97	2.21	2.84	-	9.0	2150	10.86	99
		4.5～6	4.5～6	5～7	6～9	-	(3.80～8.80)	(640～2620)			4.5～5	4.5～5	5～6	6～8	-	(3.80～9.80)	(630～2750)		
	25+28+28+28	1.63	1.82	1.82	1.82	-	7.10	1830	9.24	99	2.06	2.31	2.31	2.31	-	9.0	2150	10.86	99
		4.5～7	5～8	5～8	5～8	-	(3.80～8.80)	(640～2630)			4.5～6	5～6	5～6	5～6	-	(3.80～9.80)	(630～2750)		
	28+28+28+28	1.78	1.78	1.78	1.78	-	7.10	1830	9.20	99	2.25	2.25	2.25	2.25	-	9.0	2150	10.86	99
		5～7	5～7	5～7	5～7	-	(3.80～8.80)	(640～2630)			5～6	5～6	5～6	5～6	-	(3.80～9.80)	(630～2750)		
5台運転時	22+22+22+22+22	1.42	1.42	1.42	1.42	1.42	7.10	1410	7.12	99	1.80	1.80	1.80	1.80	1.80	9.00	1970	9.95	99
		4～6	4～6	4～6	4～6	4～6	(3.90～9.00)	(640～2220)			4～5	4～5	4～5	4～5	4～5	(4.10～10.00)	(640～2780)		
	22+22+22+22+25	1.38	1.38	1.38	1.38	1.57	7.10	1400	7.07	99	1.75	1.75	1.75	1.75	1.99	9.00	1970	9.95	99
		4～6	4～6	4～6	4～6	4.5～7	(3.90～9.00)	(640～2210)			4～5	4～5	4～5	4～5	4.5～5	(4.10～10.00)	(640～2780)		
	22+22+22+22+28	1.35	1.35	1.35	1.35	1.71	7.10	1390	7.02	99	1.71	1.71	1.71	1.71	2.17	9.00	1970	9.95	99
		4～6	4～6	4～6	4～6	4.5～7	(3.90～9.00)	(640～2200)			4～4.5	4～4.5	4～4.5	4～4.5	5～6	(4.10～10.00)	(640～2780)		
	22+22+22+25+25	1.35	1.35	1.35	1.53	1.53	7.10	1390	7.02	99	1.71	1.71	1.71	1.94	1.94	9.00	1970	9.95	99
		4～6	4～6	4～6	4～6	4～6	(3.90～9.00)	(640～2200)			4～4.5	4～4.5	4～4.5	4.5～5	4.5～5	(4.10～10.00)	(640～2780)		

● MXZ-8021AS（5室用） 冷房・暖房性能仕様表

室内ユニットの組合せ		冷房									暖房								
		能力 (kW)					合計能力 (kW)	室外ユニット			能力 (kW)					合計能力 (kW)	室外ユニット		
		A室	B室	C室	D室	E室		入力 (W)	電流 (A)	力率 (%)	A室	B室	C室	D室	E室		入力 (W)	電流 (A)	力率 (%)
1台運転時	22	2.20	-	-	-	-	2.20	660	3.33	99	2.50	-	-	-	-	2.50	950	4.80	99
		6～9	-	-	-	-	(1.80～4.00)	(400～930)			6～7	-	-	-	-	(2.00～3.80)	(450～1710)		
	25	2.50	-	-	-	-	2.50	710	3.59	99	2.80	-	-	-	-	2.80	1120	5.66	99
		7～10	-	-	-	-	(1.80～4.20)	(400～980)			6～8	-	-	-	-	(2.00～4.60)	(450～1980)		
	28	2.80	-	-	-	-	2.80	750	3.79	99	3.60	-	-	-	-	3.60	1420	7.17	99
		8～12	-	-	-	-	(1.80～4.40)	(400～1050)			8～10	-	-	-	-	(2.00～5.40)	(450～2130)		
	36	3.60	-	-	-	-	3.60	790	3.99	99	4.20	-	-	-	-	4.20	1620	8.18	99
		10～15	-	-	-	-	(1.80～4.60)	(400～1110)			9～12	-	-	-	-	(2.00～6.10)	(450～2270)		
	40	4.00	-	-	-	-	4.00	820	4.14	99	5.00	-	-	-	-	5.00	1880	9.49	99
		11～17	-	-	-	-	(1.80～4.80)	(400～1200)			11～14	-	-	-	-	(2.00～6.40)	(450～2300)		
	45	4.50	-	-	-	-	4.50	910	4.60	99	5.30	-	-	-	-	5.30	1980	10.00	99
		12～19	-	-	-	-	(1.90～4.90)	(420～1320)			12～15	-	-	-	-	(2.10～6.50)	(510～2320)		
	50	5.00	-	-	-	-	5.00	1120	5.66	99	6.00	-	-	-	-	6.00	2160	10.91	99
		14～21	-	-	-	-	(2.00～5.70)	(450～1410)			13～17	-	-	-	-	(2.20～6.70)	(520～2460)		
	56	5.60	-	-	-	-	5.60	1190	6.01	99	6.70	-	-	-	-	6.70	2300	11.62	99
		15～23	-	-	-	-	(2.00～6.10)	(450～1550)			15～18	-	-	-	-	(2.20～7.10)	(520～2630)		
	63	6.30	-	-	-	-	6.30	1430	7.22	99	7.10	-	-	-	-	7.10	2570	12.98	99
		17～26	-	-	-	-	(2.20～6.50)	(470～1610)			16～20	-	-	-	-	(2.50～7.50)	(520～2710)		
2台運転時	22+22	2.20	2.20	-	-	-	4.40	1310	6.62	99	2.50	2.50	-	-	-	5.00	1250	6.31	99
		6～9	6～9	-	-	-	(3.60～7.60)	(810～2880)			6～7	6～7	-	-	-	(3.20～8.00)	(610～2760)		
	22+25	2.20	2.50	-	-	-	4.70	1410	7.11	99	2.48	2.82	-	-	-	5.30	1360	6.83	99
		6～9	7～10	-	-	-	(3.60～7.80)	(810～2890)			5～7	6～8	-	-	-	(3.20～8.20)	(610～2770)		
	22+28	2.20	2.80	-	-	-	5.00	1510	7.61	99	2.68	3.42	-	-	-	6.10	1630	8.23	99
		6～9	8～12	-	-	-	(3.60～7.90)	(810～2900)			6～7	8～9	-	-	-	(3.20～8.50)	(610～2780)		
	22+36	2.20	3.60	-	-	-	5.80	1770	8.93	99	2.54	4.16	-	-	-	6.70	1840	9.27	99
		6～9	10～15	-	-	-	(3.60～8.10)	(810～2920)			6～7	9～11	-	-	-	(3.20～8.70)	(610～2790)		
	22+40	2.20	4.00	-	-	-	6.20	1900	9.60	99	2.66	4.84	-	-	-	7.50	2120	10.66	99
		6～9	11～17	-	-	-	(3.60～8.30)	(810～2920)			6～7	11～13	-	-	-	(3.20～9.00)	(610～2810)		
	22+45	2.20	4.50	-	-	-	6.70	2070	10.42	99	2.56	5.24	-	-	-	7.80	2220	11.18	99
		6～9	12～19	-	-	-	(3.60～8.40)	(810～2940)			6～7	12～14	-	-	-	(3.20～9.10)	(610～2810)		
	22+50	2.20	5.00	-	-	-	7.20	2230	11.25	99	2.60	5.90	-	-	-	8.50	2460	12.40	99
		6～9	14～21	-	-	-	(3.60～8.60)	(810～2950)			6～7	13～16	-	-	-	(3.20～9.40)	(610～2830)		
	22+56	2.20	5.60	-	-	-	7.80	2430	12.24	99	2.59	6.61	-	-	-	9.20	2700	13.62	99
		6～9	15～23	-	-	-	(3.60～8.80)	(810～2960)			6～7	15～18	-	-	-	(3.20～9.70)	(610～2840)		
	22+63	2.07	5.93	-	-	-	8.00	2480	12.50	99	2.38	6.82	-	-	-	9.20	2700	13.62	99
		6～9	16～25	-	-	-	(3.60～9.00)	(810～2970)			5～7	15～19	-	-	-	(3.20～9.70)	(610～2840)		
	25+25	2.50	2.50	-	-	-	5.00	1510	7.61	99	2.80	2.80	-	-	-	5.60	1460	7.36	99
		7～10	7～10	-	-	-	(3.60～7.90)	(810～2900)			6～8	6～8	-	-	-	(3.20～8.30)	(610～2780)		
	25+28	2.50	2.80	-	-	-	5.30	1610	8.11	99	3.02	3.38	-	-	-	6.40	1740	8.75	99
		7～10	8～12	-	-	-	(3.60～8.00)	(810～2900)			7～8	7～9	-	-	-	(3.20～8.60)	(610～2790)		
	25+36	2.50	3.60	-	-	-	6.10	1870	9.43	99	2.87	4.13	-	-	-	7.00	1940	9.79	99
		7～10	10～15	-	-	-	(3.60～8.20)	(810～2920)			6～8	9～11	-	-	-	(3.20～8.80)	(610～2800)		
	25+40	2.50	4.00	-	-	-	6.50	2000	10.09	99	3.00	4.80	-	-	-	7.80	2220	11.18	99
		7～10	11～17	-	-	-	(3.60～8.40)	(810～2930)			7～8	11～13	-	-	-	(3.20～9.10)	(610～2810)		
	25+45	2.50	4.50	-	-	-	7.00	2170	10.92	99	2.89	5.21	-	-	-	8.10	2320	11.70	99
		7～10	12～19	-	-	-	(3.60～8.50)	(810～2940)			6～8	11～14	-	-	-	(3.20～9.20)	(610～2820)		
	25+50	2.50	5.00	-	-	-	7.50	2330	11.75	99	2.93	5.87	-	-	-	8.80	2560	12.92	99
		7～10	14～21	-	-	-	(3.60～8.70)	(810～2950)			6～8	13～16	-	-	-	(3.20～9.50)	(610～2830)		
	25+56	2.47	5.53	-	-	-	8.00	2490	12.56	99	2.84	6.36	-	-	-	9.20	2700	13.62	99
		7～10	15～23	-	-	-	(3.60～8.90)	(810～2970)			6～8	14～18	-	-	-	(3.20～9.70)	(610～2840)		
	25+63	2.27	5.73	-	-	-	8.00	2470	12.45	99	2.61	6.59	-	-	-	9.20	2700	13.62	99
		6～9	16～24	-	-	-	(3.60～9.00)	(810～2970)			6～7	15～18	-	-	-	(3.20～9.70)	(610～2840)		
	28+28	2.80	2.80	-	-	-	5.60	1710	8.60	99	3.60	3.60	-	-	-	7.20	2010	10.14	99
		8～12	8～12	-	-	-	(3.60～8.10)	(810～2910)			8～10	8～10	-	-	-	(3.20～8.90)	(610～2800)		
	28+36	2.80	3.60	-	-	-	6.40	1970	9.93	99	3.41	4.39	-	-	-	7.80	2220	11.18	99
		8～12	10～15	-	-	-	(3.60～8.30)	(810～2930)			8～9	10～12	-	-	-	(3.20～9.10)	(610～2810)		
	28+40	2.80	4.00	-	-	-	6.80	2100	10.59	99	3.54	5.06	-	-	-	8.60	2490	12.57	99
		8～12	11～17	-	-	-	(3.60～8.50)	(810～2940)			8～10	11～14	-	-	-	(3.20～9.40)	(610～2830)		
	28+45	2.80	4.50	-	-	-	7.30	2270	11.42	99	3.41	5.49	-	-	-	8.90	2600	13.10	99
		8～12	12～19	-	-	-	(3.60～8.60)	(810～2950)			8～9	12～15	-	-	-	(3.20～9.60)	(610～2830)		
	28+50	2.80	5.00	-	-	-	7.80	2430	12.24	99	3.30	5.90	-	-	-	9.20	2700	13.62	99
		8～12	14～21	-	-	-	(3.60～8.80)	(810～2960)			7～9	13～16	-	-	-	(3.20～9.70)	(610～2840)		
	28+56	2.67	5.33	-	-	-	8.00	2480	12.52	99	3.07	6.13	-	-	-	9.20	2700	13.62	99
		7～11	15～22	-	-	-	(3.60～8.90)	(810～2970)			7～8	14～17	-	-	-	(3.20～9.70)	(610～2840)		
	28+63	2.46	5.54	-	-	-	8.00	2460	12.42	99	2.83	6.37	-	-	-	9.20	2700	13.62	99
		7～10	15～23	-	-	-	(3.60～9.00)	(810～2970)			6～8	14～18	-	-	-	(3.20～9.70)	(610～2840)		
	36+36	3.60	3.60	-	-	-	7.20	2230	11.25	99	4.20	4.20	-	-	-	8.40	2430	12.23	99
		10～15	10～15	-	-	-	(3.60～8.60)	(810～2950)			9～12	9～12	-	-	-	(3.20～9.40)	(610～2820)		
	36+40	3.60	4.00	-	-	-	7.60	2360	11.91	99	4.36	4.84	-	-	-	9.20	2700	13.62	99
		10～15	11～17	-	-	-	(3.60～8.70)	(810～2960)			10～12	11～13	-	-	-	(3.20～9.70)	(610～2840)		
	36+45	3.56	4.44	-	-	-	8.00	2490	12.56	99	4.09	5.11	-	-	-	9.20	2700	13.62	99
		10～15	12～19	-	-	-	(3.60～8.90)	(810～2970)			9～11	11～14	-	-	-	(3.20～9.70)	(610～2840)		
	36+50	3.35	4.65	-	-	-	8.00	2480	12.48	99	3.85	5.35	-	-	-	9.20	2700	13.62	99
		9～14	13～19	-	-	-	(3.60～9.00)	(810～2970)			8～11	12～15	-	-	-	(3.20～9.70)	(610～2840)		
	36+56	3.13	4.87	-	-	-	8.00	2460	12.41	99	3.60	5.60	-	-	-	9.20	2700	13.62	99
		9～13	13～20	-	-	-	(3.60～9.00)	(810～2970)			8～10	12～15	-	-	-	(3.20～9.70)	(610～2840)		
	36+63	2.91	5.09	-	-	-	8.00	2450	12.35	99	3.35	5.85	-	-	-	9.20	2700	13.62	99
		8～12	14～21	-	-	-	(3.60～9.00)	(810～2950)			7～9	13～16	-	-	-	(3.20～9.70)	(610～2840)		

室内ユニットの組合せ		冷房									暖房								
		能力 (kW)					合計能力 (kW)	室外ユニット			能力 (kW)					合計能力 (kW)	室外ユニット		
		A室	B室	C室	D室	E室		入力 (W)	電流 (A)	力率 (%)	A室	B室	C室	D室	E室		入力 (W)	電流 (A)	力率 (%)
2台運転時	40+40	4.00	4.00	-	-	-	8.00	2490	12.58	99	4.60	4.60	-	-	-	9.20	2700	13.62	99
		11～17	11～17	-	-	-	(3.60～8.90)	(810～2960)			10～13	10～13	-	-	-	(3.20～9.70)	(610～2840)		
	40+45	3.76	4.24	-	-	-	8.00	2480	12.50	99	4.33	4.87	-	-	-	9.20	2700	13.62	99
		10～16	12～18	-	-	-	(3.60～9.00)	(810～2970)			10～12	11～13	-	-	-	(3.20～9.70)	(610～2840)		
	40+50	3.56	4.44	-	-	-	8.00	2460	12.42	99	4.09	5.11	-	-	-	9.20	2700	13.62	99
		10～15	12～19	-	-	-	(3.60～9.00)	(810～2970)			9～11	11～14	-	-	-	(3.20～9.70)	(610～2840)		
	40+56	3.33	4.67	-	-	-	8.00	2460	12.38	99	3.83	5.37	-	-	-	9.20	2700	13.62	99
		9～14	13～20	-	-	-	(3.60～9.00)	(810～2960)			8～11	12～15	-	-	-	(3.20～9.70)	(610～2840)		
	40+63	3.11	4.89	-	-	-	8.00	2440	12.32	99	3.57	5.63	-	-	-	9.20	2700	13.62	99
		9～13	13～20	-	-	-	(3.60～9.00)	(810～2930)			8～10	12～16	-	-	-	(3.20～9.70)	(610～2840)		
	45+45	4.00	4.00	-	-	-	8.00	2460	12.42	99	4.60	4.60	-	-	-	9.20	2700	13.62	99
		11～17	11～17	-	-	-	(3.60～9.00)	(810～2970)			10～13	10～13	-	-	-	(3.20～9.70)	(610～2840)		
	45+50	3.79	4.21	-	-	-	8.00	2460	12.39	99	4.36	4.84	-	-	-	9.20	2700	13.62	99
		10～16	12～18	-	-	-	(3.60～9.00)	(810～2960)			10～12	11～13	-	-	-	(3.20～9.70)	(610～2840)		
	45+56	3.56	4.44	-	-	-	8.00	2450	12.34	99	4.10	5.10	-	-	-	9.20	2700	13.62	99
		10～15	12～19	-	-	-	(3.60～9.00)	(810～2940)			9～11	11～14	-	-	-	(3.20～9.70)	(610～2840)		
	45+63	3.33	4.67	-	-	-	8.00	2440	12.29	99	3.83	5.37	-	-	-	9.20	2700	13.62	99
		9～14	13～20	-	-	-	(3.60～9.00)	(810～2920)			8～11	12～15	-	-	-	(3.20～9.70)	(610～2840)		
	50+50	4.00	4.00	-	-	-	8.00	2450	12.35	99	4.60	4.60	-	-	-	9.20	2700	13.62	99
		11～17	11～17	-	-	-	(3.60～9.00)	(810～2940)			10～13	10～13	-	-	-	(3.20～9.70)	(610～2840)		
	50+56	3.77	4.23	-	-	-	8.00	2440	12.30	99	4.34	4.86	-	-	-	9.20	2700	13.62	99
		10～16	12～18	-	-	-	(3.60～9.00)	(810～2930)			10～12	11～13	-	-	-	(3.20～9.70)	(610～2840)		
	50+63	3.54	4.46	-	-	-	8.00	2430	12.26	99	4.07	5.13	-	-	-	9.20	2700	13.62	99
		10～15	12～19	-	-	-	(3.60～9.00)	(810～2910)			9～11	11～14	-	-	-	(3.20～9.70)	(610～2840)		
	56+56	4.00	4.00	-	-	-	8.00	2430	12.26	99	4.60	4.60	-	-	-	9.20	2700	13.62	99
		11～17	11～17	-	-	-	(3.60～9.00)	(810～2920)			10～13	10～13	-	-	-	(3.20～9.70)	(610～2840)		
	56+63	3.76	4.24	-	-	-	8.00	2420	12.22	99	4.33	4.87	-	-	-	9.20	2700	13.62	99
		10～16	12～18	-	-	-	(3.60～9.00)	(810～2900)			10～12	11～13	-	-	-	(3.20～9.70)	(610～2840)		
	63+63	4.00	4.00	-	-	-	8.00	2410	12.17	99	4.60	4.60	-	-	-	9.20	2700	13.62	99
		11～17	11～17	-	-	-	(3.60～9.00)	(810～2880)			10～13	10～13	-	-	-	(3.20～9.70)	(610～2840)		
3台運転時	22+22+22	2.20	2.20	2.20	-	-	6.60	1760	8.89	99	2.50	2.50	2.50	-	-	7.50	1780	8.99	99
		6～9	6～9	6～9	-	-	(3.70～8.60)	(700～2620)			6～7	6～7	6～7	-	-	(3.50～9.40)	(620～2610)		
	22+22+25	2.20	2.20	2.50	-	-	6.90	1910	9.62	99	2.49	2.49	2.83	-	-	7.80	1920	9.67	99
		6～9	6～9	7～10	-	-	(3.70～8.70)	(700～2680)			5～7	5～7	6～8	-	-	(3.50～9.50)	(620～2630)		
	22+22+28	2.20	2.20	2.80	-	-	7.20	2060	10.36	99	2.63	2.63	3.34	-	-	8.60	2280	11.48	99
		6～9	6～9	8～12	-	-	(3.70～8.70)	(700～2740)			6～7	6～7	7～9	-	-	(3.50～9.70)	(620～2680)		
	22+22+36	2.20	2.20	3.60	-	-	8.00	2440	12.32	99	2.53	2.53	4.14	-	-	9.20	2550	12.83	99
		6～9	6～9	10～15	-	-	(3.70～8.80)	(700～2880)			6～7	6～7	9～11	-	-	(3.50～9.80)	(620～2710)		
	22+22+40	2.10	2.10	3.81	-	-	8.00	2440	12.28	99	2.41	2.41	4.38	-	-	9.20	2550	12.83	99
		6～9	6～9	10～16	-	-	(3.70～8.90)	(700～2950)			5～7	5～7	10～12	-	-	(3.50～9.80)	(620～2710)		
	22+22+45	1.98	1.98	4.04	-	-	8.00	2430	12.23	99	2.27	2.27	4.65	-	-	9.20	2550	12.83	99
		5～8	5～8	11～17	-	-	(3.70～9.00)	(700～3030)			5～6	5～6	10～13	-	-	(3.50～9.80)	(620～2710)		
	22+22+50	1.87	1.87	4.26	-	-	8.00	2410	12.17	99	2.15	2.15	4.89	-	-	9.20	2550	12.83	99
		5～8	5～8	12～18	-	-	(3.70～9.00)	(700～3030)			4.5～6	4.5～6	11～13	-	-	(3.50～9.80)	(620～2710)		
	22+22+56	1.76	1.76	4.48	-	-	8.00	2400	12.10	99	2.02	2.02	5.15	-	-	9.20	2550	12.83	99
		5～7	5～7	12～19	-	-	(3.70～9.00)	(700～3020)			4.5～6	4.5～6	11～14	-	-	(3.50～9.80)	(620～2710)		
	22+22+63	1.64	1.64	4.71	-	-	8.00	2390	12.06	99	1.89	1.89	5.42	-	-	9.20	2550	12.83	99
		4.5～7	4.5～7	13～20	-	-	(3.70～9.00)	(700～3010)			4～5	4～5	12～15	-	-	(3.50～9.80)	(620～2710)		
	22+25+25	2.20	2.50	2.50	-	-	7.20	2060	10.36	99	2.48	2.81	2.81	-	-	8.10	2050	10.35	99
		6～9	7～10	7～10	-	-	(3.70～8.70)	(700～2740)			5～7	6～8	6～8	-	-	(3.50～9.60)	(620～2650)		
	22+25+28	2.20	2.50	2.80	-	-	7.50	2200	11.10	99	2.61	2.97	3.32	-	-	8.90	2410	12.15	99
		6～9	7～10	8～12	-	-	(3.70～8.80)	(700～2790)			6～7	7～8	7～9	-	-	(3.50～9.70)	(620～2700)		
	22+25+36	2.12	2.41	3.47	-	-	8.00	2440	12.29	99	2.44	2.77	3.99	-	-	9.20	2550	12.83	99
		6～9	7～10	10～15	-	-	(3.70～8.90)	(700～2930)			5～7	6～8	9～11	-	-	(3.50～9.80)	(620～2710)		
	22+25+40	2.02	2.30	3.68	-	-	8.00	2430	12.25	99	2.33	2.64	4.23	-	-	9.20	2550	12.83	99
		6～8	6～10	10～15	-	-	(3.70～9.00)	(700～3000)			5～6	6～7	9～12	-	-	(3.50～9.80)	(620～2710)		
	22+25+45	1.91	2.17	3.91	-	-	8.00	2420	12.20	99	2.20	2.50	4.50	-	-	9.20	2550	12.83	99
		5～8	6～9	11～16	-	-	(3.70～9.00)	(700～3040)			5～6	6～7	10～12	-	-	(3.50～9.80)	(620～2710)		
	22+25+50	1.81	2.06	4.12	-	-	8.00	2410	12.13	99	2.09	2.37	4.74	-	-	9.20	2550	12.83	99
		5～8	6～9	11～17	-	-	(3.70～9.00)	(700～3030)			4.5～6	5～7	10～13	-	-	(3.50～9.80)	(620～2710)		
	22+25+56	1.71	1.94	4.35	-	-	8.00	2390	12.07	99	1.97	2.23	5.00	-	-	9.20	2550	12.83	99
		4.5～7	5～8	12～18	-	-	(3.70～9.00)	(700～3010)			4.5～5	5～6	11～14	-	-	(3.50～9.80)	(620～2710)		
	22+25+63	1.60	1.82	4.58	-	-	8.00	2390	12.05	99	1.84	2.09	5.27	-	-	9.20	2550	12.83	99
		4.5～7	5～8	13～19	-	-	(3.70～9.00)	(700～3000)			4～5	4.5～6	12～15	-	-	(3.50～9.80)	(620～2710)		
	22+28+28	2.20	2.80	2.80	-	-	7.80	2350	11.83	99	2.59	3.30	3.30	-	-	9.20	2550	12.83	99
		6～9	8～12	8～12	-	-	(3.70～8.80)	(700～2850)			6～7	7～9	7～9	-	-	(3.50～9.80)	(620～2710)		
	22+28+36	2.05	2.60	3.35	-	-	8.00	2430	12.26	99	2.35	3.00	3.85	-	-	9.20	2550	12.83	99
		6～9	7～11	9～14	-	-	(3.70～9.00)	(700～2980)			5～6	7～8	8～11	-	-	(3.50～9.80)	(620～2710)		
	22+28+40	1.96	2.49	3.56	-	-	8.00	2420	12.22	99	2.25	2.86	4.09	-	-	9.20	2550	12.83	99
		5～8	7～10	10～15	-	-	(3.70～9.00)	(700～3040)			5～6	6～8	9～11	-	-	(3.50～9.80)	(620～2710)		
	22+28+45	1.85	2.36	3.79	-	-	8.00	2410	12.16	99	2.13	2.71	4.36	-	-	9.20	2550	12.83	99
		5～8	7～10	10～16	-	-	(3.70～9.00)	(700～3030)			4.5～6	6～7	10～12	-	-	(3.50～9.80)	(620～2710)		
	22+28+50	1.76	2.24	4.00	-	-	8.00	2400	12.10	99	2.02	2.58	4.60	-	-	9.20	2550	12.83	99
		5～7	6～9	11～17	-	-	(3.70～9.00)	(700～3020)			4.5～6	6～7	10～13	-	-	(3.50～9.80)	(620～2710)		
	22+28+56	1.66	2.11	4.23	-	-	8.00	2390	12.06	99	1.91	2.43	4.86	-	-	9.20	2550	12.83	99
		4.5～7	6～9	12～18	-	-	(3.70～9.00)	(700～3010)			4～5	5～7	11～13	-	-	(3.50～9.80)	(620～2710)		
	22+28+63	1.56	1.98	4.46	-	-	8.00	2390	12.04	99	1.79	2.28	5.13	-	-	9.20	2550	12.83	99
		4.5～6	5～8	12～19	-	-	(3.70～9.00)	(700～3000)			4～5	5～6	11～14	-	-	(3.50～9.80)	(620～2710)		
	22+36+36	1.87	3.06	3.06	-	-	8.00	2410	12.17	99	2.15	3.52	3.52	-	-	9.20	2550	12.83	99
		5～8	8～13	8～13	-	-	(3.70～9.00)	(700～3030)			4.5～6	8～10	8～10	-	-	(3.50～9.80)	(620～2710)		
	22+36+40	1.80	2.94	3.27	-	-	8.00	2400	12.12	99	2.07	3.38	3.76	-	-	9.20	2550	12.83	99
		5～7	8～12	9～14	-	-	(3.70～9.00)	(700～3020)			4.5～6	7～9	8～10	-	-	(3.50～9.80)	(620～2710)		

MXZ-8021AS（5室用） 冷房・暖房性能仕様表

室内ユニットの組合せ		冷房									暖房								
		能力 (kW)					合計能力 (kW)	室外ユニット			能力 (kW)					合計能力 (kW)	室外ユニット		
		A室	B室	C室	D室	E室		入力 (W)	電流 (A)	力率 (%)	A室	B室	C室	D室	E室		入力 (W)	電流 (A)	力率 (%)
3台運転時	22+36+45	1.71	2.80	3.50	-	-	8.00	2390	12.07	99	1.97	3.22	4.02	-	-	9.20	2550	12.83	99
		4.5～7	8～12	10～15	-	-	(3.70～9.00)	(700～3010)			4.5～5	7～9	9～11	-	-	(3.50～9.80)	(620～2710)		
	22+36+50	1.63	2.67	3.70	-	-	8.00	2390	12.05	99	1.87	3.07	4.26	-	-	9.20	2550	12.83	99
		4.5～7	7～11	10～15	-	-	(3.70～9.00)	(700～3010)			4～5	7～8	9～12	-	-	(3.50～9.80)	(620～2710)		
	22+36+56	1.54	2.53	3.93	-	-	8.00	2390	12.04	99	1.78	2.91	4.52	-	-	9.20	2550	12.83	99
		4～6	7～11	11～16	-	-	(3.70～9.00)	(700～3000)			4～5	6～8	10～12	-	-	(3.50～9.80)	(620～2710)		
	22+36+63	1.45	2.38	4.17	-	-	8.00	2380	12.01	99	1.67	2.74	4.79	-	-	9.20	2550	12.83	99
		4～6	7～10	11～17	-	-	(3.70～9.00)	(700～2990)			4～4.5	6～8	11～13	-	-	(3.50～9.80)	(620～2710)		
	22+40+40	1.73	3.14	3.14	-	-	8.00	2390	12.07	99	1.98	3.61	3.61	-	-	9.20	2550	12.83	99
		4.5～7	9～13	9～13	-	-	(3.70～9.00)	(700～3010)			4.5～5	8～10	8～10	-	-	(3.50～9.80)	(620～2710)		
	22+40+45	1.64	2.99	3.36	-	-	8.00	2390	12.06	99	1.89	3.44	3.87	-	-	9.20	2550	12.83	99
		4.5～7	8～12	9～14	-	-	(3.70～9.00)	(700～3010)			4～5	8～9	9～11	-	-	(3.50～9.80)	(620～2710)		
	22+40+50	1.57	2.86	3.57	-	-	8.00	2390	12.04	99	1.81	3.29	4.11	-	-	9.20	2550	12.83	99
		4.5～7	8～12	10～15	-	-	(3.70～9.00)	(700～3000)			4～5	7～9	9～11	-	-	(3.50～9.80)	(620～2710)		
	22+40+56	1.49	2.71	3.80	-	-	8.00	2390	12.02	99	1.72	3.12	4.37	-	-	9.20	2550	12.83	99
		4～6	7～11	10～16	-	-	(3.70～9.00)	(700～2990)			4～4.5	7～9	10～12	-	-	(3.50～9.80)	(620～2710)		
	22+40+63	1.41	2.56	4.03	-	-	8.00	2380	12.00	99	1.62	2.94	4.64	-	-	9.20	2550	12.83	99
		4～6	7～11	11～17	-	-	(3.70～9.00)	(700～2980)			4～4.5	6～8	10～13	-	-	(3.50～9.80)	(620～2710)		
	22+45+45	1.57	3.21	3.21	-	-	8.00	2390	12.04	99	1.81	3.70	3.70	-	-	9.20	2550	12.83	99
		4.5～7	9～13	9～13	-	-	(3.70～9.00)	(700～3000)			4～5	8～10	8～10	-	-	(3.50～9.80)	(620～2710)		
	22+45+50	1.50	3.08	3.42	-	-	8.00	2390	12.03	99	1.73	3.54	3.93	-	-	9.20	2550	12.83	99
		4～6	8～13	9～14	-	-	(3.70～9.00)	(700～2990)			4～4.5	8～10	9～11	-	-	(3.50～9.80)	(620～2710)		
	22+45+56	1.43	2.93	3.64	-	-	8.00	2380	12.01	99	1.65	3.37	4.19	-	-	9.20	2550	12.83	99
		4～6	8～12	10～15	-	-	(3.70～9.00)	(700～2980)			4～4.5	7～9	9～12	-	-	(3.50～9.80)	(620～2710)		
	22+45+63	1.35	2.77	3.88	-	-	8.00	2380	11.99	99	1.56	3.18	4.46	-	-	9.20	2550	12.83	99
		4～6	8～12	11～16	-	-	(3.70～9.00)	(700～2970)			3～4.5	7～9	10～12	-	-	(3.50～9.80)	(620～2710)		
	22+50+50	1.44	3.28	3.28	-	-	8.00	2380	12.01	99	1.66	3.77	3.77	-	-	9.20	2550	12.83	99
		4～6	9～14	9～14	-	-	(3.70～9.00)	(700～2990)			4～4.5	8～10	8～10	-	-	(3.50～9.80)	(620～2710)		
	22+50+56	1.38	3.13	3.50	-	-	8.00	2380	11.99	99	1.58	3.59	4.03	-	-	9.20	2550	12.83	99
		4～6	9～13	10～15	-	-	(3.70～9.00)	(700～2980)			3～4.5	8～10	9～11	-	-	(3.50～9.80)	(620～2710)		
	22+50+63	1.30	2.96	3.73	-	-	8.00	2380	11.97	99	1.50	3.41	4.29	-	-	9.20	2550	12.83	99
		4～5	8～12	10～16	-	-	(3.70～9.00)	(700～2970)			3～4	8～9	9～12	-	-	(3.50～9.80)	(620～2710)		
	22+56+56	1.31	3.34	3.34	-	-	8.00	2380	11.98	99	1.51	3.84	3.84	-	-	9.20	2550	12.83	99
		4～5	9～14	9～14	-	-	(3.70～9.00)	(700～2970)			3～4	8～11	8～11	-	-	(3.50～9.80)	(620～2710)		
	25+25+25	2.50	2.50	2.50	-	-	7.50	2200	11.10	99	2.80	2.80	2.80	-	-	8.40	2190	11.02	99
		7～10	7～10	7～10	-	-	(3.70～8.80)	(700～2790)			6～8	6～8	6～8	-	-	(3.50～9.60)	(620～2670)		
	25+25+28	2.50	2.50	2.80	-	-	7.80	2350	11.83	99	2.95	2.95	3.30	-	-	9.20	2550	12.83	99
		7～10	7～10	8～12	-	-	(3.70～8.80)	(700～2850)			7～8	7～8	7～9	-	-	(3.50～9.80)	(620～2710)		
	25+25+36	2.33	2.33	3.35	-	-	8.00	2430	12.26	99	2.67	2.67	3.85	-	-	9.20	2550	12.83	99
		6～10	6～10	9～14	-	-	(3.70～9.00)	(700～2980)			6～7	6～7	8～11	-	-	(3.50～9.80)	(620～2710)		
	25+25+40	2.22	2.22	3.56	-	-	8.00	2420	12.22	99	2.56	2.56	4.09	-	-	9.20	2550	12.83	99
		6～9	6～9	10～15	-	-	(3.70～9.00)	(700～3040)			6～7	6～7	9～11	-	-	(3.50～9.80)	(620～2710)		
	25+25+45	2.11	2.11	3.79	-	-	8.00	2410	12.16	99	2.42	2.42	4.36	-	-	9.20	2550	12.83	99
		6～9	6～9	10～16	-	-	(3.70～9.00)	(700～3030)			5～7	5～7	10～12	-	-	(3.50～9.80)	(620～2710)		
	25+25+50	2.00	2.00	4.00	-	-	8.00	2400	12.10	99	2.30	2.30	4.60	-	-	9.20	2550	12.83	99
		5～8	5～8	11～17	-	-	(3.70～9.00)	(700～3020)			5～6	5～6	10～13	-	-	(3.50～9.80)	(620～2710)		
	25+25+56	1.89	1.89	4.23	-	-	8.00	2390	12.06	99	2.17	2.17	4.86	-	-	9.20	2550	12.83	99
		5～8	5～8	12～18	-	-	(3.70～9.00)	(700～3010)			5～6	5～6	11～13	-	-	(3.50～9.80)	(620～2710)		
	25+25+63	1.77	1.77	4.46	-	-	8.00	2390	12.04	99	2.04	2.04	5.13	-	-	9.20	2550	12.83	99
		5～7	5～7	12～19	-	-	(3.70～9.00)	(700～3000)			4.5～6	4.5～6	11～14	-	-	(3.50～9.80)	(620～2710)		
	25+28+28	2.47	2.77	2.77	-	-	8.00	2440	12.31	99	2.84	3.18	3.18	-	-	9.20	2550	12.83	99
		7～10	8～12	8～12	-	-	(3.70～8.90)	(700～2900)			6～8	7～9	7～9	-	-	(3.50～9.80)	(620～2710)		
	25+28+36	2.25	2.52	3.24	-	-	8.00	2430	12.23	99	2.58	2.89	3.72	-	-	9.20	2550	12.83	99
		6～9	7～11	9～14	-	-	(3.70～9.00)	(700～3030)			6～7	6～8	8～10	-	-	(3.50～9.80)	(620～2710)		
	25+28+40	2.15	2.41	3.44	-	-	8.00	2420	12.18	99	2.47	2.77	3.96	-	-	9.20	2550	12.83	99
		6～9	7～10	9～14	-	-	(3.70～9.00)	(700～3040)			5～7	6～8	9～11	-	-	(3.50～9.80)	(620～2710)		
	25+28+45	2.04	2.29	3.67	-	-	8.00	2400	12.12	99	2.35	2.63	4.22	-	-	9.20	2550	12.83	99
		6～8	6～10	10～15	-	-	(3.70～9.00)	(700～3020)			5～6	6～7	9～12	-	-	(3.50～9.80)	(620～2710)		
	25+28+50	1.94	2.17	3.88	-	-	8.00	2390	12.07	99	2.23	2.50	4.47	-	-	9.20	2550	12.83	99
		5～8	6～9	11～16	-	-	(3.70～9.00)	(700～3010)			5～6	6～7	10～12	-	-	(3.50～9.80)	(620～2710)		
	25+28+56	1.83	2.06	4.11	-	-	8.00	2390	12.05	99	2.11	2.36	4.73	-	-	9.20	2550	12.83	99
		5～8	6～9	11～17	-	-	(3.70～9.00)	(700～3000)			4.5～6	5～7	10～13	-	-	(3.50～9.80)	(620～2710)		
	25+28+63	1.72	1.93	4.34	-	-	8.00	2390	12.03	99	1.98	2.22	5.00	-	-	9.20	2550	12.83	99
		4.5～7	5～8	12～18	-	-	(3.70～9.00)	(700～2990)			4.5～5	5～6	11～14	-	-	(3.50～9.80)	(620～2710)		
	25+36+36	2.06	2.97	2.97	-	-	8.00	2410	12.13	99	2.37	3.41	3.41	-	-	9.20	2550	12.83	99
		6～9	8～12	8～12	-	-	(3.70～9.00)	(700～3030)			5～7	8～9	8～9	-	-	(3.50～9.80)	(620～2710)		
	25+36+40	1.98	2.85	3.17	-	-	8.00	2400	12.08	99	2.28	3.28	3.64	-	-	9.20	2550	12.83	99
		5～8	8～12	9～13	-	-	(3.70～9.00)	(700～3020)			5～6	7～9	8～10	-	-	(3.50～9.80)	(620～2710)		
	25+36+45	1.89	2.72	3.40	-	-	8.00	2390	12.06	99	2.17	3.12	3.91	-	-	9.20	2550	12.83	99
		5～8	7～11	9～14	-	-	(3.70～9.00)	(700～3010)			5～6	7～9	9～11	-	-	(3.50～9.80)	(620～2710)		
	25+36+50	1.80	2.59	3.60	-	-	8.00	2390	12.04	99	2.07	2.98	4.14	-	-	9.20	2550	12.83	99
		5～7	7～11	10～15	-	-	(3.70～9.00)	(700～3000)			4.5～6	7～8	9～11	-	-	(3.50～9.80)	(620～2710)		
	25+36+56	1.71	2.46	3.83	-	-	8.00	2390	12.03	99	1.97	2.83	4.40	-	-	9.20	2550	12.83	99
		4.5～7	7～10	11～16	-	-	(3.70～9.00)	(700～2990)			4.5～5	6～8	10～12	-	-	(3.50～9.80)	(620～2710)		
	25+36+63	1.61	2.32	4.06	-	-	8.00	2380	12.01	99	1.85	2.67	4.67	-	-	9.20	2550	12.83	99
		4.5～7	6～10	11～17	-	-	(3.70～9.00)	(700～2980)			4～5	6～7	10～13	-	-	(3.50～9.80)	(620～2710)		
	25+40+40	1.90	3.05	3.05	-	-	8.00	2390	12.06	99	2.19	3.50	3.50	-	-	9.20	2550	12.83	99
		5～8	8～13	8～13	-	-	(3.70～9.00)	(700～3010)			5～6	8～10	8～10	-	-	(3.50～9.80)	(620～2710)		
	25+40+45	1.82	2.91	3.27	-	-	8.00	2390	12.05	99	2.09	3.35	3.76	-	-	9.20	2550	12.83	99
		5～8	8～12	9～14	-	-	(3.70～9.00)	(700～3000)			4.5～6	7～9	8～10	-	-	(3.50～9.80)	(620～2710)		
	25+40+50	1.74	2.78	3.48	-	-	8.00	2390	12.03	99	2.00	3.20	4.00	-	-	9.20	2550	12.83	99
		5～7	8～12	10～15	-	-	(3.70～9.00)	(700～3000)			4.5～5	7～9	9～11	-	-	(3.50～9.80)	(620～2710)		

室内ユニットの組合せ		冷房									暖房								
		能力 (kW)					合計能力 (kW)	室外ユニット			能力 (kW)					合計能力 (kW)	室外ユニット		
		A室	B室	C室	D室	E室		入力 (W)	電流 (A)	力率 (%)	A室	B室	C室	D室	E室		入力 (W)	電流 (A)	力率 (%)
3台運転時	25+40+56	1.65	2.64	3.70	-	-	8.00	2380	12.01	99	1.90	3.04	4.26	-	-	9.20	2550	12.83	99
		4.5～7	7～11	10～15	-	-	(3.70～9.00)	(700～2990)			4～5	7～8	9～12	-	-	(3.50～9.80)	(620～2710)		
	25+40+63	1.56	2.50	3.94	-	-	8.00	2380	11.99	99	1.80	2.88	4.53	-	-	9.20	2550	12.83	99
		4.5～6	7～10	11～16	-	-	(3.70～9.00)	(700～2980)			4～5	6～8	10～12	-	-	(3.50～9.80)	(620～2710)		
	25+45+45	1.74	3.13	3.13	-	-	8.00	2390	12.03	99	2.00	3.60	3.60	-	-	9.20	2550	12.83	99
		5～7	9～13	9～13	-	-	(3.70～9.00)	(700～3000)			4.5～5	8～10	8～10	-	-	(3.50～9.80)	(620～2710)		
	25+45+50	1.67	3.00	3.33	-	-	8.00	2380	12.02	99	1.92	3.45	3.83	-	-	9.20	2550	12.83	99
		4.5～7	8～13	9～14	-	-	(3.70～9.00)	(700～2990)			4～5	8～10	8～11	-	-	(3.50～9.80)	(620～2710)		
	25+45+56	1.59	2.86	3.56	-	-	8.00	2380	12.00	99	1.83	3.29	4.09	-	-	9.20	2550	12.83	99
		4.5～7	8～12	10～15	-	-	(3.70～9.00)	(700～2980)			4～5	7～9	9～11	-	-	(3.50～9.80)	(620～2710)		
	25+45+63	1.50	2.71	3.79	-	-	8.00	2380	11.98	99	1.73	3.11	4.36	-	-	9.20	2550	12.83	99
		4～6	7～11	10～16	-	-	(3.70～9.00)	(700～2970)			4～4.5	7～9	10～12	-	-	(3.50～9.80)	(620～2710)		
	25+50+50	1.60	3.20	3.20	-	-	8.00	2380	12.00	99	1.84	3.68	3.68	-	-	9.20	2550	12.83	99
		4.5～7	9～13	9～13	-	-	(3.70～9.00)	(700～2980)			4～5	8～10	8～10	-	-	(3.50～9.80)	(620～2710)		
	25+50+56	1.53	3.05	3.42	-	-	8.00	2380	11.98	99	1.76	3.51	3.93	-	-	9.20	2550	12.83	99
		4～6	8～13	9～14	-	-	(3.70～9.00)	(700～2970)			4～5	8～10	9～11	-	-	(3.50～9.80)	(620～2710)		
	28+28+28	2.67	2.67	2.67	-	-	8.00	2440	12.28	99	3.07	3.07	3.07	-	-	9.20	2550	12.83	99
		7～11	7～11	7～11	-	-	(3.70～8.90)	(700～2950)			7～8	7～8	7～8	-	-	(3.50～9.80)	(620～2710)		
	28+28+36	2.43	2.43	3.13	-	-	8.00	2420	12.20	99	2.80	2.80	3.60	-	-	9.20	2550	12.83	99
		7～10	7～10	9～13	-	-	(3.70～9.00)	(700～3040)			6～8	6～8	8～10	-	-	(3.50～9.80)	(620～2710)		
	28+28+40	2.33	2.33	3.33	-	-	8.00	2410	12.15	99	2.68	2.68	3.83	-	-	9.20	2550	12.83	99
		6～10	6～10	9～14	-	-	(3.70～9.00)	(700～3030)			6～7	6～7	8～11	-	-	(3.50～9.80)	(620～2710)		
	28+28+45	2.22	2.22	3.56	-	-	8.00	2400	12.08	99	2.55	2.55	4.10	-	-	9.20	2550	12.83	99
		6～9	6～9	10～15	-	-	(3.70～9.00)	(700～3020)			6～7	6～7	9～11	-	-	(3.50～9.80)	(620～2710)		
	28+28+50	2.11	2.11	3.77	-	-	8.00	2390	12.06	99	2.43	2.43	4.34	-	-	9.20	2550	12.83	99
		6～9	6～9	10～16	-	-	(3.70～9.00)	(700～3010)			5～7	5～7	10～12	-	-	(3.50～9.80)	(620～2710)		
	28+28+56	2.00	2.00	4.00	-	-	8.00	2390	12.04	99	2.30	2.30	4.60	-	-	9.20	2550	12.83	99
		5～8	5～8	11～17	-	-	(3.70～9.00)	(700～3000)			5～6	5～6	10～13	-	-	(3.50～9.80)	(620～2710)		
	28+28+63	1.88	1.88	4.24	-	-	8.00	2380	12.02	99	2.16	2.16	4.87	-	-	9.20	2550	12.83	99
		5～8	5～8	12～18	-	-	(3.70～9.00)	(700～2990)			5～6	5～6	11～13	-	-	(3.50～9.80)	(620～2710)		
	28+36+36	2.24	2.88	2.88	-	-	8.00	2400	12.10	99	2.58	3.31	3.31	-	-	9.20	2550	12.83	99
		6～9	8～12	8～12	-	-	(3.70～9.00)	(700～3020)			6～7	7～9	7～9	-	-	(3.50～9.80)	(620～2710)		
	28+36+40	2.15	2.77	3.08	-	-	8.00	2390	12.06	99	2.48	3.18	3.54	-	-	9.20	2550	12.83	99
		6～9	8～12	8～13	-	-	(3.70～9.00)	(700～3010)			5～7	7～9	8～10	-	-	(3.50～9.80)	(620～2710)		
	28+36+45	2.06	2.64	3.30	-	-	8.00	2390	12.05	99	2.36	3.04	3.80	-	-	9.20	2550	12.83	99
		6～9	7～11	9～14	-	-	(3.70～9.00)	(700～3000)			5～7	7～8	8～10	-	-	(3.50～9.80)	(620～2710)		
	28+36+50	1.96	2.53	3.51	-	-	8.00	2390	12.04	99	2.26	2.91	4.04	-	-	9.20	2550	12.83	99
		5～8	7～11	10～15	-	-	(3.70～9.00)	(700～3000)			5～6	6～8	9～11	-	-	(3.50～9.80)	(620～2710)		
	28+36+56	1.87	2.40	3.73	-	-	8.00	2380	12.02	99	2.15	2.76	4.29	-	-	9.20	2550	12.83	99
		5～8	7～10	10～16	-	-	(3.70～9.00)	(700～2990)			4.5～6	6～8	9～12	-	-	(3.50～9.80)	(620～2710)		
	28+36+63	1.76	2.27	3.97	-	-	8.00	2380	12.00	99	2.03	2.61	4.56	-	-	9.20	2550	12.83	99
		5～7	6～9	11～17	-	-	(3.70～9.00)	(700～2980)			4.5～6	6～7	10～13	-	-	(3.50～9.80)	(620～2710)		
	28+40+40	2.07	2.96	2.96	-	-	8.00	2390	12.05	99	2.39	3.41	3.41	-	-	9.20	2550	12.83	99
		6～9	8～12	8～12	-	-	(3.70～9.00)	(700～3010)			5～7	8～9	8～9	-	-	(3.50～9.80)	(620～2710)		
	28+40+45	1.98	2.83	3.19	-	-	8.00	2390	12.04	99	2.28	3.26	3.66	-	-	9.20	2550	12.83	99
		5～8	8～12	9～13	-	-	(3.70～9.00)	(700～3000)			5～6	7～9	8～10	-	-	(3.50～9.80)	(620～2710)		
	28+40+50	1.90	2.71	3.39	-	-	8.00	2390	12.02	99	2.18	3.12	3.90	-	-	9.20	2550	12.83	99
		5～8	7～11	9～14	-	-	(3.70～9.00)	(700～2990)			5～6	7～9	9～11	-	-	(3.50～9.80)	(620～2710)		
	28+40+56	1.81	2.58	3.61	-	-	8.00	2380	12.01	99	2.08	2.97	4.15	-	-	9.20	2550	12.83	99
		5～8	7～11	10～15	-	-	(3.70～9.00)	(700～2980)			4.5～6	7～8	9～11	-	-	(3.50～9.80)	(620～2710)		
	28+40+63	1.71	2.44	3.85	-	-	8.00	2380	11.98	99	1.97	2.81	4.42	-	-	9.20	2550	12.83	99
		4.5～7	7～10	11～16	-	-	(3.70～9.00)	(700～2970)			4.5～5	6～8	10～12	-	-	(3.50～9.80)	(620～2710)		
	28+45+45	1.90	3.05	3.05	-	-	8.00	2390	12.02	99	2.18	3.51	3.51	-	-	9.20	2550	12.83	99
		5～8	8～13	8～13	-	-	(3.70～9.00)	(700～2990)			5～6	8～10	8～10	-	-	(3.50～9.80)	(620～2710)		
	28+45+50	1.82	2.93	3.25	-	-	8.00	2380	12.01	99	2.09	3.37	3.74	-	-	9.20	2550	12.83	99
		5～8	8～12	9～14	-	-	(3.70～9.00)	(700～2980)			4.5～6	7～9	8～10	-	-	(3.50～9.80)	(620～2710)		
	28+45+56	1.74	2.79	3.47	-	-	8.00	2380	11.99	99	2.00	3.21	3.99	-	-	9.20	2550	12.83	99
		5～7	8～12	10～15	-	-	(3.70～9.00)	(700～2980)			4.5～5	7～9	9～11	-	-	(3.50～9.80)	(620～2710)		
	28+45+63	1.65	2.65	3.71	-	-	8.00	2370	11.97	99	1.89	3.04	4.26	-	-	9.20	2550	12.83	99
		4.5～7	7～11	10～16	-	-	(3.70～9.00)	(700～2960)			4～5	7～8	9～12	-	-	(3.50～9.80)	(620～2710)		
	28+50+50	1.75	3.13	3.13	-	-	8.00	2380	11.99	99	2.01	3.59	3.59	-	-	9.20	2550	12.83	99
		5～7	9～13	9～13	-	-	(3.70～9.00)	(700～2980)			4.5～6	8～10	8～10	-	-	(3.50～9.80)	(620～2710)		
	28+50+56	1.67	2.99	3.34	-	-	8.00	2380	11.98	99	1.92	3.43	3.84	-	-	9.20	2550	12.83	99
		4.5～7	8～12	9～14	-	-	(3.70～9.00)	(700～2970)			4～5	8～9	8～11	-	-	(3.50～9.80)	(620～2710)		
	36+36+36	2.67	2.67	2.67	-	-	8.00	2390	12.05	99	3.07	3.07	3.07	-	-	9.20	2550	12.83	99
		7～11	7～11	7～11	-	-	(3.70～9.00)	(700～3010)			7～8	7～8	7～8	-	-	(3.50～9.80)	(620～2710)		
	36+36+40	2.57	2.57	2.86	-	-	8.00	2390	12.04	99	2.96	2.96	3.29	-	-	9.20	2550	12.83	99
		7～11	7～11	8～12	-	-	(3.70～9.00)	(700～3000)			7～8	7～8	7～9	-	-	(3.50～9.80)	(620～2710)		
	36+36+45	2.46	2.46	3.08	-	-	8.00	2390	12.03	99	2.83	2.83	3.54	-	-	9.20	2550	12.83	99
		7～10	7～10	8～13	-	-	(3.70～9.00)	(700～2990)			6～8	6～8	8～10	-	-	(3.50～9.80)	(620～2710)		
	36+36+50	2.36	2.36	3.28	-	-	8.00	2380	12.01	99	2.71	2.71	3.77	-	-	9.20	2550	12.83	99
		7～10	7～10	9～14	-	-	(3.70～9.00)	(700～2990)			6～7	6～7	8～10	-	-	(3.50～9.80)	(620～2710)		
	36+36+56	2.25	2.25	3.50	-	-	8.00	2380	11.99	99	2.59	2.59	4.03	-	-	9.20	2550	12.83	99
		6～9	6～9	10～15	-	-	(3.70～9.00)	(700～2980)			6～7	6～7	9～11	-	-	(3.50～9.80)	(620～2710)		
	36+36+63	2.13	2.13	3.73	-	-	8.00	2380	11.97	99	2.45	2.45	4.29	-	-	9.20	2550	12.83	99
		6～9	6～9	10～16	-	-	(3.70～9.00)	(700～2970)			5～7	5～7	9～12	-	-	(3.50～9.80)	(620～2710)		
	36+40+40	2.48	2.76	2.76	-	-	8.00	2390	12.03	99	2.86	3.17	3.17	-	-	9.20	2550	12.83	99
		7～10	8～12	8～12	-	-	(3.70～9.00)	(700～2990)			6～8	7～9	7～9	-	-	(3.50～9.80)	(620～2710)		
	36+40+45	2.38	2.64	2.98	-	-	8.00	2380	12.01	99	2.74	3.04	3.42	-	-	9.20	2550	12.83	99
		7～10	7～11	8～12	-	-	(3.70～9.00)	(700～2990)			6～8	7～8	8～9	-	-	(3.50～9.80)	(620～2710)		
	36+40+50	2.29	2.54	3.17	-	-	8.00	2380	12.00	99	2.63	2.92	3.65	-	-	9.20	2550	12.83	99
		6～10	7～11	9～13	-	-	(3.70～9.00)	(700～2980)			6～7	6～8	8～10	-	-	(3.50～9.80)	(620～2710)		

MXZ-8021AS（5室用） 冷房・暖房性能仕様表

	室内ユニットの組合せ	冷房									暖房								
		能力 (kW)					合計能力 (kW)	室外ユニット			能力 (kW)					合計能力 (kW)	室外ユニット		
		A室	B室	C室	D室	E室		入力 (W)	電流 (A)	力率 (%)	A室	B室	C室	D室	E室		入力 (W)	電流 (A)	力率 (%)
3台運転時	36+40+56	2.18	2.42	3.39	-	-	8.00	2380	11.98	99	2.51	2.79	3.90	-	-	9.20	2550	12.83	99
		6～9	7～10	9～14	-	-	(3.70～9.00)	(700～2970)			6～7	6～8	9～11	-	-	(3.50～9.80)	(620～2710)		
	36+45+45	2.29	2.86	2.86	-	-	8.00	2380	12.00	99	2.63	3.29	3.29	-	-	9.20	2550	12.83	99
		6～10	8～12	8～12	-	-	(3.70～9.00)	(700～2980)			6～7	7～9	7～9	-	-	(3.50～9.80)	(620～2710)		
	36+45+50	2.20	2.75	3.05	-	-	8.00	2380	11.98	99	2.53	3.16	3.51	-	-	9.20	2550	12.83	99
		6～9	8～11	8～13	-	-	(3.70～9.00)	(700～2970)			6～7	7～9	8～10	-	-	(3.50～9.80)	(620～2710)		
	36+50+50	2.12	2.94	2.94	-	-	8.00	2370	11.97	99	2.44	3.38	3.38	-	-	9.20	2550	12.83	99
		6～9	8～12	8～12	-	-	(3.70～9.00)	(700～2960)			5～7	7～9	7～9	-	-	(3.50～9.80)	(620～2710)		
	40+40+40	2.67	2.67	2.67	-	-	8.00	2380	12.02	99	3.07	3.07	3.07	-	-	9.20	2550	12.83	99
		7～11	7～11	7～11	-	-	(3.70～9.00)	(700～2990)			7～8	7～8	7～8	-	-	(3.50～9.80)	(620～2710)		
	40+40+45	2.56	2.56	2.88	-	-	8.00	2380	12.00	99	2.94	2.94	3.31	-	-	9.20	2550	12.83	99
		7～11	7～11	8～12	-	-	(3.70～9.00)	(700～2980)			6～8	6～8	7～9	-	-	(3.50～9.80)	(620～2710)		
	40+40+50	2.46	2.46	3.08	-	-	8.00	2380	11.99	99	2.83	2.83	3.54	-	-	9.20	2550	12.83	99
		7～10	7～10	8～13	-	-	(3.70～9.00)	(700～2970)			6～8	6～8	8～10	-	-	(3.50～9.80)	(620～2710)		
	40+40+56	2.35	2.35	3.29	-	-	8.00	2370	11.97	99	2.71	2.71	3.79	-	-	9.20	2550	12.83	99
		6～10	6～10	9～14	-	-	(3.70～9.00)	(700～2960)			6～7	6～7	8～10	-	-	(3.50～9.80)	(620～2710)		
	40+45+45	2.46	2.77	2.77	-	-	8.00	2380	11.99	99	2.83	3.18	3.18	-	-	9.20	2550	12.83	99
		7～10	8～12	8～12	-	-	(3.70～9.00)	(700～2970)			6～8	7～9	7～9	-	-	(3.50～9.80)	(620～2710)		
	40+45+50	2.37	2.67	2.96	-	-	8.00	2380	11.97	99	2.73	3.07	3.41	-	-	9.20	2550	12.83	99
		7～10	7～11	8～12	-	-	(3.70～9.00)	(700～2970)			6～8	7～8	8～9	-	-	(3.50～9.80)	(620～2710)		
	45+45+45	2.67	2.67	2.67	-	-	8.00	2380	11.97	99	3.07	3.07	3.07	-	-	9.20	2550	12.83	99
		7～11	7～11	7～11	-	-	(3.70～9.00)	(700～2970)			7～8	7～8	7～8	-	-	(3.50～9.80)	(620～2710)		
4台運転時	22+22+22+22	2.00	2.00	2.00	2.00	-	8.00	2190	11.06	99	2.35	2.35	2.35	2.35	-	9.4	2390	12.07	99
		5～8	5～8	5～8	5～8	-	(3.80～9.20)	(640～2900)			5～6	5～6	5～6	5～6	-	(3.80～9.80)	(630～2750)		
	22+22+22+25	1.93	1.93	1.93	2.20	-	8.00	2190	11.02	99	2.27	2.27	2.27	2.58	-	9.4	2390	12.07	99
		5～8	5～8	5～8	6～9	-	(3.80～9.20)	(640～2900)			5～6	5～6	5～6	6～7	-	(3.80～9.80)	(630～2750)		
	22+22+22+28	1.87	1.87	1.87	2.38	-	8.00	2180	10.98	99	2.20	2.20	2.20	2.80	-	9.4	2390	12.07	99
		5～8	5～8	5～8	7～10	-	(3.80～9.20)	(640～2900)			5～6	5～6	5～6	6～8	-	(3.80～9.80)	(630～2750)		
	22+22+22+36	1.73	1.73	1.73	2.82	-	8.00	2160	10.88	99	2.03	2.03	2.03	3.32	-	9.4	2390	12.07	99
		4.5～7	4.5～7	4.5～7	8～12	-	(3.80～9.20)	(640～2880)			4.5～6	4.5～6	4.5～6	7～9	-	(3.80～9.80)	(630～2750)		
	22+22+22+40	1.66	1.66	1.66	3.02	-	8.00	2150	10.83	99	1.95	1.95	1.95	3.55	-	9.4	2390	12.07	99
		4.5～7	4.5～7	4.5～7	8～13	-	(3.80～9.20)	(640～2880)			4.5～5	4.5～5	4.5～5	8～10	-	(3.80～9.80)	(630～2750)		
	22+22+22+45	1.59	1.59	1.59	3.24	-	8.00	2140	10.77	99	1.86	1.86	1.86	3.81	-	9.4	2390	12.07	99
		4.5～7	4.5～7	4.5～7	9～14	-	(3.80～9.20)	(640～2870)			4～5	4～5	4～5	8～10	-	(3.80～9.80)	(630～2750)		
	22+22+22+50	1.52	1.52	1.52	3.45	-	8.00	2120	10.71	99	1.78	1.78	1.78	4.05	-	9.4	2390	12.07	99
		4～6	4～6	4～6	10～14	-	(3.80～9.20)	(640～2860)			4～5	4～5	4～5	9～11	-	(3.80～9.80)	(630～2750)		
	22+22+22+56	1.44	1.44	1.44	3.67	-	8.00	2110	10.61	99	1.70	1.70	1.70	4.31	-	9.4	2390	12.07	99
		4～6	4～6	4～6	10～15	-	(3.80～9.20)	(640～2850)			4～4.5	4～4.5	4～4.5	9～12	-	(3.80～9.80)	(630～2750)		
	22+22+22+63	1.36	1.36	1.36	3.91	-	8.00	2080	10.46	99	1.60	1.60	1.60	4.59	-	9.4	2390	12.07	99
		4～6	4～6	4～6	11～16	-	(3.80～9.20)	(640～2830)			4～4.5	4～4.5	4～4.5	10～13	-	(3.80～9.80)	(630～2750)		
	22+22+25+25	1.87	1.87	2.13	2.13	-	8.00	2180	10.98	99	2.20	2.20	2.50	2.50	-	9.4	2390	12.07	99
		5～8	5～8	6～9	6～9	-	(3.80～9.20)	(640～2900)			5～6	5～6	6～7	6～7	-	(3.80～9.80)	(630～2750)		
	22+22+25+28	1.81	1.81	2.06	2.31	-	8.00	2170	10.95	99	2.13	2.13	2.42	2.71	-	9.4	2390	12.07	99
		5～8	5～8	6～9	6～10	-	(3.80～9.20)	(640～2890)			4.5～6	4.5～6	5～7	6～7	-	(3.80～9.80)	(630～2750)		
	22+22+25+36	1.68	1.68	1.90	2.74	-	8.00	2150	10.85	99	1.97	1.97	2.24	3.22	-	9.4	2390	12.07	99
		4.5～7	4.5～7	5～8	8～11	-	(3.80～9.20)	(640～2880)			4.5～5	4.5～5	5～6	7～9	-	(3.80～9.80)	(630～2750)		
	22+22+25+40	1.61	1.61	1.83	2.94	-	8.00	2140	10.80	99	1.90	1.90	2.16	3.45	-	9.4	2390	12.07	99
		4.5～7	4.5～7	5～8	8～12	-	(3.80～9.20)	(640～2870)			4～5	4～5	5～6	8～10	-	(3.80～9.80)	(630～2750)		
	22+22+25+45	1.54	1.54	1.75	3.16	-	8.00	2130	10.73	99	1.81	1.81	2.06	3.71	-	9.4	2390	12.07	99
		4～6	4～6	5～7	9～13	-	(3.80～9.20)	(640～2860)			4～5	4～5	4.5～6	8～10	-	(3.80～9.80)	(630～2750)		
	22+22+25+50	1.48	1.48	1.68	3.36	-	8.00	2120	10.67	99	1.74	1.74	1.97	3.95	-	9.4	2390	12.07	99
		4～6	4～6	4.5～7	9～14	-	(3.80～9.20)	(640～2860)			4～5	4～5	4.5～5	9～11	-	(3.80～9.80)	(630～2750)		
	22+22+25+56	1.41	1.41	1.60	3.58	-	8.00	2090	10.55	99	1.65	1.65	1.88	4.21	-	9.4	2390	12.07	99
		4～6	4～6	4.5～7	10～15	-	(3.80～9.20)	(640～2840)			4～4.5	4～4.5	4～5	9～12	-	(3.80～9.80)	(630～2750)		
	22+22+25+63	1.33	1.33	1.52	3.82	-	8.00	2060	10.39	99	1.57	1.57	1.78	4.49	-	9.4	2390	12.07	99
		4～6	4～6	4～6	11～16	-	(3.80～9.20)	(640～2820)			3～4.5	3～4.5	4～5	10～12	-	(3.80～9.80)	(630～2750)		
	22+22+28+28	1.76	1.76	2.24	2.24	-	8.00	2160	10.91	99	2.07	2.07	2.63	2.63	-	9.4	2390	12.07	99
		5～7	5～7	6～9	6～9	-	(3.80～9.20)	(640～2890)			4.5～6	4.5～6	6～7	6～7	-	(3.80～9.80)	(630～2750)		
	22+22+28+36	1.63	1.63	2.07	2.67	-	8.00	2140	10.81	99	1.91	1.91	2.44	3.13	-	9.4	2390	12.07	99
		4.5～7	4.5～7	6～9	7～11	-	(3.80～9.20)	(640～2870)			4～5	4～5	5～7	7～9	-	(3.80～9.80)	(630～2750)		
	22+22+28+40	1.57	1.57	2.00	2.86	-	8.00	2130	10.76	99	1.85	1.85	2.35	3.36	-	9.4	2390	12.07	99
		4.5～7	4.5～7	5～8	8～12	-	(3.80～9.20)	(640～2870)			4～5	4～5	5～6	7～9	-	(3.80～9.80)	(630～2750)		
	22+22+28+45	1.50	1.50	1.91	3.08	-	8.00	2120	10.69	99	1.77	1.77	2.25	3.62	-	9.4	2390	12.07	99
		4～6	4～6	5～8	8～13	-	(3.80～9.20)	(640～2860)			4～5	4～5	5～6	8～10	-	(3.80～9.80)	(630～2750)		
	22+22+28+50	1.44	1.44	1.84	3.28	-	8.00	2110	10.61	99	1.70	1.70	2.16	3.85	-	9.4	2390	12.07	99
		4～6	4～6	5～8	9～14	-	(3.80～9.20)	(640～2850)			4～4.5	4～4.5	5～6	8～11	-	(3.80～9.80)	(630～2750)		
	22+22+28+56	1.38	1.38	1.75	3.50	-	8.00	2080	10.48	99	1.62	1.62	2.06	4.11	-	9.4	2390	12.07	99
		4～6	4～6	5～7	10～15	-	(3.80～9.20)	(640～2830)			4～4.5	4～4.5	4.5～6	9～11	-	(3.80～9.80)	(630～2750)		
	22+22+28+63	1.30	1.30	1.66	3.73	-	8.00	2050	10.33	99	1.53	1.53	1.95	4.39	-	9.4	2390	12.07	99
		4～5	4～5	4.5～7	10～16	-	(3.80～9.20)	(640～2810)			3～4	3～4	4.5～5	10～12	-	(3.80～9.80)	(630～2750)		
	22+22+36+36	1.52	1.52	2.48	2.48	-	8.00	2120	10.71	99	1.78	1.78	2.92	2.92	-	9.4	2390	12.07	99
		4～6	4～6	7～10	7～10	-	(3.80～9.20)	(640～2860)			4～5	4～5	6～8	6～8	-	(3.80～9.80)	(630～2750)		
	22+22+36+40	1.47	1.47	2.40	2.67	-	8.00	2110	10.66	99	1.72	1.72	2.82	3.13	-	9.4	2390	12.07	99
		4～6	4～6	7～10	7～11	-	(3.80～9.20)	(640～2850)			4～4.5	4～4.5	6～8	7～9	-	(3.80～9.80)	(630～2750)		
	22+22+36+45	1.41	1.41	2.30	2.88	-	8.00	2090	10.55	99	1.65	1.65	2.71	3.38	-	9.4	2390	12.07	99
		4～6	4～6	6～10	8～12	-	(3.80～9.20)	(640～2840)			4～4.5	4～4.5	6～7	7～9	-	(3.80～9.80)	(630～2750)		
	22+22+36+50	1.35	1.35	2.22	3.08	-	8.00	2070	10.44	99	1.59	1.59	2.60	3.62	-	9.4	2390	12.07	99
		4～6	4～6	6～9	8～13	-	(3.80～9.20)	(640～2820)			3～4.5	3～4.5	6～7	8～10	-	(3.80～9.80)	(630～2750)		
	22+22+36+56	1.29	1.29	2.12	3.29	-	8.00	2040	10.30	99	1.52	1.52	2.49	3.87	-	9.4	2390	12.07	99
		4～5	4～5	6～9	9～14	-	(3.80～9.20)	(640～2800)			3～4	3～4	5～7	9～11	-	(3.80～9.80)	(630～2750)		
	22+22+40+40	1.42	1.42	2.58	2.58	-	8.00	2100	10.57	99	1.67	1.67	3.03	3.03	-	9.4	2390	12.07	99
		4～6	4～6	7～11	7～11	-	(3.80～9.20)	(640～2840)			4～4.5	4～4.5	7～8	7～8	-	(3.80～9.80)	(630～2750)		

室内ユニットの組合せ		冷房									暖房								
		能力 (kW)					合計能力 (kW)	室外ユニット			能力 (kW)					合計能力 (kW)	室外ユニット		
		A室	B室	C室	D室	E室		入力 (W)	電流 (A)	力率 (%)	A室	B室	C室	D室	E室		入力 (W)	電流 (A)	力率 (%)
4台運転時	22+22+40+45	1.36	1.36	2.48	2.79	-	8.00	2080	10.46	99	1.60	1.60	2.91	3.28	-	9.4	2390	12.07	99
		4～6	4～6	7～10	8～12	-	(3.80～9.20)	(640～2830)			4～4.5	4～4.5	6～8	7～9	-	(3.80～9.80)	(630～2750)		
	22+22+40+50	1.31	1.31	2.39	2.99	-	8.00	2050	10.35	99	1.54	1.54	2.81	3.51	-	9.4	2390	12.07	99
		4～5	4～5	7～10	8～12	-	(3.80～9.20)	(640～2810)			3～4	3～4	6～8	8～10	-	(3.80～9.80)	(630～2750)		
	22+22+45+45	1.31	1.31	2.69	2.69	-	8.00	2050	10.35	99	1.54	1.54	3.16	3.16	-	9.4	2390	12.07	99
		4～5	4～5	7～11	7～11	-	(3.80～9.20)	(640～2810)			3～4	3～4	7～9	7～9	-	(3.80～9.80)	(630～2750)		
	22+25+25+25	1.81	2.06	2.06	2.06	-	8.00	2170	10.95	99	2.13	2.42	2.42	2.42	-	9.4	2390	12.07	99
		5～8	6～9	6～9	6～9	-	(3.80～9.20)	(640～2890)			4.5～6	5～7	5～7	5～7	-	(3.80～9.80)	(630～2750)		
	22+25+25+28	1.76	2.00	2.00	2.24	-	8.00	2160	10.91	99	2.07	2.35	2.35	2.63	-	9.4	2390	12.07	99
		5～7	5～8	5～8	6～9	-	(3.80～9.20)	(640～2890)			4.5～6	5～6	5～6	6～7	-	(3.80～9.80)	(630～2750)		
	22+25+25+36	1.63	1.85	1.85	2.67	-	8.00	2140	10.81	99	1.91	2.18	2.18	3.13	-	9.4	2390	12.07	99
		4.5～7	5～8	5～8	7～11	-	(3.80～9.20)	(640～2870)			4～5	5～6	5～6	7～9	-	(3.80～9.80)	(630～2750)		
	22+25+25+40	1.57	1.79	1.79	2.86	-	8.00	2130	10.76	99	1.85	2.10	2.10	3.36	-	9.4	2390	12.07	99
		4.5～7	5～7	5～7	8～12	-	(3.80～9.20)	(640～2870)			4～5	4.5～6	4.5～6	7～9	-	(3.80～9.80)	(630～2750)		
	22+25+25+45	1.50	1.71	1.71	3.08	-	8.00	2120	10.69	99	1.77	2.01	2.01	3.62	-	9.4	2390	12.07	99
		4～6	4.5～7	4.5～7	8～13	-	(3.80～9.20)	(640～2860)			4～5	4.5～6	4.5～6	8～10	-	(3.80～9.80)	(630～2750)		
	22+25+25+50	1.44	1.64	1.64	3.28	-	8.00	2110	10.61	99	1.70	1.93	1.93	3.85	-	9.4	2390	12.07	99
		4～6	4.5～7	4.5～7	9～14	-	(3.80～9.20)	(640～2850)			4～4.5	4～5	4～5	8～11	-	(3.80～9.80)	(630～2750)		
	22+25+25+56	1.38	1.56	1.56	3.50	-	8.00	2080	10.48	99	1.62	1.84	1.84	4.11	-	9.4	2390	12.07	99
		4～6	4.5～6	4.5～6	10～15	-	(3.80～9.20)	(640～2830)			4～4.5	4～5	4～5	9～11	-	(3.80～9.80)	(630～2750)		
	22+25+25+63	1.30	1.48	1.48	3.73	-	8.00	2050	10.33	99	1.53	1.74	1.74	4.39	-	9.4	2390	12.07	99
		4～5	4～6	4～6	10～16	-	(3.80～9.20)	(640～2810)			3～4	4～5	4～5	10～12	-	(3.80～9.80)	(630～2750)		
	22+25+28+28	1.71	1.94	2.17	2.17	-	8.00	2160	10.87	99	2.01	2.28	2.56	2.56	-	9.4	2390	12.07	99
		4.5～7	5～8	6～9	6～9	-	(3.80～9.20)	(640～2880)			4.5～6	5～6	6～7	6～7	-	(3.80～9.80)	(630～2750)		
	22+25+28+36	1.59	1.80	2.02	2.59	-	8.00	2140	10.77	99	1.86	2.12	2.37	3.05	-	9.4	2390	12.07	99
		4.5～7	5～7	6～8	7～11	-	(3.80～9.20)	(640～2870)			4～5	4.5～6	5～7	7～8	-	(3.80～9.80)	(630～2750)		
	22+25+28+40	1.53	1.74	1.95	2.78	-	8.00	2130	10.72	99	1.80	2.04	2.29	3.27	-	9.4	2390	12.07	99
		4～6	5～7	5～8	8～12	-	(3.80～9.20)	(640～2860)			4～5	4.5～6	5～6	7～9	-	(3.80～9.80)	(630～2750)		
	22+25+28+45	1.47	1.67	1.87	3.00	-	8.00	2110	10.66	99	1.72	1.96	2.19	3.53	-	9.4	2390	12.07	99
		4～6	4.5～7	5～8	8～13	-	(3.80～9.20)	(640～2850)			4～4.5	4.5～5	5～6	8～10	-	(3.80～9.80)	(630～2750)		
	22+25+28+50	1.41	1.60	1.79	3.20	-	8.00	2090	10.55	99	1.65	1.88	2.11	3.76	-	9.4	2390	12.07	99
		4～6	4.5～7	5～7	9～13	-	(3.80～9.20)	(640～2840)			4～4.5	4～5	4.5～6	8～10	-	(3.80～9.80)	(630～2750)		
	22+25+28+56	1.34	1.53	1.71	3.42	-	8.00	2070	10.41	99	1.58	1.79	2.01	4.02	-	9.4	2390	12.07	99
		4～6	4～6	4.5～7	9～14	-	(3.80～9.20)	(640～2820)			3～4.5	4～5	4.5～6	9～11	-	(3.80～9.80)	(630～2750)		
	22+25+36+36	1.48	1.68	2.42	2.42	-	8.00	2120	10.67	99	1.74	1.97	2.84	2.84	-	9.4	2390	12.07	99
		4～6	4.5～7	7～10	7～10	-	(3.80～9.20)	(640～2860)			4～5	4.5～5	6～8	6～8	-	(3.80～9.80)	(630～2750)		
	22+25+36+40	1.43	1.63	2.34	2.60	-	8.00	2100	10.59	99	1.68	1.91	2.75	3.06	-	9.4	2390	12.07	99
		4～6	4.5～7	6～10	7～11	-	(3.80～9.20)	(640～2850)			4～4.5	4～5	6～8	7～8	-	(3.80～9.80)	(630～2750)		
	22+25+36+45	1.38	1.56	2.25	2.81	-	8.00	2080	10.48	99	1.62	1.84	2.64	3.30	-	9.4	2390	12.07	99
		4～6	4.5～6	6～9	8～12	-	(3.80～9.20)	(640～2830)			4～4.5	4～5	6～7	7～9	-	(3.80～9.80)	(630～2750)		
	22+25+36+50	1.32	1.50	2.17	3.01	-	8.00	2060	10.37	99	1.55	1.77	2.54	3.53	-	9.4	2390	12.07	99
		4～5	4～6	6～9	8～13	-	(3.80～9.20)	(640～2810)			3～4	4～5	6～7	8～10	-	(3.80～9.80)	(630～2750)		
	22+25+40+40	1.39	1.57	2.52	2.52	-	8.00	2080	10.50	99	1.63	1.85	2.96	2.96	-	9.4	2390	12.07	99
		4～6	4.5～7	7～11	7～11	-	(3.80～9.20)	(640～2830)			4～4.5	4～5	7～8	7～8	-	(3.80～9.80)	(630～2750)		
	22+25+40+45	1.33	1.52	2.42	2.73	-	8.00	2060	10.39	99	1.57	1.78	2.85	3.20	-	9.4	2390	12.07	99
		4～6	4～6	7～10	8～11	-	(3.80～9.20)	(640～2820)			3～4.5	4～5	6～8	7～9	-	(3.80～9.80)	(630～2750)		
	22+28+28+28	1.66	2.11	2.11	2.11	-	8.00	2150	10.83	99	1.95	2.48	2.48	2.48	-	9.4	2390	12.07	99
		4.5～7	6～9	6～9	6～9	-	(3.80～9.20)	(640～2880)			4.5～5	5～7	5～7	5～7	-	(3.80～9.80)	(630～2750)		
	22+28+28+36	1.54	1.96	1.96	2.53	-	8.00	2130	10.73	99	1.81	2.31	2.31	2.97	-	9.4	2390	12.07	99
		4～6	5～8	5～8	7～11	-	(3.80～9.20)	(640～2860)			4～5	5～6	5～6	7～8	-	(3.80～9.80)	(630～2750)		
	22+28+28+40	1.49	1.90	1.90	2.71	-	8.00	2120	10.68	99	1.75	2.23	2.23	3.19	-	9.4	2390	12.07	99
		4～6	5～8	5～8	7～11	-	(3.80～9.20)	(640～2860)			4～5	5～6	5～6	7～9	-	(3.80～9.80)	(630～2750)		
	22+28+28+45	1.43	1.82	1.82	2.93	-	8.00	2100	10.59	99	1.68	2.14	2.14	3.44	-	9.4	2390	12.07	99
		4～6	5～8	5～8	8～12	-	(3.80～9.20)	(640～2850)			4～4.5	4.5～6	4.5～6	8～9	-	(3.80～9.80)	(630～2750)		
	22+28+28+50	1.38	1.75	1.75	3.13	-	8.00	2080	10.48	99	1.62	2.06	2.06	3.67	-	9.4	2390	12.07	99
		4～6	5～7	5～7	9～13	-	(3.80～9.20)	(640～2830)			4～4.5	4.5～6	4.5～6	8～10	-	(3.80～9.80)	(630～2750)		
	22+28+28+56	1.31	1.67	1.67	3.34	-	8.00	2050	10.35	99	1.54	1.96	1.96	3.93	-	9.4	2390	12.07	99
		4～5	4.5～7	4.5～7	9～14	-	(3.80～9.20)	(640～2810)			3～4	4.5～5	4.5～5	9～11	-	(3.80～9.80)	(630～2750)		
	22+28+36+36	1.44	1.84	2.36	2.36	-	8.00	2110	10.61	99	1.70	2.16	2.77	2.77	-	9.4	2390	12.07	99
		4～6	5～8	7～10	7～10	-	(3.80～9.20)	(640～2850)			4～4.5	5～6	6～8	6～8	-	(3.80～9.80)	(630～2750)		
	22+28+36+40	1.40	1.78	2.29	2.54	-	8.00	2090	10.52	99	1.64	2.09	2.69	2.98	-	9.4	2390	12.07	99
		4～6	5～7	6～10	7～11	-	(3.80～9.20)	(640～2840)			4～4.5	4.5～6	6～7	7～8	-	(3.80～9.80)	(630～2750)		
	22+28+36+45	1.34	1.71	2.20	2.75	-	8.00	2070	10.41	99	1.58	2.01	2.58	3.23	-	9.4	2390	12.07	99
		4～6	4.5～7	6～9	8～11	-	(3.80～9.20)	(640～2820)			3～4.5	4.5～6	6～7	7～9	-	(3.80～9.80)	(630～2750)		
	22+28+36+50	1.29	1.65	2.12	2.94	-	8.00	2040	10.30	99	1.52	1.94	2.49	3.46	-	9.4	2390	12.07	99
		4～5	4.5～7	6～9	8～12	-	(3.80～9.20)	(640～2800)			3～4	4.5～5	5～7	8～10	-	(3.80～9.80)	(630～2750)		
	22+28+40+40	1.35	1.72	2.46	2.46	-	8.00	2070	10.44	99	1.59	2.02	2.89	2.89	-	9.4	2390	12.07	99
		4～6	4.5～7	7～10	7～10	-	(3.80～9.20)	(640～2820)			3～4.5	4.5～6	6～8	6～8	-	(3.80～9.80)	(630～2750)		
	22+28+40+45	1.30	1.66	2.37	2.67	-	8.00	2050	10.33	99	1.53	1.95	2.79	3.13	-	9.4	2390	12.07	99
		4～5	4.5～7	7～10	7～11	-	(3.80～9.20)	(640～2810)			3～4	4.5～5	6～8	7～9	-	(3.80～9.80)	(630～2750)		
	22+36+36+36	1.35	2.22	2.22	2.22	-	8.00	2070	10.44	99	1.59	2.60	2.60	2.60	-	9.4	2390	12.07	99
		4～6	6～9	6～9	6～9	-	(3.80～9.20)	(640～2820)			3～4.5	6～7	6～7	6～7	-	(3.80～9.80)	(630～2750)		
	22+36+36+40	1.31	2.15	2.15	2.39	-	8.00	2050	10.35	99	1.54	2.53	2.53	2.81	-	9.4	2390	12.07	99
		4～5	6～9	6～9	7～10	-	(3.80～9.20)	(640～2810)			3～4	6～7	6～7	6～8	-	(3.80～9.80)	(630～2750)		
	25+25+25+25	2.00	2.00	2.00	2.00	-	8.00	2160	10.91	99	2.35	2.35	2.35	2.35	-	9.4	2390	12.07	99
		5～8	5～8	5～8	5～8	-	(3.80～9.20)	(640～2890)			5～6	5～6	5～6	5～6	-	(3.80～9.80)	(630～2750)		
	25+25+25+28	1.94	1.94	1.94	2.17	-	8.00	2160	10.87	99	2.28	2.28	2.28	2.56	-	9.4	2390	12.07	99
		5～8	5～8	5～8	6～9	-	(3.80～9.20)	(640～2880)			5～6	5～6	5～6	6～7	-	(3.80～9.80)	(630～2750)		
	25+25+25+36	1.80	1.80	1.80	2.59	-	8.00	2140	10.77	99	2.12	2.12	2.12	3.05	-	9.4	2390	12.07	99
		5～7	5～7	5～7	7～11	-	(3.80～9.20)	(640～2870)			4.5～6	4.5～6	4.5～6	7～8	-	(3.80～9.80)	(630～2750)		
	25+25+25+40	1.74	1.74	1.74	2.78	-	8.00	2130	10.72	99	2.04	2.04	2.04	3.27	-	9.4	2390	12.07	99
		5～7	5～7	5～7	8～12	-	(3.80～9.20)	(640～2860)			4.5～6	4.5～6	4.5～6	7～9	-	(3.80～9.80)	(630～2750)		

MXZ-8021AS（5室用） 冷房・暖房性能仕様表

室内ユニットの組合せ		冷房									暖房								
		能力 (kW)					合計能力 (kW)	室外ユニット			能力 (kW)					合計能力 (kW)	室外ユニット		
		A室	B室	C室	D室	E室		入力 (W)	電流 (A)	力率 (%)	A室	B室	C室	D室	E室		入力 (W)	電流 (A)	力率 (%)
4台運転時	25+25+25+45	1.67	1.67	1.67	3.00	-	8.00	2110	10.66	99	1.96	1.96	1.96	3.53	-	9.4	2390	12.07	99
		4.5～7	4.5～7	4.5～7	8～13	-	(3.80～9.20)	(640～2850)			4.5～5	4.5～5	4.5～5	8～10	-	(3.80～9.80)	(630～2750)		
	25+25+25+50	1.60	1.60	1.60	3.20	-	8.00	2090	10.55	99	1.88	1.88	1.88	3.76	-	9.4	2390	12.07	99
		4.5～7	4.5～7	4.5～7	9～13	-	(3.80～9.20)	(640～2840)			4～5	4～5	4～5	8～10	-	(3.80～9.80)	(630～2750)		
	25+25+25+56	1.53	1.53	1.53	3.42	-	8.00	2070	10.41	99	1.79	1.79	1.79	4.02	-	9.4	2390	12.07	99
		4～6	4～6	4～6	9～14	-	(3.80～9.20)	(640～2820)			4～5	4～5	4～5	9～11	-	(3.80～9.80)	(630～2750)		
	25+25+28+28	1.89	1.89	2.11	2.11	-	8.00	2150	10.83	99	2.22	2.22	2.48	2.48	-	9.4	2390	12.07	99
		5～8	5～8	6～9	6～9	-	(3.80～9.20)	(640～2880)			5～6	5～6	5～7	5～7	-	(3.80～9.80)	(630～2750)		
	25+25+28+36	1.75	1.75	1.96	2.53	-	8.00	2130	10.73	99	2.06	2.06	2.31	2.97	-	9.4	2390	12.07	99
		5～7	5～7	5～8	7～11	-	(3.80～9.20)	(640～2860)			4.5～6	4.5～6	5～6	7～8	-	(3.80～9.80)	(630～2750)		
	25+25+28+40	1.69	1.69	1.90	2.71	-	8.00	2120	10.68	99	1.99	1.99	2.23	3.19	-	9.4	2390	12.07	99
		4.5～7	4.5～7	5～8	7～11	-	(3.80～9.20)	(640～2860)			4.5～5	4.5～5	5～6	7～9	-	(3.80～9.80)	(630～2750)		
	25+25+28+45	1.63	1.63	1.82	2.93	-	8.00	2100	10.59	99	1.91	1.91	2.14	3.44	-	9.4	2390	12.07	99
		4.5～7	4.5～7	5～8	8～12	-	(3.80～9.20)	(640～2850)			4～5	4～5	4.5～6	8～9	-	(3.80～9.80)	(630～2750)		
	25+25+28+50	1.56	1.56	1.75	3.13	-	8.00	2080	10.48	99	1.84	1.84	2.06	3.67	-	9.4	2390	12.07	99
		4.5～6	4.5～6	5～7	9～13	-	(3.80～9.20)	(640～2830)			4～5	4～5	4.5～6	8～10	-	(3.80～9.80)	(630～2750)		
	25+25+28+56	1.49	1.49	1.67	3.34	-	8.00	2050	10.35	99	1.75	1.75	1.96	3.93	-	9.4	2390	12.07	99
		4～6	4～6	4.5～7	9～14	-	(3.80～9.20)	(640～2810)			4～5	4～5	4.5～5	9～11	-	(3.80～9.80)	(630～2750)		
	25+25+36+36	1.64	1.64	2.36	2.36	-	8.00	2110	10.61	99	1.93	1.93	2.77	2.77	-	9.4	2390	12.07	99
		4.5～7	4.5～7	7～10	7～10	-	(3.80～9.20)	(640～2850)			4～5	4～5	6～8	6～8	-	(3.80～9.80)	(630～2750)		
	25+25+36+40	1.59	1.59	2.29	2.54	-	8.00	2090	10.52	99	1.87	1.87	2.69	2.98	-	9.4	2390	12.07	99
		4.5～7	4.5～7	6～10	7～11	-	(3.80～9.20)	(640～2840)			4～5	4～5	6～7	7～8	-	(3.80～9.80)	(630～2750)		
	25+25+36+45	1.53	1.53	2.20	2.75	-	8.00	2070	10.41	99	1.79	1.79	2.58	3.23	-	9.4	2390	12.07	99
		4～6	4～6	6～9	8～11	-	(3.80～9.20)	(640～2820)			4～5	4～5	6～7	7～9	-	(3.80～9.80)	(630～2750)		
	25+25+36+50	1.47	1.47	2.12	2.94	-	8.00	2040	10.30	99	1.73	1.73	2.49	3.46	-	9.4	2390	12.07	99
		4～6	4～6	6～9	8～12	-	(3.80～9.20)	(640～2800)			4～4.5	4～4.5	5～7	8～10	-	(3.80～9.80)	(630～2750)		
	25+25+40+40	1.54	1.54	2.46	2.46	-	8.00	2070	10.44	99	1.81	1.81	2.89	2.89	-	9.4	2390	12.07	99
		4～6	4～6	7～10	7～10	-	(3.80～9.20)	(640～2820)			4～5	4～5	6～8	6～8	-	(3.80～9.80)	(630～2750)		
	25+25+40+45	1.48	1.48	2.37	2.67	-	8.00	2050	10.33	99	1.74	1.74	2.79	3.13	-	9.4	2390	12.07	99
		4～6	4～6	7～10	7～11	-	(3.80～9.20)	(640～2810)			4～5	4～5	6～8	7～9	-	(3.80～9.80)	(630～2750)		
	25+28+28+28	1.83	2.06	2.06	2.06	-	8.00	2140	10.80	99	2.16	2.41	2.41	2.41	-	9.4	2390	12.07	99
		5～8	6～9	6～9	6～9	-	(3.80～9.20)	(640～2870)			5～6	5～7	5～7	5～7	-	(3.80～9.80)	(630～2750)		
	25+28+28+36	1.71	1.91	1.91	2.46	-	8.00	2120	10.69	99	2.01	2.25	2.25	2.89	-	9.4	2390	12.07	99
		4.5～7	5～8	5～8	7～10	-	(3.80～9.20)	(640～2860)			4.5～6	5～6	5～6	6～8	-	(3.80～9.80)	(630～2750)		
	25+28+28+40	1.65	1.85	1.85	2.64	-	8.00	2110	10.63	99	1.94	2.18	2.18	3.11	-	9.4	2390	12.07	99
		4.5～7	5～8	5～8	7～11	-	(3.80～9.20)	(640～2850)			4.5～5	5～6	5～6	7～9	-	(3.80～9.80)	(630～2750)		
	25+28+28+45	1.59	1.78	1.78	2.86	-	8.00	2090	10.52	99	1.87	2.09	2.09	3.36	-	9.4	2390	12.07	99
		4.5～7	5～7	5～7	8～12	-	(3.80～9.20)	(640～2840)			4～5	4.5～6	4.5～6	7～9	-	(3.80～9.80)	(630～2750)		
	25+28+28+50	1.53	1.71	1.71	3.05	-	8.00	2070	10.41	99	1.79	2.01	2.01	3.59	-	9.4	2390	12.07	99
		4～6	4.5～7	4.5～7	8～13	-	(3.80～9.20)	(640～2820)			4～5	4.5～6	4.5～6	8～10	-	(3.80～9.80)	(630～2750)		
	25+28+36+36	1.60	1.79	2.30	2.30	-	8.00	2090	10.55	99	1.88	2.11	2.71	2.71	-	9.4	2390	12.07	99
		4.5～7	5～7	6～10	6～10	-	(3.80～9.20)	(640～2840)			4～5	4.5～6	6～7	6～7	-	(3.80～9.80)	(630～2750)		
	25+28+36+40	1.55	1.74	2.23	2.48	-	8.00	2080	10.46	99	1.82	2.04	2.62	2.91	-	9.4	2390	12.07	99
		4～6	5～7	6～9	7～10	-	(3.80～9.20)	(640～2830)			4～5	4.5～6	6～7	6～8	-	(3.80～9.80)	(630～2750)		
	25+28+36+45	1.49	1.67	2.15	2.69	-	8.00	2050	10.35	99	1.75	1.96	2.53	3.16	-	9.4	2390	12.07	99
		4～6	4.5～7	6～9	7～11	-	(3.80～9.20)	(640～2810)			4～5	4.5～5	6～7	7～9	-	(3.80～9.80)	(630～2750)		
	25+28+40+40	1.50	1.68	2.41	2.41	-	8.00	2060	10.37	99	1.77	1.98	2.83	2.83	-	9.4	2390	12.07	99
		4～6	4.5～7	7～10	7～10	-	(3.80～9.20)	(640～2810)			4～5	4.5～5	6～8	6～8	-	(3.80～9.80)	(630～2750)		
	25+36+36+36	1.50	2.17	2.17	2.17	-	8.00	2060	10.37	99	1.77	2.54	2.54	2.54	-	9.4	2390	12.07	99
		4～6	6～9	6～9	6～9	-	(3.80～9.20)	(640～2810)			4～5	6～7	6～7	6～7	-	(3.80～9.80)	(630～2750)		
	28+28+28+28	2.00	2.00	2.00	2.00	-	8.00	2130	10.76	99	2.35	2.35	2.35	2.35	-	9.4	2390	12.07	99
		5～8	5～8	5～8	5～8	-	(3.80～9.20)	(640～2870)			5～6	5～6	5～6	5～6	-	(3.80～9.80)	(630～2750)		
	28+28+28+36	1.87	1.87	1.87	2.40	-	8.00	2110	10.66	99	2.19	2.19	2.19	2.82	-	9.4	2390	12.07	99
		5～8	5～8	5～8	7～10	-	(3.80～9.20)	(640～2850)			5～6	5～6	5～6	6～8	-	(3.80～9.80)	(630～2750)		
	28+28+28+40	1.81	1.81	1.81	2.58	-	8.00	2100	10.57	99	2.12	2.12	2.12	3.03	-	9.4	2390	12.07	99
		5～8	5～8	5～8	7～11	-	(3.80～9.20)	(640～2840)			4.5～6	4.5～6	4.5～6	7～8	-	(3.80～9.80)	(630～2750)		
	28+28+28+45	1.74	1.74	1.74	2.79	-	8.00	2080	10.46	99	2.04	2.04	2.04	3.28	-	9.4	2390	12.07	99
		5～7	5～7	5～7	8～12	-	(3.80～9.20)	(640～2830)			4.5～6	4.5～6	4.5～6	7～9	-	(3.80～9.80)	(630～2750)		
	28+28+28+50	1.67	1.67	1.67	2.99	-	8.00	2050	10.35	99	1.96	1.96	1.96	3.51	-	9.4	2390	12.07	99
		4.5～7	4.5～7	4.5～7	8～12	-	(3.80～9.20)	(640～2810)			4.5～5	4.5～5	4.5～5	8～10	-	(3.80～9.80)	(630～2750)		
	28+28+36+36	1.75	1.75	2.25	2.25	-	8.00	2080	10.48	99	2.06	2.06	2.64	2.64	-	9.4	2390	12.07	99
		5～7	5～7	6～9	6～9	-	(3.80～9.20)	(640～2830)			4.5～6	4.5～6	6～7	6～7	-	(3.80～9.80)	(630～2750)		
	28+28+36+40	1.70	1.70	2.18	2.42	-	8.00	2060	10.39	99	1.99	1.99	2.56	2.85	-	9.4	2390	12.07	99
		4.5～7	4.5～7	6～9	7～10	-	(3.80～9.20)	(640～2820)			4.5～5	4.5～5	6～7	6～8	-	(3.80～9.80)	(630～2750)		
	28+28+40+40	1.65	1.65	2.35	2.35	-	8.00	2040	10.30	99	1.94	1.94	2.76	2.76	-	9.4	2390	12.07	99
		4.5～7	4.5～7	6～10	6～10	-	(3.80～9.20)	(640～2800)			4.5～5	4.5～5	6～8	6～8	-	(3.80～9.80)	(630～2750)		
	28+36+36+36	1.65	2.12	2.12	2.12	-	8.00	2040	10.30	99	1.94	2.49	2.49	2.49	-	9.4	2390	12.07	99
		4.5～7	6～9	6～9	6～9	-	(3.80～9.20)	(640～2800)			4.5～5	5～7	5～7	5～7	-	(3.80～9.80)	(630～2750)		

室内ユニットの組合せ		冷房									暖房								
		能力 (kW)					合計能力 (kW)	室外ユニット			能力 (kW)					合計能力 (kW)	室外ユニット		
		A室	B室	C室	D室	E室		入力 (W)	電流 (A)	力率 (%)	A室	B室	C室	D室	E室		入力 (W)	電流 (A)	力率 (%)
5台運転時	22+22+22+22+22	1.60	1.60	1.60	1.60	1.60	8.00	1800	9.09	99	1.88	1.88	1.88	1.88	1.88	9.40	2130	10.76	99
		4.5～7	4.5～7	4.5～7	4.5～7	4.5～7	(3.90～9.40)	(640～2450)			4～5	4～5	4～5	4～5	4～5	(4.10～10.00)	(640～2780)		
	22+22+22+22+25	1.56	1.56	1.56	1.56	1.77	8.00	1790	9.04	99	1.83	1.83	1.83	1.83	2.08	9.40	2130	10.76	99
		4.5～6	4.5～6	4.5～6	4.5～6	5～7	(3.90～9.40)	(640～2450)			4～5	4～5	4～5	4～5	4.5～6	(4.10～10.00)	(640～2780)		
	22+22+22+22+28	1.52	1.52	1.52	1.52	1.93	8.00	1780	8.99	99	1.78	1.78	1.78	1.78	2.27	9.40	2130	10.76	99
		4～6	4～6	4～6	4～6	5～8	(3.90～9.40)	(640～2440)			4～5	4～5	4～5	4～5	5～6	(4.10～10.00)	(640～2780)		
	22+22+22+22+36	1.42	1.42	1.42	1.42	2.32	8.00	1760	8.85	99	1.67	1.67	1.67	1.67	2.73	9.40	2130	10.76	99
		4～6	4～6	4～6	4～6	6～10	(3.90～9.40)	(640～2420)			4～4.5	4～4.5	4～4.5	4～4.5	6～8	(4.10～10.00)	(640～2780)		
	22+22+22+22+40	1.38	1.38	1.38	1.38	2.50	8.00	1740	8.78	99	1.62	1.62	1.62	1.62	2.94	9.40	2130	10.76	99
		4～6	4～6	4～6	4～6	7～10	(3.90～9.40)	(640～2410)			4～4.5	4～4.5	4～4.5	4～4.5	6～8	(4.10～10.00)	(640～2780)		
	22+22+22+22+45	1.32	1.32	1.32	1.32	2.71	8.00	1730	8.69	99	1.55	1.55	1.55	1.55	3.18	9.40	2130	10.76	99
		4～5	4～5	4～5	4～5	7～11	(3.90～9.40)	(640～2390)			3～4	3～4	3～4	3～4	7～9	(4.10～10.00)	(640～2780)		
	22+22+22+25+25	1.52	1.52	1.52	1.72	1.72	8.00	1780	8.99	99	1.78	1.78	1.78	2.03	2.03	9.40	2130	10.76	99
		4～6	4～6	4～6	4.5～7	4.5～7	(3.90～9.40)	(640～2440)			4～5	4～5	4～5	4.5～6	4.5～6	(4.10～10.00)	(640～2780)		
	22+22+22+25+28	1.48	1.48	1.48	1.68	1.88	8.00	1770	8.93	99	1.74	1.74	1.74	1.97	2.21	9.40	2130	10.76	99
		4～6	4～6	4～6	4.5～7	5～8	(3.90～9.40)	(640～2430)			4～5	4～5	4～5	4.5～5	5～6	(4.10～10.00)	(640～2780)		
	22+22+22+25+36	1.39	1.39	1.39	1.57	2.27	8.00	1750	8.79	99	1.63	1.63	1.63	1.85	2.66	9.40	2130	10.76	99
		4～6	4～6	4～6	4.5～7	6～9	(3.90～9.40)	(640～2410)			4～4.5	4～4.5	4～4.5	4～5	6～7	(4.10～10.00)	(640～2780)		
	22+22+22+25+40	1.34	1.34	1.34	1.53	2.44	8.00	1730	8.72	99	1.58	1.58	1.58	1.79	2.87	9.40	2130	10.76	99
		4～6	4～6	4～6	4～6	7～10	(3.90～9.40)	(640～2400)			3～4.5	3～4.5	3～4.5	4～5	6～8	(4.10～10.00)	(640～2780)		
	22+22+22+25+45	1.29	1.29	1.29	1.47	2.65	8.00	1710	8.64	99	1.52	1.52	1.52	1.73	3.11	9.40	2130	10.76	99
		4～5	4～5	4～5	4～6	7～11	(3.90～9.40)	(640～2380)			3～4	3～4	3～4	4～4.5	7～9	(4.10～10.00)	(640～2780)		
	22+22+22+28+28	1.44	1.44	1.44	1.84	1.84	8.00	1760	8.88	99	1.70	1.70	1.70	2.16	2.16	9.40	2130	10.76	99
		4～6	4～6	4～6	5～8	5～8	(3.90～9.40)	(640～2420)			4～4.5	4～4.5	4～4.5	5～6	5～6	(4.10～10.00)	(640～2780)		
	22+22+22+28+36	1.35	1.35	1.35	1.72	2.22	8.00	1740	8.74	99	1.59	1.59	1.59	2.02	2.60	9.40	2130	10.76	99
		4～6	4～6	4～6	4.5～7	6～9	(3.90～9.40)	(640～2400)			3～4.5	3～4.5	3～4.5	4.5～6	6～7	(4.10～10.00)	(640～2780)		
	22+22+22+28+40	1.31	1.31	1.31	1.67	2.39	8.00	1720	8.67	99	1.54	1.54	1.54	1.96	2.81	9.40	2130	10.76	99
		4～5	4～5	4～5	4.5～7	7～10	(3.90～9.40)	(640～2390)			3～4	3～4	3～4	4.5～5	6～8	(4.10～10.00)	(640～2780)		
	22+22+25+25+25	1.48	1.48	1.68	1.68	1.68	8.00	1770	8.93	99	1.74	1.74	1.97	1.97	1.97	9.40	2130	10.76	99
		4～6	4～6	4.5～7	4.5～7	4.5～7	(3.90～9.40)	(640～2430)			4～5	4～5	4.5～5	4.5～5	4.5～5	(4.10～10.00)	(640～2780)		
	22+22+25+25+28	1.44	1.44	1.64	1.64	1.84	8.00	1760	8.88	99	1.70	1.70	1.93	1.93	2.16	9.40	2130	10.76	99
		4～6	4～6	4.5～7	4.5～7	5～8	(3.90～9.40)	(640～2420)			4～4.5	4～4.5	4～5	4～5	5～6	(4.10～10.00)	(640～2780)		
	22+22+25+25+36	1.35	1.35	1.54	1.54	2.22	8.00	1740	8.74	99	1.59	1.59	1.81	1.81	2.60	9.40	2130	10.76	99
		4～6	4～6	4～6	4～6	6～9	(3.90～9.40)	(640～2400)			3～4.5	3～4.5	4～5	4～5	6～7	(4.10～10.00)	(640～2780)		
	22+22+25+25+40	1.31	1.31	1.49	1.49	2.39	8.00	1720	8.67	99	1.54	1.54	1.75	1.75	2.81	9.40	2130	10.76	99
		4～5	4～5	4～6	4～6	7～10	(3.90～9.40)	(640～2390)			3～4	3～4	4～5	4～5	6～8	(4.10～10.00)	(640～2780)		
	22+22+25+28+28	1.41	1.41	1.60	1.79	1.79	8.00	1750	8.83	99	1.65	1.65	1.88	2.11	2.11	9.40	2130	10.76	99
		4～6	4～6	4.5～7	5～7	5～7	(3.90～9.40)	(640～2410)			4～4.5	4～4.5	4～5	4.5～6	4.5～6	(4.10～10.00)	(640～2780)		
	22+22+25+28+36	1.32	1.32	1.50	1.68	2.17	8.00	1730	8.69	99	1.55	1.55	1.77	1.98	2.54	9.40	2130	10.76	99
		4～5	4～5	4～6	4.5～7	6～9	(3.90～9.40)	(640～2390)			3～4	3～4	4～5	4.5～5	6～7	(4.10～10.00)	(640～2780)		
	22+22+28+28+28	1.38	1.38	1.75	1.75	1.75	8.00	1740	8.78	99	1.62	1.62	2.06	2.06	2.06	9.40	2130	10.76	99
		4～6	4～6	5～7	5～7	5～7	(3.90～9.40)	(640～2410)			4～4.5	4～4.5	4.5～6	4.5～6	4.5～6	(4.10～10.00)	(640～2780)		
	22+22+28+28+36	1.29	1.29	1.65	1.65	2.12	8.00	1710	8.64	99	1.52	1.52	1.94	1.94	2.49	9.40	2130	10.76	99
		4～5	4～5	4.5～7	4.5～7	6～9	(3.90～9.40)	(640～2380)			3～4	3～4	4.5～5	4.5～5	5～7	(4.10～10.00)	(640～2780)		
	22+25+25+25+25	1.44	1.64	1.64	1.64	1.64	8.00	1760	8.88	99	1.70	1.93	1.93	1.93	1.93	9.40	2130	10.76	99
		4～6	4.5～7	4.5～7	4.5～7	4.5～7	(3.90～9.40)	(640～2420)			4～4.5	4～5	4～5	4～5	4～5	(4.10～10.00)	(640～2780)		
	22+25+25+25+28	1.41	1.60	1.60	1.60	1.79	8.00	1750	8.83	99	1.65	1.88	1.88	1.88	2.11	9.40	2130	10.76	99
		4～6	4.5～7	4.5～7	4.5～7	5～7	(3.90～9.40)	(640～2410)			4～4.5	4～5	4～5	4～5	4.5～6	(4.10～10.00)	(640～2780)		
	22+25+25+25+36	1.32	1.50	1.50	1.50	2.17	8.00	1730	8.69	99	1.55	1.77	1.77	1.77	2.54	9.40	2130	10.76	99
		4～5	4～6	4～6	4～6	6～9	(3.90～9.40)	(640～2390)			3～4	4～5	4～5	4～5	6～7	(4.10～10.00)	(640～2780)		
	22+25+25+28+28	1.38	1.56	1.56	1.75	1.75	8.00	1740	8.78	99	1.62	1.84	1.84	2.06	2.06	9.40	2130	10.76	99
		4～6	4.5～6	4.5～6	5～7	5～7	(3.90～9.40)	(640～2410)			4～4.5	4～5	4～5	4.5～6	4.5～6	(4.10～10.00)	(640～2780)		
	22+25+25+28+36	1.29	1.47	1.47	1.65	2.12	8.00	1710	8.64	99	1.52	1.73	1.73	1.94	2.49	9.40	2130	10.76	99
		4～5	4～6	4～6	4.5～7	6～9	(3.90～9.40)	(640～2380)			3～4	4～4.5	4～4.5	4.5～5	5～7	(4.10～10.00)	(640～2780)		
	22+25+28+28+28	1.34	1.53	1.71	1.71	1.71	8.00	1730	8.72	99	1.58	1.79	2.01	2.01	2.01	9.40	2130	10.76	99
		4～6	4～6	4.5～7	4.5～7	4.5～7	(3.90～9.40)	(640～2400)			3～4.5	4～5	4.5～6	4.5～6	4.5～6	(4.10～10.00)	(640～2780)		
	22+28+28+28+28	1.31	1.67	1.67	1.67	1.67	8.00	1720	8.67	99	1.54	1.96	1.96	1.96	1.96	9.40	2130	10.76	99
		4～5	4.5～7	4.5～7	4.5～7	4.5～7	(3.90～9.40)	(640～2390)			3～4	4.5～5	4.5～5	4.5～5	4.5～5	(4.10～10.00)	(640～2780)		
	25+25+25+25+25	1.60	1.60	1.60	1.60	1.60	8.00	1750	8.83	99	1.88	1.88	1.88	1.88	1.88	9.40	2130	10.76	99
		4.5～7	4.5～7	4.5～7	4.5～7	4.5～7	(3.90～9.40)	(640～2410)			4～5	4～5	4～5	4～5	4～5	(4.10～10.00)	(640～2780)		
	25+25+25+25+28	1.56	1.56	1.56	1.56	1.75	8.00	1740	8.78	99	1.84	1.84	1.84	1.84	2.06	9.40	2130	10.76	99
		4.5～6	4.5～6	4.5～6	4.5～6	5～7	(3.90～9.40)	(640～2410)			4～5	4～5	4～5	4～5	4.5～6	(4.10～10.00)	(640～2780)		
	25+25+25+25+36	1.47	1.47	1.47	1.47	2.12	8.00	1710	8.64	99	1.73	1.73	1.73	1.73	2.49	9.40	2130	10.76	99
		4～6	4～6	4～6	4～6	6～9	(3.90～9.40)	(640～2380)			4～4.5	4～4.5	4～4.5	4～4.5	5～7	(4.10～10.00)	(640～2780)		
	25+25+25+28+28	1.53	1.53	1.53	1.71	1.71	8.00	1730	8.72	99	1.79	1.79	1.79	2.01	2.01	9.40	2130	10.76	99
		4～6	4～6	4～6	4.5～7	4.5～7	(3.90～9.40)	(640～2400)			4～5	4～5	4～5	4.5～6	4.5～6	(4.10～10.00)	(640～2780)		
	25+25+28+28+28	1.49	1.49	1.67	1.67	1.67	8.00	1720	8.67	99	1.75	1.75	1.96	1.96	1.96	9.40	2130	10.76	99
		4～6	4～6	4.5～7	4.5～7	4.5～7	(3.90～9.40)	(640～2390)			4～5	4～5	4.5～5	4.5～5	4.5～5	(4.10～10.00)	(640～2780)		

● MXZ-9021AS（5室用） 冷房・暖房性能仕様表

室内ユニットの組合せ		冷房									暖房								
		能力 (kW)					合計能力 (kW)	室外ユニット			能力 (kW)					合計能力 (kW)	室外ユニット		
		A室	B室	C室	D室	E室		入力 (W)	電流 (A)	力率 (%)	A室	B室	C室	D室	E室		入力 (W)	電流 (A)	力率 (%)
1台運転時	22	2.20	-	-	-	-	2.20	660	3.33	99	2.50	-	-	-	-	2.50	950	4.80	99
		6～9	-	-	-	-	(1.80～4.00)	(400～930)			6～7	-	-	-	-	(2.00～3.80)	(450～1710)		
	25	2.50	-	-	-	-	2.50	710	3.59	99	2.80	-	-	-	-	2.80	1120	5.66	99
		7～10	-	-	-	-	(1.80～4.20)	(400～980)			6～8	-	-	-	-	(2.00～4.60)	(450～1980)		
	28	2.80	-	-	-	-	2.80	750	3.79	99	3.60	-	-	-	-	3.60	1420	7.17	99
		8～12	-	-	-	-	(1.80～4.40)	(400～1050)			8～10	-	-	-	-	(2.00～5.40)	(450～2130)		
	36	3.60	-	-	-	-	3.60	790	3.99	99	4.20	-	-	-	-	4.20	1620	8.18	99
		10～15	-	-	-	-	(1.80～4.60)	(400～1110)			9～12	-	-	-	-	(2.00～6.10)	(450～2270)		
	40	4.00	-	-	-	-	4.00	820	4.14	99	5.00	-	-	-	-	5.00	1880	9.49	99
		11～17	-	-	-	-	(1.80～4.80)	(400～1200)			11～14	-	-	-	-	(2.00～6.40)	(450～2300)		
	45	4.50	-	-	-	-	4.50	910	4.60	99	5.30	-	-	-	-	5.30	1980	10.00	99
		12～19	-	-	-	-	(1.90～4.90)	(420～1320)			12～15	-	-	-	-	(2.10～6.50)	(510～2320)		
	50	5.00	-	-	-	-	5.00	1120	5.66	99	6.00	-	-	-	-	6.00	2160	10.91	99
		14～21	-	-	-	-	(2.00～5.70)	(450～1410)			13～17	-	-	-	-	(2.20～6.70)	(520～2460)		
	56	5.60	-	-	-	-	5.60	1190	6.01	99	6.70	-	-	-	-	6.70	2300	11.62	99
		15～23	-	-	-	-	(2.00～6.10)	(450～1550)			15～18	-	-	-	-	(2.20～7.10)	(520～2630)		
	63	6.30	-	-	-	-	6.30	1430	7.22	99	7.10	-	-	-	-	7.10	2570	12.98	99
		17～26	-	-	-	-	(2.20～6.50)	(470～1610)			16～20	-	-	-	-	(2.50～7.50)	(520～2710)		
2台運転時	22+22	2.20	2.20	-	-	-	4.40	1310	6.62	99	2.50	2.50	-	-	-	5.00	1250	6.31	99
		6～9	6～9	-	-	-	(3.60～7.60)	(810～2880)			6～7	6～7	-	-	-	(3.20～8.00)	(610～2310)		
	22+25	2.20	2.50	-	-	-	4.70	1410	7.11	99	2.48	2.82	-	-	-	5.30	1350	6.81	99
		6～9	7～10	-	-	-	(3.60～7.80)	(810～2890)			5～7	6～8	-	-	-	(3.20～8.20)	(610～2360)		
	22+28	2.20	2.80	-	-	-	5.00	1510	7.61	99	2.68	3.42	-	-	-	6.10	1620	8.15	99
		6～9	8～12	-	-	-	(3.60～7.90)	(810～2900)			6～7	8～9	-	-	-	(3.20～8.50)	(610～2470)		
	22+36	2.20	3.60	-	-	-	5.80	1770	8.94	99	2.54	4.16	-	-	-	6.70	1820	9.15	99
		6～9	10～15	-	-	-	(3.60～8.10)	(810～2920)			6～7	9～11	-	-	-	(3.20～8.80)	(610～2550)		
	22+40	2.20	4.00	-	-	-	6.20	1910	9.60	99	2.66	4.84	-	-	-	7.50	2080	10.49	99
		6～9	11～17	-	-	-	(3.60～8.30)	(810～2920)			6～7	11～13	-	-	-	(3.20～9.10)	(610～2660)		
	22+45	2.20	4.50	-	-	-	6.70	2070	10.43	99	2.56	5.24	-	-	-	7.80	2180	10.99	99
		6～9	12～19	-	-	-	(3.60～8.40)	(810～2930)			6～7	12～14	-	-	-	(3.20～9.30)	(610～2700)		
	22+50	2.20	5.00	-	-	-	7.20	2230	11.26	99	2.60	5.90	-	-	-	8.50	2410	12.15	99
		6～9	14～21	-	-	-	(3.60～8.60)	(810～2950)			6～7	13～16	-	-	-	(3.20～9.60)	(610～2800)		
	22+56	2.20	5.60	-	-	-	7.80	2430	12.25	99	2.59	6.61	-	-	-	9.20	2640	13.32	99
		6～9	15～23	-	-	-	(3.60～8.80)	(810～2960)			6～7	15～18	-	-	-	(3.20～9.90)	(610～2900)		
	22+63	2.20	6.30	-	-	-	8.50	2660	13.41	99	2.48	7.12	-	-	-	9.60	2770	13.99	99
		6～9	17～26	-	-	-	(3.60～9.00)	(810～2970)			5～7	16～20	-	-	-	(3.20～10.00)	(610～2950)		
	25+25	2.50	2.50	-	-	-	5.00	1510	7.61	99	2.80	2.80	-	-	-	5.60	1450	7.31	99
		7～10	7～10	-	-	-	(3.60～7.90)	(810～2900)			6～8	6～8	-	-	-	(3.20～8.30)	(610～2400)		
	25+28	2.50	2.80	-	-	-	5.30	1610	8.11	99	3.02	3.38	-	-	-	6.40	1720	8.65	99
		7～10	8～12	-	-	-	(3.60～8.00)	(810～2900)			7～8	7～9	-	-	-	(3.20～8.70)	(610～2510)		
	25+36	2.50	3.60	-	-	-	6.10	1870	9.43	99	2.87	4.13	-	-	-	7.00	1920	9.65	99
		7～10	10～15	-	-	-	(3.60～8.20)	(810～2920)			6～8	9～11	-	-	-	(3.20～8.90)	(610～2590)		
	25+40	2.50	4.00	-	-	-	6.50	2000	10.10	99	3.00	4.80	-	-	-	7.80	2180	10.99	99
		7～10	11～17	-	-	-	(3.60～8.40)	(810～2930)			7～8	11～13	-	-	-	(3.20～9.30)	(610～2700)		
	25+45	2.50	4.50	-	-	-	7.00	2170	10.93	99	2.89	5.21	-	-	-	8.10	2280	11.49	99
		7～10	12～19	-	-	-	(3.60～8.50)	(810～2940)			6～8	11～14	-	-	-	(3.20～9.40)	(610～2750)		
	25+50	2.50	5.00	-	-	-	7.50	2330	11.76	99	2.93	5.87	-	-	-	8.80	2510	12.65	99
		7～10	14～21	-	-	-	(3.60～8.70)	(810～2950)			6～8	13～16	-	-	-	(3.20～9.70)	(610～2840)		
	25+56	2.50	5.60	-	-	-	8.10	2530	12.75	99	2.93	6.57	-	-	-	9.50	2740	13.82	99
		7～10	15～23	-	-	-	(3.60～8.90)	(810～2970)			6～8	14～18	-	-	-	(3.20～10.00)	(610～2940)		
	25+63	2.50	6.30	-	-	-	8.80	2760	13.91	99	2.73	6.87	-	-	-	9.60	2770	13.99	99
		7～10	17～26	-	-	-	(3.60～9.10)	(810～2980)			6～8	15～19	-	-	-	(3.20～10.00)	(610～2950)		
	28+28	2.80	2.80	-	-	-	5.60	1710	8.61	99	3.60	3.60	-	-	-	7.20	1980	9.98	99
		8～12	8～12	-	-	-	(3.60～8.10)	(810～2910)			8～10	8～10	-	-	-	(3.20～9.00)	(610～2620)		
	28+36	2.80	3.60	-	-	-	6.40	1970	9.93	99	3.41	4.39	-	-	-	7.80	2180	10.99	99
		8～12	10～15	-	-	-	(3.60～8.30)	(810～2930)			8～9	10～12	-	-	-	(3.20～9.30)	(610～2700)		
	28+40	2.80	4.00	-	-	-	6.80	2100	10.60	99	3.54	5.06	-	-	-	8.60	2440	12.32	99
		8～12	11～17	-	-	-	(3.60～8.50)	(810～2940)			8～10	11～14	-	-	-	(3.20～9.60)	(610～2820)		
	28+45	2.80	4.50	-	-	-	7.30	2270	11.42	99	3.41	5.49	-	-	-	8.90	2540	12.82	99
		8～12	12～19	-	-	-	(3.60～8.60)	(810～2950)			8～9	12～15	-	-	-	(3.20～9.70)	(610～2860)		
	28+50	2.80	5.00	-	-	-	7.80	2430	12.25	99	3.45	6.15	-	-	-	9.60	2770	13.99	99
		8～12	14～21	-	-	-	(3.60～8.80)	(810～2960)			8～10	14～17	-	-	-	(3.20～10.00)	(610～2950)		
	28+56	2.80	5.60	-	-	-	8.40	2630	13.25	99	3.20	6.40	-	-	-	9.60	2770	13.99	99
		8～12	15～23	-	-	-	(3.60～9.00)	(810～2970)			7～9	14～18	-	-	-	(3.20～10.00)	(610～2950)		
	28+63	2.77	6.23	-	-	-	9.00	2840	14.32	99	2.95	6.65	-	-	-	9.60	2770	13.99	99
		8～12	17～26	-	-	-	(3.60～9.20)	(810～2990)			7～8	15～18	-	-	-	(3.20～10.00)	(610～2950)		
	36+36	3.60	3.60	-	-	-	7.20	2230	11.26	99	4.20	4.20	-	-	-	8.40	2380	11.99	99
		10～15	10～15	-	-	-	(3.60～8.60)	(810～2950)			9～12	9～12	-	-	-	(3.20～9.50)	(610～2790)		
	36+40	3.60	4.00	-	-	-	7.60	2370	11.92	99	4.36	4.84	-	-	-	9.20	2640	13.32	99
		10～15	11～17	-	-	-	(3.60～8.70)	(810～2950)			10～12	11～13	-	-	-	(3.20～9.90)	(610～2900)		
	36+45	3.60	4.50	-	-	-	8.10	2530	12.75	99	4.22	5.28	-	-	-	9.50	2740	13.82	99
		10～15	12～19	-	-	-	(3.60～8.90)	(810～2970)			9～12	12～15	-	-	-	(3.20～10.00)	(610～2940)		
	36+50	3.60	5.00	-	-	-	8.60	2690	13.58	99	4.02	5.58	-	-	-	9.60	2770	13.99	99
		10～15	14～21	-	-	-	(3.60～9.10)	(810～2980)			9～11	12～15	-	-	-	(3.20～10.00)	(610～2950)		
	36+56	3.52	5.48	-	-	-	9.00	2860	14.40	99	3.76	5.84	-	-	-	9.60	2770	13.99	99
		10～15	15～23	-	-	-	(3.60～9.20)	(810～3000)			8～10	13～16	-	-	-	(3.20～10.00)	(610～2950)		
	36+63	3.27	5.73	-	-	-	9.00	2960	14.94	99	3.49	6.11	-	-	-	9.60	2770	13.99	99
		9～14	16～24	-	-	-	(3.60～9.20)	(810～3050)			8～10	13～17	-	-	-	(3.20～10.00)	(610～2950)		

室内ユニットの組合せ		冷房									暖房								
		能力 (kW)					合計能力 (kW)	室外ユニット			能力 (kW)					合計能力 (kW)	室外ユニット		
		A室	B室	C室	D室	E室		入力 (W)	電流 (A)	力率 (%)	A室	B室	C室	D室	E室		入力 (W)	電流 (A)	力率 (%)
2台運転時	40+40	4.00	4.00	-	-	-	8.00	2500	12.58	99	4.80	4.80	-	-	-	9.60	2770	13.99	99
		11～17	11～17	-	-	-	(3.60～8.90)	(810～2960)			11～13	11～13	-	-	-	(3.20～10.00)	(610～2950)		
	40+45	4.00	4.50	-	-	-	8.50	2660	13.41	99	4.52	5.08	-	-	-	9.60	2770	13.99	99
		11～17	12～19	-	-	-	(3.60～9.00)	(810～2970)			10～12	11～14	-	-	-	(3.20～10.00)	(610～2950)		
	40+50	4.00	5.00	-	-	-	9.00	2820	14.24	99	4.27	5.33	-	-	-	9.60	2770	13.99	99
		11～17	14～21	-	-	-	(3.60～9.20)	(810～2980)			9～12	12～15	-	-	-	(3.20～10.00)	(610～2950)		
	40+56	3.75	5.25	-	-	-	9.00	2920	14.71	99	4.00	5.60	-	-	-	9.60	2770	13.99	99
		10～16	14～22	-	-	-	(3.60～9.20)	(810～3030)			9～11	12～15	-	-	-	(3.20～10.00)	(610～2950)		
	40+63	3.50	5.50	-	-	-	9.00	3020	15.25	99	3.73	5.87	-	-	-	9.60	2770	13.99	99
		10～15	15～23	-	-	-	(3.60～9.20)	(810～3070)			8～10	13～16	-	-	-	(3.20～10.00)	(610～2950)		
	45+45	4.50	4.50	-	-	-	9.00	2820	14.24	99	4.80	4.80	-	-	-	9.60	2770	13.99	99
		12～19	12～19	-	-	-	(3.60～9.20)	(810～2980)			11～13	11～13	-	-	-	(3.20～10.00)	(610～2950)		
	45+50	4.26	4.74	-	-	-	9.00	2900	14.63	99	4.55	5.05	-	-	-	9.60	2770	13.99	99
		12～18	13～20	-	-	-	(3.60～9.20)	(810～3020)			10～13	11～14	-	-	-	(3.20～10.00)	(610～2950)		
	45+56	4.01	4.99	-	-	-	9.00	2990	15.10	99	4.28	5.32	-	-	-	9.60	2770	13.99	99
		11～17	14～21	-	-	-	(3.60～9.20)	(810～3060)			9～12	12～15	-	-	-	(3.20～10.00)	(610～2950)		
	45+63	3.75	5.25	-	-	-	9.00	3020	15.22	99	4.00	5.60	-	-	-	9.60	2770	13.99	99
		10～16	14～22	-	-	-	(3.60～9.20)	(810～3070)			9～11	12～15	-	-	-	(3.20～10.00)	(610～2950)		
	50+50	4.50	4.50	-	-	-	9.00	2980	15.02	99	4.80	4.80	-	-	-	9.60	2770	13.99	99
		12～19	12～19	-	-	-	(3.60～9.20)	(810～3050)			11～13	11～13	-	-	-	(3.20～10.00)	(610～2950)		
	50+56	4.25	4.75	-	-	-	9.00	3020	15.23	99	4.53	5.07	-	-	-	9.60	2770	13.99	99
		12～18	13～20	-	-	-	(3.60～9.20)	(810～3070)			10～12	11～14	-	-	-	(3.20～10.00)	(610～2950)		
	50+63	3.98	5.02	-	-	-	9.00	3010	15.19	99	4.25	5.35	-	-	-	9.60	2770	13.99	99
		11～17	14～21	-	-	-	(3.60～9.20)	(810～3060)			9～12	12～15	-	-	-	(3.20～10.00)	(610～2950)		
	56+56	4.50	4.50	-	-	-	9.00	3010	15.19	99	4.80	4.80	-	-	-	9.60	2770	13.99	99
		12～19	12～19	-	-	-	(3.60～9.20)	(810～3060)			11～13	11～13	-	-	-	(3.20～10.00)	(610～2950)		
	56+63	4.24	4.76	-	-	-	9.00	3000	15.15	99	4.52	5.08	-	-	-	9.60	2770	13.99	99
		12～18	13～20	-	-	-	(3.60～9.20)	(810～3050)			10～12	11～14	-	-	-	(3.20～10.00)	(610～2950)		
	63+63	4.50	4.50	-	-	-	9.00	2990	15.10	99	4.80	4.80	-	-	-	9.60	2770	13.99	99
		12～19	12～19	-	-	-	(3.60～9.20)	(810～3030)			11～13	11～13	-	-	-	(3.20～10.00)	(610～2950)		
3台運転時	22+22+22	2.20	2.20	2.20	-	-	6.60	1760	8.89	99	2.50	2.50	2.50	-	-	7.50	1780	8.99	99
		6～9	6～9	6～9	-	-	(3.70～8.60)	(700～2620)			6～7	6～7	6～7	-	-	(3.50～9.60)	(620～2620)		
	22+22+25	2.20	2.20	2.50	-	-	6.90	1910	9.62	99	2.49	2.49	2.83	-	-	7.80	1910	9.62	99
		6～9	6～9	7～10	-	-	(3.70～8.70)	(700～2680)			5～7	5～7	6～8	-	-	(3.50～9.70)	(620～2650)		
	22+22+28	2.20	2.20	2.80	-	-	7.20	2050	10.35	99	2.63	2.63	3.34	-	-	8.60	2240	11.29	99
		6～9	6～9	8～12	-	-	(3.70～8.80)	(700～2730)			6～7	6～7	7～9	-	-	(3.50～9.90)	(620～2710)		
	22+22+36	2.20	2.20	3.60	-	-	8.00	2440	12.31	99	2.53	2.53	4.14	-	-	9.20	2490	12.55	99
		6～9	6～9	10～15	-	-	(3.70～8.90)	(700～2880)			6～7	6～7	9～11	-	-	(3.50～10.00)	(620～2750)		
	22+22+40	2.20	2.20	4.00	-	-	8.40	2630	13.28	99	2.51	2.51	4.57	-	-	9.60	2650	13.38	99
		6～9	6～9	11～17	-	-	(3.70～9.00)	(700～2950)			6～7	6～7	10～13	-	-	(3.50～10.00)	(620～2780)		
	22+22+45	2.20	2.20	4.50	-	-	8.90	2880	14.50	99	2.37	2.37	4.85	-	-	9.60	2650	13.38	99
		6～9	6～9	12～19	-	-	(3.70～9.10)	(700～3050)			5～7	5～7	11～13	-	-	(3.50～10.00)	(620～2780)		
	22+22+50	2.11	2.11	4.79	-	-	9.00	2910	14.68	99	2.25	2.25	5.11	-	-	9.60	2650	13.38	99
		6～9	6～9	13～20	-	-	(3.70～9.20)	(700～3070)			5～6	5～6	11～14	-	-	(3.50～10.00)	(620～2780)		
	22+22+56	1.98	1.98	5.04	-	-	9.00	2890	14.58	99	2.11	2.11	5.38	-	-	9.60	2650	13.38	99
		5～8	5～8	14～21	-	-	(3.70～9.30)	(700～3080)			4.5～6	4.5～6	12～15	-	-	(3.50～10.00)	(620～2780)		
	22+22+63	1.85	1.85	5.30	-	-	9.00	2880	14.51	99	1.97	1.97	5.65	-	-	9.60	2650	13.38	99
		5～8	5～8	15～22	-	-	(3.70～9.40)	(700～3110)			4.5～5	4.5～5	12～16	-	-	(3.50～10.00)	(620～2780)		
	22+25+25	2.20	2.50	2.50	-	-	7.20	2050	10.35	99	2.48	2.81	2.81	-	-	8.10	2030	10.25	99
		6～9	7～10	7～10	-	-	(3.70～8.80)	(700～2730)			5～7	6～8	6～8	-	-	(3.50～9.80)	(620～2670)		
	22+25+28	2.20	2.50	2.80	-	-	7.50	2200	11.09	99	2.61	2.97	3.32	-	-	8.90	2360	11.92	99
		6～9	7～10	8～12	-	-	(3.70～8.80)	(700～2790)			6～7	7～8	7～9	-	-	(3.50～9.90)	(620～2730)		
	22+25+36	2.20	2.50	3.60	-	-	8.30	2590	13.04	99	2.52	2.86	4.12	-	-	9.50	2610	13.17	99
		6～9	7～10	10～15	-	-	(3.70～9.00)	(700～2940)			6～7	6～8	9～11	-	-	(3.50～10.00)	(620～2780)		
	22+25+40	2.20	2.50	4.00	-	-	8.70	2780	14.02	99	2.43	2.76	4.41	-	-	9.60	2650	13.38	99
		6～9	7～10	11～17	-	-	(3.70～9.10)	(700～3010)			5～7	6～8	10～12	-	-	(3.50～10.00)	(620～2780)		
	22+25+45	2.15	2.45	4.40	-	-	9.00	2920	14.71	99	2.30	2.61	4.70	-	-	9.60	2650	13.38	99
		6～9	7～10	12～18	-	-	(3.70～9.20)	(700～3070)			5～6	6～7	10～13	-	-	(3.50～10.00)	(620～2780)		
	22+25+50	2.04	2.32	4.64	-	-	9.00	2900	14.63	99	2.18	2.47	4.95	-	-	9.60	2650	13.38	99
		6～8	6～10	13～19	-	-	(3.70～9.30)	(700～3080)			5～6	5～7	11～14	-	-	(3.50～10.00)	(620～2780)		
	22+25+56	1.92	2.18	4.89	-	-	9.00	2880	14.54	99	2.05	2.33	5.22	-	-	9.60	2650	13.38	99
		5～8	6～9	13～20	-	-	(3.70～9.40)	(700～3090)			4.5～6	5～6	12～14	-	-	(3.50～10.00)	(620～2780)		
	22+25+63	1.80	2.05	5.15	-	-	9.00	2870	14.49	99	1.92	2.18	5.50	-	-	9.60	2650	13.38	99
		5～7	6～9	14～22	-	-	(3.70～9.40)	(700～3120)			4～5	5～6	12～15	-	-	(3.50～10.00)	(620～2780)		
	22+28+28	2.20	2.80	2.80	-	-	7.80	2340	11.82	99	2.71	3.45	3.45	-	-	9.60	2650	13.38	99
		6～9	8～12	8～12	-	-	(3.70～8.90)	(700～2840)			6～7	8～10	8～10	-	-	(3.50～10.00)	(620～2780)		
	22+28+36	2.20	2.80	3.60	-	-	8.60	2730	13.77	99	2.46	3.13	4.02	-	-	9.60	2650	13.38	99
		6～9	8～12	10～15	-	-	(3.70～9.10)	(700～2990)			5～7	7～9	9～11	-	-	(3.50～10.00)	(620～2780)		
	22+28+40	2.20	2.80	4.00	-	-	9.00	2920	14.75	99	2.35	2.99	4.27	-	-	9.60	2650	13.38	99
		6～9	8～12	11～17	-	-	(3.70～9.10)	(700～3060)			5～6	7～8	9～12	-	-	(3.50～10.00)	(620～2780)		
	22+28+45	2.08	2.65	4.26	-	-	9.00	2910	14.66	99	2.22	2.83	4.55	-	-	9.60	2650	13.38	99
		6～9	7～11	12～18	-	-	(3.70～9.20)	(700～3070)			5～6	6～8	10～13	-	-	(3.50～10.00)	(620～2780)		
	22+28+50	1.98	2.52	4.50	-	-	9.00	2890	14.58	99	2.11	2.69	4.80	-	-	9.60	2650	13.38	99
		5～8	7～11	12～19	-	-	(3.70～9.30)	(700～3080)			4.5～6	6～7	11～13	-	-	(3.50～10.00)	(620～2780)		
	22+28+56	1.87	2.38	4.75	-	-	9.00	2880	14.52	99	1.99	2.54	5.07	-	-	9.60	2650	13.38	99
		5～8	7～10	13～20	-	-	(3.70～9.40)	(700～3100)			4.5～5	6～7	11～14	-	-	(3.50～10.00)	(620～2780)		
	22+28+63	1.75	2.23	5.02	-	-	9.00	2870	14.48	99	1.87	2.38	5.35	-	-	9.60	2650	13.38	99
		5～7	6～9	14～21	-	-	(3.70～9.50)	(700～3130)			4～5	5～7	12～15	-	-	(3.50～10.00)	(620～2780)		
	22+36+36	2.11	3.45	3.45	-	-	9.00	2910	14.68	99	2.25	3.68	3.68	-	-	9.60	2650	13.38	99
		6～9	10～14	10～14	-	-	(3.70～9.20)	(700～3070)			5～6	8～10	8～10	-	-	(3.50～10.00)	(620～2780)		
	22+36+40	2.02	3.31	3.67	-	-	9.00	2900	14.61	99	2.16	3.53	3.92	-	-	9.60	2650	13.38	99
		6～8	9～14	10～15	-	-	(3.70～9.30)	(700～3080)			5～6	8～10	9～11	-	-	(3.50～10.00)	(620～2780)		

MXZ-9021AS（5室用） 冷房・暖房性能仕様表

室内ユニットの組合せ		冷房									暖房								
		能力 (kW)					合計能力 (kW)	室外ユニット			能力 (kW)					合計能力 (kW)	室外ユニット		
		A室	B室	C室	D室	E室		入力 (W)	電流 (A)	力率 (%)	A室	B室	C室	D室	E室		入力 (W)	電流 (A)	力率 (%)
3台運転時	22+36+45	1.92	3.15	3.93	-	-	9.00	2880	14.54	99	2.05	3.36	4.19	-	-	9.60	2650	13.38	99
		5～8	9～13	11～16	-	-	(3.70～9.40)	(700～3090)			4.5～6	7～9	9～12	-	-	(3.50～10.00)	(620～2780)		
	22+36+50	1.83	3.00	4.17	-	-	9.00	2880	14.51	99	1.96	3.20	4.44	-	-	9.60	2650	13.38	99
		5～8	8～13	11～17	-	-	(3.70～9.40)	(700～3110)			4.5～5	7～9	10～12	-	-	(3.50～10.00)	(620～2780)		
	22+36+56	1.74	2.84	4.42	-	-	9.00	2870	14.47	99	1.85	3.03	4.72	-	-	9.60	2650	13.38	99
		5～7	8～12	12～18	-	-	(3.70～9.50)	(700～3130)			4～5	7～8	10～13	-	-	(3.50～10.00)	(620～2780)		
	22+36+63	1.64	2.68	4.69	-	-	9.00	2860	14.43	99	1.75	2.86	5.00	-	-	9.60	2650	13.38	99
		4.5～7	7～11	13～20	-	-	(3.70～9.50)	(700～3160)			4～5	6～8	11～14	-	-	(3.50～10.00)	(620～2780)		
	22+40+40	1.94	3.53	3.53	-	-	9.00	2880	14.55	99	2.07	3.76	3.76	-	-	9.60	2650	13.38	99
		5～8	10～15	10～15	-	-	(3.70～9.30)	(700～3080)			4.5～6	8～10	8～10	-	-	(3.50～10.00)	(620～2780)		
	22+40+45	1.85	3.36	3.79	-	-	9.00	2880	14.51	99	1.97	3.59	4.04	-	-	9.60	2650	13.38	99
		5～8	9～14	10～16	-	-	(3.70～9.40)	(700～3110)			4.5～5	8～10	9～11	-	-	(3.50～10.00)	(620～2780)		
	22+40+50	1.77	3.21	4.02	-	-	9.00	2870	14.48	99	1.89	3.43	4.29	-	-	9.60	2650	13.38	99
		5～7	9～13	11～17	-	-	(3.70～9.40)	(700～3130)			4～5	8～9	9～12	-	-	(3.50～10.00)	(620～2780)		
	22+40+56	1.68	3.05	4.27	-	-	9.00	2860	14.44	99	1.79	3.25	4.56	-	-	9.60	2650	13.38	99
		4.5～7	8～13	12～18	-	-	(3.70～9.50)	(700～3150)			4～5	7～9	10～13	-	-	(3.50～10.00)	(620～2780)		
	22+40+63	1.58	2.88	4.54	-	-	9.00	2860	14.40	99	1.69	3.07	4.84	-	-	9.60	2650	13.38	99
		4.5～7	8～12	13～19	-	-	(3.70～9.60)	(700～3180)			4～4.5	7～8	11～13	-	-	(3.50～10.00)	(620～2780)		
	22+45+45	1.77	3.62	3.62	-	-	9.00	2870	14.48	99	1.89	3.86	3.86	-	-	9.60	2650	13.38	99
		5～7	10～15	10～15	-	-	(3.70～9.40)	(700～3130)			4～5	9～11	9～11	-	-	(3.50～10.00)	(620～2780)		
	22+45+50	1.69	3.46	3.85	-	-	9.00	2870	14.45	99	1.81	3.69	4.10	-	-	9.60	2650	13.38	99
		4.5～7	10～14	11～16	-	-	(3.70～9.50)	(700～3150)			4～5	8～10	9～11	-	-	(3.50～10.00)	(620～2780)		
	22+45+56	1.61	3.29	4.10	-	-	9.00	2860	14.41	99	1.72	3.51	4.37	-	-	9.60	2650	13.38	99
		4.5～7	9～14	11～17	-	-	(3.70～9.50)	(700～3170)			4～4.5	8～10	10～12	-	-	(3.50～10.00)	(620～2780)		
	22+45+63	1.52	3.12	4.36	-	-	9.00	2850	14.37	99	1.62	3.32	4.65	-	-	9.60	2650	13.38	99
		4～6	9～13	12～18	-	-	(3.70～9.60)	(700～3200)			4～4.5	7～9	10～13	-	-	(3.50～10.00)	(620～2780)		
	22+50+50	1.62	3.69	3.69	-	-	9.00	2860	14.42	99	1.73	3.93	3.93	-	-	9.60	2650	13.38	99
		4.5～7	10～15	10～15	-	-	(3.70～9.50)	(700～3170)			4～4.5	9～11	9～11	-	-	(3.50～10.00)	(620～2780)		
	22+50+56	1.55	3.52	3.94	-	-	9.00	2850	14.38	99	1.65	3.75	4.20	-	-	9.60	2650	13.38	99
		4～6	10～15	11～16	-	-	(3.70～9.60)	(700～3190)			4～4.5	8～10	9～12	-	-	(3.50～10.00)	(620～2780)		
	22+50+63	1.47	3.33	4.20	-	-	9.00	2840	14.33	99	1.56	3.56	4.48	-	-	9.60	2650	13.38	99
		4～6	9～14	12～18	-	-	(3.70～9.60)	(700～3210)			3～4.5	8～10	10～12	-	-	(3.50～10.00)	(620～2780)		
	22+56+56	1.48	3.76	3.76	-	-	9.00	2840	14.34	99	1.58	4.01	4.01	-	-	9.60	2650	13.38	99
		4～6	10～16	10～16	-	-	(3.70～9.60)	(700～3210)			3～4.5	9～11	9～11	-	-	(3.50～10.00)	(620～2780)		
	22+56+63	1.40	3.57	4.02	-	-	9.00	2830	14.27	99	1.50	3.81	4.29	-	-	9.60	2650	13.38	99
		4～6	10～15	11～17	-	-	(3.70～9.60)	(700～3200)			3～4	8～10	9～12	-	-	(3.50～10.00)	(620～2780)		
	22+63+63	1.34	3.83	3.83	-	-	9.00	2810	14.19	99	1.43	4.09	4.09	-	-	9.60	2650	13.38	99
		4～6	11～16	11～16	-	-	(3.70～9.60)	(700～3190)			3～4	9～11	9～11	-	-	(3.50～10.00)	(620～2780)		
	25+25+25	2.50	2.50	2.50	-	-	7.50	2200	11.09	99	2.80	2.80	2.80	-	-	8.40	2160	10.87	99
		7～10	7～10	7～10	-	-	(3.70～8.80)	(700～2790)			6～8	6～8	6～8	-	-	(3.50～9.80)	(620～2690)		
	25+25+28	2.50	2.50	2.80	-	-	7.80	2340	11.82	99	2.95	2.95	3.30	-	-	9.20	2490	12.55	99
		7～10	7～10	8～12	-	-	(3.70～8.90)	(700～2840)			7～8	7～8	7～9	-	-	(3.50～10.00)	(620～2750)		
	25+25+36	2.50	2.50	3.60	-	-	8.60	2730	13.77	99	2.79	2.79	4.02	-	-	9.60	2650	13.38	99
		7～10	7～10	10～15	-	-	(3.70～9.10)	(700～2990)			6～8	6～8	9～11	-	-	(3.50～10.00)	(620～2780)		
	25+25+40	2.50	2.50	4.00	-	-	9.00	2920	14.75	99	2.67	2.67	4.27	-	-	9.60	2650	13.38	99
		7～10	7～10	11～17	-	-	(3.70～9.10)	(700～3060)			6～7	6～7	9～12	-	-	(3.50～10.00)	(620～2780)		
	25+25+45	2.37	2.37	4.26	-	-	9.00	2910	14.66	99	2.53	2.53	4.55	-	-	9.60	2650	13.38	99
		7～10	7～10	12～18	-	-	(3.70～9.20)	(700～3070)			6～7	6～7	10～13	-	-	(3.50～10.00)	(620～2780)		
	25+25+50	2.25	2.25	4.50	-	-	9.00	2890	14.58	99	2.40	2.40	4.80	-	-	9.60	2650	13.38	99
		6～9	6～9	12～19	-	-	(3.70～9.30)	(700～3080)			5～7	5～7	11～13	-	-	(3.50～10.00)	(620～2780)		
	25+25+56	2.12	2.12	4.75	-	-	9.00	2880	14.52	99	2.26	2.26	5.07	-	-	9.60	2650	13.38	99
		6～9	6～9	13～20	-	-	(3.70～9.40)	(700～3100)			5～6	5～6	11～14	-	-	(3.50～10.00)	(620～2780)		
	25+25+63	1.99	1.99	5.02	-	-	9.00	2870	14.48	99	2.12	2.12	5.35	-	-	9.60	2650	13.38	99
		5～8	5～8	14～21	-	-	(3.70～9.50)	(700～3130)			4.5～6	4.5～6	12～15	-	-	(3.50～10.00)	(620～2780)		
	25+28+28	2.50	2.80	2.80	-	-	8.10	2490	12.55	99	2.96	3.32	3.32	-	-	9.60	2650	13.38	99
		7～10	8～12	8～12	-	-	(3.70～9.00)	(700～2900)			7～8	7～9	7～9	-	-	(3.50～10.00)	(620～2780)		
	25+28+36	2.50	2.80	3.60	-	-	8.90	2880	14.50	99	2.70	3.02	3.88	-	-	9.60	2650	13.38	99
		7～10	8～12	10～15	-	-	(3.70～9.10)	(700～3050)			6～7	7～8	9～11	-	-	(3.50～10.00)	(620～2780)		
	25+28+40	2.42	2.71	3.87	-	-	9.00	2910	14.70	99	2.58	2.89	4.13	-	-	9.60	2650	13.38	99
		7～10	7～11	11～16	-	-	(3.70～9.20)	(700～3070)			6～7	6～8	9～11	-	-	(3.50～10.00)	(620～2780)		
	25+28+45	2.30	2.57	4.13	-	-	9.00	2900	14.61	99	2.45	2.74	4.41	-	-	9.60	2650	13.38	99
		6～10	7～11	11～17	-	-	(3.70～9.30)	(700～3080)			5～7	6～8	10～12	-	-	(3.50～10.00)	(620～2780)		
	25+28+50	2.18	2.45	4.37	-	-	9.00	2880	14.54	99	2.33	2.61	4.66	-	-	9.60	2650	13.38	99
		6～9	7～10	12～18	-	-	(3.70～9.40)	(700～3090)			5～6	6～7	10～13	-	-	(3.50～10.00)	(620～2780)		
	25+28+56	2.06	2.31	4.62	-	-	9.00	2880	14.50	99	2.20	2.47	4.93	-	-	9.60	2650	13.38	99
		6～9	6～10	13～19	-	-	(3.70～9.40)	(700～3110)			5～6	5～7	11～14	-	-	(3.50～10.00)	(620～2780)		
	25+28+63	1.94	2.17	4.89	-	-	9.00	2870	14.46	99	2.07	2.32	5.21	-	-	9.60	2650	13.38	99
		5～8	6～9	13～20	-	-	(3.70～9.50)	(700～3140)			4.5～6	5～6	11～14	-	-	(3.50～10.00)	(620～2780)		
	25+36+36	2.32	3.34	3.34	-	-	9.00	2900	14.63	99	2.47	3.56	3.56	-	-	9.60	2650	13.38	99
		6～10	9～14	9～14	-	-	(3.70～9.30)	(700～3080)			5～7	8～10	8～10	-	-	(3.50～10.00)	(620～2780)		
	25+36+40	2.23	3.21	3.56	-	-	9.00	2890	14.56	99	2.38	3.42	3.80	-	-	9.60	2650	13.38	99
		6～9	9～13	10～15	-	-	(3.70～9.30)	(700～3080)			5～7	8～9	8～10	-	-	(3.50～10.00)	(620～2780)		
	25+36+45	2.12	3.06	3.82	-	-	9.00	2880	14.52	99	2.26	3.26	4.08	-	-	9.60	2650	13.38	99
		6～9	8～13	11～16	-	-	(3.70～9.40)	(700～3100)			5～6	7～9	9～11	-	-	(3.50～10.00)	(620～2780)		
	25+36+50	2.03	2.92	4.05	-	-	9.00	2870	14.49	99	2.16	3.11	4.32	-	-	9.60	2650	13.38	99
		6～8	8～12	11～17	-	-	(3.70～9.40)	(700～3120)			5～6	7～9	10～12	-	-	(3.50～10.00)	(620～2780)		
	25+36+56	1.92	2.77	4.31	-	-	9.00	2870	14.45	99	2.05	2.95	4.59	-	-	9.60	2650	13.38	99
		5～8	8～12	12～18	-	-	(3.70～9.50)	(700～3150)			4.5～6	7～8	10～13	-	-	(3.50～10.00)	(620～2780)		
	25+36+63	1.81	2.61	4.57	-	-	9.00	2860	14.41	99	1.94	2.79	4.88	-	-	9.60	2650	13.38	99
		5～8	7～11	13～19	-	-	(3.70～9.60)	(700～3170)			4.5～5	6～8	11～13	-	-	(3.50～10.00)	(620～2780)		
	25+40+40	2.14	3.43	3.43	-	-	9.00	2880	14.53	99	2.29	3.66	3.66	-	-	9.60	2650	13.38	99
		6～9	9～14	9～14	-	-	(3.70～9.40)	(700～3100)			5～6	8～10	8～10	-	-	(3.50～10.00)	(620～2780)		

室内ユニットの組合せ		冷房									暖房								
		能力 (kW)					合計能力 (kW)	室外ユニット			能力 (kW)					合計能力 (kW)	室外ユニット		
		A室	B室	C室	D室	E室		入力 (W)	電流 (A)	力率 (%)	A室	B室	C室	D室	E室		入力 (W)	電流 (A)	力率 (%)
3台運転時	25+40+45	2.05	3.27	3.68	-	-	9.00	2870	14.49	99	2.18	3.49	3.93	-	-	9.60	2650	13.38	99
		6～9	9～14	10～15	-	-	(3.70～9.40)	(700～3120)			5～6	8～10	9～11	-	-	(3.50～10.00)	(620～2780)		
	25+40+50	1.96	3.13	3.91	-	-	9.00	2870	14.46	99	2.09	3.34	4.17	-	-	9.60	2650	13.38	99
		5～8	9～13	11～16	-	-	(3.70～9.50)	(700～3140)			4.5～6	7～9	9～11	-	-	(3.50～10.00)	(620～2780)		
	25+40+56	1.86	2.98	4.17	-	-	9.00	2860	14.43	99	1.98	3.17	4.44	-	-	9.60	2650	13.38	99
		5～8	8～12	11～17	-	-	(3.70～9.50)	(700～3160)			4.5～5	7～9	10～12	-	-	(3.50～10.00)	(620～2780)		
	25+40+63	1.76	2.81	4.43	-	-	9.00	2850	14.38	99	1.88	3.00	4.73	-	-	9.60	2650	13.38	99
		5～7	8～12	12～19	-	-	(3.70～9.60)	(700～3190)			4～5	7～8	10～13	-	-	(3.50～10.00)	(620～2780)		
	25+45+45	1.96	3.52	3.52	-	-	9.00	2870	14.46	99	2.09	3.76	3.76	-	-	9.60	2650	13.38	99
		5～8	10～15	10～15	-	-	(3.70～9.50)	(700～3140)			4.5～6	8～10	8～10	-	-	(3.50～10.00)	(620～2780)		
	25+45+50	1.88	3.38	3.75	-	-	9.00	2860	14.43	99	2.00	3.60	4.00	-	-	9.60	2650	13.38	99
		5～8	9～14	10～16	-	-	(3.70～9.50)	(700～3160)			4.5～5	8～10	9～11	-	-	(3.50～10.00)	(620～2780)		
	25+45+56	1.79	3.21	4.00	-	-	9.00	2850	14.39	99	1.90	3.43	4.27	-	-	9.60	2650	13.38	99
		5～7	9～13	11～17	-	-	(3.70～9.60)	(700～3180)			4～5	8～9	9～12	-	-	(3.50～10.00)	(620～2780)		
	25+45+63	1.69	3.05	4.26	-	-	9.00	2850	14.35	99	1.80	3.25	4.55	-	-	9.60	2650	13.38	99
		4.5～7	8～13	12～18	-	-	(3.70～9.60)	(700～3210)			4～5	7～9	10～13	-	-	(3.50～10.00)	(620～2780)		
	25+50+50	1.80	3.60	3.60	-	-	9.00	2860	14.40	99	1.92	3.84	3.84	-	-	9.60	2650	13.38	99
		5～7	10～15	10～15	-	-	(3.70～9.60)	(700～3180)			4～5	8～11	8～11	-	-	(3.50～10.00)	(620～2780)		
	25+50+56	1.72	3.44	3.85	-	-	9.00	2850	14.36	99	1.83	3.66	4.10	-	-	9.60	2650	13.38	99
		4.5～7	9～14	11～16	-	-	(3.70～9.60)	(700～3200)			4～5	8～10	9～11	-	-	(3.50～10.00)	(620～2780)		
	25+50+63	1.63	3.26	4.11	-	-	9.00	2840	14.30	99	1.74	3.48	4.38	-	-	9.60	2650	13.38	99
		4.5～7	9～14	11～17	-	-	(3.70～9.60)	(700～3210)			4～5	8～10	10～12	-	-	(3.50～10.00)	(620～2780)		
	25+56+56	1.64	3.68	3.68	-	-	9.00	2840	14.31	99	1.75	3.92	3.92	-	-	9.60	2650	13.38	99
		4.5～7	10～15	10～15	-	-	(3.70～9.60)	(700～3210)			4～5	9～11	9～11	-	-	(3.50～10.00)	(620～2780)		
	25+56+63	1.56	3.50	3.94	-	-	9.00	2820	14.24	99	1.67	3.73	4.20	-	-	9.60	2650	13.38	99
		4.5～6	10～15	11～16	-	-	(3.70～9.60)	(700～3200)			4～4.5	8～10	9～12	-	-	(3.50～10.00)	(620～2780)		
	28+28+28	2.80	2.80	2.80	-	-	8.40	2630	13.28	99	3.20	3.20	3.20	-	-	9.60	2650	13.38	99
		8～12	8～12	8～12	-	-	(3.70～9.00)	(700～2950)			7～9	7～9	7～9	-	-	(3.50～10.00)	(620～2780)		
	28+28+36	2.74	2.74	3.52	-	-	9.00	2920	14.71	99	2.92	2.92	3.76	-	-	9.60	2650	13.38	99
		8～11	8～11	10～15	-	-	(3.70～9.20)	(700～3070)			6～8	6～8	8～10	-	-	(3.50～10.00)	(620～2780)		
	28+28+40	2.63	2.63	3.75	-	-	9.00	2900	14.65	99	2.80	2.80	4.00	-	-	9.60	2650	13.38	99
		7～11	7～11	10～16	-	-	(3.70～9.20)	(700～3070)			6～8	6～8	9～11	-	-	(3.50～10.00)	(620～2780)		
	28+28+45	2.50	2.50	4.01	-	-	9.00	2890	14.56	99	2.66	2.66	4.28	-	-	9.60	2650	13.38	99
		7～10	7～10	11～17	-	-	(3.70～9.30)	(700～3080)			6～7	6～7	9～12	-	-	(3.50～10.00)	(620～2780)		
	28+28+50	2.38	2.38	4.25	-	-	9.00	2880	14.52	99	2.54	2.54	4.53	-	-	9.60	2650	13.38	99
		7～10	7～10	12～18	-	-	(3.70～9.40)	(700～3100)			6～7	6～7	10～12	-	-	(3.50～10.00)	(620～2780)		
	28+28+56	2.25	2.25	4.50	-	-	9.00	2870	14.48	99	2.40	2.40	4.80	-	-	9.60	2650	13.38	99
		6～9	6～9	12～19	-	-	(3.70～9.40)	(700～3130)			5～7	5～7	11～13	-	-	(3.50～10.00)	(620～2780)		
	28+28+63	2.12	2.12	4.76	-	-	9.00	2860	14.44	99	2.26	2.26	5.08	-	-	9.60	2650	13.38	99
		6～9	6～9	13～20	-	-	(3.70～9.50)	(700～3150)			5～6	5～6	11～14	-	-	(3.50～10.00)	(620～2780)		
	28+36+36	2.52	3.24	3.24	-	-	9.00	2890	14.58	99	2.69	3.46	3.46	-	-	9.60	2650	13.38	99
		7～11	9～14	9～14	-	-	(3.70～9.30)	(700～3080)			6～7	8～10	8～10	-	-	(3.50～10.00)	(620～2780)		
	28+36+40	2.42	3.12	3.46	-	-	9.00	2880	14.53	99	2.58	3.32	3.69	-	-	9.60	2650	13.38	99
		7～10	9～13	10～14	-	-	(3.70～9.40)	(700～3090)			6～7	7～9	8～10	-	-	(3.50～10.00)	(620～2780)		
	28+36+45	2.31	2.97	3.72	-	-	9.00	2880	14.50	99	2.47	3.17	3.96	-	-	9.60	2650	13.38	99
		6～10	8～12	10～16	-	-	(3.70～9.40)	(700～3110)			5～7	7～9	9～11	-	-	(3.50～10.00)	(620～2780)		
	28+36+50	2.21	2.84	3.95	-	-	9.00	2870	14.47	99	2.36	3.03	4.21	-	-	9.60	2650	13.38	99
		6～9	8～12	11～17	-	-	(3.70～9.50)	(700～3130)			5～7	7～8	9～12	-	-	(3.50～10.00)	(620～2780)		
	28+36+56	2.10	2.70	4.20	-	-	9.00	2860	14.43	99	2.24	2.88	4.48	-	-	9.60	2650	13.38	99
		6～9	7～11	12～18	-	-	(3.70～9.50)	(700～3160)			5～6	6～8	10～12	-	-	(3.50～10.00)	(620～2780)		
	28+36+63	1.98	2.55	4.46	-	-	9.00	2850	14.39	99	2.12	2.72	4.76	-	-	9.60	2650	13.38	99
		5～8	7～11	12～19	-	-	(3.70～9.60)	(700～3190)			4.5～6	6～7	10～13	-	-	(3.50～10.00)	(620～2780)		
	28+40+40	2.33	3.33	3.33	-	-	9.00	2880	14.51	99	2.49	3.56	3.56	-	-	9.60	2650	13.38	99
		6～10	9～14	9～14	-	-	(3.70～9.40)	(700～3110)			5～7	8～10	8～10	-	-	(3.50～10.00)	(620～2780)		
	28+40+45	2.23	3.19	3.58	-	-	9.00	2870	14.48	99	2.38	3.40	3.82	-	-	9.60	2650	13.38	99
		6～9	9～13	10～15	-	-	(3.70～9.50)	(700～3130)			5～7	7～9	8～11	-	-	(3.50～10.00)	(620～2780)		
	28+40+50	2.14	3.05	3.81	-	-	9.00	2860	14.44	99	2.28	3.25	4.07	-	-	9.60	2650	13.38	99
		6～9	8～13	10～16	-	-	(3.70～9.50)	(700～3150)			5～6	7～9	9～11	-	-	(3.50～10.00)	(620～2780)		
	28+40+56	2.03	2.90	4.06	-	-	9.00	2860	14.41	99	2.17	3.10	4.34	-	-	9.60	2650	13.38	99
		6～8	8～12	11～17	-	-	(3.70～9.60)	(700～3170)			5～6	7～9	10～12	-	-	(3.50～10.00)	(620～2780)		
	28+40+63	1.92	2.75	4.33	-	-	9.00	2850	14.36	99	2.05	2.93	4.62	-	-	9.60	2650	13.38	99
		5～8	8～11	12～18	-	-	(3.70～9.60)	(700～3200)			4.5～6	6～8	10～13	-	-	(3.50～10.00)	(620～2780)		
	28+45+45	2.14	3.43	3.43	-	-	9.00	2860	14.44	99	2.28	3.66	3.66	-	-	9.60	2650	13.38	99
		6～9	9～14	9～14	-	-	(3.70～9.50)	(700～3150)			5～6	8～10	8～10	-	-	(3.50～10.00)	(620～2780)		
	28+45+50	2.05	3.29	3.66	-	-	9.00	2860	14.41	99	2.19	3.51	3.90	-	-	9.60	2650	13.38	99
		6～9	9～14	10～15	-	-	(3.70～9.50)	(700～3170)			5～6	8～10	9～11	-	-	(3.50～10.00)	(620～2780)		
	28+45+56	1.95	3.14	3.91	-	-	9.00	2850	14.38	99	2.08	3.35	4.17	-	-	9.60	2650	13.38	99
		5～8	9～13	11～16	-	-	(3.70～9.60)	(700～3190)			4.5～6	7～9	9～11	-	-	(3.50～10.00)	(620～2780)		
	28+45+63	1.85	2.98	4.17	-	-	9.00	2840	14.32	99	1.98	3.18	4.45	-	-	9.60	2650	13.38	99
		5～8	8～12	11～17	-	-	(3.70～9.60)	(700～3210)			4.5～5	7～9	10～12	-	-	(3.50～10.00)	(620～2780)		
	28+50+50	1.97	3.52	3.52	-	-	9.00	2850	14.38	99	2.10	3.75	3.75	-	-	9.60	2650	13.38	99
		5～8	10～15	10～15	-	-	(3.70～9.60)	(700～3190)			4.5～6	8～10	8～10	-	-	(3.50～10.00)	(620～2780)		
	28+50+56	1.88	3.36	3.76	-	-	9.00	2840	14.34	99	2.01	3.58	4.01	-	-	9.60	2650	13.38	99
		5～8	9～14	10～16	-	-	(3.70～9.60)	(700～3210)			4.5～6	8～10	9～11	-	-	(3.50～10.00)	(620～2780)		
	28+50+63	1.79	3.19	4.02	-	-	9.00	2830	14.27	99	1.91	3.40	4.29	-	-	9.60	2650	13.38	99
		5～7	9～13	11～17	-	-	(3.70～9.60)	(700～3200)			4～5	7～9	9～12	-	-	(3.50～10.00)	(620～2780)		
	28+56+56	1.80	3.60	3.60	-	-	9.00	2830	14.28	99	1.92	3.84	3.84	-	-	9.60	2650	13.38	99
		5～7	10～15	10～15	-	-	(3.70～9.60)	(700～3210)			4～5	8～11	8～11	-	-	(3.50～10.00)	(620～2780)		
	28+56+63	1.71	3.43	3.86	-	-	9.00	2820	14.20	99	1.83	3.66	4.11	-	-	9.60	2650	13.38	99
		4.5～7	9～14	11～16	-	-	(3.70～9.60)	(700～3200)			4～5	8～10	9～11	-	-	(3.50～10.00)	(620～2780)		
	36+36+36	3.00	3.00	3.00	-	-	9.00	2880	14.51	99	3.20	3.20	3.20	-	-	9.60	2650	13.38	99
		8～13	8～13	8～13	-	-	(3.70～9.40)	(700～3110)			7～9	7～9	7～9	-	-	(3.50～10.00)	(620～2780)		

MXZ-9021AS（5室用） 冷房・暖房性能仕様表

室内ユニットの組合せ		冷房									暖房								
		能力 (kW)					合計能力 (kW)	室外ユニット			能力 (kW)					合計能力 (kW)	室外ユニット		
		A室	B室	C室	D室	E室		入力 (W)	電流 (A)	力率 (%)	A室	B室	C室	D室	E室		入力 (W)	電流 (A)	力率 (%)
3台運転時	36+36+40	2.89	2.89	3.21	-	-	9.00	2870	14.48	99	3.09	3.09	3.43	-	-	9.60	2650	13.38	99
		8～12	8～12	9～13	-	-	(3.70～9.40)	(700～3130)			7～9	7～9	8～9	-	-	(3.50～10.00)	(620～2780)		
	36+36+45	2.77	2.77	3.46	-	-	9.00	2870	14.45	99	2.95	2.95	3.69	-	-	9.60	2650	13.38	99
		8～12	8～12	10～14	-	-	(3.70～9.50)	(700～3150)			7～8	7～8	8～10	-	-	(3.50～10.00)	(620～2780)		
	36+36+50	2.66	2.66	3.69	-	-	9.00	2860	14.42	99	2.83	2.83	3.93	-	-	9.60	2650	13.38	99
		7～11	7～11	10～15	-	-	(3.70～9.50)	(700～3170)			6～8	6～8	9～11	-	-	(3.50～10.00)	(620～2780)		
	36+36+56	2.53	2.53	3.94	-	-	9.00	2850	14.38	99	2.70	2.70	4.20	-	-	9.60	2650	13.38	99
		7～11	7～11	11～16	-	-	(3.70～9.60)	(700～3190)			6～7	6～7	9～12	-	-	(3.50～10.00)	(620～2780)		
	36+36+63	2.40	2.40	4.20	-	-	9.00	2840	14.33	99	2.56	2.56	4.48	-	-	9.60	2650	13.38	99
		7～10	7～10	12～18	-	-	(3.70～9.60)	(700～3210)			6～7	6～7	10～12	-	-	(3.50～10.00)	(620～2780)		
	36+40+40	2.79	3.10	3.10	-	-	9.00	2870	14.46	99	2.98	3.31	3.31	-	-	9.60	2650	13.38	99
		8～12	9～13	9～13	-	-	(3.70～9.50)	(700～3140)			7～8	7～9	7～9	-	-	(3.50～10.00)	(620～2780)		
	36+40+45	2.68	2.98	3.35	-	-	9.00	2860	14.43	99	2.86	3.17	3.57	-	-	9.60	2650	13.38	99
		7～11	8～12	9～14	-	-	(3.70～9.50)	(700～3160)			6～8	7～9	8～10	-	-	(3.50～10.00)	(620～2780)		
	36+40+50	2.57	2.86	3.57	-	-	9.00	2850	14.39	99	2.74	3.05	3.81	-	-	9.60	2650	13.38	99
		7～11	8～12	10～15	-	-	(3.70～9.60)	(700～3180)			6～8	7～8	8～10	-	-	(3.50～10.00)	(620～2780)		
	36+40+56	2.45	2.73	3.82	-	-	9.00	2850	14.36	99	2.62	2.91	4.07	-	-	9.60	2650	13.38	99
		7～10	8～11	11～16	-	-	(3.70～9.60)	(700～3210)			6～7	6～8	9～11	-	-	(3.50～10.00)	(620～2780)		
	36+40+63	2.33	2.59	4.08	-	-	9.00	2830	14.29	99	2.49	2.76	4.35	-	-	9.60	2650	13.38	99
		6～10	7～11	11～17	-	-	(3.70～9.60)	(700～3210)			5～7	6～8	10～12	-	-	(3.50～10.00)	(620～2780)		
	36+45+45	2.57	3.21	3.21	-	-	9.00	2850	14.39	99	2.74	3.43	3.43	-	-	9.60	2650	13.38	99
		7～11	9～13	9～13	-	-	(3.70～9.60)	(700～3180)			6～8	8～9	8～9	-	-	(3.50～10.00)	(620～2780)		
	36+45+50	2.47	3.09	3.44	-	-	9.00	2850	14.36	99	2.64	3.30	3.66	-	-	9.60	2650	13.38	99
		7～10	9～13	9～14	-	-	(3.70～9.60)	(700～3200)			6～7	7～9	8～10	-	-	(3.50～10.00)	(620～2780)		
	36+45+56	2.36	2.96	3.68	-	-	9.00	2840	14.31	99	2.52	3.15	3.92	-	-	9.60	2650	13.38	99
		7～10	8～12	10～15	-	-	(3.70～9.60)	(700～3210)			6～7	7～9	9～11	-	-	(3.50～10.00)	(620～2780)		
	36+45+63	2.25	2.81	3.94	-	-	9.00	2820	14.24	99	2.40	3.00	4.20	-	-	9.60	2650	13.38	99
		6～9	8～12	11～16	-	-	(3.70～9.60)	(700～3200)			5～7	7～8	9～12	-	-	(3.50～10.00)	(620～2780)		
	36+50+50	2.38	3.31	3.31	-	-	9.00	2840	14.32	99	2.54	3.53	3.53	-	-	9.60	2650	13.38	99
		7～10	9～14	9～14	-	-	(3.70～9.60)	(700～3210)			6～7	8～10	8～10	-	-	(3.50～10.00)	(620～2780)		
	36+50+56	2.28	3.17	3.55	-	-	9.00	2830	14.26	99	2.43	3.38	3.79	-	-	9.60	2650	13.38	99
		6～10	9～13	10～15	-	-	(3.70～9.60)	(700～3200)			5～7	7～9	8～10	-	-	(3.50～10.00)	(620～2780)		
	36+56+56	2.19	3.41	3.41	-	-	9.00	2810	14.19	99	2.34	3.63	3.63	-	-	9.60	2650	13.38	99
		6～9	9～14	9～14	-	-	(3.70～9.60)	(700～3190)			5～6	8～10	8～10	-	-	(3.50～10.00)	(620～2780)		
	40+40+40	3.00	3.00	3.00	-	-	9.00	2860	14.43	99	3.20	3.20	3.20	-	-	9.60	2650	13.38	99
		8～13	8～13	8～13	-	-	(3.70～9.50)	(700～3160)			7～9	7～9	7～9	-	-	(3.50～10.00)	(620～2780)		
	40+40+45	2.88	2.88	3.24	-	-	9.00	2860	14.40	99	3.07	3.07	3.46	-	-	9.60	2650	13.38	99
		8～12	8～12	9～14	-	-	(3.70～9.60)	(700～3180)			7～8	7～8	8～10	-	-	(3.50～10.00)	(620～2780)		
	40+40+50	2.77	2.77	3.46	-	-	9.00	2850	14.37	99	2.95	2.95	3.69	-	-	9.60	2650	13.38	99
		8～12	8～12	10～14	-	-	(3.70～9.60)	(700～3200)			7～8	7～8	8～10	-	-	(3.50～10.00)	(620～2780)		
	40+40+56	2.65	2.65	3.71	-	-	9.00	2840	14.32	99	2.82	2.82	3.95	-	-	9.60	2650	13.38	99
		7～11	7～11	10～16	-	-	(3.70～9.60)	(700～3210)			6～8	6～8	9～11	-	-	(3.50～10.00)	(620～2780)		
	40+40+63	2.52	2.52	3.97	-	-	9.00	2830	14.25	99	2.69	2.69	4.23	-	-	9.60	2650	13.38	99
		7～11	7～11	11～17	-	-	(3.70～9.60)	(700～3200)			6～7	6～7	9～12	-	-	(3.50～10.00)	(620～2780)		
	40+45+45	2.77	3.12	3.12	-	-	9.00	2850	14.37	99	2.95	3.32	3.32	-	-	9.60	2650	13.38	99
		8～12	9～13	9～13	-	-	(3.70～9.60)	(700～3200)			7～8	7～9	7～9	-	-	(3.50～10.00)	(620～2780)		
	40+45+50	2.67	3.00	3.33	-	-	9.00	2840	14.33	99	2.84	3.20	3.56	-	-	9.60	2650	13.38	99
		7～11	8～13	9～14	-	-	(3.70～9.60)	(700～3210)			6～8	7～9	8～10	-	-	(3.50～10.00)	(620～2780)		
	40+45+56	2.55	2.87	3.57	-	-	9.00	2830	14.27	99	2.72	3.06	3.81	-	-	9.60	2650	13.38	99
		7～11	8～12	10～15	-	-	(3.70～9.60)	(700～3200)			6～7	7～8	8～10	-	-	(3.50～10.00)	(620～2780)		
	40+45+63	2.43	2.74	3.83	-	-	9.00	2810	14.19	99	2.59	2.92	4.09	-	-	9.60	2650	13.38	99
		7～10	8～11	11～16	-	-	(3.70～9.60)	(700～3190)			6～7	6～8	9～11	-	-	(3.50～10.00)	(620～2780)		
	40+50+50	2.57	3.21	3.21	-	-	9.00	2830	14.28	99	2.74	3.43	3.43	-	-	9.60	2650	13.38	99
		7～11	9～13	9～13	-	-	(3.70～9.60)	(700～3210)			6～8	8～9	8～9	-	-	(3.50～10.00)	(620～2780)		
	40+50+56	2.47	3.08	3.45	-	-	9.00	2820	14.21	99	2.63	3.29	3.68	-	-	9.60	2650	13.38	99
		7～10	8～13	10～14	-	-	(3.70～9.60)	(700～3200)			6～7	7～9	8～10	-	-	(3.50～10.00)	(620～2780)		
	45+45+45	3.00	3.00	3.00	-	-	9.00	2840	14.33	99	3.20	3.20	3.20	-	-	9.60	2650	13.38	99
		8～13	8～13	8～13	-	-	(3.70～9.60)	(700～3210)			7～9	7～9	7～9	-	-	(3.50～10.00)	(620～2780)		
	45+45+50	2.89	2.89	3.21	-	-	9.00	2830	14.28	99	3.09	3.09	3.43	-	-	9.60	2650	13.38	99
		8～12	8～12	9～13	-	-	(3.70～9.60)	(700～3210)			7～9	7～9	8～9	-	-	(3.50～10.00)	(620～2780)		
	45+45+56	2.77	2.77	3.45	-	-	9.00	2820	14.21	99	2.96	2.96	3.68	-	-	9.60	2650	13.38	99
		8～12	8～12	10～14	-	-	(3.70～9.60)	(700～3200)			7～8	7～8	8～10	-	-	(3.50～10.00)	(620～2780)		
	45+50+50	2.79	3.10	3.10	-	-	9.00	2820	14.22	99	2.98	3.31	3.31	-	-	9.60	2650	13.38	99
		8～12	9～13	9～13	-	-	(3.70～9.60)	(700～3200)			7～8	7～9	7～9	-	-	(3.50～10.00)	(620～2780)		
4台運転時	22+22+22+22	2.20	2.20	2.20	2.20	-	8.80	2720	13.74	99	2.40	2.40	2.40	2.40	-	9.6	2510	12.68	99
		6～9	6～9	6～9	6～9	-	(3.80～9.40)	(640～3020)			5～7	5～7	5～7	5～7	-	(3.80～10.00)	(630～2760)		
	22+22+22+25	2.18	2.18	2.18	2.47	-	9.00	2710	13.68	99	2.32	2.32	2.32	2.64	-	9.6	2510	12.68	99
		6～9	6～9	6～9	7～10	-	(3.80～9.50)	(640～3040)			5～6	5～6	5～6	6～7	-	(3.80～10.00)	(630～2760)		
	22+22+22+28	2.11	2.11	2.11	2.68	-	9.00	2700	13.62	99	2.25	2.25	2.25	2.86	-	9.6	2510	12.68	99
		6～9	6～9	6～9	7～11	-	(3.80～9.60)	(640～3060)			5～6	5～6	5～6	6～8	-	(3.80～10.00)	(630～2760)		
	22+22+22+36	1.94	1.94	1.94	3.18	-	9.00	2670	13.47	99	2.07	2.07	2.07	3.39	-	9.6	2510	12.68	99
		5～8	5～8	5～8	9～13	-	(3.80～9.70)	(640～3100)			4.5～6	4.5～6	4.5～6	7～9	-	(3.80～10.00)	(630～2760)		
	22+22+22+40	1.87	1.87	1.87	3.40	-	9.00	2660	13.40	99	1.99	1.99	1.99	3.62	-	9.6	2510	12.68	99
		5～8	5～8	5～8	9～14	-	(3.80～9.80)	(640～3130)			4.5～5	4.5～5	4.5～5	8～10	-	(3.80～10.00)	(630～2760)		
	22+22+22+45	1.78	1.78	1.78	3.65	-	9.00	2640	13.30	99	1.90	1.90	1.90	3.89	-	9.6	2510	12.68	99
		5～7	5～7	5～7	10～15	-	(3.80～9.90)	(640～3150)			4～5	4～5	4～5	9～11	-	(3.80～10.00)	(630～2760)		
	22+22+22+50	1.71	1.71	1.71	3.88	-	9.00	2620	13.21	99	1.82	1.82	1.82	4.14	-	9.6	2510	12.68	99
		4.5～7	4.5～7	4.5～7	11～16	-	(3.80～10.00)	(640～3180)			4～5	4～5	4～5	9～11	-	(3.80～10.00)	(630～2760)		
	22+22+22+56	1.62	1.62	1.62	4.13	-	9.00	2600	13.11	99	1.73	1.73	1.73	4.41	-	9.6	2510	12.68	99
		4.5～7	4.5～7	4.5～7	11～17	-	(3.80～10.00)	(640～3200)			4～4.5	4～4.5	4～4.5	10～12	-	(3.80～10.00)	(630～2760)		
	22+22+22+63	1.53	1.53	1.53	4.40	-	9.00	2590	13.05	99	1.64	1.64	1.64	4.69	-	9.6	2510	12.68	99
		4～6	4～6	4～6	12～18	-	(3.80～10.00)	(640～3180)			4～4.5	4～4.5	4～4.5	10～13	-	(3.80～10.00)	(630～2760)		

室内ユニットの組合せ		冷房									暖房								
		能力 (kW)					合計能力 (kW)	室外ユニット			能力 (kW)					合計能力 (kW)	室外ユニット		
		A室	B室	C室	D室	E室		入力 (W)	電流 (A)	力率 (%)	A室	B室	C室	D室	E室		入力 (W)	電流 (A)	力率 (%)
4台運転時	22+22+25+25	2.11	2.11	2.39	2.39	-	9.00	2700	13.62	99	2.25	2.25	2.55	2.55	-	9.6	2510	12.68	99
		6～9	6～9	7～10	7～10	-	(3.80～9.60)	(640～3060)			5～6	5～6	6～7	6～7	-	(3.80～10.00)	(630～2760)		
	22+22+25+28	2.04	2.04	2.32	2.60	-	9.00	2690	13.57	99	2.18	2.18	2.47	2.77	-	9.6	2510	12.68	99
		6～8	6～8	6～10	7～11	-	(3.80～9.60)	(640～3080)			5～6	5～6	5～7	6～8	-	(3.80～10.00)	(630～2760)		
	22+22+25+36	1.89	1.89	2.14	3.09	-	9.00	2660	13.42	99	2.01	2.01	2.29	3.29	-	9.6	2510	12.68	99
		5～8	5～8	6～9	9～13	-	(3.80～9.80)	(640～3120)			4.5～6	4.5～6	5～6	7～9	-	(3.80～10.00)	(630～2760)		
	22+22+25+40	1.82	1.82	2.06	3.30	-	9.00	2650	13.34	99	1.94	1.94	2.20	3.52	-	9.6	2510	12.68	99
		5～8	5～8	6～9	9～14	-	(3.80～9.80)	(640～3140)			4.5～5	4.5～5	5～6	8～10	-	(3.80～10.00)	(630～2760)		
	22+22+25+45	1.74	1.74	1.97	3.55	-	9.00	2630	13.24	99	1.85	1.85	2.11	3.79	-	9.6	2510	12.68	99
		5～7	5～7	5～8	10～15	-	(3.80～9.90)	(640～3170)			4～5	4～5	4.5～6	8～10	-	(3.80～10.00)	(630～2760)		
	22+22+25+50	1.66	1.66	1.89	3.78	-	9.00	2610	13.15	99	1.77	1.77	2.02	4.03	-	9.6	2510	12.68	99
		4.5～7	4.5～7	5～8	10～16	-	(3.80～10.00)	(640～3200)			4～5	4～5	4.5～6	9～11	-	(3.80～10.00)	(630～2760)		
	22+22+25+56	1.58	1.58	1.80	4.03	-	9.00	2600	13.09	99	1.69	1.69	1.92	4.30	-	9.6	2510	12.68	99
		4.5～7	4.5～7	5～7	11～17	-	(3.80～10.00)	(640～3190)			4～4.5	4～4.5	4～5	9～12	-	(3.80～10.00)	(630～2760)		
	22+22+25+63	1.50	1.50	1.70	4.30	-	9.00	2580	13.02	99	1.60	1.60	1.82	4.58	-	9.6	2510	12.68	99
		4～6	4～6	4.5～7	12～18	-	(3.80～10.00)	(640～3170)			4～4.5	4～4.5	4～5	10～13	-	(3.80～10.00)	(630～2760)		
	22+22+28+28	1.98	1.98	2.52	2.52	-	9.00	2680	13.51	99	2.11	2.11	2.69	2.69	-	9.6	2510	12.68	99
		5～8	5～8	7～11	7～11	-	(3.80～9.70)	(640～3090)			4.5～6	4.5～6	6～7	6～7	-	(3.80～10.00)	(630～2760)		
	22+22+28+36	1.83	1.83	2.33	3.00	-	9.00	2650	13.36	99	1.96	1.96	2.49	3.20	-	9.6	2510	12.68	99
		5～8	5～8	6～10	8～13	-	(3.80～9.80)	(640～3140)			4.5～5	4.5～5	5～7	7～9	-	(3.80～10.00)	(630～2760)		
	22+22+28+40	1.77	1.77	2.25	3.21	-	9.00	2630	13.28	99	1.89	1.89	2.40	3.43	-	9.6	2510	12.68	99
		5～7	5～7	6～9	9～13	-	(3.80～9.90)	(640～3160)			4～5	4～5	5～7	8～9	-	(3.80～10.00)	(630～2760)		
	22+22+28+45	1.69	1.69	2.15	3.46	-	9.00	2620	13.19	99	1.81	1.81	2.30	3.69	-	9.6	2510	12.68	99
		4.5～7	4.5～7	6～9	10～14	-	(3.80～10.00)	(640～3190)			4～5	4～5	5～6	8～10	-	(3.80～10.00)	(630～2760)		
	22+22+28+50	1.62	1.62	2.07	3.69	-	9.00	2600	13.11	99	1.73	1.73	2.20	3.93	-	9.6	2510	12.68	99
		4.5～7	4.5～7	6～9	10～15	-	(3.80～10.00)	(640～3200)			4～4.5	4～4.5	5～6	9～11	-	(3.80～10.00)	(630～2760)		
	22+22+28+56	1.55	1.55	1.97	3.94	-	9.00	2590	13.06	99	1.65	1.65	2.10	4.20	-	9.6	2510	12.68	99
		4～6	4～6	5～8	11～16	-	(3.80～10.00)	(640～3180)			4～4.5	4～4.5	4.5～6	9～12	-	(3.80～10.00)	(630～2760)		
	22+22+28+63	1.47	1.47	1.87	4.20	-	9.00	2580	12.99	99	1.56	1.56	1.99	4.48	-	9.6	2510	12.68	99
		4～6	4～6	5～8	12～18	-	(3.80～10.00)	(640～3160)			3～4.5	3～4.5	4.5～5	10～12	-	(3.80～10.00)	(630～2760)		
	22+22+36+36	1.71	1.71	2.79	2.79	-	9.00	2620	13.21	99	1.82	1.82	2.98	2.98	-	9.6	2510	12.68	99
		4.5～7	4.5～7	8～12	8～12	-	(3.80～10.00)	(640～3180)			4～5	4～5	7～8	7～8	-	(3.80～10.00)	(630～2760)		
	22+22+36+40	1.65	1.65	2.70	3.00	-	9.00	2600	13.13	99	1.76	1.76	2.88	3.20	-	9.6	2510	12.68	99
		4.5～7	4.5～7	7～11	8～13	-	(3.80～10.00)	(640～3200)			4～5	4～5	6～8	7～9	-	(3.80～10.00)	(630～2760)		
	22+22+36+45	1.58	1.58	2.59	3.24	-	9.00	2600	13.09	99	1.69	1.69	2.76	3.46	-	9.6	2510	12.68	99
		4.5～7	4.5～7	7～11	9～14	-	(3.80～10.00)	(640～3190)			4～4.5	4～4.5	6～8	8～10	-	(3.80～10.00)	(630～2760)		
	22+22+36+50	1.52	1.52	2.49	3.46	-	9.00	2590	13.04	99	1.62	1.62	2.66	3.69	-	9.6	2510	12.68	99
		4～6	4～6	7～10	10～14	-	(3.80～10.00)	(640～3170)			4～4.5	4～4.5	6～7	8～10	-	(3.80～10.00)	(630～2760)		
	22+22+36+56	1.46	1.46	2.38	3.71	-	9.00	2580	12.98	99	1.55	1.55	2.54	3.95	-	9.6	2510	12.68	99
		4～6	4～6	7～10	10～16	-	(3.80～10.00)	(640～3150)			3～4	3～4	6～7	9～11	-	(3.80～10.00)	(630～2760)		
	22+22+36+63	1.38	1.38	2.27	3.97	-	9.00	2560	12.91	99	1.48	1.48	2.42	4.23	-	9.6	2510	12.68	99
		4～6	4～6	6～9	11～17	-	(3.80～10.00)	(640～3130)			3～4	3～4	5～7	9～12	-	(3.80～10.00)	(630～2760)		
	22+22+40+40	1.60	1.60	2.90	2.90	-	9.00	2600	13.09	99	1.70	1.70	3.10	3.10	-	9.6	2510	12.68	99
		4.5～7	4.5～7	8～12	8～12	-	(3.80～10.00)	(640～3190)			4～4.5	4～4.5	7～9	7～9	-	(3.80～10.00)	(630～2760)		
	22+22+40+45	1.53	1.53	2.79	3.14	-	9.00	2590	13.05	99	1.64	1.64	2.98	3.35	-	9.6	2510	12.68	99
		4～6	4～6	8～12	9～13	-	(3.80～10.00)	(640～3180)			4～4.5	4～4.5	7～8	7～9	-	(3.80～10.00)	(630～2760)		
	22+22+40+50	1.48	1.48	2.69	3.36	-	9.00	2580	13.00	99	1.58	1.58	2.87	3.58	-	9.6	2510	12.68	99
		4～6	4～6	7～11	9～14	-	(3.80～10.00)	(640～3160)			3～4.5	3～4.5	6～8	8～10	-	(3.80～10.00)	(630～2760)		
	22+22+40+56	1.41	1.41	2.57	3.60	-	9.00	2570	12.95	99	1.51	1.51	2.74	3.84	-	9.6	2510	12.68	99
		4～6	4～6	7～11	10～15	-	(3.80～10.00)	(640～3140)			3～4	3～4	6～8	8～11	-	(3.80～10.00)	(630～2760)		
	22+22+40+63	1.35	1.35	2.45	3.86	-	9.00	2550	12.85	99	1.44	1.44	2.61	4.11	-	9.6	2510	12.68	99
		4～6	4～6	7～10	11～16	-	(3.80～10.00)	(640～3120)			3～4	3～4	6～7	9～11	-	(3.80～10.00)	(630～2760)		
	22+22+45+45	1.48	1.48	3.02	3.02	-	9.00	2580	13.00	99	1.58	1.58	3.22	3.22	-	9.6	2510	12.68	99
		4～6	4～6	8～13	8～13	-	(3.80～10.00)	(640～3160)			3～4.5	3～4.5	7～9	7～9	-	(3.80～10.00)	(630～2760)		
	22+22+45+50	1.42	1.42	2.91	3.24	-	9.00	2570	12.96	99	1.52	1.52	3.11	3.45	-	9.6	2510	12.68	99
		4～6	4～6	8～12	9～14	-	(3.80～10.00)	(640～3140)			3～4	3～4	7～9	8～10	-	(3.80～10.00)	(630～2760)		
	22+22+45+56	1.37	1.37	2.79	3.48	-	9.00	2550	12.88	99	1.46	1.46	2.98	3.71	-	9.6	2510	12.68	99
		4～6	4～6	8～12	10～15	-	(3.80～10.00)	(640～3120)			3～4	3～4	7～8	8～10	-	(3.80～10.00)	(630～2760)		
	22+22+50+50	1.38	1.38	3.13	3.13	-	9.00	2560	12.90	99	1.47	1.47	3.33	3.33	-	9.6	2510	12.68	99
		4～6	4～6	9～13	9～13	-	(3.80～10.00)	(640～3130)			3～4	3～4	7～9	7～9	-	(3.80～10.00)	(630～2760)		
	22+25+25+25	2.04	2.32	2.32	2.32	-	9.00	2690	13.57	99	2.18	2.47	2.47	2.47	-	9.6	2510	12.68	99
		6～8	6～10	6～10	6～10	-	(3.80～9.60)	(640～3080)			5～6	5～7	5～7	5～7	-	(3.80～10.00)	(630～2760)		
	22+25+25+28	1.98	2.25	2.25	2.52	-	9.00	2680	13.51	99	2.11	2.40	2.40	2.69	-	9.6	2510	12.68	99
		5～8	6～9	6～9	7～11	-	(3.80～9.70)	(640～3090)			4.5～6	5～7	5～7	6～7	-	(3.80～10.00)	(630～2760)		
	22+25+25+36	1.83	2.08	2.08	3.00	-	9.00	2650	13.36	99	1.96	2.22	2.22	3.20	-	9.6	2510	12.68	99
		5～8	6～9	6～9	8～13	-	(3.80～9.80)	(640～3140)			4.5～5	5～6	5～6	7～9	-	(3.80～10.00)	(630～2760)		
	22+25+25+40	1.77	2.01	2.01	3.21	-	9.00	2630	13.28	99	1.89	2.14	2.14	3.43	-	9.6	2510	12.68	99
		5～7	6～8	6～8	9～13	-	(3.80～9.90)	(640～3160)			4～5	4.5～6	4.5～6	8～9	-	(3.80～10.00)	(630～2760)		
	22+25+25+45	1.69	1.92	1.92	3.46	-	9.00	2620	13.19	99	1.81	2.05	2.05	3.69	-	9.6	2510	12.68	99
		4.5～7	5～8	5～8	10～14	-	(3.80～10.00)	(640～3190)			4～5	4.5～6	4.5～6	8～10	-	(3.80～10.00)	(630～2760)		
	22+25+25+50	1.62	1.84	1.84	3.69	-	9.00	2600	13.11	99	1.73	1.97	1.97	3.93	-	9.6	2510	12.68	99
		4.5～7	5～8	5～8	10～15	-	(3.80～10.00)	(640～3200)			4～4.5	4.5～5	4.5～5	9～11	-	(3.80～10.00)	(630～2760)		
	22+25+25+56	1.55	1.76	1.76	3.94	-	9.00	2590	13.06	99	1.65	1.88	1.88	4.20	-	9.6	2510	12.68	99
		4～6	5～7	5～7	11～16	-	(3.80～10.00)	(640～3180)			4～4.5	4～5	4～5	9～12	-	(3.80～10.00)	(630～2760)		
	22+25+25+63	1.47	1.67	1.67	4.20	-	9.00	2580	12.99	99	1.56	1.78	1.78	4.48	-	9.6	2510	12.68	99
		4～6	4.5～7	4.5～7	12～18	-	(3.80～10.00)	(640～3160)			3～4.5	4～5	4～5	10～12	-	(3.80～10.00)	(630～2760)		
	22+25+28+28	1.92	2.18	2.45	2.45	-	9.00	2670	13.45	99	2.05	2.33	2.61	2.61	-	9.6	2510	12.68	99
		5～8	6～9	7～10	7～10	-	(3.80～9.70)	(640～3110)			4.5～6	5～6	6～7	6～7	-	(3.80～10.00)	(630～2760)		
	22+25+28+36	1.78	2.03	2.27	2.92	-	9.00	2640	13.30	99	1.90	2.16	2.42	3.11	-	9.6	2510	12.68	99
		5～7	6～8	6～9	8～12	-	(3.80～9.90)	(640～3150)			4～5	5～6	5～7	7～9	-	(3.80～10.00)	(630～2760)		
	22+25+28+40	1.72	1.96	2.19	3.13	-	9.00	2620	13.23	99	1.84	2.09	2.34	3.34	-	9.6	2510	12.68	99
		4.5～7	5～8	6～9	9～13	-	(3.80～10.00)	(640～3180)			4～5	4.5～6	5～6	7～9	-	(3.80～10.00)	(630～2760)		

MXZ-9021AS（5室用） 冷房・暖房性能仕様表

	室内ユニットの組合せ	冷房									暖房								
		能力 (kW)					合計能力 (kW)	室外ユニット			能力 (kW)					合計能力 (kW)	室外ユニット		
		A室	B室	C室	D室	E室		入力 (W)	電流 (A)	力率 (%)	A室	B室	C室	D室	E室		入力 (W)	電流 (A)	力率 (%)
4台運転時	22+25+28+45	1.65	1.88	2.10	3.38	-	9.00	2600	13.13	99	1.76	2.00	2.24	3.60	-	9.6	2510	12.68	99
		4.5～7	5～8	6～9	9～14	-	(3.80～10.00)	(640～3200)			4～5	4.5～5	5～6	8～10	-	(3.80～10.00)	(630～2760)		
	22+25+28+50	1.58	1.80	2.02	3.60	-	9.00	2600	13.09	99	1.69	1.92	2.15	3.84	-	9.6	2510	12.68	99
		4.5～7	5～7	6～8	10～15	-	(3.80～10.00)	(640～3190)			4～4.5	4～5	4.5～6	8～11	-	(3.80～10.00)	(630～2760)		
	22+25+28+56	1.51	1.72	1.92	3.85	-	9.00	2580	13.03	99	1.61	1.83	2.05	4.10	-	9.6	2510	12.68	99
		4～6	4.5～7	5～8	11～16	-	(3.80～10.00)	(640～3170)			4～4.5	4～5	4.5～6	9～11	-	(3.80～10.00)	(630～2760)		
	22+25+28+63	1.43	1.63	1.83	4.11	-	9.00	2570	12.97	99	1.53	1.74	1.95	4.38	-	9.6	2510	12.68	99
		4～6	4.5～7	5～8	11～17	-	(3.80～10.00)	(640～3150)			3～4	4～5	4.5～5	10～12	-	(3.80～10.00)	(630～2760)		
	22+25+36+36	1.66	1.89	2.72	2.72	-	9.00	2610	13.15	99	1.77	2.02	2.90	2.90	-	9.6	2510	12.68	99
		4.5～7	5～8	7～11	7～11	-	(3.80～10.00)	(640～3200)			4～5	4.5～6	6～8	6～8	-	(3.80～10.00)	(630～2760)		
	22+25+36+40	1.61	1.83	2.63	2.93	-	9.00	2600	13.10	99	1.72	1.95	2.81	3.12	-	9.6	2510	12.68	99
		4.5～7	5～8	7～11	8～12	-	(3.80～10.00)	(640～3200)			4～4.5	4.5～5	6～8	7～9	-	(3.80～10.00)	(630～2760)		
	22+25+36+45	1.55	1.76	2.53	3.16	-	9.00	2590	13.06	99	1.65	1.88	2.70	3.38	-	9.6	2510	12.68	99
		4～6	5～7	7～11	9～13	-	(3.80～10.00)	(640～3180)			4～4.5	4～5	6～7	7～9	-	(3.80～10.00)	(630～2760)		
	22+25+36+50	1.49	1.69	2.44	3.38	-	9.00	2580	13.01	99	1.59	1.80	2.60	3.61	-	9.6	2510	12.68	99
		4～6	4.5～7	7～10	9～14	-	(3.80～10.00)	(640～3160)			3～4.5	4～5	6～7	8～10	-	(3.80～10.00)	(630～2760)		
	22+25+36+56	1.42	1.62	2.33	3.63	-	9.00	2570	12.96	99	1.52	1.73	2.49	3.87	-	9.6	2510	12.68	99
		4～6	4.5～7	6～10	10～15	-	(3.80～10.00)	(640～3140)			3～4	4～4.5	5～7	9～11	-	(3.80～10.00)	(630～2760)		
	22+25+36+63	1.36	1.54	2.22	3.88	-	9.00	2550	12.86	99	1.45	1.64	2.37	4.14	-	9.6	2510	12.68	99
		4～6	4～6	6～9	11～16	-	(3.80～10.00)	(640～3120)			3～4	4～4.5	5～7	9～11	-	(3.80～10.00)	(630～2760)		
	22+25+40+40	1.56	1.77	2.83	2.83	-	9.00	2590	13.07	99	1.66	1.89	3.02	3.02	-	9.6	2510	12.68	99
		4.5～6	5～7	8～12	8～12	-	(3.80～10.00)	(640～3180)			4～4.5	4～5	7～8	7～8	-	(3.80～10.00)	(630～2760)		
	22+25+40+45	1.50	1.70	2.73	3.07	-	9.00	2580	13.02	99	1.60	1.82	2.91	3.27	-	9.6	2510	12.68	99
		4～6	4.5～7	8～11	8～13	-	(3.80～10.00)	(640～3170)			4～4.5	4～5	6～8	7～9	-	(3.80～10.00)	(630～2760)		
	22+25+40+50	1.45	1.64	2.63	3.28	-	9.00	2570	12.98	99	1.54	1.75	2.80	3.50	-	9.6	2510	12.68	99
		4～6	4.5～7	7～11	9～14	-	(3.80～10.00)	(640～3150)			3～4	4～5	6～8	8～10	-	(3.80～10.00)	(630～2760)		
	22+25+40+56	1.38	1.57	2.52	3.52	-	9.00	2560	12.91	99	1.48	1.68	2.69	3.76	-	9.6	2510	12.68	99
		4～6	4.5～7	7～11	10～15	-	(3.80～10.00)	(640～3130)			3～4	4～4.5	6～7	8～10	-	(3.80～10.00)	(630～2760)		
	22+25+45+45	1.45	1.64	2.96	2.96	-	9.00	2570	12.98	99	1.54	1.75	3.15	3.15	-	9.6	2510	12.68	99
		4～6	4.5～7	8～12	8～12	-	(3.80～10.00)	(640～3150)			3～4	4～5	7～9	7～9	-	(3.80～10.00)	(630～2760)		
	22+25+45+50	1.39	1.58	2.85	3.17	-	9.00	2560	12.93	99	1.49	1.69	3.04	3.38	-	9.6	2510	12.68	99
		4～6	4.5～7	8～12	9～13	-	(3.80～10.00)	(640～3130)			3～4	4～4.5	7～8	7～9	-	(3.80～10.00)	(630～2760)		
	22+25+45+56	1.34	1.52	2.74	3.41	-	9.00	2540	12.83	99	1.43	1.62	2.92	3.63	-	9.6	2510	12.68	99
		4～6	4～6	8～11	9～14	-	(3.80～10.00)	(640～3110)			3～4	4～4.5	6～8	8～10	-	(3.80～10.00)	(630～2760)		
	22+25+50+50	1.35	1.53	3.06	3.06	-	9.00	2550	12.85	99	1.44	1.63	3.27	3.27	-	9.6	2510	12.68	99
		4～6	4～6	8～13	8～13	-	(3.80～10.00)	(640～3120)			3～4	4～4.5	7～9	7～9	-	(3.80～10.00)	(630～2760)		
	22+28+28+28	1.87	2.38	2.38	2.38	-	9.00	2660	13.40	99	1.99	2.54	2.54	2.54	-	9.6	2510	12.68	99
		5～8	7～10	7～10	7～10	-	(3.80～9.80)	(640～3130)			4.5～5	6～7	6～7	6～7	-	(3.80～10.00)	(630～2760)		
	22+28+28+36	1.74	2.21	2.21	2.84	-	9.00	2630	13.24	99	1.85	2.36	2.36	3.03	-	9.6	2510	12.68	99
		5～7	6～9	6～9	8～12	-	(3.80～9.90)	(640～3170)			4～5	5～7	5～7	7～8	-	(3.80～10.00)	(630～2760)		
	22+28+28+40	1.68	2.14	2.14	3.05	-	9.00	2610	13.17	99	1.79	2.28	2.28	3.25	-	9.6	2510	12.68	99
		4.5～7	6～9	6～9	8～13	-	(3.80～10.00)	(640～3190)			4～5	5～6	5～6	7～9	-	(3.80～10.00)	(630～2760)		
	22+28+28+45	1.61	2.05	2.05	3.29	-	9.00	2600	13.10	99	1.72	2.19	2.19	3.51	-	9.6	2510	12.68	99
		4.5～7	6～9	6～9	9～14	-	(3.80～10.00)	(640～3200)			4～4.5	5～6	5～6	8～10	-	(3.80～10.00)	(630～2760)		
	22+28+28+50	1.55	1.97	1.97	3.52	-	9.00	2590	13.06	99	1.65	2.10	2.10	3.75	-	9.6	2510	12.68	99
		4～6	5～8	5～8	10～15	-	(3.80～10.00)	(640～3180)			4～4.5	4.5～6	4.5～6	8～10	-	(3.80～10.00)	(630～2760)		
	22+28+28+56	1.48	1.88	1.88	3.76	-	9.00	2580	13.00	99	1.58	2.01	2.01	4.01	-	9.6	2510	12.68	99
		4～6	5～8	5～8	10～16	-	(3.80～10.00)	(640～3160)			3～4.5	4.5～6	4.5～6	9～11	-	(3.80～10.00)	(630～2760)		
	22+28+28+63	1.40	1.79	1.79	4.02	-	9.00	2570	12.94	99	1.50	1.91	1.91	4.29	-	9.6	2510	12.68	99
		4～6	5～7	5～7	11～17	-	(3.80～10.00)	(640～3140)			3～4	4～5	4～5	9～12	-	(3.80～10.00)	(630～2760)		
	22+28+36+36	1.62	2.07	2.66	2.66	-	9.00	2600	13.11	99	1.73	2.20	2.83	2.83	-	9.6	2510	12.68	99
		4.5～7	6～9	7～11	7～11	-	(3.80～10.00)	(640～3200)			4～4.5	5～6	6～8	6～8	-	(3.80～10.00)	(630～2760)		
	22+28+36+40	1.57	2.00	2.57	2.86	-	9.00	2590	13.08	99	1.68	2.13	2.74	3.05	-	9.6	2510	12.68	99
		4.5～7	5～8	7～11	8～12	-	(3.80～10.00)	(640～3190)			4～4.5	4.5～6	6～8	7～8	-	(3.80～10.00)	(630～2760)		
	22+28+36+45	1.51	1.92	2.47	3.09	-	9.00	2580	13.03	99	1.61	2.05	2.64	3.30	-	9.6	2510	12.68	99
		4～6	5～8	7～10	9～13	-	(3.80～10.00)	(640～3170)			4～4.5	4.5～6	6～7	7～9	-	(3.80～10.00)	(630～2760)		
	22+28+36+50	1.46	1.85	2.38	3.31	-	9.00	2580	12.98	99	1.55	1.98	2.54	3.53	-	9.6	2510	12.68	99
		4～6	5～8	7～10	9～14	-	(3.80～10.00)	(640～3150)			3～4	4.5～5	6～7	8～10	-	(3.80～10.00)	(630～2760)		
	22+28+36+56	1.39	1.77	2.28	3.55	-	9.00	2560	12.93	99	1.49	1.89	2.43	3.79	-	9.6	2510	12.68	99
		4～6	5～7	6～10	10～15	-	(3.80～10.00)	(640～3130)			3～4	4～5	5～7	8～10	-	(3.80～10.00)	(630～2760)		
	22+28+40+40	1.52	1.94	2.77	2.77	-	9.00	2590	13.04	99	1.62	2.07	2.95	2.95	-	9.6	2510	12.68	99
		4～6	5～8	8～12	8～12	-	(3.80～10.00)	(640～3170)			4～4.5	4.5～6	7～8	7～8	-	(3.80～10.00)	(630～2760)		
	22+28+40+45	1.47	1.87	2.67	3.00	-	9.00	2580	12.99	99	1.56	1.99	2.84	3.20	-	9.6	2510	12.68	99
		4～6	5～8	7～11	8～13	-	(3.80～10.00)	(640～3160)			3～4.5	4.5～5	6～8	7～9	-	(3.80～10.00)	(630～2760)		
	22+28+40+50	1.41	1.80	2.57	3.21	-	9.00	2570	12.95	99	1.51	1.92	2.74	3.43	-	9.6	2510	12.68	99
		4～6	5～7	7～11	9～13	-	(3.80～10.00)	(640～3140)			3～4	4～5	6～8	8～9	-	(3.80～10.00)	(630～2760)		
	22+28+40+56	1.36	1.73	2.47	3.45	-	9.00	2550	12.86	99	1.45	1.84	2.63	3.68	-	9.6	2510	12.68	99
		4～6	4.5～7	7～10	10～14	-	(3.80～10.00)	(640～3120)			3～4	4～5	6～7	8～10	-	(3.80～10.00)	(630～2760)		
	22+28+45+45	1.41	1.80	2.89	2.89	-	9.00	2570	12.95	99	1.51	1.92	3.09	3.09	-	9.6	2510	12.68	99
		4～6	5～7	8～12	8～12	-	(3.80～10.00)	(640～3140)			3～4	4～5	7～9	7～9	-	(3.80～10.00)	(630～2760)		
	22+28+45+50	1.37	1.74	2.79	3.10	-	9.00	2550	12.88	99	1.46	1.85	2.98	3.31	-	9.6	2510	12.68	99
		4～6	5～7	8～12	9～13	-	(3.80～10.00)	(640～3120)			3～4	4～5	7～8	7～9	-	(3.80～10.00)	(630～2760)		
	22+36+36+36	1.52	2.49	2.49	2.49	-	9.00	2590	13.04	99	1.62	2.66	2.66	2.66	-	9.6	2510	12.68	99
		4～6	7～10	7～10	7～10	-	(3.80～10.00)	(640～3170)			4～4.5	6～7	6～7	6～7	-	(3.80～10.00)	(630～2760)		
	22+36+36+40	1.48	2.42	2.42	2.69	-	9.00	2580	13.00	99	1.58	2.58	2.58	2.87	-	9.6	2510	12.68	99
		4～6	7～10	7～10	7～11	-	(3.80～10.00)	(640～3160)			3～4.5	6～7	6～7	6～8	-	(3.80～10.00)	(630～2760)		
	22+36+36+45	1.42	2.33	2.33	2.91	-	9.00	2570	12.96	99	1.52	2.49	2.49	3.11	-	9.6	2510	12.68	99
		4～6	6～10	6～10	8～12	-	(3.80～10.00)	(640～3140)			3～4	5～7	5～7	7～9	-	(3.80～10.00)	(630～2760)		
	22+36+36+50	1.38	2.25	2.25	3.13	-	9.00	2560	12.90	99	1.47	2.40	2.40	3.33	-	9.6	2510	12.68	99
		4～6	6～9	6～9	9～13	-	(3.80～10.00)	(640～3130)			3～4	5～7	5～7	7～9	-	(3.80～10.00)	(630～2760)		
	22+36+40+40	1.43	2.35	2.61	2.61	-	9.00	2570	12.97	99	1.53	2.50	2.78	2.78	-	9.6	2510	12.68	99
		4～6	6～10	7～11	7～11	-	(3.80～10.00)	(640～3150)			3～4	6～7	6～8	6～8	-	(3.80～10.00)	(630～2760)		

室内ユニットの組合せ		冷房									暖房								
		能力 (kW)					合計能力 (kW)	室外ユニット			能力 (kW)					合計能力 (kW)	室外ユニット		
		A室	B室	C室	D室	E室		入力 (W)	電流 (A)	力率 (%)	A室	B室	C室	D室	E室		入力 (W)	電流 (A)	力率 (%)
4台運転時	22+36+40+45	1.38	2.27	2.52	2.83	-	9.00	2560	12.91	99	1.48	2.42	2.69	3.02	-	9.6	2510	12.68	99
		4～6	6～9	7～11	8～12	-	(3.80～10.00)	(640～3130)			3～4	5～7	6～7	7～8	-	(3.80～10.00)	(630～2760)		
	22+36+40+50	1.34	2.19	2.43	3.04	-	9.00	2540	12.83	99	1.43	2.34	2.59	3.24	-	9.6	2510	12.68	99
		4～6	6～9	7～10	8～13	-	(3.80～10.00)	(640～3110)			3～4	5～6	6～7	7～9	-	(3.80～10.00)	(630～2760)		
	22+36+45+45	1.34	2.19	2.74	2.74	-	9.00	2540	12.83	99	1.43	2.34	2.92	2.92	-	9.6	2510	12.68	99
		4～6	6～9	8～11	8～11	-	(3.80～10.00)	(640～3110)			3～4	5～6	6～8	6～8	-	(3.80～10.00)	(630～2760)		
	22+40+40+40	1.39	2.54	2.54	2.54	-	9.00	2560	12.93	99	1.49	2.70	2.70	2.70	-	9.6	2510	12.68	99
		4～6	7～11	7～11	7～11	-	(3.80～10.00)	(640～3130)			3～4	6～7	6～7	6～7	-	(3.80～10.00)	(630～2760)		
	22+40+40+45	1.35	2.45	2.45	2.76	-	9.00	2550	12.85	99	1.44	2.61	2.61	2.94	-	9.6	2510	12.68	99
		4～6	7～10	7～10	8～12	-	(3.80～10.00)	(640～3120)			3～4	6～7	6～7	6～8	-	(3.80～10.00)	(630～2760)		
	25+25+25+25	2.25	2.25	2.25	2.25	-	9.00	2680	13.51	99	2.40	2.40	2.40	2.40	-	9.6	2510	12.68	99
		6～9	6～9	6～9	6～9	-	(3.80～9.70)	(640～3090)			5～7	5～7	5～7	5～7	-	(3.80～10.00)	(630～2760)		
	25+25+25+28	2.18	2.18	2.18	2.45	-	9.00	2670	13.45	99	2.33	2.33	2.33	2.61	-	9.6	2510	12.68	99
		6～9	6～9	6～9	7～10	-	(3.80～9.70)	(640～3110)			5～6	5～6	5～6	6～7	-	(3.80～10.00)	(630～2760)		
	25+25+25+36	2.03	2.03	2.03	2.92	-	9.00	2640	13.30	99	2.16	2.16	2.16	3.11	-	9.6	2510	12.68	99
		6～8	6～8	6～8	8～12	-	(3.80～9.90)	(640～3150)			5～6	5～6	5～6	7～9	-	(3.80～10.00)	(630～2760)		
	25+25+25+40	1.96	1.96	1.96	3.13	-	9.00	2620	13.23	99	2.09	2.09	2.09	3.34	-	9.6	2510	12.68	99
		5～8	5～8	5～8	9～13	-	(3.80～10.00)	(640～3180)			4.5～6	4.5～6	4.5～6	7～9	-	(3.80～10.00)	(630～2760)		
	25+25+25+45	1.88	1.88	1.88	3.38	-	9.00	2600	13.13	99	2.00	2.00	2.00	3.60	-	9.6	2510	12.68	99
		5～8	5～8	5～8	9～14	-	(3.80～10.00)	(640～3200)			4.5～5	4.5～5	4.5～5	8～10	-	(3.80～10.00)	(630～2760)		
	25+25+25+50	1.80	1.80	1.80	3.60	-	9.00	2600	13.09	99	1.92	1.92	1.92	3.84	-	9.6	2510	12.68	99
		5～7	5～7	5～7	10～15	-	(3.80～10.00)	(640～3190)			4～5	4～5	4～5	8～11	-	(3.80～10.00)	(630～2760)		
	25+25+25+56	1.72	1.72	1.72	3.85	-	9.00	2580	13.03	99	1.83	1.83	1.83	4.10	-	9.6	2510	12.68	99
		4.5～7	4.5～7	4.5～7	11～16	-	(3.80～10.00)	(640～3170)			4～5	4～5	4～5	9～11	-	(3.80～10.00)	(630～2760)		
	25+25+25+63	1.63	1.63	1.63	4.11	-	9.00	2570	12.97	99	1.74	1.74	1.74	4.38	-	9.6	2510	12.68	99
		4.5～7	4.5～7	4.5～7	11～17	-	(3.80～10.00)	(640～3150)			4～5	4～5	4～5	10～12	-	(3.80～10.00)	(630～2760)		
	25+25+28+28	2.12	2.12	2.38	2.38	-	9.00	2660	13.40	99	2.26	2.26	2.54	2.54	-	9.6	2510	12.68	99
		6～9	6～9	7～10	7～10	-	(3.80～9.80)	(640～3130)			5～6	5～6	6～7	6～7	-	(3.80～10.00)	(630～2760)		
	25+25+28+36	1.97	1.97	2.21	2.84	-	9.00	2630	13.24	99	2.11	2.11	2.36	3.03	-	9.6	2510	12.68	99
		5～8	5～8	6～9	8～12	-	(3.80～9.90)	(640～3170)			4.5～6	4.5～6	5～7	7～8	-	(3.80～10.00)	(630～2760)		
	25+25+28+40	1.91	1.91	2.14	3.05	-	9.00	2610	13.17	99	2.03	2.03	2.28	3.25	-	9.6	2510	12.68	99
		5～8	5～8	6～9	8～13	-	(3.80～10.00)	(640～3190)			4.5～6	4.5～6	5～6	7～9	-	(3.80～10.00)	(630～2760)		
	25+25+28+45	1.83	1.83	2.05	3.29	-	9.00	2600	13.10	99	1.95	1.95	2.19	3.51	-	9.6	2510	12.68	99
		5～8	5～8	6～9	9～14	-	(3.80～10.00)	(640～3200)			4.5～5	4.5～5	5～6	8～10	-	(3.80～10.00)	(630～2760)		
	25+25+28+50	1.76	1.76	1.97	3.52	-	9.00	2590	13.06	99	1.88	1.88	2.10	3.75	-	9.6	2510	12.68	99
		5～7	5～7	5～8	10～15	-	(3.80～10.00)	(640～3180)			4～5	4～5	4.5～6	8～10	-	(3.80～10.00)	(630～2760)		
	25+25+28+56	1.68	1.68	1.88	3.76	-	9.00	2580	13.00	99	1.79	1.79	2.01	4.01	-	9.6	2510	12.68	99
		4.5～7	4.5～7	5～8	10～16	-	(3.80～10.00)	(640～3160)			4～5	4～5	4.5～6	9～11	-	(3.80～10.00)	(630～2760)		
	25+25+28+63	1.60	1.60	1.79	4.02	-	9.00	2570	12.94	99	1.70	1.70	1.91	4.29	-	9.6	2510	12.68	99
		4.5～7	4.5～7	5～7	11～17	-	(3.80～10.00)	(640～3140)			4～4.5	4～4.5	4～5	9～12	-	(3.80～10.00)	(630～2760)		
	25+25+36+36	1.84	1.84	2.66	2.66	-	9.00	2600	13.11	99	1.97	1.97	2.83	2.83	-	9.6	2510	12.68	99
		5～8	5～8	7～11	7～11	-	(3.80～10.00)	(640～3200)			4.5～5	4.5～5	6～8	6～8	-	(3.80～10.00)	(630～2760)		
	25+25+36+40	1.79	1.79	2.57	2.86	-	9.00	2590	13.08	99	1.90	1.90	2.74	3.05	-	9.6	2510	12.68	99
		5～7	5～7	7～11	8～12	-	(3.80～10.00)	(640～3190)			4～5	4～5	6～8	7～8	-	(3.80～10.00)	(630～2760)		
	25+25+36+45	1.72	1.72	2.47	3.09	-	9.00	2580	13.03	99	1.83	1.83	2.64	3.30	-	9.6	2510	12.68	99
		4.5～7	4.5～7	7～10	9～13	-	(3.80～10.00)	(640～3170)			4～5	4～5	6～7	7～9	-	(3.80～10.00)	(630～2760)		
	25+25+36+50	1.65	1.65	2.38	3.31	-	9.00	2580	12.98	99	1.76	1.76	2.54	3.53	-	9.6	2510	12.68	99
		4.5～7	4.5～7	7～10	9～14	-	(3.80～10.00)	(640～3150)			4～5	4～5	6～7	8～10	-	(3.80～10.00)	(630～2760)		
	25+25+36+56	1.58	1.58	2.28	3.55	-	9.00	2560	12.93	99	1.69	1.69	2.43	3.79	-	9.6	2510	12.68	99
		4.5～7	4.5～7	6～10	10～15	-	(3.80～10.00)	(640～3130)			4～4.5	4～4.5	5～7	8～10	-	(3.80～10.00)	(630～2760)		
	25+25+40+40	1.73	1.73	2.77	2.77	-	9.00	2590	13.04	99	1.85	1.85	2.95	2.95	-	9.6	2510	12.68	99
		4.5～7	4.5～7	8～12	8～12	-	(3.80～10.00)	(640～3170)			4～5	4～5	7～8	7～8	-	(3.80～10.00)	(630～2760)		
	25+25+40+45	1.67	1.67	2.67	3.00	-	9.00	2580	12.99	99	1.78	1.78	2.84	3.20	-	9.6	2510	12.68	99
		4.5～7	4.5～7	7～11	8～13	-	(3.80～10.00)	(640～3160)			4～5	4～5	6～8	7～9	-	(3.80～10.00)	(630～2760)		
	25+25+40+50	1.61	1.61	2.57	3.21	-	9.00	2570	12.95	99	1.71	1.71	2.74	3.43	-	9.6	2510	12.68	99
		4.5～7	4.5～7	7～11	9～13	-	(3.80～10.00)	(640～3140)			4～4.5	4～4.5	6～8	8～9	-	(3.80～10.00)	(630～2760)		
	25+25+40+56	1.54	1.54	2.47	3.45	-	9.00	2550	12.86	99	1.64	1.64	2.63	3.68	-	9.6	2510	12.68	99
		4～6	4～6	7～10	10～14	-	(3.80～10.00)	(640～3120)			4～4.5	4～4.5	6～7	8～10	-	(3.80～10.00)	(630～2760)		
	25+25+45+45	1.61	1.61	2.89	2.89	-	9.00	2570	12.95	99	1.71	1.71	3.09	3.09	-	9.6	2510	12.68	99
		4.5～7	4.5～7	8～12	8～12	-	(3.80～10.00)	(640～3140)			4～4.5	4～4.5	7～9	7～9	-	(3.80～10.00)	(630～2760)		
	25+25+45+50	1.55	1.55	2.79	3.10	-	9.00	2550	12.88	99	1.66	1.66	2.98	3.31	-	9.6	2510	12.68	99
		4～6	4～6	8～12	9～13	-	(3.80～10.00)	(640～3120)			4～4.5	4～4.5	7～8	7～9	-	(3.80～10.00)	(630～2760)		
	25+28+28+28	2.06	2.31	2.31	2.31	-	9.00	2650	13.34	99	2.20	2.47	2.47	2.47	-	9.6	2510	12.68	99
		6～9	6～10	6～10	6～10	-	(3.80～9.80)	(640～3140)			5～6	5～7	5～7	5～7	-	(3.80～10.00)	(630～2760)		
	25+28+28+36	1.92	2.15	2.15	2.77	-	9.00	2620	13.19	99	2.05	2.30	2.30	2.95	-	9.6	2510	12.68	99
		5～8	6～9	6～9	8～12	-	(3.80～10.00)	(640～3190)			4.5～6	5～6	5～6	7～8	-	(3.80～10.00)	(630～2760)		
	25+28+28+40	1.86	2.08	2.08	2.98	-	9.00	2600	13.12	99	1.98	2.22	2.22	3.17	-	9.6	2510	12.68	99
		5～8	6～9	6～9	8～12	-	(3.80～10.00)	(640～3200)			4.5～5	5～6	5～6	7～9	-	(3.80～10.00)	(630～2760)		
	25+28+28+45	1.79	2.00	2.00	3.21	-	9.00	2590	13.08	99	1.90	2.13	2.13	3.43	-	9.6	2510	12.68	99
		5～7	5～8	5～8	9～13	-	(3.80～10.00)	(640～3190)			4～5	4.5～6	4.5～6	8～9	-	(3.80～10.00)	(630～2760)		
	25+28+28+50	1.72	1.92	1.92	3.44	-	9.00	2580	13.03	99	1.83	2.05	2.05	3.66	-	9.6	2510	12.68	99
		4.5～7	5～8	5～8	9～14	-	(3.80～10.00)	(640～3170)			4～5	4.5～6	4.5～6	8～10	-	(3.80～10.00)	(630～2760)		
	25+28+28+56	1.64	1.84	1.84	3.68	-	9.00	2570	12.98	99	1.75	1.96	1.96	3.92	-	9.6	2510	12.68	99
		4.5～7	5～8	5～8	10～15	-	(3.80～10.00)	(640～3150)			4～5	4.5～5	4.5～5	9～11	-	(3.80～10.00)	(630～2760)		
	25+28+28+63	1.56	1.75	1.75	3.94	-	9.00	2560	12.90	99	1.67	1.87	1.87	4.20	-	9.6	2510	12.68	99
		4.5～6	5～7	5～7	11～16	-	(3.80～10.00)	(640～3130)			4～4.5	4～5	4～5	9～12	-	(3.80～10.00)	(630～2760)		
	25+28+36+36	1.80	2.02	2.59	2.59	-	9.00	2600	13.09	99	1.92	2.15	2.76	2.76	-	9.6	2510	12.68	99
		5～7	6～8	7～11	7～11	-	(3.80～10.00)	(640～3190)			4～5	4.5～6	6～8	6～8	-	(3.80～10.00)	(630～2760)		
	25+28+36+40	1.74	1.95	2.51	2.79	-	9.00	2590	13.05	99	1.86	2.08	2.68	2.98	-	9.6	2510	12.68	99
		5～7	5～8	7～10	8～12	-	(3.80～10.00)	(640～3180)			4～5	4.5～6	6～7	7～8	-	(3.80～10.00)	(630～2760)		
	25+28+36+45	1.68	1.88	2.42	3.02	-	9.00	2580	13.00	99	1.79	2.01	2.58	3.22	-	9.6	2510	12.68	99
		4.5～7	5～8	7～10	8～13	-	(3.80～10.00)	(640～3160)			4～5	4.5～6	6～7	7～9	-	(3.80～10.00)	(630～2760)		

MXZ-9021AS（5室用） 冷房・暖房性能仕様表

	室内ユニットの組合せ	冷房									暖房								
		能力 (kW)					合計能力 (kW)	室外ユニット			能力 (kW)					合計能力 (kW)	室外ユニット		
		A室	B室	C室	D室	E室		入力 (W)	電流 (A)	力率 (%)	A室	B室	C室	D室	E室		入力 (W)	電流 (A)	力率 (%)
4台運転時	25+28+36+50	1.62	1.81	2.33	3.24	-	9.00	2570	12.96	99	1.73	1.93	2.49	3.45	-	9.6	2510	12.68	99
		4.5～7	5～8	6～10	9～14	-	(3.80～10.00)	(640～3140)			4～4.5	4～5	5～7	8～10	-	(3.80～10.00)	(630～2760)		
	25+28+36+56	1.55	1.74	2.23	3.48	-	9.00	2550	12.88	99	1.66	1.85	2.38	3.71	-	9.6	2510	12.68	99
		4～6	5～7	6～9	10～15	-	(3.80～10.00)	(640～3120)			4～4.5	4～5	5～7	8～10	-	(3.80～10.00)	(630～2760)		
	25+28+40+40	1.69	1.89	2.71	2.71	-	9.00	2580	13.01	99	1.80	2.02	2.89	2.89	-	9.6	2510	12.68	99
		4.5～7	5～8	7～11	7～11	-	(3.80～10.00)	(640～3160)			4～5	4.5～6	6～8	6～8	-	(3.80～10.00)	(630～2760)		
	25+28+40+45	1.63	1.83	2.61	2.93	-	9.00	2570	12.97	99	1.74	1.95	2.78	3.13	-	9.6	2510	12.68	99
		4.5～7	5～8	7～11	8～12	-	(3.80～10.00)	(640～3150)			4～5	4.5～5	6～8	7～9	-	(3.80～10.00)	(630～2760)		
	25+28+40+50	1.57	1.76	2.52	3.15	-	9.00	2560	12.91	99	1.68	1.88	2.69	3.36	-	9.6	2510	12.68	99
		4.5～7	5～7	7～11	9～13	-	(3.80～10.00)	(640～3130)			4～4.5	4～5	6～7	7～9	-	(3.80～10.00)	(630～2760)		
	25+28+45+45	1.57	1.76	2.83	2.83	-	9.00	2560	12.91	99	1.68	1.88	3.02	3.02	-	9.6	2510	12.68	99
		4.5～7	5～7	8～12	8～12	-	(3.80～10.00)	(640～3130)			4～4.5	4～5	7～8	7～8	-	(3.80～10.00)	(630～2760)		
	25+28+45+50	1.52	1.70	2.74	3.04	-	9.00	2540	12.83	99	1.62	1.82	2.92	3.24	-	9.6	2510	12.68	99
		4～6	4.5～7	8～11	8～13	-	(3.80～10.00)	(640～3110)			4～4.5	4～5	6～8	7～9	-	(3.80～10.00)	(630～2760)		
	25+36+36+36	1.69	2.44	2.44	2.44	-	9.00	2580	13.01	99	1.80	2.60	2.60	2.60	-	9.6	2510	12.68	99
		4.5～7	7～10	7～10	7～10	-	(3.80～10.00)	(640～3160)			4～5	6～7	6～7	6～7	-	(3.80～10.00)	(630～2760)		
	25+36+36+40	1.64	2.36	2.36	2.63	-	9.00	2570	12.98	99	1.75	2.52	2.52	2.80	-	9.6	2510	12.68	99
		4.5～7	7～10	7～10	7～11	-	(3.80～10.00)	(640～3150)			4～5	6～7	6～7	6～8	-	(3.80～10.00)	(630～2760)		
	25+36+36+45	1.58	2.28	2.28	2.85	-	9.00	2560	12.93	99	1.69	2.43	2.43	3.04	-	9.6	2510	12.68	99
		4.5～7	6～10	6～10	8～12	-	(3.80～10.00)	(640～3130)			4～4.5	5～7	5～7	7～8	-	(3.80～10.00)	(630～2760)		
	25+36+36+50	1.53	2.20	2.20	3.06	-	9.00	2550	12.85	99	1.63	2.35	2.35	3.27	-	9.6	2510	12.68	99
		4～6	6～9	6～9	8～13	-	(3.80～10.00)	(640～3120)			4～4.5	5～6	5～6	7～9	-	(3.80～10.00)	(630～2760)		
	25+36+40+40	1.60	2.30	2.55	2.55	-	9.00	2570	12.94	99	1.70	2.45	2.72	2.72	-	9.6	2510	12.68	99
		4.5～7	6～10	7～11	7～11	-	(3.80～10.00)	(640～3140)			4～4.5	5～7	6～7	6～7	-	(3.80～10.00)	(630～2760)		
	25+36+40+45	1.54	2.22	2.47	2.77	-	9.00	2550	12.86	99	1.64	2.37	2.63	2.96	-	9.6	2510	12.68	99
		4～6	6～9	7～10	8～12	-	(3.80～10.00)	(640～3120)			4～4.5	5～7	6～7	7～8	-	(3.80～10.00)	(630～2760)		
	25+40+40+40	1.55	2.48	2.48	2.48	-	9.00	2550	12.88	99	1.66	2.65	2.65	2.65	-	9.6	2510	12.68	99
		4～6	7～10	7～10	7～10	-	(3.80～10.00)	(640～3120)			4～4.5	6～7	6～7	6～7	-	(3.80～10.00)	(630～2760)		
	28+28+28+28	2.25	2.25	2.25	2.25	-	9.00	2630	13.28	99	2.40	2.40	2.40	2.40	-	9.6	2510	12.68	99
		6～9	6～9	6～9	6～9	-	(3.80～9.90)	(640～3160)			5～7	5～7	5～7	5～7	-	(3.80～10.00)	(630～2760)		
	28+28+28+36	2.10	2.10	2.10	2.70	-	9.00	2600	13.13	99	2.24	2.24	2.24	2.88	-	9.6	2510	12.68	99
		6～9	6～9	6～9	7～11	-	(3.80～10.00)	(640～3200)			5～6	5～6	5～6	6～8	-	(3.80～10.00)	(630～2760)		
	28+28+28+40	2.03	2.03	2.03	2.90	-	9.00	2600	13.09	99	2.17	2.17	2.17	3.10	-	9.6	2510	12.68	99
		6～8	6～8	6～8	8～12	-	(3.80～10.00)	(640～3190)			5～6	5～6	5～6	7～9	-	(3.80～10.00)	(630～2760)		
	28+28+28+45	1.95	1.95	1.95	3.14	-	9.00	2590	13.05	99	2.08	2.08	2.08	3.35	-	9.6	2510	12.68	99
		5～8	5～8	5～8	9～13	-	(3.80～10.00)	(640～3180)			4.5～6	4.5～6	4.5～6	7～9	-	(3.80～10.00)	(630～2760)		
	28+28+28+50	1.88	1.88	1.88	3.36	-	9.00	2580	13.00	99	2.01	2.01	2.01	3.58	-	9.6	2510	12.68	99
		5～8	5～8	5～8	9～14	-	(3.80～10.00)	(640～3160)			4.5～6	4.5～6	4.5～6	8～10	-	(3.80～10.00)	(630～2760)		
	28+28+28+56	1.80	1.80	1.80	3.60	-	9.00	2570	12.95	99	1.92	1.92	1.92	3.84	-	9.6	2510	12.68	99
		5～7	5～7	5～7	10～15	-	(3.80～10.00)	(640～3140)			4～5	4～5	4～5	8～11	-	(3.80～10.00)	(630～2760)		
	28+28+28+63	1.71	1.71	1.71	3.86	-	9.00	2550	12.85	99	1.83	1.83	1.83	4.11	-	9.6	2510	12.68	99
		4.5～7	4.5～7	4.5～7	11～16	-	(3.80～10.00)	(640～3120)			4～5	4～5	4～5	9～11	-	(3.80～10.00)	(630～2760)		
	28+28+36+36	1.97	1.97	2.53	2.53	-	9.00	2590	13.06	99	2.10	2.10	2.70	2.70	-	9.6	2510	12.68	99
		5～8	5～8	7～11	7～11	-	(3.80～10.00)	(640～3180)			4.5～6	4.5～6	6～7	6～7	-	(3.80～10.00)	(630～2760)		
	28+28+36+40	1.91	1.91	2.45	2.73	-	9.00	2580	13.02	99	2.04	2.04	2.62	2.91	-	9.6	2510	12.68	99
		5～8	5～8	7～10	8～11	-	(3.80～10.00)	(640～3170)			4.5～6	4.5～6	6～7	6～8	-	(3.80～10.00)	(630～2760)		
	28+28+36+45	1.84	1.84	2.36	2.96	-	9.00	2570	12.98	99	1.96	1.96	2.52	3.15	-	9.6	2510	12.68	99
		5～8	5～8	7～10	8～12	-	(3.80～10.00)	(640～3150)			4.5～5	4.5～5	6～7	7～9	-	(3.80～10.00)	(630～2760)		
	28+28+36+50	1.77	1.77	2.28	3.17	-	9.00	2560	12.93	99	1.89	1.89	2.43	3.38	-	9.6	2510	12.68	99
		5～7	5～7	6～10	9～13	-	(3.80～10.00)	(640～3130)			4～5	4～5	5～7	7～9	-	(3.80～10.00)	(630～2760)		
	28+28+36+56	1.70	1.70	2.19	3.41	-	9.00	2540	12.83	99	1.82	1.82	2.34	3.63	-	9.6	2510	12.68	99
		4.5～7	4.5～7	6～9	9～14	-	(3.80～10.00)	(640～3110)			4～5	4～5	5～6	8～10	-	(3.80～10.00)	(630～2760)		
	28+28+40+40	1.85	1.85	2.65	2.65	-	9.00	2580	12.98	99	1.98	1.98	2.82	2.82	-	9.6	2510	12.68	99
		5～8	5～8	7～11	7～11	-	(3.80～10.00)	(640～3150)			4.5～5	4.5～5	6～8	6～8	-	(3.80～10.00)	(630～2760)		
	28+28+40+45	1.79	1.79	2.55	2.87	-	9.00	2570	12.94	99	1.91	1.91	2.72	3.06	-	9.6	2510	12.68	99
		5～7	5～7	7～11	8～12	-	(3.80～10.00)	(640～3140)			4～5	4～5	6～7	7～8	-	(3.80～10.00)	(630～2760)		
	28+28+40+50	1.73	1.73	2.47	3.08	-	9.00	2550	12.86	99	1.84	1.84	2.63	3.29	-	9.6	2510	12.68	99
		4.5～7	4.5～7	7～10	8～13	-	(3.80～10.00)	(640～3120)			4～5	4～5	6～7	7～9	-	(3.80～10.00)	(630～2760)		
	28+28+45+45	1.73	1.73	2.77	2.77	-	9.00	2550	12.86	99	1.84	1.84	2.96	2.96	-	9.6	2510	12.68	99
		4.5～7	4.5～7	8～12	8～12	-	(3.80～10.00)	(640～3120)			4～5	4～5	7～8	7～8	-	(3.80～10.00)	(630～2760)		
	28+36+36+36	1.85	2.38	2.38	2.38	-	9.00	2580	12.98	99	1.98	2.54	2.54	2.54	-	9.6	2510	12.68	99
		5～8	7～10	7～10	7～10	-	(3.80～10.00)	(640～3150)			4.5～5	6～7	6～7	6～7	-	(3.80～10.00)	(630～2760)		
	28+36+36+40	1.80	2.31	2.31	2.57	-	9.00	2570	12.95	99	1.92	2.47	2.47	2.74	-	9.6	2510	12.68	99
		5～7	6～10	6～10	7～11	-	(3.80～10.00)	(640～3140)			4～5	5～7	5～7	6～8	-	(3.80～10.00)	(630～2760)		
	28+36+36+45	1.74	2.23	2.23	2.79	-	9.00	2550	12.88	99	1.85	2.38	2.38	2.98	-	9.6	2510	12.68	99
		5～7	6～9	6～9	8～12	-	(3.80～10.00)	(640～3120)			4～5	5～7	5～7	7～8	-	(3.80～10.00)	(630～2760)		
	28+36+40+40	1.75	2.25	2.50	2.50	-	9.00	2560	12.90	99	1.87	2.40	2.67	2.67	-	9.6	2510	12.68	99
		5～7	6～9	7～10	7～10	-	(3.80～10.00)	(640～3130)			4～5	5～7	6～7	6～7	-	(3.80～10.00)	(630～2760)		
	28+40+40+40	1.70	2.43	2.43	2.43	-	9.00	2540	12.83	99	1.82	2.59	2.59	2.59	-	9.6	2510	12.68	99
		4.5～7	7～10	7～10	7～10	-	(3.80～10.00)	(640～3110)			4～5	6～7	6～7	6～7	-	(3.80～10.00)	(630～2760)		
	36+36+36+36	2.25	2.25	2.25	2.25	-	9.00	2560	12.90	99	2.40	2.40	2.40	2.40	-	9.6	2510	12.68	99
		6～9	6～9	6～9	6～9	-	(3.80～10.00)	(640～3130)			5～7	5～7	5～7	5～7	-	(3.80～10.00)	(630～2760)		
	36+36+36+40	2.19	2.19	2.19	2.43	-	9.00	2540	12.83	99	2.34	2.34	2.34	2.59	-	9.6	2510	12.68	99
		6～9	6～9	6～9	7～10	-	(3.80～10.00)	(640～3110)			5～6	5～6	5～6	6～7	-	(3.80～10.00)	(630～2760)		

室内ユニットの組合せ		冷房									暖房								
		能力 (kW)					合計能力 (kW)	室外ユニット			能力 (kW)					合計能力 (kW)	室外ユニット		
		A室	B室	C室	D室	E室		入力 (W)	電流 (A)	力率 (%)	A室	B室	C室	D室	E室		入力 (W)	電流 (A)	力率 (%)
5台運転時	22+22+22+22+22	1.80	1.80	1.80	1.80	1.80	9.00	2330	11.77	99	1.92	1.92	1.92	1.92	1.92	9.60	2250	11.36	99
		5～7	5～7	5～7	5～7	5～7	(3.90～10.50)	(640～3190)			4～5	4～5	4～5	4～5	4～5	(4.10～10.90)	(640～2880)		
	22+22+22+22+25	1.75	1.75	1.75	1.75	1.99	9.00	2330	11.72	99	1.87	1.87	1.87	1.87	2.12	9.60	2250	11.36	99
		5～7	5～7	5～7	5～7	5～8	(3.90～10.50)	(640～3190)			4～5	4～5	4～5	4～5	4.5～6	(4.10～10.90)	(640～2880)		
	22+22+22+22+28	1.71	1.71	1.71	1.71	2.17	9.00	2320	11.67	99	1.82	1.82	1.82	1.82	2.32	9.60	2250	11.36	99
		4.5～7	4.5～7	4.5～7	4.5～7	6～9	(3.90～10.50)	(640～3180)			4～5	4～5	4～5	4～5	5～6	(4.10～10.90)	(640～2880)		
	22+22+22+22+36	1.60	1.60	1.60	1.60	2.61	9.00	2290	11.54	99	1.70	1.70	1.70	1.70	2.79	9.60	2250	11.36	99
		4.5～7	4.5～7	4.5～7	4.5～7	7～11	(3.90～10.50)	(640～3150)			4～4.5	4～4.5	4～4.5	4～4.5	6～8	(4.10～10.90)	(640～2880)		
	22+22+22+22+40	1.55	1.55	1.55	1.55	2.81	9.00	2280	11.48	99	1.65	1.65	1.65	1.65	3.00	9.60	2250	11.36	99
		4～6	4～6	4～6	4～6	8～12	(3.90～10.50)	(640～3140)			4～4.5	4～4.5	4～4.5	4～4.5	7～8	(4.10～10.90)	(640～2880)		
	22+22+22+22+45	1.49	1.49	1.49	1.49	3.05	9.00	2260	11.40	99	1.59	1.59	1.59	1.59	3.25	9.60	2250	11.36	99
		4～6	4～6	4～6	4～6	8～13	(3.90～10.50)	(640～3130)			3～4.5	3～4.5	3～4.5	3～4.5	7～9	(4.10～10.90)	(640～2880)		
	22+22+22+22+50	1.43	1.43	1.43	1.43	3.26	9.00	2250	11.32	99	1.53	1.53	1.53	1.53	3.48	9.60	2250	11.36	99
		4～6	4～6	4～6	4～6	9～14	(3.90～10.50)	(640～3110)			3～4	3～4	3～4	3～4	8～10	(4.10～10.90)	(640～2880)		
	22+22+22+22+56	1.38	1.38	1.38	1.38	3.50	9.00	2230	11.23	99	1.47	1.47	1.47	1.47	3.73	9.60	2250	11.36	99
		4～6	4～6	4～6	4～6	10～15	(3.90～10.50)	(640～3100)			3～4	3～4	3～4	3～4	8～10	(4.10～10.90)	(640～2880)		
	22+22+22+25+25	1.71	1.71	1.71	1.94	1.94	9.00	2320	11.67	99	1.82	1.82	1.82	2.07	2.07	9.60	2250	11.36	99
		4.5～7	4.5～7	4.5～7	5～8	5～8	(3.90～10.50)	(640～3180)			4～5	4～5	4～5	4.5～6	4.5～6	(4.10～10.90)	(640～2880)		
	22+22+22+25+28	1.66	1.66	1.66	1.89	2.12	9.00	2310	11.62	99	1.77	1.77	1.77	2.02	2.26	9.60	2250	11.36	99
		4.5～7	4.5～7	4.5～7	5～8	6～9	(3.90～10.50)	(640～3170)			4～5	4～5	4～5	4.5～6	5～6	(4.10～10.90)	(640～2880)		
	22+22+22+25+36	1.56	1.56	1.56	1.77	2.55	9.00	2280	11.50	99	1.66	1.66	1.66	1.89	2.72	9.60	2250	11.36	99
		4.5～6	4.5～6	4.5～6	5～7	7～11	(3.90～10.50)	(640～3150)			4～4.5	4～4.5	4～4.5	4～5	6～7	(4.10～10.90)	(640～2880)		
	22+22+22+25+40	1.51	1.51	1.51	1.72	2.75	9.00	2270	11.43	99	1.61	1.61	1.61	1.83	2.93	9.60	2250	11.36	99
		4～6	4～6	4～6	4.5～7	8～11	(3.90～10.50)	(640～3130)			4～4.5	4～4.5	4～4.5	4～5	6～8	(4.10～10.90)	(640～2880)		
	22+22+22+25+45	1.46	1.46	1.46	1.65	2.98	9.00	2250	11.35	99	1.55	1.55	1.55	1.76	3.18	9.60	2250	11.36	99
		4～6	4～6	4～6	4.5～7	8～12	(3.90～10.50)	(640～3120)			3～4	3～4	3～4	4～5	7～9	(4.10～10.90)	(640～2880)		
	22+22+22+25+50	1.40	1.40	1.40	1.60	3.19	9.00	2240	11.27	99	1.50	1.50	1.50	1.70	3.40	9.60	2250	11.36	99
		4～6	4～6	4～6	4.5～7	9～13	(3.90～10.50)	(640～3110)			3～4	3～4	3～4	4～4.5	7～9	(4.10～10.90)	(640～2880)		
	22+22+22+25+56	1.35	1.35	1.35	1.53	3.43	9.00	2220	11.18	99	1.44	1.44	1.44	1.63	3.66	9.60	2250	11.36	99
		4～6	4～6	4～6	4～6	9～14	(3.90～10.50)	(640～3090)			3～4	3～4	3～4	4～4.5	8～10	(4.10～10.90)	(640～2880)		
	22+22+22+28+28	1.62	1.62	1.62	2.07	2.07	9.00	2300	11.58	99	1.73	1.73	1.73	2.20	2.20	9.60	2250	11.36	99
		4.5～7	4.5～7	4.5～7	6～9	6～9	(3.90～10.50)	(640～3160)			4～4.5	4～4.5	4～4.5	5～6	5～6	(4.10～10.90)	(640～2880)		
	22+22+22+28+36	1.52	1.52	1.52	1.94	2.49	9.00	2270	11.45	99	1.62	1.62	1.62	2.07	2.66	9.60	2250	11.36	99
		4～6	4～6	4～6	5～8	7～10	(3.90～10.50)	(640～3140)			4～4.5	4～4.5	4～4.5	4.5～6	6～7	(4.10～10.90)	(640～2880)		
	22+22+22+28+40	1.48	1.48	1.48	1.88	2.69	9.00	2260	11.38	99	1.58	1.58	1.58	2.01	2.87	9.60	2250	11.36	99
		4～6	4～6	4～6	5～8	7～11	(3.90～10.50)	(640～3130)			3～4.5	3～4.5	3～4.5	4.5～6	6～8	(4.10～10.90)	(640～2880)		
	22+22+22+28+45	1.42	1.42	1.42	1.81	2.91	9.00	2240	11.31	99	1.52	1.52	1.52	1.93	3.11	9.60	2250	11.36	99
		4～6	4～6	4～6	5～8	8～12	(3.90～10.50)	(640～3110)			3～4	3～4	3～4	4～5	7～9	(4.10～10.90)	(640～2880)		
	22+22+22+28+50	1.38	1.38	1.38	1.75	3.13	9.00	2230	11.23	99	1.47	1.47	1.47	1.87	3.33	9.60	2250	11.36	99
		4～6	4～6	4～6	5～7	9～13	(3.90～10.50)	(640～3100)			3～4	3～4	3～4	4～5	7～9	(4.10～10.90)	(640～2880)		
	22+22+22+36+36	1.43	1.43	1.43	2.35	2.35	9.00	2250	11.32	99	1.53	1.53	1.53	2.50	2.50	9.60	2250	11.36	99
		4～6	4～6	4～6	6～10	6～10	(3.90～10.50)	(640～3110)			3～4	3～4	3～4	6～7	6～7	(4.10～10.90)	(640～2880)		
	22+22+22+36+40	1.39	1.39	1.39	2.28	2.54	9.00	2230	11.26	99	1.49	1.49	1.49	2.43	2.70	9.60	2250	11.36	99
		4～6	4～6	4～6	6～10	7～11	(3.90～10.50)	(640～3100)			3～4	3～4	3～4	5～7	6～7	(4.10～10.90)	(640～2880)		
	22+22+22+36+45	1.35	1.35	1.35	2.20	2.76	9.00	2220	11.18	99	1.44	1.44	1.44	2.35	2.94	9.60	2250	11.36	99
		4～6	4～6	4～6	6～9	8～12	(3.90～10.50)	(640～3090)			3～4	3～4	3～4	5～6	6～8	(4.10～10.90)	(640～2880)		
	22+22+22+40+40	1.36	1.36	1.36	2.47	2.47	9.00	2220	11.19	99	1.45	1.45	1.45	2.63	2.63	9.60	2250	11.36	99
		4～6	4～6	4～6	7～10	7～10	(3.90～10.50)	(640～3090)			3～4	3～4	3～4	6～7	6～7	(4.10～10.90)	(640～2880)		
	22+22+25+25+25	1.66	1.66	1.89	1.89	1.89	9.00	2310	11.62	99	1.77	1.77	2.02	2.02	2.02	9.60	2250	11.36	99
		4.5～7	4.5～7	5～8	5～8	5～8	(3.90～10.50)	(640～3170)			4～5	4～5	4.5～6	4.5～6	4.5～6	(4.10～10.90)	(640～2880)		
	22+22+25+25+28	1.62	1.62	1.84	1.84	2.07	9.00	2300	11.58	99	1.73	1.73	1.97	1.97	2.20	9.60	2250	11.36	99
		4.5～7	4.5～7	5～8	5～8	6～9	(3.90～10.50)	(640～3160)			4～4.5	4～4.5	4.5～5	4.5～5	5～6	(4.10～10.90)	(640～2880)		
	22+22+25+25+36	1.52	1.52	1.73	1.73	2.49	9.00	2270	11.45	99	1.62	1.62	1.85	1.85	2.66	9.60	2250	11.36	99
		4～6	4～6	4.5～7	4.5～7	7～10	(3.90～10.50)	(640～3140)			4～4.5	4～4.5	4～5	4～5	6～7	(4.10～10.90)	(640～2880)		
	22+22+25+25+40	1.48	1.48	1.68	1.68	2.69	9.00	2260	11.38	99	1.58	1.58	1.79	1.79	2.87	9.60	2250	11.36	99
		4～6	4～6	4.5～7	4.5～7	7～11	(3.90～10.50)	(640～3130)			3～4.5	3～4.5	4～5	4～5	6～8	(4.10～10.90)	(640～2880)		
	22+22+25+25+45	1.42	1.42	1.62	1.62	2.91	9.00	2240	11.31	99	1.52	1.52	1.73	1.73	3.11	9.60	2250	11.36	99
		4～6	4～6	4.5～7	4.5～7	8～12	(3.90～10.50)	(640～3110)			3～4	3～4	4～4.5	4～4.5	7～9	(4.10～10.90)	(640～2880)		
	22+22+25+25+50	1.38	1.38	1.56	1.56	3.13	9.00	2230	11.23	99	1.47	1.47	1.67	1.67	3.33	9.60	2250	11.36	99
		4～6	4～6	4.5～6	4.5～6	9～13	(3.90～10.50)	(640～3100)			3～4	3～4	4～4.5	4～4.5	7～9	(4.10～10.90)	(640～2880)		
	22+22+25+28+28	1.58	1.58	1.80	2.02	2.02	9.00	2290	11.53	99	1.69	1.69	1.92	2.15	2.15	9.60	2250	11.36	99
		4.5～7	4.5～7	5～7	6～8	6～8	(3.90～10.50)	(640～3150)			4～4.5	4～4.5	4～5	4.5～6	4.5～6	(4.10～10.90)	(640～2880)		
	22+22+25+28+36	1.49	1.49	1.69	1.89	2.44	9.00	2260	11.40	99	1.59	1.59	1.80	2.02	2.60	9.60	2250	11.36	99
		4～6	4～6	4.5～7	5～8	7～10	(3.90～10.50)	(640～3130)			3～4.5	3～4.5	4～5	4.5～6	6～7	(4.10～10.90)	(640～2880)		
	22+22+25+28+40	1.45	1.45	1.64	1.84	2.63	9.00	2250	11.34	99	1.54	1.54	1.75	1.96	2.80	9.60	2250	11.36	99
		4～6	4～6	4.5～7	5～8	7～11	(3.90～10.50)	(640～3120)			3～4	3～4	4～5	4.5～5	6～8	(4.10～10.90)	(640～2880)		
	22+22+25+28+45	1.39	1.39	1.58	1.77	2.85	9.00	2230	11.26	99	1.49	1.49	1.69	1.89	3.04	9.60	2250	11.36	99
		4～6	4～6	4.5～7	5～7	8～12	(3.90～10.50)	(640～3100)			3～4	3～4	4～4.5	4～5	7～8	(4.10～10.90)	(640～2880)		
	22+22+25+28+50	1.35	1.35	1.53	1.71	3.06	9.00	2220	11.18	99	1.44	1.44	1.63	1.83	3.27	9.60	2250	11.36	99
		4～6	4～6	4～6	4.5～7	8～13	(3.90～10.50)	(640～3090)			3～4	3～4	4～4.5	4～5	7～9	(4.10～10.90)	(640～2880)		
	22+22+25+36+36	1.40	1.40	1.60	2.30	2.30	9.00	2240	11.27	99	1.50	1.50	1.70	2.45	2.45	9.60	2250	11.36	99
		4～6	4～6	4.5～7	6～10	6～10	(3.90～10.50)	(640～3110)			3～4	3～4	4～4.5	5～7	5～7	(4.10～10.90)	(640～2880)		
	22+22+25+36+40	1.37	1.37	1.55	2.23	2.48	9.00	2220	11.21	99	1.46	1.46	1.66	2.38	2.65	9.60	2250	11.36	99
		4～6	4～6	4～6	6～9	7～10	(3.90～10.50)	(640～3090)			3～4	3～4	4～4.5	5～7	6～7	(4.10～10.90)	(640～2880)		
	22+22+28+28+28	1.55	1.55	1.97	1.97	1.97	9.00	2280	11.48	99	1.65	1.65	2.10	2.10	2.10	9.60	2250	11.36	99
		4～6	4～6	5～8	5～8	5～8	(3.90～10.50)	(640～3140)			4～4.5	4～4.5	4.5～6	4.5～6	4.5～6	(4.10～10.90)	(640～2880)		
	22+22+28+28+36	1.46	1.46	1.85	1.85	2.38	9.00	2250	11.35	99	1.55	1.55	1.98	1.98	2.54	9.60	2250	11.36	99
		4～6	4～6	5～8	5～8	7～10	(3.90～10.50)	(640～3120)			3～4	3～4	4.5～5	4.5～5	6～7	(4.10～10.90)	(640～2880)		
	22+22+28+28+40	1.41	1.41	1.80	1.80	2.57	9.00	2240	11.29	99	1.51	1.51	1.92	1.92	2.74	9.60	2250	11.36	99
		4～6	4～6	5～7	5～7	7～11	(3.90～10.50)	(640～3110)			3～4	3～4	4～5	4～5	6～8	(4.10～10.90)	(640～2880)		
	22+22+28+28+45	1.37	1.37	1.74	1.74	2.79	9.00	2220	11.21	99	1.46	1.46	1.85	1.85	2.98	9.60	2250	11.36	99
		4～6	4～6	5～7	5～7	8～12	(3.90～10.50)	(640～3090)			3～4	3～4	4～5	4～5	7～8	(4.10～10.90)	(640～2880)		

MXZ-9021AS（5室用） 冷房・暖房性能仕様表

室内ユニットの組合せ		冷房									暖房								
		能力 (kW)					合計能力 (kW)	室外ユニット			能力 (kW)					合計能力 (kW)	室外ユニット		
		A室	B室	C室	D室	E室		入力 (W)	電流 (A)	力率 (%)	A室	B室	C室	D室	E室		入力 (W)	電流 (A)	力率 (%)
5台運転時	22+22+28+36+36	1.38	1.38	1.75	2.25	2.25	9.00	2230	11.23	99	1.47	1.47	1.87	2.40	2.40	9.60	2250	11.36	99
		4～6	4～6	5～7	6～9	6～9	(3.90～10.50)	(640～3100)			3～4	3～4	4～5	5～7	5～7	(4.10～10.90)	(640～2880)		
	22+22+28+36+40	1.34	1.34	1.70	2.19	2.43	9.00	2210	11.16	99	1.43	1.43	1.82	2.34	2.59	9.60	2250	11.36	99
		4～6	4～6	4.5～7	6～9	7～10	(3.90～10.50)	(640～3080)			3～4	3～4	4～5	5～6	6～7	(4.10～10.90)	(640～2880)		
	22+25+25+25+25	1.62	1.84	1.84	1.84	1.84	9.00	2300	11.58	99	1.73	1.97	1.97	1.97	1.97	9.60	2250	11.36	99
		4.5～7	5～8	5～8	5～8	5～8	(3.90～10.50)	(640～3160)			4～4.5	4.5～5	4.5～5	4.5～5	4.5～5	(4.10～10.90)	(640～2880)		
	22+25+25+25+28	1.58	1.80	1.80	1.80	2.02	9.00	2290	11.53	99	1.69	1.92	1.92	1.92	2.15	9.60	2250	11.36	99
		4.5～7	5～7	5～7	5～7	6～8	(3.90～10.50)	(640～3150)			4～4.5	4～5	4～5	4～5	4.5～6	(4.10～10.90)	(640～2880)		
	22+25+25+25+36	1.49	1.69	1.69	1.69	2.44	9.00	2260	11.40	99	1.59	1.80	1.80	1.80	2.60	9.60	2250	11.36	99
		4～6	4.5～7	4.5～7	4.5～7	7～10	(3.90～10.50)	(640～3130)			3～4.5	4～5	4～5	4～5	6～7	(4.10～10.90)	(640～2880)		
	22+25+25+25+40	1.45	1.64	1.64	1.64	2.63	9.00	2250	11.34	99	1.54	1.75	1.75	1.75	2.80	9.60	2250	11.36	99
		4～6	4.5～7	4.5～7	4.5～7	7～11	(3.90～10.50)	(640～3120)			3～4	4～5	4～5	4～5	6～8	(4.10～10.90)	(640～2880)		
	22+25+25+25+45	1.39	1.58	1.58	1.58	2.85	9.00	2230	11.26	99	1.49	1.69	1.69	1.69	3.04	9.60	2250	11.36	99
		4～6	4.5～7	4.5～7	4.5～7	8～12	(3.90～10.50)	(640～3100)			3～4	4～4.5	4～4.5	4～4.5	7～8	(4.10～10.90)	(640～2880)		
	22+25+25+25+50	1.35	1.53	1.53	1.53	3.06	9.00	2220	11.18	99	1.44	1.63	1.63	1.63	3.27	9.60	2250	11.36	99
		4～6	4～6	4～6	4～6	8～13	(3.90～10.50)	(640～3090)			3～4	4～4.5	4～4.5	4～4.5	7～9	(4.10～10.90)	(640～2880)		
	22+25+25+28+28	1.55	1.76	1.76	1.97	1.97	9.00	2280	11.48	99	1.65	1.88	1.88	2.10	2.10	9.60	2250	11.36	99
		4～6	5～7	5～7	5～8	5～8	(3.90～10.50)	(640～3140)			4～4.5	4～5	4～5	4.5～6	4.5～6	(4.10～10.90)	(640～2880)		
	22+25+25+28+36	1.46	1.65	1.65	1.85	2.38	9.00	2250	11.35	99	1.55	1.76	1.76	1.98	2.54	9.60	2250	11.36	99
		4～6	4.5～7	4.5～7	5～8	7～10	(3.90～10.50)	(640～3120)			3～4	4～5	4～5	4.5～5	6～7	(4.10～10.90)	(640～2880)		
	22+25+25+28+40	1.41	1.61	1.61	1.80	2.57	9.00	2240	11.29	99	1.51	1.71	1.71	1.92	2.74	9.60	2250	11.36	99
		4～6	4.5～7	4.5～7	5～7	7～11	(3.90～10.50)	(640～3110)			3～4	4～4.5	4～4.5	4～5	6～8	(4.10～10.90)	(640～2880)		
	22+25+25+28+45	1.37	1.55	1.55	1.74	2.79	9.00	2220	11.21	99	1.46	1.66	1.66	1.85	2.98	9.60	2250	11.36	99
		4～6	4～6	4～6	5～7	8～12	(3.90～10.50)	(640～3090)			3～4	4～4.5	4～4.5	4～5	7～8	(4.10～10.90)	(640～2880)		
	22+25+25+36+36	1.38	1.56	1.56	2.25	2.25	9.00	2230	11.23	99	1.47	1.67	1.67	2.40	2.40	9.60	2250	11.36	99
		4～6	4.5～6	4.5～6	6～9	6～9	(3.90～10.50)	(640～3100)			3～4	4～4.5	4～4.5	5～7	5～7	(4.10～10.90)	(640～2880)		
	22+25+25+36+40	1.34	1.52	1.52	2.19	2.43	9.00	2210	11.16	99	1.43	1.62	1.62	2.34	2.59	9.60	2250	11.36	99
		4～6	4～6	4～6	6～9	7～10	(3.90～10.50)	(640～3080)			3～4	4～4.5	4～4.5	5～6	6～7	(4.10～10.90)	(640～2880)		
	22+25+28+28+28	1.51	1.72	1.92	1.92	1.92	9.00	2270	11.43	99	1.61	1.83	2.05	2.05	2.05	9.60	2250	11.36	99
		4～6	4.5～7	5～8	5～8	5～8	(3.90～10.50)	(640～3130)			4～4.5	4～5	4.5～6	4.5～6	4.5～6	(4.10～10.90)	(640～2880)		
	22+25+28+28+36	1.42	1.62	1.81	1.81	2.33	9.00	2240	11.31	99	1.52	1.73	1.93	1.93	2.49	9.60	2250	11.36	99
		4～6	4.5～7	5～8	5～8	6～10	(3.90～10.50)	(640～3110)			3～4	4～4.5	4～5	4～5	5～7	(4.10～10.90)	(640～2880)		
	22+25+28+28+40	1.38	1.57	1.76	1.76	2.52	9.00	2230	11.24	99	1.48	1.68	1.88	1.88	2.69	9.60	2250	11.36	99
		4～6	4.5～7	5～7	5～7	7～11	(3.90～10.50)	(640～3100)			3～4	4～4.5	4～5	4～5	6～7	(4.10～10.90)	(640～2880)		
	22+25+28+28+45	1.34	1.52	1.70	1.70	2.74	9.00	2210	11.16	99	1.43	1.62	1.82	1.82	2.92	9.60	2250	11.36	99
		4～6	4～6	4.5～7	4.5～7	8～11	(3.90～10.50)	(640～3080)			3～4	4～4.5	4～5	4～5	6～8	(4.10～10.90)	(640～2880)		
	22+25+28+36+36	1.35	1.53	1.71	2.20	2.20	9.00	2220	11.18	99	1.44	1.63	1.83	2.35	2.35	9.60	2250	11.36	99
		4～6	4～6	4.5～7	6～9	6～9	(3.90～10.50)	(640～3090)			3～4	4～4.5	4～5	5～6	5～6	(4.10～10.90)	(640～2880)		
	22+28+28+28+28	1.48	1.88	1.88	1.88	1.88	9.00	2260	11.38	99	1.58	2.01	2.01	2.01	2.01	9.60	2250	11.36	99
		4～6	5～8	5～8	5～8	5～8	(3.90～10.50)	(640～3130)			3～4.5	4.5～6	4.5～6	4.5～6	4.5～6	(4.10～10.90)	(640～2880)		
	22+28+28+28+36	1.39	1.77	1.77	1.77	2.28	9.00	2230	11.26	99	1.49	1.89	1.89	1.89	2.43	9.60	2250	11.36	99
		4～6	5～7	5～7	5～7	6～10	(3.90～10.50)	(640～3100)			3～4	4～5	4～5	4～5	5～7	(4.10～10.90)	(640～2880)		
	22+28+28+28+40	1.36	1.73	1.73	1.73	2.47	9.00	2220	11.19	99	1.45	1.84	1.84	1.84	2.63	9.60	2250	11.36	99
		4～6	4.5～7	4.5～7	4.5～7	7～10	(3.90～10.50)	(640～3090)			3～4	4～5	4～5	4～5	6～7	(4.10～10.90)	(640～2880)		
	25+25+25+25+25	1.80	1.80	1.80	1.80	1.80	9.00	2290	11.53	99	1.92	1.92	1.92	1.92	1.92	9.60	2250	11.36	99
		5～7	5～7	5～7	5～7	5～7	(3.90～10.50)	(640～3150)			4～5	4～5	4～5	4～5	4～5	(4.10～10.90)	(640～2880)		
	25+25+25+25+28	1.76	1.76	1.76	1.76	1.97	9.00	2280	11.48	99	1.88	1.88	1.88	1.88	2.10	9.60	2250	11.36	99
		5～7	5～7	5～7	5～7	5～8	(3.90～10.50)	(640～3140)			4～5	4～5	4～5	4～5	4.5～6	(4.10～10.90)	(640～2880)		
	25+25+25+25+36	1.65	1.65	1.65	1.65	2.38	9.00	2250	11.35	99	1.76	1.76	1.76	1.76	2.54	9.60	2250	11.36	99
		4.5～7	4.5～7	4.5～7	4.5～7	7～10	(3.90～10.50)	(640～3120)			4～5	4～5	4～5	4～5	6～7	(4.10～10.90)	(640～2880)		
	25+25+25+25+40	1.61	1.61	1.61	1.61	2.57	9.00	2240	11.29	99	1.71	1.71	1.71	1.71	2.74	9.60	2250	11.36	99
		4.5～7	4.5～7	4.5～7	4.5～7	7～11	(3.90～10.50)	(640～3110)			4～4.5	4～4.5	4～4.5	4～4.5	6～8	(4.10～10.90)	(640～2880)		
	25+25+25+25+45	1.55	1.55	1.55	1.55	2.79	9.00	2220	11.21	99	1.66	1.66	1.66	1.66	2.98	9.60	2250	11.36	99
		4～6	4～6	4～6	4～6	8～12	(3.90～10.50)	(640～3090)			4～4.5	4～4.5	4～4.5	4～4.5	7～8	(4.10～10.90)	(640～2880)		
	25+25+25+28+28	1.72	1.72	1.72	1.92	1.92	9.00	2270	11.43	99	1.83	1.83	1.83	2.05	2.05	9.60	2250	11.36	99
		4.5～7	4.5～7	4.5～7	5～8	5～8	(3.90～10.50)	(640～3130)			4～5	4～5	4～5	4.5～6	4.5～6	(4.10～10.90)	(640～2880)		
	25+25+25+28+36	1.62	1.62	1.62	1.81	2.33	9.00	2240	11.31	99	1.73	1.73	1.73	1.93	2.49	9.60	2250	11.36	99
		4.5～7	4.5～7	4.5～7	5～8	6～10	(3.90～10.50)	(640～3110)			4～4.5	4～4.5	4～4.5	4～5	5～7	(4.10～10.90)	(640～2880)		
	25+25+25+28+40	1.57	1.57	1.57	1.76	2.52	9.00	2230	11.24	99	1.68	1.68	1.68	1.88	2.69	9.60	2250	11.36	99
		4.5～7	4.5～7	4.5～7	5～7	7～11	(3.90～10.50)	(640～3100)			4～4.5	4～4.5	4～4.5	4～5	6～7	(4.10～10.90)	(640～2880)		
	25+25+25+28+45	1.52	1.52	1.52	1.70	2.74	9.00	2210	11.16	99	1.62	1.62	1.62	1.82	2.92	9.60	2250	11.36	99
		4～6	4～6	4～6	4.5～7	8～11	(3.90～10.50)	(640～3080)			4～4.5	4～4.5	4～4.5	4～5	6～8	(4.10～10.90)	(640～2880)		
	25+25+25+36+36	1.53	1.53	1.53	2.20	2.20	9.00	2220	11.18	99	1.63	1.63	1.63	2.35	2.35	9.60	2250	11.36	99
		4～6	4～6	4～6	6～9	6～9	(3.90～10.50)	(640～3090)			4～4.5	4～4.5	4～4.5	5～6	5～6	(4.10～10.90)	(640～2880)		
	25+25+28+28+28	1.68	1.68	1.88	1.88	1.88	9.00	2260	11.38	99	1.79	1.79	2.01	2.01	2.01	9.60	2250	11.36	99
		4.5～7	4.5～7	5～8	5～8	5～8	(3.90～10.50)	(640～3130)			4～5	4～5	4.5～6	4.5～6	4.5～6	(4.10～10.90)	(640～2880)		
	25+25+28+28+36	1.58	1.58	1.77	1.77	2.28	9.00	2230	11.26	99	1.69	1.69	1.89	1.89	2.43	9.60	2250	11.36	99
		4.5～7	4.5～7	5～7	5～7	6～10	(3.90～10.50)	(640～3100)			4～4.5	4～4.5	4～5	4～5	5～7	(4.10～10.90)	(640～2880)		
	25+25+28+28+40	1.54	1.54	1.73	1.73	2.47	9.00	2220	11.19	99	1.64	1.64	1.84	1.84	2.63	9.60	2250	11.36	99
		4～6	4～6	4.5～7	4.5～7	7～10	(3.90～10.50)	(640～3090)			4～4.5	4～4.5	4～5	4～5	6～7	(4.10～10.90)	(640～2880)		
	25+28+28+28+28	1.64	1.84	1.84	1.84	1.84	9.00	2250	11.34	99	1.75	1.96	1.96	1.96	1.96	9.60	2250	11.36	99
		4.5～7	5～8	5～8	5～8	5～8	(3.90～10.50)	(640～3120)			4～5	4.5～5	4.5～5	4.5～5	4.5～5	(4.10～10.90)	(640～2880)		
	25+28+28+28+36	1.55	1.74	1.74	1.74	2.23	9.00	2220	11.21	99	1.66	1.85	1.85	1.85	2.38	9.60	2250	11.36	99
		4～6	5～7	5～7	5～7	6～9	(3.90～10.50)	(640～3090)			4～4.5	4～5	4～5	4～5	5～7	(4.10～10.90)	(640～2880)		
	28+28+28+28+28	1.80	1.80	1.80	1.80	1.80	9.00	2240	11.29	99	1.92	1.92	1.92	1.92	1.92	9.60	2250	11.36	99
		5～7	5～7	5～7	5～7	5～7	(3.90～10.50)	(640～3110)			4～5	4～5	4～5	4～5	4～5	(4.10～10.90)	(640～2880)		
	28+28+28+28+36	1.70	1.70	1.70	1.70	2.19	9.00	2210	11.16	99	1.82	1.82	1.82	1.82	2.34	9.60	2250	11.36	99
		4.5～7	4.5～7	4.5～7	4.5～7	6～9	(3.90～10.50)	(640～3080)			4～5	4～5	4～5	4～5	5～6	(4.10～10.90)	(640～2880)		

● MXZ-10221AS（5室用） 冷房・暖房性能仕様表

室内ユニットの組合せ		冷房									暖房								
		能力 (kW)					合計能力 (kW)	室外ユニット			能力 (kW)					合計能力 (kW)	室外ユニット		
		A室	B室	C室	D室	E室		入力 (W)	電流 (A)	力率 (%)	A室	B室	C室	D室	E室		入力 (W)	電流 (A)	力率 (%)
1台運転時	22	2.20	-	-	-	-	2.20	660	3.33	99	2.50	-	-	-	-	2.50	950	4.80	99
		6～9	-	-	-	-	(1.80～4.00)	(400～930)			6～7	-	-	-	-	(2.00～3.80)	(450～1710)		
	25	2.50	-	-	-	-	2.50	710	3.59	99	2.80	-	-	-	-	2.80	1120	5.66	99
		7～10	-	-	-	-	(1.80～4.20)	(400～980)			6～8	-	-	-	-	(2.00～4.60)	(450～1980)		
	28	2.80	-	-	-	-	2.80	750	3.79	99	3.60	-	-	-	-	3.60	1420	7.17	99
		8～12	-	-	-	-	(1.80～4.40)	(400～1050)			8～10	-	-	-	-	(2.00～5.40)	(450～2130)		
	36	3.60	-	-	-	-	3.60	790	3.99	99	4.20	-	-	-	-	4.20	1620	8.18	99
		10～15	-	-	-	-	(1.80～4.60)	(400～1110)			9～12	-	-	-	-	(2.00～6.10)	(450～2270)		
	40	4.00	-	-	-	-	4.00	820	4.14	99	5.00	-	-	-	-	5.00	1880	9.49	99
		11～17	-	-	-	-	(1.80～4.80)	(400～1200)			11～14	-	-	-	-	(2.00～6.40)	(450～2300)		
	45	4.50	-	-	-	-	4.50	910	4.60	99	5.30	-	-	-	-	5.30	1980	10.00	99
		12～19	-	-	-	-	(1.90～4.90)	(420～1320)			12～15	-	-	-	-	(2.10～6.50)	(510～2320)		
	50	5.00	-	-	-	-	5.00	1120	5.66	99	6.00	-	-	-	-	6.00	2160	10.91	99
		14～21	-	-	-	-	(2.00～5.70)	(450～1410)			13～17	-	-	-	-	(2.20～6.70)	(520～2460)		
	56	5.60	-	-	-	-	5.60	1190	6.01	99	6.70	-	-	-	-	6.70	2300	11.62	99
		15～23	-	-	-	-	(2.00～6.10)	(450～1550)			15～18	-	-	-	-	(2.20～7.10)	(520～2630)		
	63	6.30	-	-	-	-	6.30	1430	7.22	99	7.10	-	-	-	-	7.10	2570	12.98	99
		17～26	-	-	-	-	(2.20～6.50)	(470～1610)			16～20	-	-	-	-	(2.50～7.50)	(520～2710)		
2台運転時	22+22	2.20	2.20	-	-	-	4.40	1310	6.62	99	2.50	2.50	-	-	-	5.00	1250	6.31	99
		6～9	6～9	-	-	-	(3.60～7.60)	(810～2880)			6～7	6～7	-	-	-	(3.20～8.80)	(610～2500)		
	22+25	2.20	2.50	-	-	-	4.70	1410	7.11	99	2.48	2.82	-	-	-	5.30	1350	6.81	99
		6～9	7～10	-	-	-	(3.60～7.80)	(810～2920)			5～7	6～8	-	-	-	(3.20～9.00)	(610～2530)		
	22+28	2.20	2.80	-	-	-	5.00	1510	7.61	99	2.68	3.42	-	-	-	6.10	1620	8.15	99
		6～9	8～12	-	-	-	(3.60～7.90)	(810～2950)			6～7	8～9	-	-	-	(3.20～9.20)	(610～2610)		
	22+36	2.20	3.60	-	-	-	5.80	1770	8.94	99	2.54	4.16	-	-	-	6.70	1820	9.15	99
		6～9	10～15	-	-	-	(3.60～8.30)	(810～3040)			6～7	9～11	-	-	-	(3.20～9.40)	(610～2670)		
	22+40	2.20	4.00	-	-	-	6.20	1910	9.60	99	2.66	4.84	-	-	-	7.50	2080	10.49	99
		6～9	11～17	-	-	-	(3.60～8.40)	(810～3090)			6～7	11～13	-	-	-	(3.20～9.70)	(610～2750)		
	22+45	2.20	4.50	-	-	-	6.70	2070	10.43	99	2.56	5.24	-	-	-	7.80	2180	10.99	99
		6～9	12～19	-	-	-	(3.60～8.70)	(810～3140)			6～7	12～14	-	-	-	(3.20～9.80)	(610～2780)		
	22+50	2.20	5.00	-	-	-	7.20	2230	11.26	99	2.60	5.90	-	-	-	8.50	2410	12.15	99
		6～9	14～21	-	-	-	(3.60～8.90)	(810～3200)			6～7	13～16	-	-	-	(3.20～10.10)	(610～2850)		
	22+56	2.20	5.60	-	-	-	7.80	2430	12.25	99	2.59	6.61	-	-	-	9.20	2640	13.32	99
		6～9	15～23	-	-	-	(3.60～9.20)	(810～3270)			6～7	15～18	-	-	-	(3.20～10.30)	(610～2920)		
	22+63	2.20	6.30	-	-	-	8.50	2660	13.41	99	2.48	7.12	-	-	-	9.60	2770	13.99	99
		6～9	17～26	-	-	-	(3.60～9.50)	(810～3350)			5～7	16～20	-	-	-	(3.20～10.50)	(610～2960)		
	25+25	2.50	2.50	-	-	-	5.00	1510	7.61	99	2.80	2.80	-	-	-	5.60	1450	7.31	99
		7～10	7～10	-	-	-	(3.60～7.90)	(810～2950)			6～8	6～8	-	-	-	(3.20～9.10)	(610～2560)		
	25+28	2.50	2.80	-	-	-	5.30	1610	8.11	99	3.02	3.38	-	-	-	6.40	1720	8.65	99
		7～10	8～12	-	-	-	(3.60～8.00)	(810～2990)			7～8	7～9	-	-	-	(3.20～9.30)	(610～2640)		
	25+36	2.50	3.60	-	-	-	6.10	1870	9.43	99	2.87	4.13	-	-	-	7.00	1920	9.65	99
		7～10	10～15	-	-	-	(3.60～8.40)	(810～3080)			6～8	9～11	-	-	-	(3.20～9.60)	(610～2700)		
	25+40	2.50	4.00	-	-	-	6.50	2000	10.10	99	3.00	4.80	-	-	-	7.80	2180	10.99	99
		7～10	11～17	-	-	-	(3.60～8.60)	(810～3120)			7～8	11～13	-	-	-	(3.20～9.80)	(610～2780)		
	25+45	2.50	4.50	-	-	-	7.00	2170	10.93	99	2.89	5.21	-	-	-	8.10	2280	11.49	99
		7～10	12～19	-	-	-	(3.60～8.80)	(810～3180)			6～8	11～14	-	-	-	(3.20～9.90)	(610～2810)		
	25+50	2.50	5.00	-	-	-	7.50	2330	11.76	99	2.93	5.87	-	-	-	8.80	2510	12.65	99
		7～10	14～21	-	-	-	(3.60～9.00)	(810～3240)			6～8	13～16	-	-	-	(3.20～10.20)	(610～2880)		
	25+56	2.50	5.60	-	-	-	8.10	2530	12.75	99	2.93	6.57	-	-	-	9.50	2740	13.82	99
		7～10	15～23	-	-	-	(3.60～9.30)	(810～3300)			6～8	14～18	-	-	-	(3.20～10.40)	(610～2950)		
	25+63	2.50	6.30	-	-	-	8.80	2760	13.91	99	2.81	7.09	-	-	-	9.90	2840	14.33	99
		7～10	17～26	-	-	-	(3.60～9.60)	(810～3380)			6～8	16～20	-	-	-	(3.20～10.60)	(610～2990)		
	28+28	2.80	2.80	-	-	-	5.60	1710	8.61	99	3.60	3.60	-	-	-	7.20	1980	9.98	99
		8～12	8～12	-	-	-	(3.60～8.20)	(810～3020)			8～10	8～10	-	-	-	(3.20～9.60)	(610～2720)		
	28+36	2.80	3.60	-	-	-	6.40	1970	9.93	99	3.41	4.39	-	-	-	7.80	2180	10.99	99
		8～12	10～15	-	-	-	(3.60～8.50)	(810～3110)			8～9	10～12	-	-	-	(3.20～9.80)	(610～2780)		
	28+40	2.80	4.00	-	-	-	6.80	2100	10.60	99	3.54	5.06	-	-	-	8.60	2440	12.32	99
		8～12	11～17	-	-	-	(3.60～8.70)	(810～3160)			8～10	11～14	-	-	-	(3.20～10.10)	(610～2860)		
	28+45	2.80	4.50	-	-	-	7.30	2270	11.42	99	3.41	5.49	-	-	-	8.90	2540	12.82	99
		8～12	12～19	-	-	-	(3.60～8.90)	(810～3210)			8～9	12～15	-	-	-	(3.20～10.20)	(610～2890)		
	28+50	2.80	5.00	-	-	-	7.80	2430	12.25	99	3.45	6.15	-	-	-	9.60	2770	13.99	99
		8～12	14～21	-	-	-	(3.60～9.20)	(810～3270)			8～10	14～17	-	-	-	(3.20～10.50)	(610～2960)		
	28+56	2.80	5.60	-	-	-	8.40	2630	13.25	99	3.43	6.87	-	-	-	10.30	2930	14.79	99
		8～12	15～23	-	-	-	(3.60～9.40)	(810～3340)			8～9	15～19	-	-	-	(3.20～10.70)	(610～3030)		
	28+63	2.80	6.30	-	-	-	9.10	3090	15.59	99	3.29	7.41	-	-	-	10.70	3020	15.25	99
		8～12	17～26	-	-	-	(3.60～9.70)	(810～3410)			7～9	16～20	-	-	-	(3.20～10.80)	(610～3060)		
	36+36	3.60	3.60	-	-	-	7.20	2230	11.26	99	4.20	4.20	-	-	-	8.40	2380	11.99	99
		10～15	10～15	-	-	-	(3.60～8.90)	(810～3200)			9～12	9～12	-	-	-	(3.20～10.00)	(610～2840)		
	36+40	3.60	4.00	-	-	-	7.60	2370	11.92	99	4.36	4.84	-	-	-	9.20	2640	13.32	99
		10～15	11～17	-	-	-	(3.60～9.10)	(810～3250)			10～12	11～13	-	-	-	(3.20～10.30)	(610～2920)		
	36+45	3.60	4.50	-	-	-	8.10	2530	12.75	99	4.22	5.28	-	-	-	9.50	2740	13.82	99
		10～15	12～19	-	-	-	(3.60～9.30)	(810～3300)			9～12	12～15	-	-	-	(3.20～10.40)	(610～2950)		
	36+50	3.60	5.00	-	-	-	8.60	2690	13.58	99	4.27	5.93	-	-	-	10.20	2910	14.68	99
		10～15	14～21	-	-	-	(3.60～9.50)	(810～3360)			9～12	13～16	-	-	-	(3.20～10.70)	(610～3020)		
	36+56	3.60	5.60	-	-	-	9.20	3130	15.78	99	4.19	6.51	-	-	-	10.70	3020	15.25	99
		10～15	15～23	-	-	-	(3.60～9.80)	(810～3420)			9～12	14～18	-	-	-	(3.20～10.80)	(610～3060)		

MXZ-10221AS（5室用） 冷房・暖房性能仕様表

室内ユニットの組合せ		冷房									暖房								
		能力 (kW)					合計能力 (kW)	室外ユニット			能力 (kW)					合計能力 (kW)	室外ユニット		
		A室	B室	C室	D室	E室		入力 (W)	電流 (A)	力率 (%)	A室	B室	C室	D室	E室		入力 (W)	電流 (A)	力率 (%)
2台運転時	36+63	3.60	6.30	-	-	-	9.90	3390	17.12	99	3.89	6.81	-	-	-	10.70	3020	15.25	99
		10～15	17～26	-	-	-	(3.60～10.10)	(810～3500)			9～11	15～19	-	-	-	(3.20～10.80)	(610～3060)		
	40+40	4.00	4.00	-	-	-	8.00	2500	12.58	99	5.00	5.00	-	-	-	10.00	2870	14.45	99
		11～17	11～17	-	-	-	(3.60～9.20)	(810～3290)			11～14	11～14	-	-	-	(3.20～10.60)	(610～3000)		
	40+45	4.00	4.50	-	-	-	8.50	2660	13.41	99	4.85	5.45	-	-	-	10.30	2930	14.79	99
		11～17	12～19	-	-	-	(3.60～9.50)	(810～3350)			11～13	12～15	-	-	-	(3.20～10.70)	(610～3030)		
	40+50	4.00	5.00	-	-	-	9.00	2820	14.24	99	4.76	5.94	-	-	-	10.70	3020	15.25	99
		11～17	14～21	-	-	-	(3.60～9.70)	(810～3400)			10～13	13～16	-	-	-	(3.20～10.80)	(610～3060)		
	40+56	4.00	5.60	-	-	-	9.60	3280	16.54	99	4.46	6.24	-	-	-	10.70	3020	15.25	99
		11～17	15～23	-	-	-	(3.60～9.90)	(810～3470)			10～12	14～17	-	-	-	(3.20～10.80)	(610～3060)		
	40+63	3.96	6.24	-	-	-	10.20	3540	17.88	99	4.16	6.54	-	-	-	10.70	3020	15.25	99
		11～17	17～26	-	-	-	(3.60～10.20)	(810～3540)			9～11	14～18	-	-	-	(3.20～10.80)	(610～3060)		
	45+45	4.50	4.50	-	-	-	9.00	2820	14.24	99	5.30	5.30	-	-	-	10.60	3000	15.14	99
		12～19	12～19	-	-	-	(3.60～9.70)	(810～3400)			12～15	12～15	-	-	-	(3.20～10.80)	(610～3060)		
	45+50	4.50	5.00	-	-	-	9.50	3240	16.35	99	5.07	5.63	-	-	-	10.70	3020	15.25	99
		12～19	14～21	-	-	-	(3.60～9.90)	(810～3460)			11～14	12～16	-	-	-	(3.20～10.80)	(610～3060)		
	45+56	4.50	5.60	-	-	-	10.10	3470	17.50	99	4.77	5.93	-	-	-	10.70	3020	15.25	99
		12～19	15～23	-	-	-	(3.60～10.20)	(810～3520)			11～13	13～16	-	-	-	(3.20～10.80)	(610～3060)		
	45+63	4.25	5.95	-	-	-	10.20	3540	17.85	99	4.46	6.24	-	-	-	10.70	3020	15.25	99
		12～18	16～25	-	-	-	(3.60～10.20)	(810～3540)			10～12	14～17	-	-	-	(3.20～10.80)	(610～3060)		
	50+50	5.00	5.00	-	-	-	10.00	3430	17.31	99	5.35	5.35	-	-	-	10.70	3020	15.25	99
		14～21	14～21	-	-	-	(3.60～10.10)	(810～3510)			12～15	12～15	-	-	-	(3.20～10.80)	(610～3060)		
	50+56	4.81	5.39	-	-	-	10.20	3540	17.86	99	5.05	5.65	-	-	-	10.70	3020	15.25	99
		13～20	15～23	-	-	-	(3.60～10.20)	(810～3540)			11～14	12～16	-	-	-	(3.20～10.80)	(610～3060)		
	50+63	4.51	5.69	-	-	-	10.20	3530	17.81	99	4.73	5.97	-	-	-	10.70	3020	15.25	99
		12～19	16～24	-	-	-	(3.60～10.20)	(810～3530)			10～13	13～16	-	-	-	(3.20～10.80)	(610～3060)		
	56+56	5.10	5.10	-	-	-	10.20	3530	17.82	99	5.35	5.35	-	-	-	10.70	3020	15.25	99
		14～21	14～21	-	-	-	(3.60～10.20)	(810～3530)			12～15	12～15	-	-	-	(3.20～10.80)	(610～3060)		
	56+63	4.80	5.40	-	-	-	10.20	3520	17.77	99	5.04	5.66	-	-	-	10.70	3020	15.25	99
		13～20	15～23	-	-	-	(3.60～10.20)	(810～3520)			11～14	12～16	-	-	-	(3.20～10.80)	(610～3060)		
	63+63	5.10	5.10	-	-	-	10.20	3510	17.73	99	5.35	5.35	-	-	-	10.70	3020	15.25	99
		14～21	14～21	-	-	-	(3.60～10.20)	(810～3510)			12～15	12～15	-	-	-	(3.20～10.80)	(610～3060)		
3台運転時	22+22+22	2.20	2.20	2.20	-	-	6.60	1760	8.89	99	2.50	2.50	2.50	-	-	7.50	1780	8.99	99
		6～9	6～9	6～9	-	-	(3.70～9.60)	(700～2810)			6～7	6～7	6～7	-	-	(3.50～10.20)	(620～2810)		
	22+22+25	2.20	2.20	2.50	-	-	6.90	1910	9.62	99	2.49	2.49	2.83	-	-	7.80	1910	9.62	99
		6～9	6～9	7～10	-	-	(3.70～9.70)	(700～2880)			5～7	5～7	6～8	-	-	(3.50～10.30)	(620～2830)		
	22+22+28	2.20	2.20	2.80	-	-	7.20	2050	10.35	99	2.63	2.63	3.34	-	-	8.60	2240	11.30	99
		6～9	6～9	8～12	-	-	(3.70～9.80)	(700～2950)			6～7	6～7	7～9	-	-	(3.50～10.50)	(620～2880)		
	22+22+36	2.20	2.20	3.60	-	-	8.00	2440	12.31	99	2.53	2.53	4.14	-	-	9.20	2490	12.55	99
		6～9	6～9	10～15	-	-	(3.70～9.90)	(700～3120)			6～7	6～7	9～11	-	-	(3.50～10.60)	(620～2920)		
	22+22+40	2.20	2.20	4.00	-	-	8.40	2630	13.28	99	2.62	2.62	4.76	-	-	10.00	2700	13.62	99
		6～9	6～9	11～17	-	-	(3.70～10.00)	(700～3210)			6～7	6～7	10～13	-	-	(3.50～10.80)	(620～2970)		
	22+22+45	2.20	2.20	4.50	-	-	8.90	2880	14.50	99	2.55	2.55	5.21	-	-	10.30	2750	13.89	99
		6～9	6～9	12～19	-	-	(3.70～10.10)	(700～3320)			6～7	6～7	11～14	-	-	(3.50～10.90)	(620～2990)		
	22+22+50	2.20	2.20	5.00	-	-	9.40	3110	15.71	99	2.50	2.50	5.69	-	-	10.70	2820	14.24	99
		6～9	6～9	14～21	-	-	(3.70～10.20)	(700～3430)			6～7	6～7	13～16	-	-	(3.50～10.90)	(620～3010)		
	22+22+56	2.20	2.20	5.60	-	-	10.00	3400	17.15	99	2.35	2.35	5.99	-	-	10.70	2820	14.24	99
		6～9	6～9	15～23	-	-	(3.70～10.30)	(700～3560)			5～6	5～6	13～17	-	-	(3.50～10.90)	(620～3010)		
	22+22+63	2.10	2.10	6.01	-	-	10.20	3490	17.61	99	2.20	2.20	6.30	-	-	10.70	2820	14.24	99
		6～9	6～9	17～25	-	-	(3.70～10.30)	(700～3600)			5～6	5～6	14～17	-	-	(3.50～10.90)	(620～3010)		
	22+25+25	2.20	2.50	2.50	-	-	7.20	2050	10.35	99	2.48	2.81	2.81	-	-	8.10	2030	10.25	99
		6～9	7～10	7～10	-	-	(3.70～9.80)	(700～2950)			5～7	6～8	6～8	-	-	(3.50～10.40)	(620～2850)		
	22+25+28	2.20	2.50	2.80	-	-	7.50	2200	11.09	99	2.61	2.97	3.32	-	-	8.90	2370	11.92	99
		6～9	7～10	8～12	-	-	(3.70～9.80)	(700～3010)			6～7	7～8	7～9	-	-	(3.50～10.60)	(620～2900)		
	22+25+36	2.20	2.50	3.60	-	-	8.30	2590	13.04	99	2.52	2.86	4.12	-	-	9.50	2610	13.18	99
		6～9	7～10	10～15	-	-	(3.70～10.00)	(700～3190)			6～7	6～8	9～11	-	-	(3.50～10.70)	(620～2940)		
	22+25+40	2.20	2.50	4.00	-	-	8.70	2780	14.02	99	2.60	2.96	4.74	-	-	10.30	2750	13.89	99
		6～9	7～10	11～17	-	-	(3.70～10.10)	(700～3280)			6～7	7～8	10～13	-	-	(3.50～10.90)	(620～2990)		
	22+25+45	2.20	2.50	4.50	-	-	9.20	3020	15.23	99	2.53	2.88	5.18	-	-	10.60	2810	14.15	99
		6～9	7～10	12～19	-	-	(3.70～10.20)	(700～3390)			6～7	6～8	11～14	-	-	(3.50～10.90)	(620～3010)		
	22+25+50	2.20	2.50	5.00	-	-	9.70	3260	16.43	99	2.43	2.76	5.52	-	-	10.70	2820	14.24	99
		6～9	7～10	14～21	-	-	(3.70～10.30)	(700～3500)			5～7	6～8	12～15	-	-	(3.50～10.90)	(620～3010)		
	22+25+56	2.18	2.48	5.55	-	-	10.20	3490	17.62	99	2.29	2.60	5.82	-	-	10.70	2820	14.24	99
		6～9	7～10	15～23	-	-	(3.70～10.30)	(700～3600)			5～6	6～7	13～16	-	-	(3.50～10.90)	(620～3010)		
	22+25+63	2.04	2.32	5.84	-	-	10.20	3490	17.60	99	2.14	2.43	6.13	-	-	10.70	2820	14.24	99
		6～8	6～10	16～24	-	-	(3.70～10.30)	(700～3600)			4.5～6	5～7	14～17	-	-	(3.50～10.90)	(620～3010)		
	22+28+28	2.20	2.80	2.80	-	-	7.80	2340	11.82	99	2.74	3.48	3.48	-	-	9.70	2650	13.36	99
		6～9	8～12	8～12	-	-	(3.70～9.90)	(700～3080)			6～8	8～10	8～10	-	-	(3.50～10.70)	(620～2950)		
	22+28+36	2.20	2.80	3.60	-	-	8.60	2730	13.77	99	2.63	3.35	4.31	-	-	10.30	2750	13.89	99
		6～9	8～12	10～15	-	-	(3.70～10.00)	(700～3250)			6～7	7～9	9～12	-	-	(3.50～10.90)	(620～2990)		
	22+28+40	2.20	2.80	4.00	-	-	9.00	2920	14.75	99	2.62	3.33	4.76	-	-	10.70	2820	14.24	99
		6～9	8～12	11～17	-	-	(3.70～10.10)	(700～3340)			6～7	7～9	10～13	-	-	(3.50～10.90)	(620～3010)		
	22+28+45	2.20	2.80	4.50	-	-	9.50	3160	15.95	99	2.48	3.15	5.07	-	-	10.70	2820	14.24	99
		6～9	8～12	12～19	-	-	(3.70～10.20)	(700～3450)			5～7	7～9	11～14	-	-	(3.50～10.90)	(620～3010)		
	22+28+50	2.20	2.80	5.00	-	-	10.00	3400	17.15	99	2.35	3.00	5.35	-	-	10.70	2820	14.24	99
		6～9	8～12	14～21	-	-	(3.70～10.30)	(700～3560)			5～6	7～8	12～15	-	-	(3.50～10.90)	(620～3010)		
	22+28+56	2.12	2.69	5.39	-	-	10.20	3490	17.61	99	2.22	2.83	5.65	-	-	10.70	2820	14.24	99
		6～9	7～11	15～23	-	-	(3.70～10.30)	(700～3600)			5～6	6～8	12～16	-	-	(3.50～10.90)	(620～3010)		
	22+28+63	1.99	2.53	5.69	-	-	10.20	3490	17.59	99	2.08	2.65	5.97	-	-	10.70	2820	14.24	99
		5～8	7～11	16～24	-	-	(3.70～10.30)	(700～3600)			4.5～6	6～7	13～16	-	-	(3.50～10.90)	(620～3010)		

室内ユニットの組合せ		冷房									暖房								
		能力 (kW)					合計能力 (kW)	室外ユニット			能力 (kW)					合計能力 (kW)	室外ユニット		
		A室	B室	C室	D室	E室		入力 (W)	電流 (A)	力率 (%)	A室	B室	C室	D室	E室		入力 (W)	電流 (A)	力率 (%)
3台運転時	22+36+36	2.20	3.60	3.60	-	-	9.40	3110	15.71	99	2.50	4.10	4.10	-	-	10.70	2820	14.24	99
		6～9	10～15	10～15	-	-	(3.70～10.20)	(700～3430)			6～7	9～11	9～11	-	-	(3.50～10.90)	(620～3010)		
	22+36+40	2.20	3.60	4.00	-	-	9.80	3300	16.67	99	2.40	3.93	4.37	-	-	10.70	2820	14.24	99
		6～9	10～15	11～17	-	-	(3.70～10.30)	(700～3520)			5～7	9～11	10～12	-	-	(3.50～10.90)	(620～3010)		
	22+36+45	2.18	3.57	4.46	-	-	10.20	3490	17.62	99	2.29	3.74	4.67	-	-	10.70	2820	14.24	99
		6～9	10～15	12～19	-	-	(3.70～10.30)	(700～3600)			5～6	8～10	10～13	-	-	(3.50～10.90)	(620～3010)		
	22+36+50	2.08	3.40	4.72	-	-	10.20	3490	17.61	99	2.18	3.57	4.95	-	-	10.70	2820	14.24	99
		6～9	9～14	13～20	-	-	(3.70～10.30)	(700～3600)			5～6	8～10	11～14	-	-	(3.50～10.90)	(620～3010)		
	22+36+56	1.97	3.22	5.01	-	-	10.20	3490	17.59	99	2.06	3.38	5.26	-	-	10.70	2820	14.24	99
		5～8	9～13	14～21	-	-	(3.70～10.30)	(700～3600)			4.5～6	7～9	12～14	-	-	(3.50～10.90)	(620～3010)		
	22+36+63	1.85	3.03	5.31	-	-	10.20	3480	17.57	99	1.95	3.18	5.57	-	-	10.70	2820	14.24	99
		5～8	8～13	15～22	-	-	(3.70～10.30)	(700～3600)			4.5～5	7～9	12～15	-	-	(3.50～10.90)	(620～3010)		
	22+40+40	2.20	4.00	4.00	-	-	10.20	3490	17.63	99	2.31	4.20	4.20	-	-	10.70	2820	14.24	99
		6～9	11～17	11～17	-	-	(3.70～10.30)	(700～3600)			5～6	9～12	9～12	-	-	(3.50～10.90)	(620～3010)		
	22+40+45	2.10	3.81	4.29	-	-	10.20	3490	17.61	99	2.20	4.00	4.50	-	-	10.70	2820	14.24	99
		6～9	10～16	12～18	-	-	(3.70～10.30)	(700～3600)			5～6	9～11	10～12	-	-	(3.50～10.90)	(620～3010)		
	22+40+50	2.00	3.64	4.55	-	-	10.20	3490	17.59	99	2.10	3.82	4.78	-	-	10.70	2820	14.24	99
		5～8	10～15	13～19	-	-	(3.70～10.30)	(700～3600)			4.5～6	8～11	11～13	-	-	(3.50～10.90)	(620～3010)		
	22+40+56	1.90	3.46	4.84	-	-	10.20	3480	17.58	99	1.99	3.63	5.08	-	-	10.70	2820	14.24	99
		5～8	10～14	13～20	-	-	(3.70～10.30)	(700～3600)			4.5～5	8～10	11～14	-	-	(3.50～10.90)	(620～3010)		
	22+40+63	1.80	3.26	5.14	-	-	10.20	3480	17.55	99	1.88	3.42	5.39	-	-	10.70	2820	14.24	99
		5～7	9～14	14～21	-	-	(3.70～10.30)	(700～3600)			4～5	8～9	12～15	-	-	(3.50～10.90)	(620～3010)		
	22+45+45	2.00	4.10	4.10	-	-	10.20	3490	17.59	99	2.10	4.30	4.30	-	-	10.70	2820	14.24	99
		5～8	11～17	11～17	-	-	(3.70～10.30)	(700～3600)			4.5～6	9～12	9～12	-	-	(3.50～10.90)	(620～3010)		
	22+45+50	1.92	3.92	4.36	-	-	10.20	3490	17.58	99	2.01	4.12	4.57	-	-	10.70	2820	14.24	99
		5～8	11～16	12～18	-	-	(3.70～10.30)	(700～3600)			4.5～6	9～11	10～13	-	-	(3.50～10.90)	(620～3010)		
	22+45+56	1.82	3.73	4.64	-	-	10.20	3480	17.56	99	1.91	3.91	4.87	-	-	10.70	2820	14.24	99
		5～8	10～16	13～19	-	-	(3.70～10.30)	(700～3600)			4～5	9～11	11～13	-	-	(3.50～10.90)	(620～3010)		
	22+45+63	1.73	3.53	4.94	-	-	10.20	3480	17.54	99	1.81	3.70	5.19	-	-	10.70	2820	14.24	99
		4.5～7	10～15	14～21	-	-	(3.70～10.30)	(700～3600)			4～5	8～10	11～14	-	-	(3.50～10.90)	(620～3010)		
	22+50+50	1.84	4.18	4.18	-	-	10.20	3480	17.56	99	1.93	4.39	4.39	-	-	10.70	2820	14.24	99
		5～8	12～17	12～17	-	-	(3.70～10.30)	(700～3600)			4～5	10～12	10～12	-	-	(3.50～10.90)	(620～3010)		
	22+50+56	1.75	3.98	4.46	-	-	10.20	3480	17.54	99	1.84	4.18	4.68	-	-	10.70	2820	14.24	99
		5～7	11～17	12～19	-	-	(3.70～10.30)	(700～3600)			4～5	9～12	10～13	-	-	(3.50～10.90)	(620～3010)		
	22+50+63	1.66	3.78	4.76	-	-	10.20	3470	17.52	99	1.74	3.96	4.99	-	-	10.70	2820	14.24	99
		4.5～7	10～16	13～20	-	-	(3.70～10.30)	(700～3590)			4～5	9～11	11～14	-	-	(3.50～10.90)	(620～3010)		
	22+56+56	1.67	4.26	4.26	-	-	10.20	3470	17.53	99	1.76	4.47	4.47	-	-	10.70	2820	14.24	99
		4.5～7	12～18	12～18	-	-	(3.70～10.30)	(700～3590)			4～5	10～12	10～12	-	-	(3.50～10.90)	(620～3010)		
	22+56+63	1.59	4.05	4.56	-	-	10.20	3470	17.50	99	1.67	4.25	4.78	-	-	10.70	2820	14.24	99
		4.5～7	11～17	13～19	-	-	(3.70～10.30)	(700～3590)			4～4.5	9～12	11～13	-	-	(3.50～10.90)	(620～3010)		
	22+63+63	1.52	4.34	4.34	-	-	10.20	3460	17.47	99	1.59	4.55	4.55	-	-	10.70	2820	14.24	99
		4～6	12～18	12～18	-	-	(3.70～10.30)	(700～3590)			3～4.5	10～13	10～13	-	-	(3.50～10.90)	(620～3010)		
	25+25+25	2.50	2.50	2.50	-	-	7.50	2200	11.09	99	2.80	2.80	2.80	-	-	8.40	2160	10.88	99
		7～10	7～10	7～10	-	-	(3.70～9.80)	(700～3010)			6～8	6～8	6～8	-	-	(3.50～10.40)	(620～2870)		
	25+25+28	2.50	2.50	2.80	-	-	7.80	2340	11.82	99	2.95	2.95	3.30	-	-	9.20	2490	12.55	99
		7～10	7～10	8～12	-	-	(3.70～9.90)	(700～3080)			7～8	7～8	7～9	-	-	(3.50～10.60)	(620～2920)		
	25+25+36	2.50	2.50	3.60	-	-	8.60	2730	13.77	99	2.85	2.85	4.10	-	-	9.80	2670	13.45	99
		7～10	7～10	10～15	-	-	(3.70～10.00)	(700～3250)			6～8	6～8	9～11	-	-	(3.50～10.80)	(620～2960)		
	25+25+40	2.50	2.50	4.00	-	-	9.00	2920	14.75	99	2.94	2.94	4.71	-	-	10.60	2810	14.15	99
		7～10	7～10	11～17	-	-	(3.70～10.10)	(700～3340)			6～8	6～8	10～13	-	-	(3.50～10.90)	(620～3010)		
	25+25+45	2.50	2.50	4.50	-	-	9.50	3160	15.95	99	2.82	2.82	5.07	-	-	10.70	2820	14.24	99
		7～10	7～10	12～19	-	-	(3.70～10.20)	(700～3450)			6～8	6～8	11～14	-	-	(3.50～10.90)	(620～3010)		
	25+25+50	2.50	2.50	5.00	-	-	10.00	3400	17.15	99	2.68	2.68	5.35	-	-	10.70	2820	14.24	99
		7～10	7～10	14～21	-	-	(3.70～10.30)	(700～3560)			6～7	6～7	12～15	-	-	(3.50～10.90)	(620～3010)		
	25+25+56	2.41	2.41	5.39	-	-	10.20	3490	17.61	99	2.52	2.52	5.65	-	-	10.70	2820	14.24	99
		7～10	7～10	15～23	-	-	(3.70～10.30)	(700～3600)			6～7	6～7	12～16	-	-	(3.50～10.90)	(620～3010)		
	25+25+63	2.26	2.26	5.69	-	-	10.20	3490	17.59	99	2.37	2.37	5.97	-	-	10.70	2820	14.24	99
		6～9	6～9	16～24	-	-	(3.70～10.30)	(700～3600)			5～7	5～7	13～16	-	-	(3.50～10.90)	(620～3010)		
	25+28+28	2.50	2.80	2.80	-	-	8.10	2490	12.55	99	3.09	3.46	3.46	-	-	10.00	2700	13.62	99
		7～10	8～12	8～12	-	-	(3.70～9.90)	(700～3140)			7～9	8～10	8～10	-	-	(3.50～10.80)	(620～2970)		
	25+28+36	2.50	2.80	3.60	-	-	8.90	2880	14.50	99	2.98	3.33	4.29	-	-	10.60	2810	14.15	99
		7～10	8～12	10～15	-	-	(3.70～10.10)	(700～3320)			7～8	7～9	9～12	-	-	(3.50～10.90)	(620～3010)		
	25+28+40	2.50	2.80	4.00	-	-	9.30	3070	15.47	99	2.88	3.22	4.60	-	-	10.70	2820	14.24	99
		7～10	8～12	11～17	-	-	(3.70～10.20)	(700～3410)			6～8	7～9	10～13	-	-	(3.50～10.90)	(620～3010)		
	25+28+45	2.50	2.80	4.50	-	-	9.80	3300	16.67	99	2.73	3.06	4.91	-	-	10.70	2820	14.24	99
		7～10	8～12	12～19	-	-	(3.70～10.30)	(700～3520)			6～8	7～8	11～14	-	-	(3.50～10.90)	(620～3010)		
	25+28+50	2.48	2.77	4.95	-	-	10.20	3490	17.62	99	2.60	2.91	5.19	-	-	10.70	2820	14.24	99
		7～10	8～12	14～21	-	-	(3.70～10.30)	(700～3600)			6～7	6～8	11～14	-	-	(3.50～10.90)	(620～3010)		
	25+28+56	2.34	2.62	5.24	-	-	10.20	3490	17.60	99	2.45	2.75	5.50	-	-	10.70	2820	14.24	99
		6～10	7～11	14～22	-	-	(3.70～10.30)	(700～3600)			5～7	6～8	12～15	-	-	(3.50～10.90)	(620～3010)		
	25+28+63	2.20	2.46	5.54	-	-	10.20	3490	17.58	99	2.31	2.58	5.81	-	-	10.70	2820	14.24	99
		6～9	7～10	15～23	-	-	(3.70～10.30)	(700～3600)			5～6	6～7	13～16	-	-	(3.50～10.90)	(620～3010)		
	25+36+36	2.50	3.60	3.60	-	-	9.70	3260	16.43	99	2.76	3.97	3.97	-	-	10.70	2820	14.24	99
		7～10	10～15	10～15	-	-	(3.70～10.30)	(700～3500)			6～8	9～11	9～11	-	-	(3.50～10.90)	(620～3010)		
	25+36+40	2.50	3.60	4.00	-	-	10.10	3450	17.39	99	2.65	3.81	4.24	-	-	10.70	2820	14.24	99
		7～10	10～15	11～17	-	-	(3.70～10.30)	(700～3580)			6～7	8～10	9～12	-	-	(3.50～10.90)	(620～3010)		
	25+36+45	2.41	3.46	4.33	-	-	10.20	3490	17.61	99	2.52	3.63	4.54	-	-	10.70	2820	14.24	99
		7～10	10～14	12～18	-	-	(3.70～10.30)	(700～3600)			6～7	8～10	10～13	-	-	(3.50～10.90)	(620～3010)		
	25+36+50	2.30	3.31	4.59	-	-	10.20	3490	17.60	99	2.41	3.47	4.82	-	-	10.70	2820	14.24	99
		6～10	9～14	13～19	-	-	(3.70～10.30)	(700～3600)			5～7	8～10	11～13	-	-	(3.50～10.90)	(620～3010)		

MXZ-10221AS（5室用） 冷房・暖房性能仕様表

室内ユニットの組合せ		冷房									暖房								
		能力 (kW)					合計能力 (kW)	室外ユニット			能力 (kW)					合計能力 (kW)	室外ユニット		
		A室	B室	C室	D室	E室		入力 (W)	電流 (A)	力率 (%)	A室	B室	C室	D室	E室		入力 (W)	電流 (A)	力率 (%)
3台運転時	25+36+56	2.18	3.14	4.88	-	-	10.20	3490	17.58	99	2.29	3.29	5.12	-	-	10.70	2820	14.24	99
		6～9	9～13	13～20	-	-	(3.70～10.30)	(700～3600)			5～6	7～9	11～14	-	-	(3.50～10.90)	(620～3010)		
	25+36+63	2.06	2.96	5.18	-	-	10.20	3480	17.56	99	2.16	3.11	5.44	-	-	10.70	2820	14.24	99
		6～9	8～12	14～22	-	-	(3.70～10.30)	(700～3600)			5～6	7～9	12～15	-	-	(3.50～10.90)	(620～3010)		
	25+40+40	2.43	3.89	3.89	-	-	10.20	3490	17.62	99	2.55	4.08	4.08	-	-	10.70	2820	14.24	99
		7～10	11～16	11～16	-	-	(3.70～10.30)	(700～3600)			6～7	9～11	9～11	-	-	(3.50～10.90)	(620～3010)		
	25+40+45	2.32	3.71	4.17	-	-	10.20	3490	17.60	99	2.43	3.89	4.38	-	-	10.70	2820	14.24	99
		6～10	10～16	11～17	-	-	(3.70～10.30)	(700～3600)			5～7	9～11	10～12	-	-	(3.50～10.90)	(620～3010)		
	25+40+50	2.22	3.55	4.43	-	-	10.20	3490	17.59	99	2.33	3.72	4.65	-	-	10.70	2820	14.24	99
		6～9	10～15	12～19	-	-	(3.70～10.30)	(700～3600)			5～6	8～10	10～13	-	-	(3.50～10.90)	(620～3010)		
	25+40+56	2.11	3.37	4.72	-	-	10.20	3480	17.57	99	2.21	3.54	4.95	-	-	10.70	2820	14.24	99
		6～9	9～14	13～20	-	-	(3.70～10.30)	(700～3600)			5～6	8～10	11～14	-	-	(3.50～10.90)	(620～3010)		
	25+40+63	1.99	3.19	5.02	-	-	10.20	3480	17.54	99	2.09	3.34	5.27	-	-	10.70	2820	14.24	99
		5～8	9～13	14～21	-	-	(3.70～10.30)	(700～3600)			4.5～6	7～9	12～15	-	-	(3.50～10.90)	(620～3010)		
	25+45+45	2.22	3.99	3.99	-	-	10.20	3490	17.59	99	2.33	4.19	4.19	-	-	10.70	2820	14.24	99
		6～9	11～17	11～17	-	-	(3.70～10.30)	(700～3600)			5～6	9～12	9～12	-	-	(3.50～10.90)	(620～3010)		
	25+45+50	2.13	3.83	4.25	-	-	10.20	3480	17.57	99	2.23	4.01	4.46	-	-	10.70	2820	14.24	99
		6～9	11～16	12～18	-	-	(3.70～10.30)	(700～3600)			5～6	9～11	10～12	-	-	(3.50～10.90)	(620～3010)		
	25+45+56	2.02	3.64	4.53	-	-	10.20	3480	17.55	99	2.12	3.82	4.76	-	-	10.70	2820	14.24	99
		6～8	10～15	12～19	-	-	(3.70～10.30)	(700～3600)			4.5～6	8～11	10～13	-	-	(3.50～10.90)	(620～3010)		
	25+45+63	1.92	3.45	4.83	-	-	10.20	3480	17.53	99	2.01	3.62	5.07	-	-	10.70	2820	14.24	99
		5～8	10～14	13～20	-	-	(3.70～10.30)	(700～3600)			4.5～6	8～10	11～14	-	-	(3.50～10.90)	(620～3010)		
	25+50+50	2.04	4.08	4.08	-	-	10.20	3480	17.55	99	2.14	4.28	4.28	-	-	10.70	2820	14.24	99
		6～8	11～17	11～17	-	-	(3.70～10.30)	(700～3600)			4.5～6	9～12	9～12	-	-	(3.50～10.90)	(620～3010)		
	25+50+56	1.95	3.89	4.36	-	-	10.20	3480	17.53	99	2.04	4.08	4.57	-	-	10.70	2820	14.24	99
		5～8	11～16	12～18	-	-	(3.70～10.30)	(700～3600)			4.5～6	9～11	10～13	-	-	(3.50～10.90)	(620～3010)		
	25+50+63	1.85	3.70	4.66	-	-	10.20	3470	17.51	99	1.94	3.88	4.88	-	-	10.70	2820	14.24	99
		5～8	10～15	13～19	-	-	(3.70～10.30)	(700～3590)			4.5～5	9～11	11～13	-	-	(3.50～10.90)	(620～3010)		
	25+56+56	1.86	4.17	4.17	-	-	10.20	3470	17.51	99	1.95	4.37	4.37	-	-	10.70	2820	14.24	99
		5～8	11～17	11～17	-	-	(3.70～10.30)	(700～3590)			4.5～5	10～12	10～12	-	-	(3.50～10.90)	(620～3010)		
	25+56+63	1.77	3.97	4.46	-	-	10.20	3470	17.49	99	1.86	4.16	4.68	-	-	10.70	2820	14.24	99
		5～7	11～17	12～19	-	-	(3.70～10.30)	(700～3590)			4～5	9～11	10～13	-	-	(3.50～10.90)	(620～3010)		
	25+63+63	1.69	4.26	4.26	-	-	10.20	3460	17.46	99	1.77	4.46	4.46	-	-	10.70	2820	14.24	99
		4.5～7	12～18	12～18	-	-	(3.70～10.30)	(700～3590)			4～5	10～12	10～12	-	-	(3.50～10.90)	(620～3010)		
	28+28+28	2.80	2.80	2.80	-	-	8.40	2630	13.28	99	3.57	3.57	3.57	-	-	10.70	2820	14.24	99
		8～12	8～12	8～12	-	-	(3.70～10.00)	(700～3210)			8～10	8～10	8～10	-	-	(3.50～10.90)	(620～3010)		
	28+28+36	2.80	2.80	3.60	-	-	9.20	3020	15.23	99	3.26	3.26	4.19	-	-	10.70	2820	14.24	99
		8～12	8～12	10～15	-	-	(3.70～10.20)	(700～3390)			7～9	7～9	9～12	-	-	(3.50～10.90)	(620～3010)		
	28+28+40	2.80	2.80	4.00	-	-	9.60	3210	16.19	99	3.12	3.12	4.46	-	-	10.70	2820	14.24	99
		8～12	8～12	11～17	-	-	(3.70～10.20)	(700～3470)			7～9	7～9	10～12	-	-	(3.50～10.90)	(620～3010)		
	28+28+45	2.80	2.80	4.50	-	-	10.10	3450	17.39	99	2.97	2.97	4.77	-	-	10.70	2820	14.24	99
		8～12	8～12	12～19	-	-	(3.70～10.30)	(700～3580)			7～8	7～8	11～13	-	-	(3.50～10.90)	(620～3010)		
	28+28+50	2.69	2.69	4.81	-	-	10.20	3490	17.61	99	2.83	2.83	5.05	-	-	10.70	2820	14.24	99
		7～11	7～11	13～20	-	-	(3.70～10.30)	(700～3600)			6～8	6～8	11～14	-	-	(3.50～10.90)	(620～3010)		
	28+28+56	2.55	2.55	5.10	-	-	10.20	3490	17.59	99	2.68	2.68	5.35	-	-	10.70	2820	14.24	99
		7～11	7～11	14～21	-	-	(3.70～10.30)	(700～3600)			6～7	6～7	12～15	-	-	(3.50～10.90)	(620～3010)		
	28+28+63	2.40	2.40	5.40	-	-	10.20	3480	17.57	99	2.52	2.52	5.66	-	-	10.70	2820	14.24	99
		7～10	7～10	15～23	-	-	(3.70～10.30)	(700～3600)			6～7	6～7	12～16	-	-	(3.50～10.90)	(620～3010)		
	28+36+36	2.80	3.60	3.60	-	-	10.00	3400	17.15	99	3.00	3.85	3.85	-	-	10.70	2820	14.24	99
		8～12	10～15	10～15	-	-	(3.70～10.30)	(700～3560)			7～8	8～11	8～11	-	-	(3.50～10.90)	(620～3010)		
	28+36+40	2.75	3.53	3.92	-	-	10.20	3490	17.62	99	2.88	3.70	4.12	-	-	10.70	2820	14.24	99
		8～11	10～15	11～16	-	-	(3.70～10.30)	(700～3600)			6～8	8～10	9～11	-	-	(3.50～10.90)	(620～3010)		
	28+36+45	2.62	3.37	4.21	-	-	10.20	3490	17.60	99	2.75	3.53	4.42	-	-	10.70	2820	14.24	99
		7～11	9～14	12～18	-	-	(3.70～10.30)	(700～3600)			6～8	8～10	10～12	-	-	(3.50～10.90)	(620～3010)		
	28+36+50	2.51	3.22	4.47	-	-	10.20	3490	17.59	99	2.63	3.38	4.69	-	-	10.70	2820	14.24	99
		7～10	9～13	12～19	-	-	(3.70～10.30)	(700～3600)			6～7	7～9	10～13	-	-	(3.50～10.90)	(620～3010)		
	28+36+56	2.38	3.06	4.76	-	-	10.20	3480	17.57	99	2.50	3.21	4.99	-	-	10.70	2820	14.24	99
		7～10	8～13	13～20	-	-	(3.70～10.30)	(700～3600)			6～7	7～9	11～14	-	-	(3.50～10.90)	(620～3010)		
	28+36+63	2.25	2.89	5.06	-	-	10.20	3480	17.55	99	2.36	3.03	5.31	-	-	10.70	2820	14.24	99
		6～9	8～12	14～21	-	-	(3.70～10.30)	(700～3600)			5～7	7～8	12～15	-	-	(3.50～10.90)	(620～3010)		
	28+40+40	2.64	3.78	3.78	-	-	10.20	3490	17.61	99	2.77	3.96	3.96	-	-	10.70	2820	14.24	99
		7～11	10～16	10～16	-	-	(3.70～10.30)	(700～3600)			6～8	9～11	9～11	-	-	(3.50～10.90)	(620～3010)		
	28+40+45	2.53	3.61	4.06	-	-	10.20	3490	17.59	99	2.65	3.79	4.26	-	-	10.70	2820	14.24	99
		7～11	10～15	11～17	-	-	(3.70～10.30)	(700～3600)			6～7	8～10	9～12	-	-	(3.50～10.90)	(620～3010)		
	28+40+50	2.42	3.46	4.32	-	-	10.20	3480	17.58	99	2.54	3.63	4.53	-	-	10.70	2820	14.24	99
		7～10	10～14	12～18	-	-	(3.70～10.30)	(700～3600)			6～7	8～10	10～12	-	-	(3.50～10.90)	(620～3010)		
	28+40+56	2.30	3.29	4.61	-	-	10.20	3480	17.56	99	2.42	3.45	4.83	-	-	10.70	2820	14.24	99
		6～10	9～14	13～19	-	-	(3.70～10.30)	(700～3600)			5～7	8～10	11～13	-	-	(3.50～10.90)	(620～3010)		
	28+40+63	2.18	3.11	4.91	-	-	10.20	3480	17.53	99	2.29	3.27	5.15	-	-	10.70	2820	14.24	99
		6～9	9～13	14～21	-	-	(3.70～10.30)	(700～3600)			5～6	7～9	11～14	-	-	(3.50～10.90)	(620～3010)		
	28+45+45	2.42	3.89	3.89	-	-	10.20	3480	17.58	99	2.54	4.08	4.08	-	-	10.70	2820	14.24	99
		7～10	11～16	11～16	-	-	(3.70～10.30)	(700～3600)			6～7	9～11	9～11	-	-	(3.50～10.90)	(620～3010)		
	28+45+50	2.32	3.73	4.15	-	-	10.20	3480	17.56	99	2.44	3.91	4.35	-	-	10.70	2820	14.24	99
		6～10	10～16	11～17	-	-	(3.70～10.30)	(700～3600)			5～7	9～11	10～12	-	-	(3.50～10.90)	(620～3010)		
	28+45+56	2.21	3.56	4.43	-	-	10.20	3480	17.54	99	2.32	3.73	4.64	-	-	10.70	2820	14.24	99
		6～9	10～15	12～19	-	-	(3.70～10.30)	(700～3600)			5～6	8～10	10～13	-	-	(3.50～10.90)	(620～3010)		
	28+45+63	2.10	3.38	4.73	-	-	10.20	3470	17.52	99	2.20	3.54	4.96	-	-	10.70	2820	14.24	99
		6～9	9～14	13～20	-	-	(3.70～10.30)	(700～3590)			5～6	8～10	11～14	-	-	(3.50～10.90)	(620～3010)		
	28+50+50	2.23	3.98	3.98	-	-	10.20	3480	17.54	99	2.34	4.18	4.18	-	-	10.70	2820	14.24	99
		6～9	11～17	11～17	-	-	(3.70～10.30)	(700～3600)			5～6	9～12	9～12	-	-	(3.50～10.90)	(620～3010)		

室内ユニットの組合せ		冷房									暖房								
		能力 (kW)					合計能力 (kW)	室外ユニット			能力 (kW)					合計能力 (kW)	室外ユニット		
		A室	B室	C室	D室	E室		入力 (W)	電流 (A)	力率 (%)	A室	B室	C室	D室	E室		入力 (W)	電流 (A)	力率 (%)
3台運転時	28+50+56	2.13	3.81	4.26	-	-	10.20	3470	17.53	99	2.24	3.99	4.47	-	-	10.70	2820	14.24	99
		6～9	10～16	12～18	-	-	(3.70～10.30)	(700～3590)			5～6	9～11	10～12	-	-	(3.50～10.90)	(620～3010)		
	28+50+63	2.03	3.62	4.56	-	-	10.20	3470	17.50	99	2.12	3.79	4.78	-	-	10.70	2820	14.24	99
		6～8	10～15	13～19	-	-	(3.70～10.30)	(700～3590)			4.5～6	8～10	11～13	-	-	(3.50～10.90)	(620～3010)		
	28+56+56	2.04	4.08	4.08	-	-	10.20	3470	17.50	99	2.14	4.28	4.28	-	-	10.70	2820	14.24	99
		6～8	11～17	11～17	-	-	(3.70～10.30)	(700～3590)			4.5～6	9～12	9～12	-	-	(3.50～10.90)	(620～3010)		
	28+56+63	1.94	3.89	4.37	-	-	10.20	3470	17.48	99	2.04	4.08	4.59	-	-	10.70	2820	14.24	99
		5～8	11～16	12～18	-	-	(3.70～10.30)	(700～3590)			4.5～6	9～11	10～13	-	-	(3.50～10.90)	(620～3010)		
	28+63+63	1.85	4.17	4.17	-	-	10.20	3460	17.45	99	1.95	4.38	4.38	-	-	10.70	2820	14.24	99
		5～8	11～17	11～17	-	-	(3.70～10.30)	(700～3590)			4.5～5	10～12	10～12	-	-	(3.50～10.90)	(620～3010)		
	36+36+36	3.40	3.40	3.40	-	-	10.20	3490	17.61	99	3.57	3.57	3.57	-	-	10.70	2820	14.24	99
		9～14	9～14	9～14	-	-	(3.70～10.30)	(700～3600)			8～10	8～10	8～10	-	-	(3.50～10.90)	(620～3010)		
	36+36+40	3.28	3.28	3.64	-	-	10.20	3490	17.59	99	3.44	3.44	3.82	-	-	10.70	2820	14.24	99
		9～14	9～14	10～15	-	-	(3.70～10.30)	(700～3600)			8～9	8～9	8～11	-	-	(3.50～10.90)	(620～3010)		
	36+36+45	3.14	3.14	3.92	-	-	10.20	3490	17.58	99	3.29	3.29	4.12	-	-	10.70	2820	14.24	99
		9～13	9～13	11～16	-	-	(3.70～10.30)	(700～3600)			7～9	7～9	9～11	-	-	(3.50～10.90)	(620～3010)		
	36+36+50	3.01	3.01	4.18	-	-	10.20	3480	17.56	99	3.16	3.16	4.39	-	-	10.70	2820	14.24	99
		8～13	8～13	12～17	-	-	(3.70～10.30)	(700～3600)			7～9	7～9	10～12	-	-	(3.50～10.90)	(620～3010)		
	36+36+56	2.87	2.87	4.46	-	-	10.20	3480	17.54	99	3.01	3.01	4.68	-	-	10.70	2820	14.24	99
		8～12	8～12	12～19	-	-	(3.70～10.30)	(700～3600)			7～8	7～8	10～13	-	-	(3.50～10.90)	(620～3010)		
	36+36+63	2.72	2.72	4.76	-	-	10.20	3470	17.52	99	2.85	2.85	4.99	-	-	10.70	2820	14.24	99
		7～11	7～11	13～20	-	-	(3.70～10.30)	(700～3590)			6～8	6～8	11～14	-	-	(3.50～10.90)	(620～3010)		
	36+40+40	3.17	3.52	3.52	-	-	10.20	3490	17.58	99	3.32	3.69	3.69	-	-	10.70	2820	14.24	99
		9～13	10～15	10～15	-	-	(3.70～10.30)	(700～3600)			7～9	8～10	8～10	-	-	(3.50～10.90)	(620～3010)		
	36+40+45	3.03	3.37	3.79	-	-	10.20	3480	17.57	99	3.18	3.54	3.98	-	-	10.70	2820	14.24	99
		8～13	9～14	10～16	-	-	(3.70～10.30)	(700～3600)			7～9	8～10	9～11	-	-	(3.50～10.90)	(620～3010)		
	36+40+50	2.91	3.24	4.05	-	-	10.20	3480	17.55	99	3.06	3.40	4.25	-	-	10.70	2820	14.24	99
		8～12	9～14	11～17	-	-	(3.70～10.30)	(700～3600)			7～8	7～9	9～12	-	-	(3.50～10.90)	(620～3010)		
	36+40+56	2.78	3.09	4.33	-	-	10.20	3480	17.53	99	2.92	3.24	4.54	-	-	10.70	2820	14.24	99
		8～12	9～13	12～18	-	-	(3.70～10.30)	(700～3600)			6～8	7～9	10～13	-	-	(3.50～10.90)	(620～3010)		
	36+40+63	2.64	2.94	4.62	-	-	10.20	3470	17.51	99	2.77	3.08	4.85	-	-	10.70	2820	14.24	99
		7～11	8～12	13～19	-	-	(3.70～10.30)	(700～3590)			6～8	7～8	11～13	-	-	(3.50～10.90)	(620～3010)		
	36+45+45	2.91	3.64	3.64	-	-	10.20	3480	17.55	99	3.06	3.82	3.82	-	-	10.70	2820	14.24	99
		8～12	10～15	10～15	-	-	(3.70～10.30)	(700～3600)			7～8	8～11	8～11	-	-	(3.50～10.90)	(620～3010)		
	36+45+50	2.80	3.50	3.89	-	-	10.20	3480	17.53	99	2.94	3.68	4.08	-	-	10.70	2820	14.24	99
		8～12	10～15	11～16	-	-	(3.70～10.30)	(700～3600)			6～8	8～10	9～11	-	-	(3.50～10.90)	(620～3010)		
	36+45+56	2.68	3.35	4.17	-	-	10.20	3470	17.51	99	2.81	3.51	4.37	-	-	10.70	2820	14.24	99
		7～11	9～14	11～17	-	-	(3.70～10.30)	(700～3590)			6～8	8～10	10～12	-	-	(3.50～10.90)	(620～3010)		
	36+45+63	2.55	3.19	4.46	-	-	10.20	3470	17.49	99	2.68	3.34	4.68	-	-	10.70	2820	14.24	99
		7～11	9～13	12～19	-	-	(3.70～10.30)	(700～3590)			6～7	7～9	10～13	-	-	(3.50～10.90)	(620～3010)		
	36+50+50	2.70	3.75	3.75	-	-	10.20	3470	17.52	99	2.83	3.93	3.93	-	-	10.70	2820	14.24	99
		7～11	10～16	10～16	-	-	(3.70～10.30)	(700～3590)			6～8	9～11	9～11	-	-	(3.50～10.90)	(620～3010)		
	36+50+56	2.59	3.59	4.02	-	-	10.20	3470	17.50	99	2.71	3.77	4.22	-	-	10.70	2820	14.24	99
		7～11	10～15	11～17	-	-	(3.70～10.30)	(700～3590)			6～7	8～10	9～12	-	-	(3.50～10.90)	(620～3010)		
	36+50+63	2.46	3.42	4.31	-	-	10.20	3460	17.47	99	2.59	3.59	4.52	-	-	10.70	2820	14.24	99
		7～10	9～14	12～18	-	-	(3.70～10.30)	(700～3590)			6～7	8～10	10～12	-	-	(3.50～10.90)	(620～3010)		
	36+56+56	2.48	3.86	3.86	-	-	10.20	3460	17.47	99	2.60	4.05	4.05	-	-	10.70	2820	14.24	99
		7～10	11～16	11～16	-	-	(3.70～10.30)	(700～3590)			6～7	9～11	9～11	-	-	(3.50～10.90)	(620～3010)		
	36+56+63	2.37	3.69	4.15	-	-	10.20	3460	17.45	99	2.49	3.87	4.35	-	-	10.70	2820	14.24	99
		7～10	10～15	11～17	-	-	(3.70～10.30)	(700～3590)			5～7	9～11	10～12	-	-	(3.50～10.90)	(620～3010)		
	36+63+63	2.27	3.97	3.97	-	-	10.20	3450	17.42	99	2.38	4.16	4.16	-	-	10.70	2820	14.24	99
		6～9	11～17	11～17	-	-	(3.70～10.30)	(700～3580)			5～7	9～11	9～11	-	-	(3.50～10.90)	(620～3010)		
	40+40+40	3.40	3.40	3.40	-	-	10.20	3480	17.57	99	3.57	3.57	3.57	-	-	10.70	2820	14.24	99
		9～14	9～14	9～14	-	-	(3.70～10.30)	(700～3600)			8～10	8～10	8～10	-	-	(3.50～10.90)	(620～3010)		
	40+40+45	3.26	3.26	3.67	-	-	10.20	3480	17.55	99	3.42	3.42	3.85	-	-	10.70	2820	14.24	99
		9～14	9～14	10～15	-	-	(3.70～10.30)	(700～3600)			8～9	8～9	8～11	-	-	(3.50～10.90)	(620～3010)		
	40+40+50	3.14	3.14	3.92	-	-	10.20	3480	17.54	99	3.29	3.29	4.12	-	-	10.70	2820	14.24	99
		9～13	9～13	11～16	-	-	(3.70～10.30)	(700～3600)			7～9	7～9	9～11	-	-	(3.50～10.90)	(620～3010)		
	40+40+56	3.00	3.00	4.20	-	-	10.20	3470	17.52	99	3.15	3.15	4.41	-	-	10.70	2820	14.24	99
		8～13	8～13	12～18	-	-	(3.70～10.30)	(700～3590)			7～9	7～9	10～12	-	-	(3.50～10.90)	(620～3010)		
	40+40+63	2.85	2.85	4.49	-	-	10.20	3470	17.49	99	2.99	2.99	4.71	-	-	10.70	2820	14.24	99
		8～12	8～12	12～19	-	-	(3.70～10.30)	(700～3590)			7～8	7～8	10～13	-	-	(3.50～10.90)	(620～3010)		
	40+45+45	3.14	3.53	3.53	-	-	10.20	3480	17.54	99	3.29	3.70	3.70	-	-	10.70	2820	14.24	99
		9～13	10～15	10～15	-	-	(3.70～10.30)	(700～3600)			7～9	8～10	8～10	-	-	(3.50～10.90)	(620～3010)		
	40+45+50	3.02	3.40	3.78	-	-	10.20	3470	17.52	99	3.17	3.57	3.96	-	-	10.70	2820	14.24	99
		8～13	9～14	10～16	-	-	(3.70～10.30)	(700～3590)			7～9	8～10	9～11	-	-	(3.50～10.90)	(620～3010)		
	40+45+56	2.89	3.26	4.05	-	-	10.20	3470	17.50	99	3.04	3.41	4.25	-	-	10.70	2820	14.24	99
		8～12	9～14	11～17	-	-	(3.70～10.30)	(700～3590)			7～8	8～9	9～12	-	-	(3.50～10.90)	(620～3010)		
	40+45+63	2.76	3.10	4.34	-	-	10.20	3460	17.47	99	2.89	3.25	4.55	-	-	10.70	2820	14.24	99
		8～12	9～13	12～18	-	-	(3.70～10.30)	(700～3590)			6～8	7～9	10～13	-	-	(3.50～10.90)	(620～3010)		
	40+50+50	2.91	3.64	3.64	-	-	10.20	3470	17.50	99	3.06	3.82	3.82	-	-	10.70	2820	14.24	99
		8～12	10～15	10～15	-	-	(3.70～10.30)	(700～3590)			7～8	8～11	8～11	-	-	(3.50～10.90)	(620～3010)		
	40+50+56	2.79	3.49	3.91	-	-	10.20	3470	17.48	99	2.93	3.66	4.10	-	-	10.70	2820	14.24	99
		8～12	10～15	11～16	-	-	(3.70～10.30)	(700～3590)			6～8	8～10	9～11	-	-	(3.50～10.90)	(620～3010)		
	40+50+63	2.67	3.33	4.20	-	-	10.20	3460	17.46	99	2.80	3.50	4.41	-	-	10.70	2820	14.24	99
		7～11	9～14	12～18	-	-	(3.70～10.30)	(700～3590)			6～8	8～10	10～12	-	-	(3.50～10.90)	(620～3010)		
	40+56+56	2.68	3.76	3.76	-	-	10.20	3460	17.46	99	2.82	3.94	3.94	-	-	10.70	2820	14.24	99
		7～11	10～16	10～16	-	-	(3.70～10.30)	(700～3590)			6～8	9～11	9～11	-	-	(3.50～10.90)	(620～3010)		
	40+56+63	2.57	3.59	4.04	-	-	10.20	3460	17.44	99	2.69	3.77	4.24	-	-	10.70	2820	14.24	99
		7～11	10～15	11～17	-	-	(3.70～10.30)	(700～3590)			6～7	8～10	9～12	-	-	(3.50～10.90)	(620～3010)		

MXZ-10221AS（5室用） 冷房・暖房性能仕様表

室内ユニットの組合せ		冷房									暖房								
		能力 (kW)					合計能力 (kW)	室外ユニット			能力 (kW)					合計能力 (kW)	室外ユニット		
		A室	B室	C室	D室	E室		入力 (W)	電流 (A)	力率 (%)	A室	B室	C室	D室	E室		入力 (W)	電流 (A)	力率 (%)
3台運転時	45+45+45	3.40	3.40	3.40	-	-	10.20	3470	17.52	99	3.57	3.57	3.57	-	-	10.70	2820	14.24	99
		9～14	9～14	9～14	-	-	(3.70～10.30)	(700～3590)			8～10	8～10	8～10	-	-	(3.50～10.90)	(620～3010)		
	45+45+50	3.28	3.28	3.64	-	-	10.20	3470	17.50	99	3.44	3.44	3.82	-	-	10.70	2820	14.24	99
		9～14	9～14	10～15	-	-	(3.70～10.30)	(700～3590)			8～9	8～9	8～11	-	-	(3.50～10.90)	(620～3010)		
	45+45+56	3.14	3.14	3.91	-	-	10.20	3470	17.48	99	3.30	3.30	4.10	-	-	10.70	2820	14.24	99
		9～13	9～13	11～16	-	-	(3.70～10.30)	(700～3590)			7～9	7～9	9～11	-	-	(3.50～10.90)	(620～3010)		
	45+45+63	3.00	3.00	4.20	-	-	10.20	3460	17.46	99	3.15	3.15	4.41	-	-	10.70	2820	14.24	99
		8～13	8～13	12～18	-	-	(3.70～10.30)	(700～3590)			7～9	7～9	10～12	-	-	(3.50～10.90)	(620～3010)		
	45+50+50	3.17	3.52	3.52	-	-	10.20	3470	17.49	99	3.32	3.69	3.69	-	-	10.70	2820	14.24	99
		9～13	10～15	10～15	-	-	(3.70～10.30)	(700～3590)			7～9	8～10	8～10	-	-	(3.50～10.90)	(620～3010)		
	45+50+56	3.04	3.38	3.78	-	-	10.20	3460	17.46	99	3.19	3.54	3.97	-	-	10.70	2820	14.24	99
		8～13	9～14	10～16	-	-	(3.70～10.30)	(700～3590)			7～9	8～10	9～11	-	-	(3.50～10.90)	(620～3010)		
	45+50+63	2.91	3.23	4.07	-	-	10.20	3460	17.44	99	3.05	3.39	4.27	-	-	10.70	2820	14.24	99
		8～12	9～14	11～17	-	-	(3.70～10.30)	(700～3590)			7～8	7～9	9～12	-	-	(3.50～10.90)	(620～3010)		
	45+56+56	2.92	3.64	3.64	-	-	10.20	3460	17.44	99	3.07	3.82	3.82	-	-	10.70	2820	14.24	99
		8～12	10～15	10～15	-	-	(3.70～10.30)	(700～3590)			7～8	8～11	8～11	-	-	(3.50～10.90)	(620～3010)		
	50+50+50	3.40	3.40	3.40	-	-	10.20	3460	17.47	99	3.57	3.57	3.57	-	-	10.70	2820	14.24	99
		9～14	9～14	9～14	-	-	(3.70～10.30)	(700～3590)			8～10	8～10	8～10	-	-	(3.50～10.90)	(620～3010)		
	50+50+56	3.27	3.27	3.66	-	-	10.20	3460	17.45	99	3.43	3.43	3.84	-	-	10.70	2820	14.24	99
		9～14	9～14	10～15	-	-	(3.70～10.30)	(700～3590)			8～9	8～9	8～11	-	-	(3.50～10.90)	(620～3010)		
	50+56+56	3.15	3.53	3.53	-	-	10.20	3450	17.42	99	3.30	3.70	3.70	-	-	10.70	2820	14.24	99
		9～13	10～15	10～15	-	-	(3.70～10.30)	(700～3580)			7～9	8～10	8～10	-	-	(3.50～10.90)	(620～3010)		
4台運転時	22+22+22+22	2.20	2.20	2.20	2.20	-	8.80	2720	13.74	99	2.50	2.50	2.50	2.50	-	10.00	2800	14.14	99
		6～9	6～9	6～9	6～9	-	(3.80～10.50)	(640～3640)			6～7	6～7	6～7	6～7	-	(3.80～11.20)	(630～2980)		
	22+22+22+25	2.20	2.20	2.20	2.50	-	9.10	2790	14.05	99	2.49	2.49	2.49	2.83	-	10.30	2860	14.40	99
		6～9	6～9	6～9	7～10	-	(3.80～10.50)	(640～3640)			5～7	5～7	5～7	6～8	-	(3.80～11.40)	(630～3080)		
	22+22+22+28	2.20	2.20	2.20	2.80	-	9.40	2850	14.35	99	2.50	2.50	2.50	3.19	-	10.70	2920	14.75	99
		6～9	6～9	6～9	8～12	-	(3.80～10.50)	(640～3640)			6～7	6～7	6～7	7～9	-	(3.80～11.60)	(630～3200)		
	22+22+22+36	2.20	2.20	2.20	3.60	-	10.20	3010	15.17	99	2.31	2.31	2.31	3.78	-	10.70	2920	14.75	99
		6～9	6～9	6～9	10～15	-	(3.80～10.50)	(640～3630)			5～6	5～6	5～6	8～10	-	(3.80～11.60)	(630～3200)		
	22+22+22+40	2.12	2.12	2.12	3.85	-	10.20	3090	15.58	99	2.22	2.22	2.22	4.04	-	10.70	2920	14.75	99
		6～9	6～9	6～9	11～16	-	(3.80～10.50)	(640～3630)			5～6	5～6	5～6	9～11	-	(3.80～11.60)	(630～3200)		
	22+22+22+45	2.02	2.02	2.02	4.14	-	10.20	3190	16.10	99	2.12	2.12	2.12	4.34	-	10.70	2920	14.75	99
		6～8	6～8	6～8	11～17	-	(3.80～10.50)	(640～3620)			4.5～6	4.5～6	4.5～6	10～12	-	(3.80～11.60)	(630～3200)		
	22+22+22+50	1.93	1.93	1.93	4.40	-	10.20	3290	16.61	99	2.03	2.03	2.03	4.61	-	10.70	2920	14.75	99
		5～8	5～8	5～8	12～18	-	(3.80～10.50)	(640～3620)			4.5～6	4.5～6	4.5～6	10～13	-	(3.80～11.60)	(630～3200)		
	22+22+22+56	1.84	1.84	1.84	4.68	-	10.20	3370	17.02	99	1.93	1.93	1.93	4.91	-	10.70	2920	14.75	99
		5～8	5～8	5～8	13～20	-	(3.80～10.50)	(640～3610)			4～5	4～5	4～5	11～14	-	(3.80～11.60)	(630～3200)		
	22+22+22+63	1.74	1.74	1.74	4.98	-	10.20	3370	17.00	99	1.82	1.82	1.82	5.23	-	10.70	2920	14.75	99
		5～7	5～7	5～7	14～21	-	(3.80～10.50)	(640～3610)			4～5	4～5	4～5	12～14	-	(3.80～11.60)	(630～3200)		
	22+22+25+25	2.20	2.20	2.50	2.50	-	9.40	2850	14.35	99	2.48	2.48	2.82	2.82	-	10.60	2910	14.66	99
		6～9	6～9	7～10	7～10	-	(3.80～10.50)	(640～3640)			5～7	5～7	6～8	6～8	-	(3.80～11.60)	(630～3170)		
	22+22+25+28	2.20	2.20	2.50	2.80	-	9.70	2910	14.66	99	2.43	2.43	2.76	3.09	-	10.70	2920	14.75	99
		6～9	6～9	7～10	8～12	-	(3.80～10.50)	(640～3640)			5～7	5～7	6～8	7～9	-	(3.80～11.60)	(630～3200)		
	22+22+25+36	2.14	2.14	2.43	3.50	-	10.20	3070	15.48	99	2.24	2.24	2.55	3.67	-	10.70	2920	14.75	99
		6～9	6～9	7～10	10～15	-	(3.80～10.50)	(640～3630)			5～6	5～6	6～7	8～10	-	(3.80～11.60)	(630～3200)		
	22+22+25+40	2.06	2.06	2.34	3.74	-	10.20	3150	15.89	99	2.16	2.16	2.45	3.93	-	10.70	2920	14.75	99
		6～9	6～9	6～10	10～16	-	(3.80～10.50)	(640～3630)			5～6	5～6	5～7	9～11	-	(3.80～11.60)	(630～3200)		
	22+22+25+45	1.97	1.97	2.24	4.03	-	10.20	3250	16.40	99	2.06	2.06	2.35	4.22	-	10.70	2920	14.75	99
		5～8	5～8	6～9	11～17	-	(3.80～10.50)	(640～3620)			4.5～6	4.5～6	5～6	9～12	-	(3.80～11.60)	(630～3200)		
	22+22+25+50	1.89	1.89	2.14	4.29	-	10.20	3350	16.92	99	1.98	1.98	2.25	4.50	-	10.70	2920	14.75	99
		5～8	5～8	6～9	12～18	-	(3.80～10.50)	(640～3620)			4.5～5	4.5～5	5～6	10～12	-	(3.80～11.60)	(630～3200)		
	22+22+25+56	1.80	1.80	2.04	4.57	-	10.20	3370	17.01	99	1.88	1.88	2.14	4.79	-	10.70	2920	14.75	99
		5～7	5～7	6～8	13～19	-	(3.80～10.50)	(640～3610)			4～5	4～5	4.5～6	11～13	-	(3.80～11.60)	(630～3200)		
	22+22+25+63	1.70	1.70	1.93	4.87	-	10.20	3370	16.99	99	1.78	1.78	2.03	5.11	-	10.70	2920	14.75	99
		4.5～7	4.5～7	5～8	13～20	-	(3.80～10.50)	(640～3600)			4～5	4～5	4.5～6	11～14	-	(3.80～11.60)	(630～3200)		
	22+22+28+28	2.20	2.20	2.80	2.80	-	10.00	2970	14.97	99	2.35	2.35	3.00	3.00	-	10.70	2920	14.75	99
		6～9	6～9	8～12	8～12	-	(3.80～10.50)	(640～3630)			5～6	5～6	7～8	7～8	-	(3.80～11.60)	(630～3200)		
	22+22+28+36	2.08	2.08	2.64	3.40	-	10.20	3130	15.79	99	2.18	2.18	2.77	3.57	-	10.70	2920	14.75	99
		6～9	6～9	7～11	9～14	-	(3.80～10.50)	(640～3630)			5～6	5～6	6～8	8～10	-	(3.80～11.60)	(630～3200)		
	22+22+28+40	2.00	2.00	2.55	3.64	-	10.20	3210	16.20	99	2.10	2.10	2.68	3.82	-	10.70	2920	14.75	99
		5～8	5～8	7～11	10～15	-	(3.80～10.50)	(640～3620)			4.5～6	4.5～6	6～7	8～11	-	(3.80～11.60)	(630～3200)		
	22+22+28+45	1.92	1.92	2.44	3.92	-	10.20	3310	16.71	99	2.01	2.01	2.56	4.12	-	10.70	2920	14.75	99
		5～8	5～8	7～10	11～16	-	(3.80～10.50)	(640～3620)			4.5～6	4.5～6	6～7	9～11	-	(3.80～11.60)	(630～3200)		
	22+22+28+50	1.84	1.84	2.34	4.18	-	10.20	3370	17.02	99	1.93	1.93	2.46	4.39	-	10.70	2920	14.75	99
		5～8	5～8	6～10	12～17	-	(3.80～10.50)	(640～3610)			4～5	4～5	5～7	10～12	-	(3.80～11.60)	(630～3200)		
	22+22+28+56	1.75	1.75	2.23	4.46	-	10.20	3370	17.00	99	1.84	1.84	2.34	4.68	-	10.70	2920	14.75	99
		5～7	5～7	6～9	12～19	-	(3.80～10.50)	(640～3610)			4～5	4～5	5～6	10～13	-	(3.80～11.60)	(630～3200)		
	22+22+28+63	1.66	1.66	2.12	4.76	-	10.20	3370	16.99	99	1.74	1.74	2.22	4.99	-	10.70	2920	14.75	99
		4.5～7	4.5～7	6～9	13～20	-	(3.80～10.50)	(640～3600)			4～5	4～5	5～6	11～14	-	(3.80～11.60)	(630～3200)		
	22+22+36+36	1.93	1.93	3.17	3.17	-	10.20	3290	16.61	99	2.03	2.03	3.32	3.32	-	10.70	2920	14.75	99
		5～8	5～8	9～13	9～13	-	(3.80～10.50)	(640～3620)			4.5～6	4.5～6	7～9	7～9	-	(3.80～11.60)	(630～3200)		
	22+22+36+40	1.87	1.87	3.06	3.40	-	10.20	3370	17.02	99	1.96	1.96	3.21	3.57	-	10.70	2920	14.75	99
		5～8	5～8	8～13	9～14	-	(3.80～10.50)	(640～3610)			4.5～5	4.5～5	7～9	8～10	-	(3.80～11.60)	(630～3200)		
	22+22+36+45	1.80	1.80	2.94	3.67	-	10.20	3370	17.01	99	1.88	1.88	3.08	3.85	-	10.70	2920	14.75	99
		5～7	5～7	8～12	10～15	-	(3.80～10.50)	(640～3610)			4～5	4～5	7～8	8～11	-	(3.80～11.60)	(630～3200)		
	22+22+36+50	1.73	1.73	2.82	3.92	-	10.20	3370	17.00	99	1.81	1.81	2.96	4.12	-	10.70	2920	14.75	99
		4.5～7	4.5～7	8～12	11～16	-	(3.80～10.50)	(640～3610)			4～5	4～5	7～8	9～11	-	(3.80～11.60)	(630～3200)		
	22+22+36+56	1.65	1.65	2.70	4.20	-	10.20	3370	16.98	99	1.73	1.73	2.83	4.41	-	10.70	2920	14.75	99
		4.5～7	4.5～7	7～11	12～18	-	(3.80～10.50)	(640～3600)			4～4.5	4～4.5	6～8	10～12	-	(3.80～11.60)	(630～3200)		

室内ユニットの組合せ		冷房									暖房								
		能力 (kW)					合計能力 (kW)	室外ユニット			能力 (kW)					合計能力 (kW)	室外ユニット		
		A室	B室	C室	D室	E室		入力 (W)	電流 (A)	力率 (%)	A室	B室	C室	D室	E室		入力 (W)	電流 (A)	力率 (%)
4台運転時	22+22+36+63	1.57	1.57	2.57	4.49	-	10.20	3360	16.97	99	1.65	1.65	2.69	4.71	-	10.70	2920	14.75	99
		4.5～7	4.5～7	7～11	12～19	-	(3.80～10.50)	(640～3590)			4～4.5	4～4.5	6～7	10～13	-	(3.80～11.60)	(630～3200)		
	22+22+40+40	1.81	1.81	3.29	3.29	-	10.20	3370	17.01	99	1.90	1.90	3.45	3.45	-	10.70	2920	14.75	99
		5～8	5～8	9～14	9～14	-	(3.80～10.50)	(640～3610)			4～5	4～5	8～10	8～10	-	(3.80～11.60)	(630～3200)		
	22+22+40+45	1.74	1.74	3.16	3.56	-	10.20	3370	17.00	99	1.82	1.82	3.32	3.73	-	10.70	2920	14.75	99
		5～7	5～7	9～13	10～15	-	(3.80～10.50)	(640～3610)			4～5	4～5	7～9	8～10	-	(3.80～11.60)	(630～3200)		
	22+22+40+50	1.67	1.67	3.04	3.81	-	10.20	3370	16.99	99	1.76	1.76	3.19	3.99	-	10.70	2920	14.75	99
		4.5～7	4.5～7	8～13	10～16	-	(3.80～10.50)	(640～3600)			4～5	4～5	7～9	9～11	-	(3.80～11.60)	(630～3200)		
	22+22+40+56	1.60	1.60	2.91	4.08	-	10.20	3370	16.97	99	1.68	1.68	3.06	4.28	-	10.70	2920	14.75	99
		4.5～7	4.5～7	8～12	11～17	-	(3.80～10.50)	(640～3600)			4～4.5	4～4.5	7～8	9～12	-	(3.80～11.60)	(630～3200)		
	22+22+40+63	1.53	1.53	2.78	4.37	-	10.20	3360	16.96	99	1.60	1.60	2.91	4.59	-	10.70	2920	14.75	99
		4～6	4～6	8～12	12～18	-	(3.80～10.50)	(640～3570)			4～4.5	4～4.5	6～8	10～13	-	(3.80～11.60)	(630～3200)		
	22+22+45+45	1.67	1.67	3.43	3.43	-	10.20	3370	16.99	99	1.76	1.76	3.59	3.59	-	10.70	2920	14.75	99
		4.5～7	4.5～7	9～14	9～14	-	(3.80～10.50)	(640～3600)			4～5	4～5	8～10	8～10	-	(3.80～11.60)	(630～3200)		
	22+22+45+50	1.61	1.61	3.30	3.67	-	10.20	3370	16.98	99	1.69	1.69	3.46	3.85	-	10.70	2920	14.75	99
		4.5～7	4.5～7	9～14	10～15	-	(3.80～10.50)	(640～3600)			4～4.5	4～4.5	8～10	8～11	-	(3.80～11.60)	(630～3200)		
	22+22+45+56	1.55	1.55	3.17	3.94	-	10.20	3360	16.96	99	1.62	1.62	3.32	4.13	-	10.70	2920	14.75	99
		4～6	4～6	9～13	11～16	-	(3.80～10.50)	(640～3580)			4～4.5	4～4.5	7～9	9～11	-	(3.80～11.60)	(630～3200)		
	22+22+45+63	1.48	1.48	3.02	4.23	-	10.20	3360	16.94	99	1.55	1.55	3.17	4.43	-	10.70	2920	14.75	99
		4～6	4～6	8～13	12～18	-	(3.80～10.50)	(640～3550)			3～4	3～4	7～9	10～12	-	(3.80～11.60)	(630～3200)		
	22+22+50+50	1.56	1.56	3.54	3.54	-	10.20	3360	16.96	99	1.63	1.63	3.72	3.72	-	10.70	2920	14.75	99
		4.5～6	4.5～6	10～15	10～15	-	(3.80～10.50)	(640～3590)			4～4.5	4～4.5	8～10	8～10	-	(3.80～11.60)	(630～3200)		
	22+22+50+56	1.50	1.50	3.40	3.81	-	10.20	3360	16.95	99	1.57	1.57	3.57	3.99	-	10.70	2920	14.75	99
		4～6	4～6	9～14	10～16	-	(3.80～10.50)	(640～3560)			3～4.5	3～4.5	8～10	9～11	-	(3.80～11.60)	(630～3200)		
	22+22+50+63	1.43	1.43	3.25	4.09	-	10.20	3360	16.93	99	1.50	1.50	3.41	4.29	-	10.70	2920	14.75	99
		4～6	4～6	9～14	11～17	-	(3.80～10.50)	(640～3530)			3～4	3～4	8～9	9～12	-	(3.80～11.60)	(630～3200)		
	22+22+56+56	1.44	1.44	3.66	3.66	-	10.20	3360	16.93	99	1.51	1.51	3.84	3.84	-	10.70	2920	14.75	99
		4～6	4～6	10～15	10～15	-	(3.80～10.50)	(640～3540)			3～4	3～4	8～11	8～11	-	(3.80～11.60)	(630～3200)		
	22+25+25+25	2.20	2.50	2.50	2.50	-	9.70	2910	14.66	99	2.43	2.76	2.76	2.76	-	10.70	2920	14.75	99
		6～9	7～10	7～10	7～10	-	(3.80～10.50)	(640～3640)			5～7	6～8	6～8	6～8	-	(3.80～11.60)	(630～3200)		
	22+25+25+28	2.20	2.50	2.50	2.80	-	10.00	2970	14.97	99	2.35	2.68	2.68	3.00	-	10.70	2920	14.75	99
		6～9	7～10	7～10	8～12	-	(3.80～10.50)	(640～3630)			5～6	6～7	6～7	7～8	-	(3.80～11.60)	(630～3200)		
	22+25+25+36	2.08	2.36	2.36	3.40	-	10.20	3130	15.79	99	2.18	2.48	2.48	3.57	-	10.70	2920	14.75	99
		6～9	7～10	7～10	9～14	-	(3.80～10.50)	(640～3630)			5～6	5～7	5～7	8～10	-	(3.80～11.60)	(630～3200)		
	22+25+25+40	2.00	2.28	2.28	3.64	-	10.20	3210	16.20	99	2.10	2.39	2.39	3.82	-	10.70	2920	14.75	99
		5～8	6～10	6～10	10～15	-	(3.80～10.50)	(640～3620)			4.5～6	5～7	5～7	8～11	-	(3.80～11.60)	(630～3200)		
	22+25+25+45	1.92	2.18	2.18	3.92	-	10.20	3310	16.71	99	2.01	2.29	2.29	4.12	-	10.70	2920	14.75	99
		5～8	6～9	6～9	11～16	-	(3.80～10.50)	(640～3620)			4.5～6	5～6	5～6	9～11	-	(3.80～11.60)	(630～3200)		
	22+25+25+50	1.84	2.09	2.09	4.18	-	10.20	3370	17.02	99	1.93	2.19	2.19	4.39	-	10.70	2920	14.75	99
		5～8	6～9	6～9	12～17	-	(3.80～10.50)	(640～3610)			4～5	5～6	5～6	10～12	-	(3.80～11.60)	(630～3200)		
	22+25+25+56	1.75	1.99	1.99	4.46	-	10.20	3370	17.00	99	1.84	2.09	2.09	4.68	-	10.70	2920	14.75	99
		5～7	5～8	5～8	12～19	-	(3.80～10.50)	(640～3610)			4～5	4.5～6	4.5～6	10～13	-	(3.80～11.60)	(630～3200)		
	22+25+25+63	1.66	1.89	1.89	4.76	-	10.20	3370	16.99	99	1.74	1.98	1.98	4.99	-	10.70	2920	14.75	99
		4.5～7	5～8	5～8	13～20	-	(3.80～10.50)	(640～3600)			4～5	4.5～5	4.5～5	11～14	-	(3.80～11.60)	(630～3200)		
	22+25+28+28	2.18	2.48	2.77	2.77	-	10.20	3030	15.28	99	2.29	2.60	2.91	2.91	-	10.70	2920	14.75	99
		6～9	7～10	8～12	8～12	-	(3.80～10.50)	(640～3630)			5～6	6～7	6～8	6～8	-	(3.80～11.60)	(630～3200)		
	22+25+28+36	2.02	2.30	2.57	3.31	-	10.20	3190	16.10	99	2.12	2.41	2.70	3.47	-	10.70	2920	14.75	99
		6～8	6～10	7～11	9～14	-	(3.80～10.50)	(640～3620)			4.5～6	5～7	6～7	8～10	-	(3.80～11.60)	(630～3200)		
	22+25+28+40	1.95	2.22	2.48	3.55	-	10.20	3270	16.51	99	2.05	2.33	2.61	3.72	-	10.70	2920	14.75	99
		5～8	6～9	7～10	10～15	-	(3.80～10.50)	(640～3620)			4.5～6	5～6	6～7	8～10	-	(3.80～11.60)	(630～3200)		
	22+25+28+45	1.87	2.13	2.38	3.83	-	10.20	3370	17.02	99	1.96	2.23	2.50	4.01	-	10.70	2920	14.75	99
		5～8	6～9	7～10	11～16	-	(3.80～10.50)	(640～3610)			4.5～5	5～6	6～7	9～11	-	(3.80～11.60)	(630～3200)		
	22+25+28+50	1.80	2.04	2.28	4.08	-	10.20	3370	17.01	99	1.88	2.14	2.40	4.28	-	10.70	2920	14.75	99
		5～7	6～8	6～10	11～17	-	(3.80～10.50)	(640～3610)			4～5	4.5～6	5～7	9～12	-	(3.80～11.60)	(630～3200)		
	22+25+28+56	1.71	1.95	2.18	4.36	-	10.20	3370	16.99	99	1.80	2.04	2.29	4.57	-	10.70	2920	14.75	99
		4.5～7	5～8	6～9	12～18	-	(3.80～10.50)	(640～3600)			4～5	4.5～6	5～6	10～13	-	(3.80～11.60)	(630～3200)		
	22+25+28+63	1.63	1.85	2.07	4.66	-	10.20	3370	16.98	99	1.71	1.94	2.17	4.88	-	10.70	2920	14.75	99
		4.5～7	5～8	6～9	13～19	-	(3.80～10.50)	(640～3600)			4～4.5	4.5～5	5～6	11～13	-	(3.80～11.60)	(630～3200)		
	22+25+36+36	1.89	2.14	3.09	3.09	-	10.20	3350	16.92	99	1.98	2.25	3.24	3.24	-	10.70	2920	14.75	99
		5～8	6～9	9～13	9～13	-	(3.80～10.50)	(640～3620)			4.5～5	5～6	7～9	7～9	-	(3.80～11.60)	(630～3200)		
	22+25+36+40	1.82	2.07	2.99	3.32	-	10.20	3370	17.01	99	1.91	2.17	3.13	3.48	-	10.70	2920	14.75	99
		5～8	6～9	8～12	9～14	-	(3.80～10.50)	(640～3610)			4～5	5～6	7～9	8～10	-	(3.80～11.60)	(630～3200)		
	22+25+36+45	1.75	1.99	2.87	3.59	-	10.20	3370	17.00	99	1.84	2.09	3.01	3.76	-	10.70	2920	14.75	99
		5～7	5～8	8～12	10～15	-	(3.80～10.50)	(640～3610)			4～5	4.5～6	7～8	8～10	-	(3.80～11.60)	(630～3200)		
	22+25+36+50	1.69	1.92	2.76	3.83	-	10.20	3370	16.99	99	1.77	2.01	2.90	4.02	-	10.70	2920	14.75	99
		4.5～7	5～8	8～12	11～16	-	(3.80～10.50)	(640～3600)			4～5	4.5～6	6～8	9～11	-	(3.80～11.60)	(630～3200)		
	22+25+36+56	1.61	1.83	2.64	4.11	-	10.20	3370	16.98	99	1.69	1.92	2.77	4.31	-	10.70	2920	14.75	99
		4.5～7	5～8	7～11	11～17	-	(3.80～10.50)	(640～3600)			4～4.5	4～5	6～8	9～12	-	(3.80～11.60)	(630～3200)		
	22+25+36+63	1.54	1.75	2.52	4.40	-	10.20	3360	16.96	99	1.61	1.83	2.64	4.62	-	10.70	2920	14.75	99
		4～6	5～7	7～11	12～18	-	(3.80～10.50)	(640～3580)			4～4.5	4～5	6～7	10～13	-	(3.80～11.60)	(630～3200)		
	22+25+40+40	1.77	2.01	3.21	3.21	-	10.20	3370	17.00	99	1.85	2.11	3.37	3.37	-	10.70	2920	14.75	99
		5～7	6～8	9～13	9～13	-	(3.80～10.50)	(640～3610)			4～5	4.5～6	7～9	7～9	-	(3.80～11.60)	(630～3200)		
	22+25+40+45	1.70	1.93	3.09	3.48	-	10.20	3370	16.99	99	1.78	2.03	3.24	3.65	-	10.70	2920	14.75	99
		4.5～7	5～8	9～13	10～15	-	(3.80～10.50)	(640～3600)			4～5	4.5～6	7～9	8～10	-	(3.80～11.60)	(630～3200)		
	22+25+40+50	1.64	1.86	2.98	3.72	-	10.20	3370	16.98	99	1.72	1.95	3.12	3.91	-	10.70	2920	14.75	99
		4.5～7	5～8	8～12	10～16	-	(3.80～10.50)	(640～3600)			4～4.5	4.5～5	7～9	9～11	-	(3.80～11.60)	(630～3200)		
	22+25+40+56	1.57	1.78	2.85	3.99	-	10.20	3360	16.97	99	1.65	1.87	2.99	4.19	-	10.70	2920	14.75	99
		4.5～7	5～7	8～12	11～17	-	(3.80～10.50)	(640～3590)			4～4.5	4～5	7～8	9～12	-	(3.80～11.60)	(630～3200)		
	22+25+40+63	1.50	1.70	2.72	4.28	-	10.20	3360	16.95	99	1.57	1.78	2.85	4.49	-	10.70	2920	14.75	99
		4～6	4.5～7	7～11	12～18	-	(3.80～10.50)	(640～3560)			3～4.5	4～5	6～8	10～12	-	(3.80～11.60)	(630～3200)		

MXZ-10221AS（5室用） 冷房・暖房性能仕様表

室内ユニットの組合せ		冷房									暖房								
		能力 (kW)					合計能力 (kW)	室外ユニット			能力 (kW)					合計能力 (kW)	室外ユニット		
		A室	B室	C室	D室	E室		入力 (W)	電流 (A)	力率 (%)	A室	B室	C室	D室	E室		入力 (W)	電流 (A)	力率 (%)
4台運転時	22+25+45+45	1.64	1.86	3.35	3.35	-	10.20	3370	16.98	99	1.72	1.95	3.51	3.51	-	10.70	2920	14.75	99
		4.5～7	5～8	9～14	9～14	-	(3.80～10.50)	(640～3600)			4～4.5	4.5～5	8～10	8～10	-	(3.80～11.60)	(630～3200)		
	22+25+45+50	1.58	1.80	3.23	3.59	-	10.20	3360	16.97	99	1.66	1.88	3.39	3.77	-	10.70	2920	14.75	99
		4.5～7	5～7	9～14	10～15	-	(3.80～10.50)	(640～3590)			4～4.5	4～5	7～9	8～10	-	(3.80～11.60)	(630～3200)		
	22+25+45+56	1.52	1.72	3.10	3.86	-	10.20	3360	16.95	99	1.59	1.81	3.25	4.05	-	10.70	2920	14.75	99
		4～6	4.5～7	9～13	11～16	-	(3.80～10.50)	(640～3570)			3～4.5	4～5	7～9	9～11	-	(3.80～11.60)	(630～3200)		
	22+25+45+63	1.45	1.65	2.96	4.15	-	10.20	3360	16.94	99	1.52	1.73	3.11	4.35	-	10.70	2920	14.75	99
		4～6	4.5～7	8～12	11～17	-	(3.80～10.50)	(640～3540)			3～4	4～4.5	7～9	10～12	-	(3.80～11.60)	(630～3200)		
	22+25+50+50	1.53	1.73	3.47	3.47	-	10.20	3360	16.96	99	1.60	1.82	3.64	3.64	-	10.70	2920	14.75	99
		4～6	4.5～7	10～15	10～15	-	(3.80～10.50)	(640～3570)			4～4.5	4～5	8～10	8～10	-	(3.80～11.60)	(630～3200)		
	22+25+50+56	1.47	1.67	3.33	3.73	-	10.20	3360	16.94	99	1.54	1.75	3.50	3.92	-	10.70	2920	14.75	99
		4～6	4.5～7	9～14	10～16	-	(3.80～10.50)	(640～3550)			3～4	4～5	8～10	9～11	-	(3.80～11.60)	(630～3200)		
	22+25+50+63	1.40	1.59	3.19	4.02	-	10.20	3360	16.92	99	1.47	1.67	3.34	4.21	-	10.70	2920	14.75	99
		4～6	4.5～7	9～13	11～17	-	(3.80～10.50)	(640～3520)			3～4	4～4.5	7～9	9～12	-	(3.80～11.60)	(630～3200)		
	22+25+56+56	1.41	1.60	3.59	3.59	-	10.20	3360	16.93	99	1.48	1.68	3.77	3.77	-	10.70	2920	14.75	99
		4～6	4.5～7	10～15	10～15	-	(3.80～10.50)	(640～3530)			3～4	4～4.5	8～10	8～10	-	(3.80～11.60)	(630～3200)		
	22+28+28+28	2.12	2.69	2.69	2.69	-	10.20	3090	15.58	99	2.22	2.83	2.83	2.83	-	10.70	2920	14.75	99
		6～9	7～11	7～11	7～11	-	(3.80～10.50)	(640～3630)			5～6	6～8	6～8	6～8	-	(3.80～11.60)	(630～3200)		
	22+28+28+36	1.97	2.51	2.51	3.22	-	10.20	3250	16.40	99	2.06	2.63	2.63	3.38	-	10.70	2920	14.75	99
		5～8	7～10	7～10	9～13	-	(3.80～10.50)	(640～3620)			4.5～6	6～7	6～7	7～9	-	(3.80～11.60)	(630～3200)		
	22+28+28+40	1.90	2.42	2.42	3.46	-	10.20	3330	16.82	99	1.99	2.54	2.54	3.63	-	10.70	2920	14.75	99
		5～8	7～10	7～10	10～14	-	(3.80～10.50)	(640～3620)			4.5～5	6～7	6～7	8～10	-	(3.80～11.60)	(630～3200)		
	22+28+28+45	1.82	2.32	2.32	3.73	-	10.20	3370	17.01	99	1.91	2.44	2.44	3.91	-	10.70	2920	14.75	99
		5～8	6～10	6～10	10～16	-	(3.80～10.50)	(640～3610)			4～5	5～7	5～7	9～11	-	(3.80～11.60)	(630～3200)		
	22+28+28+50	1.75	2.23	2.23	3.98	-	10.20	3370	17.00	99	1.84	2.34	2.34	4.18	-	10.70	2920	14.75	99
		5～7	6～9	6～9	11～17	-	(3.80～10.50)	(640～3610)			4～5	5～6	5～6	9～12	-	(3.80～11.60)	(630～3200)		
	22+28+28+56	1.67	2.13	2.13	4.26	-	10.20	3370	16.99	99	1.76	2.24	2.24	4.47	-	10.70	2920	14.75	99
		4.5～7	6～9	6～9	12～18	-	(3.80～10.50)	(640～3600)			4～5	5～6	5～6	10～12	-	(3.80～11.60)	(630～3200)		
	22+28+28+63	1.59	2.03	2.03	4.56	-	10.20	3370	16.97	99	1.67	2.12	2.12	4.78	-	10.70	2920	14.75	99
		4.5～7	6～8	6～8	13～19	-	(3.80～10.50)	(640～3600)			4～4.5	4.5～6	4.5～6	11～13	-	(3.80～11.60)	(630～3200)		
	22+28+36+36	1.84	2.34	3.01	3.01	-	10.20	3370	17.02	99	1.93	2.46	3.16	3.16	-	10.70	2920	14.75	99
		5～8	6～10	8～13	8～13	-	(3.80～10.50)	(640～3610)			4～5	5～7	7～9	7～9	-	(3.80～11.60)	(630～3200)		
	22+28+36+40	1.78	2.27	2.91	3.24	-	10.20	3370	17.01	99	1.87	2.38	3.06	3.40	-	10.70	2920	14.75	99
		5～7	6～9	8～12	9～14	-	(3.80～10.50)	(640～3610)			4～5	5～7	7～8	7～9	-	(3.80～11.60)	(630～3200)		
	22+28+36+45	1.71	2.18	2.80	3.50	-	10.20	3370	16.99	99	1.80	2.29	2.94	3.68	-	10.70	2920	14.75	99
		4.5～7	6～9	8～12	10～15	-	(3.80～10.50)	(640～3600)			4～5	5～6	6～8	8～10	-	(3.80～11.60)	(630～3200)		
	22+28+36+50	1.65	2.10	2.70	3.75	-	10.20	3370	16.98	99	1.73	2.20	2.83	3.93	-	10.70	2920	14.75	99
		4.5～7	6～9	7～11	10～16	-	(3.80～10.50)	(640～3600)			4～4.5	5～6	6～8	9～11	-	(3.80～11.60)	(630～3200)		
	22+28+36+56	1.58	2.01	2.59	4.02	-	10.20	3360	16.97	99	1.66	2.11	2.71	4.22	-	10.70	2920	14.75	99
		4.5～7	6～8	7～11	11～17	-	(3.80～10.50)	(640～3590)			4～4.5	4.5～6	6～7	9～12	-	(3.80～11.60)	(630～3200)		
	22+28+36+63	1.51	1.92	2.46	4.31	-	10.20	3360	16.95	99	1.58	2.01	2.59	4.52	-	10.70	2920	14.75	99
		4～6	5～8	7～10	12～18	-	(3.80～10.50)	(640～3570)			3～4.5	4.5～6	6～7	10～12	-	(3.80～11.60)	(630～3200)		
	22+28+40+40	1.73	2.20	3.14	3.14	-	10.20	3370	17.00	99	1.81	2.30	3.29	3.29	-	10.70	2920	14.75	99
		4.5～7	6～9	9～13	9～13	-	(3.80～10.50)	(640～3610)			4～5	5～6	7～9	7～9	-	(3.80～11.60)	(630～3200)		
	22+28+40+45	1.66	2.12	3.02	3.40	-	10.20	3370	16.99	99	1.74	2.22	3.17	3.57	-	10.70	2920	14.75	99
		4.5～7	6～9	8～13	9～14	-	(3.80～10.50)	(640～3600)			4～5	5～6	7～9	8～10	-	(3.80～11.60)	(630～3200)		
	22+28+40+50	1.60	2.04	2.91	3.64	-	10.20	3370	16.97	99	1.68	2.14	3.06	3.82	-	10.70	2920	14.75	99
		4.5～7	6～8	8～12	10～15	-	(3.80～10.50)	(640～3600)			4～4.5	4.5～6	7～8	8～11	-	(3.80～11.60)	(630～3200)		
	22+28+40+56	1.54	1.96	2.79	3.91	-	10.20	3360	16.96	99	1.61	2.05	2.93	4.10	-	10.70	2920	14.75	99
		4～6	5～8	8～12	11～16	-	(3.80～10.50)	(640～3580)			4～4.5	4.5～6	6～8	9～11	-	(3.80～11.60)	(630～3200)		
	22+28+40+63	1.47	1.87	2.67	4.20	-	10.20	3360	16.94	99	1.54	1.96	2.80	4.41	-	10.70	2920	14.75	99
		4～6	5～8	7～11	12～18	-	(3.80～10.50)	(640～3550)			3～4	4.5～5	6～8	10～12	-	(3.80～11.60)	(630～3200)		
	22+28+45+45	1.60	2.04	3.28	3.28	-	10.20	3370	16.97	99	1.68	2.14	3.44	3.44	-	10.70	2920	14.75	99
		4.5～7	6～8	9～14	9～14	-	(3.80～10.50)	(640～3600)			4～4.5	4.5～6	8～9	8～9	-	(3.80～11.60)	(630～3200)		
	22+28+45+50	1.55	1.97	3.17	3.52	-	10.20	3360	16.96	99	1.62	2.07	3.32	3.69	-	10.70	2920	14.75	99
		4～6	5～8	9～13	10～15	-	(3.80～10.50)	(640～3580)			4～4.5	4.5～6	7～9	8～10	-	(3.80～11.60)	(630～3200)		
	22+28+45+56	1.49	1.89	3.04	3.78	-	10.20	3360	16.95	99	1.56	1.98	3.19	3.97	-	10.70	2920	14.75	99
		4～6	5～8	8～13	10～16	-	(3.80～10.50)	(640～3560)			3～4.5	4.5～5	7～9	9～11	-	(3.80～11.60)	(630～3200)		
	22+28+45+63	1.42	1.81	2.91	4.07	-	10.20	3360	16.93	99	1.49	1.90	3.05	4.27	-	10.70	2920	14.75	99
		4～6	5～8	8～12	11～17	-	(3.80～10.50)	(640～3530)			3～4	4～5	7～8	9～12	-	(3.80～11.60)	(630～3200)		
	22+28+50+50	1.50	1.90	3.40	3.40	-	10.20	3360	16.95	99	1.57	2.00	3.57	3.57	-	10.70	2920	14.75	99
		4～6	5～8	9～14	9～14	-	(3.80～10.50)	(640～3560)			3～4.5	4.5～5	8～10	8～10	-	(3.80～11.60)	(630～3200)		
	22+28+50+56	1.44	1.83	3.27	3.66	-	10.20	3360	16.93	99	1.51	1.92	3.43	3.84	-	10.70	2920	14.75	99
		4～6	5～8	9～14	10～15	-	(3.80～10.50)	(640～3540)			3～4	4～5	8～9	8～11	-	(3.80～11.60)	(630～3200)		
	22+28+56+56	1.39	1.76	3.53	3.53	-	10.20	3350	16.92	99	1.45	1.85	3.70	3.70	-	10.70	2920	14.75	99
		4～6	5～7	10～15	10～15	-	(3.80～10.50)	(640～3510)			3～4	4～5	8～10	8～10	-	(3.80～11.60)	(630～3200)		
	22+36+36+36	1.73	2.82	2.82	2.82	-	10.20	3370	17.00	99	1.81	2.96	2.96	2.96	-	10.70	2920	14.75	99
		4.5～7	8～12	8～12	8～12	-	(3.80～10.50)	(640～3610)			4～5	7～8	7～8	7～8	-	(3.80～11.60)	(630～3200)		
	22+36+36+40	1.67	2.74	2.74	3.04	-	10.20	3370	16.99	99	1.76	2.87	2.87	3.19	-	10.70	2920	14.75	99
		4.5～7	8～11	8～11	8～13	-	(3.80～10.50)	(640～3600)			4～5	6～8	6～8	7～9	-	(3.80～11.60)	(630～3200)		
	22+36+36+45	1.61	2.64	2.64	3.30	-	10.20	3370	16.98	99	1.69	2.77	2.77	3.46	-	10.70	2920	14.75	99
		4.5～7	7～11	7～11	9～14	-	(3.80～10.50)	(640～3600)			4～4.5	6～8	6～8	8～10	-	(3.80～11.60)	(630～3200)		
	22+36+36+50	1.56	2.55	2.55	3.54	-	10.20	3360	16.96	99	1.63	2.68	2.68	3.72	-	10.70	2920	14.75	99
		4.5～6	7～11	7～11	10～15	-	(3.80～10.50)	(640～3590)			4～4.5	6～7	6～7	8～10	-	(3.80～11.60)	(630～3200)		
	22+36+36+56	1.50	2.45	2.45	3.81	-	10.20	3360	16.95	99	1.57	2.57	2.57	3.99	-	10.70	2920	14.75	99
		4～6	7～10	7～10	10～16	-	(3.80～10.50)	(640～3560)			3～4.5	6～7	6～7	9～11	-	(3.80～11.60)	(630～3200)		
	22+36+36+63	1.43	2.34	2.34	4.09	-	10.20	3360	16.93	99	1.50	2.45	2.45	4.29	-	10.70	2920	14.75	99
		4～6	6～10	6～10	11～17	-	(3.80～10.50)	(640～3530)			3～4	5～7	5～7	9～12	-	(3.80～11.60)	(630～3200)		
	22+36+40+40	1.63	2.66	2.96	2.96	-	10.20	3370	16.98	99	1.71	2.79	3.10	3.10	-	10.70	2920	14.75	99
		4.5～7	7～11	8～12	8～12	-	(3.80～10.50)	(640～3600)			4～4.5	6～8	7～9	7～9	-	(3.80～11.60)	(630～3200)		

室内ユニットの組合せ		冷房									暖房								
		能力 (kW)					合計能力 (kW)	室外ユニット			能力 (kW)					合計能力 (kW)	室外ユニット		
		A室	B室	C室	D室	E室		入力 (W)	電流 (A)	力率 (%)	A室	B室	C室	D室	E室		入力 (W)	電流 (A)	力率 (%)
4台運転時	22+36+40+45	1.57	2.57	2.85	3.21	-	10.20	3360	16.97	99	1.65	2.69	2.99	3.37	-	10.70	2920	14.75	99
		4.5～7	7～11	8～12	9～13	-	(3.80～10.50)	(640～3590)			4～4.5	6～7	7～8	7～9	-	(3.80～11.60)	(630～3200)		
	22+36+40+50	1.52	2.48	2.76	3.45	-	10.20	3360	16.95	99	1.59	2.60	2.89	3.61	-	10.70	2920	14.75	99
		4～6	7～10	8～12	10～14	-	(3.80～10.50)	(640～3570)			3～4.5	6～7	6～8	8～10	-	(3.80～11.60)	(630～3200)		
	22+36+40+56	1.46	2.38	2.65	3.71	-	10.20	3360	16.94	99	1.53	2.50	2.78	3.89	-	10.70	2920	14.75	99
		4～6	7～10	7～11	10～16	-	(3.80～10.50)	(640～3550)			3～4	6～7	6～8	9～11	-	(3.80～11.60)	(630～3200)		
	22+36+40+63	1.39	2.28	2.53	3.99	-	10.20	3360	16.92	99	1.46	2.39	2.66	4.19	-	10.70	2920	14.75	99
		4～6	6～10	7～11	11～17	-	(3.80～10.50)	(640～3520)			3～4	5～7	6～7	9～12	-	(3.80～11.60)	(630～3200)		
	22+36+45+45	1.52	2.48	3.10	3.10	-	10.20	3360	16.95	99	1.59	2.60	3.25	3.25	-	10.70	2920	14.75	99
		4～6	7～10	9～13	9～13	-	(3.80～10.50)	(640～3570)			3～4.5	6～7	7～9	7～9	-	(3.80～11.60)	(630～3200)		
	22+36+45+50	1.47	2.40	3.00	3.33	-	10.20	3360	16.94	99	1.54	2.52	3.15	3.50	-	10.70	2920	14.75	99
		4～6	7～10	8～13	9～14	-	(3.80～10.50)	(640～3550)			3～4	6～7	7～9	8～10	-	(3.80～11.60)	(630～3200)		
	22+36+45+56	1.41	2.31	2.89	3.59	-	10.20	3360	16.93	99	1.48	2.42	3.03	3.77	-	10.70	2920	14.75	99
		4～6	6～10	8～12	10～15	-	(3.80～10.50)	(640～3530)			3～4	5～7	7～8	8～10	-	(3.80～11.60)	(630～3200)		
	22+36+50+50	1.42	2.32	3.23	3.23	-	10.20	3360	16.93	99	1.49	2.44	3.39	3.39	-	10.70	2920	14.75	99
		4～6	6～10	9～14	9～14	-	(3.80～10.50)	(640～3530)			3～4	5～7	7～9	7～9	-	(3.80～11.60)	(630～3200)		
	22+40+40+40	1.58	2.87	2.87	2.87	-	10.20	3360	16.97	99	1.66	3.01	3.01	3.01	-	10.70	2920	14.75	99
		4.5～7	8～12	8～12	8～12	-	(3.80～10.50)	(640～3590)			4～4.5	7～8	7～8	7～8	-	(3.80～11.60)	(630～3200)		
	22+40+40+45	1.53	2.78	2.78	3.12	-	10.20	3360	16.96	99	1.60	2.91	2.91	3.28	-	10.70	2920	14.75	99
		4～6	8～12	8～12	9～13	-	(3.80～10.50)	(640～3570)			4～4.5	6～8	6～8	7～9	-	(3.80～11.60)	(630～3200)		
	22+40+40+50	1.48	2.68	2.68	3.36	-	10.20	3360	16.94	99	1.55	2.82	2.82	3.52	-	10.70	2920	14.75	99
		4～6	7～11	7～11	9～14	-	(3.80～10.50)	(640～3550)			3～4	6～8	6～8	8～10	-	(3.80～11.60)	(630～3200)		
	22+40+40+56	1.42	2.58	2.58	3.62	-	10.20	3360	16.93	99	1.49	2.71	2.71	3.79	-	10.70	2920	14.75	99
		4～6	7～11	7～11	10～15	-	(3.80～10.50)	(640～3530)			3～4	6～7	6～7	8～10	-	(3.80～11.60)	(630～3200)		
	22+40+45+45	1.48	2.68	3.02	3.02	-	10.20	3360	16.94	99	1.55	2.82	3.17	3.17	-	10.70	2920	14.75	99
		4～6	7～11	8～13	8～13	-	(3.80～10.50)	(640～3550)			3～4	6～8	7～9	7～9	-	(3.80～11.60)	(630～3200)		
	22+40+45+50	1.43	2.60	2.92	3.25	-	10.20	3360	16.93	99	1.50	2.73	3.07	3.41	-	10.70	2920	14.75	99
		4～6	7～11	8～12	9～14	-	(3.80～10.50)	(640～3530)			3～4	6～8	7～8	8～9	-	(3.80～11.60)	(630～3200)		
	22+40+50+50	1.39	2.52	3.15	3.15	-	10.20	3350	16.92	99	1.45	2.64	3.30	3.30	-	10.70	2920	14.75	99
		4～6	7～11	9～13	9～13	-	(3.80～10.50)	(640～3510)			3～4	6～7	7～9	7～9	-	(3.80～11.60)	(630～3200)		
	22+45+45+45	1.43	2.92	2.92	2.92	-	10.20	3360	16.93	99	1.50	3.07	3.07	3.07	-	10.70	2920	14.75	99
		4～6	8～12	8～12	8～12	-	(3.80～10.50)	(640～3530)			3～4	7～8	7～8	7～8	-	(3.80～11.60)	(630～3200)		
	22+45+45+50	1.39	2.83	2.83	3.15	-	10.20	3350	16.92	99	1.45	2.97	2.97	3.30	-	10.70	2920	14.75	99
		4～6	8～12	8～12	9～13	-	(3.80～10.50)	(640～3510)			3～4	7～8	7～8	7～9	-	(3.80～11.60)	(630～3200)		
	25+25+25+25	2.50	2.50	2.50	2.50	-	10.00	2970	14.97	99	2.68	2.68	2.68	2.68	-	10.70	2920	14.75	99
		7～10	7～10	7～10	7～10	-	(3.80～10.50)	(640～3630)			6～7	6～7	6～7	6～7	-	(3.80～11.60)	(630～3200)		
	25+25+25+28	2.48	2.48	2.48	2.77	-	10.20	3030	15.28	99	2.60	2.60	2.60	2.91	-	10.70	2920	14.75	99
		7～10	7～10	7～10	8～12	-	(3.80～10.50)	(640～3630)			6～7	6～7	6～7	6～8	-	(3.80～11.60)	(630～3200)		
	25+25+25+36	2.30	2.30	2.30	3.31	-	10.20	3190	16.10	99	2.41	2.41	2.41	3.47	-	10.70	2920	14.75	99
		6～10	6～10	6～10	9～14	-	(3.80～10.50)	(640～3620)			5～7	5～7	5～7	8～10	-	(3.80～11.60)	(630～3200)		
	25+25+25+40	2.22	2.22	2.22	3.55	-	10.20	3270	16.51	99	2.33	2.33	2.33	3.72	-	10.70	2920	14.75	99
		6～9	6～9	6～9	10～15	-	(3.80～10.50)	(640～3620)			5～6	5～6	5～6	8～10	-	(3.80～11.60)	(630～3200)		
	25+25+25+45	2.13	2.13	2.13	3.83	-	10.20	3370	17.02	99	2.23	2.23	2.23	4.01	-	10.70	2920	14.75	99
		6～9	6～9	6～9	11～16	-	(3.80～10.50)	(640～3610)			5～6	5～6	5～6	9～11	-	(3.80～11.60)	(630～3200)		
	25+25+25+50	2.04	2.04	2.04	4.08	-	10.20	3370	17.01	99	2.14	2.14	2.14	4.28	-	10.70	2920	14.75	99
		6～8	6～8	6～8	11～17	-	(3.80～10.50)	(640～3610)			4.5～6	4.5～6	4.5～6	9～12	-	(3.80～11.60)	(630～3200)		
	25+25+25+56	1.95	1.95	1.95	4.36	-	10.20	3370	16.99	99	2.04	2.04	2.04	4.57	-	10.70	2920	14.75	99
		5～8	5～8	5～8	12～18	-	(3.80～10.50)	(640～3600)			4.5～6	4.5～6	4.5～6	10～13	-	(3.80～11.60)	(630～3200)		
	25+25+25+63	1.85	1.85	1.85	4.66	-	10.20	3370	16.98	99	1.94	1.94	1.94	4.88	-	10.70	2920	14.75	99
		5～8	5～8	5～8	13～19	-	(3.80～10.50)	(640～3600)			4.5～5	4.5～5	4.5～5	11～13	-	(3.80～11.60)	(630～3200)		
	25+25+28+28	2.41	2.41	2.69	2.69	-	10.20	3090	15.58	99	2.52	2.52	2.83	2.83	-	10.70	2920	14.75	99
		7～10	7～10	7～11	7～11	-	(3.80～10.50)	(640～3630)			6～7	6～7	6～8	6～8	-	(3.80～11.60)	(630～3200)		
	25+25+28+36	2.24	2.24	2.51	3.22	-	10.20	3250	16.40	99	2.35	2.35	2.63	3.38	-	10.70	2920	14.75	99
		6～9	6～9	7～10	9～13	-	(3.80～10.50)	(640～3620)			5～6	5～6	6～7	7～9	-	(3.80～11.60)	(630～3200)		
	25+25+28+40	2.16	2.16	2.42	3.46	-	10.20	3330	16.82	99	2.27	2.27	2.54	3.63	-	10.70	2920	14.75	99
		6～9	6～9	7～10	10～14	-	(3.80～10.50)	(640～3620)			5～6	5～6	6～7	8～10	-	(3.80～11.60)	(630～3200)		
	25+25+28+45	2.07	2.07	2.32	3.73	-	10.20	3370	17.01	99	2.17	2.17	2.44	3.91	-	10.70	2920	14.75	99
		6～9	6～9	6～10	10～16	-	(3.80～10.50)	(640～3610)			5～6	5～6	5～7	9～11	-	(3.80～11.60)	(630～3200)		
	25+25+28+50	1.99	1.99	2.23	3.98	-	10.20	3370	17.00	99	2.09	2.09	2.34	4.18	-	10.70	2920	14.75	99
		5～8	5～8	6～9	11～17	-	(3.80～10.50)	(640～3610)			4.5～6	4.5～6	5～6	9～12	-	(3.80～11.60)	(630～3200)		
	25+25+28+56	1.90	1.90	2.13	4.26	-	10.20	3370	16.99	99	2.00	2.00	2.24	4.47	-	10.70	2920	14.75	99
		5～8	5～8	6～9	12～18	-	(3.80～10.50)	(640～3600)			4.5～5	4.5～5	5～6	10～12	-	(3.80～11.60)	(630～3200)		
	25+25+28+63	1.81	1.81	2.03	4.56	-	10.20	3370	16.97	99	1.90	1.90	2.12	4.78	-	10.70	2920	14.75	99
		5～8	5～8	6～8	13～19	-	(3.80～10.50)	(640～3600)			4～5	4～5	4.5～6	11～13	-	(3.80～11.60)	(630～3200)		
	25+25+36+36	2.09	2.09	3.01	3.01	-	10.20	3370	17.02	99	2.19	2.19	3.16	3.16	-	10.70	2920	14.75	99
		6～9	6～9	8～13	8～13	-	(3.80～10.50)	(640～3610)			5～6	5～6	7～9	7～9	-	(3.80～11.60)	(630～3200)		
	25+25+36+40	2.02	2.02	2.91	3.24	-	10.20	3370	17.01	99	2.12	2.12	3.06	3.40	-	10.70	2920	14.75	99
		6～8	6～8	8～12	9～14	-	(3.80～10.50)	(640～3610)			4.5～6	4.5～6	7～8	7～9	-	(3.80～11.60)	(630～3200)		
	25+25+36+45	1.95	1.95	2.80	3.50	-	10.20	3370	16.99	99	2.04	2.04	2.94	3.68	-	10.70	2920	14.75	99
		5～8	5～8	8～12	10～15	-	(3.80～10.50)	(640～3600)			4.5～6	4.5～6	6～8	8～10	-	(3.80～11.60)	(630～3200)		
	25+25+36+50	1.88	1.88	2.70	3.75	-	10.20	3370	16.98	99	1.97	1.97	2.83	3.93	-	10.70	2920	14.75	99
		5～8	5～8	7～11	10～16	-	(3.80～10.50)	(640～3600)			4.5～5	4.5～5	6～8	9～11	-	(3.80～11.60)	(630～3200)		
	25+25+36+56	1.80	1.80	2.59	4.02	-	10.20	3360	16.97	99	1.88	1.88	2.71	4.22	-	10.70	2920	14.75	99
		5～7	5～7	7～11	11～17	-	(3.80～10.50)	(640～3590)			4～5	4～5	6～7	9～12	-	(3.80～11.60)	(630～3200)		
	25+25+36+63	1.71	1.71	2.46	4.31	-	10.20	3360	16.95	99	1.80	1.80	2.59	4.52	-	10.70	2920	14.75	99
		4.5～7	4.5～7	7～10	12～18	-	(3.80～10.50)	(640～3570)			4～5	4～5	6～7	10～12	-	(3.80～11.60)	(630～3200)		
	25+25+40+40	1.96	1.96	3.14	3.14	-	10.20	3370	17.00	99	2.06	2.06	3.29	3.29	-	10.70	2920	14.75	99
		5～8	5～8	9～13	9～13	-	(3.80～10.50)	(640～3610)			4.5～6	4.5～6	7～9	7～9	-	(3.80～11.60)	(630～3200)		
	25+25+40+45	1.89	1.89	3.02	3.40	-	10.20	3370	16.99	99	1.98	1.98	3.17	3.57	-	10.70	2920	14.75	99
		5～8	5～8	8～13	9～14	-	(3.80～10.50)	(640～3600)			4.5～5	4.5～5	7～9	8～10	-	(3.80～11.60)	(630～3200)		

MXZ-10221AS（5室用） 冷房・暖房性能仕様表

室内ユニットの組合せ		冷房									暖房								
		能力 (kW)					合計能力 (kW)	室外ユニット			能力 (kW)					合計能力 (kW)	室外ユニット		
		A室	B室	C室	D室	E室		入力 (W)	電流 (A)	力率 (%)	A室	B室	C室	D室	E室		入力 (W)	電流 (A)	力率 (%)
4台運転時	25+25+40+50	1.82	1.82	2.91	3.64	-	10.20	3370	16.97	99	1.91	1.91	3.06	3.82	-	10.70	2920	14.75	99
		5～8	5～8	8～12	10～15	-	(3.80～10.50)	(640～3600)			4～5	4～5	7～8	8～11	-	(3.80～11.60)	(630～3200)		
	25+25+40+56	1.75	1.75	2.79	3.91	-	10.20	3360	16.96	99	1.83	1.83	2.93	4.10	-	10.70	2920	14.75	99
		5～7	5～7	8～12	11～16	-	(3.80～10.50)	(640～3580)			4～5	4～5	6～8	9～11	-	(3.80～11.60)	(630～3200)		
	25+25+40+63	1.67	1.67	2.67	4.20	-	10.20	3360	16.94	99	1.75	1.75	2.80	4.41	-	10.70	2920	14.75	99
		4.5～7	4.5～7	7～11	12～18	-	(3.80～10.50)	(640～3550)			4～5	4～5	6～8	10～12	-	(3.80～11.60)	(630～3200)		
	25+25+45+45	1.82	1.82	3.28	3.28	-	10.20	3370	16.97	99	1.91	1.91	3.44	3.44	-	10.70	2920	14.75	99
		5～8	5～8	9～14	9～14	-	(3.80～10.50)	(640～3600)			4～5	4～5	8～9	8～9	-	(3.80～11.60)	(630～3200)		
	25+25+45+50	1.76	1.76	3.17	3.52	-	10.20	3360	16.96	99	1.84	1.84	3.32	3.69	-	10.70	2920	14.75	99
		5～7	5～7	9～13	10～15	-	(3.80～10.50)	(640～3580)			4～5	4～5	7～9	8～10	-	(3.80～11.60)	(630～3200)		
	25+25+45+56	1.69	1.69	3.04	3.78	-	10.20	3360	16.95	99	1.77	1.77	3.19	3.97	-	10.70	2920	14.75	99
		4.5～7	4.5～7	8～13	10～16	-	(3.80～10.50)	(640～3560)			4～5	4～5	7～9	9～11	-	(3.80～11.60)	(630～3200)		
	25+25+45+63	1.61	1.61	2.91	4.07	-	10.20	3360	16.93	99	1.69	1.69	3.05	4.27	-	10.70	2920	14.75	99
		4.5～7	4.5～7	8～12	11～17	-	(3.80～10.50)	(640～3530)			4～4.5	4～4.5	7～8	9～12	-	(3.80～11.60)	(630～3200)		
	25+25+50+50	1.70	1.70	3.40	3.40	-	10.20	3360	16.95	99	1.78	1.78	3.57	3.57	-	10.70	2920	14.75	99
		4.5～7	4.5～7	9～14	9～14	-	(3.80～10.50)	(640～3560)			4～5	4～5	8～10	8～10	-	(3.80～11.60)	(630～3200)		
	25+25+50+56	1.63	1.63	3.27	3.66	-	10.20	3360	16.93	99	1.71	1.71	3.43	3.84	-	10.70	2920	14.75	99
		4.5～7	4.5～7	9～14	10～15	-	(3.80～10.50)	(640～3540)			4～4.5	4～4.5	8～9	8～11	-	(3.80～11.60)	(630～3200)		
	25+25+56+56	1.57	1.57	3.53	3.53	-	10.20	3350	16.92	99	1.65	1.65	3.70	3.70	-	10.70	2920	14.75	99
		4.5～7	4.5～7	10～15	10～15	-	(3.80～10.50)	(640～3510)			4～4.5	4～4.5	8～10	8～10	-	(3.80～11.60)	(630～3200)		
	25+28+28+28	2.34	2.62	2.62	2.62	-	10.20	3150	15.89	99	2.45	2.75	2.75	2.75	-	10.70	2920	14.75	99
		6～10	7～11	7～11	7～11	-	(3.80～10.50)	(640～3630)			5～7	6～8	6～8	6～8	-	(3.80～11.60)	(630～3200)		
	25+28+28+36	2.18	2.44	2.44	3.14	-	10.20	3310	16.71	99	2.29	2.56	2.56	3.29	-	10.70	2920	14.75	99
		6～9	7～10	7～10	9～13	-	(3.80～10.50)	(640～3620)			5～6	6～7	6～7	7～9	-	(3.80～11.60)	(630～3200)		
	25+28+28+40	2.11	2.36	2.36	3.37	-	10.20	3370	17.02	99	2.21	2.48	2.48	3.54	-	10.70	2920	14.75	99
		6～9	7～10	7～10	9～14	-	(3.80～10.50)	(640～3610)			5～6	5～7	5～7	8～10	-	(3.80～11.60)	(630～3200)		
	25+28+28+45	2.02	2.27	2.27	3.64	-	10.20	3370	17.01	99	2.12	2.38	2.38	3.82	-	10.70	2920	14.75	99
		6～8	6～9	6～9	10～15	-	(3.80～10.50)	(640～3610)			4.5～6	5～7	5～7	8～11	-	(3.80～11.60)	(630～3200)		
	25+28+28+50	1.95	2.18	2.18	3.89	-	10.20	3370	16.99	99	2.04	2.29	2.29	4.08	-	10.70	2920	14.75	99
		5～8	6～9	6～9	11～16	-	(3.80～10.50)	(640～3600)			4.5～6	5～6	5～6	9～11	-	(3.80～11.60)	(630～3200)		
	25+28+28+56	1.86	2.08	2.08	4.17	-	10.20	3370	16.98	99	1.95	2.19	2.19	4.37	-	10.70	2920	14.75	99
		5～8	6～9	6～9	11～17	-	(3.80～10.50)	(640～3600)			4.5～5	5～6	5～6	10～12	-	(3.80～11.60)	(630～3200)		
	25+28+28+63	1.77	1.98	1.98	4.46	-	10.20	3360	16.96	99	1.86	2.08	2.08	4.68	-	10.70	2920	14.75	99
		5～7	5～8	5～8	12～19	-	(3.80～10.50)	(640～3590)			4～5	4.5～6	4.5～6	10～13	-	(3.80～11.60)	(630～3200)		
	25+28+36+36	2.04	2.28	2.94	2.94	-	10.20	3370	17.01	99	2.14	2.40	3.08	3.08	-	10.70	2920	14.75	99
		6～8	6～10	8～12	8～12	-	(3.80～10.50)	(640～3610)			4.5～6	5～7	7～8	7～8	-	(3.80～11.60)	(630～3200)		
	25+28+36+40	1.98	2.21	2.85	3.16	-	10.20	3370	17.00	99	2.07	2.32	2.99	3.32	-	10.70	2920	14.75	99
		5～8	6～9	8～12	9～13	-	(3.80～10.50)	(640～3610)			4.5～6	5～6	7～8	7～9	-	(3.80～11.60)	(630～3200)		
	25+28+36+45	1.90	2.13	2.74	3.43	-	10.20	3370	16.99	99	2.00	2.24	2.87	3.59	-	10.70	2920	14.75	99
		5～8	6～9	8～11	9～14	-	(3.80～10.50)	(640～3600)			4.5～5	5～6	6～8	8～10	-	(3.80～11.60)	(630～3200)		
	25+28+36+50	1.83	2.05	2.64	3.67	-	10.20	3370	16.98	99	1.92	2.16	2.77	3.85	-	10.70	2920	14.75	99
		5～8	6～9	7～11	10～15	-	(3.80～10.50)	(640～3600)			4～5	5～6	6～8	8～11	-	(3.80～11.60)	(630～3200)		
	25+28+36+56	1.76	1.97	2.53	3.94	-	10.20	3360	16.96	99	1.84	2.07	2.66	4.13	-	10.70	2920	14.75	99
		5～7	5～8	7～11	11～16	-	(3.80～10.50)	(640～3580)			4～5	4.5～6	6～7	9～11	-	(3.80～11.60)	(630～3200)		
	25+28+36+63	1.68	1.88	2.42	4.23	-	10.20	3360	16.94	99	1.76	1.97	2.53	4.43	-	10.70	2920	14.75	99
		4.5～7	5～8	7～10	12～18	-	(3.80～10.50)	(640～3550)			4～5	4.5～5	6～7	10～12	-	(3.80～11.60)	(630～3200)		
	25+28+40+40	1.92	2.15	3.07	3.07	-	10.20	3370	16.99	99	2.01	2.25	3.22	3.22	-	10.70	2920	14.75	99
		5～8	6～9	8～13	8～13	-	(3.80～10.50)	(640～3600)			4.5～6	5～6	7～9	7～9	-	(3.80～11.60)	(630～3200)		
	25+28+40+45	1.85	2.07	2.96	3.33	-	10.20	3370	16.98	99	1.94	2.17	3.10	3.49	-	10.70	2920	14.75	99
		5～8	6～9	8～12	9～14	-	(3.80～10.50)	(640～3600)			4.5～5	5～6	7～9	8～10	-	(3.80～11.60)	(630～3200)		
	25+28+40+50	1.78	2.00	2.85	3.57	-	10.20	3360	16.97	99	1.87	2.10	2.99	3.74	-	10.70	2920	14.75	99
		5～7	5～8	8～12	10～15	-	(3.80～10.50)	(640～3590)			4～5	4.5～6	7～8	8～10	-	(3.80～11.60)	(630～3200)		
	25+28+40+56	1.71	1.92	2.74	3.83	-	10.20	3360	16.95	99	1.80	2.01	2.87	4.02	-	10.70	2920	14.75	99
		4.5～7	5～8	8～11	11～16	-	(3.80～10.50)	(640～3570)			4～5	4.5～6	6～8	9～11	-	(3.80～11.60)	(630～3200)		
	25+28+40+63	1.63	1.83	2.62	4.12	-	10.20	3360	16.93	99	1.71	1.92	2.74	4.32	-	10.70	2920	14.75	99
		4.5～7	5～8	7～11	11～17	-	(3.80～10.50)	(640～3540)			4～4.5	4～5	6～8	10～12	-	(3.80～11.60)	(630～3200)		
	25+28+45+45	1.78	2.00	3.21	3.21	-	10.20	3360	16.97	99	1.87	2.10	3.37	3.37	-	10.70	2920	14.75	99
		5～7	5～8	9～13	9～13	-	(3.80～10.50)	(640～3590)			4～5	4.5～6	7～9	7～9	-	(3.80～11.60)	(630～3200)		
	25+28+45+50	1.72	1.93	3.10	3.45	-	10.20	3360	16.95	99	1.81	2.02	3.25	3.61	-	10.70	2920	14.75	99
		4.5～7	5～8	9～13	10～14	-	(3.80～10.50)	(640～3570)			4～5	4.5～6	7～9	8～10	-	(3.80～11.60)	(630～3200)		
	25+28+45+56	1.66	1.85	2.98	3.71	-	10.20	3360	16.94	99	1.74	1.95	3.13	3.89	-	10.70	2920	14.75	99
		4.5～7	5～8	8～12	10～16	-	(3.80～10.50)	(640～3550)			4～5	4.5～5	7～9	9～11	-	(3.80～11.60)	(630～3200)		
	25+28+45+63	1.58	1.77	2.85	3.99	-	10.20	3360	16.92	99	1.66	1.86	2.99	4.19	-	10.70	2920	14.75	99
		4.5～7	5～7	8～12	11～17	-	(3.80～10.50)	(640～3520)			4～4.5	4～5	7～8	9～12	-	(3.80～11.60)	(630～3200)		
	25+28+50+50	1.67	1.87	3.33	3.33	-	10.20	3360	16.94	99	1.75	1.96	3.50	3.50	-	10.70	2920	14.75	99
		4.5～7	5～8	9～14	9～14	-	(3.80～10.50)	(640～3550)			4～5	4.5～5	8～10	8～10	-	(3.80～11.60)	(630～3200)		
	25+28+50+56	1.60	1.80	3.21	3.59	-	10.20	3360	16.93	99	1.68	1.88	3.36	3.77	-	10.70	2920	14.75	99
		4.5～7	5～7	9～13	10～15	-	(3.80～10.50)	(640～3530)			4～4.5	4～5	7～9	8～10	-	(3.80～11.60)	(630～3200)		
	25+36+36+36	1.92	2.76	2.76	2.76	-	10.20	3370	16.99	99	2.01	2.90	2.90	2.90	-	10.70	2920	14.75	99
		5～8	8～12	8～12	8～12	-	(3.80～10.50)	(640～3600)			4.5～6	6～8	6～8	6～8	-	(3.80～11.60)	(630～3200)		
	25+36+36+40	1.86	2.68	2.68	2.98	-	10.20	3370	16.98	99	1.95	2.81	2.81	3.12	-	10.70	2920	14.75	99
		5～8	7～11	7～11	8～12	-	(3.80～10.50)	(640～3600)			4.5～5	6～8	6～8	7～9	-	(3.80～11.60)	(630～3200)		
	25+36+36+45	1.80	2.59	2.59	3.23	-	10.20	3360	16.97	99	1.88	2.71	2.71	3.39	-	10.70	2920	14.75	99
		5～7	7～11	7～11	9～14	-	(3.80～10.50)	(640～3590)			4～5	6～7	6～7	7～9	-	(3.80～11.60)	(630～3200)		
	25+36+36+50	1.73	2.50	2.50	3.47	-	10.20	3360	16.96	99	1.82	2.62	2.62	3.64	-	10.70	2920	14.75	99
		4.5～7	7～10	7～10	10～15	-	(3.80～10.50)	(640～3570)			4～5	6～7	6～7	8～10	-	(3.80～11.60)	(630～3200)		
	25+36+36+56	1.67	2.40	2.40	3.73	-	10.20	3360	16.94	99	1.75	2.52	2.52	3.92	-	10.70	2920	14.75	99
		4.5～7	7～10	7～10	10～16	-	(3.80～10.50)	(640～3550)			4～5	6～7	6～7	9～11	-	(3.80～11.60)	(630～3200)		
	25+36+36+63	1.59	2.30	2.30	4.02	-	10.20	3360	16.92	99	1.67	2.41	2.41	4.21	-	10.70	2920	14.75	99
		4.5～7	6～10	6～10	11～17	-	(3.80～10.50)	(640～3520)			4～4.5	5～7	5～7	9～12	-	(3.80～11.60)	(630～3200)		

室内ユニットの組合せ		冷房									暖房								
		能力 (kW)					合計能力 (kW)	室外ユニット			能力 (kW)					合計能力 (kW)	室外ユニット		
		A室	B室	C室	D室	E室		入力 (W)	電流 (A)	力率 (%)	A室	B室	C室	D室	E室		入力 (W)	電流 (A)	力率 (%)
4台運転時	25+36+40+40	1.81	2.60	2.89	2.89	-	10.20	3370	16.97	99	1.90	2.73	3.04	3.04	-	10.70	2920	14.75	99
		5～8	7～11	8～12	8～12	-	(3.80～10.50)	(640～3600)			4～5	6～8	7～8	7～8	-	(3.80～11.60)	(630～3200)		
	25+36+40+45	1.75	2.52	2.79	3.14	-	10.20	3360	16.96	99	1.83	2.64	2.93	3.30	-	10.70	2920	14.75	99
		5～7	7～11	8～12	9～13	-	(3.80～10.50)	(640～3580)			4～5	6～7	6～8	7～9	-	(3.80～11.60)	(630～3200)		
	25+36+40+50	1.69	2.43	2.70	3.38	-	10.20	3360	16.95	99	1.77	2.55	2.83	3.54	-	10.70	2920	14.75	99
		4.5～7	7～10	7～11	9～14	-	(3.80～10.50)	(640～3560)			4～5	6～7	6～8	8～10	-	(3.80～11.60)	(630～3200)		
	25+36+40+56	1.62	2.34	2.60	3.64	-	10.20	3360	16.93	99	1.70	2.45	2.73	3.82	-	10.70	2920	14.75	99
		4.5～7	6～10	7～11	10～15	-	(3.80～10.50)	(640～3530)			4～4.5	5～7	6～8	8～11	-	(3.80～11.60)	(630～3200)		
	25+36+45+45	1.69	2.43	3.04	3.04	-	10.20	3360	16.95	99	1.77	2.55	3.19	3.19	-	10.70	2920	14.75	99
		4.5～7	7～10	8～13	8～13	-	(3.80～10.50)	(640～3560)			4～5	6～7	7～9	7～9	-	(3.80～11.60)	(630～3200)		
	25+36+45+50	1.63	2.35	2.94	3.27	-	10.20	3360	16.93	99	1.71	2.47	3.09	3.43	-	10.70	2920	14.75	99
		4.5～7	6～10	8～12	9～14	-	(3.80～10.50)	(640～3540)			4～4.5	5～7	7～9	8～9	-	(3.80～11.60)	(630～3200)		
	25+36+45+56	1.57	2.27	2.83	3.53	-	10.20	3350	16.92	99	1.65	2.38	2.97	3.70	-	10.70	2920	14.75	99
		4.5～7	6～9	8～12	10～15	-	(3.80～10.50)	(640～3510)			4～4.5	5～7	7～8	8～10	-	(3.80～11.60)	(630～3200)		
	25+36+50+50	1.58	2.28	3.17	3.17	-	10.20	3360	16.92	99	1.66	2.39	3.32	3.32	-	10.70	2920	14.75	99
		4.5～7	6～10	9～13	9～13	-	(3.80～10.50)	(640～3520)			4～4.5	5～7	7～9	7～9	-	(3.80～11.60)	(630～3200)		
	25+40+40+40	1.76	2.81	2.81	2.81	-	10.20	3360	16.96	99	1.84	2.95	2.95	2.95	-	10.70	2920	14.75	99
		5～7	8～12	8～12	8～12	-	(3.80～10.50)	(640～3580)			4～5	7～8	7～8	7～8	-	(3.80～11.60)	(630～3200)		
	25+40+40+45	1.70	2.72	2.72	3.06	-	10.20	3360	16.95	99	1.78	2.85	2.85	3.21	-	10.70	2920	14.75	99
		4.5～7	7～11	7～11	8～13	-	(3.80～10.50)	(640～3560)			4～5	6～8	6～8	7～9	-	(3.80～11.60)	(630～3200)		
	25+40+40+50	1.65	2.63	2.63	3.29	-	10.20	3360	16.94	99	1.73	2.76	2.76	3.45	-	10.70	2920	14.75	99
		4.5～7	7～11	7～11	9～14	-	(3.80～10.50)	(640～3540)			4～4.5	6～8	6～8	8～10	-	(3.80～11.60)	(630～3200)		
	25+40+40+56	1.58	2.53	2.53	3.55	-	10.20	3360	16.92	99	1.66	2.66	2.66	3.72	-	10.70	2920	14.75	99
		4.5～7	7～11	7～11	10～15	-	(3.80～10.50)	(640～3520)			4～4.5	6～7	6～7	8～10	-	(3.80～11.60)	(630～3200)		
	25+40+45+45	1.65	2.63	2.96	2.96	-	10.20	3360	16.94	99	1.73	2.76	3.11	3.11	-	10.70	2920	14.75	99
		4.5～7	7～11	8～12	8～12	-	(3.80～10.50)	(640～3540)			4～4.5	6～8	7～9	7～9	-	(3.80～11.60)	(630～3200)		
	25+40+45+50	1.59	2.55	2.87	3.19	-	10.20	3360	16.92	99	1.67	2.68	3.01	3.34	-	10.70	2920	14.75	99
		4.5～7	7～11	8～12	9～13	-	(3.80～10.50)	(640～3520)			4～4.5	6～7	7～8	7～9	-	(3.80～11.60)	(630～3200)		
	25+45+45+45	1.59	2.87	2.87	2.87	-	10.20	3360	16.92	99	1.67	3.01	3.01	3.01	-	10.70	2920	14.75	99
		4.5～7	8～12	8～12	8～12	-	(3.80～10.50)	(640～3520)			4～4.5	7～8	7～8	7～8	-	(3.80～11.60)	(630～3200)		
	28+28+28+28	2.55	2.55	2.55	2.55	-	10.20	3210	16.20	99	2.68	2.68	2.68	2.68	-	10.70	2920	14.75	99
		7～11	7～11	7～11	7～11	-	(3.80～10.50)	(640～3620)			6～7	6～7	6～7	6～7	-	(3.80～11.60)	(630～3200)		
	28+28+28+36	2.38	2.38	2.38	3.06	-	10.20	3370	17.02	99	2.50	2.50	2.50	3.21	-	10.70	2920	14.75	99
		7～10	7～10	7～10	8～13	-	(3.80～10.50)	(640～3610)			6～7	6～7	6～7	7～9	-	(3.80～11.60)	(630～3200)		
	28+28+28+40	2.30	2.30	2.30	3.29	-	10.20	3370	17.01	99	2.42	2.42	2.42	3.45	-	10.70	2920	14.75	99
		6～10	6～10	6～10	9～14	-	(3.80～10.50)	(640～3610)			5～7	5～7	5～7	8～10	-	(3.80～11.60)	(630～3200)		
	28+28+28+45	2.21	2.21	2.21	3.56	-	10.20	3370	17.00	99	2.32	2.32	2.32	3.73	-	10.70	2920	14.75	99
		6～9	6～9	6～9	10～15	-	(3.80～10.50)	(640～3610)			5～6	5～6	5～6	8～10	-	(3.80～11.60)	(630～3200)		
	28+28+28+50	2.13	2.13	2.13	3.81	-	10.20	3370	16.99	99	2.24	2.24	2.24	3.99	-	10.70	2920	14.75	99
		6～9	6～9	6～9	10～16	-	(3.80～10.50)	(640～3600)			5～6	5～6	5～6	9～11	-	(3.80～11.60)	(630～3200)		
	28+28+28+56	2.04	2.04	2.04	4.08	-	10.20	3370	16.97	99	2.14	2.14	2.14	4.28	-	10.70	2920	14.75	99
		6～8	6～8	6～8	11～17	-	(3.80～10.50)	(640～3600)			4.5～6	4.5～6	4.5～6	9～12	-	(3.80～11.60)	(630～3200)		
	28+28+28+63	1.94	1.94	1.94	4.37	-	10.20	3360	16.96	99	2.04	2.04	2.04	4.59	-	10.70	2920	14.75	99
		5～8	5～8	5～8	12～18	-	(3.80～10.50)	(640～3570)			4.5～6	4.5～6	4.5～6	10～13	-	(3.80～11.60)	(630～3200)		
	28+28+36+36	2.23	2.23	2.87	2.87	-	10.20	3370	17.00	99	2.34	2.34	3.01	3.01	-	10.70	2920	14.75	99
		6～9	6～9	8～12	8～12	-	(3.80～10.50)	(640～3610)			5～6	5～6	7～8	7～8	-	(3.80～11.60)	(630～3200)		
	28+28+36+40	2.16	2.16	2.78	3.09	-	10.20	3370	16.99	99	2.27	2.27	2.92	3.24	-	10.70	2920	14.75	99
		6～9	6～9	8～12	9～13	-	(3.80～10.50)	(640～3600)			5～6	5～6	6～8	7～9	-	(3.80～11.60)	(630～3200)		
	28+28+36+45	2.08	2.08	2.68	3.35	-	10.20	3370	16.98	99	2.19	2.19	2.81	3.51	-	10.70	2920	14.75	99
		6～9	6～9	7～11	9～14	-	(3.80～10.50)	(640～3600)			5～6	5～6	6～8	8～10	-	(3.80～11.60)	(630～3200)		
	28+28+36+50	2.01	2.01	2.59	3.59	-	10.20	3360	16.97	99	2.11	2.11	2.71	3.77	-	10.70	2920	14.75	99
		6～8	6～8	7～11	10～15	-	(3.80～10.50)	(640～3590)			4.5～6	4.5～6	6～7	8～10	-	(3.80～11.60)	(630～3200)		
	28+28+36+56	1.93	1.93	2.48	3.86	-	10.20	3360	16.95	99	2.02	2.02	2.60	4.05	-	10.70	2920	14.75	99
		5～8	5～8	7～10	11～16	-	(3.80～10.50)	(640～3570)			4.5～6	4.5～6	6～7	9～11	-	(3.80～11.60)	(630～3200)		
	28+28+36+63	1.84	1.84	2.37	4.15	-	10.20	3360	16.94	99	1.93	1.93	2.49	4.35	-	10.70	2920	14.75	99
		5～8	5～8	7～10	11～17	-	(3.80～10.50)	(640～3540)			4～5	4～5	5～7	10～12	-	(3.80～11.60)	(630～3200)		
	28+28+40+40	2.10	2.10	3.00	3.00	-	10.20	3370	16.98	99	2.20	2.20	3.15	3.15	-	10.70	2920	14.75	99
		6～9	6～9	8～13	8～13	-	(3.80～10.50)	(640～3600)			5～6	5～6	7～9	7～9	-	(3.80～11.60)	(630～3200)		
	28+28+40+45	2.03	2.03	2.89	3.26	-	10.20	3370	16.97	99	2.12	2.12	3.04	3.41	-	10.70	2920	14.75	99
		6～8	6～8	8～12	9～14	-	(3.80～10.50)	(640～3600)			4.5～6	4.5～6	7～8	8～9	-	(3.80～11.60)	(630～3200)		
	28+28+40+50	1.96	1.96	2.79	3.49	-	10.20	3360	16.96	99	2.05	2.05	2.93	3.66	-	10.70	2920	14.75	99
		5～8	5～8	8～12	10～15	-	(3.80～10.50)	(640～3580)			4.5～6	4.5～6	6～8	8～10	-	(3.80～11.60)	(630～3200)		
	28+28+40+56	1.88	1.88	2.68	3.76	-	10.20	3360	16.94	99	1.97	1.97	2.82	3.94	-	10.70	2920	14.75	99
		5～8	5～8	7～11	10～16	-	(3.80～10.50)	(640～3550)			4.5～5	4.5～5	6～8	9～11	-	(3.80～11.60)	(630～3200)		
	28+28+40+63	1.80	1.80	2.57	4.04	-	10.20	3360	16.93	99	1.88	1.88	2.69	4.24	-	10.70	2920	14.75	99
		5～7	5～7	7～11	11～17	-	(3.80～10.50)	(640～3530)			4～5	4～5	6～7	9～12	-	(3.80～11.60)	(630～3200)		
	28+28+45+45	1.96	1.96	3.14	3.14	-	10.20	3360	16.96	99	2.05	2.05	3.30	3.30	-	10.70	2920	14.75	99
		5～8	5～8	9～13	9～13	-	(3.80～10.50)	(640～3580)			4.5～6	4.5～6	7～9	7～9	-	(3.80～11.60)	(630～3200)		
	28+28+45+50	1.89	1.89	3.04	3.38	-	10.20	3360	16.95	99	1.98	1.98	3.19	3.54	-	10.70	2920	14.75	99
		5～8	5～8	8～13	9～14	-	(3.80～10.50)	(640～3560)			4.5～5	4.5～5	7～9	8～10	-	(3.80～11.60)	(630～3200)		
	28+28+45+56	1.82	1.82	2.92	3.64	-	10.20	3360	16.93	99	1.91	1.91	3.07	3.82	-	10.70	2920	14.75	99
		5～8	5～8	8～12	10～15	-	(3.80～10.50)	(640～3530)			4～5	4～5	7～8	8～11	-	(3.80～11.60)	(630～3200)		
	28+28+50+50	1.83	1.83	3.27	3.27	-	10.20	3360	16.93	99	1.92	1.92	3.43	3.43	-	10.70	2920	14.75	99
		5～8	5～8	9～14	9～14	-	(3.80～10.50)	(640～3540)			4～5	4～5	8～9	8～9	-	(3.80～11.60)	(630～3200)		
	28+28+50+56	1.76	1.76	3.15	3.53	-	10.20	3350	16.92	99	1.85	1.85	3.30	3.70	-	10.70	2920	14.75	99
		5～7	5～7	9～13	10～15	-	(3.80～10.50)	(640～3510)			4～5	4～5	7～9	8～10	-	(3.80～11.60)	(630～3200)		
	28+36+36+36	2.10	2.70	2.70	2.70	-	10.20	3370	16.98	99	2.20	2.83	2.83	2.83	-	10.70	2920	14.75	99
		6～9	7～11	7～11	7～11	-	(3.80～10.50)	(640～3600)			5～6	6～8	6～8	6～8	-	(3.80～11.60)	(630～3200)		
	28+36+36+40	2.04	2.62	2.62	2.91	-	10.20	3370	16.97	99	2.14	2.75	2.75	3.06	-	10.70	2920	14.75	99
		6～8	7～11	7～11	8～12	-	(3.80～10.50)	(640～3600)			4.5～6	6～8	6～8	7～8	-	(3.80～11.60)	(630～3200)		

MXZ-10221AS（5室用） 冷房・暖房性能仕様表

	室内ユニットの組合せ	冷房									暖房								
		能力 (kW)					合計能力 (kW)	室外ユニット			能力 (kW)					合計能力 (kW)	室外ユニット		
		A室	B室	C室	D室	E室		入力 (W)	電流 (A)	力率 (%)	A室	B室	C室	D室	E室		入力 (W)	電流 (A)	力率 (%)
4台運転時	28+36+36+45	1.97	2.53	2.53	3.17	-	10.20	3360	16.96	99	2.07	2.66	2.66	3.32	-	10.70	2920	14.75	99
		5～8	7～11	7～11	9～13	-	(3.80～10.50)	(640～3580)			4.5～6	6～7	6～7	7～9	-	(3.80～11.60)	(630～3200)		
	28+36+36+50	1.90	2.45	2.45	3.40	-	10.20	3360	16.95	99	2.00	2.57	2.57	3.57	-	10.70	2920	14.75	99
		5～8	7～10	7～10	9～14	-	(3.80～10.50)	(640～3560)			4.5～5	6～7	6～7	8～10	-	(3.80～11.60)	(630～3200)		
	28+36+36+56	1.83	2.35	2.35	3.66	-	10.20	3360	16.93	99	1.92	2.47	2.47	3.84	-	10.70	2920	14.75	99
		5～8	6～10	6～10	10～15	-	(3.80～10.50)	(640～3540)			4～5	5～7	5～7	8～11	-	(3.80～11.60)	(630～3200)		
	28+36+40+40	1.98	2.55	2.83	2.83	-	10.20	3360	16.96	99	2.08	2.68	2.97	2.97	-	10.70	2920	14.75	99
		5～8	7～11	8～12	8～12	-	(3.80～10.50)	(640～3590)			4.5～6	6～7	7～8	7～8	-	(3.80～11.60)	(630～3200)		
	28+36+40+45	1.92	2.46	2.74	3.08	-	10.20	3360	16.95	99	2.01	2.59	2.87	3.23	-	10.70	2920	14.75	99
		5～8	7～10	8～11	8～13	-	(3.80～10.50)	(640～3570)			4.5～6	6～7	6～8	7～9	-	(3.80～11.60)	(630～3200)		
	28+36+40+50	1.85	2.38	2.65	3.31	-	10.20	3360	16.94	99	1.95	2.50	2.78	3.47	-	10.70	2920	14.75	99
		5～8	7～10	7～11	9～14	-	(3.80～10.50)	(640～3550)			4.5～5	6～7	6～8	8～10	-	(3.80～11.60)	(630～3200)		
	28+36+40+56	1.79	2.30	2.55	3.57	-	10.20	3360	16.92	99	1.87	2.41	2.68	3.75	-	10.70	2920	14.75	99
		5～7	6～10	7～11	10～15	-	(3.80～10.50)	(640～3520)			4～5	5～7	6～7	8～10	-	(3.80～11.60)	(630～3200)		
	28+36+45+45	1.85	2.38	2.98	2.98	-	10.20	3360	16.94	99	1.95	2.50	3.13	3.13	-	10.70	2920	14.75	99
		5～8	7～10	8～12	8～12	-	(3.80～10.50)	(640～3550)			4.5～5	6～7	7～9	7～9	-	(3.80～11.60)	(630～3200)		
	28+36+45+50	1.80	2.31	2.89	3.21	-	10.20	3360	16.93	99	1.88	2.42	3.03	3.36	-	10.70	2920	14.75	99
		5～7	6～10	8～12	9～13	-	(3.80～10.50)	(640～3530)			4～5	5～7	7～8	7～9	-	(3.80～11.60)	(630～3200)		
	28+40+40+40	1.93	2.76	2.76	2.76	-	10.20	3360	16.95	99	2.02	2.89	2.89	2.89	-	10.70	2920	14.75	99
		5～8	8～12	8～12	8～12	-	(3.80～10.50)	(640～3570)			4.5～6	6～8	6～8	6～8	-	(3.80～11.60)	(630～3200)		
	28+40+40+45	1.87	2.67	2.67	3.00	-	10.20	3360	16.94	99	1.96	2.80	2.80	3.15	-	10.70	2920	14.75	99
		5～8	7～11	7～11	8～13	-	(3.80～10.50)	(640～3550)			4.5～5	6～8	6～8	7～9	-	(3.80～11.60)	(630～3200)		
	28+40+40+50	1.81	2.58	2.58	3.23	-	10.20	3360	16.93	99	1.90	2.71	2.71	3.39	-	10.70	2920	14.75	99
		5～8	7～11	7～11	9～14	-	(3.80～10.50)	(640～3530)			4～5	6～7	6～7	7～9	-	(3.80～11.60)	(630～3200)		
	28+40+45+45	1.81	2.58	2.91	2.91	-	10.20	3360	16.93	99	1.90	2.71	3.05	3.05	-	10.70	2920	14.75	99
		5～8	7～11	8～12	8～12	-	(3.80～10.50)	(640～3530)			4～5	6～7	7～8	7～8	-	(3.80～11.60)	(630～3200)		
	36+36+36+36	2.55	2.55	2.55	2.55	-	10.20	3360	16.96	99	2.68	2.68	2.68	2.68	-	10.70	2920	14.75	99
		7～11	7～11	7～11	7～11	-	(3.80～10.50)	(640～3590)			6～7	6～7	6～7	6～7	-	(3.80～11.60)	(630～3200)		
	36+36+36+40	2.48	2.48	2.48	2.76	-	10.20	3360	16.95	99	2.60	2.60	2.60	2.89	-	10.70	2920	14.75	99
		7～10	7～10	7～10	8～12	-	(3.80～10.50)	(640～3570)			6～7	6～7	6～7	6～8	-	(3.80～11.60)	(630～3200)		
	36+36+36+45	2.40	2.40	2.40	3.00	-	10.20	3360	16.94	99	2.52	2.52	2.52	3.15	-	10.70	2920	14.75	99
		7～10	7～10	7～10	8～13	-	(3.80～10.50)	(640～3550)			6～7	6～7	6～7	7～9	-	(3.80～11.60)	(630～3200)		
	36+36+36+50	2.32	2.32	2.32	3.23	-	10.20	3360	16.93	99	2.44	2.44	2.44	3.39	-	10.70	2920	14.75	99
		6～10	6～10	6～10	9～14	-	(3.80～10.50)	(640～3530)			5～7	5～7	5～7	7～9	-	(3.80～11.60)	(630～3200)		
	36+36+40+40	2.42	2.42	2.68	2.68	-	10.20	3360	16.94	99	2.53	2.53	2.82	2.82	-	10.70	2920	14.75	99
		7～10	7～10	7～11	7～11	-	(3.80～10.50)	(640～3550)			6～7	6～7	6～8	6～8	-	(3.80～11.60)	(630～3200)		
	36+36+40+45	2.34	2.34	2.60	2.92	-	10.20	3360	16.93	99	2.45	2.45	2.73	3.07	-	10.70	2920	14.75	99
		6～10	6～10	7～11	8～12	-	(3.80～10.50)	(640～3530)			5～7	5～7	6～8	7～8	-	(3.80～11.60)	(630～3200)		
	36+36+40+50	2.27	2.27	2.52	3.15	-	10.20	3350	16.92	99	2.38	2.38	2.64	3.30	-	10.70	2920	14.75	99
		6～9	6～9	7～11	9～13	-	(3.80～10.50)	(640～3510)			5～7	5～7	6～7	7～9	-	(3.80～11.60)	(630～3200)		
	36+36+45+45	2.27	2.27	2.83	2.83	-	10.20	3350	16.92	99	2.38	2.38	2.97	2.97	-	10.70	2920	14.75	99
		6～9	6～9	8～12	8～12	-	(3.80～10.50)	(640～3510)			5～7	5～7	7～8	7～8	-	(3.80～11.60)	(630～3200)		
	36+40+40+40	2.35	2.62	2.62	2.62	-	10.20	3360	16.93	99	2.47	2.74	2.74	2.74	-	10.70	2920	14.75	99
		6～10	7～11	7～11	7～11	-	(3.80～10.50)	(640～3540)			5～7	6～8	6～8	6～8	-	(3.80～11.60)	(630～3200)		
	36+40+40+45	2.28	2.53	2.53	2.85	-	10.20	3360	16.92	99	2.39	2.66	2.66	2.99	-	10.70	2920	14.75	99
		6～10	7～11	7～11	8～12	-	(3.80～10.50)	(640～3520)			5～7	6～7	6～7	7～8	-	(3.80～11.60)	(630～3200)		
	40+40+40+40	2.55	2.55	2.55	2.55	-	10.20	3360	16.92	99	2.68	2.68	2.68	2.68	-	10.70	2920	14.75	99
		7～11	7～11	7～11	7～11	-	(3.80～10.50)	(640～3520)			6～7	6～7	6～7	6～7	-	(3.80～11.60)	(630～3200)		
5台運転時	22+22+22+22+22	2.04	2.04	2.04	2.04	2.04	10.20	3130	15.81	99	2.14	2.14	2.14	2.14	2.14	10.70	2720	13.74	99
		6～8	6～8	6～8	6～8	6～8	(3.90～11.30)	(640～3650)			4.5～6	4.5～6	4.5～6	4.5～6	4.5～6	(4.10～12.30)	(640～3300)		
	22+22+22+22+25	1.99	1.99	1.99	1.99	2.26	10.20	3130	15.80	99	2.08	2.08	2.08	2.08	2.37	10.70	2720	13.74	99
		5～8	5～8	5～8	5～8	6～9	(3.90～11.30)	(640～3640)			4.5～6	4.5～6	4.5～6	4.5～6	5～7	(4.10～12.30)	(640～3300)		
	22+22+22+22+28	1.93	1.93	1.93	1.93	2.46	10.20	3130	15.78	99	2.03	2.03	2.03	2.03	2.58	10.70	2720	13.74	99
		5～8	5～8	5～8	5～8	7～10	(3.90～11.30)	(640～3640)			4.5～6	4.5～6	4.5～6	4.5～6	6～7	(4.10～12.30)	(640～3300)		
	22+22+22+22+36	1.81	1.81	1.81	1.81	2.96	10.20	3120	15.75	99	1.90	1.90	1.90	1.90	3.11	10.70	2720	13.74	99
		5～8	5～8	5～8	5～8	8～12	(3.90～11.30)	(640～3630)			4～5	4～5	4～5	4～5	7～9	(4.10～12.30)	(640～3300)		
	22+22+22+22+40	1.75	1.75	1.75	1.75	3.19	10.20	3120	15.74	99	1.84	1.84	1.84	1.84	3.34	10.70	2720	13.74	99
		5～7	5～7	5～7	5～7	9～13	(3.90～11.30)	(640～3630)			4～5	4～5	4～5	4～5	7～9	(4.10～12.30)	(640～3300)		
	22+22+22+22+45	1.69	1.69	1.69	1.69	3.45	10.20	3120	15.72	99	1.77	1.77	1.77	1.77	3.62	10.70	2720	13.74	99
		4.5～7	4.5～7	4.5～7	4.5～7	10～14	(3.90～11.30)	(640～3620)			4～5	4～5	4～5	4～5	8～10	(4.10～12.30)	(640～3300)		
	22+22+22+22+50	1.63	1.63	1.63	1.63	3.70	10.20	3110	15.70	99	1.71	1.71	1.71	1.71	3.88	10.70	2720	13.74	99
		4.5～7	4.5～7	4.5～7	4.5～7	10～15	(3.90～11.30)	(640～3610)			4～4.5	4～4.5	4～4.5	4～4.5	9～11	(4.10～12.30)	(640～3300)		
	22+22+22+22+56	1.56	1.56	1.56	1.56	3.97	10.20	3110	15.68	99	1.63	1.63	1.63	1.63	4.16	10.70	2720	13.74	99
		4.5～6	4.5～6	4.5～6	4.5～6	11～17	(3.90～11.30)	(640～3610)			4～4.5	4～4.5	4～4.5	4～4.5	9～11	(4.10～12.30)	(640～3300)		
	22+22+22+22+63	1.49	1.49	1.49	1.49	4.26	10.20	3100	15.65	99	1.56	1.56	1.56	1.56	4.46	10.70	2720	13.74	99
		4～6	4～6	4～6	4～6	12～18	(3.90～11.30)	(640～3600)			3～4.5	3～4.5	3～4.5	3～4.5	10～12	(4.10～12.30)	(640～3300)		
	22+22+22+25+25	1.93	1.93	1.93	2.20	2.20	10.20	3130	15.78	99	2.03	2.03	2.03	2.31	2.31	10.70	2720	13.74	99
		5～8	5～8	5～8	6～9	6～9	(3.90～11.30)	(640～3640)			4.5～6	4.5～6	4.5～6	5～6	5～6	(4.10～12.30)	(640～3300)		
	22+22+22+25+28	1.89	1.89	1.89	2.14	2.40	10.20	3130	15.77	99	1.98	1.98	1.98	2.25	2.52	10.70	2720	13.74	99
		5～8	5～8	5～8	6～9	7～10	(3.90～11.30)	(640～3640)			4.5～5	4.5～5	4.5～5	5～6	6～7	(4.10～12.30)	(640～3300)		
	22+22+22+25+36	1.77	1.77	1.77	2.01	2.89	10.20	3120	15.74	99	1.85	1.85	1.85	2.11	3.03	10.70	2720	13.74	99
		5～7	5～7	5～7	6～8	8～12	(3.90～11.30)	(640～3630)			4～5	4～5	4～5	4.5～6	7～8	(4.10～12.30)	(640～3300)		
	22+22+22+25+40	1.71	1.71	1.71	1.95	3.11	10.20	3120	15.73	99	1.80	1.80	1.80	2.04	3.27	10.70	2720	13.74	99
		4.5～7	4.5～7	4.5～7	5～8	9～13	(3.90～11.30)	(640～3620)			4～5	4～5	4～5	4.5～6	7～9	(4.10～12.30)	(640～3300)		
	22+22+22+25+45	1.65	1.65	1.65	1.88	3.38	10.20	3110	15.71	99	1.73	1.73	1.73	1.97	3.54	10.70	2720	13.74	99
		4.5～7	4.5～7	4.5～7	5～8	9～14	(3.90～11.30)	(640～3620)			4～4.5	4～4.5	4～4.5	4.5～5	8～10	(4.10～12.30)	(640～3300)		
	22+22+22+25+50	1.59	1.59	1.59	1.81	3.62	10.20	3110	15.69	99	1.67	1.67	1.67	1.90	3.79	10.70	2720	13.74	99
		4.5～7	4.5～7	4.5～7	5～8	10～15	(3.90～11.30)	(640～3610)			4～4.5	4～4.5	4～4.5	4～5	8～10	(4.10～12.30)	(640～3300)		
	22+22+22+25+56	1.53	1.53	1.53	1.73	3.89	10.20	3110	15.66	99	1.60	1.60	1.60	1.82	4.08	10.70	2720	13.74	99
		4～6	4～6	4～6	4.5～7	11～16	(3.90～11.30)	(640～3600)			4～4.5	4～4.5	4～4.5	4～5	9～11	(4.10～12.30)	(640～3300)		

室内ユニットの組合せ		冷房									暖房								
		能力 (kW)					合計能力 (kW)	室外ユニット			能力 (kW)					合計能力 (kW)	室外ユニット		
		A室	B室	C室	D室	E室		入力 (W)	電流 (A)	力率 (%)	A室	B室	C室	D室	E室		入力 (W)	電流 (A)	力率 (%)
5台運転時	22+22+22+25+63	1.46	1.46	1.46	1.66	4.17	10.20	3100	15.64	99	1.53	1.53	1.53	1.74	4.38	10.70	2720	13.74	99
		4～6	4～6	4～6	4.5～7	11～17	(3.90～11.30)	(640～3590)			3～4	3～4	3～4	4～5	10～12	(4.10～12.30)	(640～3300)		
	22+22+22+28+28	1.84	1.84	1.84	2.34	2.34	10.20	3130	15.76	99	1.93	1.93	1.93	2.46	2.46	10.70	2720	13.74	99
		5～8	5～8	5～8	6～10	6～10	(3.90～11.30)	(640～3630)			4～5	4～5	4～5	5～7	5～7	(4.10～12.30)	(640～3300)		
	22+22+22+28+36	1.73	1.73	1.73	2.20	2.82	10.20	3120	15.73	99	1.81	1.81	1.81	2.30	2.96	10.70	2720	13.74	99
		4.5～7	4.5～7	4.5～7	6～9	8～12	(3.90～11.30)	(640～3620)			4～5	4～5	4～5	5～6	7～8	(4.10～12.30)	(640～3300)		
	22+22+22+28+40	1.67	1.67	1.67	2.13	3.04	10.20	3120	15.71	99	1.76	1.76	1.76	2.24	3.19	10.70	2720	13.74	99
		4.5～7	4.5～7	4.5～7	6～9	8～13	(3.90～11.30)	(640～3620)			4～5	4～5	4～5	5～6	7～9	(4.10～12.30)	(640～3300)		
	22+22+22+28+45	1.61	1.61	1.61	2.05	3.30	10.20	3110	15.70	99	1.69	1.69	1.69	2.16	3.46	10.70	2720	13.74	99
		4.5～7	4.5～7	4.5～7	6～9	9～14	(3.90～11.30)	(640～3610)			4～4.5	4～4.5	4～4.5	5～6	8～10	(4.10～12.30)	(640～3300)		
	22+22+22+28+50	1.56	1.56	1.56	1.98	3.54	10.20	3110	15.68	99	1.63	1.63	1.63	2.08	3.72	10.70	2720	13.74	99
		4.5～6	4.5～6	4.5～6	5～8	10～15	(3.90～11.30)	(640～3610)			4～4.5	4～4.5	4～4.5	4.5～6	8～10	(4.10～12.30)	(640～3300)		
	22+22+22+28+56	1.50	1.50	1.50	1.90	3.81	10.20	3100	15.65	99	1.57	1.57	1.57	2.00	3.99	10.70	2720	13.74	99
		4～6	4～6	4～6	5～8	10～16	(3.90～11.30)	(640～3600)			3～4.5	3～4.5	3～4.5	4.5～5	9～11	(4.10～12.30)	(640～3300)		
	22+22+22+28+63	1.43	1.43	1.43	1.82	4.09	10.20	3100	15.63	99	1.50	1.50	1.50	1.91	4.29	10.70	2720	13.74	99
		4～6	4～6	4～6	5～8	11～17	(3.90～11.30)	(640～3590)			3～4	3～4	3～4	4～5	9～12	(4.10～12.30)	(640～3300)		
	22+22+22+36+36	1.63	1.63	1.63	2.66	2.66	10.20	3110	15.70	99	1.71	1.71	1.71	2.79	2.79	10.70	2720	13.74	99
		4.5～7	4.5～7	4.5～7	7～11	7～11	(3.90～11.30)	(640～3610)			4～4.5	4～4.5	4～4.5	6～8	6～8	(4.10～12.30)	(640～3300)		
	22+22+22+36+40	1.58	1.58	1.58	2.59	2.87	10.20	3110	15.68	99	1.66	1.66	1.66	2.71	3.01	10.70	2720	13.74	99
		4.5～7	4.5～7	4.5～7	7～11	8～12	(3.90～11.30)	(640～3610)			4～4.5	4～4.5	4～4.5	6～7	7～8	(4.10～12.30)	(640～3300)		
	22+22+22+36+45	1.53	1.53	1.53	2.50	3.12	10.20	3110	15.66	99	1.60	1.60	1.60	2.62	3.28	10.70	2720	13.74	99
		4～6	4～6	4～6	7～10	9～13	(3.90～11.30)	(640～3600)			4～4.5	4～4.5	4～4.5	6～7	7～9	(4.10～12.30)	(640～3300)		
	22+22+22+36+50	1.48	1.48	1.48	2.42	3.36	10.20	3100	15.64	99	1.55	1.55	1.55	2.53	3.52	10.70	2720	13.74	99
		4～6	4～6	4～6	7～10	9～14	(3.90～11.30)	(640～3600)			3～4	3～4	3～4	6～7	8～10	(4.10～12.30)	(640～3300)		
	22+22+22+36+56	1.42	1.42	1.42	2.32	3.62	10.20	3100	15.62	99	1.49	1.49	1.49	2.44	3.79	10.70	2720	13.74	99
		4～6	4～6	4～6	6～10	10～15	(3.90～11.30)	(640～3590)			3～4	3～4	3～4	5～7	8～10	(4.10～12.30)	(640～3300)		
	22+22+22+40+40	1.54	1.54	1.54	2.79	2.79	10.20	3110	15.67	99	1.61	1.61	1.61	2.93	2.93	10.70	2720	13.74	99
		4～6	4～6	4～6	8～12	8～12	(3.90～11.30)	(640～3600)			4～4.5	4～4.5	4～4.5	6～8	6～8	(4.10～12.30)	(640～3300)		
	22+22+22+40+45	1.49	1.49	1.49	2.70	3.04	10.20	3100	15.65	99	1.56	1.56	1.56	2.83	3.19	10.70	2720	13.74	99
		4～6	4～6	4～6	7～11	8～13	(3.90～11.30)	(640～3600)			3～4.5	3～4.5	3～4.5	6～8	7～9	(4.10～12.30)	(640～3300)		
	22+22+22+40+50	1.44	1.44	1.44	2.62	3.27	10.20	3100	15.63	99	1.51	1.51	1.51	2.74	3.43	10.70	2720	13.74	99
		4～6	4～6	4～6	7～11	9～14	(3.90～11.30)	(640～3590)			3～4	3～4	3～4	6～8	8～9	(4.10～12.30)	(640～3300)		
	22+22+22+40+56	1.39	1.39	1.39	2.52	3.53	10.20	3090	15.61	99	1.45	1.45	1.45	2.64	3.70	10.70	2720	13.74	99
		4～6	4～6	4～6	7～11	10～15	(3.90～11.30)	(640～3580)			3～4	3～4	3～4	6～7	8～10	(4.10～12.30)	(640～3300)		
	22+22+22+45+45	1.44	1.44	1.44	2.94	2.94	10.20	3100	15.63	99	1.51	1.51	1.51	3.09	3.09	10.70	2720	13.74	99
		4～6	4～6	4～6	8～12	8～12	(3.90～11.30)	(640～3590)			3～4	3～4	3～4	7～9	7～9	(4.10～12.30)	(640～3300)		
	22+22+22+45+50	1.39	1.39	1.39	2.85	3.17	10.20	3100	15.61	99	1.46	1.46	1.46	2.99	3.32	10.70	2720	13.74	99
		4～6	4～6	4～6	8～12	9～13	(3.90～11.30)	(640～3590)			3～4	3～4	3～4	7～8	7～9	(4.10～12.30)	(640～3300)		
	22+22+25+25+25	1.89	1.89	2.14	2.14	2.14	10.20	3130	15.77	99	1.98	1.98	2.25	2.25	2.25	10.70	2720	13.74	99
		5～8	5～8	6～9	6～9	6～9	(3.90～11.30)	(640～3640)			4.5～5	4.5～5	5～6	5～6	5～6	(4.10～12.30)	(640～3300)		
	22+22+25+25+28	1.84	1.84	2.09	2.09	2.34	10.20	3130	15.76	99	1.93	1.93	2.19	2.19	2.46	10.70	2720	13.74	99
		5～8	5～8	6～9	6～9	6～10	(3.90～11.30)	(640～3630)			4～5	4～5	5～6	5～6	5～7	(4.10～12.30)	(640～3300)		
	22+22+25+25+36	1.73	1.73	1.96	1.96	2.82	10.20	3120	15.73	99	1.81	1.81	2.06	2.06	2.96	10.70	2720	13.74	99
		4.5～7	4.5～7	5～8	5～8	8～12	(3.90～11.30)	(640～3620)			4～5	4～5	4.5～6	4.5～6	7～8	(4.10～12.30)	(640～3300)		
	22+22+25+25+40	1.67	1.67	1.90	1.90	3.04	10.20	3120	15.71	99	1.76	1.76	2.00	2.00	3.19	10.70	2720	13.74	99
		4.5～7	4.5～7	5～8	5～8	8～13	(3.90～11.30)	(640～3620)			4～5	4～5	4.5～5	4.5～5	7～9	(4.10～12.30)	(640～3300)		
	22+22+25+25+45	1.61	1.61	1.83	1.83	3.30	10.20	3110	15.70	99	1.69	1.69	1.92	1.92	3.46	10.70	2720	13.74	99
		4.5～7	4.5～7	5～8	5～8	9～14	(3.90～11.30)	(640～3610)			4～4.5	4～4.5	4～5	4～5	8～10	(4.10～12.30)	(640～3300)		
	22+22+25+25+50	1.56	1.56	1.77	1.77	3.54	10.20	3110	15.68	99	1.63	1.63	1.86	1.86	3.72	10.70	2720	13.74	99
		4.5～6	4.5～6	5～7	5～7	10～15	(3.90～11.30)	(640～3610)			4～4.5	4～4.5	4～5	4～5	8～10	(4.10～12.30)	(640～3300)		
	22+22+25+25+56	1.50	1.50	1.70	1.70	3.81	10.20	3100	15.65	99	1.57	1.57	1.78	1.78	3.99	10.70	2720	13.74	99
		4～6	4～6	4.5～7	4.5～7	10～16	(3.90～11.30)	(640～3600)			3～4.5	3～4.5	4～5	4～5	9～11	(4.10～12.30)	(640～3300)		
	22+22+25+25+63	1.43	1.43	1.62	1.62	4.09	10.20	3100	15.63	99	1.50	1.50	1.70	1.70	4.29	10.70	2720	13.74	99
		4～6	4～6	4.5～7	4.5～7	11～17	(3.90～11.30)	(640～3590)			3～4	3～4	4～4.5	4～4.5	9～12	(4.10～12.30)	(640～3300)		
	22+22+25+28+28	1.80	1.80	2.04	2.28	2.28	10.20	3120	15.75	99	1.88	1.88	2.14	2.40	2.40	10.70	2720	13.74	99
		5～7	5～7	6～8	6～10	6～10	(3.90～11.30)	(640～3630)			4～5	4～5	4.5～6	5～7	5～7	(4.10～12.30)	(640～3300)		
	22+22+25+28+36	1.69	1.69	1.92	2.15	2.76	10.20	3120	15.72	99	1.77	1.77	2.01	2.25	2.90	10.70	2720	13.74	99
		4.5～7	4.5～7	5～8	6～9	8～12	(3.90～11.30)	(640～3620)			4～5	4～5	4.5～6	5～6	6～8	(4.10～12.30)	(640～3300)		
	22+22+25+28+40	1.64	1.64	1.86	2.08	2.98	10.20	3110	15.70	99	1.72	1.72	1.95	2.19	3.12	10.70	2720	13.74	99
		4.5～7	4.5～7	5～8	6～9	8～12	(3.90～11.30)	(640～3610)			4～4.5	4～4.5	4.5～5	5～6	7～9	(4.10～12.30)	(640～3300)		
	22+22+25+28+45	1.58	1.58	1.80	2.01	3.23	10.20	3110	15.68	99	1.66	1.66	1.88	2.11	3.39	10.70	2720	13.74	99
		4.5～7	4.5～7	5～7	6～8	9～14	(3.90～11.30)	(640～3610)			4～4.5	4～4.5	4～5	4.5～6	7～9	(4.10～12.30)	(640～3300)		
	22+22+25+28+50	1.53	1.53	1.73	1.94	3.47	10.20	3110	15.66	99	1.60	1.60	1.82	2.04	3.64	10.70	2720	13.74	99
		4～6	4～6	4.5～7	5～8	10～15	(3.90～11.30)	(640～3600)			4～4.5	4～4.5	4～5	4.5～6	8～10	(4.10～12.30)	(640～3300)		
	22+22+25+28+56	1.47	1.47	1.67	1.87	3.73	10.20	3100	15.64	99	1.54	1.54	1.75	1.96	3.92	10.70	2720	13.74	99
		4～6	4～6	4.5～7	5～8	10～16	(3.90～11.30)	(640～3600)			3～4	3～4	4～5	4.5～5	9～11	(4.10～12.30)	(640～3300)		
	22+22+25+28+63	1.40	1.40	1.59	1.79	4.02	10.20	3100	15.61	99	1.47	1.47	1.67	1.87	4.21	10.70	2720	13.74	99
		4～6	4～6	4.5～7	5～7	11～17	(3.90～11.30)	(640～3590)			3～4	3～4	4～4.5	4～5	9～12	(4.10～12.30)	(640～3300)		
	22+22+25+36+36	1.59	1.59	1.81	2.60	2.60	10.20	3110	15.69	99	1.67	1.67	1.90	2.73	2.73	10.70	2720	13.74	99
		4.5～7	4.5～7	5～8	7～11	7～11	(3.90～11.30)	(640～3610)			4～4.5	4～4.5	4～5	6～8	6～8	(4.10～12.30)	(640～3300)		
	22+22+25+36+40	1.55	1.55	1.76	2.53	2.81	10.20	3110	15.67	99	1.62	1.62	1.84	2.66	2.95	10.70	2720	13.74	99
		4～6	4～6	5～7	7～11	8～12	(3.90～11.30)	(640～3610)			4～4.5	4～4.5	4～5	6～7	7～8	(4.10～12.30)	(640～3300)		
	22+22+25+36+45	1.50	1.50	1.70	2.45	3.06	10.20	3100	15.65	99	1.57	1.57	1.78	2.57	3.21	10.70	2720	13.74	99
		4～6	4～6	4.5～7	7～10	8～13	(3.90～11.30)	(640～3600)			3～4.5	3～4.5	4～5	6～7	7～9	(4.10～12.30)	(640～3300)		
	22+22+25+36+50	1.45	1.45	1.65	2.37	3.29	10.20	3100	15.63	99	1.52	1.52	1.73	2.49	3.45	10.70	2720	13.74	99
		4～6	4～6	4.5～7	7～10	9～14	(3.90～11.30)	(640～3590)			3～4	3～4	4～4.5	5～7	8～10	(4.10～12.30)	(640～3300)		
	22+22+25+36+56	1.39	1.39	1.58	2.28	3.55	10.20	3100	15.61	99	1.46	1.46	1.66	2.39	3.72	10.70	2720	13.74	99
		4～6	4～6	4.5～7	6～10	10～15	(3.90～11.30)	(640～3590)			3～4	3～4	4～4.5	5～7	8～10	(4.10～12.30)	(640～3300)		
	22+22+25+40+40	1.51	1.51	1.71	2.74	2.74	10.20	3100	15.66	99	1.58	1.58	1.80	2.87	2.87	10.70	2720	13.74	99
		4～6	4～6	4.5～7	8～11	8～11	(3.90～11.30)	(640～3600)			3～4.5	3～4.5	4～5	6～8	6～8	(4.10～12.30)	(640～3300)		

MXZ-10221AS（5室用） 冷房・暖房性能仕様表

室内ユニットの組合せ		冷房									暖房								
		能力 (kW)					合計能力 (kW)	室外ユニット			能力 (kW)					合計能力 (kW)	室外ユニット		
		A室	B室	C室	D室	E室		入力 (W)	電流 (A)	力率 (%)	A室	B室	C室	D室	E室		入力 (W)	電流 (A)	力率 (%)
5台運転時	22+22+25+40+45	1.46 4～6	1.46 4～6	1.66 4.5～7	2.65 7～11	2.98 8～12	10.20 (3.90～11.30)	3100 (640～3590)	15.64	99	1.53 3～4	1.53 3～4	1.74 4～5	2.78 6～8	3.13 7～9	10.70 (4.10～12.30)	2720 (640～3300)	13.74	99
	22+22+25+40+50	1.41 4～6	1.41 4～6	1.60 4.5～7	2.57 7～11	3.21 9～13	10.20 (3.90～11.30)	3100 (640～3590)	15.62	99	1.48 3～4	1.48 3～4	1.68 4～4.5	2.69 6～7	3.36 7～9	10.70 (4.10～12.30)	2720 (640～3300)	13.74	99
	22+22+25+45+45	1.41 4～6	1.41 4～6	1.60 4.5～7	2.89 8～12	2.89 8～12	10.20 (3.90～11.30)	3100 (640～3590)	15.62	99	1.48 3～4	1.48 3～4	1.68 4～4.5	3.03 7～8	3.03 7～8	10.70 (4.10～12.30)	2720 (640～3300)	13.74	99
	22+22+28+28+28	1.75 5～7	1.75 5～7	2.23 6～9	2.23 6～9	2.23 6～9	10.20 (3.90～11.30)	3120 (640～3630)	15.74	99	1.84 4～5	1.84 4～5	2.34 5～6	2.34 5～6	2.34 5～6	10.70 (4.10～12.30)	2720 (640～3300)	13.74	99
	22+22+28+28+36	1.65 4.5～7	1.65 4.5～7	2.10 6～9	2.10 6～9	2.70 7～11	10.20 (3.90～11.30)	3110 (640～3620)	15.71	99	1.73 4～4.5	1.73 4～4.5	2.20 5～6	2.20 5～6	2.83 6～8	10.70 (4.10～12.30)	2720 (640～3300)	13.74	99
	22+22+28+28+40	1.60 4.5～7	1.60 4.5～7	2.04 6～8	2.04 6～8	2.91 8～12	10.20 (3.90～11.30)	3110 (640～3610)	15.69	99	1.68 4～4.5	1.68 4～4.5	2.14 4.5～6	2.14 4.5～6	3.06 7～8	10.70 (4.10～12.30)	2720 (640～3300)	13.74	99
	22+22+28+28+45	1.55 4～6	1.55 4～6	1.97 5～8	1.97 5～8	3.17 9～13	10.20 (3.90～11.30)	3110 (640～3610)	15.67	99	1.62 4～4.5	1.62 4～4.5	2.07 4.5～6	2.07 4.5～6	3.32 7～9	10.70 (4.10～12.30)	2720 (640～3300)	13.74	99
	22+22+28+28+50	1.50 4～6	1.50 4～6	1.90 5～8	1.90 5～8	3.40 9～14	10.20 (3.90～11.30)	3100 (640～3600)	15.65	99	1.57 3～4.5	1.57 3～4.5	2.00 4.5～5	2.00 4.5～5	3.57 8～10	10.70 (4.10～12.30)	2720 (640～3300)	13.74	99
	22+22+28+28+56	1.44 4～6	1.44 4～6	1.83 5～8	1.83 5～8	3.66 10～15	10.20 (3.90～11.30)	3100 (640～3590)	15.63	99	1.51 3～4	1.51 3～4	1.92 4～5	1.92 4～5	3.84 8～11	10.70 (4.10～12.30)	2720 (640～3300)	13.74	99
	22+22+28+36+36	1.56 4.5～6	1.56 4.5～6	1.98 5～8	2.55 7～11	2.55 7～11	10.20 (3.90～11.30)	3110 (640～3610)	15.68	99	1.63 4～4.5	1.63 4～4.5	2.08 4.5～6	2.68 6～7	2.68 6～7	10.70 (4.10～12.30)	2720 (640～3300)	13.74	99
	22+22+28+36+40	1.52 4～6	1.52 4～6	1.93 5～8	2.48 7～10	2.76 8～12	10.20 (3.90～11.30)	3110 (640～3600)	15.66	99	1.59 3～4.5	1.59 3～4.5	2.02 4.5～6	2.60 6～7	2.89 6～8	10.70 (4.10～12.30)	2720 (640～3300)	13.74	99
	22+22+28+36+45	1.47 4～6	1.47 4～6	1.87 5～8	2.40 7～10	3.00 8～13	10.20 (3.90～11.30)	3100 (640～3600)	15.64	99	1.54 3～4	1.54 3～4	1.96 4.5～5	2.52 6～7	3.15 7～9	10.70 (4.10～12.30)	2720 (640～3300)	13.74	99
	22+22+28+36+50	1.42 4～6	1.42 4～6	1.81 5～8	2.32 6～10	3.23 9～14	10.20 (3.90～11.30)	3100 (640～3590)	15.62	99	1.49 3～4	1.49 3～4	1.90 4～5	2.44 5～7	3.39 7～9	10.70 (4.10～12.30)	2720 (640～3300)	13.74	99
	22+22+28+40+40	1.48 4～6	1.48 4～6	1.88 5～8	2.68 7～11	2.68 7～11	10.20 (3.90～11.30)	3100 (640～3600)	15.64	99	1.55 3～4	1.55 3～4	1.97 4.5～5	2.82 6～8	2.82 6～8	10.70 (4.10～12.30)	2720 (640～3300)	13.74	99
	22+22+28+40+45	1.43 4～6	1.43 4～6	1.82 5～8	2.60 7～11	2.92 8～12	10.20 (3.90～11.30)	3100 (640～3590)	15.63	99	1.50 3～4	1.50 3～4	1.91 4～5	2.73 6～8	3.07 7～8	10.70 (4.10～12.30)	2720 (640～3300)	13.74	99
	22+22+28+40+50	1.39 4～6	1.39 4～6	1.76 5～7	2.52 7～11	3.15 9～13	10.20 (3.90～11.30)	3090 (640～3580)	15.61	99	1.45 3～4	1.45 3～4	1.85 4～5	2.64 6～7	3.30 7～9	10.70 (4.10～12.30)	2720 (640～3300)	13.74	99
	22+22+28+45+45	1.39 4～6	1.39 4～6	1.76 5～7	2.83 8～12	2.83 8～12	10.20 (3.90～11.30)	3090 (640～3580)	15.61	99	1.45 3～4	1.45 3～4	1.85 4～5	2.97 7～8	2.97 7～8	10.70 (4.10～12.30)	2720 (640～3300)	13.74	99
	22+22+36+36+36	1.48 4～6	1.48 4～6	2.42 7～10	2.42 7～10	2.42 7～10	10.20 (3.90～11.30)	3100 (640～3600)	15.64	99	1.55 3～4	1.55 3～4	2.53 6～7	2.53 6～7	2.53 6～7	10.70 (4.10～12.30)	2720 (640～3300)	13.74	99
	22+22+36+36+40	1.44 4～6	1.44 4～6	2.35 6～10	2.35 6～10	2.62 7～11	10.20 (3.90～11.30)	3100 (640～3590)	15.63	99	1.51 3～4	1.51 3～4	2.47 5～7	2.47 5～7	2.74 6～8	10.70 (4.10～12.30)	2720 (640～3300)	13.74	99
	22+22+36+36+45	1.39 4～6	1.39 4～6	2.28 6～10	2.28 6～10	2.85 8～12	10.20 (3.90～11.30)	3100 (640～3590)	15.61	99	1.46 3～4	1.46 3～4	2.39 5～7	2.39 5～7	2.99 7～8	10.70 (4.10～12.30)	2720 (640～3300)	13.74	99
	22+22+36+40+40	1.40 4～6	1.40 4～6	2.30 6～10	2.55 7～11	2.55 7～11	10.20 (3.90～11.30)	3100 (640～3590)	15.61	99	1.47 3～4	1.47 3～4	2.41 5～7	2.68 6～7	2.68 6～7	10.70 (4.10～12.30)	2720 (640～3300)	13.74	99
	22+25+25+25+25	1.84 5～8	2.09 6～9	2.09 6～9	2.09 6～9	2.09 6～9	10.20 (3.90～11.30)	3130 (640～3630)	15.76	99	1.93 4～5	2.19 5～6	2.19 5～6	2.19 5～6	2.19 5～6	10.70 (4.10～12.30)	2720 (640～3300)	13.74	99
	22+25+25+25+28	1.80 5～7	2.04 6～8	2.04 6～8	2.04 6～8	2.28 6～10	10.20 (3.90～11.30)	3120 (640～3630)	15.75	99	1.88 4～5	2.14 4.5～6	2.14 4.5～6	2.14 4.5～6	2.40 5～7	10.70 (4.10～12.30)	2720 (640～3300)	13.74	99
	22+25+25+25+36	1.69 4.5～7	1.92 5～8	1.92 5～8	1.92 5～8	2.76 8～12	10.20 (3.90～11.30)	3120 (640～3620)	15.72	99	1.77 4～5	2.01 4.5～6	2.01 4.5～6	2.01 4.5～6	2.90 6～8	10.70 (4.10～12.30)	2720 (640～3300)	13.74	99
	22+25+25+25+40	1.64 4.5～7	1.86 5～8	1.86 5～8	1.86 5～8	2.98 8～12	10.20 (3.90～11.30)	3110 (640～3610)	15.70	99	1.72 4～4.5	1.95 4.5～5	1.95 4.5～5	1.95 4.5～5	3.12 7～9	10.70 (4.10～12.30)	2720 (640～3300)	13.74	99
	22+25+25+25+45	1.58 4.5～7	1.80 5～7	1.80 5～7	1.80 5～7	3.23 9～14	10.20 (3.90～11.30)	3110 (640～3610)	15.68	99	1.66 4～4.5	1.88 4～5	1.88 4～5	1.88 4～5	3.39 7～9	10.70 (4.10～12.30)	2720 (640～3300)	13.74	99
	22+25+25+25+50	1.53 4～6	1.73 4.5～7	1.73 4.5～7	1.73 4.5～7	3.47 10～15	10.20 (3.90～11.30)	3110 (640～3600)	15.66	99	1.60 4～4.5	1.82 4～5	1.82 4～5	1.82 4～5	3.64 8～10	10.70 (4.10～12.30)	2720 (640～3300)	13.74	99
	22+25+25+25+56	1.47 4～6	1.67 4.5～7	1.67 4.5～7	1.67 4.5～7	3.73 10～16	10.20 (3.90～11.30)	3100 (640～3600)	15.64	99	1.54 3～4	1.75 4～5	1.75 4～5	1.75 4～5	3.92 9～11	10.70 (4.10～12.30)	2720 (640～3300)	13.74	99
	22+25+25+25+63	1.40 4～6	1.59 4.5～7	1.59 4.5～7	1.59 4.5～7	4.02 11～17	10.20 (3.90～11.30)	3100 (640～3590)	15.61	99	1.47 3～4	1.67 4～4.5	1.67 4～4.5	1.67 4～4.5	4.21 9～12	10.70 (4.10～12.30)	2720 (640～3300)	13.74	99
	22+25+25+28+28	1.75 5～7	1.99 5～8	1.99 5～8	2.23 6～9	2.23 6～9	10.20 (3.90～11.30)	3120 (640～3630)	15.74	99	1.84 4～5	2.09 4.5～6	2.09 4.5～6	2.34 5～6	2.34 5～6	10.70 (4.10～12.30)	2720 (640～3300)	13.74	99
	22+25+25+28+36	1.65 4.5～7	1.88 5～8	1.88 5～8	2.10 6～9	2.70 7～11	10.20 (3.90～11.30)	3110 (640～3620)	15.71	99	1.73 4～4.5	1.97 4.5～5	1.97 4.5～5	2.20 5～6	2.83 6～8	10.70 (4.10～12.30)	2720 (640～3300)	13.74	99
	22+25+25+28+40	1.60 4.5～7	1.82 5～8	1.82 5～8	2.04 6～8	2.91 8～12	10.20 (3.90～11.30)	3110 (640～3610)	15.69	99	1.68 4～4.5	1.91 4～5	1.91 4～5	2.14 4.5～6	3.06 7～8	10.70 (4.10～12.30)	2720 (640～3300)	13.74	99
	22+25+25+28+45	1.55 4～6	1.76 5～7	1.76 5～7	1.97 5～8	3.17 9～13	10.20 (3.90～11.30)	3110 (640～3610)	15.67	99	1.62 4～4.5	1.84 4～5	1.84 4～5	2.07 4.5～6	3.32 7～9	10.70 (4.10～12.30)	2720 (640～3300)	13.74	99
	22+25+25+28+50	1.50 4～6	1.70 4.5～7	1.70 4.5～7	1.90 5～8	3.40 9～14	10.20 (3.90～11.30)	3100 (640～3600)	15.65	99	1.57 3～4.5	1.78 4～5	1.78 4～5	2.00 4.5～5	3.57 8～10	10.70 (4.10～12.30)	2720 (640～3300)	13.74	99
	22+25+25+28+56	1.44 4～6	1.63 4.5～7	1.63 4.5～7	1.83 5～8	3.66 10～15	10.20 (3.90～11.30)	3100 (640～3590)	15.63	99	1.51 3～4	1.71 4～4.5	1.71 4～4.5	1.92 4～5	3.84 8～11	10.70 (4.10～12.30)	2720 (640～3300)	13.74	99
	22+25+25+36+36	1.56 4.5～6	1.77 5～7	1.77 5～7	2.55 7～11	2.55 7～11	10.20 (3.90～11.30)	3110 (640～3610)	15.68	99	1.63 4～4.5	1.86 4～5	1.86 4～5	2.68 6～7	2.68 6～7	10.70 (4.10～12.30)	2720 (640～3300)	13.74	99
	22+25+25+36+40	1.52 4～6	1.72 4.5～7	1.72 4.5～7	2.48 7～10	2.76 8～12	10.20 (3.90～11.30)	3110 (640～3600)	15.66	99	1.59 3～4.5	1.81 4～5	1.81 4～5	2.60 6～7	2.89 6～8	10.70 (4.10～12.30)	2720 (640～3300)	13.74	99
	22+25+25+36+45	1.47 4～6	1.67 4.5～7	1.67 4.5～7	2.40 7～10	3.00 8～13	10.20 (3.90～11.30)	3100 (640～3600)	15.64	99	1.54 3～4	1.75 4～5	1.75 4～5	2.52 6～7	3.15 7～9	10.70 (4.10～12.30)	2720 (640～3300)	13.74	99
	22+25+25+36+50	1.42 4～6	1.61 4.5～7	1.61 4.5～7	2.32 6～10	3.23 9～14	10.20 (3.90～11.30)	3100 (640～3590)	15.62	99	1.49 3～4	1.69 4～4.5	1.69 4～4.5	2.44 5～7	3.39 7～9	10.70 (4.10～12.30)	2720 (640～3300)	13.74	99
	22+25+25+40+40	1.48 4～6	1.68 4.5～7	1.68 4.5～7	2.68 7～11	2.68 7～11	10.20 (3.90～11.30)	3100 (640～3600)	15.64	99	1.55 3～4	1.76 4～5	1.76 4～5	2.82 6～8	2.82 6～8	10.70 (4.10～12.30)	2720 (640～3300)	13.74	99

室内ユニットの組合せ		冷房									暖房								
		能力 (kW)					合計能力 (kW)	室外ユニット			能力 (kW)					合計能力 (kW)	室外ユニット		
		A室	B室	C室	D室	E室		入力 (W)	電流 (A)	力率 (%)	A室	B室	C室	D室	E室		入力 (W)	電流 (A)	力率 (%)
5台運転時	22+25+25+40+45	1.43	1.62	1.62	2.60	2.92	10.20	3100	15.63	99	1.50	1.70	1.70	2.73	3.07	10.70	2720	13.74	99
		4～6	4.5～7	4.5～7	7～11	8～12	(3.90～11.30)	(640～3590)			3～4	4～4.5	4～4.5	6～8	7～8	(4.10～12.30)	(640～3300)		
	22+25+25+40+50	1.39	1.57	1.57	2.52	3.15	10.20	3090	15.61	99	1.45	1.65	1.65	2.64	3.30	10.70	2720	13.74	99
		4～6	4.5～7	4.5～7	7～11	9～13	(3.90～11.30)	(640～3580)			3～4	4～4.5	4～4.5	6～7	7～9	(4.10～12.30)	(640～3300)		
	22+25+25+45+45	1.39	1.57	1.57	2.83	2.83	10.20	3090	15.61	99	1.45	1.65	1.65	2.97	2.97	10.70	2720	13.74	99
		4～6	4.5～7	4.5～7	8～12	8～12	(3.90～11.30)	(640～3580)			3～4	4～4.5	4～4.5	7～8	7～8	(4.10～12.30)	(640～3300)		
	22+25+28+28+28	1.71	1.95	2.18	2.18	2.18	10.20	3120	15.73	99	1.80	2.04	2.29	2.29	2.29	10.70	2720	13.74	99
		4.5～7	5～8	6～9	6～9	6～9	(3.90～11.30)	(640～3620)			4～5	4.5～6	5～6	5～6	5～6	(4.10～12.30)	(640～3300)		
	22+25+28+28+36	1.61	1.83	2.05	2.05	2.64	10.20	3110	15.70	99	1.69	1.92	2.16	2.16	2.77	10.70	2720	13.74	99
		4.5～7	5～8	6～9	6～9	7～11	(3.90～11.30)	(640～3610)			4～4.5	4～5	5～6	5～6	6～8	(4.10～12.30)	(640～3300)		
	22+25+28+28+40	1.57	1.78	2.00	2.00	2.85	10.20	3110	15.68	99	1.65	1.87	2.10	2.10	2.99	10.70	2720	13.74	99
		4.5～7	5～7	5～8	5～8	8～12	(3.90～11.30)	(640～3610)			4～4.5	4～5	4.5～6	4.5～6	7～8	(4.10～12.30)	(640～3300)		
	22+25+28+28+45	1.52	1.72	1.93	1.93	3.10	10.20	3110	15.66	99	1.59	1.81	2.02	2.02	3.25	10.70	2720	13.74	99
		4～6	4.5～7	5～8	5～8	9～13	(3.90～11.30)	(640～3600)			3～4.5	4～5	4.5～6	4.5～6	7～9	(4.10～12.30)	(640～3300)		
	22+25+28+28+50	1.47	1.67	1.87	1.87	3.33	10.20	3100	15.64	99	1.54	1.75	1.96	1.96	3.50	10.70	2720	13.74	99
		4～6	4.5～7	5～8	5～8	9～14	(3.90～11.30)	(640～3600)			3～4	4～5	4.5～5	4.5～5	8～10	(4.10～12.30)	(640～3300)		
	22+25+28+28+56	1.41	1.60	1.80	1.80	3.59	10.20	3100	15.62	99	1.48	1.68	1.88	1.88	3.77	10.70	2720	13.74	99
		4～6	4.5～7	5～7	5～7	10～15	(3.90～11.30)	(640～3590)			3～4	4～4.5	4～5	4～5	8～10	(4.10～12.30)	(640～3300)		
	22+25+28+36+36	1.53	1.73	1.94	2.50	2.50	10.20	3110	15.66	99	1.60	1.82	2.04	2.62	2.62	10.70	2720	13.74	99
		4～6	4.5～7	5～8	7～10	7～10	(3.90～11.30)	(640～3600)			4～4.5	4～5	4.5～6	6～7	6～7	(4.10～12.30)	(640～3300)		
	22+25+28+36+40	1.49	1.69	1.89	2.43	2.70	10.20	3100	15.65	99	1.56	1.77	1.98	2.55	2.83	10.70	2720	13.74	99
		4～6	4.5～7	5～8	7～10	7～11	(3.90～11.30)	(640～3600)			3～4.5	4～5	4.5～5	6～7	6～8	(4.10～12.30)	(640～3300)		
	22+25+28+36+45	1.44	1.63	1.83	2.35	2.94	10.20	3100	15.63	99	1.51	1.71	1.92	2.47	3.09	10.70	2720	13.74	99
		4～6	4.5～7	5～8	6～10	8～12	(3.90～11.30)	(640～3590)			3～4	4～4.5	4～5	5～7	7～9	(4.10～12.30)	(640～3300)		
	22+25+28+36+50	1.39	1.58	1.77	2.28	3.17	10.20	3100	15.61	99	1.46	1.66	1.86	2.39	3.32	10.70	2720	13.74	99
		4～6	4.5～7	5～7	6～10	9～13	(3.90～11.30)	(640～3590)			3～4	4～4.5	4～5	5～7	7～9	(4.10～12.30)	(640～3300)		
	22+25+28+40+40	1.45	1.65	1.84	2.63	2.63	10.20	3100	15.63	99	1.52	1.73	1.93	2.76	2.76	10.70	2720	13.74	99
		4～6	4.5～7	5～8	7～11	7～11	(3.90～11.30)	(640～3590)			3～4	4～4.5	4～5	6～8	6～8	(4.10～12.30)	(640～3300)		
	22+25+28+40+45	1.40	1.59	1.79	2.55	2.87	10.20	3100	15.61	99	1.47	1.67	1.87	2.68	3.01	10.70	2720	13.74	99
		4～6	4.5～7	5～7	7～11	8～12	(3.90～11.30)	(640～3590)			3～4	4～4.5	4～5	6～7	7～8	(4.10～12.30)	(640～3300)		
	22+25+36+36+36	1.45	1.65	2.37	2.37	2.37	10.20	3100	15.63	99	1.52	1.73	2.49	2.49	2.49	10.70	2720	13.74	99
		4～6	4.5～7	7～10	7～10	7～10	(3.90～11.30)	(640～3590)			3～4	4～4.5	5～7	5～7	5～7	(4.10～12.30)	(640～3300)		
	22+25+36+36+40	1.41	1.60	2.31	2.31	2.57	10.20	3100	15.62	99	1.48	1.68	2.42	2.42	2.69	10.70	2720	13.74	99
		4～6	4.5～7	6～10	6～10	7～11	(3.90～11.30)	(640～3590)			3～4	4～4.5	5～7	5～7	6～7	(4.10～12.30)	(640～3300)		
	22+28+28+28+28	1.67	2.13	2.13	2.13	2.13	10.20	3120	15.71	99	1.76	2.24	2.24	2.24	2.24	10.70	2720	13.74	99
		4.5～7	6～9	6～9	6～9	6～9	(3.90～11.30)	(640～3620)			4～5	5～6	5～6	5～6	5～6	(4.10～12.30)	(640～3300)		
	22+28+28+28+36	1.58	2.01	2.01	2.01	2.59	10.20	3110	15.68	99	1.66	2.11	2.11	2.11	2.71	10.70	2720	13.74	99
		4.5～7	6～8	6～8	6～8	7～11	(3.90～11.30)	(640～3610)			4～4.5	4.5～6	4.5～6	4.5～6	6～7	(4.10～12.30)	(640～3300)		
	22+28+28+28+40	1.54	1.96	1.96	1.96	2.79	10.20	3110	15.67	99	1.61	2.05	2.05	2.05	2.93	10.70	2720	13.74	99
		4～6	5～8	5～8	5～8	8～12	(3.90～11.30)	(640～3600)			4～4.5	4.5～6	4.5～6	4.5～6	6～8	(4.10～12.30)	(640～3300)		
	22+28+28+28+45	1.49	1.89	1.89	1.89	3.04	10.20	3100	15.65	99	1.56	1.98	1.98	1.98	3.19	10.70	2720	13.74	99
		4～6	5～8	5～8	5～8	8～13	(3.90～11.30)	(640～3600)			3～4.5	4.5～5	4.5～5	4.5～5	7～9	(4.10～12.30)	(640～3300)		
	22+28+28+28+50	1.44	1.83	1.83	1.83	3.27	10.20	3100	15.63	99	1.51	1.92	1.92	1.92	3.43	10.70	2720	13.74	99
		4～6	5～8	5～8	5～8	9～14	(3.90～11.30)	(640～3590)			3～4	4～5	4～5	4～5	8～9	(4.10～12.30)	(640～3300)		
	22+28+28+28+56	1.39	1.76	1.76	1.76	3.53	10.20	3090	15.61	99	1.45	1.85	1.85	1.85	3.70	10.70	2720	13.74	99
		4～6	5～7	5～7	5～7	10～15	(3.90～11.30)	(640～3580)			3～4	4～5	4～5	4～5	8～10	(4.10～12.30)	(640～3300)		
	22+28+28+36+36	1.50	1.90	1.90	2.45	2.45	10.20	3100	15.65	99	1.57	2.00	2.00	2.57	2.57	10.70	2720	13.74	99
		4～6	5～8	5～8	7～10	7～10	(3.90～11.30)	(640～3600)			3～4.5	4.5～5	4.5～5	6～7	6～7	(4.10～12.30)	(640～3300)		
	22+28+28+36+40	1.46	1.85	1.85	2.38	2.65	10.20	3100	15.64	99	1.53	1.95	1.95	2.50	2.78	10.70	2720	13.74	99
		4～6	5～8	5～8	7～10	7～11	(3.90～11.30)	(640～3590)			3～4	4.5～5	4.5～5	6～7	6～8	(4.10～12.30)	(640～3300)		
	22+28+28+36+45	1.41	1.80	1.80	2.31	2.89	10.20	3100	15.62	99	1.48	1.88	1.88	2.42	3.03	10.70	2720	13.74	99
		4～6	5～7	5～7	6～10	8～12	(3.90～11.30)	(640～3590)			3～4	4～5	4～5	5～7	7～8	(4.10～12.30)	(640～3300)		
	22+28+28+40+40	1.42	1.81	1.81	2.58	2.58	10.20	3100	15.62	99	1.49	1.90	1.90	2.71	2.71	10.70	2720	13.74	99
		4～6	5～8	5～8	7～11	7～11	(3.90～11.30)	(640～3590)			3～4	4～5	4～5	6～7	6～7	(4.10～12.30)	(640～3300)		
	22+28+36+36+36	1.42	1.81	2.32	2.32	2.32	10.20	3100	15.62	99	1.49	1.90	2.44	2.44	2.44	10.70	2720	13.74	99
		4～6	5～8	6～10	6～10	6～10	(3.90～11.30)	(640～3590)			3～4	4～5	5～7	5～7	5～7	(4.10～12.30)	(640～3300)		
	22+28+36+36+40	1.39	1.76	2.27	2.27	2.52	10.20	3090	15.61	99	1.45	1.85	2.38	2.38	2.64	10.70	2720	13.74	99
		4～6	5～7	6～9	6～9	7～11	(3.90～11.30)	(640～3580)			3～4	4～5	5～7	5～7	6～7	(4.10～12.30)	(640～3300)		
	25+25+25+25+25	2.04	2.04	2.04	2.04	2.04	10.20	3120	15.75	99	2.14	2.14	2.14	2.14	2.14	10.70	2720	13.74	99
		6～8	6～8	6～8	6～8	6～8	(3.90～11.30)	(640～3630)			4.5～6	4.5～6	4.5～6	4.5～6	4.5～6	(4.10～12.30)	(640～3300)		
	25+25+25+25+28	1.99	1.99	1.99	1.99	2.23	10.20	3120	15.74	99	2.09	2.09	2.09	2.09	2.34	10.70	2720	13.74	99
		5～8	5～8	5～8	5～8	6～9	(3.90～11.30)	(640～3630)			4.5～6	4.5～6	4.5～6	4.5～6	5～6	(4.10～12.30)	(640～3300)		
	25+25+25+25+36	1.88	1.88	1.88	1.88	2.70	10.20	3110	15.71	99	1.97	1.97	1.97	1.97	2.83	10.70	2720	13.74	99
		5～8	5～8	5～8	5～8	7～11	(3.90～11.30)	(640～3620)			4.5～5	4.5～5	4.5～5	4.5～5	6～8	(4.10～12.30)	(640～3300)		
	25+25+25+25+40	1.82	1.82	1.82	1.82	2.91	10.20	3110	15.69	99	1.91	1.91	1.91	1.91	3.06	10.70	2720	13.74	99
		5～8	5～8	5～8	5～8	8～12	(3.90～11.30)	(640～3610)			4～5	4～5	4～5	4～5	7～8	(4.10～12.30)	(640～3300)		
	25+25+25+25+45	1.76	1.76	1.76	1.76	3.17	10.20	3110	15.67	99	1.84	1.84	1.84	1.84	3.32	10.70	2720	13.74	99
		5～7	5～7	5～7	5～7	9～13	(3.90～11.30)	(640～3610)			4～5	4～5	4～5	4～5	7～9	(4.10～12.30)	(640～3300)		
	25+25+25+25+50	1.70	1.70	1.70	1.70	3.40	10.20	3100	15.65	99	1.78	1.78	1.78	1.78	3.57	10.70	2720	13.74	99
		4.5～7	4.5～7	4.5～7	4.5～7	9～14	(3.90～11.30)	(640～3600)			4～5	4～5	4～5	4～5	8～10	(4.10～12.30)	(640～3300)		
	25+25+25+25+56	1.63	1.63	1.63	1.63	3.66	10.20	3100	15.63	99	1.71	1.71	1.71	1.71	3.84	10.70	2720	13.74	99
		4.5～7	4.5～7	4.5～7	4.5～7	10～15	(3.90～11.30)	(640～3590)			4～4.5	4～4.5	4～4.5	4～4.5	8～11	(4.10～12.30)	(640～3300)		
	25+25+25+28+28	1.95	1.95	1.95	2.18	2.18	10.20	3120	15.73	99	2.04	2.04	2.04	2.29	2.29	10.70	2720	13.74	99
		5～8	5～8	5～8	6～9	6～9	(3.90～11.30)	(640～3620)			4.5～6	4.5～6	4.5～6	5～6	5～6	(4.10～12.30)	(640～3300)		
	25+25+25+28+36	1.83	1.83	1.83	2.05	2.64	10.20	3110	15.70	99	1.92	1.92	1.92	2.16	2.77	10.70	2720	13.74	99
		5～8	5～8	5～8	6～9	7～11	(3.90～11.30)	(640～3610)			4～5	4～5	4～5	5～6	6～8	(4.10～12.30)	(640～3300)		
	25+25+25+28+40	1.78	1.78	1.78	2.00	2.85	10.20	3110	15.68	99	1.87	1.87	1.87	2.10	2.99	10.70	2720	13.74	99
		5～7	5～7	5～7	5～8	8～12	(3.90～11.30)	(640～3610)			4～5	4～5	4～5	4.5～6	7～8	(4.10～12.30)	(640～3300)		
	25+25+25+28+45	1.72	1.72	1.72	1.93	3.10	10.20	3110	15.66	99	1.81	1.81	1.81	2.02	3.25	10.70	2720	13.74	99
		4.5～7	4.5～7	4.5～7	5～8	9～13	(3.90～11.30)	(640～3600)			4～5	4～5	4～5	4.5～6	7～9	(4.10～12.30)	(640～3300)		

MXZ-10221AS（5室用） 冷房・暖房性能仕様表

室内ユニットの組合せ		冷房									暖房								
		能力 (kW)					合計能力 (kW)	室外ユニット			能力 (kW)					合計能力 (kW)	室外ユニット		
		A室	B室	C室	D室	E室		入力 (W)	電流 (A)	力率 (%)	A室	B室	C室	D室	E室		入力 (W)	電流 (A)	力率 (%)
5台運転時	25+25+25+28+50	1.67 4.5～7	1.67 4.5～7	1.67 4.5～7	1.87 5～8	3.33 9～14	10.20 (3.90～11.30)	3100 (640～3600)	15.64	99	1.75 4～5	1.75 4～5	1.75 4～5	1.96 4.5～5	3.50 8～10	10.70 (4.10～12.30)	2720 (640～3300)	13.74	99
	25+25+25+28+56	1.60 4.5～7	1.60 4.5～7	1.60 4.5～7	1.80 5～7	3.59 10～15	10.20 (3.90～11.30)	3100 (640～3590)	15.62	99	1.68 4～4.5	1.68 4～4.5	1.68 4～4.5	1.88 4～5	3.77 8～10	10.70 (4.10～12.30)	2720 (640～3300)	13.74	99
	25+25+25+36+36	1.73 4.5～7	1.73 4.5～7	1.73 4.5～7	2.50 7～10	2.50 7～10	10.20 (3.90～11.30)	3110 (640～3600)	15.66	99	1.82 4～5	1.82 4～5	1.82 4～5	2.62 6～7	2.62 6～7	10.70 (4.10～12.30)	2720 (640～3300)	13.74	99
	25+25+25+36+40	1.69 4.5～7	1.69 4.5～7	1.69 4.5～7	2.43 7～10	2.70 7～11	10.20 (3.90～11.30)	3100 (640～3600)	15.65	99	1.77 4～5	1.77 4～5	1.77 4～5	2.55 6～7	2.83 6～8	10.70 (4.10～12.30)	2720 (640～3300)	13.74	99
	25+25+25+36+45	1.63 4.5～7	1.63 4.5～7	1.63 4.5～7	2.35 6～10	2.94 8～12	10.20 (3.90～11.30)	3100 (640～3590)	15.63	99	1.71 4～4.5	1.71 4～4.5	1.71 4～4.5	2.47 5～7	3.09 7～9	10.70 (4.10～12.30)	2720 (640～3300)	13.74	99
	25+25+25+36+50	1.58 4.5～7	1.58 4.5～7	1.58 4.5～7	2.28 6～10	3.17 9～13	10.20 (3.90～11.30)	3100 (640～3590)	15.61	99	1.66 4～4.5	1.66 4～4.5	1.66 4～4.5	2.39 5～7	3.32 7～9	10.70 (4.10～12.30)	2720 (640～3300)	13.74	99
	25+25+25+40+40	1.65 4.5～7	1.65 4.5～7	1.65 4.5～7	2.63 7～11	2.63 7～11	10.20 (3.90～11.30)	3100 (640～3590)	15.63	99	1.73 4～4.5	1.73 4～4.5	1.73 4～4.5	2.76 6～8	2.76 6～8	10.70 (4.10～12.30)	2720 (640～3300)	13.74	99
	25+25+25+40+45	1.59 4.5～7	1.59 4.5～7	1.59 4.5～7	2.55 7～11	2.87 8～12	10.20 (3.90～11.30)	3100 (640～3590)	15.61	99	1.67 4～4.5	1.67 4～4.5	1.67 4～4.5	2.68 6～7	3.01 7～8	10.70 (4.10～12.30)	2720 (640～3300)	13.74	99
	25+25+28+28+28	1.90 5～8	1.90 5～8	2.13 6～9	2.13 6～9	2.13 6～9	10.20 (3.90～11.30)	3120 (640～3620)	15.71	99	2.00 4.5～5	2.00 4.5～5	2.24 5～6	2.24 5～6	2.24 5～6	10.70 (4.10～12.30)	2720 (640～3300)	13.74	99
	25+25+28+28+36	1.80 5～7	1.80 5～7	2.01 6～8	2.01 6～8	2.59 7～11	10.20 (3.90～11.30)	3110 (640～3610)	15.68	99	1.88 4～5	1.88 4～5	2.11 4.5～6	2.11 4.5～6	2.71 6～7	10.70 (4.10～12.30)	2720 (640～3300)	13.74	99
	25+25+28+28+40	1.75 5～7	1.75 5～7	1.96 5～8	1.96 5～8	2.79 8～12	10.20 (3.90～11.30)	3110 (640～3600)	15.67	99	1.83 4～5	1.83 4～5	2.05 4.5～6	2.05 4.5～6	2.93 6～8	10.70 (4.10～12.30)	2720 (640～3300)	13.74	99
	25+25+28+28+45	1.69 4.5～7	1.69 4.5～7	1.89 5～8	1.89 5～8	3.04 8～13	10.20 (3.90～11.30)	3100 (640～3600)	15.65	99	1.77 4～5	1.77 4～5	1.98 4.5～5	1.98 4.5～5	3.19 7～9	10.70 (4.10～12.30)	2720 (640～3300)	13.74	99
	25+25+28+28+50	1.63 4.5～7	1.63 4.5～7	1.83 5～8	1.83 5～8	3.27 9～14	10.20 (3.90～11.30)	3100 (640～3590)	15.63	99	1.71 4～4.5	1.71 4～4.5	1.92 4～5	1.92 4～5	3.43 8～9	10.70 (4.10～12.30)	2720 (640～3300)	13.74	99
	25+25+28+28+56	1.57 4.5～7	1.57 4.5～7	1.76 5～7	1.76 5～7	3.53 10～15	10.20 (3.90～11.30)	3090 (640～3580)	15.61	99	1.65 4～4.5	1.65 4～4.5	1.85 4～5	1.85 4～5	3.70 8～10	10.70 (4.10～12.30)	2720 (640～3300)	13.74	99
	25+25+28+36+36	1.70 4.5～7	1.70 4.5～7	1.90 5～8	2.45 7～10	2.45 7～10	10.20 (3.90～11.30)	3100 (640～3600)	15.65	99	1.78 4～5	1.78 4～5	2.00 4.5～5	2.57 6～7	2.57 6～7	10.70 (4.10～12.30)	2720 (640～3300)	13.74	99
	25+25+28+36+40	1.66 4.5～7	1.66 4.5～7	1.85 5～8	2.38 7～10	2.65 7～11	10.20 (3.90～11.30)	3100 (640～3590)	15.64	99	1.74 4～5	1.74 4～5	1.95 4.5～5	2.50 6～7	2.78 6～8	10.70 (4.10～12.30)	2720 (640～3300)	13.74	99
	25+25+28+36+45	1.60 4.5～7	1.60 4.5～7	1.80 5～7	2.31 6～10	2.89 8～12	10.20 (3.90～11.30)	3100 (640～3590)	15.62	99	1.68 4～4.5	1.68 4～4.5	1.88 4～5	2.42 5～7	3.03 7～8	10.70 (4.10～12.30)	2720 (640～3300)	13.74	99
	25+25+28+40+40	1.61 4.5～7	1.61 4.5～7	1.81 5～8	2.58 7～11	2.58 7～11	10.20 (3.90～11.30)	3100 (640～3590)	15.62	99	1.69 4～4.5	1.69 4～4.5	1.90 4～5	2.71 6～7	2.71 6～7	10.70 (4.10～12.30)	2720 (640～3300)	13.74	99
	25+25+36+36+36	1.61 4.5～7	1.61 4.5～7	2.32 6～10	2.32 6～10	2.32 6～10	10.20 (3.90～11.30)	3100 (640～3590)	15.62	99	1.69 4～4.5	1.69 4～4.5	2.44 5～7	2.44 5～7	2.44 5～7	10.70 (4.10～12.30)	2720 (640～3300)	13.74	99
	25+25+36+36+40	1.57 4.5～7	1.57 4.5～7	2.27 6～9	2.27 6～9	2.52 7～11	10.20 (3.90～11.30)	3090 (640～3580)	15.61	99	1.65 4～4.5	1.65 4～4.5	2.38 5～7	2.38 5～7	2.64 6～7	10.70 (4.10～12.30)	2720 (640～3300)	13.74	99
	25+28+28+28+28	1.86 5～8	2.08 6～9	2.08 6～9	2.08 6～9	2.08 6～9	10.20 (3.90～11.30)	3110 (640～3610)	15.70	99	1.95 4.5～5	2.19 5～6	2.19 5～6	2.19 5～6	2.19 5～6	10.70 (4.10～12.30)	2720 (640～3300)	13.74	99
	25+28+28+28+36	1.76 5～7	1.97 5～8	1.97 5～8	1.97 5～8	2.53 7～11	10.20 (3.90～11.30)	3110 (640～3610)	15.67	99	1.84 4～5	2.07 4.5～6	2.07 4.5～6	2.07 4.5～6	2.66 6～7	10.70 (4.10～12.30)	2720 (640～3300)	13.74	99
	25+28+28+28+40	1.71 4.5～7	1.92 5～8	1.92 5～8	1.92 5～8	2.74 8～11	10.20 (3.90～11.30)	3100 (640～3600)	15.66	99	1.80 4～5	2.01 4.5～6	2.01 4.5～6	2.01 4.5～6	2.87 6～8	10.70 (4.10～12.30)	2720 (640～3300)	13.74	99
	25+28+28+28+45	1.66 4.5～7	1.85 5～8	1.85 5～8	1.85 5～8	2.98 8～12	10.20 (3.90～11.30)	3100 (640～3590)	15.64	99	1.74 4～5	1.95 4.5～5	1.95 4.5～5	1.95 4.5～5	3.13 7～9	10.70 (4.10～12.30)	2720 (640～3300)	13.74	99
	25+28+28+28+50	1.60 4.5～7	1.80 5～7	1.80 5～7	1.80 5～7	3.21 9～13	10.20 (3.90～11.30)	3100 (640～3590)	15.62	99	1.68 4～4.5	1.88 4～5	1.88 4～5	1.88 4～5	3.36 7～9	10.70 (4.10～12.30)	2720 (640～3300)	13.74	99
	25+28+28+36+36	1.67 4.5～7	1.87 5～8	1.87 5～8	2.40 7～10	2.40 7～10	10.20 (3.90～11.30)	3100 (640～3600)	15.64	99	1.75 4～5	1.96 4.5～5	1.96 4.5～5	2.52 6～7	2.52 6～7	10.70 (4.10～12.30)	2720 (640～3300)	13.74	99
	25+28+28+36+40	1.62 4.5～7	1.82 5～8	1.82 5～8	2.34 6～10	2.60 7～11	10.20 (3.90～11.30)	3100 (640～3590)	15.63	99	1.70 4～4.5	1.91 4～5	1.91 4～5	2.45 5～7	2.73 6～8	10.70 (4.10～12.30)	2720 (640～3300)	13.74	99
	25+28+28+36+45	1.57 4.5～7	1.76 5～7	1.76 5～7	2.27 6～9	2.83 8～12	10.20 (3.90～11.30)	3090 (640～3580)	15.61	99	1.65 4～4.5	1.85 4～5	1.85 4～5	2.38 5～7	2.97 7～8	10.70 (4.10～12.30)	2720 (640～3300)	13.74	99
	25+28+28+40+40	1.58 4.5～7	1.77 5～7	1.77 5～7	2.53 7～11	2.53 7～11	10.20 (3.90～11.30)	3100 (640～3590)	15.61	99	1.66 4～4.5	1.86 4～5	1.86 4～5	2.66 6～7	2.66 6～7	10.70 (4.10～12.30)	2720 (640～3300)	13.74	99
	25+28+36+36+36	1.58 4.5～7	1.77 5～7	2.28 6～10	2.28 6～10	2.28 6～10	10.20 (3.90～11.30)	3100 (640～3590)	15.61	99	1.66 4～4.5	1.86 4～5	2.39 5～7	2.39 5～7	2.39 5～7	10.70 (4.10～12.30)	2720 (640～3300)	13.74	99
	28+28+28+28+28	2.04 6～8	2.04 6～8	2.04 6～8	2.04 6～8	2.04 6～8	10.20 (3.90～11.30)	3110 (640～3610)	15.69	99	2.14 4.5～6	2.14 4.5～6	2.14 4.5～6	2.14 4.5～6	2.14 4.5～6	10.70 (4.10～12.30)	2720 (640～3300)	13.74	99
	28+28+28+28+36	1.93 5～8	1.93 5～8	1.93 5～8	1.93 5～8	2.48 7～10	10.20 (3.90～11.30)	3110 (640～3600)	15.66	99	2.02 4.5～6	2.02 4.5～6	2.02 4.5～6	2.02 4.5～6	2.60 6～7	10.70 (4.10～12.30)	2720 (640～3300)	13.74	99
	28+28+28+28+40	1.88 5～8	1.88 5～8	1.88 5～8	1.88 5～8	2.68 7～11	10.20 (3.90～11.30)	3100 (640～3600)	15.64	99	1.97 4.5～5	1.97 4.5～5	1.97 4.5～5	1.97 4.5～5	2.82 6～8	10.70 (4.10～12.30)	2720 (640～3300)	13.74	99
	28+28+28+28+45	1.82 5～8	1.82 5～8	1.82 5～8	1.82 5～8	2.92 8～12	10.20 (3.90～11.30)	3100 (640～3590)	15.63	99	1.91 4～5	1.91 4～5	1.91 4～5	1.91 4～5	3.07 7～8	10.70 (4.10～12.30)	2720 (640～3300)	13.74	99
	28+28+28+28+50	1.76 5～7	1.76 5～7	1.76 5～7	1.76 5～7	3.15 9～13	10.20 (3.90～11.30)	3090 (640～3580)	15.61	99	1.85 4～5	1.85 4～5	1.85 4～5	1.85 4～5	3.30 7～9	10.70 (4.10～12.30)	2720 (640～3300)	13.74	99
	28+28+28+36+36	1.83 5～8	1.83 5～8	1.83 5～8	2.35 6～10	2.35 6～10	10.20 (3.90～11.30)	3100 (640～3590)	15.63	99	1.92 4～5	1.92 4～5	1.92 4～5	2.47 5～7	2.47 5～7	10.70 (4.10～12.30)	2720 (640～3300)	13.74	99
	28+28+28+36+40	1.79 5～7	1.79 5～7	1.79 5～7	2.30 6～10	2.55 7～11	10.20 (3.90～11.30)	3100 (640～3590)	15.61	99	1.87 4～5	1.87 4～5	1.87 4～5	2.41 5～7	2.68 6～7	10.70 (4.10～12.30)	2720 (640～3300)	13.74	99

2021 NewModel

ポイント

1台の室外機で室内機最大5台まで接続が可能。複数のお部屋に対応できます！

（MXZ-6821AS･7121AS･8021AS･9021AS･10221AS接続時）

❶ コンパクト化・低重量化を実現！

スペースの限られた敷地や
マンションにすっきり設置できます！

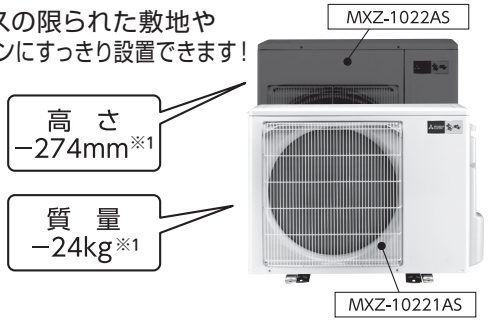

※1：MXZ-1022ASとMXZ-10221ASの比較。
高さ MXZ-1022AS：1,070mm、MXZ-10221AS：796mm。
質量 MXZ-1022AS：87kg、MXZ-10221AS：63kg。

❷ 低騒音化を実現！

内部構造の一新により、さらなる低騒音化を実現しました！

冷房時運転音
（音響パワーレベル）

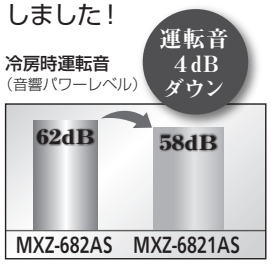

※5台運転時

暖房時運転音
（音響パワーレベル）

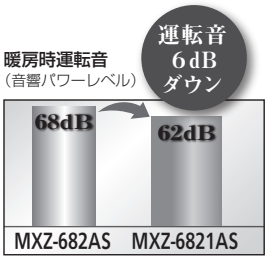

※5台運転時

❸ マルチだからこそ必要なリプレース対応！

今お使いのマルチからの入替えも、将来の入替工事も三菱システムマルチなら安心、簡単です。

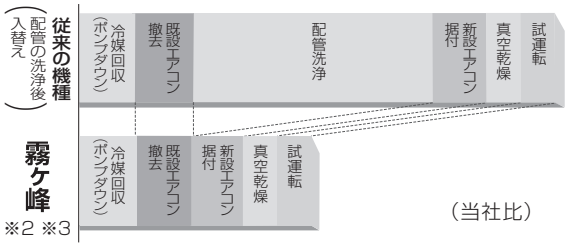

※2：2室用マルチエアコンでの当社試算。
※3：MXZ-6817AS･7117AS･8017AS･9017AS･10217ASは、配管洗浄が必要です。

8 製品仕様表　室外機

項目 ＼ 形名			室外　MXZ-4621AS		室外　MXZ-5221AS		室外　MXZ-5621AS	
システム構成	室内機接続台数（台）		1～2					
	室内機最大接続容量		形名合計　47まで		形名合計　53まで		形名合計　61まで	
	室内機同時運転容量		形名合計　47まで		形名合計　53まで		形名合計　61まで	
	配管制限	配管総実長（m）	30（20mまでチャージレス）					
		各室内・外機間総実長（m）	20					
		室内・外機間高低差（m）	15　※1					
		室内機間高低差（m）	15					
性能	冷房	標準能力　（定格（最低～最大））（kW）	4.6（1.7～5.6）		5.2（1.8～6.2）		5.6（1.8～6.5）	
	暖房	標準能力　（定格（最低～最大））（kW）	5.4（2.3～7.0）		6.2（2.3～7.1）		6.2（2.3～7.1）	
		低温能力（定格）（kW）	5.1		5.2		5.2	
	冷房期間消費電力量　注2（kWh）		426		510		534	
	暖房期間消費電力量　注2（kWh）		1,281		1,420		1,544	
	期間消費電力量合計　注2（kWh）		1,707		1,930		2,078	
	通年エネルギー消費効率（APF）注2		5.4					
		JIS C 9612：2005	5.4					
		APF区分	L					
	運転音	冷房　音響パワーレベル（定格）（dB）	61		62		62	
		冷房　音圧レベル（dB）	49		49		50	
		暖房　音響パワーレベル（定格）（dB）	63		64		64	
		暖房　音圧レベル（dB）	52		53		53	
電気特性	電源（相・V・Hz）		単・200・50/60					
			冷房	暖房	冷房	暖房	冷房	暖房
	標準消費電力（定格（最低～最大））　注2（W）		1,140(260～1,970)	1,180(430～1,600)	1,410(260～1,960)	1,370 (410～1,580)	1,570(260～1,950)	1,360(400～1,570)
	運転電流（定格）　注2（A）		6.10	6.30	7.60	7.40	8.40	7.30
	低温消費電力（定格）　注2（W）		1,830		1,810		1,800	
	力率（定格）　注2（%）		93					
	最大電流（A）		15					
	始動電流（A）		6.30		7.60		8.40	
製品	外形寸法＜高さ×幅×奥行＞（mm）		550×800（+69）×285（+59.5）					
	製品質量（kg）		37					
	色調		アイボリー（3.0Y7.8/1.1）					
	冷媒量＜R410A＞（kg）		1.5					
	熱交換器形式		スクラッチフィン					
	内外接続電線		3芯　1本　Φ2.0mm					
	内外接続配管	許容値（m）	30					
		パイプ径　ガス側（mm）	Φ9.52×2					
		パイプ径　液側（mm）	Φ6.35×2					
	保護装置	圧縮機保護	電流検知・吐出温検知（シェルサーミスター）					
		送風機保護	電流検知・回転速度検知					
	圧縮機	形名	SNB130FGBHJT					
		出力（W）	1,200		1,400		1,500	
	送風機	形式	プロペラファン					
		出力（W）	50					
		風量切換	冷房：14段　暖房：3段					
		冷房　回転速度（定格）（rpm）	900		900		900	
		冷房　風量（m^3/h）	2,045		2,045		2,045	
		暖房　回転速度（定格）（rpm）	920		940		940	
		暖房　風量（m^3/h）	2,090		2,135		2,135	
コンセント形状・定格			端子台直結・15A					
電源電線（分岐回路）の太さと長さ			Φ1.6/14, Φ2.0/23					

注1. 標準定格条件化（冷房30Hz 暖房35Hz 1台運転）における試運転時の参考値を示す。
　2. 期間消費電力量・APF・定格消費電力・運転電流・低温消費電力・力率の値は壁掛（ZXASシリーズ）組合せ時の値で、定格消費電力・運転電流・低温消費電力は室外機の値です。

※1. 室外機の下方に設置された室内機と室外機は10mを示す。

項目 ＼ 形名				室外　MXZ-6021AS	
システム構成	室内機接続台数（台）			1～3	
	室内機最大接続容量			形名合計　76まで	
	室内機同時運転容量			形名合計　76まで	
	配管制限	配管総実長（m）		50（40mまでチャージレス）	
		各室内・外機間総実長（m）		25	
		室内・外機間高低差（m）		15　※1	
		室内機間高低差（m）		15	
性能	冷房	標準能力　（定格（最低～最大））（kW）		6.0(2.5～7.5)	
	暖房	標準能力　（定格（最低～最大））（kW）		7.2(2.6～8.2)	
		低温能力　（定格）（kW）		6.0	
	冷房期間消費電力量　注2（kWh）			544	
	暖房期間消費電力量　注2（kWh）			1,682	
	期間消費電力量　合計　注2（kWh）			2,226	
	通年エネルギー消費効率（APF）注2			5.4	
		JIS C 9612 : 2005		5.4	
		APF区分		L	
	運転音	冷房	音響パワーレベル（定格）（dB）	62	
			音圧レベル（dB）	50	
		暖房	音響パワーレベル（定格）（dB）	66	
			音圧レベル（dB）	54	
電気特性	電源（相・V・Hz）			単・200・50/60	
				冷房	暖房
	標準消費電力（定格（最低～最大））　注2（W）			1,590(400～2,070)	1,710(410～1,940)
	運転電流　（定格）　注2（A）			8.00	8.60
	低温消費電力　（定格）　注2（W）			1,910	
	力率　（定格）　注2（%）			99	
	最大電流（A）			18.0	
	始動電流（A）			8.60	
製品	外形寸法＜高さ×幅×奥行＞（mm）			710×840（+30）×330（+66）	
	製品質量（kg）			58	
	色調			アイボリー（3.0Y7.8/1.1）	
	冷媒量＜R410A＞（kg）			2.7	
	熱交換器形式			スクラッチフィン	
	内外接続電線			3芯　1本　Φ2.0mm　※2	
	内外接続配管	許容値（m）		50	
		パイプ径	ガス側（mm）	Φ9.52×3	
			液側（mm）	Φ6.35×3	
	保護装置	圧縮機保護		電流検知・吐出温検知（シェルサーミスター）	
		送風機保護		電流検知・回転速度検知	
	圧縮機	形名		SNB130FGBH1JT	
		出力（W）		1,600	
	送風機	形式		プロペラファン	
		出力（W）		60	
		風量切換		冷房：14段　暖房：3段	
		冷房	回転速度（定格）（rpm）	650	
			風量（m^3/h）	2,250	
		暖房	回転速度（定格）（rpm）	700	
			風量（m^3/h）	2,435	
コンセント形状・定格				端子台直結・20A	
電源電線（分岐回路）の太さと長さ				Φ2.0/17, Φ2.6/29	

注1. 標準定格条件化（冷房40Hz 暖房48Hz 1台運転）における試運転時の参考値を示す。
　2. 期間消費電力量・APF・定格消費電力・運転電流・低温消費電力・力率の値は壁掛（ZXASシリーズ）組合せ時の値で、定格消費電力・運転電流・低温消費電力は室外機の値です。

※1. 室外機の下方に設置された室内機と室外機は10mを示す。
※2. 内外接続電線は、将来のリプレース等を考慮し、φ2.0mmを推奨いたしますが、φ1.6mmも使用できます。

項目 ＼ 形名			室外　MXZ-6821AS		室外　MXZ-7121AS		室外　MXZ-8021AS	
システム構成	室内機接続台数（台）		1～5					
	室内機最大接続容量		形名合計　113まで		形名合計　116まで		形名合計　136まで	
	室内機同時運転容量		形名合計　113まで		形名合計　116まで		形名合計　136まで	
	配管制限	配管総実長（m）	80（60mまでチャージレス）					
		各室内・外機間総実長（m）	25					
		室内・外機間高低差（m）	15　※1					
		室内機間高低差（m）	15					
性能	冷房	標準能力　（定格（最低～最大））（kW）	6.8(3.4～8.1)		7.1(3.4～9.0)		8.0(3.4～9.4)	
	暖房	標準能力　（定格（最低～最大））（kW）	9.0(4.1～9.2)		9.0(4.1～10.0)		9.4(4.1～10.0)	
		低温能力　（定格）（kW）	6.7		7.2		7.2	
	冷房期間消費電力量　注2（kWh）		640		644		753	
	暖房期間消費電力量　注2（kWh）		1,554		1,624		1,849	
	期間消費電力量　合計　注2（kWh）		2,195		2,267		2,602	
	通年エネルギー消費効率（APF）注2		5.7				5.6	
		JIS C 9612 : 2005	5.7				5.6	
		ＡＰＦ区分	L				M	
	運転音	冷房　音響パワーレベル（定格）（dB）	58		59		59	
		冷房　音圧レベル（dB）	48		49		49	
		暖房　音響パワーレベル（定格）（dB）	62		62		63	
		暖房　音圧レベル（dB）	53		53		53	
電気特性	電源（相・V・Hz）		単・200・50/60					
			冷房	暖房	冷房	暖房	冷房	暖房
	標準消費電力（定格（最低～最大））　注2（W）		1,310(640～1,730)	1,970(640～2,180)	1,410(640～2,220)	1,970(640～2,780)	1,800(640～2,450)	2,130(640～2,780)
	運転電流　（定格）　注2（A）		6.62	9.95	7.12	9.95	9.09	10.76
	低温消費電力　（定格）　注2（W）		2,350		2,440		2,440	
	力率　（定格）　注2（%）		99					
	最大電流（A）		19.0					
	始動電流（A）		9.95		9.95		10.76	
製品	外形寸法＜高さ×幅×奥行＞（mm）		796×950×330（+87）					
	製品質量（kg）		63					
	色調		アイボリー（3.0Y7.8/1.1）					
	冷媒量＜R410A＞（kg）		3.5					
	熱交換器形式		スクラッチフィン					
	内外接続電線		3芯　1本　Φ2.0mm　※2					
	内外接続配管	許容値（m）	80					
		パイプ径　ガス側（mm）	Φ9.52×5					
		パイプ径　液側（mm）	Φ6.35×5					
	保護装置	圧縮機保護	電流検知・吐出温検知（シェルサーミスター）					
		送風機保護	電流検知・回転速度検知					
	圧縮機	形名	SNB220FAAMC					
		出力（W）	1,800		2,000		2,100	
	送風機	形式	プロペラファン					
		出力（W）	88					
		風量切換	冷房：14段　暖房：3段					
		冷房　回転速度（定格）（rpm）	640		640		660	
		冷房　風量（m^3/h）	3,445		3,445		3,560	
		暖房　回転速度（定格）（rpm）	620		620		650	
		暖房　風量（m^3/h）	3,330		3,330		3,505	
コンセント形状・定格			端子台直結・20A					
電源電線（分岐回路）の太さと長さ			Φ2.0/17, Φ2.6/29					

注1. 標準定格条件下（冷房24Hz 暖房32Hz 1台運転）における試運転時の参考値を示す。
　2. 期間消費電力量・APF・定格消費電力・運転電流・低温消費電力・力率の値は壁掛（ZXASシリーズ）組合せ時の値で、定格消費電力・運転電流・低温消費電力は室外機の値です。

※1. 室外機の下方に設置された室内機と室外機は10mを示す。
※2. 内外接続電線は、将来のリプレース等を考慮し、φ2.0mmを推奨いたしますが、φ1.6mmも使用できます。

項目 ＼ 形名				室外　MXZ-9021AS		室外　MXZ-10221AS	
システム構成	室内機接続台数（台）			1～5			
	室内機最大接続容量			形名合計　148まで		形名合計　162まで	
	室内機同時運転容量			形名合計　148まで		形名合計　162まで	
	配管制限	配管総実長（m）		80（60mまでチャージレス）			
		各室内・外機間総実長（m）		25			
		室内・外機間高低差（m）		15　※1			
		室内機間高低差（m）		15			
性能	冷房	標準能力　（定格（最低～最大））（kW）		9.0(3.4～10.5)		10.2(3.4～11.3)	
	暖房	標準能力　（定格（最低～最大））（kW）		9.6(4.1～10.9)		10.7(4.1～12.3)	
		低温能力（定格）（kW）		7.9		8.9	
	冷房期間消費電力量　注2（kWh）			850		978	
	暖房期間消費電力量　注2（kWh）			2,117		2,483	
	期間消費電力量　合計　注2（kWh）			2,967		3,461	
	通年エネルギー消費効率（APF）注2			5.5		5.4	
		JIS C 9612 : 2005		5.4		5.4	
		ＡＰＦ区分		M		－	
	運転音	冷房	音響パワーレベル（定格）（dB）	61		63	
			音圧レベル（dB）	51		53	
		暖房	音響パワーレベル（定格）（dB）	66		67	
			音圧レベル（dB）	55		57	
電気特性	電源（相・V・Hz）			単・200・50/60			
				冷房	暖房	冷房	暖房
	標準消費電力（定格（最低～最大））　注2（W）			2,330(640～3,190)	2,250(640～2,880)	3,130(640～3,650)	2,720(640～3,300)
	運転電流（定格）　注2（A）			11.77	11.36	15.81	13.74
	低温消費電力（定格）　注2（W）			2,530		2,900	
	力率（定格）　注2（%）			99			
	最大電流（A）			19.0		21.0	
	始動電流（A）			11.77		15.81	
製品	外形寸法＜高さ×幅×奥行＞（mm）			796 × 950 × 330（+87）			
	製品質量（kg）			63			
	色調			アイボリー（3.0Y7.8/1.1）			
	冷媒量＜R410A＞（kg）			3.5			
	熱交換器形式			スクラッチフィン			
	内外接続電線			3芯　1本　Φ2.0mm　※2			
	内外接続配管	許容値（m）		80			
		パイプ径	ガス側（mm）	Φ9.52×4、Φ12.7×1			
			液側（mm）	Φ6.35×5			
	保護装置	圧縮機保護		電流検知・吐出温検知（シェルサーミスター）			
		送風機保護		電流検知・回転速度検知			
	圧縮機	形名		SNB220FAAMC			
		出力（W）		2,400		2,800	
	送風機	形式		プロペラファン			
		出力（W）		88			
		風量切換		冷房：14段　暖房：3段			
		冷房	回転速度（定格）（rpm）	680		720	
			風量（m^3/h）	3,675		3,905	
		暖房	回転速度（定格）（rpm）	750		780	
			風量（m^3/h）	4,080		4,250	
コンセント形状・定格				端子台直結・20A		端子台直結・30A	
電源電線（分岐回路）の太さと長さ				Φ2.0/17, Φ2.6/29		Φ2.0/16, Φ2.6/27	

注1. 標準定格条件下（冷房24Hz 暖房32Hz 1台運転）における試運転時の参考値を示す。
　2. 期間消費電力量・APF・定格消費電力・運転電流・低温消費電力・力率の値は壁掛（ZXASシリーズ）組合せ時の値で、定格消費電力・運転電流・低温消費電力は室外機の値です。

※1. 室外機の下方に設置された室内機と室外機は10mを示す。
※2. 内外接続電線は、将来のリプレース等を考慮し、φ2.0mmを推奨いたしますが、φ1.6mmも使用できます。

室内機

【壁掛形 ZXAS シリーズ】

項目 ＼ 形名		MSZ-2221ZXAS-W-IN (システムマルチ室内)	MSZ-2521ZXAS-W-IN (システムマルチ室内)	MSZ-2821ZXAS-W-IN (システムマルチ室内)	MSZ-3621ZXAS-W-IN (システムマルチ室内)	MSZ-4021ZXAS-W-IN (システムマルチ室内)
電源 (相・V)		単・200V				
定格周波数 (Hz)		50/60				
能力クラス (kW)		2.2	2.5	2.8	3.6	4.0
運転音						
<音響パワーレベル>	冷房 (dB)	58	60	62	64	64
	暖房 (dB)	58	61	63	65	65
製品質量 (kg)		16	16	16	16	16
外形寸法<高さ×幅×奥行> (mm)		295 × 799 × 312（317）				

1. リモコンで「停止」したときの室内機のみの消費電力は1.0Wです。
2. 運転音測定条件：無響室，Aスケール，JIS C 9612：2013（音響パワーレベル） によります。
3. マルチエアコン室外機と接続したときの冷暖房能力についてはマルチエアコン室外機仕様表を参照してください。
4. 室内機外形寸法中（ ）内の寸法は、据付板を付けたときの寸法です。
5. 本仕様書は予告なく変更することがあります。

【壁掛形 BXAS シリーズ】

項目 ＼ 形名		MSZ-2221BXAS-W-IN (システムマルチ室内)	MSZ-2521BXAS-W-IN (システムマルチ室内)	MSZ-2821BXAS-W-IN (システムマルチ室内)	MSZ-3621BXAS-W-IN (システムマルチ室内)	MSZ-4021BXAS-W-IN (システムマルチ室内)
電源 (相・V)		単・200V				
定格周波数 (Hz)		50/60				
能力クラス (kW)		2.2	2.5	2.8	3.6	4.0
運転音						
<音響パワーレベル>	冷房 (dB)	60	60	62	62	63
	暖房 (dB)	61	61	63	63	63
製品質量 (kg)		13	13	13	13	13
外形寸法<高さ×幅×奥行> (mm)		250×799×310（315）				

1. リモコンで「停止」したときの室内機のみの消費電力は0.9Wです。
2. 運転音測定条件：無響室，Aスケール，JIS C 9612：2013（音響パワーレベル） によります。
3. マルチエアコン室外機と接続したときの冷暖房能力についてはマルチエアコン室外機仕様表を参照してください。
4. 室内機外形寸法中（ ）内の寸法は、据付板を付けたときの寸法です。
5. 本仕様書は予告なく変更することがあります。

【壁掛形 GXAS シリーズ】

項目 ＼ 形名		MSZ-2221GXAS-W,T-IN (システムマルチ室内)	MSZ-2521GXAS-W,T-IN (システムマルチ室内)	MSZ-2821GXAS-W,T-IN (システムマルチ室内)	MSZ-3621GXAS-W,T-IN (システムマルチ室内)
電源 (相・V)		単・200V			
定格周波数 (Hz)		50/60			
能力クラス (kW)		2.2	2.5	2.8	3.6
運転音					
<音響パワーレベル>	冷房 (dB)	60	60	60	60
	暖房 (dB)	61	63	63	63
製品質量 (kg)		9	9	9	9
外形寸法<高さ×幅×奥行> (mm)		295 × 799 × 225（230）			

項目 ＼ 形名		MSZ-4021GXAS-W,T-IN (システムマルチ室内)	MSZ-5021GXAS-W,T-IN (システムマルチ室内)	MSZ-5621GXAS-W,T-IN (システムマルチ室内)
電源 (相・V)		単・200V		
定格周波数 (Hz)		50/60		
能力クラス (kW)		4.0	5.0	5.6
運転音				
<音響パワーレベル>	冷房 (dB)	63	64	64
	暖房 (dB)	64	66	66
製品質量 (kg)		9	9	9
外形寸法<高さ×幅×奥行> (mm)		295 × 799 × 225（230）		

1. リモコンで「停止」したときの室内機のみの消費電力は1.0Wです。
2. 運転音測定条件：無響室，Aスケール，JIS C 9612：2013（音響パワーレベル） によります。
3. マルチエアコン室外機と接続したときの冷暖房能力についてはマルチエアコン室外機仕様表を参照してください。
4. 室内機外形寸法中（ ）内の寸法は、据付板を付けたときの寸法です。
5. 本仕様書は予告なく変更することがあります。

【1方向天井カセット形 RX シリーズ】

項目 ＼ 形名		MLZ-RX2817AS-IN (システムマルチ室内)	MLZ-RX3617AS-IN (システムマルチ室内)	MLZ-RX4017AS-IN (システムマルチ室内)	MLZ-RX5017AS-IN (システムマルチ室内)	MLZ-RX5617AS-IN (システムマルチ室内)	MLZ-RX6317AS-IN (システムマルチ室内)
電源 (相・V)		単・200	単・200	単・200	単・200	単・200	単・200
定格周波数 (Hz)		50/60	50/60	50/60	50/60	50/60	50/60
能力クラス (kW)		2.8	3.6	4.0	5.0	5.6	6.3
運転音							
<音響パワーレベル>	冷房 (dB)	53	55	56	60	64	65
	暖房 (dB)	53	55	56	59	63	65
製品質量 (kg)		15	15	15	15	15	15
外形寸法<高さ×幅×奥行> (mm)		185×1,102×360					

1. リモコンで「停止」したときの室内機のみの消費電力は2.0Wです。
2. 運転音測定条件：無響室，A スケール，JIS C 9612：2013（音響パワーレベル）によります。
3. マルチエアコン室外機と接続したときの冷暖房能力についてはマルチエアコン室外機仕様表を参照してください。
4. 本仕様書は予告なく変更することがあります。

【1方向天井カセット形 GX シリーズ】

項目 ＼ 形名		MLZ-GX2817AS-IN (システムマルチ室内)	MLZ-GX3617AS-IN (システムマルチ室内)	MLZ-GX4017AS-IN (システムマルチ室内)	MLZ-GX5017AS-IN (システムマルチ室内)	MLZ-GX5617AS-IN (システムマルチ室内)	MLZ-GX6317AS-IN (システムマルチ室内)
電源 (相・V)		単・200	単・200	単・200	単・200	単・200	単・200
定格周波数 (Hz)		50/60	50/60	50/60	50/60	50/60	50/60
能力クラス (kW)		2.8	3.6	4.0	5.0	5.6	6.3
運転音							
<音響パワーレベル>	冷房 (dB)	53	55	56	60	64	65
	暖房 (dB)	53	55	56	59	63	65
製品質量 (kg)		15	15	15	15	15	15
外形寸法<高さ×幅×奥行> (mm)		185×1,102×360					

1. リモコンで「停止」したときの室内機のみの消費電力は2.0Wです。
2. 運転音測定条件：無響室，A スケール，JIS C 9612：2013（音響パワーレベル）によります。
3. マルチエアコン室外機と接続したときの冷暖房能力についてはマルチエアコン室外機仕様表を参照してください。
4. 本仕様書は予告なく変更することがあります。

【1方向小能力天井カセット形】

項目 ＼ 形名		MLZ-M2217AS-IN (システムマルチ室内)	MLZ-M2517AS-IN (システムマルチ室内)
電源 (相・V)		単・200	単・200
定格周波数 (Hz)		50/60	50/60
能力クラス (kW)		2.2	2.5
運転音			
<音響パワーレベル>	冷房 (dB)	55	55
	暖房 (dB)	56	60
製品質量 (kg)		11	11
外形寸法<高さ×幅×奥行> (mm)		194×825×301	

1. リモコンで「停止」したときの室内機のみの消費電力は2.0Wです。
2. 運転音測定条件：無響室，A スケール，JIS C 9612：2013（音響パワーレベル）によります。
3. マルチエアコン室外機と接続したときの冷暖房能力についてはマルチエアコン室外機仕様表を参照してください。
4. 本仕様書は予告なく変更することがあります。

【2方向天井カセット形】

項目 ＼ 形名		MLZ-W4017AS-IN (システムマルチ室内)	MLZ-W5017AS-IN (システムマルチ室内)	MLZ-W5617AS-IN (システムマルチ室内)	MLZ-W6317AS-IN (システムマルチ室内)
電源 (相・V)		単・200	単・200	単・200	単・200
定格周波数 (Hz)		50/60	50/60	50/60	50/60
能力クラス (kW)		4.0	5.0	5.6	6.3
運転音					
<音響パワーレベル>	冷房 (dB)	54	55	57	60
	暖房 (dB)	55	58	58	62
製品質量 (kg)		19	19	19	19
外形寸法<高さ×幅×奥行> (mm)		194×973×480			

1. リモコンで「停止」したときの室内機のみの消費電力は3.0Wです。
2. 運転音測定条件：無響室，A スケール，JIS C 9612：2013（音響パワーレベル）によります。
3. マルチエアコン室外機と接続したときの冷暖房能力についてはマルチエアコン室外機仕様表を参照してください。
4. 本仕様書は予告なく変更することがあります。

【壁埋込形】

項目 ＼ 形名		MTZ-2217AS-IN (システムマルチ室内)	MTZ-2517AS-IN (システムマルチ室内)	MTZ-2817AS-IN (システムマルチ室内)	MTZ-3617AS-IN (システムマルチ室内)	MTZ-4517AS-IN (システムマルチ室内)
電源 (相・V)		単・200	単・200	単・200	単・200	単・200
定格周波数 (Hz)		50/60	50/60	50/60	50/60	50/60
能力クラス (kW)		2.2	2.5	2.8	3.6	4.5
運転音						
<音響パワーレベル>	冷房 (dB)	52	53	54	56	59
	暖房 (dB)	55	58	60	60	61
製品質量 (kg)		11	11	11	11	11
外形寸法<高さ×幅×奥行> (mm)		325×748×181(262)				

1. リモコンで「停止」したときの室内機のみの消費電力は2.0Wです。
2. 運転音測定条件：無響室，Aスケール，JIS C 9612：2013（音響パワーレベル） によります。
3. マルチエアコン室外機と接続したときの冷暖房能力についてはマルチエアコン室外機仕様表を参照してください。
4. 室内機外形寸法中（ ）内の寸法は、据付枠を付けたときの寸法です。
5. 本仕様書は予告なく変更することがあります。

【フリービルトイン形】

項目 ＼ 形名		MBZ-2817AS-IN (システムマルチ室内)	MBZ-3617AS-IN (システムマルチ室内)	MBZ-4017AS-IN (システムマルチ室内)	MBZ-5017AS-IN (システムマルチ室内)
電源 (相・V)		単相・200	単相・200	単相・200	単相・200
定格周波数 (Hz)		50/60	50/60	50/60	50/60
能力クラス (kW)		2.8	3.6	4.0	5.0
運転音					
<音響パワーレベル>	冷房 (dB)	56	58	58	61
	暖房 (dB)	57	59	60	62
製品質量 (kg)		18	18	18	18
外形寸法<高さ×幅×奥行> (mm)		230×770(+65)×450			

1. リモコンで「停止」したときの室内機のみの消費電力は2.0Wです。
2. 運転音測定条件：無響室，Aスケール，JIS C 9612：2013（音響パワーレベル） によります。
3. マルチエアコン室外機と接続したときの冷暖房能力についてはマルチエアコン室外機仕様表を参照してください。
4. 室内機外形寸法中（ ）内の寸法は、電気品箱の寸法を示しています。
5. 本仕様書は予告なく変更することがあります。

【床置形】

項目 ＼ 形名		MFZ-K2821XAS-W,B-IN (システムマルチ室内)	MFZ-K3621XAS-W,B-IN (システムマルチ室内)	MFZ-K4021XAS-W,B-IN (システムマルチ室内)	MFZ-K5021XAS-W,B-IN (システムマルチ室内)	MFZ-K5621XAS-W,B-IN (システムマルチ室内)
電源 (相・V)		単・200	単・200	単・200	単・200	単・200
定格周波数 (Hz)		50/60	50/60	50/60	50/60	50/60
能力クラス (kW)		2.8	3.6	4.0	5.0	5.6
運転音						
<音響パワーレベル>	冷房 (dB)	54	54	61	61	63
	暖房 (dB)	57	57	60	61	62
製品質量 (kg)		15	15	15	15	15
外形寸法<高さ×幅×奥行> (mm)		600×750×215				

1. この仕様値は、JIS 規格（JIS C 9612:2013）に基づいた数値です。
※1 冷房 室内 27℃、室外 35℃の温度環境で最大風量（上下風向：2 番、左右風向：正面）における仕様値。
※2 暖房 室内 20℃、室外 7℃（標準）、2℃（低温）の温度環境で最大風量（上下風向：2 番、左右風向：正面）における仕様値。
2. 仕様値は 50Hz･60Hz 共通です。
3. リモコンで「停止」したときの室内機のみの消費電力は 2.0W です。
4. 運転音（最大風量）は反響の少ない無響室で測定した数値です。
5. マルチエアコン室外機と接続したときの冷暖房能力についてはマルチエアコン室外機に添付している仕様表を参照してください。
6. J-Moss（JIS C 0950:2008）の規定に基づき、対象となる 6 物質（鉛、水銀、カドミウム、六価クロム、PBB、PBDE）の含有についての情報を公開しております。
詳しくはホームページをご覧ください。www.MitsubishiElectric.co.jp/jmoss/
7. 本仕様書は予告なく変更することがあります。

9 外形寸法図　室外機

● MXZ-4621AS
● MXZ-5221AS
● MXZ-5621AS

[単位 :mm]

室外機の周囲必要空間(基本)

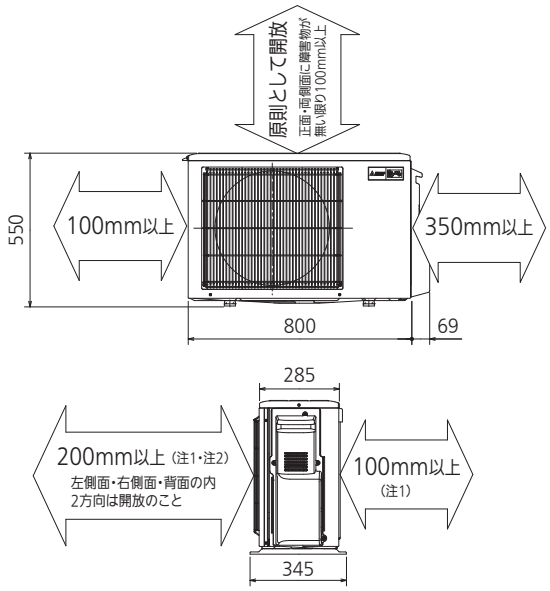

室外ユニットの据付上最小のスペース

注1) 風通しが悪くショートサイクルがおきやすい場合は、
冷暖房能力及び消費電力が10%程度悪化する場合があります。
吹出ガイド(別売部品)を付けると、
冷暖房能力及び消費電力の改善が図れます。

注2) 壁に向けて吹き出すと壁が汚れる場合があります。

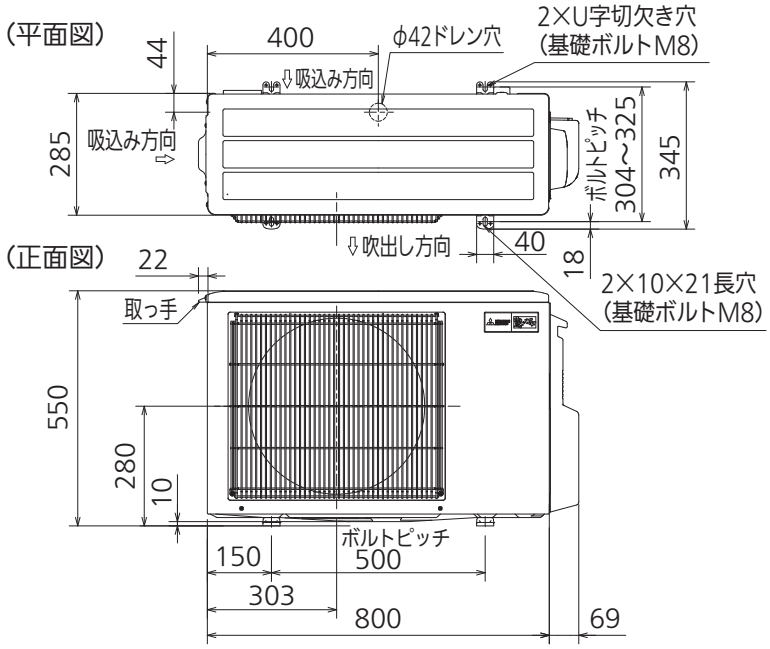

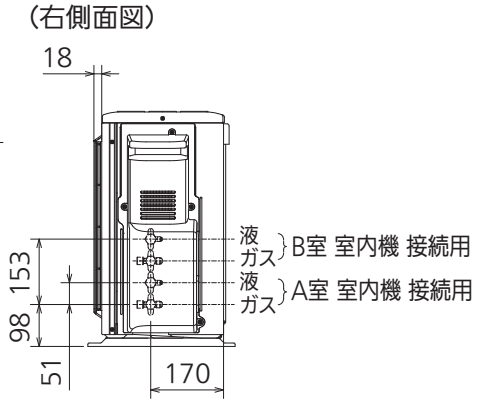

	形　名	MXZ-4621AS　MXZ-5221AS　MXZ-5621AS
A室・B室	液側配管接続口	φ6.35 フレア接続 6.35(1/4") × 2 か所
	ガス側配管接続口	φ9.52 フレア接続 9.52(3/8") × 2 か所

● MXZ-6021AS

単位：mm

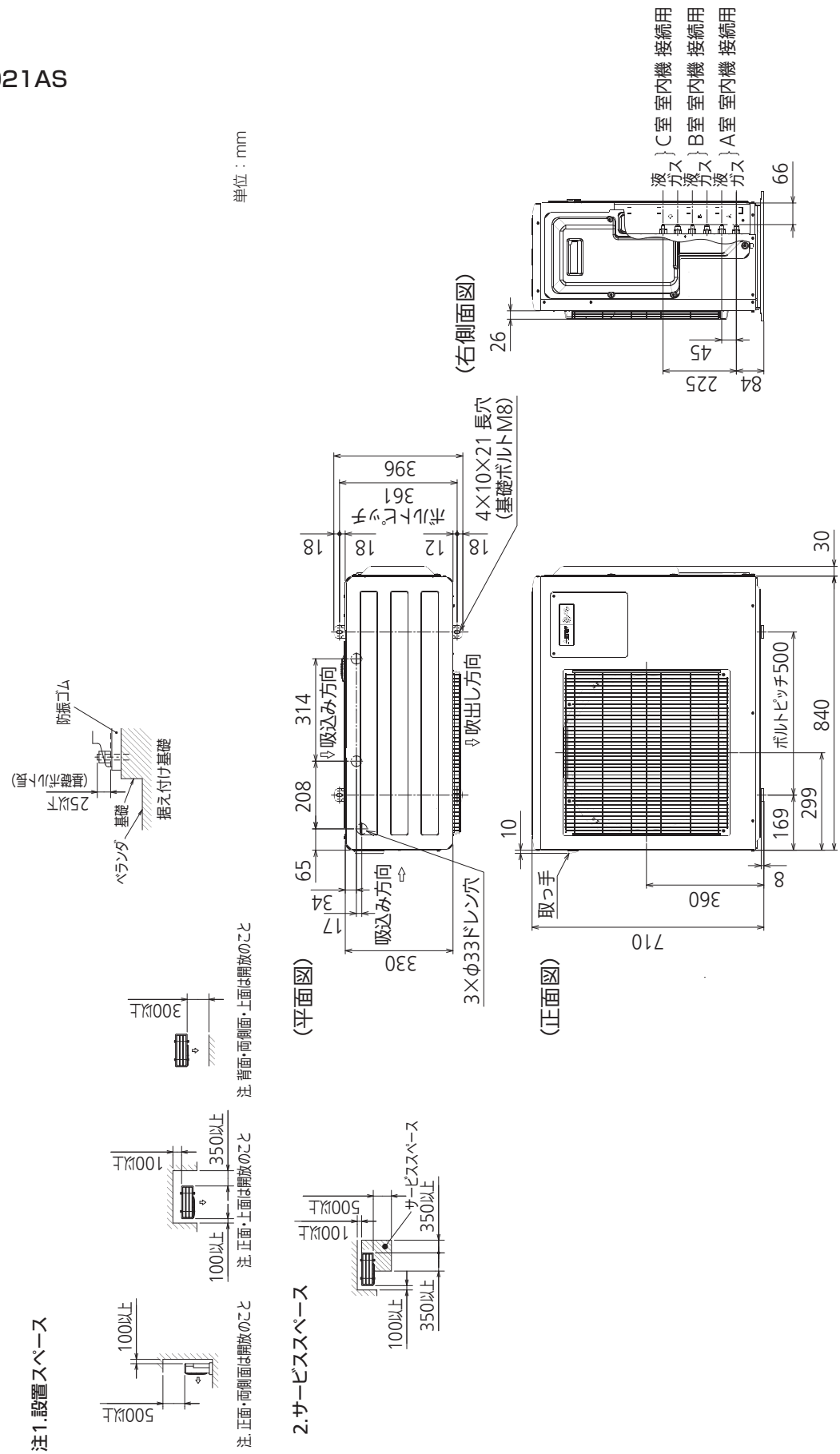

	形　名	MXZ-6021AS
A室～C室	液側配管接続口	φ6.35 フレア接続 6.35(1/4") × 3 か所
	ガス側配管接続口	φ9.52 フレア接続 9.52(3/8") × 3 か所

- MXZ-6821AS
- MXZ-7121AS
- MXZ-8021AS
- MXZ-9021AS
- MXZ-10221AS

単位：mm

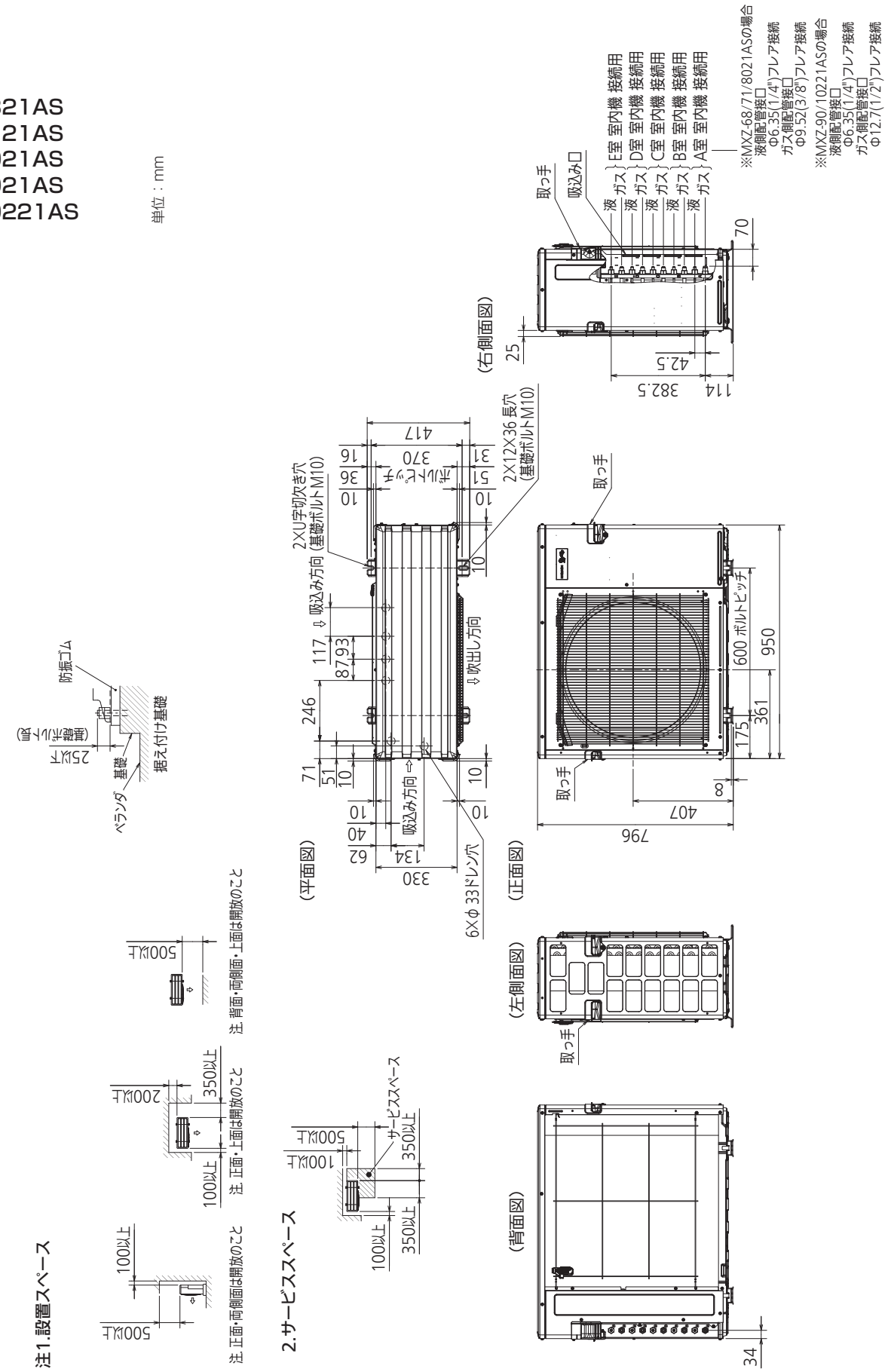

形　名	MXZ-6821AS, 7121AS, 8021AS	MXZ-9021AS, 10221AS
液側配管接続口	φ6.35 フレア接続 6.35(1/4") × 5 か所	
ガス側配管接続口 (A室用)	接続配管φ9.52 フレア接続 9.52(3/8") × 1 か所	接続配管φ12.7 フレア接続 12.7(1/2") × 1 か所
ガス側配管接続口 (B～E室用)	接続配管φ9.52 フレア接続 9.52(3/8") × 4 か所	

室内機

- MSZ-2221ZXAS-W-IN
- MSZ-2521ZXAS-W-IN
- MSZ-2821ZXAS-W-IN
- MSZ-3621ZXAS-W-IN
- MSZ-4021ZXAS-W-IN

単位:mm

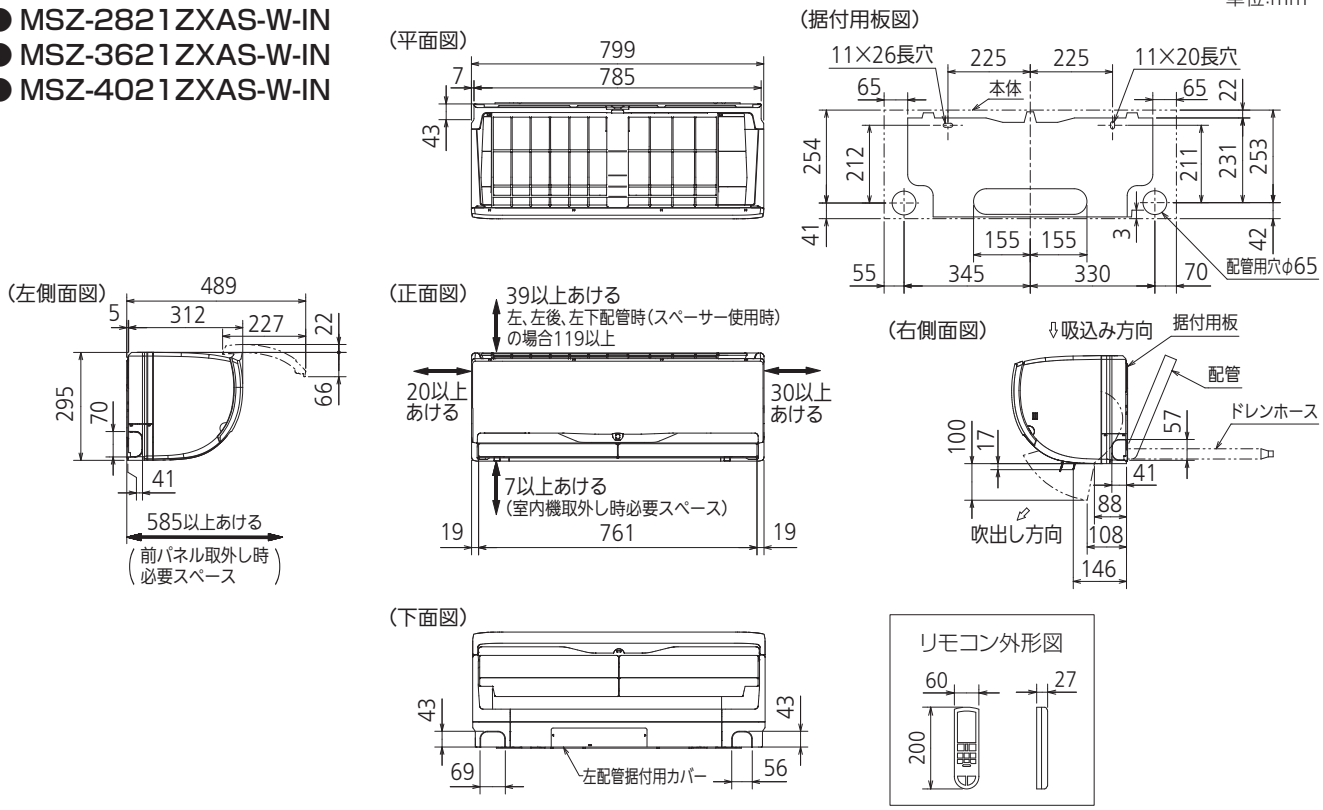

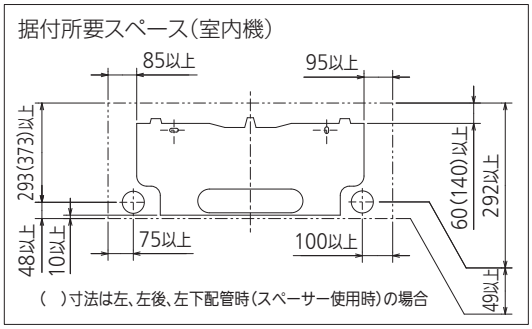

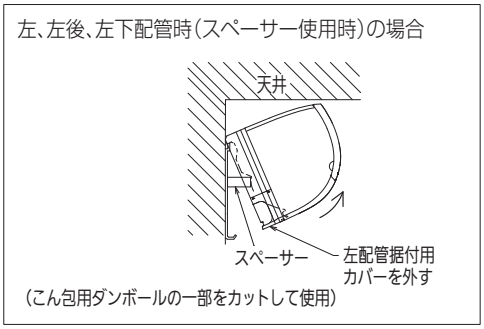

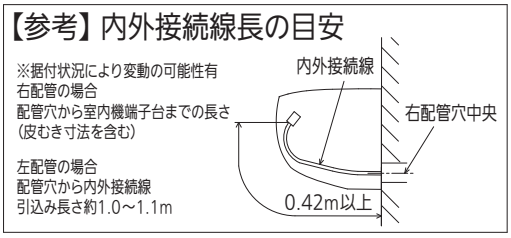

		MSZ-2221/2521/2821/3621/4021ZXAS-W-IN
配管	断熱材	外径φ35
	液管	フレア接続φ6.35(1/4") 有効長 390
	ガス管	フレア接続φ9.52(3/8") 有効長 340
ドレンホース		断熱材外径φ29　接続部外径φ16　有効長 400
吹出し開口面積		0.03m²

● MSZ-2221BXAS-W-IN
● MSZ-2521BXAS-W-IN
● MSZ-2821BXAS-W-IN
● MSZ-3621BXAS-W-IN
● MSZ-4021BXAS-W-IN

単位:mm

（平面図）

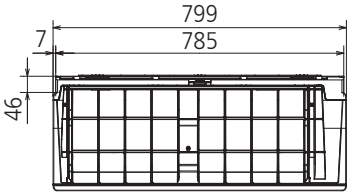

（据付用板図）

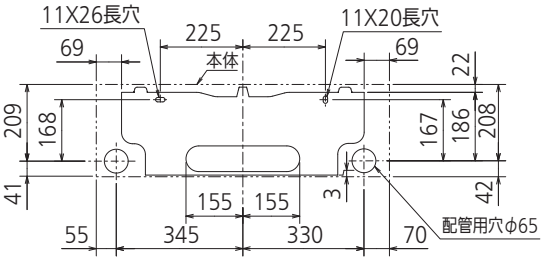

（左側面図）

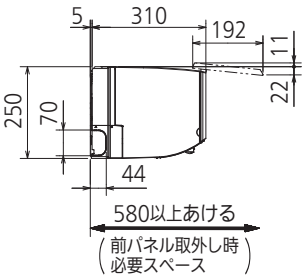

（正面図）

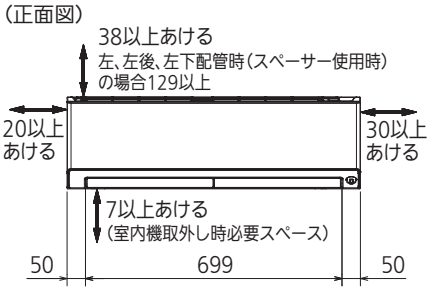

（右側面図）

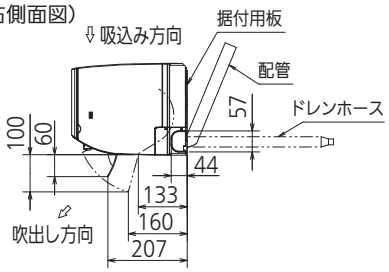

（下面図）

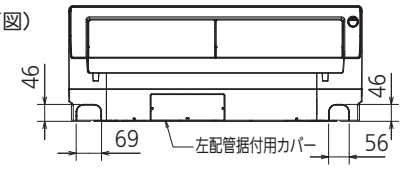

リモコン外形図

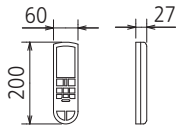

据付所要スペース（室内機）

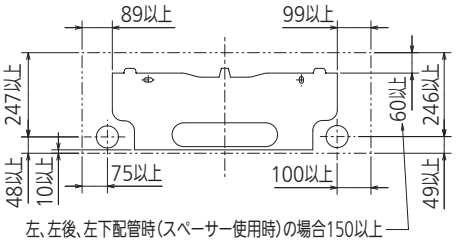

左、左後、左下配管時（スペーサー使用時）の場合

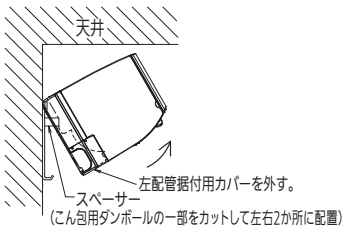

【参考】内外接続線長の目安

※据付状況により変動の可能性有
右配管の場合
配管穴から室内機端子台までの長さ
（皮むき寸法を含む）

左配管の場合
配管穴から内外接続線
引込み長さ約1.0～1.1m

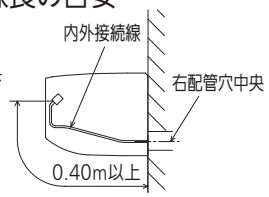

		MSZ-2221/2521/2821/3621/4021BXAS-W-IN
配管	断熱材	外径φ35
	液管	フレア接続φ6.35(1/4") 有効長 390
	ガス管	フレア接続φ9.52(3/8") 有効長 340
ドレンホース		断熱材外径φ29　接続部外径φ16　有効長 400
吹出し開口面積		0.04m²

- MSZ-2221GXAS-W,T-IN
- MSZ-2521GXAS-W,T-IN
- MSZ-2821GXAS-W,T-IN
- MSZ-3621GXAS-W,T-IN
- MSZ-4021GXAS-W,T-IN
- MSZ-5021GXAS-W,T-IN
- MSZ-5621GXAS-W,T-IN

単位:mm

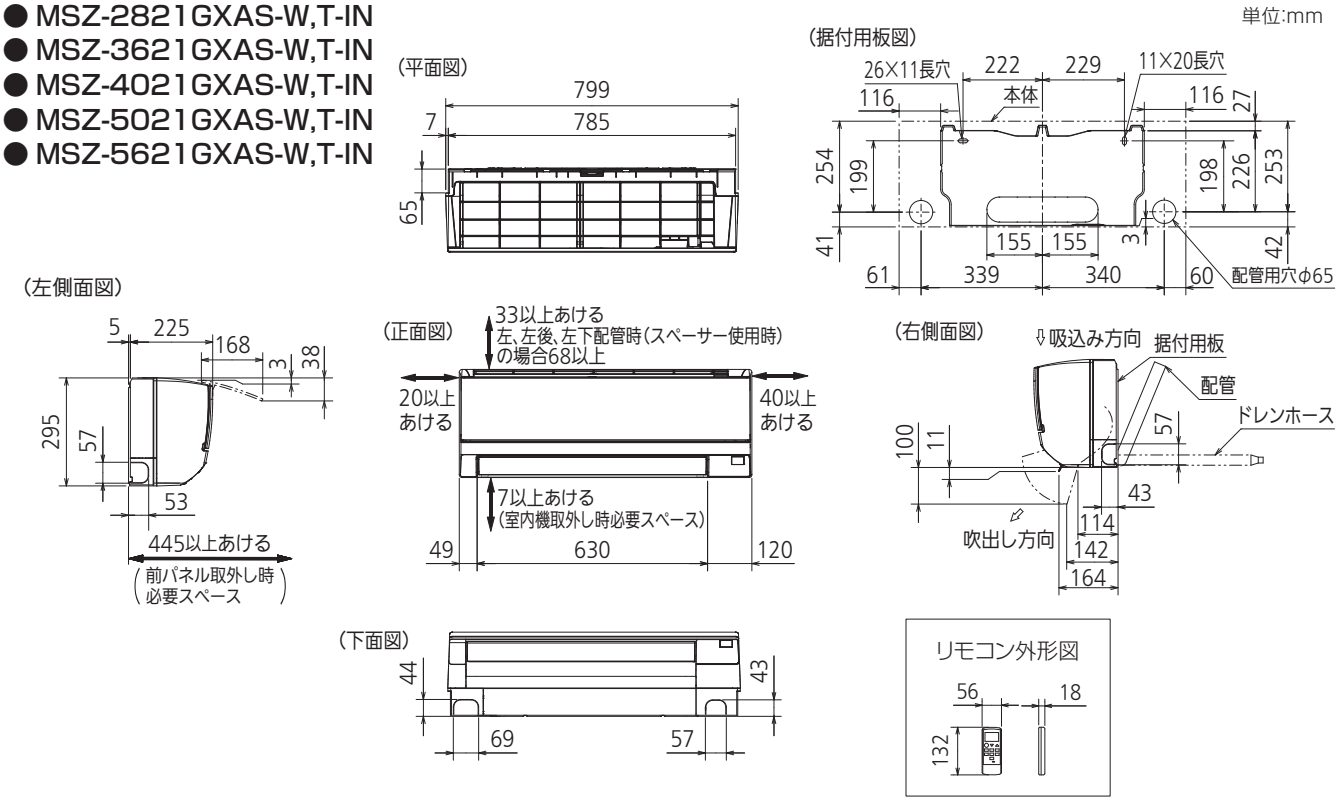

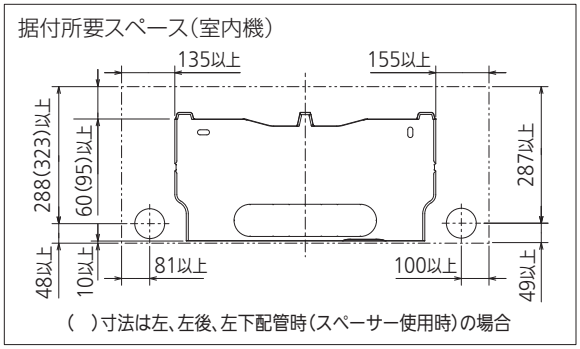

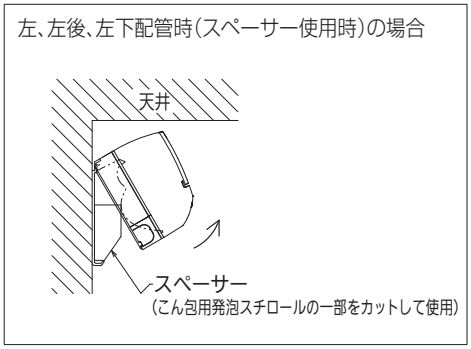

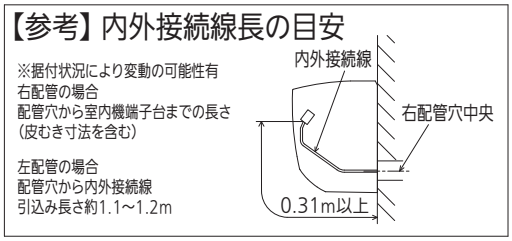

		MSZ-2221/2521/2821/3621/4021/5021/5621GXAS-W,T-IN
配管	断熱材	外径φ35
	液管	フレア接続φ6.35(1/4") 有効長 390
	ガス管	フレア接続φ9.52(3/8") 有効長 340
ドレンホース		断熱材外径φ29　接続部外径φ16　有効長 400
吹出し開口面積		0.03m²

● MLZ-RX2817AS-IN ● MLZ-RX5017AS-IN
● MLZ-RX3617AS-IN ● MLZ-RX5617AS-IN
● MLZ-RX4017AS-IN ● MLZ-RX6317AS-IN

単位:mm

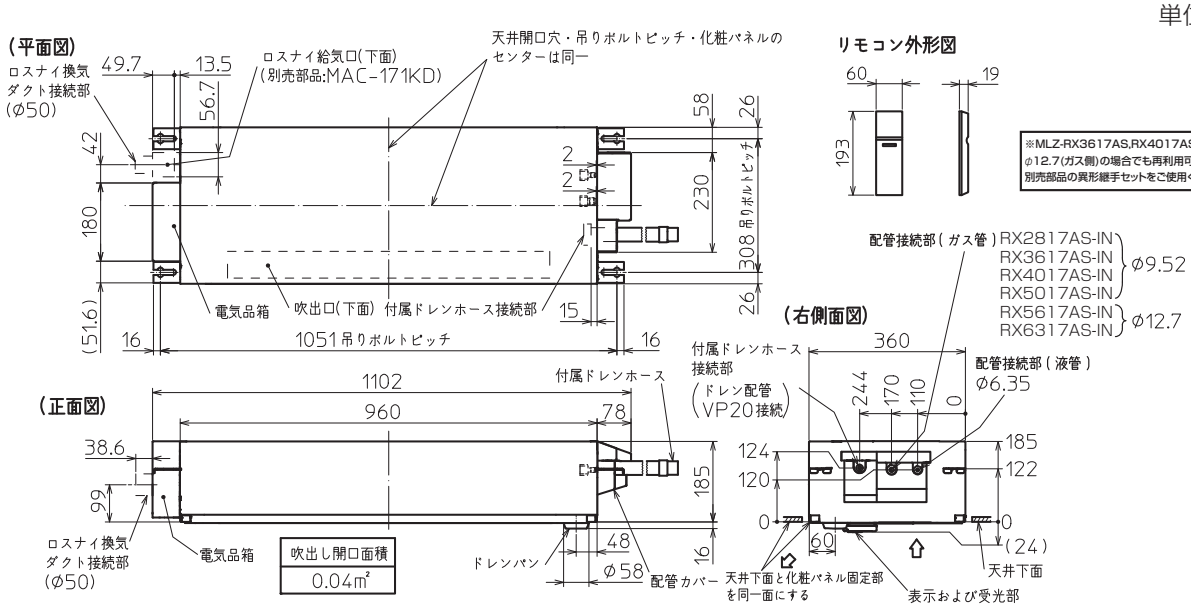

化粧パネル外形図 (MAC-C01PW/C02PB/C03PM/C04PT)

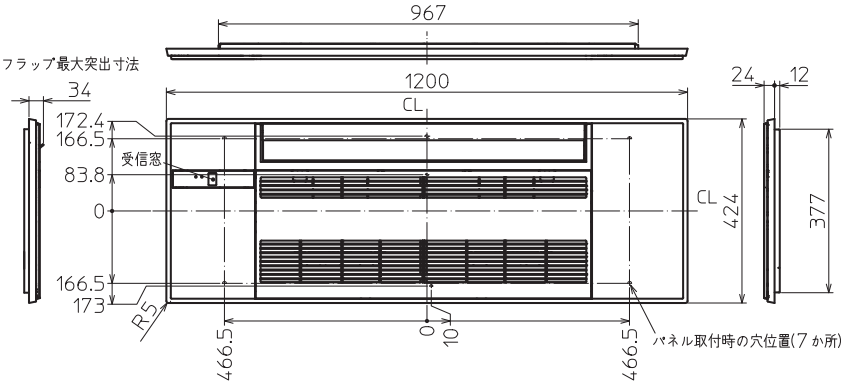

機　種		MLZ-RX2817AS-IN MLZ-RX3617AS-IN MLZ-RX4017AS-IN MLZ-RX5017AS-IN	MLZ-RX5617AS-IN MLZ-RX6317AS-IN
内外接続配管	液管外径	φ6.35 (1/4")	
	ガス管外径	φ9.52 (3/8")	φ12.7 (1/2")
配管接続部	液管	フレア接続 φ6.35 (1/4")	
	ガス管	フレア接続 φ9.52 (3/8")	フレア接続 φ12.7 (1/2")
ドレンホース		断熱材外径 φ32 接続部内径 φ25 有効長 480	
接続ドレン配管		VP20	
接続ダクト(ロスナイ併設時)		小口径ダクト φ50(断熱あり) 断熱材外径 φ72 接続部内径 φ51	

注1.付属ドレンホースは切断して使用可能です。
2.ロスナイ給気口を設置するには、下記別売が必要になります。

パネル色	化粧パネル	ロスナイ換気用給気パネル	換気ダクト
ホワイト	MAC-C01PW	MAC-L01WS	MAC-171KD
ベージュ	MAC-C02PB	MAC-L02BS	
板目	MAC-L03PM	—	
柾目	MAC-L04PT	—	

室内機納まり図

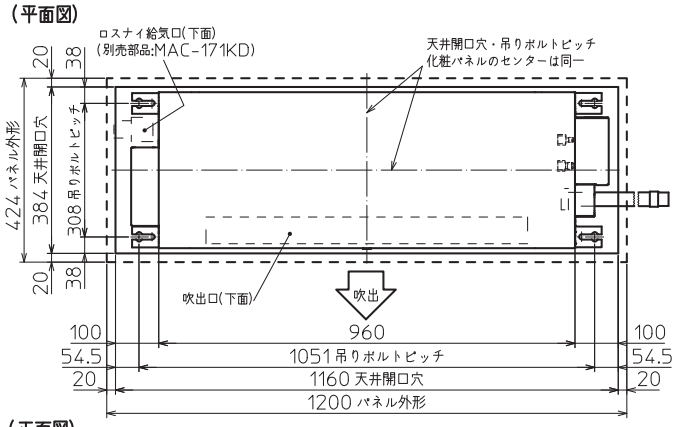

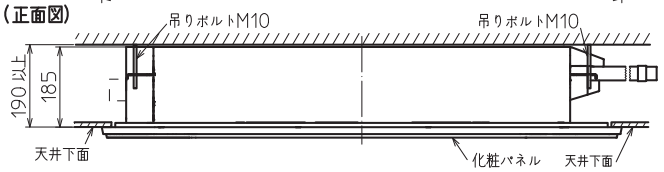

室内機よりドレンを立ち上げる場合の接続方法
※付属ドレンホースは切断して使用可能です。

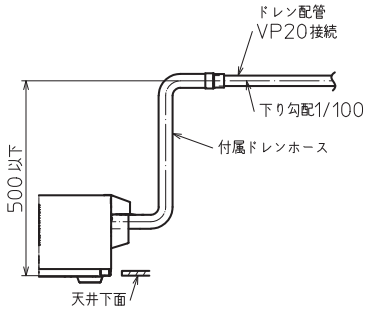

● MLZ-GX2817AS-IN　● MLZ-GX5017AS-IN
● MLZ-GX3617AS-IN　● MLZ-GX5617AS-IN
● MLZ-GX4017AS-IN　● MLZ-GX6317AS-IN

単位:mm

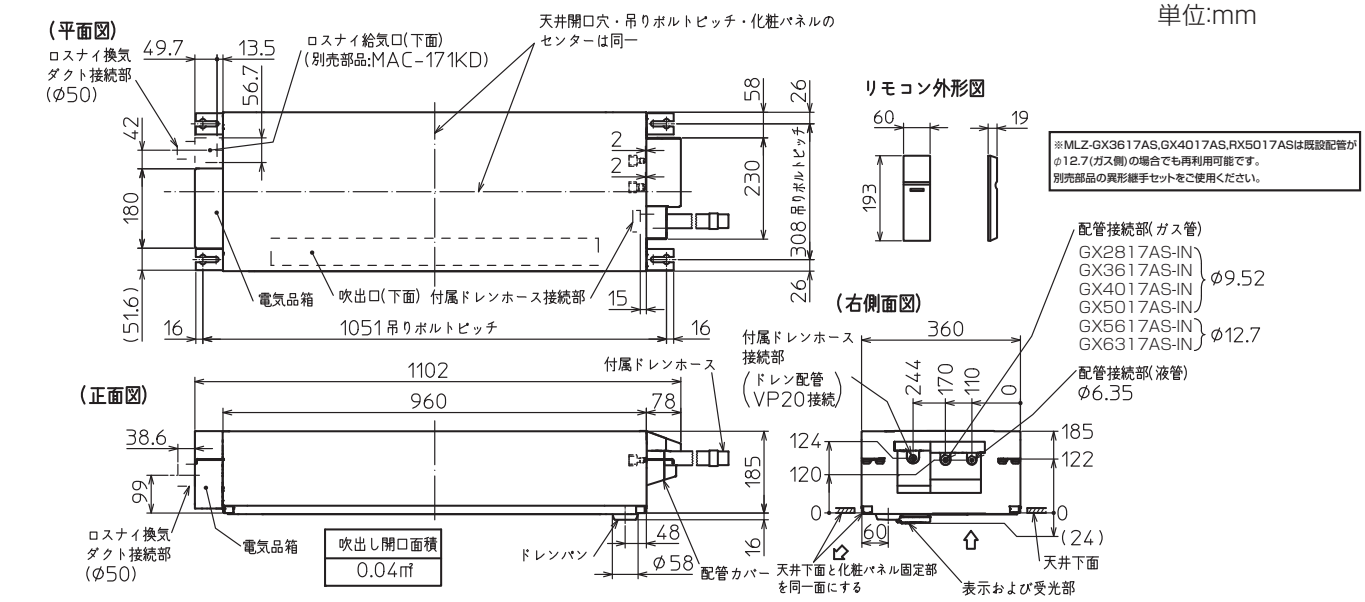

化粧パネル外形図 (MAC-C01PW/C02PB/C03PM/C04PT)

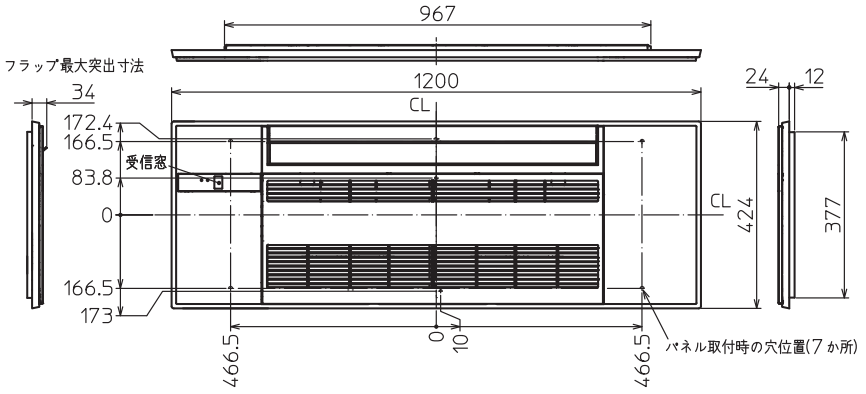

機　種		MLZ-GX2817AS-IN MLZ-GX3617AS-IN MLZ-GX4017AS-IN MLZ-GX5017AS-IN	MLZ-GX5617AS-IN MLZ-GX6317AS-IN
内外接続配管	液管外径	φ6.35 (1/4")	
	ガス管外径	φ9.52 (3/8")	φ12.7 (1/2")
配管接続部	液管	フレア接続 φ6.35 (1/4")	
	ガス管	フレア接続 φ9.52 (3/8")	フレア接続 φ12.7 (1/2")
ドレンホース		断熱材外径 φ32　接続部内径 φ25　有効長 480	
接続ドレン配管		VP20	
接続ダクト(ロスナイ併設時)		小口径ダクト φ50(断熱あり) 断熱材外径 φ72　接続部内径 φ51	

注1.付属ドレンホースは切断して使用可能です。
2.ロスナイ給気口を設置するには、下記別売が必要になります。

パネル色	化粧パネル	ロスナイ換気用給気パネル	換気ダクト
ホワイト	MAC-C01PW	MAC-L01WS	MAC-171KD
ベージュ	MAC-C02PB	MAC-L02BS	
板目	MAC-L03PM	—	
柾目	MAC-L04PT	—	

室内機納まり図

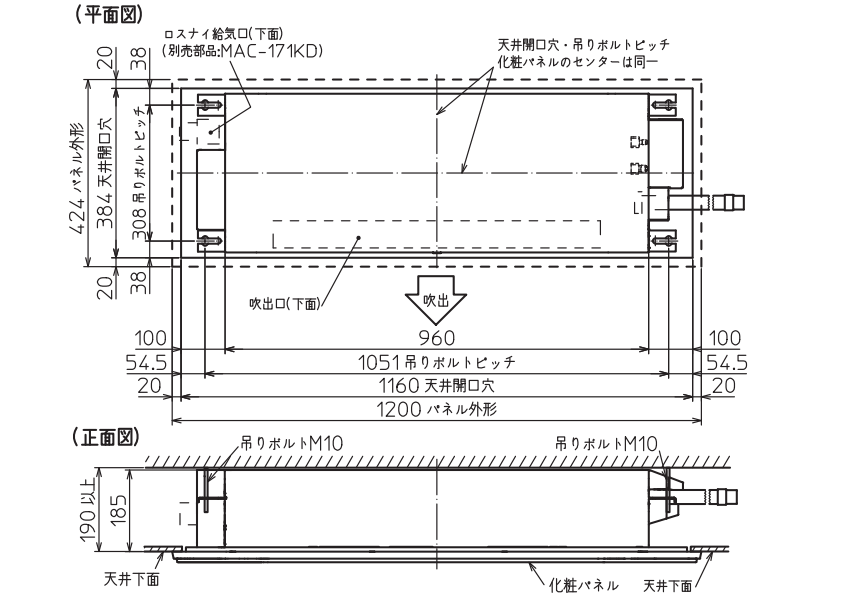

室内機よりドレンを立ち上げる場合の接続方法

※付属ドレンホースは切断して使用可能です。

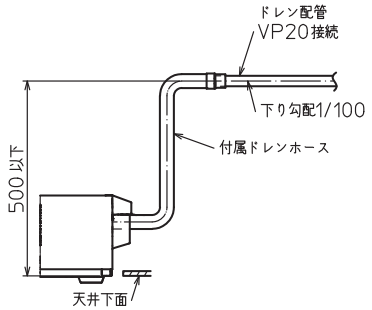

● MLZ-M2217AS-IN
● MLZ-M2517AS-IN

単位：mm

（平面図）

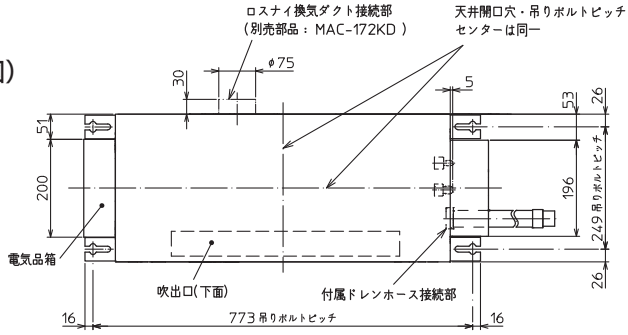

リモコン外形図

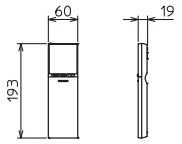

吹出し開口面積
0.03 ㎡

（正面図）

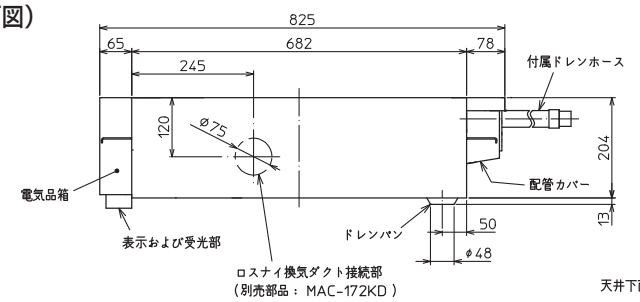

（右側面図）

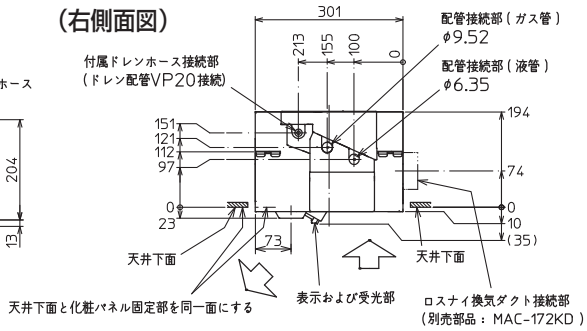

化粧パネル外形図　MAC-M05PW，MAC-M06PB／MAC-M07PM／MAC-M08PT:受注対応

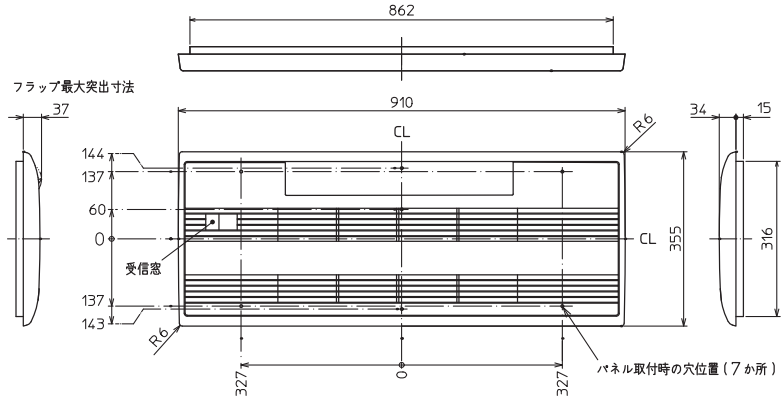

機　種		MLZ-M2217AS-IN MLZ-M2517AS-IN
内外接続配管	液管外径	φ6.35（1/4"）
	ガス管外径	φ9.52（3/8"）
配管接続部	液　管	フレア接続 φ6.35（1/4"）
	ガス管	フレア接続 φ9.52（3/8"）
ドレンホース		断熱材外径 φ32 接続部内径 φ25 有効長 480
接続ドレン配管		VP20
接続ダクト （ロスナイ併設時）		小口径ダクト φ75（断熱あり） 断熱材外径 φ95 接続部内径 φ76

注1.付属ドレンホースは切断して使用可能です。
2.ロスナイ給気口を設置するには、別売のMAC-172KD(換気ダクト)が必要になります。

室内機納まり図

（平面図）

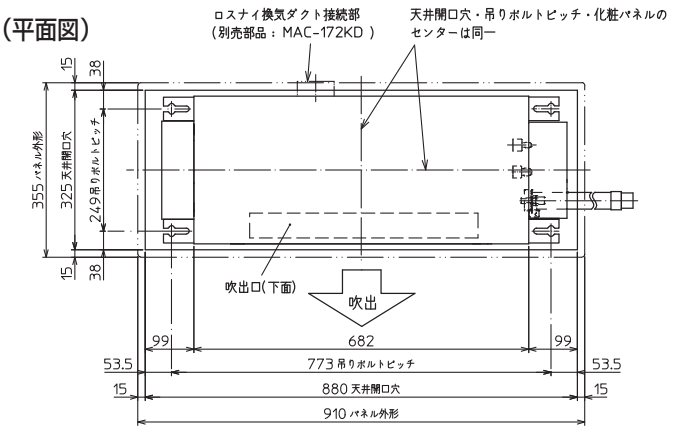

（正面図）

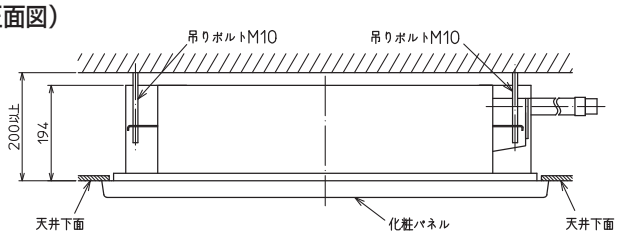

室内機よりドレンを立ち上げる場合の接続方法

※付属ドレンホースは切断して使用可能です。

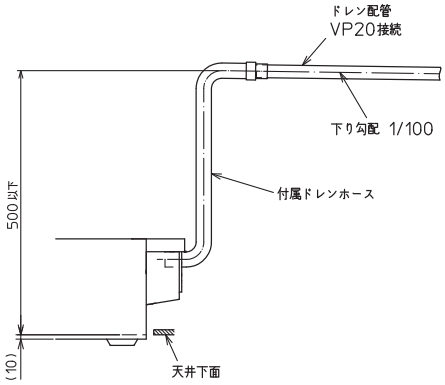

● MLZ-W4017AS-IN　● MLZ-W5017AS-IN　● MLZ-W5617AS-IN　● MLZ-W6317AS-IN

単位：mm

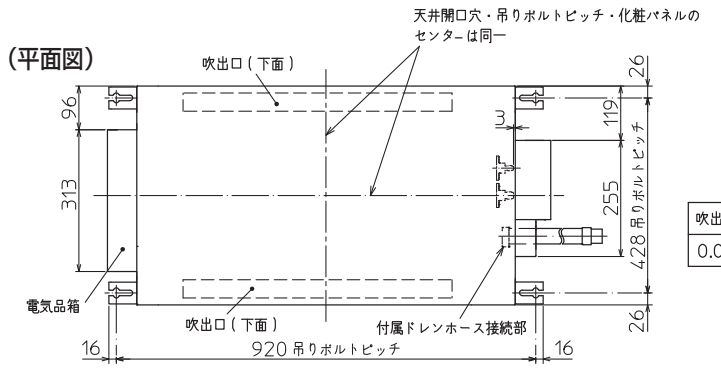

リモコン外形図

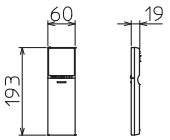

吹出し開口面積
0.03㎡ × 2

※室外機 MULZ-W4017AS,W5017ASは既設配管が
φ12.7(ガス側)の場合でも再利用可能です。
別売部品の異形継手セットをご使用ください。

配管接続部（ガス管）
W4017AS-IN,W5017AS-IN：φ9.52
W5617AS-IN,W6317AS-IN：φ12.7

配管接続部（液管）
φ6.35

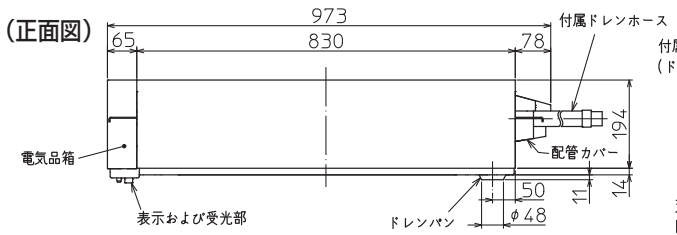

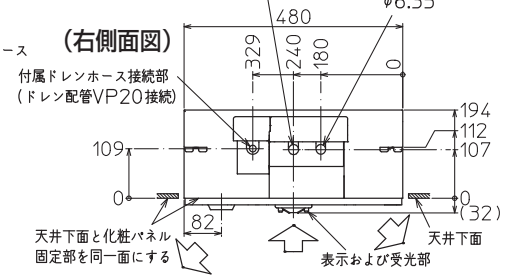

化粧パネル外形図　(MAC-W03PW，MAC-W04PB：受注対応)

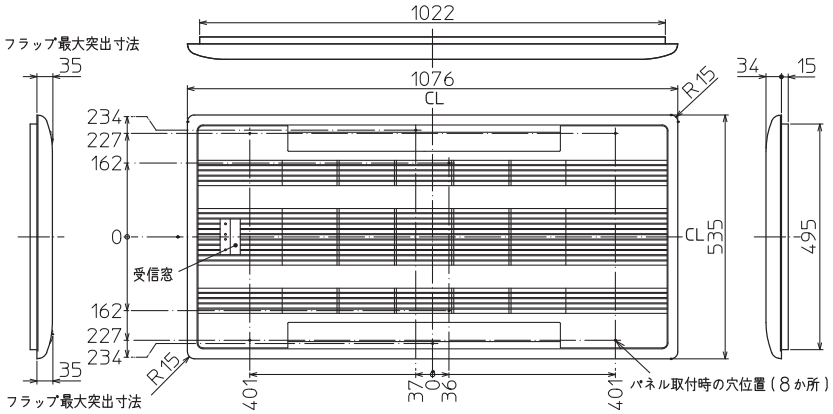

機　種		MLZ-W4017AS-IN MLZ-W5017AS-IN	MLZ-W5617AS-IN MLZ-W6317AS-IN
内外接続配管	液管外径	φ6.35（1/4")	
	ガス管外径	φ9.52（3/8")	φ12.7（1/2")
配管接続部	液　管	フレア接続 φ6.35（1/4")	
	ガス管	フレア接続 φ9.52（3/8")	フレア接続 φ12.7（1/2")
ドレンホース		断熱材外径 φ32 接続部内径 φ25 有効長 480	
接続ドレン配管		VP20	

注1.付属ドレンホースは切断して使用可能です。

室内機納まり図

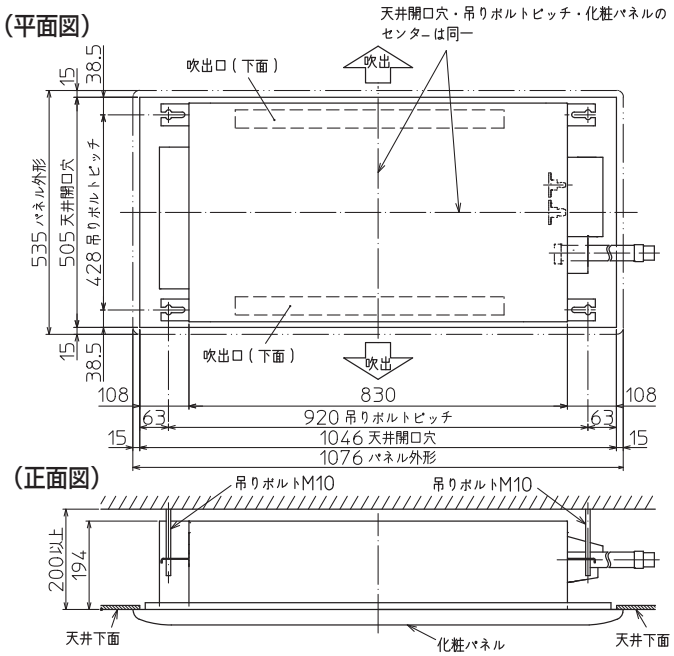

室内機よりドレンを立ち上げる場合の接続方法

※付属ドレンホースは切断して使用可能です。

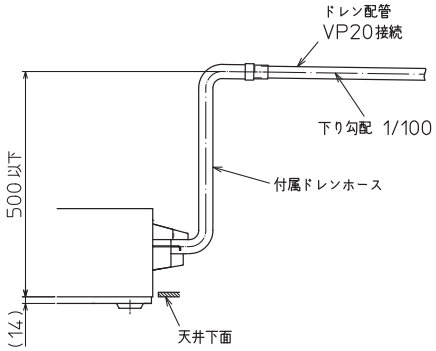

● MTZ-2217AS-IN
● MTZ-2517AS-IN
● MTZ-2817AS-IN
● MTZ-3617AS-IN
● MTZ-4517AS-IN

単位:mm

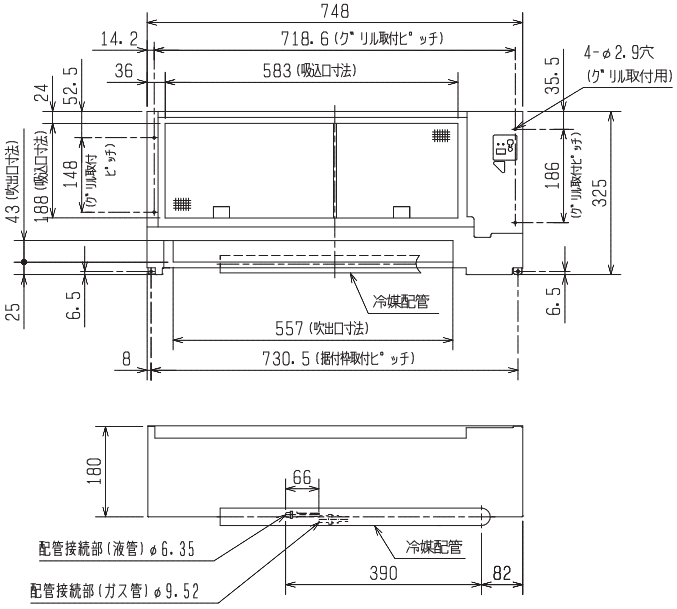

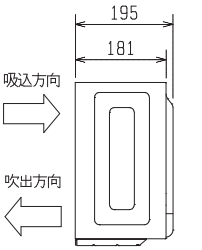

吹出し開口面積
0.02 ㎡

リモコン外形図

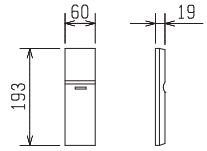

別売壁埋込用前面グリル MAC-726TG(白木) MAC-727TG(ホワイト) MAC-728TG(素地)

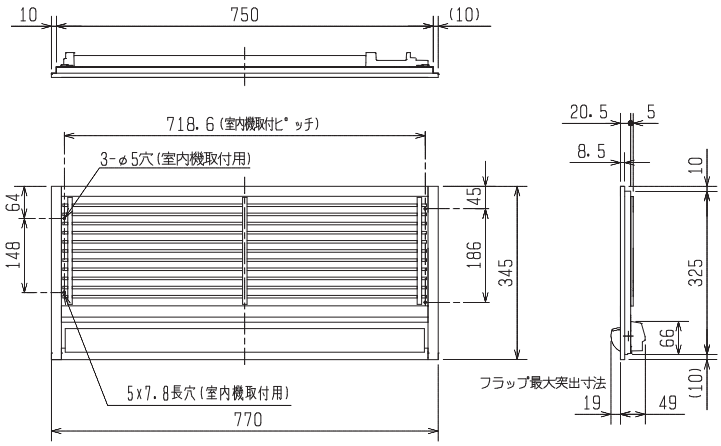

機　種		MTZ-2217AS-IN MTZ-3617AS-IN MTZ-2517AS-IN MTZ-4517AS-IN MTZ-2817AS-IN
内外接続配管	液管外径	φ6.35(1/4")
	ガス管外径	φ9.52(3/8")
配管	断熱材	外径 φ35
	液　管	フレア接続 φ6.35(1/4") 有効長 396
	ガス管	フレア接続 φ9.52(3/8") 有効長 330
ドレンホース		断熱材外径 φ30 接続部外径 φ16 有効長 900

注. ドレンホースは本体に接続されていない(同梱)ため、現地にて接続。

別売壁埋込用据付枠 MAC-603TW

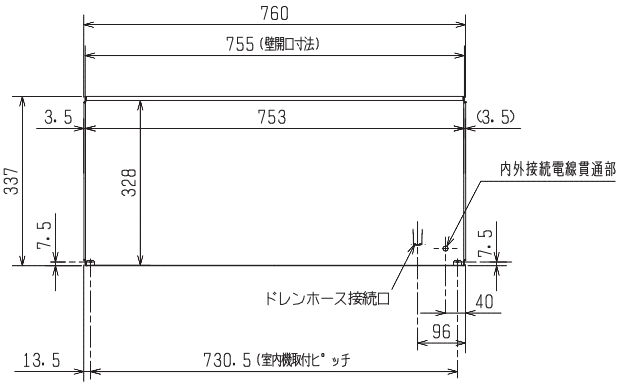

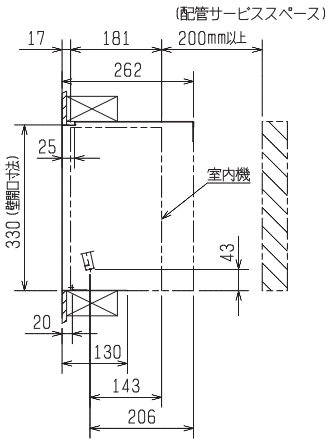

外形寸法図
室内機

別売ドレンアップメカ　MAC-861DM

設置構成図および設置スペース必要寸法

必ず点検口より作業するようにしてください。

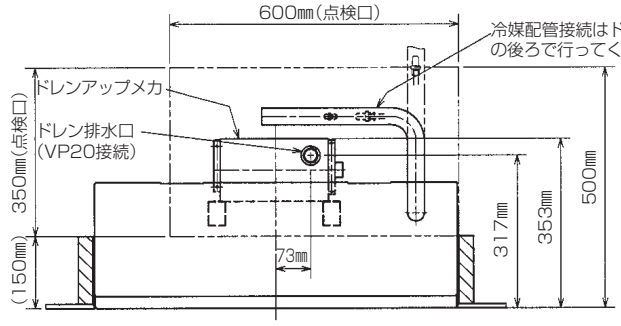

お願い

●点検口は冷媒配管接続作業とドレンアップメカのサービスを考慮した大きさです。

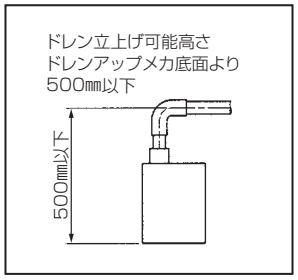

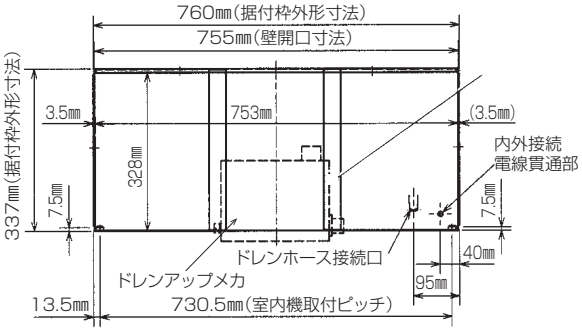

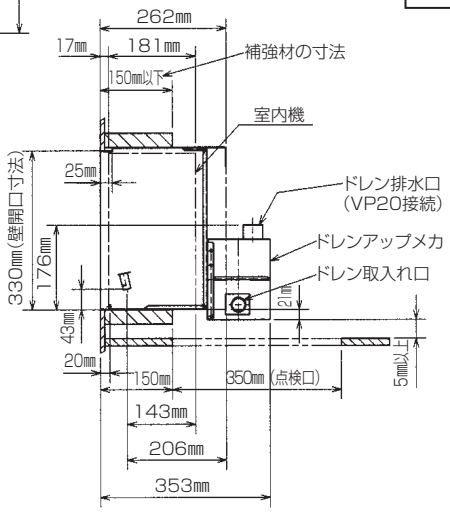

形名	形名コード
MAC-861DM	51H-861

● MBZ-2817AS-IN
● MBZ-3617AS-IN
● MBZ-4017AS-IN
● MBZ-5017AS-IN

単位:mm

機　種		MBZ-2817AS/3617AS/4017AS/5017AS-IN
内外接続配管	液管外径	φ6.35（1/4"）
	ガス管外径	φ9.52（3/8"）
配管接続部	液　管	フレア接続 φ6.35（1/4"）
	ガス管	フレア接続 φ9.52（3/8"）
ドレンホース		断熱材外径 φ32 接続部内径 φ25 有効長 166
接続ドレン配管		VP20

（平面図）

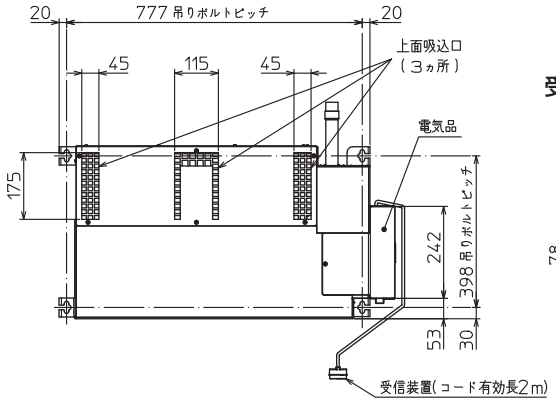

受信装置外形図

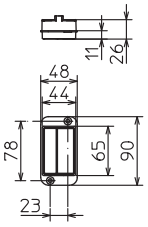

リモコン外形図

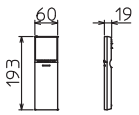

室内機よりドレンを立ち上げる場合の接続方法

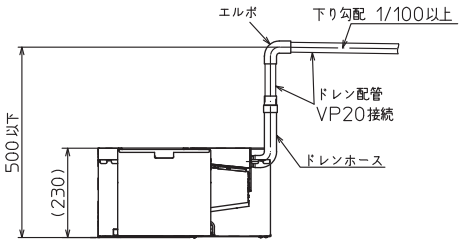

（正面図）

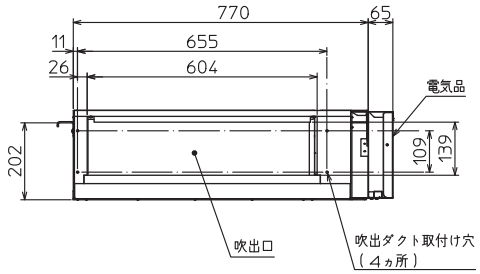

（右側面図）

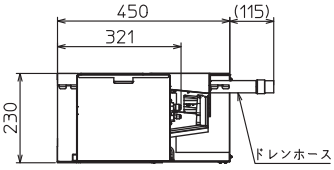

（背面図）

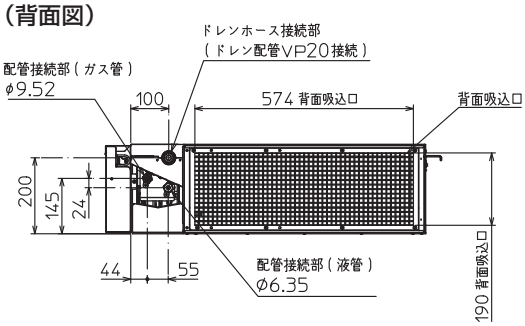

● MFZ-K2821XAS-W,B-IN
● MFZ-K3621XAS-W,B-IN
● MFZ-K4021XAS-W,B-IN
● MFZ-K5021XAS-W,B-IN
● MFZ-K5621XAS-W,B-IN

[単位 :mm]

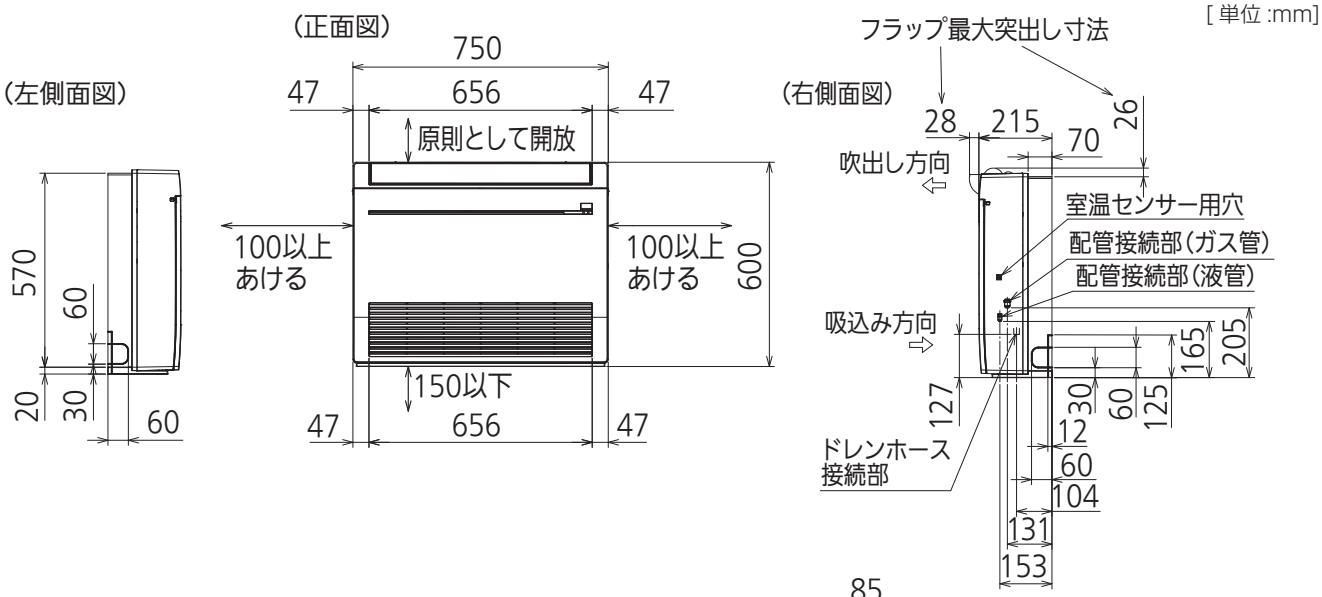

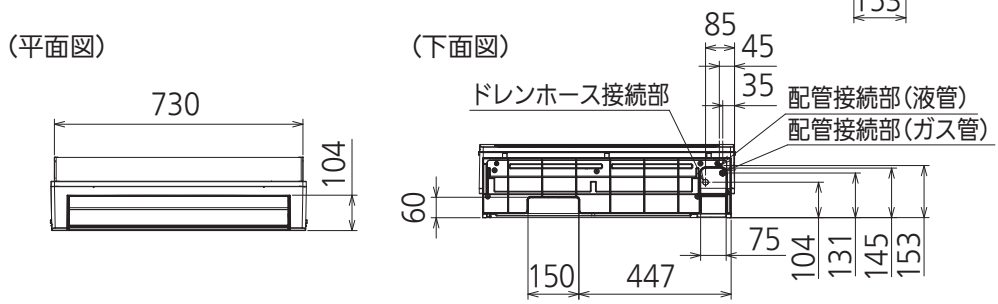

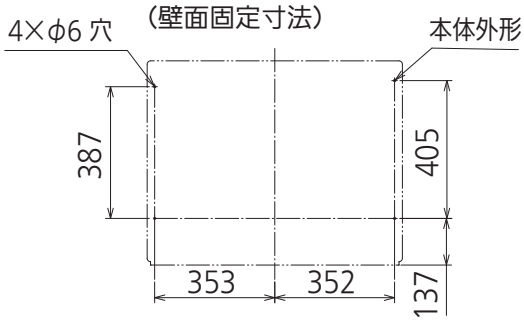

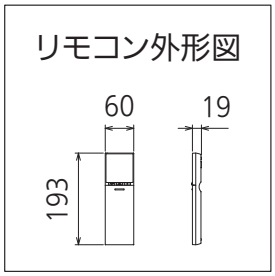

		MFZ-K2821, K3621, K4021, K5021XAS-W,B-IN	MFZ-K5621XAS-W,B-IN
配管	断熱材	外径φ27	外径φ27（液管） 外径φ31（ガス管）
	液管	フレア接続φ6.35(1/4")	
	ガス管	フレア接続φ9.52(3/8")	フレア接続φ12.7(1/2")
ドレンホース		断熱材外形φ29 ／接続部外径φ16 ／有効長 350mm	
接続ドレン配管		内径 φ15 軟質塩ビホース（床下配管の場合、VP30）	
吹出し開口面積		0.03m²	

10 電気配線図　室外機

本図に示す電気部品は全て安全部品（⚠）です。安全および性能維持上特に重要です。交換の際は必ず指定品をお使いください。

- MXZ-4621AS
- MXZ-5221AS
- MXZ-5621AS

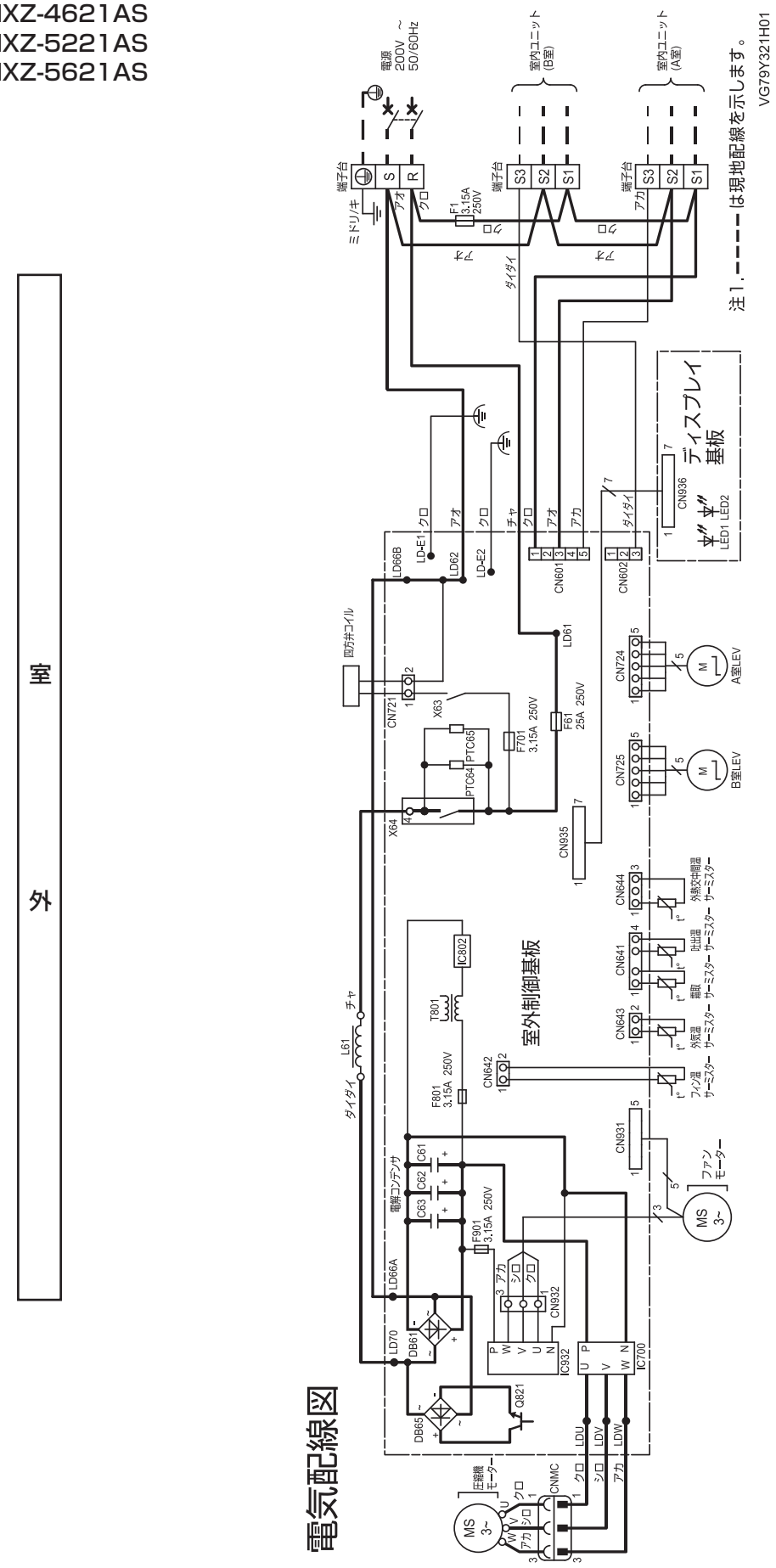

本図に示す電気部品は全て安全部品（⚠）です。安全および性能維持上特に重要です。交換の際は必ず指定品をお使いください。

● MXZ-6021AS

室　　外

電気配線図

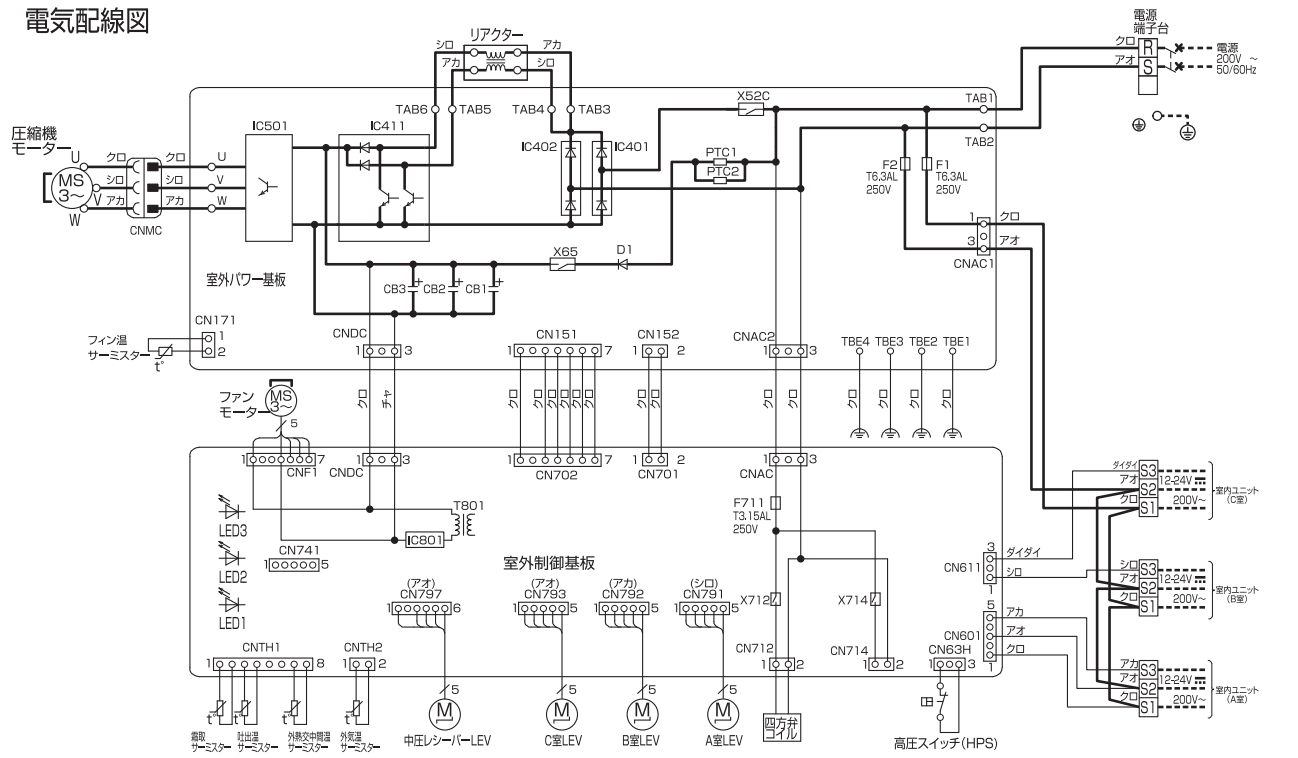

注1. ▬ ▬ ▬ は現地配線を示します。

VG79Y322H01

● MXZ-6821AS
● MXZ-7121AS
● MXZ-8021AS
● MXZ-9021AS
● MXZ-10221AS

室　　外

電気配線図

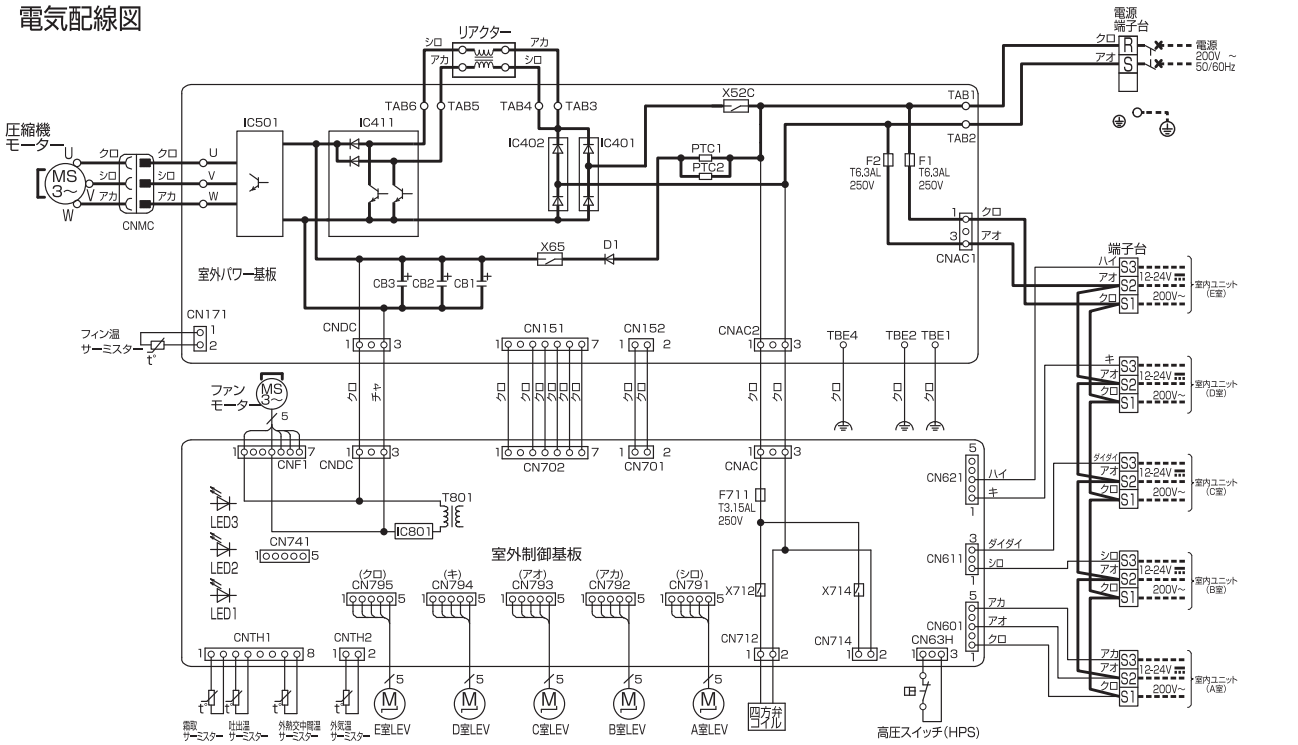

注1. ▬ ▬ ▬ は現地配線を示します。

WG79A839H01

室内機

本図に示す電気部品は全て安全部品（⚠）です。安全および性能維持上特に重要です。交換の際は必ず指定品をお使いください。

- MSZ-2221ZXAS-W-IN
- MSZ-2521ZXAS-W-IN
- MSZ-2821ZXAS-W-IN
- MSZ-3621ZXAS-W-IN
- MSZ-4021ZXAS-W-IN

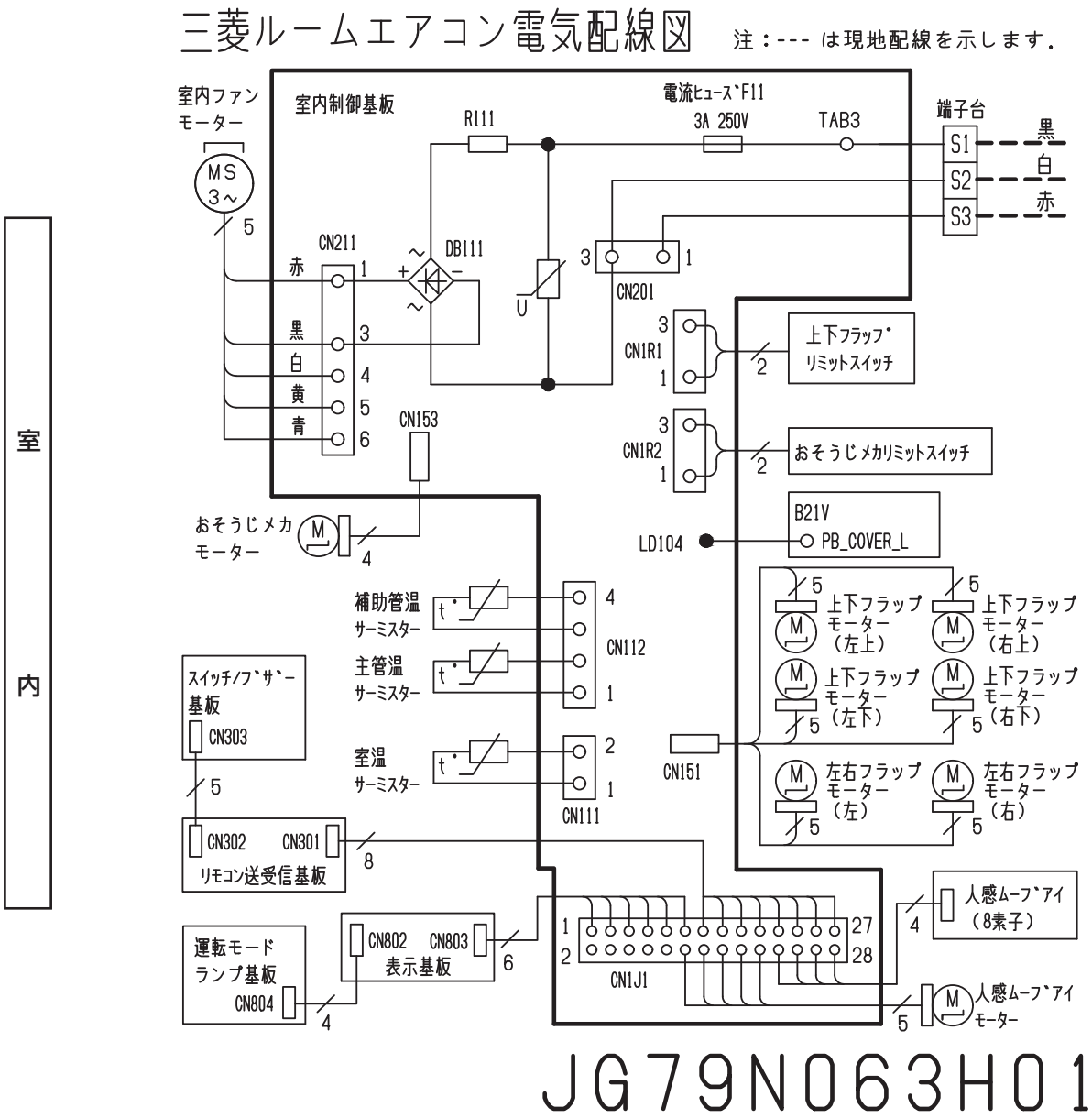

本図に示す電気部品は全て安全部品（⚠）です。安全および性能維持上特に重要です。交換の際は必ず指定品をお使いください。

- MSZ-2221BXAS-W-IN
- MSZ-2521BXAS-W-IN
- MSZ-2821BXAS-W-IN
- MSZ-3621BXAS-W-IN
- MSZ-4021BXAS-W-IN

室内

三菱ルームエアコン電気配線図

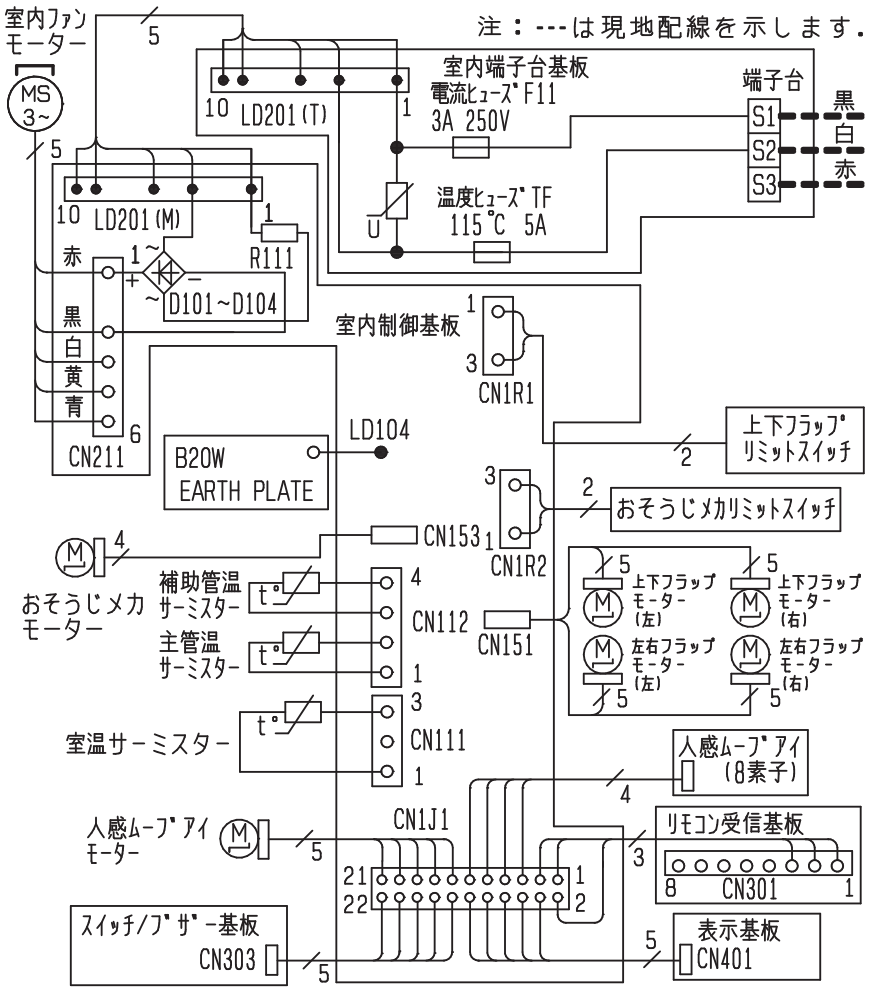

JG79B898H01

本図に示す電気部品は全て安全部品（⚠）です。安全および性能維持上特に重要です。交換の際は必ず指定品をお使いください。

- MSZ-2221GXAS-W,T-IN
- MSZ-2521GXAS-W,T-IN
- MSZ-2821GXAS-W,T-IN
- MSZ-3621GXAS-W,T-IN
- MSZ-4021GXAS-W,T-IN
- MSZ-5021GXAS-W,T-IN
- MSZ-5621GXAS-W,T-IN

三菱ルームエアコン電気配線図

注：---は現地配線を示します。

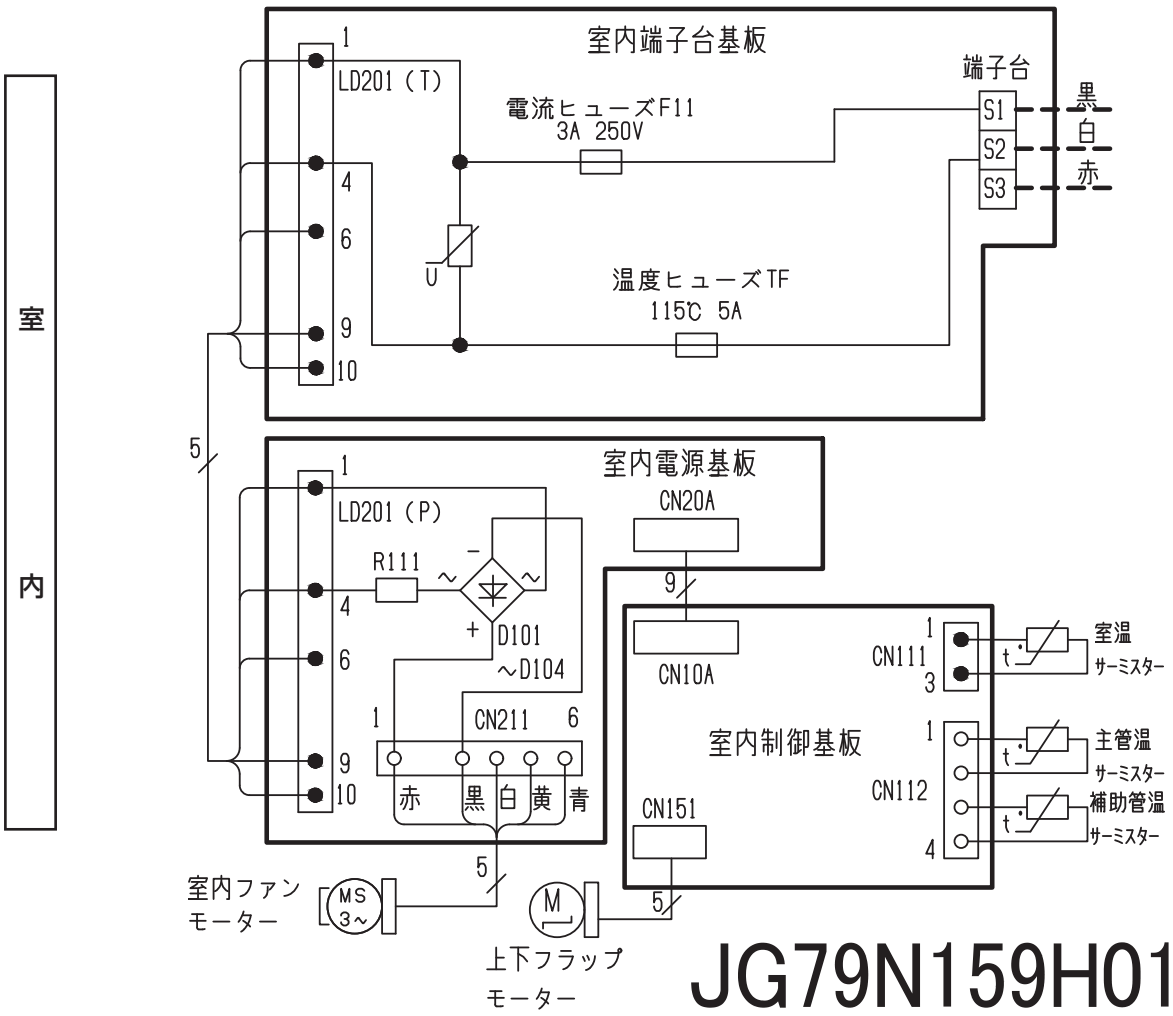

JG79N159H01

本図に示す電気部品は全て安全部品（⚠）です。安全および性能維持上特に重要です。交換の際は必ず指定品をお使いください。

- MLZ-RX2817AS-IN
- MLZ-RX3617AS-IN
- MLZ-RX4017AS-IN

三菱ルームエアコン電気配線図

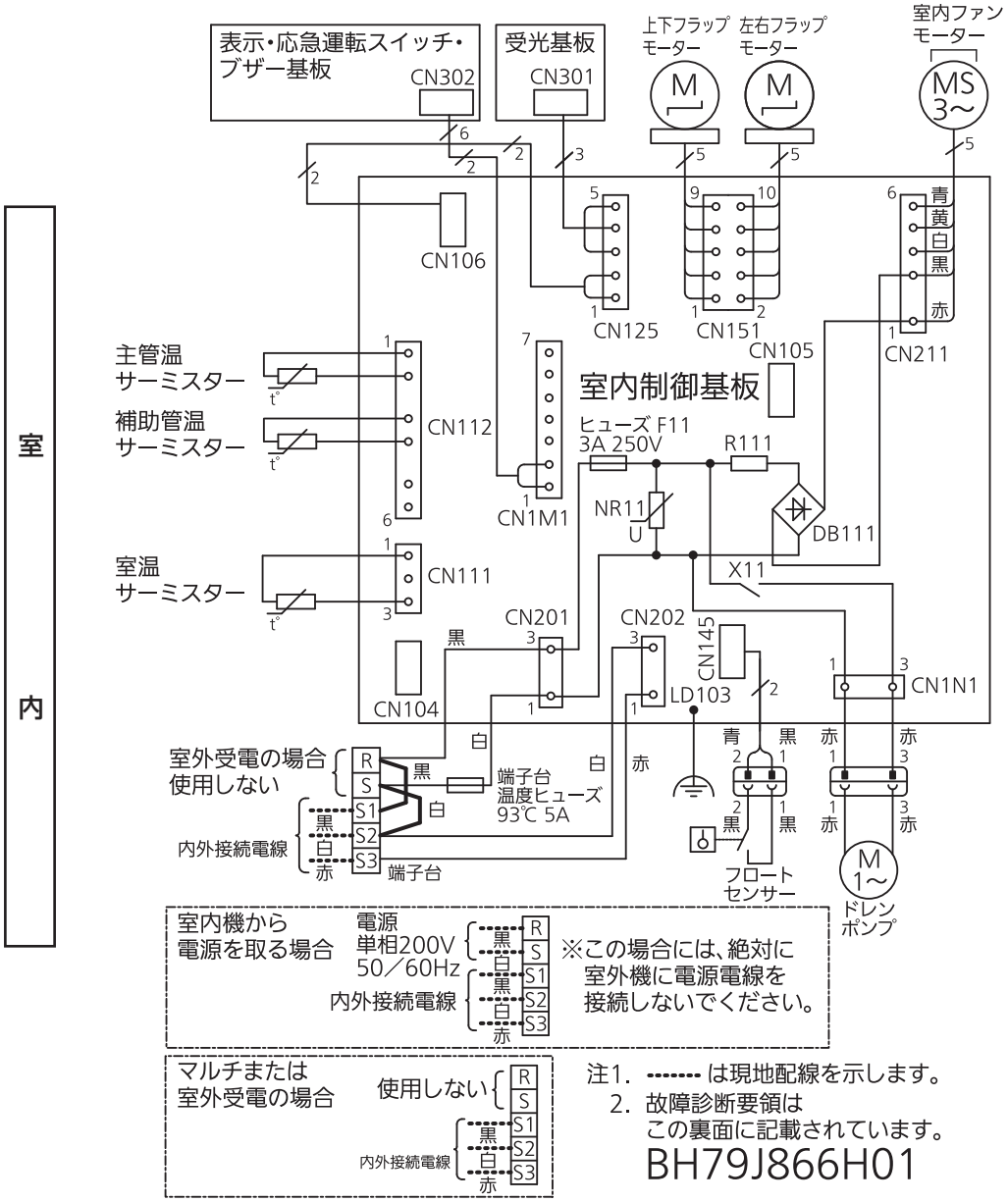

注1. ------- は現地配線を示します。
2. 故障診断要領はこの裏面に記載されています。

BH79J866H01

本図に示す電気部品は全て安全部品（⚠）です。安全および性能維持上特に重要です。交換の際は必ず指定品をお使いください。

- MLZ-RX5017AS-IN
- MLZ-RX5617AS-IN
- MLZ-RX6317AS-IN

三菱ルームエアコン電気配線図

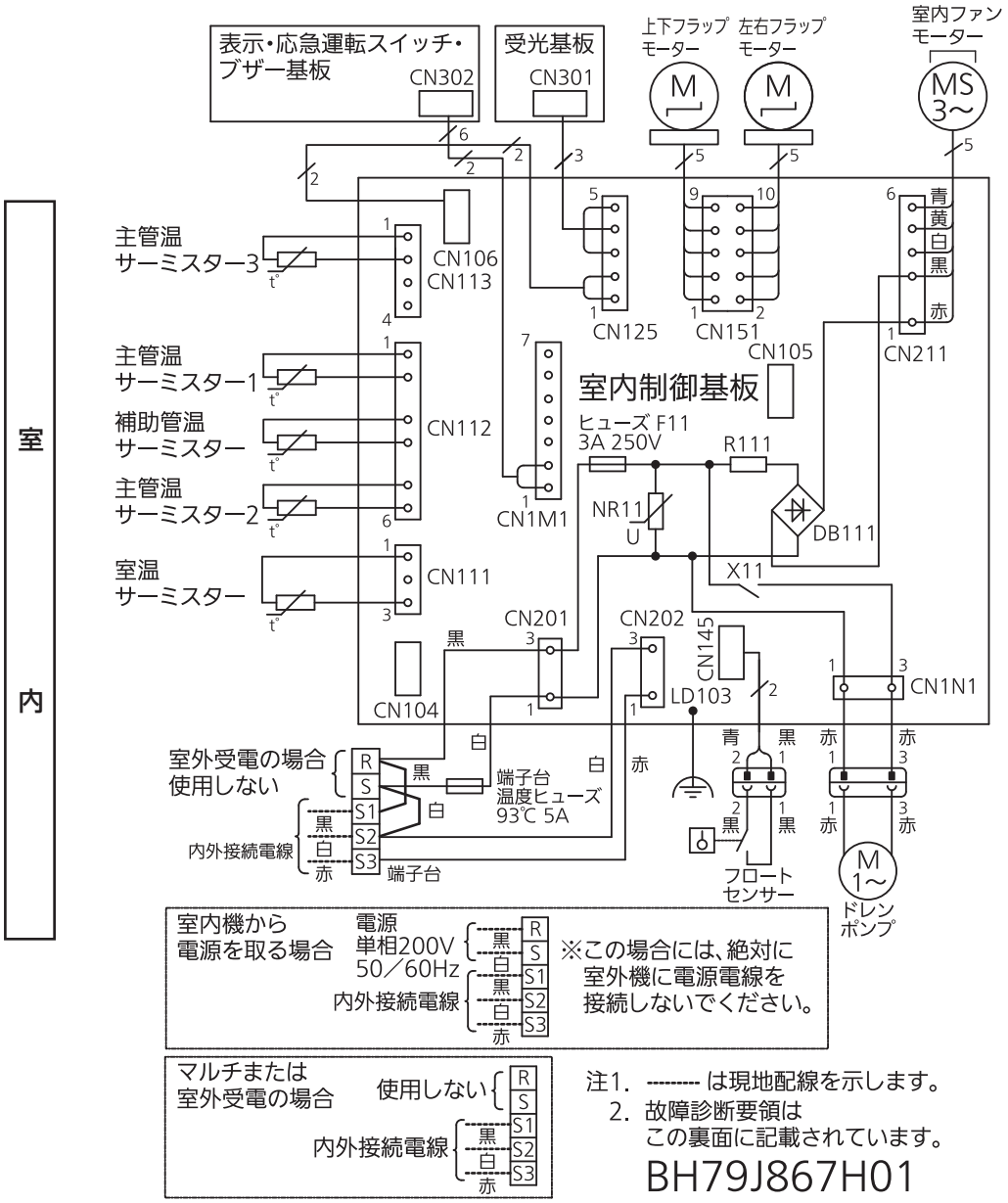

本図に示す電気部品は全て安全部品（⚠）です。安全および性能維持上特に重要です。交換の際は必ず指定品をお使いください。

- MLZ-GX2817AS-IN
- MLZ-GX3617AS-IN
- MLZ-GX4017AS-IN

三菱ルームエアコン電気配線図

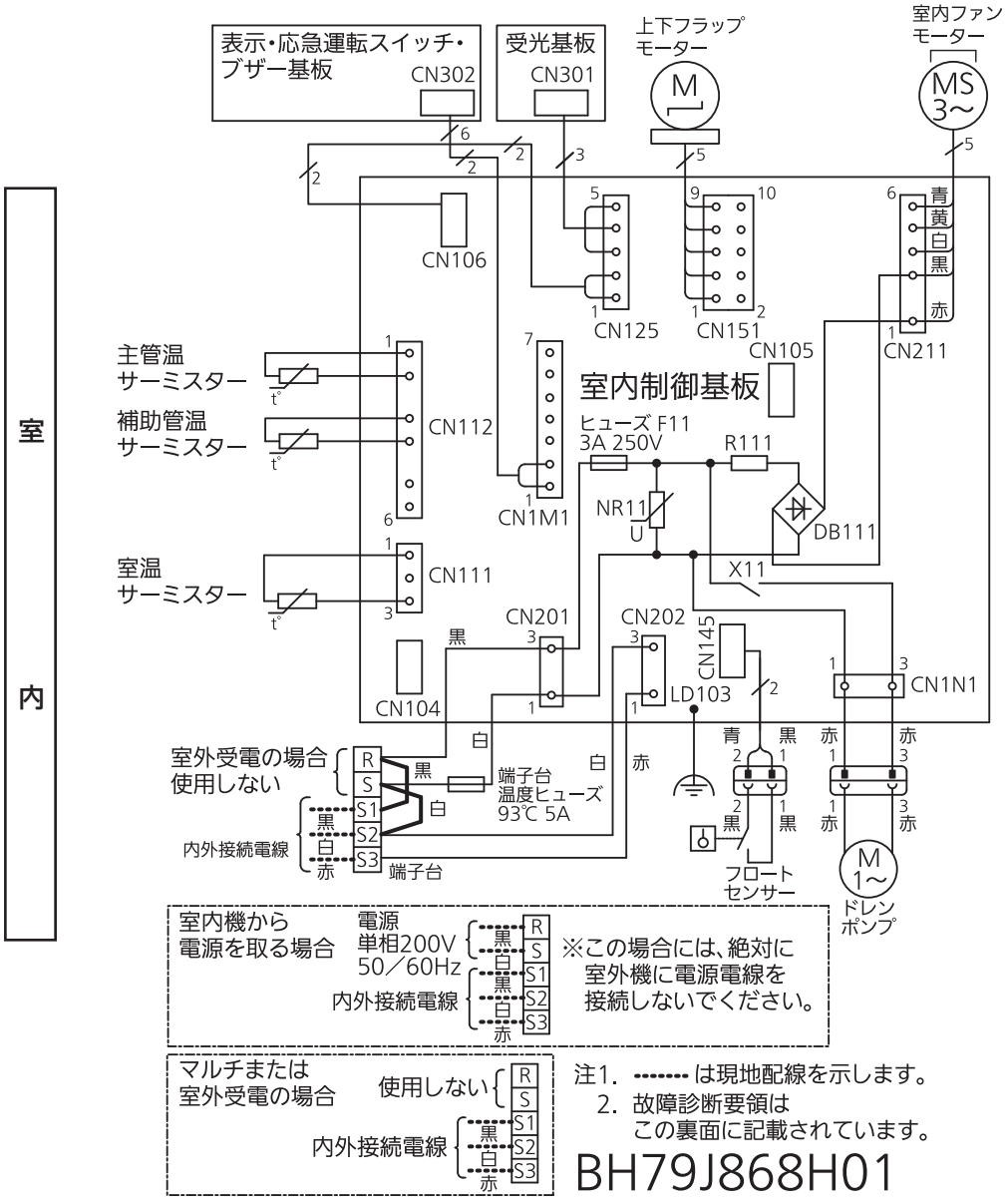

注1. ------- は現地配線を示します。
2. 故障診断要領はこの裏面に記載されています。

BH79J868H01

本図に示す電気部品は全て安全部品（⚠）です。安全および性能維持上特に重要です。交換の際は必ず指定品をお使いください。

- MLZ-GX5017AS-IN
- MLZ-GX5617AS-IN
- MLZ-GX6317AS-IN

三菱ルームエアコン電気配線図

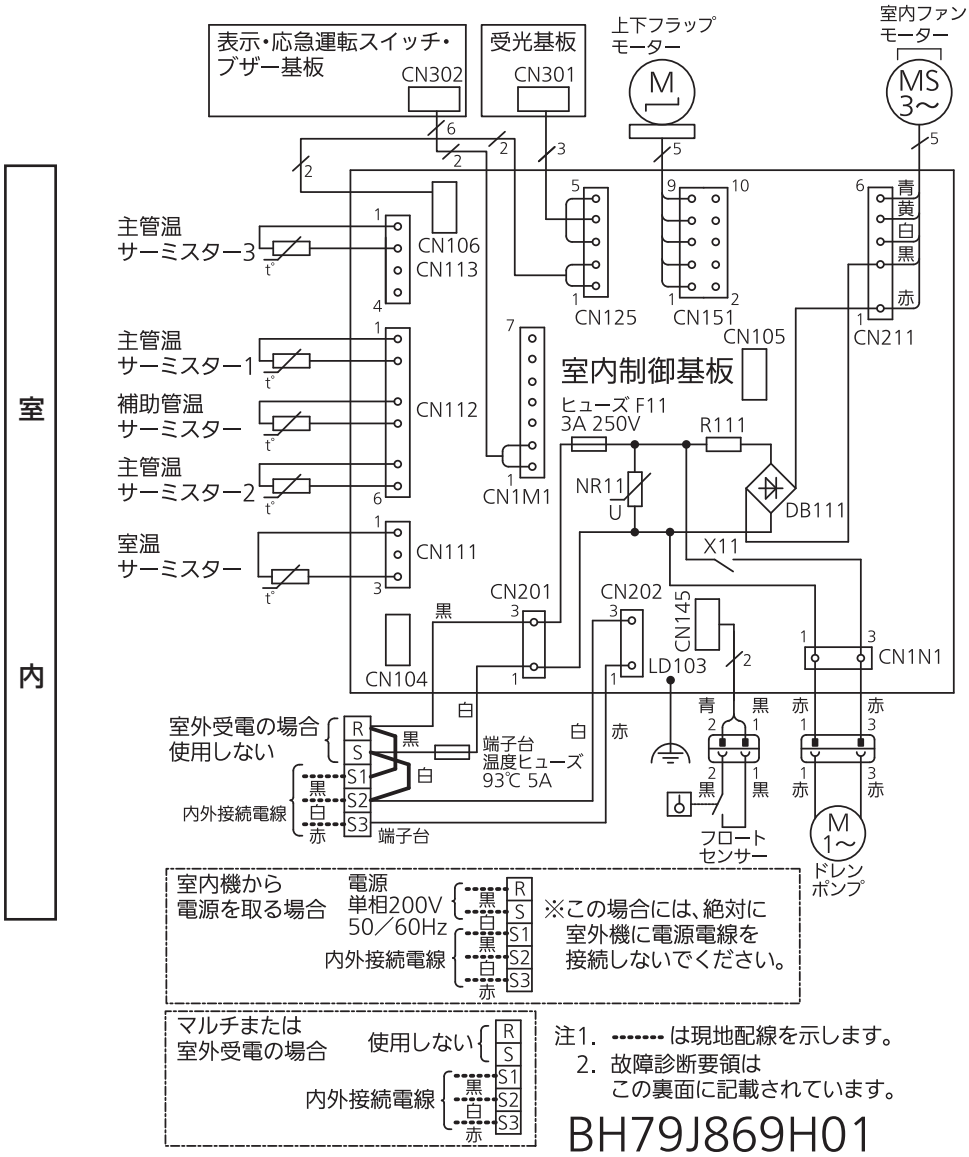

本図に示す電気部品は全て安全部品（⚠）です。安全および性能維持上特に重要です。交換の際は必ず指定品をお使いください。

● MLZ-M2217AS-IN
● MLZ-M2517AS-IN

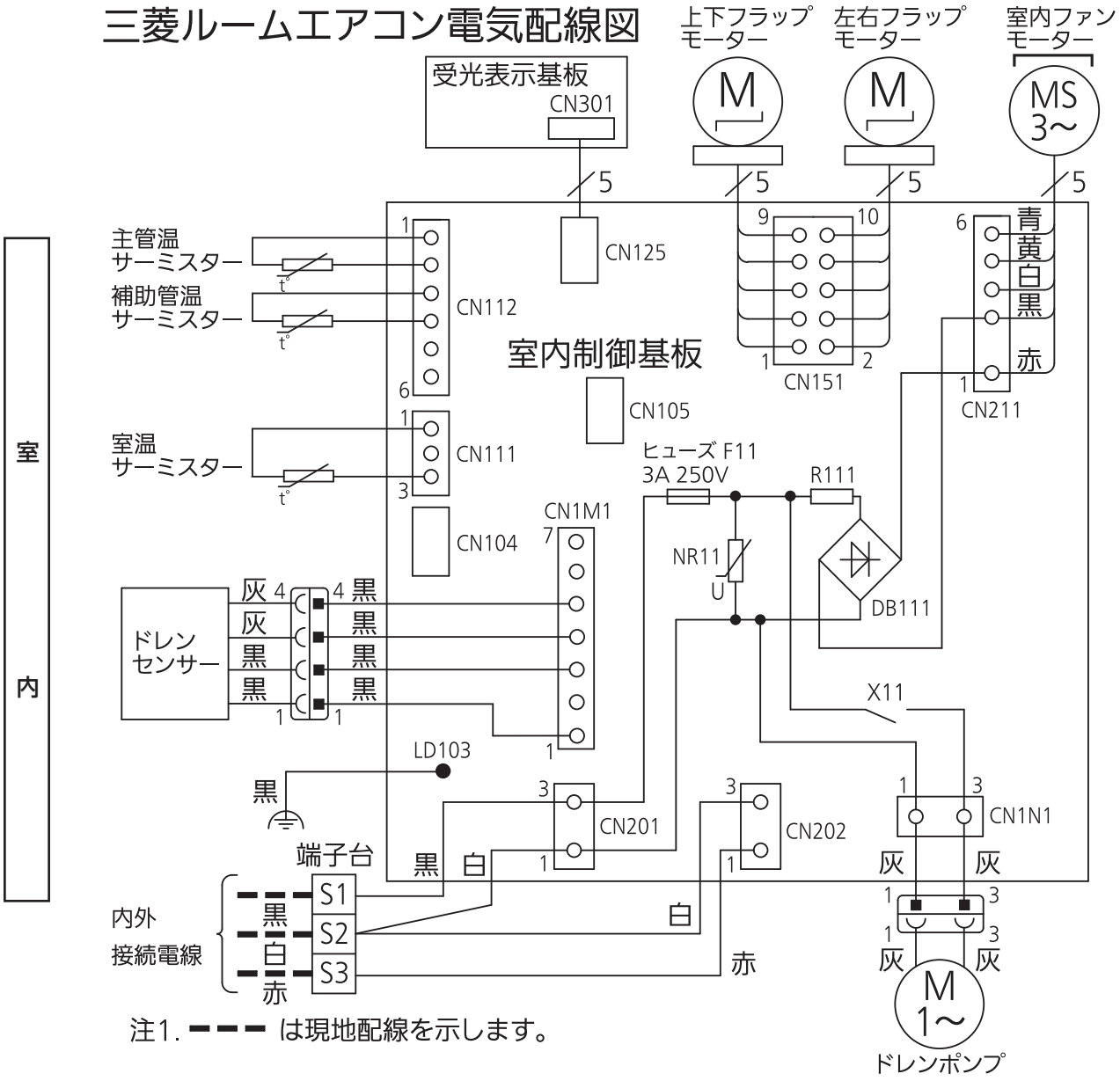

本図に示す電気部品は全て安全部品（⚠）です。安全および性能維持上特に重要です。交換の際は必ず指定品をお使いください。

- MLZ-W4017AS-IN
- MLZ-W5017AS-IN
- MLZ-W5617AS-IN
- MLZ-W6317AS-IN

三菱ルームエアコン電気配線図

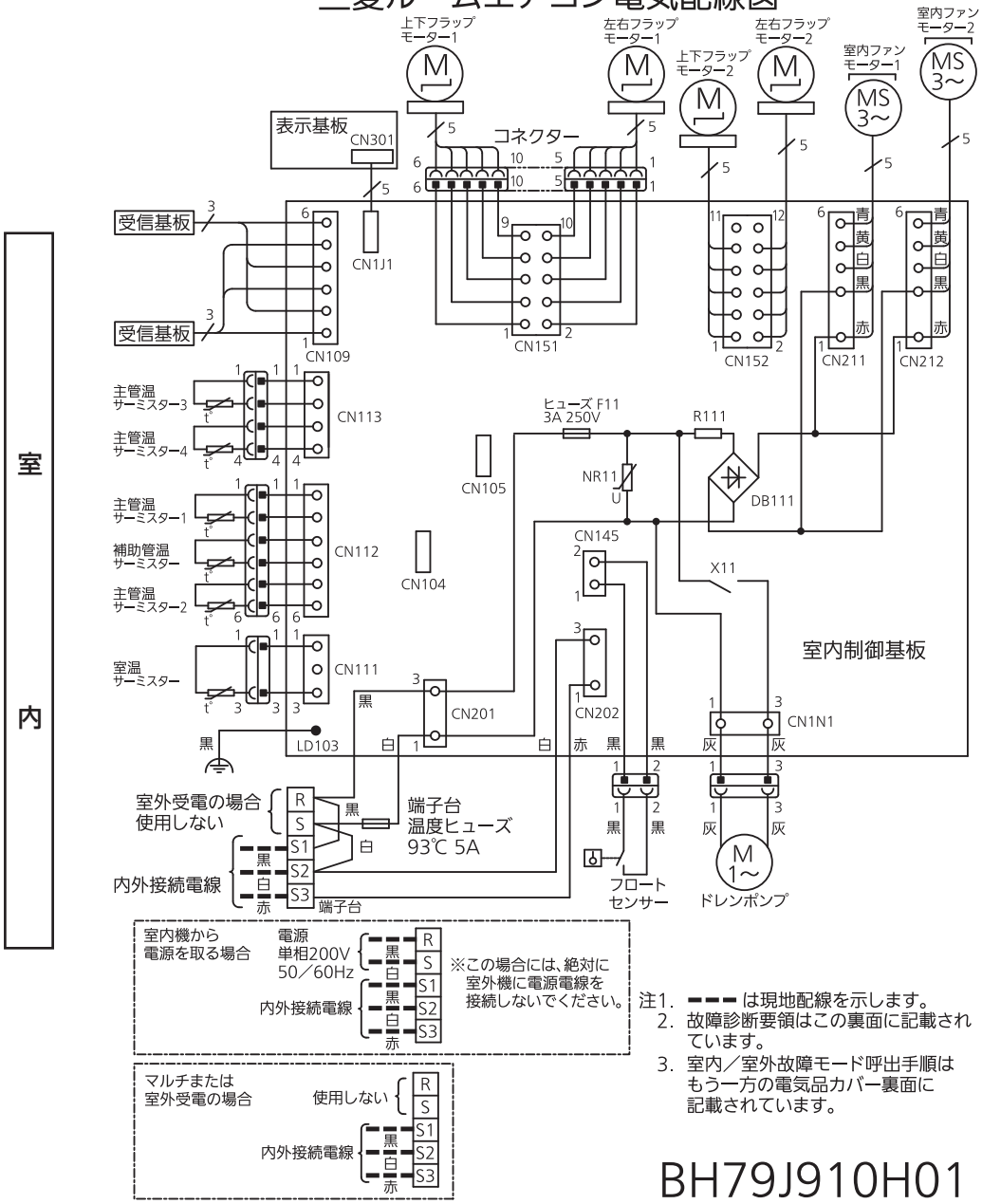

注1. ▬▬▬ は現地配線を示します。
2. 故障診断要領はこの裏面に記載されています。
3. 室内／室外故障モード呼出手順はもう一方の電気品カバー裏面に記載されています。

BH79J910H01

本図に示す電気部品は全て安全部品（⚠）です。安全および性能維持上特に重要です。交換の際は必ず指定品をお使いください。

- MTZ-2217AS-IN
- MTZ-2517AS-IN
- MTZ-2817AS-IN
- MTZ-3617AS-IN
- MTZ-4517AS-IN

三菱ルームエアコン電気配線図

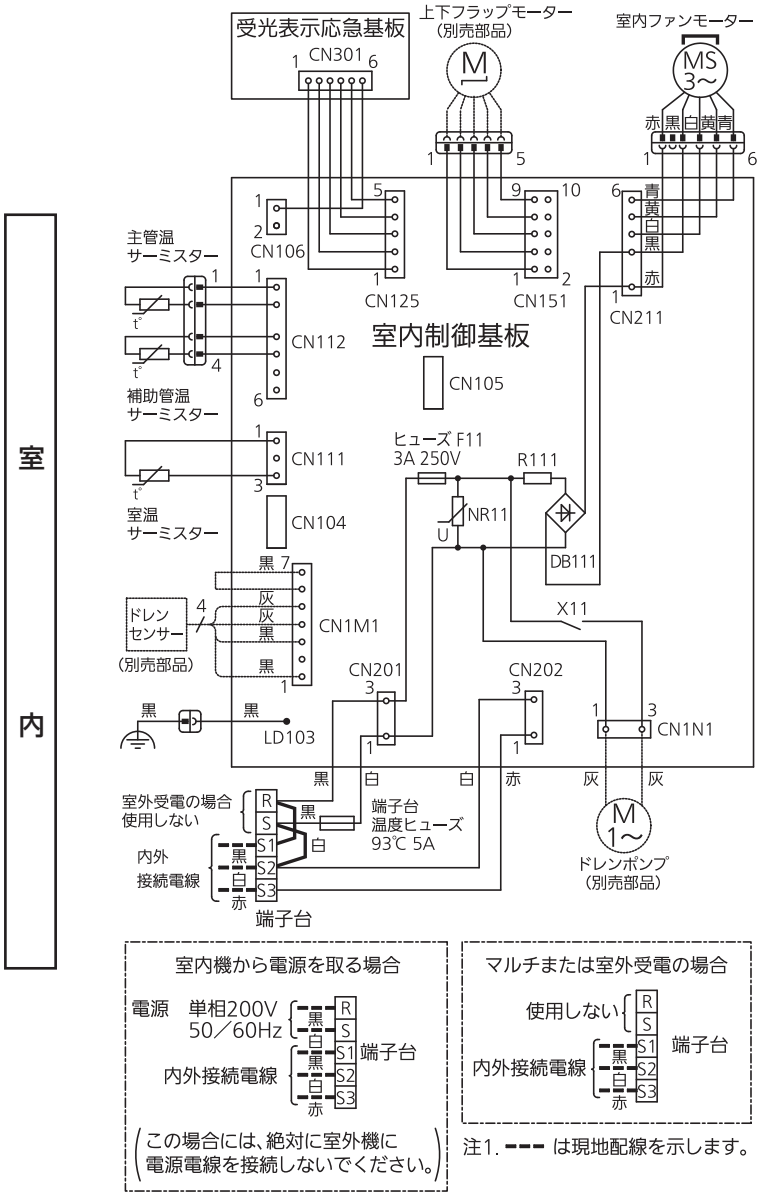

RK79B041H01

本図に示す電気部品は全て安全部品（⚠）です。安全および性能維持上特に重要です。交換の際は必ず指定品をお使いください。

- MBZ-2817AS-IN
- MBZ-3617AS-IN
- MBZ-4017AS-IN
- MBZ-5017AS-IN

三菱ルームエアコン電気配線図

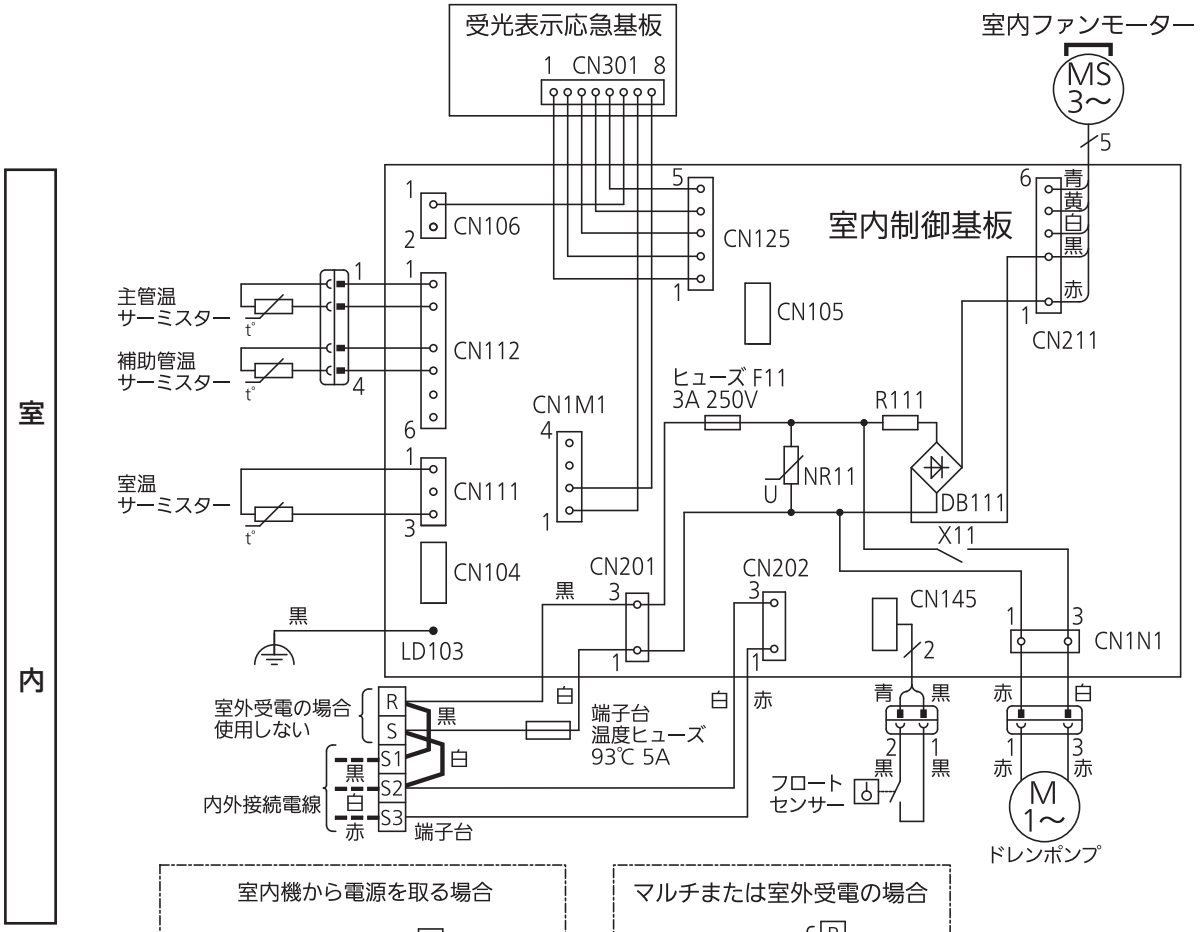

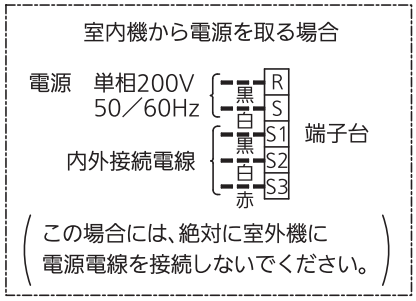

注1. ---- は現地配線を示します。

RK79B033H01

本図に示す電気部品は全て安全部品（⚠）です。安全および性能維持上特に重要です。交換の際は必ず指定品をお使いください。

● MFZ-K2821XAS-W,B-IN
● MFZ-K3621XAS-W,B-IN

室内

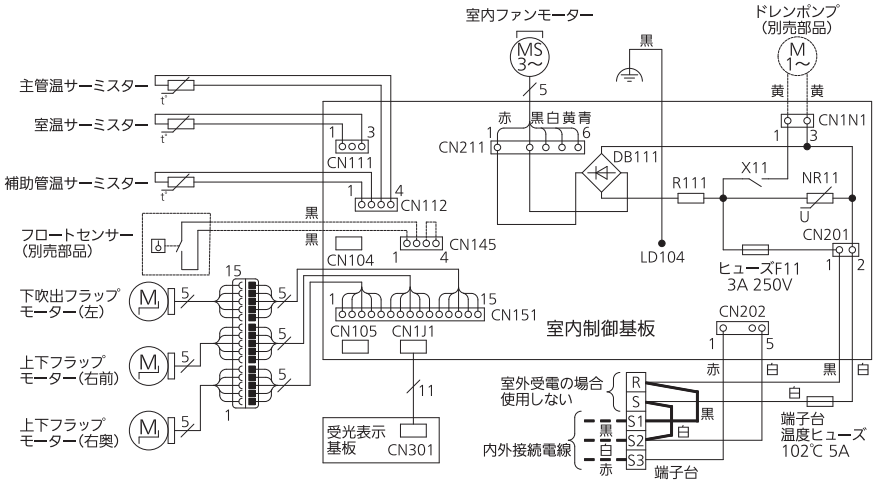

三菱ルームエアコン電気配線図

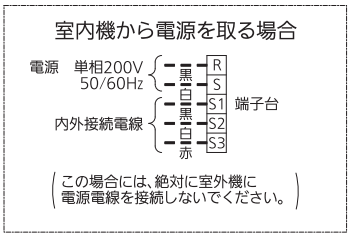

※1. ▬ ▬ ▬ は現地配線を示します。
2. 室内／室外故障モード呼出手順はこの裏面に記載されています。

RK79C943H01

● MFZ-K4021XAS-W,B-IN
● MFZ-K5021XAS-W,B-IN
● MFZ-K5621XAS-W,B-IN

室内

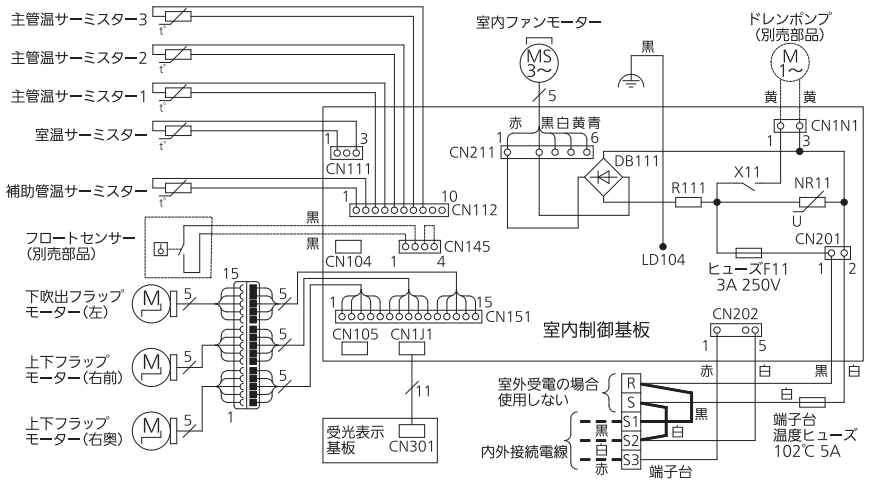

三菱ルームエアコン電気配線図

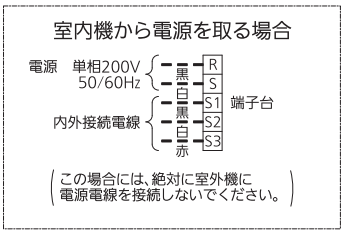

※1. ▬ ▬ ▬ は現地配線を示します。
2. 室内／室外故障モード呼出手順はこの裏面に記載されています。

RK79C942H01

11 能力曲線図

室外機　● MXZ-4621AS（22+25 のとき）

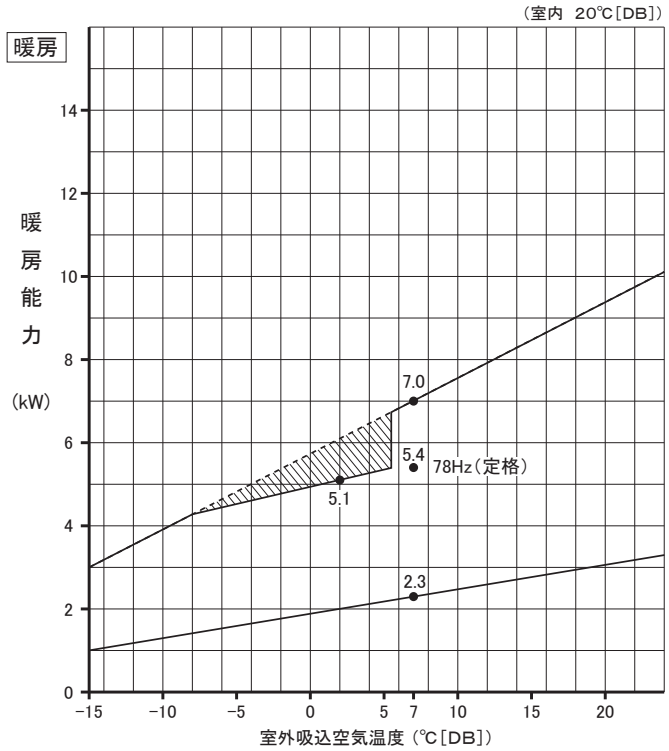

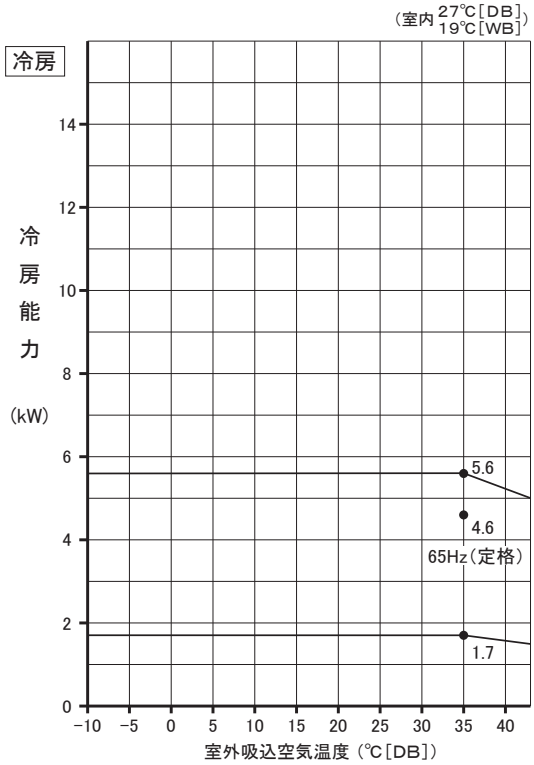

注. ▨は、霜取運転による暖房能力低下分を示します

室外機　● MXZ-5221AS（25+28 のとき）

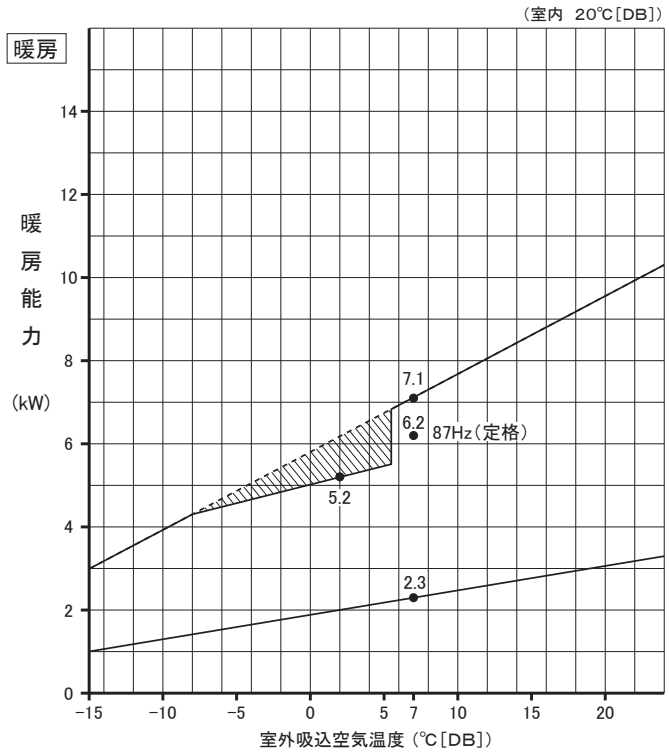

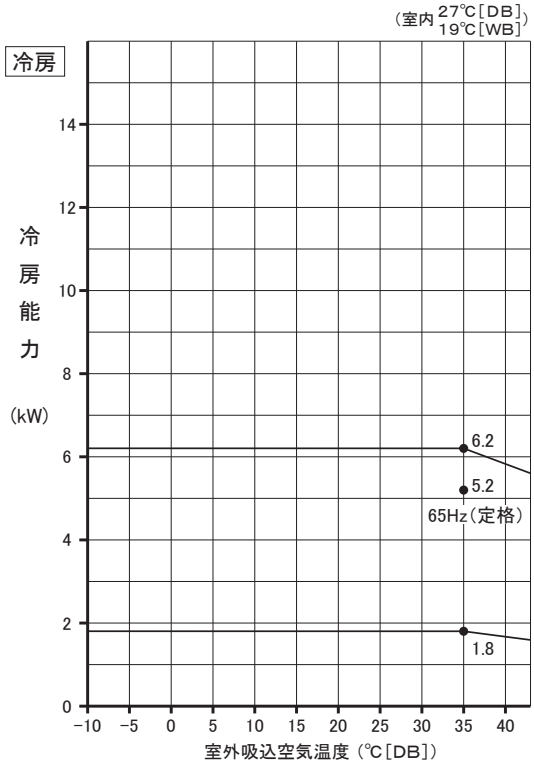

注. ▨は、霜取運転による暖房能力低下分を示します

室外機　● MXZ-5621AS（28+28 のとき）

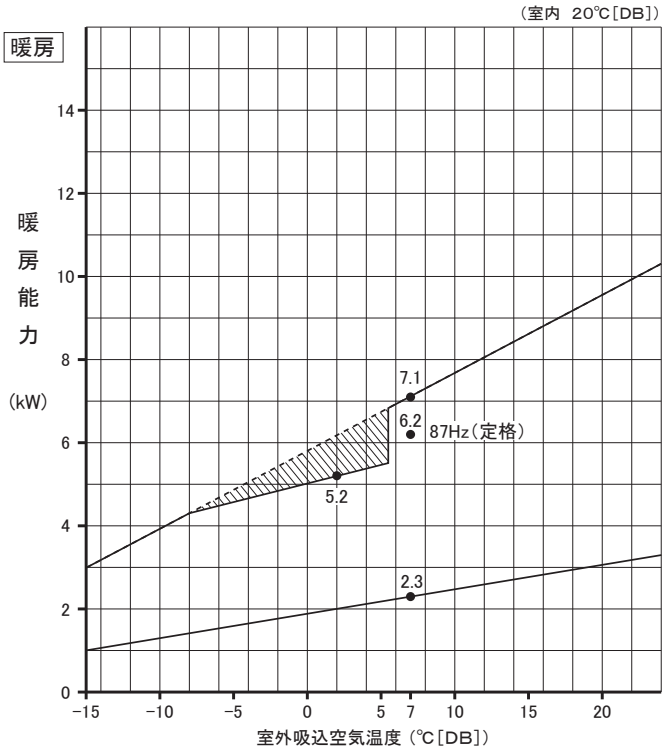

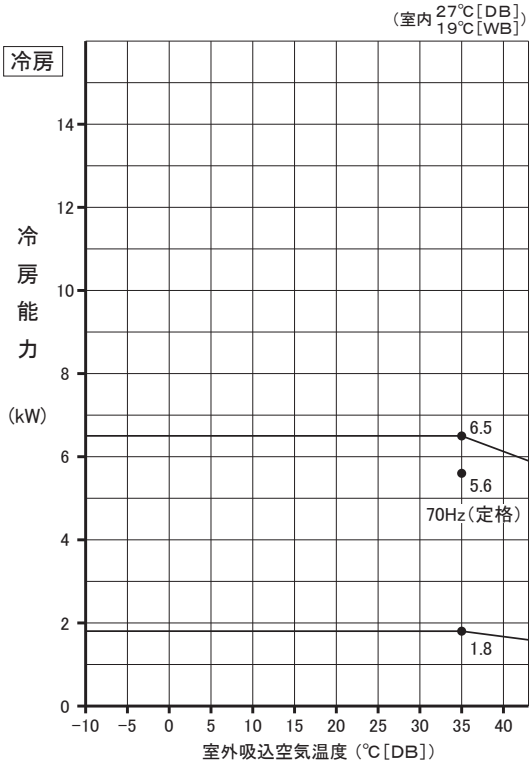

注. ▨は、霜取運転による暖房能力低下分を示します

室外機　● MXZ-6021AS（22+22+22 のとき）

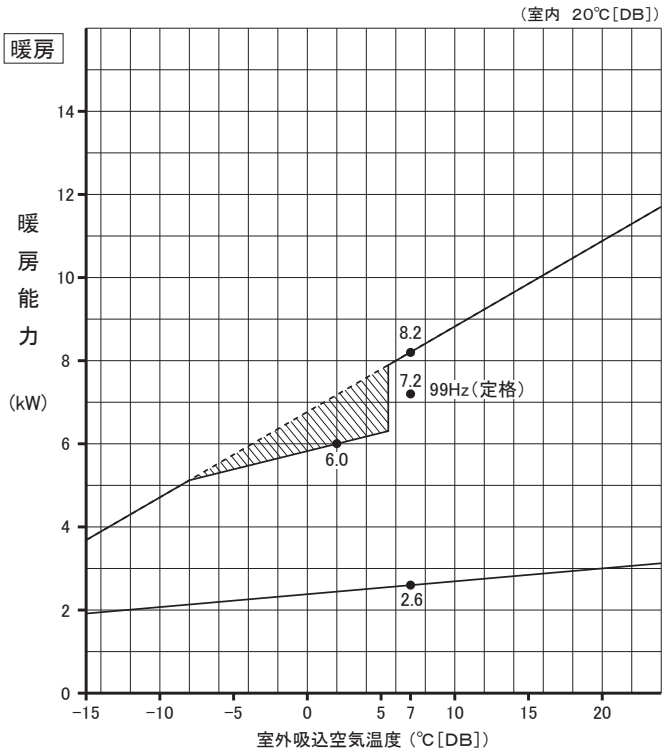

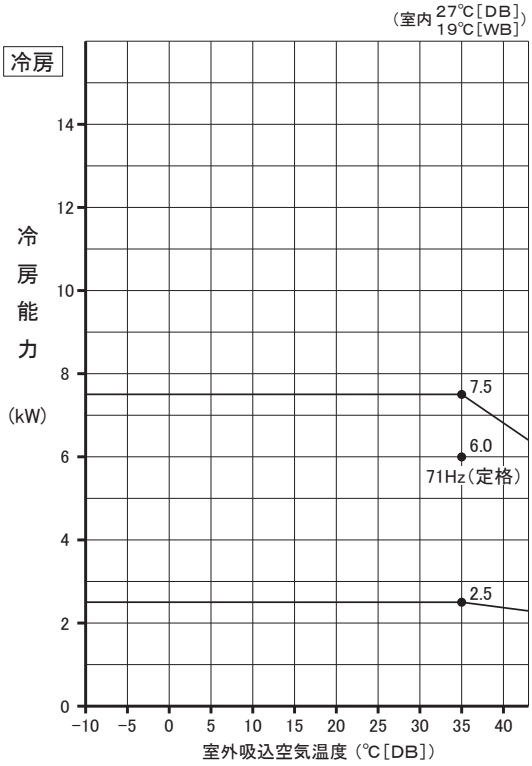

注. ▨は、霜取運転による暖房能力低下分を示します

室外機　● MXZ-6821AS（22+22+22+22+22 のとき）

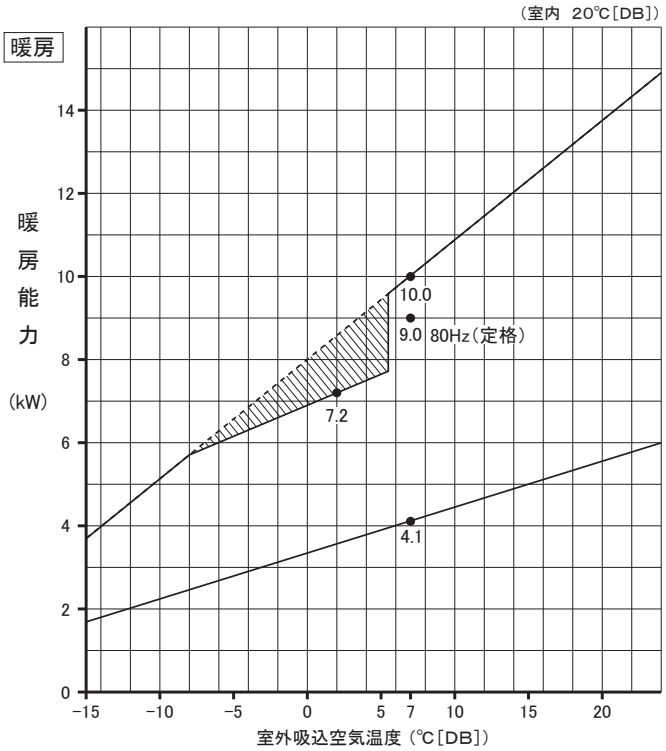

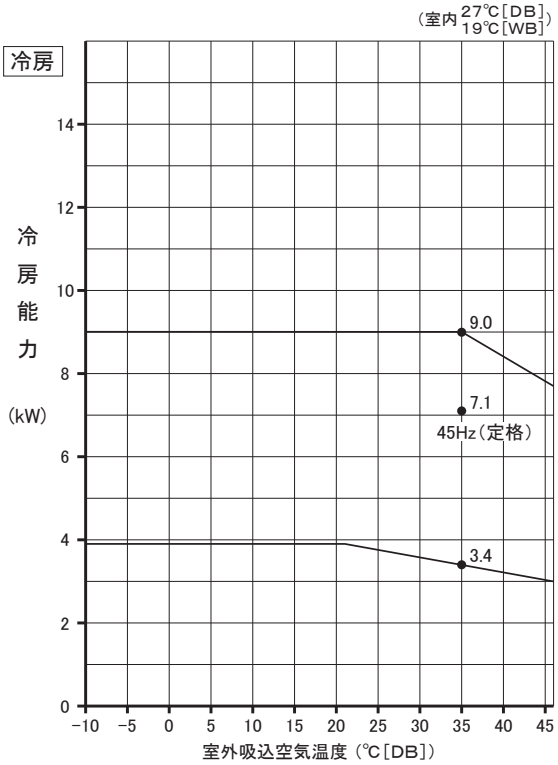

注. ▨は、霜取運転による暖房能力低下分を示します

室外機　● MXZ-7121AS（22+22+22+22+22 のとき）

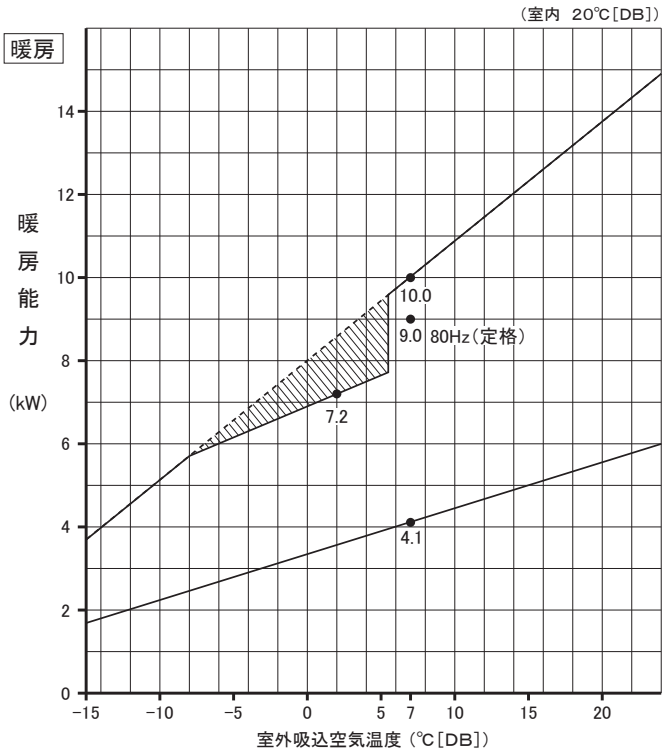

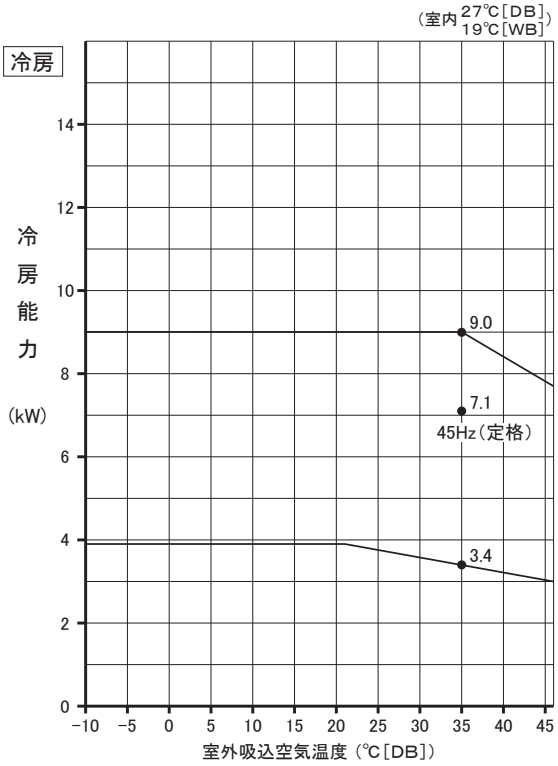

注. ▨は、霜取運転による暖房能力低下分を示します

室外機　● MXZ-8021AS（22+22+22+22+22 のとき）

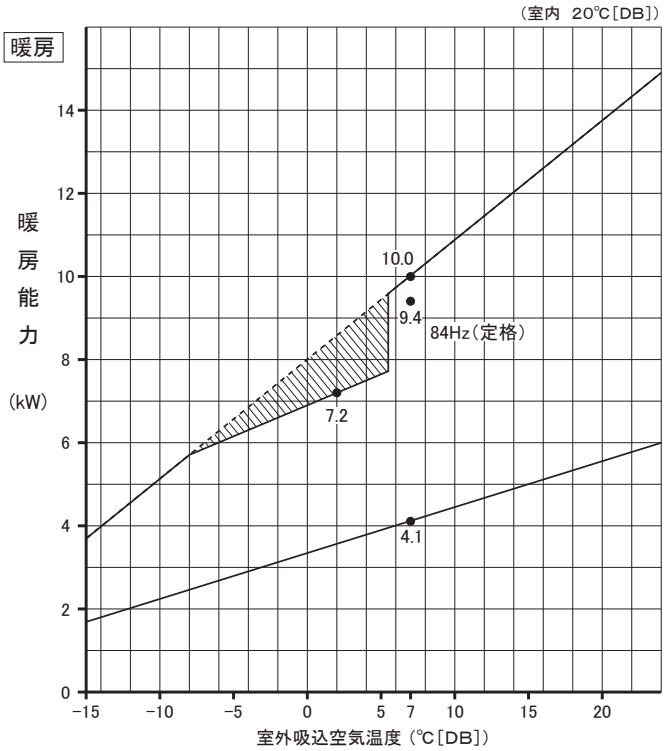

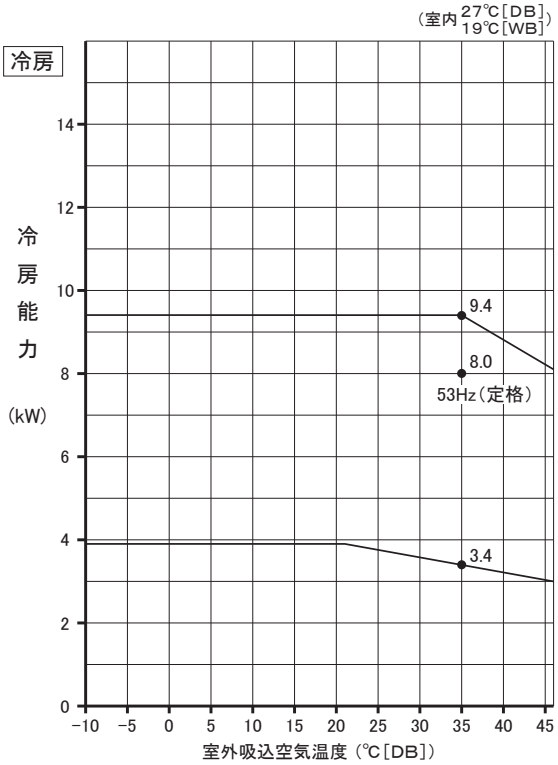

注. ▨は、霜取運転による暖房能力低下分を示します

室外機　● MXZ-9021AS（22+22+22+22+22 のとき）

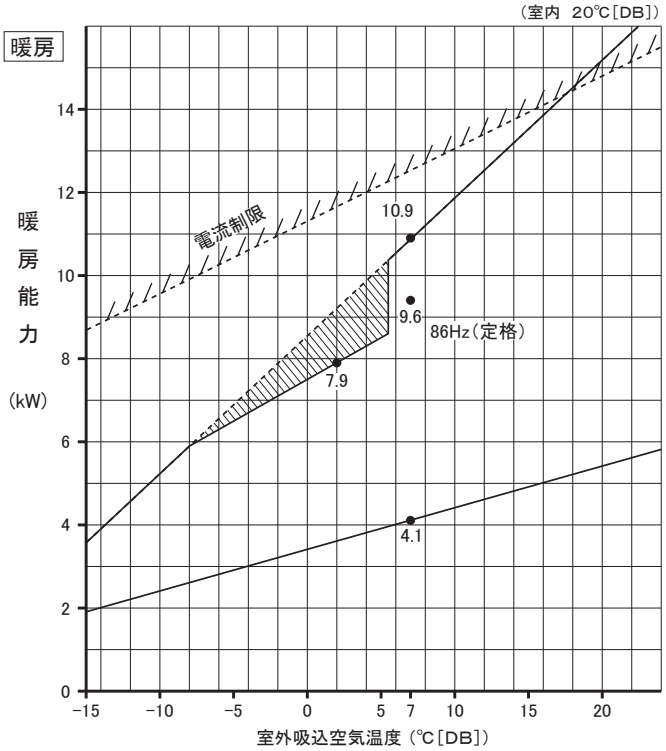

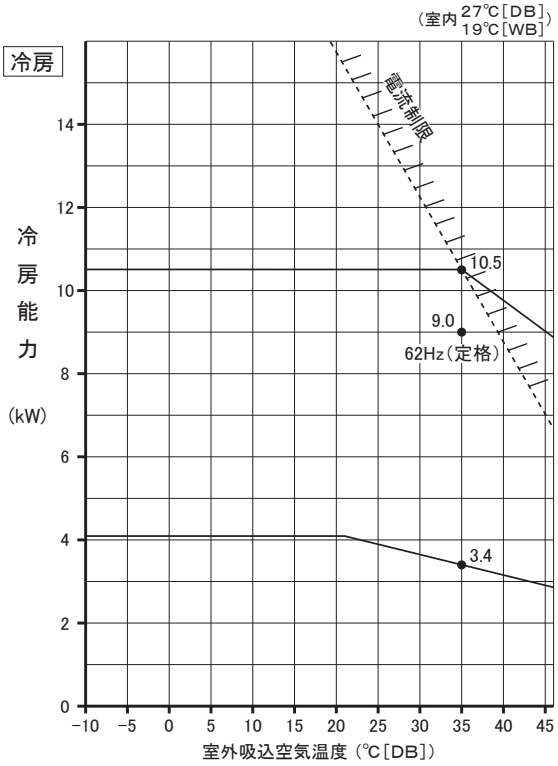

注. ▨は、霜取運転による暖房能力低下分を示します

室外機　● MXZ-10221AS（22+22+22+22+22 のとき）

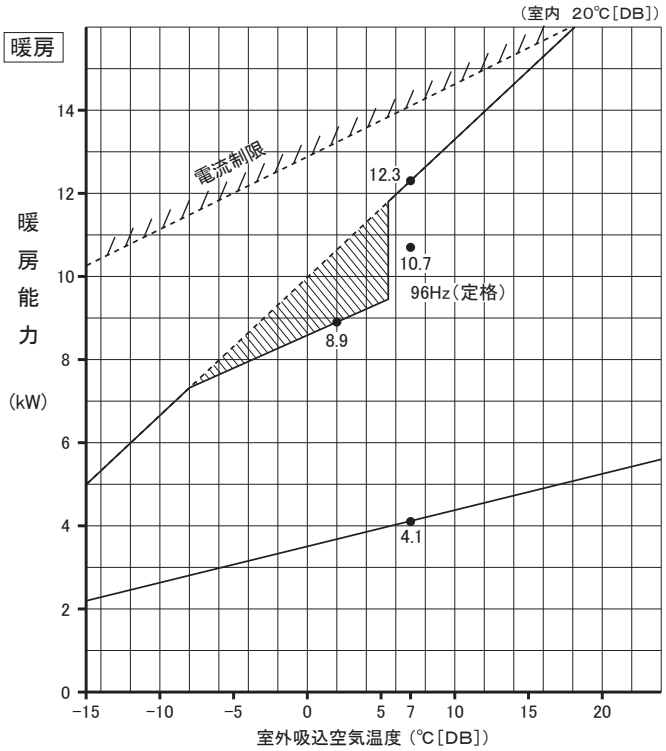

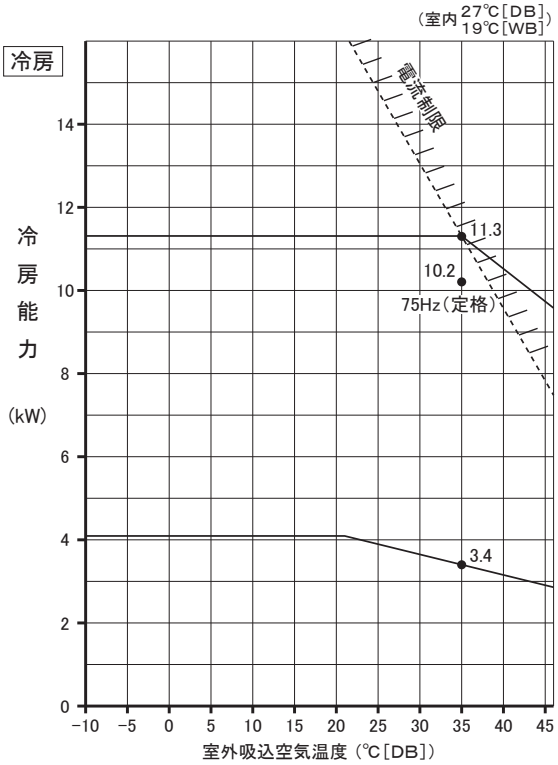

注. ▨は、霜取運転による暖房能力低下分を示します

室外機　● MXZ-4621AS　● MXZ-5221AS　● MXZ-5621AS
室内機　22 クラス 1 台運転時

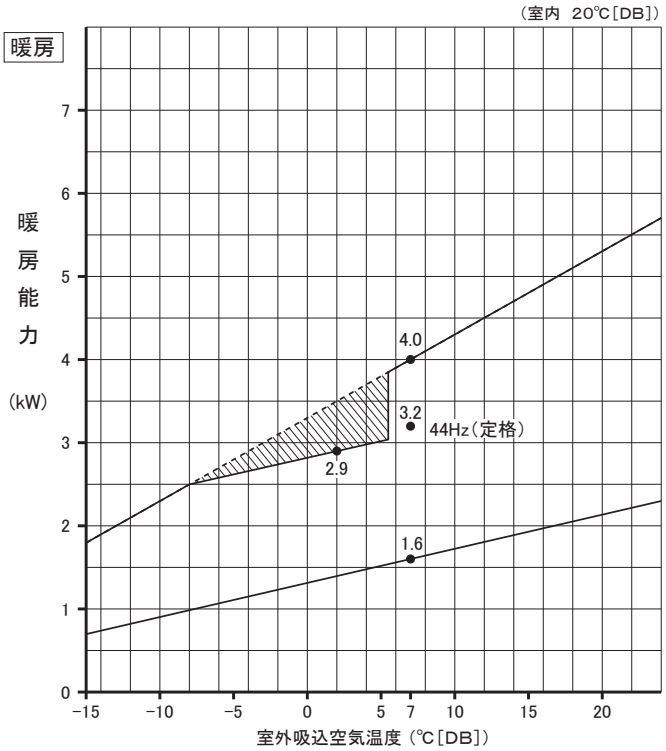

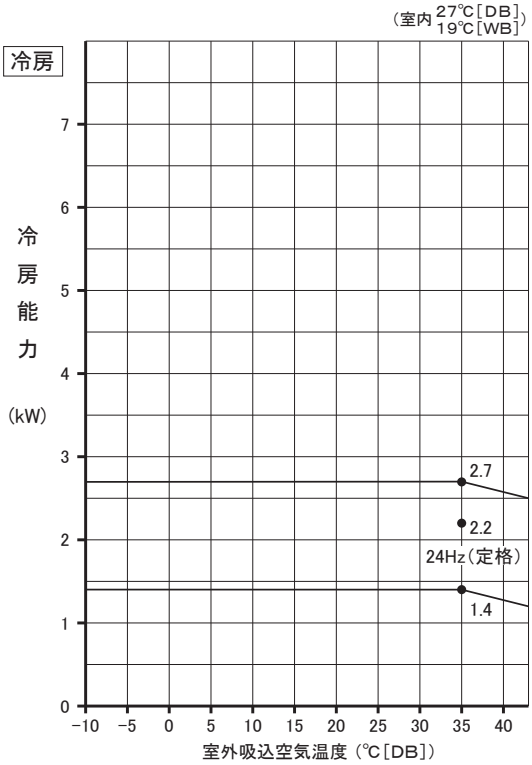

注. ▨は、霜取運転による暖房能力低下分を示します

室外機　● MXZ-4621AS　● MXZ-5221AS　● MXZ-5621AS
室内機　25 クラス 1 台運転時

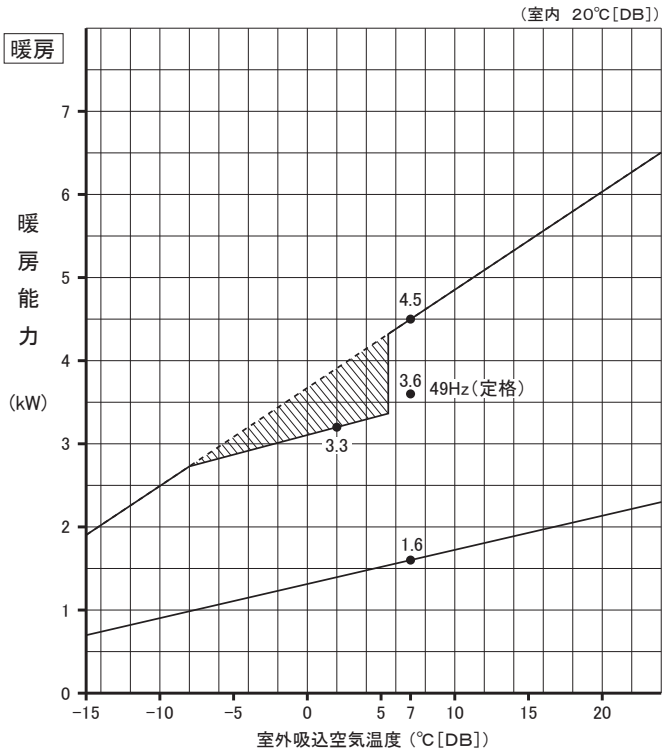

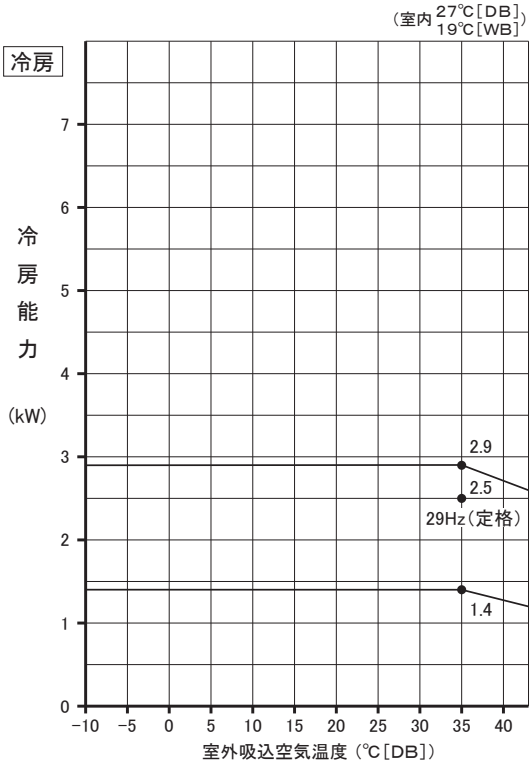

注. ▨は、霜取運転による暖房能力低下分を示します

室外機　● MXZ-4621AS　● MXZ-5221AS　● MXZ-5621AS
室内機　28 クラス 1 台運転時

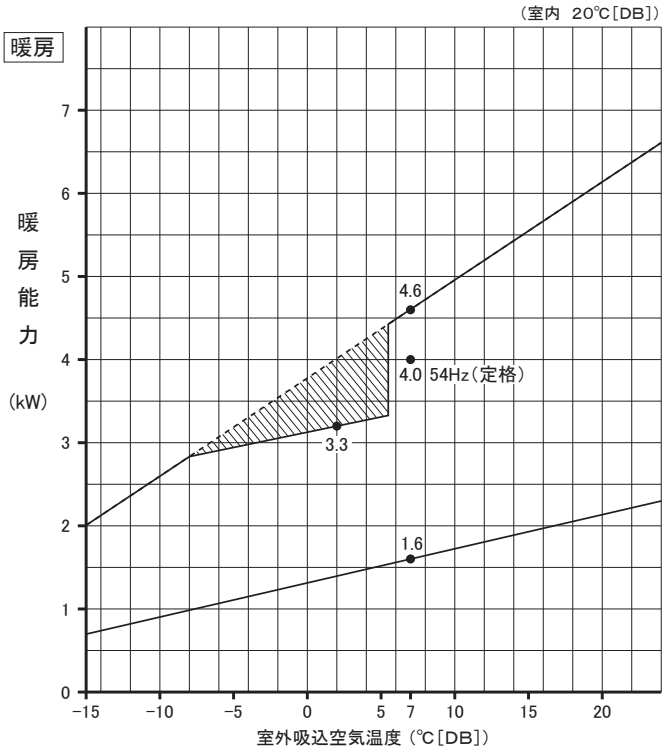

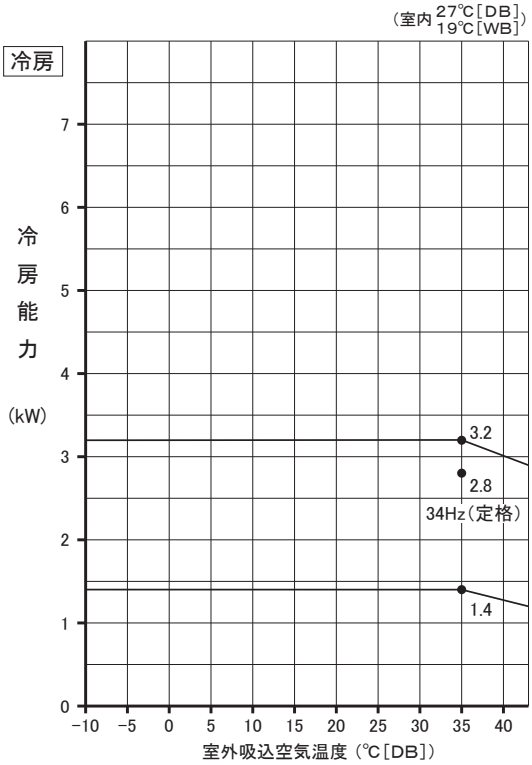

注. ▨は、霜取運転による暖房能力低下分を示します

室外機　● MXZ-5621AS
室内機　36 クラス 1 台運転時

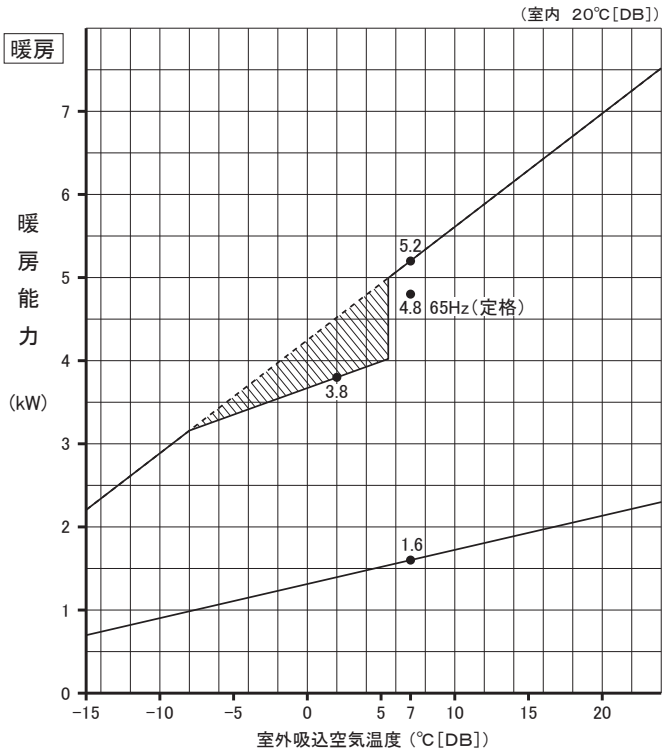

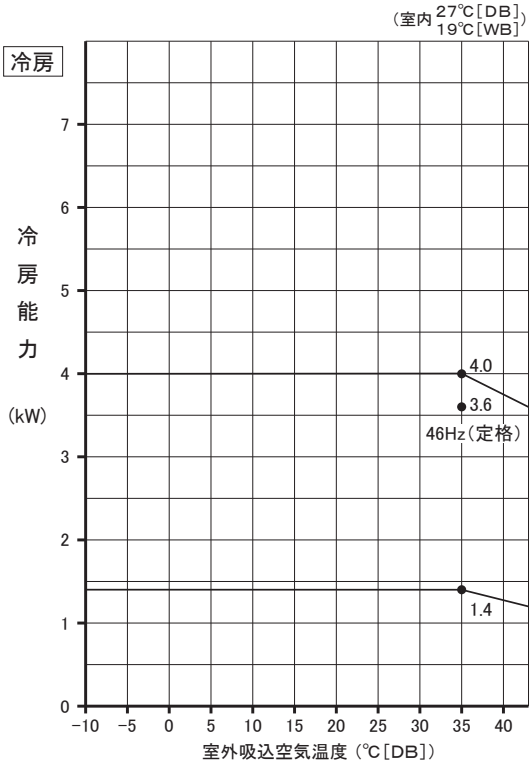

注. ▨は、霜取運転による暖房能力低下分を示します

室外機　● MXZ-6021AS
室内機　22 クラス 1 台運転時

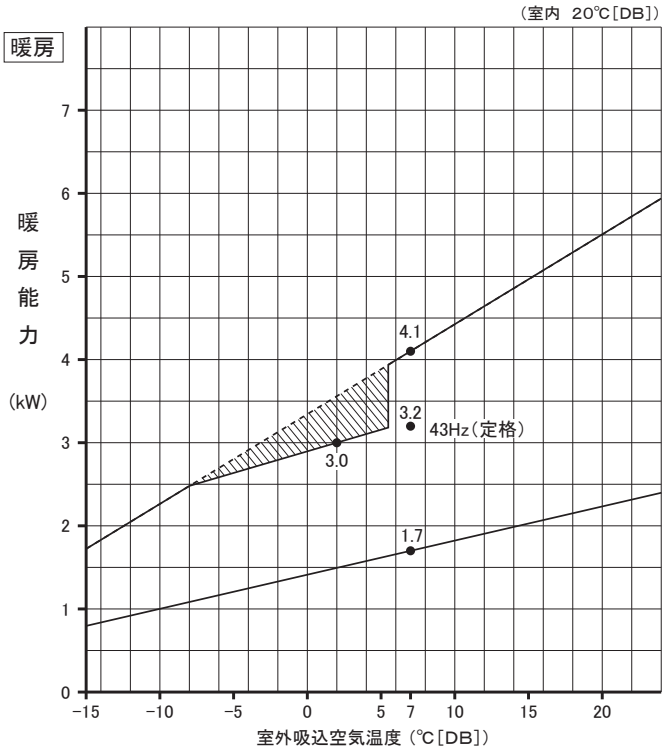

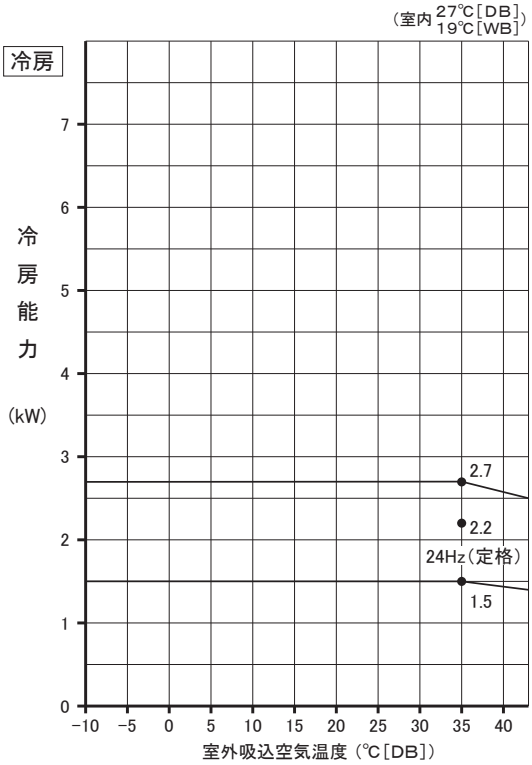

注. ▨は、霜取運転による暖房能力低下分を示します

室外機　● MXZ-6021AS
室内機　25 クラス 1 台運転時

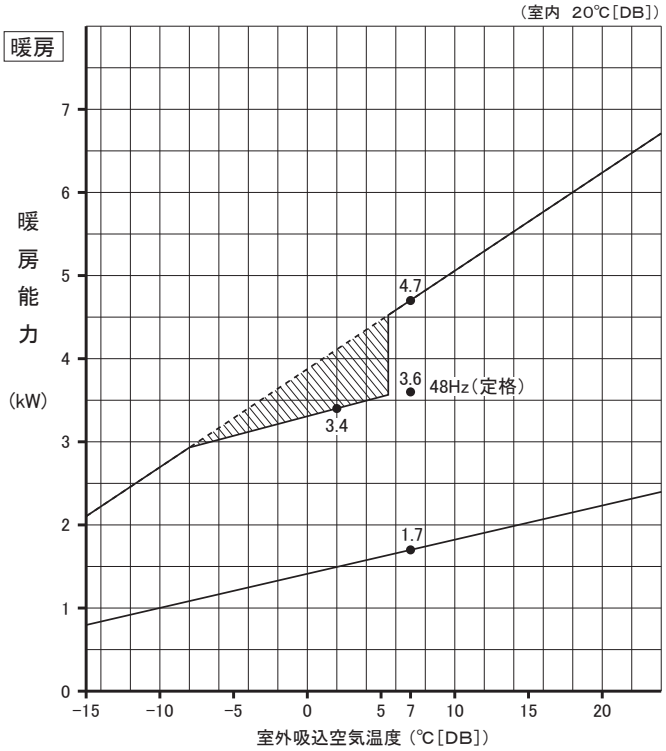

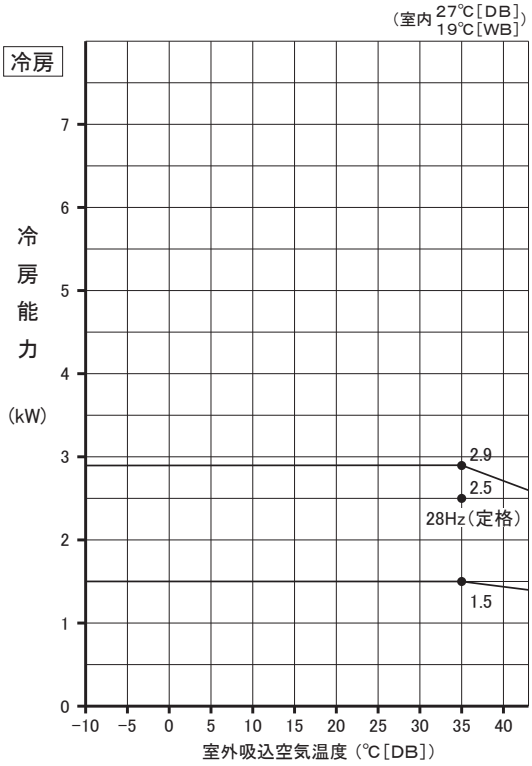

注. ▨は、霜取運転による暖房能力低下分を示します

室外機　● MXZ-6021AS
室内機　28 クラス 1 台運転時

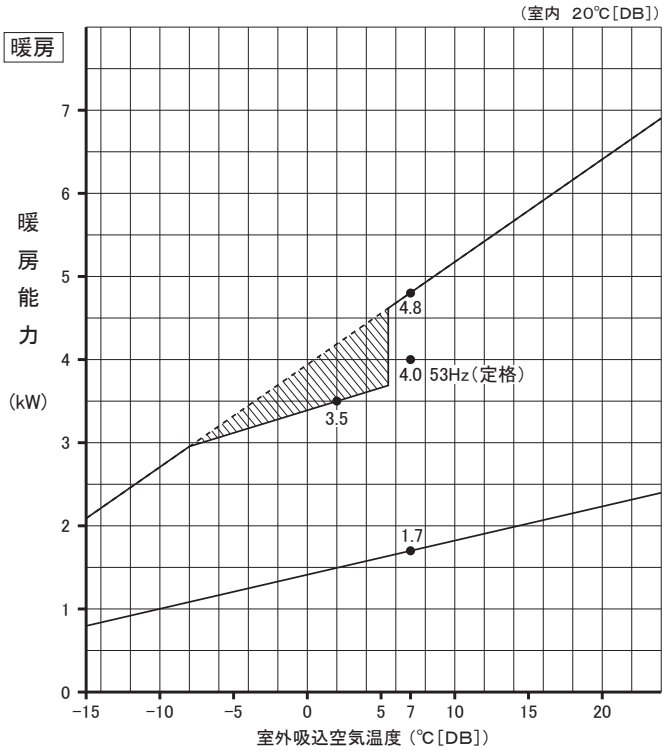

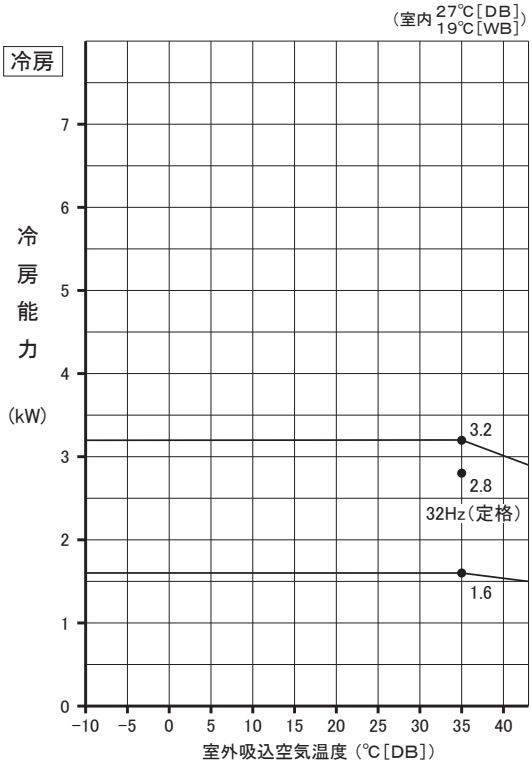

注. ▨は、霜取運転による暖房能力低下分を示します

室外機　● MXZ-6021AS
室内機　36 クラス 1 台運転時

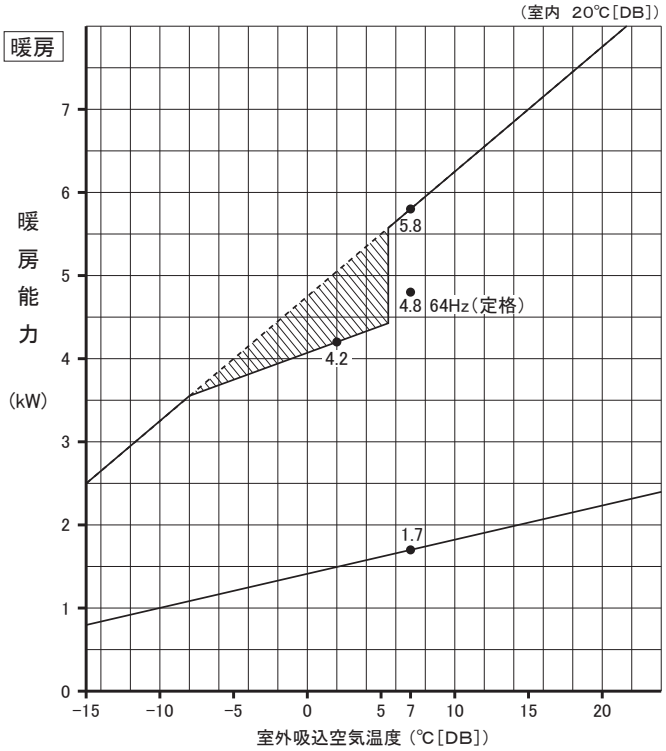

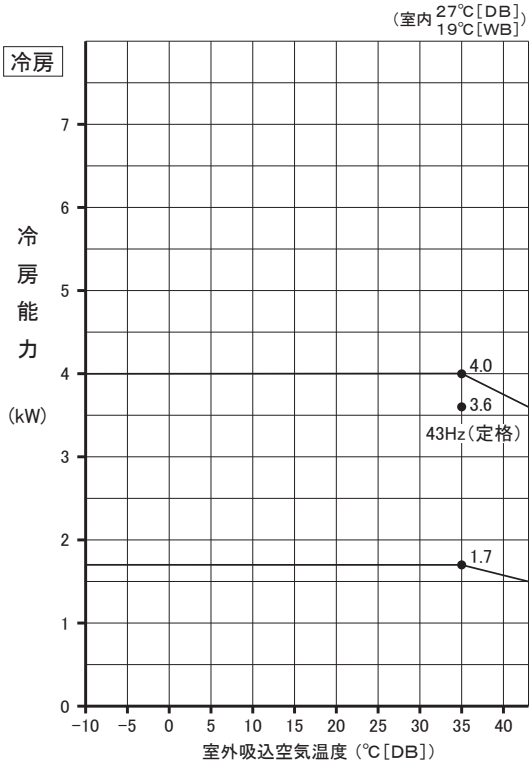

注. ▨は、霜取運転による暖房能力低下分を示します

室外機　● MXZ-6021AS
室内機　40 クラス 1 台運転時

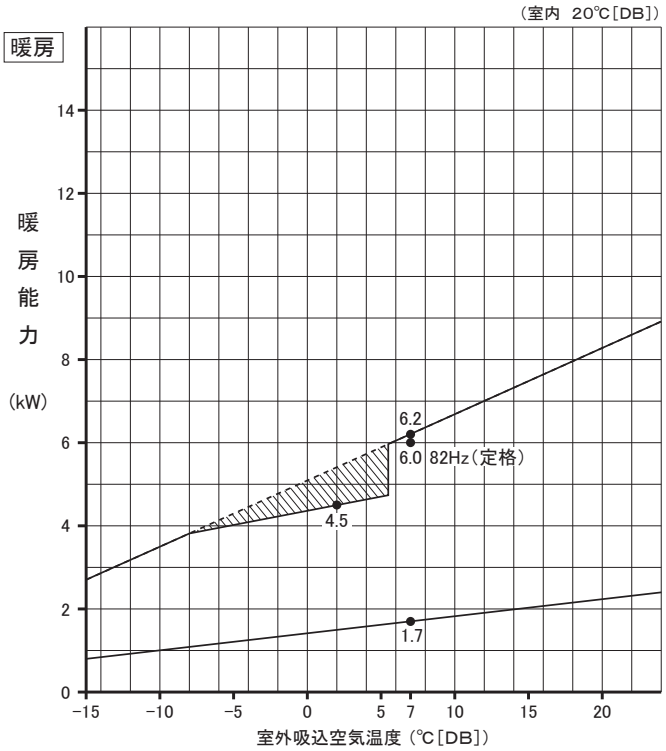

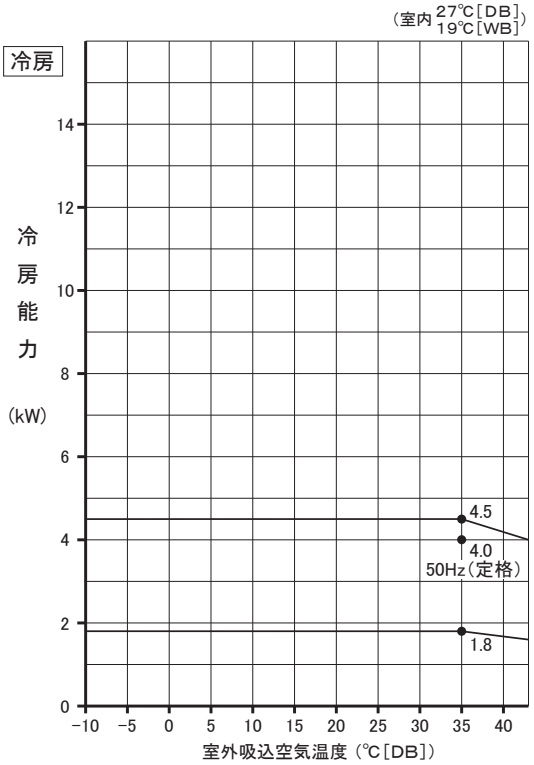

注. ▨は、霜取運転による暖房能力低下分を示します

室外機　● MXZ-6821AS　● MXZ-7121AS　● MXZ-8021AS　● MXZ-9021AS　● MXZ-10221AS
室内機　22 クラス 1 台運転時

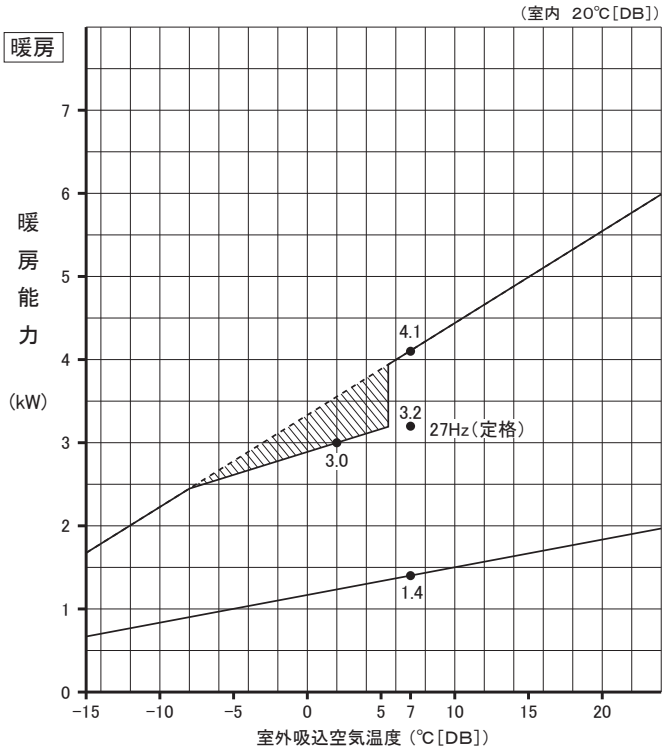

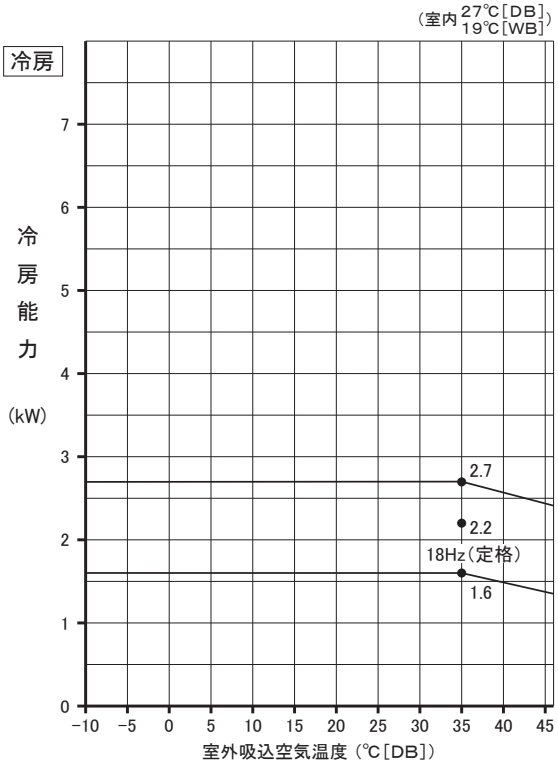

注. ▨は、霜取運転による暖房能力低下分を示します

室外機　● MXZ-6821AS　● MXZ-7121AS　● MXZ-8021AS　● MXZ-9021AS　● MXZ-10221AS
室内機　25 クラス 1 台運転時

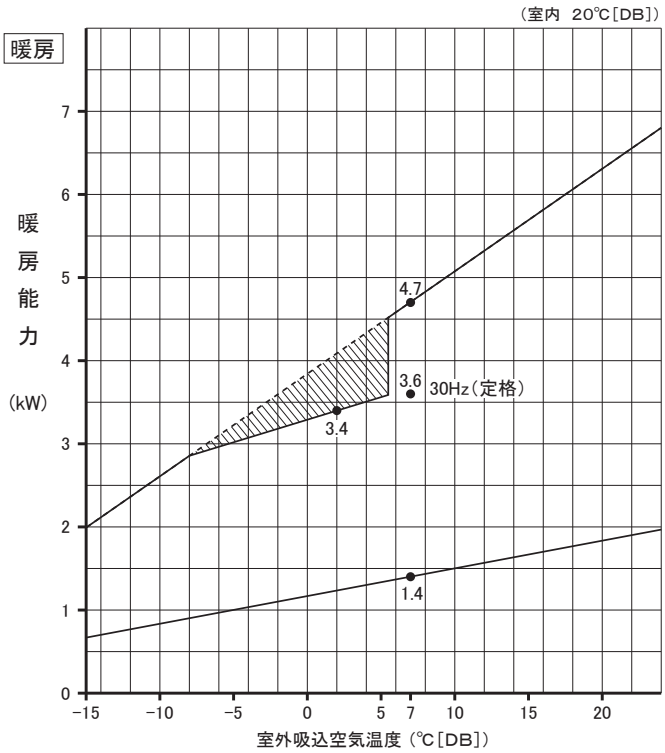

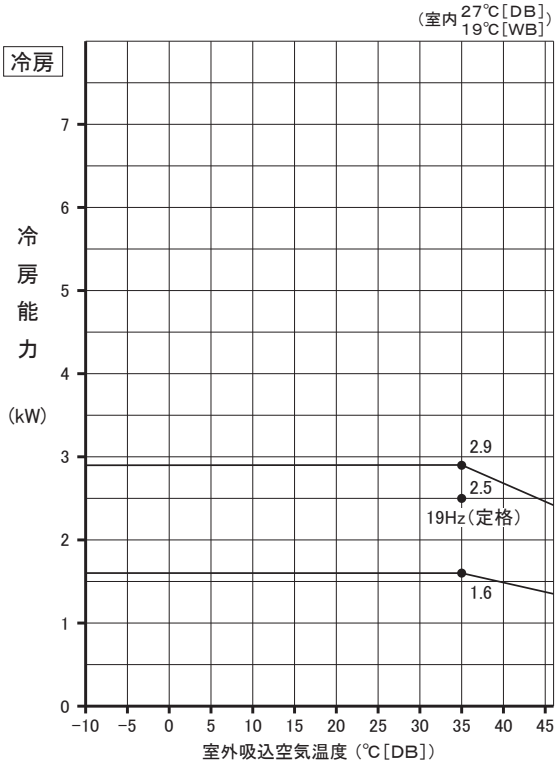

注. ▨は、霜取運転による暖房能力低下分を示します

室外機　● MXZ-6821AS　● MXZ-7121AS　● MXZ-8021AS　● MXZ-9021AS　● MXZ-10221AS
室内機　28 クラス 1 台運転時

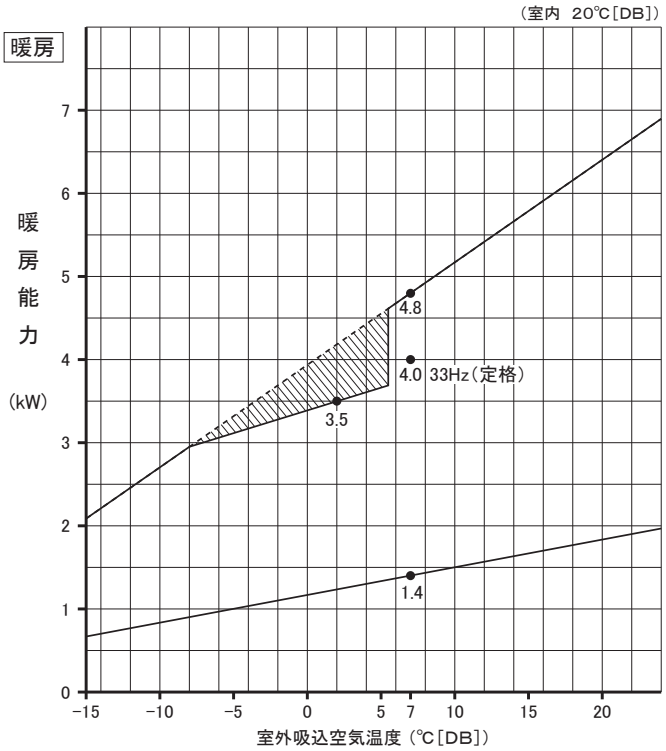

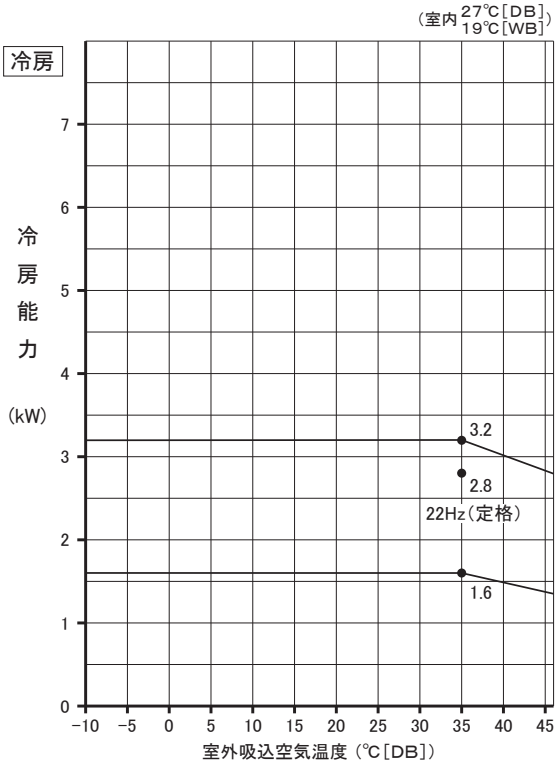

注. ▨は、霜取運転による暖房能力低下分を示します

室外機　● MXZ-6821AS　● MXZ-7121AS　● MXZ-8021AS　● MXZ-9021AS　● MXZ-10221AS
室内機　36 クラス 1 台運転時

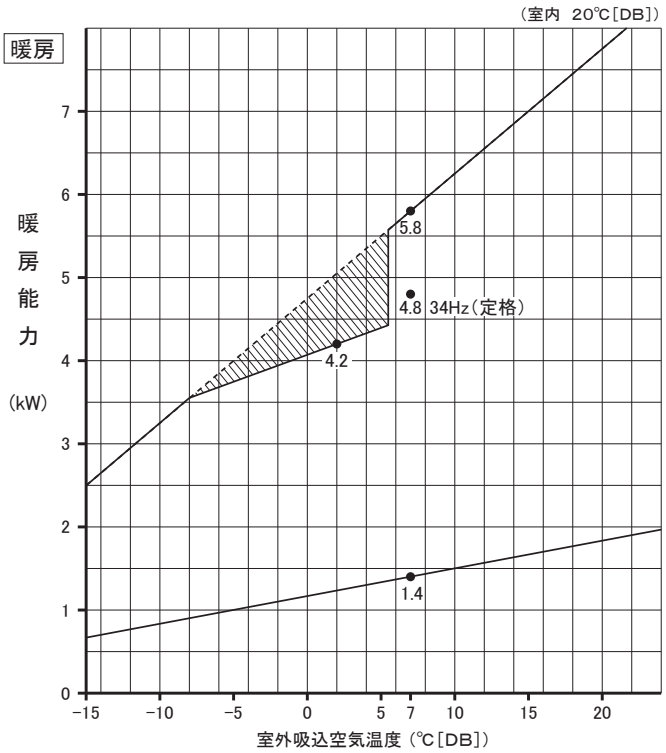

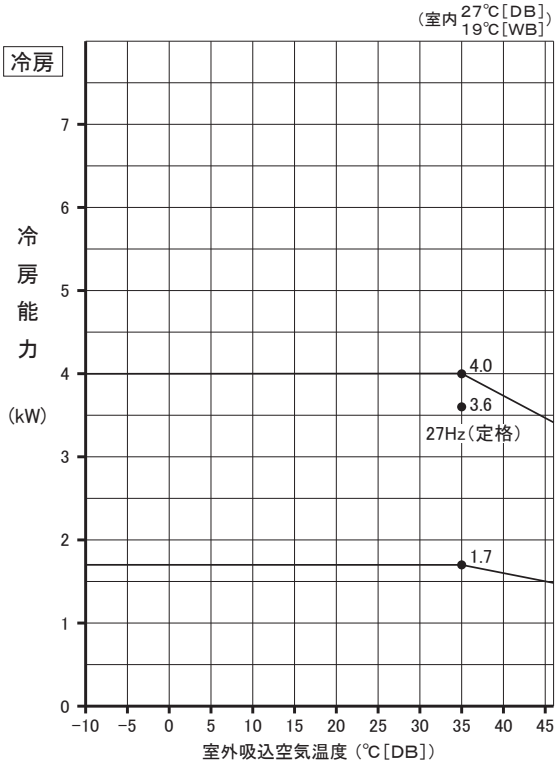

注. ▨は、霜取運転による暖房能力低下分を示します

室外機　● MXZ-6821AS　● MXZ-7121AS　● MXZ-8021AS　● MXZ-9021AS　● MXZ-10221AS
室内機　40 クラス 1 台運転時

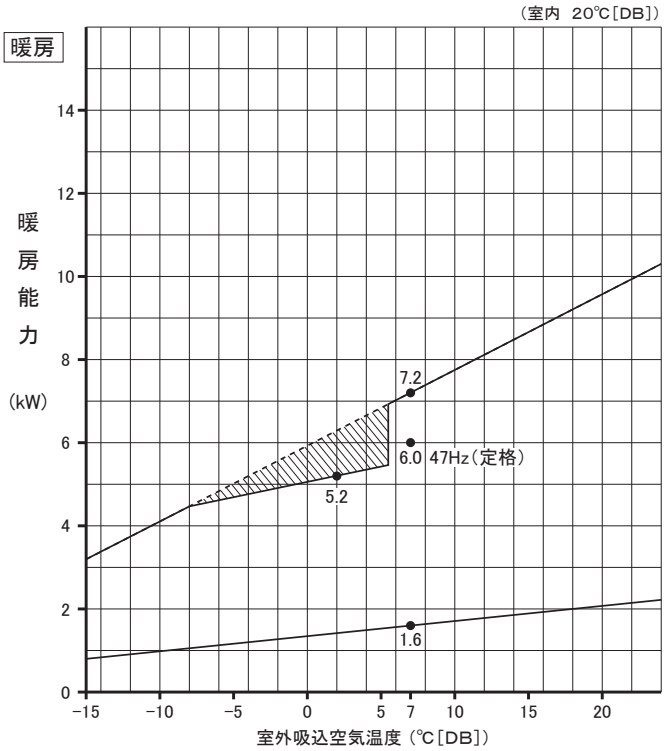

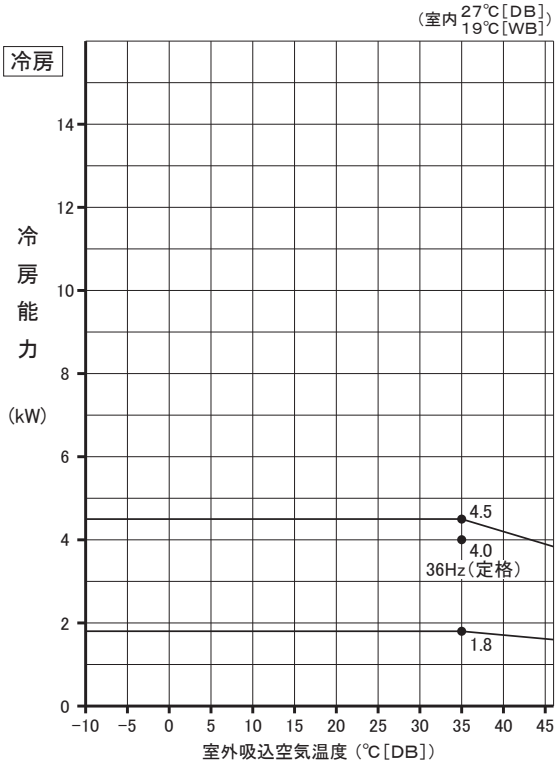

注. ▨は、霜取運転による暖房能力低下分を示します

室外機　● MXZ-6821AS　● MXZ-7121AS　● MXZ-8021AS　● MXZ-9021AS　● MXZ-10221AS
室内機　45 クラス 1 台運転時

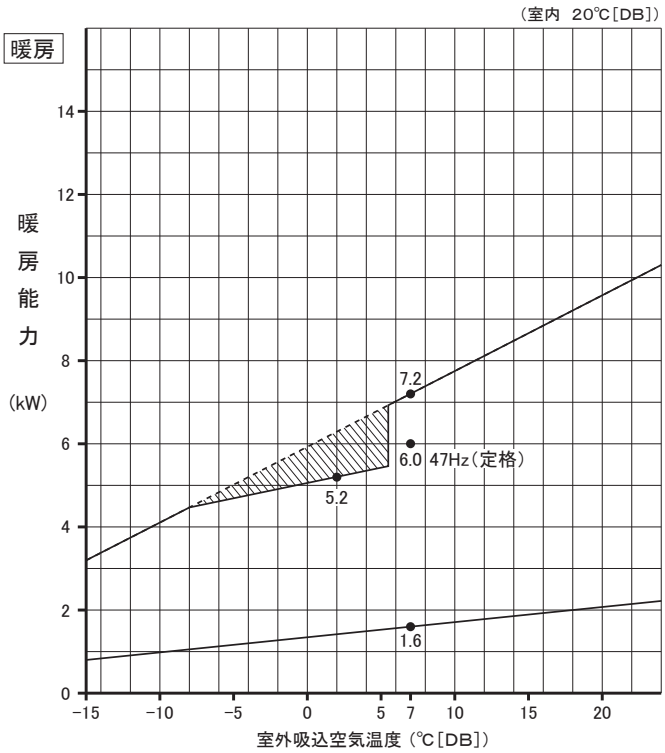

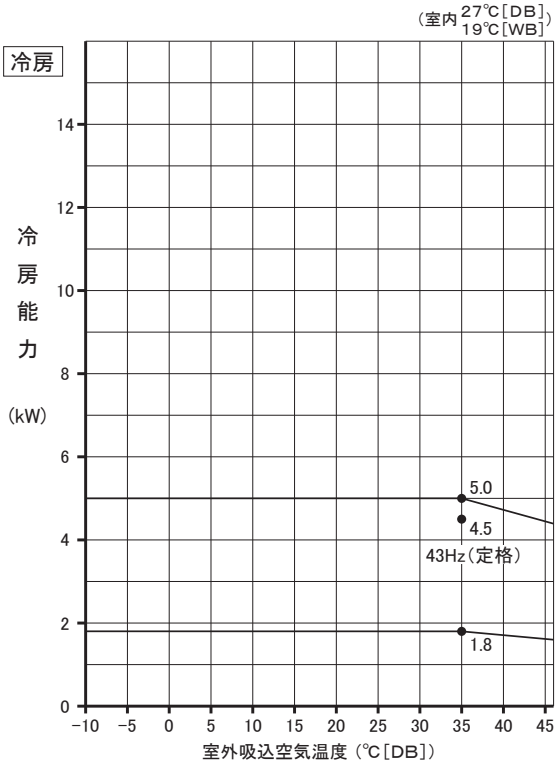

注. ▨は、霜取運転による暖房能力低下分を示します

室外機　● MXZ-6821AS　● MXZ-7121AS　● MXZ-8021AS　● MXZ-9021AS　● MXZ-10221AS
室内機　50 クラス 1 台運転時

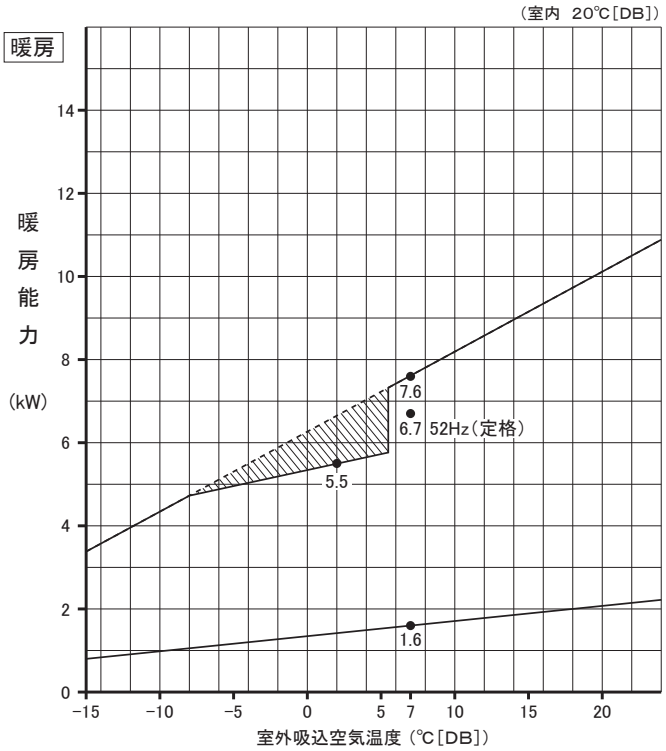

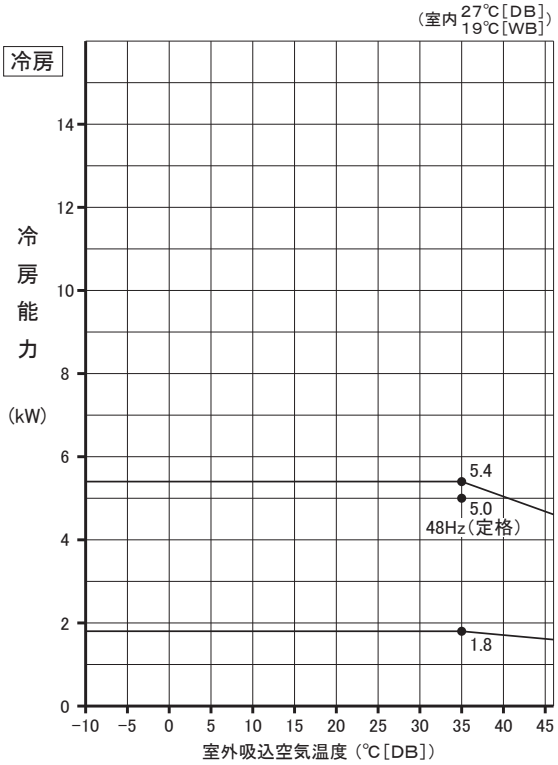

注. ▨は、霜取運転による暖房能力低下分を示します

室外機　● MXZ-6821AS　● MXZ-7121AS　● MXZ-8021AS　● MXZ-9021AS　● MXZ-10221AS
室内機　56 クラス 1 台運転時

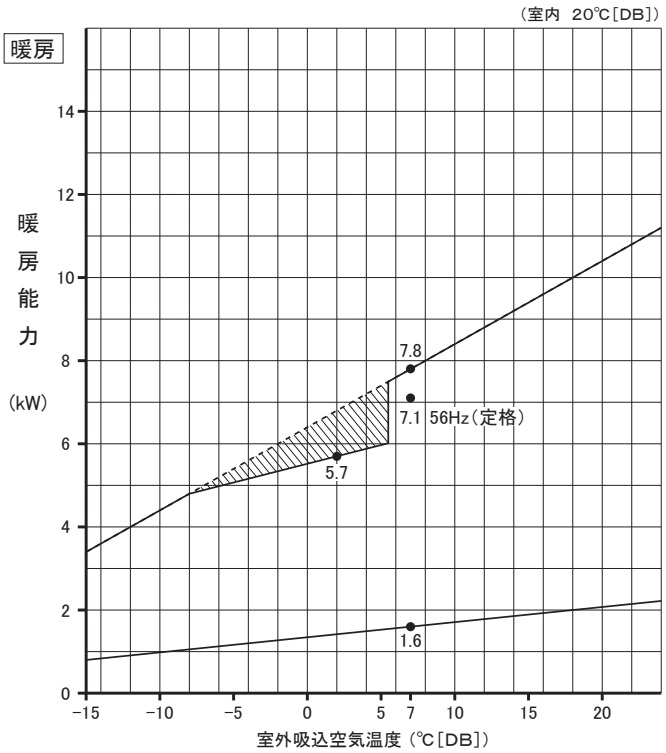

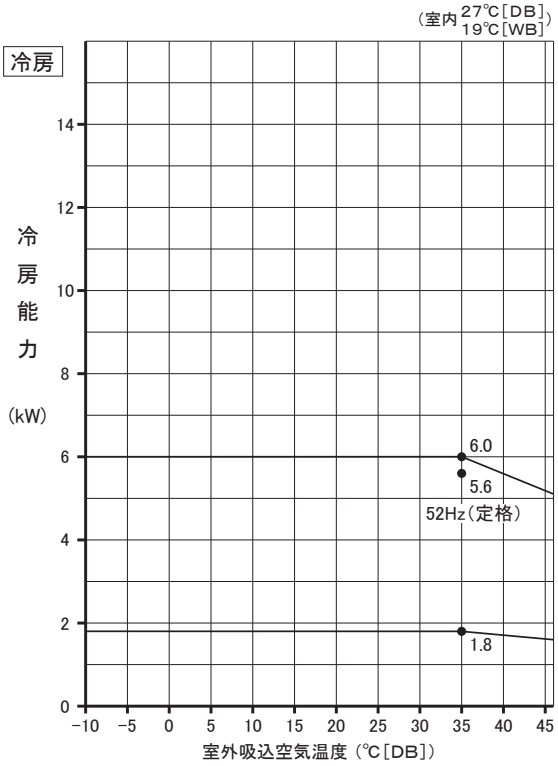

注. ▨は、霜取運転による暖房能力低下分を示します

室外機　● MXZ-8021AS　● MXZ-9021AS
室内機　63 クラス 1 台運転時

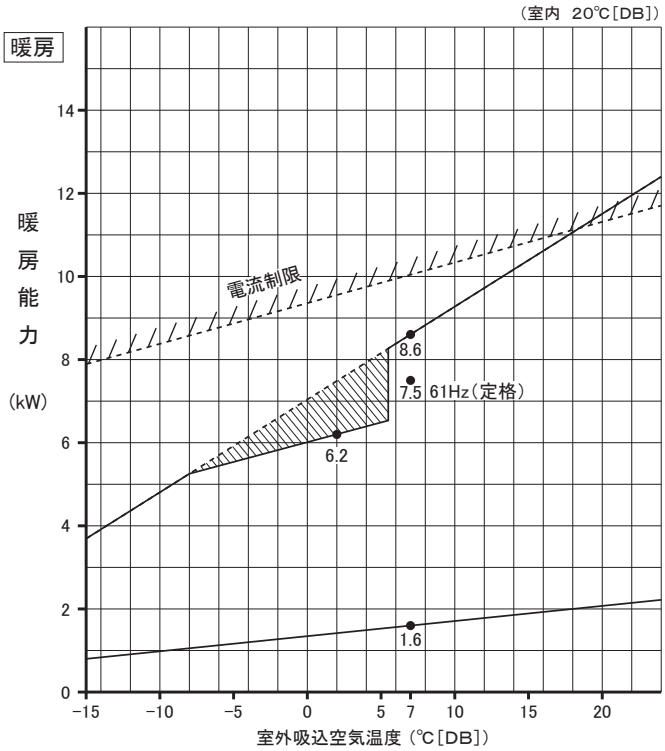

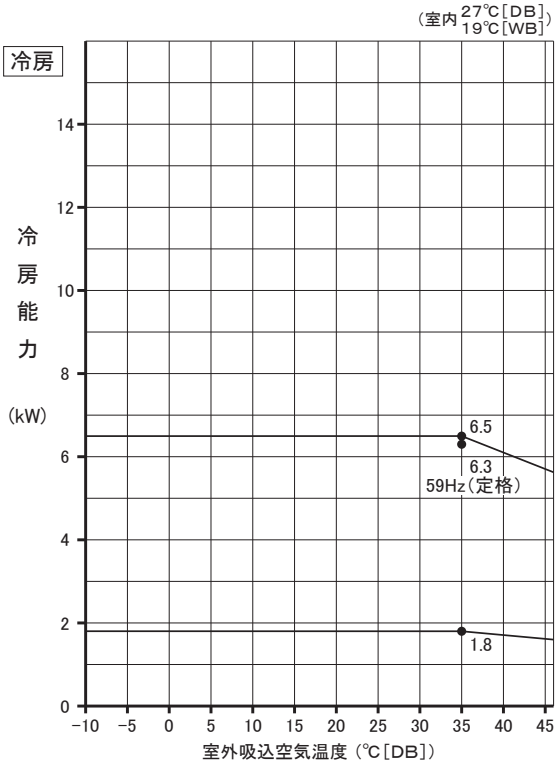

注. ▨は、霜取運転による暖房能力低下分を示します

室外機　● MXZ-10221AS
室内機　63 クラス 1 台運転時

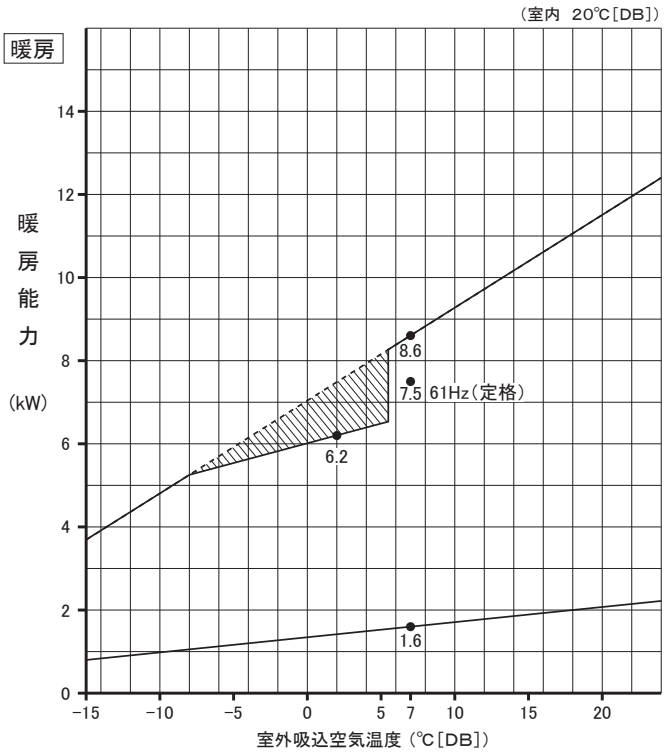

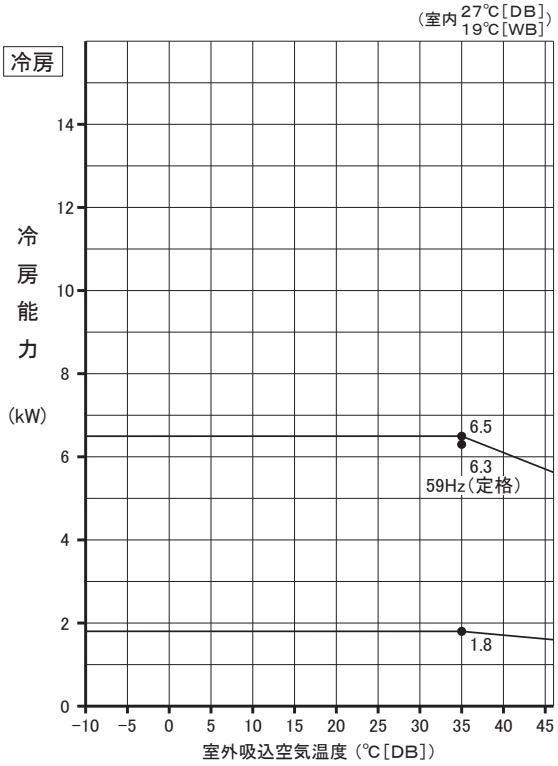

注. ▨は、霜取運転による暖房能力低下分を示します

12 運転音曲線

室外機

周囲温度：（冷房）室内 27℃ 室外 35℃　　暗 騒 音　：15dB
（暖房）室内 20℃ 室外 7℃　　室 外 機　：50/60Hz
測定場所：無響室　測定方法は JIS C 9612：2013 ユニットからの距離は JIS C 9612：2005 による換算値

● MXZ-4621AS

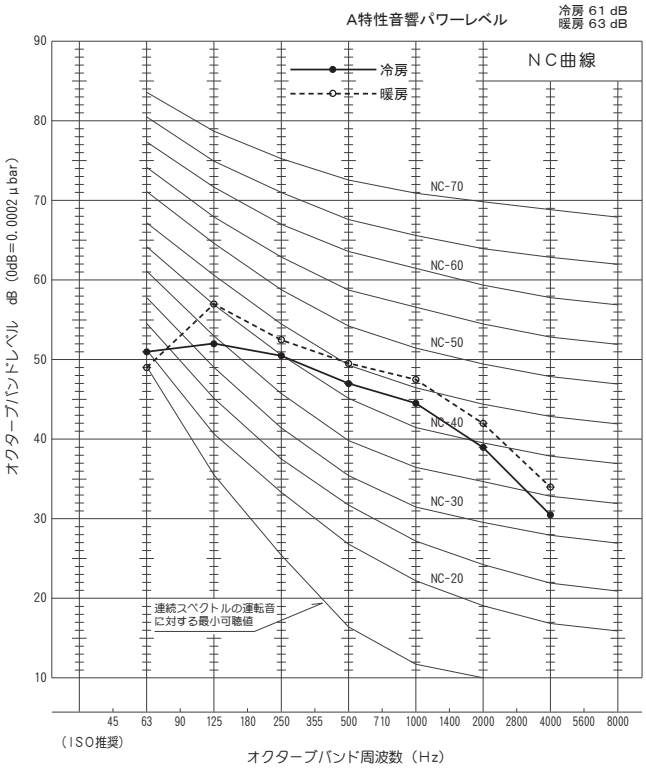

● MXZ-5221AS

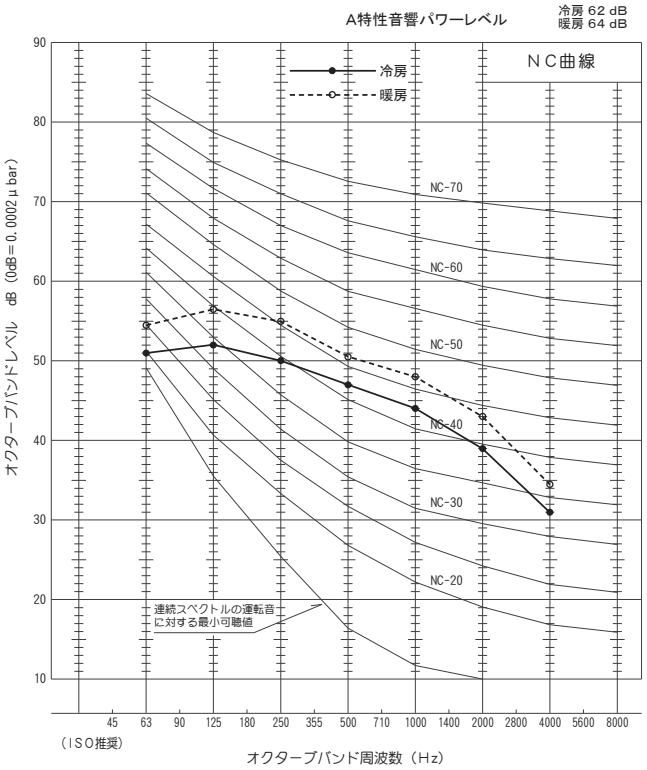

室外機

周囲温度：（冷房）室内 27℃ 室外 35℃　　暗 騒 音　：15dB
（暖房）室内 20℃ 室外 7℃　　室 外 機　：50/60Hz
測定場所：無響室　測定方法は JIS C 9612：2013 ユニットからの距離は JIS C 9612：2005 による換算値

● MXZ-5621AS

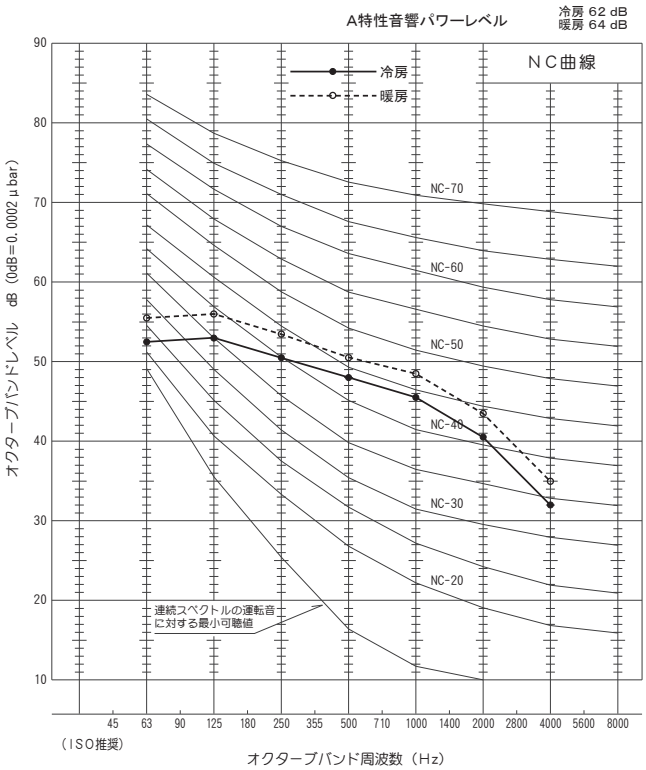

● MXZ-6021AS

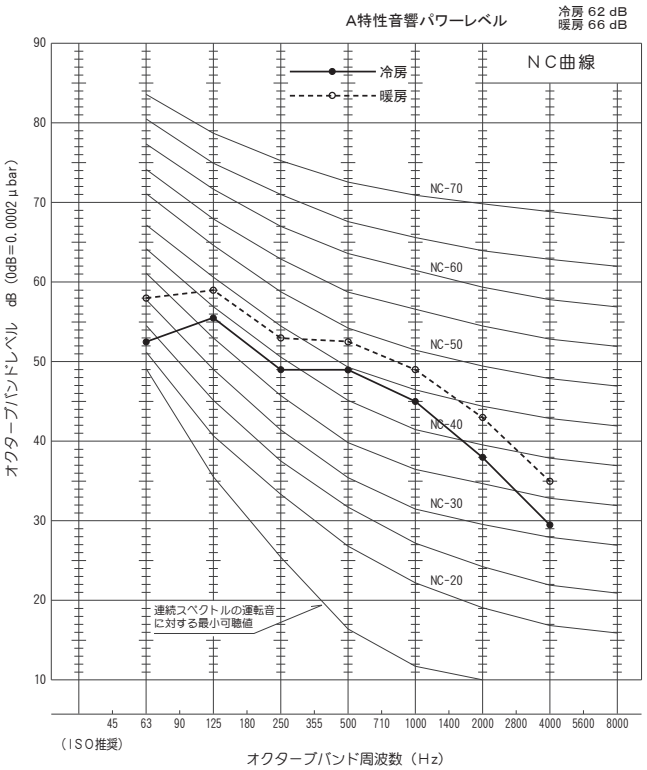

室外機

周囲温度：（冷房）室内 27℃ 室外 35℃　　暗 騒 音　：15dB
（暖房）室内 20℃ 室外 7℃　　室 外 機　：50/60Hz
測定場所：無響室　測定方法は JIS C 9612：2013 ユニットからの距離は JIS C 9612：2005 による換算値

● MXZ-6821AS

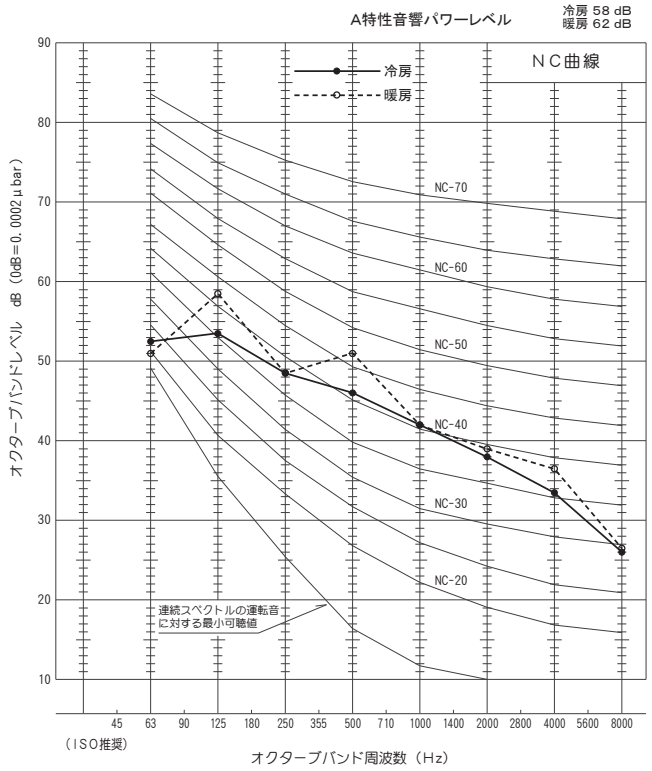

● MXZ-7121AS

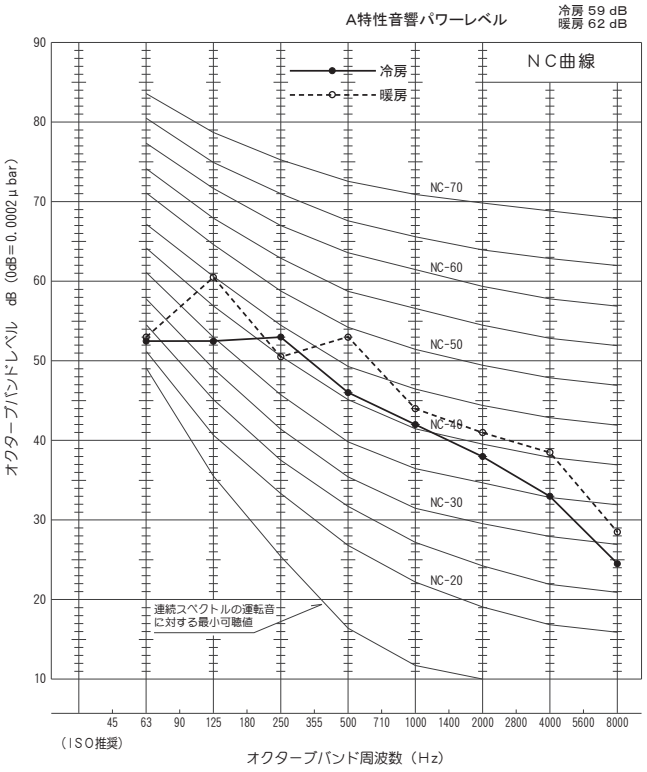

室外機

周囲温度：（冷房）室内 27℃ 室外 35℃　　暗 騒 音　：15dB
（暖房）室内 20℃ 室外 7℃　　室 外 機　：50/60Hz
測定場所：無響室　測定方法は JIS C 9612：2013 ユニットからの距離は JIS C 9612：2005 による換算値

● MXZ-8021AS

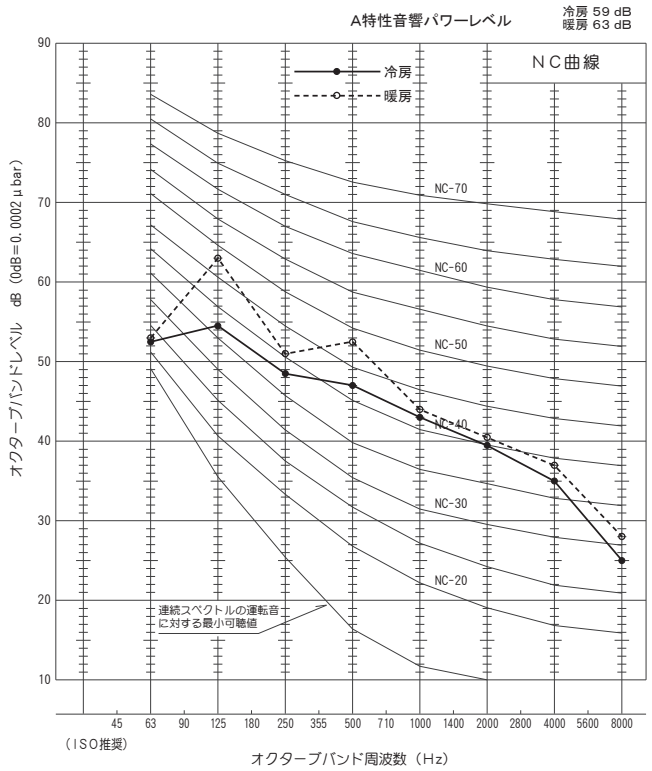

● MXZ-9021AS

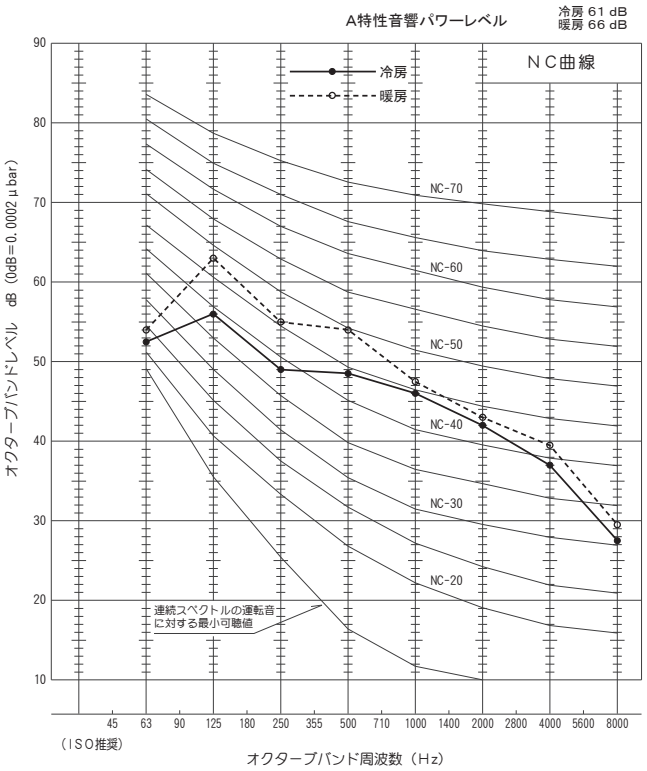

室外機

周囲温度：（冷房）室内 27℃ 室外 35℃　　暗 騒 音　：15dB
（暖房）室内 20℃ 室外　7℃　　室 外 機　：50/60Hz
測定場所：無響室　測定方法は JIS C 9612：2013 ユニットからの距離は JIS C 9612：2005 による換算値

● MXZ-10221AS

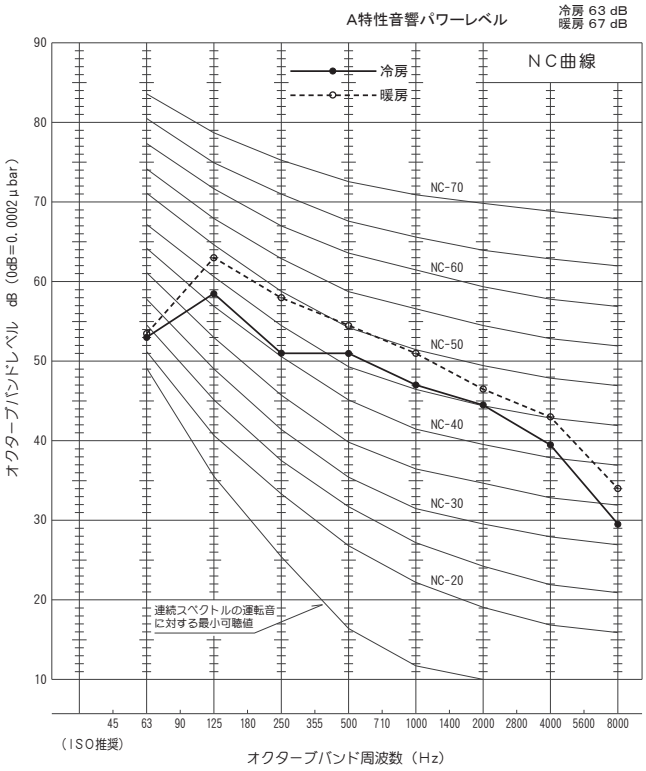

室内機

周囲温度：（冷房）室内 27℃ 室外 35℃　　暗 騒 音　：15dB
（暖房）室内 20℃ 室外 7℃　　室 内 機　：50/60Hz 強ノッチ
測定場所：無響室　測定方法は JIS C 9612：2013 ユニットからの距離は JIS C 9612：2005 による換算値

● MSZ-2221ZXAS-W-IN

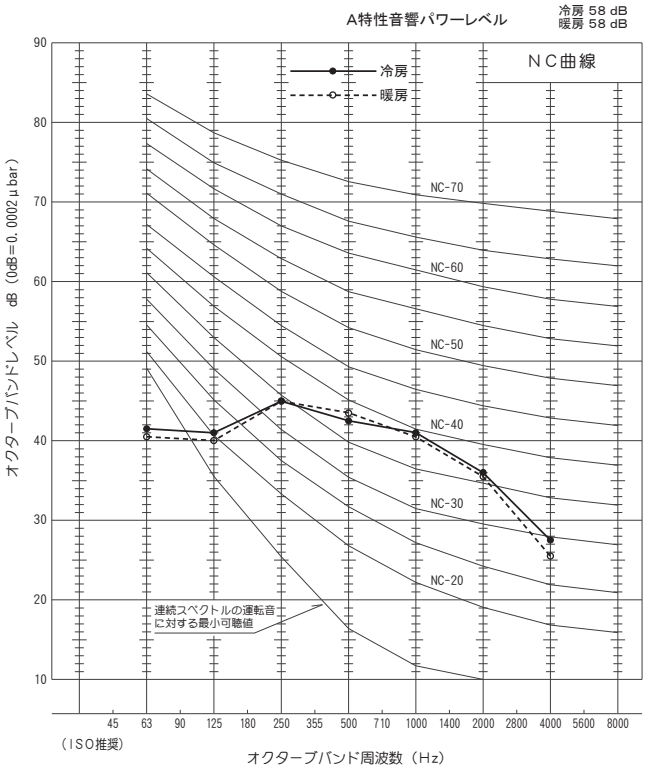

● MSZ-2521ZXAS-W-IN

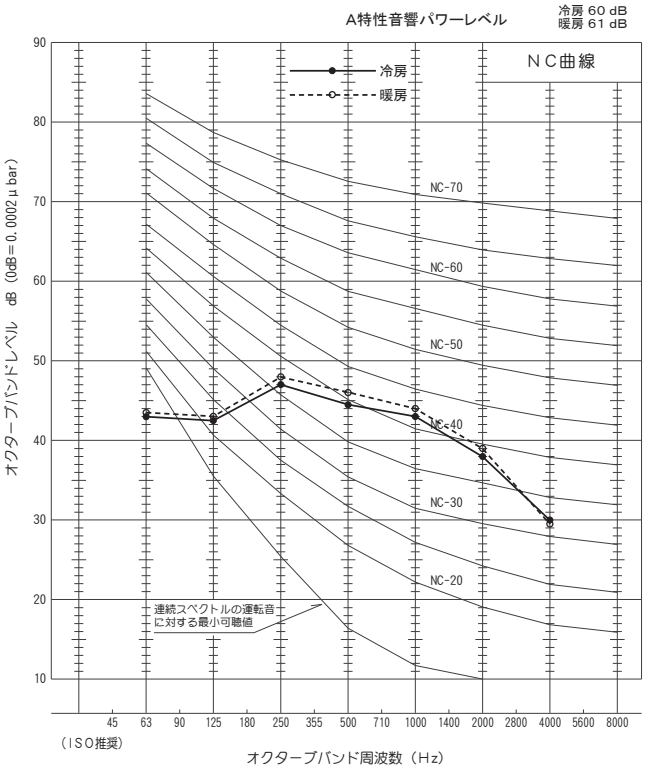

室内機

周囲温度：（冷房）室内 27℃ 室外 35℃　　暗 騒 音　：15dB
（暖房）室内 20℃ 室外 7℃　　室 内 機　：50/60Hz 強ノッチ
測定場所：無響室　測定方法は JIS C 9612：2013 ユニットからの距離は JIS C 9612：2005 による換算値

● MSZ-2821ZXAS-W-IN

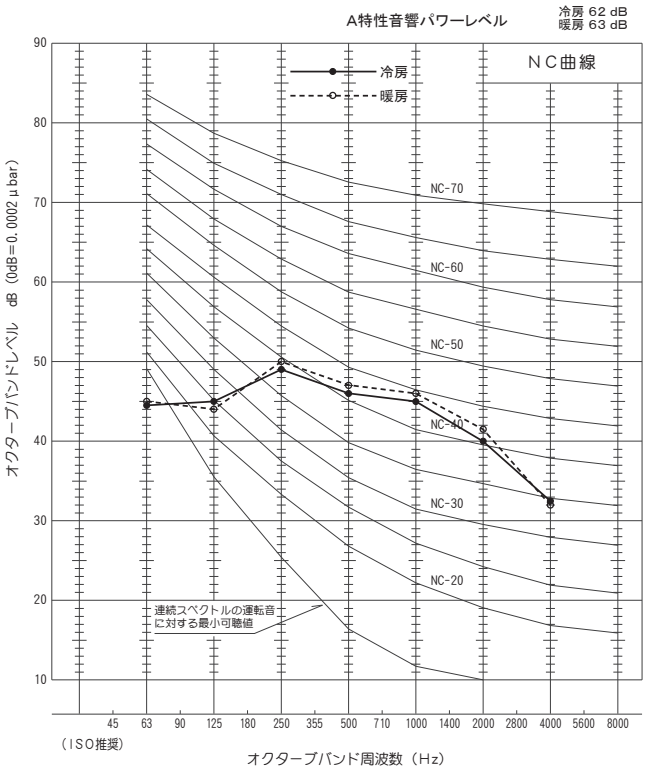

● MSZ-3621ZXAS-W-IN

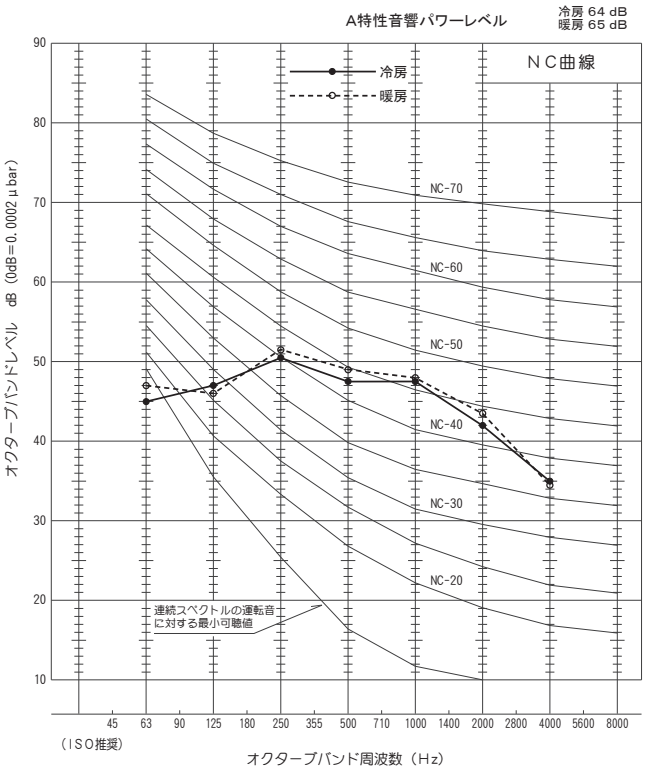

室内機

周囲温度：（冷房）室内 27℃ 室外 35℃　　暗騒音　：15dB
（暖房）室内 20℃ 室外 7℃　　室内機　：50/60Hz 強ノッチ
測定場所：無響室　測定方法は JIS C 9612：2013 ユニットからの距離は JIS C 9612：2005 による換算値

● MSZ-4021ZXAS-W-IN

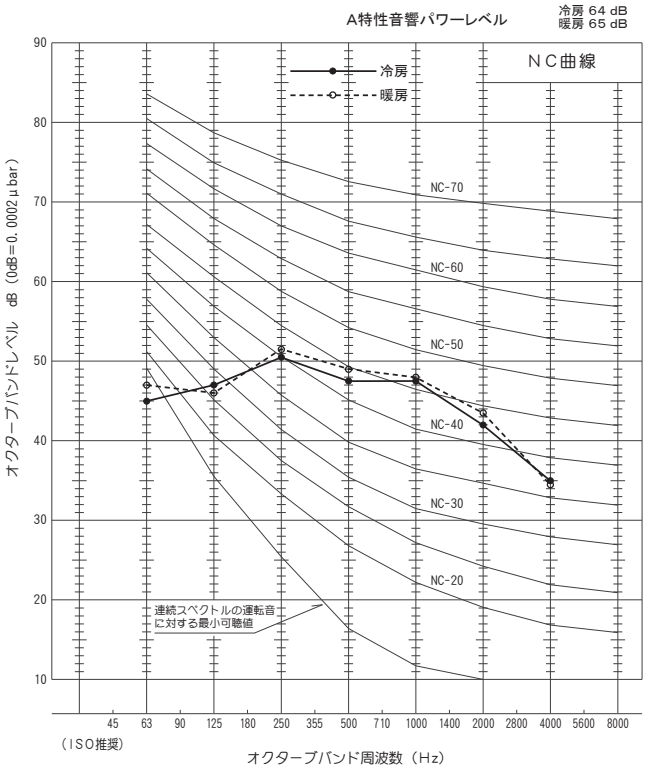

● MSZ-2221BXAS-W-IN

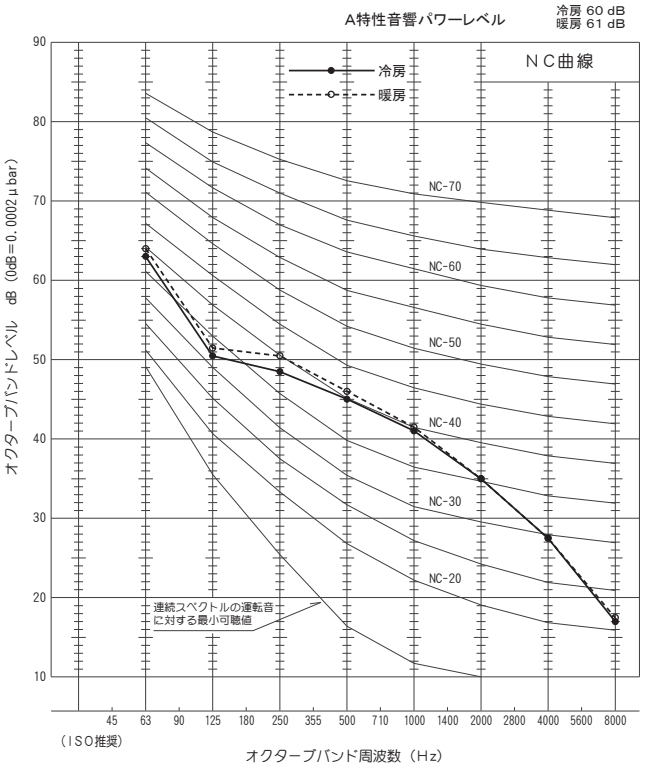

室内機

周囲温度：（冷房）室内 27℃ 室外 35℃　　暗騒音　：15dB
（暖房）室内 20℃ 室外 7℃　　室内機　：50/60Hz 強ノッチ
測定場所：無響室　測定方法は JIS C 9612：2013 ユニットからの距離は JIS C 9612：2005 による換算値

● MSZ-2521BXAS-W-IN

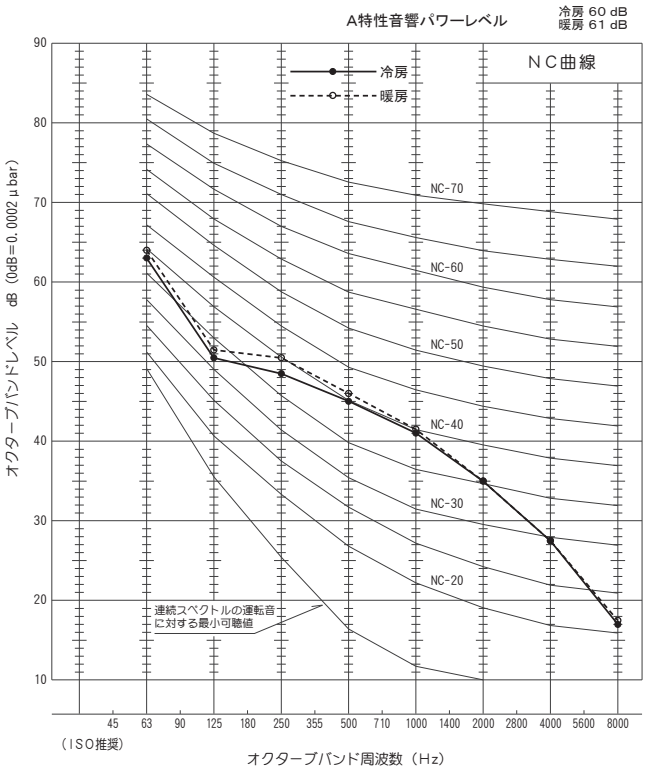

● MSZ-2821BXAS-W-IN

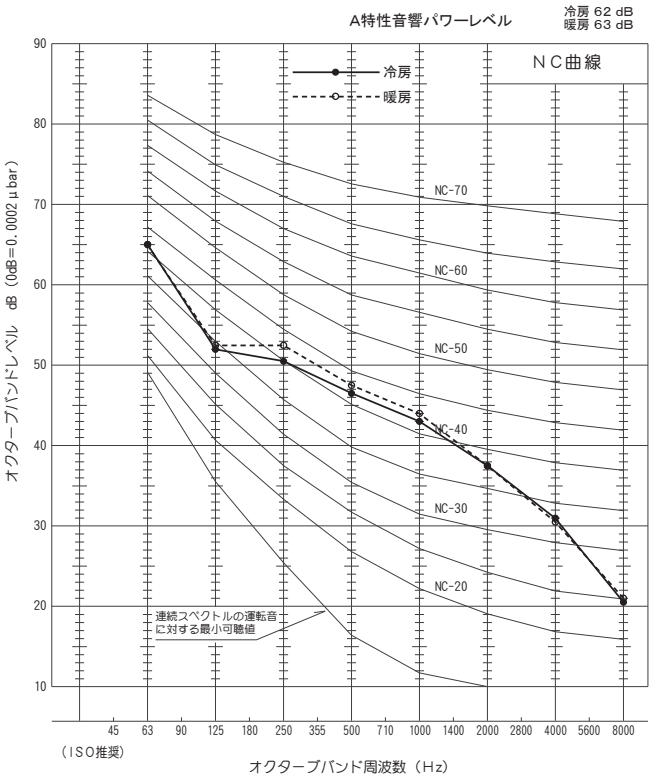

室内機

周囲温度：（冷房）室内 27℃ 室外 35℃　　暗 騒 音　：15dB
（暖房）室内 20℃ 室外 7℃　　室 内 機　：50/60Hz 強ノッチ
測定場所：無響室　測定方法は JIS C 9612：2013 ユニットからの距離は JIS C 9612：2005 による換算値

● MSZ-3621BXAS-W-IN

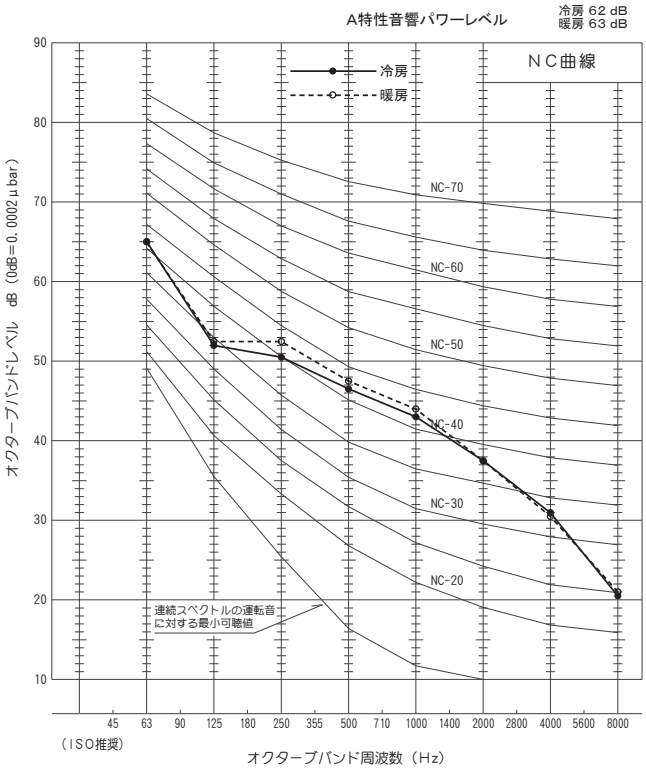

● MSZ-4021BXAS-W-IN

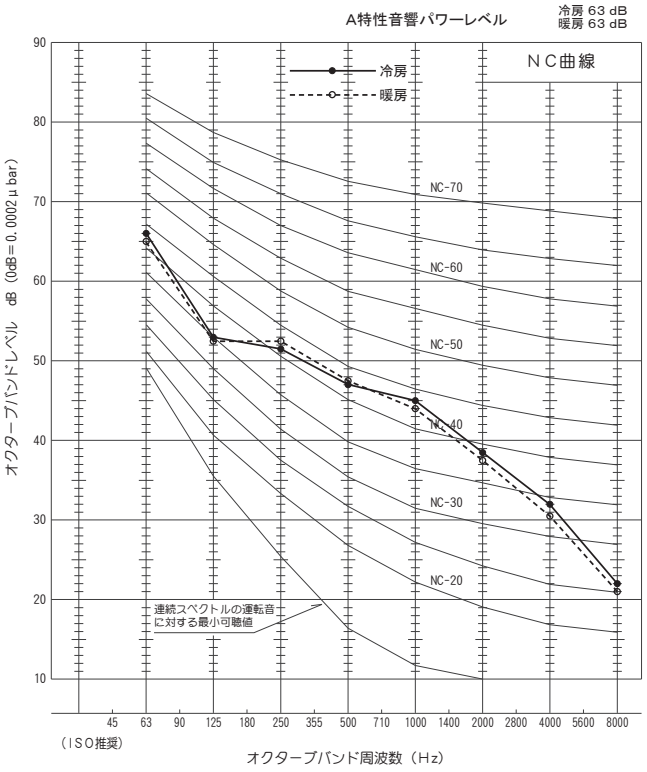

室内機

周囲温度：（冷房）室内 27℃ 室外 35℃　　暗 騒 音　：15dB
（暖房）室内 20℃ 室外 7℃　　室 内 機　：50/60Hz 強ノッチ
測定場所：無響室　測定方法は JIS C 9612：2013 ユニットからの距離は JIS C 9612：2005 による換算値

● MSZ-2221GXAS-W,T-IN

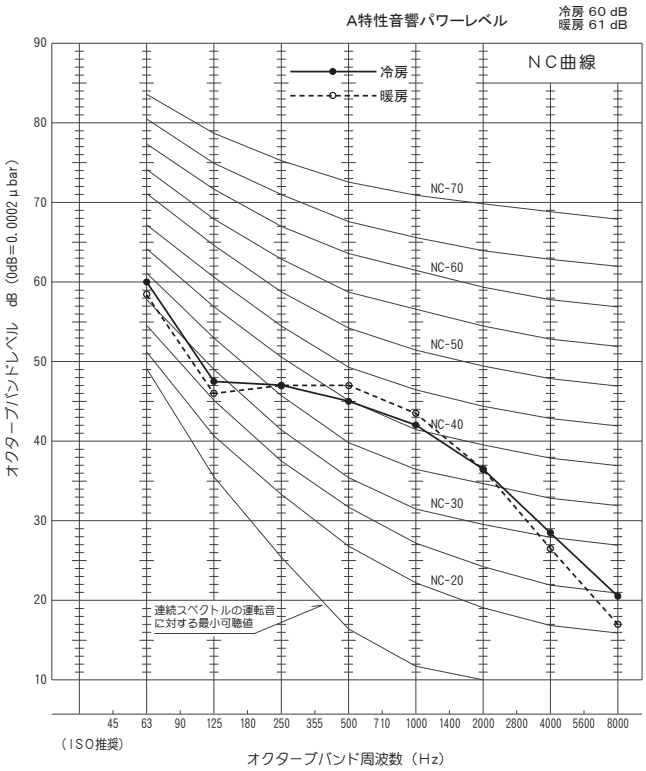

● MSZ-2521GXAS-W,T-IN

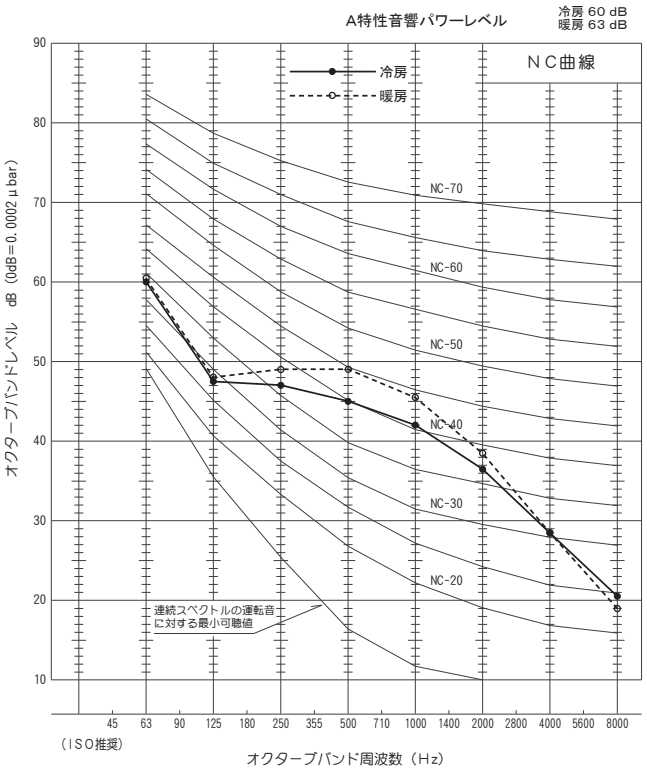

室内機

周囲温度：（冷房）室内 27℃ 室外 35℃　　暗騒音　：15dB
（暖房）室内 20℃ 室外 7℃　　室内機　：50/60Hz 強ノッチ
測定場所：無響室　測定方法は JIS C 9612：2013 ユニットからの距離は JIS C 9612：2005 による換算値

● MSZ-2821GXAS-W,T-IN

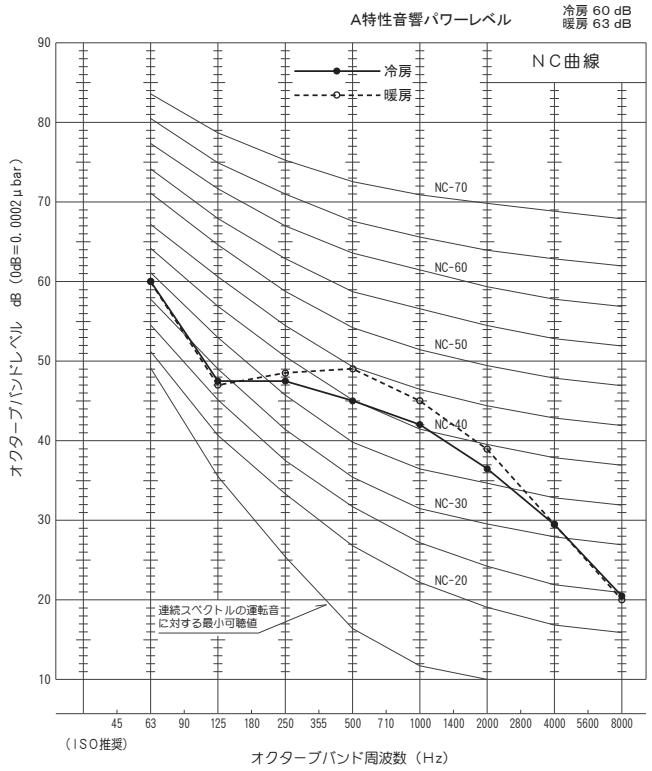

● MSZ-3621GXAS-W,T-IN

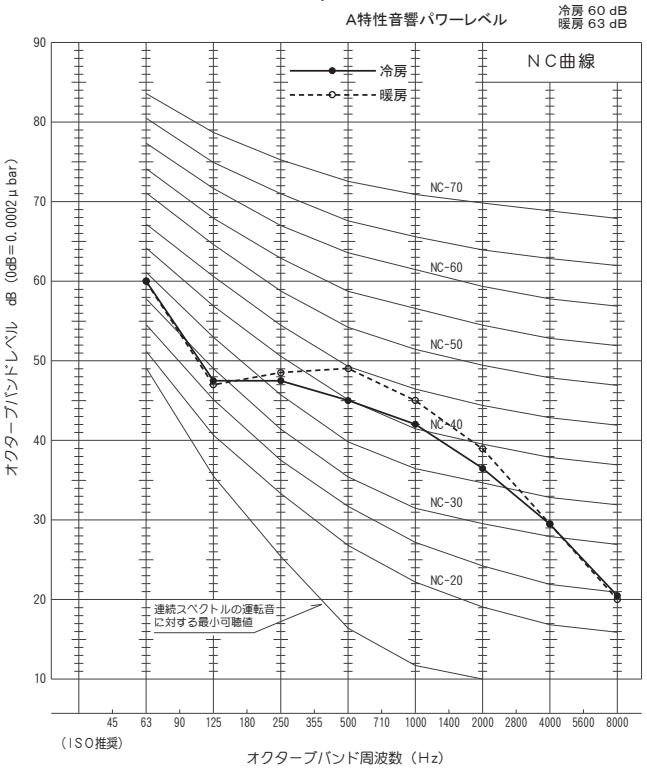

室内機

周囲温度：（冷房）室内 27℃ 室外 35℃　　暗騒音　：15dB
（暖房）室内 20℃ 室外 7℃　　室内機　：50/60Hz 強ノッチ
測定場所：無響室　測定方法は JIS C 9612：2013 ユニットからの距離は JIS C 9612：2005 による換算値

● MSZ-4021GXAS-W,T-IN

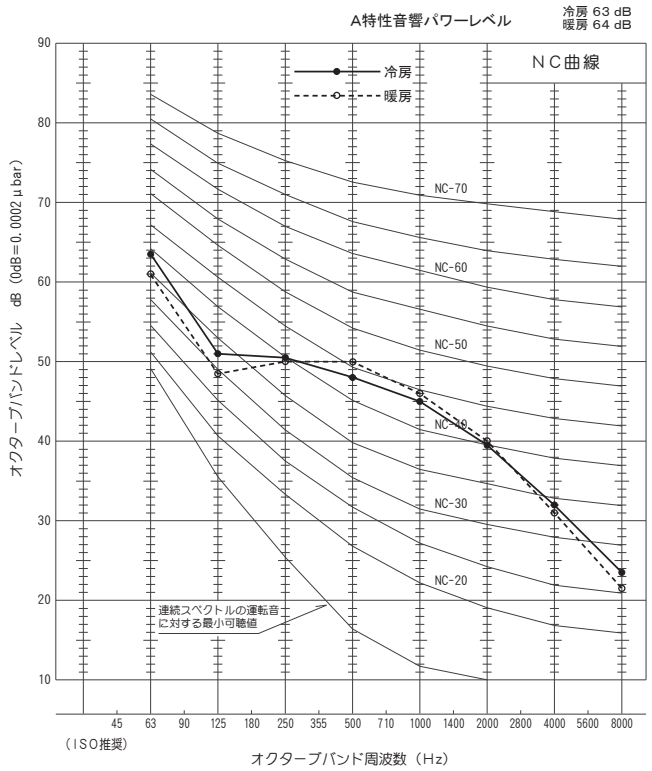

● MSZ-5021GXAS-W,T-IN

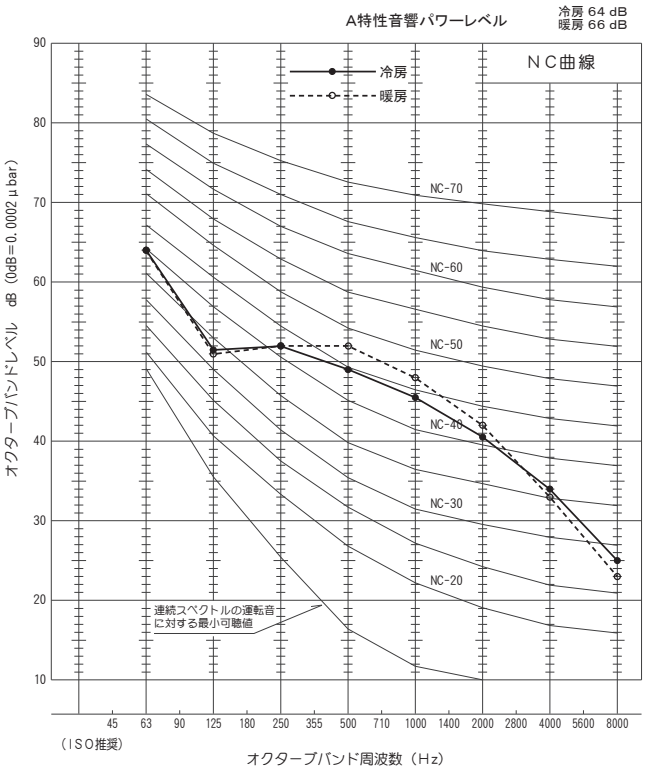

室内機

周囲温度：（冷房）室内 27℃ 室外 35℃　　暗騒音　：15dB
（暖房）室内 20℃ 室外 7℃　　室内機　：50/60Hz 強ノッチ
測定場所：無響室　測定方法は JIS C 9612：2013 ユニットからの距離は JIS C 9612：2005 による換算値

● MSZ-5621GXAS-W,T-IN

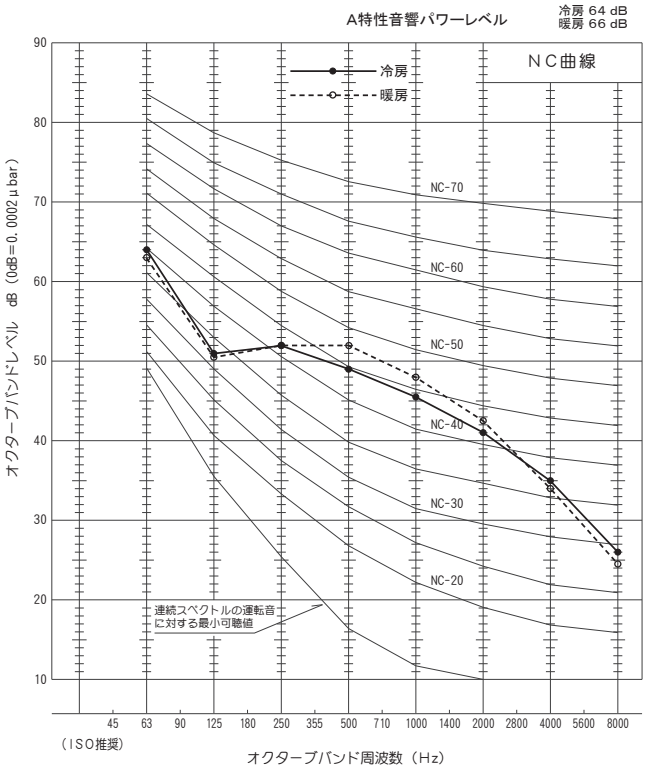

室内機

周囲温度：（冷房）室内 27℃ 室外 35℃　　暗 騒 音　：15dB
（暖房）室内 20℃ 室外 7℃　　室 内 機　：50/60Hz 強ノッチ
測定場所：無響室　測定方法は JIS C 9612：2013 ユニットからの距離は JIS C 9612：2005 による換算値

● MLZ-RX2817AS-IN

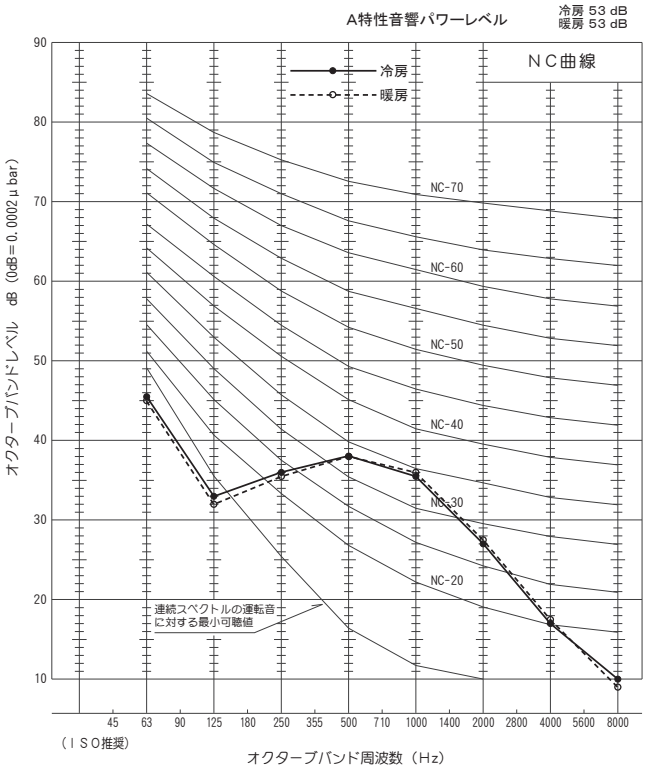

● MLZ-RX3617AS-IN

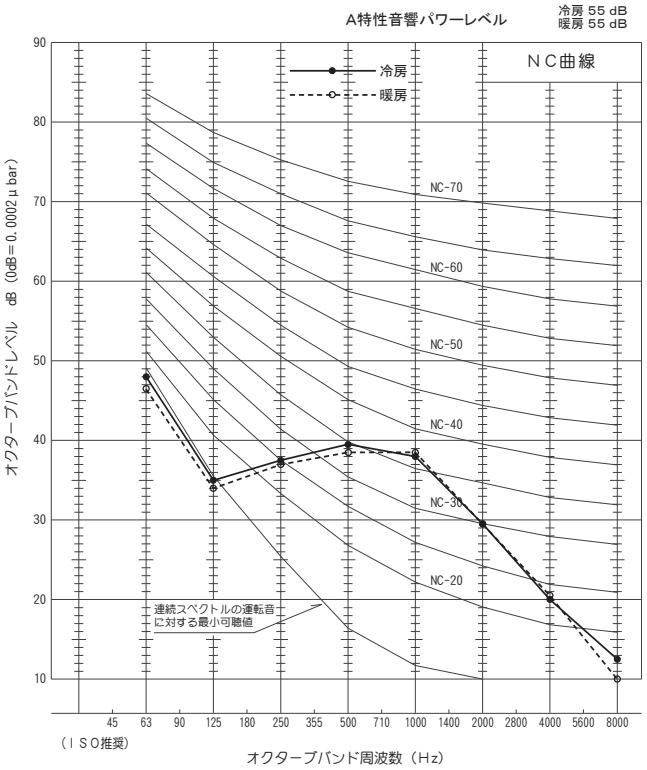

室内機

周囲温度：（冷房）室内 27℃ 室外 35℃　　暗 騒 音　：15dB
（暖房）室内 20℃ 室外 7℃　　室 内 機　：50/60Hz 強ノッチ
測定場所：無響室　測定方法は JIS C 9612：2013 ユニットからの距離は JIS C 9612：2005 による換算値

● MLZ-RX4017AS-IN

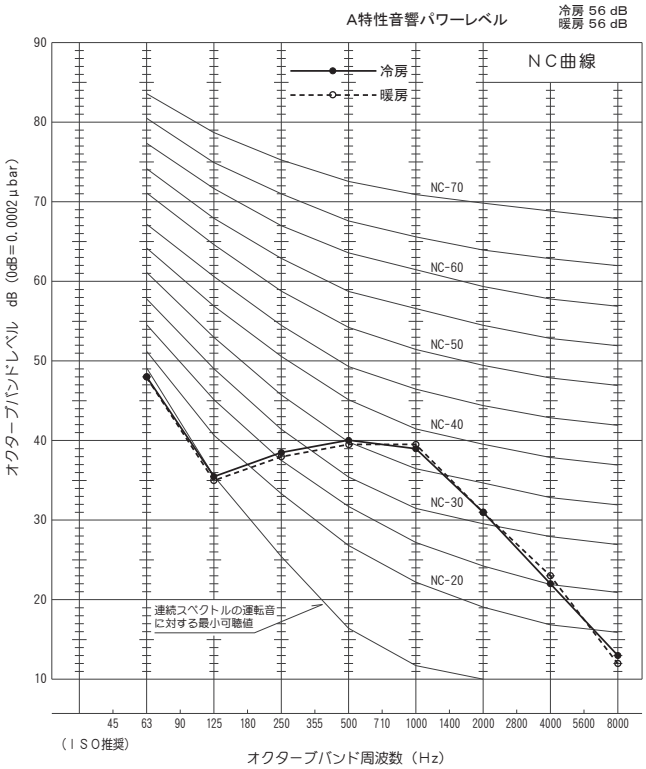

● MLZ-RX5017AS-IN

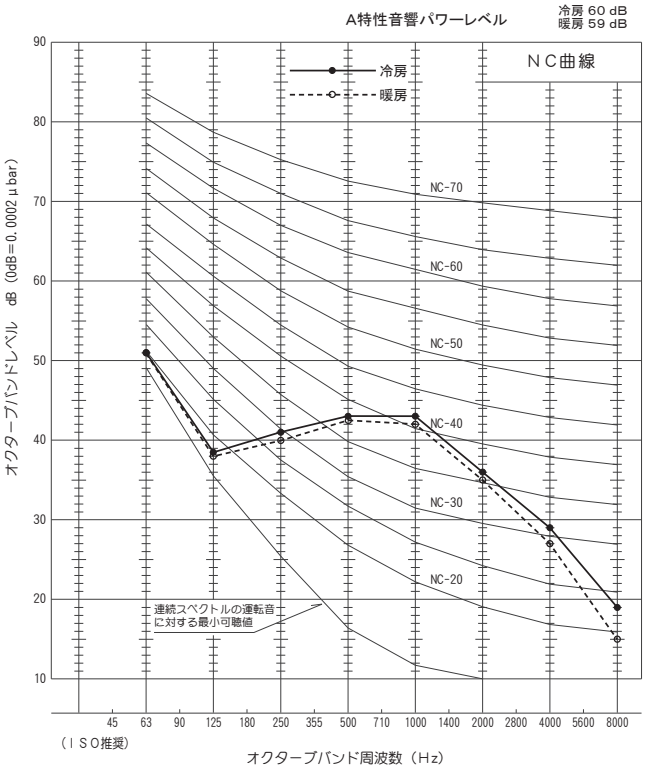

室内機

周囲温度：（冷房）室内 27℃ 室外 35℃　　暗 騒 音　：15dB
（暖房）室内 20℃ 室外 7℃　　室 内 機　：50/60Hz 強ノッチ
測定場所：無響室　測定方法は JIS C 9612：2013 ユニットからの距離は JIS C 9612：2005 による換算値

● MLZ-RX5617AS-IN

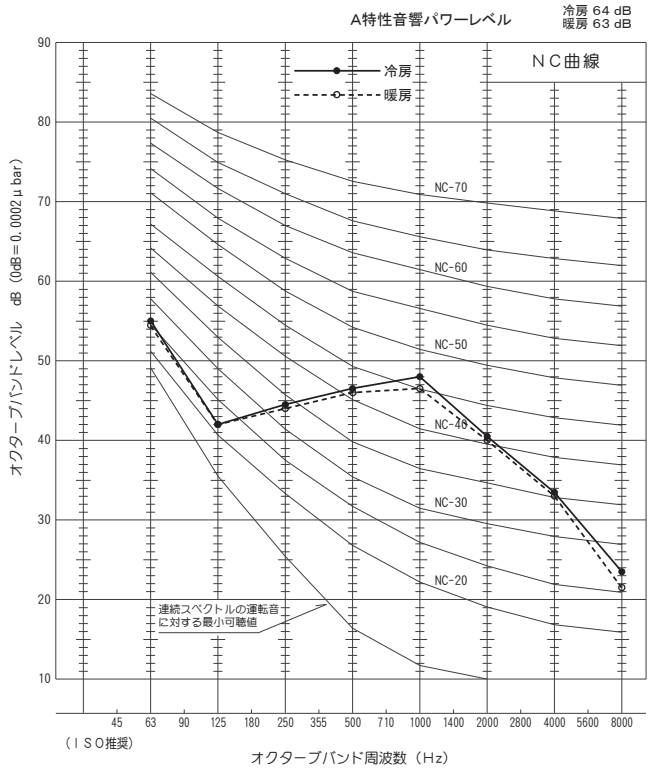

● MLZ-RX6317AS-IN

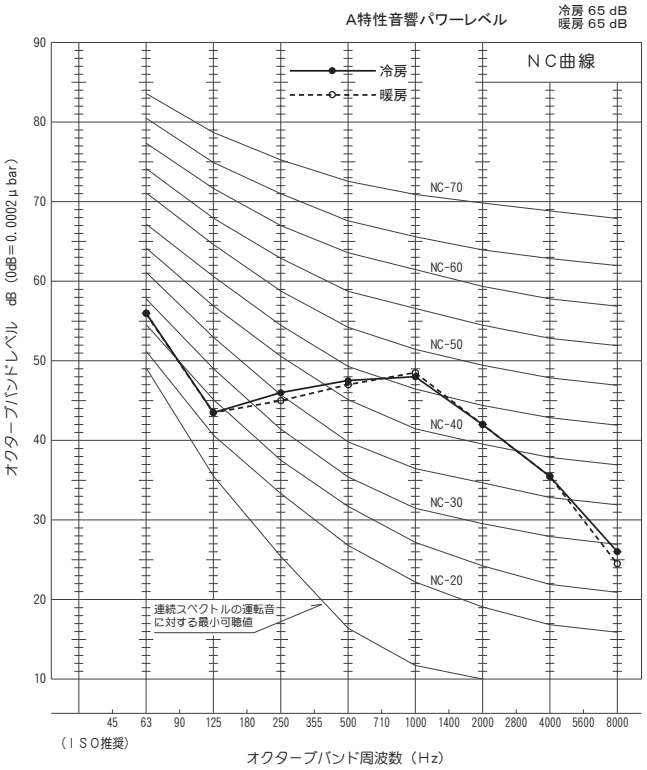

室内機

周囲温度：（冷房）室内 27℃ 室外 35℃　　暗 騒 音　：15dB
（暖房）室内 20℃ 室外 7℃　　室 内 機　：50/60Hz 強ノッチ
測定場所：無響室　測定方法は JIS C 9612：2013 ユニットからの距離は JIS C 9612：2005 による換算値

● MLZ-GX2817AS-IN

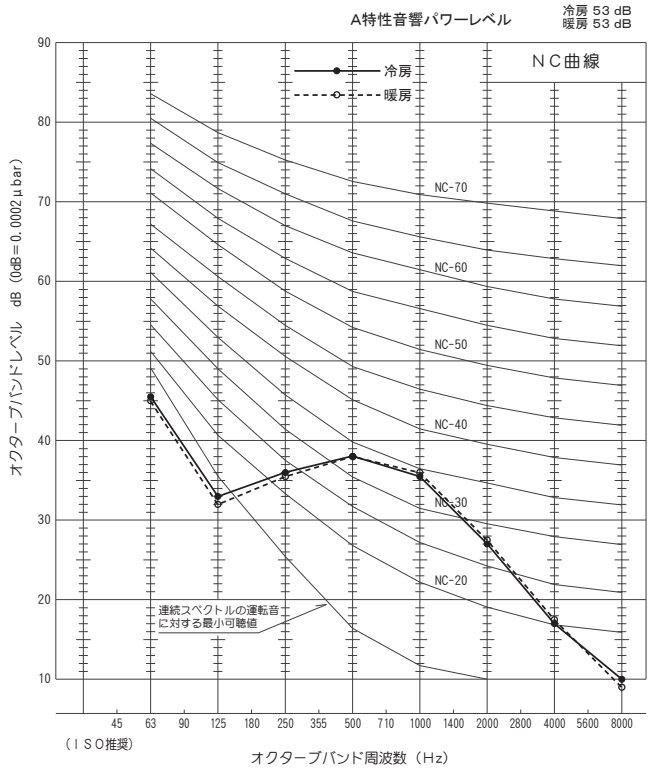

● MLZ-GX3617AS-IN

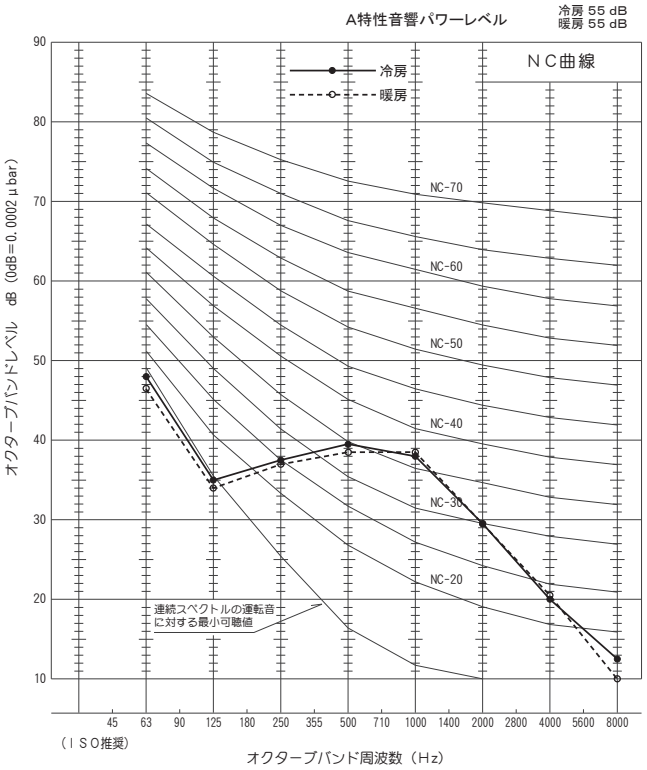

室内機

周囲温度：（冷房）室内 27℃ 室外 35℃　　暗 騒 音　：15dB
（暖房）室内 20℃ 室外 7℃　　室 内 機　：50/60Hz 強ノッチ
測定場所：無響室　測定方法は JIS C 9612：2013 ユニットからの距離は JIS C 9612：2005 による換算値

● MLZ-GX4017AS-IN

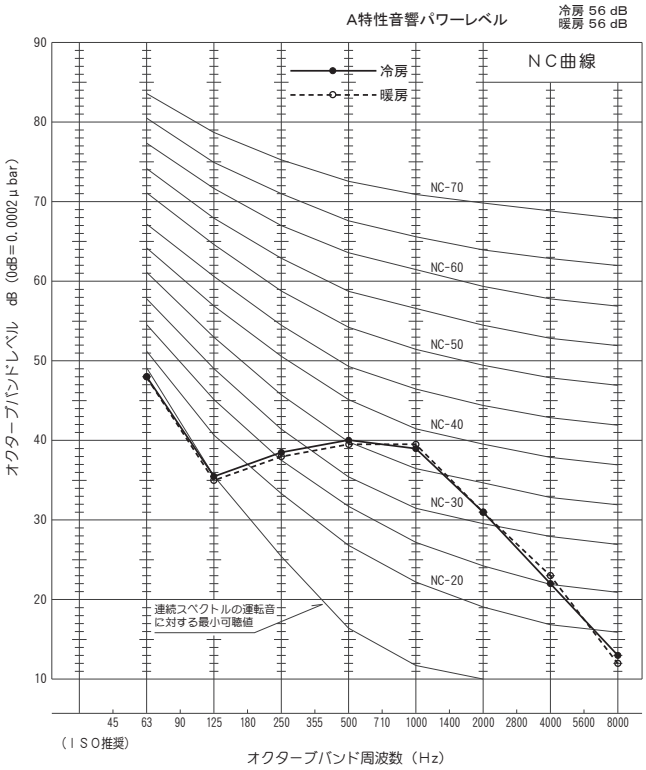

● MLZ-GX5017AS-IN

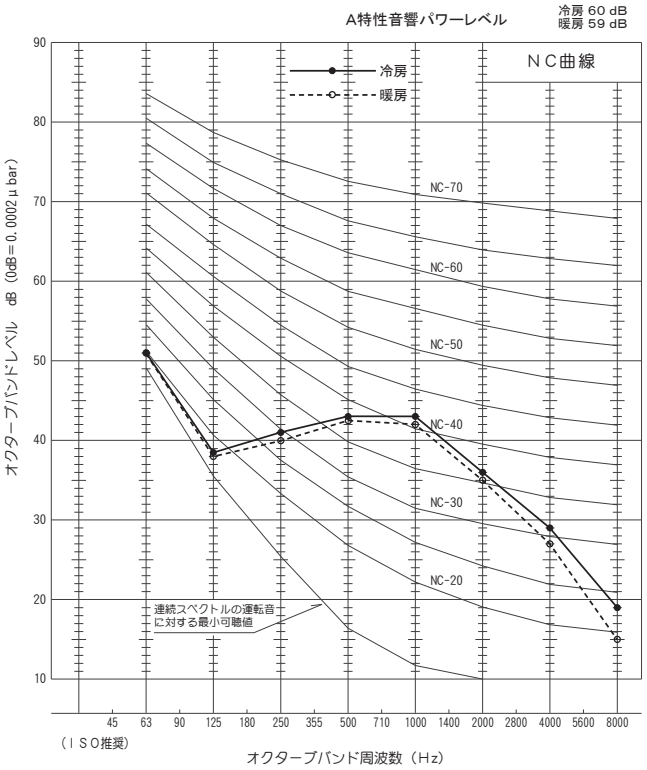

室内機

周囲温度：（冷房）室内 27℃ 室外 35℃　　暗 騒 音　：15dB
（暖房）室内 20℃ 室外 7℃　　室 内 機　：50/60Hz 強ノッチ
測定場所：無響室　測定方法は JIS C 9612：2013 ユニットからの距離は JIS C 9612：2005 による換算値

● MLZ-GX5617AS-IN

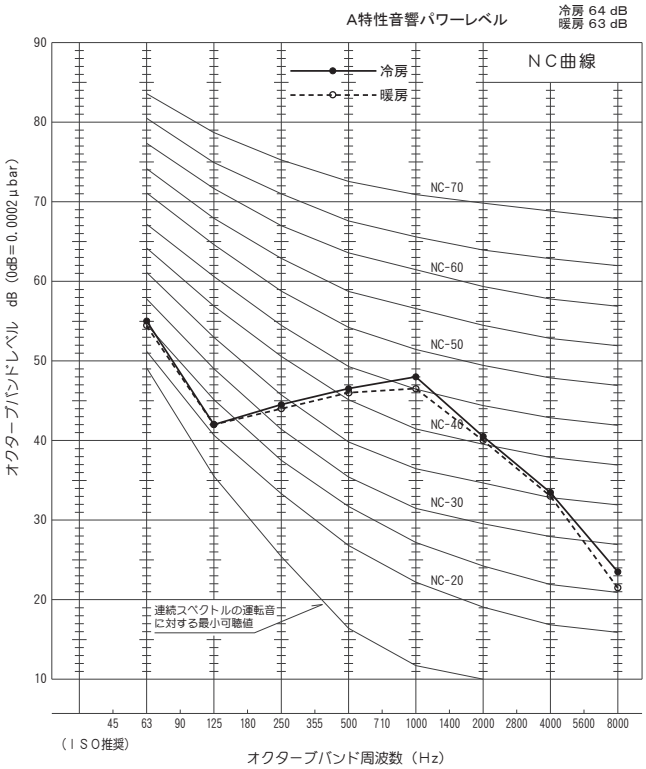

● MLZ-GX6317AS-IN

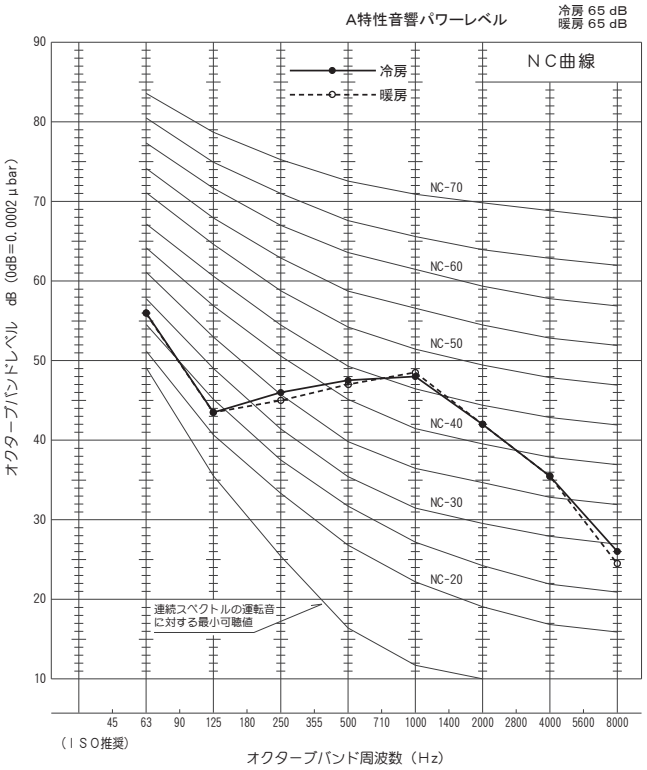

室内機

周囲温度：（冷房）室内 27℃ 室外 35℃　　暗騒音　：15dB
（暖房）室内 20℃ 室外 7℃　　室内機　：50/60Hz 強ノッチ
測定場所：無響室　測定方法は JIS C 9612：2013 ユニットからの距離は JIS C 9612：2005 による換算値

● MLZ-M2217AS-IN

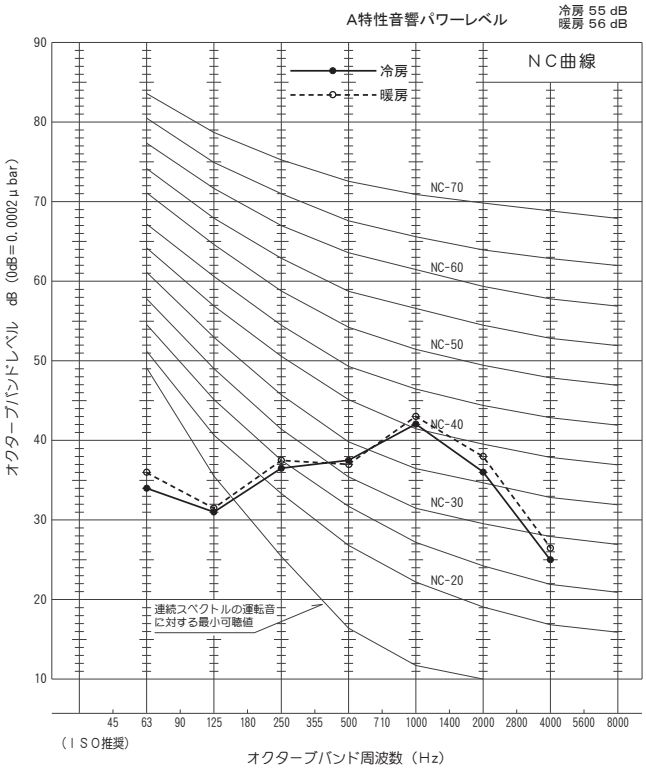

● MLZ-M2517AS-IN

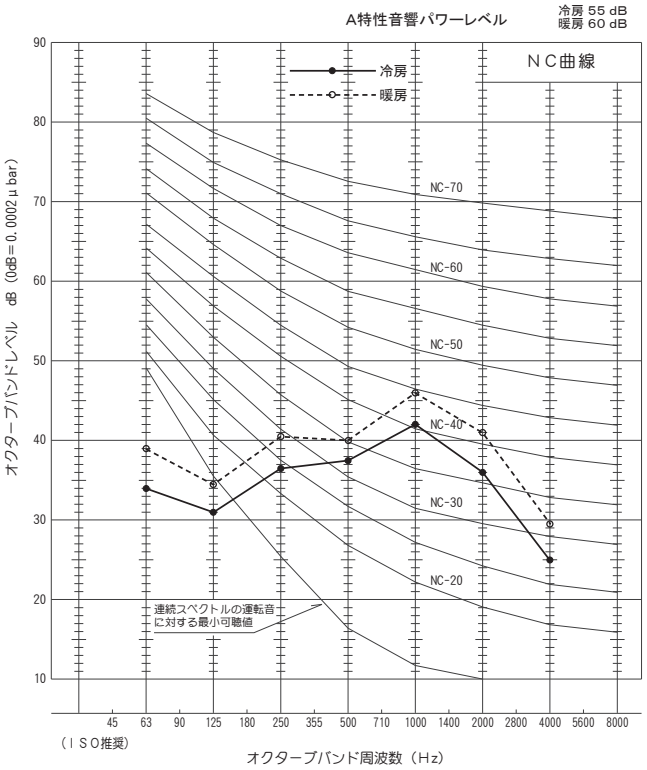

室内機

周囲温度：（冷房）室内 27℃ 室外 35℃　　暗騒音　：15dB
（暖房）室内 20℃ 室外 7℃　　室内機　：50/60Hz 強ノッチ
測定場所：無響室　測定方法は JIS C 9612：2013 ユニットからの距離は JIS C 9612：2005 による換算値

● MLZ-W4017AS-IN

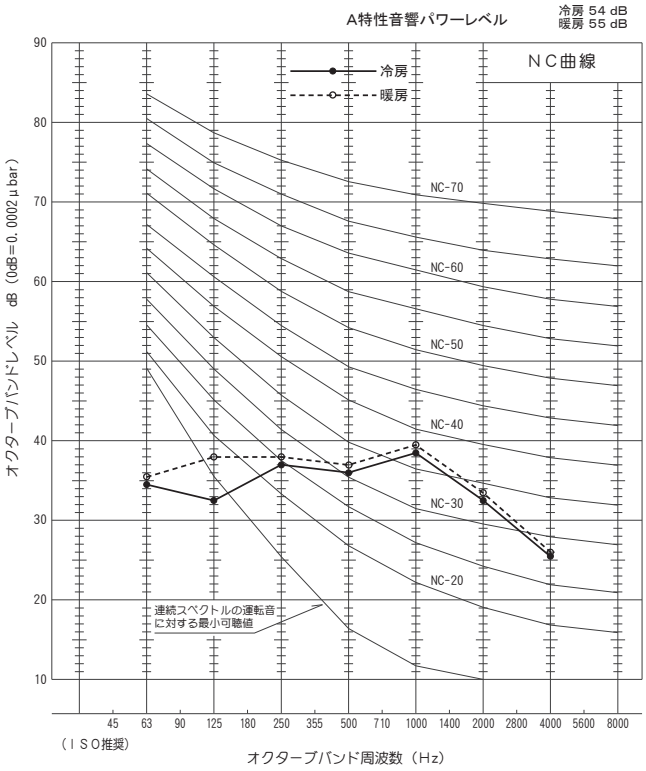

● MLZ-W5017AS-IN

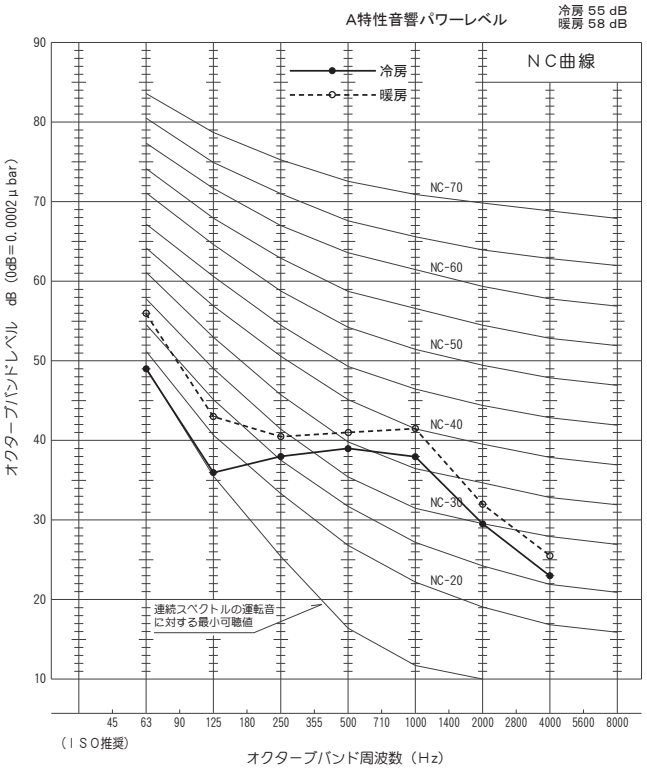

室内機

周囲温度：（冷房）室内 27℃ 室外 35℃　　暗騒音　：15dB
（暖房）室内 20℃ 室外 7℃　　室内機　：50/60Hz 強ノッチ
測定場所：無響室　測定方法は JIS C 9612：2013 ユニットからの距離は JIS C 9612：2005 による換算値

● MLZ-W5617AS-IN

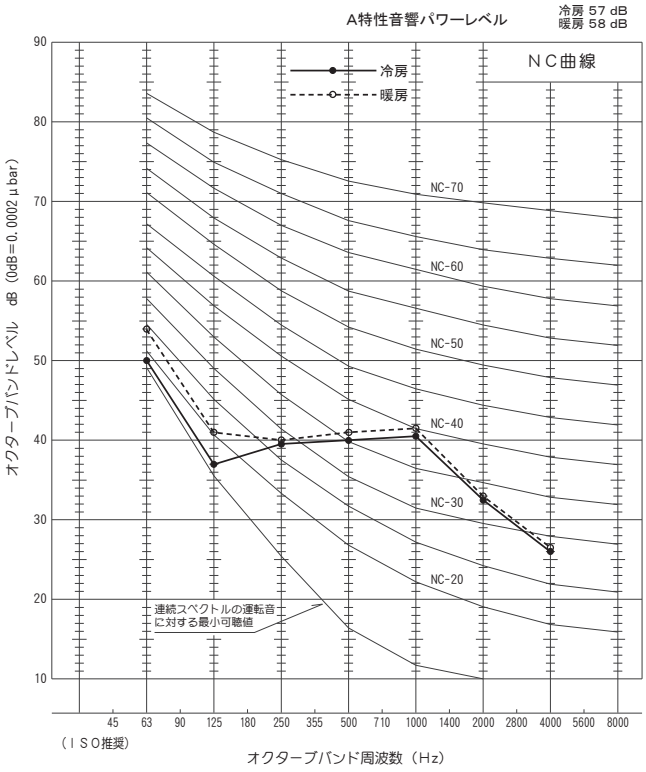

● MLZ-W6317AS-IN

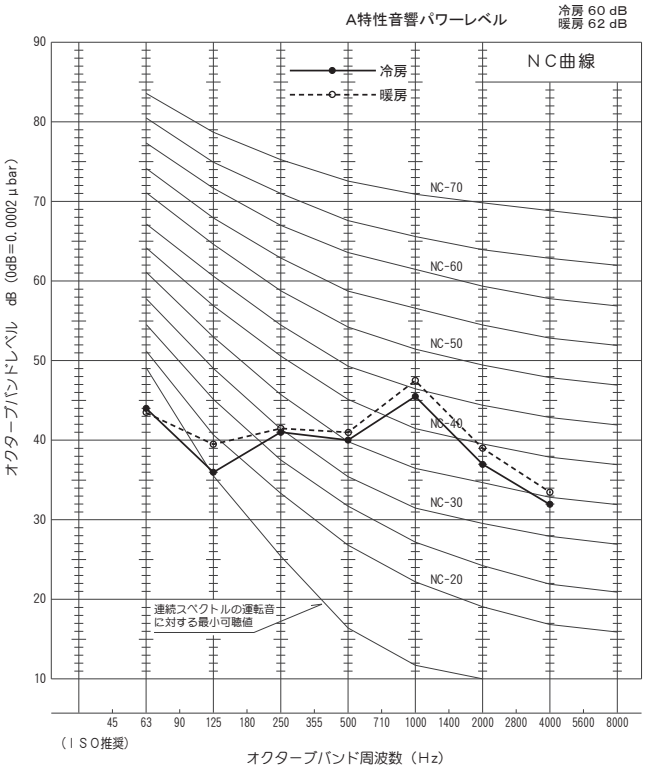

室内機

周囲温度：（冷房）室内 27℃ 室外 35℃　　暗騒音　：15dB
（暖房）室内 20℃ 室外 7℃　　室内機　：50/60Hz 強ノッチ
測定場所：無響室　測定方法は JIS C 9612：2013 ユニットからの距離は JIS C 9612：2005 による換算値

● MTZ-2217AS-IN

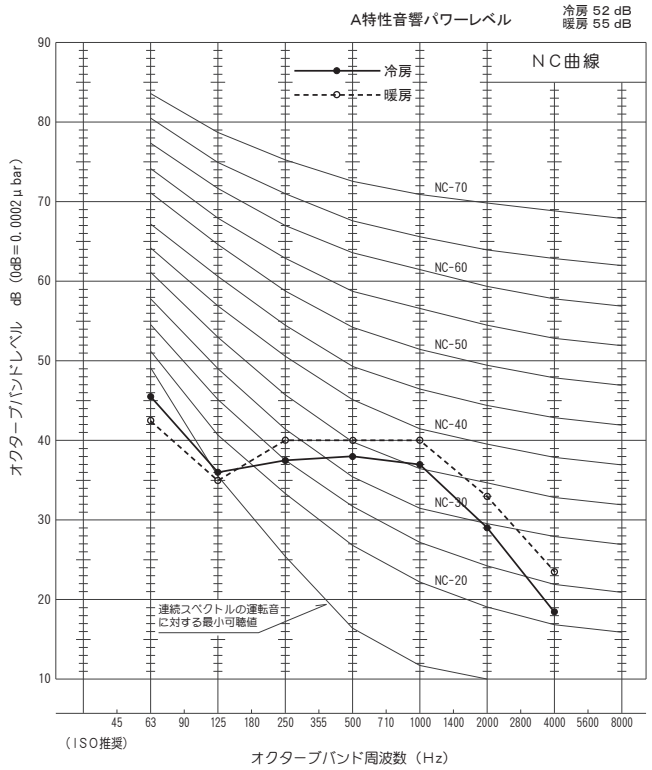

● MTZ-2517AS-IN

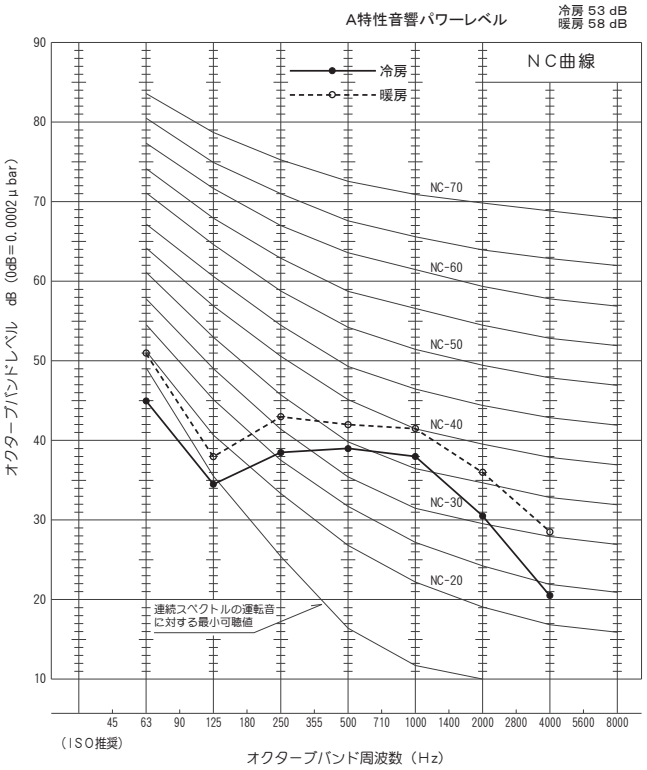

室内機

周囲温度：（冷房）室内 27℃ 室外 35℃　　暗騒音　：15dB
（暖房）室内 20℃ 室外 7℃　　室内機　：50/60Hz 強ノッチ
測定場所：無響室　測定方法は JIS C 9612：2013 ユニットからの距離は JIS C 9612：2005 による換算値

● MTZ-2817AS-IN

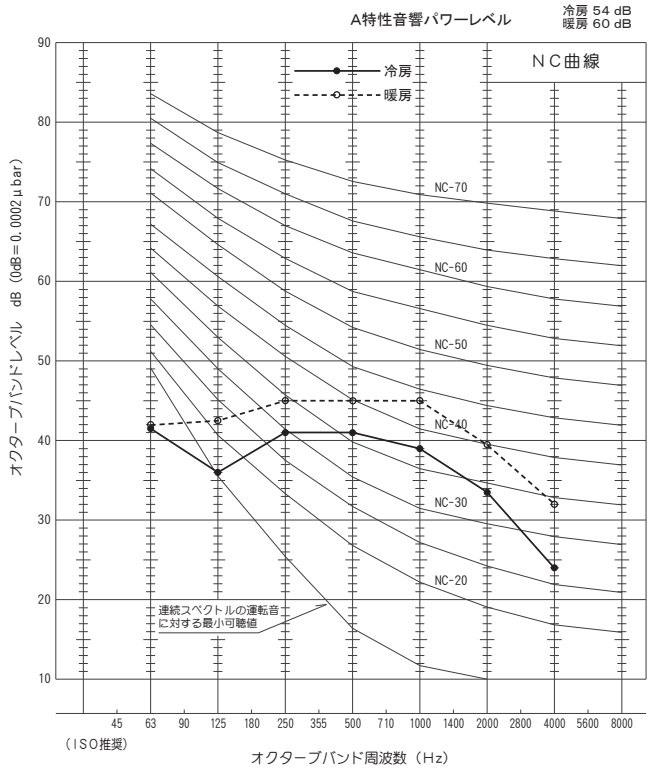

● MTZ-3617AS-IN

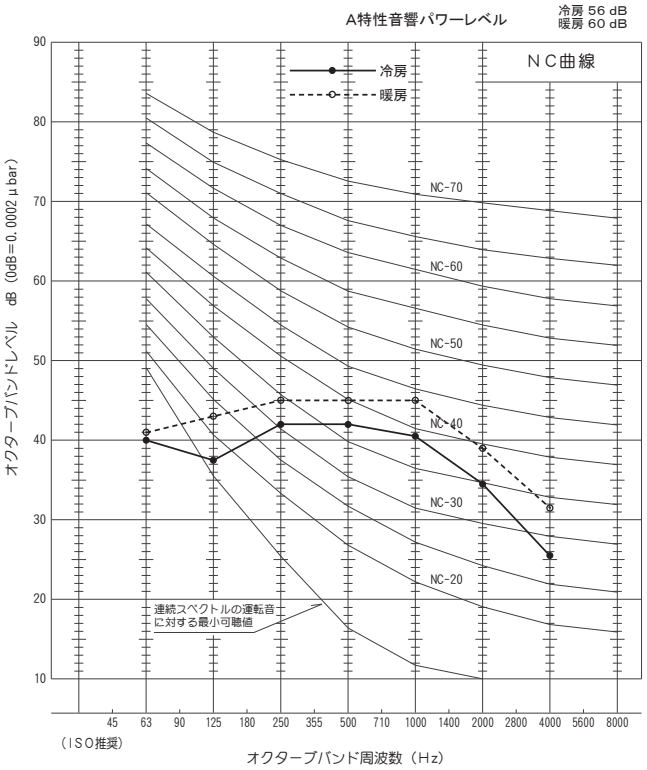

室内機

周囲温度：（冷房）室内 27℃ 室外 35℃　　暗騒音　：15dB
（暖房）室内 20℃ 室外 7℃　　室内機　：50/60Hz 強ノッチ
測定場所：無響室　測定方法は JIS C 9612：2013 ユニットからの距離は JIS C 9612：2005 による換算値

● MTZ-4517AS-IN

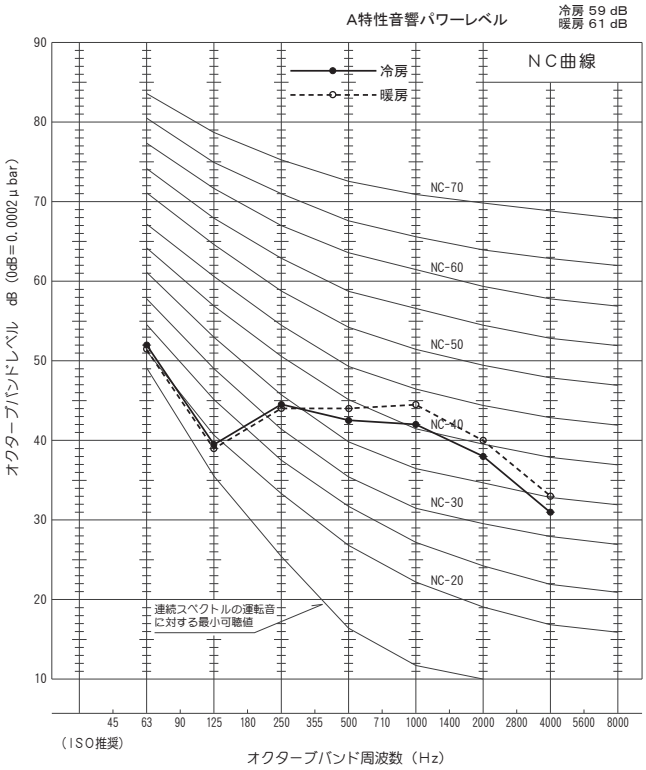

室内機

周囲温度：（冷房）室内 27℃ 室外 35℃　　暗 騒 音　：15dB
（暖房）室内 20℃ 室外 7℃　　室 内 機　：50/60Hz 強ノッチ
測定場所：無響室　測定方法は JIS C 9612：2013 ユニットからの距離は JIS C 9612：2005 による換算値

● MFZ-K2821XAS-W,B-IN

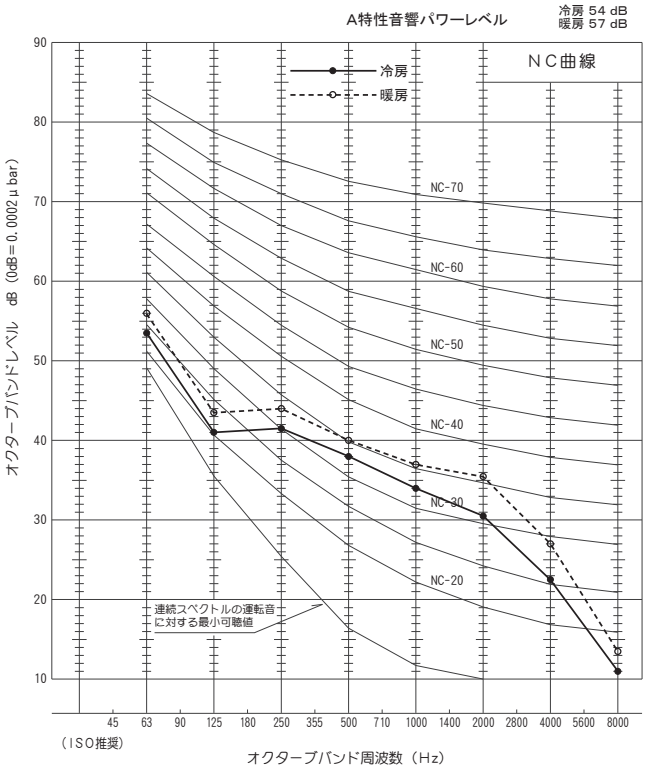

● MFZ-K3621XAS-W,B-IN

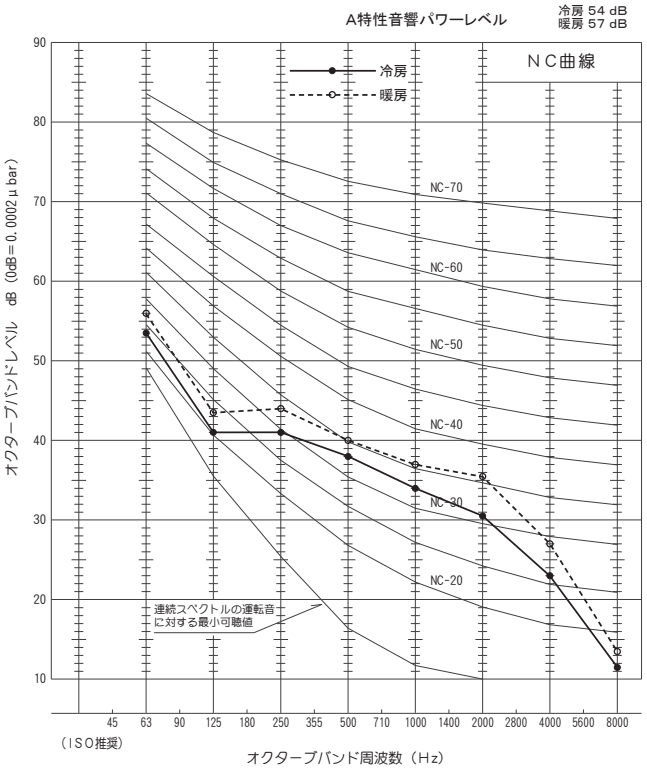

室内機

周囲温度：（冷房）室内 27℃ 室外 35℃　　暗 騒 音　：15dB
（暖房）室内 20℃ 室外 7℃　　室 内 機　：50/60Hz 強ノッチ
測定場所：無響室　測定方法は JIS C 9612：2013 ユニットからの距離は JIS C 9612：2005 による換算値

● MFZ-K4021XAS-W,B-IN

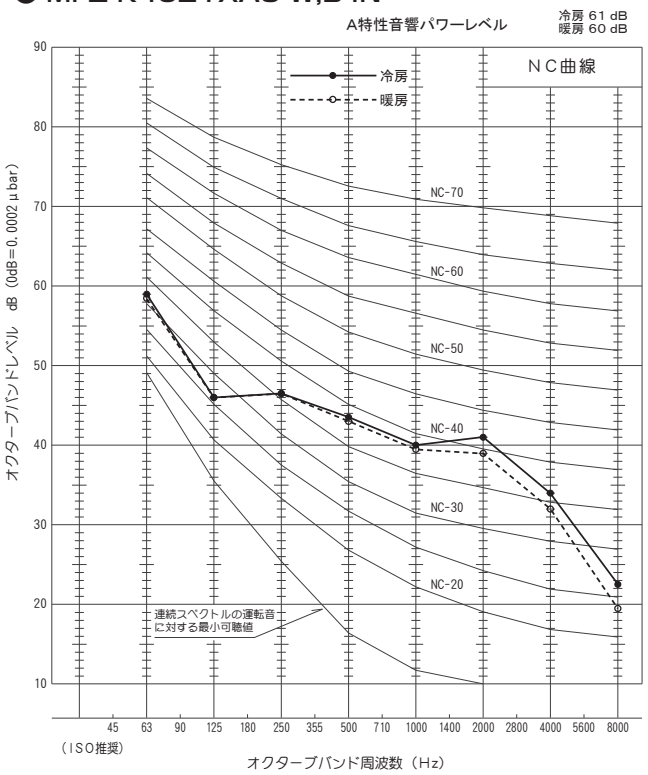

● MFZ-K5021XAS-W,B-IN

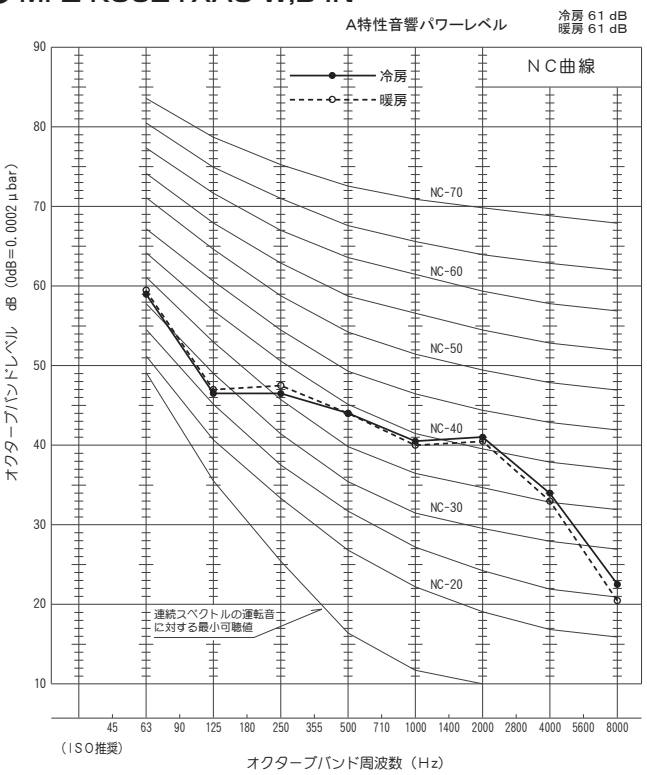

室内機

周囲温度：（冷房）室内 27℃ 室外 35℃　　暗騒音　：15dB
（暖房）室内 20℃ 室外 7℃　　室内機　：50/60Hz 強ノッチ
測定場所：無響室　測定方法は JIS C 9612：2013 ユニットからの距離は JIS C 9612：2005 による換算値

● MFZ-K5621XAS-W,B-IN

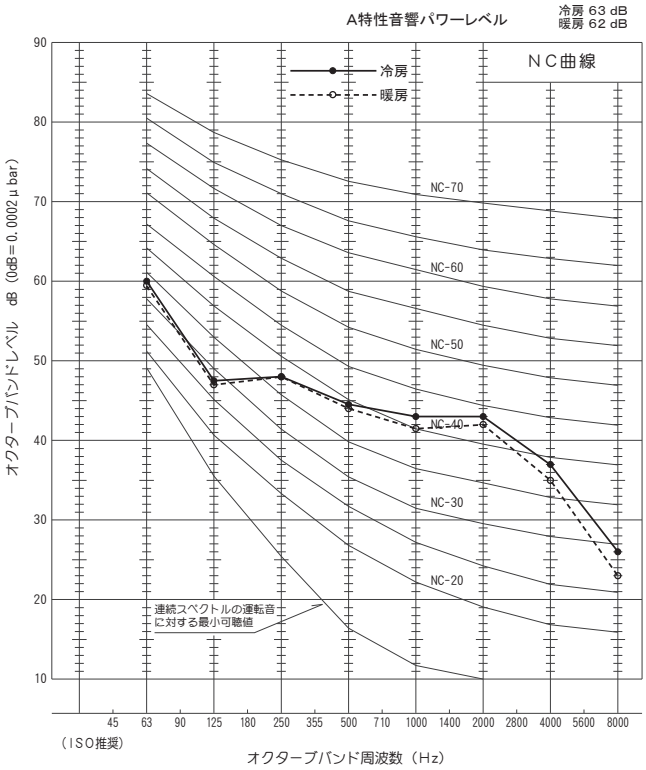

設置パターン別運転音

＊設置パターンについてはカタログ、または『フリービルトインタイプ設計・施工用資料集』を参照してください。

フリービルトイン形エアコンの運転音は設置パターンで変化します。

◎運転音の表示

運転音の表示には
①任意の位置における音圧を基にした「音圧レベル（騒音レベル）」、あるいは、
②音源の音響エネルギーを基にした「音響パワーレベル」が用いられます。
日本におけるルームエアコンの運転音表示は、JIS C 9612：2005 に基づいて「音圧レベル（騒音レベル）」での表示をしてきましたが、2013 年4月に JIS C 9612 が改正され、運転音の表示は全て「音響パワーレベル」での表示に変更されました。欧米においては、以前よりエアコンの実用的な運転音の表示として「音響パワーレベル」が使われています。

■音響パワーレベルとは

音源が発する音響エネルギーを基にした量です。
音響パワーレベルは音源との距離や方向などの位置関係によらず、運転音の大きさによって一義的に決まりますので、製品から発生する運転音がより正確に表示されます。
当社ではフリービルトイン形のエアコンは別売部材は取付けず、単体で測定しています。

■音圧レベル（騒音レベル）とは

音源から発生した音のある一点における音の大きさ（音圧）を基にした量です。
音圧レベル（騒音レベル）は、以前の JIS C 9612：2005 で規定された測定点における値です。
実際は音源から発生する運転音が同じでも、音源との距離や方向などの位置関係によっても変化します。
フリービルトイン形のエアコンでは設置パターンでも測定点が変わりますので下記
[2] 音圧レベル測定点 を参照ください。
NC 値は周波数帯域別の音圧レベルを NC 曲線にあてはめ、読みとります。

◎音圧レベル測定点（JIS C 9612：2005）

音圧レベル（騒音レベル）の測定点は次のとおりです。

■室内機（設置パターン別）

●壁面上部吹出し ＜パターンA＞＜パターン C＞
＜パターン E＞＜パターン F＞

●下がり天井 ＜パターンH＞＜パターンM＞

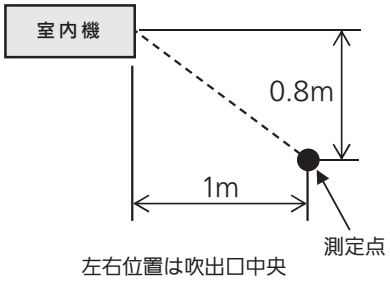

左右位置は吹出口中央

●壁面下部吹出し ＜パターン B＞＜パターン D＞
＜パターン G＞

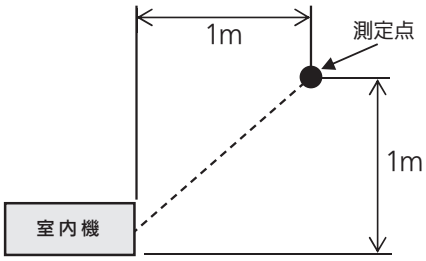

左右位置は吹出口中央

●天井に埋込み＜パターンK＞＜パターンL＞
＜パターン I＞＜パターン J＞
※風量切換スイッチ「標準」時

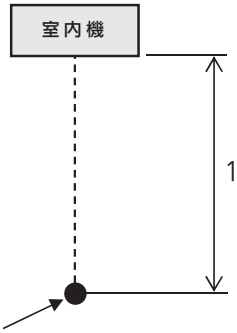

測定点　左右前後位置は音圧レベルが最大

＊ NC 曲線の音圧レベルは試算値です。

室内機

● MBZ-2817AS

周囲温度：(冷房)室内：27℃　室外：35℃　(暖房)室内：20℃　室外：7℃　　測定場所：無響室
測定方法：音響パワーレベルは JIS C 9612：2013　　音圧レベルは JIS C 9612：2005
室内機：50/60Hz　強ノッチ運転

音響パワーレベル	冷房	56	暖房	57

・壁面上部吹出し　<パターンA><パターンC><パターンE><パターンF><パターンM>

音圧レベル	冷房	39
	暖房	40

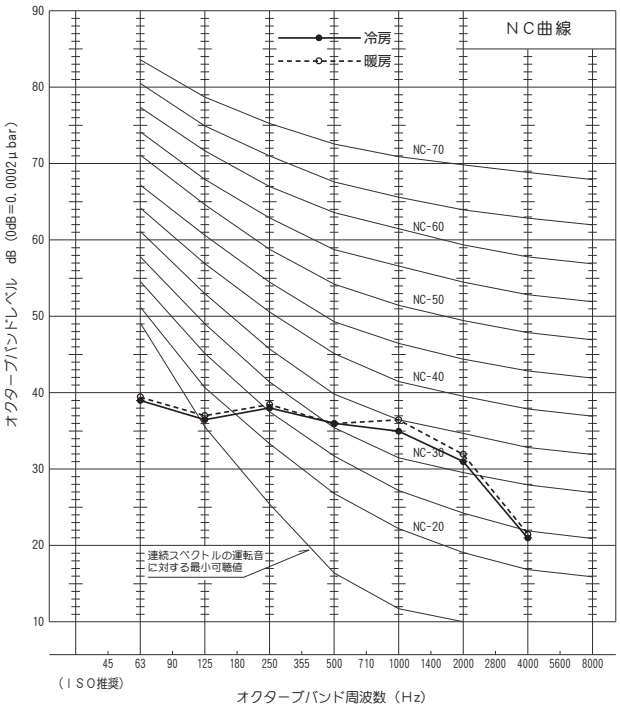

・壁面下部吹出し　<パターンB><パターンD><パターンG>

音圧レベル	冷房	39
	暖房	40

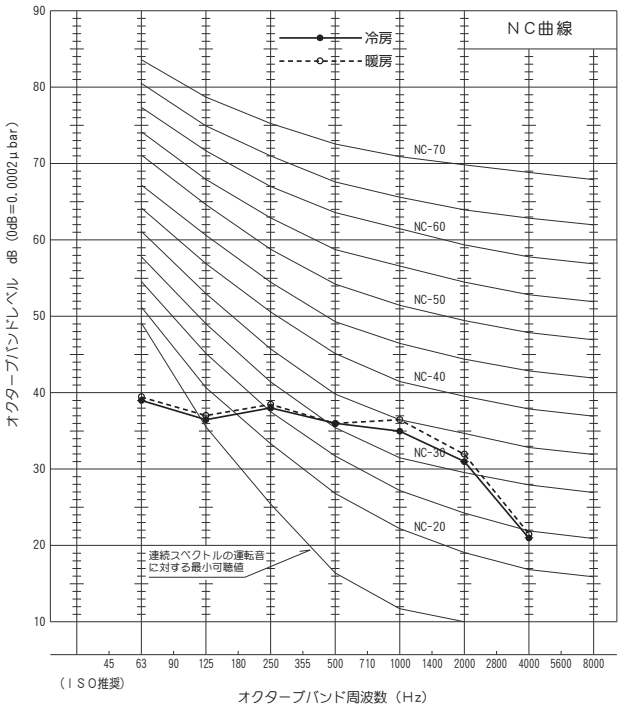

・下がり天井　<パターンH>

音圧レベル	冷房	38
	暖房	40

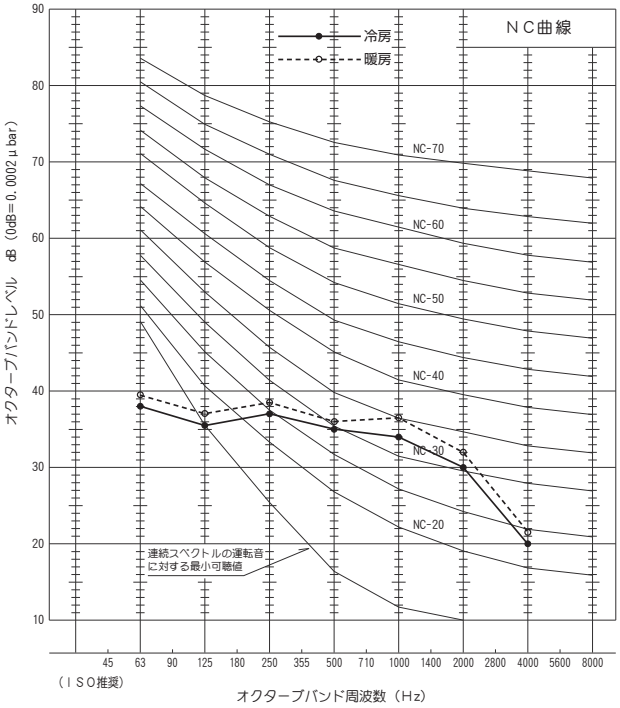

・天井埋め込み　<パターンI><パターンJ><パターンK><パターンL>

音圧レベル	冷房	34
	暖房	36

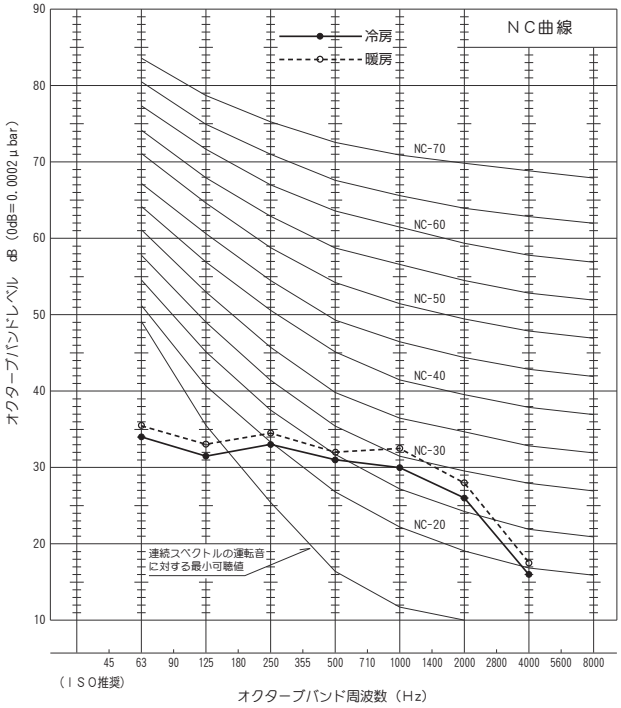

室内機

● MBZ-3617AS

周囲温度：(冷房)室内：27℃　室外：35℃　(暖房)室内：20℃　室外：7℃　　測定場所：無響室
測定方法：音響パワーレベルは JIS C 9612：2013　　音圧レベルは JIS C 9612：2005
室内機：50/60Hz　強ノッチ運転

音響パワーレベル	冷房	58	暖房	59

・壁面上部吹出し　<パターンA><パターンC><パターンE><パターンF><パターンM>

音圧レベル	冷房	40
	暖房	42

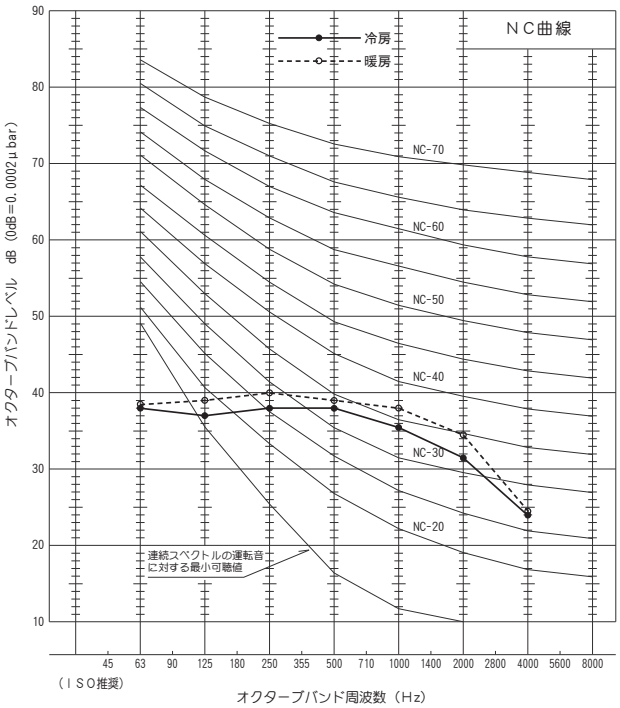

・壁面下部吹出し　<パターンB><パターンD><パターンG>

音圧レベル	冷房	41
	暖房	43

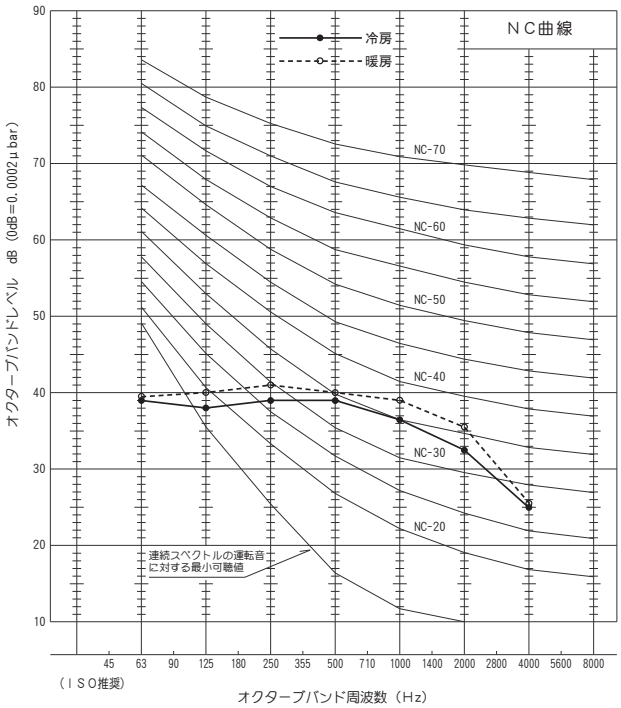

・下がり天井　<パターンH>

音圧レベル	冷房	40
	暖房	42

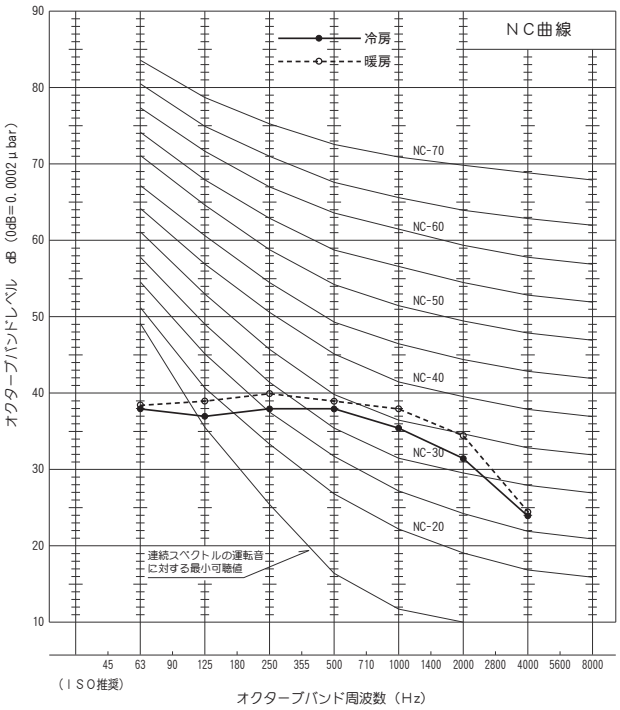

・天井埋め込み　<パターンI><パターンJ><パターンK><パターンL>

音圧レベル	冷房	36
	暖房	38

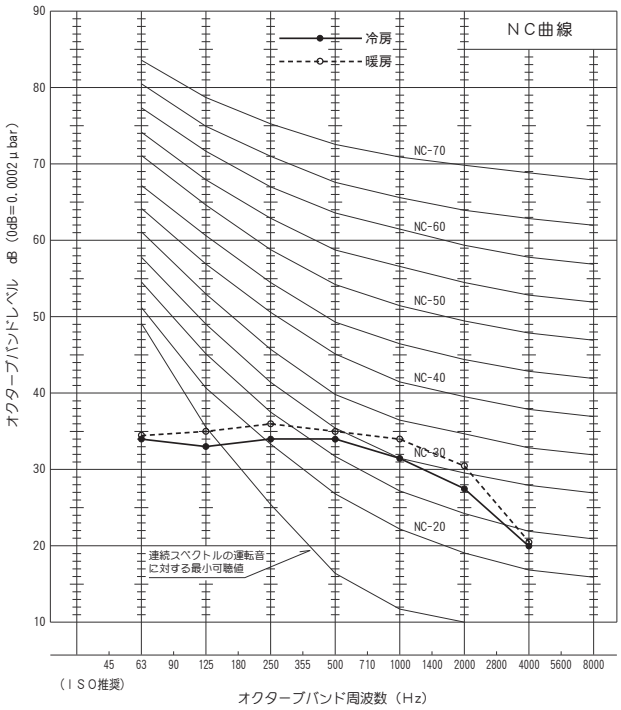

室内機

● MBZ-4017AS

周囲温度：(冷房)室内：27℃　室外：35℃　(暖房)室内：20℃　室外：7℃　　測定場所：無響室
測定方法：音響パワーレベルは JIS C 9612：2013　　音圧レベルは JIS C 9612：2005
室内機：50/60Hz　強ノッチ運転

音響パワーレベル	冷房	58	暖房	60

・壁面上部吹出し　<パターンA><パターンC><パターンE><パターンF><パターンM>

音圧レベル	冷房	40
	暖房	42

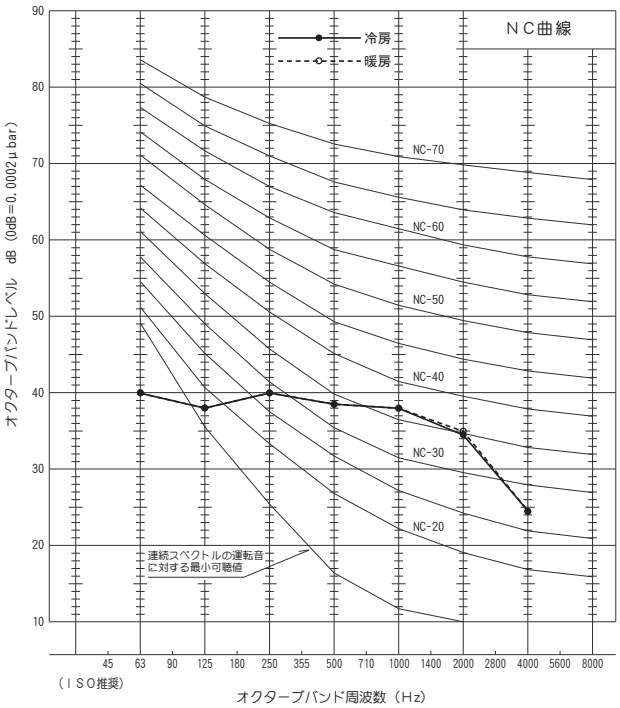

・壁面下部吹出し　<パターンB><パターンD><パターンG>

音圧レベル	冷房	41
	暖房	43

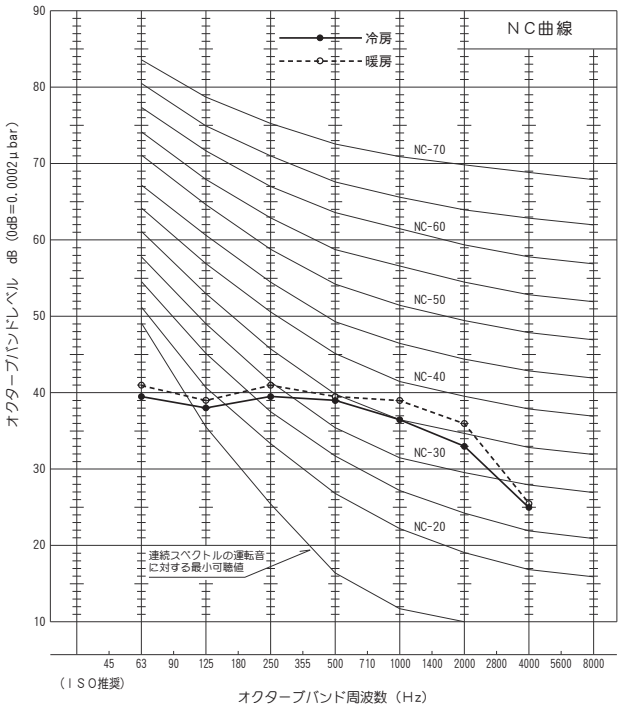

・下がり天井　<パターンH>

音圧レベル	冷房	40
	暖房	42

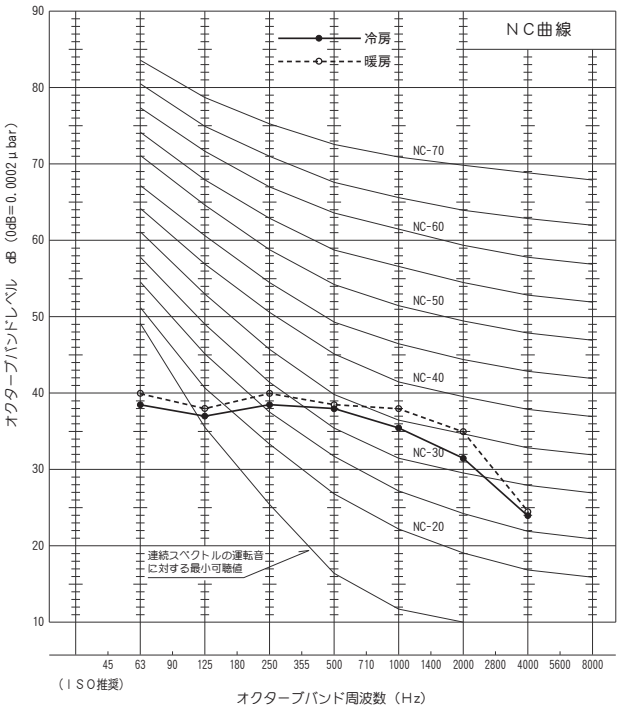

・天井埋め込み　<パターンI><パターンJ><パターンK><パターンL>

音圧レベル	冷房	36
	暖房	38

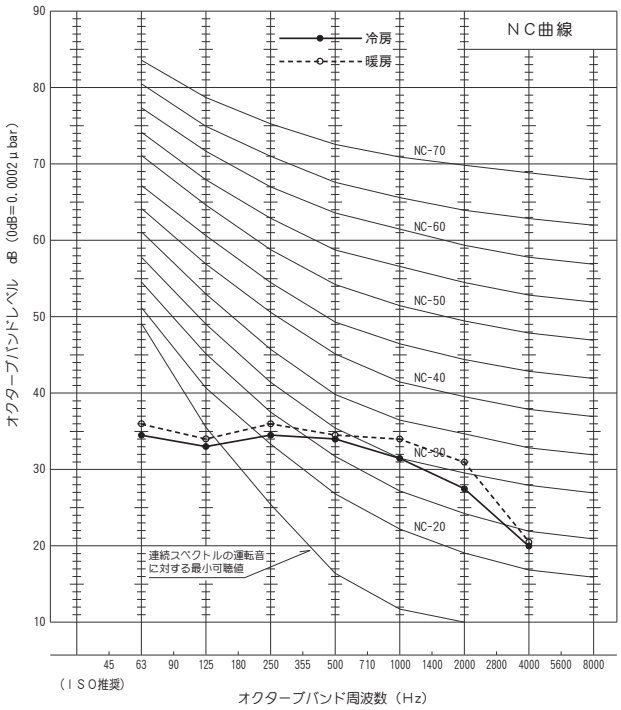

室内機

● MBZ-5017AS

周囲温度：(冷房)室内：27℃　室外：35℃　(暖房)室内：20℃　室外：7℃　　測定場所：無響室
測定方法：音響パワーレベルは JIS C 9612：2013　　音圧レベルは JIS C 9612：2005
室内機：50/60Hz　強ノッチ運転

音響パワーレベル	冷房	61	暖房	62

・壁面上部吹出し　<パターンA><パターンC><パターンE><パターンF><パターンM>

音圧レベル	冷房	43
	暖房	45

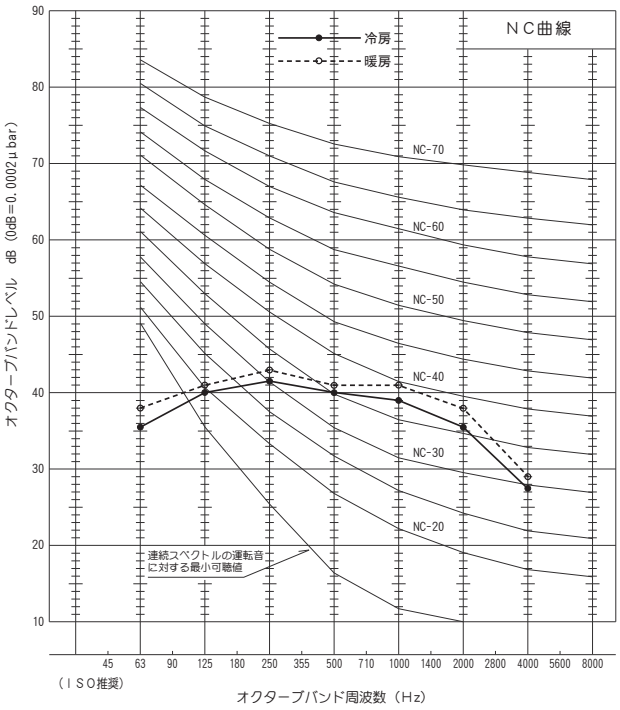

・壁面下部吹出し　<パターンB><パターンD><パターンG>

音圧レベル	冷房	44
	暖房	46

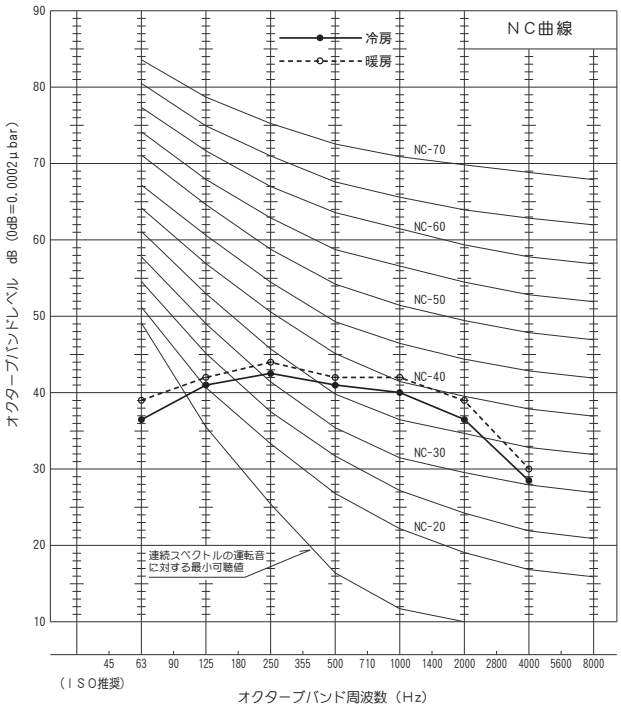

・下がり天井　<パターンH>

音圧レベル	冷房	43
	暖房	45

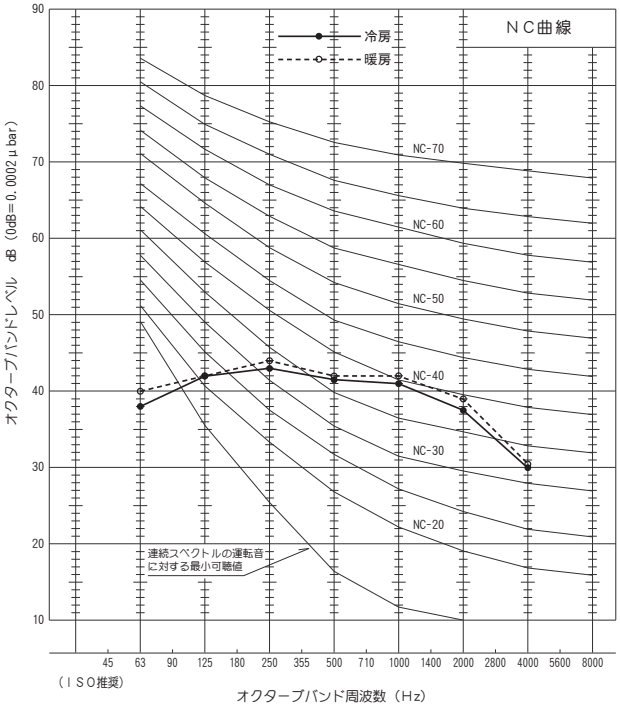

・天井埋め込み　<パターンI><パターンJ><パターンK><パターンL>

音圧レベル	冷房	39
	暖房	41

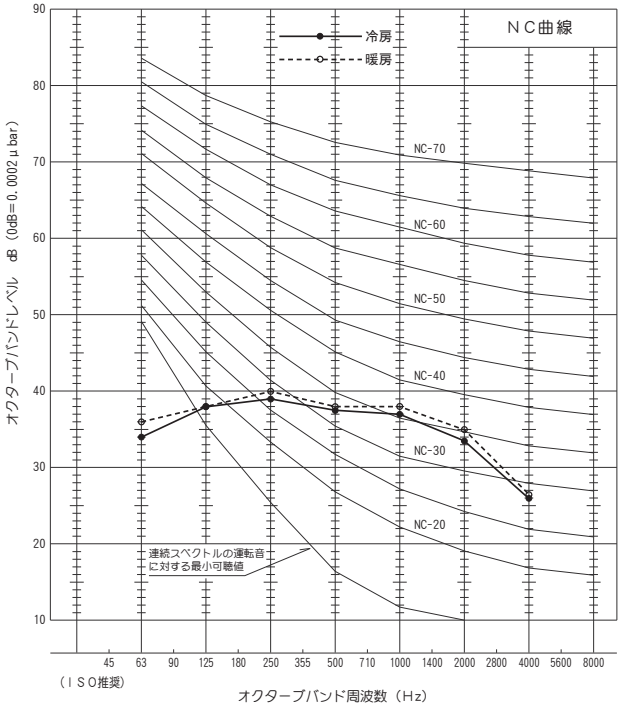

VG79Y319H01

MITSUBISHI ELECTRIC

マルチ形三菱ハウジングエアコン

据付工事説明書

販売店・工事店さま用

冷媒 R410A

形名：MXZ-46/52/5621AS

この製品の性能・機能を十分に発揮させ、また安全を確保するために、正しい据付工事が必要です。据付工事前にこの説明書を必ずお読みください。

フロンの見える化

家庭用マルチエアコンにはGWP(地球温暖化係数)が2090のフロン類が封入されています。地球温暖化防止のため、移設・修理・廃棄などにあたってはフロン類の回収が必要です。

安全のために必ずお守りください

●ご使用の前に、この「安全のために必ずお守りください」をよくお読みのうえ据付けてください。
●ここに示した注意事項は、安全に関する重大な内容を記載していますので、必ず守ってください。

⚠警告（誤った取扱いをしたときに、死亡や重傷などの重大な結果に結びつく可能性があるもの）

■可燃性ガスが漏れるおそれのある場所への据付けは行わない。
万一ガスが漏れて室外機の周囲にたまると、爆発の原因になります。
■電源電線の中間接続は行わない。
接触不良・絶縁不良・許容電流オーバーなどにより、感電・火災の原因になります。
■電源電線や内外接続電線をはさんだり、ネジなどで傷つけない。
電源電線や内外接続電線に傷がつくと、感電・火災の原因になります。
■据付けや移設の場合は、冷凍サイクル内に指定冷媒（R410A）以外のものを混入させない。
空気などを混入すると、冷凍サイクル内が異常高圧になり、破裂・ケガなどの原因になります。
■指定冷媒以外は使用（冷媒補充・入替え）しない。
機器の故障や破裂、ケガなどの原因になります。
■改造はしない。
火災・感電・ケガ・水漏れの原因になります。
■据付けは、お買上げの販売店または専門業者に依頼する。
据付には専門の知識と技術が必要です。
お客さま自身で据付工事をしない。水漏れや感電・火災・ユニットの落下によるケガの原因になります。
■据付けは、据付工事説明書に従って確実に行う。
据付けに不備があると、水漏れ・感電・火災・ユニットの落下によるケガの原因になります。
■据付時、安全のため適切な保護具・工具を使用する。
ケガの原因になります。
■据付けは、重量に十分耐える所に確実に行う。
強度の不十分な所に据付けると、ユニットが落下し、ケガの原因になります。
■据付工事部品は、必ず当社付属部品および指定の部品を使用する。
当社指定部品を使用しないと、水漏れ・感電・火災・ユニットの落下によるケガの原因になります。
■電気工事は、電気工事士の資格のある方が「電気設備に関する技術基準」・「内線規程」を遵守する。据付工事説明書に従って施工し、必ず専用回路とし、かつ定格の電圧ブレーカーを使用する。
電源回路容量不足や施工不備があると、感電・火災の原因になります。
■作業中に冷媒が漏れた場合は、換気する。
冷媒が火気に触れると、有毒ガスが発生する原因になります。
■室内機と室外機の間の配線は、指定の内外接続電線を使用して確実に接続する。端子台接続部に内外接続電線の外力が伝わらないように確実に固定する。中間接続は、絶対に行わない。
接続や固定に不備があると、火災の原因になります。
■内外接続電線は、必ず単線を使用する。より線は絶対に使用しない。
接続や固定に不備があると故障や発熱・火災の原因になります。
■室内機の電気品カバーおよび室外機のサービスパネルを確実に取付ける。
不備があると、水・ほこりなどにより、感電・火災の原因になります。
■端子台へ電線を接続する際には芯線がかくれるまで確実に押し込み各々の線が引っ張って抜けないことを確認してください。
挿入が不十分ですと端子台が焼損することがあります。
■ポンプダウン作業では、冷媒配管を外す前に圧縮機を停止する。
圧縮機を運転したまま、ストップバルブ開放状態で冷媒配管を外さない。空気などを吸引し、冷凍サイクル内が異常高圧になり、破裂・ケガなどの原因になります。

●据付工事終了後、❽「据付時・据付工事後の確認」を必ず確認し、本説明書をお客さまにお渡しください。
お客さまに、「取扱説明書」「保証書」とともに大切に保管していただくように依頼してください。
「取扱説明書」と「保証書」は室内機に同梱されています。

■”図記号”の意味は次の通りです。

禁　止	指示を守る	アース線接続

■据付けは、R410A用に製造された専用のツール・配管部材を使用する。
R410Aは、R22に比べて圧力が約1.6倍高くなります。不備があると破裂・ケガの原因になります。
■据付作業では、圧縮機を運転する前に、確実に冷媒配管を取付ける。
冷媒配管を取付けていない状態で、ストップバルブ開放状態で圧縮機を運転しない。空気などを吸引し、冷凍サイクル内が異常高圧になり、破裂・ケガなどの原因になります。
■フレアナットは、トルクレンチを用い指定の方法で締め付ける。
フレアナットを締め付け過ぎない。長期経過後フレアナットが破損し、冷媒漏れの原因になります。
■据付工事終了後、冷媒が漏れていないことを確認する。
冷媒が、ファンヒーター・ストーブ・コンロなどの火気に触れると、有毒ガスが発生する原因になります。
■漏電しゃ断器を取付ける。
漏電しゃ断器が取付けられていないと、感電・火災の原因になります。
■電源電線が破損した場合の電線交換などは専門業者に依頼する。
不備があると、感電・火災などの原因になります。
■冷媒配管は、JIS H 3300「銅および銅合金継目無管」のC1220のリン脱酸銅を使用し、配管接続を確実に行う。
配管接続に不備があると、アース接続が不十分となり感電の原因になります。
■接地（アース）工事を確実に行う。
アース線は、ガス管・水道管・避雷針・電話のアース線に接続しない。接地（アース）工事に不備があると、感電の原因になります。
■バルブの開閉操作時には保護具を着用する
低外気環境でのバルブの開閉操作時に、バルブ本体と弁操作部の隙間から冷媒が漏れるおそれがあります。

⚠注意（誤った取扱いをしたときに、軽傷または家屋・家財などの損害に結びつくもの）

■室外機は、小動物のすみかになるような場所には据付けしない。
小動物が侵入して、内部の電気部品に触れると、故障や発煙・発火の原因になることがあります。
また、お客さまに周囲をきれいに保つことをお願いしてください。
■室外機の吸込口やアルミフィンにさわらない。
ケガの原因になることがあります。
■ドレン・配管工事は、据付工事説明書に従って確実に行う。
エアコンから水が滴下して家財などを濡らし、汚損の原因になることがあります。
■冷媒配管Ⓒと内外接続電線Ⓑの部屋名を同一室内機に接続する。
冷媒配管Ⓒと内外接続電線Ⓑの部屋名を合わせないで運転しない。エアコンからの露垂れや圧縮機故障の原因になります。
■使用していない配管接続口のフレアナットがしっかりと締まっていることを確認する。
フレアナットがしっかりと締まっていないとガス漏れの原因になります。
■新築物件やリフォームなどの内装工事、床面のワックスがけ時にはエアコンの運転をさける。
作業終了後にエアコンを運転する場合は十分に換気を行ってください。ワックスなどの揮発成分がエアコン内部に付着し、水漏れや露飛びの原因になることがあります。

13 据付要領（据付工事説明書）

● MXZ-4621AS/5221AS/5621AS

1 使用部品

（❷使用箇所　❼室外機の据付手順を参照して確認してください）

現地で準備していただく部品（別売部品および一般市販部品）

	部品名	数量		部品名	数量
Ⓐ	電源電線　VVFケーブル(2芯)φ1.6㎜またはφ2.0㎜	1	Ⓗ	配管穴補修部品　パテ、カバー（または石膏など）	1
Ⓑ	内外接続電線　VVFケーブル(3芯)φ2.0㎜※	1	Ⓘ	配管固定用バンド　（配管長さにより異なります）	2～7
Ⓒ	冷媒配管　「配管サイズの選定」による	1	Ⓙ	Ⓘの固定用ネジ　（配管長さにより異なります）	2～7
Ⓓ	断熱材　室内機据付工事説明書による。	1	Ⓚ	壁穴用スリーブ	1
Ⓔ	配管テープ　（配管長さにより異なります）	1	Ⓛ	アース線　（φ1.6㎜以上または断面積2㎟以上）	1
Ⓕ	延長ドレンホース（室内機据付工事説明書による）	1	Ⓜ	ドレンソケット　（別売部品）	1
			Ⓝ	ビニールホース　内径15㎜（ドレンソケットを接続する場合に使用）	1
Ⓖ	冷凍機油	少量			

※内外接続電線は将来のリプレースなどを考慮しφ2.0㎜を推奨いたしますが、φ1.6㎜も使用できます。
●上記部品表Ⓑ～Ⓚの数量は室内機1台当たりの使用数です。

2 使用箇所

室内機据付けの制約

この室外機に接続できる室内機には、下記の制約がありますのでご注意ください。
●接続できる室内機の形名、能力については、同梱された”三菱ハウジングエアコン「システムマルチ」仕様表”に従って接続してください。
●室内機の据付けは、各々の室内機に同梱された据付工事説明書によって行ってください。

※右図の⟺印寸法は、エアコンの性能を保証するために必要な空間です。後々のサービス、補修なども考慮してできるだけ周囲の空間が大きくとれる場所に設置してください。
注1. 風通しが悪くショートサイクルが起きやすい場所は、冷暖房能力および消費電力が10%程悪化する場合があります。
注2. 壁に向けて吹出すと壁が汚れる場合があります。

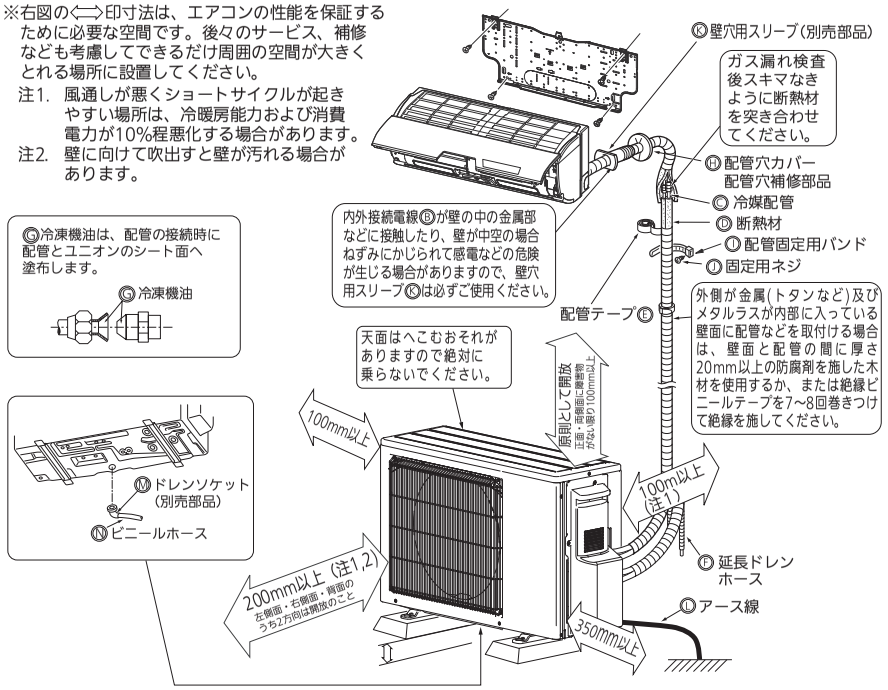

ドレン排水が必要な場合は、置台などですき間を作ってください。

3 据付場所の選定

お客さまの同意を得て据付けてください。
騒音規制や消防法などを遵守できる場所を選定してください。

次のような場所でご使用になりますとエアコンの故障の原因または悪臭や有毒ガスが室内に入ってくることがありますので、避けてください。
●機械油が多い所。●海浜地区など塩分の多い所。●温泉地などの硫化ガスが発生する所。
●その他周囲のふんい気が特殊な所。
●油の飛まつや油煙がたちこめる場所。
（調理場や機械工場などではプラスチックが変質破損することがありますので、ご使用は避けてください）
●高周波機器、無線機器などがある所。（誤動作します）
●クレーン車、船舶など移動するものへの据付け。

●強風に当らない所。（霜取運転中、室外機に風が当たると霜取時間が長くなります）
●風通しの良いほこりが少ない所。
●雨や直射日光が当たりにくい所。
●積雪により室外機が埋もれない所。
●運転音や熱風・冷風がご近所の迷惑にならない所。
●運転音や振動が増大しないような丈夫な壁や強固な台。
●可燃性ガスの漏れるおそれがない所。
●テレビ・ラジオのアンテナより3m以上離れた所。
（映像の乱れや雑音が生じることがあります）
●高所に設置する場合は、室外機の足を必ず固定してください。
●室外機は水平に設置してください。
●後々のサービス、補修などを考慮した場所を選定してください。

●風通しが悪くショートサイクルが起きやすい場合には吹出ガイド（別売部品）を付けると、冷暖房能力および消費電力の改善が図れます。
●4方向を壁に囲まれた狭いベランダに設置する場合、少なくとも下図のようにスペースをあけてください。ただしこの場合には冷暖房能力および消費電力は10%程度悪化する場合があります。
注：複数並列の据付けはできません。

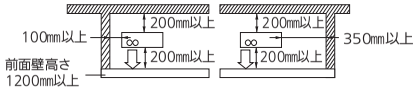

●梱包開梱時、ユニットに青色PETテープが貼られている場合は取外してください。

4 既設配管を再利用される場合の留意事項

●配管に残った油を白い布やティッシュで受けた際、灰色系の油になっているときは、モーター焼付きの可能性があります。その場合は、配管洗浄・配管取替工事を実施してください。
●配管の肉厚が0.8mmあることを確認してください。（JIS規格の配管）
●フレアは冷媒R410A用の寸法で作り直してください。

ポンプダウンの手順（強制冷房運転）

移設または廃却時に、環境に配慮して冷媒を大気に放出しないため、下記の手順に従ってポンプダウンを行ってください。
①室外機のガス管側ストップバルブのサービスポートにマニホールドバルブ（圧力計付）を接続し冷媒圧力が測定できるようにする。
②室外機の全室の液管側ストップバルブを全閉する。
③室内機の応急運転スイッチにより応急冷房運転をする。
④圧力計が0.05～0MPa［ゲージ］(約0.5～0kgf/cm²)になったら全室のガス管側ストップバルブを全閉にして応急冷房運転を停止します。（運転停止の方法は室内機の種類によって異なります。室内機の据付工事説明書などを参照ください）

これでポンプダウン作業終了です。電源は必ず切ってください。

⚠ 警告	**ポンプダウン作業では、冷媒配管を外す前に圧縮機を停止する。** 圧縮機を運転したまま、ストップバルブ開放状態で冷媒配管を外すと、空気などを吸引し、冷凍サイクル内が異常高圧になり、破裂・ケガなどの原因になります。

3▶

5 据付工事は以下の点に特に注意してください。

1 配管接続

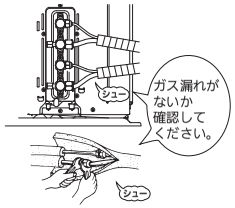

2 内外接続電線の誤配線/配管接続の誤配管
● 内外接続電線Ⓑは、必ずS1・S2・S3を合わせて接続してください。
● 同一室内機の冷媒配管◎と内外接続電線Ⓑを室外機接続部の部屋名（例　A室）に合わせて接続してください。

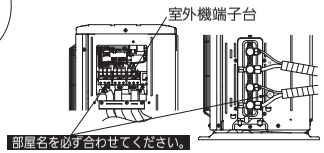

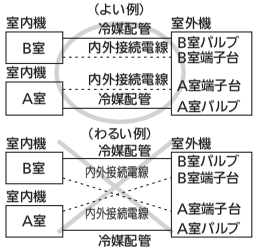

6 ドレン配管

〈ドレン処理について〉
・室内外の配管接続より先にドレン処理してください。（室内外の配管接続後に行うと、室外機が動かなくなり、ドレンソケットⓂが取付けにくくなります）
・市販の内径15mmのビニールホースⓃを図の位置に接続してドレン水を導いてください。
・ドレン配管はドレン水が流れやすいように必ず下りこう配をつけて配管してください。
※詳細は別売部品の中に入っている説明書をご覧ください。

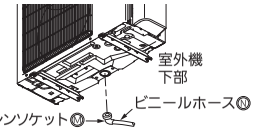

寒冷地における注意事項
寒冷地では、ドレン水が凍結し、ファンが回らなくなるおそれがありますので、ドレンソケットⓂは取付けないでください。

7 室外機の据付手順

7-1 室外機の据付図

室外機の設置

●室外機を据付ける場合ボルトで室外機の足を必ず固定してください。
●地震や突風などで倒れないように強固に据付けてください。

室外機固定用穴位置図

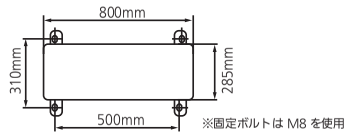

※固定ボルトは M8 を使用

サービスパネルの取外しかた

●サービスパネル取付けネジ4本を外し、パネルを矢印の方向に下げてサービスパネルを外してください。

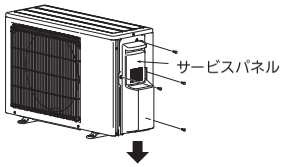

電　源

●電源は専用の電源回路を設け、引込み接続工事については、下記仕様表に合わせ「電気設備に関する技術基準」および「内線規程」に従って施工してください。

定　格　電　圧	単相200V
プ レ ー カ ー 容 量	15A
電源電線Ⓐ(分岐回路)の太さと長さ 電線径（mm）／最大こう長（m）	φ1.6/14　　φ2.0/23

※運転電流については、"仕様表"を参照してください。

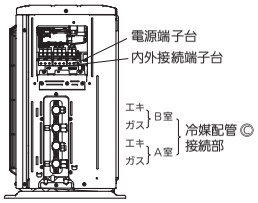

裏面へつづく 4▶

VG79Y319H01

7 -2 配管工事

R410A用として下表の専用ツールが必要となります。

工具名（R410A用）	
マニホールドバルブ	フレアツール
チャージホース	出し代調整用銅管ゲージ
ガス漏れ検知器	真空ポンプ用アダプター
トルクレンチ	冷媒充てん用電子はかり

内外接続配管長・高低差

お願い

●この機種は内外接続配管長の合計で20m分の冷媒を室外機に封入してありますので20mを越える場合は冷媒の追加充てんが必要です。
また左表が冷媒配管◎の許容値ですので、この長さを越える工事を行わないでください。
追加冷媒量は❼ -3「真空引き・リークテスト」を参照してください。
●接続時に配管内部に水・バリ・砂などが入ると、圧縮機の故障ならびに、性能低下につながります。
配管加工時や接続時に水・バリ・砂などが入らないように十分注意するとともに、配管接続後は真空引きを必ず実施してください。

冷媒配管許容値	
室内機1台当りの内外接続配管長	20m以内
内外接続配管長の合計	30m以内
各機間の高低	下図参照
室内機1台当りの配管曲げ箇所	20か所以内
配管曲げ箇所総数	30か所以内

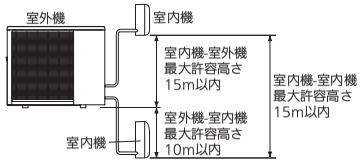

配管サイズの選定

配管サイズ
室内機に同梱された据付説明書に従ってください。

配管の準備

1. 冷媒配管◎は下記の仕様のものを使用してください。
2. 断熱材は、室内機に添付された据付説明書に従ってください。
3. 冷媒配管◎は露付防止のために2本とも確実に断熱してください。
4. 冷媒配管◎の曲げ半径は100㎜以上にしてください。

冷媒配管

	外径	肉厚	材料および規格
液管	φ6.35㎜（1/4"）	0.8㎜	リン脱酸銅 C1220T JIS H 3300
ガス管	φ9.52㎜（3/8"）	0.8㎜	リン脱酸銅 C1220T JIS H 3300

配管加工

良 90°
不良例
傾き　凹凸　バリ
銅管

■パイプ切断
パイプの長さに余裕（300〜500㎜）を見て切断してください。

■バリ取り
切粉が配管内に入らないように下向きにして行ってください。

■フレアナット挿入
向きに注意して挿入してください。

■フレア加工
フレアリングツール

パイプ径	A寸法（㎜）		
	R410A用フレアツール	従来（R22用）フレアツール	
	リジット（クラッチ）式		インペリアル（ウイングナット）式
φ6.35㎜(1/4")	0〜0.5	1.0〜1.5	1.5〜2.0
φ9.52㎜(3/8")	0〜0.5	1.0〜1.5	1.5〜2.0

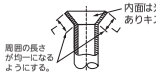

●従来のツールを使ってR410A用のフレア加工をする場合は、A寸法をR22用のときより0.5㎜大きくすれば規定のフレア寸法に加工できます。
出し代調整用の銅管ゲージを使用すれば、A寸法が確保できます。

●パイプ曲げ加工は十分注意して、パイプをつぶしたり折らないようにしてください。

配管の接続

■室内機の接続
①パイプとユニオンのシート面には、冷凍機油◎を塗布してください。**ネジ部には冷凍機油を塗布しないでください。過剰な締付トルクによるネジ部破損の原因になります。**
②接続は中心を合わせ、フレアナットは最初の3〜4回転を手で締めます。
③室内側ユニオン部の締付けは下表を目安にして必ず2丁スパナで締付けてください。
締め過ぎますと、フレア部を破壊します。

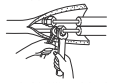

パイプ径	締付トルク
φ6.35㎜（1/4")	14〜18N・m（140〜180kgf・㎝相当）
φ9.52㎜（3/8")	34〜42N・m（340〜420kgf・㎝相当）

■室外機の接続
●室内機と同様にして、室外機の各配管接続口へパイプを接続してください。
●締付けはトルクレンチまたはスパナを用いて、室内機と同じ締付トルクで行ってください。

⚠ 警告
据付け作業では、圧縮機を運転する前に、確実に冷媒配管を取付ける。
冷媒配管を取付けていない状態で、ストップバルブ開放状態で圧縮機を運転すると、空気などを吸引し、冷凍サイクル内が異常高圧になり、破裂・ケガなどの原因になります。

⚠ 注意
使用していない配管接続口のフレアナットがしっかりと締まっていることを確認する。
フレアナットがしっかりと締まっていないとガス漏れの原因になります。

7 -3 真空引き・リークテスト

地球環境保護の観点からエアパージは真空ポンプ方式でお願いします。

●ハンドルHiは全閉にしたままで、以下の作業中は操作しません。
●マニホールドバルブ使用方法の詳細はマニホールドバルブの取扱説明書をご覧ください。
●真空引き作業はA室側、B室側両方行ってください。

配管接続が確実に行われたか確認する。
ストップバルブ（ガス管側、液管側）の弁が全閉になっていることを確認する。
ストップバルブ（ガス管側）のサービスポートへマニホールドバルブのチャージホースの突起側（虫ピンを押す側）を接続し、チャージホースを真空ポンプに接続する。

↓

マニホールドバルブのハンドルLoを全開にし真空ポンプを運転する。
ガス管側のフレアナットを少しゆるめエアが入っていくことを確認し、再度フレアナットを締める。
（エアが入っていかない場合はチャージホースがサービスポートへしっかり接続されているか再確認してください）

↓

真空引きを15分以上行い、連成計が−0.1MPa［ゲージ］（−760mmHg）になっていることを確認する。

↓

真空引きが終わったらマニホールドバルブのハンドルLoを全閉にし、真空ポンプ側のチャージホースをゆるめ、エアを吸込ませてから真空ポンプの運転を止める。

↓

3分程度このままの状態にして針が戻らないことを確認し、ストップバルブ（ガス管側、液管側）の弁棒を六角レンチ（4mm）反時計方向に当たるまでいっぱいにまわし、全開にする。
ストッパーに当たったら、それ以上に力を加えない。

↓

内外接続配管長の合計が20mを超える場合
追加冷媒量は
20×(内外接続配管長の合計−20)g

内外接続配管長の合計が20m以下の場合
追加充てん不要

↓

ストップバルブ（ガス管側）のサービスポートよりチャージホースを外す。

↓

サービスポートのキャップとストップバルブ（ガス管側、液管側）のキャップをトルクレンチで締め付ける。
サービスポート…
締付トルク14〜18N・m（140〜180kgf・㎝相当）
ストップバルブ…
締付トルク20〜30N・m（200〜300kgf・㎝相当）

↓

リークテストを行い、ガス漏れがないことを確認してください。

注 1. 冷媒充てん用電子はかりを使用して、ボンベの液相から冷媒を充てんしてください。ただし、液冷媒を一気に充てんすると圧縮機が故障するおそれがありますので、徐々に充てんしてください。
2. サービスポートのキャップ及び弁棒用キャップは必ず取付けてください。

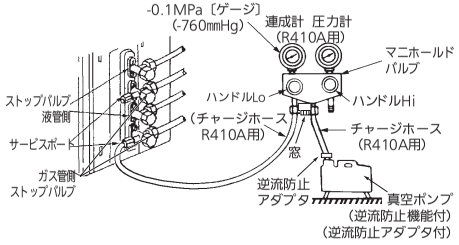

チャージバルブを使用する場合の注意

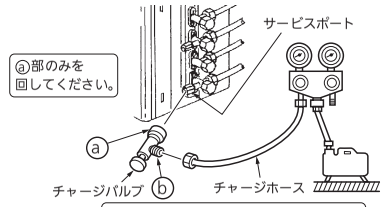

ⓐ部とⓑ部を同時に回して増締めしない。

チャージバルブをサービスポートに取付ける際に締め過ぎるとバルブコア（虫ピン）の変形・緩みによるガス漏れのおそれがあります。
ⓐ部のみを回して締め込んでください。
バルブコア（虫ピン）を押込んだ状態（開いた状態）でⓐ部を増締めするとバルブコア（虫ピン）が変形するおそれがあります。
ⓐ部とⓑ部（チャージバルブ本体）を同時に回して増締めしないでください。

●締付トルクが大きすぎると、フレア部を破損し、ガス漏れの原因になります。
●フレア部が破損すると、増締めしてもガス漏れは止まりません。

ガス漏れの場合

●フレアナット接続部を増締めしてください。
●増締めを行っても止まらない場合は、冷媒回収などによりエアコン内に冷媒が無い状態にし、漏れ箇所修理後、再接続して真空引きを行い、規定量を充てんしてください。

⚠ 警告
低外気環境でのバルブの開閉操作時に、バルブ本体と弁操作部の隙間から冷媒が漏れるおそれがあります。

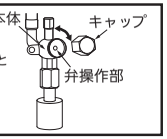

7 -4 断熱とテーピング

①室内側はパイプカバーで接続部の配管をおおいます。
②室外側はバルブ部までしっかり断熱してください。

天井裏や押し入れなどの高温、多湿な場所に配管を通す場合には、露付き防止のため、更に市販の断熱材を巻き加えてください。

7 -5内外接続電線と電源電線の接続

内外接続電線と電源電線の接続

●同一室内機の冷媒配管Ⓒと内外接続電線Ⓑを室外機接続部の部屋名（例　A室）に合わせて接続してください。

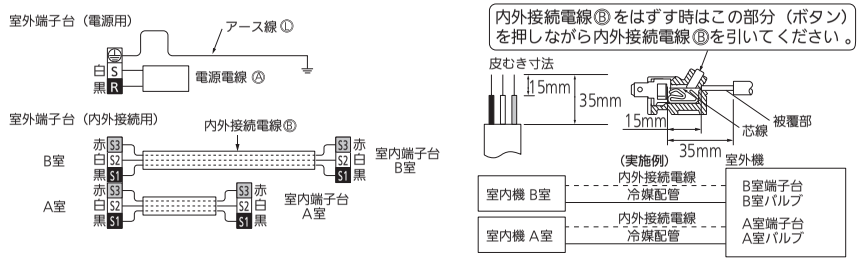

⚠ 警告	端子台へ電線を接続する際には芯線がかくれるまで確実に押し込み各々の線が引っ張って抜けないことを確認してください。 挿入が不十分ですと端子台が焼損することがあります。
⚠ 注意	冷媒配管Ⓒと内外接続電線Ⓑを同一室内機に接続する。 冷媒配管Ⓒと内外接続電線Ⓑの部屋名を合わせないで運転した場合、室内機からの露垂れや圧縮機故障の原因になります。

●サービス時を考慮し、電源電線Ⓐ、内外接続電線Ⓑおよびアース線Ⓛには余裕をもたせてください。
●電源電線Ⓐ、内外接続電線Ⓑおよびアース線Ⓛを端子台に接続後、必ず電線固定具で電源電線Ⓐ、内外接続電線Ⓑおよびアース線Ⓛを固定してください。

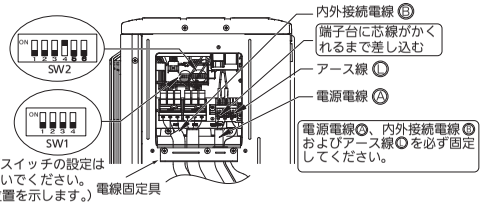

7 -6アースの取付け　このエアコンは必ず接地工事をしてください。

●接地工事は、「電気設備に関する技術基準」に従って電気工事士の資格のある方が実施してください。

接地の基準				
電源の条件	据付場所 / エアコンの種類	水気のある場所	湿気の多い場所	乾燥した場所
交流対地電圧が150V以下の場合	単相100Vの機種 単相200V（単相3線式200V電線）の機種		D種接地工事が必要です。	D種接地工事は法的には除外されていますが安全のため接地工事をしてください。
交流対地電圧が150Vを超える場合	三相200Vの機種	漏電しゃ断器を取付け、さらにD種接地工事が必要です。		

■D種接地工事について
●接地工事は電気工事士の資格のある方が実施してください。
●接地抵抗値は100Ω以下であることを確かめてください。
（漏電しゃ断器を取付けた場合は500Ω以下であることを　確かめてください）

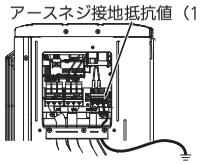

アース線　（φ1.6㎜または断面積2㎟以上）アース線は付属されていません。（現地手配）

7 ▶

8 据付時・据付工事後の確認

確認日　　確認者名

□の中にレ印をいれて確認してください。確認後、この据付説明書をお客さまにお渡しください。

据付時　据付後
- □　□ 専用回路を設けてありますか?
- □　□ 電源電圧は規定どおりですか?
- □　ブレーカー容量は規定どおりですか?
- □　内外接続電線Ⓑおよび電源電線Ⓐの端子台への挿入は確実ですか?
- □　内外接続電線Ⓑおよび電源電線Ⓐの固定は確実ですか?
- □　内外接続電線Ⓑおよび電源電線Ⓐの中間接続は行っていませんか?
- □　冷媒配管Ⓒと内外接続電線Ⓑとの組合せ（A室、B室）は正しいですか?
- □　アース線Ⓛの接続は確実ですか?
- □　冷媒R410A用配管または、指定肉厚の配管を使用しましたか?
- □　配管接続部のリークテストを行いましたか?
- □　真空引きを行いましたか?

据付時　据付後
- □　ストップバルブの弁棒は全開ですか?
- □　□ ドレンホースの接続は確実ですか?
- □ 水を流してドレン排水を確認しましたか?
- □　室内機本体裏側配管収納部内の配管はフェルトテープを巻きましたか?
- □　据付場所の強度はエアコンの重量に十分耐える場所で、騒音や振動が増大しないところですか?
- □　室内機の下に家具、カーテンボックスなどがあり、吹出空気をさえぎっていませんか?
- □　□ 室内機の吸入口に異物がありませんか?
- □ 試運転は行いましたか?
- □ ドレン工事を適切に行い、異音（ポコポコ）が発生しないことを確認しましたか?
- □　□「安全のために必ずお守りください」の⚠警告 ⚠注意の項目を確認しましたか?
- □　□ 室内機の据付説明書を確認しましたか?

お客さまへの説明

●取扱説明書に従って、運転・操作・室内機の清掃方法などを正しく、わかりやすくご説明してください。
●実際に使用される方が不在の場合は、発注者や管理される方などに説明してください。
●とくに「安全のために必ずお守りください」の項は安全に関する重要な注意事項を記載していますので必ず守るように説明してください。

9 試運転（必ず実施してください）

試運転以外での長時間の運転はおやめください。
建設中の現場などで長時間運転しますとほこりやにおいが付着する場合があります。

運転前に必ず実施してください。
●電源は定格電圧と合っているか、必ず確認してください。
●室内機に同梱された据付説明書を必ず確認してください。
●試運転は必ず1台ずつ実施してください。

試運転は必ず1台ずつ実施し、室内機に同梱された据付説明書により行い、各室内機が正常に機能することを確認してください。
特に冷媒配管Ⓒと内外接続電線Ⓑの接続違いを検出するためには、試運転を冷房で1台ずつ実施してください。
暖房運転や全室同時運転を実施しますと、冷媒配管Ⓒと内外接続電線Ⓑの接続違いが検出できません。
できるかぎりお客さま立会いで試運転を実施してください。

再起動防止機構について
●いったん、圧縮機が停止しますと、機器の保護のため、3分間再起動防止機構が作動し、3分間は圧縮機が再運転しないようになっています。

⚠ 注意	新築物件やリフォームなどの内装工事、床面のワックスがけ時にはエアコンの運転をさける。 作業終了後にエアコンを運転する場合は十分に換気を行ってください。ワックスなどの揮発成分がエアコン内部に付着し、水漏れや露飛びの原因になることがあります。

8

VG79Y320H01

MITSUBISHI ELECTRIC

形名：MXZ-6021AS

この製品の性能・機能を十分に発揮させ、また安全を確保するために、正しい据付工事が必要です。据付工事前にこの説明書を必ずお読みください。

マルチ形三菱ハウジングエアコン

据付工事説明書

販売店・工事店さま用

冷媒 R410A

家庭用マルチエアコンにはGWP(地球温暖化係数）が2090のフロン類が封入されています。地球温暖化防止のため、移設・修理・廃棄などにあたってはフロン類の回収が必要です。

安全のために必ずお守りください

●ご使用の前に、この「安全のために必ずお守りください」をよくお読みのうえ据付けてください。
●ここに示した注意事項は、安全に関する重要な内容を記載していますので、必ず守ってください。

⚠警告

誤った取扱いをしたときに、死亡や重傷などの重大な結果に結びつく可能性があるもの

■可燃性ガスが漏れるおそれのある場所への据付けは行わない。
万一ガスが漏れて室外機の周囲にたまると、爆発の原因になります。

■電源電線の中間接続は行わない。
接触不良・絶縁不良・許容電流オーバーなどにより、感電・火災の原因になります。

■電源電線や内外接続電線をはさんだり、ネジなどで傷つけない。
電源電線や内外接続電線に傷がつくと、感電・火災の原因になります。

■据付けや移設の場合は、冷凍サイクル内に指定冷媒（R410A）以外のものを混入させない。
空気などを混入すると、冷凍サイクル内が異常高圧になり、破裂・ケガなどの原因になります。

■指定冷媒以外は使用（冷媒補充・入替え）しない。
機器の故障や破裂、ケガなどの原因になります。

■改造はしない。
火災・感電・ケガ・水漏れの原因になります。

■据付けは、お買上げの販売店または専門業者に依頼する。
据付には専門の知識と技術が必要です。
お客さま自身で据付工事をしない。水漏れや感電・火災・ユニットの落下によるケガの原因になります。

■据付けは、据付工事説明書に従って確実に行う。
据付けに不備があると、水漏れ・感電・火災・ユニットの落下によるケガの原因になります。

■据付時、安全のため適切な保護具・工具を使用する。
ケガの原因になります。

■据付けは、重量に十分耐える所に確実に行う。
強度の不十分な所に据付けると、ユニットが落下し、ケガの原因になります。

■据付工事部品は、必ず当社付属部品および指定の部品を使用する。
当社指定部品を使用しないと、水漏れ・感電・火災・ユニットの落下によるケガの原因になります。

■電気工事は、電気工事士の資格のある方が「電気設備に関する技術基準」・「内線規程」を遵守する。据付工事説明書に従って施工し、必ず専用回路とし、かつ定格の電圧ブレーカーを使用する。
電源回路容量不足や施工不備があると、感電・火災の原因になります。

■作業中に冷媒が漏れた場合は、換気する。
冷媒が火気に触れると、有毒ガスが発生する原因になります。

■室内機と室外機の間の配線は、指定の内外接続電線を使用して確実に接続する。端子台接続部に内外接続電線の外力が伝わらないように確実に固定する。中間接続は、絶対に行わない。
接続や固定に不備があると、火災の原因になります。

■内外接続電線は、必ず単線を使用する。より線は絶対に使用しない。
接続や固定に不備があると故障や発熱・火災の原因になります。

■室内機の電気品カバーおよび室外機のサービスパネルを確実に取付ける。
不備があると、水・ほこりなどにより、感電・火災の原因になります。

■端子台へ電線を接続する際には芯線がかくれるまで確実に押し込み各々の線が引っ張って抜けないことを確認してください。
挿入が不十分ですと端子台が焼損することがあります。

■ポンプダウン作業では、冷媒配管を外す前に圧縮機を停止する。
圧縮機を運転したまま、ストップバルブ開放状態で冷媒配管を外さない。空気などを吸引し、冷凍サイクル内が異常高圧になり、破裂・ケガなどの原因になります。

●据付工事終了後、❽「据付時・据付工事後の確認」を必ず確認し、本説明書をお客さまにお渡しください。
お客さまに、「取扱説明書」「保証書」とともに大切に保管していただくように依頼してください。
「取扱説明書」と「保証書」は室内機に同梱されています。

■”図記号”の意味は次の通りです。
禁　止　指示を守る　アース線接続

■据付けは、R410A用に製造された専用のツール・配管部材を使用する。
R410Aは、R22に比べて圧力が約1.6倍高くなります。不備があると破裂・ケガの原因になります。

■据付作業では、圧縮機を運転する前に、確実に冷媒配管を取付ける。
冷媒配管を取付けていない状態で、ストップバルブ開放状態で圧縮機を運転しない。空気などを吸引し、冷凍サイクル内が異常高圧になり、破裂・ケガなどの原因になります。

■フレアナットは、トルクレンチを用い指定の方法で締め付ける。
フレアナットを締め付け過ぎない。長期経過後フレアナットが破損し、冷媒漏れの原因になります。

■据付工事終了後、冷媒が漏れていないことを確認する。
冷媒が、ファンヒーター・ストーブ・コンロなどの火気に触れると、有毒ガスが発生する原因になります。

■漏電しゃ断器を取付ける。
漏電しゃ断器が取付けられていないと、感電・火災の原因になります。

■電源電線が破損した場合の電線交換などは専門業者に依頼する。
不備があると、感電・火災などの原因になります。

■冷媒配管は、JIS H 3300「銅および銅合金継目無管」のC1220のリン脱酸銅を使用し、配管接続を確実に行う。
配管接続に不備があると、アース接続が不十分となり感電の原因になります。

■接地（アース)工事を確実に行う。
アース線は、ガス管・水道管・避雷針・電話のアース線に接続しない。接地（アース)工事に不備があると、感電の原因になります。

■バルブの開閉操作時には保護具を着用する
低外気環境でのバルブの開閉操作時に、バルブ本体と弁操作部の隙間から冷媒が漏れるおそれがあります。

⚠注意

誤った取扱いをしたときに、軽傷または家屋・家財などの損害に結びつくもの

■室外機は、小動物のすみかになるような場所には据付けしない。
小動物が侵入して、内部の電気部品に触れると、故障や発煙・発火の原因になることがあります。
また、お客さまに周囲をきれいに保つことをお願いしてください。

■室外機の吸込口やアルミフィンにさわらない。
ケガの原因になることがあります。

■ドレン・配管工事は、据付工事説明書に従って確実に行う。
エアコンから水が滴下して家財などを濡らし、汚損の原因になることがあります。

■冷媒配管Ⓔと内外接続電線Ⓑの部屋名を同一室内機に接続する。
冷媒配管Ⓔと内外接続電線Ⓑの部屋名を合わせないで運転しない。エアコンからの露垂れや圧縮機故障の原因になります。

■使用していない配管接続口のフレアナットがしっかりと締まっていることを確認する。
フレアナットがしっかりと締まっていないとガス漏れの原因になります。

■新築物件やリフォームなどの内装工事、床面のワックスがけ時にはエアコンの運転をさける。
作業終了後にエアコンを運転する場合は十分に換気を行ってください。ワックスなどの揮発成分がエアコン内部に付着し、水漏れや露飛びの原因になることがあります。

1 使用部品

（❷使用箇所、❼室外機の据付手順を参照して確認してください）

現地で準備していただく部品（別売部品および一般市販部品）

	部品名	数量		部品名	数量
Ⓐ	電源電線　VVF ケーブル（2 芯）φ2.0 ㎜またはφ2.6 ㎜	1	Ⓗ	配管穴補修部品　パテ、カバー（または石膏など）	1
Ⓑ	内外接続電線　VVF ケーブル（3 芯）φ2.0 ㎜ ※	1	Ⓘ	配管固定用バンド　（配管長さにより異なります）	2～7
Ⓒ	冷媒配管　「配管サイズの選定」による	1	Ⓙ	Ⓘの固定用ネジ　（配管長さにより異なります）	2～7
Ⓓ	断熱材　室内機据付工事説明書による	1	Ⓚ	壁穴用スリーブ　（別売部品）	1
Ⓔ	配管テープ　（配管長さにより異なります）	1	Ⓛ	アース線　（φ1.6 ㎜以上または断面積 2 ㎜ ² 以上）	1
Ⓕ	延長ドレンホース（室内機据付工事説明書による）	1	Ⓜ	ドレンソケット　（別売部品）	1
Ⓖ	冷凍機油	少量	Ⓝ	ビニールホース　内径 15 ㎜（ドレンソケットを接続する場合に使用）	1

※内外接続電線は将来のリプレースなどを考慮しφ 2.0㎜を推奨いたしますが、φ 1.6㎜も使用できます。
●上記部品表Ⓑ～Ⓚの数量は室内機1台当たりの使用数です。

2 使用箇所

室内機据付けの制約

この室外機に接続できる室内機には、下記の制約があります。
●接続できる室内機の形名、能力については、同梱された”三菱ハウジングエアコン「システムマルチ」仕様表”に従って接続してください。
●室内機の据付けは、各々の室内機に同梱された据付工事説明書によって行ってください。

※右図の ⟺ 印寸法は、エアコンの性能を保証するために必要な空間です。
後々のサービス、補修なども考慮してできるだけ周囲の空間が大きくとれる場所に据付けしてください。

注1．風通しが悪くショートサイクルが起きやすい場所は、冷暖房能力および消費電力が10%程悪化する場合があります。
注2．壁に向けて吹出すと壁が汚れる場合があります。

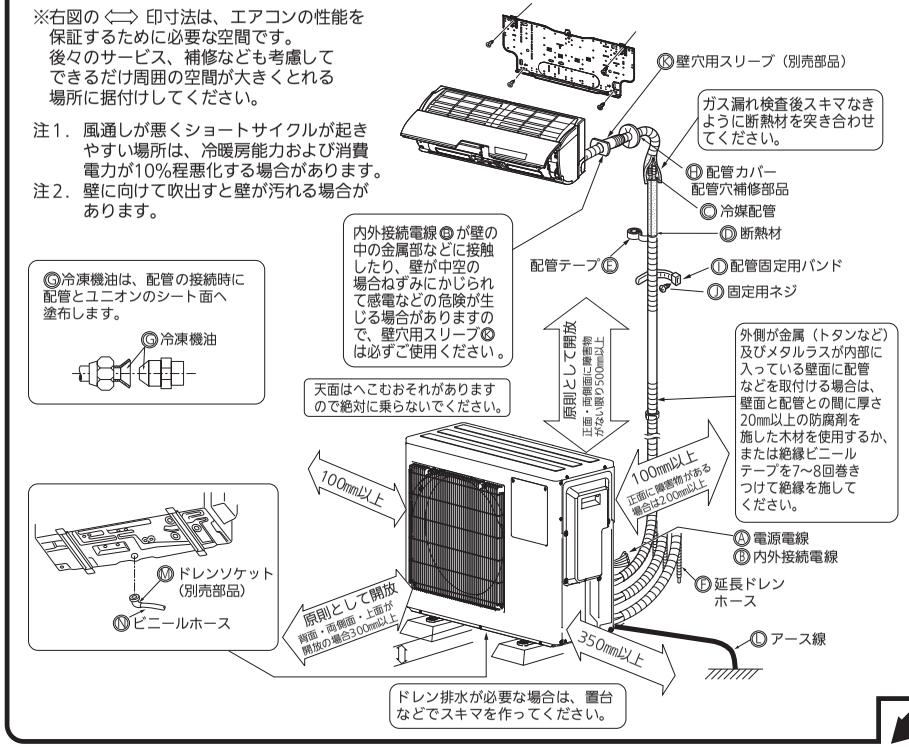

3 据付場所の選定

お客さまの同意を得て据付けてください。
騒音規制や消防法などを遵守できる場所を選定してください。

次のような場所でご使用になりますとエアコンの故障の原因または悪臭や有毒ガスが室内に入ってくることがありますので、避けてください。
●機械油が多い所。●海浜地区など塩分の多い所。●温泉地などの硫化ガスが発生する所。
●その他周囲のふんい気が特殊な所。
●油の飛まつや油煙がたちこめる場所。
（調理場や機械工場などではプラスチックが変質破損することがありますので、ご使用は避けてください）
●高周波機器、無線機器などがある所。（誤動作します）●クレーン車、船舶など移動するものへの据付け。

●強風に当らない所。（霜取り運転中、室外機に風が当たると霜取り時間が長くなります）
●風通しの良いほこりが少ない所。
●雨や直射日光が当たりにくい所。
●積雪により室外機が埋もれない所。
●運転音や熱風・冷風がご近所の迷惑にならない所。
●運転音や振動が増大しないような丈夫な壁や強固な台。
●可燃性ガスの漏れるおそれがない所。
●テレビ・ラジオのアンテナより3m以上離れた所。（映像の乱れや雑音が生じることがあります）
●高所に設置する場合は、室外機の足を必ず固定してください。
●室外機は水平に設置してください。
●後々のサービス、補修などを考慮した場所を選定してください。
●周囲に障害物がある場合は、右記イラストの必要寸法を確保してください。
●風通しが悪くショートサイクルが起きやすい場合には吹出ガイド（別売部品）を付けると、冷暖房能力および消費電力の改善が図れます。
●4方向を壁に囲まれた狭いベランダに設置する場合、少なくとも下図のようにスペースをあけてください。ただしこの場合には冷暖房能力および消費電力は10%程度悪化する場合があります。
注：複数並列の据付けはできません。

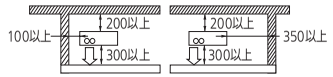

●梱包開梱時、ユニットに青色PETテープが貼られている場合は取外してください。

周囲必要空間 （単位は㎜）

1 上方の障害物
障害物が背面のみにあるときは、上面に図のような障害物があってもかまいません。

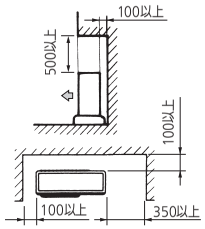

2 正面（吹出側）開放のとき
図に示す空間さえ保つことができれば、3方向に障害物があってもかまいません。（上面は開放）

3 正面（吹出側）にのみ障害物あり
このときは、背面、両側面、上面を開放状態にしてください。

4 正面・背面にのみ障害物あり
吹出ガイド（別売部品）を取付けることによりご使用になれます。（左右・上面は開放）

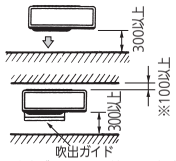

※ 吹出ガイドを取り付けない場合は背面に200㎜以上を確保してください。

5 サービススペース
右図のように、メンテナンスなどのサービススペースをとってください。

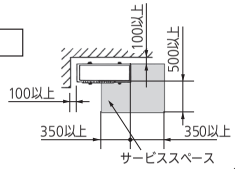

4 既設配管を再利用される場合の留意事項

● 配管に残った油を白い布やティッシュで受けた際、灰色系の油になっているときは、モーター焼付きの可能性があります。その場合は、配管洗浄・　配管取替工事を実施してください。
● 配管の肉厚が0.8㎜あることを確認してください。（JIS規格の配管）
● フレアは冷媒R410A用の寸法で作り直してください。

ポンプダウンの手順（強制冷房運転）

移設または廃却時に、環境に配慮して冷媒を大気に放出しないため、下記の手順に従ってポンプダウンを行ってください。
①室外機のガス管側ストップバルブのサービスポートにマニホールドバルブ（圧力計付）を接続し冷媒圧力が測定できるようにする。
②室外機の全室の液管側ストップバルブを全閉する。
③室内機の応急運転スイッチにより応急冷房運転をする。
④圧力計が0.05～0MPa[ゲージ]（約0.5～0kgf/cm²）になったら全室のガス管側ストップバルブを全閉にして応急冷房運転を停止します。
（運転停止の方法は室内機の種類によって異なります。室内機の据付工事説明書などを参照ください）
これでポンプダウン作業終了です。電源は必ず切ってください。

⚠ 警告
ポンプダウン作業では、冷媒配管を外す前に圧縮機を停止する。
圧縮機を運転したまま、ストップバルブ開放状態で冷媒配管を外さない。空気などを吸引し、冷凍サイクル内が異常高圧になり、破裂・ケガなどの原因になります。

3

5 据付工事は以下の点に特に注意してください。

1 配管接続

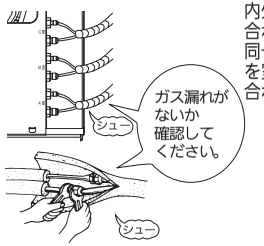

2 内外接続電線の誤配線 / 配管接続の誤配管
内外接続電線 Ⓑ は、必ずS1・S2・S3を合わせて接続してください。
同一室内機の冷媒配管◎と内外接続電線Ⓑを室外機接続部の部屋名（例 A室）に合わせて接続してくださ い。

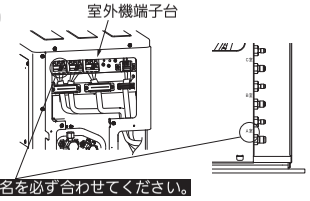

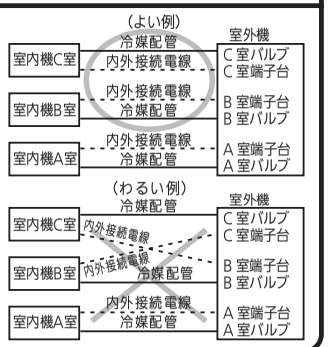

6 ドレン配管

〈ドレン処理について〉
・室内外の配管接続より先にドレン処理してください。（室内外の配管接続後に行うと、室外機が動かなくなり、ドレンソケットⓂが取付けにくくなります）
・市販の内径15㎜のビニールホースⓃを接続してドレン水を導いてください。
・ドレン配管はドレン水が流れやすいように必ず下りこう配をつけて配管してください。
※詳細は別売部品の中に入っている説明書をご覧ください。

寒冷地における注意事項
寒冷地では、ドレン水が凍結し、ファンが回らなくなるおそれがありますので、ドレンソケットⓂは取付けないでください。

7 室外機の据付手順

7-1 室外機の据付図

室外機の設置

●室外機を据付ける場合ボルトで室外機の足を必ず固定してください。
●地震や突風などで倒れないように強固に据付けてください。

室外機固定用穴位置図

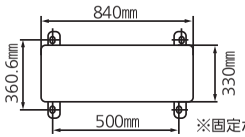

※固定ボルトは M8 を使用

電　源

● 電源は専用の電源回路を設け、引込み接続工事については、下記仕様表に合わせ「電気設備に関する技術基準」および「内線規程」に従って施工してください。

定　格　電　圧	単相200V
プ レ ー カ ー 容 量	20A
電源電線Ⓐ(分岐回路)の太さと長さ 電線径(㎜)/最大こう長(m)	φ2.0/17 φ2.6/29

※運転電流については、"三菱ハウジングエアコン「システムマルチ」仕様表"を参照してください。

サービスパネルの取外しかた

●サービスパネル取付けネジ6本を外し、パネルを矢印の方向に下げてサービスパネルを外してください。

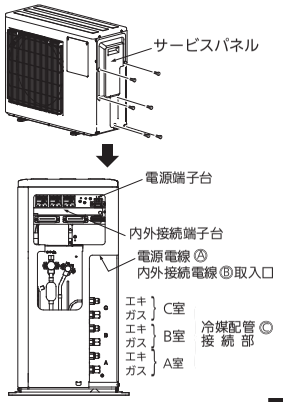

裏面へつづく 4

VG79Y320H01

7-2 配管工事

R410A用として下表の専用ツールが必要となります。
お問合わせは最寄りの「三菱電機システムサービス」へご連絡ください。

工具名（R410A用）	
マニホールドバルブ	フレアツール
チャージホース	出し代調整用銅管ゲージ
ガス漏れ検知器	真空ポンプ用アダプター
トルクレンチ	冷媒充てん用電子はかり

内外接続配管長・高低差

お願い

●MFZ-K4021XASを接続する場合は❼-3「真空引き・リークテスト」を参照してください。
●この機種は内外接続配管長の合計で40m分の冷媒を室外機に封入してありますので40mを超える場合は冷媒の追加充てんが必要です。
また下表が冷媒配管◎の許容値ですので、この長さを超える工事を行わないでください。
追加冷媒量は❼-3「真空引き・リークテスト」を参照してください。
●接続時に配管内部に水・バリ・砂などが入ると、圧縮機の故障ならびに、性能低下につながります。配管加工時や接続時に水・バリ・砂などが入らないように十分注意するとともに、配管接続後は真空引きを必ず実施してください。

冷媒配管許容値	
室内機1台当りの内外接続配管長	25m以内
内外接続配管長の合計	50m以内
室内機−室外機間の高低	下図参照
室内機1台当りの配管曲げ箇所	25か所以内
配管曲げ箇所総数	50か所以内

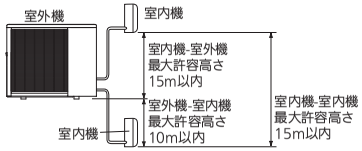

配管サイズの選定

配管サイズ：室内機に同梱された据付工事説明書に従ってください。

配管の準備

1. 冷媒配管◎は 下記の仕様のものを使用してください。
2. 断熱材は、室内機に同梱された据付工事説明書に従ってください。
3. 冷媒配管◎は露付防止のために2本とも確実に断熱してください。
4. 冷媒配管◎の曲げ半径は100㎜以上にしてください。

冷媒配管

	外径	肉厚	材料および規格
液管	φ6.35㎜（1/4"）	0.8㎜	リン脱酸銅 C1220T JIS H 3300
ガス管	φ9.52㎜（3/8"）	0.8㎜	リン脱酸銅 C1220T JIS H 3300

配管加工

■パイプ切断
パイプの長さに余裕(300〜500㎜)を見て切断してください。

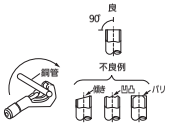

■バリ取り
切粉が配管内に入らないように下向きにして行ってください。

■フレアナット挿入
向きに注意して挿入してください。

■フレア加工

フレアリングツール

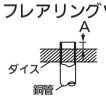

パイプ径	A寸法(㎜)		
	R410A用フレアツール	従来（R22用）フレアツール	
	リジット（クラッチ）式	インパクト式	
φ6.35㎜（1/4"）	0〜0.5	1.0〜1.5	1.5〜2.0
φ9.52㎜（3/8"）	0〜0.5	1.0〜1.5	1.5〜2.0

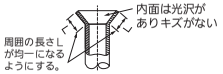

従来のツールを使ってR410A用のフレア加工をする場合は、A寸法をR22用のときより0.5㎜大きくすれば規定のフレア寸法に加工できます。出し代調整用の銅管ゲージを使用すれば、A寸法が確保できます。

●パイプ曲げ加工は十分注意して、パイプをつぶしたり折らないようにしてください。

配管の接続

■室内機の接続
①パイプとユニオンのシート面には、冷凍機油◎ を塗布してください。**ネジ部には冷凍機油を塗布しないでください。過剰な締付トルクによるネジ部破損の原因になります。**
②接続は中心を合わせ、フレアナットは最初の3〜4回転を手で締めます。
③室内側ユニオン部の締付けは下表を目安にして必ず2丁スパナでトルクレンチを使用し締付けてください。締め過ぎますと、フレア部を破壊します。

パイプ径	締付トルク
φ6.35㎜（1/4"）	14〜18N・m（140〜180kgf・㎝相当）
φ9.52㎜（3/8"）	34〜42N・m（340〜420kgf・㎝相当）

■室外機の接続
●室内機と同様にして、室外機の各配管接続口へパイプを接続してください。
●締付けはトルクレンチを用いて、室内機と同じ締付トルクで行ってください。

⚠警告
据付け作業では、圧縮機を運転する前に、確実に冷媒配管を取付ける。
冷媒配管を取付けていない状態で、ストップバルブ開放状態で圧縮機を運転しない。空気などを吸引し、冷凍サイクル内が異常高圧になり、破裂・ケガなどの原因になります。

⚠注意
使用していない配管接続口のフレアナットがしっかりと締まっていることを確認する。
フレアナットがしっかりと締まっていないとガス漏れの原因になります。

7-3 真空引き・リークテスト

地球環境保護の観点からエアパージは必ず真空ポンプ方式でお願いします。
●ハンドルHiを全閉にしたままで、以下の作業中は操作しません。
●マニホールドバルブ使用方法の詳細はマニホールドバルブの取扱説明書をご覧ください。
●真空引き作業は全室行ってください。
●MFZ-K4021XASを接続の場合はMFZ-K4021XASの接続1台につき、100g追加で充てんしてください。
●内外接続配管長分の追加冷媒は以下のチャートをご参照ください。

配管接続が確実に行われたか確認する。
ストップバルブ（ガス管側、液管側）の弁が全開になっていることを確認する。ストップバルブ（ガス管側）のサービスポートへマニホールドバルブのチャージホースの突起側（虫ピンを押す側）を接続し、チャージホースを真空ポンプに接続する。

↓

マニホールドバルブのハンドルLoを全開にし真空ポンプを運転する。ガス管側のフレアナットを少しゆるめエアが入っていくことを確認し、再度フレアナットを締める。（エアが入っていかない場合はチャージホースがサービスポートへしっかり接続されているか再確認してください）

↓

真空引きを15分以上行い連成計が-0.1MPa[ゲージ](-760mmHg)になっていることを確認する。

↓

真空引きが終わったらマニホールドバルブのハンドルLoを全閉にし真空ポンプ側のチャージホースをゆるめ、エアを吸込ませてから真空ポンプの運転を止める。

↓

3分程度このままの状態にして針が戻らないことを確認し、ストップバルブ（ガス管側、液管側）の弁棒を六角レンチ(4mm)で反時計方向に当たるまでいっぱいにまわし、全開にする。ストッパーに当たったら、それ以上に力を加えない。

↓

内外接続配管長の合計が40mを超える場合	内外接続配管長の合計が40m以下の場合
追加冷媒量は 20×(内外接続配管長の合計-40)g	追加充てん不要

↓

ストップバルブ（ガス管側）のサービスポートよりチャージホースを外す。

↓

サービスポートのキャップとストップバルブ（ガス管側、液管側）のキャップをトルクレンチで締め付ける。
サービスポート…
締付トルク14〜18N・m(140〜180kgf・㎝相当)
ストップバルブ…
締付トルク20〜30N・m(200〜300kgf・㎝相当)

↓

リークテストを行い、ガス漏れがないことを確認してください。

注 1. 冷媒充てん用電子はかりを使用して、ボンベの液相から冷媒を充てんしてください。ただし、液冷媒を一気に充てんすると圧縮機が故障するおそれがありますので、徐々に充てんしてください。
2. サービスポートのキャップ及び弁棒用キャップは必ず取付けてください。

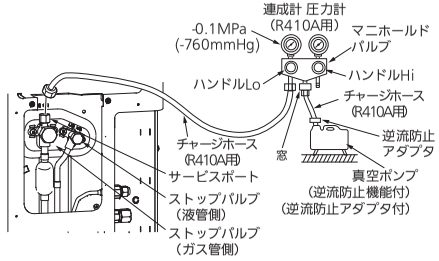

チャージバルブを使用する場合の注意

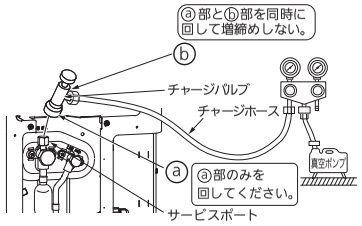

チャージバルブをサービスポートに取付ける際に締め過ぎるとバルブコア（虫ピン）の変形・緩みによるガス漏れのおそれがあります。
ⓐ部のみを回して締め込んでください。
バルブコア（虫ピン）を押込んだ状態（開いた状態）でⓐ部を増締めするとバルブコア（虫ピン）が変形するおそれがあります。
ⓐ部とⓑ部（チャージバルブ本体）を同時に回して増締めしないでください。

●締付トルクが大きすぎると、フレア部を破損し、ガス漏れの原因になります。
●フレア部が破損すると、増締めしてもガス漏れは止まりません。

ガス漏れの場合
●フレアナット接続部を増締めしてください。
●増締めを行っても止まらない場合は、、冷媒回収などによりエアコン内に冷媒が無い状態にし、漏れ箇所修理後、再接続して真空引きを行い、規定量を充てんしてください。

⚠警告
低外気環境でのバルブの開閉操作時に、バルブ本体と弁操作部の隙間から冷媒が漏れるおそれがあります。

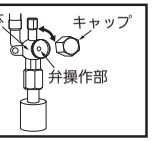

7 -4 断熱とテーピング

①室内側はパイプカバーで接続部の配管をおおいます。
②室外側はバルブ部までしっかり断熱してください。

天井裏や押し入れなどの高温、多湿な場所に配管を通す場合には、露付き防止のため、更に市販の断熱材を巻き加えてください。

7 -5内外接続電線と電源電線の接続

内外接続電線と電源電線の接続

●同一室内機の冷媒配管◎と内外接続電線Ⓑを室外機接続部の部屋名（例　A室）に合わせて接続してください。

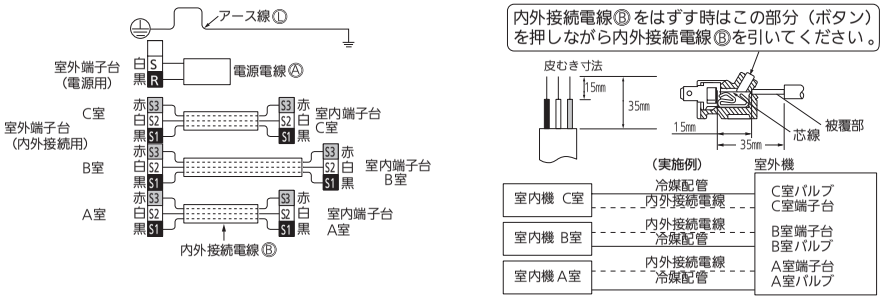

⚠警告 端子台へ電線を接続する際には芯線がかくれるまで確実に押し込み各々の線が引っ張って抜けないことを確認してください。
挿入が不十分ですと端子台が焼損することがあります。

⚠注意 冷媒配管◎と内外接続電線Ⓑを同一室内機に接続する。
冷媒配管◎と内外接続電線Ⓑの部屋名を合わせないで運転した場合、室内機からの露垂れや圧縮機故障の原因になります。

●サービス時を考慮し、電源電線Ⓐ、内外接続電線Ⓑおよびアース線Ⓛには余裕をもたせてください。
●電源電線Ⓐ、内外接続電線Ⓑおよびアース線Ⓛを端子台に接続後、必ず電線固定具で電源電線Ⓐ、内外接続電線Ⓑおよびアース線Ⓛを固定してください。

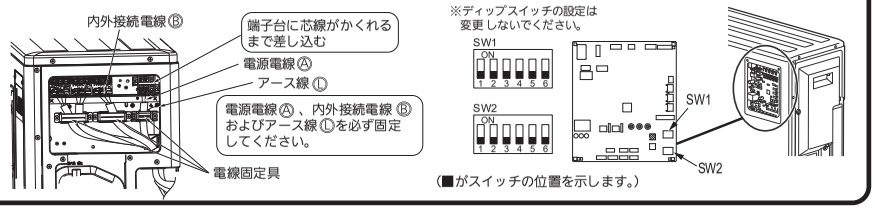

7 -6 アースの取付け　このエアコンは必ず接地工事をしてください。

●接地工事は、「電気設備に関する技術基準」に従って電気工事士の資格のある方が実施してください。

接地の基準				
電源の条件	据付場所／エアコンの種類	水気のある場所	湿気の多い場所	乾燥した場所
交流対地電圧が150V以下の場合	単相100Vの機種 単相200V（単相3線式200V電線）の機種		D種接地工事が必要です。	D種接地工事は法的には除外されていますが安全のため接地工事をしてください。
交流対地電圧が150Vを超える場合	三相200Vの機種	漏電しゃ断器を取付け、さらにD種接地工事が必要です。		

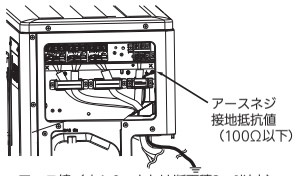

アース線（φ1.6mmまたは断面積2mm²以上）
アース線は付属されていません。（現地手配）

■D種接地工事について
●接地工事は電気工事士の資格のある方が実施してください。
●接地抵抗値は100Ω以下であることを確かめてください。
（漏電しゃ断器を取付けた場合は500Ω以下であることを確かめてください）

7 ▶

8 据付時・据付工事後の確認

確認日　　確認者名

□の中にレ印をいれて確認してください。確認後、この据付工事説明書をお客さまにお渡しください。

据付時 据付後
- □ □ 専用回路を設けてありますか?
- □ □ 電源電圧は規定どおりですか?
- □ ブレーカー容量は規定どおりですか?
- □ 内外接続電線Ⓑおよび電源電線Ⓐの端子台への挿入は確実ですか?
- □ 内外接続電線Ⓑおよび電源電線Ⓐの固定は確実ですか?
- □ 内外接続電線Ⓑおよび電源電線Ⓐの中間接続は行っていませんか?
- □ 冷媒配管◎と内外接続電線Ⓑとの組合せ（A室、B室、C室）は正しいですか?
- □ アース線Ⓛの接続は確実ですか?
- □ 冷媒R410A用配管または、指定肉厚の配管を使用しましたか?
- □ 配管接続部のリークテストを行いましたか?
- □ 真空引きを行いましたか?

据付時 据付後
- □ ストップバルブの弁棒は全開ですか?
- □ □ ドレンホースの接続は確実ですか?
- □ 水を流してドレン排水を確認しましたか?
- □ 室内機本体裏側配管収納部内の配管はフェルトテープを巻きましたか?
- □ 据付場所の強度はエアコンの重量に十分耐える場所で、騒音や振動が増大しないところですか?
- □ 室内機の下に家具、カーテンボックスなどがあり、吹出空気をさえぎっていませんか?
- □ □ 室内機の吸入口に異物がありませんか?
- □ 試運転は行いましたか?
- □ ドレン工事を適切に行い、異音（ポコポコ）が発生しないことを確認しましたか?
- □ □ 「安全のために必ずお守りください」の⚠警告 ⚠注意の項目を確認しましたか?
- □ □ 室内機の据付工事説明書を確認しましたか?

お客さまへの説明

●取扱説明書に従って、運転・操作・室内機の清掃方法などを正しく、わかりやすくご説明してください。
●実際に使用される方が不在の場合は、発注者や管理される方などに説明してください。
●とくに「安全のために必ずお守りください」の項は安全に関する重要な注意事項を記載していますので必ず守るように説明してください。

9 試運転（必ず実施してください）

試運転以外での長時間の運転はおやめください。
建設中の現場などで長時間運転しますとほこりやにおいが付着する場合があります。

●試運転の前に⑧「据付時・据付工事後の確認」の実施と、室内機に同梱された据付工事説明書の「試運転」の項を確認してください。
●電源は定格電圧と合っているか、必ず確認してください。
●冷媒配管◎と内外接続電線Ⓑの接続違いを検出するために、はじめに冷房で各室内機１台ずつ試運転を実施してください。
●配管配線組合せ点検機能により、冷媒配管◎と内外接続電線Ⓑの組合せが正しいか確認することができます。
接続違いまたは判定不可となった場合、冷房で各室内機１台ずつ試運転を実施し、組合せを確認してください。
●接続違いがあった場合、正しい組合せに修正してください。
できるかぎりお客さま立会いで試運転を実施してください。

室外制御基板

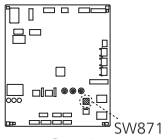

≪配管配線組合せ点検機能操作手順≫
①電源が投入されてから１分以上経過後に、室外制御基板のＳＷ８７１を押して点検を開始してください。（②へ。）
②点検結果が表２の判定不可になった場合、ＳＷ８７１を押して点検機能を解除し、各室内機を１台ずつ冷房運転させて、冷媒配管◎と内外接続電線Ⓑの一致を確認してください。
接続違いがあった場合、どの室内機が違っているか確認し、冷媒配管◎と内外接続電線Ⓑの接続を修正して、正常に運転できることを確認してください。（終了。）
③点検結果が表２の判定終了になった場合、ＳＷ８７１を５秒間押し続け判定結果を表示させてください。（④または⑤へ。）
④判定結果が表３の正常になった場合、冷媒配管◎と内外接続電線Ⓑの組合せは正常です。
ＳＷ８７１を押して点検機能を解除してください。（終了。）
⑤判定結果が表３の接続違いになった場合、冷媒配管◎と内外接続電線Ⓑの組合せが正しくない可能性があります。
ＳＷ８７１を押して点検機能を解除し、各室内機を１台ずつ冷房運転させて、どの室内機が違っているか確認し、冷媒配管◎と内外接続電線Ⓑの接続を修正して、正常に運転できることを確認してください。（終了。）
・ＳＷ８７１周辺の充電部に触らないでください。通電中の操作のため、充電部に触れると感電のおそれがあります。
・室外制御基板の破損を防ぐため、操作の前に静電気除去を実施してください。
・点検中は室外機が室内機の運転を操作しています。この間は各室内機が自動で運転、停止しますが、異常ではありません。
・外気温が０℃以下では配管配線組合せ点検機能は動作しません。
・点検は１０分から２０分で終了します。
・途中で点検を終了したい場合、ＳＷ８７１を押してください。

表1. 点検中のLED表示

LED1（赤）	LED2（黄）	LED3（緑）
点灯	点灯	点滅

表2. 配管配線組合せ点検結果

LED1（赤）	LED2（黄）	LED3（緑）	内容
点灯	消灯	点灯	判定終了
点滅	点滅	点滅	判定不可
上記以外の表示			”LED点滅時のご注意”を参照ください。

表3. 配管配線組合せ点検の判定結果

LED1（赤）	LED2（黄）	LED3（緑）	内容
1回点滅	1回点滅	点灯	正常
3回点滅	3回点滅	点灯	接続違い

再起動防止機構について
●いったん圧縮機が停止しますと機器の保護のため、3分間再起動防止機構が作動し、3分間は圧縮機が再運転しないようになっています。

⚠注意 新築物件やリフォームなどの内装工事、床面のワックスがけ時にはエアコンの運転をさける。
作業終了後にエアコンを運転する場合は十分に換気を行ってください。ワックスなどの揮発成分がエアコン内部に付着し、水漏れや露飛びの原因になることがあります。

三菱電機株式会社
静岡製作所 〒422-8528 静岡市駿河区小鹿 3-18-1

WG79A840H01

MITSUBISHI ELECTRIC

形名：MXZ-68/71/80/90/10221AS

この製品の性能・機能を十分に発揮させ、また安全を確保するために、正しい据付工事が必要です。据付工事前にこの説明書を必ずお読みください。

マルチ形三菱ハウジングエアコン

据付工事説明書

販売店・工事店さま用

冷媒 R410A

フロンの用途に

家庭用マルチエアコンにはGWP(地球温暖化係数）が2090のフロン類が封入されています。地球温暖化防止のため、移設・修理・廃棄などにあたってはフロン類の回収が必要です。

安全のために必ずお守りください

●ご使用の前に、この「安全のために必ずお守りください」をよくお読みのうえ据付けてください。
●ここに示した注意事項は、安全に関する重大な内容を記載していますので、必ず守ってください。

⚠警告

誤った取扱いをしたときに、死亡や重傷などの重大な結果に結びつく可能性があるもの

■可燃性ガスが漏れるおそれのある場所への据付は行わない。
万一ガスが漏れて室外機の周囲にたまると、爆発の原因になります。

■電源電線の中間接続は行わない。
接触不良・絶縁不良・許容電流オーバーなどにより、感電・火災の原因になります。

■電源電線や内外接続電線をはさんだり、ネジなどで傷つけない。
電源電線や内外接続電線に傷がつくと、感電・火災の原因になります。

■据付けや移設の場合は、冷凍サイクル内に指定冷媒（R410A）以外のものを混入させない。
空気などを混入すると、冷凍サイクル内が異常高圧になり、破裂・ケガなどの原因になります。

■指定冷媒以外は使用（冷媒補充・入替え）しない。
機器の故障や破裂、ケガなどの原因になります。

■改造はしない。
火災・感電・ケガ・水漏れの原因になります。

■据付けは、お買上げの販売店または専門業者に依頼する。
据付には専門の知識と技術が必要です。
お客さま自身で据付工事をしない。水漏れや感電・火災・ユニットの落下によるケガの原因になります。

■据付けは、据付工事説明書に従って確実に行う。
据付けに不備があると、水漏れ・感電・火災・ユニットの落下によるケガの原因になります。

■据付時、安全のため適切な保護具・工具を使用する。
ケガの原因になります。

■据付けは、重量に十分耐える所に確実に行う。
強度の不十分な所に据付けると、ユニットが落下し、ケガの原因になります。

■据付工事部品は、必ず当社付属部品および指定の部品を使用する。
当社指定部品を使用しないと、水漏れ・感電・火災・ユニットの落下によるケガの原因になります。

■電気工事は、電気工事士の資格のある方が「電気設備に関する技術基準」・「内線規程」を遵守する。据付工事説明書に従って施工し、必ず専用回路とし、かつ定格の電圧ブレーカーを使用する。
電源回路容量不足や施工不備があると、感電・火災の原因になります。

■作業中に冷媒が漏れた場合は、換気する。
冷媒が火気に触れると、有毒ガスが発生する原因になります。

■室内機と室外機の間の配線は、指定の内外接続電線を使用して確実に接続する。端子台接続部に内外接続電線の外力が伝わらないように確実に固定する。中間接続は、絶対に行わない。
接続や固定に不備があると、火災の原因になります。

■内外接続電線は、必ず単線を使用する。より線は絶対に使用しない。
接続や固定に不備があると故障や発熱・火災の原因になります。

■室内機の電気品カバーおよび室外機のサービスパネルを確実に取付ける。
不備があると、水・ほこりなどにより、感電・火災の原因になります。

■端子台へ電線を接続する際には芯線がかくれるまで確実に押し込み各々の線が引っ張って抜けないことを確認してください。
挿入が不十分ですと端子台が焼損することがあります。

■ポンプダウン作業では、冷媒配管を外す前に圧縮機を停止する。
圧縮機を運転したまま、ストップバルブ開放状態で冷媒配管を外さない。空気などを吸引し、冷凍サイクル内が異常高圧になり、破裂・ケガなどの原因になります。

●据付工事終了後、❽「据付時・据付工事後の確認」を必ず確認し、本説明書をお客さまにお渡しください。
お客さまに、「取扱説明書」「保証書」とともに大切に保管していただくように依頼してください。
「取扱説明書」と「保証書」は室内機に同梱されています。

■”図記号”の意味は次の通りです。

禁　止	指示を守る	アース線接続

■据付けは、R410A用に製造された専用のツール・配管部材を使用する。
R410Aは、R22に比べて圧力が約1.6倍高くなります。不備があると破裂・ケガの原因になります。

■据付作業では、圧縮機を運転する前に、確実に冷媒配管を取付ける。
冷媒配管を取付けていない状態で、ストップバルブ開放状態で圧縮機を運転しない。空気などを吸引し、冷凍サイクル内が異常高圧になり、破裂・ケガなどの原因になります。

■フレアナットは、トルクレンチを用い指定の方法で締め付ける。
フレアナットを締め付け過ぎない。長期経過後フレアナットが破損し、冷媒漏れの原因になります。

■据付工事終了後、冷媒が漏れていないことを確認する。
冷媒が、ファンヒーター・ストーブ・コンロなどの火気に触れると、有毒ガスが発生する原因になります。

■漏電しゃ断器を取付ける。
漏電しゃ断器が取付けられていないと、感電・火災の原因になります。

■電源電線が破損した場合の電線交換などは専門業者に依頼する。
不備があると、感電・火災などの原因になります。

■冷媒配管は、JIS H 3300「銅および銅合金継目無管」のC1220のリン脱酸銅を使用し、配管接続を確実に行う。
配管接続に不備があると、アース接続が不十分となり感電の原因になります。

■接地（アース)工事を確実に行う。
アース線は、ガス管・水道管・避雷針・電話のアース線に接続しない。接地（アース)工事に不備があると、感電の原因になります。

■バルブの開閉操作時には保護具を着用する
低外気環境でのバルブの開閉操作時に、バルブ本体と弁操作部の隙間から冷媒が漏れるおそれがあります。

⚠注意

誤った取扱いをしたときに、軽傷または家屋・家財などの損害に結びつくもの

■室外機は、小動物のすみかになるような場所には据付けしない。
小動物が侵入して、内部の電気部品に触れると、故障や発煙・発火の原因になることがあります。
また、お客さまに周囲をきれいに保つことをお願いしてください。

■室外機の吸込口やアルミフィンにさわらない。
ケガの原因になることがあります。

■ドレン・配管工事は、据付工事説明書に従って確実に行う。
エアコンから水が滴下して家財などを濡らし、汚損の原因になることがあります。

■冷媒配管Ⓒと内外接続電線Ⓑの部屋名を同一室内機に接続する。
冷媒配管Ⓒと内外接続電線Ⓑの部屋名を合わせないで運転しない。エアコンからの露垂れや圧縮機故障の原因になります。

■使用していない配管接続口のフレアナットがしっかりと締まっていることを確認する。
フレアナットがしっかりと締まっていないとガス漏れの原因になります。

■新築物件やリフォームなどの内装工事、床面のワックスがけ時にはエアコンの運転をさける。
作業終了後にエアコンを運転する場合は十分に換気を行ってください。ワックスなどの揮発成分がエアコン内部に付着し、水漏れや露飛びの原因になることがあります。

1 使用部品

（❷使用箇所　❼室外機の据付手順を参照して確認してください）

現地で準備していただく部品（別売部品および一般市販部品）

	部品名	数量		部品名	数量
Ⓐ	電源電線　VVF ケーブル(2 芯) φ2.0 ㎜またはφ2.6 ㎜	1	Ⓗ	配管穴補修部品　パテ、カバー（または石膏など）	1
			Ⓘ	配管固定用バンド　（配管長さにより異なります）	2 ～ 7
Ⓑ	内外接続電線　VVF ケーブル (3 芯)φ2.0 ㎜ ※1	1	Ⓙ	Ⓘの固定用ネジ　（配管長さにより異なります）	2 ～ 7
Ⓒ	冷媒配管　「配管サイズの選定」による	1	Ⓚ	壁穴用スリーブ (別売部品)	1
Ⓓ	断熱材　室内機据付工事説明書による。	1	Ⓛ	アース線　（φ1.6 ㎜以上または断面積 2 ㎟ 以上）	1
Ⓔ	配管テープ　(配管長さにより異なります)	1	Ⓜ	ドレンソケットセット（別売部品)※2	1
Ⓕ	延長ドレンホース（室内機据付工事説明書による)	1	Ⓝ	ビニールホース　内径 15 ㎜ （ドレンソケットを接続する場合に使用)	1
Ⓖ	冷凍機油	少量			

※1 内外接続電線は将来のリプレースなどを考慮しφ 2.0㎜を推奨いたしますが、φ 1.6㎜も使用できます。
※2 ドレンソケットセットにはドレンソケット1個、ドレンキャップ5個が同梱されています。
●上記部品表Ⓑ～Ⓚの数量は室内機1台当たりの使用数です。

2 使用箇所

室内機据付けの制約

この室外機に接続できる室内機には、下記の制約がありますのでご注意ください。
●接続できる室内機の形名、能力については、同梱された”三菱ハウジングエアコン「システムマルチ」仕様表”に従って接続してください。
●室内機の据付けは、各々の室内機に同梱された据付工事説明書によって行ってください。

※右図の⇔印寸法は、エアコンの性能を保証するために必要な空間です。後々のサービス、補修なども考慮してできるだけ周囲の空間が大きくとれる場所に設置してください。
注1. 風通しが悪くショートサイクルが起きやすい場所は、冷暖房能力および消費電力が10%程悪化する場合があります。
注2. 壁に向けて吹出すと壁が汚れる場合があります。

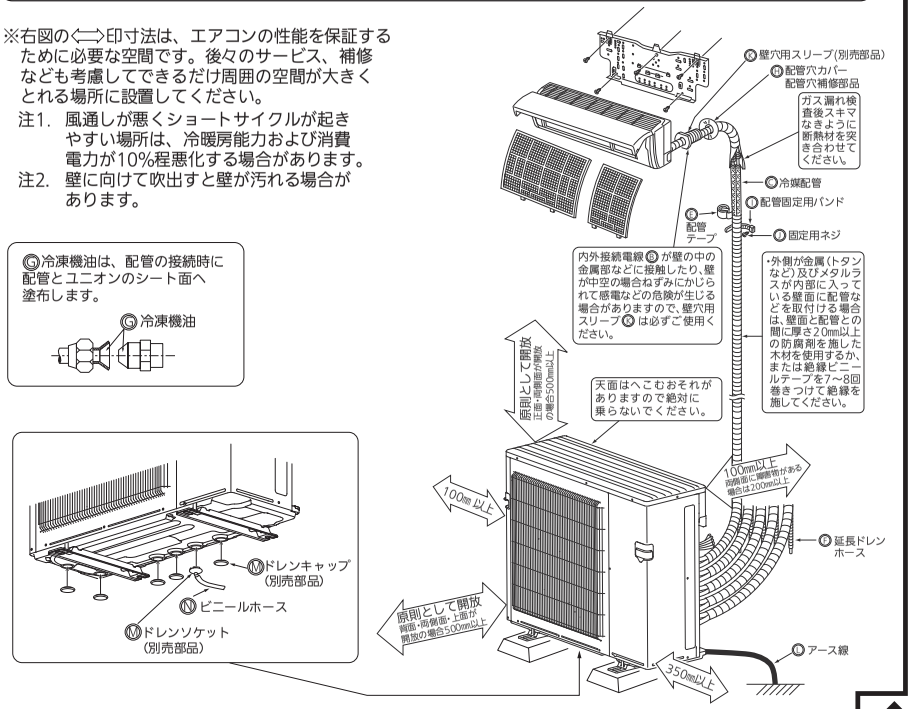

3 据付場所の選定

お客さまの同意を得て据付けてください。
騒音規制や消防法などを遵守できる場所を選定してください。

次のような場所でご使用になりますとエアコンの故障の原因または悪臭や有毒ガスが室内に入ってくることがありますので、避けてください。
●機械油が多い所。●海浜地区など塩分の多い所。●温泉地などの硫化ガスが発生する所。
●その他周囲のふんい気が特殊な所。
●油の飛まつや油煙がたちこめる場所。
（調理場や機械工場などではプラスチックが変質破損することがありますので、ご使用は避けてください）
●高周波機器、無線機器などがある所。（誤動作します）●クレーン車、船舶など移動するものへの据付け。

●強風に当らない所。（霜取運転中、室外機に風が当たると霜取時間が長くなります）
●風通しの良いほこりが少ない所。
●雨や直射日光が当たりにくい所。
●積雪により室外機が埋もれない所。
●運転音や熱風・冷風がご近所の迷惑にならない所。
●運転音や振動が増大しないような丈夫な壁や強固な台。
●可燃性ガスの漏れるおそれがない所。
●テレビ・ラジオのアンテナより3m以上離れた所。（映像の乱れや雑音が生じることがあります）
●高所に設置する場合は、室外機の足を必ず固定してください。
●室外機は水平に設置してください。
●後々のサービス、補修などを考慮した場所を選定してください。
●周囲に障害物がある場合は、右記イラストの必要寸法を確保してください。
●風通しが悪くショートサイクルが起きやすい場合には吹出ガイド（別売部品）を付けると、冷暖房能力および消費電力の改善が図れます。
●4方向を壁に囲まれた狭いベランダに設置する場合、少なくとも下図のようにスペースをあけてください。ただしこの場合には冷暖房能力および消費電力は10%程度悪化する場合があります。
注：複数並列の据付けはできません。

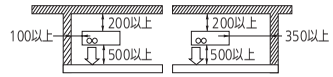

●梱包開梱時、ユニットに青色PETテープが貼られている場合は取外してください。

周囲必要空間 （単位は㎜）

1 上方の障害物
障害物が背面のみにあるときは、上面に図のような障害物があってもかまいません。

2 正面（吹出側）開放のとき
図に示す空間さえ保つことができれば、3方向に障害物があってもかまいません。（上面は開放）

3 正面（吹出側）にのみ障害物あり
このときは、背面、両側面、上面を開放状態にしてください。

4 正面・背面にのみ障害物あり
別売部品の室外吹出ガイドを取付けることによりご使用になれます。（左右・上面は開放）

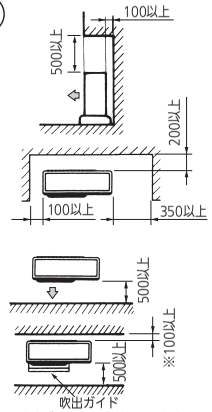

※ 吹出ガイドを取り付けない場合は背面に200㎜以上を確保してください。

5 サービススペース
右図のように、メンテナンスなどのサービススペースをとってください。

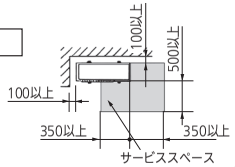

4 既設配管を再利用される場合の留意事項

● 配管に残った油を白い布やティッシュで受けた際、灰色系の油になっているときは、モーター焼付きの可能性があります。その場合は、配管洗浄・　配管取替工事を実施してください。
● 配管の肉厚が0.8㎜あることを確認してください。（JIS規格の配管）
● フレアは冷媒R410A用の寸法で作り直してください。

ポンプダウンの手順（強制冷房運転）

移設または廃却時に、環境に配慮して冷媒を大気に放出しないため、下記の手順に従ってポンプダウンを行ってください。
①室外機のガス管側ストップバルブのサービスポートにマニホールドバルブ（圧力計付）を接続し冷媒圧力が測定できるようにする。
②室外機の全室の液管側ストップバルブを全閉する。
③室内機の応急運転スイッチにより応急冷房運転をする。
④圧力計が0.05～0MPa[ゲージ]（約0.5～0kgf/cm²）になったら全室のガス管側ストップバルブを全閉にして応急冷房運転を停止します。
（運転停止の方法は室内機の種類によって異なります。室内機の据付工事説明書などを参照ください）
これでポンプダウン作業終了です。電源は必ず切ってください。

⚠ 警告
ポンプダウン作業では、冷媒配管を外す前に圧縮機を停止する。
圧縮機を運転したまま、ストップバルブ開放状態で冷媒配管を外さない。空気などを吸引し、冷凍サイクル内が異常高圧になり、破裂・ケガなどの原因になります。

3 ▶

5 据付工事は以下の点に特に注意してください。

1 配管接続

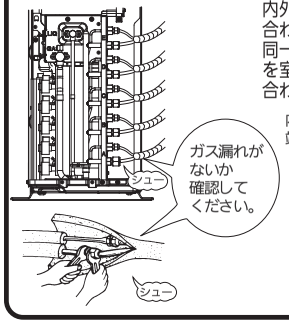

2 内外接続電線の誤配線 / 配管接続の誤配管
内外接続電線 Ⓑ は、必ずS1・S2・S3を合わせて接続してください。
同一室内機の冷媒配管◎と内外接続電線Ⓑを室外機接続部の部屋名（例 A室）に合わせて接続してください。

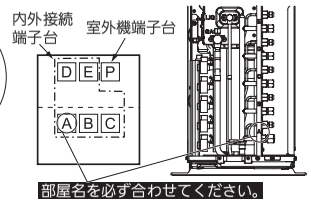

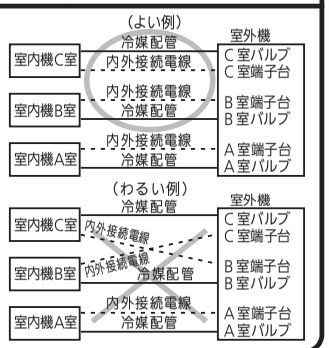

6 ドレン配管

〈ドレン処理について〉
・室内外の配管接続より先にドレン処理してください。（室内外の配管接続後に行うと、室外機が動かなくなり、ドレンソケットセットⓂが取付けにくくなります）
・市販の内径15㎜のビニールホースⓃを接続してドレン水を導いてください。
・ドレン配管はドレン水が流れやすいように必ず下りこう配をつけて配管してください。
※詳細は別売部品の中に入っている説明書をご覧ください。

寒冷地における注意事項
寒冷地では、ドレン水が凍結し、ファンが回らなくなるおそれがありますので、ドレンソケットセットⓂは取付けないでください。

7 室外機の据付手順

7-1 室外機の据付図

室外機の設置

●室外機を据付ける場合ボルトで室外機の足を必ず固定してください。
●地震や突風などで倒れないように強固に据付けてください。

室外機固定用穴位置図

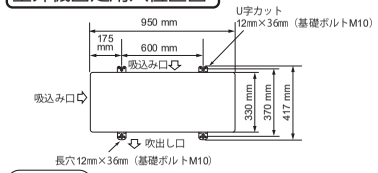

電　源

● 電源は専用の電源回路を設け、引込み接続工事については、下記仕様表に合わせ「電気設備に関する技術基準」および「内線規程」に従って施工してください。

定格電圧	単相200V
ブレーカー容量	20A (68/71/80/9021AS) 30A (10221AS)
電源電線Ⓐ(分岐回路)の太さと長さ 電線径(㎜)/最大こう長(m)	φ2.0/17 φ2.6/29 (68/71/80/9021AS) φ2.0/16 φ2.6/27 (10221AS)

※運転電流については、"三菱ハウジングエアコン「システムマルチ」仕様表"を参照してください。

サービスパネルの取外しかた

●サービスパネル取付けネジ6本を外し、パネルを矢印の方向に引いてサービスパネルを外してください。

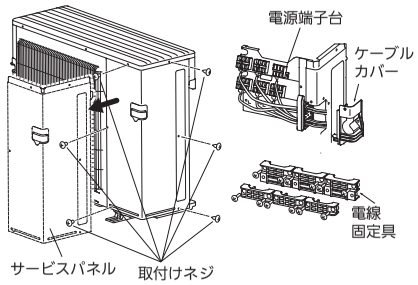

裏面へつづく 4 ▶

WG79A840H01

7 -2 配管工事

R410A用として下表の専用ツールが必要となります。
お問合わせは最寄りの「三菱電機システムサービス」へご連絡ください。

工具名（R410A用）	
マニホールドバルブ	フレアツール
チャージホース	出し代調整用銅管ゲージ
ガス漏れ検知器	真空ポンプ用アダプター
トルクレンチ	冷媒充てん用電子はかり

内外接続配管長・高低差

お願い

●この機種は内外接続配管長の合計で60m分の冷媒を室外機に封入してありますので60mを越える場合は冷媒の追加充てんが必要です。
また下表が冷媒配管◎の許容値ですので、この長さを越える工事を行わないでください。
追加冷媒量は❼-3「真空引き・リークテスト」を参照してください。
●接続時に配管内部に水・バリ・砂などが入ると、圧縮機の故障ならびに、性能低下につながります。
配管加工時や接続時に水・バリ・砂などが入らないように十分注意するとともに、配管接続後は真空引きを必ず実施してください。

冷媒配管許容値	
室内機1台当りの内外接続配管長	25m以内
内外接続配管長の合計	80m以内
各機間の高低	下図参照
室内機1台当りの配管曲げ箇所	25か所以内
配管曲げ箇所総数	80か所以内

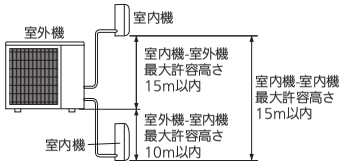

配管サイズの選定

配管サイズ
●接続配管の径は室内機（形名・能力）によって異なります。
カタログ、仕様書、室内機の梱包表示などを確認してください。
●室外機本体バルブサイズと異なる径の冷媒配管を使用する場合は別売部品「異径継手」をご使用ください。

室外本体バルブサイズ					
A室	液管	φ6.35mm（1/4")	C室	液管	φ6.35mm（1/4")
	ガス管	φ9.52mm（3/8")（68/71/8021AS） φ12.7mm（1/2"）（90/10221AS）		ガス管	φ9.52mm（3/8")
			D室	液管	φ6.35mm（1/4")
				ガス管	φ9.52mm（3/8")
B室	液管	φ6.35mm（1/4")	E室	液管	φ6.35mm（1/4")
	ガス管	φ9.52mm（3/8")		ガス管	φ9.52mm（3/8")

配管の準備

1. 冷媒配管◎は下記の仕様のものを使用してください。
2. 断熱材は、室内機に添付された据付工事説明書に従ってください。
3. 冷媒配管◎は露付防止のために2本とも確実に断熱してください。
4. 冷媒配管◎の曲げ半径は100mm以上にしてください。

冷媒配管

	外径	肉厚	材料および規格
液管	φ6.35mm（1/4")	0.8mm	リン脱酸銅 C1220T JIS H 3300
ガス管	φ9.52mm（3/8")	0.8mm	リン脱酸銅 C1220T JIS H 3300
	φ12.7mm（1/2")	0.8mm	リン脱酸銅 C1220T JIS H 3300

配管加工

■パイプ切断
パイプの長さに余裕（300～500mm）を見て切断してください。
■バリ取り
切粉が配管内に入らないように下向きにして行ってください。
■フレアナット挿入
向きに注意して挿入してください。
■フレア加工
フレアリングツール

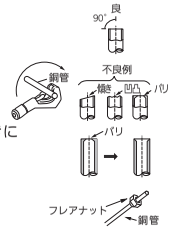

パイプ径	A寸法（mm）		
	R410A用フレアツール	従来（R22用）フレアツール	
	リジット（クラッチ）式		インペリアル（ウイングナット）式
φ6.35mm(1/4")	0～0.5	1.0～1.5	1.5～2.0
φ9.52mm(3/8")	0～0.5	1.0～1.5	1.5～2.0
φ12.7mm(1/2")	0～0.5	1.0～1.5	2.0～2.5

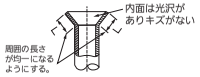

●従来のツールを使ってR410A用のフレア加工をする場合は、A寸法をR22用のときより0.5mm大きくすれば規定のフレア寸法に加工できます。
出し代調整用の銅管ゲージを使用すれば、A寸法が確保できます。

●パイプ曲げ加工は十分注意して、パイプをつぶしたり折らないようにしてください。

配管の接続

■室内機の接続
①パイプとユニオンのシート面には、冷凍機油◎を塗布してください。ネジ部には冷凍機油を塗布しないでください。過剰な締付トルクによるネジ部破損の原因になります。
②接続は中心を合わせ、フレアナットは最初の3～4回転を手で締めます。
③室内側ユニオン部の締付けは下表を目安にして必ず2丁スパナで締付けてください。
締め過ぎますと、フレア部を破壊します。

パイプ径	締付トルク
φ6.35mm（1/4")	14～18N・m（140～180kgf・cm相当）
φ9.52mm（3/8")	34～42N・m（340～420kgf・cm相当）
φ12.7mm（1/2")	49～61N・m（490～610kgf・cm相当）

■室外機の接続
●室内機と同様にして、室外機の各配管接続口へパイプを接続してください。
●締付けはトルクレンチまたはスパナを用いて、室内機と同じ締付トルクで行ってください。

⚠警告
据付け作業では、圧縮機を運転する前に、確実に冷媒配管を取付ける。
冷媒配管を取付けていない状態で、ストップバルブ開放状態で圧縮機を運転すると、空気などを吸引し、冷凍サイクル内が異常高圧になり、破裂・ケガなどの原因になります。

⚠注意
使用していない配管接続口のフレアナットがしっかりと締まっていることを確認する。
フレアナットがしっかりと締まっていないとガス漏れの原因になります。

7 -3 真空引き・リークテスト

地球環境保護の観点からエアパージは真空ポンプ方式でお願いします。
●ハンドルHiは全閉にしたままで、以下の作業中は操作しません。
●マニホールドバルブ使用方法の詳細はマニホールドバルブの取扱説明書をご覧ください。
●真空引き作業は全室行ってください。

配管接続が確実に行われたか確認する。
ストップバルブ（ガス管側、液管側）の弁が全閉になっていることを確認する。
ストップバルブ（ガス管側）のサービスポートへマニホールドバルブのチャージホースの突起側（虫ピンを押す側）を接続し、チャージホースを真空ポンプに接続する。

↓

マニホールドバルブのハンドルLoを全開にし真空ポンプを運転する。
ガス管側のフレアナットを少しゆるめエアが入っていくことを確認し、再度フレアナットを締める。
（エアが入っていかない場合はチャージホースがサービスポートへしっかり接続されているか再確認してください）

↓

真空引きを15分以上行い、連成計が−0.1MPa［ゲージ］（−760mmHg）になっていることを確認する。

↓

真空引きが終わったらマニホールドバルブのハンドルLoを全閉にし、真空ポンプ側のチャージホースをゆるめ、エアを吸込ませてから真空ポンプの運転を止める。

↓

3分程度このままの状態にして針が戻らないことを確認し、ストップバルブ（ガス管側、液管側）の弁棒を六角レンチ(4mm)で反時計方向に当たるまでいっぱいにまわし、全開にする。
ストッパーに当たったら、それ以上に力を加えない。

↓

内外接続配管長の合計が60mを超える場合
追加冷媒量は
20×(内外接続配管長の合計−60)g

内外接続配管長の合計が60m以下の場合
追加充てん不要

↓

ストップバルブ（ガス管側）のサービスポートよりチャージホースを外す。

↓

サービスポートのキャップとストップバルブ（ガス管側、液管側）のキャップをトルクレンチで締め付ける。
サービスポート…
締付トルク14～18N・m（140～180kgf・cm相当）
ストップバルブ…
締付トルク20～30N・m（200～300kgf・cm相当）

↓

リークテストを行い、ガス漏れがないことを確認してください。

注 1. 冷媒充てん用電子はかりを使用して、ボンベの液相から冷媒を充てんしてください。ただし、液冷媒を一気に充てんすると圧縮機が故障するおそれがありますので、徐々に充てんしてください。
2. サービスポートのキャップ及び弁棒用キャップは必ず取付けてください。

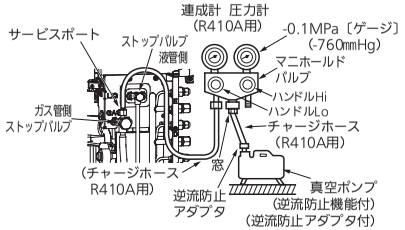

チャージバルブを使用する場合の注意

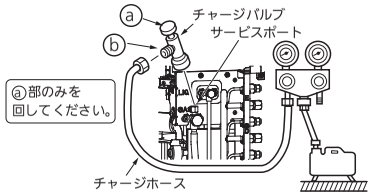

ⓐ部とⓑ部を同時に回して増締めしない。

チャージバルブをサービスポートに取付ける際に締め過ぎるとバルブコア（虫ピン）の変形・緩みによるガス漏れのおそれがあります。
ⓐ部のみを回して締め込んでください。
バルブコア（虫ピン）を押込んだ状態（開いた状態）でⓐ部を増締めするとバルブコア（虫ピン）が変形するおそれがあります。
ⓐ部とⓑ部（チャージバルブ本体）を同時に回して増締めしないでください。

●締付トルクが大きすぎると、フレア部を破損し、ガス漏れの原因になります。
●フレア部が破損すると、増締めしてもガス漏れは止まりません。

ガス漏れの場合
●フレアナット接続部を増締めしてください。
●増締めを行っても止まらない場合は、漏れ箇所を修理後、サービスポートより本体ガスをすべて回収し、ガスボンベから規定量を充てんしてください。

⚠警告
低外気環境でのバルブの開閉操作時に、バルブ本体と弁操作部の隙間から冷媒が漏れるおそれがあります。

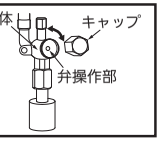

7-4 断熱とテーピング

①室内側はパイプカバーで接続部の配管をおおいます。
②室外側はバルブ部までしっかり断熱してください。

天井裏や押し入れなどの高温、多湿な場所に配管を通す場合には、露付き防止のため、更に市販の断熱材を巻き加えてください。

7-5内外接続電線と電源電線の接続

内外接続電線と電源電線の接続

●同一室内機の冷媒配管 Ⓒと内外接続電線 Ⓑを室外機接続部の部屋名（例　A室）に合わせて接続してください。

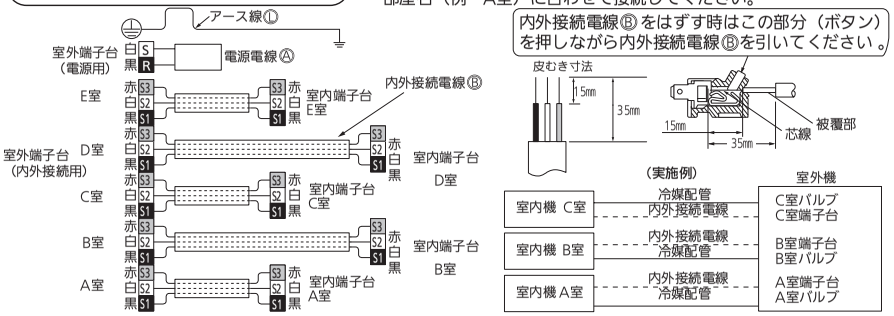

⚠ 警告　端子台へ電線を接続する際には芯線がかくれるまで確実に押し込み各々の線が引っ張って抜けないことを確認してください。
挿入が不十分ですと端子台が焼損することがあります。

⚠ 注意　冷媒配管Ⓒと内外接続電線Ⓑを同一室内機に接続する。
冷媒配管Ⓒと内外接続電線Ⓑの部屋名を合わせないで運転した場合、室内機からの露垂れや圧縮機故障の原因になります。

●サービス時を考慮し、電源電線Ⓐ、内外接続電線Ⓑおよびアース線Ⓛには余裕をもたせてください。
●電源電線Ⓐ、内外接続電線Ⓑおよびアース線Ⓛを端子台に接続後、必ず電線固定具で電源電線Ⓐ、内外接続電線Ⓑおよびアース線Ⓛを固定してください。

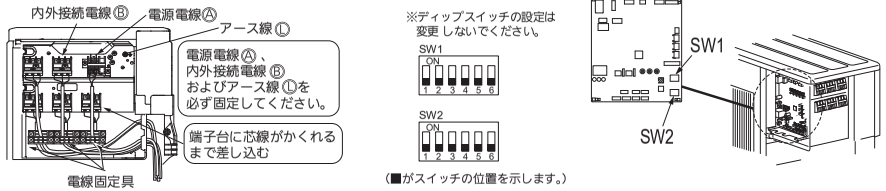

7-6 アースの取付け　このエアコンは必ず接地工事をしてください。

●接地工事は、「電気設備に関する技術基準」に従って電気工事士の資格のある方が実施してください。

接地の基準				
電源の条件	据付場所 / エアコンの種類	水気のある場所	湿気の多い場所	乾燥した場所
交流対地電圧が150V以下の場合	単相100Vの機種 単相200V（単相3線式200V電線）の機種		D種接地工事が必要です。	D種接地工事は法的には除外されていますが安全のため接地工事をしてください。
交流対地電圧が150Vを超える場合	三相200Vの機種	漏電しゃ断器を取付け、さらにD種接地工事が必要です。		

■D種接地工事について
●接地工事は電気工事士の資格のある方が実施してください。
●接地抵抗値は100Ω以下であることを確かめてください。
（漏電しゃ断器を取付けた場合は500Ω以下であることを確かめてください）

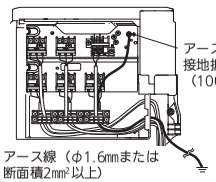

7

8 据付時・据付工事後の確認

確認日　　確認者名

□の中にレ印をいれて確認してください。確認後、この据付工事説明書をお客さまにお渡しください。

据付時 据付後
- □ □専用回路を設けてありますか?
- □ □電源電圧は規定どおりですか?
- □ ブレーカー容量は規定どおりですか?
- □ 内外接続電線Ⓑおよび電源電線Ⓐの端子台への挿入は確実ですか?
- □ 内外接続電線Ⓑおよび電源電線Ⓐの固定は確実ですか?
- □ 内外接続電線Ⓑおよび電源電線Ⓐの中間接続は行っていませんか?
- □ 冷媒配管Ⓒと内外接続電線Ⓑとの組合せ（A室、B室、C室、D室、E室）は正しいですか?
- □ アース線Ⓛの接続は確実ですか?
- □ 冷媒R410A用配管または、指定肉厚の配管を使用しましたか?
- □ 配管接続部のリークテストを行いましたか?
- □ 真空引きを行いましたか?

据付時 据付後
- □ ストップバルブの弁棒は全開ですか?
- □ □ドレンホースの接続は確実ですか?
- □ 水を流してドレン排水を確認しましたか?
- □ 室内機本体裏側配管収納部内の配管はフェルトテープを巻きましたか?
- □ 据付場所の強度はエアコンの重量に十分耐える場所で、騒音や振動が増大しないところですか?
- □ 室内機の下に家具、カーテンボックスなどがあり、吹出空気をさえぎっていませんか?
- □ □室内機の吸入口に異物がありませんか?
- □ 試運転は行いましたか?
- □ ドレン工事を適切に行い、異音（ポコポコ）が発生しないことを確認しましたか?
- □ □「安全のために必ずお守りください」の⚠警告 ⚠注意の項目を確認しましたか?
- □ □室内機の据付工事説明書を確認しましたか?

お客さまへの説明

●取扱説明書に従って、運転・操作・室内機の清掃方法などを正しく、わかりやすくご説明してください。
●実際に使用される方が不在の場合は、発注者や管理される方などに説明してください。
●とくに「安全のために必ずお守りください」の項は安全に関する重要な注意事項を記載していますので必ず守るように説明してください。

9 試運転（必ず実施してください）

試運転以外での長時間の運転はおやめください。
建設中の現場などで長時間運転しますとほこりやにおいが付着する場合があります。

●試運転の前に⑧「据付時・据付工事後の確認」の実施と、室内機に同梱された据付工事説明書の「試運転」の項を確認してください。
●電源は定格電圧と合っているか、必ず確認してください。
●冷媒配管Ⓒと内外接続電線Ⓑの接続違いを検出するために、はじめに冷房で各室内機１台ずつ試運転を実施してください。
●配管配線組合せ点検機能により、冷媒配管Ⓒと内外接続電線Ⓑの組合せが正しいか確認することができます。
接続違いまたは判定不可となった場合、冷房で各室内機１台ずつ試運転を実施し、組合せを確認してください。
●接続違いがあった場合、正しい組合せに修正してください。
できるかぎりお客さま立会いで試運転を実施してください。

室外制御基板

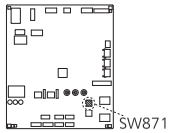

≪配管配線組合せ点検機能操作手順≫
①電源が投入されてから１分以上経過後に、室外制御基板のＳＷ８７１を押して点検を開始してください。（②へ。）
②点検結果が表２の判定不可になった場合、ＳＷ８７１を押して点検機能を解除し、各室内機を１台ずつ冷房運転させて、冷媒配管Ⓒと内外接続電線Ⓑの一致を確認してください。
接続違いがあった場合、どの室内機が違っているか確認し、冷媒配管Ⓒと内外接続電線Ⓑの接続を修正して、正常に運転できることを確認してください。（終了。）
③点検結果が表２の判定終了になった場合、ＳＷ８７１を５秒間押し続け判定結果を表示させてください。（④または⑤へ。）
④判定結果が表３の正常になった場合、冷媒配管Ⓒと内外接続電線Ⓑの組合せは正常です。
ＳＷ８７１を押して点検機能を解除してください。（終了。）
⑤判定結果が表３の接続違いになった場合、冷媒配管Ⓒと内外接続電線Ⓑの組合せが正しくない可能性があります。
ＳＷ８７１を押して点検機能を解除し、各室内機を１台ずつ冷房運転させて、どの室内機が違っているか確認し、冷媒配管Ⓒと内外接続電線Ⓑの接続を修正して、正常に運転できることを確認してください。（終了。）
・ＳＷ８７１周辺の充電部に触らないでください。通電中の操作のため、充電部に触れると感電のおそれがあります。
・室外制御基板の破損を防ぐため、操作の前に静電気除去を実施してください。
・点検中は室外機が室内機の運転を操作しています。この間は各室内機が自動で運転、停止しますが、異常ではありません。
・外気温が０℃以下では配管配線組合せ点検機能は動作しません。
・点検は１０分から２０分で終了します。
・途中で点検を終了したい場合、ＳＷ８７１を押してください。

表1. 点検中のLED表示

LED1（赤）	LED2（黄）	LED3（緑）
点灯	点灯	点滅

表2. 配管配線組合せ点検結果

LED1（赤）	LED2（黄）	LED3（緑）	内容
点灯	消灯	点灯	判定終了
点滅	点滅	点滅	判定不可
上記以外の表示			”LED点滅時のご注意”を参照ください。

表3. 配管配線組合せ点検の判定結果

LED1（赤）	LED2（黄）	LED3（緑）	内容
1回点滅	1回点滅	点灯	正常
3回点滅	3回点滅	点灯	接続違い

再起動防止機構について
●いったん圧縮機が停止しますと機器の保護のため、3分間再起動防止機構が作動し、3分間は圧縮機が再運転しないようになっています。

⚠ 注意　新築物件やリフォームなどの内装工事、床面のワックスがけ時にはエアコンの運転をさける。
作業終了後にエアコンを運転する場合は十分に換気を行ってください。ワックスなどの揮発成分がエアコン内部に付着し、水漏れや露飛びの原因になることがあります。

三菱電機株式会社
静岡製作所 〒422-8528 静岡市駿河区小鹿 3-18-1

8

14 室外機据付設置例

周囲必要空間は、エアコンの性能を保証するために必要な空間です。また後々のサービス、補修なども考慮してできるだけ周囲空間が大きくとれる場所に設置してください。

形　名

MXZ-4621AS
MXZ-5221AS
MXZ-5621AS

正面／左側面に障害物がある場合
（マンションのベランダなど）

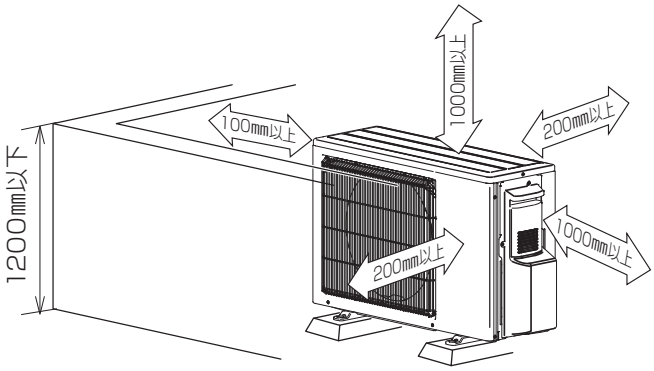

正面／右側面に障害物がある場合
（マンションのベランダなど）

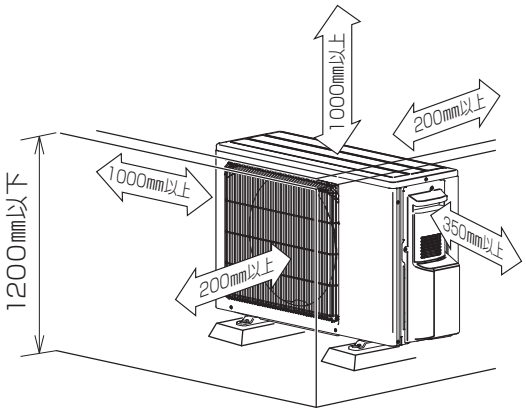

上面に障害物がある場合
（出窓の下など）

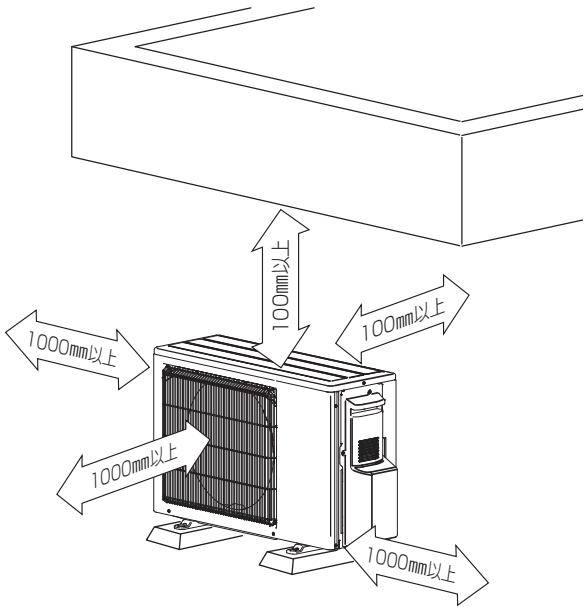

左右側面／背面に障害物がある場合

形　名

MXZ-4621AS
MXZ-5221AS
MXZ-5621AS

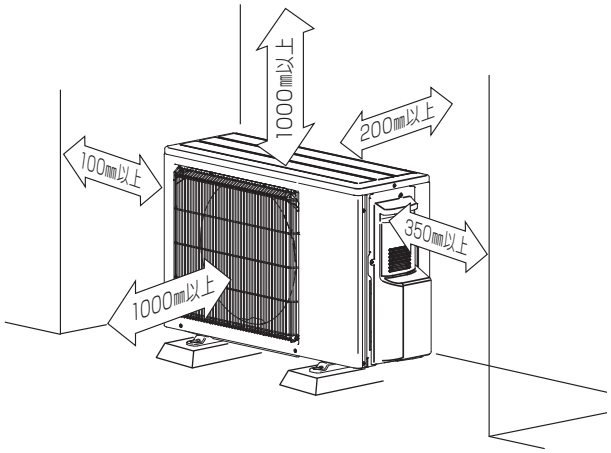

正面／背面に障害物がある場合
（正面の障害物の高さが 1200mm 以上の場合）

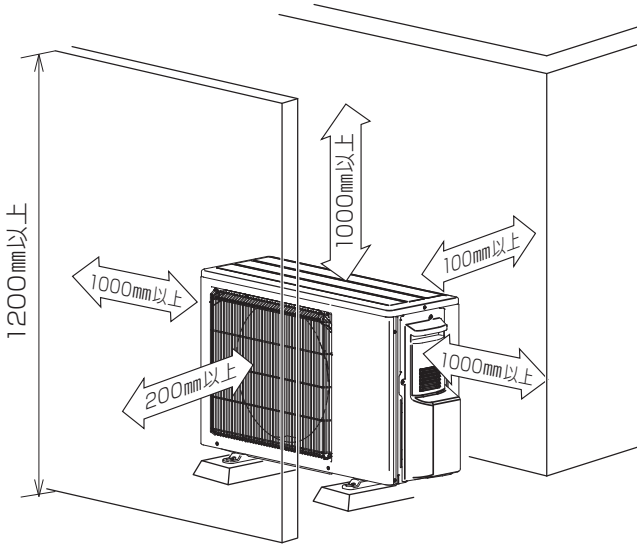

横連続設置の場合

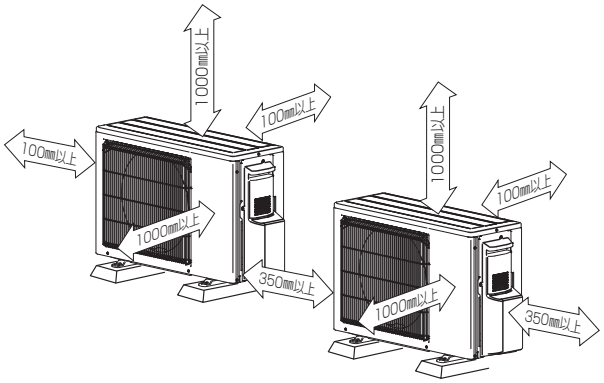

サービススペース

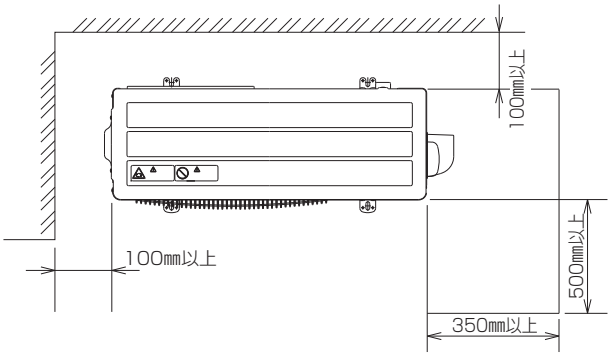

周囲必要空間は、エアコンの性能を保証するために必要な空間です。また後々のサービス、補修なども考慮してできるだけ周囲空間が大きくとれる場所に設置してください。

形　名

MXZ-6021AS

正面／左側面に障害物がある場合
（マンションのベランダなど）

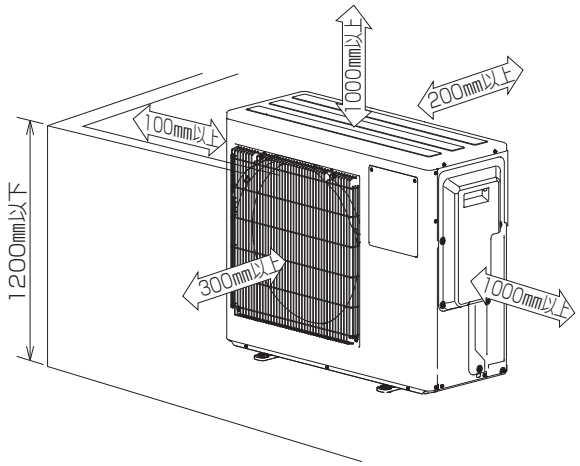

正面／右側面に障害物がある場合
（マンションのベランダなど）

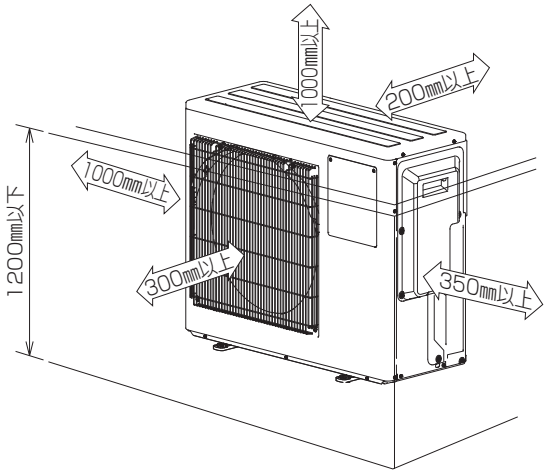

上面に障害物がある場合
（出窓の下など）

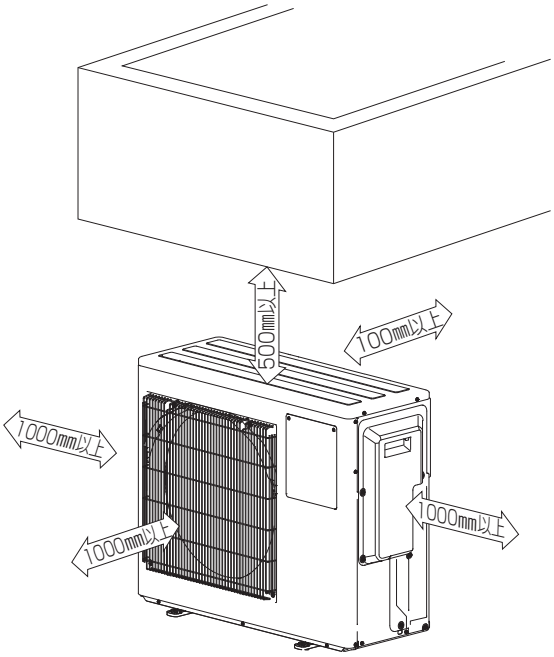

左右側面／背面に障害物がある場合

形　名
MXZ-6021AS

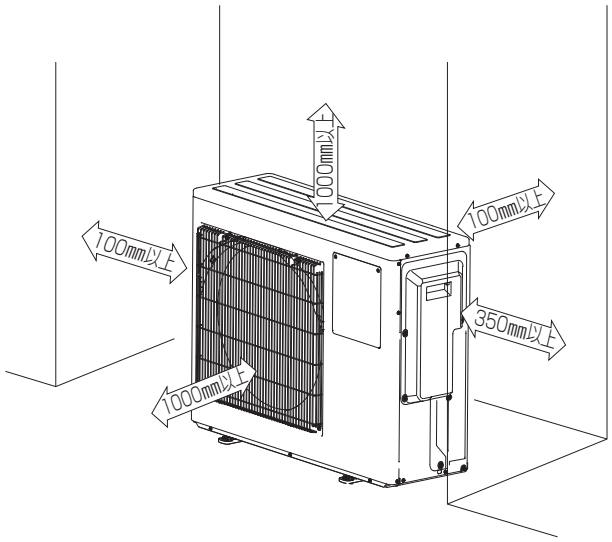

正面／背面に障害物がある場合
（正面の障害物の高さが 1200mm 以上の場合）

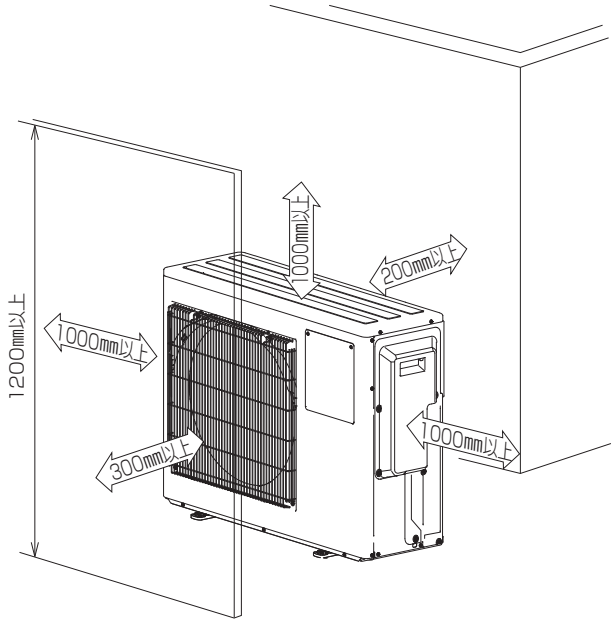

横連続設置の場合

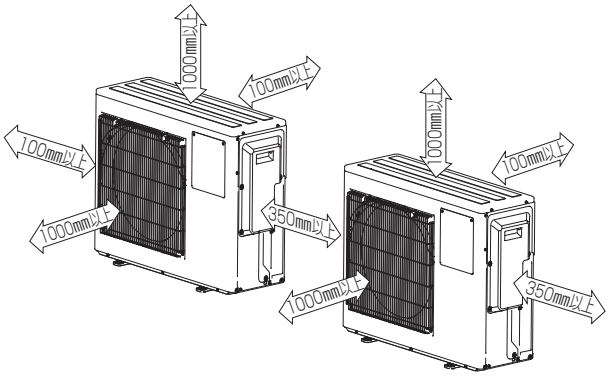

サービススペース

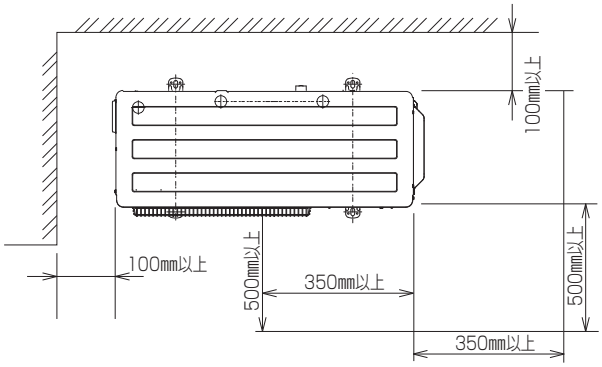

周囲必要空間は、エアコンの性能を保証するために必要な空間です。また後々のサービス、補修なども考慮してできるだけ周囲空間が大きくとれる場所に設置してください。

形　名

MXZ-6821AS
MXZ-7121AS
MXZ-8021AS
MXZ-9021AS
MXZ-10221AS

正面／左側面に障害物がある場合
（マンションのベランダなど）

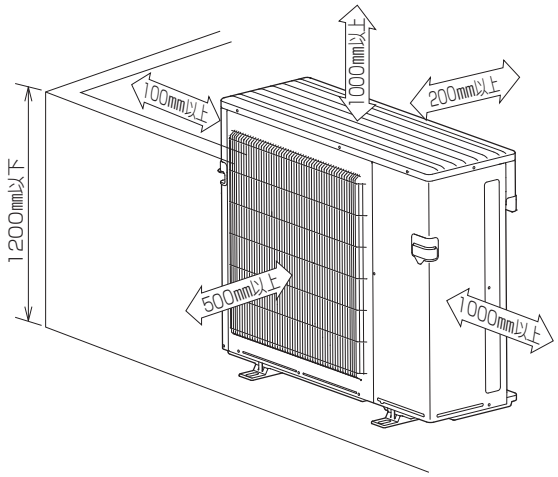

正面／右側面に障害物がある場合
（マンションのベランダなど）

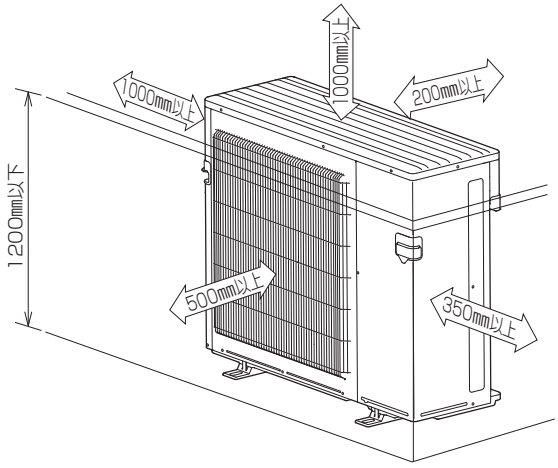

上面に障害物がある場合
（出窓の下など）

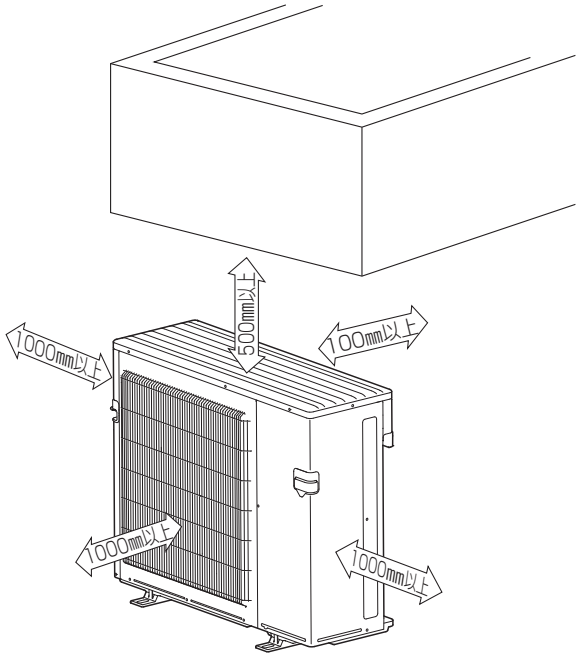

左右側面／背面に障害物がある場合

形　名

MXZ-6821AS
MXZ-7121AS
MXZ-8021AS
MXZ-9021AS
MXZ-10221AS

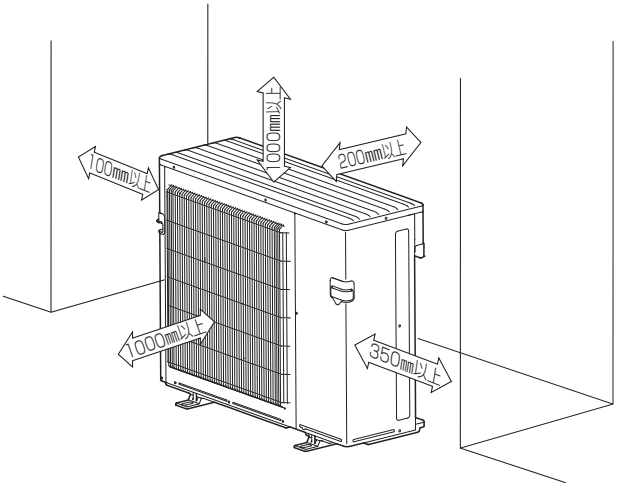

正面／背面に障害物がある場合
（正面の障害物の高さが 1200mm 以上の場合）

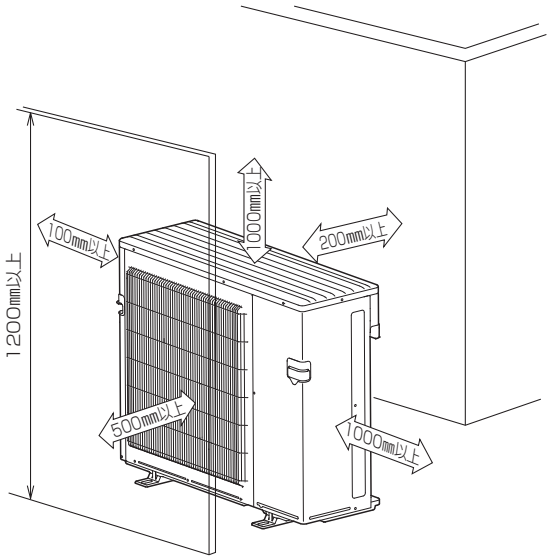

横連続設置の場合

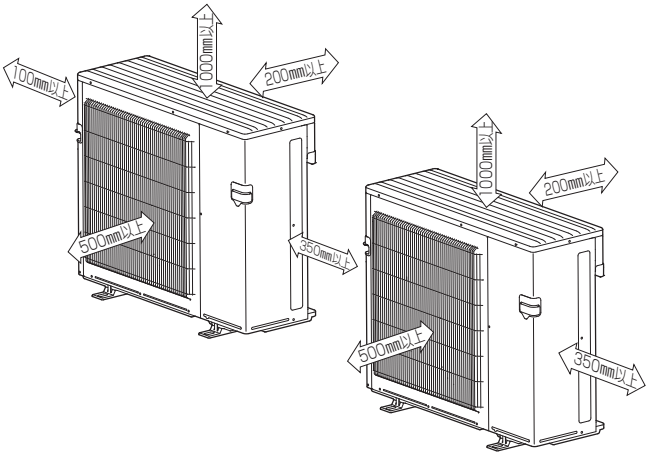

サービススペース

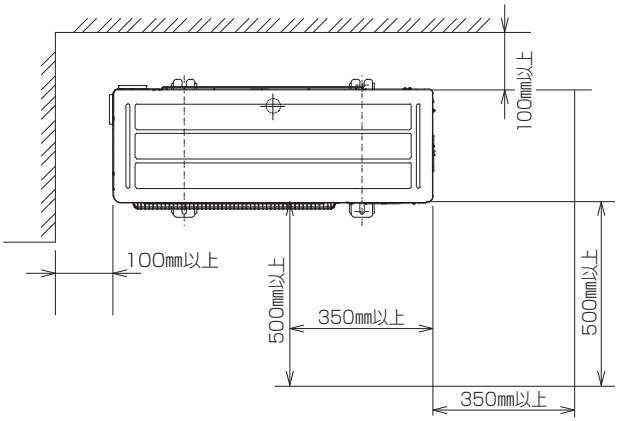

⑮ 内外接続配管長による能力減少係数

<内外接続配管長と能力比>

暖房時：内外接続配管長から能力比を求め、能力線図で得た能力値に掛けて算出する。
　　算出した暖房能力≧暖房負荷となるエアコンを選出する。
冷房時：内外接続配管長から能力比を求め、能力線図で得た能力値に掛けて算出する。
　　算出した冷房能力≧冷房負荷となるエアコンを選出する。

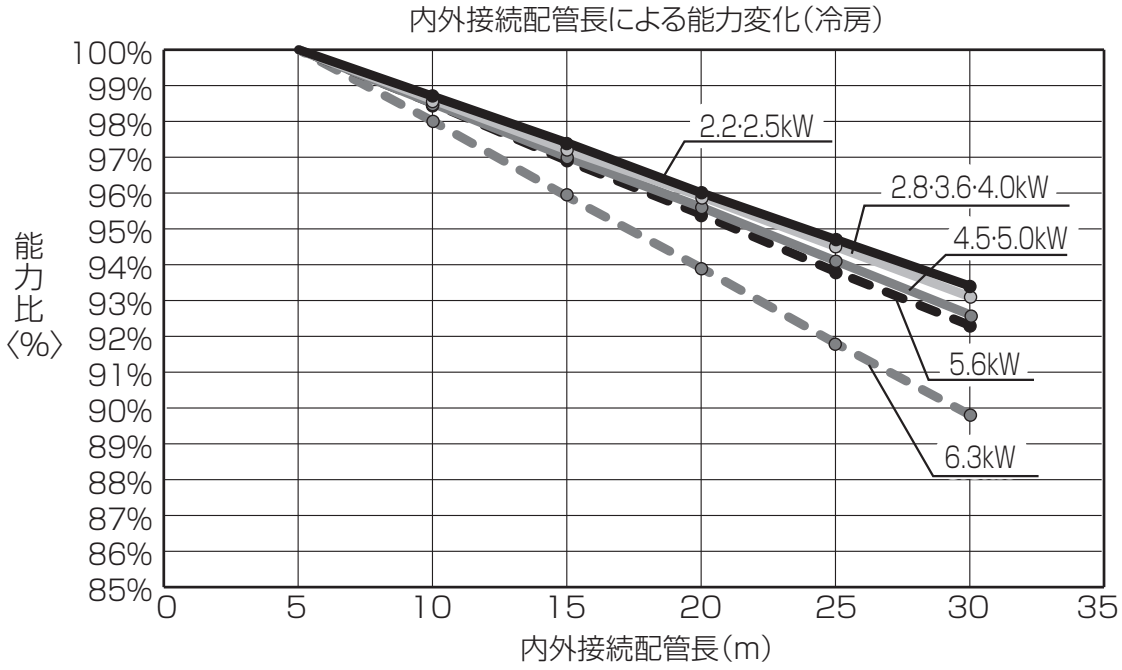

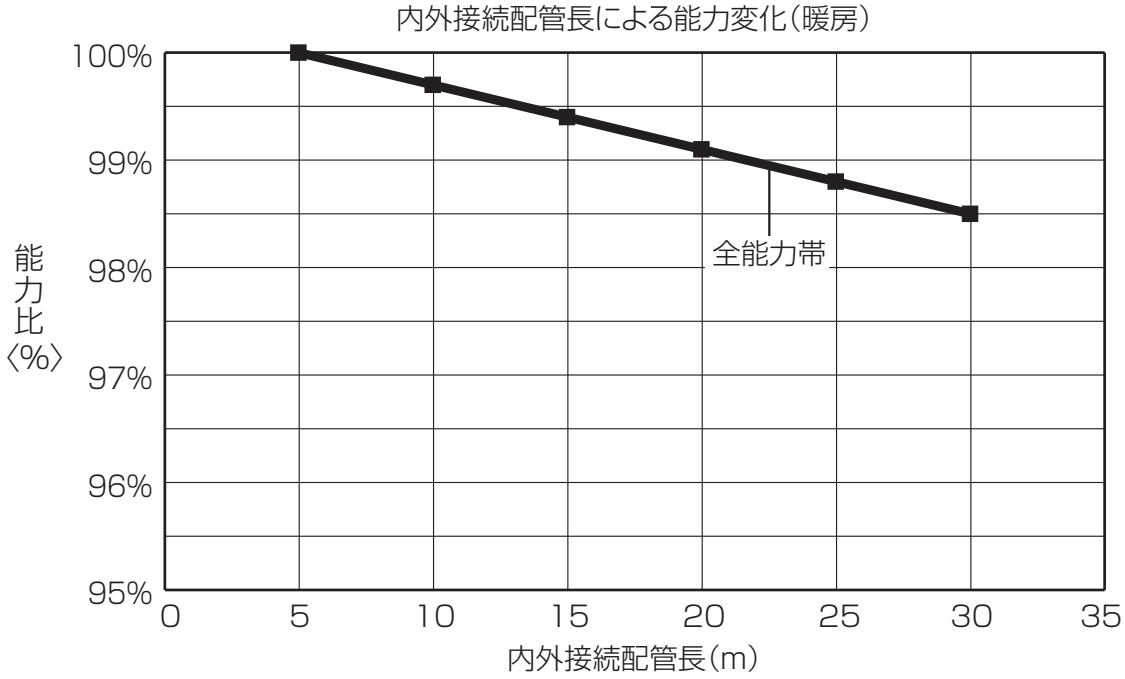

16 室内外機　本体色（マンセル No.）一覧表

室内機の本体色は丸洗いパネルの樹脂色を示します。

タイプ		形　名	室内機			室外機
			W（ホワイト）	T（ブラウン）	B（ダークブラウン）	
室外機		MXZ-4621AS	−	−	−	3.0Y 7.8/1.1
		MXZ-5221AS	−	−	−	3.0Y 7.8/1.1
		MXZ-5621AS	−	−	−	3.0Y 7.8/1.1
		MXZ-6021AS	−	−	−	3.0Y 7.8/1.1
		MXZ-6821AS	−	−	−	3.0Y 7.8/1.1
		MXZ-7121AS	−	−	−	3.0Y 7.8/1.1
		MXZ-8021AS	−	−	−	3.0Y 7.8/1.1
		MXZ-9021AS	−	−	−	3.0Y 7.8/1.1
		MXZ-10221AS	−	−	−	3.0Y 7.8/1.1
室内機	壁掛形	MSZ-2221ZXAS-IN	1.0Y 9.2/0.2 （パネル部参考値：7.7G 8.6/0.3）	−	−	−
		MSZ-2521ZXAS-IN	1.0Y 9.2/0.2 （パネル部参考値：7.7G 8.6/0.3）	−	−	−
		MSZ-2821ZXAS-IN	1.0Y 9.2/0.2 （パネル部参考値：7.7G 8.6/0.3）	−	−	−
		MSZ-3621ZXAS-IN	1.0Y 9.2/0.2 （パネル部参考値：7.7G 8.6/0.3）	−	−	−
		MSZ-4021ZXAS-IN	1.0Y 9.2/0.2 （パネル部参考値：7.7G 8.6/0.3）	−	−	−
		MSZ-2221BXAS-IN	6.5Y 9.2/0.3	−	−	−
		MSZ-2521BXAS-IN	6.5Y 9.2/0.3	−	−	−
		MSZ-2821BXAS-IN	6.5Y 9.2/0.3	−	−	−
		MSZ-3621BXAS-IN	6.5Y 9.2/0.3	−	−	−
		MSZ-4021BXAS-IN	6.5Y 9.2/0.3	−	−	−
		MSZ-2221GXAS-IN	1.0Y 9.2/0.2	0.2Y 7.2/1.1	−	−
		MSZ-2521GXAS-IN	1.0Y 9.2/0.2	0.2Y 7.2/1.1	−	−
		MSZ-2821GXAS-IN	1.0Y 9.2/0.2	0.2Y 7.2/1.1	−	−
		MSZ-3621GXAS-IN	1.0Y 9.2/0.2	0.2Y 7.2/1.1	−	−
		MSZ-4021GXAS-IN	1.0Y 9.2/0.2	0.2Y 7.2/1.1	−	−
		MSZ-5021GXAS-IN	1.0Y 9.2/0.2	0.2Y 7.2/1.1	−	−
		MSZ-5621GXAS-IN	1.0Y 9.2/0.2	0.2Y 7.2/1.1	−	−
	天井カセット形	MLZ-RX2821AS-IN	■化粧パネル<別売> ホワイト：4.0GY 9.1/0.2 ベージュ：7.7YR 6.9/3.7			−
		MLZ-RX3621AS-IN				−
		MLZ-RX4021AS-IN				−
		MLZ-RX5021AS-IN				−
		MLZ-RX5621AS-IN				−
		MLZ-RX6321AS-IN				−
		MLZ-GX2821AS-IN				−
		MLZ-GX3621AS-IN				−
		MLZ-GX4021AS-IN				−
		MLZ-GX5021AS-IN				−
		MLZ-GX5621AS-IN				−
		MLZ-GX6321AS-IN				−
		MLZ-M2221AS-IN				−
		MLZ-M2521AS-IN				−
		MLZ-W4021AS-IN				−
		MLZ-W5021AS-IN				−
		MLZ-W5621AS-IN				−
		MLZ-W6321AS-IN				−
	壁埋込形	MTZ-2221AS-IN	■別売部品による			−
		MTZ-2521AS-IN				−
		MTZ-2821AS-IN				−
		MTZ-3621AS-IN				−
		MTZ-4521AS-IN				−
	フリービルトイン形	MBZ-2821AS-IN				−
		MBZ-3621AS-IN				−
		MBZ-4021AS-IN				−
		MBZ-5021AS-IN				−
	床置形	MFZ-K2821XAS-IN	1.0Y 9.2/0.2	−	4.8YR 2.6/0.4	−
		MFZ-K3621XAS-IN	1.0Y 9.2/0.2	−	4.8YR 2.6/0.4	−
		MFZ-K4021XAS-IN	1.0Y 9.2/0.2	−	4.8YR 2.6/0.4	−
		MFZ-K5021XAS-IN	1.0Y 9.2/0.2	−	4.8YR 2.6/0.4	−
		MFZ-K5621XAS-IN	1.0Y 9.2/0.2	−	4.8YR 2.6/0.4	−

17 機種別冷媒配管工事一覧表

◆ 冷媒配管長については P.10 4 内外接続配管長もご参照ください。

タイプ		形　名	配管サイズ(Φ)		本体付属有効長(m)		内外接続配管長の制限			本体充填冷媒量(kg)
			液側	ガス側	液管	ガス管	内外接続配管長(m)	高低差(m)	曲げか所	
室外機		MXZ-4621AS	6.35	9.52	—	—	20 <30>	15 ※2	20 <30>	1.50
		MXZ-5221AS	6.35	9.52	—	—	20 <30>	15 ※2	20 <30>	1.50
		MXZ-5621AS	6.35	9.52	—	—	20 <30>	15 ※2	20 <30>	1.50
		MXZ-6021AS	6.35	9.52	—	—	25 <50>	15 ※2	25 <50>	2.70
		MXZ-6821AS	6.35	9.52 ※1	—	—	25 <80>	15 ※2	25 <80>	3.50
		MXZ-7121AS	6.35	9.52 ※1	—	—	25 <80>	15 ※2	25 <80>	3.50
		MXZ-8021AS	6.35	9.52 ※1	—	—	25 <80>	15 ※2	25 <80>	3.50
		MXZ-9021AS	6.35	9.52,12.7	—	—	25 <80>	15 ※2	25 <80>	3.50
		MXZ-10221AS	6.35	9.52,12.7	—	—	25 <80>	15 ※2	25 <80>	3.50
室内機	壁掛形	MSZ-2221ZXAS-IN	6.35	9.52	0.39	0.34	—	—	—	—
		MSZ-2521ZXAS-IN	6.35	9.52	0.39	0.34	—	—	—	—
		MSZ-2821ZXAS-IN	6.35	9.52	0.39	0.34	—	—	—	—
		MSZ-3621ZXAS-IN	6.35	9.52	0.39	0.34	—	—	—	—
		MSZ-4021ZXAS-IN	6.35	9.52	0.39	0.34	—	—	—	—
		MSZ-2221BXAS-IN	6.35	9.52	0.39	0.34	—	—	—	—
		MSZ-2521BXAS-IN	6.35	9.52	0.39	0.34	—	—	—	—
		MSZ-2821BXAS-IN	6.35	9.52	0.39	0.34	—	—	—	—
		MSZ-3621BXAS-IN	6.35	9.52	0.39	0.34	—	—	—	—
		MSZ-4021BXAS-IN	6.35	9.52	0.39	0.34	—	—	—	—
		MSZ-2221GXAS-IN	6.35	9.52	0.39	0.34	—	—	—	—
		MSZ-2521GXAS-IN	6.35	9.52	0.39	0.34	—	—	—	—
		MSZ-2821GXAS-IN	6.35	9.52	0.39	0.34	—	—	—	—
		MSZ-3621GXAS-IN	6.35	9.52	0.39	0.34	—	—	—	—
		MSZ-4021GXAS-IN	6.35	9.52	0.39	0.34	—	—	—	—
		MSZ-5021GXAS-IN	6.35	9.52	0.39	0.34	—	—	—	—
		MSZ-5621GXAS-IN	6.35	9.52	0.39	0.34	—	—	—	—
	天井カセット形	MLZ-RX2821AS-IN	6.35	9.52	—	—	—	—	—	—
		MLZ-RX3621AS-IN ※3	6.35	9.52	—	—	—	—	—	—
		MLZ-RX4021AS-IN ※3	6.35	9.52	—	—	—	—	—	—
		MLZ-RX5021AS-IN ※3	6.35	9.52	—	—	—	—	—	—
		MLZ-RX5621AS-IN	6.35	12.7	—	—	—	—	—	—
		MLZ-RX6321AS-IN	6.35	12.7	—	—	—	—	—	—
		MLZ-GX2821AS-IN	6.35	9.52	—	—	—	—	—	—
		MLZ-GX3621AS-IN ※3	6.35	9.52	—	—	—	—	—	—
		MLZ-GX4021AS-IN ※3	6.35	9.52	—	—	—	—	—	—
		MLZ-GX5021AS-IN ※3	6.35	9.52	—	—	—	—	—	—
		MLZ-GX5621AS-IN	6.35	12.7	—	—	—	—	—	—
		MLZ-GX6321AS-IN	6.35	12.7	—	—	—	—	—	—
		MLZ-M2221AS-IN	6.35	9.52	—	—	—	—	—	—
		MLZ-M2521AS-IN	6.35	9.52	—	—	—	—	—	—
		MLZ-W4021AS-IN ※3	6.35	9.52	—	—	—	—	—	—
		MLZ-W5021AS-IN ※3	6.35	9.52	—	—	—	—	—	—
		MLZ-W5621AS-IN	6.35	12.7	—	—	—	—	—	—
		MLZ-W6321AS-IN	6.35	12.7	—	—	—	—	—	—
	壁埋込形	MTZ-2221AS-IN	6.35	9.52	0.39		—	—	—	—
		MTZ-2521AS-IN	6.35	9.52	0.39		—	—	—	—
		MTZ-2821AS-IN	6.35	9.52	0.39		—	—	—	—
		MTZ-3621AS-IN ※3	6.35	9.52	0.39		—	—	—	—
		MTZ-4521AS-IN ※3	6.35	9.52	0.39		—	—	—	—
	フリービルトイン形	MBZ-2821AS-IN	6.35	9.52	—	—	—	—	—	—
		MBZ-3621AS-IN ※3	6.35	9.52	—	—	—	—	—	—
		MBZ-4021AS-IN ※3	6.35	9.52	—	—	—	—	—	—
		MBZ-5021AS-IN ※3	6.35	9.52	—	—	—	—	—	—
	床置形	MFZ-K2821XAS-IN	6.35	9.52	—	—	—	—	—	—
		MFZ-K3621XAS-IN ※3	6.35	9.52	—	—	—	—	—	—
		MFZ-K4021XAS-IN ※3	6.35	9.52	—	—	—	—	—	—
		MFZ-K5021XAS-IN ※3	6.35	9.52	—	—	—	—	—	—
		MFZ-K5621XAS-IN	6.35	12.7	—	—	—	—	—	—

注 1. 本体充填冷媒量はエアパージ分無し
注 2. 内外接続配管長の制限 : ○○ < □□ >= 室内機 1 台分< 総合計 >を示します。
注 3. 使用冷媒は、全機種 R410A です。

※ 1 : 接続配管径と合わない場合は、別売部品 異径継手(MAC-470JP)をご使用ください。
※ 2 : 室外機が室内機より上に設置される場合は、高低差 10m まで。
※ 3 : 既設配管径Φ12.7 を使用する時の追加冷媒量は表中の数値と同一です。

■配管・配線再利用チェック

下記のチェックフローに基づき再利用の可否をご判断ください。

■既設冷媒配管再利用可否チェックフロー

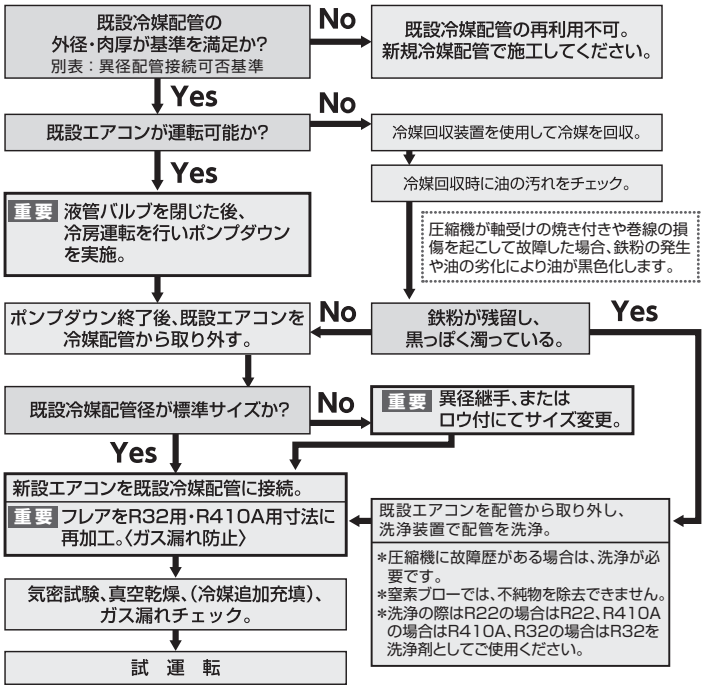

■既設配線再利用可否チェックフロー

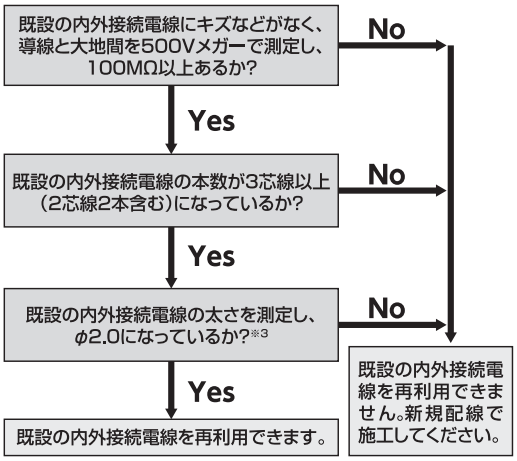

※内外接続電線は将来の再利用などを考慮し、φ2.0を推奨しますが、下記条件を満たす場合はφ1.6も使用できます。

●室外受電(マルチ接続)の場合

■異経配管接続可否基準

A 2：1(マルチタイプで室内機を2台設置する場合)

既設配管			接続可否 ※1		
			46,52,56,60,68,71,80	90,102	
液管外径(mm)		φ6.35	φ6.35	φ6.35	φ6.35
ガス管外径(mm)		φ9.52	φ12.7	φ9.52 ×2～5	φ9.52 ×5	φ12.7 ×1
配管サイズ組合せ(セット数)	組合せパターンA	2	—	○	○	
	組合せパターンB	1	1	○	○	
	組合せパターンC	—	2	○	○	

B 3：1(マルチタイプで室内機を3台設置する場合)

既設配管			接続可否 ※1			
			60	68,71,80	90,102	
液管外径(mm)		φ6.35	φ6.35	φ6.35	φ6.35	φ6.35	
ガス管外径(mm)		φ9.52	φ12.7	φ9.52 ×3	φ9.52 ×5	φ9.52 ×5	φ12.7 ×1
配管サイズ組合せ(セット数)	組合せパターンA	3	—	○	○	○	
	組合せパターンB	2	1	○	○	○	
	組合せパターンC	1	2	○	○	○	
	組合せパターンD	—	3	×	×	×	

C 4：1(マルチタイプで室内機を4台設置する場合)

既設配管			接続可否 ※1		
			68,71,80	90,102	
液管外径(mm)		φ6.35	φ6.35	φ6.35	φ6.35	
ガス管外径(mm)		φ9.52	φ12.7	φ9.52 ×5	φ9.52 ×5	φ12.7 ×1
配管サイズ組合せ(セット数)	組合せパターンA	4	—	○	○	
	組合せパターンB	3	1	○	○	
	組合せパターンC	2	2	×	×	
	組合せパターンD	1	3	×	×	
	組合せパターンE	—	4	×	×	

*上表以外の組合せは原則として接続不可。
※1:表中の○は接続可、×は接続不可。

D 5：1(マルチタイプで室内機を5台設置する場合)

既設配管			接続可否 ※1		
			68,71,80	90,102	
液管外径(mm)		φ6.35	φ6.35	φ6.35	φ6.35	
ガス管外径(mm)		φ9.52	φ12.7	φ9.52 ×5	φ9.52 ×5	φ12.7 ×1
配管サイズ組合せ(セット数)	組合せパターンA	5	—	○	○	
	組合せパターンB	4	1	○	○	
	組合せパターンC	3	2	×	×	
	組合せパターンD	2	3	×	×	
	組合せパターンE	1	4	×	×	
	組合せパターンF	—	5	×	×	

■冷媒配管肉厚 (mm)

外　径	肉　厚
φ6.35	0.8
φ9.52	0.8
φ12.7	0.8

■ハウジングエアコン ドレンアップメカ関連情報

機　種	設定状況	備　考
MLZ	内蔵	室内機底面から最大500mm
MBZ	内蔵	室内機底面から最大500mm
MTZ	オプション(MAC-861DM)※2	ドレンアップ底面から最大500mm
MFZ-K	オプション(MAC-862DM)	ドレンアップ底面から最大800mm

※2：1対1(シングル)でもマルチでも共通で使用できます。

⑱ 機種別電源電線工事一覧表

タイプ		形　名	定格電圧（V）	運転電流（50/60Hz）※1	始動電流（50/60Hz）	電源コンセント 容量（A）	電源コンセント 形状	電源電線（分岐回路）の太さと長さ 電源電線径（mm）/ 最大こう長（m）			内外接続電線 ※2 接続線（本数）	内外接続電線 ※2 接続方法
室外機		MXZ-4621AS	単相 200	6.30	6.30	15	端子台	φ1.6/14	φ2.0/23	－	各室 3	端子台
		MXZ-5221AS	単相 200	7.60	7.60	15	端子台	φ1.6/14	φ2.0/23	－	各室 3	端子台
		MXZ-5621AS	単相 200	8.40	8.40	15	端子台	φ1.6/14	φ2.0/23	－	各室 3	端子台
		MXZ-6021AS	単相 200	8.60	8.60	20	端子台	－	φ2.0/17	φ2.6/29	各室 3	端子台
		MXZ-6821AS	単相 200	9.95	9.95	20	端子台	－	φ2.0/17	φ2.6/29	各室 3	端子台
		MXZ-7121AS	単相 200	9.95	9.95	20	端子台	－	φ2.0/17	φ2.6/29	各室 3	端子台
		MXZ-8021AS	単相 200	10.76	10.76	20	端子台	－	φ2.0/17	φ2.6/29	各室 3	端子台
		MXZ-9021AS	単相 200	11.77	11.77	20	端子台	－	φ2.0/17	φ2.6/29	各室 3	端子台
		MXZ-10221AS	単相 200	15.81	15.81	30	端子台	－	φ2.0/16	φ2.6/27	各室 3	端子台
室内機	壁掛形	MSZ-2221ZXAS-IN	単相 200	0.15	0.15	－	端子台	－	－	－	3	端子台
		MSZ-2521ZXAS-IN	単相 200	0.20	0.20	－	端子台	－	－	－	3	端子台
		MSZ-2821ZXAS-IN	単相 200	0.25	0.25	－	端子台	－	－	－	3	端子台
		MSZ-3621ZXAS-IN	単相 200	0.30	0.30	－	端子台	－	－	－	3	端子台
		MSZ-4021ZXAS-IN	単相 200	0.30	0.30	－	端子台	－	－	－	3	端子台
		MSZ-2221BXAS-IN	単相 200	0.20	0.20	－	端子台	－	－	－	3	端子台
		MSZ-2521BXAS-IN	単相 200	0.20	0.20	－	端子台	－	－	－	3	端子台
		MSZ-2821BXAS-IN	単相 200	0.23	0.23	－	端子台	－	－	－	3	端子台
		MSZ-3621BXAS-IN	単相 200	0.23	0.23	－	端子台	－	－	－	3	端子台
		MSZ-4021BXAS-IN	単相 200	0.23	0.23	－	端子台	－	－	－	3	端子台
		MSZ-2221GXAS-IN	単相 200	0.20	0.20	－	端子台	－	－	－	3	端子台
		MSZ-2521GXAS-IN	単相 200	0.20	0.20	－	端子台	－	－	－	3	端子台
		MSZ-2821GXAS-IN	単相 200	0.20	0.20	－	端子台	－	－	－	3	端子台
		MSZ-3621GXAS-IN	単相 200	0.20	0.20	－	端子台	－	－	－	3	端子台
		MSZ-4021GXAS-IN	単相 200	0.23	0.23	－	端子台	－	－	－	3	端子台
		MSZ-5021GXAS-IN	単相 200	0.25	0.25	－	端子台	－	－	－	3	端子台
		MSZ-5621GXAS-IN	単相 200	0.28	0.28	－	端子台	－	－	－	3	端子台
	天井カセット形	MLZ-RX2817AS-IN	単相 200	0.20	0.20	－	端子台	－	－	－	3	端子台
		MLZ-RX3617AS-IN	単相 200	0.20	0.20	－	端子台	－	－	－	3	端子台
		MLZ-RX4017AS-IN	単相 200	0.20	0.20	－	端子台	－	－	－	3	端子台
		MLZ-RX5017AS-IN	単相 200	0.30	0.30	－	端子台	－	－	－	3	端子台
		MLZ-RX5617AS-IN	単相 200	0.35	0.35	－	端子台	－	－	－	3	端子台
		MLZ-RX6317AS-IN	単相 200	0.40	0.40	－	端子台	－	－	－	3	端子台
		MLZ-GX2817AS-IN	単相 200	0.20	0.20	－	端子台	－	－	－	3	端子台
		MLZ-GX3617AS-IN	単相 200	0.20	0.20	－	端子台	－	－	－	3	端子台
		MLZ-GX4017AS-IN	単相 200	0.20	0.20	－	端子台	－	－	－	3	端子台
		MLZ-GX5017AS-IN	単相 200	0.30	0.30	－	端子台	－	－	－	3	端子台
		MLZ-GX5617AS-IN	単相 200	0.35	0.35	－	端子台	－	－	－	3	端子台
		MLZ-GX6317AS-IN	単相 200	0.40	0.40	－	端子台	－	－	－	3	端子台
		MLZ-M2217AS-IN	単相 200	0.15	0.15	－	端子台	－	－	－	3	端子台
		MLZ-M2517AS-IN	単相 200	0.15	0.15	－	端子台	－	－	－	3	端子台
		MLZ-W4017AS-IN	単相 200	0.20	0.20	－	端子台	－	－	－	3	端子台
		MLZ-W5017AS-IN	単相 200	0.20	0.20	－	端子台	－	－	－	3	端子台
		MLZ-W5617AS-IN	単相 200	0.20	0.20	－	端子台	－	－	－	3	端子台
		MLZ-W6317AS-IN	単相 200	0.25	0.25	－	端子台	－	－	－	3	端子台
	壁埋込形	MTZ-2217AS-IN	単相 200	0.10	0.10	－	端子台	－	－	－	3	端子台
		MTZ-2517AS-IN	単相 200	0.15	0.15	－	端子台	－	－	－	3	端子台
		MTZ-2817AS-IN	単相 200	0.20	0.20	－	端子台	－	－	－	3	端子台
		MTZ-3617AS-IN	単相 200	0.20	0.20	－	端子台	－	－	－	3	端子台
		MTZ-4517AS-IN	単相 200	0.20	0.20	－	端子台	－	－	－	3	端子台
	フリービルトイン形	MBZ-2817AS-IN	単相 200	0.20	0.20	－	端子台	－	－	－	3	端子台
		MBZ-3617AS-IN	単相 200	0.25	0.25	－	端子台	－	－	－	3	端子台
		MBZ-4017AS-IN	単相 200	0.25	0.25	－	端子台	－	－	－	3	端子台
		MBZ-5017AS-IN	単相 200	0.25	0.25	－	端子台	－	－	－	3	端子台
	床置形	MFZ-K2821XAS-IN	単相 200	0.15	0.15	－	端子台	－	－	－	3	端子台
		MFZ-K3621XAS-IN	単相 200	0.15	0.15	－	端子台	－	－	－	3	端子台
		MFZ-K4021XAS-IN	単相 200	0.25	0.25	－	端子台	－	－	－	3	端子台
		MFZ-K5021XAS-IN	単相 200	0.25	0.25	－	端子台	－	－	－	3	端子台
		MFZ-K5621XAS-IN	単相 200	0.35	0.35	－	端子台	－	－	－	3	端子台

※ 1：運転電流は冷房定格運転時または暖房定格運転時で値の大きい方の数値を示します。
※ 2：内外接続電線は、将来のリプレース等を考慮しφ 2.0mm を推奨いたしますが、φ 1.6mm も使用できます。

⑲ 故障診断

(1) 一般的な故障診断

詳細につきましては、サービスハンドブックを参照してください。

	症　　状	原　　因	処置または点検か所
冷房・暖房共通	1. ファン、圧縮機とも動かない	○ヒューズ、ノーヒューズブレーカーが切れている ○電源プラグがはずれている ○電源コードの断線	○ヒューズ交換、ノーヒューズブレーカー「入」 ○プラグをコンセントに差込む ○所定のコードに交換
	2. 室内ファンは回転するが圧縮機が動かない	○冷房切換スイッチの切替不良または部品不良 ○室温設定不適当 ○室温調節機構の不良 ○高圧圧力スイッチの動作 ○圧縮機不良（ロック、断線） ○電圧が低い	○「冷」または「暖」の切換確認、部品交換 ○設定変更 ○室温調節機構交換 ○原因除去 ○圧縮機交換 ○原因調査の上、客先、電力会社へ配線の改善を申し入れる
	3. 運転するとすぐ高圧圧力スイッチが働く（一部高圧圧力スイッチが付いている）	○エアフィルターが極度によごれている（暖房時） ○吸込口、吹出口がふさがっている	○エアフィルターの清掃 ○障害物を取り除く
	4. 運転すると過電流継電器が働く	○電圧が低い ○圧縮機の不良 ○放熱妨害	○原因調査の上、客先、電力会社へ配線の改善を申し入れる ○圧縮機交換 ○妨害物を除く
	5. 運転するが冷暖房効果がにぶい	○室温設定不適当 ○室内外熱交換器の汚れ、放熱妨害 ○エアフィルターの詰り ○冷暖房負荷が大きすぎる ○冷媒不足	○設定変更 ○分解清掃、妨害物を除く ○エアフィルターを清掃する ○負荷をへらすか、大形機に変更、または増設 ○機種別冷媒配管工事資料参照
	6. 水もれ	○ドレンホースの詰まり ○ドレンホースがドレン皿より高い ○ドレンホースが上下に蛇行している ○低圧パイプの断熱不十分	○ホースの清掃または取替 ○ホースをドレン皿より低くする ○蛇行修正、下りこう配をつける ○断熱を十分に
	7. 異常音	○据付工事の不良 ○電圧降下、放熱妨害、冷媒不足等による過電流継電器または熱動温度開閉器の動作 ○ファンケースへの当り ○ファンモーターベアリングの不良 ○ネジのゆるみ	○工事の手直し ○配線工事のチェック、または放熱を十分に ○ファンの固定位置変更 ○モーター交換 ○締め直す
	8. 暖房運転しない（ファンは回転する）	○冷暖切換スイッチの不良 ○四方弁コイルの断線 ○四方弁の故障 ○接続線のはずれ	○冷暖切換スイッチ交換 ○四方弁コイル交換 ○四方弁交換 ○接続する
	9. 圧縮機のみしか運転しない	○霜取り運転中 ○ファンモーター不良	○しばらく待つ（10 ～ 15 分） ○ファンモーター交換
	10. 補助電気ヒーターが入らない	○ヒータースイッチの不良 ○ヒーター本体の断線 ○室温設定の不適当 ○温度ヒューズ溶断または温度開閉器（過熱防止）の作動	○スイッチ交換 ○ヒーター交換 ○設定位置変更 ○原因を調べ交換

(2) 故障モード呼出し機能

機能概要 (機種により操作手順が異なります。)

このエアコンは一度でも故障すると故障モードを記憶することができます。故障診断早見表の内容が表示されていない場合でも記憶している故障モードを呼び出すことができ、修理時の再現しない不良に対しても効力を発揮します。

例① MSZ- ＊＊21BXAS シリーズ　故障モードの呼出手順 (設定温度 24℃での呼出)

異常表示が再現せず原因が判らない。

<設定方法>

リモコンの (風速) ボタンと 温度/調節 (▲) ボタンを同時に押したまま、
(電池交換後押す) ボタンを押します。
(電池交換後押す) ボタンを離した後、3秒間 (風速) ボタンと
温度/調節 (▲) ボタンを同時に押し続けてください。
<リモコンの液晶部が右図のようになりますので確認してください>

↓

リモコンの (切／入) ボタンを押してください(設定温度が表示されます)。
正常/異常に関わらず、「ピッ」という受信音がします。
室内機に向かって、リモコンの 温度/調節 (▲) または、
温度/調節 (▼) ボタンを押して設定温度を24℃に設定してください。

↓

室内機運転ランプの点滅を確認してください。

運転ランプ消灯の場合 → 「室内/室外故障モードの呼出手順」に従って操作を行い、異常の有無を確認してください。

運転ランプ点滅の場合 → 運転ランプ点滅の内容を確認してください。
(運転ランプ点滅の確認のとき、3秒間点灯した場合は室外機の異常です。)

全表示した状態

(風速) ボタンと
温度/調節 (▲) ボタン
を押したまま
(電池交換後押す) ボタン
を押す。

↓

画面の全体表示を確認後
室内機に向かって
(切／入) ボタンを押して
受信音を確認する。

<解除方法>

①故障モードで使用しないボタン(ex. (冷房) ボタン)を室内機に向けて押す。
または、
①ブレーカーを切り、約1分後に再びブレーカーを入れます。
②リモコンの (電池交換後押す) ボタンを押します。

<消去方法>

①上記の<設定方法>に従ってリモコンを設定し、再度故障モードに設定してください。
②室内機の (応急運転) スイッチを押してください。
※本操作を行わなかった場合、最後に発生した異常内容を記憶したままになります。
③最後に<解除方法>に従い、解除をしてください。

〈補足1〉
■故障モード時の設定温度について
設定温度24℃:室内機と室外機の一部の異常モードを表示します。
設定温度23℃:室内機の詳細故障モードを表示します。
設定温度25℃:室外機の詳細故障モードを表示します。
※24℃設定で表示される異常内容と、室内･室外それぞれの詳細故障モードにしないと表示されない異常内容があります。

〈補足2〉
■故障モードに設定した場合は、必ず解除をしてください。
正常運転できなくなります。

〈補足3〉
■ブザー音と運転ランプの点滅について
運転ランプの点滅とブザー音がします。運転ランプ点滅およびブザー音の回数を数えて異常内容を確認することができます。

■室内外異常時の運転ランプの点滅

<室内異常時の点滅パターン>

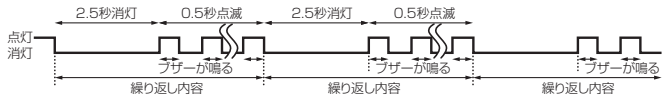

<室外異常時の点滅パターン>

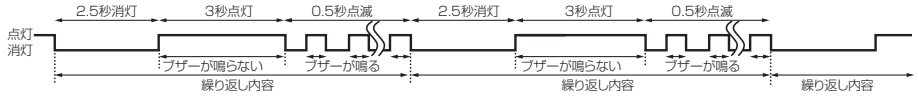

例② MLZ-RX＊＊17AS シリーズ　故障モードの呼出手順（設定温度 24℃での呼出）

異常表示が再現せず原因が判らない。

<設定方法>

リモコンの（風速）ボタンと温度（▲）ボタンを押したまま、（リセット）ボタンを押し（リセット）ボタンを先に離します。（リセット）ボタンを離した後、3秒間（風速）ボタンと温度（▲）ボタンを押し続けてください。
<リモコンの液晶部が右図のようになりますので確認してください。>

（上ブタを開いたとき）

（風速）ボタンと温度（▲）ボタンを押したまま、（リセット）ボタンを押し、（リセット）ボタンを先に離します。

↓

リモコンの表示を確認後、室内機に向かって（切／入）ボタンを押し、受信音を確認する。

リモコンの（切／入）ボタンを押してください（設定温度が表示されます）。
正常/異常に関わらず、『ピッ』という受信音がします。
室内機に向かって、リモコンの温度（▲）または温度（▼）ボタンを押して設定温度を**24℃**に設定してください。

室内機の運転モニターランプ(左)が点滅していることを確認してください。

点滅の場合

故障モード記憶内容一覧<室内>を参照し、運転モニターランプ(左)点滅の内容を確認してください
(運転モニターランプ(左)点滅の確認のとき 3秒間点灯した場合は、室外機の異常です。)

消灯の場合

<設定方法>に従って操作を行い、異常の有無を確認してください。

<解除方法>

①故障モードで使用しないボタン(ex.（冷房）ボタン)を室内機に向けて押す。
又は
①ブレーカーを切り、再びブレーカーを入れます。
②リモコンの（リセット）ボタンを押します。

<消去方法>

①上記の**<設定方法>**に従ってリモコンを設定し、再度故障モードに設定してください。
②室内機の（**応急運転**）スイッチを押してください。
③最後に**<解除方法>**に従い、解除をしてください。

<補足>

■故障モードに設定した場合は、必ず解除してください。
　正常運転できなくなくなります。
■異常内容の消去を行わなかった場合、最後に発生した異常内容を記憶しています。

■室内外異常時の運転モニターランプ(左)の点滅

<室内異常時の点滅パターン>

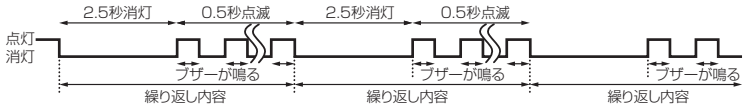

<室外異常時の点滅パターン>

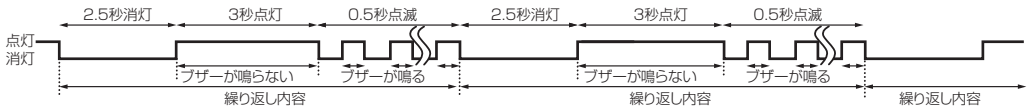

(3) 概要

このエアコンは、故障診断機能を搭載しており、運転中に不具合が生じた時、室内機の場合、運転モニターランプが点滅します。また、室外機の場合、基板上の LED が点灯あるいは点滅します。

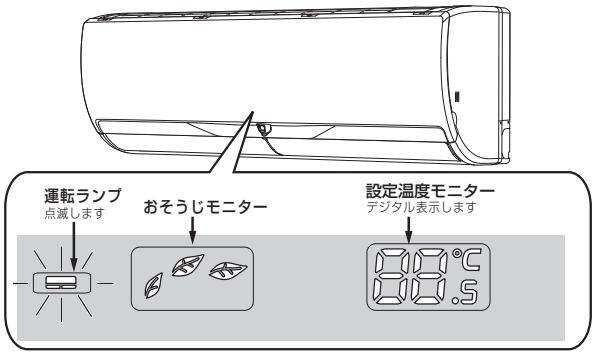

(4) 室内機の故障診断表

MSZ-2221ZXAS-W-IN MSZ-2521ZXAS-W-IN MSZ-2821ZXAS-W-IN MSZ-3621ZXAS-W-IN MSZ-4021ZXAS-W-IN

●運転ランプの点滅により故障箇所を推測する機能です。
●正常時、運転ランプは点灯または消灯しています。

1 回、8 ～ 12 回点滅はありません。

現象	デジタル表示	運転ランプ	故障モード	検出方法	処置
室外機運転せず	点灯	0.5秒ごとに連続して点滅	誤配線異常停止	元電源通電後、4分～6分以内に室外機からのシリアル信号を受信できなかった時。	シリアル信号異常のチェック
	1		シリアル信号異常停止	運転中に室外機への信号を送信してから3分間、室外機からの信号を受信できなかった時。	
室内機運転せず / 室外機運転せず	2	2回点滅 2.5秒消灯	室内サーミスター系異常停止	主管温サーミスター･補助管温サーミスター,室温サーミスターのいずれかがショートまたはオープンした時。	主管温サーミスター 補助管温サーミスター 室温サーミスター特性チェック
	3	3回点滅 2.5秒消灯	室内ファンモーター異常停止	室内ファンモーターの回転速度フィードバック信号を検出することができなかった時。	室内ファンモーターのチェック
	4	4回点滅 2.5秒消灯	室内制御系異常停止	不揮発性メモリーのデータが正常に読み込めない時。	室内制御基板交換
	5	5回点滅 2.5秒消灯	室外パワー系異常停止	圧縮機起動開始から1分以内の過電流保護停止が連続3回発生した場合。または圧縮機の起動失敗保護停止による再起動に24回失敗した場合。	インバーター/圧縮機の簡易チェック ストップバルブのチェック
	6	6回点滅 2.5秒消灯	室外サーミスター系異常停止	圧縮機運転中にサーミスターがショートまたはオープンした時。	室外サーミスターのチェック ･インバーター制御基板
	7	7回点滅 2.5秒消灯	室外制御系異常停止	不揮発性メモリからのデータが正常に読み込めない場合停止する。	インバーター制御基板交換
	13	13回点滅 2.5秒消灯	異電源投入異常停止	電源電圧がAC100Vの時。	電源電圧をAC200±20Vに変更。
	14	14回点滅 2.5秒消灯	その他の室外異常	バルブ閉保護停止、四方弁切替え異常停止または、上記以外の室外異常を検知した時。	ストップバルブのチェック 故障呼出し機能にて詳細を確認する。

※本体が電源ON(運転開始)してから、上記検出方法にて異常を検出すると、室内ファンモーターをOFFします。

現象	デジタル表示	ランプ	状況	処置
室外機運転せず / 室内機運転せず	FL	全てのランプが同時に連続点滅	上下フラップのリミットスイッチが導通していない時。 (上下フラップが正しく取付けられていない時)	上下フラップ取付け確認
おそうじメカ運転せず	消灯	おそうじモニターが連続点滅	おそうじメカリミットスイッチが導通していない時。 (エアフィルターが正しく取付けられていない時)	エアフィルター取付け確認 おそうじメカ動作チェック
お手入れ告知	dC	―	ダストボックスお手入れ告知 (冷房、暖房などの積算運転時間が約2万時間超えた時)	ダストボックスをお手入れする。
	FC	―	フィルターおそうじメカ自動運転を解除した場合、手動清掃をせずに運転積算時間が約50時間経過した運転開始時と停止時。	手動(リモコン)で、フィルターおそうじメカ運転を実施

現象	運転ランプ／おそうじモニター	故障モード	検出方法	処置
室外機運転せず / 室内機運転せず	運転ランプ点灯　葉っぱ1枚が点滅	マルチスタンバイ	冷房･除湿運転と暖房運転を併用しようとした時。	先に運転している他の室内機の運転内容を併せ、いったん室内機を停止させてから再度運転を行ってください。

注：室内機が運転を開始して上記の異常を検出した場合(電源入後、最初に検出)、室内制御基板が室内ファンモーターを停止し、運転モニターランプ(左)が点滅します。

[連続点滅以外の点滅パターン]

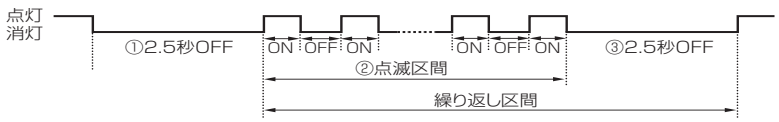

(4) 室内機の故障診断表

MSZ-2221BXAS-W-IN
MSZ-2521BXAS-W-IN
MSZ-2821BXAS-W-IN
MSZ-3621BXAS-W-IN
MSZ-4021BXAS-W-IN

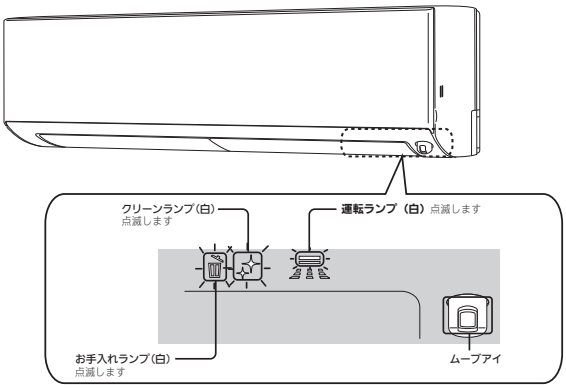

●運転ランプの点滅により故障箇所を推測する機能です。
●正常時、運転ランプは点灯または消灯しています。

1 回、8 ～ 12 回点滅はありません。

現象	運転ランプ	故障モード	検出方法	処置
室外機運転せず	**0.5秒ごとに連続して点滅**	誤配線異常停止	元電源通電後、4分～6分以内に室外機からのシリアル信号を受信できなかった時。	シリアル信号異常のチェック
		シリアル信号異常停止	運転中に室外機への信号を送信してから3分間、室外機からの信号を受信できなかった時。	
室内機運転せず 室外機運転せず	**2回点滅** 2.5秒消灯	室内サーミスター系異常停止	主管温サーミスター･補助管温サーミスター,室温サーミスターのいずれかがショートまたはオープンした時。	主管温サーミスター 補助管温サーミスター 室温サーミスター特性チェック
	3回点滅 2.5秒消灯	室内ファンモーター異常停止	室内ファンモーターの回転速度フィードバック信号を検出することができなかった時。	室内ファンモーターのチェック
	4回点滅 2.5秒消灯	室内制御系異常停止	不揮発性メモリーのデータが正常に読み込めない時。	室内制御基板交換
	5回点滅 2.5秒消灯	室外パワー系異常停止	圧縮機起動開始から1分以内の過電流保護停止が連続3回発生した場合。または圧縮機の起動失敗保護停止による再起動に24回失敗した場合。	インバーター/圧縮機の簡易チェック ストップバルブのチェック
	6回点滅 2.5秒消灯	室外サーミスター系異常停止	圧縮機運転中にサーミスターがショートまたはオープンした時。	室外サーミスターのチェック ･インバーター制御基板
	7回点滅 2.5秒消灯	室外制御系異常停止	不揮発性メモリーからのデータが正常に読み込めない場合停止する。	インバーター制御基板交換
	13回点滅 2.5秒消灯	異電源投入異常停止	電源電圧がAC100Vの時。	電源電圧をAC200±20Vに変更。
	14回点滅 2.5秒消灯	その他の室外異常	バルブ閉保護停止、四方弁切替え異常停止または、上記以外の室外異常を検知した時。	ストップバルブのチェック 故障呼出し機能にて詳細を確認する。
	17回点滅 2.5秒消灯	室外冷媒系異常停止	室内外サーミスタの温度と圧縮機電流により、冷媒回路の閉塞と空気混入を検出する。	･ガス漏れ箇所のチェック(接続配管等) ･ストップバルブのチェック ･室外冷媒回路のチェック

※本体が電源ON(運転開始)してから、上記検出方法にて異常を検出すると、室内ファンモーターをOFFします。

現象	全てのランプ	故障モード	検出方法	処置
室内機運転せず 室外機運転せず	**全てのランプが同時に連続点滅**	上下ﾌﾗｯﾌﾟが正しく取付けられていない	上下フラップのリミットスイッチが導通していない時。	上下フラップ取付け確認

現象	その他のランプ	故障モード	検出方法	処置
運転せず おそうじメカ	**クリーンランプが連続点滅**	エアフィルターが正しく取付けられていない	おそうじメカリミットスイッチが導通していない時。	エアフィルター取付け確認 おそうじメカ動作チェック
その他	**お手入れランプが点灯**	ダストボックスお手入れ時期	冷房、暖房などの積算運転時間が約1万時間超えた時。運転開始時と停止時に点灯した時。	ダストボックスをお手入れする
	フィルターおそうじメカ自動運転を解除した場合、手動清掃をせずに運転積算時間が約50時間経過すると、運転開始時と停止時に点滅します。			フィルターおそうじメカの手動清掃実施

現象	運転ランプ／クリーンランプ	故障モード	検出方法	処置
室内機運転せず 室外機運転せず	点滅（約3秒間隔）　点灯	マルチスタンバイ	冷房･除湿運転と暖房運転を併用しようとした時。	先に運転している他の室内機の運転内容を併せ、いったん室内機を停止させてから再度運転を行ってください。

注：室内機が運転を開始して上記の異常を検出した場合(電源入後、最初に検出)、室内制御基板が室内ファンモーターを停止し、クリーンランプが点滅します。

[連続点滅以外の点滅パターン]

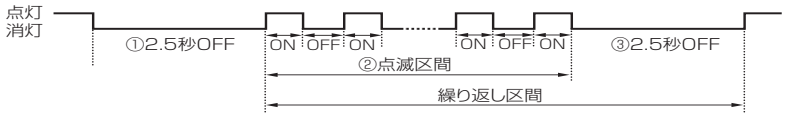

(4) 室内機の故障診断表

MSZ-2221GXAS-W,T-IN
MSZ-2521GXAS-W,T-IN
MSZ-2821GXAS-W,T-IN
MSZ-3621GXAS-W,T-IN
MSZ-4021GXAS-W,T-IN
MSZ-5021GXAS-W,T-IN
MSZ-5621GXAS-W,T-IN

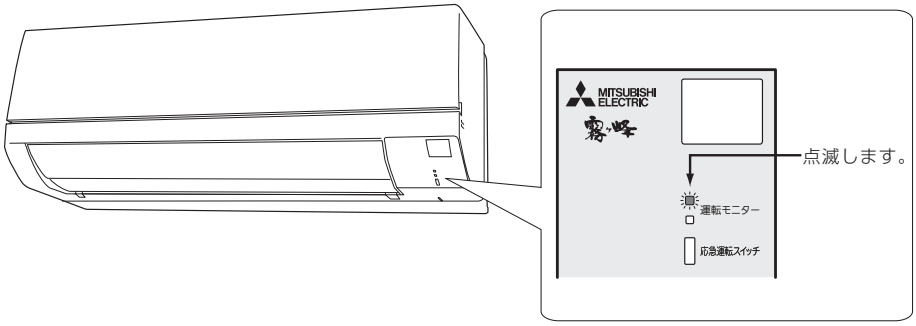

●運転モニターランプ (上) 点滅により故障箇所を推測する機能です。
●正常時、運転モニターは点灯または消灯しています。　　1 回、8 ～ 12 回点滅はありません。

現象	運転モニターランプ(上)	故障モード	検出方法	処置
室外機運転せず	0.5秒ごとに連続して点滅	誤配線異常停止	元電源通電後、4分～6分以内に室外機からのシリアル信号を受信できなかった時。	シリアル信号異常のチェック
		シリアル信号異常停止	運転中に室外機への信号を送信してから3分間、室外機からの信号を受信できなかった時。	
室外機運転せず	2回点滅 2.5秒消灯	室内サーミスター系異常停止	主管温サーミスター・補助管温サーミスター,室温サーミスターのいずれかがショートまたはオープンした時。	主管温サーミスター 補助管温サーミスター 室温サーミスター特性チェック
	3回点滅 2.5秒消灯	室内ファンモーター異常停止	室内ファンモーターの回転速度フィードバック信号を検出することができなかった時。	室内ファンモーターのチェック
	4回点滅 2.5秒消灯	室内制御系異常停止	不揮発性メモリーのデータが正常に読み込めない時。	室内制御基板交換
	5回点滅 2.5秒消灯	室外パワー系異常停止	圧縮機起動から1分以内の過電流保護停止が連続3回発生した場合、または圧縮機の起動失敗保護停止による再起動に24回失敗した場合。	インバーター圧縮機の簡易チェック ストップバルブのチェック
	6回点滅 2.5秒消灯	室外サーミスター系異常停止	圧縮機運転中にサーミスターがショートまたはオープンした時	室外サーミスターのチェック ・インバーター制御基板
	7回点滅 2.5秒消灯	室外制御系異常停止	不揮発性メモリからのデータが正常に読み込めない場合停止し、3分後再起動する。	インバーター制御基板交換
	13回点滅 2.5秒消灯	異電源投入異常停止	電源電圧がAC100Vの時。	電源電圧をAC200±20Vに変更。
	14回点滅 2.5秒消灯	その他の室外異常	バルブ閉保護停止、四方弁切替異常停止または、上記以外の室外異常を検知した時。	ストップバルブのチェック 故障モード呼出し機能にて詳細を確認する。

※本体が電源ON(運転開始)してから、上記検出方法にて異常を検出すると、室内ファンモーターをOFFします。

現象	運転モニターランプ(上)(下)	故障モード	検出方法	処置
室外機運転せず 室内機運転せず	点灯 → ●(上) 点滅 → ☀(下)	マルチスタンバイ	冷房・除湿運転と暖房運転を併用しようとした時。	先に運転している他の室内機の運転内容を合わせ、いったん室内機を停止させてから再度運転を行ってください。

注：室内機が運転を開始して上記の異常を検出した場合(電源入後、最初に検出)、室内制御基板が室内ファンモーターを停止し、運転モニターランプ(下)が点滅します。

[連続点滅以外の点滅パターン]

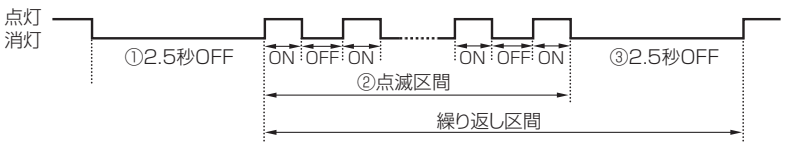

(4) 室内機の故障診断表

MLZ-RX2817AS-IN　MLZ-GX2817AS-IN
MLZ-RX3617AS-IN　MLZ-GX3617AS-IN
MLZ-RX4017AS-IN　MLZ-GX4017AS-IN
MLZ-RX5017AS-IN　MLZ-GX5017AS-IN
MLZ-RX5617AS-IN　MLZ-GX5617AS-IN
MLZ-RX6317AS-IN　MLZ-GX6317AS-IN

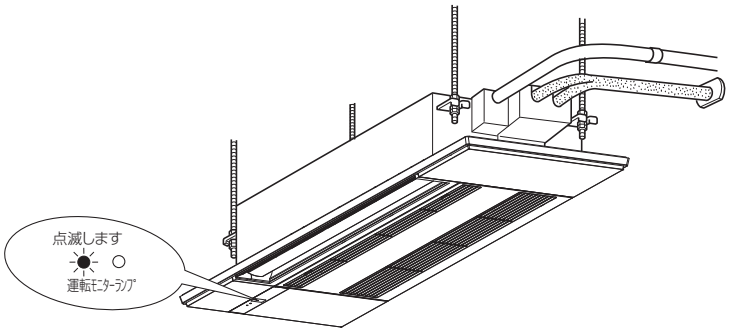

●運転モニターランプの点滅により故障箇所を推測する機能です。
●正常時、運転モニターランプ（左）は点灯しています。　　8回,10～12回点滅はありません。

No.	現象	運転モニターランプ(左)	故障モード	検出方法	処置
1	室内機運転せず 室外機運転せず	**0.5秒ごとに連続して点滅**	誤配線異常 または シリアル 信号異常停止	運転中に室外機への信号を送信してから最大6分間、室外機からの信号を受信できなかった時。	シリアル信号異常のチェック
2	室外機運転せず	**運転モニターランプ点灯**	室外制御系 異常停止	インバーター制御基板の不揮発性メモリデータが正常に読み込めない時。	インバーター制御基板LEDの点滅パターン確認
3	室内機運転せず 室外機運転せず	**2回点滅** 2.5秒消灯	室内 サーミスター系 異常停止	主管温サーミスター･補助管温サーミスター、室温サーミスターのいずれかがショートまたはオープンした時。	主管温サーミスター 補助管温サーミスター,室温サーミスター 特性チェック
4		**3回点滅** 2.5秒消灯	室内 ファンモーター 異常停止	室内ファンモーターの回転速度フィードバック信号を検出することができなかった時。	室内ファンモーターのチェック
5		**4回点滅** 2.5秒消灯	室内制御系 異常停止	室内制御基板の不揮発性メモリデータが正常に読み込めない時。	室内制御基板の交換
6		**5回点滅** 2.5秒消灯	室外パワー系 異常停止	圧縮機起動開始から1分以内の過電流保護停止が連続3回発生した時。または、圧縮機起動開始から、1分以内の起動失敗保護停止が連続3回発生した時。	インバーター/圧縮機の簡易チェック ストップバルブのチェック
7		**6回点滅** 2.5秒消灯	室外 サーミスター系 異常停止	圧縮機運転中にサーミスターがショートまたはオープンした時。	室外サーミスターのチェック ・インバーター制御基板
8		**7回点滅** 2.5秒消灯	室外制御系 異常停止	インバーター制御基板の不揮発性メモリデータが正常に読み込めない時。	インバーター制御基板の交換
9		**9回点滅** 2.5秒消灯	ドレン異常 停止	･フロートセンサーがオープン ･フロートセンサーが異常水位を検知	･フロートセンサー特性 ･ドレンポンプのチェック ･ドレン水排水管のチェック ･フロートセンサー、ドレンポンプの中継･基板コネクターチェック
10		**13回点滅** 2.5秒消灯	異電源投入停止	電源電圧が100Vの時。	電源電圧の確認
11		**14回点滅** 2.5秒消灯	その他の 室外異常	バルブ閉保護停止、四方弁切替異常停止または、上記以外の室外異常を検知している。	ストップバルブのチェック 故障呼出し機能にて詳細を確認する。
12		**17回点滅** 2.5秒消灯	室外冷媒系 異常停止	室内外サーミスターの温度と圧縮機電流により、冷媒回路の閉塞と空気混入を検出する。	･ガス漏れ箇所のチェック(接続配管など) ･ストップバルブのチェック ･室外冷媒回路のチェック

注: 室内機が運転を開始して上記の異常を検出した場合(電源入後、最初に検出)、室内制御基板が室内ファンモーターを停止し、運転モニターランプが点滅します。

[連続点滅以外の点滅パターン]

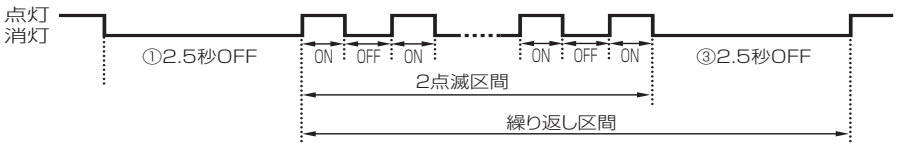

No.	現象	運転モニターランプ(左・右)	故障モード	検出方法	処置
13	室内機運転せず	**運転モニターランプ(左)点灯** ● **運転モニターランプ(右)連続点滅**	マルチ スタンバイ	冷房･除湿運転と暖房運転を併用しようとした時。	運転モードを統一する。
14	停止中の室内機が運転する	**運転モニターランプ(左･右)が2.5秒間隔で交互点滅** 2.5秒消灯	冷暖複合 運転時制御	冷房･除湿運転停止後に他の室内機を暖房運転にした時。	冷暖複合運転時制御についてを確認する。

※室外機は先押しされた室内機のモードで運転します。

(4) 室内機の故障診断表

MLZ-M2217AS-IN
MLZ-M2517AS-IN

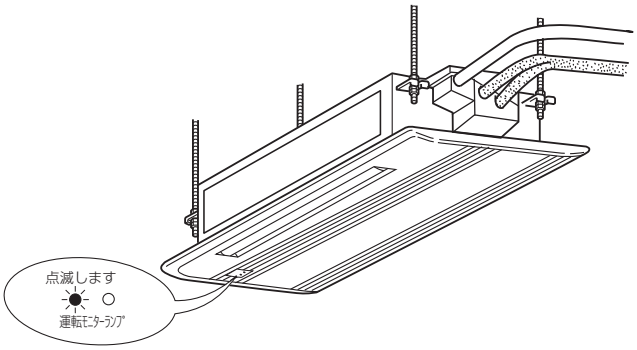

●運転モニターランプの点滅により故障箇所を推測する機能です。
●正常時、運転モニターランプ (左) は点灯しています。　　8 回 ,10 ～ 12 回点滅はありません。

No.	現象	運転モニターランプ(左)	故障モード	検出方法	処置
1	室外機運転せず 室内機運転せず	**0.5秒ごとに連続して点滅**	誤配線異常 または シリアル 信号異常停止	運転中に室外機への信号を送信してから最大6分間、室外機からの信号を受信できなかった時。	シリアル信号異常のチェック
2	運転せず 室外機	**運転モニターランプ点灯**	室外制御系 異常停止	インバーター制御基板の不揮発性メモリデータが正常に読み込めない時。	インバーター制御基板LEDの点滅パターン確認
3	室外機運転せず 室内機運転せず	**2回点滅** 2.5秒消灯	室内 サーミスター系 異常停止	主管温サーミスター･補助管温サーミスター、室温サーミスターのいずれかがショートまたはオープンした時。	主管温サーミスター 補助管温サーミスター,室温サーミスター 特性チェック
4		**3回点滅** 2.5秒消灯	室内 ファンモーター 異常停止	室内ファンモーターの回転速度フィードバック信号を検出することができなかった時。	室内ファンモーターのチェック
5		**4回点滅** 2.5秒消灯	室内制御系 異常停止	室内制御基板の不揮発性メモリデータが正常に読み込めない時。	室内制御基板の交換
6		**5回点滅** 2.5秒消灯	室外パワー系 異常停止	圧縮機起動開始から1分以内の過電流保護停止が連続3回発生した時。または、圧縮機起動開始から、1分以内の起動失敗保護停止が連続3回発生した時。	インバーター/圧縮機の簡易チェック ストップバルブのチェック
7		**6回点滅** 2.5秒消灯	室外 サーミスター系 異常停止	圧縮機運転中にサーミスターがショートまたはオープンした時。	室外サーミスターのチェック ･インバーター制御基板
8		**7回点滅** 2.5秒消灯	室外制御系 異常停止	インバーター制御基板の不揮発性メモリデータが正常に読み込めない時。	インバーター制御基板の交換
9		**9回点滅** 2.5秒消灯	ドレン異常 停止	･ドレンセンサーがオープン ･ドレンセンサーが異常水位を検知	･ドレンセンサー特性 ･ドレンポンプのチェック ･ドレン水排水管のチェック ･ドレンセンサー、ドレンポンプの中継･基板コネクタチェック
10		**13回点滅** 2.5秒消灯	異電源投入停止	電源電圧が100Vの時。	電源電圧の確認
11		**14回点滅** 2.5秒消灯	その他の 室外異常	バルブ閉保護停止、四方弁切替異常停止または、上記以外の室外異常を検知している。	ストップバルブのチェック 故障呼出し機能にて詳細を確認する。
12		**17回点滅** 2.5秒消灯	室外冷媒系 異常停止	室内外サーミスタの温度と圧縮機電流により、冷媒回路の閉塞と空気混入を検出する。	･ガス漏れ箇所のチェック(接続配管など) ･ストップバルブのチェック ･室外冷媒回路のチェック

注: 室内機が運転を開始して上記の異常を検出した場合(電源入後、最初に検出)、室内制御基板が室内ファンモーターを停止し、運転モニターランプが点滅します。

No.	現象	運転モニターランプ(左・右)	故障モード	検出方法	処置
13	室内機運転せず	**運転モニターランプ(左)点灯** ● **運転モニターランプ(右)連続点滅**	マルチ スタンバイ	冷房･除湿運転と暖房運転を併用しようとした時。	運転モードを統一する。

※室外機は先押しされた室内機のモードで運転します。

[連続点滅以外の点滅パターン]

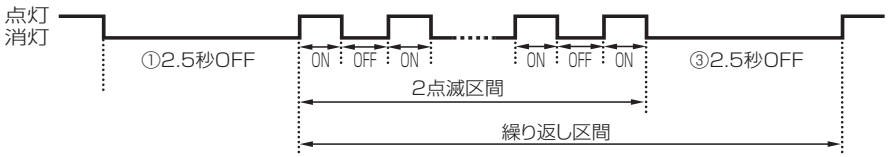

(4) 室内機の故障診断表

MLZ-W4017AS-IN
MLZ-W5017AS-IN
MLZ-W5617AS-IN
MLZ-W6317AS-IN

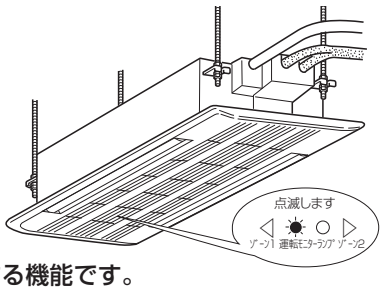

※室内ファンモーター異常の場合
ゾーン1,2ランプも点滅します。

●運転モニターランプの点滅により故障箇所を推測する機能です。
●正常時、運転モニターランプ (左) は点灯しています。　　8 回 ,10 ～ 12 回点滅はありません。

No.	現象	運転モニターランプ(左)	ゾーン1	ゾーン2	故障モード	検出方法	処置
1	室内機運転せず 室外機運転せず	**0.5秒ごとに連続して点滅**	–	–	誤配線異常 または シリアル 信号異常停止	運転中に室外機への信号を送信してから最大6分間、室外機からの信号を受信できなかった時。	シリアル信号異常のチェック
2	室外機運転せず	**運転モニターランプ点灯**	–	–	室外制御系 異常停止	インバーター制御基板の不揮発性メモリデータが正常に読み込めない時。	インバーター制御基板LEDの点滅パターン確認
3	室内機運転せず 室外機運転せず	**2回点滅** 2.5秒消灯	–	–	室内 サーミスター系 異常停止	主管温サーミスター･補助管温サーミスター､室温サーミスターのいずれかがショートまたはオープンした時。	主管温サーミスター 補助管温サーミスター 室温サーミスター特性チェック
4		**3回点滅** 2.5秒消灯	0.5秒毎に連続して点滅	消灯	室内ファンモーター1 異常停止	室内ファンモーターの回転速度フィードバック信号を検出することができなかった時。	室内ファンモーター1のチェック
			消灯	0.5秒毎に連続して点滅	室内ファンモーター2 異常停止		室内ファンモーター2のチェック
5		**4回点滅** 2.5秒消灯	–	–	室内制御系 異常停止	室内制御基板の不揮発性メモリデータが正常に読み込めない時。	室内制御基板交換
6		**5回点滅** 2.5秒消灯	–	–	室外パワー系 異常停止	圧縮機起動開始から1分以内の過電流保護停止が連続3回発生した時。または、圧縮機起動開始から1分以内の起動失敗保護停止が連続3回発生した時。	インバーター/圧縮機の簡易チェック ストップバルブのチェック
7		**6回点滅** 2.5秒消灯	–	–	室外 サーミスター系 異常停止	圧縮機運転中にサーミスターがショートまたはオープンした時。	室外サーミスターのチェック インバーター制御基板の交換
8		**7回点滅** 2.5秒消灯	–	–	室外制御系 異常停止	インバーター制御基板の不揮発性メモリデータが正常に読み込めない時。	インバーター制御基板の交換
9		**9回点滅** 2.5秒消灯	–	–	ドレン異常 停止	･フロートセンサーがオープン ･フロートセンサーが異常水位を検知	･フロートセンサー特性チェック ･ドレンポンプのチェック ･ドレン水排水管のチェック ･フロートセンサー、ドレンポンプの中継･基板コネクターチェック
10		**13回点滅** 2.5秒消灯	–	–	異電源投入 停止	電源電圧が100Vの時。	電源電圧の確認
11		**14回点滅** 2.5秒消灯	–	–	その他の 室外異常	上記以外の室外異常を検知している。	故障モード呼出し機能にて詳細を確認する。
12		**17回点滅** 2.5秒消灯	–	–	室外冷媒系 異常停止	室内外サーミスターの温度と圧縮機電流により､冷媒回路の閉塞と空気混入を検出する。	･ガス漏れ箇所のチェック (接続配管など) ･ストップバルブのチェック ･室外冷媒回路のチェック
13		**上記以外**	消灯	消灯	–	–	–

注: 室内機が運転を開始して上記の異常を検出した場合(電源入後､最初に検出)､室内制御基板が室内ファンモーターを停止し､運転モニターランプが点滅します。

[連続点滅以外の点滅パターン]

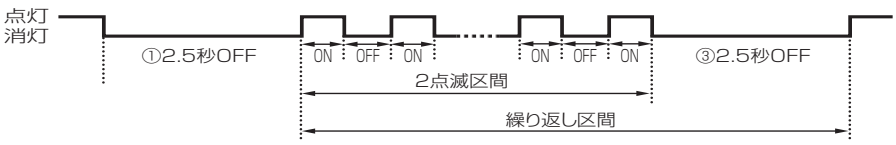

No.	現象	運転モニターランプ(左・右)	故障モード	検出方法	処置
13	室内機運転せず	**運転モニターランプ(左)点灯** ● **運転モニターランプ(右)連続点滅**	マルチ スタンバイ	冷房･除湿運転と暖房運転を併用しようとした時。	運転モードを統一する。
14	停止中の室内機が運転する	**運転モニターランプ(左･右)が** **2.5秒間隔で交互点滅** 2.5秒消灯	冷暖複合 運転時制御	冷房･除湿運転停止後に 他の室内機を暖房運転にした時。	冷暖複合運転時制御についてを確認する。

※室外機は先押しされた室内機のモードで運転します。

(4) 室内機の故障診断表

MTZ-2217AS-IN
MTZ-2517AS-IN
MTZ-2817AS-IN
MTZ-3617AS-IN
MTZ-4517AS-IN

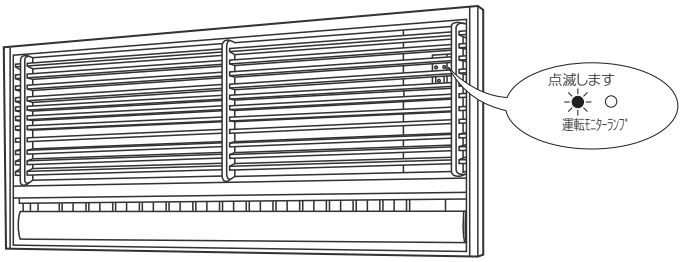

●運転モニターランプの点滅により故障箇所を推測する機能です。
●正常時、運転モニターランプ（左）は点灯しています。

8回,10～12回点滅はありません。

No.	現象	運転モニターランプ(左)	故障モード	検出方法	処置
1	室内機運転せず 室外機運転せず	**0.5秒ごとに連続して点滅**	誤配線異常 または シリアル 信号異常停止	運転中に室外機への信号を送信してから最大6分間、室外機からの信号を受信できなかった時。	シリアル信号異常のチェック
2	室外機運転せず	**運転モニターランプ点灯**	室外制御系 異常停止	インバーター制御基板の不揮発性メモリデータが正常に読み込めない時。	インバーター制御基板LEDの点滅パターン確認
3	室内機運転せず 室外機運転せず	**2回点滅** 2.5秒消灯	室内 サーミスター系 異常停止	主管温サーミスター･補助管温サーミスター、室温サーミスターのいずれかがショートまたはオープンした時。	主管温サーミスター 補助管温サーミスター,室温サーミスター 特性チェック
4		**3回点滅** 2.5秒消灯	室内 ファンモーター 異常停止	室内ファンモーターの回転速度フィードバック信号を検出することができなかった時。	室内ファンモーターのチェック
5		**4回点滅** 2.5秒消灯	室内制御系 異常停止	室内制御基板の不揮発性メモリデータが正常に読み込めない時。	室内制御基板の交換
6		**5回点滅** 2.5秒消灯	室外パワー系 異常停止	圧縮機起動開始から1分以内の過電流保護停止が連続3回発生した時。または、圧縮機起動開始から、1分以内の起動失敗保護停止が連続3回発生した時。	インバーター/圧縮機の簡易チェック ストップバルブのチェック
7		**6回点滅** 2.5秒消灯	室外 サーミスター系 異常停止	圧縮機運転中にサーミスターがショートまたはオープンした時。	室外サーミスターのチェック ・インバーター制御基板の交換
8		**7回点滅** 2.5秒消灯	室外制御系 異常停止	インバーター制御基板の不揮発性メモリデータが正常に読み込めない時。	インバーター制御基板の交換
9		**9回点滅** 2.5秒消灯	ドレン異常 停止 (別売部品)	ドレンセンサーがオープン ドレンセンサーが異常水位を検知	・ドレンセンサー特性 ・ドレンポンプのチェック ・ドレン水排水管のチェック ・ドレンセンサー、ドレンポンプのコネクタチェック
10		**13回点滅** 2.5秒消灯	異電源投入停止	電源電圧が100Vの時。	電源電圧の確認
11		**14回点滅** 2.5秒消灯	その他の 室外異常	バルブ閉保護停止、四方弁切替異常停止または、上記以外の室外異常を検知している。	ストップバルブのチェック 故障呼出し機能にて詳細を確認する。
12		**17回点滅** 2.5秒消灯	室外冷媒系 異常停止	室内外サーミスターの温度と圧縮機電流により、冷媒回路の閉塞と空気混入を検出する。	・ガス漏れ箇所のチェック(接続配管など) ・ストップバルブのチェック ・室外冷媒回路のチェック

注: 室内機が運転を開始して上記の異常を検出した場合(電源入後、最初に検出)、室内制御基板が室内ファンモーターを停止し、運転モニターランプが点滅します。

No.	現象	運転モニターランプ(左・右)	故障モード	検出方法	処置
13	室内機運転せず	**運転モニターランプ(左)点灯** ● **運転モニターランプ(右)連続点滅**	マルチ スタンバイ	冷房･除湿運転と暖房運転を併用しようとした時。	運転モードを統一する。

※室外機は先押しされた室内機のモードで運転します。

[連続点滅以外の点滅パターン]

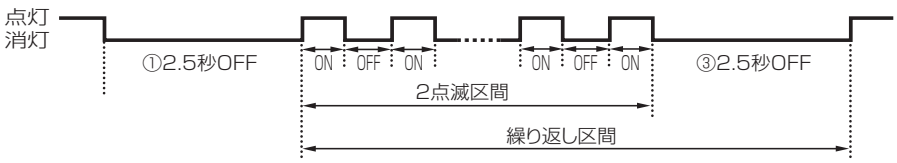

(4) 室内機の故障診断表

MBZ-2817AS-IN
MBZ-3617AS-IN
MBZ-4017AS-IN
MBZ-5017AS-IN

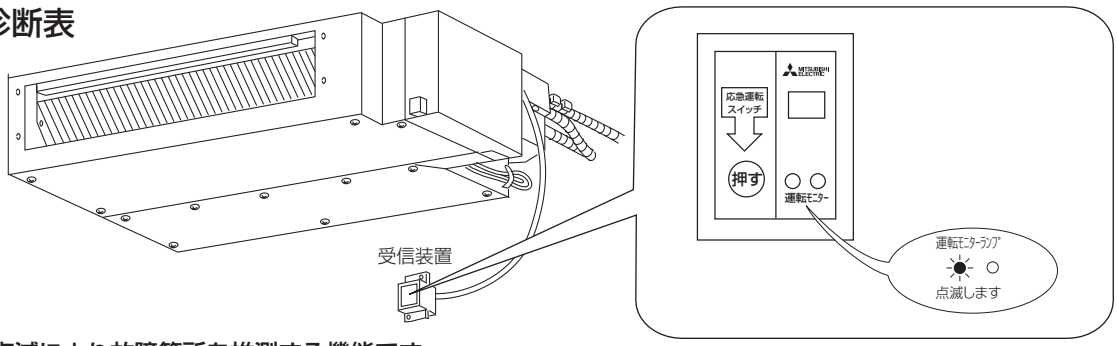

●運転モニターランプの点滅により故障箇所を推測する機能です。
●正常時、運転モニターランプ（左）は点灯しています。

8 回 ,10 ～ 12,15, 16 回点滅はありません。

No.	現象	運転モニターランプ(左)	故障モード	検出方法	処置
1	室内機運転せず 室外機運転せず	**0.5秒ごとに連続して点滅**	誤配線異常 または シリアル 信号異常停止	運転中に室外機への信号を送信してから最大6分間、室外機からの信号を受信できなかった時。	シリアル信号異常のチェック
2	室外機運転せず	**運転モニターランプ点灯**	室外制御系 異常停止	インバーター制御基板の不揮発性メモリデータが正常に読み込めない時。	インバーター制御基板LEDの点滅パターン確認
3	室外機運転せず 室内機運転せず	**2回点滅** 2.5秒消灯	室内 サーミスター系 異常停止	主管温サーミスター･補助管温サーミスター、室温サーミスターのいずれかがショートまたはオープンした時。	主管温サーミスター 補助管温サーミスター,室温サーミスター 特性チェック
4		**3回点滅** 2.5秒消灯	室内 ファンモーター 異常停止	室内ファンモーターの回転速度フィードバック信号を検出することができなかった時。	室内ファンモーターのチェック
5		**4回点滅** 2.5秒消灯	室内制御系 異常停止	室内制御基板の不揮発性メモリデータが正常に読み込めない時。	室内制御基板の交換
6		**5回点滅** 2.5秒消灯	室外パワー系 異常停止	圧縮機起動開始から1分以内の過電流保護停止が連続3回発生した時。または、圧縮機起動開始から、1分以内の起動失敗保護停止が連続3回発生した時。	インバーター/圧縮機の簡易チェック ストップバルブのチェック
7		**6回点滅** 2.5秒消灯	室外 サーミスター系 異常停止	圧縮機運転中にサーミスターがショートまたはオープンした時。	室外サーミスターのチェック ･インバーター制御基板の交換
8		**7回点滅** 2.5秒消灯	室外制御系 異常停止	インバーター制御基板の不揮発性メモリデータが正常に読み込めない時。	インバーター制御基板の交換
9		**9回点滅** 2.5秒消灯	ドレン異常 停止	･フロートセンサーがオープン ･フロートセンサーが異常水位を検知	･フロートセンサー特性 ･ドレンポンプのチェック ･ドレン水排水管のチェック ･フロートセンサー、ドレンポンプの中継･基板コネクタチェック
10		**13回点滅** 2.5秒消灯	異電源投入停止	電源電圧が100Vの時。	電源電圧の確認
11		**14回点滅** 2.5秒消灯	その他の 室外異常	バルブ閉保護停止、四方弁切替異常停止または、上記以外の室外異常を検知している。	ストップバルブのチェック 故障呼出し機能にて詳細を確認する。
12		**17回点滅** 2.5秒消灯	室外冷媒系 異常停止	室内外サーミスターの温度と圧縮機電流により、冷媒回路の閉塞と空気混入を検出する。	･ガス漏れ箇所のチェック(接続配管など) ･ストップバルブのチェック ･室外冷媒回路のチェック

注: 室内機が運転を開始して上記の異常を検出した場合(電源入後、最初に検出)、室内制御基板が室内ファンモーターを停止し、運転モニターランプが点滅します。

No.	現象	運転モニターランプ(左・右)	故障モード	検出方法	処置
13	室内機運転せず	**運転モニターランプ(左)点灯** ● **運転モニターランプ(右)連続点滅**	マルチ スタンバイ	冷房･除湿運転と暖房運転を併用しようとした時。	運転モードを統一する。

※室外機は先押しされた室内機のモードで運転します。

[連続点滅以外の点滅パターン]

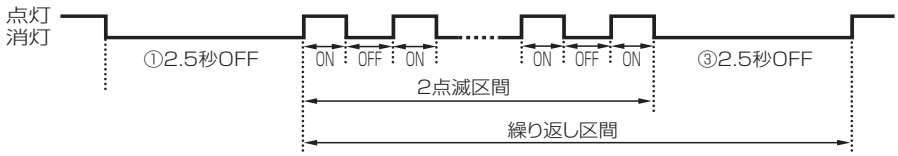

(4) 室内機の故障診断表

MFZ-K2821XAS-W,B-IN
MFZ-K3621XAS-W,B-IN
MFZ-K4021XAS-W,B-IN
MFZ-K5021XAS-W,B-IN
MFZ-K5621XAS-W,B-IN

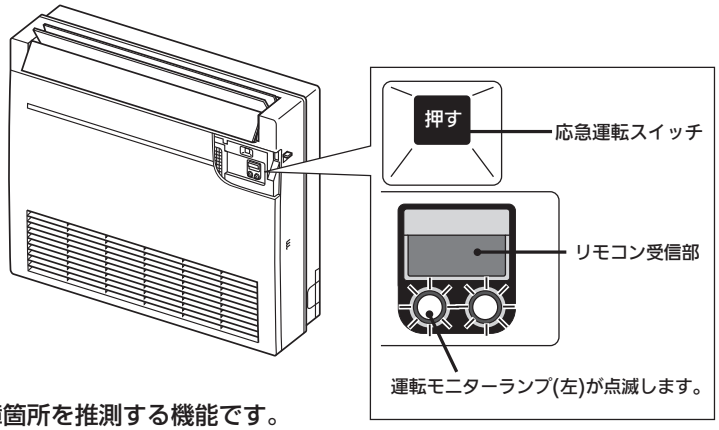

●運転モニターランプの点滅により故障箇所を推測する機能です。
●正常時、運転モニターランプ (左) は点灯しています。　　8 回 ,10 ～ 12,15,16 回点滅はありません。

No.	現象	運転モニターランプ(左)	故障モード	検出方法	処置
1	室外機運転せず 室内機運転せず	0.5秒ごとに連続して点滅	誤配線異常または シリアル信号異常停止	運転中に室外機への信号を送信してから最大6分間、室外機からの信号を受信できなかった時。	シリアル信号異常のチェック
2	室外機運転せず 室内機運転せず	2回点滅 2.5秒消灯	室内サーミスター系異常停止	主管温サーミスター・補助管温サーミスター,室温サーミスターのいずれかがショートまたはオープンした時。	主管温サーミスター 補助管温サーミスター,室温サーミスター特性チェック
3		3回点滅 2.5秒消灯	室内ファンモーター異常停止	室内ファンモーターの回転速度フィードバック信号を検出することができなかった時。	室内ファンモーターのチェック
4		4回点滅 2.5秒消灯	室内制御系異常停止	室内制御基板の不揮発性メモリデータが正常に読み込めない時。	室内制御基板の交換
5		5回点滅 2.5秒消灯	室外パワー系異常停止	圧縮機起動開始から1分以内の過電流保護停止が連続3回発生した時。または、圧縮機起動開始から1分以内の起動失敗保護停止が連続3回発生した時。	インバーター/圧縮機の簡易チェック ストップバルブのチェック
6		6回点滅 2.5秒消灯	室外サーミスター系異常停止	圧縮機運転中にサーミスターがショートまたはオープンした時。	室外サーミスターのチェック インバーター制御基板の交換
7		7回点滅 2.5秒消灯	室外制御系異常停止	インバーター制御基板の不揮発性メモリデータが正常に読み込めない時。	インバーター制御基板の交換
8		9回点滅 2.5秒消灯	ドレン異常停止 (別売部品MAC-862DM使用時のみ)	·フロートセンサーがオープン ·フロートセンサーが異常水位を検知	·フロートセンサー特性 ·ドレンポンプのチェック ·ドレン水排水管のチェック ·フロートセンサー、ドレンポンプの中継·基板コネクタチェック
9		13回点滅 2.5秒消灯	異電源投入停止	電源電圧が100Vの時。	電源電圧の確認
10		14回点滅 2.5秒消灯	その他の室外異常	バルブ閉保護停止、四方弁切替異常停止または、上記以外の室外異常を検知した時。	ストップバルブのチェック 故障呼出し機能にて詳細を確認する。
11		17回点滅 2.5秒消灯	室外冷媒系異常停止	室内外サーミスターの温度と圧縮機電流により、冷媒回路の閉塞と空気混入を検出する。	·ガス漏れ箇所のチェック(接続配管等) ·ストップバルブのチェック ·室外冷媒回路のチェック

注: 室内機が運転を開始して上記の異常を検出した場合(電源入後、最初に検出)、室内制御基板が室内ファンモーターを停止し、運転モニターランプが点滅します。

[連続点滅以外の点滅パターン]

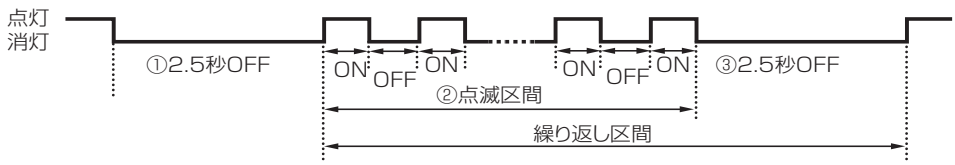

注: No.12はマルチ室外機接続時のみ

No.	現象	運転モニターランプ(左·右)	故障モード	検出方法	処置
12	室内機運転せず	運転モニターランプ(左)点灯 ● 運転モニターランプ(右)連続点滅	マルチスタンバイ	冷房·除湿運転と暖房運転を併用しようとした時。	運転モードを統一する。

※室外機は先押しされたユニットのモードで運転します。

(5) 室外機ディスプレイ基板の LED モニター表

MXZ-4621AS　MXZ-5221AS　MXZ-5621AS

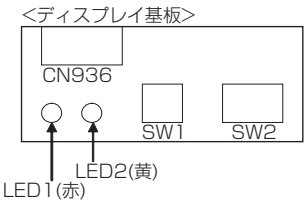

注1. LEDの位置は右図に表示します。
2. 正常時はLEDが常に点灯しています。

現象	LED の表示 LED1	LED2	故障モード	検出方法	処置
室外機運転せず	点灯	1 回点滅	電子膨張弁、ドレンポンプ異常	電子膨張弁かドレンポンプに異常があった場合。	・LEVのチェック
	点灯	2 回点滅	室外パワー系異常停止	圧縮機起動から 1 分以内に過電流保護停止、圧縮機同期異常停止が連続 3 回発生した場合。または、圧縮機起動 10 秒以内の過電流保護停止による再起動が 24 回失敗した場合。	・圧縮機接続線のチェック ・欠相／圧縮機のチェック ・ストップバルブ、冷媒回路、冷媒量のチェック
	点灯	3 回点滅	吐出温サーミスター異常停止	運転中にサーミスターがショートまたはオープンになった場合。	・室外サーミスターのチェック
	点灯	4 回点滅	フィン温サーミスター異常停止		
			基板温サーミスター異常停止		・室外制御基板の交換
	点灯	5 回点滅	霜取サーミスター異常停止		・室外サーミスターのチェック
			外気温サーミスター異常停止		
			外熱交中間温サーミスター異常停止		
	点灯	7 回点滅	室外制御系異常停止	不揮発性メモリーのデータが正常に読み込めない場合。	・室外制御基板の交換
	点灯	9 回点滅	異電圧印加異常停止	運転開始時に母線電圧が 210V 以下の場合。	・電源電圧のチェック
	点灯	11 回点滅	バルブ閉異常停止	圧縮機起動時の圧縮機相電流が規定値よりも高い場合。	・ストップバルブのチェック ・冷媒回路、冷媒量のチェック
	点灯	13 回点滅	室外冷媒系異常停止	室内外サーミスタの温度と圧縮機電流により、冷媒回路の閉塞と空気混入を検出する。	・ガス漏れ箇所のチェック(接続配管等) ・ストップバルブのチェック ・室外冷媒回路のチェック
「室外機が運転停止し3分間経過後再運転する」を繰り返す	2 回点滅	消灯	過電流保護停止	運転中にパワーモジュールに過大な電流が流れた場合。圧縮機起動 10 秒以内に発生した場合は、15 秒後に再起動を行う。(最大 24 回)	・圧縮機接続線のチェック ・欠相／圧縮機のチェック ・ストップバルブ、冷媒回路、冷媒量のチェック
	3 回点滅	消灯	吐出温度過昇保護停止	運転中に吐出温度が 116℃以上になった場合。	・冷媒回路、冷媒量のチェック ・LEVのチェック
	4 回点滅	消灯	フィン温度過昇保護停止	運転中にフィン温度が 90℃以上になった場合。	・室外機周辺のチェック ・通風経路のチェック ・室外ファンモーターのチェック
			基板温温度過昇保護停止	運転中に基板温度が 80℃以上になった場合。	
	5 回点滅	消灯	高圧過昇保護停止	冷房運転中に外熱交中間温が 70℃以上になった場合、または暖房運転中に室内配管温度が 70℃以上になった場合。	・冷媒回路、冷媒量のチェック ・ストップバルブのチェック
	9 回点滅	消灯	母線電圧異常保護停止	運転中に母線電圧の検出が異常になった場合。	・電源電圧のチェック ・室外制御基板の交換
	8 回点滅	消灯	圧縮機相電流異常保護停止	運転中に圧縮機相電流の検出が異常になった場合。	・室外制御基板の交換
	10 回点滅	消灯	圧縮機同期異常保護停止	運転中に圧縮機電流の歪みが大きくなった場合。	・圧縮機接続線のチェック ・欠相／圧縮機のチェック ・ストップバルブ、冷媒回路、冷媒量のチェック
	11 回点滅	消灯	低外気温圧縮機停止中	外気温が運転範囲を超えて低くなった場合。	・室外機周囲温度のチェック
	13 回点滅	消灯	室外ファン保護停止	ファンモーターに過電流が流れた場合、または位置検出信号入力が異常になった場合にファンモーターを停止し 30 秒後に起動する。ファン起動後 30 秒以内のファン保護停止が連続 3 回発生した場合に圧縮機を停止する。	・室外ファンモーターのチェック
室外機は運転する	1 回点滅	点灯	入力電流保護周波数低下	運転中に室外機の入力電流が 13A を超えた場合。	製品の異常ではありませんが、次の項目を確認してください。 ・室内フィルターの目詰まり ・冷媒量 ・室内機、室外機の吹出風のショートサイクル
	2 回点滅	点灯	冷房霜取り周波数低下	冷房運転時に室内配管温度が 8℃以下になった場合。	製品の異常ではありませんが、次の項目を確認してください。 ・室内フィルターの目詰まり ・冷媒量 ・室内機、室外機の吹出風のショートサイクル
			暖房高圧過昇保護周波数低下	暖房運転時に室内配管温度が 50℃以上になった場合。	
	3 回点滅	点灯	吐出温度過昇保護周波数低下	運転中に吐出温度が 100℃以上になった場合。	・冷媒回路、冷媒量のチェック ・LEVのチェック
	4 回点滅	点灯	吐出温度低下保護周波数低下	吐出温度が冷房運転中は 50℃以下、暖房運転中は 40℃以下の状態が 40 分以上継続した場合。	・冷媒回路、冷媒量のチェック ・LEVのチェック
	5 回点滅	点灯	高圧過昇保護周波数低下	冷房運転時に外熱交中間温が 55℃以上に上昇した場合。	製品の異常ではありませんが、次の項目を確認してください。 ・室外熱交の目詰まり ・冷媒量不足 ・室内機、室外機の吹出風のショートサイクル
	8 回点滅	点灯	コンバーター保護	コンバーター用パワー素子に過電流が流れた場合、または母線電圧が過電圧保護レベルまで上昇した場合に、コンバーターを停止する。 (圧縮機、ファンモーターは運転を継続する。)	・電源電圧のチェック ・室外制御基板の交換
	9 回点滅	点灯	インバーターチェックモード	圧縮機接続線が外れている場合。	・圧縮機接続線のチェック ・インバーター、圧縮機のチェック

(5) 室外機 制御基板の LED モニター表

MXZ-6021AS

注 1.LED の位置は次ページに表示します。
2. 正常時は LED が常に点灯しています。

現象	LEDの表示		故障モード	検出方法	処置
	LED1	LED2			
室外機運転せず	点灯	1回	電子膨張弁、ドレンポンプ異常	電子膨張弁かドレンポンプに異常があった場合。	・LEVのチェック
	点灯	2回	室外パワー系異常停止	圧縮機起動から1分以内に過電流保護停止が連続3回発生した場合。または、圧縮機起動から3分以内にコンバータ保護停止、母線電圧保護停止(1)が連続3回発生した場合。	・圧縮機接続線のチェック ・欠相／圧縮機のチェック ・ストップバルブ、冷媒回路、冷媒量のチェック
	点灯	3回	吐出温サーミスター異常停止	運転中にサーミスターがショートまたはオープンになった場合。	・室外サーミスターのチェック
	点灯	4回	フィン温サーミスター異常停止		
			基板温サーミスター異常停止		・室外制御基板の交換
	点灯	5回	霜取サーミスター異常停止		・室外サーミスターのチェック
			外気温サーミスター異常停止		
			外熱交中間温サーミスター異常停止		
	点灯	7回	室外制御系異常停止	不揮発性メモリーのデータが正常に読み込めない場合。	・室外制御基板の交換
	点灯	8回	電流センサー異常停止	運転中に圧縮機電流検出回路がショートまたはオープンになった場合。	・パワー基板の交換
	点灯	9回	異電圧印加異常停止	運転開始時に母線電圧が200V以下の場合。	・電源電圧のチェック
	点灯	11回	基板間通信異常停止	室外制御基板とパワー基板との間の通信ができない場合。	・基板間の接続線のチェック ・室外制御基板、パワー基板の交換
	点灯	12回	ゼロクロス検出回路異常停止	運転中に電源周期を検出できない場合。	・基板間の接続線のチェック ・パワー基板の交換
	点灯	13回	一次電流検出異常	運転中に一次電流検出回路がショートまたはオープンになった場合。	・パワー基板の交換
	点灯	14回	一次電圧検出異常	運転中に一次電圧検出回路がショートまたはオープンになった場合。	・パワー基板の交換
	点灯	15回	突入防止リレー異常	運転中にリレーONを検出できない場合。	・パワー基板の交換
「室外機が運転停止し、3分経過後再運転する」を繰り返す	2回	消灯	過電流保護停止 （IPM保護停止） （ロック保護停止）	運転中にパワーモジュールに過大な電流が流れた場合。	・圧縮機接続線のチェック ・欠相／圧縮機のチェック ・ストップバルブ、冷媒回路、冷媒量のチェック
	3回	消灯	吐出温度過昇保護停止	運転中に吐出温度が115℃以上になった場合。吐出温度が80.3℃以下になった場合、3分後に起動する。	・ストップバルブ、冷媒回路、冷媒量のチェック ・LEVのチェック
	4回	消灯	フィン温度過昇保護停止	運転中にフィン温度が87℃以上になった場合。	・室外機周辺のチェック ・通風経路のチェック ・室外ファンモーターのチェック
			基板温度過昇保護停止	運転中に基板温度が68℃以上になった場合。	
	5回	消灯	高圧過昇保護停止	冷房運転中に外熱交中間温度が70℃以上になった場合、または暖房運転中に室内配管温度が70℃以上になった場合。	・ストップバルブ、冷媒回路、冷媒量のチェック ・LEVのチェック
			高圧過昇保護停止	運転中に高圧スイッチ(HPS)が作動した場合。	
	6回	消灯	プレヒート異常	プレヒート中に異常があった場合。	・パワー基板の交換
	8回	消灯	コンバーター保護停止	運転中にコンバーター回路に過大な電流が流れた場合。	・電源電圧のチェック ・パワー基板の交換
	9回	消灯	母線電圧保護停止(1)	運転中に母線電圧が200V以下、または400V以上になったことをパワー基板が検知した場合。	・電源電圧のチェック ・パワー基板の交換
			母線電圧保護停止(2)	運転中に母線電圧が50V以下、または400以上になったことを室外制御基板が検知した場合。	・電源電圧のチェック ・室外制御基板の交換
	11回	消灯	低外気保護停止	外気温が運転範囲を超えて低くなった場合。	・室外機周囲温度のチェック
	13回	消灯	室外ファン保護停止	ファンモータに過大な電流が流れた場合または位置検出信号が異常になった場合に、圧縮機とファンモータを停止させる。	・室外ファンモーターのチェック

注 1.LED の位置は下図に表示します。
2. 正常時は LED が常に点灯しています。

現象	LEDの表示		故障モード	検出方法	処置
	LED1	LED2			
室外機は運転する	1回	点灯	入力電流保護周波数低下	運転中に室外機の入力電流が15A以上になった場合。	製品の異常ではありませんが、次の項目をチェックしてください。 ・室内フィルターの目詰まり ・冷媒量 ・室内機、室外機の吹出風のショートサイクル
	2回	点灯	冷房霜取り周波数低下	冷房運転中に室内配管温度が10℃以下になった場合。	
			暖房高圧過昇保護周波数低下	暖房運転中に室内配管温度が45℃以上になった場合。	
	3回	点灯	吐出温度過昇保護周波数低下	運転中に吐出温度が100℃以上になった場合。	・冷媒回路、冷媒量のチェック ・LEVのチェック
	4回	点灯	吐出温度低下保護周波数低下	吐出温度が冷房運転中は50℃以下、暖房運転中は40℃以下の状態が40分以上継続した場合。	
	5回	点灯	冷房高圧過昇保護周波数低下	冷房運転中に外熱交中間温が49℃以上に上昇した場合。	製品の異常ではありませんが、次の項目を確認してください。 ・室外熱交の目詰まり ・冷媒量不足 ・室内機、室外機の吹出風のショートサイクル
	9回	点灯	インバータチェックモード	室内機の応急運転スイッチで運転した場合。	ー

<室外制御基板>

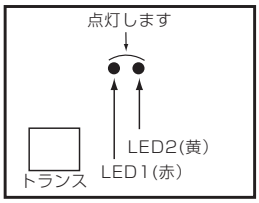

(5) 室外機 制御基板の LED モニター表

MXZ-6821AS　MXZ-7121AS　MXZ-8021AS
MXZ-9021AS　MXZ-10221AS

注 1.LED の位置は次ページに表示します。
2. 正常時は LED が常に点灯しています。

現象	LEDの表示		故障モード	検出方法	処置
	LED1	LED2			
室外機運転せず	点灯	1回	電子膨張弁、ドレンポンプ異常	電子膨張弁かドレンポンプに異常があった場合。	・LEVのチェック
	点灯	2回	室外パワー系異常停止	圧縮機起動から1分以内に過電流保護停止が連続3回発生した場合。または、圧縮機起動から3分以内にコンバータ保護停止、母線電圧保護停止(1)が連続3回発生した場合。	・圧縮機接続線のチェック ・欠相、圧縮機のチェック ・ストップバルブ、冷媒回路、冷媒量のチェック
	点灯	3回	吐出温サーミスター異常停止	運転中にサーミスターがショートまたはオープンになった場合。	・室外サーミスターのチェック
	点灯	4回	フィン温サーミスター異常停止		
			基板温サーミスター異常停止		・室外制御基板の交換
	点灯	5回	霜取サーミスター異常停止		・室外サーミスターのチェック
			外気温サーミスター異常停止		
			外熱交中間温サーミスター異常停止		
	点灯	7回	室外制御系異常停止	不揮発性メモリーのデータが正常に読み込めない場合。	・室外制御基板の交換
	点灯	8回	電流センサー異常停止	運転中に圧縮機電流検出回路がショートまたはオープンになった場合。	・パワー基板の交換
	点灯	9回	異電圧印加異常停止	運転開始時に母線電圧が200V以下の場合。	・電源電圧のチェック
	点灯	11回	基板間通信異常停止	室外制御基板とパワー基板との間の通信ができない場合。	・基板間の接続線のチェック ・室外制御基板、パワー基板の交換
	点灯	12回	ゼロクロス検出回路異常停止	運転中に電源周期を検出できない場合。	・基板間の接続線のチェック ・パワー基板の交換
	点灯	13回	一次電流検出異常	運転中に一次電流検出回路がショートまたはオープンになった場合。	・パワー基板の交換
	点灯	14回	一次電圧検出異常	運転中に一次電圧検出回路がショートまたはオープンになった場合。	・パワー基板の交換
	点灯	15回	突入防止リレー異常	運転中にリレーONを検出できない場合。	・パワー基板の交換
「室外機が運転停止し、3分経過後再運転する」を繰り返す。	2回	消灯	過電流保護停止 （IPM保護停止） （ロック保護停止）	運転中にパワーモジュールに過大な電流が流れた場合。	・圧縮機接続線のチェック ・欠相、圧縮機のチェック ・ストップバルブ、冷媒回路、冷媒量のチェック
	3回	消灯	吐出温度過昇保護停止	運転中に吐出温度が116℃以上になった場合。吐出温度が100℃以下になった場合、3分後に起動する。	・ストップバルブ、冷媒回路、冷媒量のチェック ・LEVのチェック
	4回	消灯	フィン温度過昇保護停止	運転中にフィン温度が87℃以上になった場合。	・室外機周辺のチェック ・通風経路のチェック ・室外ファンモーターのチェック
			基板温度過昇保護停止	運転中に基板温度が66℃以上になった場合。	
	5回	消灯	高圧過昇保護停止	冷房運転中に外熱交中間温度が70℃以上になった場合、または暖房運転中に室内配管温度が70℃以上になった場合。	・ストップバルブ、冷媒回路、冷媒量のチェック ・LEVのチェック
			高圧過昇保護停止	運転中に高圧スイッチ(HPS)が作動した場合。	
	6回	消灯	プレヒート異常	プレヒート中に異常があった場合。	・パワー基板の交換
	8回	消灯	コンバーター保護停止	運転中にコンバーター回路に過大な電流が流れた場合。	・電源電圧のチェック ・パワー基板の交換
	9回	消灯	母線電圧保護停止	運転中に母線電圧が200V以下、または400V以上になったことをパワー基板が検知した場合。	・電源電圧のチェック ・パワー基板の交換
	11回	消灯	低外気保護停止	外気温が運転範囲を超えて低くなった場合。	・室外機周囲温度のチェック
	13回	消灯	室外ファン保護停止	ファンモーターに過大な電流が流れた場合または位置検出信号が異常になった場合に、圧縮機とファンモーターを停止させる。	・室外ファンモーターのチェック

注 1.LED の位置は下に表示します。
2. 正常時は LED が常に点灯しています。

現象	LEDの表示		故障モード	検出方法	処置
	LED1	LED2			
室外機は運転する	1回	点灯	入力電流保護周波数低下	運転中に室外機の入力電流がMXZ-6821AS,7121AS,8021AS,9021ASは16A以上、MXZ-10221ASは18A以上になった場合。	製品の異常ではありませんが、次の項目をチェックしてください。 ・室内フィルターの目詰まり ・冷媒量 ・室内機、室外機の吹出風のショートサイクル
	2回	点灯	冷房霜取り周波数低下	冷房運転中に室内配管温度が10℃以下になった場合。	
			暖房高圧過昇保護周波数低下	暖房運転中に室内配管温度が41℃以上になった場合。	
	3回	点灯	吐出温度過昇保護周波数低下	運転中に吐出温度が100℃以上になった場合。	・冷媒回路、冷媒量のチェック LEVのチェック
	4回	点灯	吐出温度低下保護周波数低下	吐出温度が冷房運転中は50℃以下、暖房運転中は40℃以下の状態が40分以上継続した場合。	
	5回	点灯	冷房高圧過昇保護周波数低下	冷房運転中に外熱交中間温が55℃以上に上昇した場合。	製品の異常ではありませんが、次の項目を確認してください。 ・室外熱交の目詰まり ・冷媒量不足 ・室内機、室外機の吹出風のショートサイクル
	8回	点灯	冷房蒸発温度保護	○冷房運転時に下記のいずれかが成り立つ場合 ・圧縮機が起動して1時間以内で室内機熱交温度が7℃～11℃以下になった場合。 ・圧縮機が起動して1時間以降で室内機熱交温度が10℃～17℃となった場合※ ※室内機の種類に応じて変化する。	製品の異常ではありません。
	9回	点灯	インバータチェックモード	室内機の応急運転スイッチで運転した場合。	―

〈室外制御基板〉

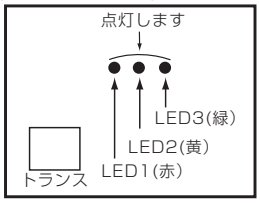

20 別売部品

〈異径継手〉

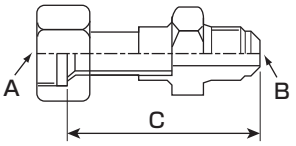

単位:mm

形　名	形　名	形名コード	配管サイズ	長さ A	長さ B	長さ C
MXZ-6821AS MXZ-7121AS MXZ-8021AS MXZ-9021AS MXZ-10221AS	MAC-470JP	51H-470	Φ9.52(3/8) ⇒ Φ12.7 (1/2)	Φ9.52 (3/8)	Φ12.7 (1/2)	64
MXZ-9021AS MXZ-10221AS	PAC-SH46RJ	7D2-H46	Φ12.7(1/2) ⇒ Φ9.52 (3/8)	Φ12.7 (1/2)	Φ9.52 (3/8)	60.5

■室外機専用別売部品

〈ドレンソケットセット〉

形　名	形　名	形名コード
MXZ-4617AS MXZ-5217AS MXZ-5617AS	MAC-860DS （ドレンソケットのみ）	506 860
MXZ-6017AS	MAC-891DS （ドレンソケット× 1 コ、キャップ× 2 コ）	51H 891
MXZ-6817AS MXZ-7117AS MXZ-8017AS MXZ-9017AS MXZ-10217AS	MAC-892DS （ドレンソケット× 1 コ、キャップ× 6 コ）	51H 892

ドレンソケットセット MAC-892DS

ドレンソケット

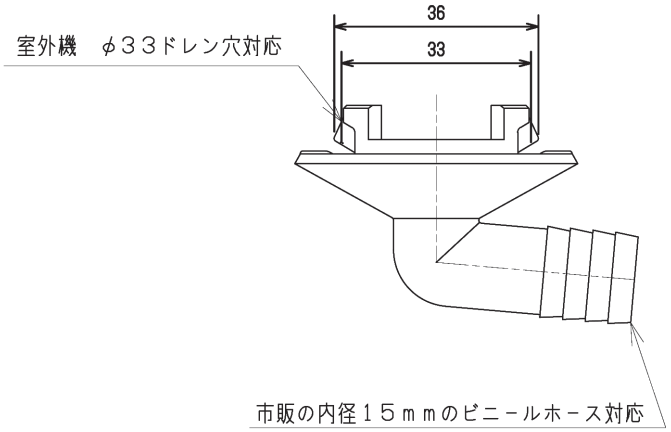

ドレンキャップ

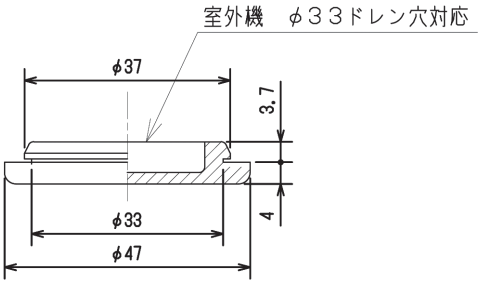

〈吹出ガイド〉

MXZ-4621AS
MXZ-5221AS
MXZ-5621AS

形　名	形名コード
MAC-881SG	506 881

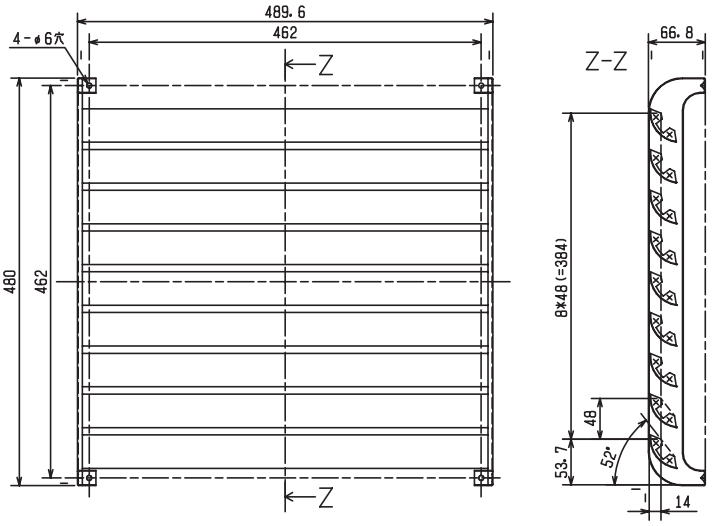

MXZ-6021AS

形　名	形名コード
MAC-856SG	51H 856

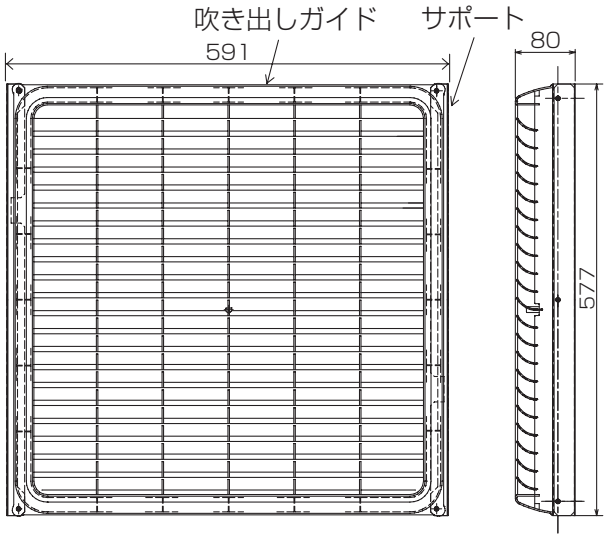

MXZ-6821AS
MXZ-7121AS
MXZ-8021AS
MXZ-9021AS
MXZ-10221AS

形　名	形名コード
MAC-858SG	51H 858

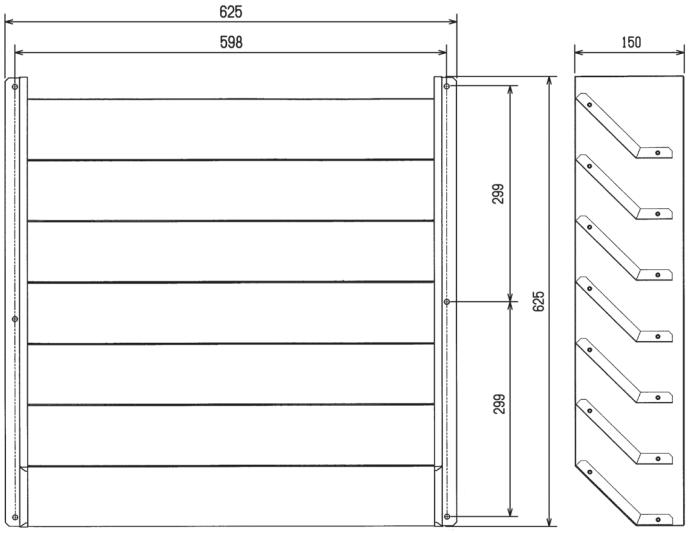

別売部品

〈日除け〉

MXZ-4621AS
MXZ-5221AS
MXZ-5621AS

形　名	形名コード
MAC-524HI	506-524

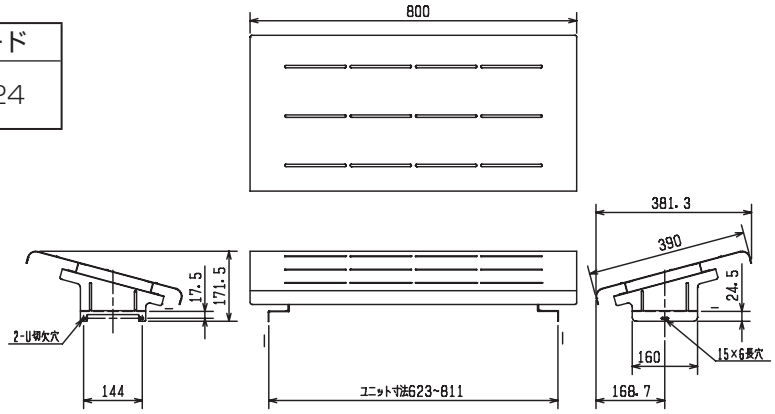

〈一段架台〉

MXZ-6021AS

形　名	形名コード
MAC-521KD	506-521

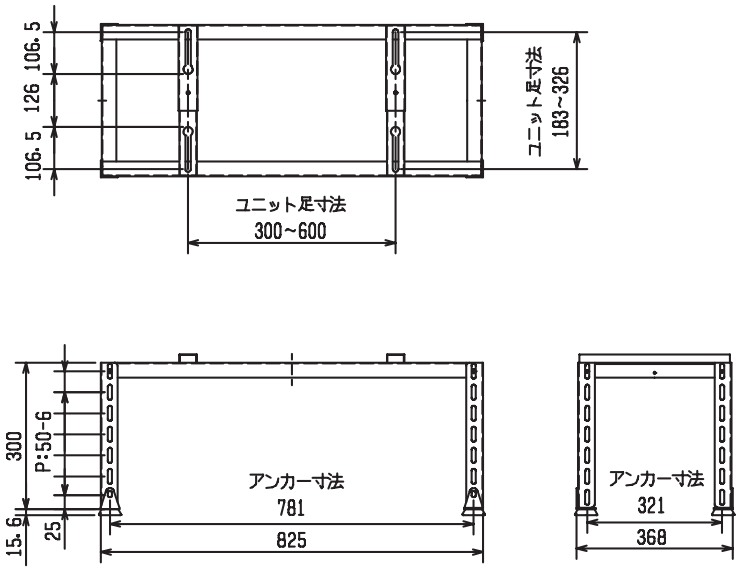

〈二段架台〉

MXZ-6821AS
MXZ-7121AS
MXZ-8021AS
MXZ-9021AS
MXZ-10221AS

形　名	形名コード
MAC-522KD	506-522

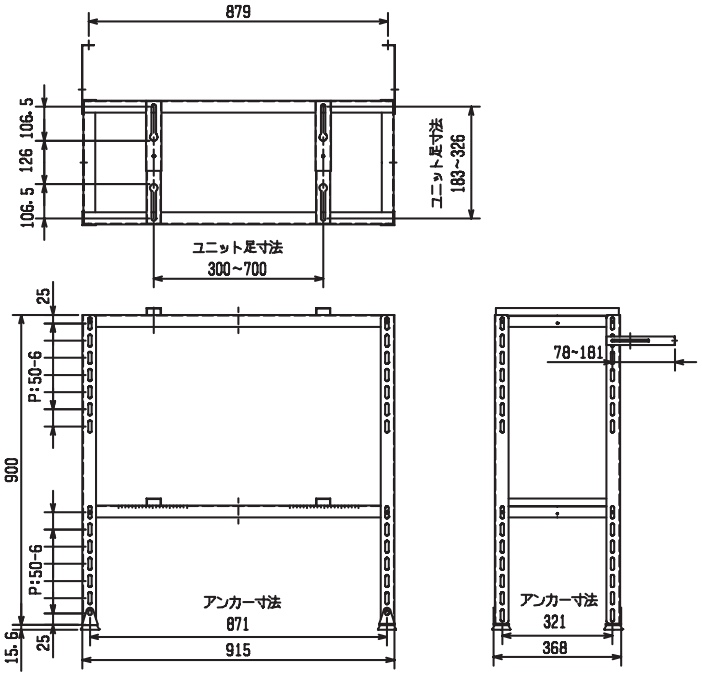

別売部品

〈屋根置台〉

MXZ-4621AS
MXZ-5221AS
MXZ-5621AS

形　名	形名コード
MAC-386YD	506-386

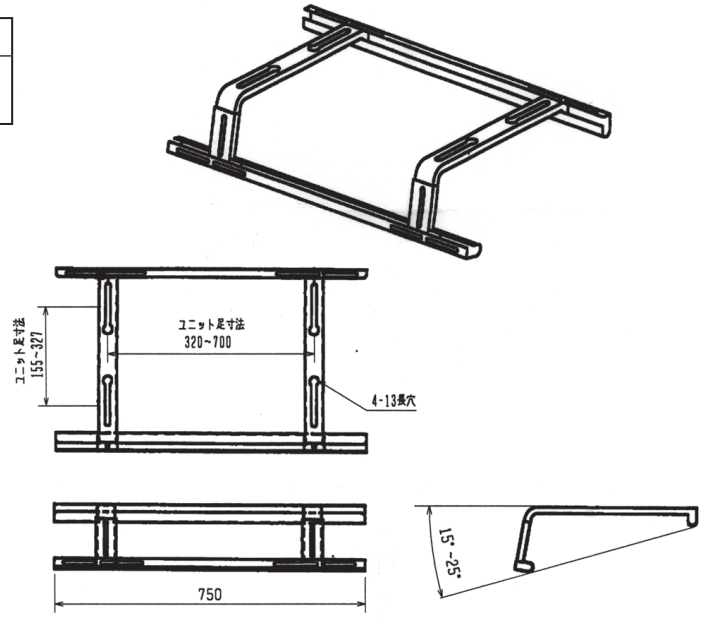

〈公団用吊具〉

MXZ-4621AS
MXZ-5221AS
MXZ-5621AS

形　名	形名コード
MAC-397KT	506-397

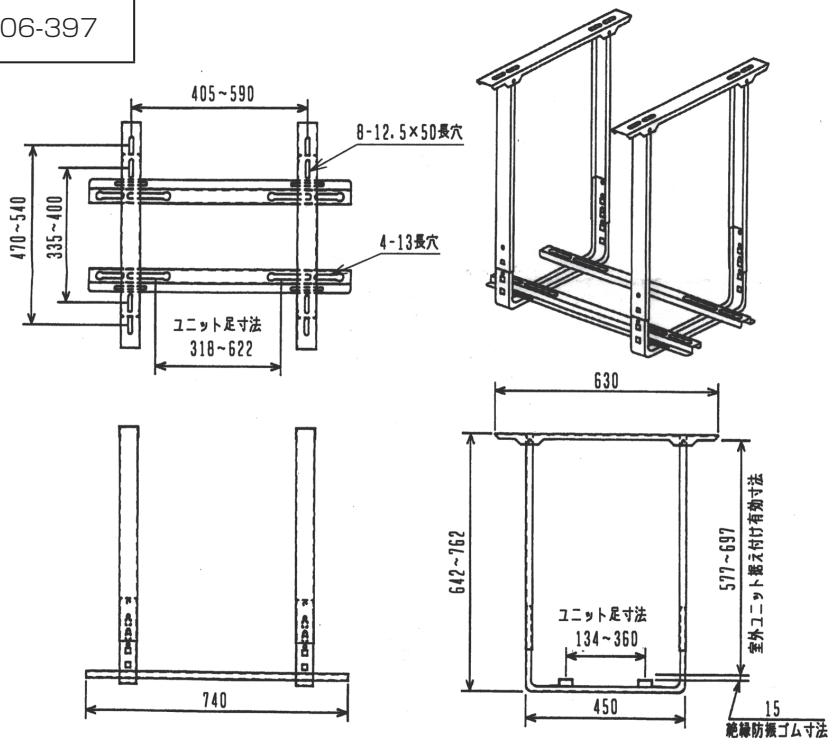

〈ヤモリガード〉

MXZ-4621AS
MXZ-5221AS
MXZ-5621AS

形　名	形名コード
MAC-874YG	506-874

〈室外機保護カバー〉

MXZ-4621AS
MXZ-5221AS
MXZ-5621AS

形　名	形名コード
MAC-761HK	506-761

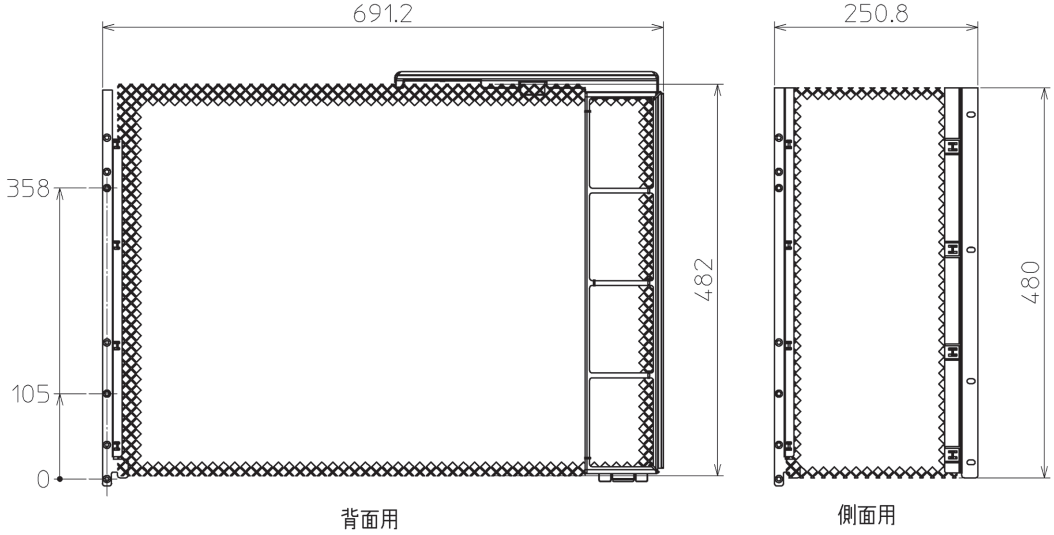

MXZ-6021AS

形　名	形名コード
MAC-768HK	51H-768

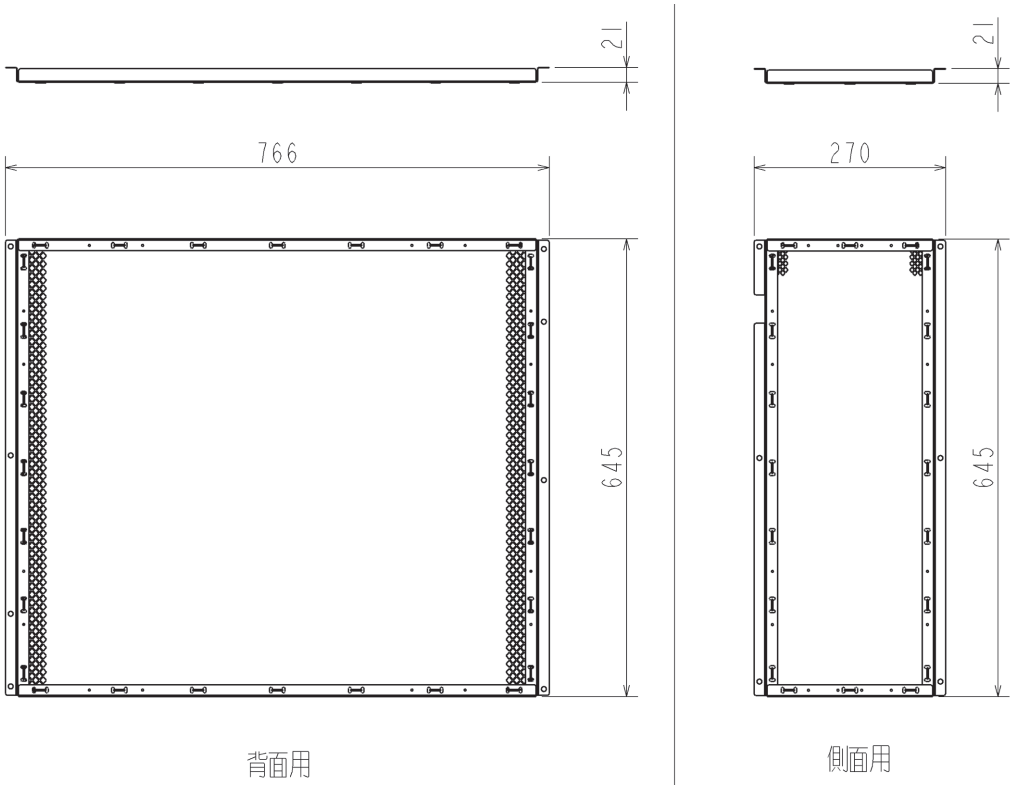

別売部品

〈室外機保護カバー〉

MXZ-6821AS
MXZ-7121AS
MXZ-8021AS
MXZ-9021AS
MXZ-10221AS

形　名	形名コード
MAC-769HK	506-769

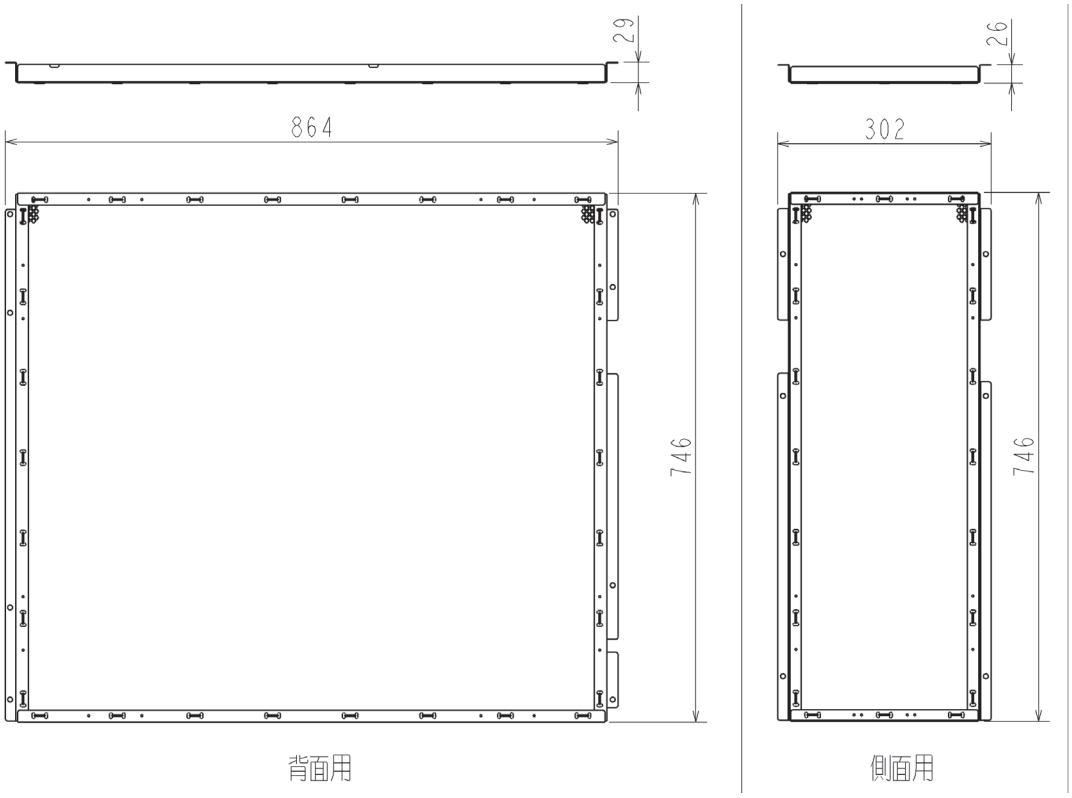

〈ユニオン付延長継手〉

MXZ-5221AS
MXZ-5621AS
MXZ-6021AS
MXZ-6821AS
MXZ-7121AS
MXZ-8021AS

形　名	形名コード
MAC-A23JP	506-A23

MXZ-9021AS
MXZ-10221AS

形　名	形名コード
MAC-A24JP	506-A24

品　　名	形名
ユニオン付延長継手 (液管Φ6.35m−ガス管Φ9.52m)	MAC-A23JP
ユニオン付延長継手 (液管Φ6.35m−ガス管Φ12.7m)	MAC-A24JP

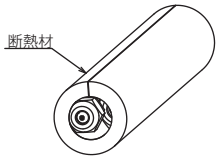

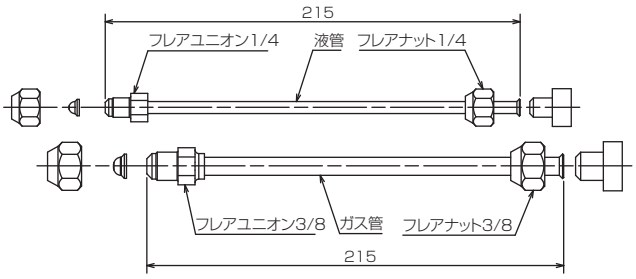

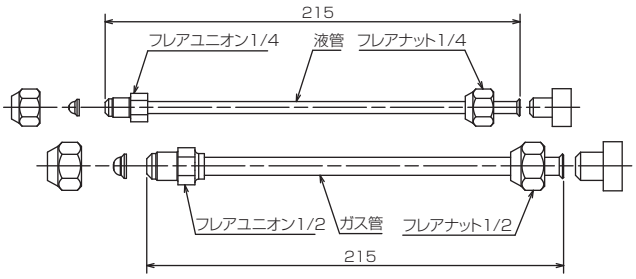

〈アース棒〉

MXZ-4621AS
MXZ-5221AS
MXZ-5621AS
MXZ-6021AS
MXZ-6821AS
MXZ-7121AS
MXZ-8021AS
MXZ-9021AS
MXZ-10221AS

形　名	形名コード
MAC-076EB	506-076

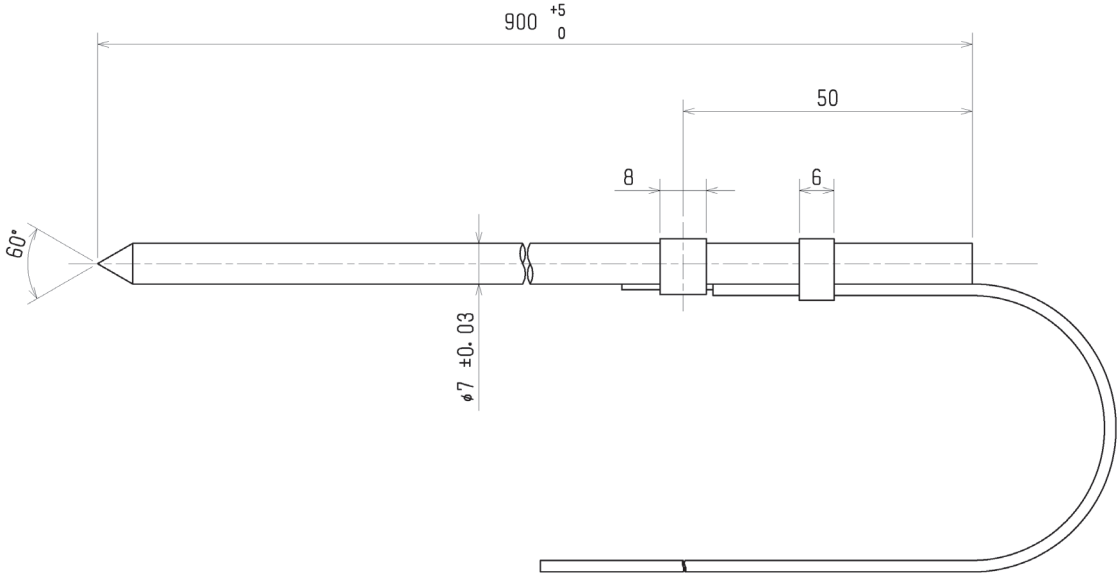

別売部品

2021年度版
システムマルチ
商品技術ガイドブック

エアコンを廃棄する場合は家電リサイクル法に基づく収集・運搬料金、再製品化などの料金（リサイクル料）が必要になります。

M-H0849　SIZ2107(MEE)
S-G2106-021

三菱電機株式会社 静岡製作所

2021年7月初版