MITSUBISHI

技術がつくる高度なふれあい SOCIO-TECH

設計資料
1990年度版

三菱ルームエアコン 霧ヶ峰
三菱ハウジングエアコン

商品技術ハンドブック

設計・セールス・サービス・据付工事マン必携

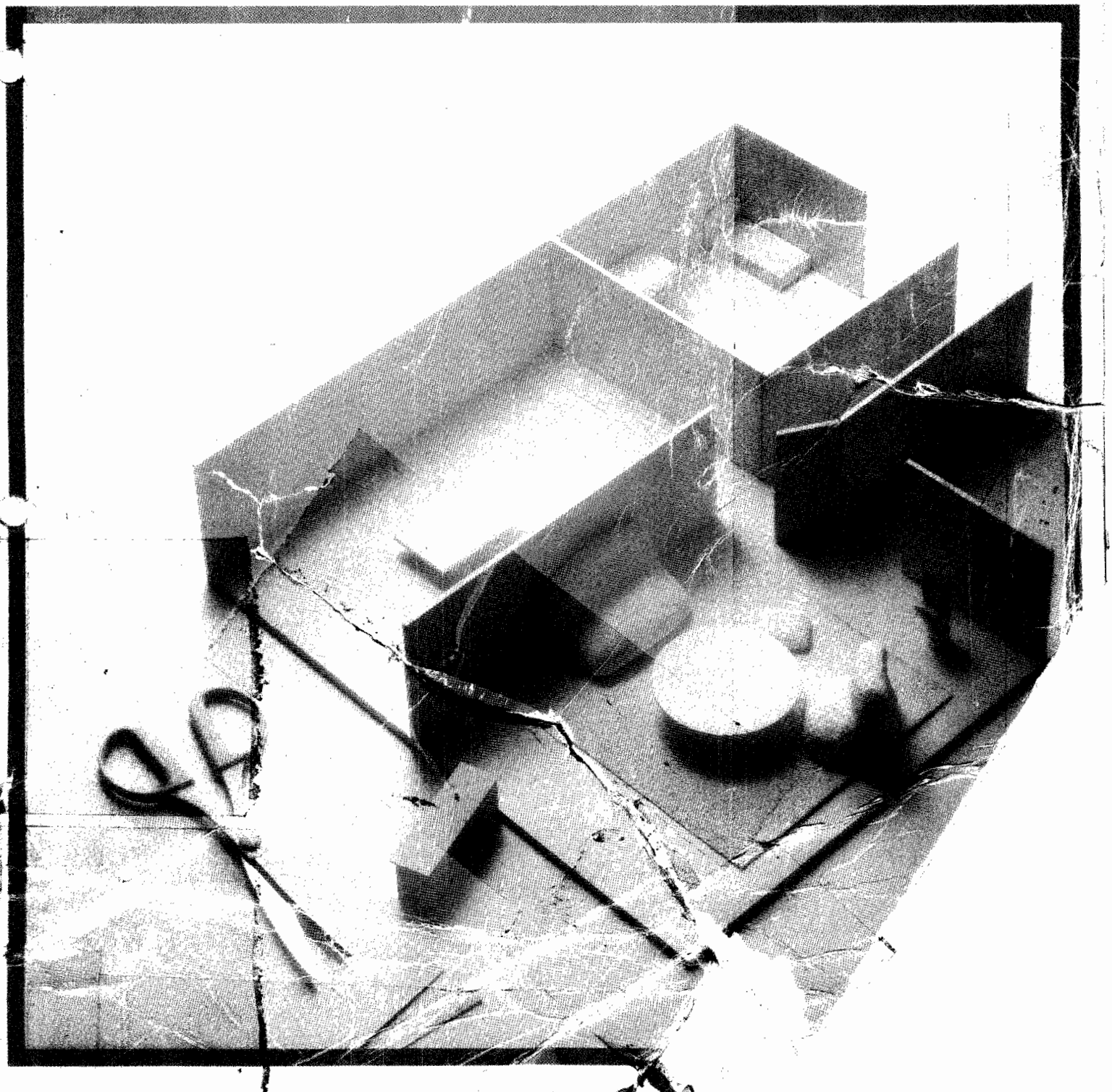

2-2 MSH-K280 ・MUH-K280 MSH-K280S・MUH-K280S

1. 室内ユニット		
部品名	MSH-K280	MSH-K280S
運転コンデンサ〈送〉(C11)	5μF 220V	1.2μF 440V
カレントトランス(CT11)	CT25E-31V1A	
ファンモータ	T2R-17B-AB	T2S-17B-FB
バリスタ(NR11)	ERZ-C10TK221	ERZ-C10DK431
電源プラグ	Ⓛ 20A	Ⓣ 20A
室温サーミスタ	10kΩ 25℃	
管温サーミスタ	10kΩ 25℃	
半導体リレー(SR11)	SW1DA-M1-5S	SW1DA-H1-5S
電源スイッチ	スライドスイッチ	
スイッチ〈ベーン〉	D2MSL13-C	
絶縁変圧器(T11)	1次AC100V 2次AC13.9V AC11.8V	1次AC200V 2次AC13.9V AC11.8V
端子板	4P	
補助リレー(X10)	G4U-117P	
〃 (X11)	G4U-117P	
電磁接触器(52C)	JN1a-DC12V	

2. 室外ユニット			
部品名		MUH-K280	MUH-K280S
運転コンデンサ〈圧〉		85μF 170V	25μF 400V
始動コンデンサ		150μF 110V	——
運転コンデンサ〈送〉		6μF 220V	1.5μF 440V
リアクタ		K-5030	——
圧縮機	形名	RHS-173RLA	RHS-173SLA
	巻線抵抗値(20℃)	R-C：0.48Ω S-C：1.22Ω	R-C：1.936Ω S-C：5.213Ω
ファンモータ(温度ヒューズ内蔵)		S6R-26C-RB	S6S-26C-RB
レジスタ		10kΩ 2W	4kΩ 30W
バリスタ(NR61)		——	ERZ-C10DK431
半導体リレー(SR61)		SWDBB-M1-5S	SW1DBB-H1-5S
端子板		4P	
始動リレー		AMVL-125	——
二方弁コイル		NEV-202D 100V	——
インジェクションコイル		——	NED-202D 200V
四方弁コイル		LB6 100V	LB6 200V
着取サーモ		OFF－3℃ ON5℃	
熱動温度開閉器		TS04-49 OFF120℃ ON85℃	
高圧スイッチ		OFF23kg/cm² ON19kg/cm²	

1-2 MSH-K280・MUH-K280 MSH-K280S・MUH-K280S

50Hz/60Hz

項目			形名	室内 MSH-K280 室外 MUH-K280		室内 MSH-K280S 室外 MUH-K280S	
性能	冷房	標準能力 (kW)		2.5/2.8			
		除湿能力 (ℓ/h)		1.6/1.8			
		凝縮温度 (℃)		46/48			
	暖房	標準能力 (kW)		3.4/4.0			
		低温能力 (kW)		2.4/2.8			
		補助ヒータ (W)		—			
	運転音 冷房	室内(急・強・弱) (dB)		40/40・35/35・29/29			
		室外(強) (dB)		46/46			
	運転音 暖房	室内(急・強・弱) (dB)		44/44・35/35・31/31			
		室外(強) (dB)		47/47			
電気特性	電源 (相・V・Hz)			単・100・50/60		単・200・50/60	
				冷房	暖房	冷房	暖房
	定格Hz	標準消費電力 (W)		900/1,110	1,015/1,285	900/1,100	1,015/1,285
		運転電流 (A)		10.0/11.5	11.2/13.1	5.00/5.75	5.60/6.55
		圧縮機電流 (A)		8.9/10.4	10.0/12.0	4.45/5.20	5.05/6.00
		力率 (%)		90/96	90/98	90/96	90/98
	低温消費電力 (W)			—	870/1,080	—	870/1,080
	送風機電流 (A)			(室内) 0.4/0.4	(室外) 0.7/0.7	(室内) 0.20/0.20	(室外) 0.35/0.35
	除湿用ヒータ (W)			—			
	始動電流 (A)			45.0/41.0		33.0/31.0	
製品	色調			(室内) ホワイト・ブラウン		(室外) マンセル記号 5Y 7/1(アイボリー)	
	外形寸法〈高さ×幅×奥行〉 (mm)			(室内) 336×815×167		(室外) 540×780×255	
	製品質量 (kg)			(室内) 10	(室外) 37	(室内) 10	(室外) 36
	冷媒量〈R-22〉 (kg)			1.00(エアパージ用0.05をプラスし、出荷時は1.05)			
	熱交換器形式			クロスフィン			
	室内・室外接続線〈本数と太さ〉			2芯2本 φ2.0mm			
	延長配管 接続方式			フレア			
	延長配管 パイプ径	ガス側 (mm)		φ9.52			
		液側 (mm)		φ6.35			
		ドレン接続口 (mm)		φ16(外径)			
	保護装置	圧力開閉器〈高圧〉 (kg/cm²)		OFF 23 ON 19		—	
		圧縮機保護		電流検知・過熱防止サーモ			
		送風機保護		(室内) 回転数検知		(室外) 温度ヒューズ内蔵	
	圧縮機	形名		RHS-173RLA		RHS-173SLA	
		出力 (W)		750			
	送風機	形式		(室内) ラインフローファン		(室外) プロペラファン	
		ファンモータ出力 (W)		(室内) 14		(室外) 26	
		風量切り換え		(室内) 3段		(室外) 1段	
	送風機 冷房	回転数 (rpm)		(室内) 1,650/1,630	(室外) 800/830	(室内) 1,650/1,630	(室外) 800/825
		風量 (m³/h)		(室内) 410/400	(室外) 1,800/1,860	(室内) 410/400	(室外) 1,800/1,860
	送風機 暖房	回転数 (rpm)		(室内) 1,930/1,940	(室外) 800/830	(室内) 1,930/1,940	(室外) 800/825
		風量 (m³/h)		(室内) 490/490	(室外) 1,800/1,830	(室内) 490/490	(室外) 1,800/1,860
	型式認可番号			㊦91-41273		㊦91-39247	
コンセント形状・定格				㊥・20A		㊦・20A	
電源電線 (分岐回路) の太さと長さ 電線径(mm)／最大こう長(m)				φ2.0/10 φ2.6/18 φ3.2/27		φ2.0/— φ2.6/…	

目　　次

需要動向……1・2
'90年度霧ヶ峰機種ラインナップ……3・4
'90年度ハウジングエアコン機種ラインナップ……5・6

① 主力商品セールスポイント

ツインフローエアコン霧ヶ峰……7～16
据付改善ポイント……17・18
ツインファンエアコン……19・20
コスモデミ(新シリーズ)……21
床置きシリーズ……22
天井カセット形……23
壁埋込形……24
フリービルトイン形……25・26
天井埋込形……27
室外機天吊タイプ壁掛形……28
メリットマーク紹介……29・30
メリット一覧表……31・32

② 各部のなまえとはたらき

〈MSZ-2800/Z/S・3200〉……33～36
〈MSZ-2510・2810・4010S〉……37～40
〈MSZ-250C/CP・280C〉……41・42
〈MSZ-A2800〉……43～46
〈MSZ-A250C〉……47・48
〈MSZ-2220・2820S/D・3220/S・MSH-2230・2830/S/D〉……49～52
〈MSZ-2250・MSH-2050〉……53・54
〈MSZ-222C・252C/CS・282C/CS・MSH-203C・253C/CS/CD〉……55・56
〈MSH-4020S/D〉……57～60
〈MSH-5020S/T〉……61・62
〈MSH-204C・254C〉……63・64
〈MSH-183C〉……65・66
〈MS-2060・2560/S〉……67～70
〈MSY-2860・3260〉……71～74
〈MSY-4060S〉……75～78
〈MS-4070S/D〉……79～82
〈MS-5060S/D〉……83・84
〈MS-1880・2080〉……85・86
〈MS-186C/CP・226C/CP〉……87・88
〈MS-187C・227C〉……89・90
〈MSY-256C・286C〉……91・92
〈MS-168C・188C〉……93・94
〈MFZ-2810/S・3[illegible]・4010S〉……95～100
〈MFH-2830/S[illegible]30S〉……101～104
〈MFH-4020S/[illegible]20S/T〉……105・106
〈MWH-1810・161C〉……107・108
〈MW-1660・1860・146C・166C〉……109・110
〈MLZ-2810S・3210S・4010S〉……111～114
〈MTZ-2810S・4010S・MTH-2820S・MTH-4020S・251CS・351CS〉……115・116
〈MBZ-2810S・3210S・4010S〉……117～120
〈MEH-2820S・4020S・5020S〉……121～124
〈MSH-2230L・2830L/LS〉……125～128
〈MSH-204CL・254CL/CLS〉……129・130

③ 仕　様　表

〈MSZ-2800/Z/S〉……131
〈MSZ-3200・2510・2810〉……132
〈MSZ-4010S・250C/CP〉……133
〈MSZ-280C・A2800・A250C〉……134
〈MSZ-2220・2820S/D〉……135
〈MSZ-3220/S・2250〉……136
〈MSZ-222C・252C/CS〉……137
〈MSZ-282C/CS・HSH-2230〉……138
〈MSH-2830/S/D〉……139
〈MSH-4020S/D・5020S〉……140
〈MSH-5020T・2050・203C〉……141
〈MSH-253C/CS/CD〉……142
〈MSH-204C・254C・183C〉……143
〈MS-2060・2560/S〉……144
〈MSY-2860・3260・4060S〉……145
〈MS-5070S/D・5070S〉……146
〈MS-4070D・1880・2080〉……147
〈MS-186C/CP・226C〉……148
〈MS-187C・227C〉……149
〈MS-256C・286C・MS-168C〉……150
〈MFZ-2810/S〉……151
〈MFH-4020S・MFH-2830〉……152
〈MFH-3230S〉……153
〈MFH-5020S〉……154
〈MWH-1810・MW-1660〉……155
〈MW-146C・MW-166C・MLZ-2810S・3210S〉……156
〈MLZ-4010S・MTZ-2810S・MTH-2820S〉……157
〈MTZ-4010S・MTH-4020S・251CS〉……158
〈MTH-351CS・MBZ-2810S・3210S〉……159
〈MBZ-4010S・MEH-2820S・4020S〉……160
〈MEH-5020S・MSH-2230L・2830L〉……161
〈MSH-2830LS・204CL・254CL〉……162
〈MSH-254CLS〉……163

④ 外形寸法図

〈MSZ-2800/Z/S〉……164
〈MSZ-3200〉……165
〈MSZ-2510・2810〉……166
〈MSZ-4010S〉……167
〈MSZ-250C/CP・280C〉……168
〈MSZ-A2800・A250C〉……169
〈MSZ-2220・2820S/D〉……170
〈MSZ-3220/S〉……171
〈MSZ-2250〉……172
〈MSZ-222C・252C/CS・282C/CS〉……173
〈MSH-2230・2830/S/D〉……174
〈MSH-4020S/D〉……175
〈MSH-5020S/T〉……176
〈MSH-2050〉……177
〈MSH-203C・253C/CS/CD〉……178
〈MSH-204C・254C〉……179
〈MSH-183C〉……180
〈MS-2060・2560/S〉……181
〈MSY-2860・3260〉……182
〈MSY-4060S〉……183
〈MS-4070S/D〉……184
〈MS-5070S/D〉……185
〈MS-1880・2080〉……186
〈MS-186C/CP・226C/CP〉……187
〈MS-187C・227C〉……188
〈MSY-256C・286C〉……189
〈MS-168C・188C〉……190
〈MFZ-2810/S〉……191
〈MFZ-3210S・4010S〉……192
〈MFH-2830/S/D・3230S〉……193
〈MFH-4020S/T〉……194
〈MFH-5020S/T〉……195
〈据付関係寸法図〉……196
〈MWH-1810・MW-1660・1860〉……197
〈MWH-161C・MW-146C・166C〉……198
〈MLZ-2810S・3210S〉……199
〈MLZ-4010S〉……200
〈MTZ-2810S・MTH-2820S〉……201
〈MTZ-4010S〉……202
〈MTH-251CS・2820S〉……203
〈MTH-351CS・4020S〉……204
〈MBZ-2810S〉……205
〈MBZ-3210S〉……206
〈MBZ-4010S〉……207
〈MEH-2820S〉……208
〈MEH-4020S・5020S〉……209
〈MSH-2230L・2830L/LS〉……210
〈MSH-204CL・254CL/CLS〉……211
〈MSH-254CLS〉……212

⑤ 電気配線図

〈MSZ-2800〉……213
〈MSZ-2800Z〉……214
〈MSZ-2800[illegible]〉……215
〈MSZ-[illegible]00〉……216
〈MSZ-2510〉……217
〈MSZ-2810〉……218
〈MSZ-4010S〉……219
〈MSZ-250C/CP〉……220
〈MSZ-280C・A250C〉……221
〈MSZ-A2800〉……222
〈MSZ-2220〉……223
〈MSZ-2820S〉……224
〈MSZ-2820D〉……225
〈MSZ-3220〉……226
〈MSZ-3220S〉……227
〈MSZ-2250〉……228
〈MSZ-222C・252C〉……229
〈MSZ-252CS・282C〉……230
〈MSZ-282CS・MSH-203C〉……231
〈MSH-2230〉……232
〈HSH-2830〉……233
〈MSH-2830S〉……234
〈MSH-2830D〉……235
〈MSH-4020S〉……236
〈MSH-4020D〉……237

目　次

〈MSH-5020S〉……238
〈MSH-5020T〉……239
〈MSH-2050〉……240
〈MSH-253C/CS〉……241
〈MSH-253CD・204C〉……242
〈MSH-254C・183C〉……243
〈MS-2060〉……244
〈MS-2560〉……245
〈MS-2560S〉……246
〈MSY-2860〉……247
〈MSY-3260〉……248
〈MSY-4060S〉……249
〈MS-4070S〉……250
〈MS-4070D〉……251
〈MS-5070S〉……252
〈MS-5070D〉……253
〈MS-1880〉……254
〈MS-2080〉……255
〈MS-186C/CP〉……256
〈MS-226C/CP〉……257
〈MS-187C・227C〉……258
〈MSY-256C・286C〉……259
〈MS-168C・188C〉……260
〈MFZ-2810〉……261
〈MFZ-2810S〉……262
〈MFZ-3210S〉……263
〈MFZ-4010S〉……264
〈MFH-2830〉……265
〈MFH-2830S〉……266
〈MFH-2830D〉……267
〈MFH-3230S〉……268
〈MFH-4020S〉……269
〈MFH-4020T〉……270
〈MFH-5020S〉……271
〈MFH-5020T〉……272
〈MWH-1810〉……273
〈MW-1660・1860〉……274
〈MWH-161C・MW-146C・166C〉……275
〈MLZ-2810S〉……276
〈MLZ-3210S〉……277
〈MLZ-4010S〉……278
〈MTZ-2810S〉……279
〈MTZ-4010S〉……280
〈MTH-2820S〉……281
〈MTH-4020S〉……282
〈MTH-251CS・351CS〉……283
〈MBZ-2810S〉……284
〈MBZ-3210S〉……285
〈MBZ-4010S〉……286
〈MEH-2820S〉……287
〈MEH-4020S〉……288
〈MEH-5020S〉……289
〈MSH-2230L〉……290
〈MSH-2830L〉……291
〈MSH-2830LS〉……292
〈MSH-204CL・254CL〉……293
〈MSH-254CLS〉……294

⑥ 能力線図

〈MSZ-2800/S/Z〉……295
〈MSZ-3200・2510〉……296
〈MSZ-A2800・2820S/D〉……297
〈MSZ-2810・4010S〉……298
〈MSZ-2220・3220〉……299
〈MSZ-3220S・2250〉……300
〈MSH-2230・2830S/D〉……301
〈MSH-4020S/D・5020S/T〉……302
〈MSH-2050・MS-2060・2560/S〉……303
〈MSY-2860・3260・4060S・MS-1880〉……304
〈MS-2080・4070S/D・5070S/D〉……305
〈MFZ-2810/S・3210S〉……306
〈MFZ-4010S・MFH-2830S/D〉……307
〈MFZ-2810/S・3210S〉……306
〈MFZ-4010S・MFH-2830/S/D〉……307
〈MFH-3230S・4020S/T〉……308
〈MFH-5020S/T・MWH-1810〉……309
〈MW-1660・1860〉……310
〈MLZ-2810S・3210S〉……311
〈MLZ-4010S・MTZ-2810S〉……312
〈MTZ-4010S・MTH-2820S〉……313
〈MTH-4020S・MBZ-2810S〉……314
〈MBZ-3210S・4010S〉……315
〈MEH-2820S・4020S〉……316
〈MEH-5020S・MSH-2230L〉……317
〈MSH-2830L/LS〉……318

⑦ 騒音(NC曲線)

〈MSZ-2800/S/Z〉……319
〈MSZ-3200・2510〉……320
〈MSZ-2810・4010S〉……321
〈MSZ-A2800・2220〉……322
〈MSZ-2820S/D・3220/S〉……323
〈MSZ-2250・MSH-2230〉……324
〈MSH-2830/S/D・4020S/D〉……325
〈MSH-5020S/T・2050〉……326
〈MS-2060・2560/S〉……327
〈MSY-2860・3260〉……328
〈MSY-4060S・MS-4070S/D〉……329
〈MS-5070S/D・1880〉……330
〈MS-2080・MFZ-2810/S〉……331
〈MFZ-3210S・4010S〉……332
〈MFH-2830/S/D・3230S〉……333
〈MFH-4020S/T・5020S/T〉……334
〈MWH-1810・MW-1660〉……335
〈MW-1860・MLZ-2810S〉……336
〈MLZ-3210S・4010S〉……337
〈MTZ-2810S・4010S〉……338
〈MTH-2820S・4020S〉……339
〈MBZ-2810S・3210S〉……340
〈MBZ-4010S・MEH-2820S〉……341
〈MEH-4020S・5020S〉……342
〈MSH-2230L・2830L/LS〉……343
〈MSZ-250C/CP・A250C〉……344
〈MSZ-280C・222C〉……345
〈MSZ-252C/CS・282C/CS〉……346
〈MSH-203C・253C/CS/CD〉……347
〈MSH-204C・254C〉……348
〈MSH-183C・MS-186C/CP〉……349
〈MS-226C/CP・187C〉……350
〈MS-227C・MSY-256C〉……351
〈MSY-286C・MS-168C〉……352
〈MS-188C・MWH-161C〉……353
〈MW146・166C〉……354
〈MTH-251CS・351CS〉……355
〈MSH-204CL・254CL/CLS〉……356

⑧ 機種選定と負荷計算……357

⑨ 据付工事(共通工事)……367

⑩ 据付工事(代表工事例)……371

⑪ 別売部品……425

⑫ 冷媒配管工事……438

⑬ 電気工事……445

⑭ マルチシステム……453

⑮ システムコントロール……523

⑯ 防食仕様・耐塩仕様……541

⑰ 除湿機……543

⑱ 空気清浄機……545

⑲ 超音波加湿サーキュレーター……547

⑳ ワンポイント集……548

拡大を続けるエアコン市場

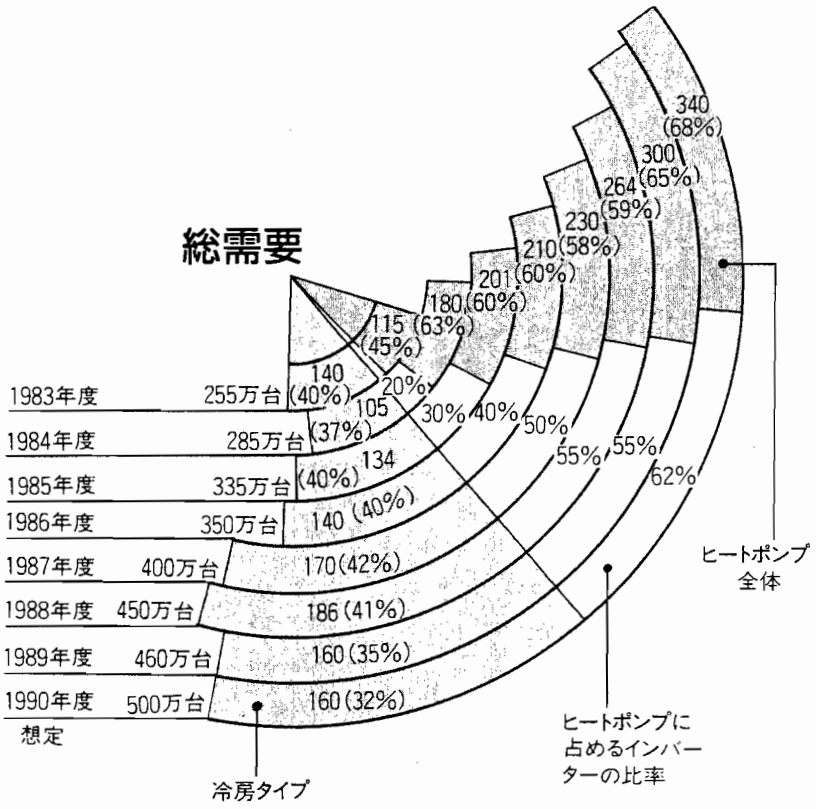

高普及で必需品化がますます進行

■普及率(%)

高普及時代は2~3台目により、拡大するエアコン市場。

(1989年9月現在)

	普及率	重複普及率	ヒーポン普及率	部屋別普及率				保有世帯の平均保有台数(台)
				居間食堂	寝室	子供部屋	その他	
合計	65.7	29.7	31.6	47.2	27.8	14.6	12.5	1.780
北海道	4.7	0.3	0.9	2.5	0.6	0.1	1.6	1.080
青森	13.3	1.1	0.7	9.7	2.2	0.4	2.5	1.110
岩手	13.2	1.2	3.4	7.1	3.4	0.4	3.0	1.090
宮城	24.8	5.3	10.3	17.8	5.3	3.5	4.3	1.290
秋田	23.0	3.3	5.3	11.1	7.8	3.7	3.7	1.160
山形	31.8	8.9	7.6	18.2	11.0	5.5	5.9	1.430
福島	24.6	8.2	8.7	16.1	8.2	2.6	6.6	1.520
茨城	53.5	14.0	28.8	41.0	13.5	8.3	7.0	1.400
栃木	58.0	21.5	26.7	42.7	22.5	9.1	11.1	1.600
群馬	66.2	25.0	34.1	48.1	23.9	14.0	9.4	1.630
埼玉	83.4	38.6	42.6	66.0	32.2	19.2	11.8	1.750
千葉	66.0	24.1	34.0	48.8	23.1	12.5	11.2	1.600
東京	82.3	40.6	45.3	61.9	37.1	19.0	15.5	1.910
神奈川	72.0	29.7	39.0	53.1	31.5	13.9	9.6	1.740
新潟	60.0	28.4	19.7	42.2	25.8	13.1	13.3	1.790
山梨	43.4	16.8	23.1	29.5	19.1	6.9	7.5	1.670
長野	21.1	6.1	7.0	9.6	5.9	4.7	6.6	1.380
富山	72.9	34.1	28.5	36.9	36.9	27.6	11.2	1.850
石川	69.2	31.2	28.6	44.4	32.9	20.1	11.5	1.800
福井	74.3	48.0	34.3	46.9	42.9	26.3	22.9	2.600
岐阜	62.8	29.4	32.3	43.9	25.1	17.0	16.4	1.870
静岡	58.5	20.8	33.6	35.6	24.3	11.4	11.9	1.600
愛知	82.2	41.8	44.4	57.7	36.8	21.6	14.4	1.840

	普及率	重複普及率	ヒーポン普及率	部屋別普及率				保有世帯の平均保有台数(台)
				居間食堂	寝室	子供部屋	その他	
三重	82.7	43.6	47.6	59.5	35.1	25.5	17.0	1.980
滋賀	78.5	43.1	40.9	49.8	33.3	20.3	21.9	1.900
京都	88.5	51.7	42.7	69.9	40.8	25.9	20.3	2.080
大阪	90.9	49.6	42.9	67.7	44.6	24.3	17.4	2.010
兵庫	77.9	37.1	36.6	55.0	36.8	15.6	14.7	1.790
奈良	82.1	50.0	47.9	60.4	42.5	26.4	23.9	2.300
和歌山	70.7	34.5	32.8	47.7	36.2	16.1	13.2	1.830
鳥取	67.3	32.2	26.3	43.9	28.7	12.9	14.0	1.700
島根	57.1	29.7	26.8	36.9	26.2	16.1	11.3	1.730
岡山	79.7	49.3	34.5	59.2	38.6	24.7	18.6	2.050
広島	76.4	31.5	32.7	50.2	34.3	13.8	13.4	1.640
山口	61.8	25.6	25.1	42.9	22.8	12.3	15.3	1.710
徳島	68.3	36.0	38.3	50.3	35.9	15.0	17.4	2.070
香川	81.1	45.9	35.2	55.1	39.2	22.9	19.4	1.880
愛媛	59.7	23.1	27.1	38.0	24.7	13.2	12.9	1.600
高知	53.1	17.7	22.4	36.1	18.4	8.2	8.8	1.580
福岡	78.3	33.7	36.2	62.5	27.4	13.8	18.7	1.800
佐賀	89.9	29.5	35.3	68.9	28.1	12.9	15.1	1.510
長崎	60.2	21.3	25.9	45.2	19.0	10.5	11.4	1.520
熊本	65.0	24.9	24.7	43.8	23.9	12.7	13.8	1.550
大分	52.1	17.5	15.2	31.6	20.5	6.1	14.1	1.440
宮崎	53.5	9.9	16.5	38.5	14.3	4.0	8.8	1.260
鹿児島	55.5	18.8	22.7	40.8	20.0	9.8	8.6	1.500
沖縄	59.1	19.0	8.9	30.0	35.4	11.4	2.1	1.460

世帯数・部屋数・地域別内訳

■世帯数と部屋数

			エアコン設置率
世帯数		3,115万(※1)	65.7%
部屋数		17,700万	18%
内訳	居間食堂	3,400万	45%
	寝室	2,600万	26%
	子供部屋	3,800万	13%
	応接客間	1,500万	10%
	その他	6,400万	6%

※1.単身世帯除く。

	1988年度	1989年度	
新規	36%	28%	
買替	15%	19%	合計 72%
買増	49%	53%	

だから

部屋別・人別・目的別販売で、一世帯当りの販売台数アップ。

■地域別内訳(%)

	需要構成		
	新規	買増	買替
全国	28	53	19
北海道	—	—	—
東北	73	23	4
関東	35	47	18
京浜	26	46	28
甲信越	39	55	6
北陸	17	69	14
東海	26	62	12
近畿	19	64	17
阪神	15	51	34
中国	25	58	17
四国	21	58	21
九州	35	52	13

年間使え、年間売れるヒートポンプ

■期間別需要

(過去7年間の平均)

10月～3月	20%(HPのみなら30%)
4月～5月	18%
6月～7月	43%
8月～9月	19%

年間販売で売上増大

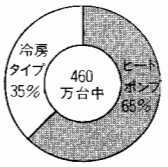

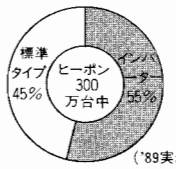

('89実績)

インバーターのヒートポンプで効率販売

空調機器の中で最も求められているヒートポンプ

■最も使いたい暖房機

	DK	居間	寝室	客間応接間	子供部屋
石油ストーブ	10%	5%	3%	4%	4%
ガスストーブ	5%	2%	2%	4%	1%
電気ストーブ	5%	1%	5%	2%	5%
石油ファンヒーター	9%	15%	9%	14%	8%
FF暖房機	14%	18%	11%	12%	13%
ヒートポンプエアコン	26%	39%	31%	34%	29%

ヒートポンプエアコンはその特長をおすすめすることが最良の販促策

(1)改善が進み本格的暖房機に

①基本性能の改善とインバーター化により暖房能力が大幅に強化されています。
②静音化を推進。静かなエアコンです。
③コンパクトです。

(2)1台でOKの、総合空調機。

①暖房、冷房、除湿が1台でできます。
1年中使用でき、約15年(※平均買替年数)使えます。
②大変お買い得な空調機です。(価格÷使用期間)
③唯一の壁掛け式暖房機です。置き場所がいらず、しまう必要もありません。

(3)便利・安全・清潔

①燃焼器を持たず、安全、清潔、臭いもススもありません。
②燃料がいりません。燃料切れ、買い置き、補給、手の汚れから開放されます。
③いつでも誰でも、スイッチ一つでOKです。お子様にも任せられます。
④万一使用方法を誤っても、トラブルや事故は起こりにくい原理です。
⑤インテリア、部屋に合わせて、お好みのものが選べる豊富な機種です。
⑥お手入れが殆ど不要です。
⑦夜間、つけたまま眠っても安心です。
⑧タイマーで自動ON/OFFが出来ます。
⑨正確な温度調節が出来ます。

'90年度霧ヶ峰主要機種ラインナップ

機種系列		代表機種	開発の狙い	～1.8kW	2.0kW	2.2kW	
ツインフローシリーズ	暖冷	MSZ-2800 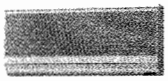	業界をリードする霧ヶ峰のイメージリーダーであるスーパーデラックス機種。常識を破った高性能、差別化メリットを満載し高付加価値商品のニーズにこたえる。メイン機種				
	冷房	MSY-4060S 					
ツインファン	暖冷	MSZ-A2800 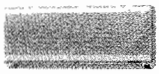	本格的空清機を搭載し、エアコン空調の理想を追求するデラックスインバーター機種。				
標準シリーズ	暖冷	MSZ-2220 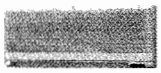	小型から大容量までコンパクトさを追求する霧ヶ峰のスタンダード機種。様々なニーズに幅広く対応する機種ぞろえで、エアコン需要のボリュームゾーンに対応。			MSZ-2220 MSH-2230	
	冷房	MS-2060 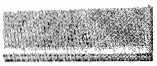			MS-2060		
コスモデミシリーズ	暖冷	MSZ-2250 	小部屋をターゲットとするコンパクト機種。インバーター、通常ヒーポン、冷房タイプとラインナップを広げ、独自の市場を拓く新発想のエアコン。		MSH-2050	MSZ-2250	
	冷房	MS-2080 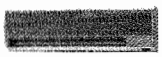		MS-1880	MS-2080		
床置シリーズ	暖冷	MFZ-2810 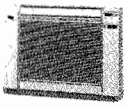	より高品位な空調をめざす床置デラックス機種。特に暖房特性に優れたコンパクトな床置エアコン。				
窓掛シリーズ	暖冷	MWH-1810 	パーソナル需要に応えるデラックス窓掛シリーズ。特に左の機種はヤングターゲットを意識したデザインと漸新なカラーバリエーションにモデルチェンジし、魅力を訴える。	MWH-1810			
	冷房	MW-1860 		MW-1660 MW-1860			

さまざまな据付形態に対応するワイドバリエーション
さらにインバーターマルチタイプに2室用、3室用、4室用をシリーズ化

	3.2kW	4.0kW	5.0kW	機種数
	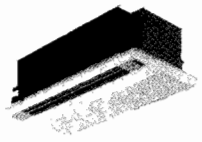 MLZ-3210S	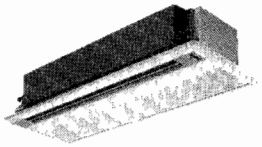 MLZ-4010S		3
		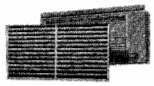 MTZ-4010S		2
		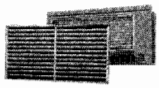 MTH-4020S		2
	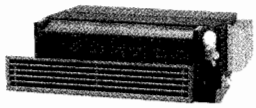 MBZ-3210S	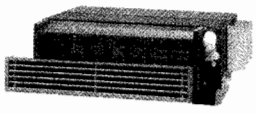 MBZ-4010S		3
		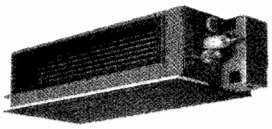 MEH-4020S	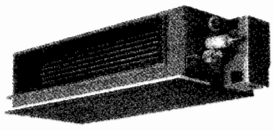 MEH-5020S	3
				3

インバーターマルチシステム対応室内ユニット

	2.2kW	2.8kW	3.2kW	4.0kW	5.0kW	機種数
壁掛形 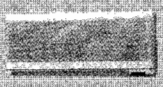	MSZ-2210XS	MSZ-2810XS	MSZ-3210XS	MSZ-4010XS		4
床置形 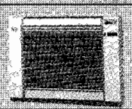		MFZ-2810XS	MFZ-3210XS	MFZ-4010XS		3
天井カセット形 		MLZ-2810S-IN	MLZ-3210S-IN	MLZ-4010S-IN	MLZ-5010XS	4
壁埋込形 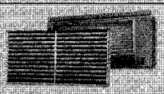		MTZ-2810S-IN		MTZ-4010S-IN		2
フリービルトイン形 		MBZ-2810S-IN	MBZ-3210S-IN	MBZ-4010S-IN		3
天井埋込形 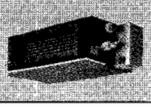		MEH-2820S-IN		MEH-4020S-IN	MEH-5020S-IN	3

主力商品セールスポイント

ツインフローエアコン霧ヶ峰

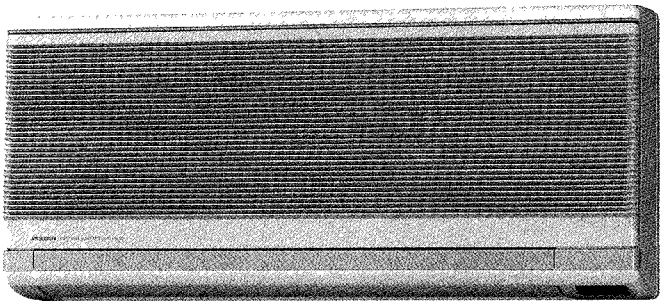

（写真はMSZ-2800-WH形）

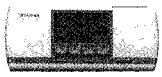

いつの時代も業界をリードしつづけてきた霧ヶ峰が、1990年、また次の世代のエアコンを送り出しました。その名はツインフローエアコン。ツインファンエアコンで定評のハイグレードな暖房快適性、静音、多機能をさらにグレードアップさせ、快適を超える「すこやかな空気」をお部屋へお届けします。かつてない新次元の空調を実現したニュータイプを、どうぞよろしくお願いします。

《主なセールスポイント》
1. 基本性能の大幅な改善
2. エアクリニック機能
3. メッセージリモコン

■エアクリニック搭載 ツインフローエアコン

MSZ-2800形 (WH, BR, BE, GY)
MSZ-2800Z形 (WH, BR)
MSZ-2800S形 (WH, BR)
MSZ-3200形 (WH, BR)

■ツインフローエアコン(冷暖タイプ)

MSZ-2510形 (WH, BR)
MSZ-2810形 (WH, BR)
MSZ-4010S形 (WH, BR)

インバーター 暖房 冷房 ドライ (2510、2810、4010形はエレクトロニクスドライ)

形 名(電源)	暖房 能力 (最小～最大)KW	暖房 適用面積 畳(m²)	冷房 能力 (最小～最大)KW	冷房 適用面積 畳(m²)
MSZ-2800(単相100V)	4.2(1.0～5.7)	9～12(15～19)	2.8(1.0～3.4)	8～12(13～19)
MSZ-2800Z(〃)	4.2(0.6～5.9)	9～12(15～19)	2.8(0.6～3.5)	8～12(13～19)
MSZ-2800S(単相200V)	4.2(1.0～5.7)	9～12(15～19)	2.8(1.0～3.4)	8～12(13～19)
MSZ-3200 (単相100V)	4.5(1.5～5.8)	10～12(16～20)	3.2(1.5～3.8)	9～13(15～22)
MSZ-2510(〃)	3.6(1.0～4.3)	8～10(13～16)	2.5(1.0～2.8)	7～10(11～22)
MSZ-2810(〃)	4.0(1.0～4.4)	9～11(15～18)	2.8(1.0～3.1)	8～12(13～19)
MSZ-4010S(単相200V)	6.0(2.3～6.8)	13～17(22～27)	4.0(2.2～4.5)	11～17(18～28)

室内ユニット寸法 高さ360×幅815×奥行179(181)mm

1 エアクリニック搭載ツインフローエアコンのセールスポイント (MSZ-2800, 2800Z MSZ-2800S, 3200)

- ツインフロー
- インバーター
- ドライ
- スタディウォーミングアップ回路
- 安眠ソフト回路
- ツインオートフラップ
- スポット暖房、スポット冷房
- 65℃温風
- ハイスピード暖房メカ
- 温湿感自動コントロール
- 涼感モード
- カビガード
- 空気清浄機能
- 安眠静音
- クロックタイマー
- ダブルキープ暖房B (含MSZ-4010S)
- パワーセレクトスイッチ 電流値を20Aから15Aに切りかえられます。(MSZ-2800Z形は20A・15A・10Aの3段階)
- 防カビフィルター
- 防カビファン
- HA JEM・A テレコントローラーを接続する端子が統一規格のものになっています。
- 自己診断機能 万一の故障の時チェック箇所をお知らせします。

2 ツインフローエアコンのセールスポイント (MSZ-2510, 2810, 4010S)

- ツインフロー
- インバーター
- エレクトロニクスドライ
- ワイヤレスモニターリモコン
- スタディウォーミングアップ回路
- スピード暖房入力 (MSZ-2510, 2810)
- 安眠ソフト回路
- スポット暖房、スポット冷房
- 空気清浄機能
- クロックタイマー
- ダブルキープ暖房A (MSZ-2510, 2810)
- ハイスピード暖房入力 (MSZ-4010S)
- パワーセレクトスイッチ 電流値を20Aから15Aに切り換えられます。
- 防カビフィルター
- 防カビファン
- HA JEM・A テレコントローラーを接続する端子が統一規格のものになっています。
- 自己診断機能 万一の故障の時チェック箇所をお知らせします。
- ツインオートフラップ 温感自動コントロール

ツインフローエアコン1 業界初のツインフローエアコン

暖房立ち上がり時

電源ONから部屋全体が暖まるまで(立ち上がりフロー➡押さえこみフローで2倍速暖房)

⑴電源ONから約4分後まで（立ち上りフロー）

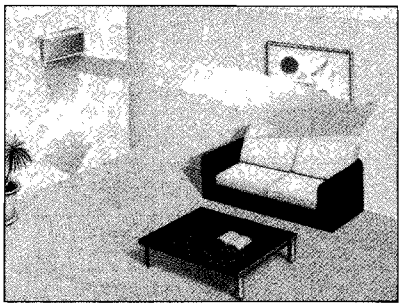

■暖房開始時は水平と垂直にわかれ、壁、床、天井から包むように暖めます。
■風速は「急」になりますが、ツインフローのため、強い風を感じないマイルドな速暖です。

⑵電源ONから約5分後以降（押えこみフロー）

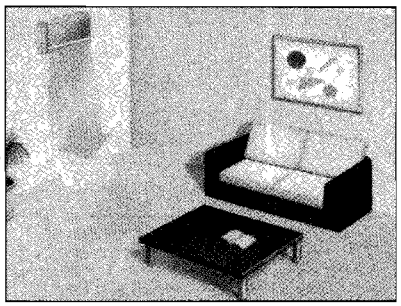

■暖めていく途中では上下とも下吹き出しとなり下の温風を上の温風が直接おさえこみます。また、2つの風が合流することによって風速は弱くなり、たっぷりと豊かでマイルドな高温風が居住域をつつみこみます。

■トップクラスの高暖房能力、冷媒回路制御システムにより、従来の2倍の速さで足元の温度をアップさせます。
加えて立ち上り時は、平均5℃も温度が高くなっています。

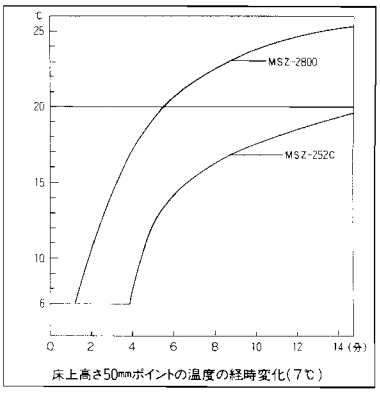

床上高さ50mmポイントの温度の経時変化(7℃)

《ここがポイント》
①立ち上がりから足元が＋5℃暖かく2倍のスピードであたためます。
②しかも、強い風を感じさせないマイルドな速暖で、快適性も同時に高めています。

暖房安定時

部屋全体が暖まっているとき(押えこみフロー⟷マイルドフローでさらに快適)

⑴通常状態（押えこみフロー）

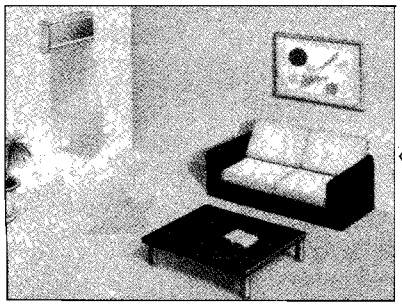

■ツインフローの押えこみ効果で風速弱ノッチでも暖かさがいっぱいに広がります。
■床面をはじめ、部屋中央の温度ムラも大幅に少なくなります。

⑵風の肌寒さを感じそうなとき（マイルドフロー）

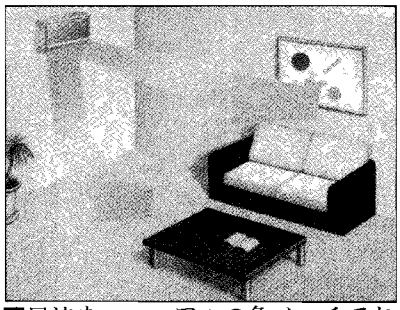

■風速をマニュアルの急ノッチでお使いいただいていると目標温度に達し、吹出し温度が下がってきたとき風あたりが肌寒く感じる恐れがあります。そんなとき、マイコンが自動的に風向をコントロールし、居住域の肌寒さを防いでくれます。快適性を重視した3つめのフローです。

マイルドフロー時平均風速0.45m/秒
通常タイプの平均風速0.62m/秒
(−0.2m/秒は体感温度＋1℃に相当)(急ノッチ時)

《ここがポイント》
①足元すみずみまでビシッと暖かくします。
②弱ノッチでも床面に暖かさがいっぱいに広がるから、肌寒さのない優しい暖房です。
③状況に応じて風向をコントロールするから快適性が損なわれません。

冷房時

生活シーンにあわせた多彩な冷房ができます。

⑴お部屋全体をつつみこむ様に優しく冷房します。（ツインフロー冷房）

①通常は優しく低騒音の「マイルド冷房」
②下の風を居住域に向ければさわやか冷風の「そよかぜ冷房」

⑵自然な風あたりが欲しいときには涼感モード

■吹出温度と冷風スイングをランダムにコントロールし、より涼しく、健康的で、しかも省エネのモードです。

⑶お風呂上がり、外出帰りにはスポット冷房

■ボタンひとつで涼しさを集中。一気に爽快、冷風シャワーです。

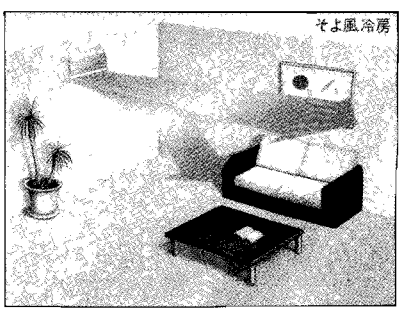

ツインフローエアコン2 トップクラスの静音設計

1 較べてください、この静かさ。室外ユニットも30dB台を実現。

		1990年度 MSZ-2800	1989年度 ツインファン(MSZ-250C)	1989年度 1ファン(MSZ-252C)
室内運転音	冷房	35dB(25dB)	2dB静かに 37dB	40dB
	暖房	39dB(30dB)	4dB静かに 43dB	44dB
室外運転音	冷房	39dB(35dB)	6dB静かに 45dB	46dB
	暖房	40dB(35dB)	6dB静かに 46dB	47dB

(　　)は「安眠静音」時

2 静音化テクノロジー

新室外ユニットは、騒音発生源を密閉構造とする一方、コンピューターを駆使した振動伝播防止構造体を完成させました。この結果、大幅な静音化を実現しました。
また、室内ユニットは新気流解析により全く新しい風路を設定し、新開発大口径ラインフローファンを使用することによって摩擦音・流音を大幅に低下させています。
尚、6dB下がると音のエネルギーは1/4になります。

3 強い「静かさ」へのニーズ

(当社調査データより)

1 音への意識	
㋐隣近所に迷惑になると考える人の率	49%
㋑風の音がうるさい	42%
2 使用中のエアコンで不満な点	
①デザイン・形が古くさい	40%
②室内の音がうるさくなってきた	27%
③あまり冷えなくなってきた	24%
④室外の音がうるさくなってきた	21%
⑤室外ユニットがいたんできた	17%
3 エアコンにぜひほしい機能	
①空気清浄機	78%
②除湿	73%
③インバーター	60%
④低騒音	55%
⑤夜間静音室外機	53%

身近な音の大きさ

ホン		
130		
120	飛行機のエンジン近く	
110		
100	電車の通るガード下	自動車の警笛(前方2m)
90	騒々しい工場の中	
80	地下鉄の車内	市電の車内
70	電話のベル	都会の交差点
60	聞きよいテレビの音・デパートの中	
50	事務所の中	(さわがしい)(普　通)
40	静かな公園・郊外の住宅地	
30	深夜 市街地 郊　外 ・ささやき声	
20	柱計時の振り子	
10	木の葉のふれる音	
0		

ツインフローエアコン3 高暖房能力

1 余裕の強力暖房能力、5.7kWを表現(最大時)
低温時(2℃)4.1kWのパワフルさ。

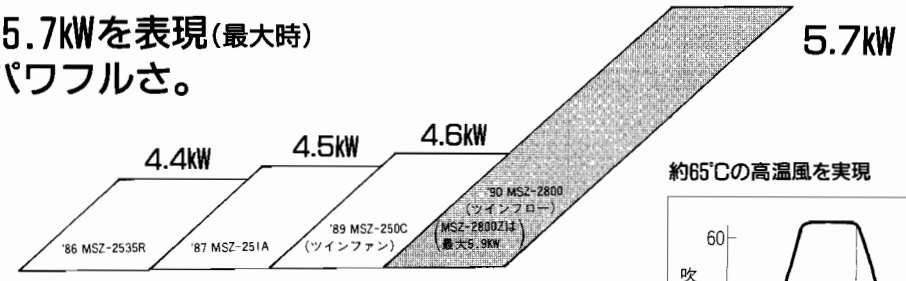

2 さらに暖房クオリティを高める充実の暖房メカニズム。

■約65℃高温風吹出し(室内21℃、室外7℃時)

通常50℃の温風が約65℃にアップ。風向もコントロールされ、人の体をすばやく暖めます。(スポット暖房)

約65℃の高温風を実現

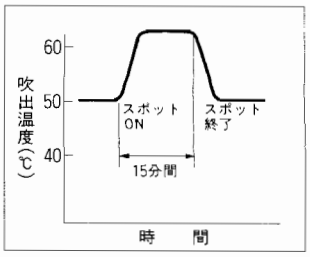

●高温風吹出のしくみ

①運転可能限界を向上させた新圧縮機の開発。
②変動のない高温風吹出しを実現させた吹出温予測制御(ホロニクス制御の拡張)の開発。
③高温風を足元近くへ到達させる気流コントロール技術。

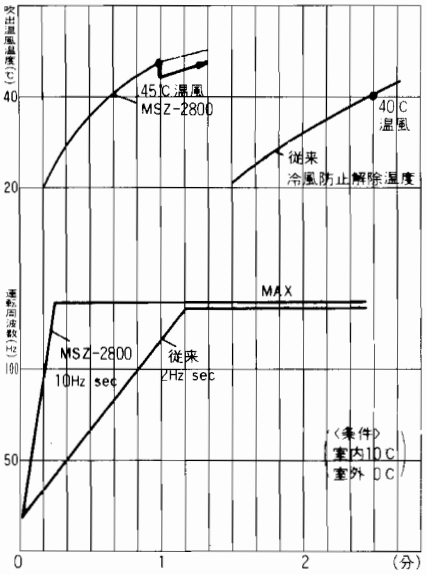

■約60秒高温風吹出し(40℃温風、外気温0℃、室温10℃)

ハイスピード暖房メカ

★従来の約5倍速で運転周波数を立ち上げ一気にパワーアップ。
①急速な負荷変動にも追従可能な圧縮機トルク制御方式。
②冷凍サイクルも自在に追従させる当社独自のホロニクス制御。(予測制御)
③外気温が低い場合(約0℃以下)には自動的に一定時間行なう圧縮予熱メカの導入。

■ダブルキープ暖房(B)

(1)霜取り中も、あたたかい。

霜取りをする前に自動的に室温をあげておいてから霜取り運転に。さらに霜取り中も温風を出し続け室温をキープします。

(2)霜取り回数と時間が減少(メモリー&スタディ)

霧ヶ峰は、霜取り時間と室温変化をメモリー&スタディ。霜取り間隔・タイミングを計算し短時間(約2分、外気温0℃)で効果的に霜を取除きます。

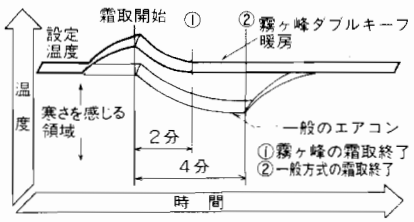

本格的なドライメカ内蔵

(温度センサー搭載)(冷房、ドライ時にのみ作動)

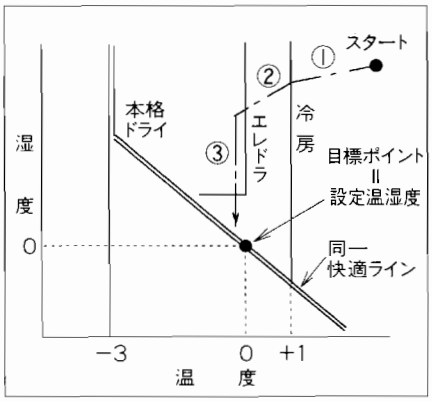

- 室温をほとんど下げない本格的なドライが可能になり除湿優先の健康空調をお届けできるようになりました。
- 目標の温湿度と現在の室温、湿度の差に応じて最適の運転モードを自動的に選択します。

①目標の1℃上まで冷房。
②目標温度までエレドラで湿度を下げる。
③本格的ドライで目標湿度まで下げる。
この空調モード自動切換えにより、最短時間、最少電気代で目標の温湿度へ到達します。

温湿感自動・エレドラ除湿性能比較

条件 24℃、80%スタート
内部負荷小(200W以下)

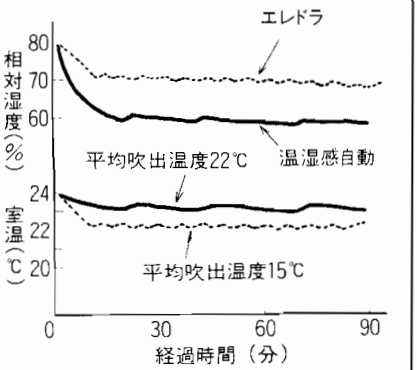

エア・クリニック1 温湿感自動コントロール(冷房・除湿)

(採用機種：MSZ-2800・2800Z・2800S・3200)

温度や湿度の絶対値でなく、使用者のカラダの温熱感覚で制御するのが従来の温感自動です。これに、湿度に対するより繊細な感覚、湿感を加えました。湿感を中心とした健康空調を行ないます。

1 ファジー理論を応用した、簡単操作の「感覚制御」と「学習機能」

「暑い」「寒い」「ムシムシする」といった微妙な感覚がお気持のキーを押していただくだけの操作で簡単にインプットできます。あとはエアコンが自動的に最適の目標温湿度ポイントへと運転します。

たとえば、暑くもなく、寒くもなくなんとなくムシムシするときに[ムスとき]キーを押してください。ほとんど室温を下げずに湿度のみ下げます。
あるいは温度はあまり下げず、湿度をおさえたいときは[寒いとき][ムスとき]と押してください。温度は高めに、湿度は低めに運転し、より健康的な空調となります。
そして、その日のキー入力の最終状態と今までの状態が学習機能によりメモリーされ、次回の運転時にお好みの温湿度が再現されます。

キーを押すと、メッセージが表示されその内容どおりの運転を行ないます。

寒いとき	を1回押すと……「設定温度を1℃上げます」 を2回以上押すと……「設定温度を2℃上げます」
ムスとき	を1回押すと……「湿度を10%下げます」 を2回以上押すと……「湿度を20%下げます」
暑いとき	を1回押すと……「設定温度を1℃下げます」 を2回以上押すと……「設定温度を2℃下げます」

2 業界初の「感覚ダイレクト入力」

エアコンは「暑い」「寒い」「ムシムシする」と不快感を覚えたとき使います。だから、電源ボタンのかわりに、ユーザーのフィーリングを直接温湿感キーにインプットするダイレクト入力。(電源ボタンを押す必要はありません。)

[寒いとき]——暖房をはじめます。
[ムスとき]——ドライをはじめます。
[暑いとき]——冷房をはじめます。

もちろん、電源ボタンを押せば、その状態に応じて自動的にモードを選択し、運転を開始します。

3 温湿感自動を完成させた本格的ドライメカ

(詳細はP.10参照)

エア・クリニック2 カビガード機能(梅雨時～秋)

(採用機種：MSZ-2800・2800Z・2800S・3200)

湿度の高い日本では、湿害でお悩みの方が多くいます。
ツインフロー霧ヶ峰は、カビの発生を防ぐ「カビガード」を搭載しました。
エアコンの機能がまたひろがりました。

(1)多湿時発生するカビ

カビは多湿時に繁殖します。通常、湿度80%以下であれば繁殖が相当に防げます。

(2)カビ発生を防ぐ「カビガード」

リモコンのスライドカバーを開き、カビガードのボタンを押すだけの操作。あとは、湿度センサーが室内の湿度を常時計測し、カビが発生する多湿状態にならないように自動的に除湿運転を行ないます。

(3)こんなときお使いください。

- 海外出張などの何日間も不在のとき。
- 単身者など、昼間不在で、常にしめきりがちのお宅。
- 換気が不充分で湿りがちなお宅。
- ご家族でレジャーに出るとき。

(お願い)

- カビガードは「人」を対象とした空調ではありません。
- 発生してしまったカビを除去する働きはありません。
- 殺菌効果はありません。
- 室温が16℃以上の時お使いください。

(4)カビガードの効用

- マイホームをカビの汚れから守ります。
- カビによるニオイの発生を防ぎます。
- 多湿時に発生するダニの繁殖もおさえます。

(5)湿度は強・弱切換可能

設定湿度は、「強(70%)」→「弱(80%)」と切り換えできます。

(6)わずかな電気代

カビガードは湿度センサーで常に湿度を監視し、多湿状態になるときのみ運転します。また温度を下げることを目的としないため、運転率は極めて低くわずかな電気代ですみます。(電気代のめやす＝6月に24時間カビガード運転して約37円)

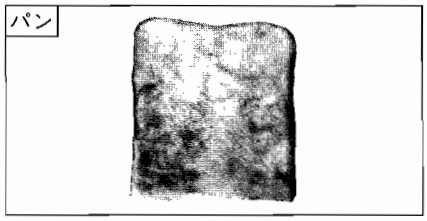

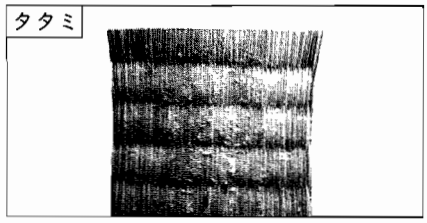

カビガード運転(湿度80%時)

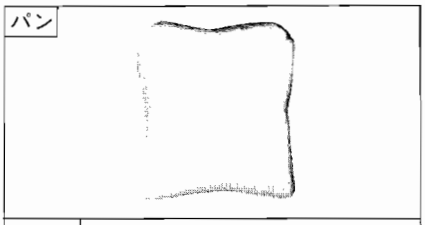

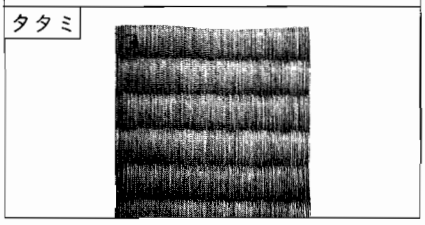

カビの知識

㈱食品薬品安全センター室長　獣医学博士　**高鳥浩介**

ひとくちにカビといってもその種類は4万～6万もあります。その中には善玉のカビもいれば悪玉のカビもいます。

こうしたカビが生えるためには、いくつかの条件がなくてはなりません。つまり、適当な温度と湿度、それに酸素と養分を必要とします。特に高温多湿な日本はカビの温床です。

カビの害は、人間の生活している環境のほとんどにみることができ、特に住居では、湿度の高い部屋の壁、畳、家具類に発生し、これらの物を傷めたり、美観を損ねるばかりでなく、ぜんそくなどのアレルギーのように健康上の問題も引き起こします。さらにカビによる臭気もけっして好ましいものではありません。

カビはいったん発生し始めると、とことん広がる厄介な生き物です。ですからカビを抑えるには常日頃から芽を出させない環境作りが必要となります。

エア・クリニック3 涼感モード(梅雨～秋口)

(採用機種：MSZ-2800・2800Z・2800S・3200)

室温を下げる通常の冷房とは異なり高めの吹出温度で涼しく感じる(涼感)ことを目的とした、体にやさしい新しい空調モードです。より長い期間活用できる健康空調。冷房を好まない方にも、これならおすすめできます。

1 自然の呼吸をお部屋の中に

自然の風が心地良いのは、動いたり止まったり向きが変わったり、強弱があったり、心地よい温度変化があったり不規則性にあると言われています。
その自然の風をもとに涼感モードが生まれました。

2 涼感モードのはたらき

(1)リモコンの「おこのみ」の「涼感モード」を押すだけの操作です。
(2)吹出温度を検知コントロールしながら、吹出角度を正面→下→正面と連続的に変化させます。吹出温度を高くしているときは、下吹き時間を長く、吹出温度を低くしているときは、下吹き時間を短く制御します。
(3)これにより、さらりと乾いた風が温度変化を伴いながらよせてはかえす、自然感覚の空調となりました。

3 涼感モードの特長

(1)健康的です。
冷たい風を体に当てないうえ、平均温度が2℃高くて良いため、たいへん健康的。冷房ぎらいの方にも自信をもっておすすめできます。
(2)省エネです。
通常の冷房に比べ、2℃高くても同じ快適さ(涼感)が得られます。そのため約20%の節約ができます。
(3)だれでも快適です。
この空調は、安定状態を保ちつづける通常の冷房と異なり、常に変動しているため、安定的快適状態に慣れてしまうことがなく、さらに、幅をもって空調しているので個人個人の温熱感覚の差を吸収しています。だれでも快適感を得ることができます。

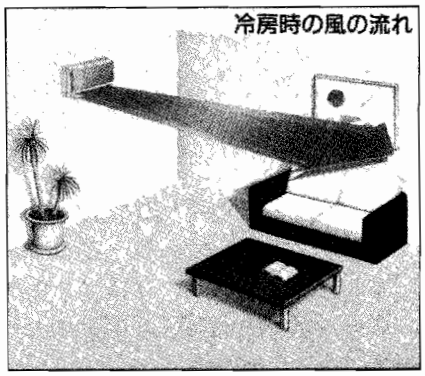

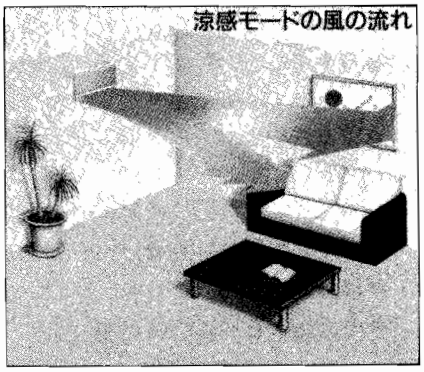

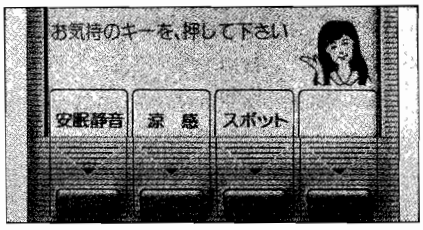

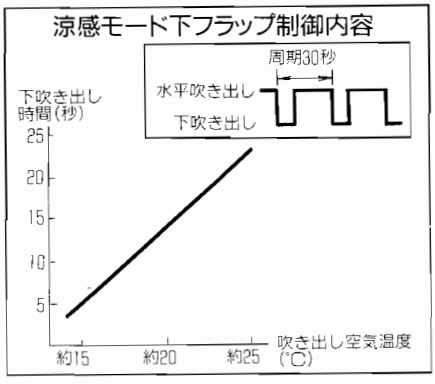

涼感モードと冷房の吹き出し空気温度比較

	従来冷房	涼感モード低能力運転時
吹き出し空気温度	約14℃	約19℃

- 従来冷房：室温設定25℃
- 涼感モードの吹き出し空気温度は従来冷房時と同一温冷感が得られる時の低能力運転時の値です。
- 風速はともに弱ノッチ。

エア・クリニック4 空気清浄機能

（採用機種：ツインフロー全機種。但し、インバータータイプ以外はオプション）

1 強まるニーズに対応して空気清浄機能搭載。

空調の質を求められる時代。その中で最もニーズの高いのが空気清浄です。
もはやタバコを吸わないご家庭でも強く求められています。
そんな声にお応えし、ツインフロー霧ヶ峰は、空気清浄機能を搭載しました。

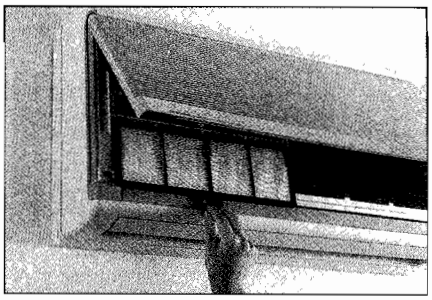

2 0.01ミクロンのチリ・ホコリ・花粉・煙を除去します。

永久帯電の空気清浄誘電フィルターが、通過する空気中のさまざまなダストをキャッチ。空気をリフレッシュします。

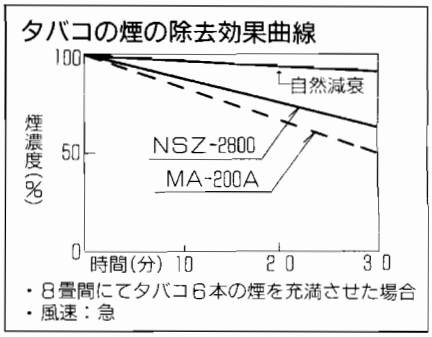

3 お手入れ、交換カンタン。

フィルターの着脱はワンタッチ。フロントパネルの左側下部を右へ押すと、全体が開くパネルオープン式。あとは下へ引き出すだけです。
空気清浄フィルターの交換の目安は約3ヶ月です。

4 防カビフィルター、防カビファン

フィルターのネット、ラインフローファンの素材に抗菌・防カビ処理を施した材料を用いていますので、表面に付着したダニやカビの繁殖を押さえ、お部屋の空気をきれいに保つことに一役買います。

（新高性能フィルターで、すぐれた集塵性能）

新帯電法、新材料を導入し、電荷の安定性にすぐれた新開発フィルターを採用。かつ正面面積に対し、2.5倍という集塵面積の大きさを持つジャバラ方式の低圧損高性能フィルターです。

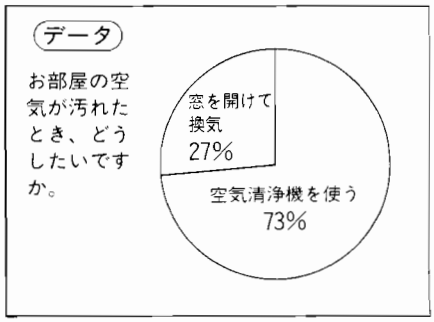

エア・クリニック5 安眠静音

（採用機種：MSZ-2800・2800Z・2800S・3200）

静音設計の霧ヶ峰がさらに静かに。夜間の静寂さを守ります。
操作は「安眠静音」ボタンを押すだけのカンタンさ。

		通常運転時　安眠静音時
室内ユニット	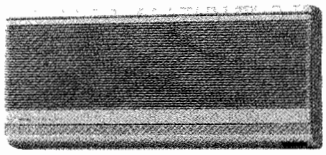	冷房時 35dB➡25dB
		暖房時 39dB➡30dB
室外ユニット	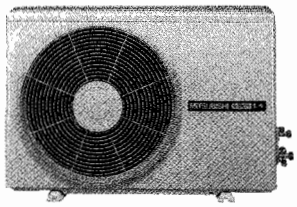	冷房時 39dB➡35dB
		暖房時 40dB➡35dB

■安眠静音運転時には、能力は通常に比べ低下いたしますので、冷房の場合、夜間のご使用をお勧めします。

エア・クリニック6 ランドリーモード（梅雨～秋口）

（採用機種：MSZ-2800Z）

雨の日が続いて洗濯物がたまるとか、しかたなく部屋の中に干したら部屋自体がジメジメするとか、そんなときにお使いいただきたいのが、ランドリーモードです。
強力なドライ運転で早く洗濯物を乾かし、お部屋もジメジメしません。
操作は、リモコンのスライドカバーを開き「ランドリー」ボタンを押すだけ。

⑴洗濯物が早く乾く

■自然乾燥の約1/5の時間で洗濯物が乾きます。
（室外湿度90%、洗濯物は脱水機により３分間脱水した乾燥重量２kgの木綿の基準布、試験室は当社８畳モデルルーム）

⑵お部屋もジメジメしません

■湿度が上がると不快なばかりでなくカビの温床にもなります。
■ランドリーモードは強力ドライで洗濯物を乾かしながら、お部屋の湿度も下げてジメジメを防止します。

⑶その他

■ランドリーモードは、人を対象とした空調ではありません。
■２時間で自動的に運転を停止します。ランドリーモード中に室温は約３℃下がりますが、運転終了後、元の室温まで戻したのちに停止します。
■洗濯物の量、条件によって乾燥までの時間は大幅にかわってきます。
■電気代は、１回あたり約38円がめやすです。
■室温が16℃以上のときにお使いください。

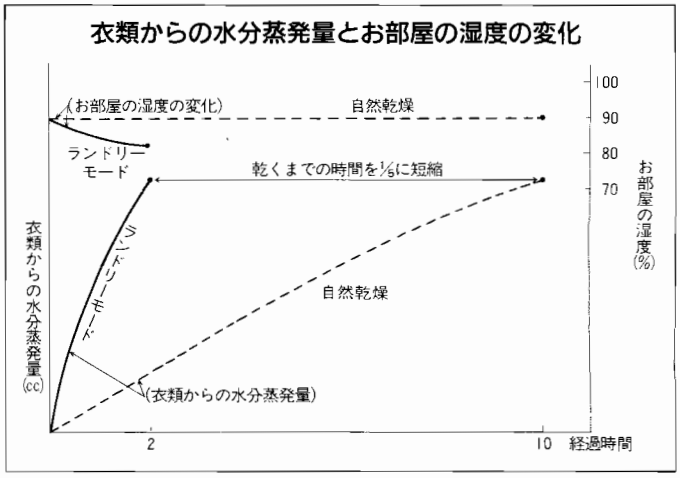

メッセージリモコン

(採用機種：MSZ-2800・2800Z・2800S・3200)

①

操作方法をリモコンが教えてくれる、はじめての対話型リモコンです。

使いやすさの理想を追求すると、こうなります。

①押せば答えるメッセージ機能
②操作に応じて切りかわる「大画面液晶」
③使いやすい「タイマー画面」

多彩な機能を自在に使いこなしていただきたいからこそ、操作は簡単に、わかりやすく。ボタンを押すとどうなるか、次に何をすればよいか、大画面液晶がメッセージする対話型リモコンです。

〈お好み画面〉

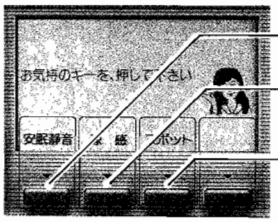

安眠静音 (P15)

涼感モード (P13)
(涼感は暖房時には表示しません。)

スポット

お好み/もどしボタンを押すと

〈電源OFF時〉

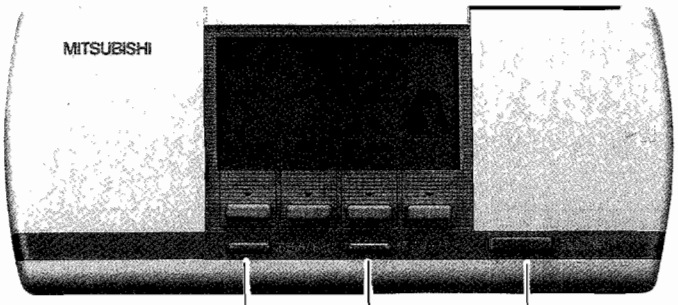

お好みボタン
お好み画面へ切替えます。
もう一度押せば通常へもどります。

タイマーボタン
タイマー画面へ切替えます。
もう一度押せば通常へもどります。

電源ボタン

「暑いとき」「ムスとき」「寒いとき」を押すと
それぞれ「冷房」「ドライ」「暖房」運転を開始します。

〈運常運転画面〉

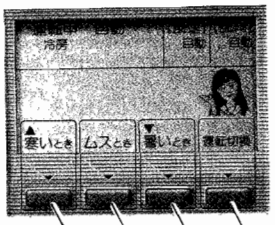

寒いとき
を1回押すと……
「設定温度を1℃上げます」
を2回以上押すと……
「設定温度を2℃上げます」

ムスとき
を1回押すと……
「湿度を10%下げます」
を2回以上押すと……
「湿度を20%下げます」

暑いとき
を1回押すと……
「設定温度を1℃下げます」
を2回以上押すと……
「設定温度を2℃下げます」

(暖房時は「ムスとき」は表示しません。)

温湿感自動コントロール (詳細P11)

キーを押すと、メッセージが表示されその内容どおりの運転を行ないます。

タイマー/もどしボタンを押すと

〈タイマー画面〉

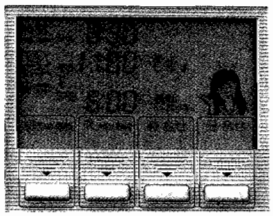

■切あるいは入ボタンを押せば、時刻を表示し、タイマーがセットされます。
■時刻を変更したいときは「時合せ」「分合せ」で希望の時刻にあわせて下さい。

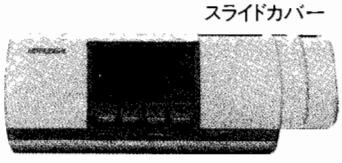

スライドカバー

■マニュアル切換
■カビガード
■ランドリーモード
■パワーセレクトの操作はスライドカバーの中のスイッチで行います。

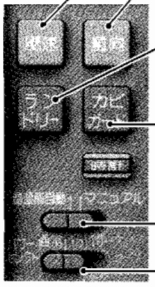

風速ボタン 風速を自動→弱→強→急と切りかえられます。
(涼感モード、スポットモードの際は風速は自動になります)

風向ボタン 風向を自動→水平→垂直まで5段階で切りかえられます。
(涼感モード、スポットモードの際は風向は自動になります)

ランドリーボタン 1回押すと2時間のランドリーモードに入ります。ランドリーモード中にもう一回押すとランドリーモードが解除されます。(MSZ-2800Zのみ)

カビガードボタン 1回押すとカビガード弱、2回押すとカビガード強に入ります。もう一回押すとカビガード運転が解除されます。
(ランドリーモード、カビガードは独立した機能ですので、運転中はランドリーボタン、カビガードボタン、電源スイッチ以外のキーは機能しません。)

温湿感自動/マニュアル切換スイッチ マニュアル運転へ切換えるスイッチです。

パワーセレクトスイッチ 通常(20A)↔セーブ(15A)と切換出来ます。
(MSZ-2800Z形は20A・15A・10Aの3段階)

MSZ-2800Z形用リモコン

据付改善ポイント

このページの内容は、ツインフロー、及び標準シリーズ（冷房タイプ、50タイプを除く）に採用しています。

1 本体底面のネジ止めを廃止

- 作業が簡単で、デザインもスッキリ。
- なげし、カーテンレールがあっても下部が固定できます。
- ネジでドレンホースや電源コードを傷つける心配がありません。
- 落下の心配のない構造です。

天面……従来通りの引掛け。
底面……ユニットを壁側に押し込んで引掛け。

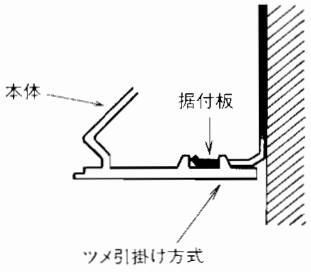

室内ユニット下面の据付板からのはずし方。

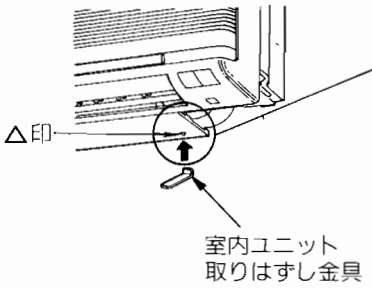

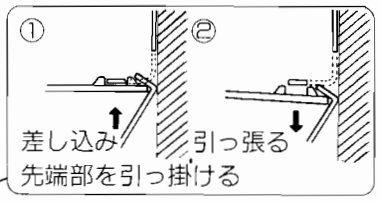

室内ユニットの右下コーナー部をはずしコーナー部に取り付けてある室内ユニット取りはずし金具にて上図のように室内ユニットの下面を下側に引きながら本体を少し手前へ引けば下のフックがはずれます。

取りはずし金具が使用できない場合

鴨居等により室内ユニット取りはずし金具が使用できない場合は下記要領にて行ってください。

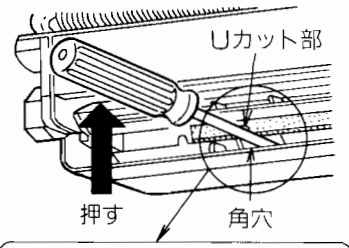

前パネルを取りはずし、右図のように左右2ヵ所の角穴のUカット部にドライバー等を差し込み、上側に押せば室内ユニットの下面が下側に下がりフックがはずれます。

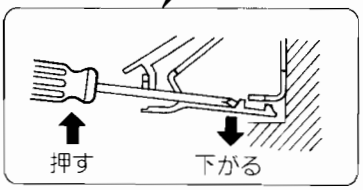

2 左配管時のユニット持ち上げ部品附属

- 1人で左配管作業ができます。

※安全性及び据付作業性の為、持ち上げ部品を起こした状態でユニットを下面から押し上げても据付け板からはずれません。
ユニットを据付け板からはずす場合には、持ち上げ部品を元に戻して少しユニットを壁側に戻して上へ持ち上げればはずれます。

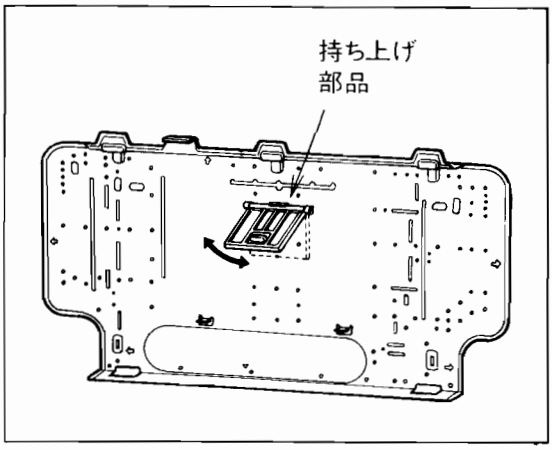

3 左配管用収納スペースを拡大

●パイプ、ドレンホースの収納スペースを拡大しました。
●左記の改善と相まって左配管がたいへんやりやすくなっています。

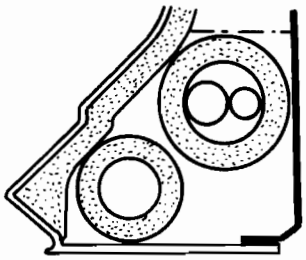

有効収納面積

4 カベにピッタリ

●壁と製品とのスキマを従来より5㎜少なくし壁へのフィット感を高めました。

5 据付板を改善し作業性を向上

●本体を引掛けやすい状態にしました。
●固定板が、中央のダルマ穴ひとつでできます。
●水準器をのせる切りおこしの新設など水平が出しやすくなりました。

ツインフローの据付板

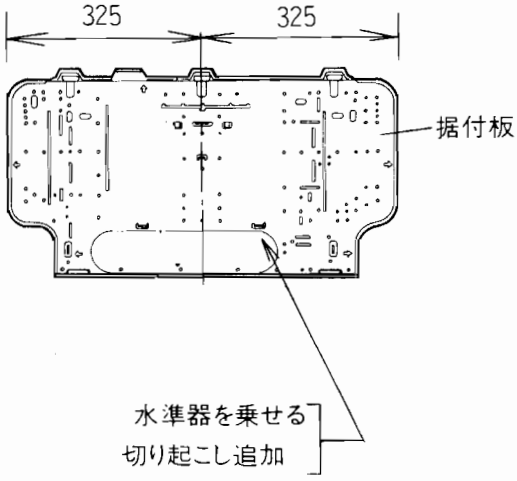

6 その他の改善

(1)据付板固定ネジを長くし、厚いボードの奥の間柱にも届くようになりました。(20㎜→25㎜)
(2)ILプラグ導入。
(3)ドレンホースを1000㎜から550㎜とし据付性を改善しました。
(4)単相100V20A、単相200V20A機種の電源コードを1000㎜から1300㎜へ長くしました。
(5)ツインフロー機種(2.2～3.2kW)の室外ユニットの梱包を木枠からダンボールに変更。
(6)新製品から保証書を室内側に添付。

ツインファンエアコン(本格的な電気式空気清浄機搭載)

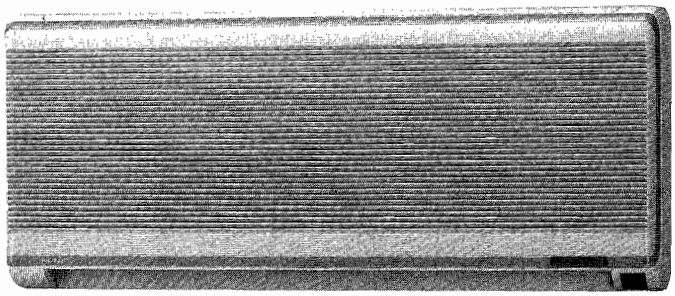

MSZ-A2800形



MSZ-A2800形　透視図

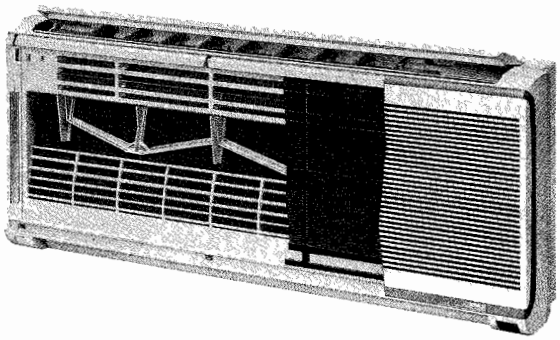

インバーター 暖房 冷房 ドライ

形　名（電源）	暖　房		冷　房	
	能　力（最小～最大）KW	適用面積 畳(㎡)	能　力（最小～最大）KW	適用面積 畳(㎡)
MSZ-A2800(単相100V)	3.8(1.1～4.6)	8～10(14～17)	2.8(1.1～3.1)	8～12(13～19)

室内ユニット寸法　高さ336(＋34)×幅815×奥行157(170)mm
室外ユニット寸法　高さ540×幅780×奥行255mm

1 ツインファンが可能にした独立構造。

(1)空気清浄フィルターの目づまりによる、エアコンへの影響がありません。

それぞれ独立した風路だから空気清浄機用フィルターの目詰りによる抵抗でエアコンの暖・冷房特性の効率が低下することもありません。

(2)単独運転可能

空気清浄と空調は、それぞれ単独でも連動でも使用することが可能です。

(3)足元がビシッと暖かい

上のクリーンエアーの風が下の温風を押さえこみ、足元をすみずみまで暖めます。

(4)低聴音、コンパクト設計

空気清浄機を内蔵すれば、運転音が大きくなり、サイズも大きくなるのが一般的ですが、ツインファンエアコンの低聴音技術と、コンパクト設計によってそれを解決しました。(高さ33.6cm)

MSZ-A2800形　温度分布図

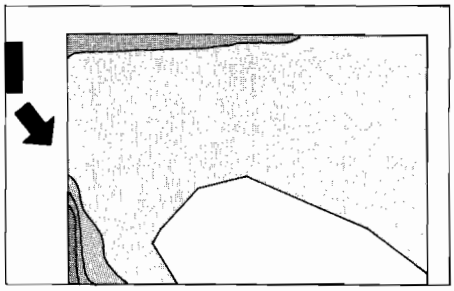

1ファン運転時の温度分布

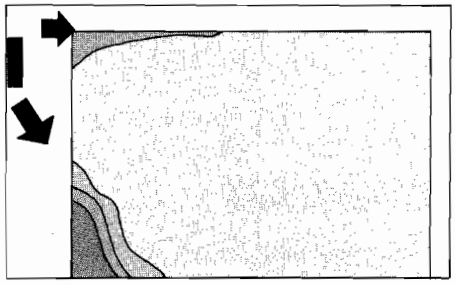

ツインファン運転時の温度分布

2 すぐれた性能の電気集塵式

(1)汚れセンサー搭載

空気の汚れを検知し、空気清浄機の運転をコントロールします。感度も2段階に変えられます。

(2)電気集塵式空気清浄機で0.01ミクロンも除去

すぐれた性能をもつ電気式。タバコの煙をはじめ0.01ミクロンのダストまで除去します。

(3)脱臭フィルターが空気中のニオイも取り除きます

フィルターには活性炭脱臭剤を内蔵しました。

タバコの煙の除去効果曲線

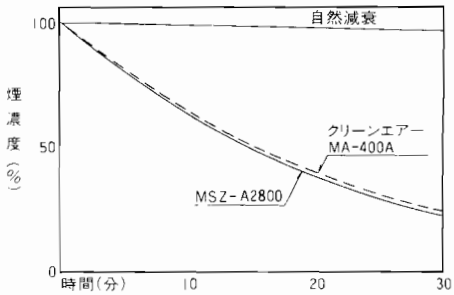

●8畳間にてタバコ6本の煙を充満させた場合
●風量：強

3メンテナンスも簡単

空気清浄用メインフィルターは交換式。フロントパネルを開き、下に引き出すだけの簡単さです。

ボタンを押す

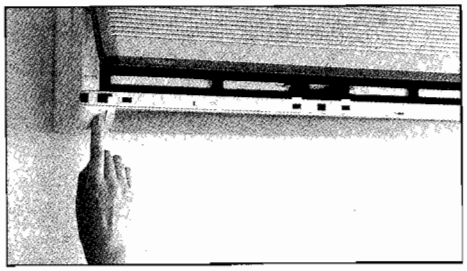

引き出す

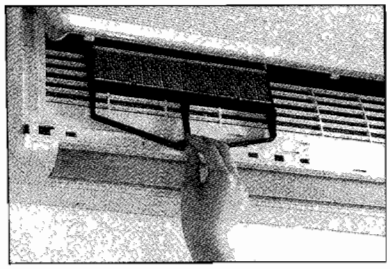

交換用フィルター

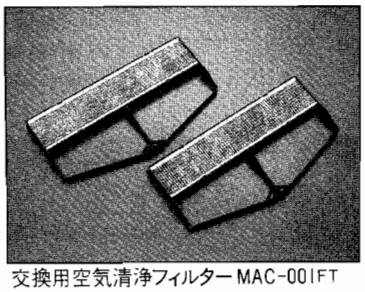

交換用空気清浄フィルター MAC-001FT

4おいそぎスイッチ採用("スポット„ボタン)

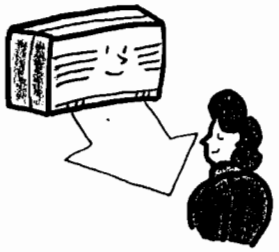



(1)スポット暖房

60℃高温風吹出／下だけの1ファン運転になり風向きも自動セットし60℃の高温風を吹き出します。(室温21℃時、最長15分間)そのあとは通常の運転に自動的に戻ります。

(2)スポット冷房

帰宅時やお風呂上がりなど、急いで冷気にあたりたいときは「スポット」のボタンをON。温度、風速、風向、インバーター周波数を自動コントロールして一気に冷やしてくれます。

5その他のセールスポイント

- ツインファンエアコン
- インバーター
- 温感自動コントロール
- 温感センサー
- スポット暖房 スポット冷房
- 60°C温風
- ワイヤレスモニターリモコン
- パワーセレクトスイッチ
  電流値を20Aから15Aに切りかえられます。
- 自己診断機能
  万一の故障の時チエック箇所をお知らせします。
- スピード暖房メカ
- ダブルキープ暖房A
- ロータリーオートフラップ
- クロックタイマー
- スタディウォーミングアップ回路
- 安眠ソフト回路
- ワンタッチフィルター
- 防カビフィルター
- 防カビファン
- HA JEM・A
  テレコントローラーを接続する端子が統一規格のものになっています。

主力商品セールスポイント

コスモデミ
(新シリーズ)

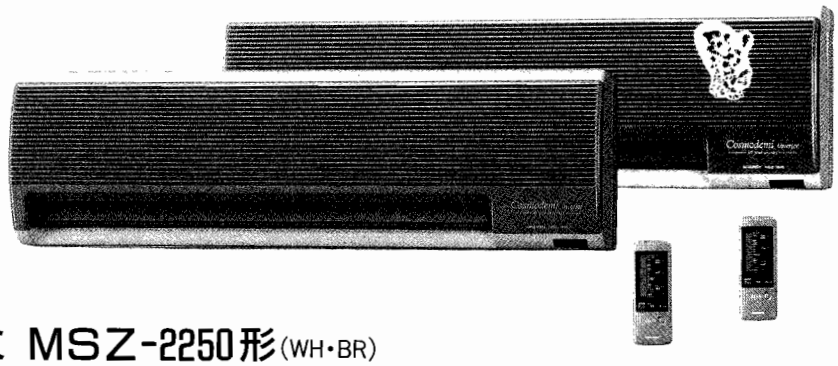

■小容量インバーターコスモデミ MSZ-2250形(WH・BR)

インバーター　暖房　冷房　ドライ

室内ユニット寸法　高さ235×幅790×奥行159(164)mm

室外ユニット寸法　高さ540×幅780×奥行255mm

形名(電源)	暖房		冷房	
	能力(最小～最大)KW	適用面積 畳(m²)	能力(最小～最大)KW	適用面積 畳(m²)
MSZ-2250(単相100V)	2.8 (1.3～3.4)	6～8(10～13)	2.2 (1.2～2.5)	6～9(10～15)

■ヒートポンプコスモデミ MSH-2050形(WH・BR)

暖房　冷房　ドライ

室内ユニット寸法　高さ235×幅790×奥行159(164)mm

室外ユニット寸法　高さ540×幅780×奥行255mm

形名(電源)		暖房		冷房	
		能力KW	適用面積 畳(m²)	能力KW	適用面積 畳(m²)
MSH-2050(単相100V)	50Hz	2.5	6～7(9～11)	1.8	5～8(8～12)
	60Hz	2.8	6～8(10～13)	2.0	6～8(9～14)

■冷房タイプコスモデミ MS-2080形(WH・BR) MS-1880形(WH・BR)

冷房　ドライ　サーキュレーター

室内ユニット寸法　高さ235×幅790×奥行159(164)mm

室外ユニット寸法　高さ500×幅760×奥行210mm

形名(電源)		冷房能力 KW	適用面積 畳(m²)
MS-2080(単相100V)	50Hz	1.8	5～8(8～12)
	60Hz	2.0	6～8(9～14)
MS-1880(単相100V)	50Hz	1.6	4.5～7(7～11)
	60Hz	1.8	5～8(8～12)

1 圧倒的コンパクトさのデミボディ

ヒーポンも冷房タイプも、高さ235mm、幅790mm、奥行159mmのコンパクトさ。
窓の上や、本棚の上の狭いスペースなど、場所を選ばず取付けできます。
(必要な壁面スペースは高さ27.5cm)もちろん、3尺柱間にも取付できます。

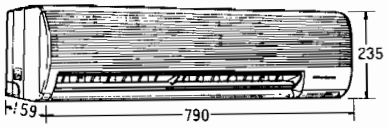

2 新ワイヤレスリモコン採用



温感自動コントロール搭載液晶表示付ワイヤレスリモコンで使いやすさが大幅に向上。

3 据付多様形室外ユニット採用(冷房タイプ)

薄型、小型、軽量のため、別売部品を利用すれば右図のような据付ができます。2階へ設置するときに便利です。

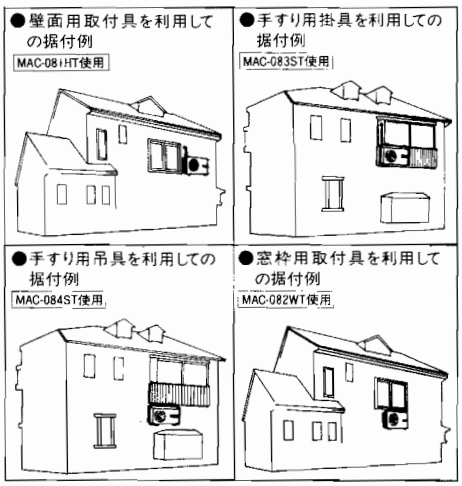

4 エレクトロニクスドライ

梅雨時、秋の長雨時も使えます。

5 サーキュレーター(冷房タイプ)

暖房時に天井付近にたまった暖かい空気を足元に届けます。

6 その他のセールスポイント

- 温感自動コントロール
- 入切タイマー
- 防カビファン
- ワイヤレスモニターリモコン
- スタディウォーミングアップ回路(暖冷タイプのみ)
- 防カビフィルター
- ダブルキープ暖房A
- 安眠ソフト回路
- 自己診断機能
- ロータリーオートフラップ
- ワンタッチフィルター
- HA JEM・A

床置きシリーズ

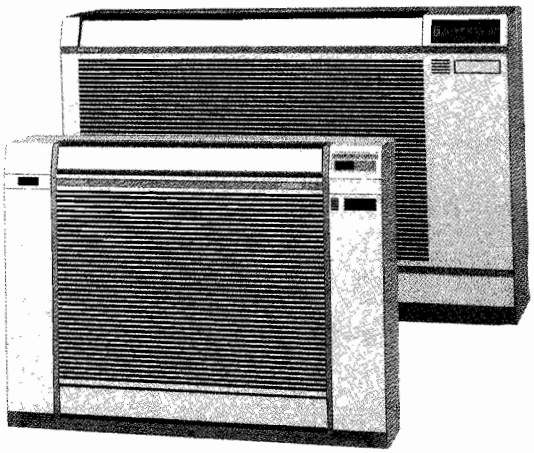

■温感自動コントロール搭載加湿機内蔵、インバーター

MFZ-2810形(WH, MO)　MFZ-3210S形(WH, MO)
MFZ-2810S形(WH, MO)　MFZ-4010S形(WH, MO)

形名（電源）	暖房 能力（最小～最大）KW	暖房 適用面積 畳(㎡)	冷房 能力（最小～最大）KW	冷房 適用面積 畳(㎡)
MFZ-2810(単相100V)	4.0(1.3～4.8)	9～11(15～18)	2.8(1.4～3.1)	8～12(13～19)
MFZ-2810S(単相200V)	4.0(1.3～4.8)	9～11(15～18)	2.8(1.4～3.1)	8～12(13～19)
室内ユニット寸法	高さ595×幅790×奥行180mm			
室外ユニット寸法	高さ540×幅780×奥行255mm			
MFZ-3210S(単相200V)	5.3(2.4～6.3)	12～15(9～24)	3.2(2.2～3.7)	9～13(15～22)
MFZ-4010S(単相200V)	5.6(2.4～6.3)	12～15(20～25)	4.0(2.2～4.5)	11～17(18～28)
室内ユニット寸法	高さ595×幅790×奥行180mm			
室外ユニット寸法	高さ605×幅850×奥行290(＋30)mm			

■温感自動コントロール搭載の標準タイプ

MFH-2830形(WH, MO)　MFH-2830D形(WH, MO形)
MFH-2830S形(WH, MO)　MFH-3230S形(WH, MO形)

MFH-2830(単相100V)	3.6／4.0	8～10(13～16)／9～11(15～18)	2.5／2.8	7～10(11～17)／8～12(13～19)
MFH-2830S(単相200V)	3.6／4.0	8～10(13～16)／9～11(15～18)	2.5／2.8	7～10(11～17)／8～12(13～19)
MFH-2830D(室内単相100V 室外三相200V)	3.6／4.0	8～10(13～16)／9～11(15～18)	2.5／2.8	7～10(11～17)／8～12(13～19)
MFH-3230S(単相200V)	4.0／4.5	9～11(13～18)／10～12(16～20)	2.8／3.2	8～12(13～19)／9～13(15～22)
室内ユニット寸法	高さ595×幅790×奥行180mm			
室外ユニット寸法	高さ540×幅780×奥行255mm			

■自動運転、ひとクラス上のパワフルタイプ

MFH-4020S形(WH, MO)　MFH-4020T形(WH, MO)
MFH-5020S形(WH, MO)　MFH-5020T形(WH, MO)

MFH-4020S(単相200V)	5.6／6.3	12～15(20～25)／14～17(23～29)	3.6／4.0	10～15(16～25)／11～17(18～28)
MFH-4020T(三相200V)	5.6／6.3	12～15(20～25)／14～17(23～29)	3.6／4.0	10～15(16～25)／11～17(18～28)
MFH-5020S(単相200V)	7.1／8.0	16～20(26～32)／18～22(29～36)	4.5／5.0	12～19(20～31)／14～21(23～34)
MFH-5020T(三相200V)	7.1／8.0	16～20(26～32)／18～22(29～36)	4.5／5.0	12～19(20～31)／14～21(23～34)
室内ユニット寸法	高さ595×幅920×奥行205mm			
室外ユニット寸法	高さ605×幅850×奥行290(＋30)mm			

1 2ファン・ハーモニックフロー

お部屋の温度分布を向上し運転時の騒音を低くします。室温と設定温度との差や、お部屋の温度との差をエアコンが見張りながら風速や上下の風量比率を自動的に変えて行きます。

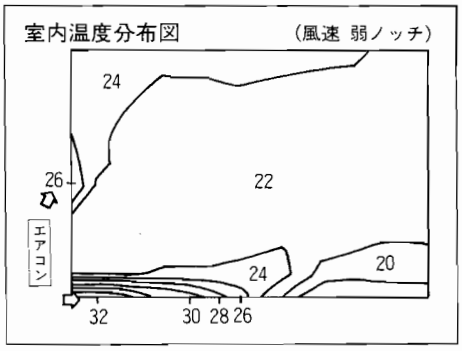

2 超音波加湿機内蔵（MFZ-2810・2810S・3210S・4010S）

暖房時の空気の乾きを防ぎ、暖かさを高める加湿機を本体に内蔵しています。

※なお、お部屋の温度が低いときは、寒さを感じさせないように、室温が12℃になるまで加湿機は運転しません。

加湿量	250cc/h
タンク容量	2ℓ
連続加湿時間	8時間

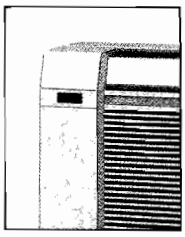

3 その他のセールスポイント

(1)全機種室内ユニットの高さが595㎜。窓や棚の邪魔にならない寸法です。

(2)ドライ機能搭載。

(3)タイマー機能搭載でおやすみ時にも便利。

(4)FF式暖房機用の排気穴を利用できる壁掛け設置可能。

(5)上下吹き出しで優れた温度分布を実現するハーモニックフロー。(※1)

(6)「温感自動コントロール(※1)」や「おまかせ自動運転(※2)」を採用し操作性を向上。

〈注〉 ※1 MFZ-2810／2810S／3210S／4010S／MFH-3230S／2830／2830S／2830D
※2 MFH-4020S／4020T／5020S／5020T

天井カセット形

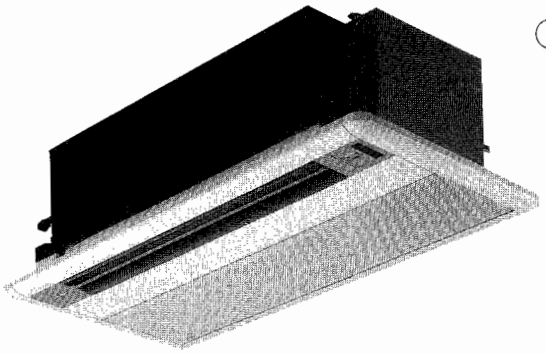

MLZ-2810S形
MLZ-3210S形
MLZ-4010S形



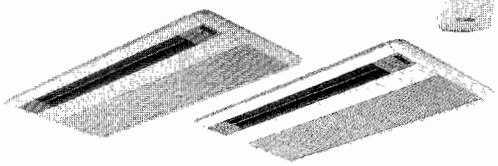

インバーター　暖房　冷房　ドライ

形　名	暖房能力	適用面積	冷房能力	適用面積
MLZ-2810S（単相200V）	4.0kW（1.3~4.8kW）	9~11畳（15~18㎡）	2.8kW（1.3~3.1kW）	8~12畳（13~19㎡）
MLZ-3210S（単相200V）	4.5kW（1.7~5.8kW）	10~12畳（16~20㎡）	3.2kW（1.8~4.0kW）	9~13畳（15~22㎡）

室内ユニット寸法　高さ230×幅800×奥行395mm　　室外ユニット寸法　高さ540×幅780×奥行255mm

インバーター　暖房　冷房　ドライ

形　名	暖房能力	適用面積	冷房能力	適用面積
MLZ-4010S（単相200V）	6.0kW（2.4~7.0kW）	13~17畳（22~27㎡）	4.0kW（2.4~4.6kW）	11~17畳（18~28㎡）

室内ユニット寸法　高さ230×幅1150×奥行395mm　　室外ユニット寸法　高さ605×幅850×奥行290(+30)mm

〈別売化粧パネル〉

	ホワイト		ベージュ		パネル寸法
	形　名	形名コード	形　名	形名コード	
28・32用	MAC-291PW	51L-291	MAC-292PB	51L-292	高さ20×幅930×奥行470mm
40用	MAC-293PW	51L-293	MAC-294PB	51L-294	高さ20×幅1280×奥行470mm

詳しくはP437別売部品一覧でご参照ください

天井カセットタイプには〈別売化粧パネル〉の他に〈別売インテリアパネル〉(受注対応)をお選びになれます。

		グレー		ブラック		ブラウン		パネル寸法
		形　名	形名コード	形　名	形名コード	形　名	形名コード	
別　売	28・32用	MAC-252PG	51L-252	MAC-253PK	51L-253	MAC-251PR	51L-251	高さ20×幅930×奥行470mm
インテリアパネル	40用	MAC-255PG	51L-255	MAC-256PK	51L-256	MAC-254PR	51L-254	高さ20×幅1280×奥行470mm

※お届け時期は受注後1.5ヶ月です。

1 セールスポイント

(1)2×4(ツーバイフォー)住宅に対応できる薄型タイプ

本体高さ230mmと従来型に比べ38mmもコンパクトになりました。これにより天井内高さが235mmの2×4(ツーバイフォー)住宅をはじめ、天井内の高さに余裕のない住宅にも充分据付できます。

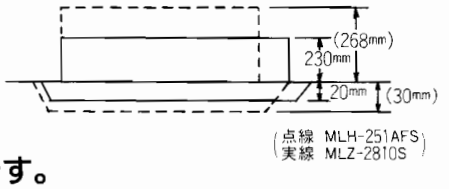

(点線 MLH-251AFS
実線 MLZ-2810S)

(2)全タイプインバーター化。ビルトインだからこそ性能にこだわります。

天井から部屋全体を冷暖房する天井カセットタイプだからこそ、必要なときに充分部屋を冷やしたり暖めたりしたい、そんなお客様の要望に答え、新シリーズは全タイプインバーター化を図りました。

(3)別売インテリアパネルを加え5色の化粧パネルを揃えました。

ホワイト、ベージュの他にグレー、ブラック、ブラウンの化粧パネル(受注対応)を取り揃えました。お部屋の雰囲気にフィットする色を自由にお選びになれます。

(4)ワイヤレスモニターリモコン搭載

はなれた場所からラクラク操作できます。

(5)オートフラップ採用

天井の高いところに設置されても、風向をワイヤレスモニターリモコンでお好みの位置へ合わせられます。

2 その他のセールスポイント

- 自動運転
- スタディウォーミングアップ回路
- 自己診断機能
- ダブルキープ暖房A
- 安眠ソフト回路
- HA JEM・A
- 入切タイマー
- 防カビフィルター

壁埋込形

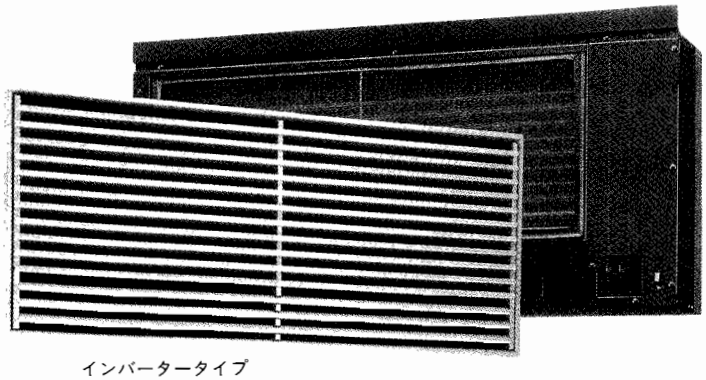

暖房 冷房 ドライ

タイプ	形名		暖房能力	適用面積	冷房能力	適用面積
インバータータイプ	MTZ-2810S（単相200V）	-	4.0kW（1.3～4.7kW）	9～11畳（15～18㎡）	2.8kW（1.3～3.1kW）	8～12畳（13～19㎡）
	MTZ-4010S（単相200V）	-	6.0kW（2.4～6.8kW）	13～17畳（22～27㎡）	4.0kW（2.4～4.6kW）	11～17畳（18～28㎡）
標準タイプ	MTH-2820S（単相200V）	50Hz	3.4kW	7～9畳（12～15㎡）	2.5kW	7～10畳（11～17㎡）
		60Hz	4.0kW	9～11畳（15～18㎡）	2.8kW	8～12畳（13～19㎡）
	MTH-4020S（単相200V）	50Hz	5.6kW	12～15畳（20～25㎡）	3.6kW	10～15畳（16～25㎡）
		60Hz	6.3kW	14～17畳（23～29㎡）	4.0kW	11～17畳（18～28㎡）

室内ユニット寸法　28形　高さ393×幅793×奥行178㎜　40形　高さ393×幅922×奥行192㎜

室外ユニット寸法　28形　高さ540×幅780×奥行255㎜　40形　高さ605×幅850×奥行290（＋30）㎜

インバータータイプ
MTZ-2810S形
MTZ-4010S形

標準ヒートポンプタイプ
MTH-2820S形
MTH-4020S形



MTZ-2810S形・MTH-2820S形用前面グリル寸法図

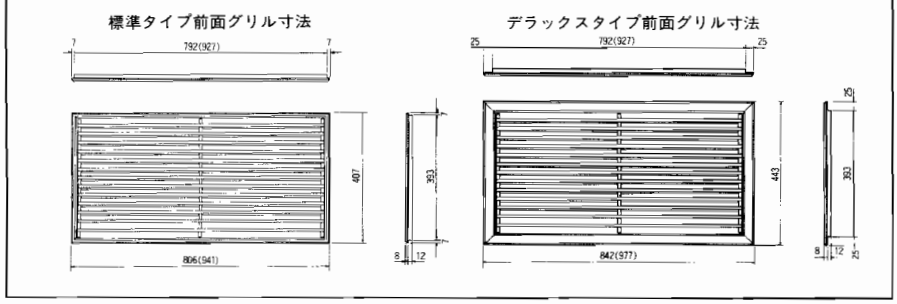

〈別売前面グリル・据付枠〉

			28タイプ用		40タイプ用	
			形名	形名コード	形名	形名コード
前面グリル	スタンダードタイプ	木目	MAC-590TG	51H590	MAC-591TG	51H591
		白	MAC-597TG	51H597	MAC-598TG	51H598
		素地※	MAC-610TG	51H610	MAC-611TG	51H611
	デラックスタイプ	木目	MAC-551TG	51H551	MAC-552TG	51H552
		白	MAC-553TG	51H553	MAC-554TG	51H554
		素地※	MAC-555TG	51H555	MAC-556TG	51H556
据付枠			MAC-595TW	51H595	MAC-596TW	51H596

※グリルに表面仕上げをほどこしていないタイプです。壁の色に合わせた現地塗装用としてお使いください。

詳しくはP436別売部品一覧をご参照ください。

1 セールスポイント

(1)インバータータイプを加えバリエーションアップ

部屋にとけこむビルトインだからこそいつも快適な状態をつくりだしたい。
そんなニーズからインバータータイプ2機種が新登場しました。

(2)前面グリル(別売)を大幅に拡充

壁面に出るのはグリルだけ。だからこそ前面グリルは色々な部屋にあわせた多彩なバリエーションをご用意しています。

(3)ワイヤレスモニターリモコン搭載

はなれた場所からラクラク操作できます。

断面図

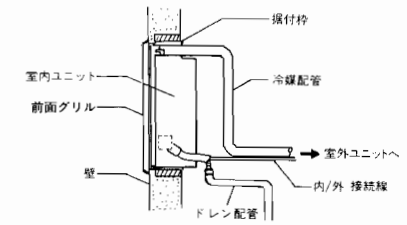

組立図

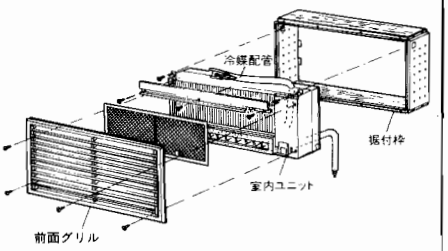

2 その他のセールスポイント

- 自動運転
- スタディウォーミングアップ回路
- 防カビフィルター
- ダブルキープ暖房A
- 安眠ソフト回路
- 自己診断機能
- 入切タイマー
- 防カビファン
- HA JEM・A

フリービルトイン形

床の間の地袋・押入れの天袋・リビングの下り天井等々、お部屋のつくりをいかしながら、省スペースでの設置ができます。お部屋の上の方へ設置するときは〈上吸込み・下吹き出し〉、下の方のときは〈下吸込み・上吹き出し〉と変えることで、効率のよい暖冷房が可能です。また、吸込口と吹出口を別々にもできるので、インテリアに合わせた、いろいろな設置を検討いただけます。

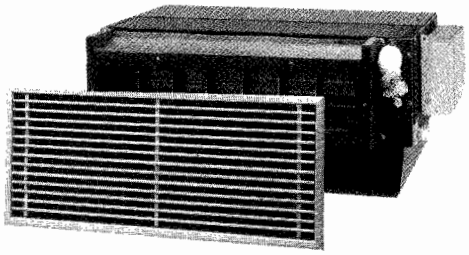

MBZ-2810S形
MBZ-3210S形
MBZ-4010S形



インバーター　暖房　冷房　ドライ

形　名（電源）	暖　房		冷　房	
	能　力（最小～最大）KW	適用面積 畳（㎡）	能　力（最小～最大）KW	適用面積 畳（㎡）
MBZ-2810S（単相200V）	4.0（1.3～4.8）	9～11畳（15～18㎡）	2.8（1.3～3.1）	8～12畳（13～19㎡）
MBZ-3210S（単相200V）	4.5（1.7～5.8）	10～12畳（16～20㎡）	3.2（1.8～4.0）	9～13畳（15～22㎡）

室内ユニット寸法　高さ230×幅750×奥行400㎜
室外ユニット寸法　高さ540×幅780×奥行255㎜

インバーター　暖房　冷房　ドライ

形　名（電源）	暖　房		冷　房	
	能　力（最小～最大）KW	適用面積 畳（㎡）	能　力（最小～最大）KW	適用面積 畳（㎡）
MBZ-4010S（単相200V）	6.0（2.4～6.8）	13～17畳（22～27㎡）	4.0（2.4～4.6）	11～17畳（18～28㎡）

室内ユニット寸法　高さ230×幅750×奥行400㎜
室外ユニット寸法　高さ605×幅850×奥行290（＋30）㎜

1 本体高さ230㎜の薄型設計

室内ユニットの高さ230㎜を実現、住宅内の狭いビルトインスペースにもすんなり収まります。

2 全タイプインバーター化

住宅の質を高めるビルトインタイプだからこそ空調の質を高くしたい。そんなご要望に答え、全タイプインバーター化を図りました。

3 ワイヤレスモニターリモコン搭載

はなれた場所からラクラク操作できます。

4 その他のセールスポイント

- 自動運転
- ダブルキープ暖房A
- 入切タイマー
- スタディウォーミングアップ回路
- 安眠ソフト回路
- 防カビフィルター（吸込用別売部品に同梱しています。）
- 自己診断機能
- HA JEM・A

別売部品一覧

	品　名		形　名	お届け予定時期
①	前面グリル（一面用）	和室用	MAC-201TG	90年5月下旬
		洋室用	MAC-202TG	
②	据付枠（一面グリル用）		MAC-220TW	
③	前面グリル（分離用）	和室用	MAC-210TG	
		洋室用	MAC-211TG	
④	据付枠（分離グリル用）		MAC-221TW	
⑤	下り天井吹出グリルセット	和室用	MAC-259SS	90年秋発売予定
		洋室用	MAC-260SS	
⑥	下吹込パネル		MAC-257UP	
⑦	吹出グリルセット	和室用	MAC-253FS	
		洋室用	MAC-254FS	
⑧	フレキシブルダクト（φ150）	1m	MAC-263FD	
		2m	MAC-264FD	
⑨	本体吹出チャンバーセット		MAC-256FC	
⑩	本体吸込チャンバーセット		MAC-255CS	
⑪	吸込グリルセット	和室用	MAC-251RS	
		洋室用	MAC-252RS	
⑫	2方向吹出グリルセット	和室用	MAC-261TS	
		洋室用	MAC-262TS	
ドレンアップメカ			MAC-840DM	90年5月中旬

フリービルトイン形で可能な施工例と構成図

設置場所		施工例と構成図
天袋	一面タイプ	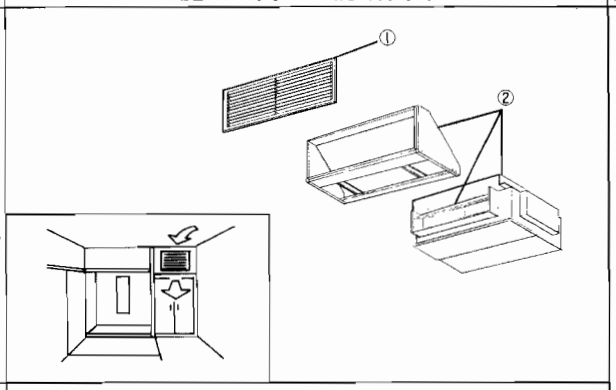
天袋	分離タイプ	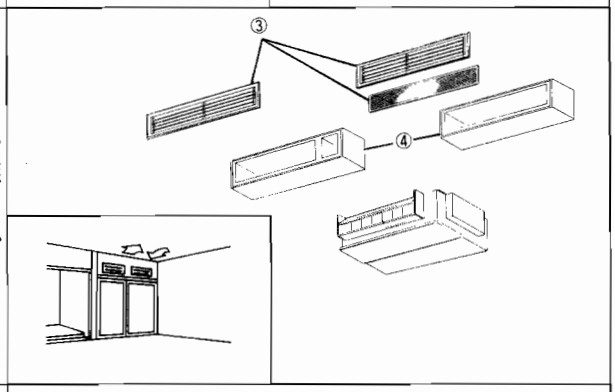
地袋	一面タイプ	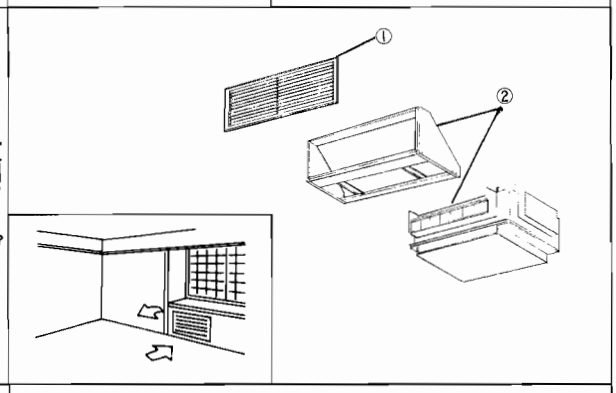
地袋	分離タイプ	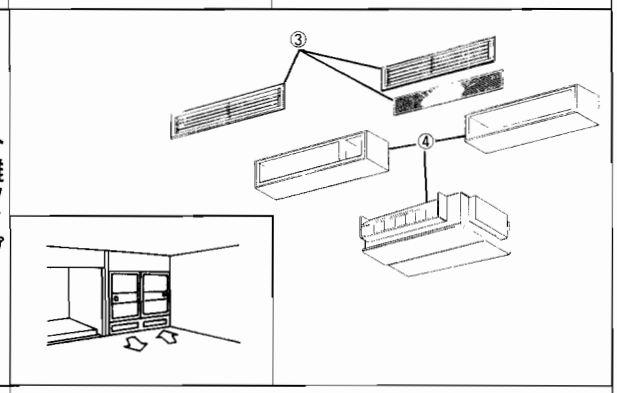
下り天井		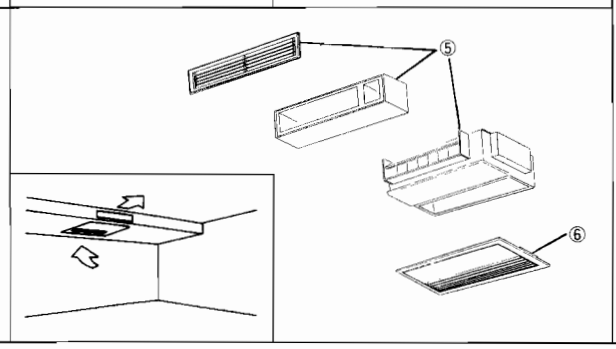

設置場所		施工例と構成図
天埋	吸吹両方共ダクト	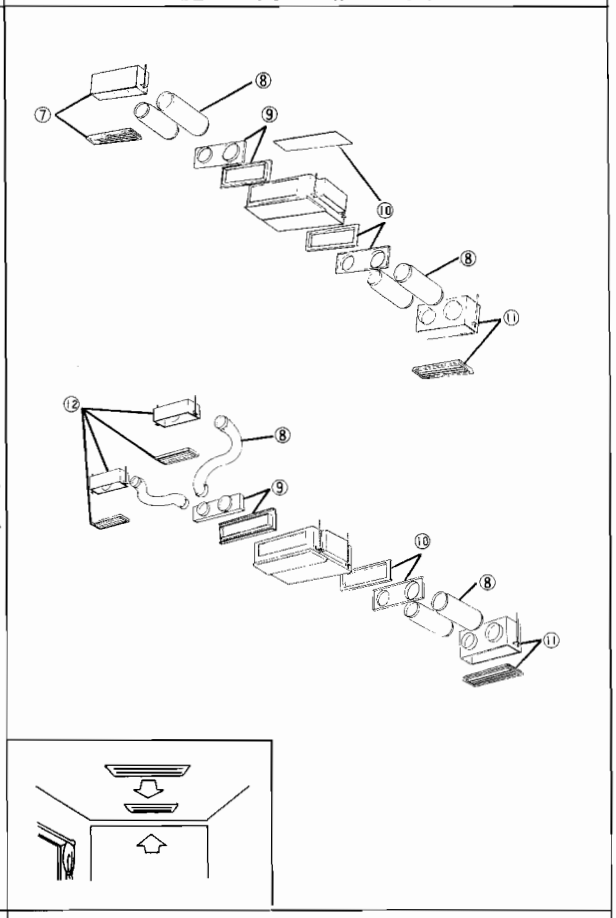
天埋	下吸込パネル	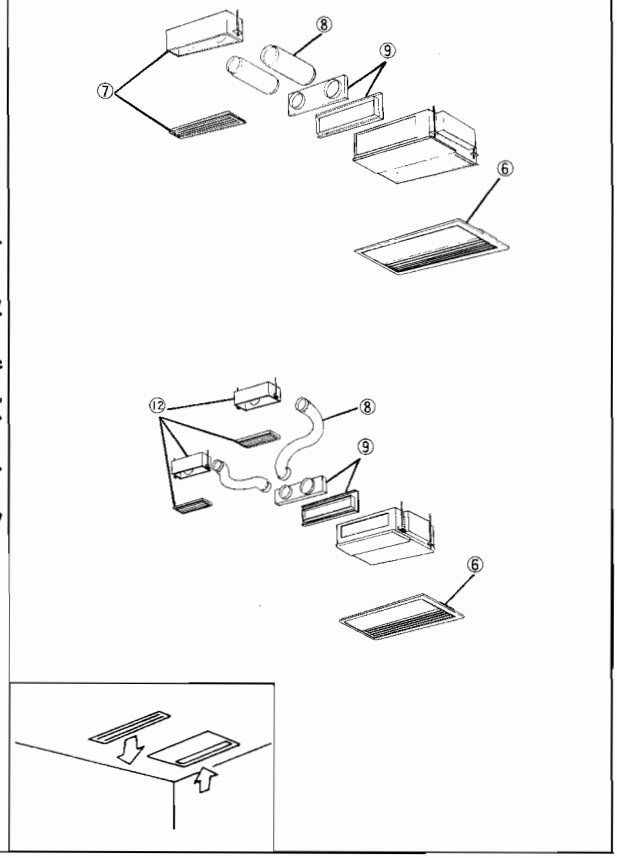

天井埋込形

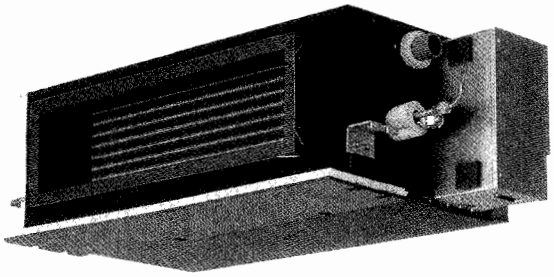



MEH-2820S形
MEH-4020S形
MEH-5020S形

(暖房)(冷房)(ドライ)

形　名		暖房能力	適用面積	冷房能力	適用面積
MEH-2820S (単相200V)	50Hz	3.4kW	7～9畳 (12～15㎡)	2.5kW	7～10畳 (11～17㎡)
	60Hz	4.0kW	9～11畳 (15～18㎡)	2.8kW	8～12畳 (13～19㎡)
MEH-4020S (単相200V)	50Hz	3.8kW	8～10畳 (13～16㎡)	3.6kW	10～15畳 (16～25㎡)
	60Hz	4.2kW	9～12畳 (15～19㎡)	4.0kW	11～17畳 (18～28㎡)
MEH-5020S (単相200V)	50Hz	5.3kW	12～15畳 (19～24㎡)	4.5kW	12～19畳 (20～31㎡)
	60Hz	6.3kW	14～17畳 (23～29㎡)	5.0kW	14～21畳 (23～34㎡)

室内ユニット 寸　法　28形 高さ281×幅760×奥行400㎜ 40・50形 高さ281×幅1015×奥行400㎜

室外ユニット 寸　法　28形 高さ540×幅780×奥行255㎜ 40・50形 高さ605×幅850×奥行290(＋30)㎜

1 セールスポイント

(1)ダクトシステム(別売)に対応します。

フレキシブルダクト及びチャンバー、グリル等を別売部品として用意しています。据付工事性が格段に向上しました。

(2)ワイヤレスモニターリモコン採用

エアコンの運転状況が液晶のモニターに表示されますので、確認が手軽、操作がカンタン。サイズもコンパクト。

(3)ドレンアップメカ内蔵

ドレンパンから50cmまでのたちあげ可能。

2 その他のセールスポイント

- 自動運転
- ダブルキープ暖房A
- 自己診断機能
- HA JEM・A
- 入切タイマー
- 防カビフィルター
- スタディウォーミングアップ回路
- 安眠ソフト回路

※ダクトシステム(別売)

標準ダクトシステム

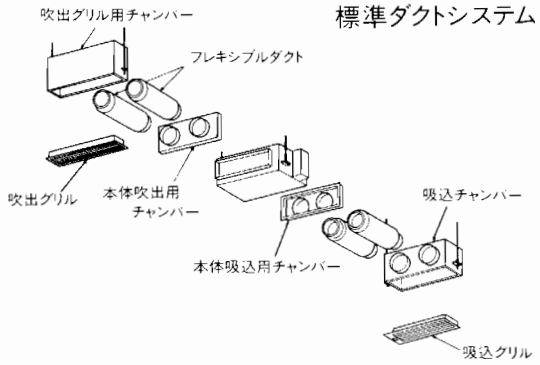

下吸込ダクトシステム

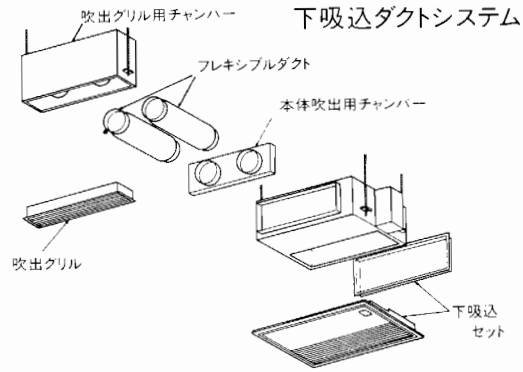

下り天井システム

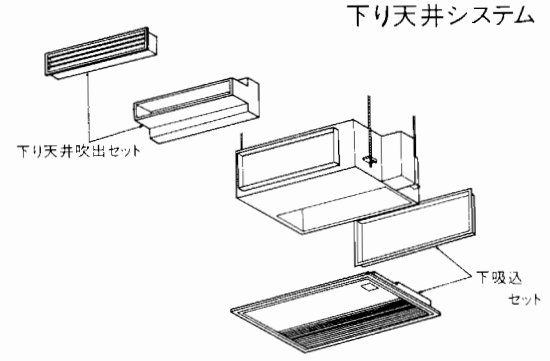

天袋(地袋)システム

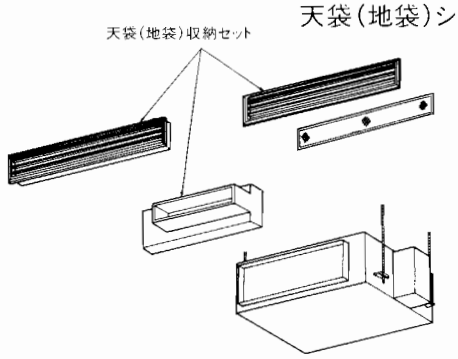

詳しくはP425の別売部品一覧をご参照ください。

室外機天吊タイプ壁掛形

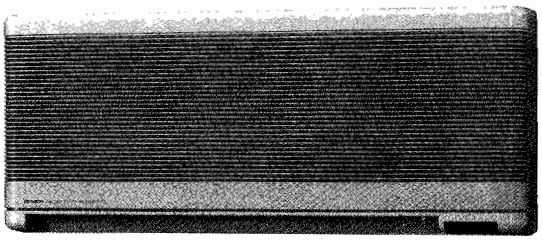

MSH-2230L形
MSH-2830L形
MSH-2830LS形

(暖房) (冷房) (ドライ)

形　名（電源）	暖　房		冷　房	
	能　力 KW	適用面積 畳（m）	能　力 KW	適用面積 畳（m）
MSH-2230L（単相100V）	2.8／3.4	6～8／7～9 (10～13) (12～15)	2.0　2.2	6～8 6～9 (9～14) (10～15)
MSH-2830L（単相100V）	3.2／3.8	7～9／8～10 (12～15) (14～17)	2.5　2.8	7～10 8～12 (11～17) (13～19)
MSH-2830LS（単相200V）	3.2／3.8	7～9／8～10 (12～15) (14～17)	2.5　2.8	7～10 8～12 (11～17) (13～19)

室内ユニット寸法　高さ336×幅815×奥行167(170)mm



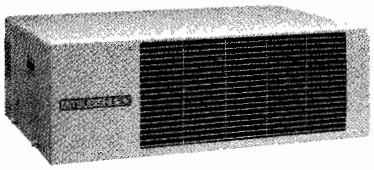

室外ユニット寸法　高さ270×幅790×奥行500mm

天吊形室外ユニット別売部品一覧

品　名	形　名	形名コード
化粧カバーセットA	MAC-165TC	5IH-165
化粧カバーセットB	MAC-156TC	5IH-156
下面化粧カバーA	MAC-166UC	5IH-166
下面化粧カバーB	MAC-157UC	5IH-157
側面化粧カバーセットA	MAC-167SC	5IH-167
側面化粧カバーセットB	MAC-158SC	5IH-158
公団用アングルセット	MAC-164KU	5IH-164

※Aは一般用、Bは後側の配管部カバー兼用です。
MAC-165TCはMAC-166UCとMAC-167SCのセットです。MAC-156TCはMAC-157UCとMAC-158SCのセットです。詳細はP437の別売部品一覧をご参照ください。

1 セールスポイント

(1)コンパクトNEWボディ

①高さ336㎜。
②据付性も大幅に改善。(詳細はP17)
③ワンタッチフィルターのすっきりデザイン。

(2)美観、省スペース性にすぐれた横置きの天吊形室外ユニット

高さ27cmのうす形ですから、ベランダへの吊り下げにより貴重なスペースを生かした設置ができ、エクステリア性にすぐれています。

(3)設置も簡単

①吊具をアンカーボルトでベランダに取付けます。
②室外ユニットを引掛け固定します。
③配管・配線工事をして、工事完了です。
④別売部品の化粧カバーをとりつけることにより、さらにエクステリア性を向上します。

(4)化粧パネルでカラーリングもOK。

外壁の色に合わせて、化粧パネルでカラーリングすることもできます。
(受注対応)

詳しくはP437の別売部品一覧をご覧ください。

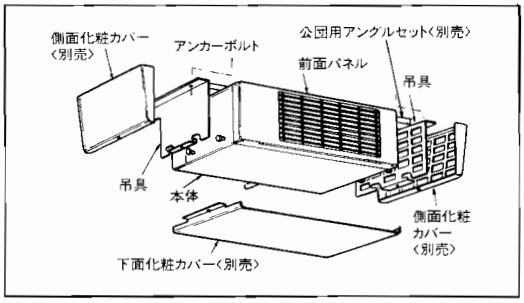

■据付構成部品図

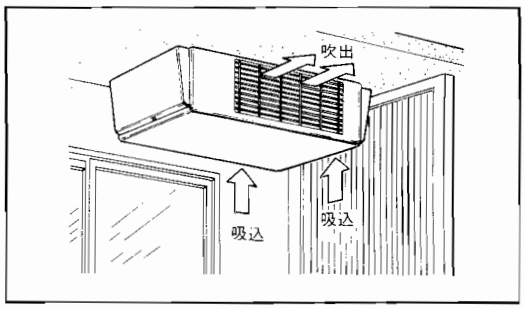

■ベランダ等への天井吊り設置

2 その他のセールスポイント

- 温感自動コントロール
- スタディウォーミングアップ回路
- 自己診断機能
- ワイヤレスモニターリモコン
- 安眠ソフト回路
- HA JEM·A
- ダブルキープ暖房A
- ワンタッチフィルター
- ロータリーオートフラップ
- 防カビファン
- 入切タイマー
- 防カビフィルター

1990年度ハウジングエアコン・霧ヶ峰メリットマーク

快適メカニズム



ツインフロー

風で風をコントロールし、温風の舞いあがりをおさえます。



インバーター

エアコンのパワーを連続的に変化させて、経済的に、短時間でお部屋を快適にします。



湿度センサーつきドライ

湿度センサーを搭載。室温を下げないドライです。



エレクトロニクスドライ

マイコンのコントロールで、冷房ぎみに除湿します。



温湿感自動コントロール

人の感覚で、温度と湿度を各々コントロールして、あなたのいちばん気持ちいい状態をつくります。



温感自動コントロール

温感により調整できるカンタン操作の自動運転です。



温感センサー

輻射熱、気流をキャッチし、運転をコントロールします。



自動運転

電源を入れるだけで、エアコンがお部屋の状態をとらえて、暖房・冷房・ドライのモードを選び、温度を設定し、自動コントロールします。



ダブルキープ暖房(Aタイプ)

霜取りの間、室温がさがらないように、マイコンがコントロールします。また、霜取り時間と室温変化を分析、記憶するので、定期的に霜取りをする方式にくらべ、霜取り回数が少なくなりました。



ダブルキープ暖房(Bタイプ)

霜取りの間、室温がさがらないよう、マイコンがコントロールします。さらに、新冷媒回路により、霜取り中も温風を出し続け、あたたかさをキープします。インバーターの働きで、霜取りの時間も短く、回数も少なくなりました。



スピード暖房メカ

電源を入れてから、約40℃の高温風が吹き出すまでの時間を、短縮しました。お部屋を、すばやく暖めます。



ハイスピード暖房メカ

スピード暖房が「スポット」を押すとさらにハイスピードに。従来の3分の1の時間で40℃の高温風を吹き出します。(当社比)。



スポット暖房

運転中にこのスイッチを押すと、約65℃の高温風が吹き出します。(60℃の機種もあります。)



スポット冷房

涼風が、シャワーのようにそそいできます。



パワフル冷房

お部屋全体を、すばやく涼しくします。



涼感モード

吹出温度と風向を変化させ、自然の風のように冷房します。健康的・経済的です。



カビガード

湿度を低くおさえて、お部屋のカビの繁殖をおさえます。



空気清浄機能

お部屋の空気をきれいにし、健康的なお部屋にします。



安眠静音ボタン

ぐっすりとおやすみいただくために、静音設計の霧ヶ峰をさらに静かに運転します。



ランドリーモード

部屋に干した洗濯物が、はやく乾き、部屋のなかもジメジメしません。



超音波加湿機

暖房時の乾燥を防ぎ、健康的です。(フロアタイプに採用)

リモコン機能



メッセージリモコン

大形液晶画面で、メッセージするカンタン操作のリモコンです。



ワイヤレスモニターリモコン

運転モード、タイマーなどの運転状況を手もとで見ながら、離れた場所から操作できます。



ワイヤレスリモコン

離れた所からエアコンを、ラクラク操作できます。



モニターリモコン

表示と操作が一体になった、コードつきのリモコンです。



リモコン収納

室内ユニット本体にワイヤレスリモコンを収納できます。

フラップ・ルーバー機能



ツイン オートフラップ

ツインフローの、上と下2つの風を自動調節します。マニュアル調節も自在です。



ロータリー オートフラップ

360°回転して、風向きを自動調節します。マニュアル調節も自在です。



オート フラップ

風向きを自動調節します。マニュアル調節も自在です。



スイング ルーバー

風を8の字形に送り出し、温度ムラを防ぎます。(カセット式ビルトインタイプに採用)



ハーモニック フロー

上下2つのファンで快適さをアップします。(フロアタイプに採用)

タイマー機能

(タイマーマークの数字は最長タイマー設定時間をあらわしています。)



C(クロック) タイマー

時計を内蔵していて、10分単位で入・切の時刻設定ができるプログラムタイマーです。



P(プログラム) タイマー

入・切を同時にセットできるタイマーです。(時計は内蔵していません。)



入切 タイマー

入または切をセットできるタイマーです。



安眠 ソフト回路

切タイマーのとき、1時間後から室温を徐々に、暖房時で2℃下げ、冷房時で1℃上げてゆきます。健康的・経済的。



スタディ ウォーミングアップ回路

暖房で「入」タイマーを使うとき、毎日の外気温、室温などの変化に合わせて、運転スタート時刻を学習機能によって毎日自動コントロールします。目覚めたとき、ちょうど良い室温になっています。



ウォーミング アップ回路

暖房で「入」タイマーを使うとき、その日の朝の室温にあわせて運転スタート時刻を自動コントロールします。目覚めたとき、ちょうど良い室温になっています。



ナイトモード

切タイマーのとき、音を静かにしてゆきます。

フィルター・ファン機能

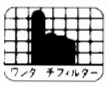

ワンタッチ フィルター

軽く押すだけで、フィルターがスッと出てきます。



防カビ フィルター

カビや雑菌の繁殖を防ぎ、健康を守ります。



防カビファン

カビの繁殖を防ぎ、ファンをクリーンに保ち、健康を守ります。

経済性メカニズム



ドライシフト 冷房

湿度を優先的にさげて涼しくし、消費電力を節約します。



グリーン サイン

グリーンの温度表示ランプです。正確な温度コントロールができます。

据付チェック機能



パワーセレクト スイッチ

使用電流値を20Aから15Aに(15Aタイプは12Aに)切換えできます。



再起動 防止機構

電源のON/OFFを繰り返してもヒューズがとばないよう、再起動時間を自動コントロールします。



自己診断 機能

万一の故障のとき、チェック箇所をお知らせします。(点検・修理は販売店・サービスマンまで)



テレコントロール システム

電話でエアコンのON/OFFができる、テレコントローラーが接続できます。



HA JEM·A

テレコントローラーを接続する端子が統一規格のものになっています。



インスタント カップリング方式

配管の接続部にバルブを内蔵した独自の構造です。工事が早く確実で、移設も簡単です。(パイプ付属)



フレア 配管方式

室内ユニットと室外ユニットを、フレア配管方式で接続します。(パイプ別売)



ロータリー コンプレッサー

振動や音が小さく、電気代も節約できる圧縮機です。

主力商品セールスポイント

1990年度ハウジングエアコン

区分			形名	ボディカラー ホワイト	ブラウン	グレー	木目	ベージュ	電源(V)	コンセント定格(A)	プラグ形状	インバーター	ツインフロー	ツインファン	ドライ	エレクトロニクス	自動運転 温湿感自動	温感自動	おまかせ自動	涼感モード	速暖 ハイスピード暖房	スピード暖房	ランドリーモード	高温風吹出(60℃)
壁掛形	暖・冷・ドライ(エレクトロニクスドライ)	インバーター ツインフロー	MSZ-2800Z	●	●				単相100	20	Ⓛ	●	●		●		●			●			●	65℃
			MSZ-2800	●	●	●		●	↑	20	Ⓛ	●	●		●		●			●				65℃
			MSZ-2800S	●	●				単相200	20	Ⓣ	●	●		●		●			●				65℃
			MSZ-2510	●	●				単相100	15	Ⓘ	●	●			●		●			●			●
			MSZ-2810	●	●				↑	15	Ⓘ	●	●			●		●			●			●
			MSZ-3200	●	●				↑	20	Ⓛ	●	●		●		●			●	●			65℃
			MSZ-4010S	●	●				単相200	20	Ⓣ	●	●			●		●				●		●
		インバーター ツインファン	MSZ-A2800	●		●			単相100	20	Ⓛ	●		●		●		●				●		●
			MSZ-2220	●	●				単相100	15.1	Ⓘ	●				●		●				●		
			MSZ-2820S	●	●				単相200	20	Ⓣ	●				●		●				●		
			MSZ-2820D	●	●				内単相100 外三相200	15 —	Ⓘ 端子台	●				●		●				●		
			MSZ-3220	●	●				単相100	20	Ⓛ	●				●		●				●		
			MSZ-3220S	●	●				単相200	20	Ⓣ	●				●		●				●		
		インバーター コスモデミ	MSZ-2250	●	●				単相100	15	Ⓘ	●				●		●						
		標準	MSH-2230	●	●				単相100	15	Ⓘ					●		●						
			MSH-2830	●	●				↑	20	Ⓛ					●		●						
			MSH-2830S	●	●				単相200	20	Ⓣ					●		●						
			MSH-2830D	●	●				内単相100 外三相200	15 —	Ⓘ 端子台					●		●						
		ツインフロー	MSH-4020S	●	●				単相200	20	Ⓣ		●			●		●						
			MSH-4020D	●	●				内単相100 外三相200	15 —	Ⓘ 端子台		●			●		●						
			MSH-5020S	●			●		単相200	30	端子台					●			●					
			MSH-5020T	●			●		三相200	—	端子台					●			●					
		標準 コスモデミ	MSH-2050	●	●				単相100	15	Ⓘ					●		●						
	冷房・エレクトロニクスドライ	標準	MS-2060	●	●	●			↑	15	Ⓘ					●		●						
			MS-2560	●	●	●			↑	15	Ⓘ					●		●						
			MS-2560S	●	●				単相200	20	Ⓣ					●		●						
		インバーター	MSY-2860	●	●				単相100	15	Ⓘ	●				●		●						
			MSY-3260	●	●				↑	20	Ⓛ	●				●		●						
			MSY-4060S	●	●				単相200	20	Ⓣ	●	●			●		●						
		ツインフロー	MS-4070S	●	●				単相200	20	Ⓣ		●			●		●						
		標準	MS-4070D	●	●				内単相100 外三相200	15 —	Ⓘ 端子台		●			●		●						
			MS-5070S	●			●		単相200	2	Ⓣ					●			●					
			MS-5070D	●			●		内単相100 外三相200	15 —	Ⓘ 端子台					●			●					
		コスモデミ	MS-1880	●	●				単相100	15	Ⓘ					●		●						
			MS-2080	●	●				↑	15	Ⓘ					●		●						
床置形	暖・冷・エレクトロニクスドライ	インバーター	MFZ-2810	●			●		単相100	20	Ⓛ	●				●		●				●		
			MFZ-2810S	●			●		単相200	20	Ⓣ	●				●		●				●		
			MFZ-3210S	●			●		↑	20	Ⓣ	●				●		●				●		
			MFZ-4010S	●			●		↑	20	Ⓣ	●				●		●				●		
		標準	MFH-2830	●			●		単相100	20	Ⓛ					●		●						
			MFH-2830S	●			●		単相200	20	Ⓣ					●		●						
			MFH-2830D	●			●		内単相100 外三相200	15 —	Ⓘ 端子台					●		●						
			MFH-3230S	●			●		単相200	20	Ⓣ					●		●						
			MFH-4020S	●			●		↑	20	Ⓣ					●			●					
			MFH-4020T	●			●		三相200	—	端子台					●			●					
			MFH-5020S	●			●		単相200	30	↑					●			●					
			MFH-5020T	●			●		三相200	—	↑					●			●					
窓掛形	暖・冷・エレドラ	標準	MWH-1810	●		●			単相100	15	Ⓘ					●		●						
	冷・エレドラ		MW-1660	●		●			↑	↑	↑					●		●						
			MW-1860	●		●			↑	↑	↑					●		●						
天井カセット形	暖・冷・エレクトロニクスドライ	インバーター	MLZ-2810S						単相200	20	端子台	●				●			●			●		
			MLZ-3210S						↑	20	↑	●				●			●			●		
			MLZ-4010S						↑	20	↑	●				●			●			●		
壁埋込形			MTZ-2810S						↑	20	↑	●				●			●			●		
			MTZ-4010S						↑	20	↑	●				●			●			●		
		標準	MTH-2820S						↑	20	↑					●			●					
			MTH-4020S						↑	20	↑					●			●					
フリービルトイン形		インバーター	MBZ-2810S						↑	20	↑	●				●			●			●		
			MBZ-3210S						↑	20	↑	●				●			●			●		
			MBZ-4010S						↑	20	↑	●				●			●			●		
天井埋込形		標準	MEH-2820S						↑	20	↑					●			●					
			MEH-4020S						↑	20	↑					●			●					
			MEH-5020S						↑	20	↑					●			●					
天吊室外			MSH-2230L	●					単相100	20	Ⓛ					●		●						
			MSH-2830L	●					↑	20	Ⓛ					●		●						
			MSH-2830LS	●					単相200	20	Ⓣ					●		●						
壁掛形		インバーターマルチシステム室内機	MSZ-2210XS	●	●				↑	20	端子台	●				●		●						
			MSZ-2810XS	●	●				↑	20	↑	●				●		●						
			MSZ-3210XS	●	●				↑	20	↑	●				●		●						
			MSZ-4010XS	●	●				↑	20	↑	●				●		●						
床置形			MFZ-2810XS	●					↑	20	↑	●				●		●						
			MFZ-3210XS	●					↑	20	↑	●				●		●						
			MFZ-4010XS	●					↑	20	↑	●				●		●						
天井カセット形			MLZ-5010XS						↑	20	↑	●				●			●					

・霧ヶ峰メリット一覧表

霜取		おいそぎスイッチ		リモコン				カビガード	空気清浄		タイマー					静音		パワーセレクト	フィルター・ファン			風向・風速			超音波加湿機	ドライシフト冷房	グリーンサイン	自己診断	テレコン	
ダブルキープ暖房B	ダブルキープ暖房A	スポット	パワフル	メッセージリモコン	表示付ワイヤレス	ワイヤレスリモコン	モニターリモコン	リモコン収納	電気式	フィルター式	時計内蔵	入切プログラム	入時間	切時間	ウォーミングアップ□スタディウォーミングアップ●	安眠ソフト	静音設計	安眠静音		パネルオープン	ワンタッチフィルター	防カビフィルター	防カビファン	ツインオートフラップ	ロータリーオートフラップ	オートフラップ	風速自動				JEM・A	一般
●		●		●				●		●	●	●	24	24	●	●	●	●	●	●		●	●	●			●			●	
●		●		●				●		●	●	●	24	24	●	●	●	●	●	●		●	●	●			●			●	
●		●		●				●		●	●	●	24	24	●	●	●	●	●	●		●	●	●			●			●	
	●	●			●					●	●	●	24	24	●	●	●	●	●	●		●	●	●			●			●	
	●	●			●					●	●	●	24	24	●	●	●	●	●	●		●	●	●			●			●	
●		●		●				●		●	●	●	24	24	●	●	●	●	●	●		●	●	●			●			●	
●		●			●					●	●	●	24	24	●	●		●	●	●		●	●	●			●			●	
	●	●			●				●		●	●	24	24	●	●			●	●		●	●		●		●			●	
	●				●								12	12	●	●					●

MSZ-2800　MSZ-2800Z　MSZ-2800S　MSZ-3200

室内ユニット(本体)

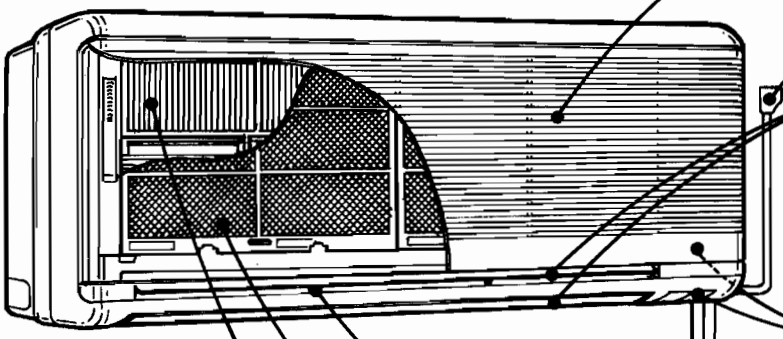

吸込口

お部屋の空気や湿気を吸込みます。

電源プラグ

ツインオートフラップ

風向き（上下）を調節します。風向ボタンで操作してください。自動にすると運転状態に応じて自動的に風向きが変わります。

室内ユニット操作部・表示部



リモコン

風向調節板(左右)
(左右2ヵ所あります)

防カビエアフィルター
(左右2枚あります)

吸込んだ空気のホコリやゴミを取除きます。(少なくとも2週間に一度は清掃してください)

空気清浄フィルター
(左右2枚あります)

たばこのけむりや細かなチリを取除きます。(3ヵ月を目安に交換してください)

室外ユニット

吸込口

吹出口

排水口(3ヵ所)

アース端子

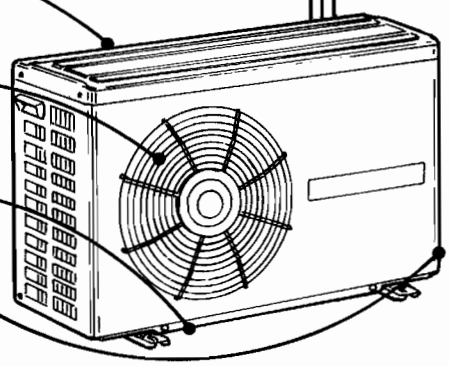

配管と接続電線

排水ホース

室内ユニット操作部・表示部

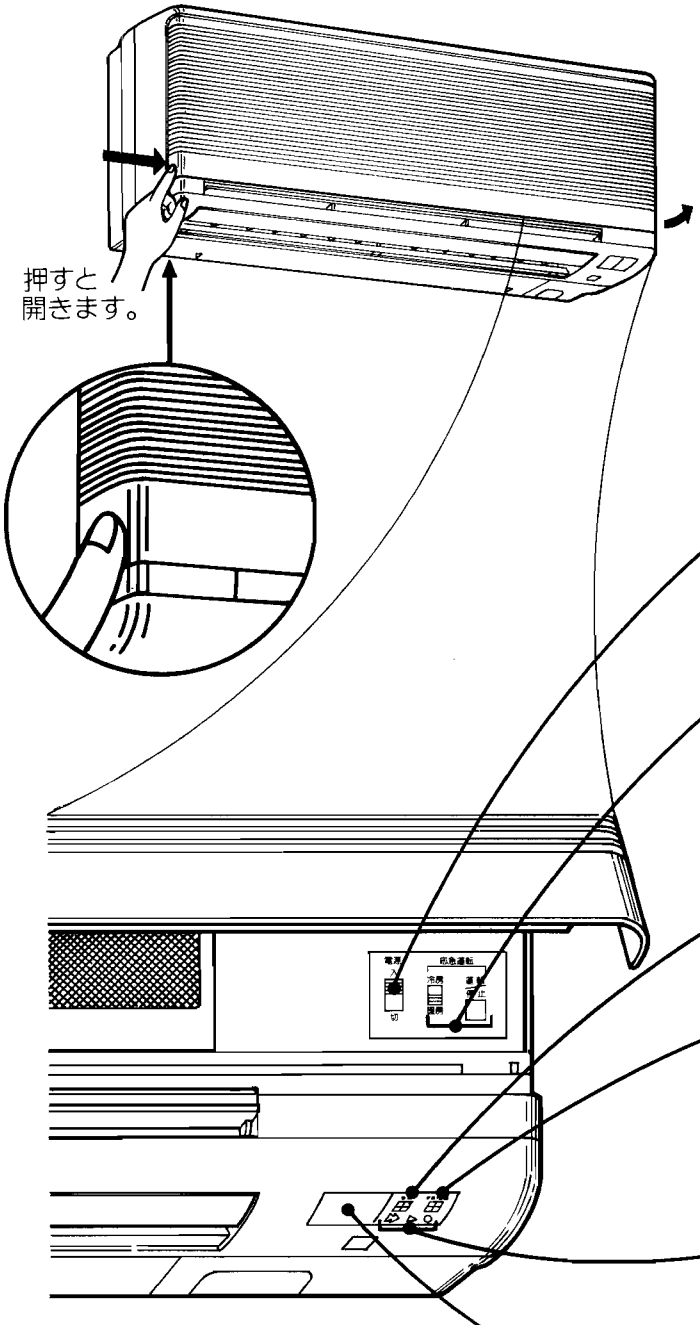

電源スイッチ

使用シーズン中は 入 、使用シーズン後は 切 にしてください。

応急運転スイッチ

据付時の試運転のときやリモコンが使えなくなったときに使用します。

運転表示ランプ

運転中に点灯します。

霜取予熱表示ランプ

暖房運転開始時、霜取運転時に点灯します。このとき送風が一時的に止まることがあります。

温湿感モニターランプ

温湿感自動運転のとき、室温の状態を示します。

受信部

リモコンからの信号を受信します。

リモコン

タイマーマーク

タイマー運転のときに表示します。

送信マーク

リモコンから本体へ信号を送信するときに表示します。

バッテリーマーク

“🪫”が表示したら新しい電池と交換します。

送 信 部

運転モニター

風速モニター

風向モニター

スライドカバー

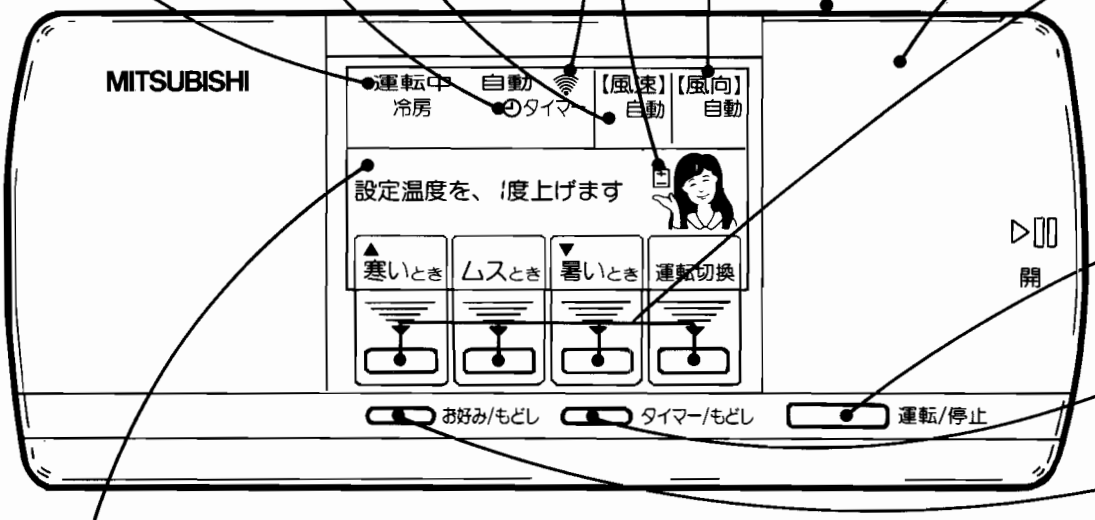

メッセージモニター

リモコンがメッセージを表示します。

	表 示 例	内 容
1		温湿感自動・カビガード・ランドリーにセットされています。
2	お気持のキーを、押して下さい	停止中またはお好みモードのモード設定受付中に表示します。
3	再度、ご確認下さい。 	操作を受けつけないときに表示します。
4	設定温度を、1度上げます	温湿感自動で運転中に温湿度を調節したときに表示します。

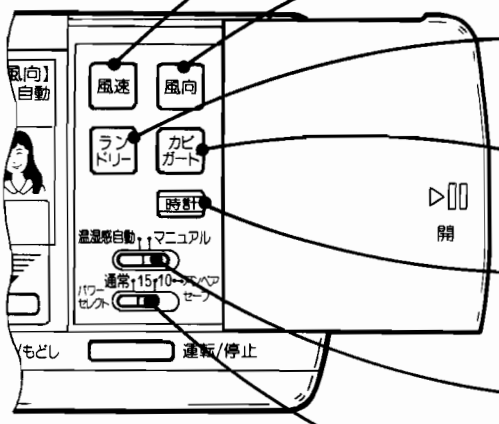

（スライドカバーを開けた状態の図です）

操作部	操作部のはたらき	表示部の状態
モード選択キー	①運転を始めるときにお気持ちのキーを押してください。 ②運転を始めたら、お部屋の温度・湿度を変えたいときに押してください。 その他にも使い勝手にあわせてリモコンが自動的にキーのはたらきを変更します。	表示例① 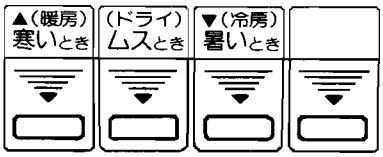 ●表示が消えたキーは操作を受けつけません。 表示例② 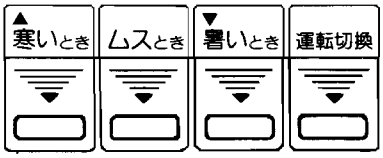
運転／停止キー	運転を停止するときに押してください。 (停止中は、運転開始キーとしても使えます。この場合、前回の運転内容を再現します。)	運転を停止してもリモコンの表示は消えません。 〝【停止中】〟を表示します。
タイマー／もどしキー	タイマーを使うときに押してください。	タイマーモードが選択できます。キーをもう一度押すと元の表示にもどります。
お好み／もどしキー	お好み運転を使うときに押してください。 (停止中は操作できません。)	お好みモードが選択できます。キーをもう一度押すと元の表示にもどります。
風速ボタン	風速を切換えるボタンです。 (風速は自動・弱・強・急に切換えられます。)	風速モニターが設定された風速を表示します。
風向ボタン	風の向きを上下方向に変えるボタンです。	風向モニターが設定された風向きを表示します。
ランドリーボタン	雨の日などに室内に洗たく物を干すときに押してください。	〝ランドリー〟を表示します。
カビガードボタン	梅雨時などにカビガードモードを使用するときに押してください。	〝カビガード強〟または〝カビガード弱〟を表示します。
時計あわせボタン	現在時刻を調整するときに押してください。	
温湿感自動／マニュアル切換スイッチ	温湿感自動運転とマニュアル運転を切換えます。	温湿感自動運転の場合、運転モニターに〝自動〟を表示します。
パワーセレクトスイッチ	他の電気製品を同時に使うとブレーカが切れる場合に〝アンペアセーブ〟の位置で使用します。	

※ランドリーボタンはMSZ-2800Z形のみで他の機種にはありません。

MSZ-2510　MSZ-2810　MSZ-4010S

●室内ユニット(本体)

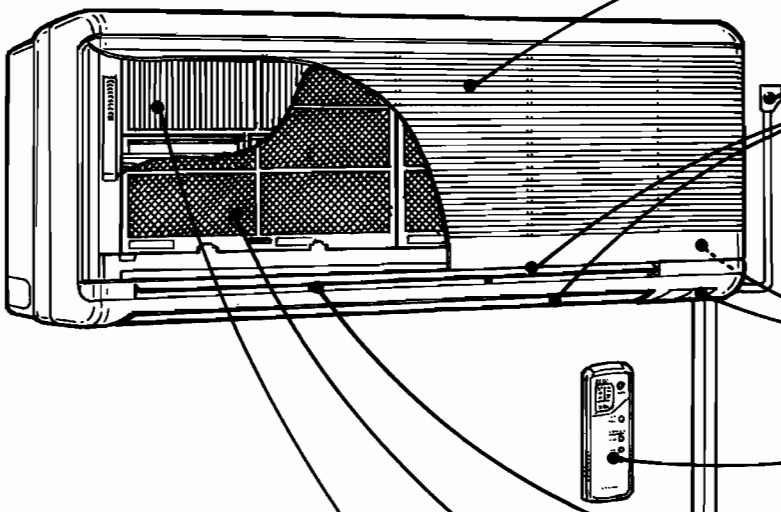

吸込口
お部屋の空気や湿気を吸込みます。

電源プラグ

ツインオートフラップ
風向き（上下）を調節します。
風向ボタンで操作してください。
自動にすると運転状態に応じて自動的に風向きが変わります。

室内ユニット操作部・表示部

リモコン

風向調節板(左右)
（左右２ヵ所あります）

防カビエアフィルター
（左右２枚あります）
吸込んだ空気のホコリやゴミを取除きます。(少なくとも２週間に一度は清掃してください)

空気清浄フィルター
（左右２枚あります）
たばこのけむりや細かなチリを取除きます。(３ヵ月を目安に交換してください)

配管と接続電線

排水ホース

●室外ユニット

吸込口
背面と側面にあります。

吹出口

排水口
雨水などの排水口です。

アース端子
側面にあります。

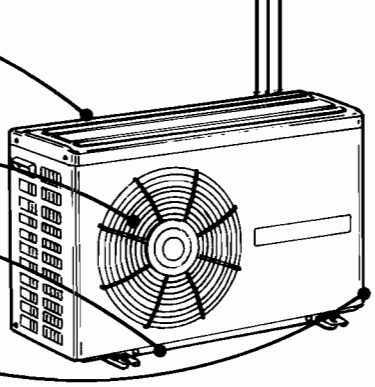

(MUZ-2510)
(MUZ-2810)

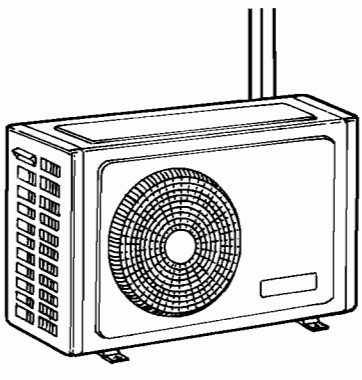

(MUZ-4010S)

●室内ユニット操作部・表示部

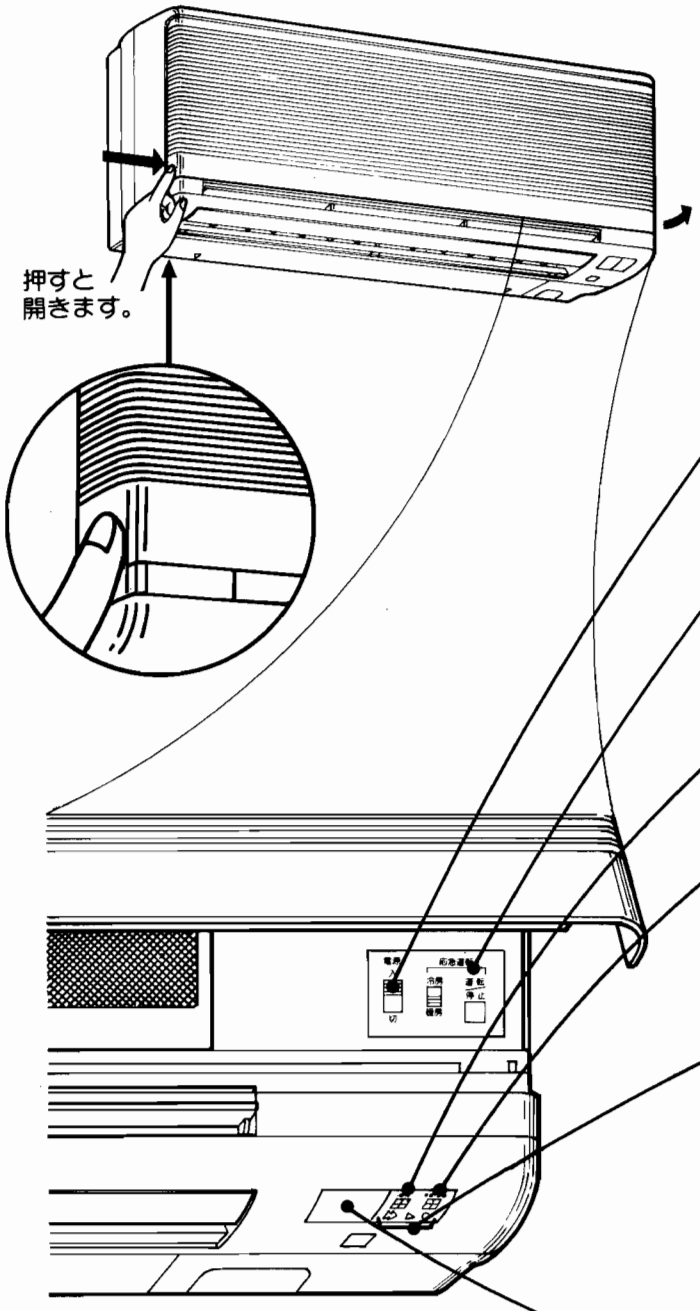

電源スイッチ

長期間使用しない場合には節電のため 切 にしてください。

応急運転スイッチ

据付時の試運転のときやリモコンが使えなくなったときに使用します。冷房または暖房にあわせて押しボタンで運転・停止できます。

運転表示ランプ

運転中に点灯します。

霜取予熱表示ランプ

暖房運転開始時、霜取運転時には点灯します。このときは送風が一時的に止まることがあります。

温感モニターランプ

温感自動運転のとき、室温の状態を示します。

▶▶ ▶ ● は設定温度に向ってエアコンが運転中であることを示します。

▷▷ ▶ ● はお部屋の温度が設定温度に近づいたことを示します。

▷▷ ▷ ● はお部屋の温度がほぼ設定温度になったことを示します。

受信部

リモコンからの信号を受信します。

●リモコン

マイコンによる自動運転はとびらを閉めた状態でできます。
お好みの運転をする場合はとびらを開けた状態で各設定を行ってください。

操作部

とびらを閉めた状態

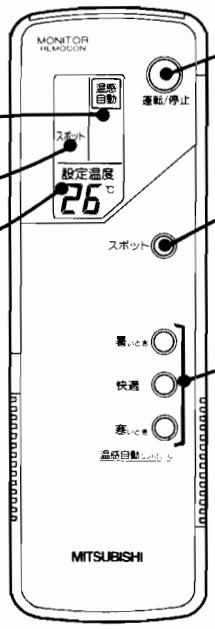

- 運転モニター
- スポットモニター
- 温度モニター
- 運転／停止ボタン
- スポットスイッチ
- 温感スイッチ

とびらを開けた状態

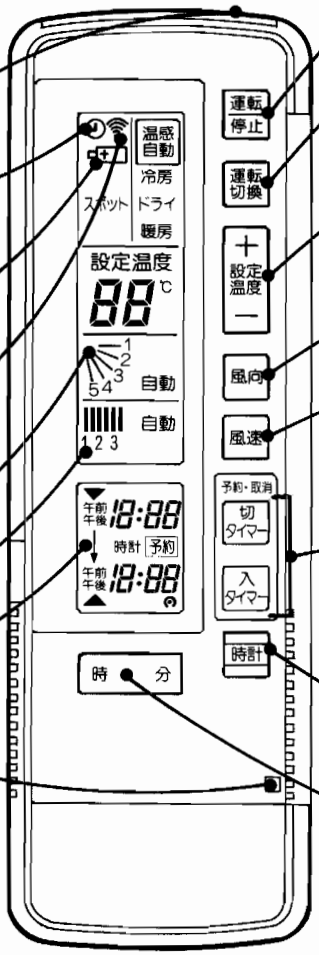

- 送　信　部
- **タイマーマーク**
  タイマー運転のときに点灯します。
- バッテリーマーク
- **送信マーク**
  リモコンから本体へ信号を送信するときに点灯します。
- 風向モニター
- 風速モニター
- 時刻モニター
- **とびら開閉切換スイッチ**
  とびらの開閉で自動的に操作しますので絶対にさわらないでください。
- 運転／停止ボタン
- 運転切換ボタン
- 設定温度ボタン
- 風向ボタン
- 風速ボタン
- タイマーボタン
- 時計あわせボタン
- 時刻調整ボタン(時・分)

（全部を表示した場合の図です。）

操作部のはたらき	表示部の状態
一度押すと運転し、もう一度押すと停止します。	運転すると本体の運転表示ランプが点灯します。
一度押すとスポットモードに入ります。もう一度押すと元の運転内容に戻ります。	スポットモードになると、**スポットモニター**が運転の内容を表示します。スポットで約15分間、自動的に運転し元の運転に戻ります。
温感自動運転時に使用します。 **暑**いとき◎ "ちょっと暑い"と感じたら押してください。 **快適** ◎ 運転中に"今が快適だ"と感じたら押してください。その快適さを保ちます。 **寒**いとき◎ "ちょっと寒い"と感じたら押してください。	室内ユニットの表示部にある**温感モニター**と連動します。 設定温度 は表示しません。
一度押すと運転し、もう一度押すと停止します。	運転すると本体の運転表示ランプが点灯します。
ボタンを押して、ご希望の運転内容をお選びください。	**運転モニター**が運転の内容を表示します。
ご希望の室温に温度を設定するボタンです。 「＋」または「－」を１回押すごとに設定温度が１℃ずつ変化します。ただし温感自動運転・エレクトロニクスドライ運転の場合はエアコンが自動的に温度を設定しますので、このボタンを押してもはたらきません。	設定温度 は設定温度ボタンで設定された温度を表示します。 ただし温感自動運転・エレクトロニクスドライ運転の場合は表示しません。
風の向きを上下方向に変えるボタンです。	**風向表示モニター**が、設定された風向きを表示します。
風速を切換えるボタンです。（風速は３段階に切換えられます。）	**風速表示モニター**が設定された風速を表示します。 自動 にすると室温に応じて風速が自動的に変わります。
切タイマー ・ 入タイマー の予約・取消を行うボタンです。 切タイマー　おやすみ前などにお使いください。時間がくると、エアコンの運転を停止します。 入タイマー　おめざめどきなどにあわせてセットします。時間がくると、運転を始めます。 プログラムタイマー(切・入)　エアコンを自動的に運転→停止→運転、または停止→運転→停止させることができます。	**時刻モニター**がタイマーの内容と、設定時刻を表示します。 プログラムタイマー の場合には 切 と 入 の両方共表示させてください。 タイマーをお使いにならないときは 切 ・ 入 ボタンを押して 切 と 入 の表示を消して、タイマーを解除してください。 ▼または▲が点灯しているとき(約10秒間)はタイマーの時刻あわせができます。
現在時刻を調整するときに押すボタンです。	**時刻モニター**に▲が点灯し、その間に時・分ボタンによる時刻あわせができます。(タイマー運転中は現在時刻を変えることができません)
現在時刻およびタイマーの時刻の"時"および"分"の部分を調整するボタンです。	**時刻モニター**に設定時刻が表示されます。

MSZ-250C　MSZ-250CP　MSZ-280C

※MSZ-280C本体には温感センサーは内蔵されておりません。

●室内ユニット操作部・表示部

上吹出口ベーン
運転中は自動的にベーンが開き温風または冷風を吹き出します。停止中および下ファンのみの運転中はベーンは閉じています。

吸込口
お部屋の空気や湿気を吸い込みます。

霜取予熱表示ランプ
暖房運転開始時、霜取運転時には点灯します。このときは送風が一時的に止まることがあります。

温感モニターランプ
温感自動運転のとき、室温の状態を示します。
- ▶▶ ▶ ● は設定温度に向ってエアコンが運転中であることを示します。
- ▷ ▶ ● はお部屋の温度が設定温度に近づいたことを示します。
- ▷ ▷ ● はお部屋の温度がほぼ設定温度になったことを示します。

運転表示ランプ
運転中に点灯します。

受信部
リモコンからの信号を受信します。

電源スイッチ
長期間使用しない場合には節電のため 切 にしてください。

※**温感センサー**
お部屋の温度や周囲の壁や床の温度を感知します。

応急運転スイッチ
据付時の試運転の時やリモコンが使えなくなった時に使用します。冷房または暖房にあわせて押しボタンで運転・停止できます。

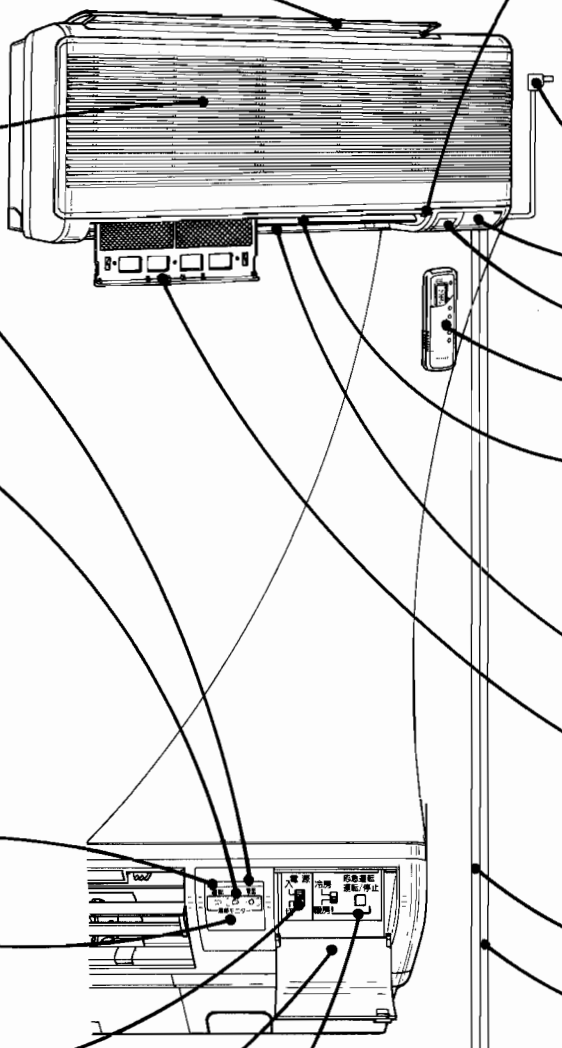

エアフィルター取り出しツマミ

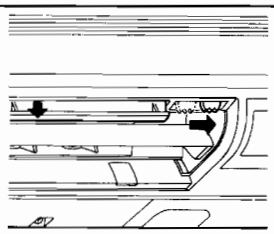

ツマミを右へ動かすとエアフィルターが出ます。

電源プラグ

リモコン収納部

室内ユニット操作部・表示部

リモコン

ロータリーオートフラップ
風向き（上下）を調節します。風向ボタンで操作してください。自動にすると運転状態に応じて自動的に風向きが変わります。

風向調節板(左右)(左右2ヵ所あります)

防カビエアフィルター(左右2枚あります)
吸い込んだ空気のホコリやゴミを取り除きます。(少くとも2週間に一度は清掃してください。)

配管と接続電線

排水ホース

●室外ユニット

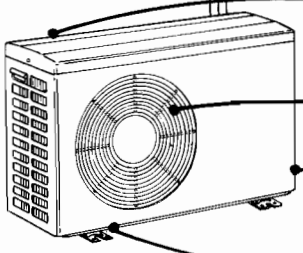

吸込口
背面と側面にあります。

吹出口

アース端子
側面にあります。

排水口(4ヵ所)
雨水などの排水口です。

●リモコン操作部・表示部

マイコンによる自動運転はとびらを閉めた状態でできます。
お好みの運転をする場合はとびらを開けた状態で各設定を行ってください。

操作部のはたらき

とびらを閉めた状態

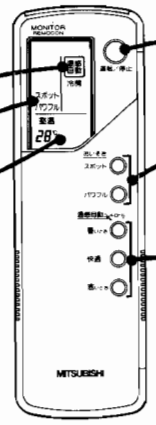

運転/停止ボタン	一度押すと運転し、もう一度押すと停止します。
おいそぎスイッチ	一度押すとおいそぎモード(スポットまたはパワフル)に入ります。もう一度押すと元の運転内容に戻ります。
温感スイッチ	温感自動運転時に使用します。 暑いとき ○〝ちょっと暑い〟と感じた時に押してください。 快適 ○運転中に〝今が快適だ〟と感じたら押してください。その快適さを保ちます。 寒いとき ○〝ちょっと寒い〟と感じた時に押してください。

とびらを開けた状態



(全部を表示した場合の図です)

運転/停止ボタン	一度押すと運転し、もう一度押すと停止します。
運転切換ボタン	ボタンを押して、ご希望の運転内容をお選びください。
設定温度ボタン	ご希望の室温に温度を設定するボタンです。 「＋」または「－」を1回押すごとに設定温度が1℃ずつ変化します。ただし温感自動運転・エレクトロニクスドライ運転の場合はエアコンが自動的に温度を設定しますので、このボタンを押してもはたらきません。
風向ボタン	風の向きを上下方向に変えるボタンです。
風速ボタン	風速を切り換えるボタンです。(風速は5段階に切り換えられます。)
時計あわせボタン	現在時刻を調整する時に押すボタンです。
タイマーボタン	切タイマー・入タイマーの予約・取消を行うボタンです。 切タイマー　おやすみ前などにお使いください。時間がくると、エアコンの運転を停止します。 入タイマー　おめざめどきなどにあわせてセットします。時間がくると、運転を始めます。 プログラムタイマー(切・入)　エアコンを自動的に運転→停止→運転、または停止→運転→停止させることができます。
時刻調整ボタン(時・分)	現在時刻およびタイマーの時刻の〝時〟および〝分〟の部分を調整するボタンです。

こんなときは
マイコンが
操作しています！

安心してお使いください。

運転内容	状態
温感自動 暖房	**温感モニターが変わらない** 暖房スポット運転終了後約10分間は、マイコンが自動的にコントロールしていますので、温感スイッチを押しても変わりません。
	●室内ファンが止まり、霜取予熱表示ランプが点灯する。 ●室外ユニットから白い霧がでる。 ●室外ユニットから「ブシュ」または「シュー」という音がする。
温感自動 ドライ	●室内ファンが止まる。

MSZ-A2800

●室内ユニット(本体)

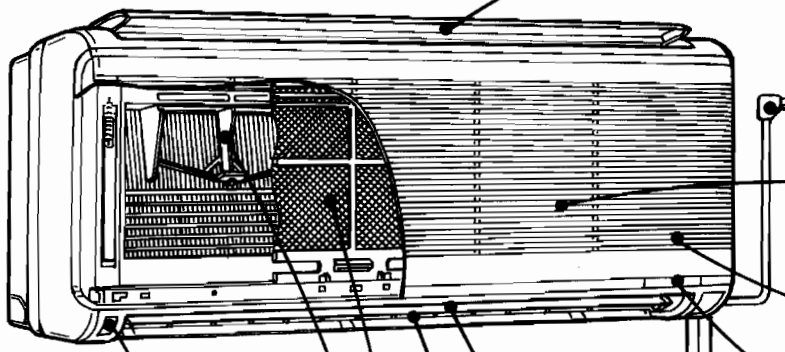

上吹出口ベーン
空気清浄運転中は自動的にベーンが開き清浄空気を吹出します。
冷・温風は出ません。
停止中およびエアコンのみの運転中はベーンは閉じています。

電源プラグ

吸込グリル
お部屋の空気や湿気を吸込みます。

室内ユニット操作部

室内ユニット表示部

リモコン

ロータリーオートフラップ
風向き（上下）を調節します。
風向ボタンで操作してください。
自動にすると運転状態に応じて自動的に風向きが変わります。

風向調節板(左右)
（左右２ヵ所あります）

吸込グリル開ボタン
ボタンを押すと吸込グリルが開きます。
エアフィルター清掃時、空気清浄用メインフィルター交換時、または応急運転操作時にご使用ください。
吸込グリルが開いていたりエアフィルターがセットされていない状態で空気清浄運転を行いますと、エアコン運転表示ランプと空気清浄運転ランプが点滅します。この場合セットしなおしてください。
空気清浄ボタン（同時運転時は運転/停止ボタンでもよい）を押して、空気清浄運転を停止させますと、点滅は消えます。

空気清浄用メインフィルター
電気集塵式でたばこのけむりやこまかいホコリやゴミを取除きます。(メインフィルターの交換の目安は約６ヶ月ですが「空気清浄運転ランプ」が点滅したら、新しいメインフィルター(MAC-001FT)と交換してください。)

防カビエアフィルター
吸込んだ空気のホコリやゴミを取除きます。(少なくとも２週間に一度は清掃してください。)

配管と接続電線

排水ホース

●室外ユニット

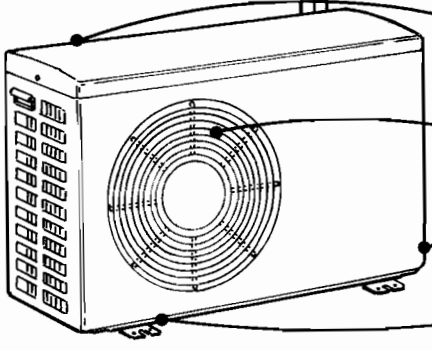

吸込口
背面と側面にあります。

吹出口

アース端子
側面にあります。

排水口（４ヵ所）
雨水などの排水口です。

●室内ユニット操作部・表示部

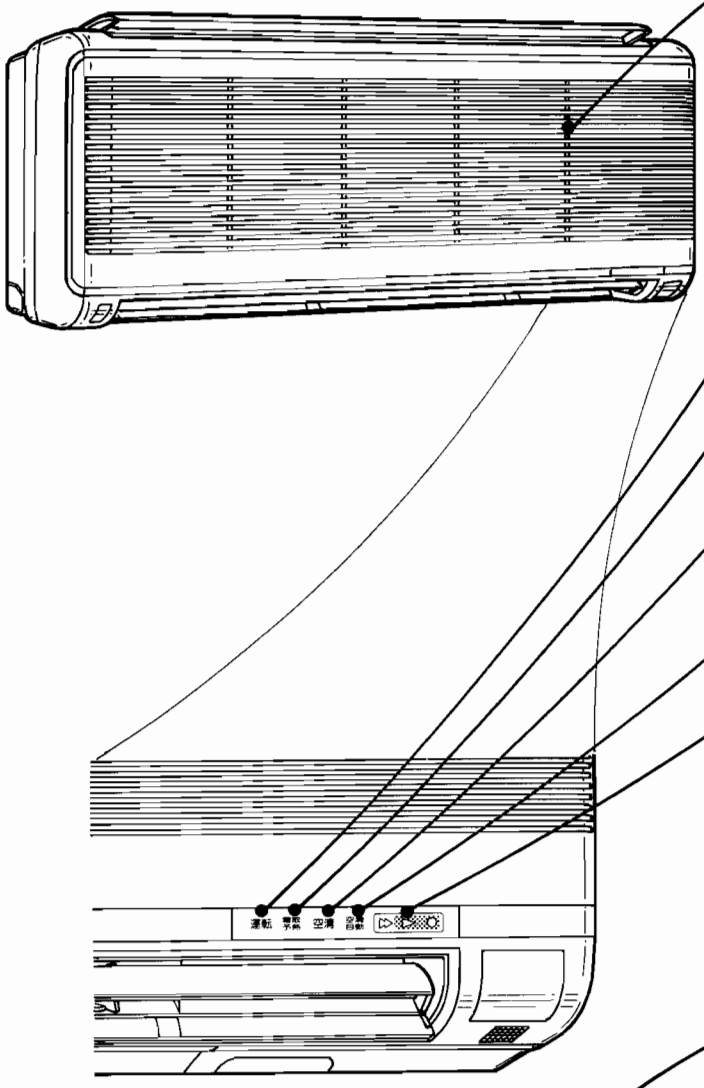

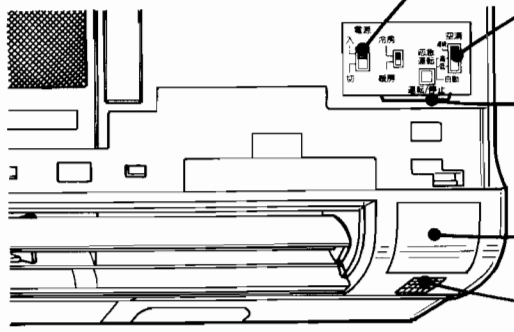

吸込グリルを開けた状態

汚れ検知センサー
空気清浄自動運転中、空気の汚れ具合を検知します。

エアコン運転表示ランプ
エアコン運転中に点灯します。

霜取予熱表示ランプ
暖房運転開始時、霜取運転時には点灯します。このときは送風が一時的に止まることがあります。

空気清浄運転ランプ
空気清浄運転中に点灯します。点滅したら新しい空気清浄用メインフィルターと交換してください。

空気清浄自動運転ランプ
空気清浄自動運転中に点灯します。

温感モニターランプ
温感自動運転のとき、室温の状態を示します。
- ▶▶ ● は設定温度に向ってエアコンが運転中であることを示します。
- ▷▶ ● はお部屋の温度が設定温度に近づいたことを示します。
- ▷▷ ● はお部屋の温度がほぼ設定温度になったことを示します。

電源スイッチ
長期間使用しない場合には節電のため 切 にしてください。

空気清浄運転切換スイッチ
連続運転または自動運転の切換をします。

応急運転スイッチ
据付時の試運転のときやリモコンが使えなくなったときに使用します。冷房または暖房にあわせて押しボタンで運転・停止できます。

受信部
リモコンからの信号を受信します。

温感センサー
お部屋の温度や周囲の壁や床の温度を感知します。

●リモコン

マイコンによる自動運転はとびらを閉めた状態でできます。
お好みの運転をする場合はとびらを開けた状態で各設定を行ってください。

とびらを閉めた状態

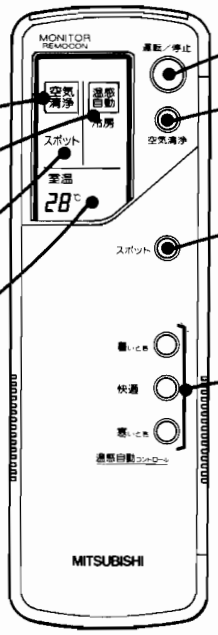

- 空気清浄モニター
- 運転モニター
- おいそぎモニター
- 温度モニター

操作部

- 運転／停止ボタン
- 空気清浄ボタン
- おいそぎスイッチ
- 温感スイッチ

とびらを開けた状態

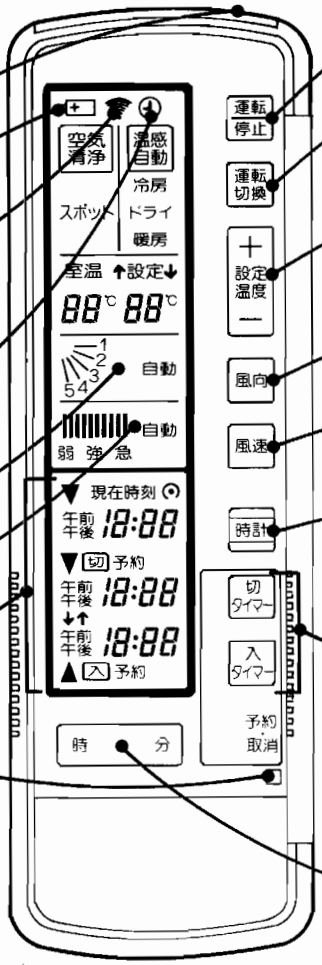

- 室温センサー
- バッテリーマーク
- **送信マーク**
  リモコンから本体へ信号を送信するときに点灯します。
- **タイマーマーク**
  タイマー運転のときに点灯します。
- 風向モニター
- 風速モニター
- 時刻モニター
- **とびら開閉切換スイッチ**
  とびらの開閉で自動的に操作しますので絶対にさわらないでください。

- 運転／停止ボタン
- 運転切換ボタン
- 設定温度ボタン
- 風向ボタン
- 風速ボタン
- 時計あわせボタン
- タイマーボタン
- 時刻調整ボタン(時・分)

（全部を表示した場合の図です。）

操作部のはたらき	表示部の状態
一度押すと運転し、もう一度押すと停止します。	運転すると本体の運転表示ランプが点灯します。
一度押すと運転し、もう一度押すと停止します。	運転すると本体の空気清浄運転ランプが点灯します。 空気清浄自動運転の場合は空気清浄自動運転ランプも点灯します。
一度押すとおいそぎモード(スポット)に入ります。もう一度押すと元の運転内容に戻ります。	おいそぎモードになると、**おいそぎモニター**が運転の内容を表示します。　(約15分後、前の運転に自動的に戻ります。)
温感自動運転時に使用します。 暑いとき◎ "ちょっと暑い"と感じたときに押してください。 快適 ◎ 運転中に"今が快適だ"と感じたら押してください。その快適さを保ちます。 寒いとき◎ "ちょっと寒い"と感じたときに押してください。	室内ユニットの表示部にある**温感モニター**と連動します。 設定温度 は表示しません。 暑いとき◎ を押すと"設定↓"が約1分間点灯します。 寒いとき◎ を押すと"↑設定"が約1分間点灯します。
一度押すと運転し、もう一度押すと停止します。	運転すると本体の運転表示ランプが点灯します。
ボタンを押して、ご希望の運転内容をお選びください。	**運転モニター**が運転の内容を表示します。
ご希望の室温に温度を設定するボタンです。 「＋」または「－」を1回押すごとに設定温度が1℃ずつ変化します。ただし温感自動運転・エレクトロニクスドライ運転の場合はエアコンが自動的に温度を設定しますので、このボタンを押してもはたらきません。	室温 はリモコン付近の室温を表示します。11℃以下のときは"LO"・36℃以上のときは"HI"を表示します。 設定温度 は設定温度ボタンで設定された温度を表示します。ただし温感自動運転・エレクトロニクスドライ運転の場合は表示しません。
風の向きを上下方向に変えるボタンです。	**風向表示モニター**が、設定された風向きを表示します。
風速を切換えるボタンです。(風速は5段階に切換えられます。)	**風速表示モニター**が設定された風速を表示します。 自動 にすると室温に応じて風速が自動的に変わります。
現在時刻を調整するときに押すボタンです。	**時刻モニター**に▲が点灯して、時・分ボタンによる時刻あわせができます。(タイマー運転中は現在時刻を変えることはできません。)
切タイマー・入タイマー の予約・取消を行うボタンです。 切タイマー　おやすみ前などにお使いください。時間がくると、エアコンの運転を停止します。 入タイマー　おめざめどきなどにあわせてセットします。時間がくると、運転を始めます。 プログラムタイマー(切・入)　エアコンを自動的に運転→停止→運転 または停止→運転→停止させることができます。	**時刻モニター**がタイマーの内容と、設定時刻を表示します。 プログラムタイマー の場合には 切 と 入 の両方共表示させてください。 タイマーをお使いにならないときは 切・入 ボタンを押して 切 と 入 の表示を消して、タイマーを解除してください。 ▼または▲が点灯しているとき(約10秒間)はタイマーの時刻あわせができます。
現在時刻およびタイマーの時刻の"時"および"分"の部分を調整するボタンです。	**時刻モニター**に設定時刻が表示されます。

MSZ-A250C

●室内ユニット操作部・表示部

吸込グリル開ボタン
ボタンを押すと吸込グリルが開きます。
エアフィルター清掃時、空気清浄用メインフィルター交換時、または応急運転操作時にご使用ください。
吸込グリルが開いていたりエアフィルターがセットされていない状態で空気清浄運転を行いますと、エアコン運転表示ランプと空気清浄運転ランプが点滅します。この場合セットしなおしてください。
空気清浄ボタン（同時運転時は運転/停止ボタンでもよい）を押して、空気清浄運転を停止させますと、点滅は消えます。

霜取予熱表示ランプ
暖房運転開始時、霜取運転時には点灯します。このときは送風が一時的に止まることがあります。

エアコン運転表示ランプ
エアコン運転中に点灯します。

温感モニターランプ
温感自動運転のとき、室温の状態を示します。
- ▶▶ ▶ ● は設定温度に向ってエアコンが運転中であることを示します。
- ▷ ▶ ● はお部屋の温度が設定温度に近づいたことを示します。
- ▷ ▱ ● はお部屋の温度がほぼ設定温度になったことを示します。

電源スイッチ
長期間使用しない場合には節電のため 切 にしてください。

応急運転スイッチ
据付時の試運転の時やリモコンが使えなくなった時に使用します。冷房または暖房にあわせて押しボタンで運転・停止できます。

受信部
リモコンからの信号を受信します。

温感センサー
お部屋の温度や周囲の壁や床の温度を感知します。

空気清浄運転ランプ
空気清浄運転中に点灯します。点滅したら新しい空気清浄用メインフィルターと交換してください。

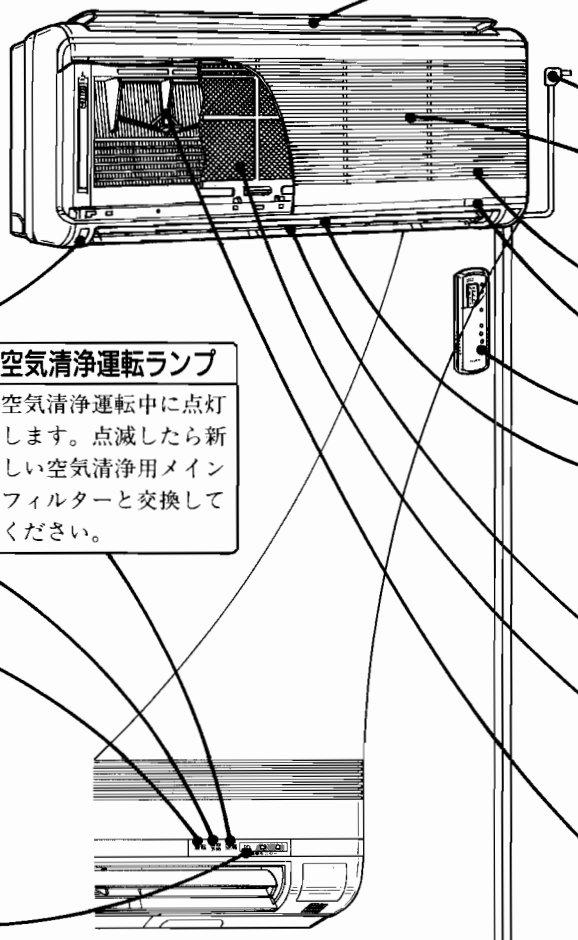

吸込グリルを開けた状態

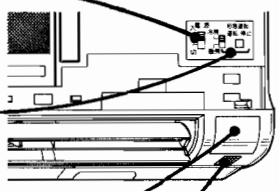

上吹出口ベーン
空気清浄運転中は自動的にベーンが開き清浄空気を吹き出します。冷・温風は出ません。
停止中およびエアコンのみの運転中はベーンは閉じています。

電源プラグ

吸込グリル
お部屋の空気や湿気を吸い込みます。

室内ユニット操作部

室内ユニット表示部

リモコン

ロータリーオートフラップ
風向き（上下）を調節します。
風向ボタンで操作してください。
自動にすると運転状態に応じて自動的に風向きが変わります。

風向調節板(左右)(左右2ヵ所あります)

防カビエアフィルター
吸い込んだ空気のホコリやゴミを取り除きます。(少くとも2週間に一度は清掃してください。)

空気清浄用メインフィルター
電気集塵式でたばこの煙やこまかいホコリやゴミを取り除きます。(メインフィルターの交換の目安は約6ヶ月ですが「空気清浄運転ランプ」が点滅したら、新しいメインフィルター（MAC-001FT)と交換してください。)

配管と接続電線

排水ホース

●室外ユニット

吸込口
背面と側面にあります。

吹出口

アース端子
側面にあります。

排水口(4ヵ所)
雨水などの排水口です。

●リモコン操作部・表示部

マイコンによる自動運転はとびらを閉めた状態でできます。
お好みの運転をする場合はとびらを開けた状態で各設定を行ってください。

操作部のはたらき

とびらを閉めた状態

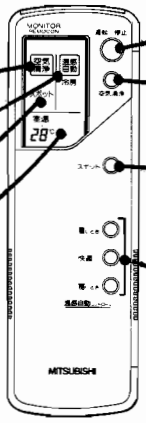

運転/停止ボタン	一度押すと運転し、もう一度押すと停止します。
空気清浄ボタン	一度押すと運転し、もう一度押すと停止します。
おいそぎスイッチ	一度押すとおいそぎモード(スポット)に入ります。もう一度押すと元の運転内容に戻ります。
温感スイッチ	温感自動運転時に使用します。 暑いとき ◯ 〝ちょっと暑い〟と感じた時に押してください。 快適 ◯ 運転中に〝今が快適だ〟と感じたら押してください。その快適さを保ちます。 寒いとき ◯ 〝ちょっと寒い〟と感じた時に押してください。

とびらを開けた状態

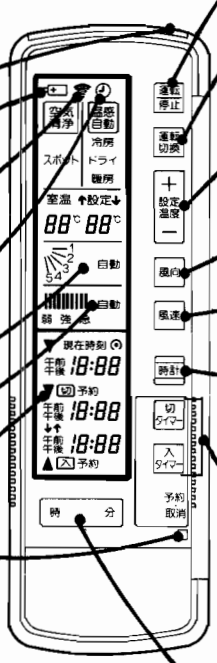

(全部を表示した場合の図です。)

運転/停止ボタン	一度押すと運転し、もう一度押すと停止します。
運転切換ボタン	ボタンを押して、ご希望の運転内容をお選びください。
設定温度ボタン	ご希望の室温に温度を設定するボタンです。 「＋」または「－」を1回押すごとに設定温度が1℃ずつ変化します。ただし温感自動運転・エレクトロニクスドライ運転の場合はエアコンが自動的に温度を設定しますので、このボタンを押してもはたらきません。
風向ボタン	風の向きを上下方向に変えるボタンです。
風速ボタン	風速を切り換えるボタンです。(風速は5段階に切り換えられます。)
時計あわせボタン	現在時刻を調整する時に押すボタンです。
タイマーボタン	切タイマー・入タイマーの予約・取消を行うボタンです。 切タイマー　おやすみ前などにお使いください。時間がくると、エアコンの運転を停止します。 入タイマー　おめざめどきなどにあわせてセットします。時間がくると、運転を始めます。 プログラムタイマー(切・入)　エアコンを自動的に運転→停止→運転、または停止→運転→停止させることができます。
時刻調整ボタン(時・分)	現在時刻およびタイマーの時刻の〝時〟および〝分〟の部分を調整するボタンです。

こんなときは
マイコンが
操作しています！

安心してお使いください。

運転内容	状態
温感自動 暖房	**温感モニターが変わらない** 暖房スポット運転終了後約10分間は、マイコンが自動的にコントロールしていますので、温感スイッチを押しても変わりません。
	●室内ファンが止まり、霜取予熱表示ランプが点灯する。 ●室外ユニットから白い霧がでる。 ●室外ユニットから「プシュ」または「シュー」という音がする。
温感自動 ドライ	●室内ファンが止まる。

各部のなまえとはたらき

MSZ-2220　MSZ-2820S　MSZ-2820D
MSZ-3220　MSZ-3220S
MSH-2230　MSH-2830　MSH-2830S　MSH-2830D

●室内ユニット(本体)

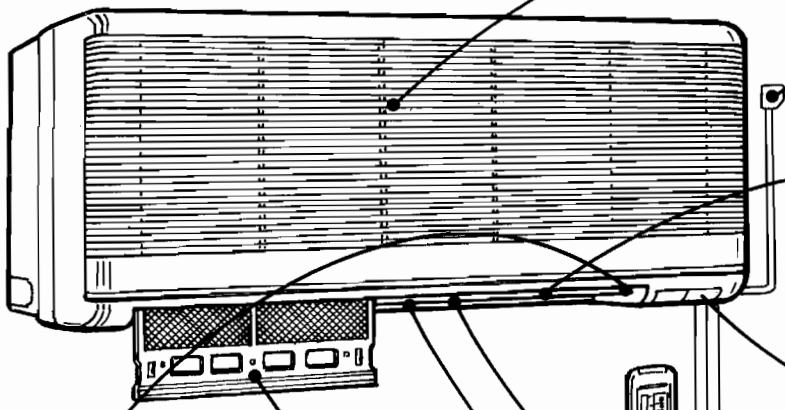

吸込口
お部屋の空気や湿気を吸込みます。

電源プラグ

ロータリーオートフラップ
風向き（上下）を調節します。
風向ボタンで操作してください。
運転状態に応じて自動的に風向きが変わります。

室内ユニット操作部・表示部

リモコン

吹出口

風向調節板(左右)
（左右2ヵ所あります）

防カビエアフィルター
（左右2枚あります）
吸込んだ空気のホコリやゴミを取除きます。(少くとも2週間に一度は清掃してください)

エアフィルター取出しツマミ

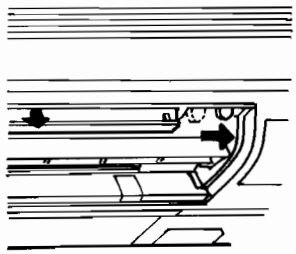

ツマミを右へ動かすとエアフィルターが出ます。

●室外ユニット

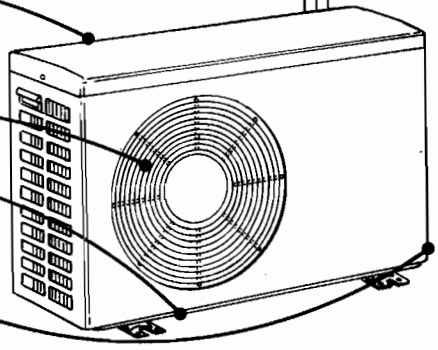

配管と接続電線

排水ホース

吸込口
背面と側面にあります。

吹出口

排水口（4ヵ所）
雨水などの排水口です。

アース端子
側面にあります。

●室内ユニット操作部・表示部

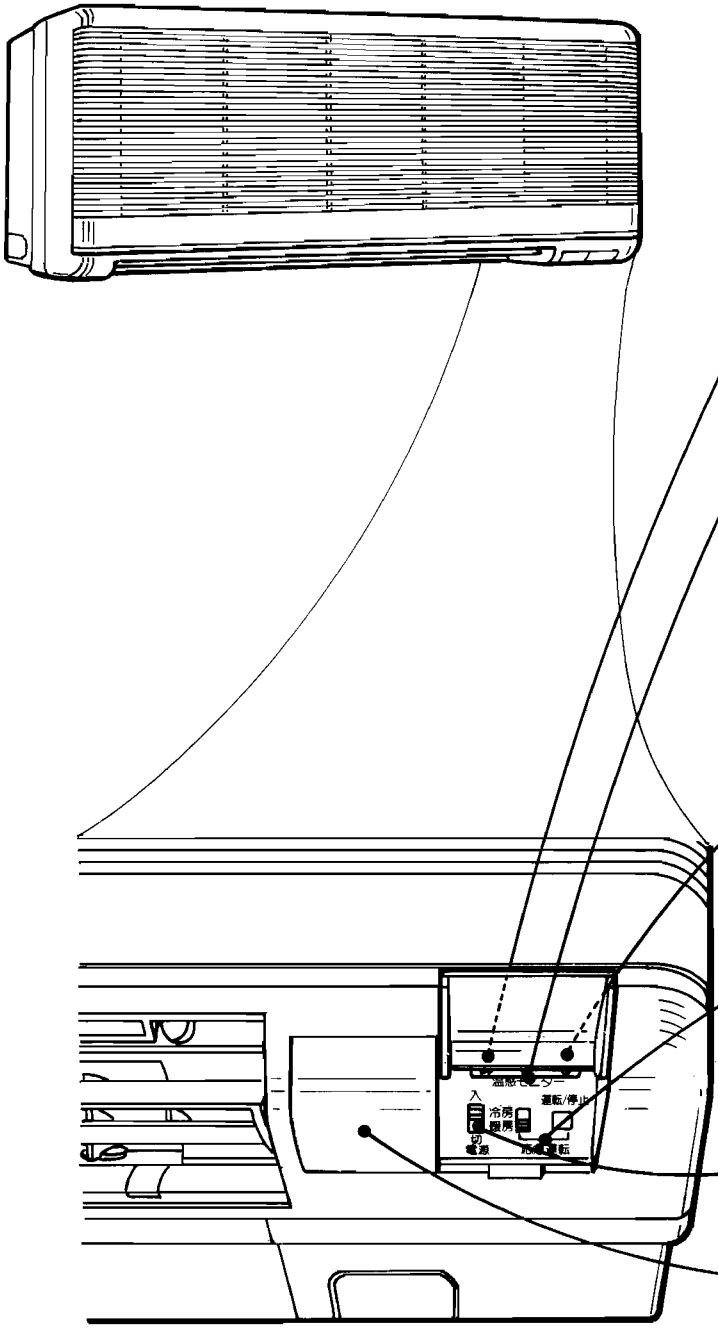

運転表示ランプ

運転中に、運転の文字が点灯します。

温感モニターランプ

温感自動運転のとき、室温の状態を示します。

▶▶● は設定温度に向ってエアコンが運転中であることを示します。

▷▶● はお部屋の温度が設定温度に近づいたことを示します。

▷▷● はお部屋の温度がほぼ設定温度になったことを示します。

霜取予熱表示ランプ

暖房運転開始時、霜取運転時には霜取予熱の文字が点灯します。このときは送風が一時的に止まることがあります。

応急運転スイッチ

据付時の試運転のときやリモコンが使えなくなったときに使用します。冷房または暖房にあわせて押しボタンで運転・停止できます。

電源スイッチ

長期間使用しない場合には節電のため 切 にしてください。

受信部

リモコンからの信号を受信します。

●リモコン

操作は一度セットするだけで、マイコンに記憶されます。次回からは運転/停止ボタンの操作だけでご使用になれます。ただし、電池を交換したときは、もう一度セットしてください。

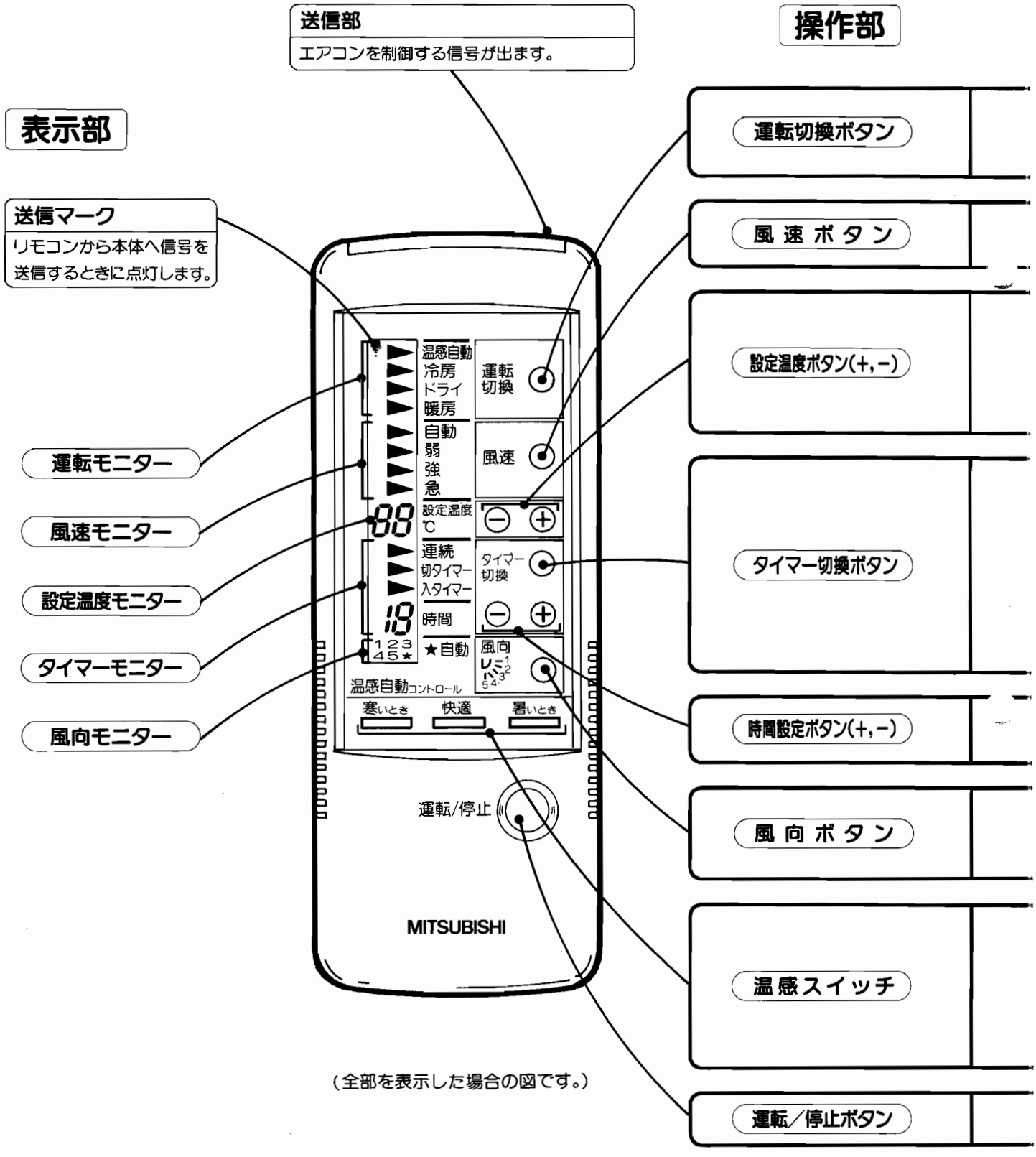

（全部を表示した場合の図です。）

操作部のはたらき	表示部の状態
ボタンを押して、ご希望の運転内容をお選びください。 （運転は３種類切換えられます。冷房・ドライ・暖房）	**運転モニター**の矢印（▶）が運転の内容を指示します。 温感自動にすると運転開始時の室温にあわせ運転内容が自動的にコントロールされます。
風速を切換えるボタンです。（風速は３段階に切換えられます。 弱　強　急）	**風速モニター**の矢印（▶）が設定された風速を指示します。 自動にすると室温に応じて風速が自動的に変わります。
ご希望の室温に温度を設定するボタンです。 「＋」または「－」を１回押すごとに設定温度が１℃ずつ変化します。ただし温感自動運転・エレクトロニクスドライ運転の場合はエアコンが自動的に温度を設定しますので、このボタンを押してもはたらきません。	設定温度は設定温度ボタンで設定された温度を表示します。 ただし温感自動運転・エレクトロニクスドライ運転の場合は表示しません。
切タイマー・入タイマーの予約を行うボタンです。 切タイマー　おやすみ前などにお使いください。時間がくると、エアコンの運転を停止します。 入タイマー　おめざめどきなどにあわせてセットします。時間がくると、運転を始めます。	**タイマーモニター**の矢印（▶）がタイマーの内容を指示します。
タイマー時間を調整するボタンです。 １～12時間の範囲で設定できます。	**タイマーモニター**にタイマーの時間が表示されます。
風の向きを上下方向に変えるボタンです。	**風向モニター**が、設定された風向きを番号（１～５）で表示します。 自動の場合は★印を表示します。
温感自動運転時に使用します。 暑いとき　〝ちょっと暑い〟と感じたら押してください。 快適　運転中に〝今が快適だ〟と感じたら押してください。その快適さを保ちます。 寒いとき　〝ちょっと寒い〟と感じたら押してください。	室内ユニットの表示部にある**温感モニター**と連動します。 設定温度は表示しません。
一度押すと運転し、もう一度押すと停止します。	運転すると本体の運転表示ランプが点灯します。

MSZ-2250 MSH-2050

●室内ユニット操作部・表示部

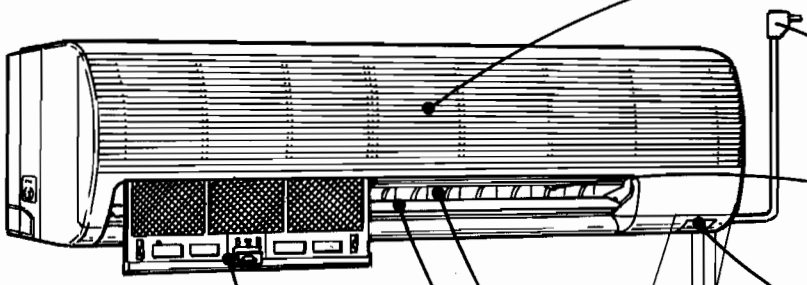



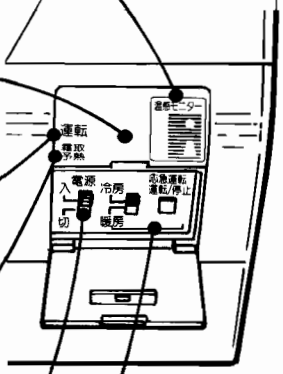

吸込口
お部屋の空気や湿気を吸込みます。

電源プラグ

風向調節板(左右)
(左右2ヵ所あります)

室内ユニット操作部・表示部

リモコン

吹出口

風向調節板(上下)

防カビエアフィルター
(左右2枚あります)
吸込んだ空気のホコリやゴミを取除きます。(少くとも2週間に一度は清掃してください)

配管と接続電線

排水ホース

温感モニターランプ
温感自動運転のとき、室温の状態を示します。

● ▲	設定温度に向ってエアコンが運転中であることを示します。
● △	お部屋の温度がほぼ設定温度になったことを示します。

受信部
リモコンからの信号を受信します。

運転表示ランプ
運転中に、運転 の文字が点灯します。

霜取予熱表示ランプ
暖房運転開始時、霜取運転時には 霜取予熱 の文字が点灯します。このときは送風が一時的に止まることがあります。

電源スイッチ
長期間使用しない場合には節電のため 切 にしてください。

応急運転スイッチ
据付時の試運転のときやリモコンが使えなくなったときに使用します。冷房または暖房にあわせて押しボタンで運転・停止できます。

●室外ユニット

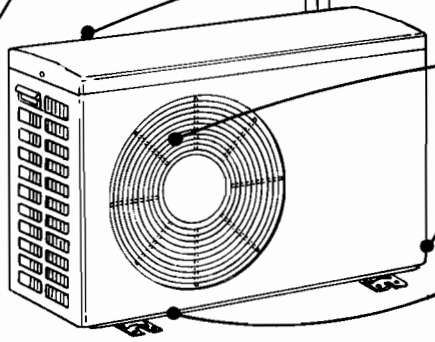

吸込口
背面と側面にあります。

吹出口

アース端子
側面にあります。

排水口(4ヵ所)
雨水などの排水口です。

●リモコン

操作は一度セットするだけで、マイコンに記憶されます。次回からは運転／停止ボタンの操作だけでご使用になれます。ただし、電池を交換したときは、もう一度セットしてください。

表示部

送信マーク
リモコンから本体へ信号を送信するときに点灯します。

送信部
エアコンを制御する信号が出ます。

運転モニター

風速モニター

設定温度モニター

タイマーモニター

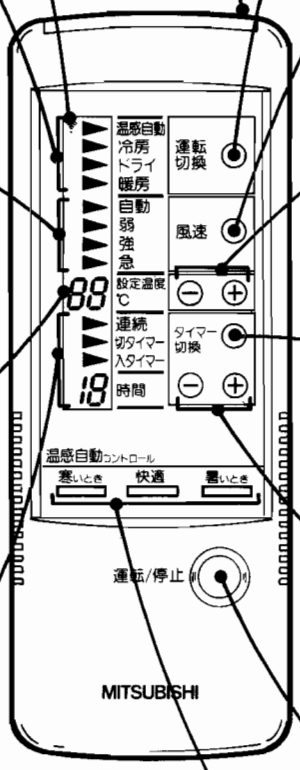

（全部を表示した場合の図です。）

操作部	操作部のはたらき	表示部の状態
運転切換ボタン	ボタンを押して、ご希望の運転内容をお選びください。 （運転は３種類切換えられます。冷房・ドライ・暖房）	**運転モニター**の矢印（▶）が運転の内容を指示します。 温感自動 にすると運転開始時の室温にあわせ運転内容が自動的にコントロールされます。
風速ボタン	風速を切換えるボタンです。 （風速は３段階に切換えられます。弱　強　急）	**風速モニター**の矢印（▶）が設定された風速を指示します。 自動 にすると室温に応じて風速が自動的に変わります。
設定温度ボタン（+、−）	ご希望の室温に温度を設定するボタンです。 「＋」または「－」を１回押すごとに設定温度が１℃ずつ変化します。ただし温感自動運転・エレクトロニクスドライ運転の場合はエアコンが自動的に温度を設定しますので、このボタンを押してもはたらきません。	設定温度 は設定温度ボタンで設定された温度を表示します。ただし温感自動運転・エレクトロニクスドライ運転の場合は表示しません。
タイマー切換ボタン	切タイマー・入タイマー の予約を行うボタンです。 切タイマー　おやすみ前などにお使いください。時間がくると、エアコンの運転を停止します。 入タイマー　おめざめどきなどにあわせてセットします。時間がくると、運転を始めます。	**タイマーモニター**の矢印（▶）がタイマーの内容を指示します。
時間設定ボタン（+、−）	タイマー時間を調整するボタンです。 １～12時間の範囲で設定できます。	**タイマーモニター**にタイマーの時間が表示されます。
運転／停止ボタン	一度押すと運転し、もう一度押すと停止します。	運転すると本体の運転表示ランプが点灯します。
温感スイッチ	温感自動運転時に使用します。 暑いとき "ちょっと暑い"と感じたら押してください。 快適 運転中に"今が快適だ"と感じたら押してください。その快適さを保ちます。 寒いとき "ちょっと寒い"と感じたら押してください。	室内ユニットの表示部にある**温感モニター**と連動します。 設定温度 は表示しません。

MSZ-222C MSZ-252C MSZ-252CS MSZ-282C MSZ-282CS
MSH-203C MSH-253C MSH-253CS MSH-253CD

※MSH-203C・253C・253CS・253CD本体にはリモコン収納部はありません。

●室内ユニット操作部・表示部

吸込口
お部屋の空気や湿気を吸い込みます。

防カビエアフィルター（左右2枚あります。）
吸い込んだ空気のホコリやゴミを取り除きます。(少くとも2週間に一度は清掃してください。)

霜取予熱表示ランプ
暖房運転開始時、霜取運転時には点灯します。このときは送風が一時的に止まることがあります。

運転表示ランプ
運転中に点灯します。

温感モニターランプ
温感自動運転のとき、室温の状態を示します。
- ▶▶ ▶ ● は設定温度に向ってエアコンが運転中であることを示します。
- ▷ ▶ ● はお部屋の温度が設定温度に近づいたことを示します。
- ▷ ▷ ● はお部屋の温度がほぼ設定温度になったことを示します。

受信部
リモコンからの信号を受信します。

電源スイッチ
長期間使用しない場合には節電のため 切 にしてください。

応急運転スイッチ
据付時の試運転の時やリモコンが使えなくなった時に使用します。冷房または暖房にあわせて押しボタンで運転・停止できます。

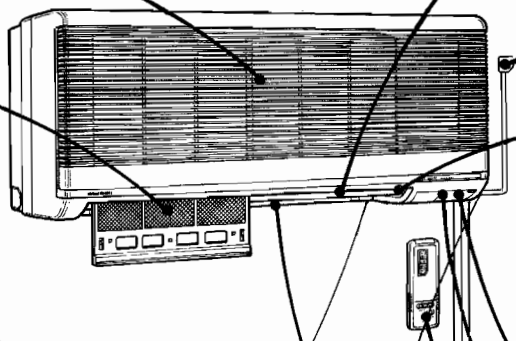

ロータリーオートフラップ
風向き（上下）を調節します。風向ボタンで操作してください。運転状態に応じて自動的に風向きが変わります。

電源プラグ

エアフィルター取り出しツマミ

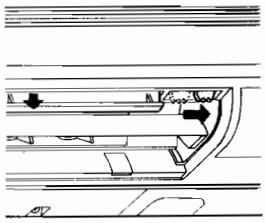

ツマミを右へ動かすとエアフィルターが出ます。

リモコン収納部 ※

室内ユニット操作部・表示部

リモコン

風向調節板（左右）（左右2ヵ所あります）

配管と接続電線

排水ホース

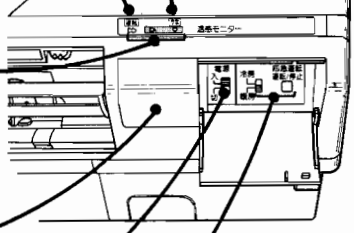

●室外ユニット

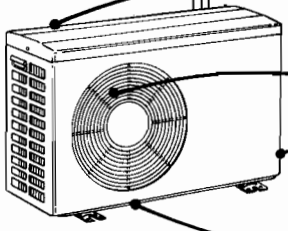

吸込口
背面と側面にあります。

吹出口

アース端子
側面にあります。

排出口(4ヵ所)
雨水などの排水口です。

●リモコン操作部

操作は一度セットするだけで、マイコンに記憶されます。そののち運転/停止ボタンの操作だけでご使用になれます。
ただし、電池を交換した時は、記憶が解除されて温感自動運転となります。

送信部
エアコンを制御する信号が出ます。

送信マーク
リモコンから本体へ信号を送信する時に点灯します。

タイマーマーク
タイマー運転の時に点灯します。

運転モニター

設定温度モニター

風向モニター

風速モニター

時刻モニター

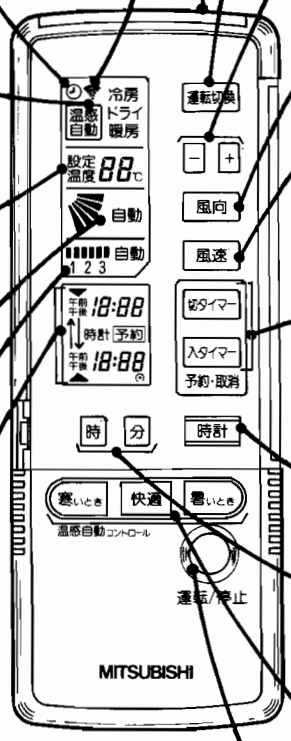

操作部とびらを開けた状態の図です。
(全部を表示した場合の図です。)

操作部のはたらき

運転切換ボタン	ボタンを押して、ご希望の運転内容をお選びください。
設定温度ボタン	ご希望の室温に温度を設定するボタンです。 「＋」または「－」を1回押すごとに設定温度が1℃ずつ変化します。ただし温感自動運転・エレクトロニクスドライ運転の場合はエアコンが自動的に温度を設定しますので、このボタンを押してもはたらきません。
風向ボタン	風の向きを上下方向に変えるボタンです。
風速ボタン	風速を切り換えるボタンです。(風速は3段階に切り換えられます。弱：1　強：2　急：3)
タイマーボタン	切タイマー・入タイマーの予約・取消を行うボタンです。 切タイマー　おやすみ前などにお使いください。時間がくると、エアコンの運転を停止します。 入タイマー　おめざめどきなどにあわせてセットします。時間がくると、運転を始めます。 プログラムタイマー(切・入)　エアコンを自動的に運転→停止→運転、または停止→運転→停止させることができます。
時計あわせボタン	現在時刻を調整する時に押すボタンです。
時刻調整ボタン(時・分)	現在時刻およびタイマーの時刻の"時"および"分"の部分を調整するボタンです。
温感スイッチ	温感自動運転時に使用します。 暑いとき　"ちょっと暑い"と感じた時に押してください。 快適　運転中に"今が快適だ"と感じたら押してください。その快適さを保ちます。 寒いとき　"ちょっと寒い"と感じた時に押してください。
運転/停止ボタン	一度押すと運転し、もう一度押すと停止します。

こんなときは
マイコンが
操作しています/

運転内容	状態
温感自動 (暖房)	●室内ファンが止まり、霜取予熱表示ランプが点灯する。 ●室内・室外ユニットから白い霧がでる。 ●室内・室外ユニットから「プシュ」または「シュー」という音がする。 ●室外ファンが止まる。
温感自動 (ドライ)	●室内ファンが止まる。

MSH-4020S　MSH-4020D

●室内ユニット(本体)

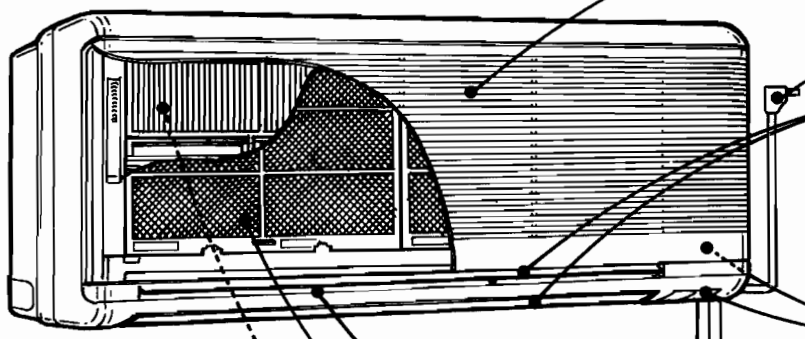

吸込口
お部屋の空気や湿気を吸込みます。

電源プラグ

ツインオートフラップ
風向き（上下）を調節します。風向ボタンで操作してください。自動にすると運転状態に応じて自動的に風向きが変わります。

室内ユニット操作部・表示部

リモコン

風向調節板(左右)
（左右２ヵ所あります）

防カビエアフィルター
（左右２枚あります）
吸込んだ空気のホコリやゴミを取除きます。(少なくとも２週間に一度は清掃してください)

別売空気清浄フィルター
別売の空気清浄フィルターを取付けることができます。たばこのけむりや細かなチリを取除きます。(３ヵ月を目安に交換してください)

●室外ユニット

配管と接続電線

排水ホース

吸込口
背面と側面にあります。

吹出口

排水口
雨水などの排水口です。

アース端子
側面にあります。

●室内ユニット操作部・表示部

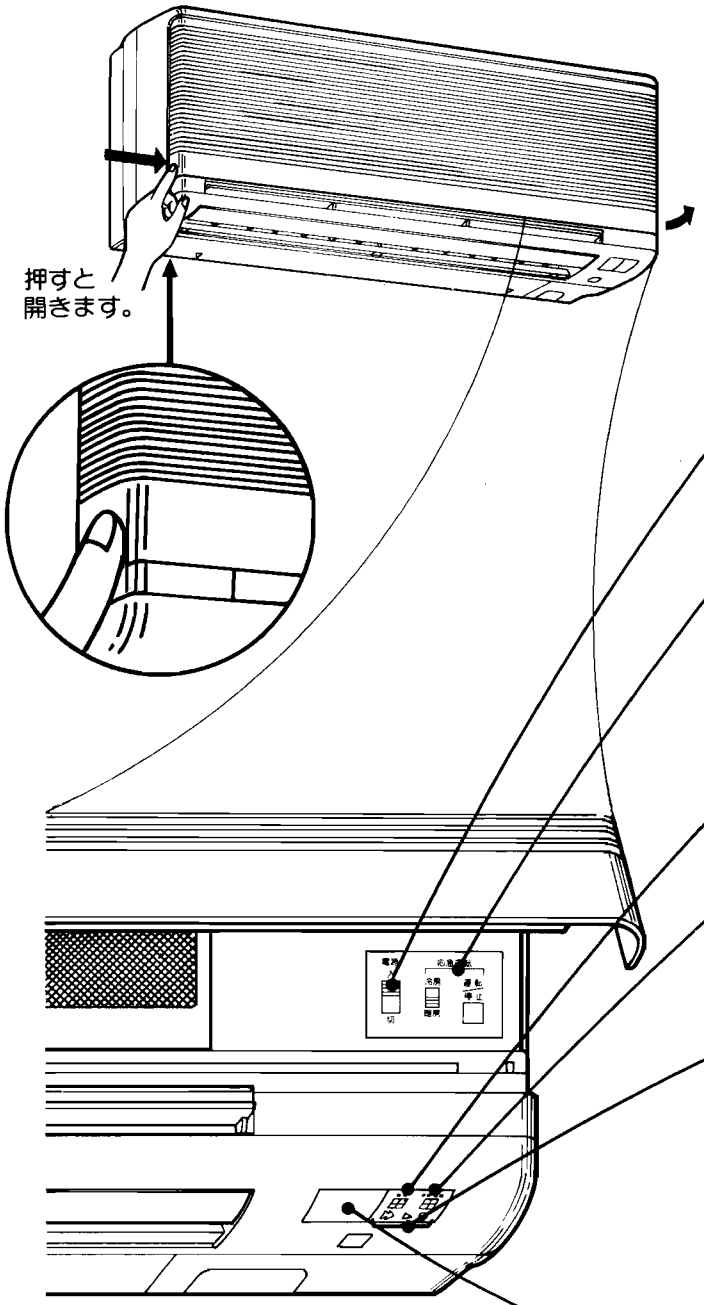

電源スイッチ

長期間使用しない場合には節電のため 切 にしてください。

応急運転スイッチ

据付時の試運転のときやリモコンが使えなくなったときに使用します。冷房または暖房にあわせて押しボタンで運転・停止できます。

運転表示ランプ

運転中に点灯します。

霜取予熱表示ランプ

暖房運転開始時、霜取運転時には点灯します。このときは送風が一時的に止まることがあります。

温感モニターランプ

温感自動運転のとき、室温の状態を示します。

▶▶ ▶ ● は設定温度に向ってエアコンが運転中であることを示します。

▷▷ ▶ ● はお部屋の温度が設定温度に近づいたことを示します。

▷▷ ▷ ● はお部屋の温度がほぼ設定温度になったことを示します。

受信部

リモコンからの信号を受信します。

●リモコン

操作は一度セットするだけで、マイコンに記憶されます。次回からは運転/停止ボタンの操作だけでご使用になれます。ただし、電池を交換したときは、もう一度セットしてください。

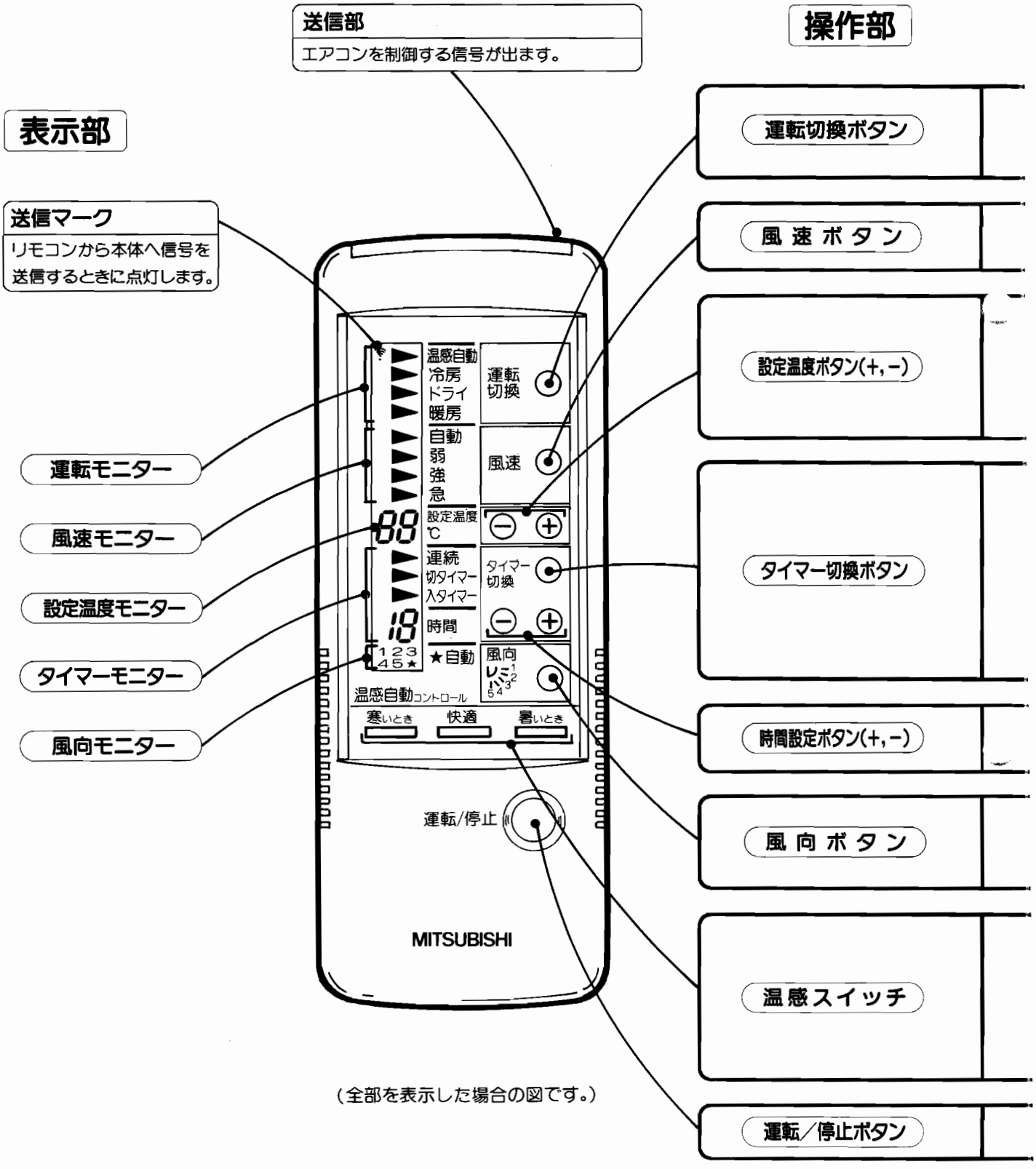

（全部を表示した場合の図です。）

操作部のはたらき	表示部の状態
ボタンを押して、ご希望の運転内容をお選びください。 （運転は３種類切換えられます。冷房・ドライ・暖房）	**運転モニター**の矢印（▶）が運転の内容を指示します。 温感自動にすると運転開始時の室温にあわせ運転内容が自動的にコントロールされます。
風速を切換えるボタンです。（風速は３段階に切換えられます。 弱　強　急）	**風速モニター**の矢印（▶）が設定された風速を指示します。 自動にすると室温に応じて風速が自動的に変わります。
ご希望の室温に温度を設定するボタンです。 「＋」または「－」を１回押すごとに設定温度が１℃ずつ変化します。ただし温感自動運転・エレクトロニクスドライ運転の場合はエアコンが自動的に温度を設定しますので、このボタンを押してもはたらきません。	設定温度は設定温度ボタンで設定された温度を表示します。 ただし温感自動運転・エレクトロニクスドライ運転の場合は表示しません。
切タイマー・入タイマーの予約を行うボタンです。 切タイマー　おやすみ前などにお使いください。時間がくると、エアコンの運転を停止します。 入タイマー　おめざめどきなどにあわせてセットします。時間がくると、運転を始めます。	**タイマーモニター**の矢印（▶）がタイマーの内容を指示します。
タイマー時間を調整するボタンです。 １～12時間の範囲で設定できます。	**タイマーモニター**にタイマーの時間が表示されます。
風の向きを上下方向に変えるボタンです。	**風向モニター**が、設定された風向きを番号（１～５）で表示します。 自動の場合は★印を表示します。
温感自動運転時に使用します。 暑いとき　〝ちょっと暑い〟と感じたら押してください。 快適　運転中に〝今が快適だ〟と感じたら押してください。その快適さを保ちます。 寒いとき　〝ちょっと寒い〟と感じたら押してください。	室内ユニットの表示部にある**温感モニター**と連動します。 設定温度は表示しません。
一度押すと運転し、もう一度押すと停止します。	運転すると本体の運転表示ランプが点灯します。

MSH-5020S　MSH-5020T

● 室内ユニット(本体)

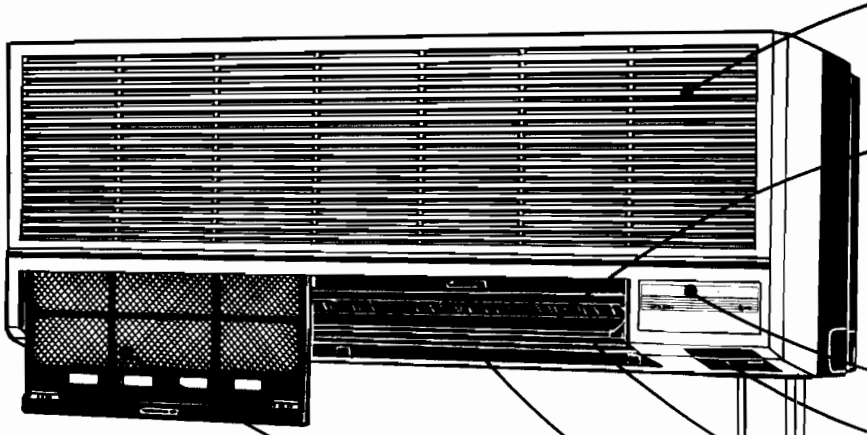

吸込口
お部屋の空気や湿気を吸込みます。

オートフラップ
風向き（上下）を調節します。オートフラップボタンで操作してください。運転状態に応じて自動的に風向きが変わります。

本体表示部

室内ユニット操作部

風向調節板(左右)
（左右２ヵ所あります）

吹出口

エアフィルター
（左右２枚あります）
吸込んだ空気のホコリやゴミを取除きます。(少くとも２週間に一度は清掃してください)

リモコン

配管と接続電線

排水ホース

● 本体表示部

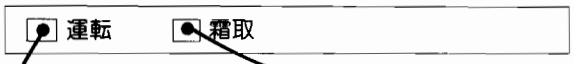

運転表示ランプ
電源を入れると点灯します。

霜取表示ランプ
暖房運転開始時には点滅・霜取運転時には点灯します。このときは送風が一時的に止まることがあります。

● 室内ユニット操作部

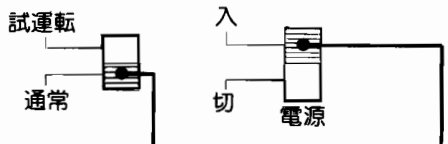

試運転スイッチ
据付時に使用。通常は触れないでください。

電源スイッチ
長期間使用しない場合には節電のため 切 にしてください。

● 室外ユニット

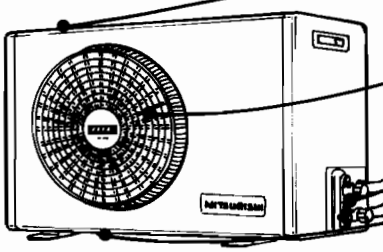

吸込口
側面と背面にあります。

吹出口

アース端子

排水口（４ヵ所）
雨水などの排水口です。

●リモコンの 表示部 操作部

（操作は一度セットすると、その後は電源ボタンの操作だけで繰返しご使用になれます。）

- ただし本体の電源スイッチを 切 にした場合、停電があった場合などには、次に運転したとき、自動運転となります。

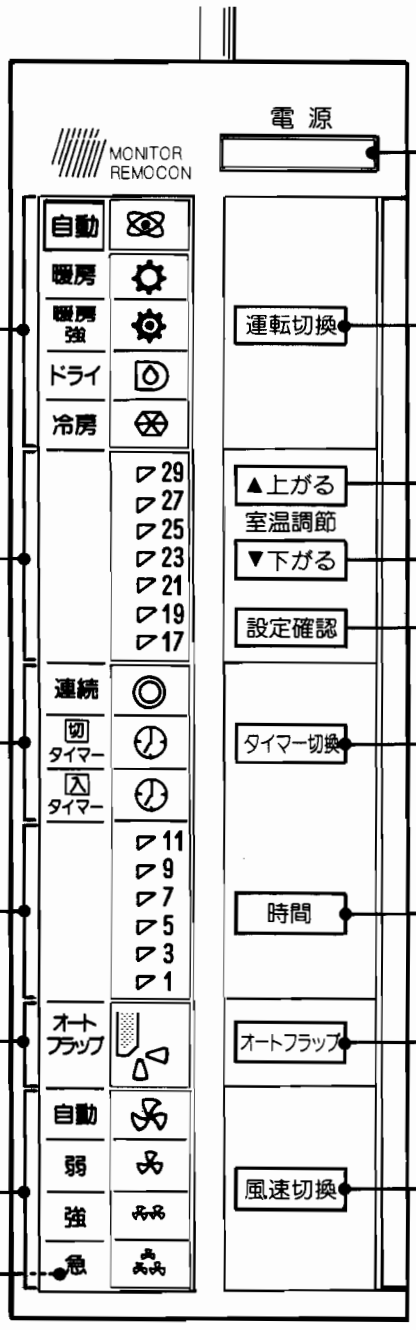

操作部ドアーを開けた状態の図です。

電源ボタン

一度押すと 入 、もう一度押すと 切 になります。

運転切換ボタン

ボタンを押してご希望の運転内容をお選びください。

室温設定ボタン

16℃～31℃の範囲で設定できます。
自動運転・ドライでは室温設定できません。

設定確認ボタン

ボタンを押すと設定温度を５秒間表示します。

タイマー切換ボタン

連続 タイマーをお使いにならないときは、連続にセットします。

切・タイマー おやすみまえなどにお使いください。時間がくるとエアコンの運転を停止します。

入・タイマー おめざめどきなどにあわせてセットします。時間がくると、運転を始めます。

時間設定ボタン

１時間～11時間の範囲で設定できます。

オートフラップボタン

オートフラップの向きを変えるボタンです。

風速切換ボタン

ご希望により室内側の風速を切換えるボタンです。

運転モニター

運転状態を表示します。

グリーンサイン

室温と設定温度を表示します。

タイマー表示ランプ

タイマーの内容を表示します。

タイマー残時間表示ランプ

オートフラップ表示ランプ

点灯時、自動となります。

風速表示ランプ

風速を表示します。

室温センサー

お部屋の温度を感知しています。

MSH-204C　MSH-254C

●室内ユニット操作部・表示部

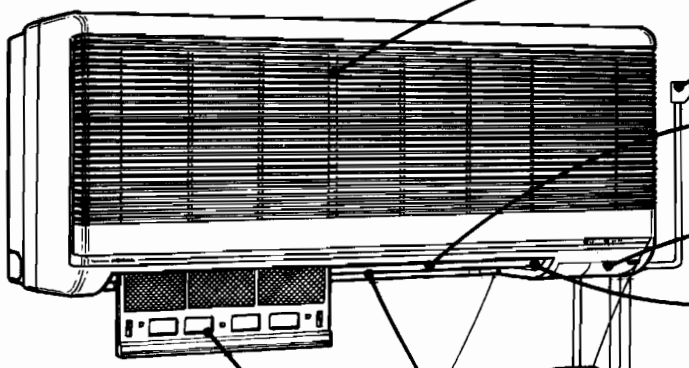

吸込口
お部屋の空気や湿気を吸い込みます。

電源プラグ

風向調節板(上下)(ロータリーフラップ)
風向き(上下)を調節します。

室内ユニット操作部・表示部

エアフィルター取り出しツマミ

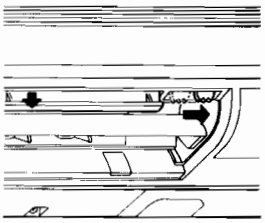

ツマミを右へ動かすとエアフィルターが出ます。

霜取予熱表示ランプ
暖房運転開始時、霜取運転時には点灯します。このときは送風が一時的に止まることがあります。

運転表示ランプ
運転中に点灯します。

電源スイッチ
長期間使用しない場合には節電のため 切 にしてください。

応急運転スイッチ
据付時の試運転の時やリモコンが使えなくなった時に使用します。冷房または暖房にあわせて押しボタンで運転・停止できます。

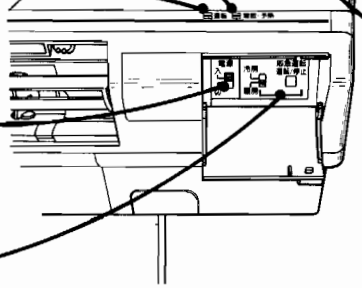

リモコン

風向調節板(左右)(左右2ヵ所あります)

防カビエアフィルター(左右2枚あります)
吸い込んだ空気のホコリやゴミを取り除きます。(少くとも2週間に一度は清掃してください。)

配管と接続電線

排水ホース

●室外ユニット

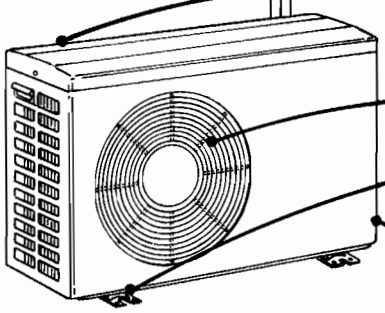

吸込口
背面と側面にあります。

吹出口

排水口(4ヵ所)
雨水などの排水口です。

アース端子
側面にあります。

●リモコン操作部・表示部

操作は一度セットすると、その後は運転／停止ボタンの操作だけで、繰り返しご使用になれます。

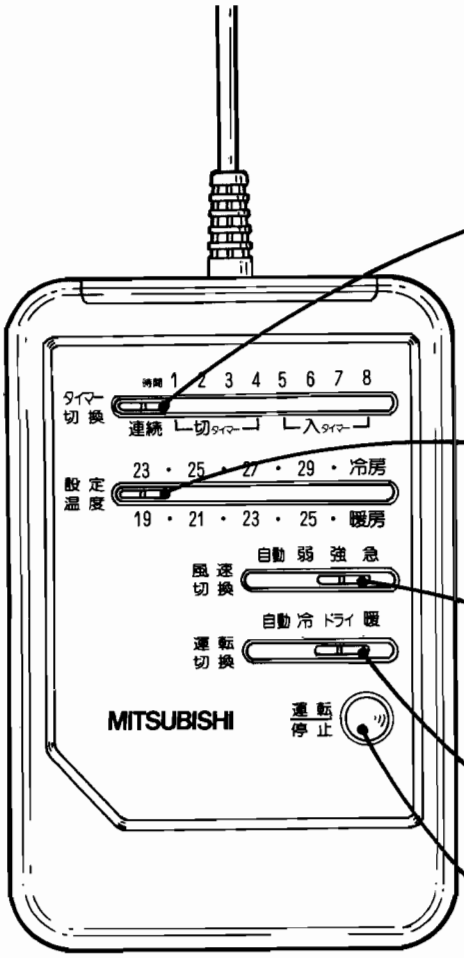

操作部のはたらき

タイマー切換スイッチ	連続 タイマーをお使いにならないときは、連続にセットします。 切タイマー おやすみまえなどにお使いください。時間がくるとエアコンの運転を停止します。 入タイマー おめざめどきなどにあわせてセットします。時間がくると、運転を始めます。
設定温度スイッチ	ご希望の室温に温度を設定するスイッチです。 冷房時23℃～30℃、暖房時19℃～26℃の範囲で設定できます。 **自動・ドライ**では室温設定できません。
風速切換スイッチ	風速を切り換えるスイッチです。 自動にすると室温に応じて風速が自動的に変わります。
運転切換スイッチ	運転内容を切り換えるスイッチです。 ご希望の運転内容をお選びください。
運転/停止ボタン	一度押すと 入 、もう一度押すと 切 になります。 入 になると本体の運転表示ランプが点灯します。

こんなときは
マイコンが
操作しています！

安心してお使いください。

運転内容		状態
自動運転	暖房	●暖房運転時に風がでない。霜取予熱表示ランプが点灯する。 ●室内ファンが止まり、霜取予熱表示ランプが点灯する。 ●室内ファン・室外ファンが自動的に止まる。霜取予熱表示ランプが点灯する。 ●室内・室外ユニットから白い霧がでる。 ●室内・室外ユニットから「ブシュ」という音がする。 ●外気温が高い場合、室外ファンが止まることがある。
	エレクトロニクスドライ	●室内ファンが止まる。 ●室温調節・風速切換がきかない。

MSH-183C

●室内ユニット操作部・表示部

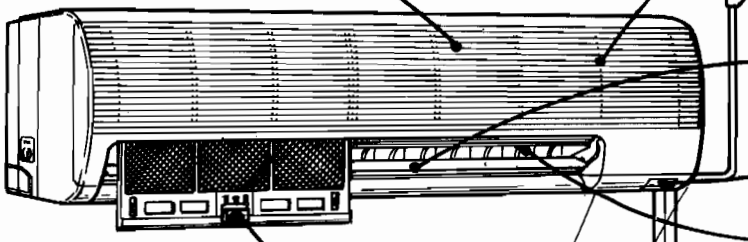

吸込口
お部屋の空気や湿気を吸い込みます。

温度センサー
お部屋の温度を感知します。

電源プラグ

風向調節板(上下)

室内ユニット操作部

風向調節板(左右)
(左右2ヵ所あります)

リモコン

防カビエアフィルター
(左右2枚あります)
吸い込んだ空気のホコリやゴミを取り除きます。(少くとも2週間に一度は清掃してください)

霜取予熱表示ランプ
暖房運転開始時、霜取運転時には点灯します。このときは送風が一時的に止まることがあります。

受信部
リモコンからの信号を受信します。

運転表示ランプ
運転中に点灯します。

電源スイッチ
長期間使用しない場合には節電のため 切 にしてください。

応急運転スイッチ
据付時の試運転の時やリモコンが使えなくなった時に使用します。冷房または暖房にあわせて押しボタンで運転・停止できます。

配管と接続電線

排水ホース

●室外ユニット

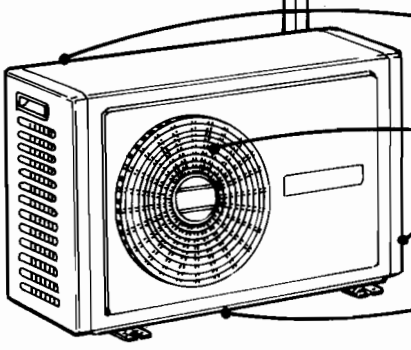

吸込口
側面と背面にあります。

吹出口

アース端子

排水口(4ヵ所)
雨水などの排水口です。

●リモコン操作部・表示部

操作は一度セットすると、その後は運転／停止ボタンの操作だけで、繰り返しご使用になれます。

送信部
エアコンを制御する信号が出ます。

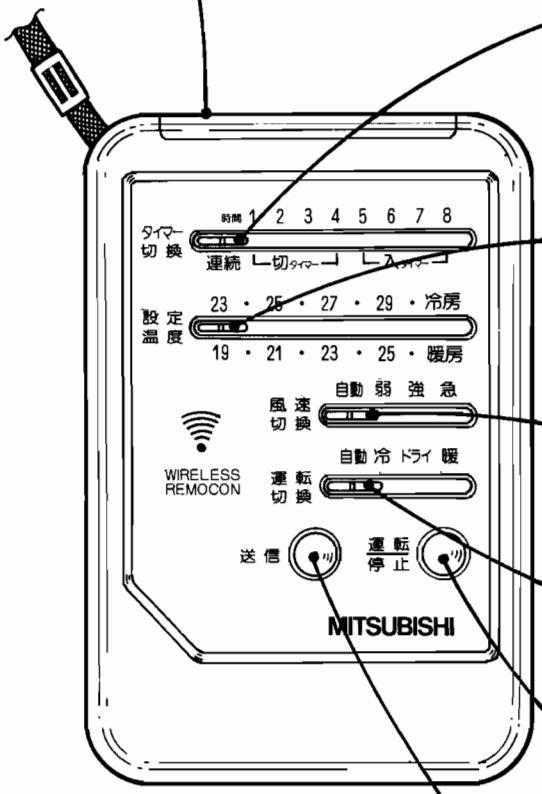

操作部のはたらき

タイマー切換スイッチ	連続 タイマーをお使いにならないときは、連続にセットします。 切・タイマー おやすみまえなどにお使いください。時間がくるとエアコンの運転を停止します。 入・タイマー おめざめどきなどにあわせてセットします。時間がくると、運転を始めます。
設定温度スイッチ	ご希望の室温に温度を設定するスイッチです。冷房時23℃～30℃、暖房時19℃～26℃の範囲で設定できます。 **自動・ドライ**では室温設定できません。
風速切換スイッチ	風速を切り換えるスイッチです。 **自動**にすると室温に応じて風速が自動的に変わります。
運転切換スイッチ	運転内容を切り換えるスイッチです。 ご希望の運転内容をお選びください。
運転/停止ボタン	一度押すと 入 、もう一度押すと 切 になります。 入 になると本体の運転表示ランプが点灯します。
送信ボタン	運転中に運転内容を変更した時に押すと、変更内容を室内ユニット本体に送信します。 (運転/停止ボタン操作時は必要ありません。)

ご注意

運転／停止ボタンを押すごとに、入 信号と 切 信号が交互に発信されます。一度の送信で、ご希望の入／切動作にならない時は、もう一度運転／停止ボタンを押してください。

こんなときは マイコンが操作 しています！

安心してお使いください。

運転内容		状態
自動運転	暖房	●暖房運転時に風がでない。霜取予熱表示ランプが点灯する。 ●室内ファンが止まり、霜取予熱表示ランプが点灯する。 ●室内ファン・室外ファンが自動的に止まる。霜取予熱表示ランプが点灯する。 ●室内・室外ユニットから白い霧がでる。 ●室内・室外ユニットから「プシュ」という音がする。 ●外気温が高い場合、室外ファンが止まることがある。 ●運転を停止しても、室内ファンが回っている。
	エレクトロニクスドライ	●室内ファンが止まる。 ●室温調節・風速切換がきかない。

MS-2060　MS-2560　MS-2560S

●室内ユニット(本体)

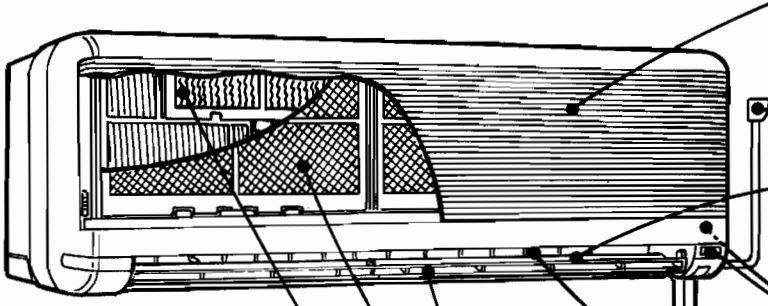

吸込口
お部屋の空気や湿気を吸込みます。

電源プラグ

オートフラップ
風向き（上下）を調節します。
風向ボタンで操作してください。

室内ユニット操作部・表示部



風向調節板(左右)
（左右2ヵ所あります）

リモコン

吹出口

防カビエアフィルター
（左右2枚あります）
吸込んだ空気のホコリやゴミを取除きます。(少くとも2週間に一度は清掃してください)

空気清浄フィルター
（左右2枚あります）
たばこのけむりや細かなチリを取除きます。(3ヵ月を目安に交換してください)

●室外ユニット

吸込口
背面と側面にあります。

吹出口

排水口(4ヵ所)
雨水などの排水口です。

アース端子
側面にあります。

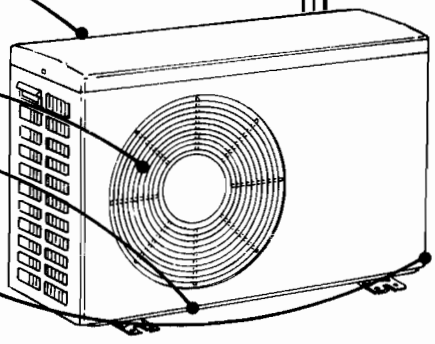

配管と接続電線

排水ホース

●室内ユニット操作部・表示部

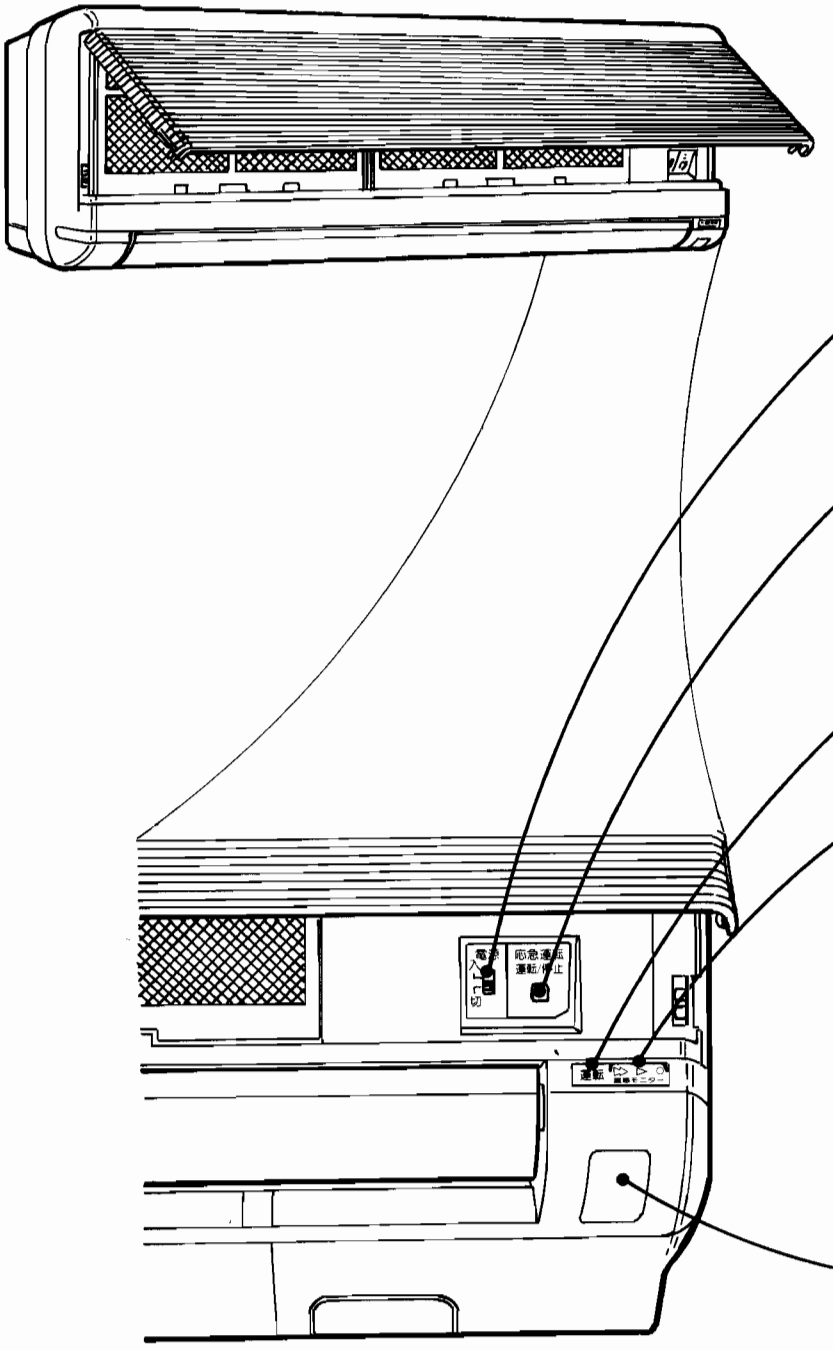

電源スイッチ

長期間使用しない場合には節電のため 切 にしてください。

応急運転スイッチ

据付時の試運転のときやリモコンが使えなくなったときに使用します。押しボタンで運転・停止できます。

運転表示ランプ

運転中に、運転 の文字が点灯します。

温感モニターランプ

温感自動運転のとき、室温の状態を示します。

▶▶ ▶ ● は設定温度に向ってエアコンが運転中であることを示します。

▷▷ ▶ ● はお部屋の温度が設定温度に近づいたことを示します。

▷▷ ▷ ● はお部屋の温度がほぼ設定温度になったことを示します。

受信部

リモコンからの信号を受信します。

●リモコン

操作は一度セットするだけで、マイコンに記憶されます。次回からは運転/停止ボタンの操作だけでご使用になれます。ただし、電池を交換したときは、もう１度セットしてください。

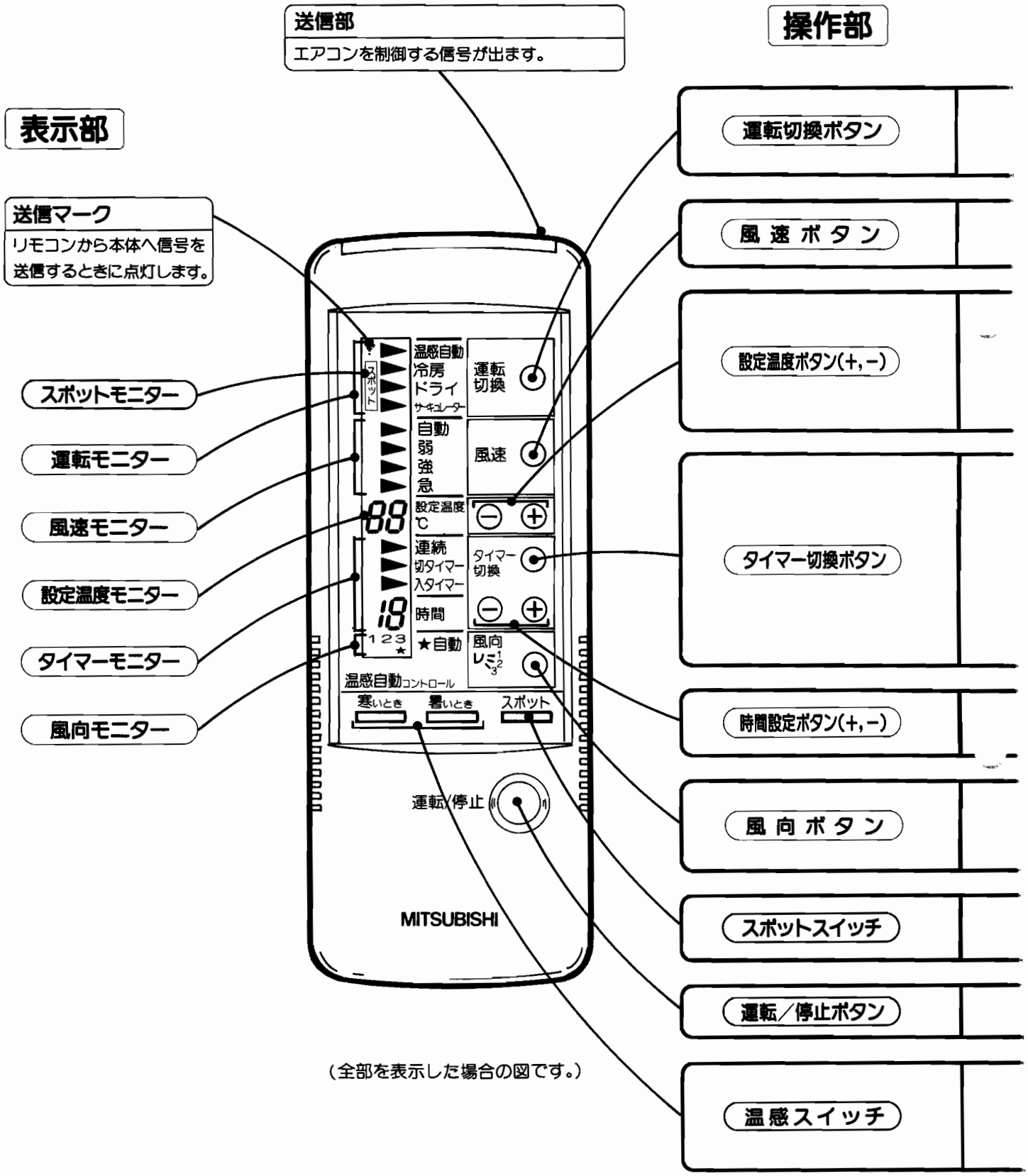

（全部を表示した場合の図です。）

操作部のはたらき	表示部の状態
ボタンを押して、ご希望の運転内容をお選びください。 （運転は３種類切換えられます。冷房・ドライ・サーキュレーター）	**運転モニター**の矢印(▶)が運転の内容を指示します。 温感自動にすると運転開始時の室温にあわせ運転内容が自動的にコントロールされます。
風速を切換えるボタンです。(風速は３段階に切換えられます。 弱　強　急)	**風速モニター**の矢印(▶)が設定された風速を指示します。 自動にすると室温に応じて風速が自動的に変わります。
ご希望の室温に温度を設定するボタンです。 「＋」または「－」を１回押すごとに設定温度が１℃ずつ変化します。ただし温感自動運転・エレクトロニクスドライ運転の場合はエアコンが自動的に温度を設定しますので、このボタンを押してもはたらきません。	設定温度は設定温度ボタンで設定された温度を表示します。 ただし温感自動運転・エレクトロニクスドライ運転の場合は表示しません。
切タイマー・入タイマーの予約を行うボタンです。 切タイマー　おやすみ前などにお使いください。時間がくると、エアコンの運転を停止します。 入タイマー　おめざめどきなどにあわせてセットします。時間がくると、運転を始めます。	**タイマーモニター**の矢印(▶)がタイマーの内容を指示します。
タイマー時間を調整するボタンです。 １～12時間の範囲で設定できます。	**タイマーモニター**にタイマーの時間が表示されます。
風の向きを上下方向に変えるボタンです。	**風向モニター**が、設定された風向きを番号(**１～３**)で表示します。 自動の場合は★印を表示します。
一度押すとスポットモードに入ります。もう一度押すと元の運転内容に戻ります。	スポットモードになると、**スポットモニター**が点灯します。 （約15分後、前の運転に自動的に戻ります。）
一度押すと運転し、もう一度押すと停止します。	運転すると本体の運転表示ランプが点灯します。
温感自動運転時に使用します。 暑いとき "ちょっと暑い"と感じたら押してください。 寒いとき "ちょっと寒い"と感じたら押してください。	室内ユニットの表示部にある**温感モニター**と連動します。 設定温度は表示しません。

MSY-2860　MSY-3260

●室内ユニット(本体)

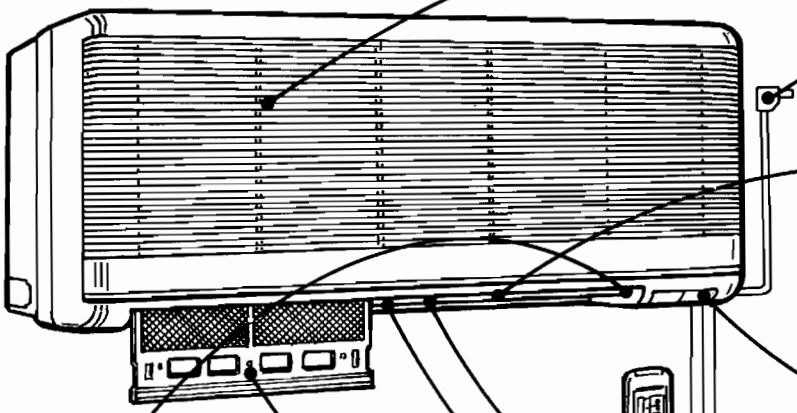

吸込口
お部屋の空気や湿気を吸込みます。

電源プラグ

ロータリーオートフラップ
風向き（上下）を調節します。風向ボタンで操作してください。運転状態に応じて自動的に風向きが変わります。

室内ユニット操作部・表示部

リモコン

エアフィルター取出しツマミ

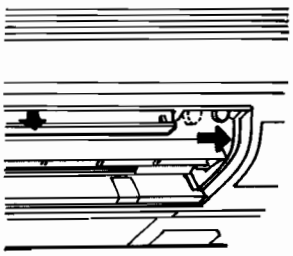

ツマミを右へ動かすとエアフィルターが出ます。

吹出口

風向調節板(左右)
（左右2ヵ所あります）

防カビエアフィルター
（左右2枚あります）
吸込んだ空気のホコリやゴミを取除きます。(少くとも2週間に一度は清掃してください)

配管と接続電線

排水ホース

●室外ユニット

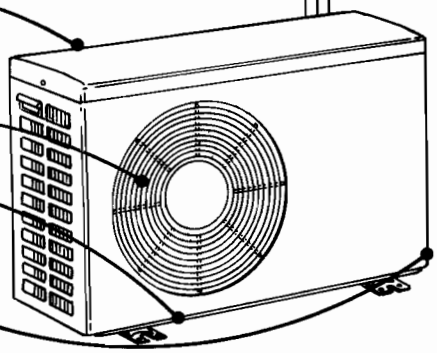

吸込口
背面と側面にあります。

吹出口

排水口（4ヵ所）
雨水などの排水口です。

アース端子
側面にあります。

●室内ユニット操作部・表示部

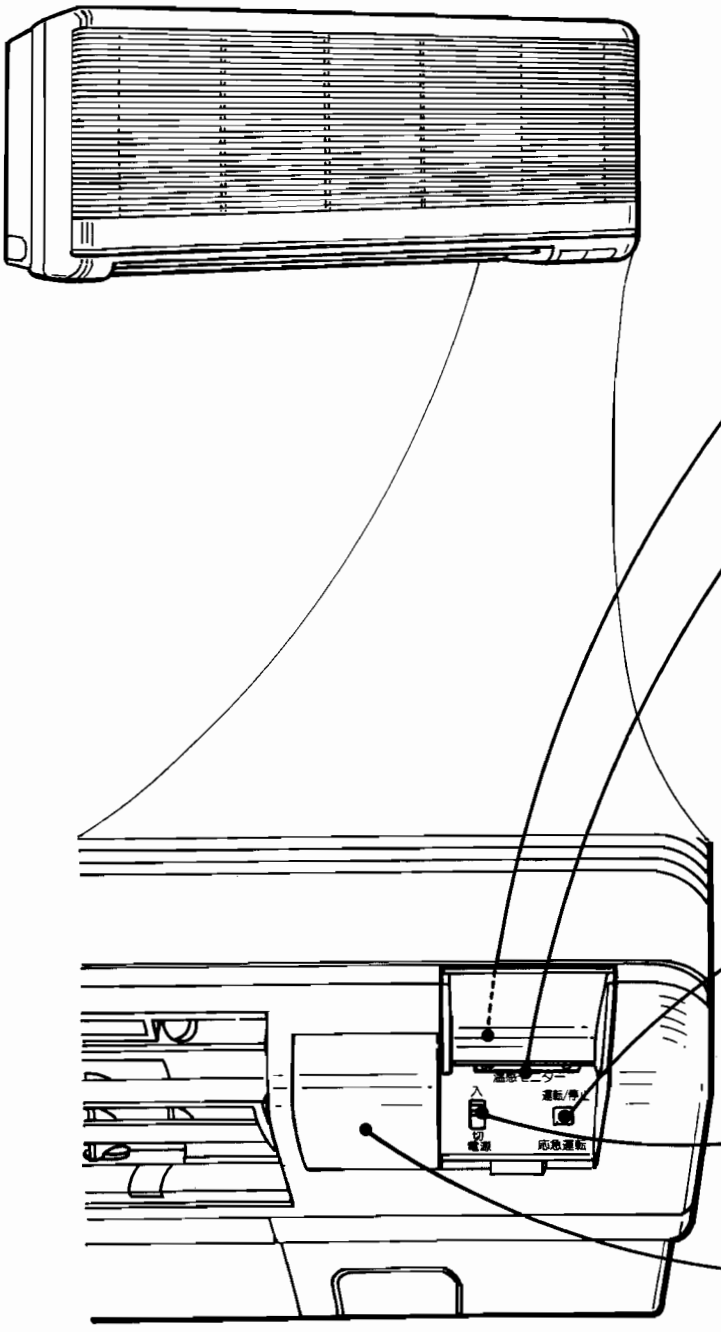

運転表示ランプ

運転中に、運転の文字が点灯します。

温感モニターランプ

温感自動運転のとき、室温の状態を示します。

▶▶● は設定温度に向ってエアコンが運転中であることを示します。

▷▶● はお部屋の温度が設定温度に近づいたことを示します。

▷▷● はお部屋の温度がほぼ設定温度になったことを示します。

応急運転スイッチ

据付時の試運転のときやリモコンが使えなくなったときに使用します。押しボタンで運転・停止できます。

電源スイッチ

長期間使用しない場合には節電のため 切 にしてください。

受信部

リモコンからの信号を受信します。

●リモコン

操作は一度セットするだけで、マイコンに記憶されます。次回からは運転/停止ボタンの操作だけでご使用になれます。ただし、電池を交換したときは、もう１度セットしてください。

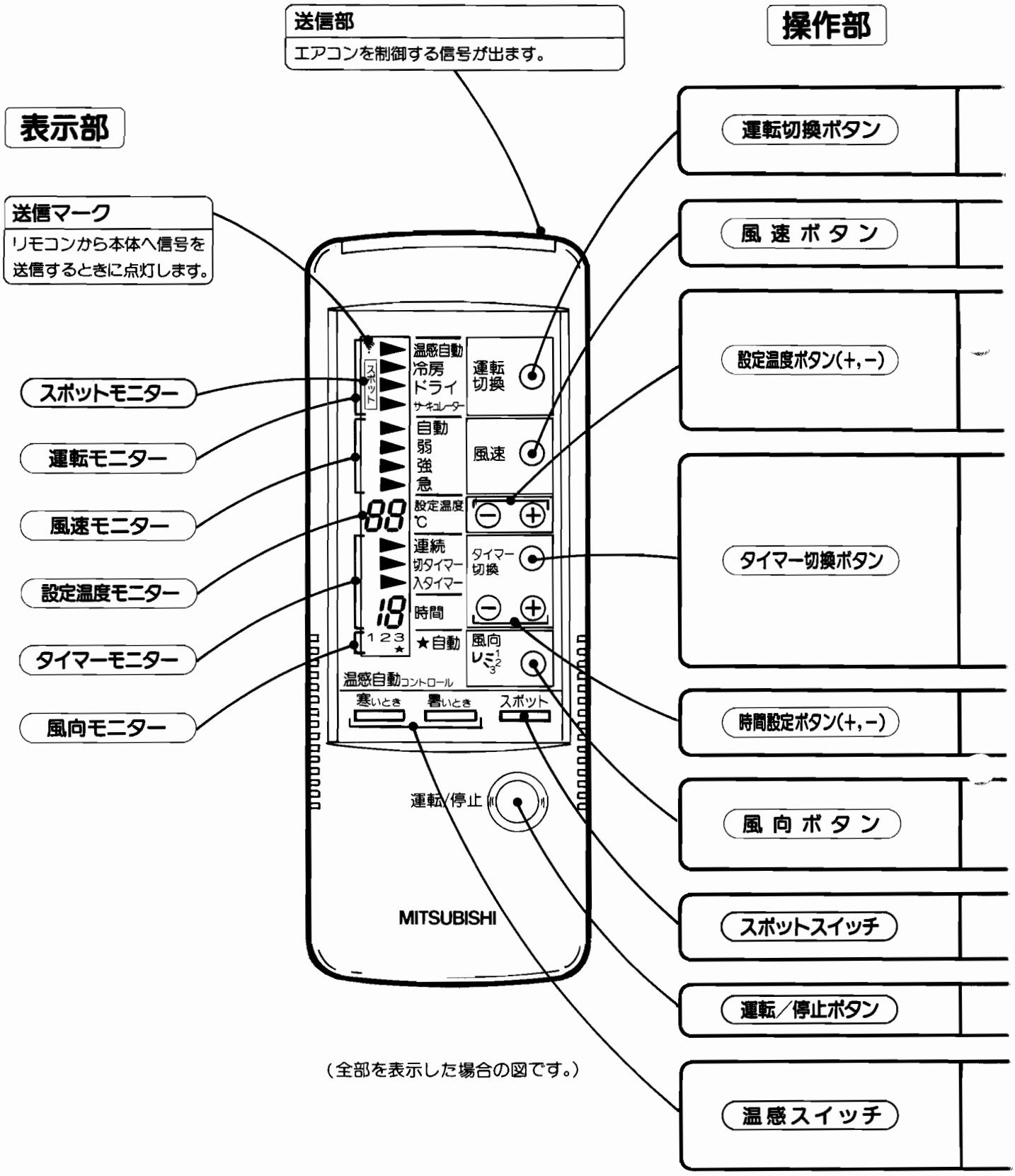

（全部を表示した場合の図です。）

操作部のはたらき	表示部の状態
ボタンを押して、ご希望の運転内容をお選びください。 （運転は３種類切換えられます。冷房・ドライ・サーキュレーター）	**運転モニター**の矢印(▶)が運転の内容を指示します。 温感自動にすると運転開始時の室温にあわせ運転内容が自動的にコントロールされます。
風速を切換えるボタンです。(風速は３段階に切換えられます。 弱　強　急)	**風速モニター**の矢印(▶)が設定された風速を指示します。 自動にすると室温に応じて風速が自動的に変わります。
ご希望の室温に温度を設定するボタンです。 「＋」または「－」を１回押すごとに設定温度が１℃ずつ変化します。ただし温感自動運転・エレクトロニクスドライ運転の場合はエアコンが自動的に温度を設定しますので、このボタンを押してもはたらきません。	設定温度は設定温度ボタンで設定された温度を表示します。 ただし温感自動運転・エレクトロニクスドライ運転の場合は表示しません。
切タイマー・入タイマーの予約を行うボタンです。 切タイマー　おやすみ前などにお使いください。時間がくると、エアコンの運転を停止します。 入タイマー　おめざめどきなどにあわせてセットします。時間がくると、運転を始めます。	**タイマーモニター**の矢印(▶)がタイマーの内容を指示します。
タイマー時間を調整するボタンです。 １～12時間の範囲で設定できます。	**タイマーモニター**にタイマーの時間が表示されます。
風の向きを上下方向に変えるボタンです。	**風向モニター**が、設定された風向きを番号(１～３)で表示します。 自動の場合は★印を表示します。
一度押すとスポットモードに入ります。もう一度押すと元の運転内容に戻ります。	スポットモードになると、**スポットモニター**が点灯します。 （約15分後、前の運転に自動的に戻ります。）
一度押すと運転し、もう一度押すと停止します。	運転すると本体の運転表示ランプが点灯します。
温感自動運転時に使用します。 暑いとき　〝ちょっと暑い〟と感じたら押してください。 寒いとき　〝ちょっと寒い〟と感じたら押してください。	室内ユニットの表示部にある**温感モニター**と連動します。 設定温度は表示しません。

MSY-4060S

●室内ユニット(本体)

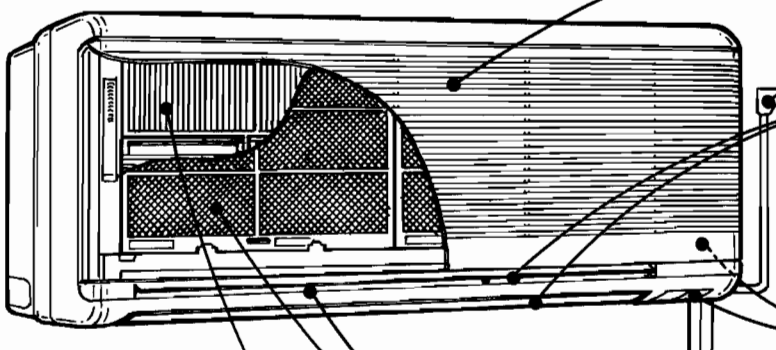

吸込口
お部屋の空気や湿気を吸込みます。

電源プラグ

ツインオートフラップ
風向き（上下）を調節します。
風向ボタンで操作してください。
自動にすると運転状態に応じて自動的に風向きが変わります。

室内ユニット操作部・表示部

リモコン

風向調節板(左右)
（左右2ヵ所あります）

防カビエアフィルター
（左右2枚あります）
吸込んだ空気のホコリやゴミを取除きます。(少なくとも2週間に一度は清掃してください)

空気清浄フィルター
（左右2枚あります）
たばこのけむりや細かなチリを取除きます。(3ヵ月を目安に交換してください)

配管と接続電線

排水ホース

●室外ユニット

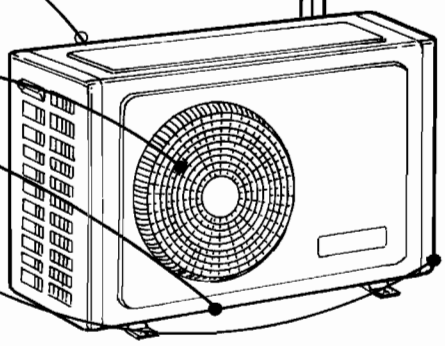

吸込口
背面と側面にあります。

吹出口

排水口
雨水などの排水口です。

アース端子
側面にあります。

●室内ユニット操作部・表示部

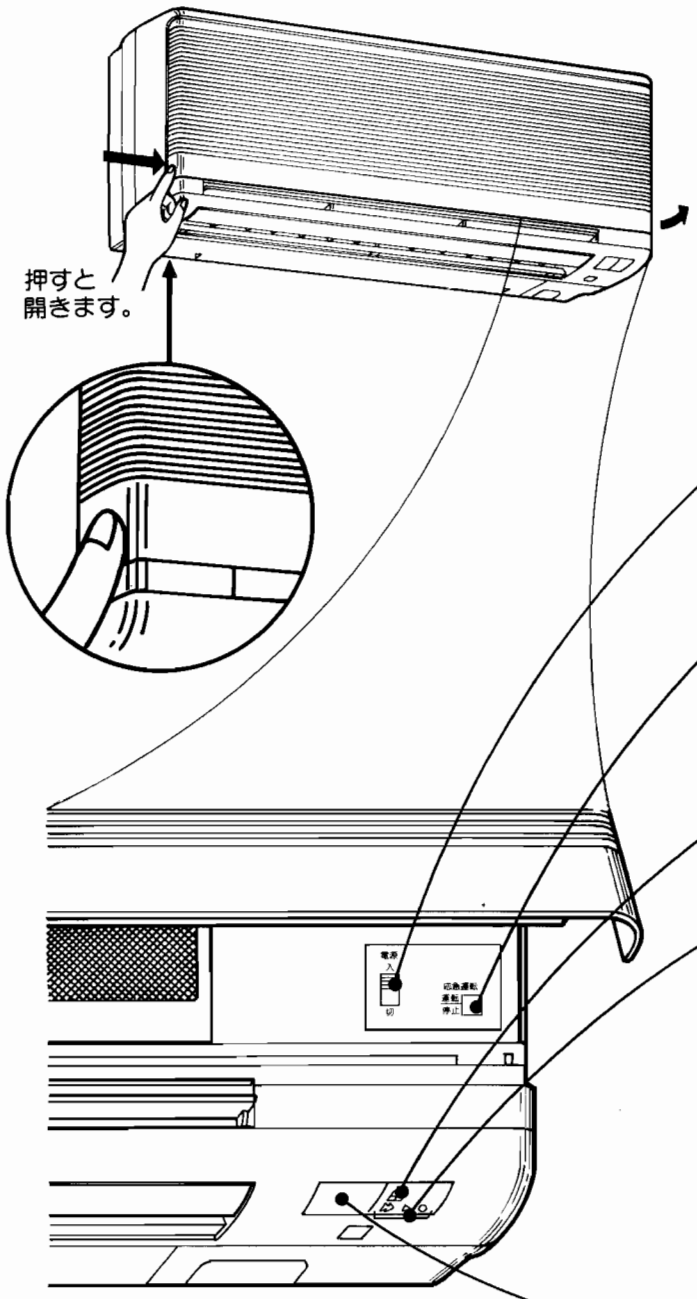

電源スイッチ

長期間使用しない場合には節電のため 切 にしてください。

応急運転スイッチ

据付時の試運転のときやリモコンが使えなくなったときに使用します。押しボタンで運転・停止できます。

運転表示ランプ

運転中に点灯します。

温感モニターランプ

温感自動運転のとき、室温の状態を示します。

▶▶ ▶ ● は設定温度に向ってエアコンが運転中であることを示します。

▷▷ ▶ ● はお部屋の温度が設定温度に近づいたことを示します。

▷▷ ▷ ● はお部屋の温度がほぼ設定温度になったことを示します。

受信部

リモコンからの信号を受信します。

●リモコン

操作は一度セットするだけで、マイコンに記憶されます。次回からは運転/停止ボタンの操作だけでご使用になれます。ただし、電池を交換したときは、もう１度セットしてください。

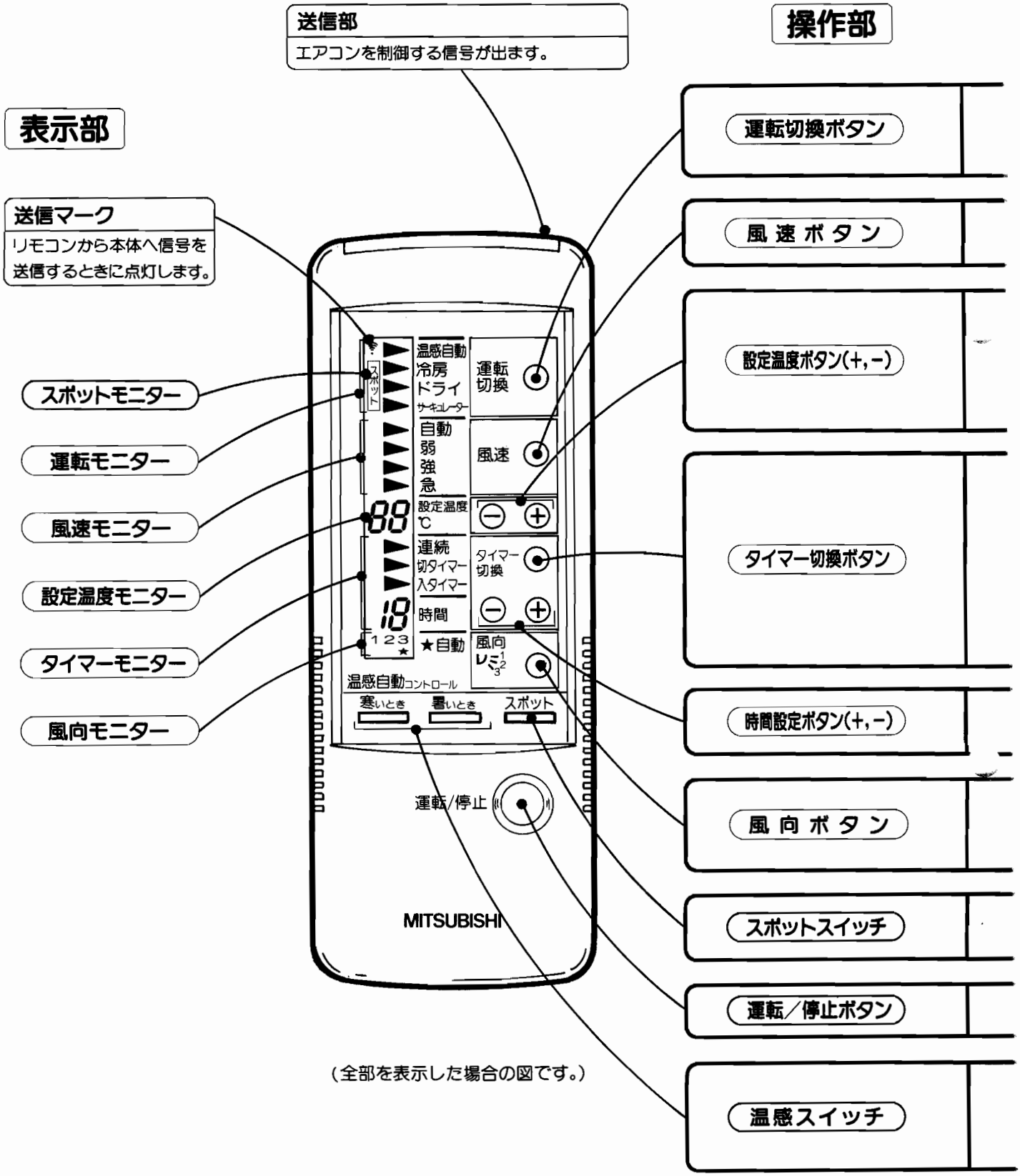

（全部を表示した場合の図です。）

操作部のはたらき	表示部の状態
ボタンを押して、ご希望の運転内容をお選びください。 （運転は３種類切換えられます。冷房・ドライ・サーキュレーター）	**運転モニター**の矢印(▶)が運転の内容を指示します。 温感自動にすると運転開始時の室温にあわせ運転内容が自動的にコントロールされます。
風速を切換えるボタンです。(風速は３段階に切換えられます。 弱　強　急)	**風速モニター**の矢印(▶)が設定された風速を指示します。 自動にすると室温に応じて風速が自動的に変わります。
ご希望の室温に温度を設定するボタンです。 「＋」または「－」を１回押すごとに設定温度が１℃ずつ変化します。ただし温感自動運転・エレクトロニクスドライ運転の場合はエアコンが自動的に温度を設定しますので、このボタンを押してもはたらきません。	設定温度は設定温度ボタンで設定された温度を表示します。 ただし温感自動運転・エレクトロニクスドライ運転の場合は表示しません。
切タイマー・入タイマーの予約を行うボタンです。 切タイマー　おやすみ前などにお使いください。時間がくると、エアコンの運転を停止します。 入タイマー　おめざめどきなどにあわせてセットします。時間がくると、運転を始めます。	**タイマーモニター**の矢印(▶)がタイマーの内容を指示します。
タイマー時間を調整するボタンです。 １～12時間の範囲で設定できます。	**タイマーモニター**にタイマーの時間が表示されます。
風の向きを上下方向に変えるボタンです。	**風向モニター**が、設定された風向きを番号(**１～３**)で表示します。 自動の場合は★印を表示します。
一度押すとスポットモードに入ります。もう一度押すと元の運転内容に戻ります。	スポットモードになると、**スポットモニター**が点灯します。 （約15分後、前の運転に自動的に戻ります。）
一度押すと運転し、もう一度押すと停止します。	運転すると本体の運転表示ランプが点灯します。
温感自動運転時に使用します。 暑いとき "ちょっと暑い"と感じたら押してください。 寒いとき "ちょっと寒い"と感じたら押してください。	室内ユニットの表示部にある**温感モニター**と連動します。 設定温度は表示しません。

MS-4070S　MS-4070D

●室内ユニット(本体)



吸込口
お部屋の空気や湿気を吸込みます。

電源プラグ

ツインオートフラップ
風向き（上下）を調節します。風向ボタンで操作してください。自動にすると運転状態に応じて自動的に風向きが変わります。

室内ユニット操作部・表示部

リモコン

風向調節板(左右)
（左右2ヵ所あります）

防カビエアフィルター
（左右2枚あります）
吸込んだ空気のホコリやゴミを取除きます。(少なくとも2週間に一度は清掃してください)

別売空気清浄フィルター
別売の空気清浄フィルターを取付けることができます。たばこのけむりや細かなチリを取除きます。(3ヵ月を目安に交換してください)

配管と接続電線

排水ホース

●室外ユニット

吸込口
背面と側面にあります。

吹出口

排水口
雨水などの排水口です。

アース端子
側面にあります。

●室内ユニット操作部・表示部

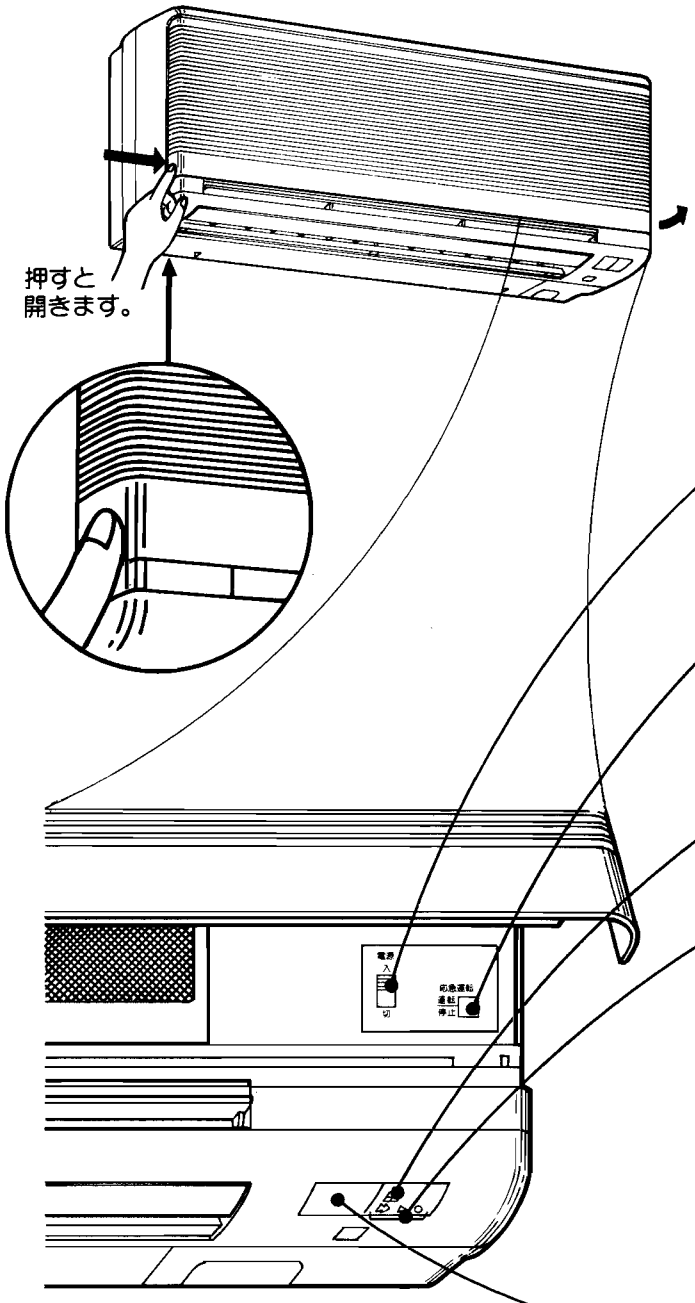

電源スイッチ

長期間使用しない場合には節電のため 切 にしてください。

応急運転スイッチ

据付時の試運転のときやリモコンが使えなくなったときに使用します。押しボタンで運転・停止できます。

運転表示ランプ

運転中に点灯します。

温感モニターランプ

温感自動運転のとき、室温の状態を示します。

▶▶ ● は設定温度に向ってエアコンが運転中であることを示します。

▷▶ ● はお部屋の温度が設定温度に近づいたことを示します。

▷ ● はお部屋の温度がほぼ設定温度になったことを示します。

受信部

リモコンからの信号を受信します。

●リモコン

操作は一度セットするだけで、マイコンに記憶されます。次回からは運転/停止ボタンの操作だけでご使用になれます。ただし、電池を交換したときは、もう１度セットしてください。

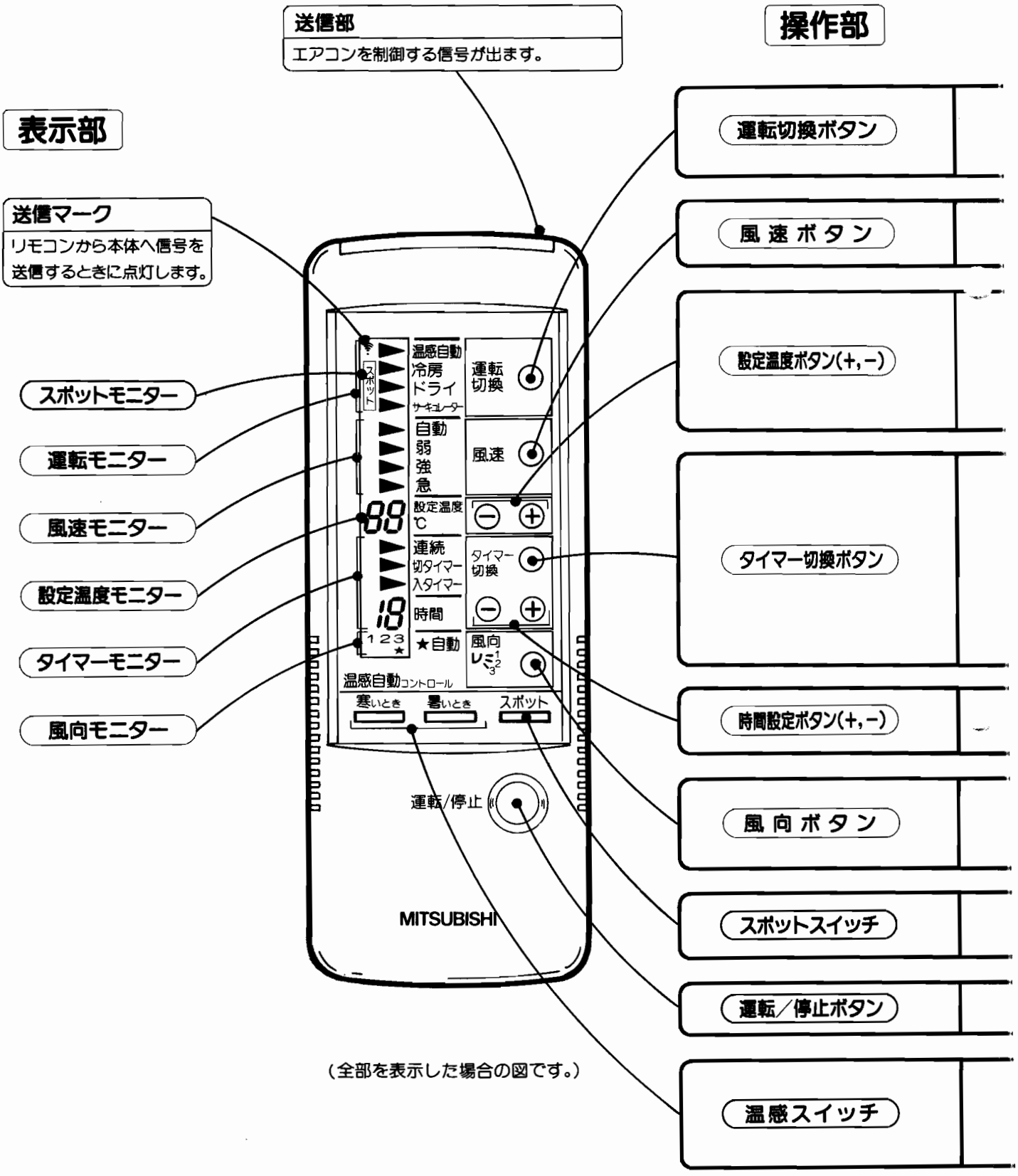

（全部を表示した場合の図です。）

操作部のはたらき	表示部の状態
ボタンを押して、ご希望の運転内容をお選びください。 （運転は３種類切換えられます。冷房・ドライ・サーキュレーター）	**運転モニター**の矢印(▶)が運転の内容を指示します。 温感自動 にすると運転開始時の室温にあわせ運転内容が自動的にコントロールされます。
風速を切換えるボタンです。(風速は３段階に切換えられます。 弱　強　急)	**風速モニター**の矢印(▶)が設定された風速を指示します。 自動 にすると室温に応じて風速が自動的に変わります。
ご希望の室温に温度を設定するボタンです。 「＋」または「－」を１回押すごとに設定温度が１℃ずつ変化します。ただし温感自動運転・エレクトロニクスドライ運転の場合はエアコンが自動的に温度を設定しますので、このボタンを押してもはたらきません。	設定温度 は設定温度ボタンで設定された温度を表示します。 ただし温感自動運転・エレクトロニクスドライ運転の場合は表示しません。
切タイマー ・ 入タイマー の予約を行うボタンです。 切タイマー　おやすみ前などにお使いください。時間がくると、エアコンの運転を停止します。 入タイマー　おめざめどきなどにあわせてセットします。時間がくると、運転を始めます。	**タイマーモニター**の矢印(▶)がタイマーの内容を指示します。
タイマー時間を調整するボタンです。 １～12時間の範囲で設定できます。	**タイマーモニター**にタイマーの時間が表示されます。
風の向きを上下方向に変えるボタンです。	**風向モニター**が、設定された風向きを番号(**１～３**)で表示します。 自動の場合は★印を表示します。
一度押すとスポットモードに入ります。もう一度押すと元の運転内容に戻ります。	スポットモードになると、**スポットモニター**が点灯します。 （約15分後、前の運転に自動的に戻ります。）
一度押すと運転し、もう一度押すと停止します。	運転すると本体の運転表示ランプが点灯します。
温感自動運転時に使用します。 暑いとき "ちょっと暑い"と感じたら押してください。 寒いとき "ちょっと寒い"と感じたら押してください。	室内ユニットの表示部にある**温感モニター**と連動します。 設定温度 は表示しません。

MS-5070S　MS-5070D

● 室内ユニット(本体)

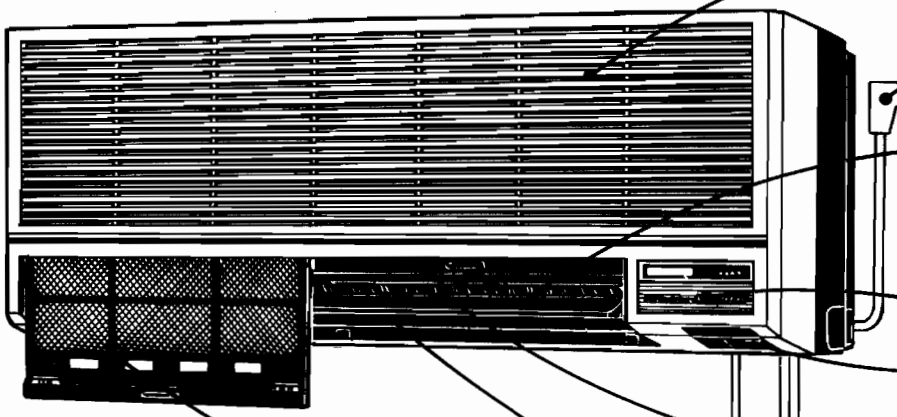

吸込口
お部屋の空気や湿気を吸込みます。

電源プラグ

風向調節板(上下)
風向き（上下）を調節します。

本体表示部

室内ユニット操作部

風向調節板(左右)
（左右２ヵ所あります）

吹出口

防カビエアフィルター
（左右２枚あります）
吸込んだ空気のホコリやゴミを取除きます。(少くとも２週間に一度は清掃してください)

リモコン

配管と接続電線

排水ホース

●風向表示部

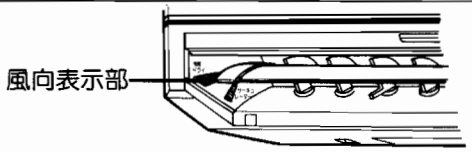

■ 冷房運転・ドライ運転は**冷房・ドライ**、サーキュレーター運転は**サーキュレーター**にあわせてお使いください。

●本体表示部



運転表示ランプ
電源を入れると点灯します。

●室内ユニット操作部

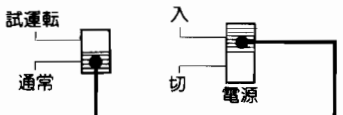

試運転スイッチ
据付時に使用。通常は触れないでください。

電源スイッチ
長期間使用しない場合には節電のため 切 にしてください。

● 室外ユニット

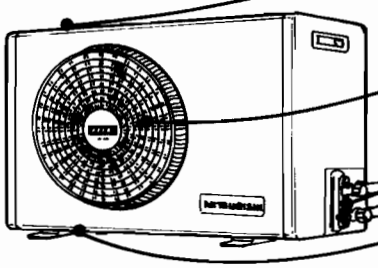

吸込口
側面と背面にあります。

吹出口

アース端子

排水口（４ヵ所）
雨水などの排水口です。

●リモコンの 表示部 操作部

（操作は一度セットすると、次回からは電源ボタンを押すだけで同じ運転ができます。）

- ただし本体の電源スイッチを 切 にした場合、停電があった場合などには、次に運転したとき、自動運転となります。

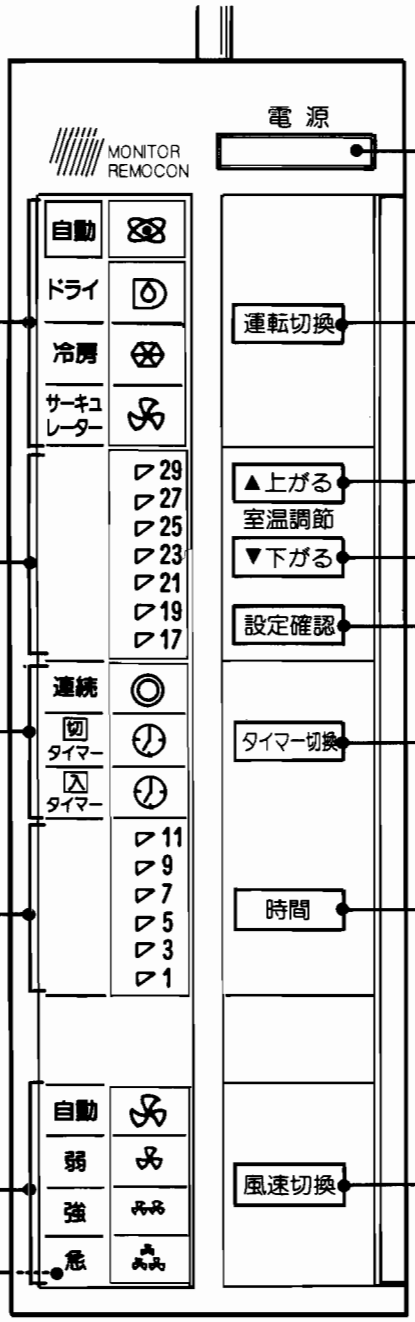

操作部ドアーを開けた状態の図です。

運転モニター
運転状態を表示します。

グリーンサイン
室温と設定温度を表示します。

タイマー表示ランプ
タイマーの内容を表示します。

タイマー残時間表示ランプ

風速表示ランプ
風速を表示します。

室温センサー
お部屋の温度を感知しています。

電源ボタン
一度押すと 入 、もう一度押すと 切 になります。

運転切換ボタン
ボタンを押してご希望の運転内容をお選びください。

室温設定ボタン
16℃～31℃の範囲で設定できます。
自動運転・ドライでは室温設定できません。

設定確認ボタン
ボタンを押すと設定温度を５秒間表示します。

タイマー切換ボタン
連続 タイマーをお使いにならないときは、連続にセットします。
切・タイマー おやすみまえなどにお使いください。時間がくるとエアコンの運転を停止します。
入・タイマー おめざめどきなどにあわせてセットします。時間がくると、運転を始めます。

時間設定ボタン
１時間～11時間の範囲で設定できます。

風速切換ボタン
ご希望により室内側の風速を切換えるボタンです。

MS-1880　MS-2080

●室内ユニット操作部・表示部

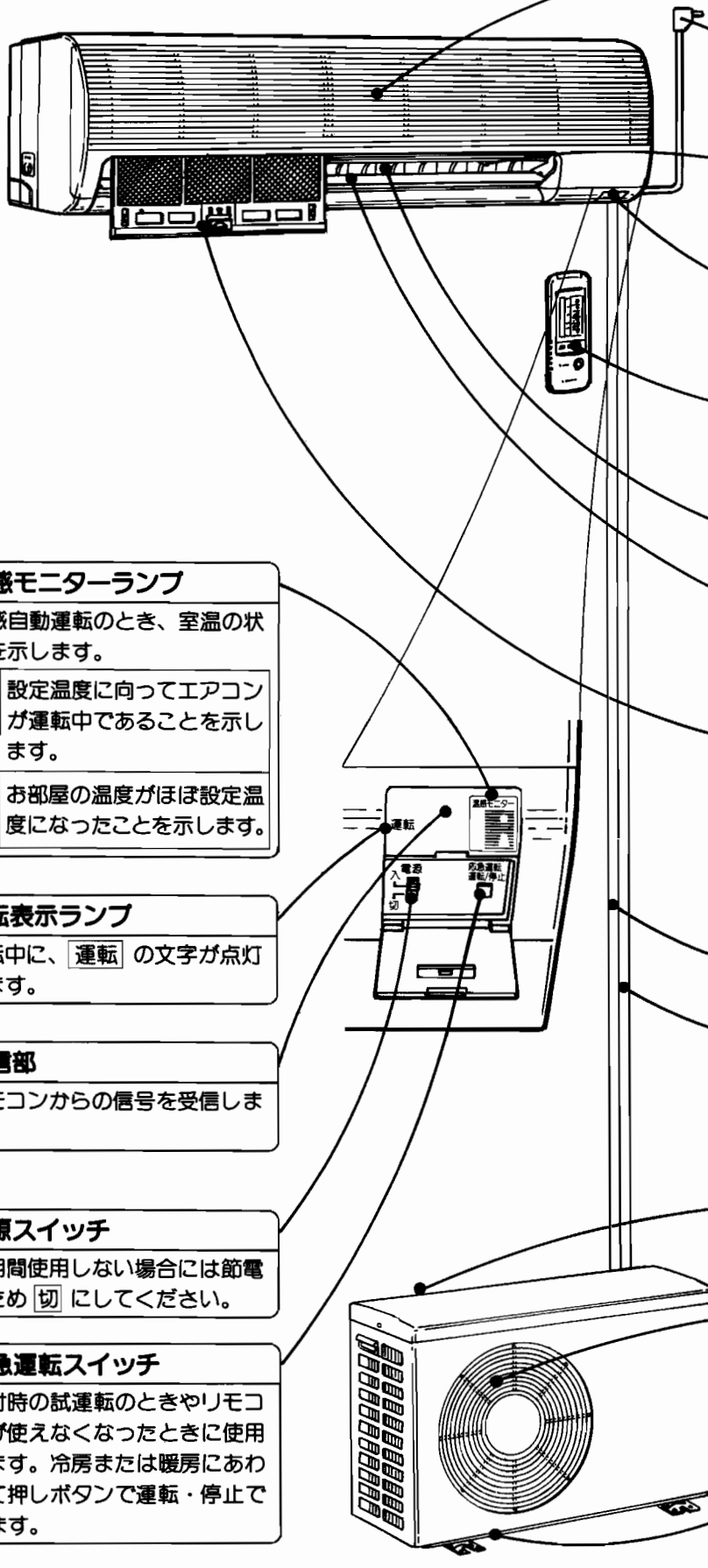

吸込口
お部屋の空気や湿気を吸込みます。

電源プラグ

風向調節板(左右)
(左右2ヵ所あります)

室内ユニット操作部・表示部

リモコン

吹出口

風向調節板(上下)

防カビエアフィルター
(左右2枚あります)
吸込んだ空気のホコリやゴミを取除きます。(少くとも2週間に一度は清掃してください)

配管と接続電線

排水ホース

温感モニターランプ
温感自動運転のとき、室温の状態を示します。

●	設定温度に向ってエアコンが運転中であることを示します。
●	お部屋の温度がほぼ設定温度になったことを示します。

運転表示ランプ
運転中に、運転 の文字が点灯します。

受信部
リモコンからの信号を受信します。

電源スイッチ
長期間使用しない場合には節電のため 切 にしてください。

応急運転スイッチ
据付時の試運転のときやリモコンが使えなくなったときに使用します。冷房または暖房にあわせて押しボタンで運転・停止できます。

●室外ユニット

吸込口
背面と側面にあります。

吹出口

アース端子
側面にあります。

排水口(4ヵ所)
雨水などの排水口です。

●リモコン

操作は一度セットするだけで、マイコンに記憶されます。次回からは運転／停止ボタンの操作だけでご使用になれます。ただし、電池を交換したときは、もう一度セットしてください。

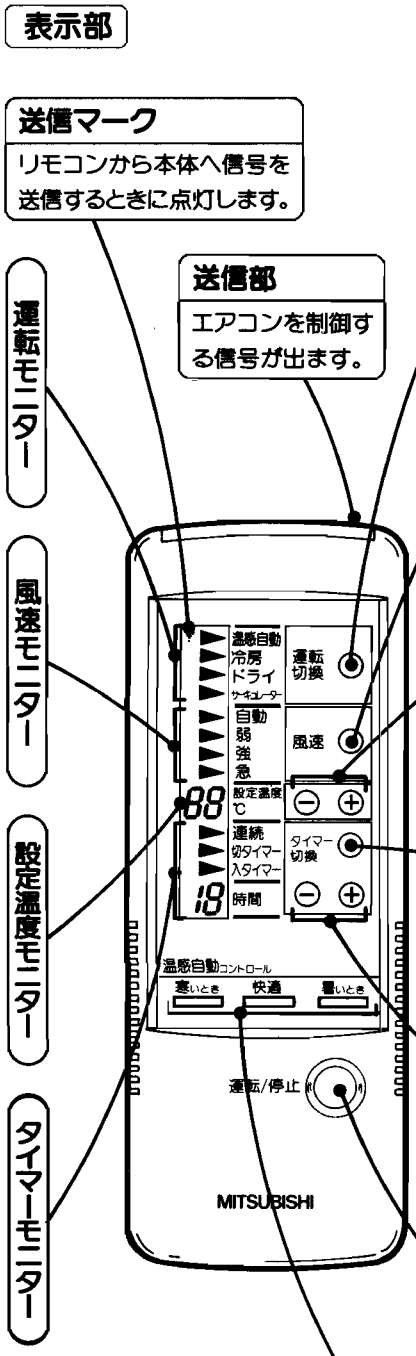

（全部を表示した場合の図です。）

操作部	操作部のはたらき	表示部の状態
運転切換ボタン	ボタンを押して、ご希望の運転内容をお選びください。 （運転は３種類切換えられます。冷房・ドライ・サーキュレーター）	運転モニターの矢印（▶）が運転の内容を指示します。 温感自動 にすると運転開始時の室温にあわせ運転内容が自動的にコントロールされます。
風速ボタン	風速を切換えるボタンです。 （風速は３段階に切換えられます。弱　強　急）	風速モニターの矢印（▶）が設定された風速を指示します。 自動 にすると室温に応じて風速が自動的に変わります。
設定温度ボタン（+、−）	ご希望の室温に温度を設定するボタンです。 「＋」または「－」を１回押すごとに設定温度が１℃ずつ変化します。ただし温感自動運転・エレクトロニクスドライ運転の場合はエアコンが自動的に温度を設定しますので、このボタンを押してもはたらきません。	設定温度 は設定温度ボタンで設定された温度を表示します。ただし温感自動運転・エレクトロニクスドライ運転の場合は表示しません。
タイマー切換ボタン	切タイマー・入タイマー の予約を行うボタンです。 切タイマー　おやすみ前などにお使いください。時間がくると、エアコンの運転を停止します。 入タイマー　おめざめどきなどにあわせてセットします。時間がくると、運転を始めます。	タイマーモニターの矢印（▶）がタイマーの内容を指示します。
時間設定ボタン（+、−）	タイマー時間を調整するボタンです。 １～12時間の範囲で設定できます。	タイマーモニターにタイマーの時間が表示されます。
運転／停止ボタン	一度押すと運転し、もう一度押すと停止します。	運転すると本体の運転表示ランプが点灯します。
温感スイッチ	温感自動運転時に使用します。 暑いとき "ちょっと暑い"と感じたら押してください。 快適 運転中に"今が快適だ"と感じたら押してください。その快適さを保ちます。 寒いとき "ちょっと寒い"と感じたら押してください。	室内ユニットの表示部にある温感モニターと連動します。 設定温度 は表示しません。

MS-186C　MS-186CP　MS-226C　MS-226CP

●室内ユニット操作部

吸込口
お部屋の空気や湿気を吸い込みます。

応急運転スイッチ
据付時の試運転の時やリモコンが使えなくなった時に使用します。押しボタンで運転・停止できます。

電源スイッチ
長期間使用しない場合には節電のため 切 にしてください。

温感モニターランプ
温感自動運転のとき、室温の状態を示します。
▶▶ ▶ ●は設定温度に向ってエアコンが運転中であることを示します。
▷ ▶ ●はお部屋の温度が設定温度に近づいたことを示します。
▷ ▭ ●はお部屋の温度がほぼ設定温度になったことを示します。

運転表示ランプ
運転中に点灯します。

受信部
リモコンからの信号を受信します。

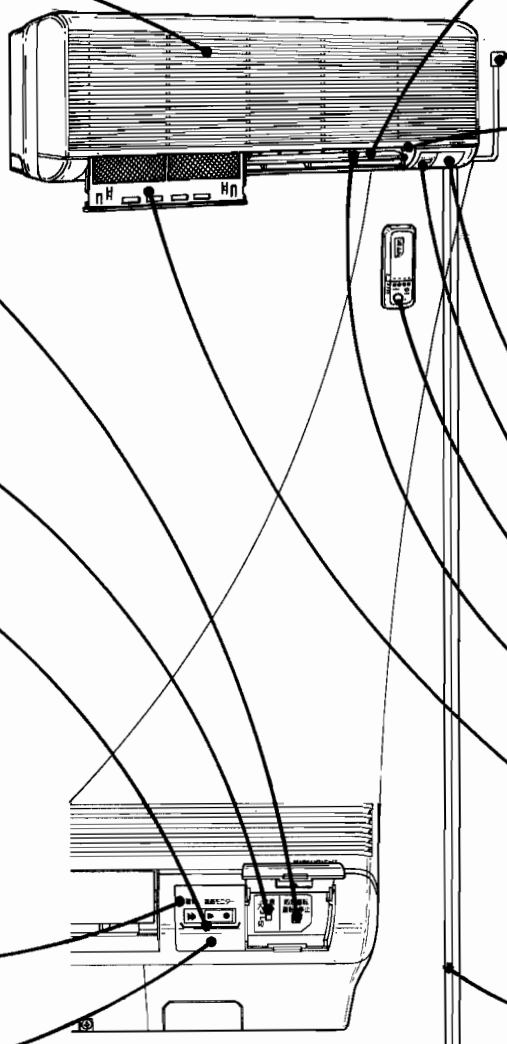

オートフラップ
風向き（上下）を調節します。
風向ボタンで操作してください。

電源プラグ

エアフィルター取り出しツマミ

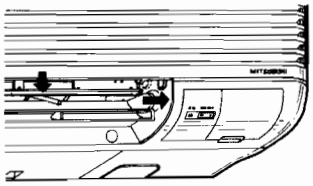

ツマミを右へ動かすとエアフィルターが出ます。

リモコン収納部

室内ユニット操作部・表示部

リモコン

風向調節板（左右）
（左右2ヵ所あります）

防カビエアフィルター
（左右2枚あります）
吸い込んだ空気のホコリやゴミを取り除きます。（少くとも2週間に一度は清掃してください）

配管と接続電線

排水ホース

●室外ユニット

吸込口
背面と側面にあります。

吹出口

排水口（4ヵ所）
雨水などの排水口です。

アース端子
MS-186/226Cの場合。
MS-186/226CPの場合。

●リモコン操作部・表示部

操作は一度セットするだけで、マイコンに記憶されます。そののち運転/停止ボタンの操作だけでご使用になれます。
ただし、電池を交換した時は、記憶が解除されて温感自動運転となります。

操作部のはたらき

とびらを開けた状態

送信部
エアコンを制御する信号が出ます。

タイマーマーク
タイマー運転の時に点灯します。

送信マーク
リモコンから本体へ信号を送信する時に点灯します。

風向モニター

風速モニター

時刻モニター

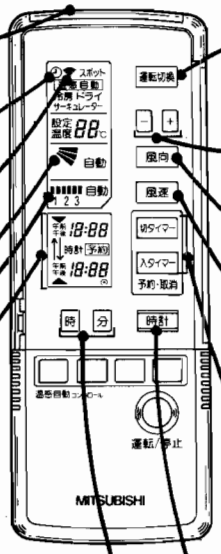

(全部を表示した場合の図です。)

運転切換ボタン	ボタンを押して、ご希望の運転内容をお選びください。
設定温度ボタン	ご希望の室温に温度を設定するボタンです。 「＋」または「－」を1回押すごとに設定温度が1℃ずつ変化します。ただし温感自動運転・エレクトロニクスドライ運転の場合はエアコンが自動的に温度を設定しますので、このボタンを押してもはたらきません。
風向ボタン	風の向きを上下方向に変えるボタンです。
風速ボタン	風速を切り換えるボタンです。（風速は3段階に切り換えられます。弱：1　強：2　急：3）
タイマーボタン	切タイマー・入タイマーの予約・取消を行うボタンです。 切タイマー　おやすみ前などにお使いください。時間がくると、エアコンの運転を停止します。 入タイマー　おめざめどきなどにあわせてセットします。時間がくると、運転を始めます。 プログラムタイマー(切・入)　エアコンを自動的に運転→停止→運転、または停止→運転→停止させることができます。
時計あわせボタン	現在時刻を調整する時に押すボタンです。
時刻調整ボタン（時・分）	現在時刻およびタイマーの時刻の〝時〟および〝分〟の部分を調整するボタンです。

とびらを閉めた状態

おいそぎモニター

運転モニター

設定温度モニター

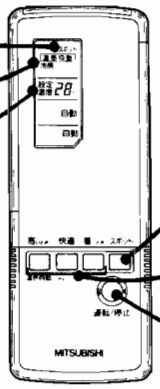

おいそぎスイッチ	一度押すとおいそぎモード(スポット)に入ります。もう一度押すと元の運転内容に戻ります。
温感スイッチ	温感自動運転時に使用します。 暑いとき〝ちょっと暑い〟と感じた時に押してください。 快適　運転中に〝今が快適だ〟と感じたら押してください。その快適さを保ちます。 寒いとき〝ちょっと寒い〟と感じた時に押してください。
運転/停止ボタン	一度押すと運転し、もう一度押すと停止します。

こんなときは
マイコンが
操作しています！

運転内容	状態
温感自動 （ドライ）	●室内ファンが止まる。

安心してお使いください。

MS-187C　MS-227C

●室内ユニット操作部・表示部

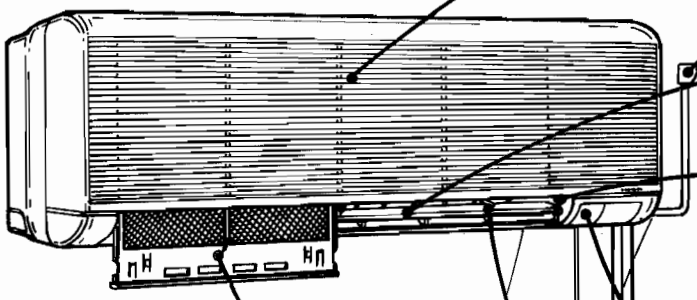

吸込口
お部屋の空気や湿気を吸い込みます。

電源プラグ

オートフラップ
風向き（上下）を調節します。

エアフィルター取り出しツマミ

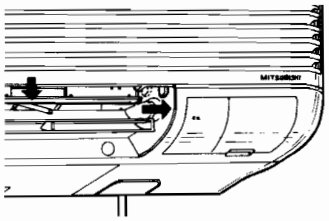

ツマミを右へ動かすとエアフィルターが出ます。

室内ユニット操作部・表示部

リモコン

風向調節板（左右）
（左右2ヵ所あります）

防カビエアフィルター
（左右2枚あります）
吸い込んだ空気のホコリやゴミを取り除きます。（少くとも2週間に一度は清掃してください。）

配管と接続電線

排水ホース

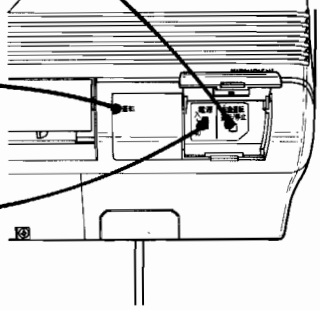

応急運転スイッチ
据付時の試運転の時やリモコンが使えなくなった時に使用します。押しボタンで運転・停止できます。

運転表示ランプ
運転中に点灯します。

電源スイッチ
長期間使用しない場合には節電のため 切 にしてください。

●室外ユニット

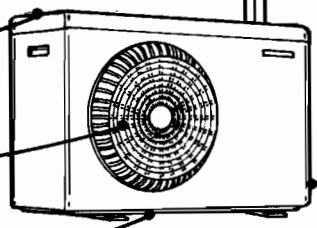

吸込口
背面と側面にあります。

吹出口

排水口（4ヵ所）
雨水などの排水口です。

アース端子
側面にあります。

●リモコン操作部・表示部

操作は一度セットすると、その後は運転／停止ボタンの操作だけで、繰り返しご使用になれます。

操作部のはたらき

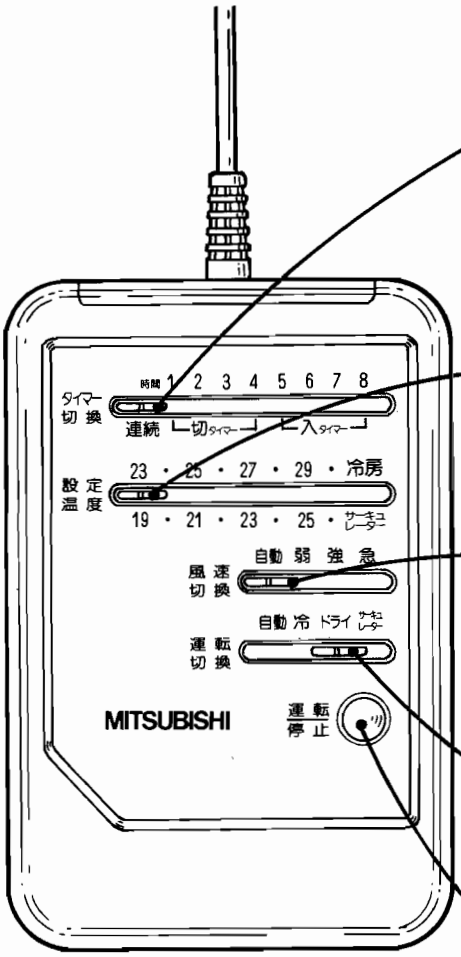

タイマー切換スイッチ

連続 タイマーをお使いにならないときは、連続にセットします。

切・タイマー おやすみまえなどにお使いください。時間がくるとエアコンの運転を停止します。

入・タイマー おめざめどきなどにあわせてセットします。時間がくると、運転を始めます。

設定温度スイッチ

ご希望の室温に温度を設定するスイッチです。
冷房時23℃～30℃、サーキュレーター時19℃～26℃の範囲で設定できます。
自動・ドライでは室温設定できません。

風速切換スイッチ

風速を切り換えるスイッチです。
自動にすると室温に応じて風速が自動的に変わります。

運転切換スイッチ

運転内容を切り換えるスイッチです。
ご希望の運転内容をお選びください。

運転/停止ボタン

一度押すと 入 、もう一度押すと 切 になります。
入 になると本体の運転表示ランプが点灯します。

こんなときは マイコンが 操作しています！

	運転内容	状態
自動運転	エレクトロニクスドライ	●室内ファンが止まる。 ●室温調節・風速切換がきかない。

安心してお使いください。

MSY-256C　MSY-286C

●室内ユニット操作部・表示部

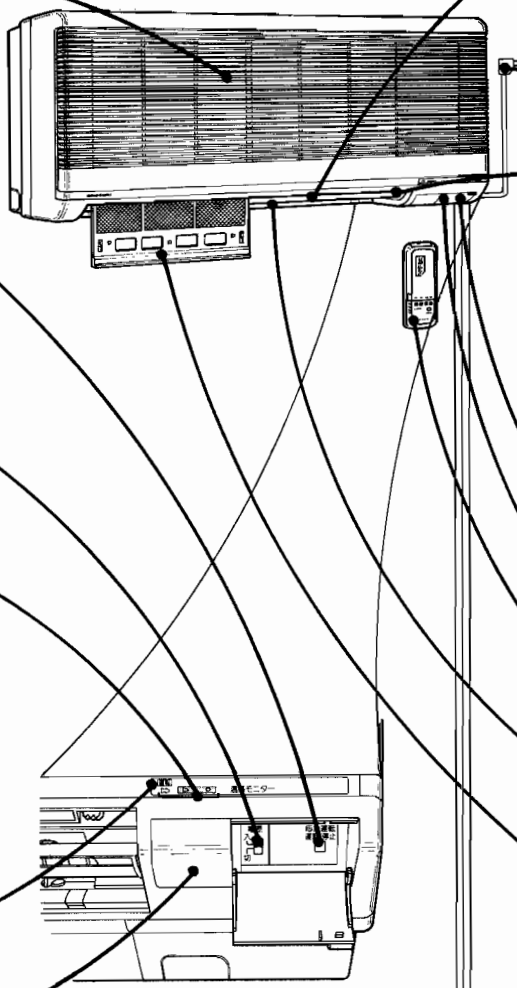

吸込口
お部屋の空気や湿気を吸い込みます。

応急運転スイッチ
据付時の試運転の時やリモコンが使えなくなった時に使用します。押しボタンで運転・停止できます。

電源スイッチ
長期間使用しない場合には節電のため 切 にしてください。

温感モニターランプ
温感自動運転のとき、室温の状態を示します。
- ▶▶ ● は設定温度に向ってエアコンが運転中であることを示します。
- ▷ ▶ ● はお部屋の温度が設定温度に近づいたことを示します。
- ▷ ▷ ● はお部屋の温度がほぼ設定温度になったことを示します。

運転表示ランプ
運転中に点灯します。

受信部
リモコンからの信号を受信します。

ロータリーオートフラップ
風向き（上下）を調節します。風向ボタンで操作してください。運転状態に応じて自動的に風向きが変わります。

電源プラグ

エアフィルター取り出しツマミ

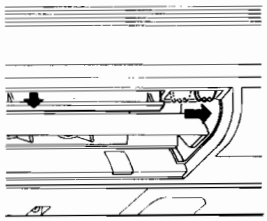

ツマミを右へ動かすとエアフィルターが出ます。

リモコン収納部

室内ユニット操作部・表示部

リモコン

風向調節板（左右）（左右2ヵ所あります）

防カビエアフィルター（左右2枚あります）
吸い込んだ空気のホコリやゴミを取り除きます。（少くとも2週間に一度は清掃してください。）

配管と接続電線

排水ホース

●室外ユニット

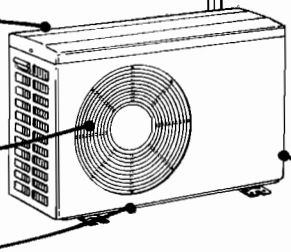

吸込口
背面と側面にあります。

吹出口

排水口（4ヵ所）
雨水などの排水口です。

アース端子
側面にあります。

●リモコン操作部・表示部

操作は一度セットするだけで、マイコンに記憶されます。そののち運転/停止ボタンの操作だけでご使用になれます。
ただし、電池を交換した時は、記憶が解除されて温感自動運転となります。

操作部のはたらき

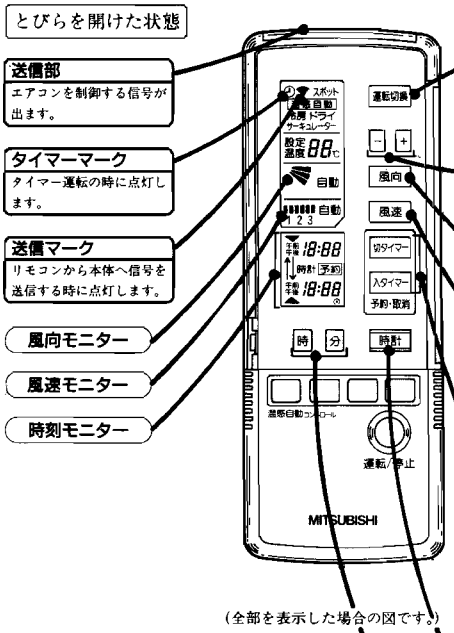

(全部を表示した場合の図です。)

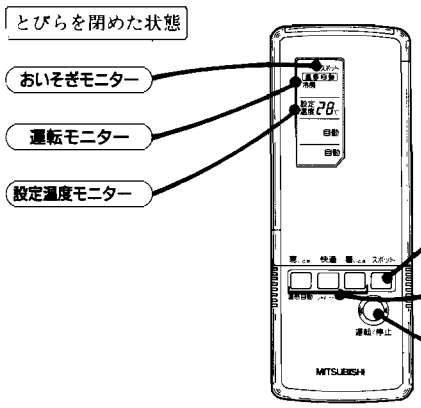

運転切換ボタン	ボタンを押して、ご希望の運転内容をお選びください。
設定温度ボタン	ご希望の室温に温度を設定するボタンです。 「＋」または「－」を１回押すごとに設定温度が１℃ずつ変化します。ただし温感自動運転・エレクトロニクスドライ運転の場合はエアコンが自動的に温度を設定しますので、このボタンを押してもはたらきません。
風向ボタン	風の向きを上下方向に変えるボタンです。
風速ボタン	風速を切り換えるボタンです。（風速は３段階に切り換えられます。弱：１　強：２　急：３）
タイマーボタン	切タイマー・入タイマーの予約・取消を行うボタンです。 切タイマー　おやすみ前などにお使いください。時間がくると、エアコンの運転を停止します。 入タイマー　おめざめどきなどにあわせてセットします。時間がくると、運転を始めます。 プログラムタイマー(切・入)　エアコンを自動的に運転→停止→運転、または停止→運転→停止させることができます。
時計あわせボタン	現在時刻を調整する時に押すボタンです。
時刻調整ボタン(時・分)	現在時刻およびタイマーの時刻の〝時〟および〝分〟の部分を調整するボタンです。
おいそぎスイッチ	一度押すとおいそぎモード(スポット)に入ります。もう一度押すと元の運転内容に戻ります。
温感スイッチ	温感自動運転時に使用します。 暑いとき〝ちょっと暑い〟と感じた時に押してください。 快適　運転中に〝今が快適だ〟と感じたら押してください。その快適さを保ちます。 寒いとき〝ちょっと寒い〟と感じた時に押してください。
運転/停止ボタン	一度押すと運転し、もう一度押すと停止します。

こんなときは
マイコンが
操作しています！

運転内容	状態
温感自動 (ドライ)	●室内ファンが止まる。

安心してお使いください。

MS-168C　MS-188C

●室内ユニット操作部・表示部

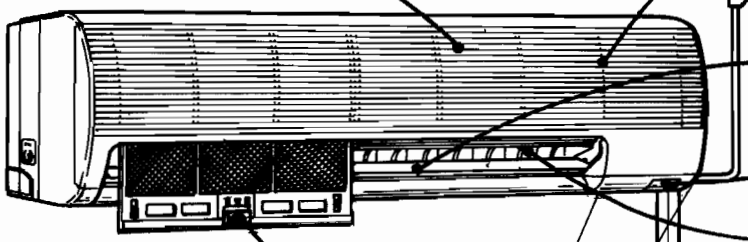

吸込口
お部屋の空気や湿気を吸い込みます。

温度センサー
お部屋の温度を感知します。

電源プラグ

風向調節板(上下)

室内ユニット操作部

風向調節板(左右)
(左右2ヵ所あります)

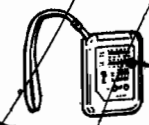

リモコン

防カビエアフィルター
(左右2枚あります)
吸い込んだ空気のホコリやゴミを取り除きます。(少くとも2週間に一度は清掃してください)

受信部
リモコンからの信号を受信します。

運転表示ランプ
運野中に点灯します。

電源スイッチ
長期間使用しない場合には節電のため 切 にしてください。

応急運転ボタン
据付時の試運転の時やリモコンが使えなくなった時に使用します。押しボタンで運転・停止できます。

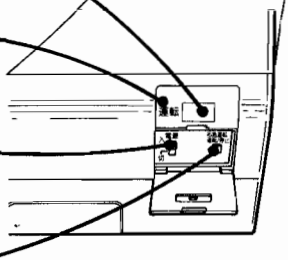

配管と接続電線

排水ホース

●室外ユニット

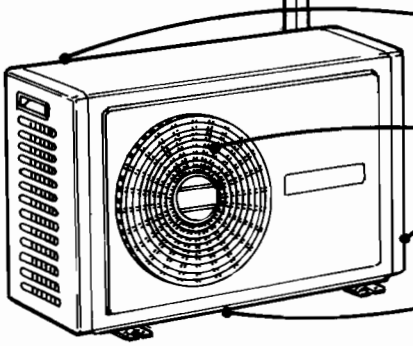

吸込口
側面と背面にあります。

吹出口

アース端子

排水口(4ヵ所)
雨水などの排水口です。

●リモコン操作部

操作は一度セットすると、その後は運転／停止ボタンの操作だけで、繰り返しご使用になれます。

操作部のはたらき

送信部
エアコンを制御する信号が出ます。

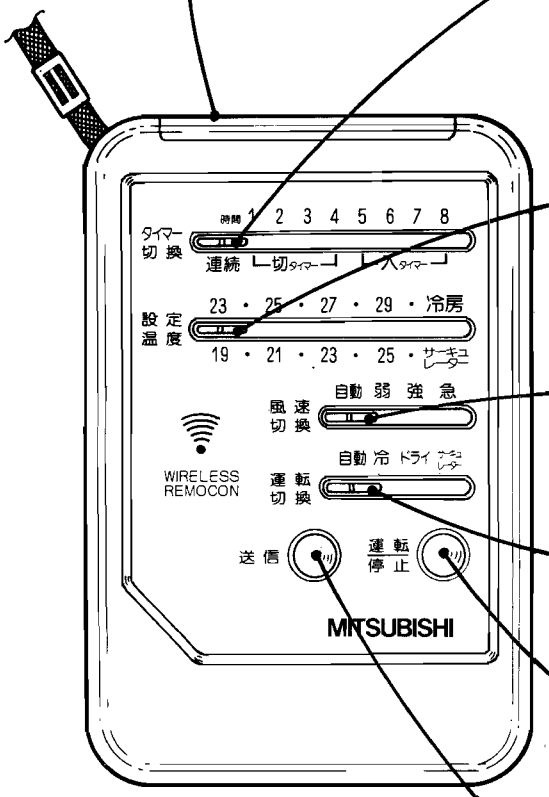

タイマー切換スイッチ	連続 タイマーをお使いにならないときは、連続にセットします。 切・タイマー おやすみまえなどにお使いください。時間がくるとエアコンの運転を停止します。 入・タイマー おめざめどきなどにあわせてセットします。時間がくると、運転を始めます。
設定温度スイッチ	ご希望の室温に温度を設定するスイッチです。冷房時23℃～30℃、サーキュレーター時19℃～26℃の範囲で設定できます。 **自動・ドライ**では室温設定できません。
風速切換スイッチ	風速を切り換えるスイッチです。 **自動**にすると室温に応じて風速が自動的に変わります。
運転切換スイッチ	運転内容を切り換えるスイッチです。 ご希望の運転内容をお選びください。
運転/停止ボタン	一度押すと 入 、もう一度押すと 切 になります。 入 になると本体の運転表示ランプが点灯します。
送信ボタン	運転中に運転内容を変更した時に押すと、変更内容を室内ユニット本体に送信します。 (運転/停止ボタン操作時は必要ありません。)

こんなときは マイコンが 操作しています！

運転内容		状態
自動運転	エレクトロニクスドライ	●室内ファンが止まる。 ●室温調節・風速切換がきかない。

安心してお使いください。

MFZ-2810　MFZ-2810S　MFZ-3210S　MFZ-4010S

●室内ユニット(本体)

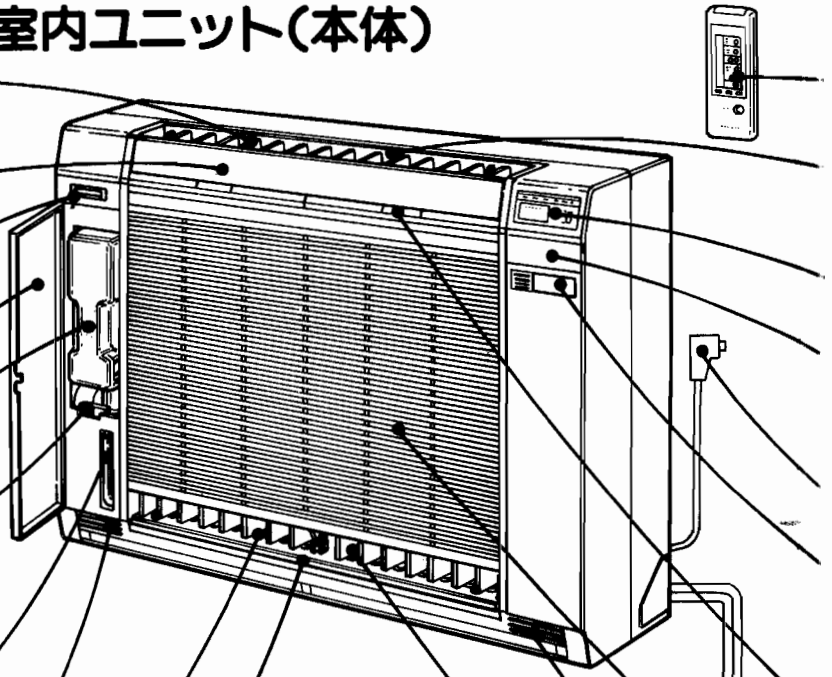

上の左右調節板
(左右2ヶ所あります)

チェンジベーン
上の吹出口の風向を変えます。

加湿機吹出口
加湿機運転時にここから霧が出てきます。

ドア

給水タンク

加湿機用エアフィルター
吸込んだ空気のホコリやゴミを取除きます。(少くとも2週間に一度は清掃してください)

加湿機用排水ホース
排水ホースの口を下方に向けると加湿機内の水を排水することができます。

加湿機用吸込口

下の左右調節板
(左右2ヶ所あります)

ダンパー
下の吹出口の開閉を自動で行います。

●室外ユニット

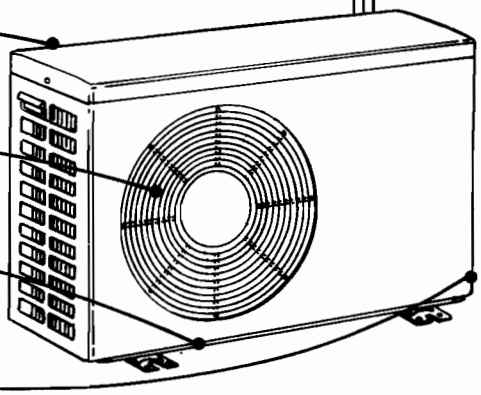

吸込口
背面と側面にあります。

吹出口

排水口(4ヵ所)
雨水などの排水口です。

アース端子

リモコン

上の吹出口

ここから冷風または温風を吹出します。また、上下・左右の風向を調節します。

室内ユニット表示部

室内ユニット操作部

扉内にあります。

電源プラグ

リモコン収納部

防カビエアフィルター
（左右２枚あります）

吸込んだ空気のホコリやゴミを取除きます。（少くとも２週間に一度は清掃してください）

吸込口

お部屋の空気や湿気を吸込みます。

足もと温度センサー

足もとの温度を感知します。

下の吹出口

ここから冷風または温風を吹出します。運転状態に応じて自動的に吹出口が開閉します。

配管と接続電線

排水ホース

●室内ユニット操作部・表示部

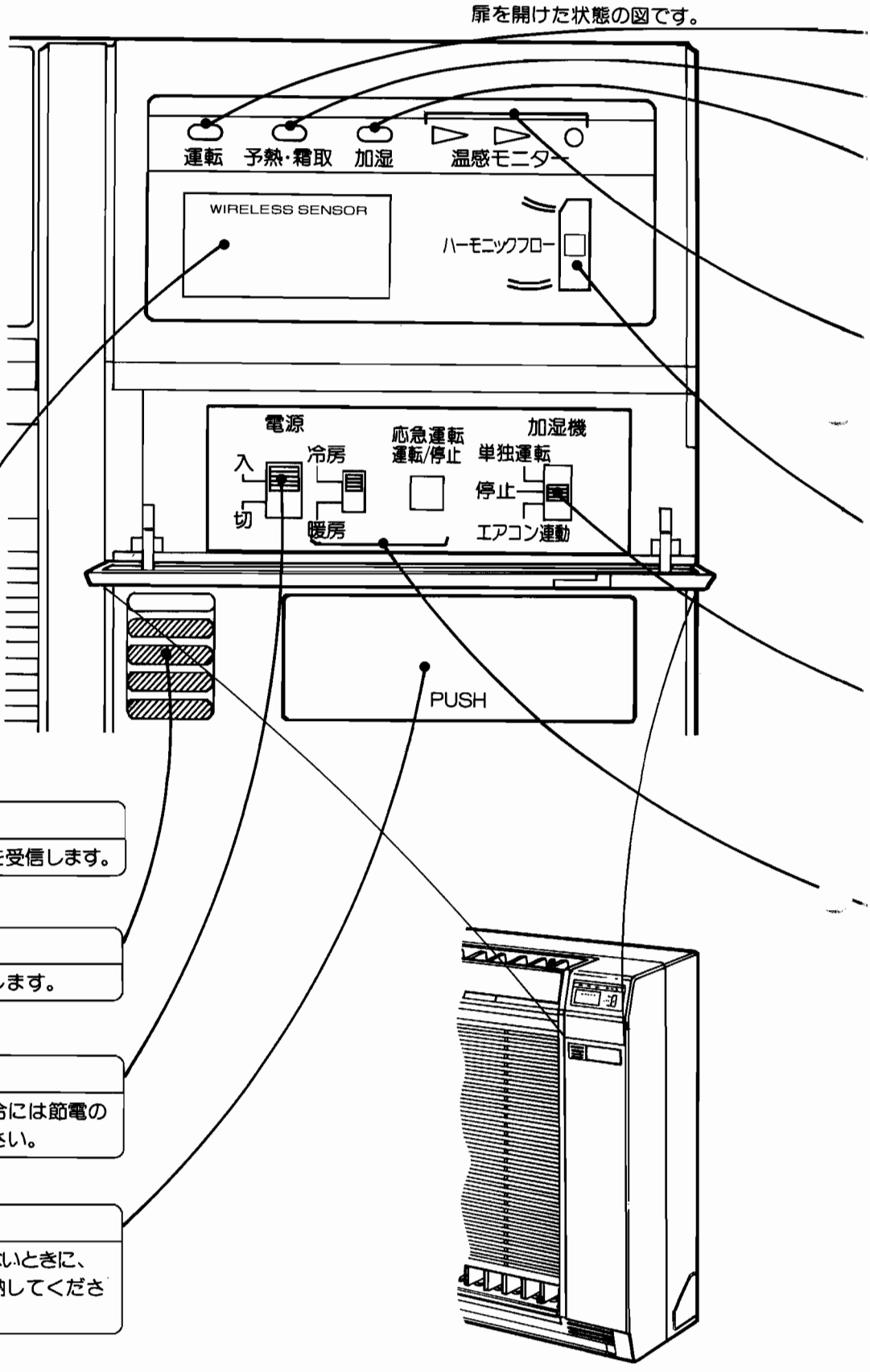

受信部

リモコンからの信号を受信します。

温度センサー

お部屋の温度を感知します。

電源スイッチ

長期間使用しない場合には節電のため 切 にしてください。

リモコン収納部

長期間ご使用にならないときに、リモコンをここに収納してください。

運転表示ランプ

運転中に点灯します。

霜取予熱表示ランプ

暖房運転開始時、霜取運転時に点灯します。このときは送風が一時的に止まります。

加湿機ランプ

加湿機運転時に点灯します。

温感モニターランプ

温感自動運転のとき、室温の状態を示します。

►► ●設定温度に向ってエアコンが運転中であることを示します。

▻► ●お部屋の温度が設定温度に近づいたことを示します。

▻▻ ●お部屋の温度がほぼ設定温度になったことを示します。

ハーモニックフローランプ

リモコンの風向ボタンを押してハーモニックフローに設定されると点灯します。

加湿機運転スイッチ

加湿機の運転切換を行います。

単独運転　エアコンの運転に関係なく運転ができます。

エアコン連動　エアコンの運転に連動して運転ができます。

応急運転スイッチ

据付時の試運転のときやリモコンが使えなくなったときに使用します。
冷房または暖房にあわせて押しボタンで運転・停止できます。

●リモコン

操作は一度セットするだけで、マイコンに記憶されます。次回からは運転/停止ボタンの操作だけでご使用になれます。ただし、電池を交換したときは、もう一度セットしてください。

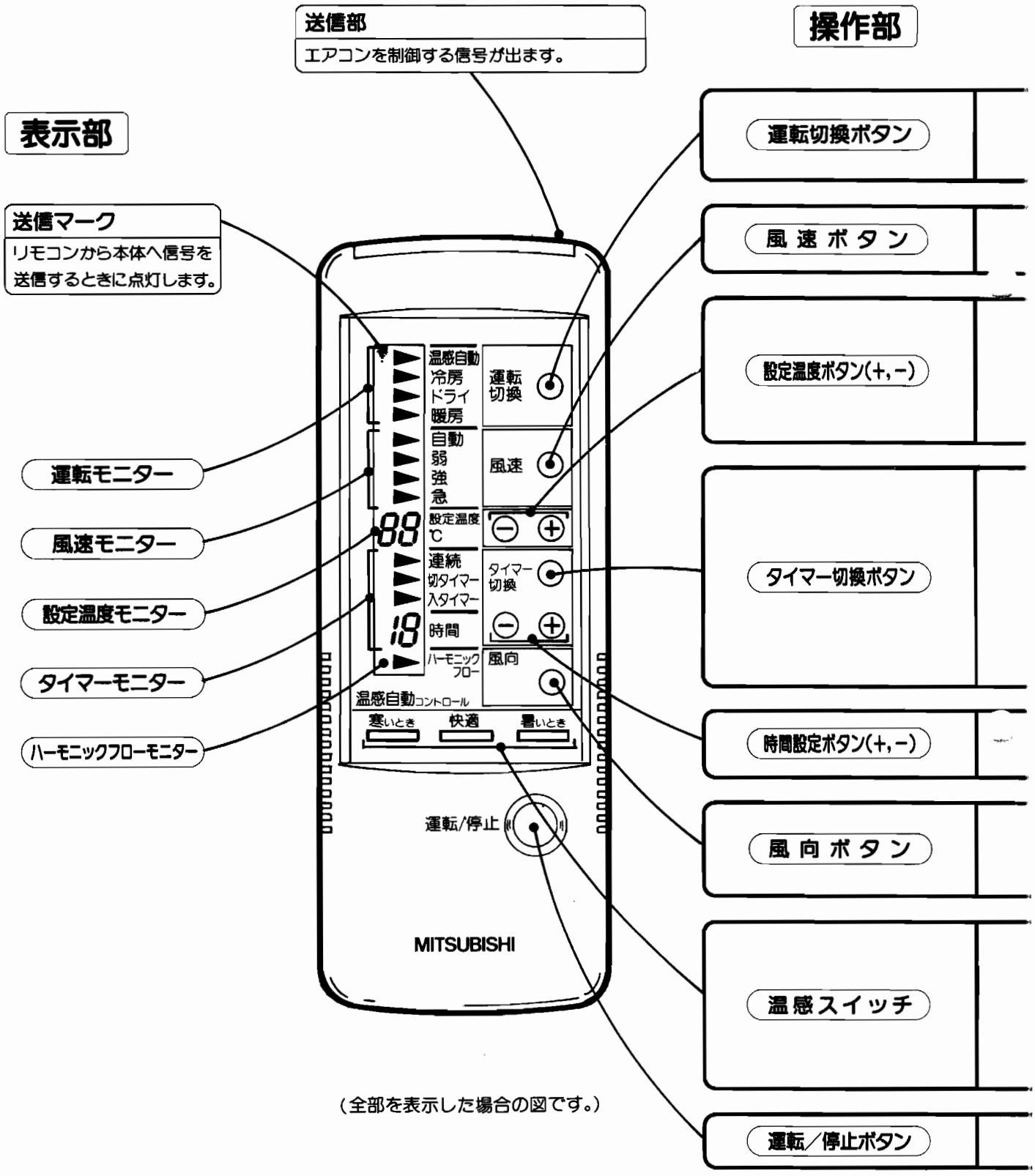

（全部を表示した場合の図です。）

操作部のはたらき	表示部の状態
ボタンを押して、ご希望の運転内容をお選びください。 （運転は３種類切換えられます。冷房・ドライ・暖房）	**運転モニター**の矢印（▶）が運転の内容を指示します。 温感自動にすると運転開始時の室温にあわせ運転内容が自動的にコントロールされます。
風速を切換えるボタンです。（風速は３段階に切換えられます。 弱　強　急）	**風速モニター**の矢印（▶）が設定された風速を指示します。 自動にすると室温に応じて風速が自動的に変わります。
ご希望の室温に温度を設定するボタンです。 「＋」または「－」を１回押すごとに設定温度が１℃ずつ変化します。ただし温感自動運転・エレクトロニクスドライ運転の場合はエアコンが自動的に温度を設定しますので、このボタンを押してもはたらきません。	設定温度は設定温度ボタンで設定された温度を表示します。 ただし温感自動運転・エレクトロニクスドライ運転の場合は表示しません。
切タイマー・入タイマーの予約を行うボタンです。 切タイマー　おやすみ前などにお使いください。時間がくると、エアコンの運転を停止します。 入タイマー　おめざめどきなどにあわせてセットします。時間がくると、運転を始めます。	**タイマーモニター**の矢印（▶）がタイマーの内容を指示します。
タイマー時間を調整するボタンです。 １～12時間の範囲で設定できます。	**タイマーモニター**にタイマーの時間が表示されます。
上下自動吹出し（ハーモニックフロー）と上吹出しを切換えるボタンです。	ハーモニックフローモニターに矢印（▶）が表示されると上下自動吹出し（ハーモニックフロー）になります。
温感自動運転時に使用します。 暑いとき　"ちょっと暑い"と感じたら押してください。 快適　運転中に"今が快適だ"と感じたら押してください。その快適さを保ちます。 寒いとき　"ちょっと寒い"と感じたら押してください。	室内ユニットの表示部にある**温感モニター**と連動します。 設定温度は表示しません。
一度押すと運転し、もう一度押すと停止します。	運転すると本体の運転表示ランプが点灯します。

MFH-2830　MFH-2830S　MFH-2830D　MFH-3230S

●室内ユニット(本体)

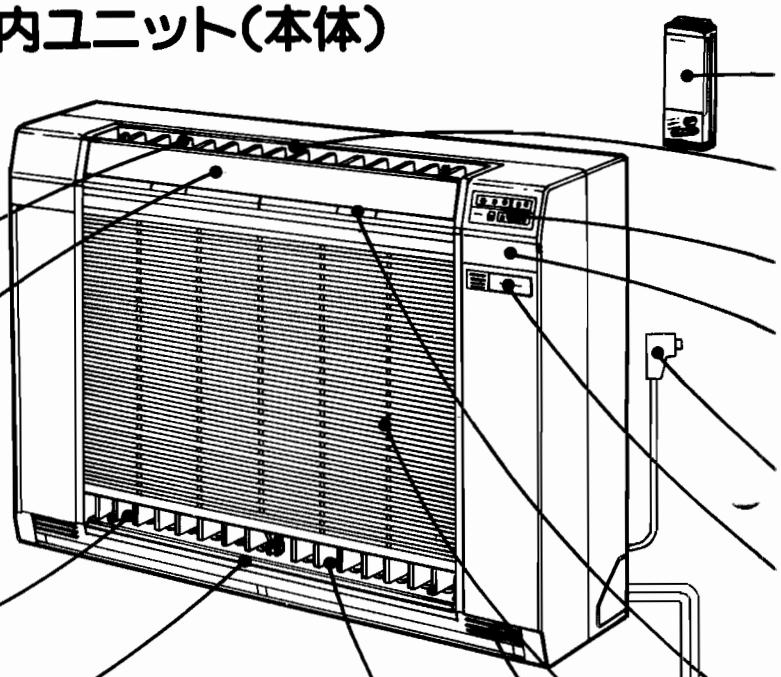

上の左右調節板
（左右２ヵ所あります）

チェンジベーン
上の吹出口の風向を変えます。

下の左右調節板
（左右２ヵ所あります）

ダンパー
下の吹出口の開閉を自動で行います。

●室外ユニット

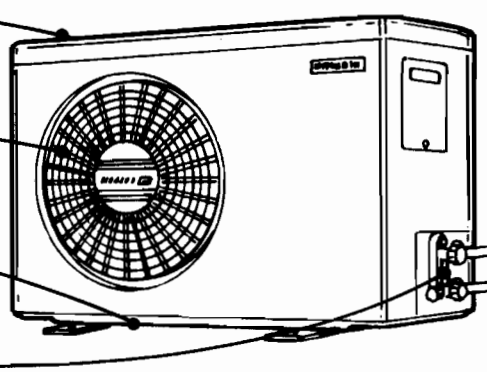

吸込口
背面と側面にあります。

吹出口

排水口(４ヵ所)
雨水などの排水口です。

アース端子

リモコン

上の吹出口

ここから冷風または温風を吹出します。また、上下・左右の風向を調節します。

室内ユニット表示部

室内ユニット操作部

扉内にあります。

電源プラグ

リモコン収納部

エアフィルター
（左右２枚あります）

吸込んだ空気のホコリやゴミを取除きます。（少くとも２週間に一度は清掃してください。

吸込口

お部屋の空気や湿気を吸込みます。

足もと温度センサー

足もとの温度を感知します。

下の吹出口

ここから冷風または温風を吹出します。運転状態に応じて自動的に吹出口が開閉します。

配管と接続電線

排水ホース

●室内ユニット操作部・表示部

MFH-3230Sの扉を開けた状態の図です。

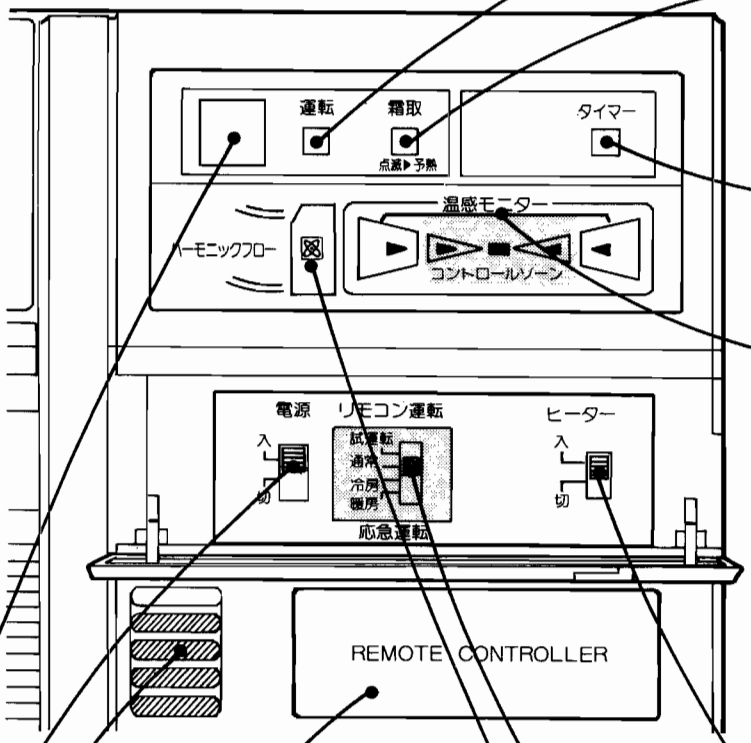

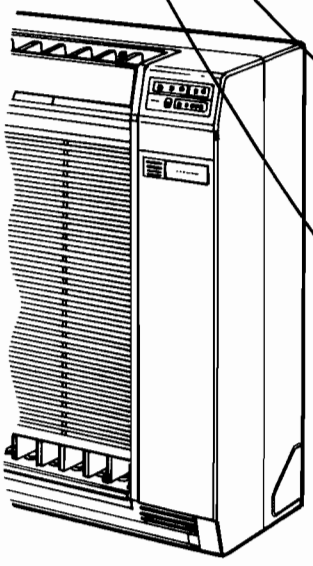

運転表示ランプ

電源を入れると点灯します。

霜取表示ランプ

暖房運転開始時には点滅、霜取運転時には点灯します。このときは送風が一時的に止まることがあります。

タイマーランプ

タイマー運転中点灯します。

温感モニターランプ

温感自動運転のとき、室温の状態を示します。

- ▬▬▬ 設定温度に向ってエアコンが運転中であることを示します。(設定温度と室温の差は2℃以上です。)
- ▬▬▬ お部屋の温度が設定温度に近づいたことを示します。(設定温度との差は1℃～2℃です。)
- ▬▬▬ お部屋の温度がほぼ設定温度になったことを示します。(設定温度との差は1℃以下です。)

ヒータースイッチ

入にセットすると、暖房時電気ヒーターとヒートポンプのダブル暖房になります。
(MFH-3230Sのみ)

切換スイッチ

据付時やリモコンが使えなくなったときに使用します。通常は、通常の位置でお使いください。

ハーモニックフローランプ

リモコンのハーモニックフロースイッチが自動に設定されると点灯します。

リモコン収納部

長期間ご使用にならないときに、リモコンをここに収納してください。

温度センサー

お部屋の温度を感知します。

電源スイッチ

長期間使用しない場合には節電のため切にしてください。

受信部

リモコンからの信号を受信します。

●リモコン

操作は一度セットするだけで、その後は電源キーの操作だけで繰返しご使用になれます。

送信部
エアコンを制御する信号が出ます。

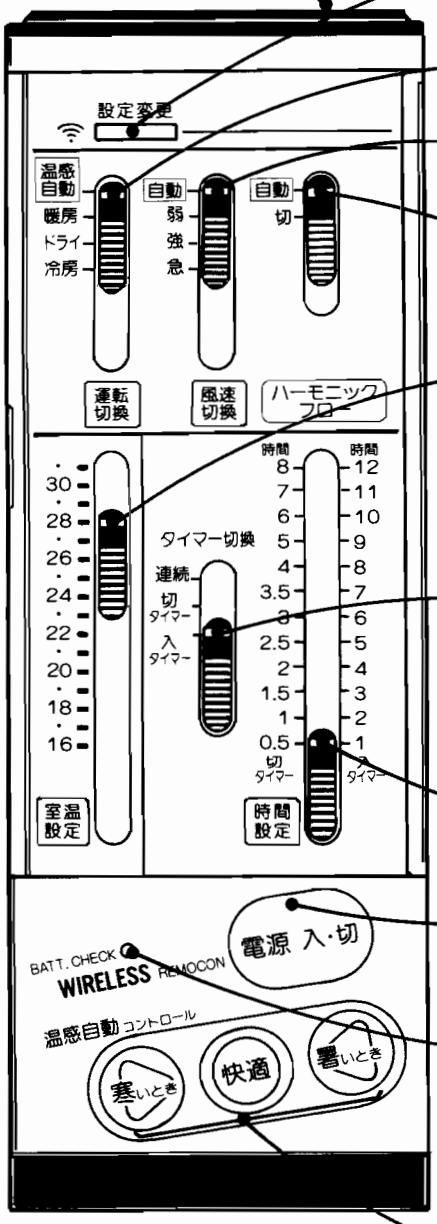

操作部ドアーを開けた状態の図です。

設定変更ボタン
本体が運転中にスイッチの設定変更を行った場合に操作するボタンです。スイッチを設定変更終了後、必ずこのボタンを押してください。本体が受信しますとピッと音がします。

運転切換スイッチ
ご希望の運転内容をお選びください。

風速切換スイッチ
風速を切換えるスイッチです。

ハーモニックフロースイッチ
自動 上下自動吹出し、 切 上吹出しの切換えを行うスイッチです。

室温設定スイッチ
ご希望の室温に温度を設定するスイッチです。

タイマー切換スイッチ
切タイマー・入タイマーを切換えるスイッチです。

切タイマー　おやすみ前などにお使いください。時間がくると、エアコンの運転を停止します。

入タイマー　おめざめどきなどにあわせてセットします。時間がくると、運転を始めます。

時間設定スイッチ
タイマーの時間を調整するスイッチです。

電源キー
一度押すと 入、もう一度押すと 切 になります。

バッテリーチェックランプ
リモコン送信(電源キー、設定変更ボタンおよび温感自動運転時の温感キーを押した)時に点灯しなくなったら電池を交換してください。

温感キー
温感自動運転時に使用します。

暑いとき　〝暑い〟と感じたら押してください。

快適　運転中に〝今が快適だ〟と感じたら押してください。その快適さを保ちます。

寒いとき　〝寒い〟と感じたら押してください。

MFH-4020S　MFH-4020T　MFH-5020S　MFH-5020T

●室内ユニット(本体)

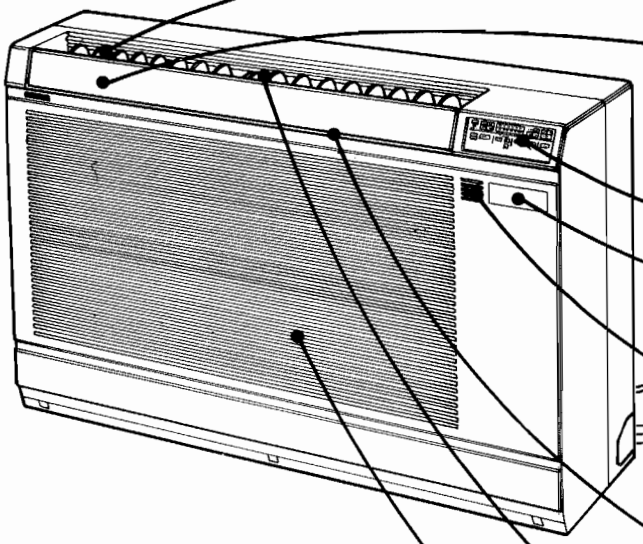

風向調節板(左右)（左右２ヵ所あります）
左右の風向を調節します。

チェンジベーン
吹出口の風向をかえます。

電源プラグ　(MFH-4020Sのみ)

室内ユニット操作部・表示部

室内ユニット操作部
扉内にあります。

室温センサー
室温を検知するサーミスタが入っていますので、この部分をふさがないでください。正しい室温を検知できなくなります。

抗菌エアフィルター（左右２枚あります）
吸込んだ空気のホコリやゴミを取除きます。
(少くとも２週間に一度は清掃してください)

吹出口
ここから冷風または温風を吹出します。

吸込口
お部屋の空気や湿気を吸込みます。

配管と接続電線

排水ホース

●室内ユニット操作部



電源スイッチ
長期間使用しない場合には節電のため 切 にしてください。

試運転スイッチ
据付時に使用。通常は触れないでください。

扉を開けた状態の図です。

●室外ユニット

吸込口
背面と側面にあります。

吹出口

排水口(４ヵ所)
雨水などの排水口です。

アース端子

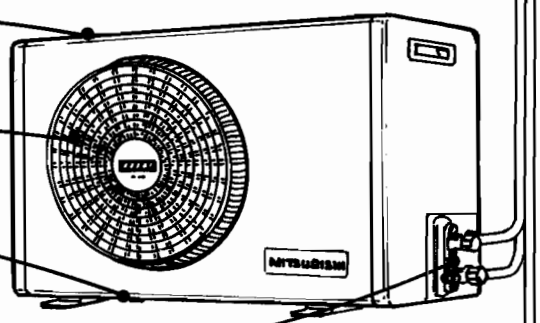

●室内ユニット操作部・表示部

（操作は一度セットすると、その後は運転/停止キーの操作だけで繰返しご使用になれます。）

- ただし操作部の電源スイッチを 切 にした場合、停電があった場合などには、次に運転したとき、自動運転となります。

予熱・霜取表示ランプ
暖房運転開始時には点滅・霜取運転時には点灯します。このときは送風が一時的に止まることがあります。

運転モニター
運転状態を表示します。

タイマー残時間表示ランプ

タイマー表示ランプ
タイマーの内容を表示します。

グリーンサイン
室温と設定温度を表示します。

風速表示ランプ
風速を表示します。

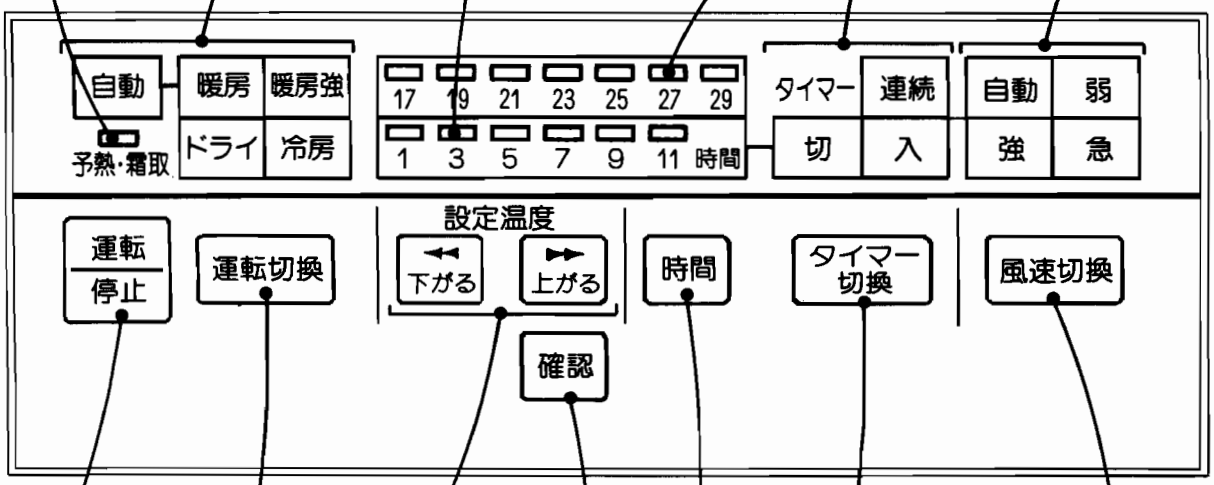

運転/停止キー
一度押すと運転、もう一度押すと停止になります。

運転切換キー
キーを押してご希望の運転内容をお選びください。

設定温度キー
16℃～31℃の範囲で設定できます。
自動運転・ドライでは室温設定できません。

設定確認キー
キーを押すと設定温度を5秒間表示します。

時間設定キー
1時間～11時間の範囲で設定できます。

タイマー切換キー
連続 タイマーをお使いにならないときは、連続にセットします。

切・タイマー おやすみまえなどにお使いください。時間がくるとエアコンの運転を停止します。

入・タイマー おめざめどきなどにあわせてセットします。時間がくると、運転を始めます。

風速切換キー
ご希望により室内側の風速を切換えるキーです。

MWH-1810　MWH-161C

●本体

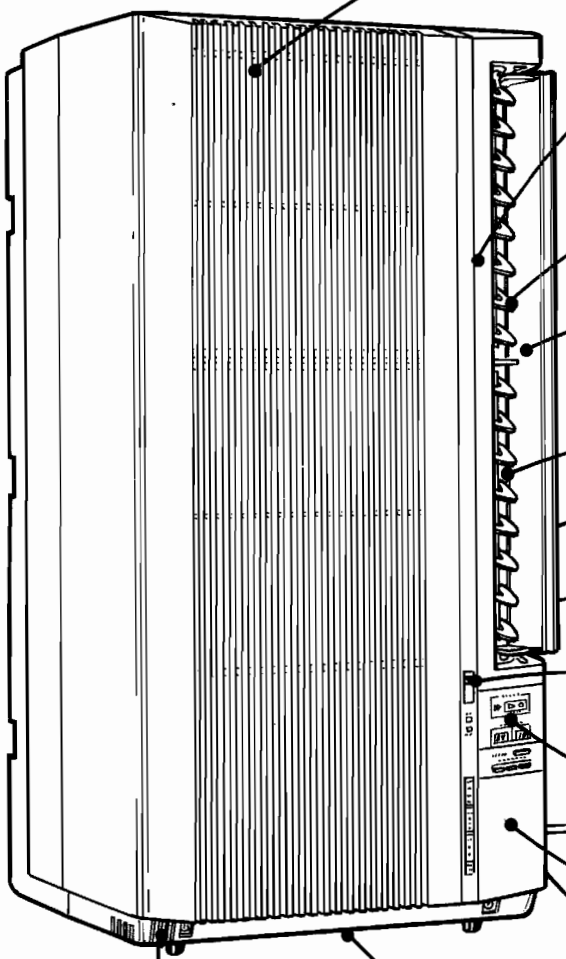

室内側吸込口
前面にあります。

抗菌エアフィルター（上下2枚あります）
吸い込んだ空気のホコリやゴミを取り除きます。(少なくとも2週間に一度は清掃してください。)

吹出ルーバー
動かすことにより風向きを上下に変えられます。

風向調節ベーン
動かすことにより風向きを左右に変えられます。

室内側吹出口

室外側吹出口
背面にあります。

室外側吸込口
背面にあります。

フィルターとりだしツマミ
下側へスライドさせることでエアフィルターをとりだせます。

操作部・表示部

操作部ドアー

アース用ネジ
背面にあります。

ドレン口
冷房運転時に出てきた水を排水する口です。
下面中央および下面奥側にあります。

電源プラグ

室温センサー
室温を検知するサーミスタが入っていますのでこの部分をふさがないでください。正しい室温を検知できなくなります。

●操作部・表示部

各操作ボタンは中央部を軽く押してお使いください。

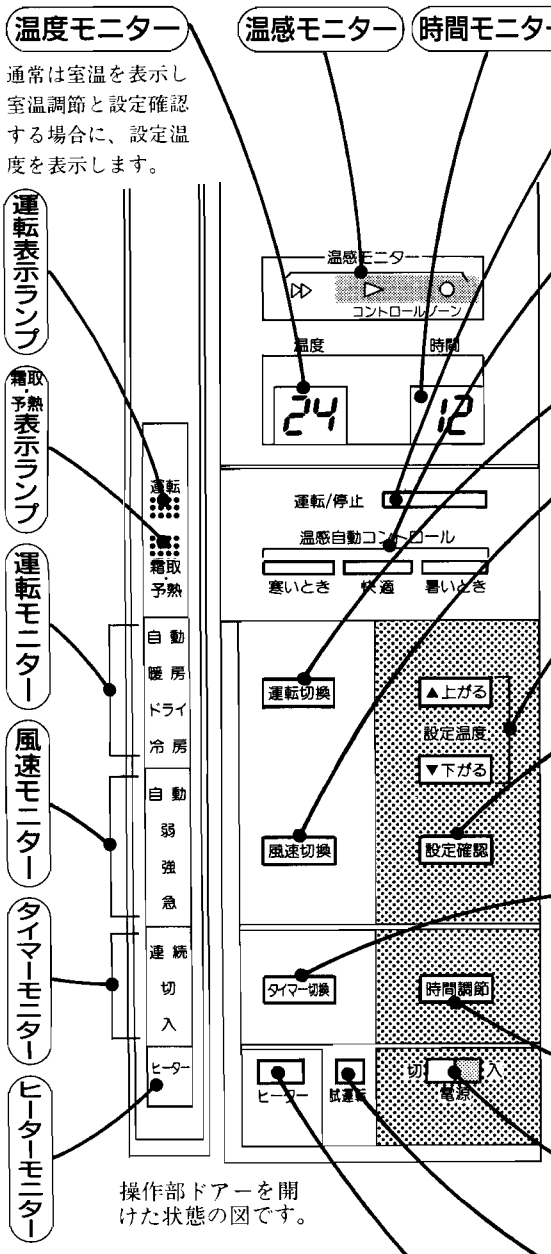

操作部ドアーを開けた状態の図です。

操作部ドアーは下図のようにして開けてください。

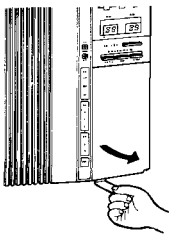

操作部のはたらき

運転/停止ボタン	一度押すと運転、もう一度押すと停止になります。
温感スイッチ	温感自動運転時に使用します。 暑いとき "暑い"と感じた時に押してください。 快適 運転中に"今が快適だ"と感じたら押してください。その快適さを保ちます。 寒いとき "寒い"と感じた時に押してください。
運転切換キー	キーを押して、ご希望の運転内容をお選びください。
風速切換キー	風速を切り換えるキーです。
設定温度キー	ご希望の室温に温度を設定するキーです。 「上がる」または「下がる」を1回押すごとに設定温度が1℃ずつ変化します。 設定温度は温度モニターに表示されます。
設定確認キー	設定温度を確認するキーです。
タイマー切換キー	タイマーモニター(切・入・連続)を切り換えるキーです。 切 おやすみ前などにお使いください。時間がくると、エアコンを停止します。 入 おめざめどきなどにあわせてセットします。時間がくると、運転を始めます。 連続 タイマーをお使いにならない場合にセットしてください。(連続運転となります。)
時間調節キー	タイマーの時間を調整するキーです。 (タイマーモニターが切・入のとき調整できます。)
電源スイッチ	通常は入にしておいてください。 長期間使用しない場合には節電のため切にしてください。
試運転キー	据付時に使用するキーです。通常は触れないでください。
ヒーターキー	暖房運転時に 一度押すとヒートポンプと電気ヒーターのダブル暖房をおこないます。 もう一度押すと電気ヒーターが切れてヒートポンプのみの運転をおこないます。

こんなときは マイコンが 操作しています！

安心してお使いください。

運転内容	状態
自動 暖房	●暖房開始時に風がでない。霜取・予熱表示ランプが点灯。 ●室内ファンが止まり、霜取・予熱表示ランプが点灯。 ●ユニット(室外側)から白い霧がでる。 ●ユニット(室外側)から「プシュ」「シュー」という音がする。
自動 ドライ	●室内・室外ファンが止まる。
自動 冷房	●風速が変化して室内ファンが止まる。 (せっかくとった湿気をお部屋にもどさないために、圧縮機が停止したのちファンが止まります。)

MW-1660　MW-1860　MW-146C　MW-166C

●本体

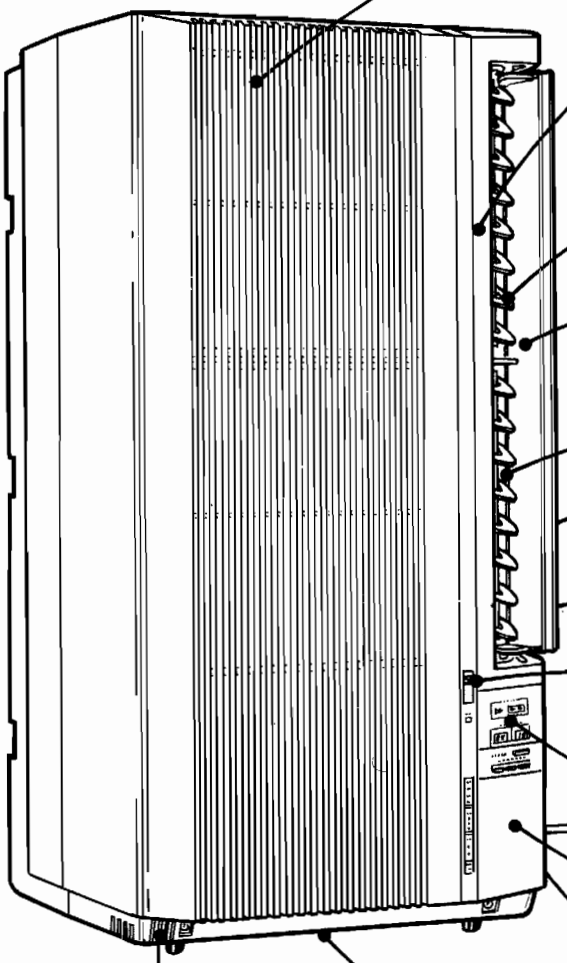

室内側吸込口
前面にあります。

抗菌エアフィルター（上下2枚あります）
吸い込んだ空気のホコリやゴミを取り除きます。(少なくとも2週間に一度は清掃してください。)

吹出ルーバー
動かすことにより風向きを上下に変えられます。

風向調節ベーン
動かすことにより風向きを左右に変えられます。

室内側吹出口

室外側吹出口
背面にあります。

室外側吸込口
背面にあります。

フィルターとりだしツマミ
下側へスライドさせることでエアフィルターをとりだせます。

操作部・表示部

操作部ドアー

アース用ネジ
背面にあります。

ドレン口
シーズン後、移設時の水抜き用のドレン口です。
下面中央および下面奥側にあります。

電源プラグ

室温センサー
室温を検知するサーミスタが入っていますのでこの部分をふさがないでください。正しい室温を検知できなくなります。

●操作部・表示部

各操作ボタンは中央部を軽く押してお使いください。

温度モニター
通常は室温を表示し室温調節と設定確認する場合に、設定温度を表示します。

温感モニター

時間モニター

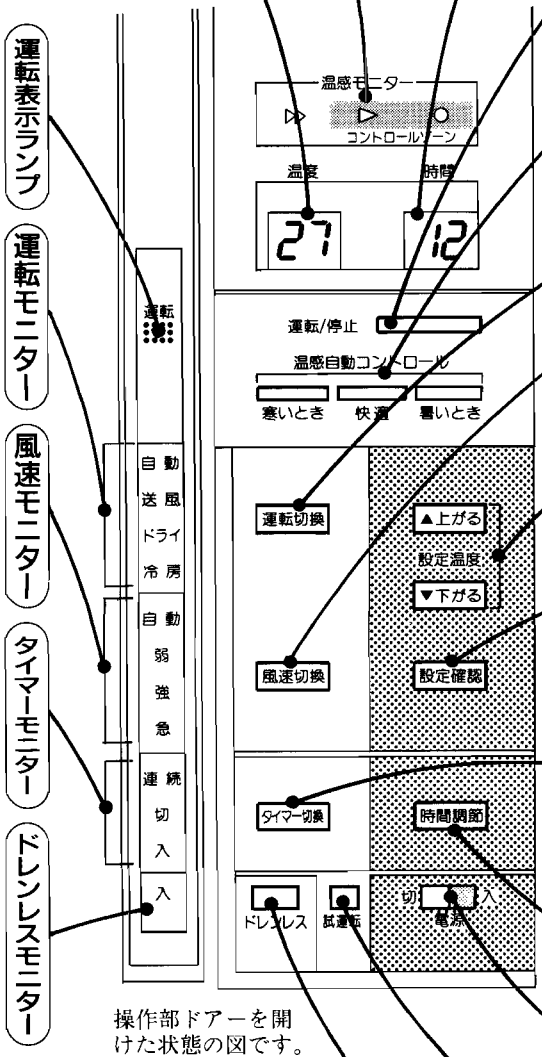

操作部ドアーを開けた状態の図です。

操作部ドアーは下図のようにして開けてください。

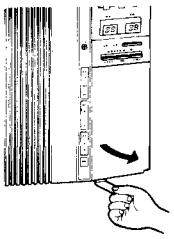

操作部のはたらき

運転/停止ボタン	一度押すと運転、もう一度押すと停止になります。
温感スイッチ	温感自動運転時に使用します。 暑いとき "暑い"と感じた時に押してください。 快適 運転中に"今が快適だ"と感じたら押してください。その快適さを保ちます。 寒いとき "寒い"と感じた時に押してください。
運転切換キー	キーを押して、ご希望の運転内容をお選びください。
風速切換キー	風速を切り換えるキーです。
設定温度キー	ご希望の室温に温度を設定するキーです。 「上がる」または「下がる」を1回押すごとに設定温度が1℃ずつ変化します。 設定温度は温度モニターに表示されます。
設定確認キー	設定温度を確認するキーです。
タイマー切換キー	タイマーモニター(切・入・連続)を切り換えるキーです。 切 おやすみ前などにお使いください。時間がくると、エアコンを停止します。 入 おめざめどきなどにあわせてセットします。時間がくると、運転を始めます。 連続 タイマーをお使いにならない場合にセットしてください。(連続運転となります。)
時間調節キー	タイマーの時間を調整するキーです。 (タイマーモニターが切・入のとき調整できます。)
電源スイッチ	通常は入にしておいてください。 長期間使用しない場合には節電のため切にしてください。
試運転キー	据付時に使用するキーです。通常は触れないでください。
ドレンレスキー	通常は入(ドレンレスモニター点灯)にしておいてください。

こんなときは
マイコンが
操作しています！

安心してお使いください。

運転内容	状態
自動 ドライ	●室内・室外ファンが止まる。
自動 冷房	●風速が変化して室内ファンが止まる。 (せっかくとった湿気をお部屋にもどさないために、圧縮機が停止したのちファンが止まります。)

MLZ-2810S　MLZ-3210S　MLZ-4010S

●室内ユニット(本体)

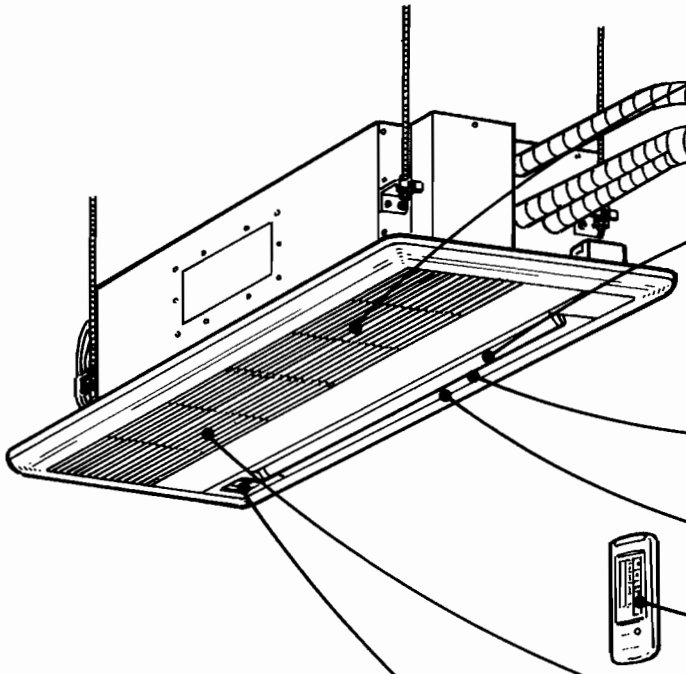

吸込口
お部屋の空気や湿気を吸込みます。

オートフラップ
風向き（上下）を調節します。
風向ボタンで操作してください。
運転状態に応じて自動的に風向きが変わります。

風向調節板(左右)
（左右２ヵ所あります）

吹出口

リモコン

防カビエアフィルター
吸込んだ空気のホコリやゴミを取除きます。(少くとも２週間に一度は清掃してください。)

室内ユニット操作部・表示部

配管と接続電線

排水ホース

●室外ユニット

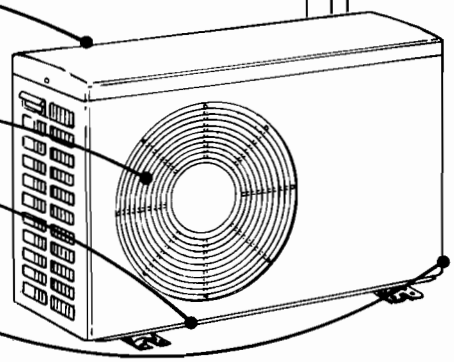

吸込口
背面と側面にあります。

吹出口

排水口
雨水などの排水口です。

アース端子
側面にあります。

●室内ユニット操作部・表示部

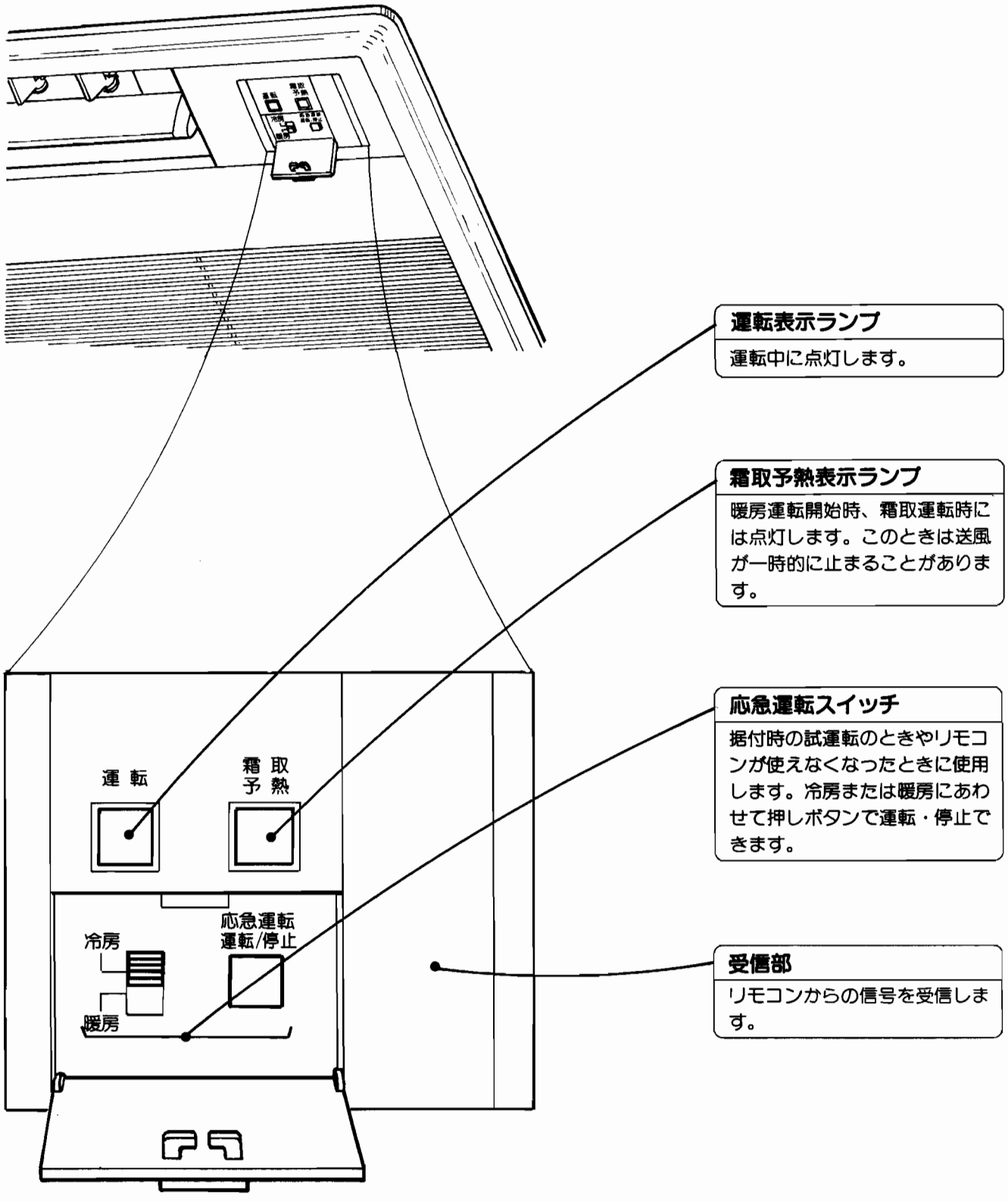

運転表示ランプ

運転中に点灯します。

霜取予熱表示ランプ

暖房運転開始時、霜取運転時には点灯します。このときは送風が一時的に止まることがあります。

応急運転スイッチ

据付時の試運転のときやリモコンが使えなくなったときに使用します。冷房または暖房にあわせて押しボタンで運転・停止できます。

受信部

リモコンからの信号を受信します。

●リモコン

操作は一度セットするだけで、マイコンに記憶されます。次回からは運転／停止ボタンの操作だけでご使用になれます。ただし、電池を交換したときは、もう一度セットしてください。

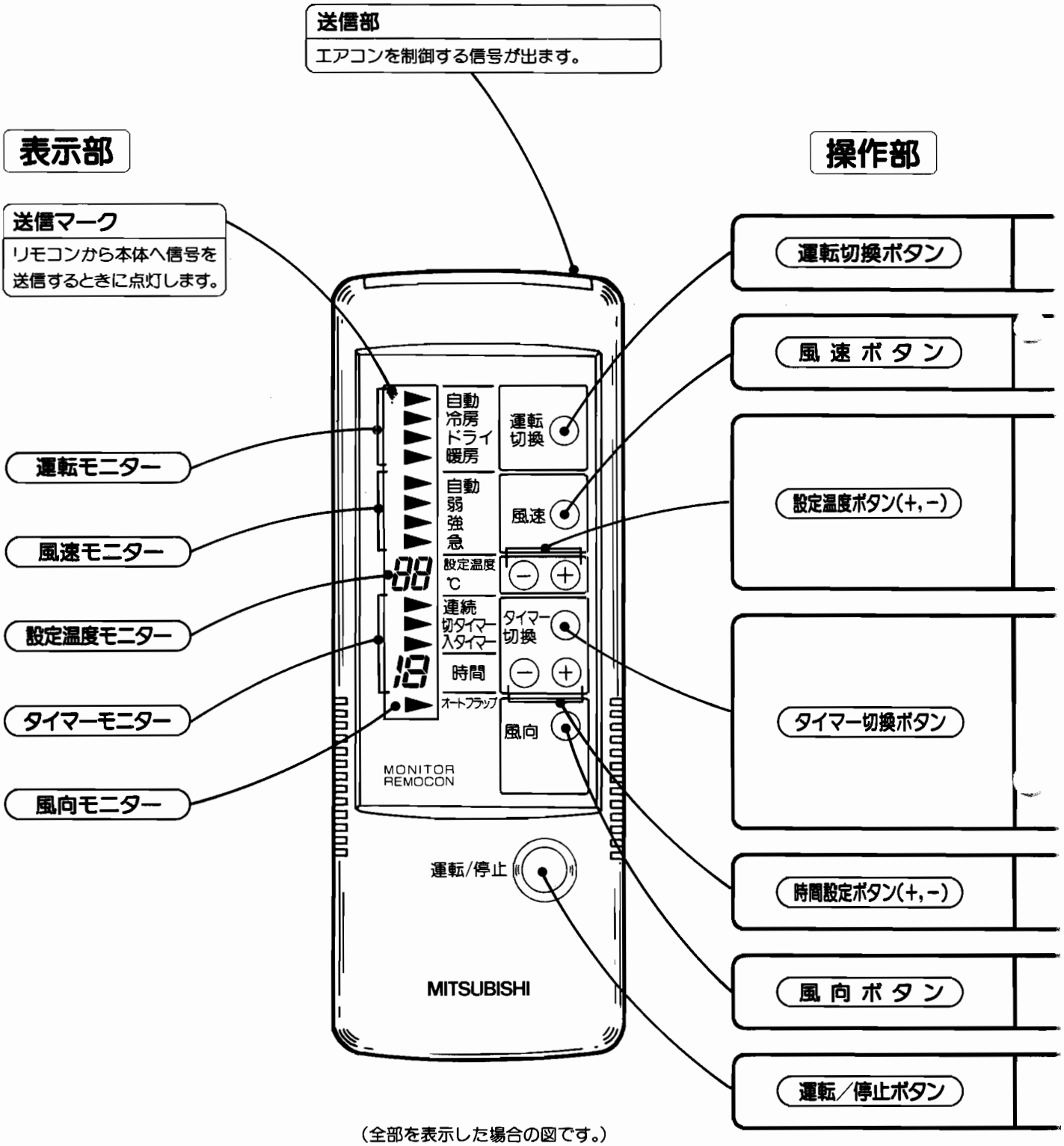

（全部を表示した場合の図です。）

操作部のはたらき	表示部の状態
ボタンを押して、ご希望の運転内容をお選びください。	**運転モニター**の矢印(▶)が運転の内容を指示します。
風速を切換えるボタンです。（風速は３段階に切換えられます。弱・強・急）	**風速モニター**の矢印(▶)が設定された風速を指示します。 自動 にすると室温に応じて風速が自動的に変わります。
ご希望の室温に温度を設定するボタンです。 「＋」または「－」を１回押すごとに設定温度が１℃ずつ変化します。ただし自動運転・エレクトロニクスドライ運転の場合はエアコンが自動的に温度を設定しますので、このボタンを押してもはたらきません。	設定温度 は設定温度ボタンで設定された温度を表示します。ただし自動運転・エレクトロニクスドライ運転の場合は表示しません。
切タイマー・入タイマー の予約を行うボタンです。 切タイマー　おやすみ前などにお使いください。時間がくると、エアコンの運転を停止します。 入タイマー　おめざめどきなどにあわせてセットします。時間がくると、運転を始めます。	**タイマーモニター**の矢印(▶)がタイマーの内容を指示します。
タイマー時間を調整するボタンです。 １～12時間の範囲で設定できます。	**タイマーモニター**にタイマー時間が表示されます。
風の向きを上下方向に変えるボタンです。	自動の場合は**風向モニター**の矢印(▶)を表示します。 お好みの場合は表示しません。
一度押すと運転し、もう一度押すと停止します。	運転すると本体の運転表示ランプが点灯します。

MTZ-2810S　MTZ-4010S　MTH-2820S　MTH-4020S
MTH-251CS　MTH-351CS

●室内ユニット操作部・表示部

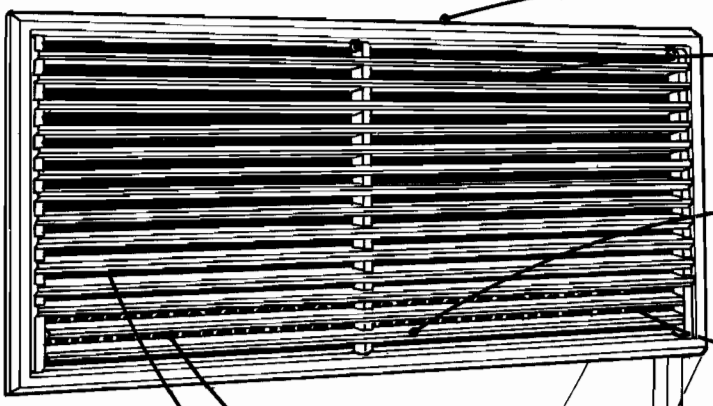

化粧グリル

吸込口
お部屋の空気や湿気を吸い込みます。

風向調節板(上・下)
風向き（上下）を調節します。

室内ユニット操作部・表示部



リモコン

風向調節板(左右)
(左右2ヵ所あります)

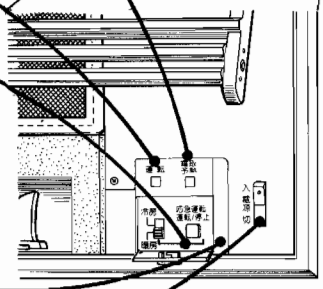

防カビエアフィルター
吸い込んだ空気のホコリやゴミを取り除きます。(少くとも2週間に一度は清掃してください。)

霜取予熱表示ランプ
暖房運転開始時、霜取運転時には点灯します。このときは送風が一時的に止まることがあります。

運転表示ランプ
運転中に点灯します。

応急運転スイッチ
据付時の試運転の時やリモコンが使えなくなった時に使用します。冷房または暖房にあわせて押しボタンで運転・停止できます。

受信部
リモコンからの信号を受信します。

電源スイッチ
長期間使用しない場合には節電のため 切 にしてください。

配管と接続電線

排水ホース

●室外ユニット

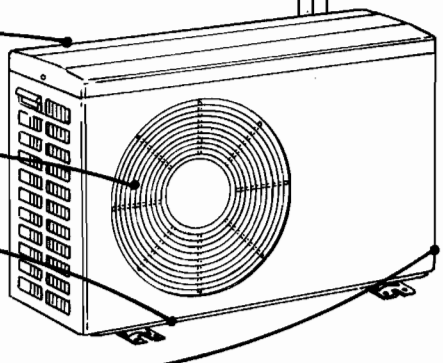

吸込口
背面と側面にあります。

吹出口

排水口
雨水などの排水口です。

アース端子
側面にあります。

●リモコン操作部・表示部

操作は一度セットするだけで、マイコンに記憶されます。そののち運転／停止ボタンの操作だけでご使用になれます。
ただし、電池を交換した時は、記憶が解除されて自動運転となります。

送信マーク
リモコンから本体へ信号を送信する時に点灯します。

送信部
エアコンを制御する信号が出ます。

運転モニター

風速モニター

設定温度モニター

タイマーモニター

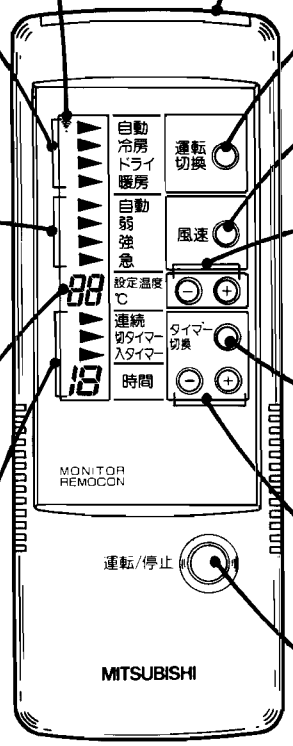

(全部を表示した場合の図です。)

操作部のはたらき

運転切換ボタン	ボタンを押して、ご希望の運転内容をお選びください。
風速ボタン	風速を切り換えるボタンです。(風速は3段階に切り換えられます。弱・強・急)
設定温度ボタン	ご希望の室温に温度を設定するボタンです。 「＋」または「－」を1回押すごとに設定温度が1℃ずつ変化します。ただし自動運転・エレクトロニクスドライ運転の場合はエアコンが自動的に温度を設定しますので、このボタンを押してもはたらきません。
タイマー切換ボタン	切タイマー・入タイマーの予約を行うボタンです。 切タイマー　おやすみ前などにお使いください。時間がくると、エアコンの運転を停止します。 入タイマー　おめざめどきなどにあわせてセットします。時間がくると、運転を始めます。
時間設定ボタン ⊖ ⊕	タイマー時間を調整するボタンです。 1～12時間の範囲で設定できます。
運転/停止ボタン	一度押すと運転し、もう一度押すと停止します。

こんなときは
マイコンが
操作しています！

安心してお使いください。

運転内容		状態
自動運転	暖房	●暖房運転時に風がでない。霜取予熱表示ランプが点灯。 ●室内ファンが止まり、運転表示ランプは点灯。 ●室内ファン・室外ファンが自動的に止まる。霜取予熱表示ランプが点灯。 ●室内・室外ユニットから白い霧がでる。 ●室内・室外ユニットから「ブシュ」という音がする。 ●外気温が高い場合、室外ファンが止まることがある。
	エレクトロニクスドライ	●室内ファンが止まる。 ●室温調節・風速切換がきかない。

MBZ-2810S　MBZ-3210S　MBZ-4010S

●室内ユニット(本体)

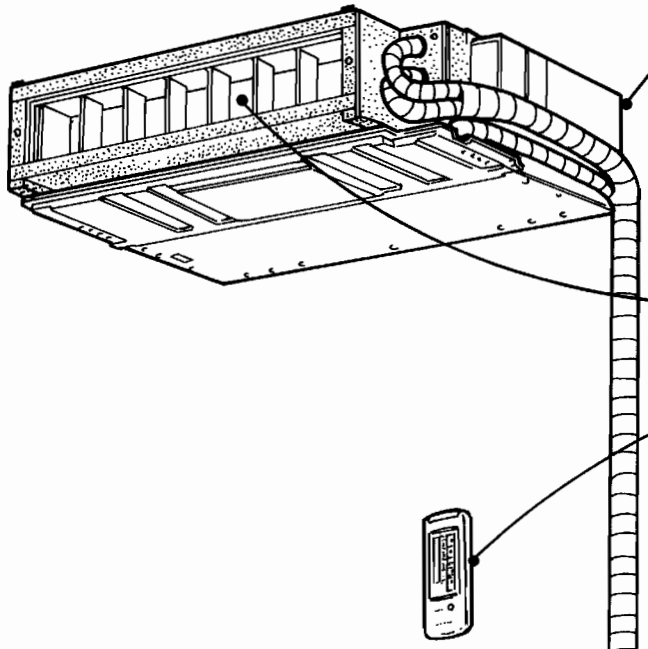

吸込口
お部屋の空気や湿気を吸込みます。

吹出口

リモコン

配管と接続電線

排水ホース

●室外ユニット

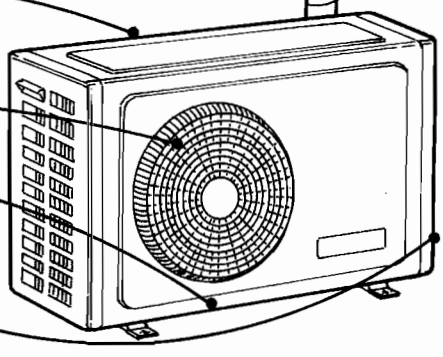

吸込口
背面と側面にあります。

吹出口

排水口
雨水などの排水口です。

アース端子
側面にあります。

●受信ユニット操作部・表示部

受信ユニットは本体とは別に天井または壁などに据付けられています。

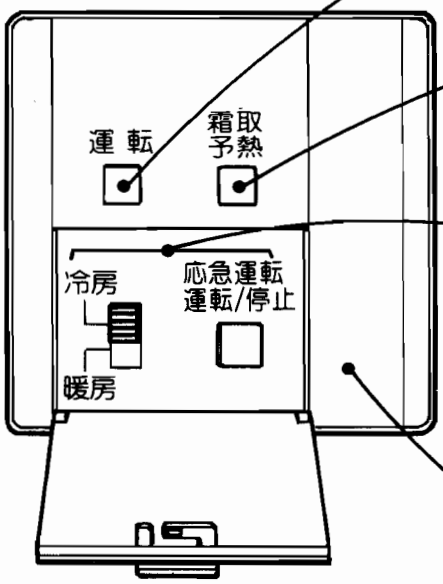

運転表示ランプ

運転中に点灯します。

霜取予熱表示ランプ

暖房運転開始時、霜取運転時には点灯します。このときは送風が一時的に止まることがあります。

応急運転スイッチ

据付時の試運転のときやリモコンが使えなくなったときに使用します。冷房または暖房にあわせて押しボタンで運転・停止できます。

受信部

リモコンからの信号を受信します。

とびらを開けた状態の図です。

●リモコン

操作は一度セットするだけで、マイコンに記憶されます。次回からは運転/停止ボタンの操作だけでご使用になれます。ただし、電池を交換したときは、もう一度セットしてください。

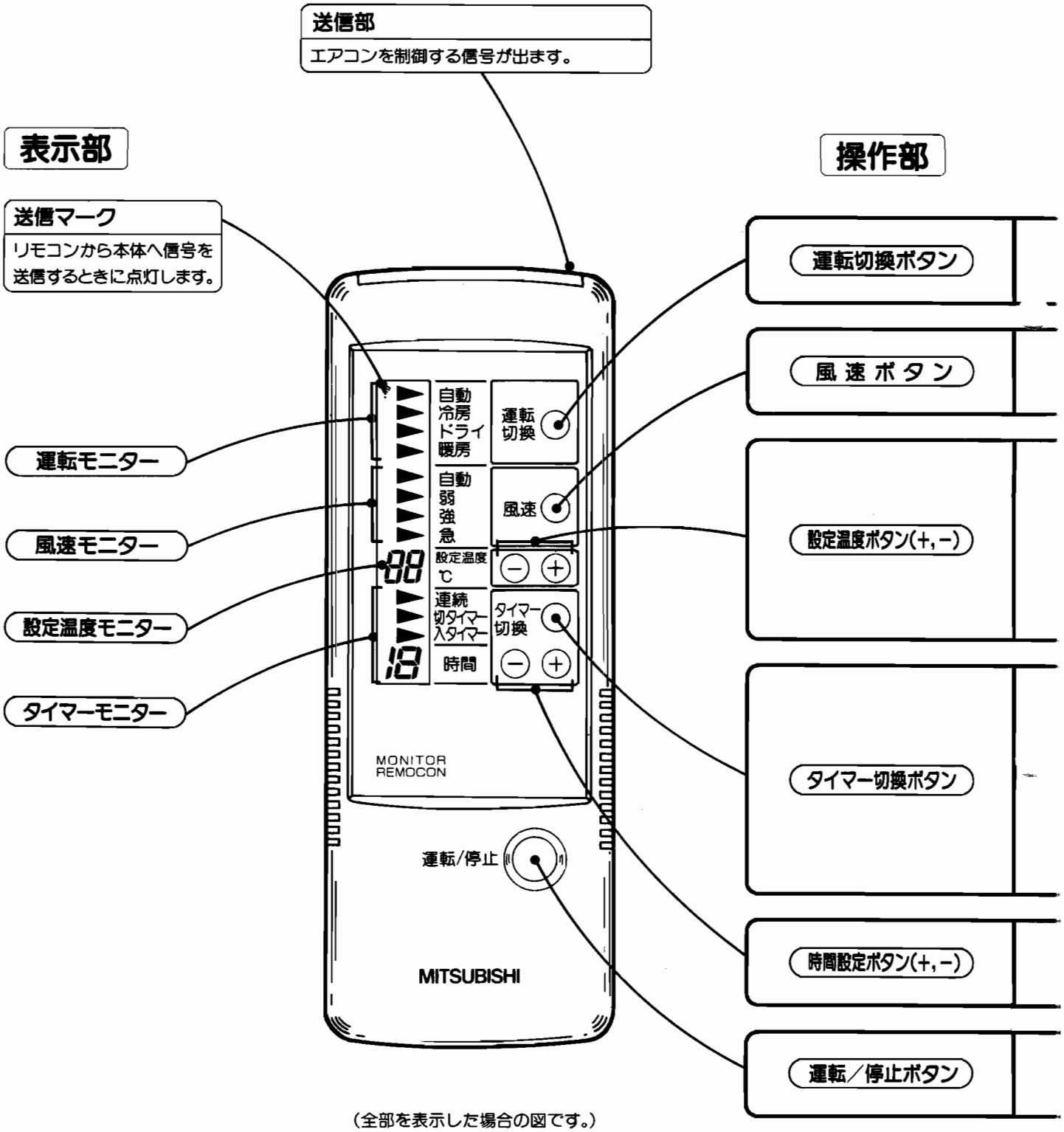

（全部を表示した場合の図です。）

操作部のはたらき	表示部の状態
ボタンを押して、ご希望の運転内容をお選びください。	**運転モニター**の矢印(▶)が運転の内容を指示します。
風速を切換えるボタンです。(風速は３段階に切換えられます。弱　強　急)	**風速モニター**の矢印(▶)が設定された風速を指示します。 自動 にすると室温に応じて風速が自動的に変わります。
ご希望の室温に温度を設定するボタンです。 「＋」または「－」を１回押すごとに設定温度が１℃ずつ変化します。ただし自動運転・エレクトロニクスドライ運転の場合はエアコンが自動的に温度を設定しますので、このボタンを押してもはたらきません。	設定温度 は設定温度ボタンで設定された温度を表示します。ただし自動運転・エレクトロニクスドライ運転の場合は表示しません。
切タイマー・入タイマー の予約を行うボタンです。 切タイマー　おやすみ前などにお使いください。時間がくると、エアコンの運転を停止します。 入タイマー　おめざめどきなどにあわせてセットします。時間がくると、運転を始めます。	**タイマーモニター**の矢印(▶)がタイマーの内容を指示します。
タイマー時間を調整するボタンです。 １～12時間の範囲で設定できます。	**タイマーモニター**にタイマー時間が表示されます。
一度押すと運転し、もう一度押すと停止します。	運転すると本体の運転表示ランプが点灯します。

MEH-2820S　MEH-4020S　MEH-5020S

●室内ユニット(本体)

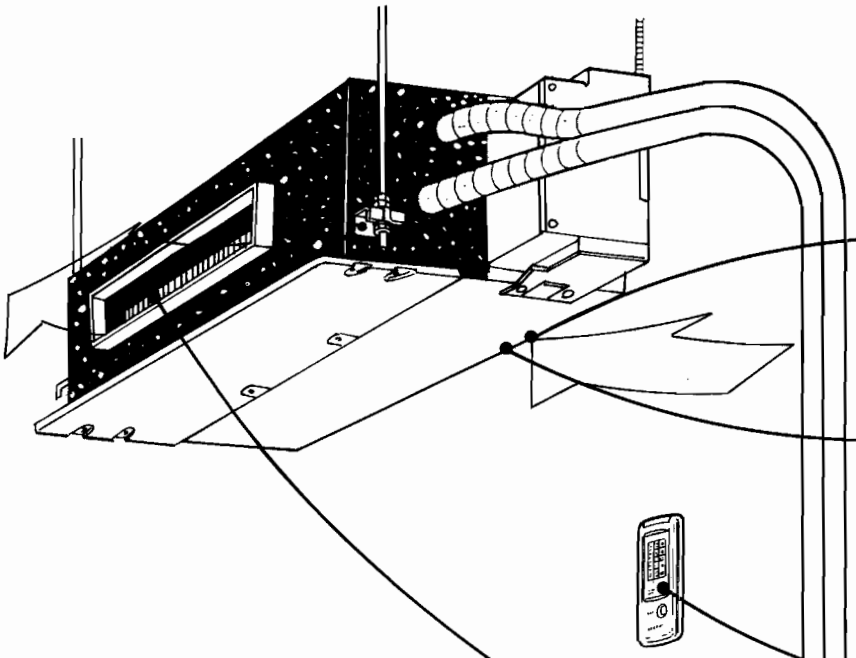

吸込口
お部屋の空気や湿気を吸込みます。

防カビエアフィルター
吸込んだ空気のホコリやゴミを取除きます。(少くとも2週間に一度は清掃してください。)

リモコン

吹出口

配管と接続電線

排水ホース

●室外ユニット

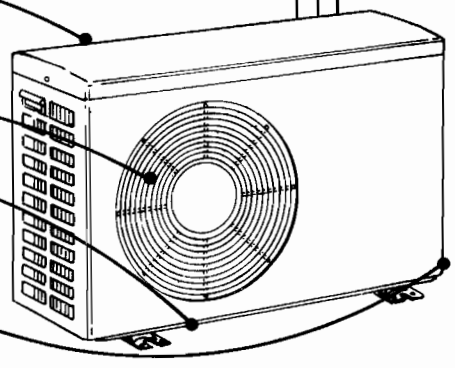

吸込口
背面と側面にあります。

吹出口

排水口
雨水などの排水口です。

アース端子
側面にあります。

●受信ユニット操作部・表示部

受信ユニットは本体とは別に天井または壁などに据付けられています。

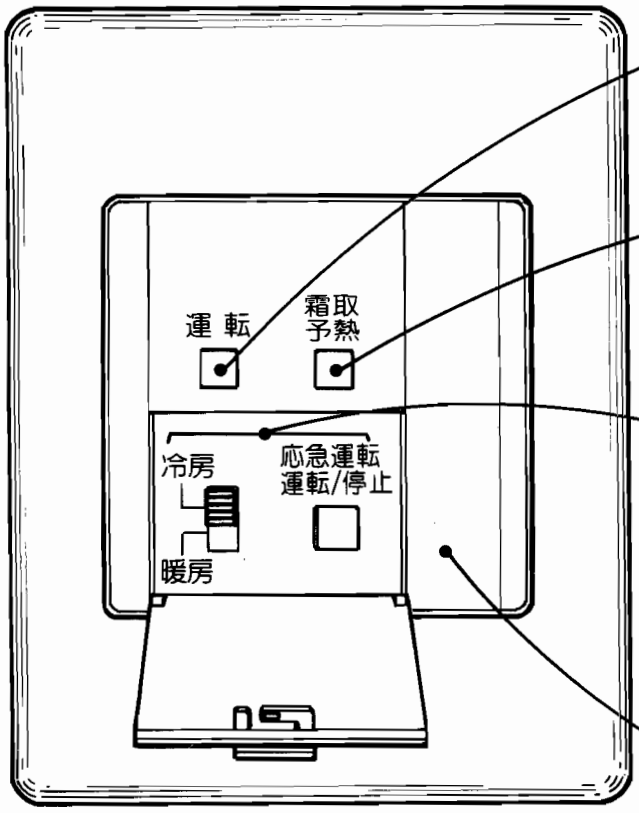

とびらを開けた状態の図です。

運転表示ランプ

運転中に点灯します。

霜取予熱表示ランプ

暖房運転開始時、霜取運転時には点灯します。このときは送風が一時的に止まることがあります。

応急運転スイッチ

据付時の試運転のときやリモコンが使えなくなったときに使用します。冷房または暖房にあわせて押しボタンで運転・停止できます。

受信部

リモコンからの信号を受信します。

●リモコン

操作は一度セットするだけで、マイコンに記憶されます。次回からは運転/停止ボタンの操作だけでご使用になれます。ただし、電池を交換したときは、もう一度セットしてください。

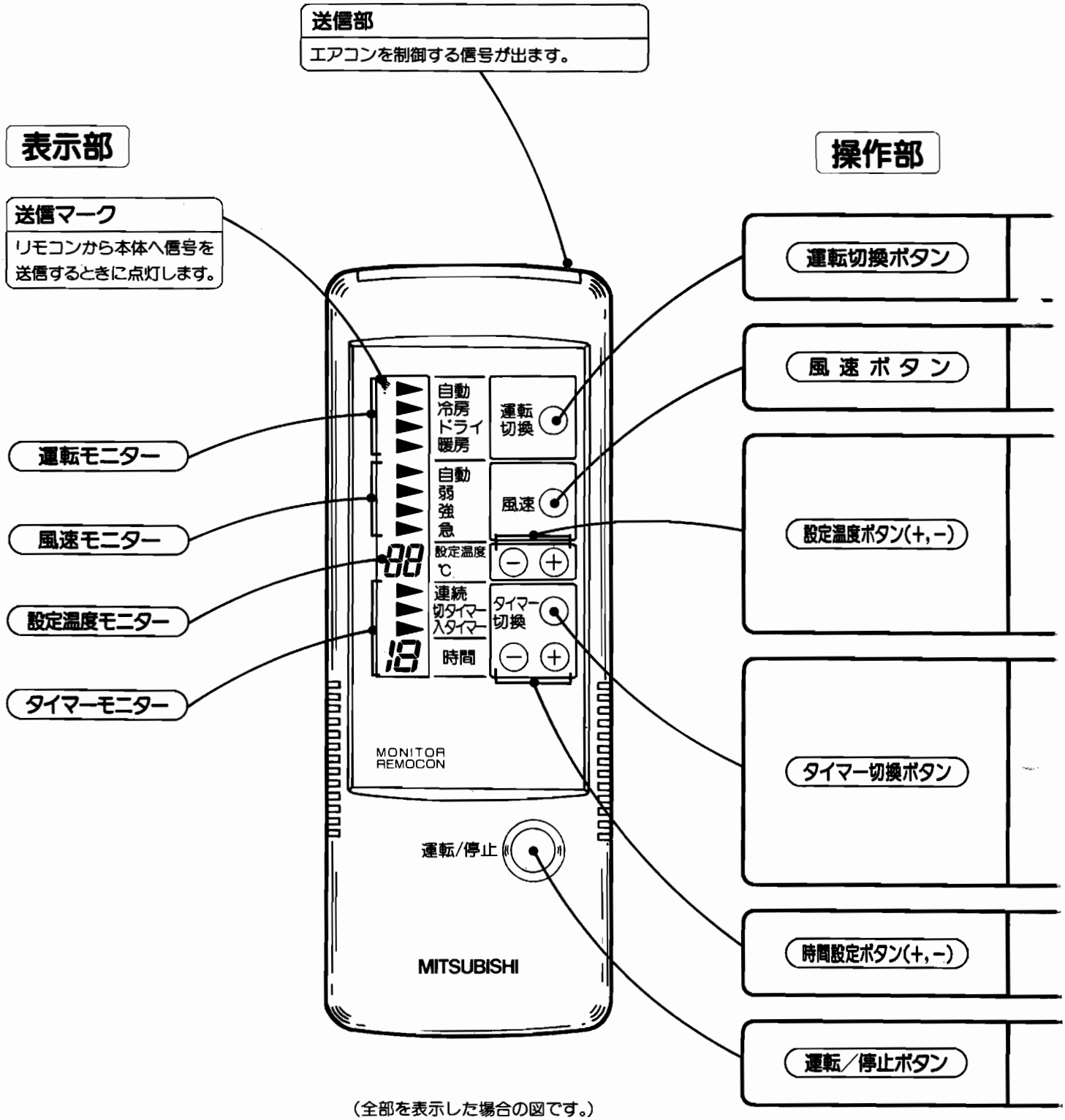

（全部を表示した場合の図です。）

操作部のはたらき	表示部の状態
ボタンを押して、ご希望の運転内容をお選びください。	**運転モニター**の矢印(▶)が運転の内容を指示します。
風速を切換えるボタンです。(風速は3段階に切換えられます。弱　強　急)	**風速モニター**の矢印(▶)が設定された風速を指示します。 自動 にすると室温に応じて風速が自動的に変わります。
ご希望の室温に温度を設定するボタンです。 「＋」または「－」を1回押すごとに設定温度が1℃ずつ変化します。ただし自動運転・エレクトロニクスドライ運転の場合はエアコンが自動的に温度を設定しますので、このボタンを押してもはたらきません。	設定温度 は設定温度ボタンで設定された温度を表示します。ただし自動運転・エレクトロニクスドライ運転の場合は表示しません。
切タイマー・入タイマー の予約を行うボタンです。 切タイマー　おやすみ前などにお使いください。時間がくると、エアコンの運転を停止します。 入タイマー　おめざめどきなどにあわせてセットします。時間がくると、運転を始めます。	**タイマーモニター**の矢印(▶)がタイマーの内容を指示します。
タイマー時間を調整するボタンです。 1～12時間の範囲で設定できます。	**タイマーモニター**にタイマー時間が表示されます。
一度押すと運転し、もう一度押すと停止します。	運転すると本体の運転表示ランプが点灯します。

MSH-2230L　MSH-2830L　MSH-2830LS

●室内ユニット(本体)

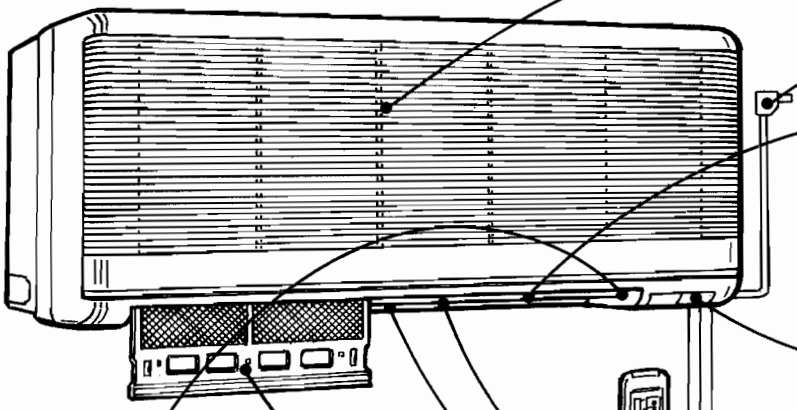

吸込口
お部屋の空気や湿気を吸込みます。

電源プラグ

ロータリーオートフラップ
風向き（上下）を調節します。
風向ボタンで操作してください。
運転状態に応じて自動的に風向きが変わります。

室内ユニット操作部・表示部



リモコン

吹出口

風向調節板(左右)
（左右2ヵ所あります）

エアフィルター取出しツマミ

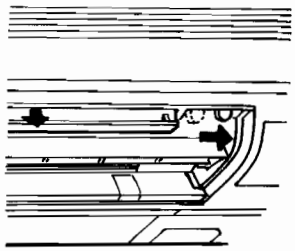

ツマミを右へ動かすとエアフィルターが出ます。

防カビエアフィルター
（左右2枚あります）
吸込んだ空気のホコリやゴミを取除きます。(少くとも2週間に一度は清掃してください)

配管と接続電線

排水ホース

●室外ユニット

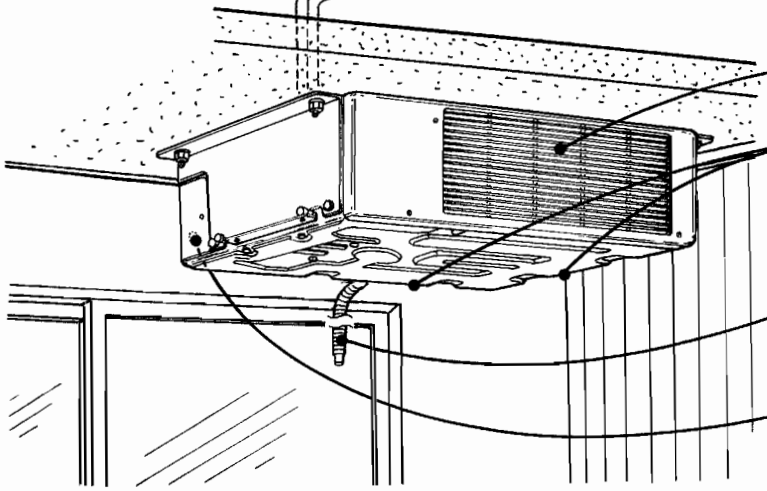

吹出口

吸込口
背面と側面にあります。

排水口（1ヵ所）
雨水などの排水口です。

アース端子
ユニット内部にあります。

●室内ユニット操作部・表示部

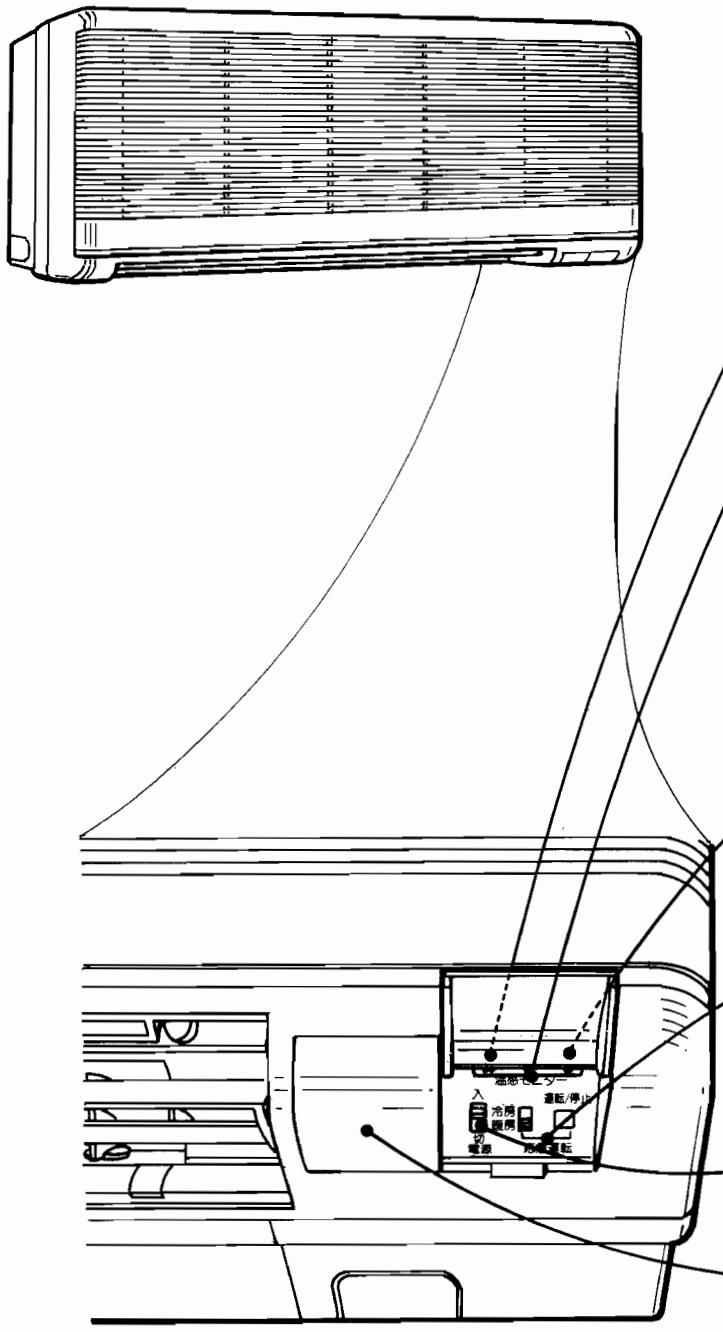

運転表示ランプ

運転中に、運転の文字が点灯します。

温感モニターランプ

温感自動運転のとき、室温の状態を示します。

▶▶►● は設定温度に向ってエアコンが運転中であることを示します。

▷►● はお部屋の温度が設定温度に近づいたことを示します。

▷▷▷● はお部屋の温度がほぼ設定温度になったことを示します。

霜取予熱表示ランプ

暖房運転開始時、霜取運転時には霜取予熱の文字が点灯します。このときは送風が一時的に止まることがあります。

応急運転スイッチ

据付時の試運転のときやリモコンが使えなくなったときに使用します。冷房または暖房にあわせて押しボタンで運転・停止できます。

電源スイッチ

長期間使用しない場合には節電のため 切 にしてください。

受信部

リモコンからの信号を受信します。

●リモコン

操作は一度セットするだけで、マイコンに記憶されます。次回からは運転/停止ボタンの操作だけでご使用になれます。ただし、電池を交換したときは、もう一度セットしてください。

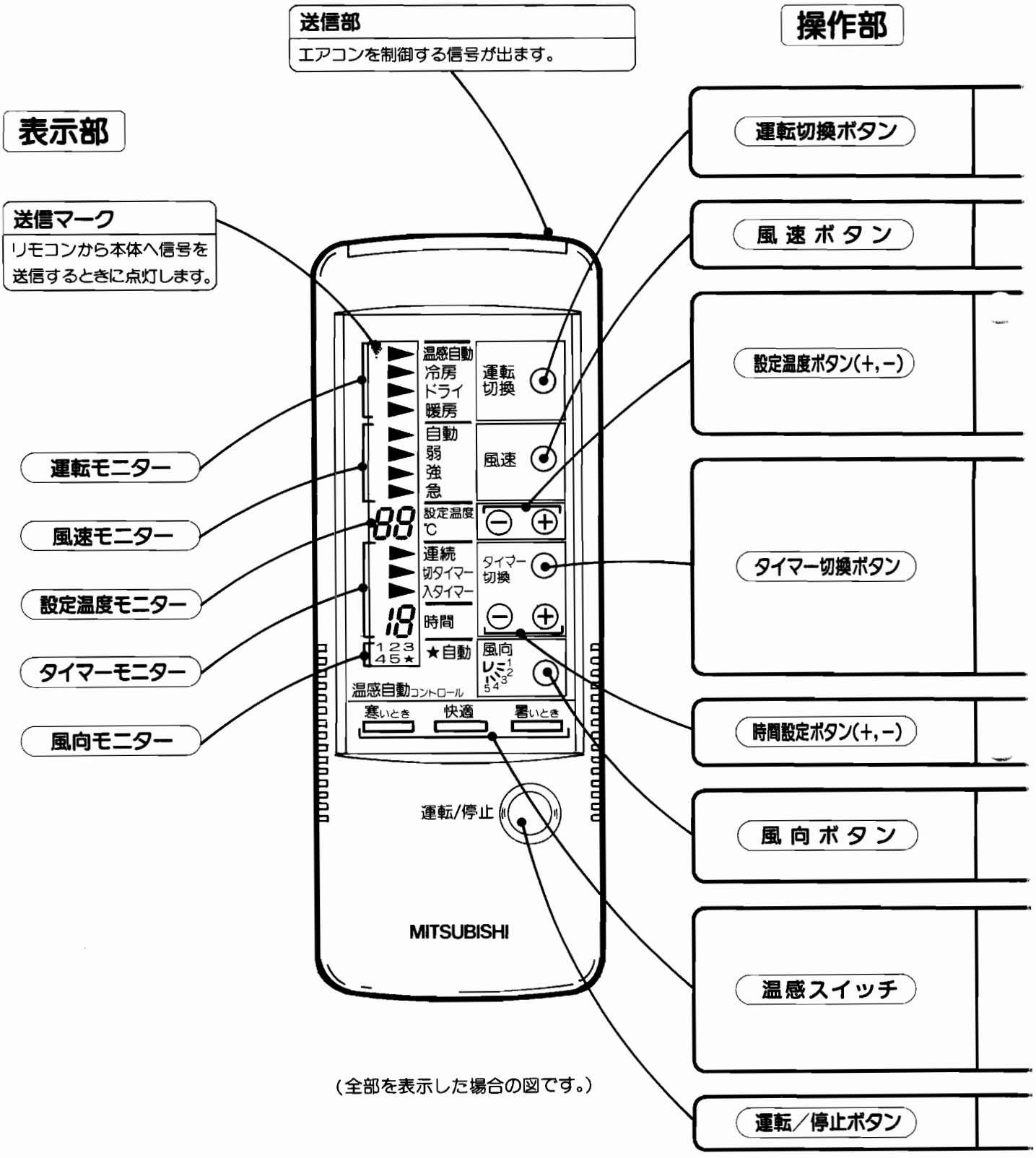

（全部を表示した場合の図です。）

操作部のはたらき	表示部の状態
ボタンを押して、ご希望の運転内容をお選びください。 （運転は3種類切換えられます。冷房・ドライ・暖房）	**運転モニター**の矢印（▶）が運転の内容を指示します。 温感自動にすると運転開始時の室温にあわせ運転内容が自動的にコントロールされます。
風速を切換えるボタンです。（風速は3段階に切換えられます。 弱　強　急）	**風速モニター**の矢印（▶）が設定された風速を指示します。 自動にすると室温に応じて風速が自動的に変わります。
ご希望の室温に温度を設定するボタンです。 「＋」または「－」を1回押すごとに設定温度が1℃ずつ変化します。ただし温感自動運転・エレクトロニクスドライ運転の場合はエアコンが自動的に温度を設定しますので、このボタンを押してもはたらきません。	設定温度は設定温度ボタンで設定された温度を表示します。 ただし温感自動運転・エレクトロニクスドライ運転の場合は表示しません。
切タイマー・入タイマーの予約を行うボタンです。 切タイマー　おやすみ前などにお使いください。時間がくると、エアコンの運転を停止します。 入タイマー　おめざめどきなどにあわせてセットします。時間がくると、運転を始めます。	**タイマーモニター**の矢印（▶）がタイマーの内容を指示します。
タイマー時間を調整するボタンです。 1～12時間の範囲で設定できます。	**タイマーモニター**にタイマーの時間が表示されます。
風の向きを上下方向に変えるボタンです。	**風向モニター**が、設定された風向きを番号（1～5）で表示します。 自動の場合は★印を表示します。
温感自動運転時に使用します。 暑いとき　〝ちょっと暑い〟と感じたら押してください。 快適　運転中に〝今が快適だ〟と感じたら押してください。その快適さを保ちます。 寒いとき　〝ちょっと寒い〟と感じたら押してください。	室内ユニットの表示部にある**温感モニター**と連動します。 設定温度は表示しません。
一度押すと運転し、もう一度押すと停止します。	運転すると本体の運転表示ランプが点灯します。

MSH-204CL　MSH-254CL　MSH-254CLS

●室内ユニット操作部・表示部

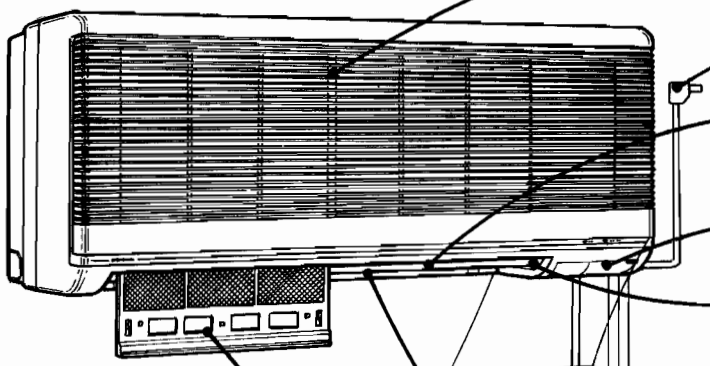

吸込口
お部屋の空気や湿気を吸い込みます。

電源プラグ

風向調節板(上下)(ロータリーフラップ)
風向き(上下)を調節します。

室内ユニット操作部・表示部

エアフィルター取り出しツマミ

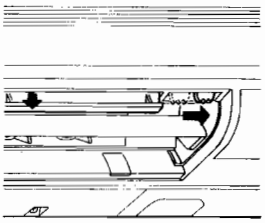

ツマミを右へ動かすとエアフィルターが出ます。

霜取予熱表示ランプ
暖房運転開始時、霜取運転時には点灯します。このときは送風が一時的に止まることがあります。

運転表示ランプ
運転中に点灯します。

電源スイッチ
長期間使用しない場合には節電のため 切 にしてください。

応急運転スイッチ
据付時の試運転の時やリモコンが使えなくなった時に使用します。冷房または暖房にあわせて押しボタンで運転・停止できます。

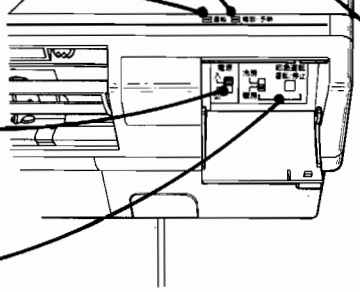

リモコン

風向調節板(左右)(左右2ヵ所あります)

防カビエアフィルター(左右2枚あります)
吸い込んだ空気のホコリやゴミを取り除きます。(少くとも2週間に一度は清掃してください。)

配管と接続電線

排水ホース

●室外ユニット

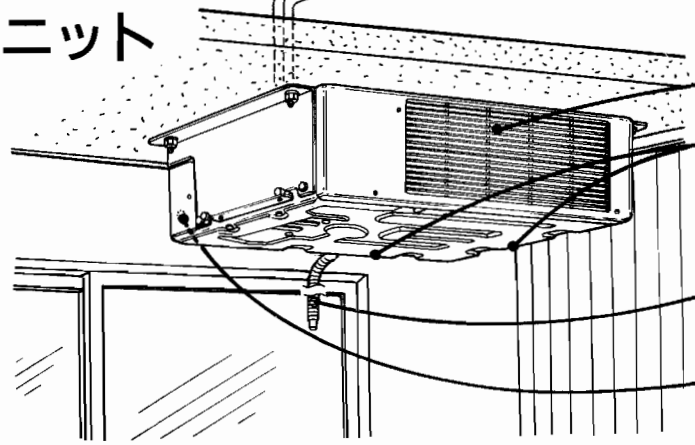

吹出口

吸込口
背面と右側面にあります。

排水口(1ヵ所)
雨水などの排水口です。

アース端子
ユニット内部にあります。

●リモコン操作部・表示部

操作は一度セットすると、その後は運転／停止ボタンの操作だけで、繰り返しご使用になれます。

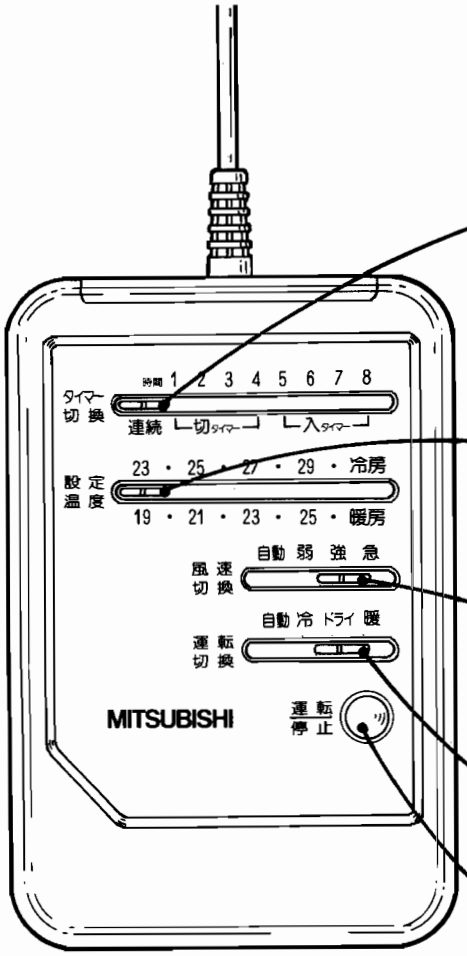

操作部のはたらき

タイマー切換スイッチ	連続 タイマーをお使いにならないときは、連続にセットします。 切タイマー おやすみまえなどにお使いください。時間がくるとエアコンの運転を停止します。 入タイマー おめざめどきなどにあわせてセットします。時間がくると、運転を始めます。
設定温度スイッチ	ご希望の室温に温度を設定するスイッチです。 冷房時23℃～30℃、暖房時19℃～26℃の範囲で設定できます。 **自動・ドライ**では室温設定できません。
風速切換スイッチ	風速を切り換えるスイッチです。 自動にすると室温に応じて風速が自動的に変わります。
運転切換スイッチ	運転内容を切り換えるスイッチです。 ご希望の運転内容をお選びください。
運転/停止ボタン	一度押すと 入 、もう一度押すと 切 になります。 入 になると本体の運転表示ランプが点灯します。

こんなときは
マイコンが
操作しています！

安心してお使いください。

運転内容		状態
自動運転	暖房	●暖房運転時に風がでない。霜取予熱表示ランプが点灯する。 ●室内ファンが止まり、霜取予熱表示ランプが点灯する。 ●室内ファン・室外ファンが自動的に止まる。霜取予熱表示ランプが点灯する。 ●室内・室外ユニットから白い霧がでる。 ●室内・室外ユニットから「プシュ」という音がする。 ●外気温が高い場合、室外ファンが止まることがある。
	エレクトロニクスドライ	●室内ファンが止まる。 ●室温調節・風速切換がきかない。

仕　様　書

MSZ-2800・2800Z・2800S形

項目			形式	MSZ-2800		MSZ-2800Z		MSZ-2800S	
性能	冷房	標準能力	kW	2.8(1.0～3.4)		2.8(0.6～3.5)		2.8(1.0～3.4)	
		除湿能力（室温27℃、湿度60%）	ℓ/h	1.8		1.8		1.8	
		凝縮温度	℃	47		47		47	
	暖房	標準能力	kW	4.2(1.0～5.7)		4.2(0.6～5.9)		4.2(1.0～5.7)	
		低温能力	kW	4.1		4.3		4.1	
		補助ヒータ	W	—		—		—	
	運転音			(室内)急・強・弱	(室外)強・弱	(室内)急・強・弱	(室外)強・弱	(室内)急・強・弱	(室外)強・弱
		冷房	dB	35・31・27	39・35	35・31・27	39・35	35・31・27	39・35
		暖房	dB	39・35・30	40・36	39・35・30	40・36	39・35・30	40・36
電気特性	電源		相・V Hz	単・100・50/60		単・100・50/60		単・200・50/60	
				冷房	暖房	冷房	暖房	冷房	暖房
	標準消費電力		W	995	1,310	990	1,295	995	1,310
	低温消費電力		W	—	1,550	—	1,570	—	1,550
	運転電流		A	11.0	14.5	11.0	14.3	5.50	7.25
	圧縮機電流		A	10.1	13.6	10.2	13.5	5.05	6.80
	力率		%	90	90	90	90	90	90
	送風機電流		A	(室内)0.3　(室外)0.6		(室内)0.5(直流)　(室外)0.6		(室内)0.15　(室外)0.30	
	除湿用ヒータ		W	490		490		490	
	始動電流		A	14.5		14.3		7.25	
製品	色調			(室内)ホワイト・ベージュ・グレー・ブラウン (室外)マンセル記号5Y7/1(アイボリー)		(室内)ホワイト・ブラウン (室外)マンセル記号5Y7/1(アイボリー)		(室内)ホワイト・ブラウン (室外)マンセル記号5Y7/1(アイボリー)	
	外形寸法〈高さ×幅×奥行〉		mm	(室内)360×815×179 (室外)540×795×255		(室内)360×815×179 (室外)540×795×255		(室内)360×815×179 (室外)540×795×255	
	製品重量		kg	(室内)12　(室外)38		(室内)12　(室外)38		(室内)12　(室外)38	
	冷媒量〈R-22〉		kg	1.05(エアパージ前1.10)		1.05(エアパージ前1.10)		1.05(エアパージ前1.10)	
	熱交換器形式			クロスフィン		クロスフィン		クロスフィン	
	室内・室外接続線〈本数と太さ〉			3芯φ2.0		3芯1本φ2.0		3芯1本φ2.0	
	延長配管パイプ径	接続方式		フレア		フレア		フレア	
		ガス側	mm	φ9.52(3/8")		φ9.52(3/8")		φ9.52(3/8")	
		液側	mm	φ6.35(1/4")		φ6.35(1/4")		φ6.35(1/4")	
		ドレン接続口	mm	φ16(外径)		φ16(外径)		φ16(外径)	
	保護装置	圧力開閉器〈高圧〉	kg/cm²	—		—		—	
		圧縮器保護		電流検知、吐出温度検知		電流検知、吐出温度検知		電流検知、吐出温度検知	
		送風機保護		(室内)回転数検知 (室外)温度ヒューズ内蔵		(室内)電流検知 (室外)温度ヒューズ内蔵		(室内)回転数検知 (室外)　—	
	圧縮機	形名		KHV-127FEH		SHV-130FAA		KHV-127FEH	
		出力	W	750		750		750	
	送風機	形式		(室内)ラインフローファン (室外)プロペラファン		(室内)ラインフローファン (室外)プロペラファン		(室内)ラインフローファン (室外)プロペラファン	
		出力	W	(室内)　12　(室外)　14		(室内)　12　(室外)　14		(室内)　12　(室外)　14	
		風量切換		(室内)　3段	(室外) 2段	(室内)　3段	(室外) 2段	(室内)　3段	(室外) 2段
				急・強・弱	強・弱	急・強・弱	強・弱	急・強・弱	強・弱
		冷房 回転数	rpm	1,130・960・850	600・480	1,130・970・850	610・460	1,130・970・850	610・460
		冷房 風量	m³/h	460・370・310	1,440・1,140	460・380・320	1,440・1,050	460・380・310	1,440・1,050
		暖房 回転数	rpm	1,300・1,070・970	600・480	1,300・1,070・970	610・460	1,300・1,070・970	610・460
		暖房 風量	m³/h	540・430・380	1,440・1,140	540・430・380	1,440・1,050	540・430・380	1,440・1,050
	型式認可番号			㊦91-40943		㊦91-41271		㊦91-41928	
コンセント形状・定格				㊊・20A		㊊・20A		Ⓣ・20A	
電源電線(分岐回路)の太さと長さ / 電線径(mm)/最大こう長(m)				φ2.0/8　φ2.6/14　3.2/22		φ2.0/8　φ2.6/14　φ3.2/22		φ2.0/17　φ2.6/29	

MSZ-3200・2510・2810形

項目			形式	MSZ-3200		MSZ-2510		MSZ-2810	
性能	冷房	標準能力	kW	3.2(1.5～3.8)		2.5(1.0～2.8)		2.8(1.0～3.1)	
		除湿能力(室温27℃、湿度60%)	ℓ/h	2.0		1.6		1.8	
		凝縮温度	℃	48		47		47	
	暖房	標準能力	kW	4.5(1.5～5.8)		3.6(1.0～4.3)		4.0(1.0～4.4)	
		低温能力	kW	4.2		3.1		3.2	
		補助ヒータ	W	—		—		—	
	運転音			(室内)急・強・弱	(室外)強・弱	(室内)急・強・弱	(室外)強	(室内)急・強・弱	(室外)強
		冷房	dB	38・34・30	42・37	35・31・27	39	35・31・27	39
		暖房	dB	42・38・32	43・38	39・35・30	40	39・35・30	40
電気特性	電源		相・V Hz	単・100・50/60		単・100・50/60		単・100・50/60	
				冷房	暖房	冷房	暖房	冷房	暖房
	標準消費電力		W	1,130	1,450	950	1,070	1,080	1,180
	低温消費電力		W	—	1,570	—	1,110	—	1,110
	運転電流		A	12.5	16.1	10.5	11.8	12.0	13.1
	圧縮機電流		A	11.5	15.1	9.6	10.9	11.1	12.2
	力率		%	90	90	90	90	90	90
	送風機電流		A	(室内)0.7(直流)	(室外)0.7	(室内)0.3	(室外)0.6	(室内)0.3	(室外)0.6
	除湿用ヒータ		W	490		—		—	
	始動電流		A	16.1		11.8		13.1	
製品	色調			(室内)ホワイト・ブラウン (室外)マンセル記号5Y7/1(アイボリー)		(室内)ホワイト・ブラウン (室外)マンセル記号5Y7/1(アイボリー)		(室内)ホワイト・ブラウン (室外)マンセル記号5Y7/1(アイボリー)	
	外形寸法〈高さ×幅×奥行〉		mm	(室内)360×815×179 (室外)540×795×255		(室内)360×815×179 (室外)540×795×255		(室内)360×815×179 (室外)540×795×255	
	製品重量		kg	(室内)12	(室外)38	(室内)11	(室外)36	(室内)11	(室外)36
	冷媒量〈R-22〉		kg	1.15(エアパージ前1.20)		0.85(エアパージ前0.90)		0.85(エアパージ前0.90)	
	熱交換器形式			クロスフィン		クロスフィン		クロスフィン	
	室内・室外接続線〈本数と太さ〉			3芯1本φ2.0		3芯φ2.0		3芯1本φ2.0	
	延長配管	接続方式		フレア		フレア		フレア	
		パイプ径 ガス側	mm	φ12.7(1/2")		φ9.52(3/8")		φ9.52(3/8")	
		パイプ径 液側	mm	φ6.35(1/4")		φ6.35(1/4")		φ6.35(1/4")	
		パイプ径 ドレン接続口	mm	φ16(外径)		φ16(外径)		φ16(外径)	
	保護装置	圧力開閉器〈高圧〉	kg/cm²	—		—		—	
		圧縮器保護		電流検知、吐出温度検知		電流検知、吐出温度検知		電流検知、吐出温度検知	
		送風機保護		(室内)電流検知(DCモータ) (室外)温度ヒューズ内蔵		(室内)回転数検知 (室外) —		(室内)回転数検知 (室外) —	
	圧縮機	形名		KHV-127FEH		KHV-127FEH		KHV-127FEH	
		出力	W	800		750		750	
	送風機	形式		(室内)ラインフローファン (室外)プロペラファン		(室内)ラインフローファン (室外)プロペラファン		(室内)ラインフローファン (室外)プロペラファン	
		出力	W	(室内) 17	(室外) 26	(室内) 12	(室外) 14	(室内) 12	(室外) 14
		風量切換		(室内) 3段	(室外) 2段	(室内) 3段	(室外) 1段	(室内) 3段	(室外) 1段
				急・強・弱	強・弱	急・強・弱	強	急・強・弱	強
		冷房 回転数	rpm	1,230・1,030・910	700・500	1,130・970・850	610	1,130・970・850	610
		冷房 風量	m³/h	500・410・350	1,660・1,150	460・380・320	1,500	460・380・320	1,500
		暖房 回転数	rpm	1,380・1,160・1,030	700・500	1,300・1,070・970	610	1,300・1,070・970	610
		暖房 風量	m³/h	580・470・410	1,660・1,150	540・430・380	1,500	540・430・380	1,500
	型式認可番号			▽91-41271		▽91-40978		▽91-40978	
コンセント形状・定格				⑮・20A		⑪・15A		⑪・15A	
電源電線(分岐回路)の太さと長さ	電線径(mm)/最大こう長(m)			φ2.0/8 φ2.6/14 3.2/22		φ1.6/7 φ2.0/11 φ2.6/19		φ1.6/7 φ2.0/11 φ2.6/19	

仕　様　書

MSZ-4010S・250C・250CP形

項目			形式	MSZ-4010S		MSZ-250C		MSZ-250CP	
性能	冷房	標準能力	kW	4.0(2.2～4.5)		2.8(1.1～3.1)		2.8(1.1～3.1)	
		除湿能力（室温27℃、湿度60%）	ℓ/h	2.5		1.8		1.8	
		凝縮温度	℃	48		48		49	
	暖房	標準能力	kW	6.0(2.3～6.8)		4.0(1.1～4.6)		4.0(1.1～4.6)	
		低温能力	kW	4.9		—		—	
		補助ヒータ	W	—		—		—	
	運転音			(室内)急・強・弱	(室外)強	(室内)急・強・弱	(室外)強	(室内)急・強・弱	(室外)強
		冷房	dB	44・39・34	49	37・32・28	45・41	37・32・28	45・41
		暖房	dB	46・40・35	50	—	—	—	—
電気特性	電源		相・V Hz	単・200・50/60		単・100・50/60		単・100・50/60	
				冷房	暖房	冷房	暖房	冷房	暖房
	標準消費電力		W	1,590	2,170	1,030	1,425	1,030	1,425
	低温消費電力		W	—	2,280				
	運転電流		A	8.8	12.0	11.4	15.8	11.4	15.8
	圧縮機電流		A	8.2	11.4	10.3	14.7	10.3	14.7
	力率		%	90	90	90	90	90	90
	送風機電流		A	1.0(直流) (交流0.2A)	0.4	1.1	1.1	1.1	1.1
	除湿用ヒータ		W	—		—		—	
	始動電流		A	12.0		7.0		7.0	
製品	色調			(室内)ホワイト・ブラウン (室外)マンセル記号5Y7/1		(室内)ホワイト・木目・ベージュ・グレー (室外)マンセル記号5Y7/1		(室内)ホワイト・木目 (室外)マンセル記号5Y7/1	
	外形寸法〈高さ×幅×奥行〉		mm	(室内)360×815×179(181) (室外)605×850×290(+30)		(室内)336(運転時370)×815×157 (室外)540×780×255		(室内)336(運転時370)×815×157 (室外)540×780×255	
	製品重量		kg	(室内)11　(室外)53		(室内)12　(室外)35		(室内)12　(室外)34	
	冷媒量〈R-22〉		kg	1.15(エアパージ前1.25)		0.85(エアパージ分0.05を含む)		0.8	
	熱交換器形式			クロスフィン		空冷・銅管・アルミフィン		空冷・銅管・アルミフィン	
	室内・室外接続線〈本数と太さ〉			3芯1本φ2.0		3芯φ2.0		3芯φ2.0	
	延長配管	接続方式		フレア		フレア		カップリング	
		パイプ径 ガス側	mm	φ12.7(1/2")		φ9.52		φ9.52	
		パイプ径 液側	mm	φ6.35(1/4")		φ6.35		φ6	
		パイプ径 ドレン接続口	mm	φ16(外径)		φ16		φ16	
	保護装置	圧力開閉器〈高圧〉	kg/cm²	—		—		—	
		圧縮器保護		電流検知、吐出管温度検知		電流検知、吐出管温度検知		電流検知、吐出管温度検知	
		送風機保護		(室内)電流検知(DCモータ) (室外)プロテクタ内蔵		(室内)回転数検知 (室外)温度ヒューズ(145℃)		(室内)回転数検知 (室外)温度ヒューズ(145℃)	
	圧縮機	形名		RHV-207FEM		KHV-104FEA		KHV-104FEA	
		出力	W	1,100		750		750	
	送風機	形式		(室内)ラインフローファン (室外)プロペラファン		(室内)ラインフローファン (室外)プロペラファン		(室内)ラインフローファン (室外)プロペラファン	
		出力	W	(室内) 17　(室外) 50		(室内) 10　(室外) 25		(室内) 10　(室外) 25	
		風量切換		(室内) 3段	(室外) 1段	(室内) 5段	(室外) 3段	(室内) 5段	(室外) 3段
				急・強・弱	強	急	強	急	強
		冷房 回転数	rpm	1,400・1,200・1,040	780	(上)1,560・(下)1,680	770	(上)1,560・(下)1,680	770
		冷房 風量	m³/h	600・540・450	2,040	430	1,740	430	1,740
		暖房 回転数	rpm	1,470・1,360・1,200	780	(上)1,680・(下)1,800	770	(上)1,680・(下)1,800	770
		暖房 風量	m³/h	630・570・450	2,040	470	1,740	470	1,740
	型式認可番号			▽91-41624		▽91-35315		▽91-35315	
コンセント形状・定格				Ⓣ・20A		Ⓣ・20A		Ⓣ・20A	
電源電線(分岐回路)の太さと長さ	電線径(mm)/最大こう長(m)			φ2.0/17　φ2.6/29		φ2.0/8　φ2.6/14　3.2/22		φ2.0/8　φ2.6/14　φ3.2/22	

MSZ-280C・A280D・A250C形

項目			形式	MSZ-280C		MSZ-A280D		MSZ-A250C	
性能	冷房	標準能力	kW	3.2(1.6～3.7)		2.8(1.1～3.1)		2.8(1.1～3.1)	
		除湿能力（室温27℃、湿度60%）	ℓ/h	2.0		1.8		1.8	
		凝縮温度	℃	49		45		48	
	暖房	標準能力	kW	4.5(1.6～4.8)		3.8(1.1～4.6)		3.8(1.1～4.4)	
		低温能力	kW	—		3.3		—	
		補助ヒータ	W	—		—		—	
	運転音			(室内)急・強・弱	(室外)強	(室内)急・強・弱	(室外)強	(室内)急・強・弱	(室外)強
		冷房	dB	40・36・30	48	40・35・30	46	40・35・30	46
		暖房	dB	—	—	42・35・30	46	—	—
電気特性	電源		相・V Hz	単・100・50/60		単・100・50/60		単・100・50/60	
				冷房	暖房	冷房	暖房	冷房	暖房
	標準消費電力		W	—	—	1,060	1,430	1,030	1,530
	低温消費電力		W	—	—	—	1,510	—	—
	運転電流		A	—	—	11.8	15.9	11.4	17.0
	圧縮機電流		A	11.4	15.5	10.7	14.8	10.0	15.5
	力率		%	90	90	90	90	90	90
	送風機電流		A	1.4	1.4	室内 0.4　室外 0.7		1.1	1.1
	除湿用ヒータ		W	—		—		—	
	始動電流		A	7.0		15.9		7.0	
製品	色調			室内 ホワイト・木目 室外 マンセル記号 5Y 7/1		室内 ホワイト・グレー 室外 マンセル記号 5Y 7/1(アイボリー)		室内 ホワイト・ベージュ 室外 マンセル記号 5Y 7/1	
	外形寸法〈高さ×幅×奥行〉		mm	室内 336(運転時370)×815×157 室外 540×780×255		室内 336(運転時370)×815×157 室外 540×780×255		室内 336(運転時370)×815×157 室外 540×780×255	
	製品重量		kg	室内 12 室外 39		室内 12 室外 36		室内 12 室外 36	
	冷媒量〈R-22〉		kg	1.05(エアパージ分0.05を含む)		1.00(エアパージ前1.05)		1.0(エアパージ分0.05を含む)	
	熱交換器形式			クロスフィン		クロスフィン		空冷・銅管・アルミフィン	
	室内・室外接続線〈本数と太さ〉			3芯 φ2.0		3芯 φ2.0		3芯 φ2.0	
	延長配管	接続方式		フレア		フレア		フレア	
		パイプ径 ガス側	mm	φ12.7		φ9.52(3/8")		φ9.52	
		パイプ径 液側	mm	φ6.35		φ6.35(1/4")		φ6.35	
		パイプ径 ドレン接続口	mm	φ16		φ16(外径)		φ16	
	保護装置	圧力開閉器〈高圧〉	kg/cm²	—		—		—	
		圧縮器保護		マイコン制御		電流検知、吐出温度検知		電流検知、吐出温度検知	
		送風機保護		室内 マイコン制御 室外 温度ヒューズ内蔵(145℃)		室内 (上)回転数検知(下)回転数検知 室外 温度ヒューズ内蔵		室内 回転数検知 室外 温度ヒューズ内蔵(145℃)	
	圧縮機	形名		RHV-154FCA		KHV-104FEH		KHV-104FEA	
		出力	W	800		750		750	
	送風機	形式		室内 ラインフローファン 室外 プロペラファン		室内 ラインフローファン×2 室外 プロペラファン		室内 ラインフローファン 室外 プロペラファン	
		出力	W	室内 (上)8 (下)14 室外 26		(室内)10 (室外)26		室内 (下)10 室外 26	
		風量切換		(室内) 5段	(室外)1段	(室内) 5段	(室外)1段	(室内) 5段	(室外)1段
				急	強	急・強・弱	強	急	強
		冷房 回転数	rpm	(上)1,700・(下)1,800	830	1,750・1,550・1,350	800	1,750	830
		冷房 風量	m³/h	(上)157・(下)313	1,740	340・295・245	1,740	342	1,740
		暖房 回転数	rpm	(上)1,700・(下)1,800	830	1,850・1,550・1,350	800	1,850	830
		暖房 風量	m³/h	(上)157・(下)313	1,740	365・295・245	1,740	342	1,740
	型式認可番号			▽91-35315		▽91-37795		▽91-38115	
コンセント形状・定格				Ⓣ・20A		Ⓛ・20A		Ⓣ・20A	
電源電線(分岐回路)の太さと長さ	電線径(mm)/最大こう長(m)			φ2.0/8 φ2.6/14 φ3.2/22		φ2.0/8 φ2.6/14 φ3.2/22		φ2.0/8 φ2.6/14 φ3.2/22	

仕　様　書

MSZ-2220・2820S・2820D形

項目			形式	MSZ-2220		MSZ-2820S		MSZ-2820D	
性能	冷房	標準能力	kW	2.2(1.5～2.6)		2.8(1.5～3.1)		2.8(1.5～3.1)	
		除湿能力（室温27℃、湿度60%）	ℓ/h	1.4		1.8		1.8	
		凝縮温度	℃	45		49		49	
	暖房	標準能力	kW	3.4(1.5～3.7)		4.0(1.5～4.7)		4.0(1.5～4.7)	
		低温能力	kW	2.7		3.4		3.4	
		補助ヒータ	W	—		—		—	
	運転音			(室内)急・強・弱	(室外)強	(室内)急・強・弱	(室外)強	(室内)急・強・弱	(室外)強
		冷房	dB	40・35・29	46	40・35・29	46	40・35・29	46
		暖房	dB	44・35・31	46	44・35・29	47	44・35・29	47
電気特性	電源		相・V Hz	単・100・50/60		単・200・50/60		(室内)単・100・50/60(室外)三・250・50/60	
				冷房	暖房	冷房	暖房	冷房	暖房
	標準消費電力		W	850	1,130	1,110	1,470	室内40 室外1,070	室内50 室外1,420
	低温消費電力		W	—	1,055	—	1,390	—	室内50 室外1,340
	運転電流		A	9.4	12.5	6.15	8.15	室内0.44 室外3.43	室内0.55 室外4.41
	圧縮機電流		A	8.3	11.4	5.60	7.60	3.13	4.11
	力率		%	90	90	90	90	室内90 室外90	室内90 室外93
	送風機電流		A	室内 0.4 室外 0.7		室内 0.20 室外 0.35		室内 0.4 室外 0.30	
	除湿用ヒータ		W	—		—		—	
	始動電流		A	12.5		8.15		4.41	
製品	色調			室内 ホワイト・ブラウン 室外 マンセル記号 5Y 7/1(アイボリー)		室内 ホワイト・ブラウン 室外 マンセル記号 5Y 7/1(アイボリー)		室内 ホワイト・ブラウン 室外 マンセル記号 5Y 7/1(アイボリー)	
	外形寸法〈高さ×幅×奥行〉		mm	室内 336×815×167 室外 540×780×255		室内 336×815×167 室外 540×780×255		室内 336×815×167 室外 540×780×255	
	製品重量		kg	室内 10 室外 33		室内 10 室外 33		室内 10 室外 33	
	冷媒量〈R-22〉		kg	0.90(エアパージ分0.95を含む)		0.90(エアパージ前0.95)		0.90(エアパージ前0.95)	
	熱交換器形式			クロスフィン		クロスフィン		クロスフィン	
	室内・室外接続線〈本数と太さ〉			3芯1本 φ2.0		3芯 φ2.0		3芯 φ2.0	
	延長配管	接続方式		フレア		フレア		フレア	
		パイプ径 ガス側	mm	φ9.52(3/8")		φ9.52(3/8")		φ9.52(3/8")	
		パイプ径 液側	mm	φ6.35(1/4")		φ6.35(1/4")		φ6.35(1/4")	
		パイプ径 ドレン接続口	mm	φ16(外径)		φ16(外径)		φ16(外径)	
	保護装置	圧力開閉器〈高圧〉	kg/cm²	—		—		—	
		圧縮器保護		電流検知、吐出温度検知		電流検知、吐出温度検知		電流検知、吐出温度検知	
		送風機保護		室内 回転数検知 室外 温度ヒューズ内蔵		室内 回転数検知 室外 温度ヒューズ内蔵		室内 回転数検知 室外 温度ヒューズ内蔵	
	圧縮機	形名		KHV-104FEH		KHV-104FEH		KHV-104FEH	
		出力	W	750		750		750	
	送風機	形式		室内 ラインフローファン 室外 プロペラファン		室内 ラインフローファン 室外 プロペラファン		室内 ラインフローファン 室外 プロペラファン	
		出力	W	(室内)17 (室外)26		(室内)17 (室外)26		(室内)17 (室外)26	
		風量切換		(室内)3段	(室外)1段	(室内)3段	(室外)1段	(室内)3段	(室外)1段
				急・強・弱	強	急・強・弱	強	急・強・弱	強
		冷房 回転数	rpm	1,640・1,360・1,120	800	1,580・1,270・1,100	800	1,580・1,270・1,100	800
		冷房 風量	m³/h	400・320・250	1,800	380・290・240	1,800	380・290・240	1,800
		暖房 回転数	rpm	1,940・1,360・1,120	800	1,820・1,270・1,110	800	1,820・1,270・1,110	800
		暖房 風量	m³/h	490・320・250	1,800	440・290・240	1,800	440・290・240	1,800
	型式認可番号			▽91-37795		▽91-38041		▽91-38042	
コンセント形状・定格				⑪・15A		⑦・20A		室内 ⑪・15A 室外 端子付	
電源電線(分岐回路)の太さと長さ	電線径(mm)/最大こう長(m)			φ1.6/7 φ2.0/11 φ2.6/19		φ2.0/— φ2.6/—		φ2.0/— φ2.6/—	

MSZ-3220・3220S・2250形

項目			形式	MSZ-3220		MSZ-3220S		MSZ-2250	
性能	冷房	標準能力	kW	3.2(1.8~3.6)		3.2(1.8~3.6)		2.2(1.2~2.5)	
		除湿能力(室温27℃、湿度60%)	ℓ/h	2.0		2.0		1.4	
		凝縮温度	℃	47		48		48	
	暖房	標準能力	kW	4.2(1.7~5.2)		4.5(1.7~5.8)		2.8(1.3~3.4)	
		低温能力	kW	3.8		4.2		2.5	
		補助ヒータ	W	—		—		—	
	運転音			(室内)急・強・弱	(室外)強	(室内)急・強・弱	(室外)強	(室内)急・強・弱	(室外)強
		冷房	dB	43・38・32	48	43・38・32	48	40・35・30	46
		暖房	dB	44・38・32	48	44・38・32	48	42・35・30	47
電気特性	電源		相・V Hz	単・100・50/60		単・200・50/60		単・100・50/60	
				冷房	暖房	冷房	暖房	冷房	暖房
	標準消費電力		W	1,270	1,560	1,270	1,770	935	1,160
	低温消費電力		W	—	1,485	—	2,010	—	1,130
	運転電流		A	14.1	17.3	7.00	9.80	10.4	12.9
	圧縮機電流		A	12.8	16.0	6.45	9.25	9.4	11.9
	力率		%	90	90	90	90	90	90
	送風機電流		A	室内 0.5　室外 0.8		室内 0.20　室外 0.35		室内 0.3　室外 0.7	
	除湿用ヒータ		W	—		—		—	
	始動電流		A	17.3		9.80		12.9	
製品	色調			室内 ホワイト・ブラウン 室外 マンセル記号 5Y 7/1(アイボリー)		室内 ホワイト・ブラウン 室外 マンセル記号 5Y 7/1(アイボリー)		室内 ホワイト・ブラウン 室外 マンセル記号 5Y 7/1(アイボリー)	
	外形寸法〈高さ×幅×奥行〉		mm	室内 336×815×167 室外 540×780×255		室内 336×815×167 室外 540×780×255		室内 235×790×159 室外 540×780×255	
	製品重量		kg	室内 10 室外 39		室内 10 室外 39		室内 7 室外 33	
	冷媒量〈R-22〉		kg	1.00(エアパージ前1.05)		1.00(エアパージ前1.05)		0.70(エアパージ前0.75)	
	熱交換器形式			クロスフィン		クロスフィン		クロスフィン	
	室内・室外接続線〈本数と太さ〉			3芯 φ2.0		3芯 φ2.0		3芯 1本 φ2.0	
	延長配管	接続方式		フレア		フレア		フレア	
		パイプ径 ガス側	mm	φ12.7(1/2")		φ12.7(1/2")		φ9.52(3/8")	
		パイプ径 液側	mm	φ6.35(1/4")		φ6.35(1/4")		φ6.35	
		パイプ径 ドレン接続口	mm	φ16(外径)		φ16(外径)		φ16(外径)	
	保護装置	圧力開閉器〈高圧〉	kg/cm²	—		—		—	
		圧縮器保護		電流検知、吐出温度検知		電流検知、吐出温度検知		電流検知、吐出温度検知	
		送風機保護		室内 回転数検知 室外 温度ヒューズ内蔵		室内 回転数検知 室外 温度ヒューズ内蔵		室内 回転数検知 室外 温度ヒューズ内蔵	
	圧縮機	形名		RHV-154FCA		RHV-154FCA		KHV-104FEH	
		出力	W	800		800		700	
	送風機	形式		室内 ラインフローファン 室外 プロペラファン		室内 ラインフローファン 室外 プロペラファン		室内 ラインフローファン 室外 プロペラファン	
		出力	W	(室内)17 (室外)26		(室内)17 (室外)26		(室内)8 (室外)26	
		風量切換		(室内)3段	(室外)1段	(室内)3段	(室外)1段	(室内)3段	(室外)1段
				急・強・弱	強	急・強・弱	強	急・強・弱	強
		冷房 回転数	rpm	1,750・1,390・1,180	830	1,750・1,390・1,180	830	1,800・1,550・1,400	780
		冷房 風量	m³/h	430・320・260	1,740	430・320・260	1,740	280・230・210	1,800
		暖房 回転数	rpm	1,820・1,390・1,180	830	1,820・1,390・1,180	830	1,900・1,550・1,400	780
		暖房 風量	m³/h	440・320・260	1,740	440・320・260	1,740	300・230・210	1,800
	型式認可番号			▽91-37795		▽91-38041		▽91-41154	
コンセント形状・定格				Ⓛ・20A		Ⓣ・20A		Ⓘ・15A	
電源電線(分岐回路)の太さと長さ	電線径(mm)/最大こう長(m)			φ2.0/8 φ2.6/14 φ3.2/22		φ2.0/23 φ2.6/—		φ1.6/7 φ2.0/11 φ2.6/19	

仕　様　書

MSZ-222C・252C・252CS形

項目 ＼ 形式				MSZ-222C		MSZ-252C		MSZ-252CS	
性能	冷房	標準能力	kW	2.5(1.4～2.8)		2.8(1.4～3.1)		2.8(1.4～3.1)	
		除湿能力（室温27℃、湿度60%）	ℓ/h	1.6		1.8		1.8	
		凝縮温度	℃	50		50		50	
	暖房	標準能力	kW	3.4(1.4～3.5)		3.8(1.4～4.5)		3.8(1.4～4.5)	
		低温能力	kW	—		—		—	
		補助ヒータ	W	—		—		—	
	運転音			(室内)急・強・弱	(室外)強	(室内)急・強・弱	(室外)強	(室内)急・強・弱	(室外)強
		冷房	dB	40・35・29	46	40・35・29	46	40・35・29	46
		暖房	dB	—	—	—	—	—	—
電気特性	電源		相・V Hz	単・100・50/60		単・100・50/60		単・200・50/60	
				冷房	暖房	冷房	暖房	冷房	暖房
	標準消費電力		W	985	1,180	1,110	1,405	1,110	1,405
	低温消費電力		W	—	—	—	—	—	—
	運転電流		A	10.9	13.1	12.3	15.6	6.15	7.80
	圧縮機電流		A	9.48	12.0	11.2	14.5	5.60	7.25
	力率		%	90	90	90	90	90	90
	送風機電流		A	1.1	1.1	1.1	1.1	0.55	0.55
	除湿用ヒータ		W	—		—		—	
	始動電流		A	7.0		7.0		5.0	
製品	色調			室内 ホワイト・ベージュ・木目 室外 マンセル記号 5Y 7/1		室内 ホワイト・ベージュ・木目 室外 マンセル記号 5Y 7/1		室内 ホワイト・木目 室外 マンセル記号 5Y 7/1	
	外形寸法〈高さ×幅×奥行〉		mm	室内 336×815×157 室外 540×780×255		室内 336×815×157 室外 540×780×255		室内 336×815×157 室外 540×780×255	
	製品重量		kg	室内 10 室外 33		室内 10 室外 33		室内 10 室外 33	
	冷媒量〈R-22〉		kg	0.85(エアパージ分0.05を含む)		0.95(エアパージ分0.05を含む)		0.95(エアパージ分0.05を含む)	
	熱交換器形式			空冷・銅管・アルミフィン		空冷・銅管・アルミフィン		空冷・銅管・アルミフィン	
	室内・室外接続線〈本数と太さ〉			3芯 φ2.0		3芯 φ2.0		3芯 φ2.0	
	延長配管	接続方式		フレア		フレア		フレア	
		パイプ径 ガス側	mm	φ9.52		φ9.52		φ9.52	
		パイプ径 液側	mm	φ6.35		φ6.35		φ6.35	
		パイプ径 ドレン接続口	mm	φ16		φ16		φ16	
	保護装置	圧力開閉器〈高圧〉	kg/cm²	—		—		—	
		圧縮器保護		電流検知、吐出温度検知		電流検知、吐出温度検知		電流検知、吐出温度検知	
		送風機保護		室内 回転数検知 室外 温度ヒューズ内蔵(145℃)		室内 回転数検知 室外 温度ヒューズ内蔵(145℃)		室内 回転数検知 室外 温度ヒューズ内蔵(145℃)	
	圧縮機	形名		KHV-104FEA		KHV-104FEA		KHV-104FEA	
		出力	W	750		750		750	
	送風機	形式		室内 ラインフローファン 室外 プロペラファン		室内 ラインフローファン 室外 プロペラファン		室内 ラインフローファン 室外 プロペラファン	
		出力	W	(室内)17 (室外)26		(室内)17 (室外)26		(室内)17 (室外)26	
		風量切換		(室内) 3段	(室外)1段	(室内) 3段	(室外)1段	(室内) 3段	(室外)1段
				急	強	急	強	急	強
		冷房 回転数	rpm	1,690	810	1,690	810	1,690	810
		冷房 風量	m³/h	380	1,800	380	1,800	390	1,800
		暖房 回転数	rpm	1,850	810	1,850	810	1,850	810
		暖房 風量	m³/h	430	1,800	430	1,800	430	1,800
	型式認可番号			㊦91-37795		㊦91-37795		㊦91-38041	
コンセント形状・定格				⑪・15A		ⓣ・20A		ⓣ	
電源電線(分岐回路)の太さと長さ	電線径(mm)/最大こう長(m)			φ1.6/7 φ2.0/11 φ2.6/19		φ2.0/8 φ2.6/14 φ3.2/22		φ2.0/17 φ2.6/29	

MSZ-282C・282CS・MSH-2230形

項目			形式	MSZ-282C		MSZ-282CS		MSH-2230	
性能	冷房	標準能力	kW	3.2(1.6～3.7)		3.2(1.6～3.7)		2.0/2.2	
		除湿能力（室温27℃、湿度60%）	ℓ/h	2.0		2.0		1.3/1.4	
		凝縮温度	℃	46.8		46.8		46/48	
	暖房	標準能力	kW	4.2(1.6～4.7)		4.5(1.6～5.0)		3.0/3.4	
		低温能力	kW	—		—		2.2/2.6	
		補助ヒータ	W	—		—		—	
	運転音			(室内)急・強・弱	(室外)強	(室内)急・強・弱	(室外)強	(室内)急・強・弱	(室外)強
		冷房	dB	48・38・32	48	43・38・32	48	40/40・35/35・29/29	46/46
		暖房	dB	—	—	—	—	44/44・35/35・31/31	47/47
電気特性	電源		相・V Hz	単・100・50/60		単・200・50/60		単・100・50/60	
				冷房	暖房	冷房	暖房	冷房	暖房
	標準消費電力		W	1,195	1,560	1,195	1,755	840/1,010	900/1,130
	低温消費電力		W	—	—	—	—	—	775/965
	運転電流		A	13.2	17.3	6.6	9.9	9.3/10.2	10.0/11.4
	圧縮機電流		A	11.9	16.0	6.0	9.3	8.2/9.1	8.9/10.3
	力率		%	90	90	90	90	90/99	90/99
	送風機電流		A	1.3	1.3	0.6	0.6	0.4/0.4	0.7/0.7
	除湿用ヒータ		W	—		—		—	
	始動電流		A	7.0		5.0		45.0/43.0	
製品	色調			室内 ホワイト・木目 室外 マンセル記号 5Y 7/1		室内 ホワイト・木目 室外 マンセル記号 5Y 7/1		室内 ホワイト・ブラウン 室外 マンセル記号 5Y 7/1(アイボリー)	
	外形寸法〈高さ×幅×奥行〉		mm	室内 336×815×157 室外 540×780×255		室内 336×815×157 室外 540×780×255		室内 336×815×167 室外 540×780×255	
	製品重量		kg	室内 10 室外 39		室内 10 室外 39		室内 9 室外 33	
	冷媒量〈R-22〉		kg	1.05(エアパージ分0.05を含む)		1.05(エアパージ分0.05を含む)		0.70(エアパージ前0.75)	
	熱交換器形式			クロスフィン		クロスフィン		クロスフィン	
	室内・室外接続線〈本数と太さ〉			3芯 φ2.0		3芯 φ2.0		2芯2本 φ2.0	
	延長配管	接続方式		フレア		フレア		フレア	
		パイプ径 ガス側	mm	φ12.7		φ12.7		φ9.52(3/8")	
		パイプ径 液側	mm	φ6.35		φ6.35		φ6.35(1/4")	
		パイプ径 ドレン接続口	mm	φ16		φ16		φ16(外径)	
	保護装置	圧力開閉器〈高圧〉	kg/cm²	—		—			
		圧縮器保護		電流検知、吐出温度検知		電流検知、吐出温度検知		電流検知、過熱防止サーモ	
		送風機保護		室内 回転数検知 室外 温度ヒューズ内蔵(145℃)		室内 回転数検知 室外 温度ヒューズ内蔵(145℃)		室内 回転数検知 室外 温度ヒューズ内蔵	
	圧縮機	形名		RHV-154FCA		RHV-154FCA		RH-165RJA	
		出力	W	800		800		700	
	送風機	形式		室内 ラインフローファン 室外 プロペラファン		室内 ラインフローファン 室外 プロペラファン		室内 ラインフローファン 室外 プロペラファン	
		出力	W	(室内)17 (室外)26		(室内)17 (室外)26		(室内)17 (室外)26	
		風量切換		(室内) 3段	(室外)1段	(室内) 3段	(室外)1段	(室内) 3段	(室外)1段
				急	強	急	強	急・強・弱	強
		冷房 回転数	rpm	1,680	830	1,680	830	1,560/1,520・1,350/1,270・960/980	800/830
		冷房 風量	m³/h	410	1,800	410	1,800	390/380・330/310・220/230	1,800/1,860
		暖房 回転数	rpm	1,680	830	1,680	830	1,930/2,030・1,350/1,270・960/980	800/830
		暖房 風量	m³/h	410	1,800	410	1,800	490/520・330/310・220/230	1,800/1,860
	型式認可番号			㊦91-37795		㊦91-38041		㊦91-38306	
コンセント形状・定格				㋣・20A		㋣・20A		㋪・15A	
電源電線(分岐回路)の太さと長さ	電線径(mm)/最大こう長(m)			φ2.0/8 φ2.6/14 φ3.2/22		φ2.0/23 φ2.6/—		φ1.6/7 φ2.0/11 φ2.6/19	

仕　様　書

MSH-2830・2830S・2830D形

項目			形式	MSH-2830		MSH-2830S		MSH-2830D	
性能	冷房	標準能力	kW	2.5/2.8		2.5/2.8		2.5/2.8	
		除湿能力（室温27℃、湿度60%）	ℓ/h	1.6/1.8		1.6/1.8		1.6/1.8	
		凝縮温度	℃	46/48		46/48		46/48	
	暖房	標準能力	kW	3.4/4.0		3.4/4.0		3.4/4.0	
		低温能力	kW	2.4／2.8		2.4/2.8		2.4/2.8	
		補助ヒータ	W	—		—		—	
	運転音			(室内)急・強・弱	(室外)強	(室内)急・強・弱	(室外)強	(室内)急・強・弱	(室外)強
		冷房	dB	40/40・35/35・29/29	46/46	40/40・35/35・29/29	46/46	40/40・35/35・29/29	46/46
		暖房	dB	44/44・35/35・31/31	47/47	44/44・35/35・31/31	47/47	44/44・35/35・31/31	47/47
電気特性	電源		相・V Hz	単・100・50/60		単・200・50/60		(室内)単・100・50/60 (室外)三・200・50/60	
				冷房	暖房	冷房	暖房	冷房	暖房
	標準消費電力		W	900/1,110	1,015/1,285	900/1,100	1,015/1,285	室内 100/110 室外 800/990	室内 100/110 室外 915/1,175
	低温消費電力		W	—	870/1,080	—	870/1,080	—	室内 100/110 室外 770/970
	運転電流		A	10.0/11.5	11.2/13.1	5.00/5.75	5.60/6.55	室内 1.0/1.1 室外 2.50/2.97	室内1.0/1.1 室外2.93/3.53
	圧縮機電流		A	9.0/10.4	10.2/12.0	4.45/5.20	5.10/6.00	2.50/2.97	2.93/3.53
	力率		%	90/96	90/98	90/96	90/98	室内 100/100 室外 92/96	室内 100/100 室外 90/96
	送風機電流		A	室内 0.4/0.4　室外 0.6/0.7		室内 0.20/0.20 室外 0.30/0.35		室内 0.4/0.4　室外 0.6/0.7	
	除湿用ヒータ		W	—		—		—	
	始動電流		A	45.0/41.0		33.0/31.0		30/28	
製品	色調			室内 ホワイト・ブラウン 室外 マンセル記号 5Y 7/1(アイボリー)		室内 ホワイト・ブラウン 室外 マンセル記号 5Y 7/1(アイボリー)		室内 ホワイト・ブラウン 室外 マンセル記号 5Y 7/1(アイボリー)	
	外形寸法〈高さ×幅×奥行〉		mm	室内 336×815×167 室外 540×780×255		室内 336×815×167 室外 540×780×255		室内 235×790×159 室外 540×780×255	
	製品重量		kg	室内 10 室外 37		室内 10 室外 36		室内 10 室外 36	
	冷媒量〈R-22〉		kg	1.00(エアパージ前1.05)		1.00(エアパージ前1.05)		1.00(エアパージ前1.05)	
	熱交換器形式			クロスフィン		クロスフィン		クロスフィン	
	室内・室外接続線〈本数と太さ〉			2芯2本 ϕ2.0		2芯2本 ϕ2.0		3芯1本 ϕ2.0	
	延長配管	接続方式		フレア		フレア		フレア	
		パイプ径 ガス側	mm	ϕ9.52(3/8")		ϕ9.52(3/8")		ϕ9.52(3/8")	
		パイプ径 液側	mm	ϕ6.35(1/4")		ϕ6.35(1/4")		ϕ6.35(1/4")	
		パイプ径 ドレン接続口	mm	ϕ16(外径)		ϕ16(外径)		ϕ16(外径)	
	保護装置	圧力開閉器〈高圧〉	kg/cm²	OFF 23 ON 19		OFF23　ON19		—	
		圧縮器保護		電流検知、過熱防止サーモ		電流検知、過熱防止サーモ		電流検知、吐出温度検知	
		送風機保護		室内 回転数検知 室外 温度ヒューズ内蔵		室内 回転数検知 室外 温度ヒューズ内蔵		室内 回転数検知 室外 温度ヒューズ内蔵	
	圧縮機	形名		RHS-173RLA		RHS-173SLA		RHS-173TEA	
		出力	W	750		750		750	
	送風機	形式		室内 ラインフローファン 室外 プロペラファン		室内 ラインフローファン 室外 プロペラファン		室内 ラインフローファン 室外 プロペラファン	
		出力	W	(室内)17 (室外)26		(室内)17 (室外)26		(室内)17 (室外)26	
		風量切換		(室内)3段	(室外)1段	(室内)3段	(室外)1段	(室内)3段	(室外)1段
				急・強・弱	強	急・強・弱	強	急・強・弱	強
		冷房 回転数	rpm	1,650/1,630・1,350/1,410・1,110/1,140	800/830	1,650/1,630・1,350/1,410・1,110/1,140	800/830	1,650/1,630・1,350/1,410・1,110/1,140	800/830
		冷房 風量	m³/h	410/400・320/330・240/250	1,800/1,860	410/400・320/330・240/250	1,800/1,860	410/400・320/330・240/250	1,800/1,860
		暖房 回転数	rpm	1,930/1,940・1,350/1,410・1,110/1,140	800/830	1,930/1,940・1,350/1,410・1,110/1,140	800/830	1,930/1,940・1,350/1,410・1,110/1,140	800/830
		暖房 風量	m³/h	490/490・320/330・240/250	1,800/1,860	490/490・320/330・240/250	1,800/1,860	490/490・320/330・240/250	1,800/1,860
	型式認可番号			㊦91-38307		㊦91-38308		㊦91-39020	
コンセント形状・定格				㊊・20A		Ⓣ・20A		室内 ⑪・15A 室外 端子台・15A	
電源電線(分岐回路)の太さと長さ	電線径(mm)/最大こう長(m)			ϕ2.0/10 ϕ2.6/18 ϕ3.2/27		ϕ2.0/— ϕ2.6/—		ϕ1.6/7 ϕ2.0/— ϕ2.6/—	

MSH-4020S・4020D・5020S形

項目			形式	MSH-4020S		MSH-4020D		MSH-5020S	
性能	冷房	標準能力	kW	3.6/4.0		3.6/4.0		4.5/5.0	
		除湿能力（室温27℃、湿度60%）	ℓ/h	2.2/2.5		2.2/2.5		2.8/3.2	
		凝縮温度	℃	47/49		47/49		48.0/48.5	
	暖房	標準能力	kW	5.0/5.6		5.0/5.6		7.1/8.0（補助ヒータを含む）	
		低温能力	kW	4.0/4.4		4.0/4.4		6.2/6.9（補助ヒータを含む）	
		補助ヒータ	W	800		800		2,000	
	運転音			（室内）急・強・弱	（室外）強・弱	（室内）急・強・弱	（室外）強・弱	（室内）急・強・弱	（室外）強・弱
		冷房	dB	44/44・39/39・34/34	49/49・43/43	44/44・39/39・34/34	49/49・43/43	44/45・42/42・38/38	51/51・46/46
		暖房	dB	46/46・41/41・37/37	49/49・43/43	46/46・41/41・37/37	49/49・43/43	44/45・42/42・38/38	51/51・46/46
電気特性	電源		相・V Hz	単・200・50/60		（室内）単・100・50/60（室外）三・200・50/60		単・200・50/60	
				冷房	暖房	冷房	暖房	冷房	暖房
	標準消費電力		W	1,370/1,660	2,110/2,460	（室内）120/140 （室外）1,250/1,520	（室内）920/940 （室外）1,190/1,520	1,930/2,385	3,895/4,205（補助ヒータを含む）
	低温消費電力		W	—	1,880/2,220	—	（室内）870/890 （室外）1,010/1,310	—	3,320/3,630（補助ヒータを含む）
	運転電流		A	7.6/8.6	11.1/12.6	（室内）1.26/1.43 （室外）4.10/4.57	（室内）9.39/9.40 （室外）3.95/4.62	10.4/12.0	19.5/21.0（補助ヒータを含む）
	圧縮機電流		A	7.0/8.0	6.5/8.0	4.10/4.57	3.95/4.62	9.8/11.3	8.9/10.3
	力率		%	90/97	95/98	（室内）95/98 （室外）88/96	（室内）98/100 （室外）87/95	93/99	100/100
	送風機電流		A	（室内）1.0（直流）（交流0.2A）（室外）0.4		（室内）1.0（直流）（交流0.4A）（室外）0.8/1.0		（室内）0.2/0.2（室外）0.4/0.5	
	除湿用ヒータ		W	—		—		—	
	始動電流		A	39/37		30/28		57.0/52.0	
製品	色調			室内 ホワイト・ブラウン 室外 マンセル記号 5Y 7/1（アイボリー）		室内 ホワイト・ブラウン 室外 マンセル記号 5Y 7/1（アイボリー）		室内 ホワイト・木目 室外 マンセル記号 5Y 7/1（アイボリー）	
	外形寸法〈高さ×幅×奥行〉		mm	室内 360×815×179（181） 室外 605×850×290（+30）		室内 360×815×179（181） 室外 605×850×290（+30）		室内 360×1,000×193 室外 605×850×290（+30）	
	製品重量		kg	室内 12 室外 46		室内 12 室外 46		室内 18 室外 54	
	冷媒量〈R-22〉		kg	1.20（エアパージ前1.30）		1.20（エアパージ前1.30）		1.50（エアパージ前1.60）	
	熱交換器形式			クロスフィン		クロスフィン		クロスフィン	
	室内・室外接続線〈本数と太さ〉			3芯1本 φ2.0		3芯1本 φ2.0		2芯2本 φ2.0	
	延長配管	接続方式		フレア		フレア		フレア	
		パイプ径 ガス側	mm	φ12.7（1/2"）		φ12.7（1/2"）		φ15.88（5/8"）	
		パイプ径 液側	mm	φ6.35（1/4"）		φ6.35（1/4"）		φ6.35（1/4"）	
		パイプ径 ドレン接続口	mm	φ16（外径）		φ16（外径）		φ16（外径）	
	保護装置	圧力開閉器〈高圧〉	kg/cm²	—		—		ON 24 OFF 28	
		圧縮器保護		電流検知、吐出温度検知、熱動過電流リレー内蔵		電流検知＋過電流リレー、吐出温度検知		熱動過電流リレー内蔵	
		送風機保護		室内 電流検知内蔵（DCモータ） 室外 プロテクタ内蔵		室内 電圧・電流検知（DCモータ） 室外 プロテクタ内蔵		室内 温度ヒューズ内蔵 室外 過熱防止サーモ内蔵	
	圧縮機	形名		RH-247SLD		RH-247TEA		PH-36SLA	
		出力	W	1,100		1,100		1,500	
	送風機	形式		室内 ラインフローファン 室外 プロペラファン		室内 ラインフローファン 室外 プロペラファン		室内 ラインフローファン 室外 プロペラファン	
		出力	W	（室内）17（室外）50		（室内）17（室外）50		（室内）19（室外）50	
		風量切換		（室内）3段	（室外）2段	（室内）3段	（室外）2段	（室内）3段	（室外）2段
				急・強・弱	強・弱	急・強・弱	強・弱	急・強・弱	強・弱
		冷房 回転数	rpm	1,400/1,400・1,200/1,200・1,040/1,040	760/780・550/500	1,400/1,400・1,200/1,200・1,040/1,040	760/780・550/500	1,280/1,350・1,200/1,200・1,050/1,000	760/780・550/500
		冷房 風量	m³/h	600/600・490/490・400/400	2,010/2,070・1,440/1,410	600/600・486/486・402/402	2,010/2,070・1,470/1,410	660/720・600/600・480/450	2,010/2,070・1,440/1,410
		暖房 回転数	rpm	1,470/1,470・1,350/1,350・1,200/1,200	760/780・550/500	1,470/1,470・1,350/1,350・1,200/1,200	760/786・550/500	1,280/1,350・1,200/1,200・1,050/1,000	760/780・550/500
		暖房 風量	m³/h	630/630・560/560・490/490	2,010/2,070・1,440/1,410	630/630・558/558・486/486	2,010/2,070・1,470/1,410	660/720・600/600・480/450	2,010/2,070・1,440/1,410
	型式認可番号			㊦91-41729		㊦91-42265		㊦91-40805	
コンセント形状・定格				ⓣ・20A		室内⑪・15A 室外 端子台		端子台・30A	
電源電線（分岐回路）の太さと長さ	電線径（mm）/最大こう長（m）			φ2.0/22 φ2.6/—		φ2.0/— φ2.6/— φ3.2/—		φ2.6/22 φ3.2/—	

仕　様　書

MSH-5020T・2050・203C形

項目			形式	MSH-5020T		MSH-2050		MSH-203C	
性能	冷房	標準能力	kW	4.5/5.0		1.8/2.0		2.0/2.2	
		除湿能力（室温27℃、湿度60%）	ℓ/h	2.8/3.2		1.1/1.3		1.3/1.4	
		凝縮温度	℃	48.0/48.5		46/48		46.1/47.5	
	暖房	標準能力	kW	7.1/8.0(補助ヒータを含む)		2.5/2.8		2.8/3.2	
		低温能力	kW	6.2/6.9(補助ヒータを含む)		1.9/2.2		—	
		補助ヒータ	W	2,000(電流58A)		205		—	
	運転音			(室内)急・強・弱	(室外)強・弱	(室内)急・強・弱	(室外)強	(室内)急・強・弱	(室外)強
		冷房	dB	44/45・42/42・38/38	51/51・46/46	40/40・35/35・30/30	46/46	40・35・29	46
		暖房	dB	44/45・42/42・38/38	51/51・46/46	41/41・35/35・32/32	46/46	—	—
電気特性	電源		相・V Hz	三・200・50/60		単・100・50/60		単・100・50/60	
				冷房	暖房	冷房	暖房	冷房	暖房
	標準消費電力		W	1,930/2,385	3,895/4,205（補助ヒータを含む）	730/860	955/1,130	830/1,015	875/1,100
	低温消費電力		W	—	3,320/3,630（補助ヒータを含む）	—	810/940	—	—
	運転電流		A	6.4/7.6	11.8/12.8（補助ヒータを含む）	8.11/8.87	10.61/11.41	9.2/10.3	9.7/11.1
	圧縮機電流		A	6.1/7.2	5.7/6.6	7.1/7.9	7.6/8.4	8.2/9.2	8.7/10.0
	力率		%	86/90	95/95	90/97	90/99	90/99	90/99
	送風機電流		A	(室内)0.2/0.2 (室外)0.4/0.5		(室内)0.3/0.3 (室外)0.7/0.7		(室内)1.0/1.1 (室外)1.0/1.1	
	除湿用ヒータ		W	—		—		—	
	始動電流		A	53.0/51.0		34/32		45/43	
製品	色調			室内 ホワイト・木目 室外 マンセル記号 5Y 7/1(アイボリー)		室内 ホワイト・ブラウン 室外 マンセル記号 5Y 7/1(アイボリー)		室内 ホワイト・木目 室外 マンセル記号 5Y 7/1	
	外形寸法〈高さ×幅×奥行〉		mm	室内 360×1,000×193 室外 605×850×290(+30)		室内 235×790×159 室外 540×780×255		室内 336×815×157 室外 540×780×255	
	製品重量		kg	室内 18 室外 54		室内 8 室外 29		室内 9 室外 33	
	冷媒量〈R-22〉		kg	1.50(エアパージ前1.60)		0.70(エアパージ前0.75)		0.75(エアパージ分0.05を含む)	
	熱交換器形式			クロスフィン		クロスフィン		クロスフィン	
	室内・室外接続線〈本数と太さ〉			3芯2本 ϕ2.0		2芯2本 ϕ2.0		3芯 ϕ2.0	
	延長配管	接続方式		フレア		フレア		フレア	
		パイプ径 ガス側	mm	ϕ15.88(5/8")		ϕ9.52(3/8")		9.52	
		パイプ径 液側	mm	ϕ6.35(1/4")		ϕ6.35(1/4")		6.35	
		パイプ径 ドレン接続口	mm	ϕ16(外径)		ϕ16(外径)		ϕ16	
	保護装置	圧力開閉器〈高圧〉	kg/cm²	①ON 24 OFF 28②ON 20 OFF 34		—		—	
		圧縮器保護		熱動過電流リレー		電流検知、熱動温度開閉器		電流検知 吐出温度検知	
		送風機保護		室内 温度ヒューズ内蔵 室外 過熱防止サーモ内蔵		室内 回転数検知 室外 温度ヒューズ内蔵		室内 回転数検知 室外 温度ヒューズ(145℃)	
	圧縮機	形名		PH-36TGA		KH-134RLF		RH-165RCA	
		出力	W	1,500		600		700	
	送風機	形式		室内 ラインフローファン 室外 プロペラファン		室内 ラインフローファン 室外 プロペラファン		室内 ラインフローファン 室外 プロペラファン	
		出力	W	(室内)19(室外)50		(室内)8(室外)26		(室内)17(室外)26	
		風量切換		(室内) 3段	(室外)2段	(室内) 3段	(室外)1段	(室内) 3段	(室外)1段
				急・強・弱	強・弱	急・強・弱	強	急	強
		冷房 回転数	rpm	1,280/1,350・1,200/1,200・1,050/1,000	760/780・550/500	1,740/1,750・1,420/1,470・1,320/1,380	800/840	1,560	820
		冷房 風量	m³/h	660/720・600/600・480/450	2,010/2,070・1,440/1,410	290/290・230/240・220/220	1,860/1,920	410	1,860
		暖房 回転数	rpm	1,280/1,350・1,200/1,200・1,050/1,000	760/780・550/500	1,740/1,750・1,420/1,470・1,320/1,380	800/840	1,560	820
		暖房 風量	m³/h	660/720・600/600・480/450	2,010/2,070・1,440/1,410	290/290・230/240・220/220	1,860/1,920	410	1,860
	型式認可番号			㊦91-34280		㊦91-39290		㊦91-38306	
コンセント形状・定格				端子台・20A		⑪・15A		⑪・15A	
電源電線(分岐回路)の太さと長さ	電線径(mm)/最大こう長(m)			ϕ2.0/23 ϕ2.6/—		ϕ1.6/7 ϕ2.0/12 ϕ2.6/20		ϕ1.6/7 ϕ2.0/11 ϕ2.6/19	

MSH-253C・253CS・253CD形

項目			形式	MSH-253C		MSH-253CS		MSH-253CD	
性能	冷房	標準能力	kW	2.5/2.8		2.5/2.8		2.5/2.8	
		除湿能力（室温27℃、湿度60%）	ℓ/h	1.6/1.8		1.6/1.8		1.6/1.8	
		凝縮温度	℃	46.1/47.6		46.2/47.6		46.2/47.6	
	暖房	標準能力	kW	3.4/4.0		3.4/4.0		3.4/4.0	
		低温能力	kW	—		—		—	
		補助ヒータ	W	—		—		—	
	運転音			(室内)急・強・弱	(室外)強	(室内)急・強・弱	(室外)強	(室内)急・強・弱	(室外)強
		冷房	dB	40・35・29	46	40・35・29	46	40・35・29	46
		暖房	dB	—	—	—	—	—	—
電気特性	電源		相・V Hz	単・100・50/60		単・200・50/60		室内 単・100・50/60 室外 三・200・50/60	
				冷房	暖房	冷房	暖房	冷房	暖房
	標準消費電力		W	915/1,110	1,015/1,285	915/1,110	1,015/1,285	室内 105/115 室外 810/995	室内 105/115 室外 915/1,170
	低温消費電力		W	—	—	—	—	—	—
	運転電流		A	10.2/11.6	11.31/13.1	5.1/5.8	5.6/6.6	室内 1.1/1.2 室外 2.6/3.0	室内 1.1/1.2 室外 2.9/3.6
	圧縮機電流		A	9.1/11.5	10.3/12.0	4.6/5.2	5.1/6.0	—	—
	力率		%	90/96	90/98	90/96	90/98	室内 100/100 室外 90/95	室内 100/100 室外 91/95
	送風機電流		A	1.0/1.1	1.0/1.1	0.5/0.6	0.5/0.6	1.00/1.10	1.00/1.10
	除湿用ヒータ		W	—		—		—	
	始動電流		A	45/41		33/31		30/28	
製品	色調			室内 ホワイト・木目 室外 マンセル記号 5Y 7/1		室内 ホワイト・木目 室外 マンセル記号 5Y 7/1		室内 ホワイト・木目 室外 マンセル記号 5Y 7/1	
	外形寸法〈高さ×幅×奥行〉		mm	室内 336×815×157 室外 540×780×255		室内 336×815×157 室外 540×780×255		室内 336×815×157 室外 540×780×255	
	製品重量		kg	室内 10 室外 37		室内 10 室外 36		室内 10 室外 36	
	冷媒量〈R-22〉		kg	1.05(エアパージ分0.05を含む)		1.05(エアパージ分0.05を含む)		1.05(エアパージ分0.05を含む)	
	熱交換器形式			クロスフィン		クロスフィン		クロスフィン	
	室内・室外接続線〈本数と太さ〉			3芯 φ2.0		3芯 φ2.0		3芯 φ2.0	
	延長配管	接続方式		フレア		フレア		フレア	
		パイプ径 ガス側	mm	9.52		9.52		9.52	
		パイプ径 液側	mm	6.35		6.35		6.35	
		パイプ径 ドレン接続口	mm	16		16		16	
	保護装置	圧力開閉器〈高圧〉	kg/cm²			—		—	
		圧縮器保護		電流検知 吐出温度検知		電流検知 吐出温度検知		電流検知 吐出温度検知	
		送風機保護		室内 回転数検知 室外 温度ヒューズ(145℃)		室内 回転数検知 室外 温度ヒューズ(145℃)		室内 回転数検知 室外 温度ヒューズ(145℃)	
	圧縮機	形名		RHS-173REA		RHS-173SEA		RHS-173TEA	
		出力	W	750		750		750	
	送風機	形式		室内 ラインフローファン 室外 プロペラファン		室内 ラインフローファン 室外 プロペラファン		室内 ラインフローファン 室外 プロペラファン	
		出力	W	(室内)17 (室外)26		(室内)17 (室外)26		(室内)17 (室外)26	
		風量切換		(室内) 3段	(室外)1段	(室内) 3段	(室外)1段	(室内) 3段	(室外)1段
				急	強	急	強	急	強
		冷房 回転数	rpm	1,600	820	1,600	820	1,600	820
		冷房 風量	m³/h	390	1,860	390	1,860	370	1,800
		暖房 回転数	rpm	1,600	820	1,600	820	1,600	820
		暖房 風量	m³/h	390	1,860	390	1,860	370	1,800
	型式認可番号			㊦91-38307		㊦91-38308		㊦91-39020	
コンセント形状・定格				⑦・20A		⑦・20A		室内 ⑪・7A 室外 端子台	
電源電線(分岐回路)の太さと長さ	電線径(mm)/最大こう長(m)			φ2.0/11 φ2.6/18		φ2.0/— φ2.6/—		φ2.0/— φ2.6/—	

仕　様　書

MSH-204C・254C・183C形

項目			形式	MSH-204C		MSH-254C		MSH-183C	
性能	冷房	標準能力	kW	2.0/2.2		2.5/2.8		1.8/2.0	
		除湿能力（室温27℃、湿度60%）	ℓ/h	1.3/1.4		1.6/1.8		1.1/1.3	
		凝縮温度	℃	46.1/47.5		46.2/47.6		45.0/46.2	
	暖房	標準能力	kW	2.8/3.2		3.4/4.0		2.5/2.8	
		低温能力	kW	—		—		—	
		補助ヒータ	W	—		—		205	
	運転音			(室内)急・強・弱	(室外)強	(室内)急・強・弱	(室外)強	(室内)急・強・弱	(室外)強
		冷房	dB	40・35・29	46	40・35・29	46	40・35・30	46
		暖房	dB	—	—	—	—	—	—
電気特性	電源		相・V Hz	単・100・50/60		単・100・50/60		単・100・50/60	
				冷房	暖房	冷房	暖房	冷房	暖房
	標準消費電力		W	830/1,015	875/1,100	915/1,110	1,015/1,285	730/860	955/1,130
	低温消費電力		W	—	—	—	—	—	—
	運転電流		A	9.2/10.3	9.7/11.1	10.2/11.6	11.2/13.1	8.1/8.9	10.7/11.4
	圧縮機電流		A	8.2/9.2	8.7/10.0	9.2/10.5	10.2/12.0	7.1/7.8	9.7/10.3
	力率		%	90/99	90/99	90/96	90/98	90/97	90/99
	送風機電流		A	1.0/1.1	1.0/1.1	1.0/1.1	1.0/1.1	1.0/1.1	1.0/1.1
	除湿用ヒータ		W	—		—		—	
	始動電流		A	45/43		45/41		34/32	
製品	色調			室内 ホワイト・ベージュ 室外 マンセル記号 5Y 7/1		室内 ホワイト・ベージュ 室外 マンセル記号 5Y 7/1		室内 ホワイト・ベージュ・グレー 室外 マンセル記号 5Y 7/1	
	外形寸法〈高さ×幅×奥行〉		mm	室内 336×815×157 室外 540×780×255		室内 336×815×157 室外 540×780×255		室内 235×790×159 室外 540×780×255	
	製品重量		kg	室内 9 室外 33		室内 10 室外 35		室内 8 室外 29	
	冷媒量〈R-22〉		kg	0.75(エアパージ分0.05を含む)		1.05(エアパージ分0.05を含む)		0.75(エアパージ分0.05を含む)	
	熱交換器形式			クロスフィン		クロスフィン		クロスフィン	
	室内・室外接続線〈本数と太さ〉			2芯2本 φ2.0		2芯2本 φ2.0		2芯2本 φ2.0	
	延長配管	接続方式		フレア		フレア		フレア	
		パイプ径 ガス側	mm	9.52		9.52		9.52	
		パイプ径 液側	mm	6.35		6.35		6.35	
		パイプ径 ドレン接続口	mm	16		16		16	
	保護装置	圧力開閉器〈高圧〉	kg/cm²	—		ON 23 OFF 19		—	
		圧縮器保護		電流検知 温度開閉器		電流検知 温度開閉器		熱動温度開閉器(OPEN 120℃ CLOSE 85℃)	
		送風機保護		室内 回転数検知 室外 温度ヒューズ内蔵(145℃)		室内 回転数検知 室外 温度ヒューズ内蔵(145℃)		室内 回転数検知 室外 温度ヒューズ内蔵(145℃)	
	圧縮機	形名		RH-165RCA		RHS-173REA		KH-134REF	
		出力	W	700		750		650	
	送風機	形式		室内 ラインフローファン 室外 プロペラファン		室内 ラインフローファン 室外 プロペラファン		室内 ラインフローファン 室外 プロペラファン	
		出力	W	(室内)14 (室外)26		(室内)14 (室外)26		(室内)8 (室外)26	
		風量切換		(室内) 3段	(室外)1段	(室内) 3段	(室外)1段	(室内) 3段	(室外)1段
				急	強	急	強	急	強
		冷房 回転数	rpm	1,600	820	1,600	820	1,740/1,750	800/840
		冷房 風量	m³/h	370	1,800	350	1,800	300/300	1,860/1,920
		暖房 回転数	rpm	1,600	820	1,600	820	1,740/1,750	800/840
		暖房 風量	m³/h	370	1,800	350	1,800	300/300	1,860/1,920
	型式認可番号			▽91-39022		▽91-39021		▽91-40805	
コンセント形状・定格				⑪・15A		⑦・20A		⑪・15A	
電源電線(分岐回路)の太さと長さ	電線径(mm)/最大こう長(m)			φ1.6/7 φ2.0/11 φ2.6/19		φ2.0/11 φ2.6/18 φ3.2/28		φ1.6/8 φ2.0/12 φ2.6/21	

MS-2060・2560・2560S形

項目			形式	MS-2060		MS-2560		MS-2560S	
性能	冷房	標準能力	kW	1.8/2.0		2.2/2.5		2.2/2.5	
		除湿能力（室温27℃、湿度60%）	ℓ/h	1.1/1.3		1.4/1.6		1.4/1.6	
		凝縮温度	℃	46/48		45/47		45/47	
	暖房	標準能力	kW	—		—		—	
		低温能力	kW	—		—		—	
		補助ヒータ	W	—		—		—	
	運転音			(室内)急・強・弱	(室外)強	(室内)急・強・弱	(室外)強	(室内)急・強・弱	(室外)強
		冷房	dB	38/39・34/34・26/26	41/43	40/42・34/34・26・26	41/43	40/42・34/34・26/26	41/43
		暖房	dB	—	—	—	—	—	—
電気特性	電源		相・V Hz	単・100・50/60		単・100・50/60		単・200・50/60	
				冷房	暖房	冷房	暖房	冷房	暖房
	標準消費電力		W	510/615	—	730/870	—	730/870	—
	低温消費電力		W	—	—	—	—	—	—
	運転電流		A	5.66/6.47	—	8.11/8.88	—	4.05/4.44	—
	圧縮機電流		A	4.9/5.6	—	7.3/8.0	—	3.65/3.99	—
	力率		%	90/95	—	90/98	—	90/98	—
	送風機電流		A	(室内)0.3/0.3 (室外)0.5/0.6		(室内)0.3/0.3 (室外)0.5/0.6		(室内)0.15/0.15 (室外)0.25/0.30	
	除湿用ヒータ		W	—		—		—	
	始動電流		A	30/28		38/34		21/18	
製品	色調			室内 ホワイト・ブラウン・グレー 室外 マンセル記号 5Y 7/1(アイボリー)		室内 ホワイト・ブラウン・グレー 室外 マンセル記号 5Y 7/1(アイボリー)		室内 ホワイト・ブラウン 室外 マンセル記号 5Y 7/1(アイボリー)	
	外形寸法〈高さ×幅×奥行〉		mm	室内 285×815×134 室外 540×760×230(+25)		室内 285×815×134 室外 540×760×230(+25)		室内 285×815×134 室外 540×760×230(+25)	
	製品重量		kg	(室内)8 (室外)25		(室内)8 (室外)26		(室内)8 (室外)26	
	冷媒量〈R-22〉		kg	0.64(エアパージ前0.69)		0.59(エアパージ前0.64)		0.59(エアパージ前0.64)	
	熱交換器形式			クロスフィン		クロスフィン		クロスフィン	
	室内・室外接続線〈本数と太さ〉			2芯1本 φ2.0		2芯1本 φ2.0		2芯1本 φ2.0	
	延長配管	接続方式		フレア		フレア		フレア	
		パイプ径 ガス側	mm	φ9.52(3/8")		φ9.52(3/8")		φ9.52(3/8")	
		パイプ径 液側	mm	φ6.35(1/4")		φ6.35(1/4")		φ6.35(1/4")	
		パイプ径 ドレン接続口	mm	φ16(外径)		φ16(外径)		φ16(外径)	
	保護装置	圧力開閉器〈高圧〉	kg/cm²	—		—		—	
		圧縮器保護		熱動過電流リレー		熱動温度開閉器、熱動過電流リレー		熱動温度開閉器、熱動過電流リレー	
		送風機保護		室内 回転数検知 室外 温度ヒューズ内蔵		室内 回転数検知 室外 温度ヒューズ内蔵		室内 回転数検知 室外 温度ヒューズ内蔵	
	圧縮機	形名		KH-094RJA		KH-134RLA		KH-134SLA	
		出力	W	500		700		700	
	送風機	形式		室内 ラインフローファン 室外 プロペラファン		室内 ラインフローファン 室外 プロペラファン		室内 ラインフローファン 室外 プロペラファン	
		出力	W	(室内)6 (室外)14		(室内)8 (室外)14		(室内)8 (室外)14	
		風量切換		(室内) 3段	(室外)1段	(室内) 3段	(室外)1段	(室内) 3段	(室外)1段
				急・強・弱	強	急・強・弱	強	急・強・弱	強
		冷房 回転数	rpm	1,570/1,640・1,420/1,350・1,080/1,080	710/730	1,640/1,640・1,420/1,300・1,080/1,080	710/730	1,640/1,640・1,420/1,300・1,080/1,080	710/730
		冷房 風量	m³/h	290/310・260/250・180/180	1,400/1,440	310/310・260/230・180/180	1,400/1,440	310/310・260/230・180/180	1,400/1,440
		暖房 回転数	rpm	—	—	—	—	—	—
		暖房 風量	m³/h	—	—	—	—	—	—
	型式認可番号			㊽91-38451		㊽91-38615		㊽91-41929	
コンセント形状・定格				⑪・15A		⑪・15A		⑦・20A	
電源電線(分岐回路)の太さと長さ / 電線径(mm)/最大こう長(m)				φ1.6/11 φ2.0/17 φ2.6/29		φ1.6/8 φ2.0/13 φ2.6/23		φ2.0/— φ2.6/—	

仕　様　書

MSY-2860・3260・4060S形

項目			形式	MSY-2860		MSY-3260		MSY-4060S	
性能	冷房	標準能力	kW	2.8(1.5～3.1)		3.2(1.7～3.5)		4.0(2.2～4.5)	
		除湿能力（室温27℃、湿度60%）	ℓ/h	1.8		2.0		2.5	
		凝縮温度	℃	48		48		47	
	暖房	標準能力	kW	—		—		—	
		低温能力	kW	—		—		—	
		補助ヒータ	W	—		—		—	
	運転音			(室内)急・強・弱	(室外)強	(室内)急・強・弱	(室外)強	(室内)急・強・弱	(室外)強
		冷房	dB	42・35・29	46	43・37・32	46	44・39・34	49
		暖房	dB	—	—	—	—	—	—
電気特性	電源		相・V Hz	単・100・50/60		単・100・50/60		単・200・50/60	
				冷房	暖房	冷房	暖房	冷房	暖房
	標準消費電力		W	1,110	—	1,240	—	1,590	—
	低温消費電力		W	—	—	—	—	—	—
	運転電流		A	12.3	—	13.7	—	8.8	—
	圧縮機電流		A	11.2	—	12.6	—	8.2	—
	力率		%	90	—	90	—	90	—
	送風機電流		A	(室内)0.4 (室外)0.7		(室内)0.4 (室外)0.7		(室内)1.0(直流)(交流0.2A) (室外)0.4	
	除湿用ヒータ		W	—		—		—	
	始動電流		A	12.3		13.7		8.8	
製品	色調			室内 ホワイト・ブラウン 室外 マンセル記号 5Y 7/1(アイボリー)		室内 ホワイト・ブラウン 室外 マンセル記号 5Y 7/1(アイボリー)		室内 ホワイト・ブラウン 室外 マンセル記号 5Y 7/1(アイボリー)	
	外形寸法〈高さ×幅×奥行〉		mm	室内 336×815×167(170) 室外 540×780×255		室内 336×815×167(170) 室外 540×780×255		室内 360×815×179(181) 室外 605×850×290(+30)	
	製品重量		kg	(室内)10 (室外)32		(室内)10 (室外)34		(室内)11 (室外)53	
	冷媒量〈R-22〉		kg	0.75(エアパージ前0.80)		0.80(エアパージ前0.85)		1.10(エアパージ前1.20)	
	熱交換器形式			クロスフィン		クロスフィン		クロスフィン	
	室内・室外接続線〈本数と太さ〉			3芯1本 φ2.0		3芯1本 φ2.0		3芯1本 φ2.0	
	延長配管	接続方式		フレア		フレア		フレア	
		パイプ径 ガス側	mm	φ9.52(3/8")		φ12.7(1/2")		φ12.7(1/2")	
		パイプ径 液側	mm	φ6.35(1/4")		φ6.35(1/4")		φ6.35(1/4")	
		パイプ径 ドレン接続口	mm	φ16(外径)		φ16(外径)		φ16(外径)	
	保護装置	圧力開閉器〈高圧〉	kg/cm²	—		—		—	
		圧縮器保護		電流検知、吐出温度検知		電流検知、吐出温度検知		電流検知、吐出温度検知	
		送風機保護		室内 回転数検知 室外 温度ヒューズ内蔵		室内 回転数検知 室外 温度ヒューズ内蔵		室内 電流検知(DCモータ) 室外 プロテクタ内蔵	
	圧縮機	形名		KHV-104FEH		KHV-127FEH		RHV-207FEM	
		出力	W	750		750		1,100	
	送風機	形式		室内 ラインフローファン 室外 プロペラファン		室内 ラインフローファン 室外 プロペラファン		室内 ラインフローファン 室外 プロペラファン	
		出力	W	(室内)17 (室外)26		(室内)17 (室外)26		(室内)17 (室外)50	
		風量切換		(室内) 3段	(室外)1段	(室内) 3段	(室外)1段	(室内) 3段	(室外)1段
				急・強・弱	強	急・強・弱	強	急・強・弱	強
		冷房 回転数	rpm	1,600・1,300・1,050	770	1,700・1,300・1,200	760	1,400・1,200・1,040	770
		冷房 風量	m³/h	390・300・230	1,740	410・300・270	1,620	600・490・400	2,040
		暖房 回転数	rpm	—	—	—	—	—	—
		暖房 風量	m³/h	—	—	—	—	—	—
	型式認可番号			㊦91-39127		㊦91-39127		㊦91-41701	
コンセント形状・定格				⑪・15A		㊶・20A		Ⓣ・20A	
電源電線(分岐回路)の太さと長さ / 電線径(mm)/最大こう長(m)				φ1.6/9 φ2.0/14 φ2.6/24		φ1.6/8 φ2.0/12 φ2.6/21		φ2.0/17 φ2.6/29	

MS-4070S・4070D・5070S形

項目			形式	MS-4070S		MS-4070D		MS-5070S	
性能	冷房	標準能力	kW	3.6/4.0		3.6/4.0		4.5/5.0	
		除湿能力（室温27℃、湿度60%）	ℓ/h	2.2/2.5		2.2/2.5		2.8/3.2	
		凝縮温度	℃	46/48		46/48		46/48	
	暖房	標準能力	kW	—		—		—	
		低温能力	kW	—		—		—	
		補助ヒータ	W	—		—		—	
	運転音			(室内)急・強・弱	(室外)強・弱	(室内)急・強・弱	(室外)強・弱	(室内)急・強・弱	(室外)強・弱
		冷房	dB	44/44・39/39・34/34	49/49・43/43	44/44・39/39・34/34	49/49・43/43	44/45・42/42・38/38	51/51・46/46
		暖房	dB	—	—	—	—	—	—
電気特性	電源		相・V Hz	単・200・50/60		(室内)単・100・50/60(室外)三・200・50/60		単・200・50/60	
				冷房	暖房	冷房	暖房	冷房	暖房
	標準消費電力		W	1,290/1,550	—	(室内) 120/ 140 (室外)1,170/1,410	—	1,760/2,115	—
	低温消費電力		W	—	—	—	—	—	—
	運転電流		A	7.2/8.0	—	(室内)1.26/1.43 (室外)3.93/4.33	—	9.2/11.0	—
	圧縮機電流		A	6.6/7.3	—	3.93/4.33	—	8.6/10.3	—
	力率		%	90/97	—	(室内)95/98 (室外)86/94	—	96/98	—
	送風機電流		A	(室内)1.0(直流)(交流0.2A) (室外)0.4/0.5		(室内)1.0(直流)(交流0.4A) (室外)0.8/1.0		(室内)0.2/0.2 (室外)0.4/0.5	
	除湿用ヒータ		W	—		—		—	
	始動電流		A	36/34		29/27		51/46	
製品	色調			室内 ホワイト・ブラウン 室外 マンセル記号 5Y 7/1(アイボリー)		室内 ホワイト・ブラウン 室外 マンセル記号 5Y 7/1(アイボリー)		室内 ホワイト・木目 室外 マンセル記号 5Y 7/1(アイボリー)	
	外形寸法〈高さ×幅×奥行〉		mm	室内 360×815×179(181) 室外 605×850×290(+30)		室内 360×815×179(181) 室外 605×850×290(+30)		室内 360×1,000×193 室外 605×850×290(+30)	
	製品重量		kg	(室内) 11 (室外) 45		(室内) 11 (室外) 45		(室内) 15 (室外) 53	
	冷媒量〈R-22〉		kg	1.00(エアパージ前1.10)		1.00(エアパージ前1.10)		1.25(エアパージ前1.35)	
	熱交換器形式			クロスフィン		クロスフィン		クロスフィン	
	室内・室外接続線〈本数と太さ〉			2芯1本 φ2.0		2芯1本 φ2.0		2芯1本 φ2.0	
	延長配管	接続方式		フレア		フレア		フレア	
		パイプ径 ガス側	mm	φ12.7(1/2")		φ12.7(1/2")		φ15.88(5/8")	
		パイプ径 液側	mm	φ6.35(1/4")		φ6.35(1/4")		φ6.35(1/4")	
		パイプ径 ドレン接続口	mm	φ16(外径)		φ16(外径)		φ16(外径)	
	保護装置	圧力開閉器〈高圧〉	kg/cm²	—		—		—	
		圧縮器保護		熱動過電流リレー内蔵		逆相防止装置、熱動温度開閉器、熱動過電流リレー		熱動過電流リレー内蔵	
		送風機保護		(室内) 電圧・電流検知(DCモータ) (室外) プロテクタ内蔵		(室内) 電圧・電流検知(DCモータ) (室外) プロテクタ内蔵		室内 温度ヒューズ内蔵 室外 温度ヒューズ内蔵	
	圧縮機	形名		RH-231SLC		RH-231TEF		PH-31SLA	
		出力	W	1,100		1,100		1,500	
	送風機	形式		室内 ラインフローファン 室外 プロペラファン		室内 ラインフローファン 室外 プロペラファン		室内 ラインフローファン 室外 プロペラファン	
		出力	W	(室内) 17 (室外) 50		(室内) 17 (室外) 50		(室内) 15 (室外) 50	
		風量切換		(室内) 3段	(室外)2段			(室内) 3段	(室外)2段
				急・強・弱	強・弱	急・強・弱	強・弱	急・強・弱	弱・強
		冷房 回転数	rpm	1,400/1,400・1,200/ 1,200・1,040/1,040	760/780・ 550/500	1,400/1,400・1,200/ 1,200・1,040/1,040	760/780・ 550/500	1,300/1,400・1,200/ 1,200・1,050/1,000	760/780・ 550/500
		冷房 風量	m³/h	582/582・486/486・402/402	2,010/2,070・ 1,440/1,410	582/582・486/486・402/402	2,010/2,070・ 1,440/1,410	660/750・600/600・480/450	2,010/2,070・ 1,440/1,410
		暖房 回転数	rpm	—	—	—	—	—	—
		暖房 風量	m³/h	—	—	—	—	—	—
	型式認可番号			▽91-42072		▽91-42165		▽91-41487	
コンセント形状・定格				ⓣ・20A		室内 ⓫・7A 室外 端子台		ⓣ・20A	
電源電線(分岐回路)の太さと長さ / 電線径(mm)/最大こう長(m)				φ2.0/17 φ2.6/29		φ2.0/— φ2.6/— φ3.2/—		φ2.0/20 φ2.6/—	

仕　様　書

MS-5070D・1880・2080形

項目 ＼ 形式				MS-5070D		MS-1880		MS-2080	
性能	冷房	標準能力	kW	4.5/5.0		1.6/1.8		1.8/2.0	
		除湿能力（室温27℃、湿度60%）	ℓ/h	2.8/3.2		1.0/1.1		1.1/1.3	
		凝縮温度	℃	46/48		43/43		47/47	
	暖房	標準能力	kW	—		—		—	
		低温能力	kW	—		—		—	
		補助ヒータ	W	—		—		—	
	運転音			(室内)急・強・弱	(室外)弱・強	(室内)急・強・弱	(室外)強	(室内)急・強・弱	(室外)強
		冷房	dB	44/45・42/42・38/38	51/51・46/46	37/39・33/34・29/29	41/43	38/40・34/35・30/30	41/43
		暖房	dB	—	—	—	—	—	—
電気特性	電源		相・V Hz	室内 単・100・50/60 室外 三・200・50/60		単・100・50/60		単・100・50/60	
				冷房	暖房	冷房	暖房	冷房	暖房
	標準消費電力		W	室内 120/150 室外 1,640/2,005	—	530/640	—	665/800	—
	低温消費電力		W	—	—	—	—	—	—
	運転電流		A	室内 1.24/1.55 室外 5.51/6.43	—	5.88/6.40	—	7.27/8.00	—
	圧縮機電流		A	5.51/6.43	—	5.0/5.7	—	6.4/7.1	—
	力率		%	室内 97/97 室外 86/90	—	90/100	—	90/100	—
	送風機電流		A	(室内)0.4/0.5 (室外)0.8/0.9		(室内)0.3/0.3 (室外)0.6/0.6		(室内)0.3/0.3 (室外)0.6/0.6	
	除湿用ヒータ		W	—		—		—	
	始動電流		A	45/43		30/28		34/33	
製品	色調			室内 ホワイト・木目 室外 マンセル記号 5Y 7/1(アイボリー)		室内 ホワイト・ブラウン 室外 マンセル記号 5Y 7/1(アイボリー)		室内 ホワイト・ブラウン 室外 マンセル記号 5Y 7/1(アイボリー)	
	外形寸法〈高さ×幅×奥行〉		mm	室内 360×1,000×193 室外 605×850×290(+30)		室内 235×790×159 室外 500×760×210		室内 235×790×159 室外 500×760×210	
	製品重量		kg	(室内)15 (室外)53		(室内)7 (室外)24		(室内)7 (室外)24	
	冷媒量〈R-22〉		kg	1.25(エアパージ前1.35)		0.50(エアパージ前0.55)		0.43(エアパージ前0.48)	
	熱交換器形式			クロスフィン		クロスフィン		クロスフィン	
	室内・室外接続線〈本数と太さ〉			2芯1本φ2.0		2芯1本φ2.0		2芯1本 φ2.0	
	延長配管	接続方式		フレア		フレア		フレア	
		パイプ径 ガス側	mm	φ15.88(5/8")		φ9.52(3/8")		φ9.52(3/8")	
		パイプ径 液側	mm	φ6.35(1/4")		φ6.35(1/4")		φ6.35(1/4")	
		パイプ径 ドレン接続口	mm	φ16(外径)		φ16(外径)		φ16(外径)	
	保護装置	圧力開閉器〈高圧〉	kg/cm²	—		—		—	
		圧縮器保護		逆転防止装置 熱動過電流リレー		熱動過電流リレー		熱動温度開閉器 熱動過電流リレー	
		送風機保護		室内 温度ヒューズ内蔵 室外 温度ヒューズ内蔵		室内 回転数検知 室外 温度ヒューズ内蔵		室内 回転数検知 室外 温度ヒューズ内蔵	
	圧縮機	形名		PH-31TGA		KH-094RJA		KH-117RLA	
		出力	W	1,500		500		500	
	送風機	形式		室内 ラインフローファン 室外 プロペラファン		室内 ラインフローファン 室外 プロペラファン		室内 ラインフローファン 室外 プロペラファン	
		出力	W	(室内)15 (室外)50		(室内) 8 (室外)16		(室内)8 (室外)16	
		風量切換		(室内) 3段	(室外)2段	(室内) 3段	(室外)1段	(室内) 3段	(室外)1段
				急・強・弱	弱・強	急・強・弱	強	急・強・弱	強
		冷房 回転数	rpm	1,330/1,400・1,200/1,200・1,050/1,000	760/780・550/500	1,630/1,650・1,370/1,330・1,200/1,120	610/660	1,710/1,730・1,420/1,360・1,240/1,130	610/660
		冷房 風量	m³/h	660/750・600/600・480/450	2,010/2,070・1,440/1,410	300/310・240/230・200/190	980/1,070	290/290・230/220・190/170	980/1,070
		暖房 回転数	rpm	—	—	—	—	—	—
		暖房 風量	m³/h	—	—	—	—	—	—
	型式認可番号			㊽91-42120		㊽91-38388		㊽91-38389	
コンセント形状・定格				室内 ⑪・15A 室外 端子台・15A		⑪・15A		⑪・15A	
電源電線(分岐回路)の太さと長さ	電線径(mm)/最大こう長(m)			φ2.0/27 φ2.6/—		φ1.6/11 φ2.0/17 φ2.6/29		φ1.6/9 φ2.0/15 φ2.6/26	

MS-186C・186CP・226C形

項目			形式	MS-186C		MS-186CP		MS-226C	
性能	冷房	標準能力	kW	1.8/2.0		1.8/2.0		2.2/2.5	
		除湿能力（室温27℃、湿度60%）	ℓ/h	1.1/1.3		1.1/1.3		1.4/1.6	
		凝縮温度	℃	44.1/45.6		44.1/45.6		46.0/47.8	
	暖房	標準能力	kW	—		—		—	
		低温能力	kW	—		—		—	
		補助ヒータ	W	—		—		—	
	運転音			(室内)急・強・弱	(室外)強	(室内)急・強・弱	(室外)強	(室内)急・強・弱	(室外)強
		冷房	dB	38・34・26/39・34・26	41/43	38・34・26/39・34・26	41/43	40・34・26/42・34・26	41/43
		暖房	dB	—	—	—	—	—	—
電気特性	電源		相・V Hz	単・100・50/60		単・100・50/60		単・100・50/60	
				冷房	暖房	冷房	暖房	冷房	暖房
	標準消費電力		W	510/615	—	510/615	—	730/870	—
	低温消費電力		W	—	—	—	—	—	—
	運転電流		A	5.66/6.47	—	5.66/6.47	—	8.11/8.88	—
	圧縮機電流		A	4.96/5.62	—	4.96/5.62	—	7.36/7.98	—
	力率		%	90/95	—	90/95	—	90/98	—
	送風機電流		A	0.70/0.85	—	0.70/0.85	—	0.75/0.90	—
	除湿用ヒータ		W	—		—		—	
	始動電流		A	30/28		30/28		38/34	
製品	色調			室内 ホワイト・グレー・ベージュ・木目 室外 マンセル記号 5Y 7/1		室内 ホワイト・木目 室外 マンセル記号 5Y 7/1		室内 ホワイト・グレー・ベージュ・木目 室外 マンセル記号 5Y 7/1	
	外形寸法〈高さ×幅×奥行〉		mm	室内 285×815×134 室外 540×760×230(+25)		室内 285×815×134 室外 540×760×230(+25)		室内 285×815×134 室外 540×760×230(+25)	
	製品重量		kg	(室内)8 (室外)25		(室内)8 (室外)25		(室内)8 (室外)26	
	冷媒量〈R-22〉		kg	0.69(エアパージ分0.05を含む)		0.64		0.64(エアパージ分0.05を含む)	
	熱交換器形式			クロスフィン		クロスフィン		クロスフィン	
	室内・室外接続線〈本数と太さ〉			2芯φ2.0		2芯φ2.0		2芯 φ2.0	
	延長配管	接続方式		フレア		小形カップリング		フレア	
		パイプ径 ガス側	mm	9.52		9.52		9.52	
		パイプ径 液側	mm	6.35		6.0		6.35	
		パイプ径 ドレン接続口	mm	16		16		16	
	保護装置	圧力開閉器〈高圧〉	kg/cm²	—		—		—	
		圧縮器保護		熱動過電流リレー(10.0A、100℃)		熱動過電流リレー(10.0A、100℃)		熱動温度開閉器(OPEN 110℃ CLOSE 85℃) 過電流リレー(14.2A、60℃)	
		送風機保護		室内 回転数検知 室外 温度ヒューズ(145℃)		室内 回転数検知 室外 温度ヒューズ(145℃)		室内 回転数検知 室外 温度ヒューズ(145℃)	
	圧縮機	形名		KH-094RCA		KH-094RCA		KH-134REA	
		出力	W	500		500		700	
	送風機	形式		室内 ラインフローファン 室外 プロペラファン		室内 ラインフローファン 室外 プロペラファン		室内 ラインフローファン 室外 プロペラファン	
		出力	W	(室内)6 (室外)14		(室内)6 (室外)14		(室内)8 (室外)14	
		風量切換		(室内) 3段	(室外)1段	(室内) 3段	(室外)1段	(室内) 3段	(室外)1段
				急	強	急	強	急	強・弱
		冷房 回転数	rpm	1,650/1,710	710/730	1,650/1,710	710/730	1,710/1,830	710/730
		冷房 風量	m³/h	290/300	1,400/1,440	290/300	1,400/1,440	300/320	1,400/1,440
		暖房 回転数	rpm	—	—	—	—	—	—
		暖房 風量	m³/h	—	—	—	—	—	—
	型式認可番号			㊽91-38451		㊽91-38451		㊽91-38615	
コンセント形状・定格				⑪・15A		⑪・15A		⑪・15A	
電源電線(分岐回路)の太さと長さ		電線径(mm)/最大こう長(m)		φ1.6/11 φ2.0/17 φ2.6/29		φ1.6/11 φ2.0/17 φ2.6/29		φ1.6/8 φ2.0/13 φ2.6/23	

仕　様　書

MS-226CP・187C・227C形

項目			形式	MS-226CP		MS-187C		MS-227C	
性能	冷房	標準能力	kW	2.2/2.5		1.8/2.0		2.2/2.5	
		除湿能力（室温27℃、湿度60%）	ℓ/h	1.4/1.6		1.1/1.3		1.4/1.6	
		凝縮温度	℃	46.0/47.8		44.1/45.6		46.0/47.8	
	暖房	標準能力	kW	—		—		—	
		低温能力	kW	—		—		—	
		補助ヒータ	W	—		—		—	
	運転音			(室内)急・強・弱	(室外)強	(室内)急・強・弱	(室外)強	(室内)急・強・弱	(室外)強
		冷房	dB	40・34・26/42・34・26	41/43	38・34・26/39・34・26	41/43	40・34・26/42・34・26	41/43
		暖房	dB	—	—	—	—	—	—
電気特性	電源		相・V Hz	単・100・50/60		単・100・50/60		単・100・50/60	
				冷房	暖房	冷房	暖房	冷房	暖房
	標準消費電力		W	730/870	—	530/635	—	740/890	—
	低温消費電力		W	—	—	—	—	—	—
	運転電流		A	8.11/8.88	—	5.88/6.68	—	8.22/9.08	—
	圧縮機電流		A	7.36/7.98	—	5.18/5.83	—	7.47/8.18	—
	力率		%	90/98	—	90/95	—	90/98	—
	送風機電流		A	0.75/0.90	—	0.70/0.85	—	0.75/0.90	—
	除湿用ヒータ		W	—		—		—	
	始動電流		A	38/34		30/28		38/34	
製品	色調			室内 ホワイト・木目 室外 マンセル記号 5Y 7/1		室内 ホワイト・木目 室外 マンセル記号 5Y 7/1		室内 ホワイト・木目 室外 マンセル記号 5Y 7/1	
	外形寸法〈高さ×幅×奥行〉		mm	室内 285×815×134 室外 540×760×230(+25)		室内 285×815×134 室外 540×760×230(+25)		室内 285×815×134 室外 540×760×230(+25)	
	製品重量		kg	(室内)8 (室外)26		(室内)8 (室外)25		(室内)8 (室外)26	
	冷媒量〈R-22〉		kg	0.59		0.69(エアパージ分0.05を含む)		0.64(エアパージ分0.05を含む)	
	熱交換器形式			クロスフィン		クロスフィン		クロスフィン	
	室内・室外接続線〈本数と太さ〉			2芯φ2.0		2芯φ2.0		2芯 φ2.0	
	延長配管	接続方式		小形カップリング		フレア		フレア	
		パイプ径 ガス側	mm	9.52		9.52		9.52	
		パイプ径 液側	mm	6.0		6.35		6.35	
		パイプ径 ドレン接続口	mm	16		16		16	
	保護装置	圧力開閉器〈高圧〉	kg/cm²	—		—		—	
		圧縮器保護		熱動温度開閉器(OPEN 110℃ CLOSE 85℃) 過電流リレー(14.2A、60℃)		熱動過電流リレー(10.0A、100℃)		熱動温度開閉器(OPEN 110℃ CLOSE 85℃) 過電流リレー(14.2A、60℃)	
		送風機保護		室内 回転数検知 室外 温度ヒューズ(145℃)		室内 回転数検知 室外 温度ヒューズ(145℃)		室内 回転数検知 室外 温度ヒューズ(145℃)	
	圧縮機	形名		KH-134REA		KH-094RCA		KH-134REA	
		出力	W	700		500		700	
	送風機	形式		室内 ラインフローファン 室外 プロペラファン		室内 ラインフローファン 室外 プロペラファン		室内 ラインフローファン 室外 プロペラファン	
		出力	W	(室内)8 (室外)14		(室内)6 (室外)14		(室内)8 (室外)14	
		風量切換		(室内) 3段	(室外)1段	(室内) 3段	(室外)1段	(室内) 3段	(室外)1段
				急	強	急	強	急	強
		冷房 回転数	rpm	1,710/1,830	710/730	1,650/1,710	710/730	1,710/1,830	710/730
		冷房 風量	m³/h	300/320	1,400/1,440	290/300	1,400/1,440	300/320	1,400/1,440
		暖房 回転数	rpm	—	—	—	—	—	—
		暖房 風量	m³/h	—	—	—	—	—	—
	型式認可番号			㊽91-38615		㊽91-39088		㊽91-39089	
コンセント形状・定格				⑪・15A		⑪・15A		⑪・15A	
電源電線(分岐回路)の太さと長さ	電線径(mm)/最大こう長(m)			φ1.6/8 φ2.0/13 φ2.6/23		φ1.6/11 φ2.0/17 φ2.6/29		φ1.6/8 φ2.0/13 φ2.6/23	

MSY-256C・286C・MS-168C形

項目			形式	MSY-256C		MSY-286C		MS-168C	
性能	冷房	標準能力	kW	2.8(1.5~3.1)		3.2(1.7~3.5)		1.6/1.8	
		除湿能力（室温27℃、湿度60%）	ℓ/h	1.8		2.0		1.0/1.1	
		凝縮温度	℃	51.0		47.7		46.9/48.4	
	暖房	標準能力	kW	—		—		—	
		低温能力	kW	—		—		—	
		補助ヒータ	W	—		—		—	
	運転音			(室内)急・強・弱	(室外)強	(室内)急・強・弱	(室外)強	(室内)急・強・弱	(室外)強
		冷房	dB	42・35・29	46	43・37・32	46	37・33・29/39・34・29	41/43
		暖房	dB	—	—	—	—	—	—
電気特性	電源		相・V Hz	単・100・50/60		単・100・50/60		単・100・50/60	
				冷房	暖房	冷房	暖房	冷房	暖房
	標準消費電力		W	1,110	—	1,240	—	530/640	—
	低温消費電力		W	—	—	—	—	—	—
	運転電流		A	12.4	—	13.7	—	5.88/6.40	—
	圧縮機電流		A	11.3	—	12.6	—	5.08/5.30	—
	力率		%	90	—	90	—	90/100	—
	送風機電流		A	1.1	—	1.1	—	0.8/0.9	—
	除湿用ヒータ		W	—		—		—	
	始動電流		A	7.0		7.0		30/28	
製品	色調			室内 ホワイト・木目 室外 マンセル記号 5Y 7/1		室内 ホワイト・木目 室外 マンセル記号 5Y 7/1		室内 ホワイト・グレー 室外 マンセル記号 5Y 7/1	
	外形寸法〈高さ×幅×奥行〉		mm	室内 336×815×157 室外 540×760×255		室内 336×815×157 室外 540×760×255		室内 235×790×159 室外 500×760×210	
	製品重量		kg	(室内)10 (室外)32		(室内)10 (室外)34		(室内)8 (室外)16	
	冷媒量〈R-22〉		kg	0.8(エアパージ分0.05を含む)		0.9(エアパージ分0.05を含む)		0.55(エアパージ分0.05を含む)	
	熱交換器形式			クロスフィン		クロスフィン		クロスフィン	
	室内・室外接続線〈本数と太さ〉			3芯φ2.0		3芯φ2.0		2芯 φ2.0	
	延長配管	接続方式		フレア		フレア		フレア	
		パイプ径 ガス側	mm	9.52		12.7		9.52	
		パイプ径 液側	mm	6.35		6.35		6.35	
		パイプ径 ドレン接続口	mm	16		16		16	
	保護装置	圧力開閉器〈高圧〉	kg/cm²	—		—		—	
		圧縮器保護		電流検知 吐出温度検知		電流検知 吐出温度検知		熱動過電流リレー(10.0A、100℃)	
		送風機保護		室内 回転数検知 室外 温度ヒューズ(145℃)		室内 回転数検知 室外 温度ヒューズ(145℃)		室内 回転数検知 室外 —	
	圧縮機	形名		KHV-104FEA		KHV-127FEA		KH-094RCA	
		出力	W	750		800		500	
	送風機	形式		室内 ラインフローファン 室外 プロペラファン		室内 ラインフローファン 室外 プロペラファン		室内 ラインフローファン 室外 プロペラファン	
		出力	W	(室内)17 (室外)26		(室内)17 (室外)26		(室内)8 (室外)16	
		風量切換		(室内) 3段	(室外)1段	(室内) 3段	(室外)1段	(室内) 3段	(室外)1段
				急	強	急	強	急	強
		冷房 回転数	rpm	1,600/1,580	770/810	1,700/1,700	760/800	1,630/1,650	610/660
		冷房 風量	m³/h	390/390	1,740/1,860	410/410	1,620/1,680	300/310	980/1,070
		暖房 回転数	rpm	—	—	—	—	—	—
		暖房 風量	m³/h	—	—	—	—	—	—
	型式認可番号			㊦91-39127		㊦91-39127		㊦91-38388	
コンセント形状・定格				⑪・15A		㊊・20A		⑪・15A	
電源電線(分岐回路)の太さと長さ / 電線径(mm)/最大こう長(m)				φ1.6/7 φ2.0/11 φ2.6/19		φ2.0/8 φ2.6/14 φ3.2/22		φ1.6/11 φ2.0/17 φ2.6/29	

仕　様　書

MS-188C・MFZ-2810・2810S形

項目			形式	MS-188C		MFZ-2810		MFZ-2810S	
性能	冷房	標準能力	kW	1.8/2.0		2.8(1.4～3.1)		2.8(1.4～3.1)	
		除湿能力（室温27℃、湿度60%）	ℓ/h	1.1/1.3		1.8		1.8	
		凝縮温度	℃	48.4/49.9		48		48	
	暖房	標準能力	kW	—		4.0(1.3～4.8)		4.0(1.3～4.8)	
		低温能力	kW	—		3.5		3.5	
		補助ヒータ	W	—		—		—	
	運転音			(室内)急・強・弱	(室外)強	(室内)急・強・弱	(室外)強	(室内)急・強・弱	(室外)強
		冷房	dB	38・34・30/40・35・30	41/43	37・32・27	46	37・32・27	46
		暖房	dB	—	—	40・34・28	47	40・34・28	47
電気特性	電源		相・V Hz	単・100・50/60		単・100・50/60		単・200・50/60	
				冷房	暖房	冷房	暖房	冷房	暖房
	標準消費電力		W	655/800	—	1,180	1,290	1,180	1,290
	低温消費電力		W	—	—	—	1,440	—	1,440
	運転電流		A	7.27/8.00	—	13.1	14.3	6.55	7.15
	圧縮機電流		A	6.47/7.10	—	11.9	13.1	5.95	6.55
	力率		%	90/100	—	90	90	90	90
	送風機電流		A	0.8/0.9	—	(室内)(上)0.3(下)0.2 (室外)0.7		(室内)(上)0.15(下)0.10 (室外)0.35	
	除湿用ヒータ		W	—		—		—	
	始動電流		A	34/33		14.3		7.15	
製品	色調			室内 ホワイト・グレー 室外 マンセル記号 5Y 7/1		室内 ホワイト・木目 室外 マンセル記号 5Y 7/1(アイボリー)		室内 ホワイト・木目 室外 マンセル記号 5Y 7/1(アイボリー)	
	外形寸法〈高さ×幅×奥行〉		mm	室内 235×790×159 室外 500×760×210		室内 595×790×180 室外 540×780×255		室内 595×790×180 室外 540×780×255	
	製品重量		kg	(室内)7 (室外)24		(室内)24 (室外)33		(室内)24 (室外)33	
	冷媒量〈R-22〉		kg	0.48(エアパージ分0.05を含む)		0.95(エアパージ前1.00)		0.95(エアパージ前1.00)	
	熱交換器形式			クロスフィン		クロスフィン		クロスフィン	
	室内・室外接続線〈本数と太さ〉			2芯φ2.0		3芯1本φ2.0		3芯1本 φ2.0	
	延長配管	接続方式		フレア		フレア		フレア	
		パイプ径 ガス側	mm	9.52		φ9.52(3/8")		φ9.52(3/8")	
		パイプ径 液側	mm	6.35		φ6.35(1/4")		φ6.35(1/4")	
		パイプ径 ドレン接続口	mm	16		φ16(外径)		φ16(外径)	
	保護装置	圧力開閉器〈高圧〉	kg/cm²	—		—		—	
		圧縮器保護		熱動過電流リレー(12.0A、100℃)		電流検知、吐出温度検知		電流検知、吐出温度検知	
		送風機保護		室内 回転数検知 室外 —		室内 回転数検知 室外 温度ヒューズ内蔵		室内 回転数検知 室外 温度ヒューズ内蔵	
	圧縮機	形名		KH-117REA		KHV-104FEH		KHV-104FEH	
		出力	W	500		750		750	
	送風機	形式		室内 ラインフローファン 室外 プロペラファン		室内 ラインフローファン×2 室外 プロペラファン		室内 ラインフローファン×2 室外 プロペラファン	
		出力	W	(室内)8 (室外)16		室内 (上)11(下)8 室外 26		室内 (上)11(下)8 室外 26	
		風量切換		(室内) 3段	(室外)1段	(室内) 3段	(室外)1段	(室内) 3段	(室外)1段
				急	強	急・強・弱	強	急・強・弱	強
		冷房 回転数	rpm	1,710/1,730	610/660	(上) 1,150・1,000・850 (下) 1,080・850・750	800	(上) 1,150・1,000・850 (下) 1,080・850・750	800
		冷房 風量	m³/h	290/300	980/1,070	560・450・380	1,800	560・450・380	1,800
		暖房 回転数	rpm	—	—	(上) 1,350・1,000・750 (下) 1,100・950・850	800	(上) 1,350・1,000・750 (下) 1,100・950・850	800
		暖房 風量	m³/h	—	—	620・470・370	1,800	620・470・370	1,800
	型式認可番号			㊤91-38389		㊤91-36855		㊤91-36416	
コンセント形状・定格				⑪・15A		⑭・20A		Ⓣ・20A	
電源電線(分岐回路)の太さと長さ / 電線径(mm)/最大こう長(m)				φ1.6/9 φ2.0/15 φ2.6/26		φ2.0/8 φ2.6/14		φ2.0/— φ2.6/—	

MFZ-3210S・4010S・MFH-2830形

項目			形式	MFZ-3210S		MFZ-4010S		MFH-2830	
性能	冷房	標準能力	kW	3.2(2.2～3.7)		4.0(2.2～4.5)		2.5/2.8	
		除湿能力（室温27℃、湿度60%）	ℓ/h	2.0		2.5		1.6/1.8	
		凝縮温度	℃	48		48		46/48	
	暖房	標準能力	kW	5.3(2.4～6.3)		5.6(2.4～6.3)		3.6/4.0	
		低温能力	kW	4.6		4.6		2.5/2.8	
		補助ヒータ	W	—		—		—	
	運転音			(室内)急・強・弱	(室外)強	(室内)急・強・弱	(室外)強	(室内)急・強・弱	(室外)強
		冷房	dB	39・35・32	48	44・39・34	48	37/37・32/32・26/26	46/46
		暖房	dB	43・38・32	48	44・39・34	48	39/39・32/32・26/26	46/46
電気特性	電源		相・V Hz	単・200・50/60				単・100・50/60	
				冷房	暖房	冷房	暖房	冷房	暖房
	標準消費電力		W	1,160	1,970	1,680	2,180	890/1,070	1,010/1,280
	低温消費電力		W	—	2,280	—	2,280	—	860/1,090
	運転電流		A	6.4	10.9	9.3	12.1	9.8/11.1	11.2/13.1
	圧縮機電流		A	5.7	10.2	8.6	11.4	8.6/9.9	10.0/10.9
	力率		%	90	90	90	90	90/96	90/98
	送風機電流		A	(室内)(上)0.2(下)0.1 (室外)0.4		(室内)(上)0.2(下)0.1 (室外)0.4		(室内)0.5 (室外)0.7	
	除湿用ヒータ		W	—		—		—	
	始動電流		A	10.9		12.1		45/41	
製品	色調			室内 ホワイト・木目 室外 マンセル記号 5Y 7/1(アイボリー)		室内 ホワイト・木目 室外 マンセル記号 5Y 7/1(アイボリー)		室内 ホワイト・木目 室外 マンセル記号 5Y 7/1(アイボリー)	
	外形寸法〈高さ×幅×奥行〉		mm	室内 595×790×180 室外 605×850×290(+30)		室内 595×790×180 室外 605×850×290(+30)		室内 595×790×180 室外 540×780×255	
	製品重量		kg	(室内)24 (室外)53		(室内)24 (室外)53		(室内)22 (室外)38	
	冷媒量〈R-22〉		kg	1.25(エアパージ前1.35)		1.25(エアパージ前1.35)		1.15(エアパージ前1.20)	
	熱交換器形式			クロスフィン		クロスフィン		クロスフィン	
	室内・室外接続線〈本数と太さ〉			3芯1本φ2.0		3芯1本φ2.0		2芯2本 φ2.0	
	延長配管	接続方式		フレア		フレア		フレア	
		パイプ径 ガス側	mm	φ12.7(1/2")		φ12.7(1/2")		φ9.52(3/8")	
		パイプ径 液側	mm	φ6.35(1/4")		φ6.35(1/4")		φ6.35(1/4")	
		パイプ径 ドレン接続口	mm	φ16(外径)		φ16(外径)		φ16(外径)	
	保護装置	圧力開閉器〈高圧〉	kg/cm²	—		—		ON 19 OFF 23	
		圧縮器保護		電流検知、吐出温度検知		電流検知、吐出温度検知		電流検知、過熱防止サーモ	
		送風機保護		室内 回転数検知 室外 プロテクタ(過熱防止サーモ)内蔵		室内 回転数検知 室外 プロテクタ内蔵		室内 (上・下)温度ヒューズ内蔵 室外 温度ヒューズ内蔵	
	圧縮機	形名		RHV-207FEL		RHV-207FEL		RHS-167RLA	
		出力	W	800		1,100		750	
	送風機	形式		室内 ラインフローファン×2 室外 プロペラファン		室内 ラインフローファン×2 室外 プロペラファン		室内 ラインフローファン×2 室外 プロペラファン	
		出力	W	室内 (上)16(下)8 室外 50		室内 (上)16(下)8 室外 50		(室内)11+6 (室外)26	
		風量切換		(室内) 3段	(室外)1段	(室内) 3段	(室外)1段	(室内) 3段	(室外)1段
				急・強・弱	強	急・強・弱	強	急・強・弱	強
		冷房 回転数	rpm	(上) 1,250・1,100・1,000 (下) 1,100・900・850	780	(上) 1,500・1,200・1,050 (下) 1,300・1,050・900	780	(上) 1,140/1,120・980/950・820/790 (下) 1,090/1,120・850/830・620/610	730/760
		冷房 風量	m³/h	500・400・350	2,070	620・490・380	2,070	550/560・440/430・330/320	1,580/1,630
		暖房 回転数	rpm	(上) 1,450・1,100・850 (下) 1,250・1,050・900	780	(上) 1,500・1,200・950 (下) 1,300・1,100・1,000	780	(上) 1,200/1,280・990/960・760/740 (下) 1,100/1,130・890/880・740/740	730/760
		暖房 風量	m³/h	590・450・350	2,070	620・490・400	2,070	580/610・460/450・350/340	1,580/1,630
	型式認可番号			㊦91-35979		㊦91-35979		㊦91-41897	
コンセント形状・定格				Ⓣ・20A		Ⓣ・20A		Ⓛ・20A	
電源電線(分岐回路)の太さと長さ	電線径(mm)/最大こう長(m)			φ2.0/17 φ2.6/29		φ2.0/17 φ2.6/29		φ2.0/10 φ2.6/18 φ3.2/27	

仕　様　書

MFH-2830S・2830D・MFH-3230S形

項目 ＼ 形式				MFH-2830S		MFH-2830D		MFH-3230S	
性能	冷房	標準能力	kW	2.5/2.8		2.5/2.8		2.8/3.2	
		除湿能力（室温27℃、湿度60%）	ℓ/h	1.6/1.8		1.6/1.8		1.8/2.0	
		凝縮温度	℃	46/48		46/48		46/48	
	暖房	標準能力	kW	3.6/4.0		3.6/4.0		4.0/4.5(補助ヒーターを含む)	
		低温能力	kW	2.5/2.8		2.5/2.8		2.9/3.3(補助ヒーターを含む)	
		補助ヒータ	W	—		—		—	
	運転音			(室内)急・強・弱	(室外)強	(室内)急・強・弱	(室外)強	(室内)急・強・弱	(室外)強
		冷房	dB	37/37・32/32・26/26	46/46	37/37・32/32・26/26	46/46	40/40・35/35・29/29	46/46
		暖房	dB	39/39・32/32・26/26	46/46	39/39・32/32・26/26	46/46	42/42・35/35・29/29	46/46
電気特性	電源		相・V Hz	単・200・50/60		(室内) 単・100・50/60 (室外) 三・200・50/60		単・200・50/60	
				冷房	暖房	冷房	暖房	冷房	暖房
	標準消費電力		W	890/1,070	1,010/1,280	(室内) 110/120 (室外) 780/950	(室内) 110/120 (室外) 900/1,160	960/1,140	1,590/1,800 (補助ヒータを含む)
	低温消費電力		W	—	860/1,090	—	(室内) 100/110 (室外) 760/980	—	1,390/1,570 (補助ヒータを含む)
	運転電流		A	4.90/5.55	5.60/6.55	(室内) 1.1/1.2 (室外) 2.50/2.89	(室内) 1.1/1.2 (室外) 2.86/3.53	5.30/5.95	8.40/9.10 (補助ヒータを含む)
	圧縮機電流		A	4.30/4.95	5.00/5.95	2.50/2.89	2.86/3.53	4.70/5.35	4.77/5.47
	力率		%	90/96	90/98	(室内) 100/100 (室外) 90/95	(室内) 100/100 (室外) 91/95	90/96	95/99
	送風機電流		A	(室内)0.25 (室外)0.35		(室内)0.5 (室外)0.7		(室内)0.25 (室外)0.35	
	除湿用ヒータ		W	—		—		—	
	始動電流		A	33/31		30/28		33/31	
製品	色調			室内 ホワイト・木目 室外 マンセル記号 5Y 7/1(アイボリー)		室内 ホワイト・木目 室外 マンセル記号 5Y 7/1(アイボリー)		室内 ホワイト・木目 室外 マンセル記号 5Y 7/1(アイボリー)	
	外形寸法〈高さ×幅×奥行〉		mm	室内 595×790×180 室外 540×780×255		室内 595×790×180 室外 540×780×255		室内 595×790×180 室外 540×780×255	
	製品重量		kg	(室内)22 (室外)38		(室内)22 (室外)38		(室内)23 (室外)38	
	冷媒量〈R-22〉		kg	1.15(エアパージ前1.20)		1.15(エアパージ前1.20)		1.15(エアパージ前1.20)	
	熱交換器形式			クロスフィン		クロスフィン		クロスフィン	
	室内・室外接続線〈本数と太さ〉			2芯2本φ2.0		2芯2本φ2.0		2芯2本 φ2.0	
	延長配管	接続方式		フレア		フレア		フレア	
		パイプ径 ガス側	mm	φ9.52(3/8")		φ9.52(3/8")		φ9.52(3/8")	
		パイプ径 液側	mm	φ6.35(1/4")		φ6.35(1/4")		φ6.35(1/4")	
		パイプ径 ドレン接続口	mm	φ16(外径)		φ16(外径)		φ16(外径)	
	保護装置	圧力開閉器〈高圧〉	kg/cm²	ON 19 OFF 23		①ON 19 OFF 23 ②ON 20 OFF 34		ON 19 OFF 23	
		圧縮器保護		電流検知、過熱防止サーモ		逆転防止装置、熱動過電流リレー		電流検知、過熱防止サーモ	
		送風機保護		室内 (上・下)温度ヒューズ内蔵 室外 温度ヒューズ内蔵		室内 (上・下)温度ヒューズ内蔵 室外 温度ヒューズ内蔵		室内 (上・下)温度ヒューズ内蔵 室外 温度ヒューズ内蔵	
	圧縮機	形名		RHS-167SLA		RHS-167TEA		RHS-167SLA	
		出力	W	750		750		750	
	送風機	形式		室内 ラインフローファン×2 室外 プロペラファン		室内 ラインフローファン×2 室外 プロペラファン		室内 ラインフローファン×2 室外 プロペラファン	
		出力	W	(室内)11+6 (室外)26		(室内)11+6 (室外)26		(室内)— (室外)26	
		風量切換		(室内) 3段	(室外)1段	(室内) 3段	(室外)1段	(室内) 3段	(室外)1段
				急・強・弱	強	急・強・弱	強	急・強・弱	強
		冷房 回転数	rpm	(上) 1,140/1,120・980/950・820/790 (下) 1,090/1,120・850/830・620/610	730/760	(上) 1,140/1,120・980/950・820/790 (下) 1,090/1,120・850/830・620/610	730/760	(上) 1,200/1,310・1,090/1,130・950/940 (下) 1,180/1,250・970/980・770/770	730/760
		冷房 風量	m³/h	500/560・440/430・330/320	1,580/1,630	550/560・440/430・330/320	1,580/1,630	520/570・420/420・320/310	1,580/1,630
		暖房 回転数	rpm	(上) 1,200/1,280・990/960・760/740 (下) 1,100/1,130・890/880・740/740	730/760	(上) 1,200/1,280・990/960・990/960 (下) 1,100/1,130・890/880・890/880	730/760	(上) 1,270/1,380・1,090/1,130・950/940 (下) 1,190/1,260・970/980・770/770	730/760
		暖房 風量	m³/h	580/610・460/450・350/340	1,580/1,630	580/610・460/450・350/340	1,580/1,630	550/590・420/420・320/310	1,580/1,630
	型式認可番号			▽91-34806		▽91-35706		▽91-34926	
コンセント形状・定格				ⓣ・20A		室内 ⓫・15A 室外 端子台・15A		ⓣ・20A	
電源電線(分岐回路)の太さと長さ	電線径(mm)/最大こう長(m)			φ2.0/— φ2.6/—		φ1.6/25 φ2.0/— φ2.6/—		φ2.0/— φ2.6/—	

MFH-4020S・4020T・5020S形

項目			形式	MFH-4020S		MFH-4020T		MFH-5020S	
性能	冷房	標準能力	kW	3.6/4.0		3.6/4.0		4.5/5.0	
		除湿能力（室温27℃、湿度60%）	ℓ/h	2.2/2.5		2.2/2.5		2.8/3.2	
		凝縮温度	℃	46/48		46/48		46/48	
	暖房	標準能力	kW	5.6/6.3		5.6/6.3		7.1/8.0	
		低温能力	kW	4.6/5.2		4.6/5.2		5.8/6.5	
		補助ヒータ	W	1,800		1,800（電流5.2A）		1.800	
	運転音			（室内）急・強・弱	（室外）強・弱	（室内）急・強・弱	（室外）強・弱	（室内）急・強・弱	（室外）強・弱
		冷房	dB	44/44・41/41・35/35	49/49・43/43	44/44・41/41・35/35	49/49・43/43	46/46・42/42・37/37	51/51・46/46
		暖房	dB	46/46・41/41・35/35	49/49・43/43	46/46・41/41・35/35	49/49・43/43	48/48・42/42・37/37	51/51・46/46
電気特性	電源		相・V Hz	単・200・50/60		三・200・50/60		単・200・50/60	
				冷房	暖房	冷房	暖房	冷房	暖房
	標準消費電力		W	1,430/1,690	2,970/3,280（補助ヒータを含む）	1,430/1,690	2,970/3,280（補助ヒータを含む）	2,050/2,500	3,750/4,220（補助ヒータを含む）
	低温消費電力		W	—	2,200/2,430（補助ヒータを含む）	—	2,200/2,430（補助ヒータを含む）	—	2,770/3,120（補助ヒータを含む）
	運転電流		A	8.0/8.7	15.8/17.0（補助ヒータを含む）	4.8/5.1	9.1/9.7（補助ヒータを含む）	11.1/12.7	19.4/21.1（補助ヒータを含む）
	圧縮機電流		A	7.4/8.1	6.2/7.4	4.5/4.8	3.6/4.2	10.5/12.1	9.8/11.5
	力率		%	90/98	94/97	87/96	95/98	93/99	97/100
	送風機電流		A	（室内）0.2	（室外）0.4	（室内）0.2	（室外）0.4	（室内）0.2	（室外）0.4
	除湿用ヒータ		W	—		—		—	
	始動電流		A	36/34		31/28		57/52	
製品	色調			（室内）ホワイト・木目 （室外）マンセル記号5Y7/1（アイボリー）		（室内）ホワイト・木目 （室外）マンセル記号5Y7/1（アイボリー）		（室内）ホワイト・木目 （室外）マンセル記号5Y7/1（アイボリー）	
	外形寸法〈高さ×幅×奥行〉		mm	（室内）595×920×205 （室外）605×850×290（＋30）		（室内）595×920×205 （室外）605×850×290（＋30）		（室内）595×920×205 （室外）605×850×290（＋30）	
	製品重量		kg	（室内） 28	（室外） 46	（室内） 28	（室外） 46	（室内） 23	（室外） 54
	冷媒量〈R-22〉		kg	1.2（エアパージ前1.3）		1.2（エアパージ前1.3）		1.6（エアパージ前1.7）	
	熱交換器形式			クロスフィン		クロスフィン		クロスフィン	
	室内・室外接続線〈本数と太さ〉			2芯2本φ2.0		3芯2本φ2.0		2芯2本φ2.6	
	延長配管	接続方式		フレア		フレア		フレア	
		パイプ径 ガス側	mm	φ12.7（1/2"）		φ12.7（1/2"）		φ15.88（5/8"）	
		パイプ径 液側	mm	φ6.35（1/4"）		φ6.35（1/4"）		φ6.35（1/4"）	
		パイプ径 ドレン接続口	mm	φ16（外径）		φ16（外径）		φ16（外径）	
	保護装置	圧力開閉器〈高圧〉	kg/㎠	—		ON 20 OFF 34		—	
		圧縮器保護		熱動過電流リレー内蔵		逆転防止装置 熱動過電流リレー		熱動過電流リレー内蔵	
		送風機保護		（室内）温度ヒューズ内蔵 （室外）過熱防止サーモ内蔵		（室内）温度ヒューズ内蔵 （室外）過熱防止サーモ内蔵		（室内）温度ヒューズ内蔵 （室外）過熱防止サーモ内蔵	
	圧縮機	形名		RH-247SLD		RH-247TEA		PH-36SLA	
		出力	W	1,100		1,100		1,500	
	送風機	形式		（室内）ラインフローファン （室外）プロペラファン		（室内）ラインフローファン （室外）プロペラファン		（室内）ラインフローファン （室外）プロペラファン	
		出力	W	（室内） 20	（室外） 50	（室内） 20	（室外） 50	（室内） 22	（室外） 50
		風量切換		（室内） 3段	（室外）2段	（室内） 3段	（室外）2段	（室内） 3段	（室外）2段
				急・強・弱	強・弱	急・強・弱	強・弱	急・強・弱	強・弱
		冷房 回転数	rpm	1,140/1,140・1,040/990・870/780	760/780・550/500	1,140/1,140・1,040/990・870/870	760/780・550/500	1,180/1,180・1,100/1,050・950/860	760/780・550/500
		冷房 風量	m³/h	610/610・550/520・450/390	2,010/2,070・1,440/1,410	610/610・550/520・450/390	2,010/2,070・1,440/1,410	640/640・590/560・500/440	2,010/2,070・1,440/1,410
		暖房 回転数	rpm	1,180/1,220・1,040/990・870/870	760/780・550/500	1,180/1,220・1,040/990・870/870	760/780・550/500	1,230/1,270・1,100/1,050・950/860	760/780・550/500
		暖房 風量	m³/h	640/660・550/520・450/390	2,010/2,070・1,440/1,410	640/660・550/520・450/390	2,010/2,070・1,440/1,410	670/690・590/560・500/440	2,010/2,070・1,440/1,410
	型式認可番号			▽91-36797		▽91-36798		▽91-36796	
コンセント形状・定格				Ⓣ・20A		端子台・15A		端子台・30A	
電源電線（分岐回路）の太さと長さ / 電線径（mm）/最大こう長（m）				φ2.0/16 φ2.6/28		φ2.0/— φ2.6/—		φ2.0/22 φ3.2/—	

仕　様　書

MFH-5020T・MWH-1810・MW-1660形

項目			形式	MFH-5020T		MWH-1810		MW-1660	
性能	冷房	標準能力	kW	4.5/5.0		1.6/1.8		1.4/1.6	
		除湿能力（室温27℃、湿度60%）	ℓ/h	2.8/3.2		1.0/1.1		0.9/1.0	
		凝縮温度	℃	46/48		51/54		54/56	
	暖房	標準能力	kW	7.1/8.0		2.5/2.8(補助ヒータを含む)		—	
		低温能力	kW	5.8/6.5		1.9/2.0(補助ヒータを含む)		—	
		補助ヒータ	W	1,800(電流5.2A)		560		—	
	運転音			(室内)急・強・弱	(室外)強・弱	(室内)急・強・弱	(室外)強	(室内)急・強・弱	(室外)強
		冷房	dB	46/46・42/42・37/37	51/51・46/46	46/46・44/44・42/42	48/48	46/46・44/44・42/42	48/48
		暖房	dB	48/48・42/42・37/37	51/51・46/46	46/46・44/44・42/42	48/48	—	—
電気特性	電源		相・V Hz	三・200・50/60		単・100・50/60		単・100・50/60	
				冷房	暖房	冷房	暖房	冷房	暖房
	標準消費電力		W	2,050/2,500	3,750/4,220（補助ヒータを含む）	695/820	1,275/1,375（補助ヒータを含む）	540/665	—
	低温消費電力		W	—	2,770/3,120（補助ヒータを含む）	—	1,140/1,210（補助ヒータを含む）	—	—
	運転電流		A	6.9/8.1	11.4/12.9（補助ヒータを含む）	7.7/8.2	14.1/14.5（補助ヒータを含む）	5.80/6.65	—
	圧縮機電流		A	6.6/7.8	5.9/7.4	6.8/7.3	7.6/8.0	4.90/5.75	—
	力率		%	86/90	95/95	90/100	90/95	93/100	—
	送風機電流		A	(室内)0.2	(室外)0.4	(室内)0.4	(室外)0.5	(室内)0.4	(室外)0.5
	除湿用ヒータ		W	—		—		—	
	始動電流		A	53/51		34/33		26/24	
製品	色調			(室内)ホワイト・木目 (室外)マンセル記号5Y7/1(アイボリー)		(室内)ホワイト・グレー (室外)—		(室内)ホワイト・グレー (室外)—	
	外形寸法〈高さ×幅×奥行〉		mm	(室内)595×920×205 (室外)605×850×290(+30)		(室内)32 (室外)—		(室内)29 (室外)—	
	製品重量		kg	(室内) 28	(室外) 54	(室内) 32	(室外) —	(室内) 29	(室外) —
	冷媒量〈R-22〉		kg	1.6(エアパージ前1.7)		0.45		0.40	
	熱交換器形式			クロスフィン		クロスフィン		クロスフィン	
	室内・室外接続線〈本数と太さ〉			3芯2本φ2.0		—		—	
	延長配管	接続方式		フレア		—		—	
		パイプ径 ガス側	mm	φ15.88(5/8")		—		—	
		パイプ径 液側	mm	φ6.35(1/4")		—		—	
		パイプ径 ドレン接続口	mm	φ16(外径)		φ16(外径)		φ16(外径)	
	保護装置	圧力開閉器〈高圧〉	kg/cm²	ON 20 OFF 34		ON 20.5 OFF 25		—	
		圧縮器保護		逆転防止装置 熱動過電流リレー		熱動過電流リレー内蔵		熱動過電流リレー内蔵	
		送風機保護		(室内)温度ヒューズ内蔵 (室外)過熱防止サーモ内蔵		(室内)温度ヒューズ内蔵 (室外)温度ヒューズ内蔵		(室内)温度ヒューズ内蔵 (室外)温度ヒューズ内蔵	
	圧縮機	形名		PH-36TGA		KH-117RLB		KH-086RJB	
		出力	W	1,500		600		400	
	送風機	形式		(室内)ラインフローファン (室外)プロペラファン		(室内)ラインフローファン (室外)ラインフローファン		(室内)ラインフローファン (室外)ラインフローファン	
		出力	W	(室内) 22	(室外) 50	(室内) 12	(室外) 20	(室内) 12	(室外) 20
		風量切換		(室内) 3段	(室外) 2段	(室内) 3段	(室外) 1段	(室内) 3段	(室外) 1段
				急・強・弱	強・弱	急・強・弱	強	急・強・弱	強
		冷房 回転数	rpm	1,180/1,180・1,100/1,050・950/860	760/780・550/500	1,930/2,030・1,580/1,730・1,330/1,430	1,900/1,860	1,930/2,030・1,580/1,730・1,330/1,430	2,160/2,160
		冷房 風量	m³/h	640/640・590/560・500/440	2,010/2,070・1,440/1,410	270/290・220/240・180/200	580/570	270/290・220/240・180/200	570/570
		暖房 回転数	rpm	1,230/1,270・1,100/1,050・950/860	760/780・550/500	1,930/2,030・1,580/1,730・1,330/1,430	1,900/1,860	—	—
		暖房 風量	m³/h	670/690・590/560・500/440	2,010/2,070・1,440/1,410	270/290・220/240・180/200	580/570	—	—
	型式認可番号			㊦91-36799		㊦91-39289		㊦91-38018	
コンセント形状・定格				端子台・20A		⑪・15A		⑪・15A	
電源電線(分岐回路)の太さと長さ	電線径(mm)/最大こう長(m)			φ2.0/23 φ2.6/—		φ1.6/7 φ2.0/11 φ2.6/19		φ1.6/12 φ2.0/20 φ2.6/—	

MW-1860・MWH-161C・MW-146C形

項目 ＼ 形式				MW-1860		MWH-161C		MW-146C	
性能	冷房	標準能力	kW	1.6/1.8		1.6/1.8		1.4/1.6	
		除湿能力（室温27℃、湿度60%）	ℓ/h	1.0/1.1		1.0/1.1		0.9/1.0	
		凝縮温度	℃	54/56		50.9/53.7		53.7/55.7	
	暖房	標準能力	kW	—		2.2/2.8		—	
		低温能力	kW	—					
		補助ヒータ	W	—		705		—	
	運転音			(室内)急・強・弱	(室外)強	(室内)急・強・弱	(室外)強	(室内)急・強・弱	(室外)強
		冷房	dB	46/46・44/44・42/42	48/48	46・44・42	48	46・44・42	48
		暖房	dB	—	—				
電気特性	電源		相・V Hz	単・100・50/60		単・100・50/60		単・100・50/60	
				冷房	暖房	冷房	暖房	冷房	暖房
	標準消費電力		W	605/720	—	670/790	1,240/1,340	520/640	—
	低温消費電力		W	—	—				
	運転電流		A	6.70/7.35	—	7.45/7.90	13.8/14.1	5.6/6.4	—
	圧縮機電流		A	5.80/6.45	—	6.79/7.14	6.09/6.29	4.94/5.64	—
	力率		%	90/98	—	90/100	90/95	93/100	—
	送風機電流		A	(室内)0.4	(室外)0.5	(室内)0.66/0.76	(室外)0.66/0.76	(室内)0.66/0.76	(室外)—
	除湿用ヒータ		W	—		7.05		—	
	始動電流		A	28/26		34/33		26/24	
製品	色調			(室内)ホワイト・グレー (室外)—		(室内)ホワイト・グレー・ブラック (室外)—		(室内)ホワイト・グレー・ブラック (室外)—	
	外形寸法〈高さ×幅×奥行〉		mm	(室内)800×360×210 (室外)—		(室内)800×360×210 (室外)—		(室内)800×360×210 (室外)—	
	製品重量		kg	(室内) 29 (室外) —		(室内) 32 (室外) —		(室内) 29 (室外) —	
	冷媒量〈R-22〉		kg	0.47		0.45		0.4	
	熱交換器形式			クロスフィン		クロスフィン		ステアフィン	
	室内・室外接続線〈本数と太さ〉			—		—		—	
	延長配管	接続方式		—					
		パイプ径 ガス側	mm	—		—		—	
		パイプ径 液側	mm	—		—		—	
		パイプ径 ドレン接続口	mm	φ16(外径)		—		—	
	保護装置	圧力開閉器〈高圧〉	kg/cm²	—		HTB-M203 OFF 25.0 ON 20.5		—	
		圧縮器保護		熱動過電流リレー		熱動過電流リレー(12.0A,100℃)		熱動過電流リレー(10.5A,100℃)	
		送風機保護		(室内)温度ヒューズ内蔵 (室外)温度ヒューズ内蔵		(室内)温度ヒューズ内蔵(145℃) (室外)温度ヒューズ内蔵(145℃)		(室内)温度ヒューズ内蔵(145℃) (室外)温度ヒューズ内蔵(145℃)	
	圧縮機	形名		KH-094RJB		KH-117REB		KH-413RAK	
		出力	W	500		600		400	
	送風機	形式		(室内)ラインフローファン (室外)ラインフローファン		(室内)ラインフローファン (室外)ラインフローファン		(室内)ラインフローファン (室外)ラインフローファン	
		出力	W	(室内) 12 (室外) 20		(室内) 12 (室外) 20		(室内) 12 (室外) 20	
		風量切換		(室内) 3段	(室外) 1段	(室内) 3段	(室外) 1段	(室内) 3段	(室外) 1段
				急・強・弱	強	急	強	急	強
		冷房 回転数	rpm	1,930/2,030・1,580/1,730・1,330/1,430	2,160/2,160	1,925/2,025	1,900/1,860	1,925/2,025	1,925/1,925
		冷房 風量	m³/h	270/290・220/240・180/200	570/570	270/290	550/550	270/290	500/500
		暖房 回転数	rpm	—	—	1,925/2,025	1,900/1,860	—	—
		暖房 風量	m³/h	—	—	270/290	550/550	—	—
	型式認可番号			㊎91-38018		㊎91-39289		㊎91-38018	
コンセント形状・定格				⑪・15A		⑪・15A		⑪・15A	
電源電線(分岐回路)の太さと長さ / 電線径(mm)/最大こう長(m)				φ1.6/12 φ2.0/18 φ2.6/—		φ1.6/6 φ2.0/10 φ2.6/16 φ3.2/25		φ1.6/12 φ2.0/20 2.6/—	

仕　様　書

MW-166C・MLZ-2810S・3210S形

項目			形式	MW-166C		MLZ-2810S		MLZ-3210S	
性能	冷房	標準能力	kW	1.6/1.8		2.8(1.3~3.1)		3.2(1.8~4.0)	
		除湿能力（室温27℃、湿度60%）	ℓ/h	1.0/1.1		1.8		2.0	
		凝縮温度	℃	54.7/57.4		47		54	
	暖房	標準能力	kW	—		4.0(1.3~4.8)		4.5(1.7~5.8)	
		低温能力	kW	—		3.5		4.2	
		補助ヒータ	W	—		—		—	
	運転音			(室内)急・強・弱	(室外)強	(室内)急・強・弱	(室外)強	(室内)急・強・弱	(室外)強
		冷房	dB	46・44・42	48	41・37・33	46	41・37・33	48
		暖房	dB	—		41・37・33	47	41・37・33	49
電気特性	電源		相・V Hz	単・100・50/60		単・200・50/60		単・200・50/60	
				冷房	暖房	冷房	暖房	冷房	暖房
	標準消費電力		W	580/695	—	1,090	1,350	1,200	1,850
	低温消費電力		W			—	1,470	—	2,030
	運転電流		A	6.44/7.09	—	6.05	7.5	6.7	10.3
	圧縮機電流		A	5.68/6.33	—	5.84（室外F/M含む）	7.29（室外F/M含む）	6.49（室外F/M含む）	10.09（室外F/M含む）
	力率		%	90/98	—	90	90	90	90
	送風機電流		A	0.66/0.76	—	(室内) 0.21 (室外)		(室内) 0.21 (室外)	
	除湿用ヒータ		W	—		—		—	
	始動電流		A	28/26		7.5		10.3	
製品	色調			(室内)ホワイト・グレー・ブラック (室外)		(室内) — (室外)マンセル記号5Y7/1(アイボリー)		(室内) — (室外)マンセル記号5Y7/1(アイボリー)	
	外形寸法〈高さ×幅×奥行〉		mm	(室内)800×360×210 (室外)		(室内)230×800×395 (室外)540×780×255		(室内)230×800×395 (室外)540×780×255	
	製品重量		kg	(室内) 29 (室外)		(室内) 24 (室外) 33		(室内) 24 (室外) 39	
	冷媒量〈R-22〉		kg	0.47		0.85(エアパージ前0.90)		1.00(エアパージ前1.05)	
	熱交換器形式			ステアフィン		クロスフィン		クロスフィン	
	室内・室外接続線〈本数と太さ〉			—		3芯φ2.0		3芯φ2.0	
	延長配管	接続方式		—		フレア		フレア	
		パイプ径 ガス側	mm	—		φ9.52(3/8")		φ12.7(1/2")	
		パイプ径 液側	mm	—		φ6.35(1/4")		φ6.35(1/4")	
		パイプ径 ドレン接続口	mm	—		VP-25 使用(ドレンポンプ内蔵)		VP-25 使用(ドレンポンプ内蔵)	
	保護装置	圧力開閉器〈高圧〉	kg/cm²	—		—		—	
		圧縮器保護		熱動過電流リレー(12.5A,100℃)		電流検知、吐出温度検知		電流検知、吐出温度検知	
		送風機保護		(室内)温度ヒューズ(145℃) (室外)温度ヒューズ(145℃)		(室内)過熱防止サーモ内蔵 (室外)温度ヒューズ内蔵		(室内)過熱防止サーモ内蔵 (室外)温度ヒューズ内蔵	
	圧縮機	形名		KH-415RAK		KHV-104FEH		RHV-154FCM	
		出力	W	500		750		800	
	送風機	形式		(室内)ラインフローファン (室外)ラインフローファン		(室内)シロッコファン (室外)プロペラファン		(室内)シロッコファン (室外)プロペラファン	
		出力	W	(室内) 12 (室外) 20		(室内) 20 (室外) 26		(室内) 20 (室外) 26	
		風量切換		(室内) 3段	(室外) 1段	(室内) 3段	(室外) 1段	(室内) 3段	(室外) 1段
				急	強	急・強・弱	強	急・強・弱	強
		冷房 回転数	rpm	1,925/2,025	1,925/1,925	1,250・1,100・970	810	1,250・1,100・970	830
		冷房 風量	m³/h	270/290	500/500	440・360・310	1,800	440・360・310	1,740
		暖房 回転数	rpm	—	—	1,250・1,100・970	810	1,250・1,100・970	830
		暖房 風量	m³/h	—	—	440・360・310	1,800	440・360・310	1,740
	型式認可番号			㊤91-38018		㊤91-40081		㊤91-40081	
コンセント形状・定格				⑪・15A		端子台・20A		端子台・20A	
電源電線(分岐回路)の太さと長さ / 電線径(mm)/最大こう長(m)				φ1.6/12 φ2.0/18 φ2.6/—		φ2.0/17 φ2.6/29		φ2.0/17 φ2.6/29	

MLZ-4010S・MTZ-2810S・MTH-2820S形

項目			形式	MLZ-4010S		MTZ-2810S		MTH-2820S	
性能	冷房	標準能力	kW	4.0(2.4～4.6)		2.8(1.3～3.1)		2.5/2.8	
		除湿能力（室温27℃、湿度60%）	ℓ/h	2.5		1.8		1.6/1.8	
		凝縮温度	℃	50		48		46.7/52.0	
	暖房	標準能力	kW	6.0(2.4～7.0)		4.0(1.3～4.7)		3.4/4.0	
		低温能力	kW	5.1		3.4		2.4/2.8	
		補助ヒータ	W	—		—		—	
	運転音			(室内)急・強・弱	(室外)強	(室内)急・強・弱	(室外)強	(室内)急・強・弱	(室外)強
		冷房	dB	41・37・34	49	40・35・31	46	40・35・31	46
		暖房	dB	41・37・34	50	40・35・31	47	40・35・31	46
電気特性	電源		相・V Hz	単・200・50/60		単・200・50/60		単・200・50/60	
				冷房	暖房	冷房	暖房	冷房	暖房
	標準消費電力		W	1,630	2,170	1,090	1,370	935/1,110	1,015/1,285
	低温消費電力		W	—	2,300	—	1,430	—	870/1,080
	運転電流		A	9.1	12.1	6.05	7.60	5.20/5.80	5.65/6.55
	圧縮機電流		A	8.82（室外ファンモーター含む）	11.82（室外ファンモーター含む）	5.88（室外F/M含む）	7.43（室外F/M含む）	4.68/5.28	5.13/6.03
	力率		%	90	90	90	90	90/96	90/98
	送風機電流		A	(室内) 0.28	(室外)—	(室内) 0.17	(室外) —	(室内)0.17/0.17	(室外)0.35/0.35
	除湿用ヒータ		W	—		—		—	
	始動電流		A	12.1		7.6		33/31	
製品	色調			(室内) — (室外)マンセル記号5Y7/1(アイボリー)		(室内) — (室外)マンセル記号5Y7/1(アイボリー)		(室内) — (室外)マンセル記号5Y7/1(アイボリー)	
	外形寸法〈高さ×幅×奥行〉		mm	(室内)230×1,150×395 (室外)605×850×290(＋30)		(室内)393×793×178 (室外)540×780×255		(室内)393×793×178 (室外)540×780×255	
	製品重量		kg	(室内) 31	(室外) 53	(室内) 13	(室外) 33	(室内) 13	(室外) 38
	冷媒量〈R-22〉		kg	1.30(エアパージ前1.40)		0.85(エアパージ前0.90)		1.05(エアパージ前1.10)	
	熱交換器形式			クロスフィン		クロスフィン		クロスフィン	
	室内・室外接続線〈本数と太さ〉			3芯1本φ2.0		3芯φ2.0		3芯φ2.0	
	延長配管	接続方式		フレア		フレア		フレア	
		パイプ径 ガス側	mm	φ12.7(1/2")		φ9.52(3/8")		φ9.52(3/8")	
		パイプ径 液側	mm	φ6.35(1/4")		φ6.35(1/4")		φ6.35(1/4")	
		パイプ径 ドレン接続口	mm	VP-25使用(ドレンポンプ内蔵)		φ16		φ16	
	保護装置	圧力開閉器〈高圧〉	kg/cm²	—		—		—	
		圧縮器保護		電流検知、吐出温度検知		電流検知、吐出温度検知		電流検知、吐出温度検知	
		送風機保護		(室内)過熱防止サーモ内蔵 (室外)過熱防止サーモ内蔵		(室内)温度ヒューズ内蔵 (室外)温度ヒューズ内蔵		(室内)温度ヒューズ内蔵 (室外)温度ヒューズ内蔵	
	圧縮機	形名		RHV-207FEM		KHV-104FEH		RHS-173SLA	
		出力	W	1,100		750		750	
	送風機	形式		(室内)シロッコファン (室外)プロペラファン		(室内)ラインフローファン (室外)プロペラファン		(室内)ラインフローファン (室外)プロペラファン	
		出力	W	(室内) 22	(室外) 50	(室内) 19	(室外) 26	(室内) 19	(室外) 26
		風量切換		(室内) 3段	(室外) 1段	(室内) 3段	(室外) 1段	(室内) 3段	(室外) 1段
				急・強・弱	強	急・強・弱	強	急・強・弱	強
		冷房 回転数	rpm	1,160・1,030・900	760/780	1,350/1,460・1,240/1,300・1,160/1,160	810	1,350/1,460・1,240/1,300・1,160/1,160	780/820
		冷房 風量	m³/h	630・540・460	2,010/2,070	510/558・462/486・420/420	1,800	510/558・462/486・420/420	1,800/1,860
		暖房 回転数	rpm	1,160・1,030・900	760/780	1,350/1,460・1,240/1,300・1,160/1,160	810	1,350/1,460・1,240/1,300・1,160/1,160	780/820
		暖房 風量	m³/h	630・540・460	2,010/2,070	510/558・462/486・420/420	1,800	510/558・462/486・420/420	1,800/1,860
	型式認可番号			▽91-40081		▽91-40944		▽91-38530	
コンセント形状・定格				端子台・20A		端子台・20A		端子台・20A	
電源電線(分岐回路)の太さと長さ / 電線径(mm)/最大こう長(m)				φ2.0/17 φ2.6/29		φ2.0/17 φ2.6/29		φ2.0/— φ2.6/—	

仕　様　書

MTZ-4010S・MTH-4020S・251CS形

項目			形式	MTZ-4010S		MTH-4020S		MTH-251CS	
性能	冷房	標準能力	kW	4.0(2.4～4.6)		3.6/4.0		2.5/2.8	
		除湿能力（室温27℃、湿度60%）	ℓ/h	2.5		2.2/2.5		1.6/1.8	
		凝縮温度	℃	47.0		47.5/48.5		46.7/52.0	
	暖房	標準能力	kW	6.0(2.4～6.8)		5.6/6.3		3.4/4.0	
		低温能力	kW	4.9		4.7/5.2		2.4/2.8	
		補助ヒータ	W	—		2,000		—	
	運転音			(室内)急・強・弱	(室外)強	(室内)急・強・弱	(室外)強・弱	(室内)急・強・弱	(室外)強
		冷房	dB	43・40・37	49	45/46・41・37	46・43	40・35・31	46
		暖房	dB	43・40・37	50	45/46・41・37	46・43	40・35・31	46
電気特性	電源		相・V Hz	単・200・50/60		単・200・50/60		単・200・50/60	
				冷房	暖房	冷房	暖房	冷房	暖房
	標準消費電力		W	1,630	2,360	1,340/1,585	3,130/3,335	935/1,110	1,015/1,285
	低温消費電力		W	—	2,280	—	3,000/3,180	—	870/1,080
	運転電流		A	9.1	13.1	7.45/8.10	16.7/17.2	5.20/5.80	5.65/6.55
	圧縮機電流		A	8.86（室外F/M含む）	12.86（室外F/M含む）	6.81/7.37	16.04/16.47	4.68/5.28	5.13/6.03
	力率		%	90	90	90/98	94/97	90/96	90/98
	送風機電流		A	(室内) 0.24	(室外) —	(室内) 0.24/0.23	(室外) 0.40/0.50	(室内) 0.17/0.17	(室外) 0.35/0.35
	除湿用ヒータ		W	—		—		—	
	始動電流		A	13.1		36/34		33/31	
製品	色調			(室内) — (室外)マンセル記号5Y7/1(アイボリー)		(室内) — (室外)マンセル記号5Y7/1(アイボリー)		(室内) — (室外)マンセル記号5Y7/1(アイボリー)	
	外形寸法〈高さ×幅×奥行〉		mm	(室内)393×922×192 (室外)605×850×290(+30)		(室内)393×922×192 (室外)605×850×290(+30)		(室内)393×793×178 (室外)540×780×255	
	製品重量		kg	(室内) 20	(室外) 53	(室内) 22	(室外) 46	(室内) 13	(室外) 38
	冷媒量〈R-22〉		kg	1.3(エアパージ前1.4)		1.3(エアパージ前1.4)		1.05(エアパージ前1.10)	
	熱交換器形式			クロスフィン		クロスフィン		クロスフィン	
	室内・室外接続線〈本数と太さ〉			3本φ2.0		3芯φ2.0		3芯φ2.0	
	延長配管	接続方式		フレア		フレア		フレア	
		パイプ径 ガス側	mm	φ12.7		φ12.7(1/2")		φ9.52	
		パイプ径 液側	mm	φ6.35		φ6.35(1/4")		φ6.35	
		パイプ径 ドレン接続口	mm	φ16		φ16		φ16	
	保護装置	圧力開閉器〈高圧〉	kg/cm²	—		—		—	
		圧縮器保護		電流検知、吐出温度検知		電流検知、吐出温度検知		電流検知、吐出温度検知	
		送風機保護		(室内)温度ヒューズ内蔵 (室外)過熱防止サーモ内蔵		(室内)温度ヒューズ内蔵 (室外)過熱防止サーモ内蔵		(室内)温度ヒューズ内蔵(145℃) (室外)温度ヒューズ内蔵(145℃)	
	圧縮機	形名		RHV-207FEM		RH-231SLC		RHS-173SEA	
		出力	W	1,100		1,100		750	
	送風機	形式		(室内)ラインフローファン (室外)プロペラファン		(室内)ラインフローファン (室外)プロペラファン		(室内)ラインフローファン (室外)プロペラファン	
		出力	W	(室内) 27	(室外) 50	(室内) 27	(室外) 50	(室内) 19	(室外) 26
		風量切換		(室内) 3段	(室外) 1段	(室内) 3段	(室外) 2段	(室内) 3段	(室外) 1段
				急・強・弱	強	急・強・弱	強・弱	急・強・弱	強
		冷房 回転数	rpm	1,330/1,260・1,100/1,050・1,050/950	760/780	1,350/1,530・1,150/1,150・1,050/1,000	760/780・550/500	1,350/1,460・1,240/1,300・1,160/1,160	780/820
		冷房 風量	m³/h	670/630・550/510・510/460	2,010/2,070	570/630・510/510・450/420	2,010/2,070・1,440/1,410	510/558・462/486・420/420	1,800/1,860
		暖房 回転数	rpm	1,330/1,260・1,100/1,050・1,050/950	760/780	1,350/1,530・1,150/1,150・1,050/1,000	760/780・550/500	1,350/1,460・1,240/1,300・1,160/1,160	780/820
		暖房 風量	m³/h	670/630・550/510・510/460	2,010/2,070	570/630・510/510・450/420	2,010/2,070・1,440/1,410	510/558・462/486・420/420	1,800/1,860
	型式認可番号			▽91-40944		▽91-39468		▽91-38530	
コンセント形状・定格				端子台・20A		端子台・20A		端子台・20A	
電源電線(分岐回路)の太さと長さ	電線径(mm)/最大こう長(m)			φ2.0/17 φ2.6/29		φ2.0/16 φ2.6/27		φ2.0/— φ2.6/—	

MTH-351CS・MBZ-2810S・3210S形

項目			形式	MTH-351CS		MBZ-2810S		MBZ-3210S	
性能	冷房	標準能力	kW	3.6/4.0		2.8(1.3～3.1)		3.2(1.8～4.0)	
		除湿能力（室温27℃、湿度60%）	ℓ/h	2.2/2.5		1.8		2.0	
		凝縮温度	℃	47.5/48.5		48		47.5	
	暖房	標準能力	kW	5.6/6.3		4.0(1.3～4.8)		4.5(1.7～5.8)	
		低温能力	kW	4.7/5.2		3.5		4.2	
		補助ヒータ	W	2,000		—		—	
	運転音			(室内)急・強・弱	(室外)強・弱	(室内)急・強・弱	(室外)強	(室内)急・強・弱	(室外)強
		冷房	dB	45・41・37/46・41・37	49・43	40・37・33	46	40・37・33	48
		暖房	dB	45/46・41・37	49・43	40・37・33	47	40・37・33	49
電気特性	電源		相・V Hz	単・200・50/60		単・200・50/60		単・200・50/60	
				冷房	暖房	冷房	暖房	冷房	暖房
	標準消費電力		W	1,340/1,585	3,130/3,335	1,090	1,350	1,150	1,570
	低温消費電力		W	—	3,000/3,180	—	1,470	—	2,040
	運転電流		A	7.45/8.10	16.7/17.2	6.05	7.50	6.4	8.7
	圧縮機電流		A	6.81/7.37	16.04/16.47	5.68（室外ファンモータ含む）	7.13（室外ファンモータ含む）	6.03（室外ファンモータ含む）	8.33（室外ファンモータ含む）
	力率		%	90/98	94/97	90	90	90	90
	送風機電流		A	(室内)0.24/0.23	(室外)0.40/0.50	(室内)0.37	(室外)—	(室内)0.37	(室外)—
	除湿用ヒータ		W	—		—		—	
	始動電流		A	36/34		7.5		8.7	
製品	色調			(室内) — (室外)マンセル記号5Y7/1(アイボリー)		(室内) — (室外)マンセル記号5Y7/1(アイボリー)		(室内) — (室外)マンセル記号5Y7/1(アイボリー)	
	外形寸法〈高さ×幅×奥行〉		mm	(室内)393×922×192 (室外)605×850×290(+30)		(室内)230×750×400 (室外)540×780×255		(室内)230×750×400 (室外)540×780×255	
	製品重量		kg	(室内) 22	(室外) 46	(室内) 21	(室外) 33	(室内) 21	(室外) 39
	冷媒量〈R-22〉		kg	1.3(エアパージ前1.4を含む)		0.85(エアパージ前0.90)		1.00(エアパージ前1.05)	
	熱交換器形式			クロスフィン		クロスフィン		クロスフィン	
	室内・室外接続線〈本数と太さ〉			3芯φ2.0		3芯1本φ2.0		3芯1本φ2.0	
	延長配管	接続方式		フレア		フレア		フレア	
		パイプ径 ガス側	mm	φ12.7		φ9.52		φ12.7	
		パイプ径 液側	mm	φ6.35		φ6.35		φ6.35	
		パイプ径 ドレン接続口	mm	φ16		VP20		VP20	
	保護装置	圧力開閉器〈高圧〉	kg/cm²	—		—		—	
		圧縮器保護		電流検知、吐出温度検知		電流検知、吐出温度検知		電流検知、吐出温度検知	
		送風機保護		(室内)温度ヒューズ内蔵(145℃) (室外)温度ヒューズ内蔵(145℃)		(室内)過熱防止サーモ内蔵 (室外)温度ヒューズ内蔵		(室内)過熱防止サーモ内蔵 (室外)温度ヒューズ内蔵	
	圧縮機	形名		RH-231SAF		KHV-104FEH		RHV-154FCM	
		出力	W	1,100		750		800	
	送風機	形式		(室内)ラインフローファン (室外)プロペラファン		(室内)シロッコファン (室外)プロペラファン		(室内)シロッコファン (室外)プロペラファン	
		出力	W	(室内) 27	(室外) 50	(室内) 30	(室外) 26	(室内) 30	(室外) 26
		風量切換		(室内) 3段	(室外) 2段	(室内) 3段	(室外) 1段	(室内) 3段	(室外) 1段
				急・強・弱	強・弱	急・強・弱	強	急・強・弱	強
		冷房 回転数	rpm	1,350/1,530・1,150/1,150・1,050/1,000	760/780・550/500	1,250/1,280・1,090/1,180・1,010/1,050	810	1,250/1,280・1,090/1,180・1,010/1,050	830
		冷房 風量	m³/h	570/630・510/510・450/420	2,010/2,070・1,440/1,410	720/740・610/670・550/580	1,800	720/740・610/670・550/580	1,740
		暖房 回転数	rpm	1,350/1,530・1,150/1,150・1,050/1,000	760/780・550/500	1,250/1,280・1,090/1,180・1,010/1,050	810	1,250/1,280・1,090/1,180・1,010/1,050	830
		暖房 風量	m³/h	570/630・510/510・450/420	2,010/2,070・1,440/1,410	720/740・610/670・550/580	1,800	720/740・610/670・550/580	1,740
	型式認可番号			▽91-39468		▽91-42179		▽91-42179	
コンセント形状・定格				端子台・20A		端子台・20A		端子台・20A	
電源電線(分岐回路)の太さと長さ / 最大こう長(m)				φ2.0/29 φ2.6/—		φ2.0/17 φ2.6/29		φ2.0/17 φ2.6/29	

仕　様　書

MBZ-4010S・MEH-2820S・4020S形

項目			形式	MBZ-4010S		MEH-2820S		MEH-4020S	
性能	冷房	標準能力	kW	4.0(2.4～4.6)		2.5/2.8		3.6/4.0	
		除湿能力（室温27℃、湿度60%）	ℓ/h	2.5		1.6/1.8		2.2/2.5	
		凝縮温度	℃	47		47.1/48.5		43.3/43.9	
	暖房	標準能力	kW	6.0(2.4～6.8)		3.4/4.0		3.8/4.2	
		低温能力	kW	4.9		2.4/2.8		2.8/3.1	
		補助ヒータ	W	—		—		—	
	運転音			(室内)急・強・弱	(室外)強	(室内)急・強・弱	(室外)強	(室内)急・強・弱	(室外)強・弱
		冷房	dB	41・37・34	49	44・37・33	46	46・41・36	49・43
		暖房	dB	41・37・34	50	44・37・33	46	46・41・36	49・43
電気特性	電源		相・V Hz	単・200・50/60		単・200・50/60		単・200・50/60	
				冷房	暖房	冷房	暖房	冷房	暖房
	標準消費電力		W	1,650	2,150	950/1,115	1,080/1,385	1,410/1,750	1,230/1,435
	低温消費電力		W	—	2,280	—	895/1,165	—	1,080/1,260
	運転電流		A	9.2	12.0	5.3/5.8	6.0/7.0	7.85/8.90	6.80/7.25
	圧縮機電流		A	8.8（室外ファンモータ含む）	11.6（室外ファンモータ含む）	4.72/5.17	5.42/6.37	7.03/8.06	5.98/6.41
	力率		%	90	90	90/96	90/99	90/98	90/99
	送風機電流		A	(室内) 0.4	(室外) —	(室内) 0.23/0.28	(室外) 0.35/0.35	(室内) 0.42/0.34	(室外) 0.40/0.50
	除湿用ヒータ		W	—		—		—	
	始動電流		A	12.0		34/32		36/34	
製品	色調			(室内) — (室外)マンセル記号5Y7/1(アイボリー)		(室内) — (室外)マンセル記号5Y7/1(アイボリー)		(室内) — (室外)マンセル記号5Y7/1(アイボリー)	
	外形寸法〈高さ×幅×奥行〉		mm	(室内)230×750×400 (室外)605×850×290(+30)		(室内)281×760×400 (室外)540×780×255		(室内)281×1,015×400 (室外)605×850×290(+30)	
	製品重量		kg	(室内) 21	(室外) 53	(室内) 26	(室外) 38	(室内) 35	(室外) 46
	冷媒量〈R-22〉		kg	1.15(エアパージ前1.25)		1.10(エアパージ前1.15)		1.3(エアパージ前1.4)	
	熱交換器形式			クロスフィン		クロスフィン		クロスフィン	
	室内・室外接続線〈本数と太さ〉			3芯1本φ2.0		3芯1本φ2.0		3芯1本φ2.0	
	延長配管	接続方式		フレア		フレア		フレア	
		パイプ径 ガス側	mm	φ12.7		φ9.52(3/8")		φ12.7(1/2")	
		パイプ径 液側	mm	φ6.35		φ6.35(1/4")		φ6.35(1/4")	
		ドレン接続口	mm	VP-20使用		VP-25使用(ドレンポンプ内蔵)		VP-25使用(ドレンポンプ内蔵)	
	保護装置	圧力開閉器〈高圧〉	kg/cm²	—		—			
		圧縮器保護		電流検知、吐出温度検知		電流検知、吐出温度検知		電流検知、吐出温度検知	
		送風機保護		(室内)過熱防止サーモ内蔵 (室外)過熱防止サーモ内蔵		(室内)過熱防止サーモ内蔵 (室外)温度ヒューズ内蔵		(室内)過熱防止サーモ内蔵 (室外)過熱防止サーモ内蔵	
	圧縮機	形名		RHV-207FEM		RHS-173SLA		RH-231SLC	
		出力	W	1,100		750		1,100	
	送風機	形式		(室内)シロッコファン (室外)プロペラファン		(室内)シロッコファン (室外)プロペラファン		(室内)シロッコファン (室外)プロペラファン	
		出力	W	(室内) 33	(室外) 50	(室内) 30	(室外) 26	(室内) 35	(室外) 50
		風量切換		(室内) 3段	(室外) 1段	(室内) 3段	(室外) 1段	(室内) 3段	(室外) 2段
				急・強・弱	強	急・強・弱	強	急・強・弱	強・弱
		冷房 回転数	rpm	1,290/1,310・1,100/1,200・1,030/1,100	780	1,400/1,550・1,300/1,300・1,200/1,200	780/820	1,400/1,600・1,300/1,300・1,100/1,100	760/780・550/500
		冷房 風量	m³/h	740/760・620/680・570/620	2,070	500/560・470/520・460/490	1,800/1,860	590/700・510/580・440/450	2,010/2,070・1,440/1,410
		暖房 回転数	rpm	1,290/1,310・1,100/1,200・1,030/1,100	780	1,400/1,550・1,300/1,300・1,200/1,200	780/820	1,400/1,600・1,300/1,300・1,100/1,100	760/780・550/500
		暖房 風量	m³/h	740/760・620/680・570/620	2,070	500/560・470/520・460/490	1,800/1,860	590/700・510/580・440/450	2,010/2,070・1,440/1,410
	型式認可番号			▽91-41307		▽91-38662		▽91-39086	
コンセント形状・定格				端子台・20A		端子台・20A		端子台・20A	
電源電線(分岐回路)の太さと長さ / 電線径(mm)/最大こう長(m)				φ2.0/17 φ2.6/29		φ2.0/— φ2.6/—		φ2.0/29 φ2.6/—	

MEH-5020S・MSH-2230L・2830L形

項目 ＼ 形式				MEH-5020S		MSH-2230L		MSH-2830L	
性能	冷房	標準能力	kW	4.5/5.0		2.0/2.2		2.5/2.8	
		除湿能力（室温27℃、湿度60%）	ℓ/h	2.8/3.2		1.3/1.4		1.6/1.8	
		凝縮温度	℃	47.5/48.8		49		51/52	
	暖房	標準能力	kW	5.3/6.3		2.8/3.4		3.2/3.8	
		低温能力	kW	3.9/4.6		2.1/2.5		2.4/2.8	
		補助ヒータ	W	—		—		—	
	運転音			(室内)急・強・弱	(室外)強・弱	(室内)急・強・弱	(室外)強	(室内)急・強・弱	(室外)強
		冷房	dB	46・41・36	51・46	40/40・35/35・29/29	45/47	40/40・35/35・29/29	45/47
		暖房	dB	46・41・36	51・46	44/44・35/35・31/31	45/47	44/44・35/35・31/31	45/47
電気特性	電源		相・V Hz	単・200・50/60		単・100・50/60		単・100・50/60	
				冷房	暖房	冷房	暖房	冷房	暖房
	標準消費電力		W	1,990/2,485	2,030/2,565	985/1,140	905/1,130	1,140/1,400	1,110/1,395
	低温消費電力		W	—	1,790/2,260	—	800/1,000	—	980/1,230
	運転電流		A	10.5/12.7	10.7/13.0	10.9/11.6	10.1/11.5	12.7/14.6	12.3/14.2
	圧縮機電流		A	9.68/11.86	9.88/12.16	10.0/10.7	9.2/10.6	11.8/13.7	11.4/13.3
	力率		%	95/98	95/99	90/98	90/98	90/96	90/98
	送風機電流		A	(室内)0.42/0.34	(室外)0.40/0.50	(室内)0.4/0.4	(室外)0.5/0.5	(室内)0.4/0.4	(室外)0.5/0.5
	除湿用ヒータ		W	—		—		—	
	始動電流		A	53/51		45/43		45/43	
製品	色調			(室内) — (室外)マンセル記号5Y7/1(アイボリー)		(室内)ホワイト・ブラウン (室外)マンセル記号5Y7/1(アイボリー)		(室内)ホワイト・ブラウン (室外)マンセル記号5Y7/1(アイボリー)	
	外形寸法〈高さ×幅×奥行〉		mm	(室内)281×1,015×400 (室外)605×850×290(+30)		(室内)336×815×167 (室外)270×790×500		(室内)336×815×167 (室外)270×790×500	
	製品重量		kg	(室内) 35	(室外) 54	(室内) 10	(室外) 42	(室内) 10	(室外) 42
	冷媒量〈R-22〉		kg	1.4(エアパージ前1.5)		1.0(エアパージ前1.05)		1.05(エアパージ前1.10)	
	熱交換器形式			クロスフィン		クロスフィン		クロスフィン	
	室内・室外接続線〈本数と太さ〉			3芯1本φ2.0		2芯2本φ2.0		2芯2本φ2.0	
	延長配管	接続方式		フレア		フレア		フレア	
		パイプ径 ガス側	mm	φ15.88(5/8")		φ9.52		φ9.52	
		パイプ径 液側	mm	φ6.35(1/4")		φ6.35		φ6.35	
		パイプ径 ドレン接続口	mm	VP-25使用(ドレンポンプ内蔵)		φ16		φ16	
	保護装置	圧力開閉器〈高圧〉	kg/cm²	—		—		—	
		圧縮器保護		電流検知、吐出温度検知		電流検知、熱動温度開閉器		電流検知、熱動温度開閉器	
		送風機保護		(室内)過熱防止サーモ内蔵 (室外)過熱防止サーモ内蔵		(室内)回転数検知 (室外)温度ヒューズ内蔵		(室内)回転数検知 (室外)温度ヒューズ内蔵	
	圧縮機	形名		PH-36SLA		RHZ-173RLF		RHZ-185RLF	
		出力	W	1,500		700		750	
	送風機	形式		(室内)シロッコファン (室外)プロペラファン		(室内)ラインフローファン (室外)プロペラファン		(室内)ラインフローファン (室外)プロペラファン	
		出力	W	(室内) 35	(室外) 50	(室内) 17	(室外) 8+10	(室内) 17	(室外) 8+10
		風量切換		(室内) 3段	(室外) 2段	(室内) 3段	(室外) 1段	(室内) 3段	(室外) 1段
				急・強・弱	強・弱	急・強・弱	強	急・強・弱	強
		冷房 回転数	rpm	1,400/1,600・1,300/1,300・1,100/1,100	760/780・550/500	1,650/1,630・1,350/1,410・1,110/1,140	1,250/1,350(左右平均)	1,650/1,630・1,350/1,410・1,110/1,140	1,250/1,350(左右平均)
		冷房 風量	m³/h	590/700・510/580・440/450	2,010/2,070・1,440/1,410	410/400・320/330・240/250	960/1,080	410/400・320/330・240/250	960/1,080
		暖房 回転数	rpm	1,400/1,600・1,300/1,300・1,100/1,100	760/780・550/500	1,930/1,940・1,350/1,410・1,110/1,140	1,250/1,350(左右平均)	1,930/1,940・1,350/1,410・1,110/1,140	1,250/1,350(左右平均)
		暖房 風量	m³/h	590/700・510/580・440/450	2,010/2,070・1,440/1,410	490/490・320/330・240/250	960/1,080	490/490・320/330・240/250	960/1,080
	型式認可番号			▽91-39087		▽91-41862		▽91-41930	
コンセント形状・定格				端子台・20A		ⓁⓁ・20A		ⓁⓁ・20A	
電源電線(分岐回路)の太さと長さ / 電線径(mm)/最大こう長(m)				φ2.0/20 φ2.6/—		φ2.0/11 φ2.6/19		φ2.0/9 φ2.6/16	

仕　様　書

MSH-2830LS・204CL・254CL形

項目			形式	MSH-2830LS		MSH-204CL		MSH-254CL	
性能	冷房	標準能力	kW	2.5/2.8		2.0/2.2		2.5/2.8	
		除湿能力（室温27℃、湿度60%）	ℓ/h	1.6/1.8		1.3/1.4		1.6/1.8	
		凝縮温度	℃	51/52		49		51/52	
	暖房	標準能力	kW	3.2/3.8		2.8/3.4		3.2/3.8	
		低温能力	kW	2.4/2.8		2.1/2.5		2.4/2.8	
		補助ヒータ	W	—		—		—	
	運転音			(室内)急・強・弱	(室外)強	(室内)急・強・弱	(室外)強	(室内)急・強・弱	(室外)強
		冷房	dB	40/40・35/35・29/29	45/47	40・35・29	45/47	40・35・29	45/47
		暖房	dB	44/44・35/35・31/31	45/47	—	—	—	—
電気特性	電源		相・V Hz	単・200・50/60		単・100・50/60		単・100・50/60	
				冷房	暖房	冷房	暖房	冷房	暖房
	標準消費電力		W	1,140/1,400	1,110/1,395	985/1,140	905/1,130	1,140/1,400	1,110/1,395
	低温消費電力		W	—	980/1,230	—	800/1,000	—	980/1,230
	運転電流		A	6.35/7.30	6.15/7.10	10.9/11.6	10.1/11.5	12.7/14.6	12.3/14.2
	圧縮機電流		A	5.91/6.86	5.71/6.66	10.0/10.7	9.2/10.6	11.8/13.7	11.4/13.3
	力率		%	90/96	90/98	90/98	90/98	90/96	90/98
	送風機電流		A	(室内) 0.2/0.2	(室外) 0.24/0.24	(室内) 0.4/0.4	(室外) 0.5/0.5	(室内)0.4/0.4	(室外)0.5/0.5
	除湿用ヒータ		W	—		—		—	
	始動電流		A	35/33		45/43		45/43	
製品	色調			(室内)ホワイト・ブラウン (室外)マンセル記号5Y7/1(アイボリー)		(室内) ホワイト・ベージュ (室外)マンセル記号5Y7/1		(室内) ホワイト・ベージュ (室外)マンセル記号5Y7/1	
	外形寸法〈高さ×幅×奥行〉		mm	(室内)336×815×167 (室外)270×790×500		(室内)336×815×157 (室外)270×790×500		(室内)336×815×157 (室外)270×790×500	
	製品重量		kg	(室内) 10	(室外) 42	(室内) 10	(室外) 42	(室内) 10	(室外) 42
	冷媒量〈R-22〉		kg	1.05(エアパージ前1.10)		1.05(エアパージ分0.05含む)		1.1(エアパージ分0.05含む)	
	熱交換器形式			クロスフィン		クロスフィン		クロスフィン	
	室内・室外接続線〈本数と太さ〉			2芯2本φ2.0		2芯2本φ2.0		2芯2本φ2.0	
	延長配管	接続方式		フレア		フレア		フレア	
		パイプ径 ガス側	mm	φ9.52		φ9.52		φ9.52	
		パイプ径 液側	mm	φ6.35		φ6.35		φ6.35	
		パイプ径 ドレン接続口	mm	φ16		φ16		φ16	
	保護装置	圧力開閉器〈高圧〉	kg/cm²	—		—		—	
		圧縮器保護		電流検知、熱動温度開閉器		電流検知、熱動温度開閉器 (OPEN120℃, CLOSE85℃)		電流検知、熱動温度開閉器 (OPEN120℃, CLOSE85℃)	
		送風機保護		(室内)回転数検知 (室外)温度ヒューズ内蔵		(室内)温度ヒューズ内蔵(145℃) (室外)温度ヒューズ内蔵(145℃)		(室内)温度ヒューズ内蔵(145℃) (室外)温度ヒューズ内蔵(145℃)	
	圧縮機	形名		RHZ-185SLF		RHZ-173REF		RHZ-185REF	
		出力	W	750		750		750	
	送風機	形式		(室内)ラインフローファン (室外)プロペラファン		(室内)ラインフローファン (室外)プロペラファン		(室内)ラインフローファン (室外)プロペラファン	
		出力	W	(室内) 17	(室外) 8+10	(室内) 17	(室外) 8+10	(室内) 17	(室外) 8+10
		風量切換		(室内) 3段	(室外) 1段	(室内) 3段	(室外) 1段	(室内) 3段	(室外) 1段
				急・強・弱	強	急・強・弱	強	急・強・弱	強
		冷房 回転数	rpm	1,650/1,630・1,350/1,410・1,110/1,140	1,250/1,350(左右平均)	1,650/1,630・1,350/1,410・1,110/1,140	1,250/1,350(左右平均)	1,650/1,630・1,350/1,410・1,110/1,140	1,250/1,350(左右平均)
		冷房 風量	m³/h	410/400・320/330・240/250	960/1,080	410/400・320/330・240/250	960/1,080	410/400・320/330・240/250	960/1,080
		暖房 回転数	rpm	1,930/1,940・1,350/1,410・1,110/1,140	1,250/1,350(左右平均)	1,930/1,940・1,350/1,410・1,110/1,140	1,250/1,350(左右平均)	1,930/1,940・1,350/1,410・1,110/1,140	1,250/1,350(左右平均)
		暖房 風量	m³/h	490/400・320/330・240/250	960/1,080	490/490・320/330・240/250	960/1,080	490/490・320/330・240/250	960/1,080
	型式認可番号			▽91-		▽91-39085		▽91-39311	
コンセント形状・定格				ⓣ・20A		ⓣ・20A		ⓣ・20A	
電源電線(分岐回路)の太さと長さ	電線径(mm)/最大こう長(m)			φ2.0/— φ2.6/—		φ2.0/11 φ2.6/19		φ2.0/9 φ2.6/16	

MSH-254CLS形

項目			形式	MSH-254CLS							
性能	冷房	標準能力	kW	2.5/2.8							
		除湿能力（室温27℃、湿度60%）	ℓ/h	1.6/1.8							
		凝縮温度	℃	51/52							
	暖房	標準能力	kW	3.2/3.8							
		低温能力	kW	2.4/2.8							
		補助ヒータ	W	—							
	運転音			(室内)急・強・弱	(室外)強						
		冷房	dB	40・35・29	45/47						
		暖房	dB	—	—						
電気特性	電源		相・V Hz	単・200・50/60							
				冷房	暖房						
	標準消費電力		W	985/1,140	1,110/1,395						
	低温消費電力		W	—	980/1,230						
	運転電流		A	6.35/7.30	6.15/7.10						
	圧縮機電流		A	5.91/6.86	5.71/6.66						
	力率		%	90/96	90/98						
	送風機電流		A	(室内)0.40/0.45	(室外)0.40/0.45						
	除湿用ヒータ		W	—							
	始動電流		A	35/33							
製品	色調			(室内)ホワイト・ベージュ (室外)マンセル記号5Y7/1							
	外形寸法〈高さ×幅×奥行〉		mm	(室内)336×815×157 (室外)270×790×500							
	製品重量		kg	(室内) 10	(室外) 42						
	冷媒量〈R-22〉		kg	1.1(エアパージ分0.05含む)							
	熱交換器形式			クロスフィン							
	室内・室外接続線〈本数と太さ〉			2芯2本φ2.0							
	延長配管	接続方式		フレア							
		パイプ径 ガス側	mm	φ9.52							
		パイプ径 液側	mm	φ6.35							
		パイプ径 ドレン接続口	mm	φ16							
	保護装置	圧力開閉器〈高圧〉	kg/cm²	ON1.5 OFF0.5							
		圧縮器保護		電流検知、熱動温度開閉器 (OPEN120℃、CLOSE85℃)							
		送風機保護		(室内)温度ヒューズ内蔵(145℃) (室外)温度ヒューズ内蔵(145℃)							
	圧縮機	形名		RHZ-185SEF							
		出力	W	750							
	送風機	形式		(室内)ラインフローファン (室外)プロペラファン							
		出力	W	(室内) 17	(室外) 8+10						
		風量切換		(室内) 3段	(室外) 1段						
				急・強・弱	強						
		冷房 回転数	rpm	1,650/1,630・1,350/1,410・1,110/1,140	1,250/1,350 (左右平均)						
		冷房 風量	m³/h	410/400・320/330・240/250	960/1,080						
		暖房 回転数	rpm	1,930/1,940・1,350/1,410・1,110/1,140	1,250/1,350 (左右平均)						
		暖房 風量	m³/h	490/490・320/330・240/250	960/1,080						
	型式認可番号			▽91-39461							
コンセント形状・定格				Ⓣ・20A							
電源電線(分岐回路)の太さと長さ	電線径(mm)/最大こう長(m)			φ2.0/— φ2.6/—							

外形寸法図

MSZ-2800　MSZ-2800Z　MSZ-2800S

室内ユニット外形図

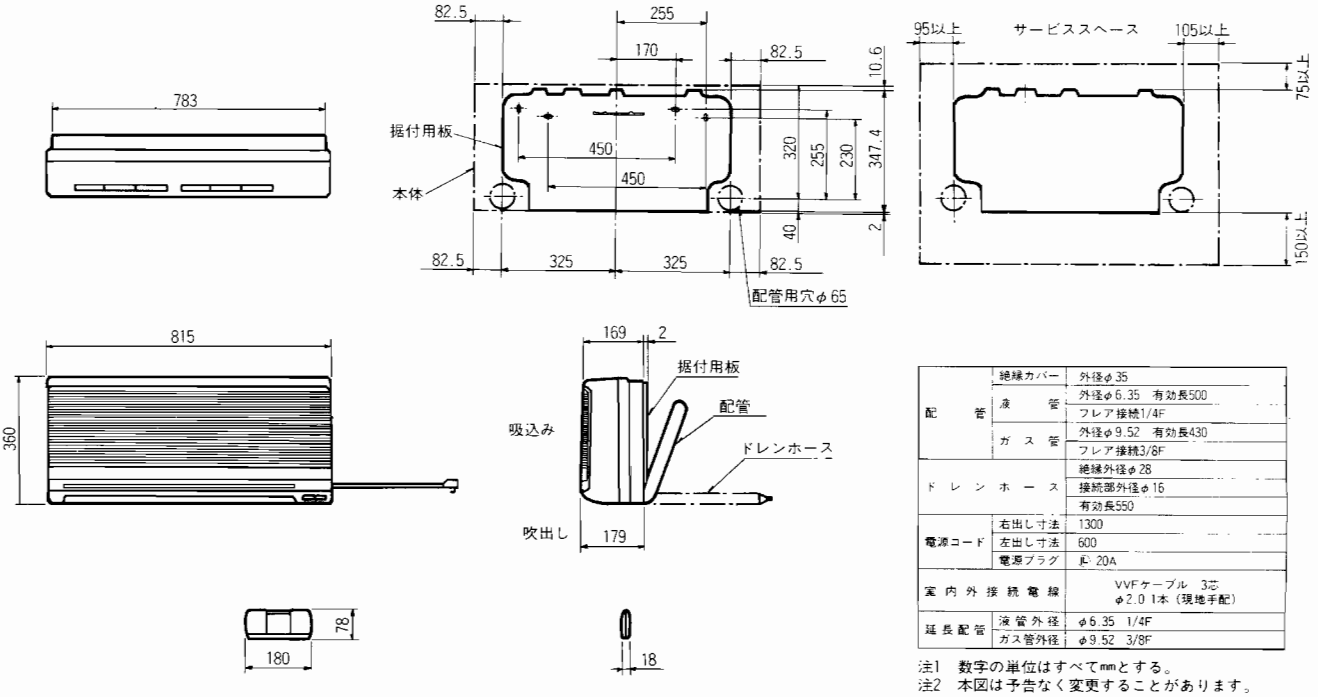

配管	絶縁カバー	外径φ35
	液管	外径φ6.35　有効長500
		フレア接続1/4F
	ガス管	外径φ9.52　有効長430
		フレア接続3/8F
ドレンホース		絶縁外径φ28
		接続部外径φ16
		有効長550
電源コード	右出し寸法	1300
	左出し寸法	600
	電源プラグ	定 20A
室内外接続電線		VVFケーブル　3芯 φ2.0 1本（現地手配）
延長配管	液管外径	φ6.35　1/4F
	ガス管外径	φ9.52　3/8F

注1　数字の単位はすべてmmとする。
注2　本図は予告なく変更することがあります。

室外ユニット外形図

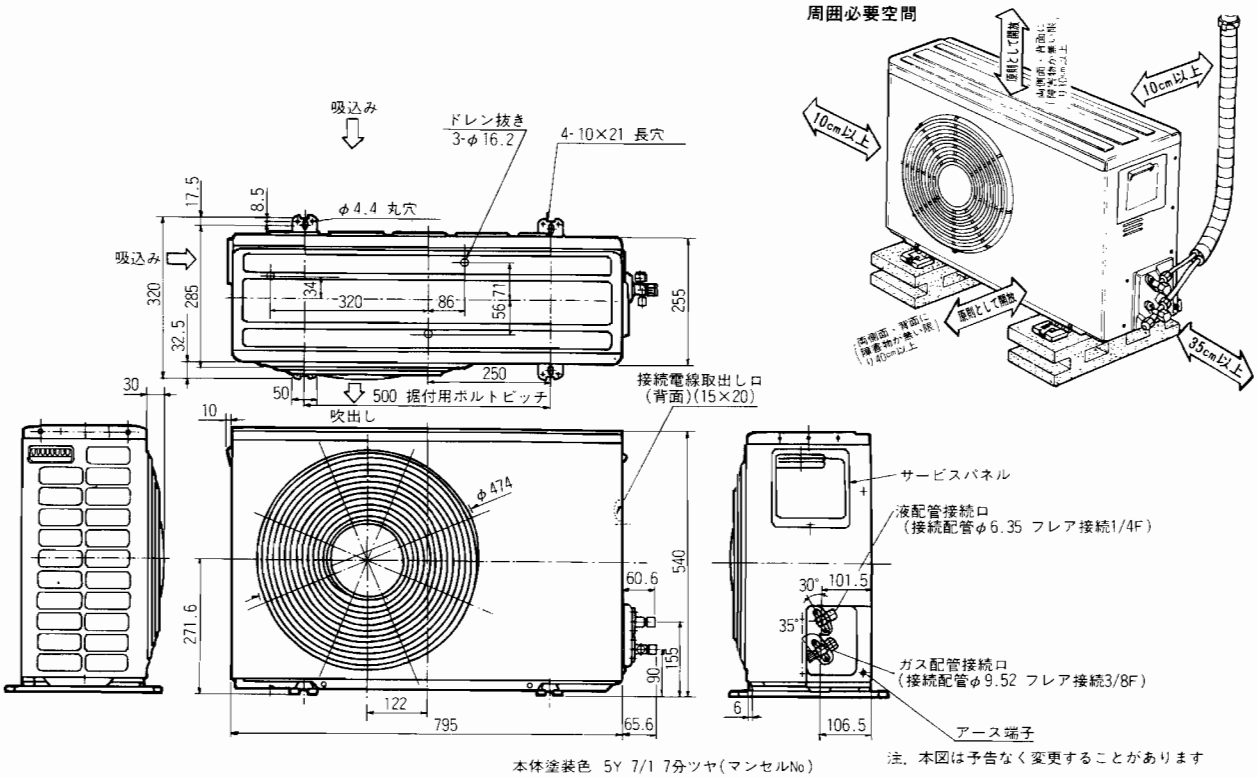

本体塗装色　5Y 7/1 7分ツヤ（マンセルNo）

注．本図は予告なく変更することがあります

MSZ-3200

室内ユニット外形図

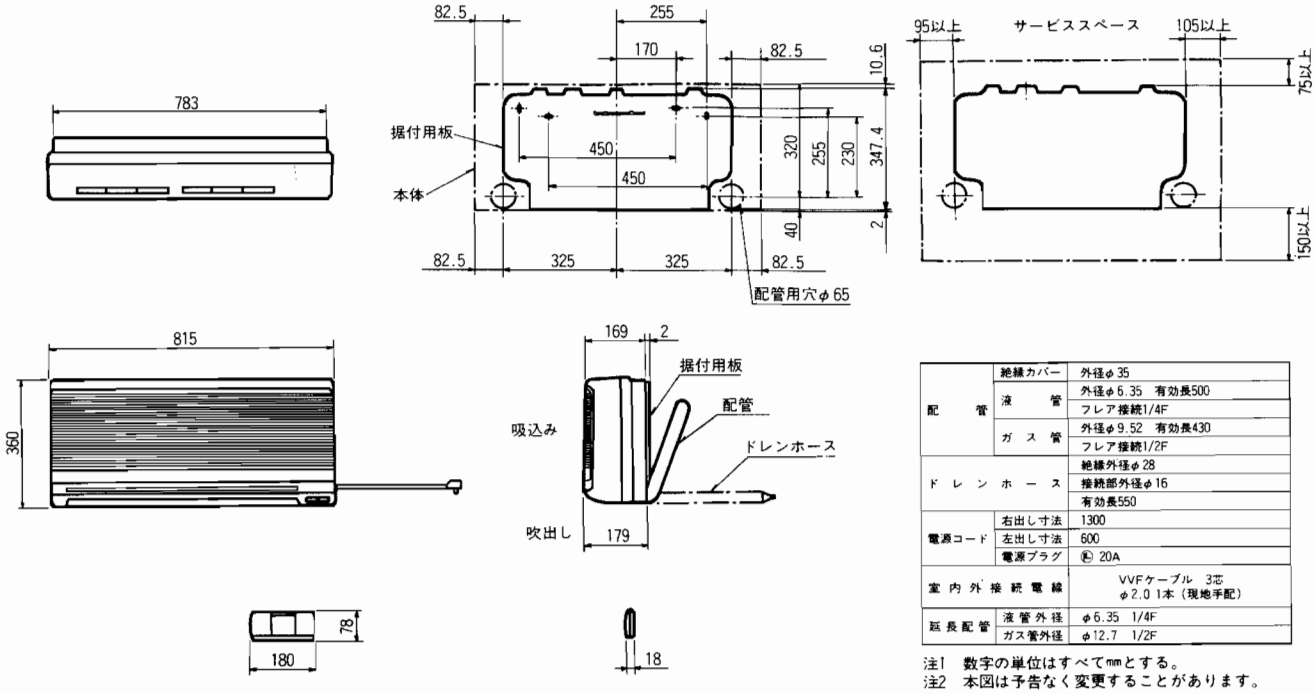

配管	絶縁カバー	外径φ35
	液管	外径φ6.35 有効長500
		フレア接続1/4F
	ガス管	外径φ9.52 有効長430
		フレア接続1/2F
ドレンホース		絶縁外径φ28
		接続部外径φ16
		有効長550
電源コード	右出し寸法	1300
	左出し寸法	600
	電源プラグ	㊏ 20A
室内外接続電線		VVFケーブル 3芯 φ2.0 1本（現地手配）
延長配管	液管外径	φ6.35 1/4F
	ガス管外径	φ12.7 1/2F

注1 数字の単位はすべてmmとする。
注2 本図は予告なく変更することがあります。

室外ユニット外形図

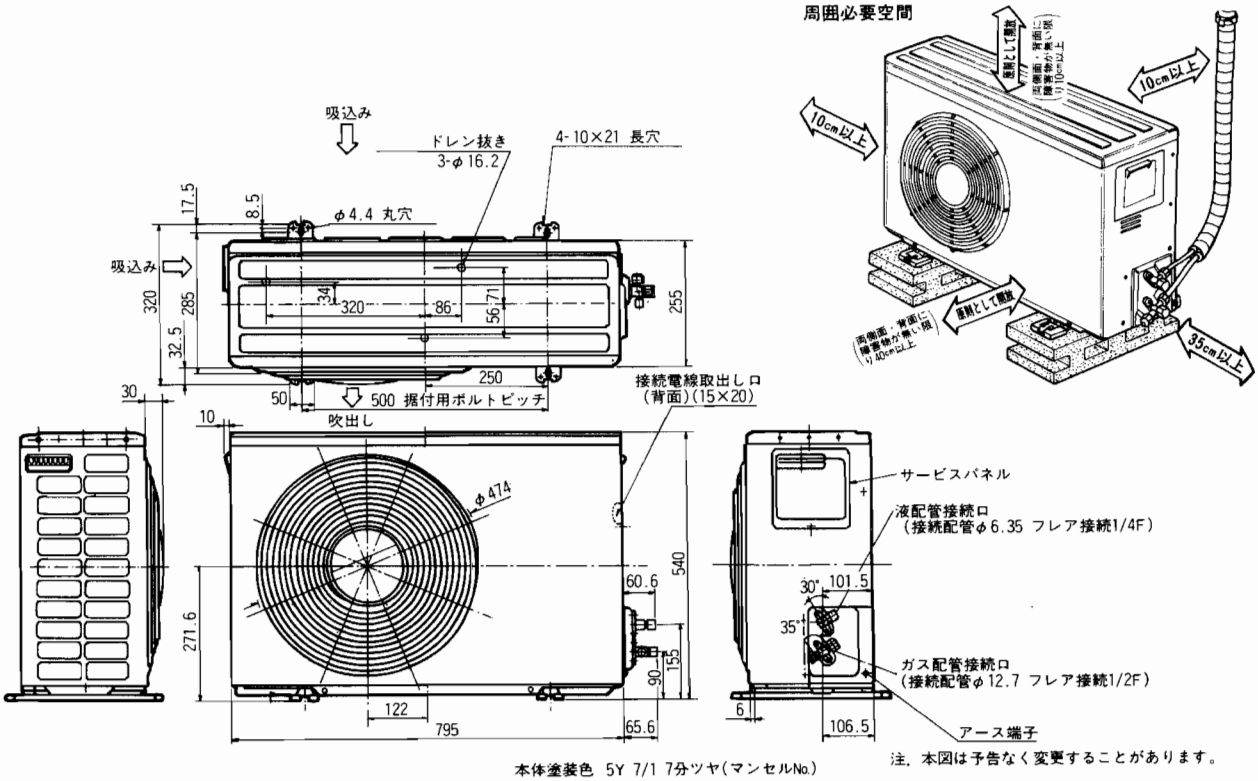

注．本図は予告なく変更することがあります。

外形寸法図

MSZ-2510　MSZ-2810

室内ユニット外形図

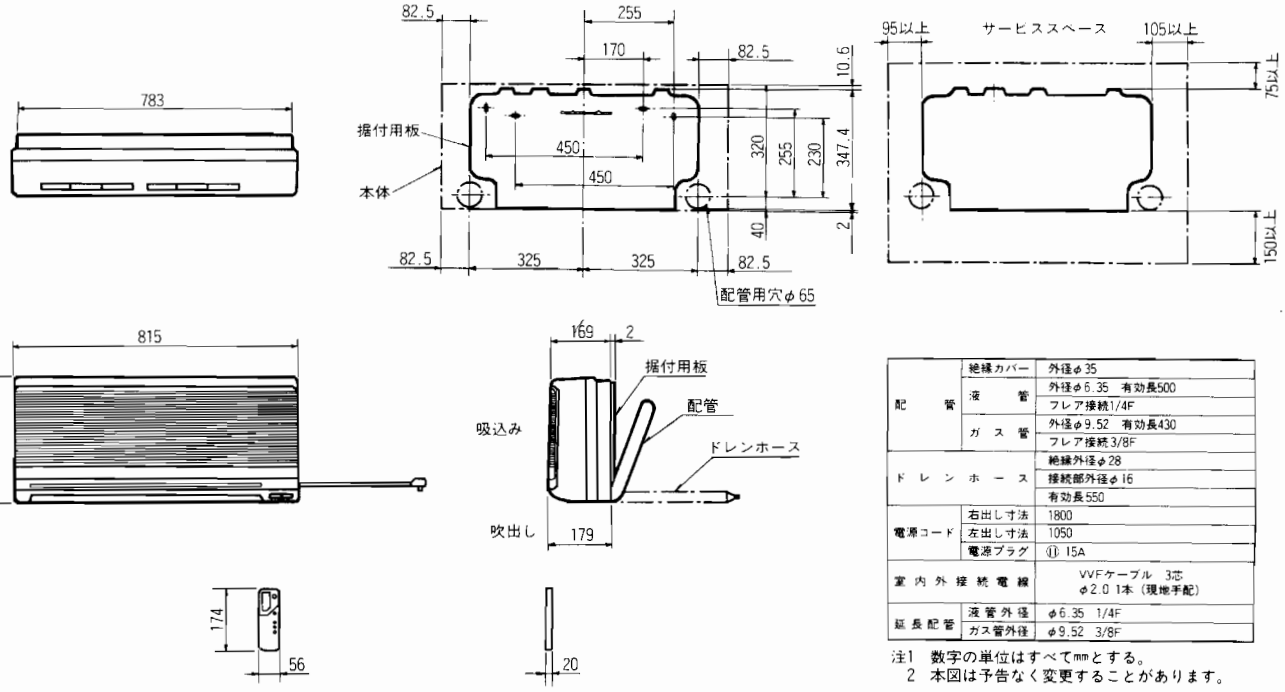

配管	絶縁カバー	外径φ35
	液管	外径φ6.35　有効長500
		フレア接続1/4F
	ガス管	外径φ9.52　有効長430
		フレア接続3/8F
ドレンホース		絶縁外径φ28
		接続部外径φ16
		有効長550
電源コード	右出し寸法	1800
	左出し寸法	1050
	電源プラグ	ⓘ 15A
室内外接続電線		VVFケーブル　3芯 φ2.0　1本（現地手配）
延長配管	液管外径	φ6.35　1/4F
	ガス管外径	φ9.52　3/8F

注1　数字の単位はすべてmmとする。
　2　本図は予告なく変更することがあります。

室外ユニット外形図

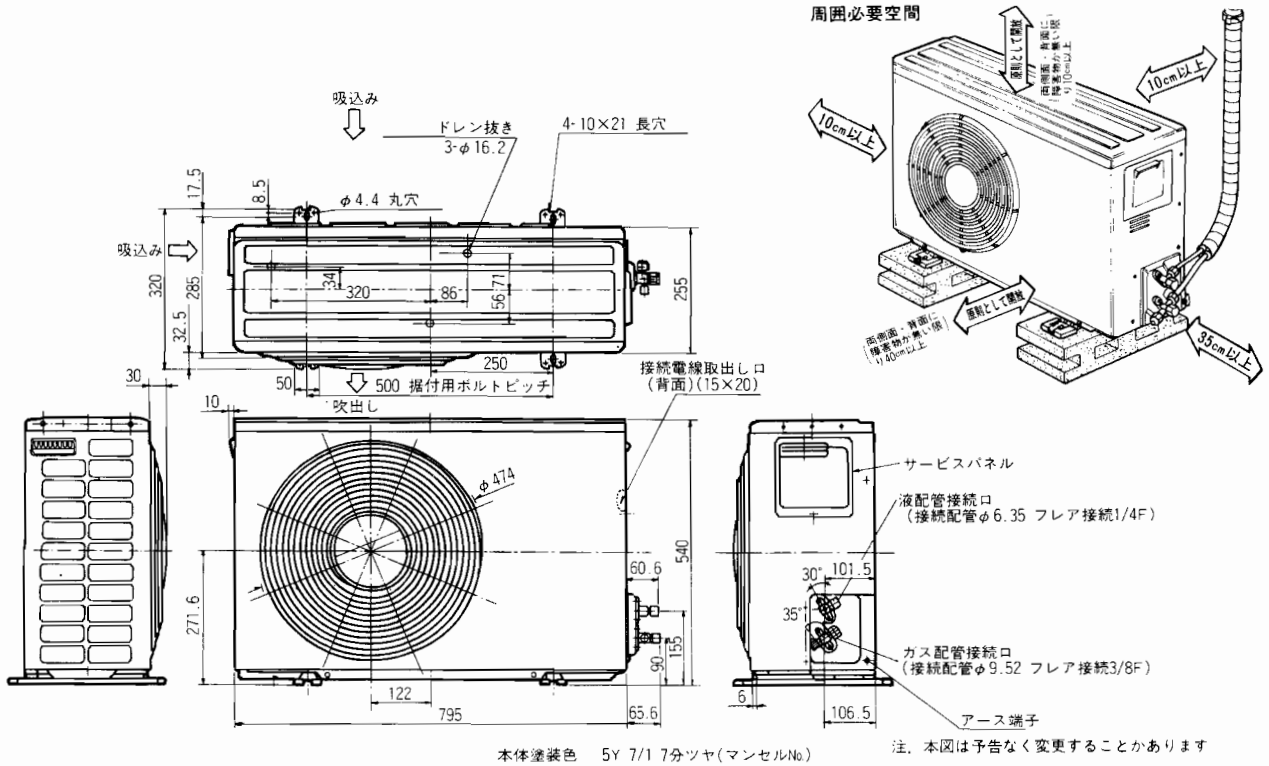

本体塗装色　5Y 7/1 7分ツヤ（マンセルNo.）

注．本図は予告なく変更することかあります

MSZ-4010S

室内ユニット外形図

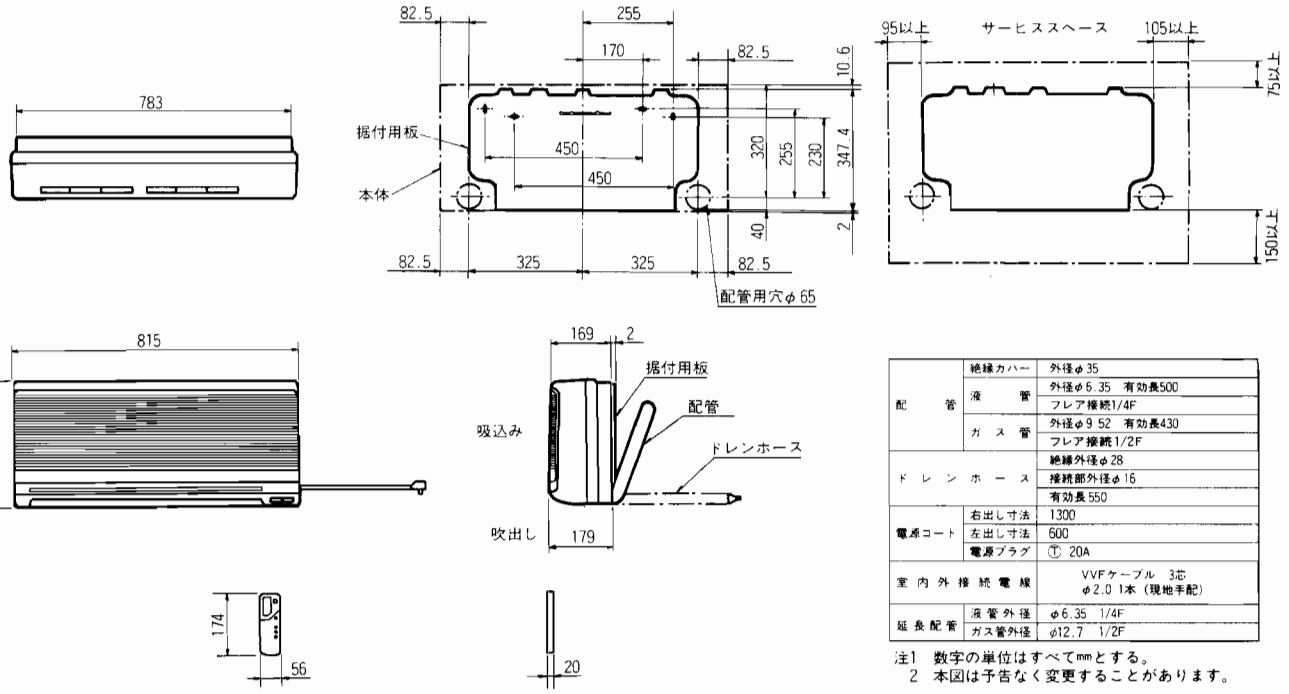

配管	絶縁カバー	外径φ35
	液管	外径φ6.35 有効長500
		フレア接続1/4F
	ガス管	外径φ9.52 有効長430
		フレア接続1/2F
ドレンホース		絶縁外径φ28
		接続部外径φ16
		有効長550
電源コード	右出し寸法	1300
	左出し寸法	600
	電源プラグ	Ⓣ 20A
室内外接続電線		VVFケーブル 3芯 φ2.0 1本（現地手配）
延長配管	液管外径	φ6.35 1/4F
	ガス管外径	φ12.7 1/2F

注1 数字の単位はすべてmmとする。
2 本図は予告なく変更することがあります。

室外ユニット外形図

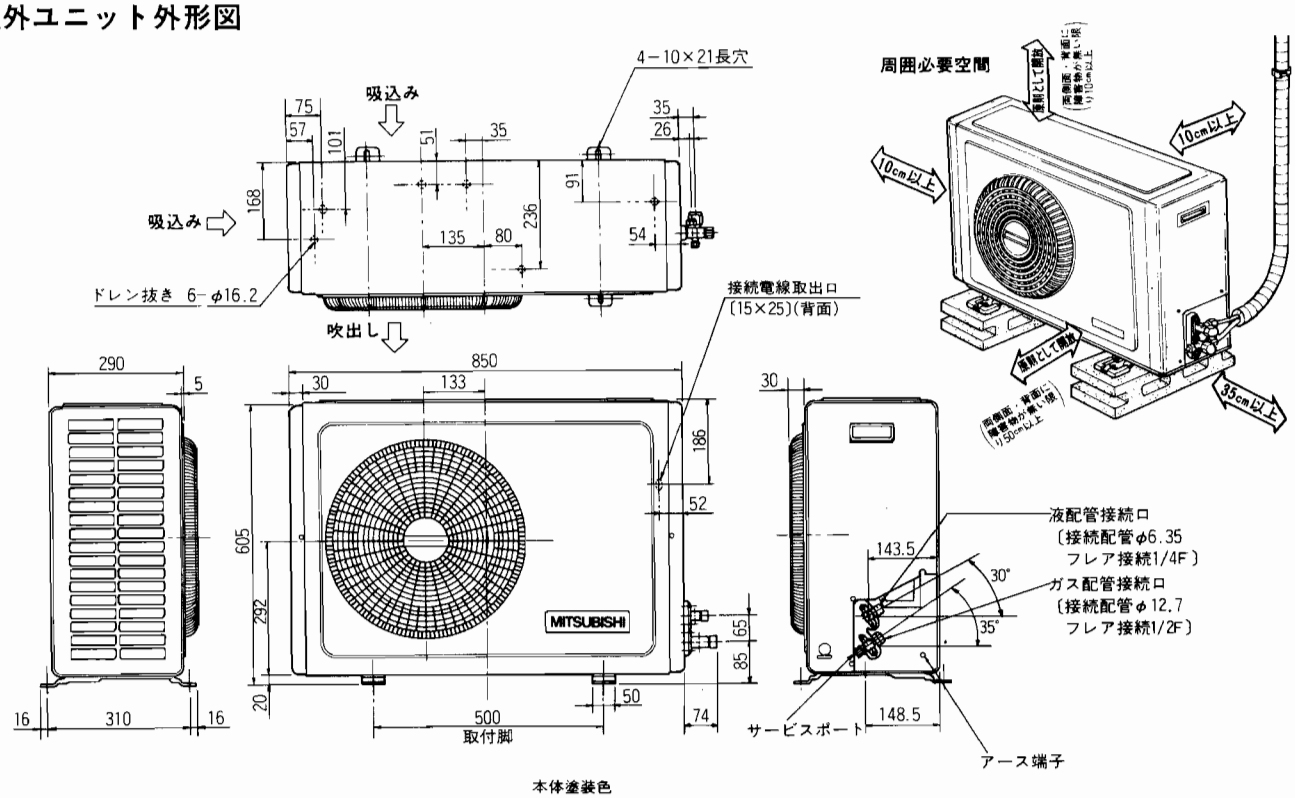

本体塗装色
5Y7/1 7分ツヤ(マンセルNo.)

注. 本図は予告なく変更することがあります。

外形寸法図

MSZ-250C　MSZ-250CP
MSZ-280C

室内ユニット外形図

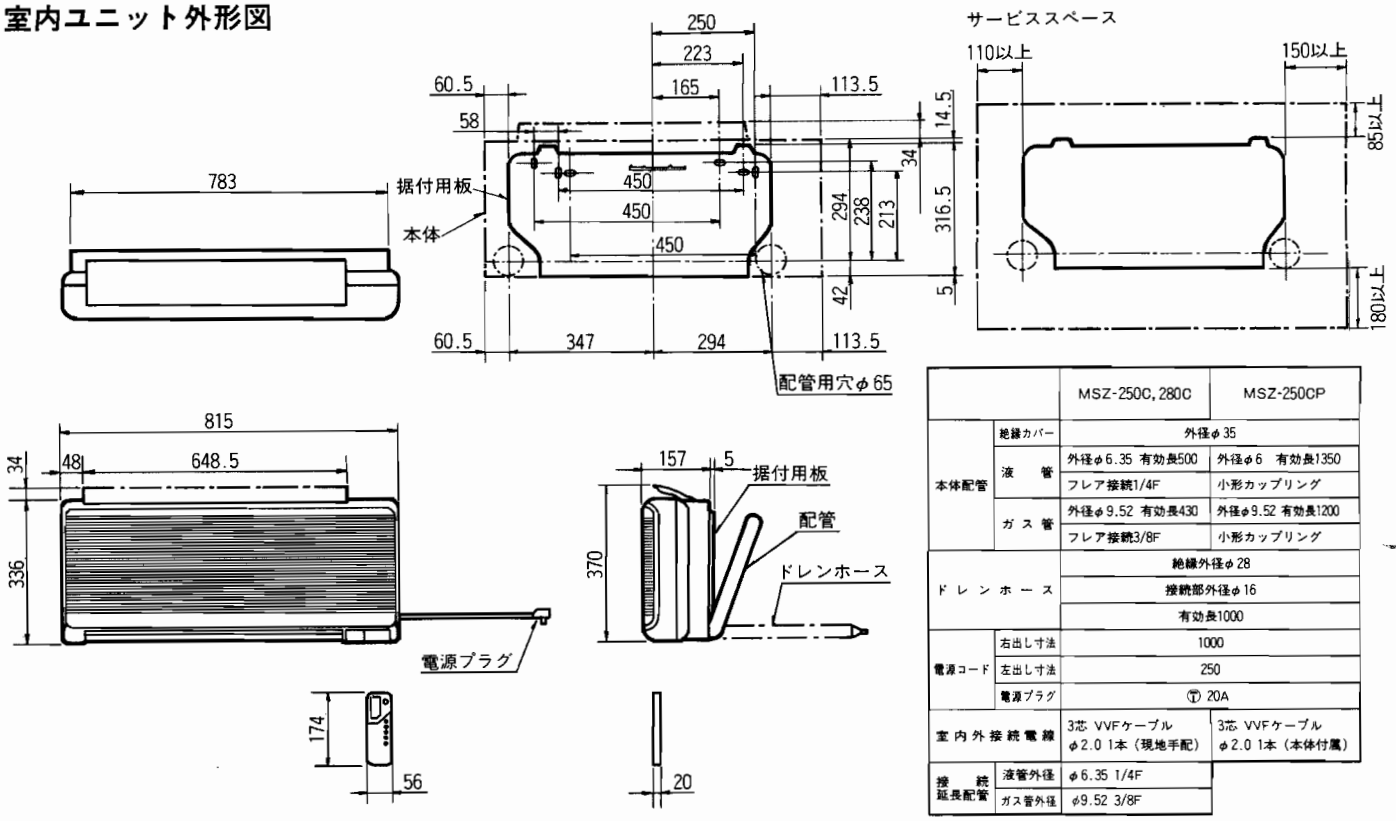

		MSZ-250C, 280C	MSZ-250CP
本体配管	絶縁カバー	外径φ35	
	液管	外径φ6.35 有効長500	外径φ6 有効長1350
		フレア接続1/4F	小形カップリング
	ガス管	外径φ9.52 有効長430	外径φ9.52 有効長1200
		フレア接続3/8F	小形カップリング
ドレンホース		絶縁外径φ28	
		接続部外径φ16	
		有効長1000	
電源コード	右出し寸法	1000	
	左出し寸法	250	
	電源プラグ	Ⓣ 20A	
室内外接続電線		3芯 VVFケーブル φ2.0 1本（現地手配）	3芯 VVFケーブル φ2.0 1本（本体付属）
接続延長配管	液管外径	φ6.35 1/4F	
	ガス管外径	φ9.52 3/8F	

室外ユニット外形図

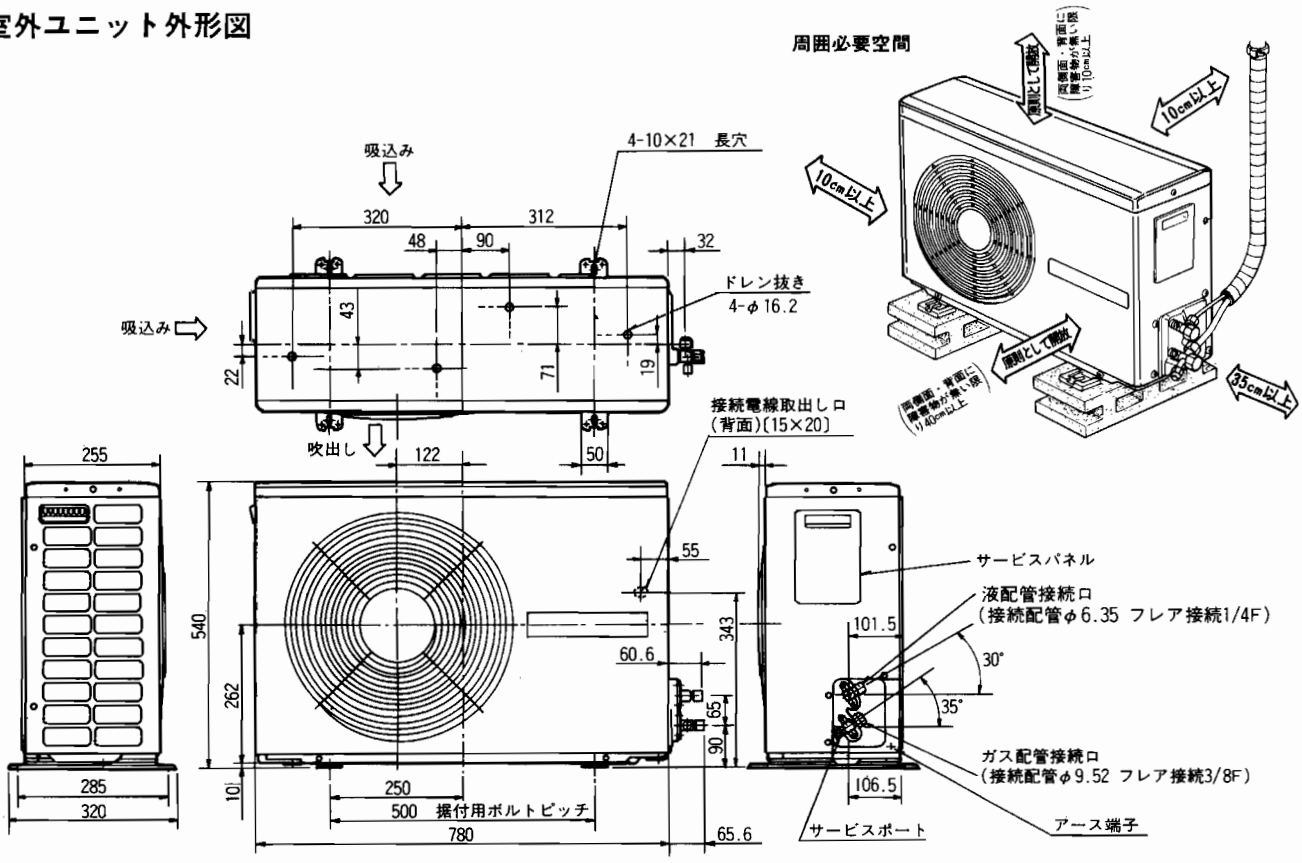

本体塗装色
5Y7/1 7分ツヤ(マンセルNO)

注．本図は予告なく変更することがあります。

MSZ-A280C　MSZ-A250C

室内ユニット外形図

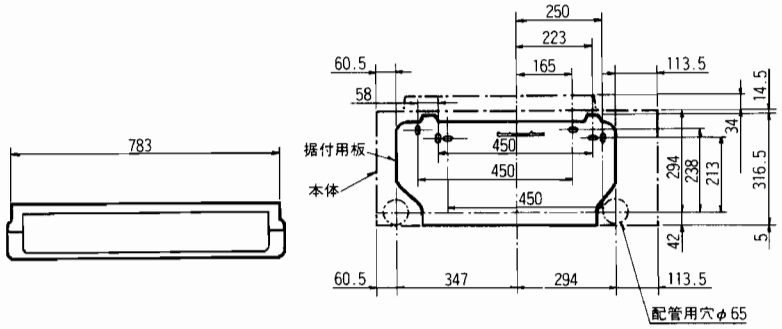

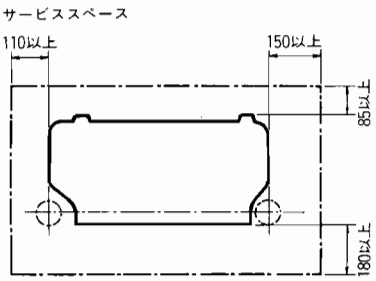

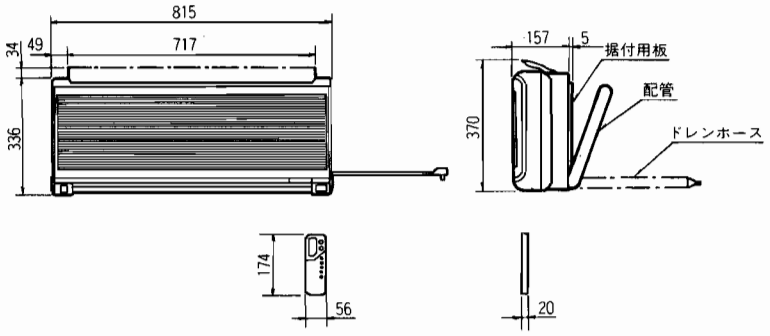

配管	絶縁カバー	外径φ35
	液管	外径φ6.35　有効長500
		フレア接続1/4F
	ガス管	外径φ9.52　有効長430
		フレア接続3/8F
ドレンホース		絶縁外径φ28
		接続部外径φ16
		有効長550　(1000)
電源コード	右出し寸法	1300　(1000)
	左出し寸法	600　(250)
	電源プラグ	Ⓑ 20A　(Ⓣ20A).
室内外接続電線		3芯 VVFケーブル φ2.0　1本（現地手配）
延長配管	液管外径	φ6.35　1/4F
	ガス管外径	φ9.52　3/8F

注1　数字の単位はすべてmmとする。
2　本図は予告なく変更することがあります。
（ ）内はMSZ-A250C形

室外ユニット外形図

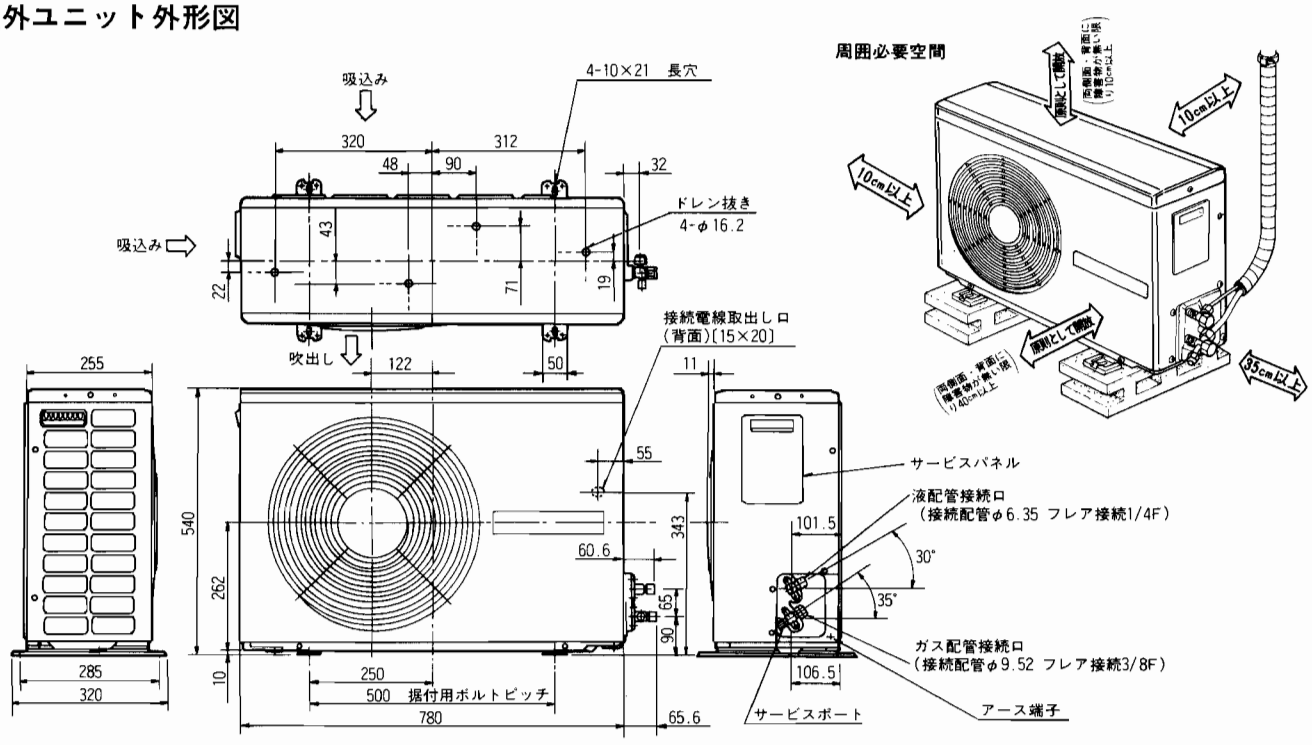

本体塗装色
5Y7/1 7分ツヤ（マンセルNO）

注．本図は予告なく変更することがあります。

外形寸法図

MSZ-2220　MSZ-2820S　MSZ-2820D

室内ユニット外形図

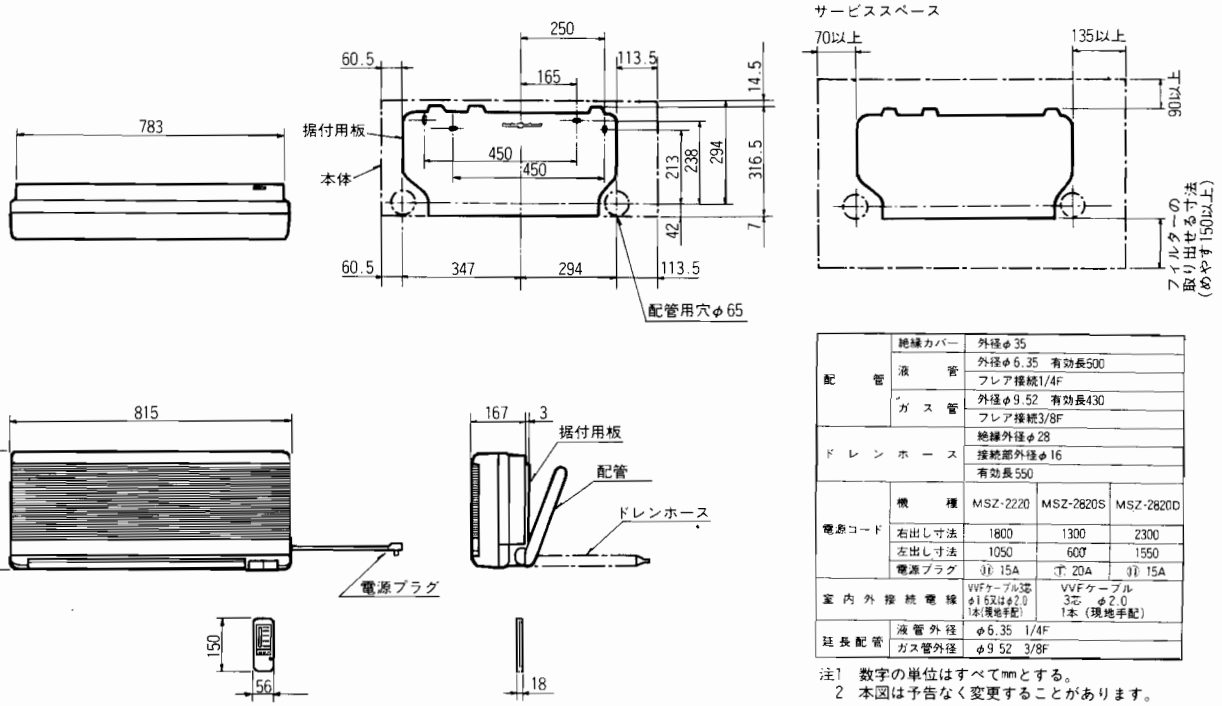

配管	絶縁カバー	外径φ35			
	液管	外径φ6.35　有効長500			
		フレア接続1/4F			
	ガス管	外径φ9.52　有効長430			
		フレア接続3/8F			
ドレンホース		絶縁外径φ28			
		接続部外径φ16			
		有効長550			
電源コード	機種		MSZ-2220	MSZ-2820S	MSZ-2820D
	右出し寸法		1800	1300	2300
	左出し寸法		1050	600	1550
	電源プラグ		15A	20A	15A
室内外接続電線			VVFケーブル3芯 φ1.6又はφ2.0 1本(現地手配)		VVFケーブル 3芯　φ2.0 1本（現地手配）
延長配管	液管外径		φ6.35　1/4F		
	ガス管外径		φ9.52　3/8F		

注1　数字の単位はすべてmmとする。
　2　本図は予告なく変更することがあります。

室外ユニット外形図

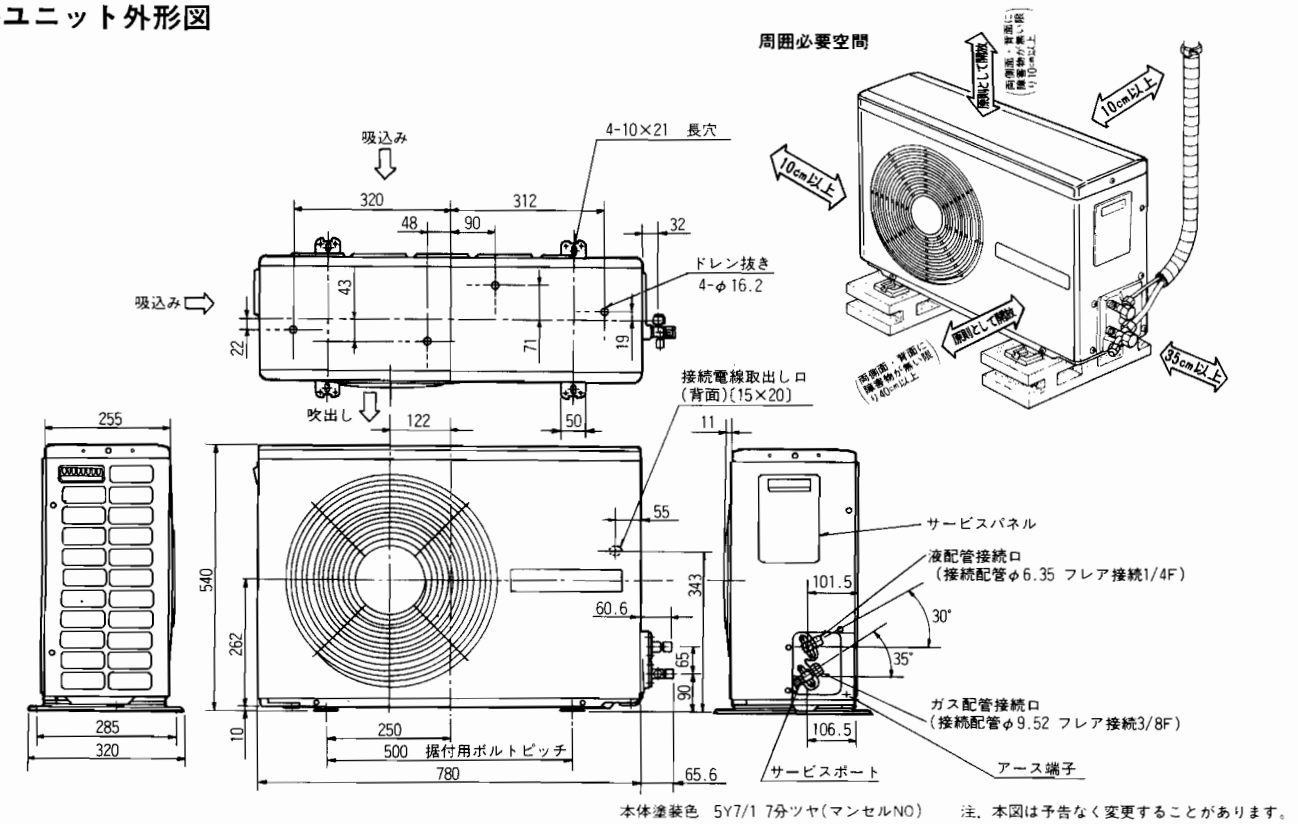

本体塗装色　5Y7/1 7分ツヤ（マンセルNO）　注．本図は予告なく変更することがあります。

MSZ-3220　MSZ-3220S

室内ユニット外形図

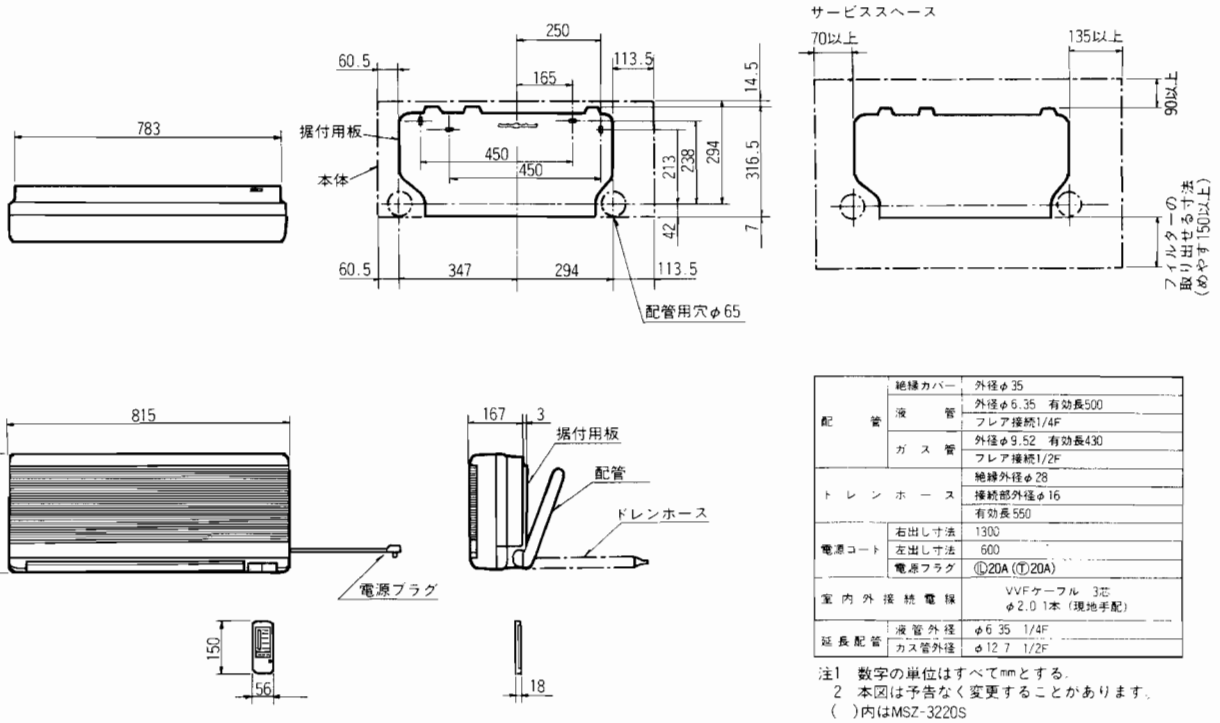

配管	絶縁カバー	外径φ35
	液管	外径φ6.35　有効長500
		フレア接続1/4F
	ガス管	外径φ9.52　有効長430
		フレア接続1/2F
トレンホース		絶縁外径φ28
		接続部外径φ16
		有効長550
電源コード	右出し寸法	1300
	左出し寸法	600
	電源プラグ	Ⓓ20A (Ⓣ20A)
室内外接続電線		VVFケーブル　3芯 φ2.0　1本（現地手配）
延長配管	液管外径	φ6.35　1/4F
	ガス管外径	φ12.7　1/2F

注1　数字の単位はすべてmmとする。
2　本図は予告なく変更することがあります。
(　)内はMSZ-3220S

室外ユニット外形図

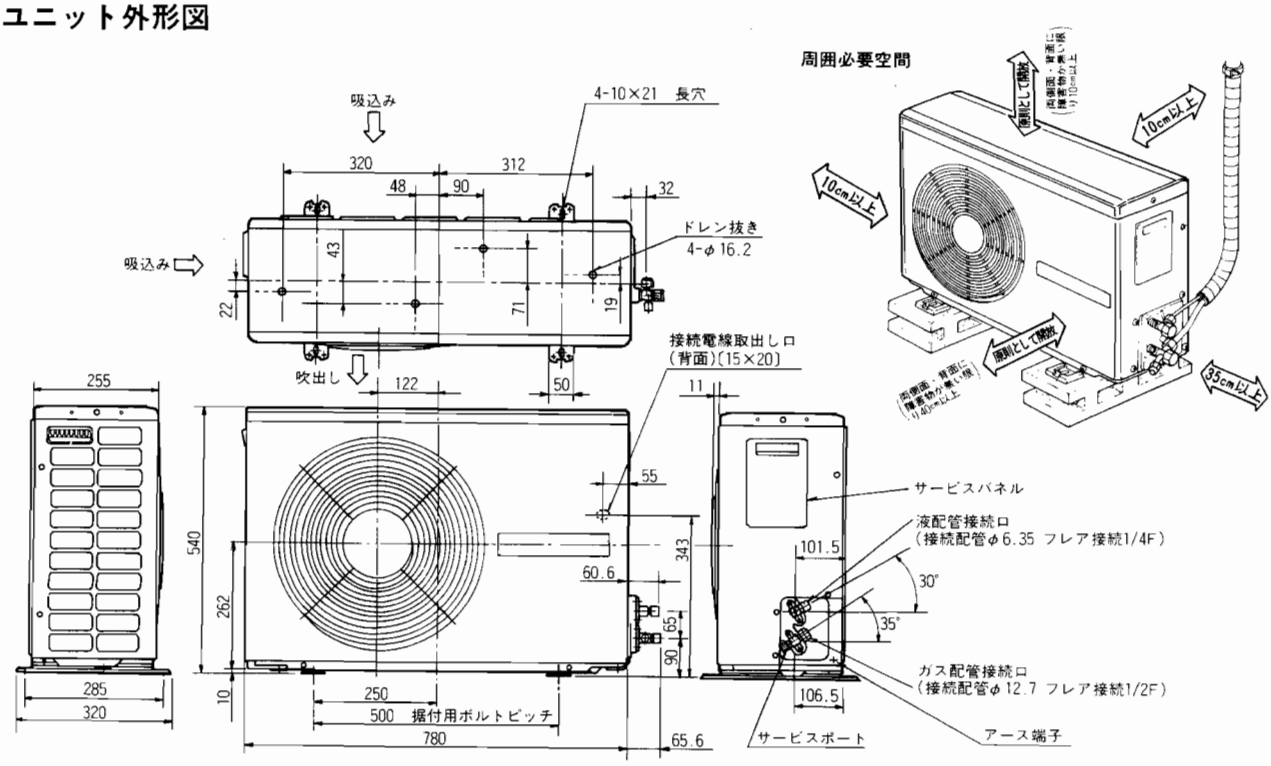

本体塗装色 5Y7/1 7分ツヤ(マンセルNO)　　注．本図は予告なく変更することがあります。

外形寸法図

MSZ-2250

室内ユニット外形図

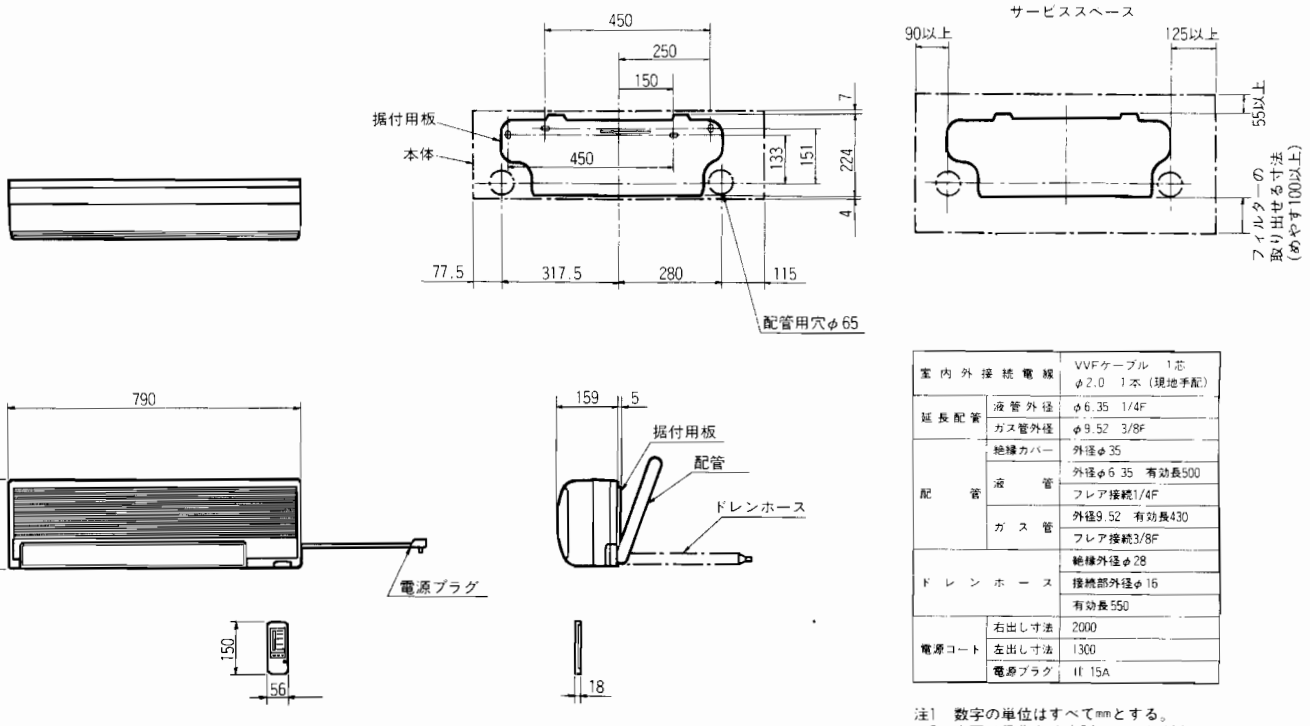

室内外接続電線		VVFケーブル 1芯 φ2.0 1本（現地手配）
延長配管	液管外径	φ6.35 1/4F
	ガス管外径	φ9.52 3/8F
配管	絶縁カバー	外径φ35
	液管	外径φ6.35 有効長500
		フレア接続1/4F
	ガス管	外径9.52 有効長430
		フレア接続3/8F
ドレンホース		絶縁外径φ28
		接続部外径φ16
		有効長550
電源コート	右出し寸法	2000
	左出し寸法	1300
	電源プラグ	1Ø 15A

注1 数字の単位はすべてmmとする。
2 本図は予告なく変更することがあります。

室外ユニット外形図

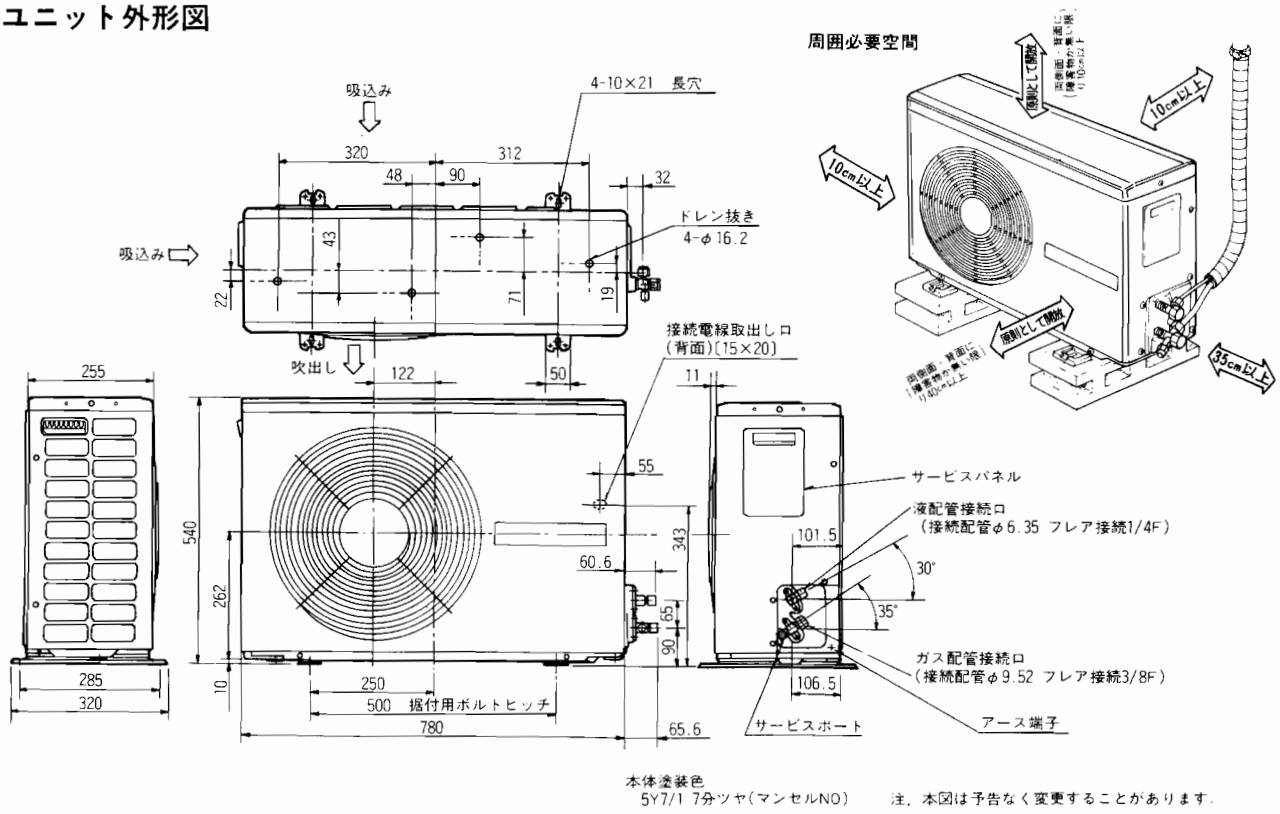

本体塗装色
5Y7/1 7分ツヤ（マンセルNO） 注．本図は予告なく変更することがあります．

MSZ-222C MSZ-252C MSZ-252CS MSZ-282C MSZ-282CS

室内ユニット外形図

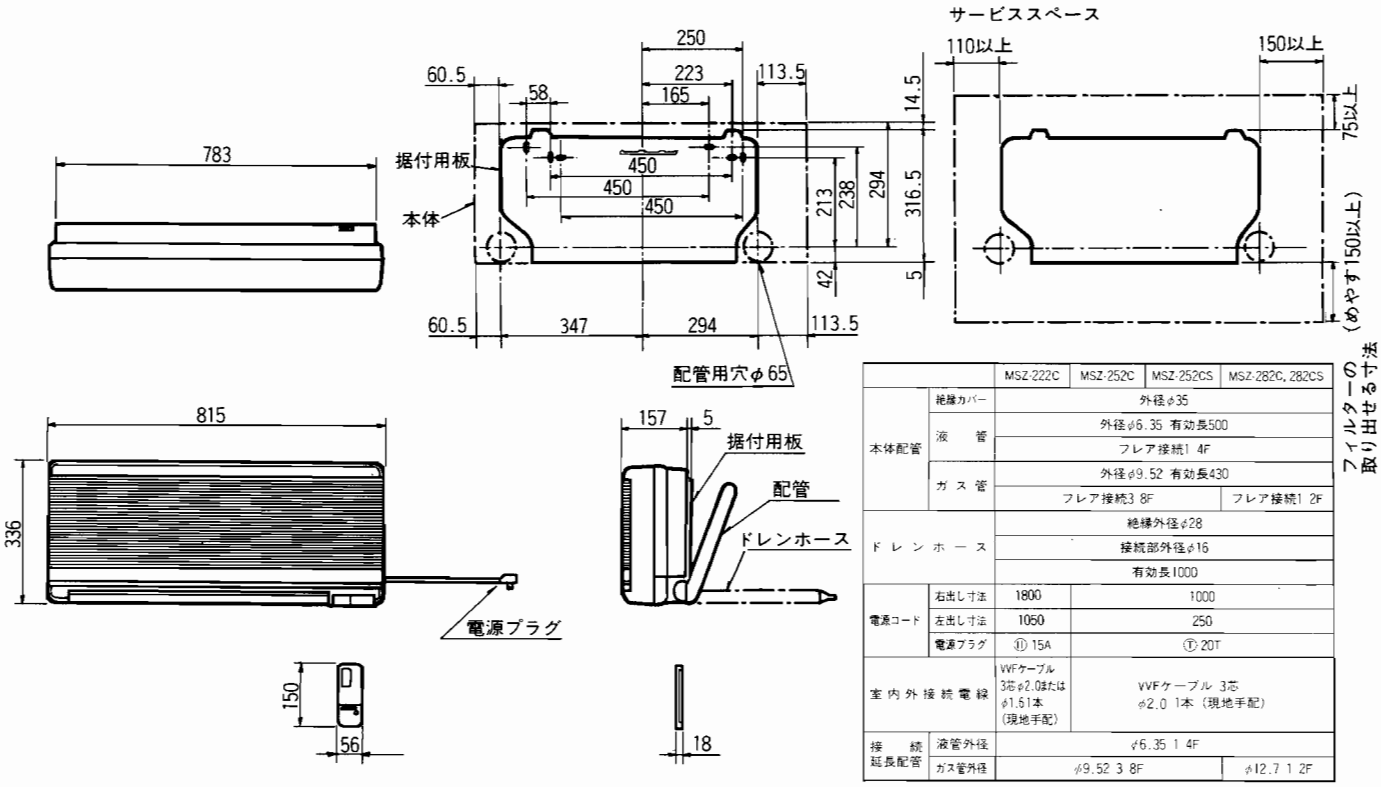

		MSZ-222C	MSZ-252C	MSZ-252CS	MSZ-282C, 282CS
本体配管	絶縁カバー	外径φ35			
	液管	外径φ6.35 有効長500			
		フレア接続1 4F			
	ガス管	外径φ9.52 有効長430			
		フレア接続3 8F			フレア接続1 2F
ドレンホース		絶縁外径φ28			
		接続部外径φ16			
		有効長1000			
電源コード	右出し寸法	1800	1000		
	左出し寸法	1050	250		
	電源プラグ	⑪ 15A	Ⓣ 20T		
室内外接続電線		VVFケーブル 3芯φ2.0または φ1.61本 (現地手配)	VVFケーブル 3芯 φ2.0 1本 (現地手配)		
接続延長配管	液管外径	φ6.35 1 4F			
	ガス管外径	φ9.52 3 8F			φ12.7 1 2F

室外ユニット外形図

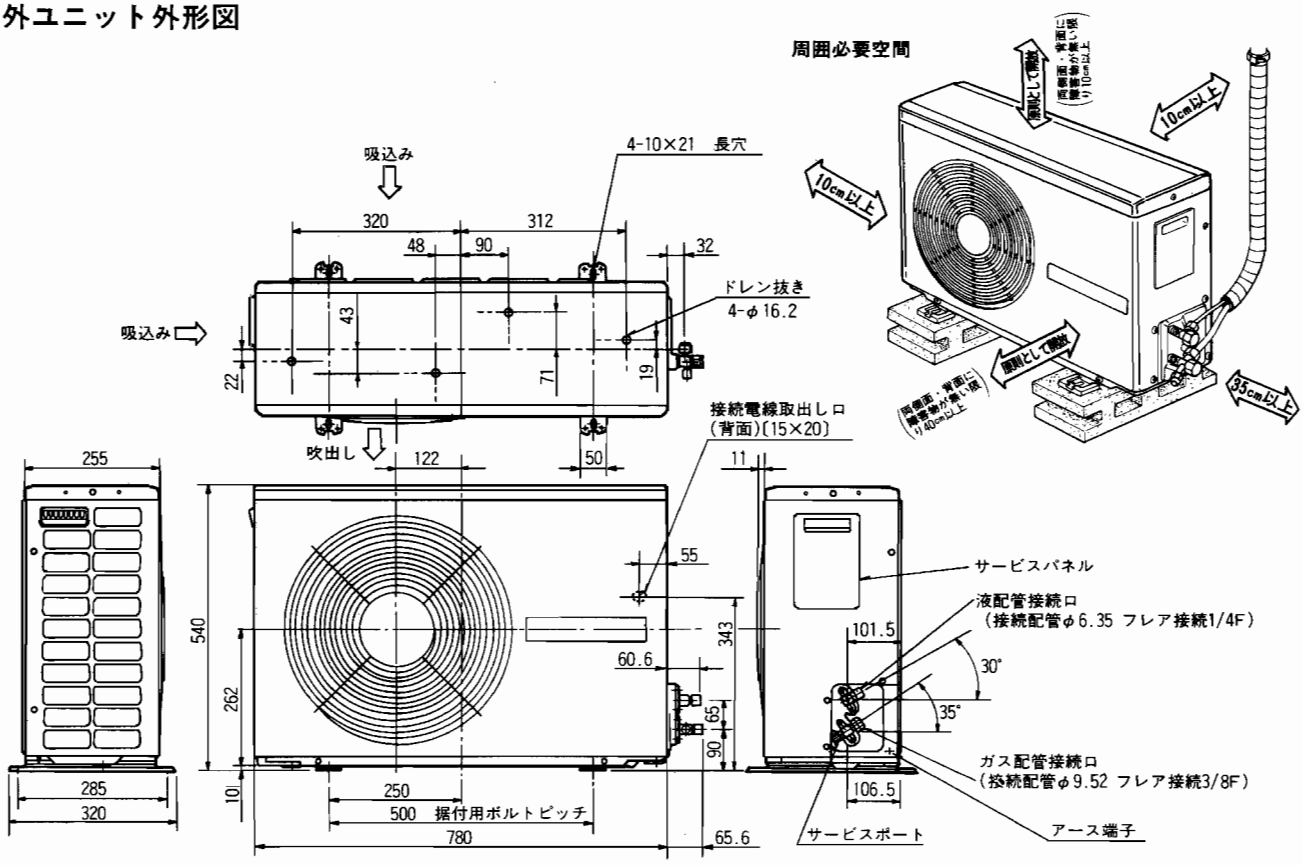

本体塗装色
5Y7/1 7分ツヤ(マンセルNO)　　注．本図は予告なく変更することがあります。

外形寸法図

MSH-2230　MSH-2830　MSH-2830S　MSH-2830D

室内ユニット外形図

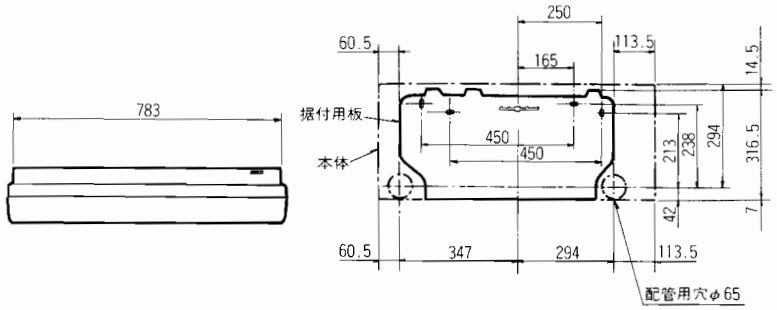

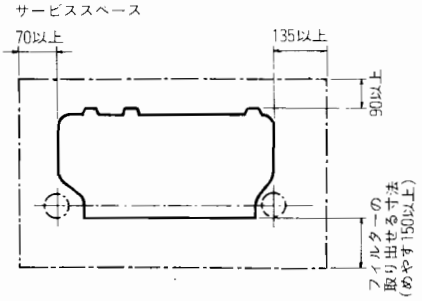

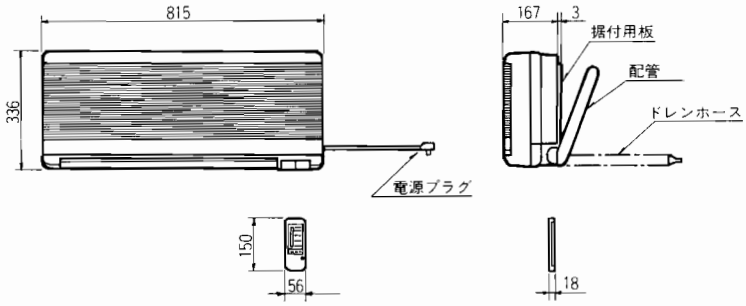

配管	絶縁カバー	外径φ35			
	液管	外径φ6.35　有効長500			
		フレア接続1/4F			
	ガス管	外径φ9.52　有効長430			
		フレア接続3/8F			
ドレンホース		絶縁外径φ28			
		接続部外径φ16			
		有効長550			
電源コード	機種	MSH-2230	MSH-2830	MSH-2830S	MSH-2830D
	右出し寸法	1800	1300	1300	2300
	左出し寸法	1050	600	600	1550
	電源プラグ	⑪15A	⑮20A	⑦20A	⑪15A
室内外接続電線		VVFケーブル2芯 φ1.6又は φ2.0 2本(現地手配)	VVFケーブル2芯 φ2.0 2本(現地手配)		VVFケーブル3芯 φ1.6又は φ2.0 1本(現地手配)
延長配管	液管外径	φ6.35　1/4F			
	ガス管外径	φ9.52　3/8F			

注1 数字の単位はすべてmmとする。
2 本図は予告なく変更することがあります。

室外ユニット外形図

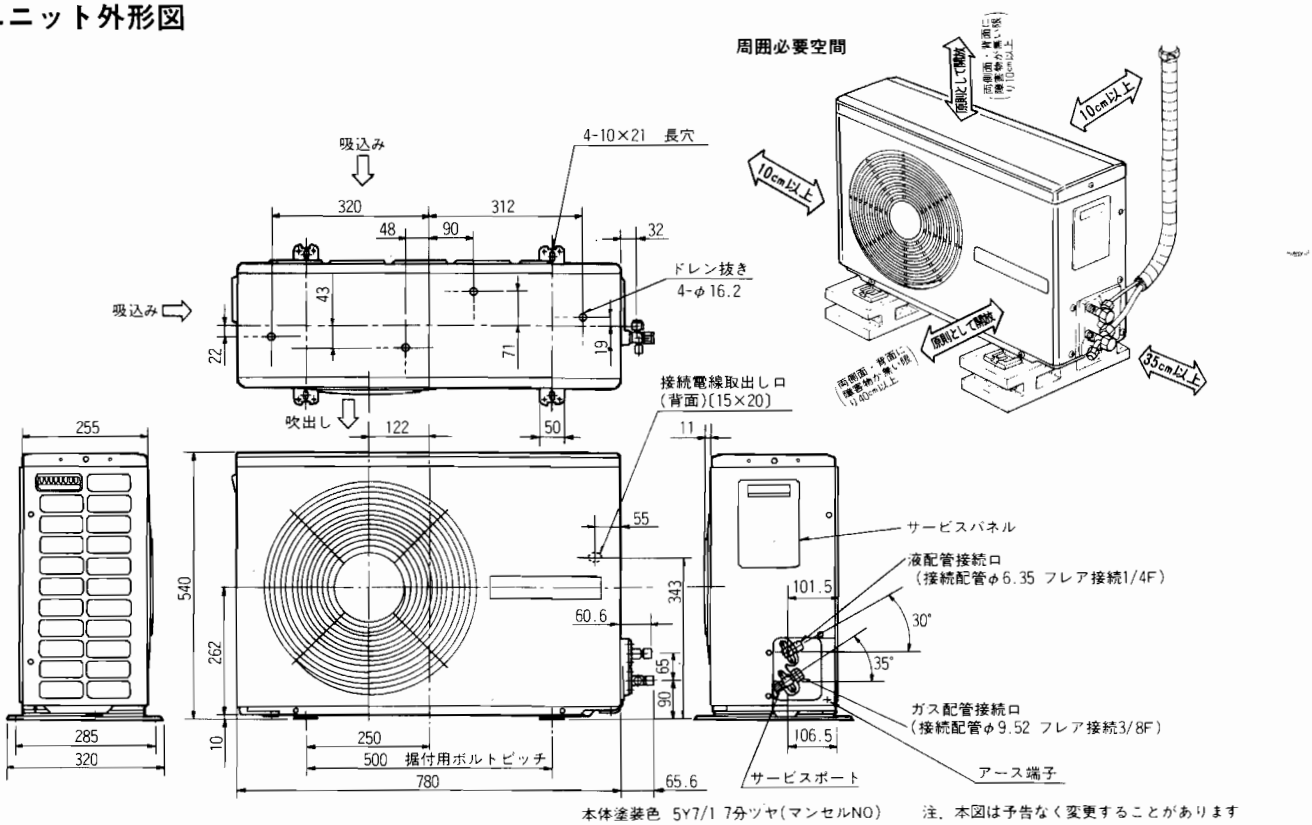

本体塗装色　5Y7/1 7分ツヤ(マンセルNO)　　注．本図は予告なく変更することがあります

MSH-4020S　MSH-4020D

室内ユニット外形図

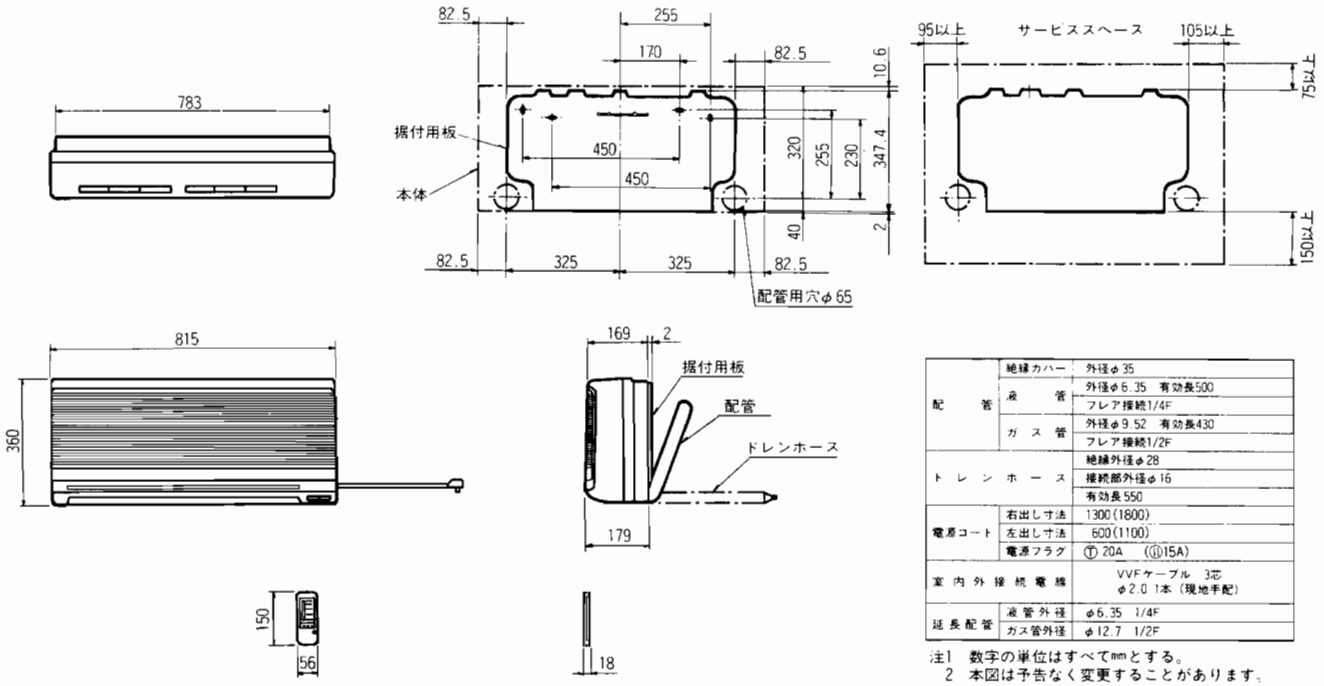

配管	絶縁カバー	外径φ35
	液管	外径φ6.35　有効長500
		フレア接続1/4F
	ガス管	外径φ9.52　有効長430
		フレア接続1/2F
トレンホース		絶縁外径φ28
		接続部外径φ16
		有効長550
電源コード	右出し寸法	1300(1800)
	左出し寸法	600(1100)
	電源プラグ	Ⓣ 20A　(Ⓘ15A)
室内外接続電線		VVFケーブル　3芯 φ2.0　1本（現地手配）
延長配管	液管外径	φ6.35　1/4F
	ガス管外径	φ12.7　1/2F

注1　数字の単位はすべてmmとする。
2　本図は予告なく変更することがあります。
（　）内はMSH-4020D

室外ユニット外形図

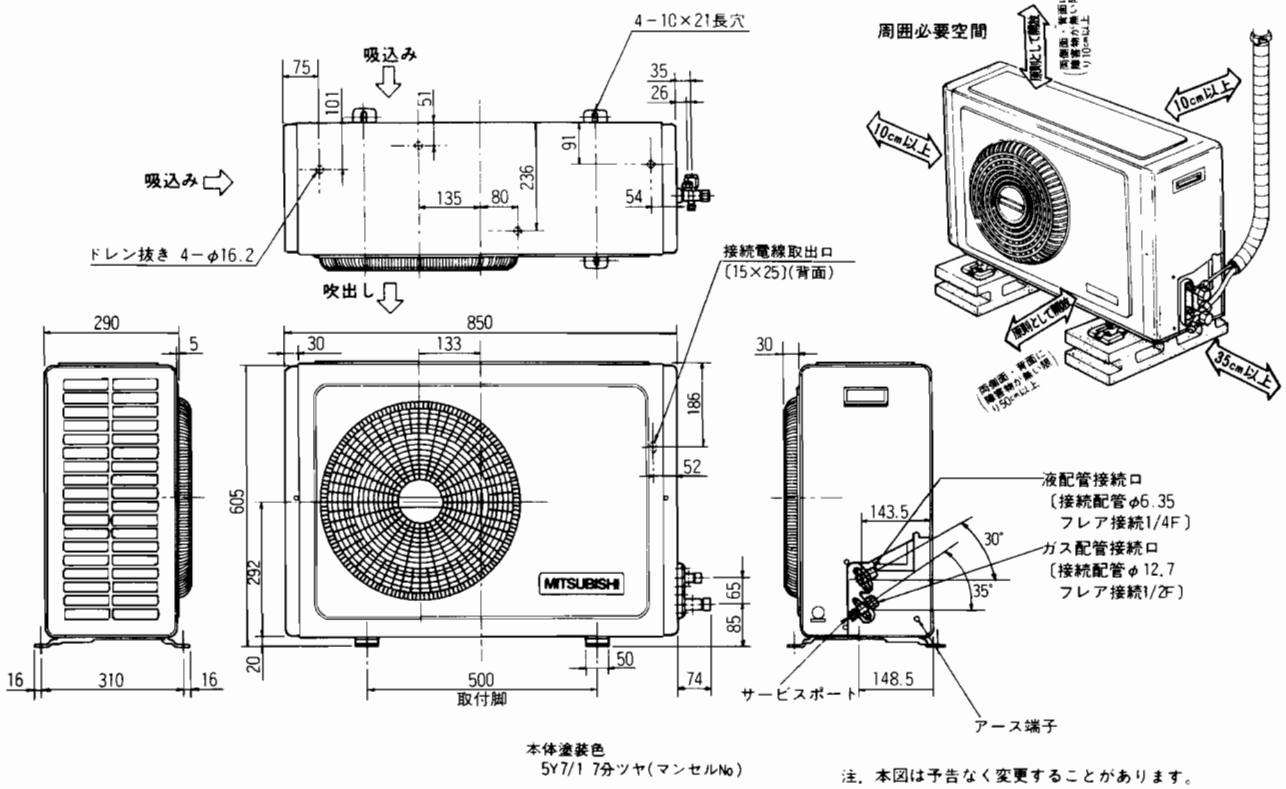

本体塗装色
5Y7/1 7分ツヤ(マンセルNo)

注．本図は予告なく変更することがあります。

外形寸法図

MSH-5020S　MSH-5020T

室内ユニット外形図

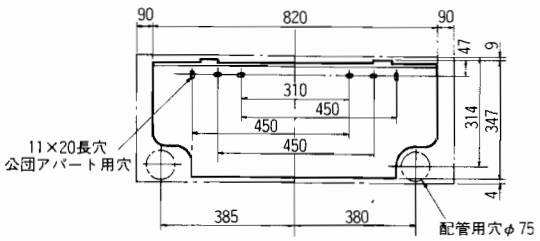

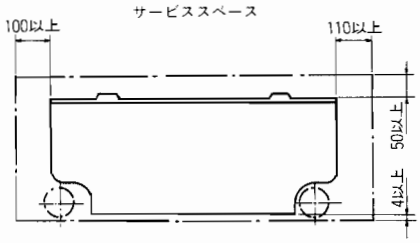

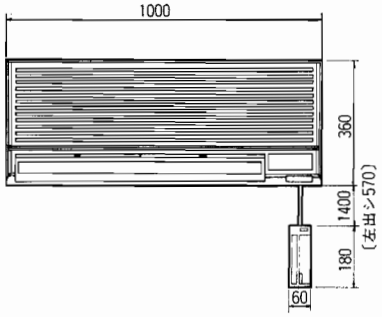

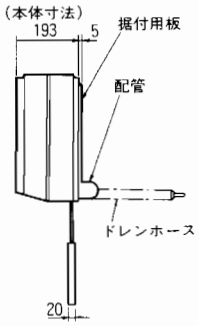

配管	絶縁カバー	外径φ50
	液管	外径φ8　有効長500
		フレア接続1/4F
	ガス管	外径φ9.52　有効長430
		フレア接続5/8F
ドレンホース		絶縁外径φ30
		接続部外径φ16
		有効長1250
室内外接続電線		VVFケーブル 2芯 φ2.0 2本（現地手配）
延長配管	液管外径	φ6.35　1/4F
	ガス管外径	φ15.88　5/8F

注1　数字の単位はすべてmmとする。
2　本図は予告なく変更することがあります。

室外ユニット外形図

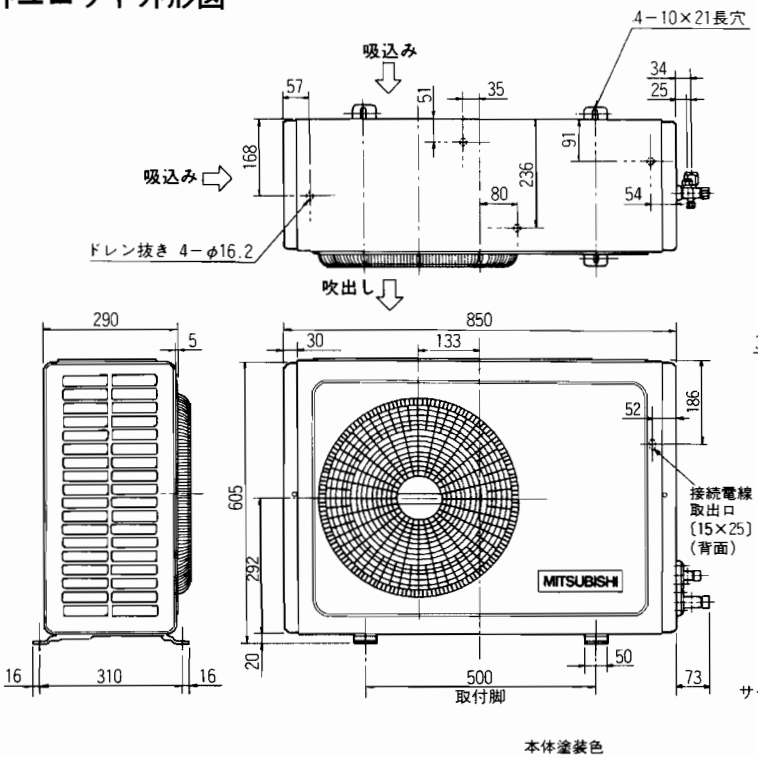

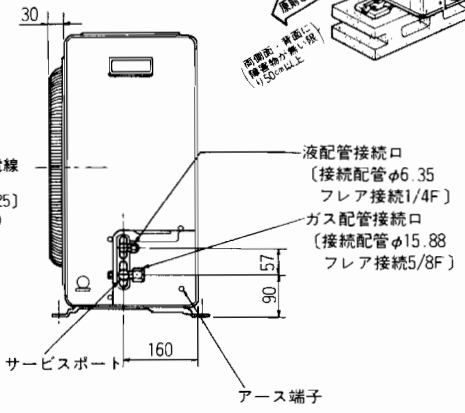

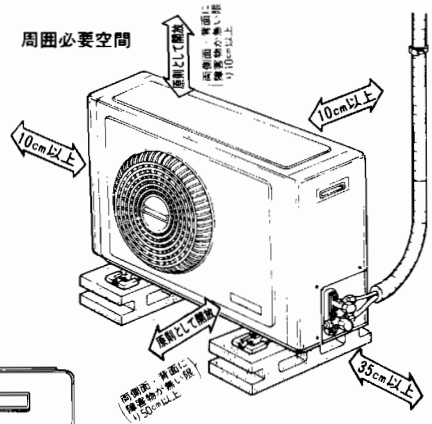

本体塗装色
5Y7/1 7分ツヤ(マンセルNo.)

注．本図は予告なく変更することがあります。

MSH-2050

室内ユニット外形図

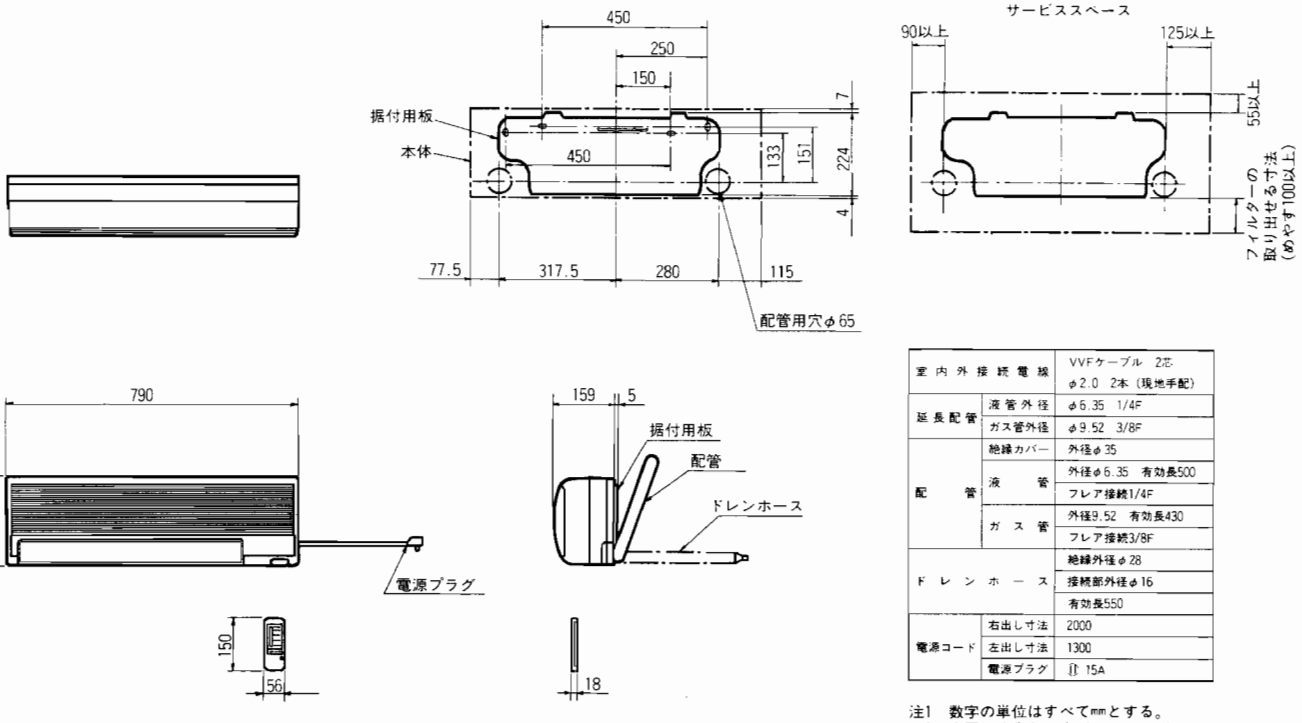

室内外接続電線		VVFケーブル 2芯 φ2.0 2本 (現地手配)
延長配管	液管外径	φ6.35 1/4F
	ガス管外径	φ9.52 3/8F
配管	絶縁カバー	外径φ35
	液管	外径φ6.35 有効長500
		フレア接続1/4F
	ガス管	外径9.52 有効長430
		フレア接続3/8F
ドレンホース		絶縁外径φ28
		接続部外径φ16
		有効長550
電源コード	右出し寸法	2000
	左出し寸法	1300
	電源プラグ	15A

注1 数字の単位はすべてmmとする。
2 本図は予告なく変更することがあります。

室外ユニット外形図

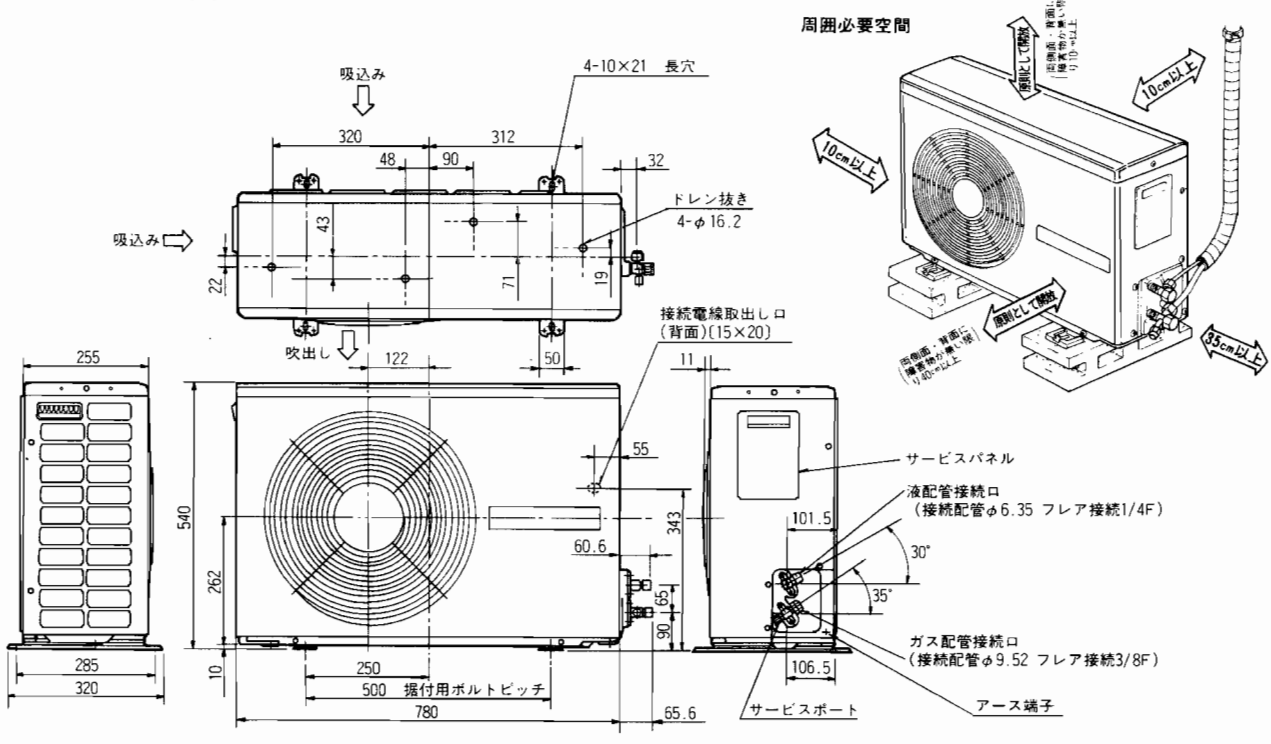

本体塗装色
5Y7/1 7分ツヤ(マンセルNO)

注. 本図は予告なく変更することがあります.

外形寸法図

MSH-203C　MSH-253C　MSH-253CS　MSH-253CD

室内ユニット外形図

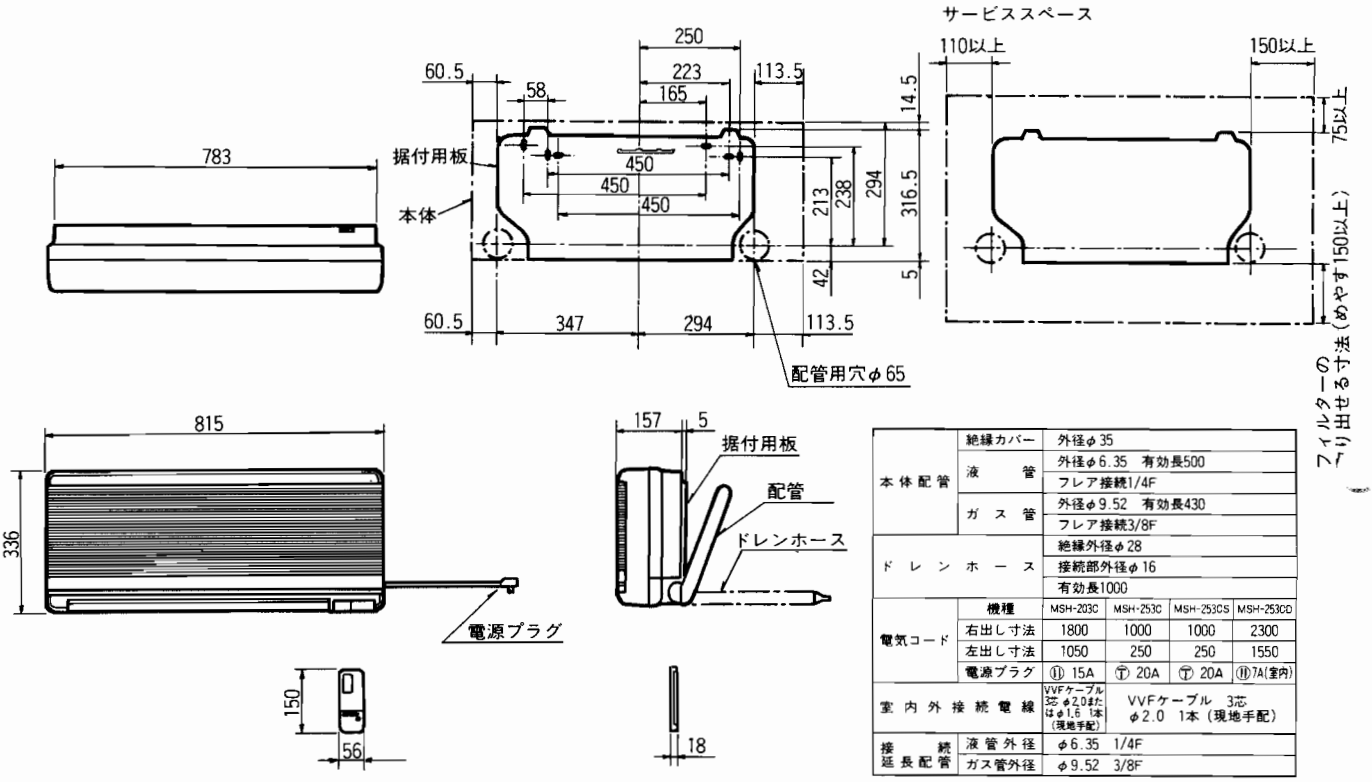

本体配管	絶縁カバー	外径φ35			
	液管	外径φ6.35　有効長500			
		フレア接続1/4F			
	ガス管	外径φ9.52　有効長430			
		フレア接続3/8F			
ドレンホース		絶縁外径φ28			
		接続部外径φ16			
		有効長1000			
電気コード	機種	MSH-203C	MSH-253C	MSH-253CS	MSH-253CD
	右出し寸法	1800	1000	1000	2300
	左出し寸法	1050	250	250	1550
	電源プラグ	⑪ 15A	⑦ 20A	⑦ 20A	⑪7A(室内)
室内外接続電線		VVFケーブル 3芯 φ2.0またはφ1.6 1本（現地手配）	VVFケーブル 3芯 φ2.0 1本（現地手配）		
接続延長配管	液管外径	φ6.35　1/4F			
	ガス管外径	φ9.52　3/8F			

室外ユニット外形図

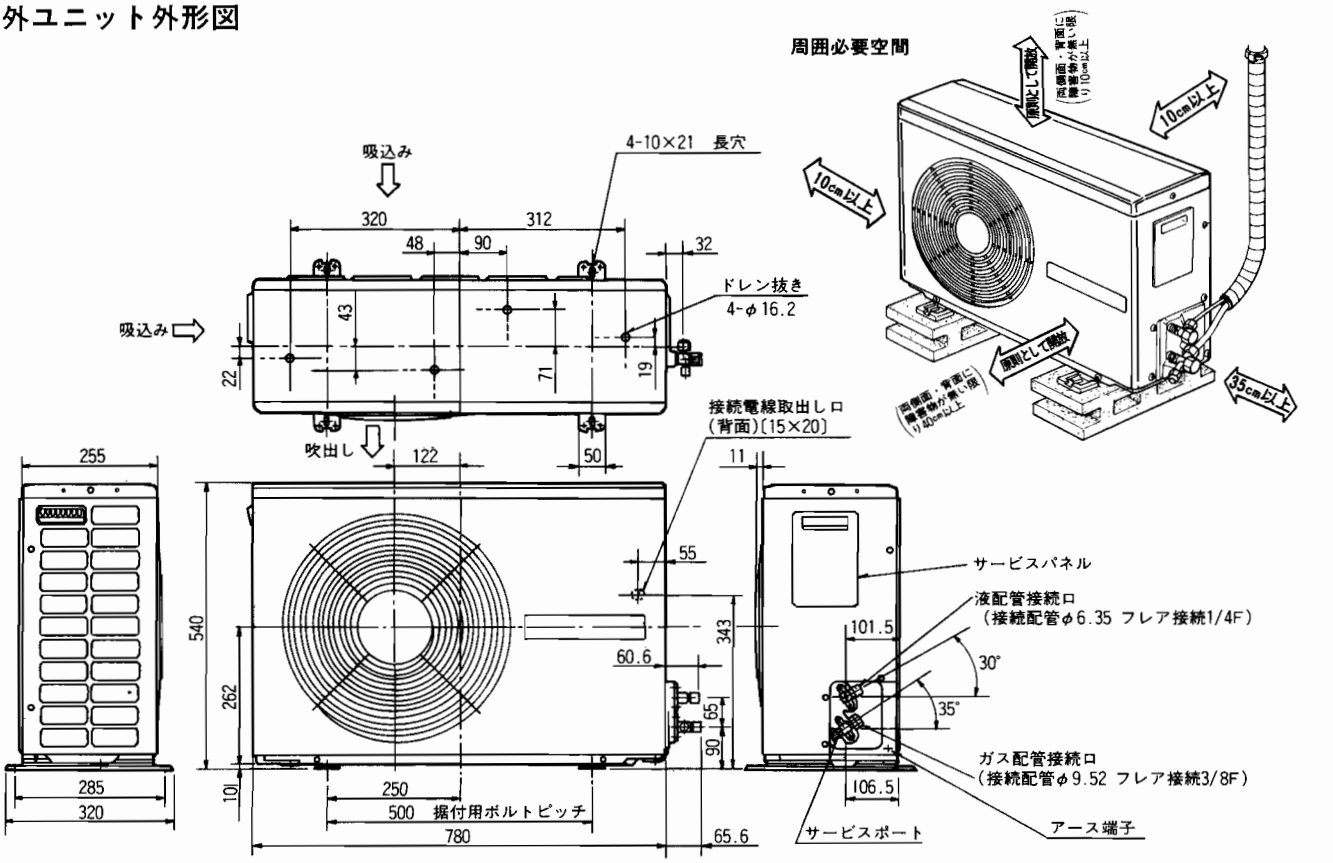

本体塗装色
5Y7/1 7分ツヤ（マンセルNO）

注．本図は予告なく変更することがあります。

MSH-204C　MSH-254C

室内ユニット外形図

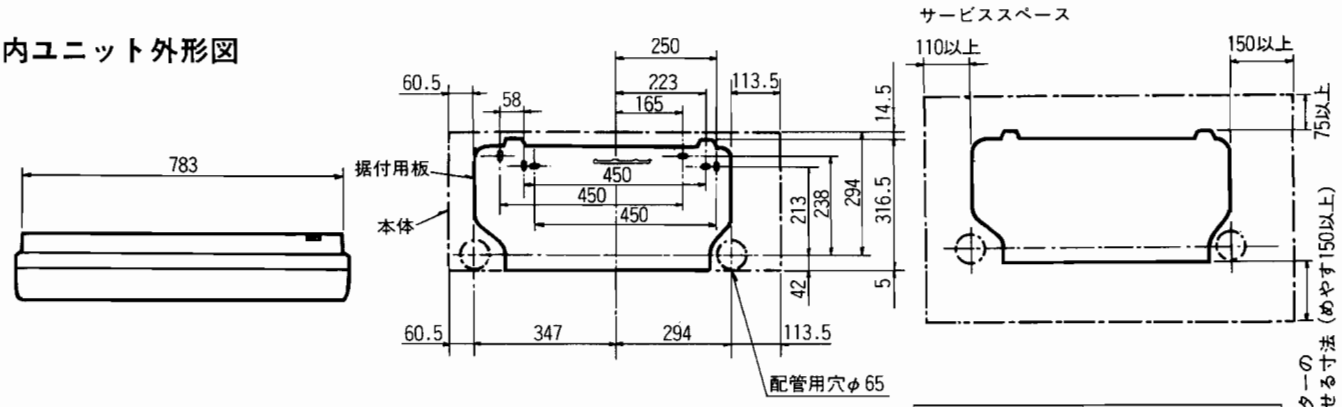

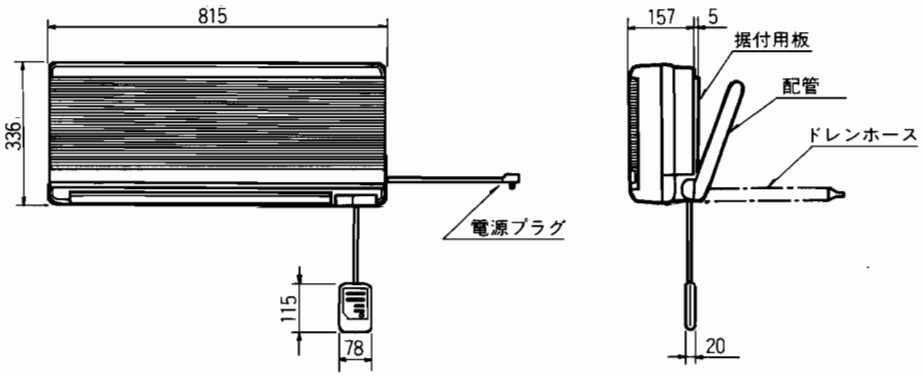

室内外接続電線		VVFケーブル　2芯 φ2.0　2本（現地手配）	
接続延長配管	液管外径	φ6.35　1/4F	
	ガス管外径	φ9.52　3/8F	
本体配管	絶縁カバー	外径φ35	
	液管	外径φ6.35　有効長500	
		フレア接続1/4F	
	ガス管	外径φ9.52　有効長430	
		フレア接続3/8F	
ドレンホース		絶縁外径φ28	
		接続部外径φ16	
		有効長1000	
電源コード	機種	MSH-204C	MSH-254C
	右出し寸法	1800	1000
	左出し寸法	1050	250
	電源プラグ	⑪ 15A	⑦ 20A
リモコンコード	右出し寸法	1200	
	左出し寸法	500	

室外ユニット外形図

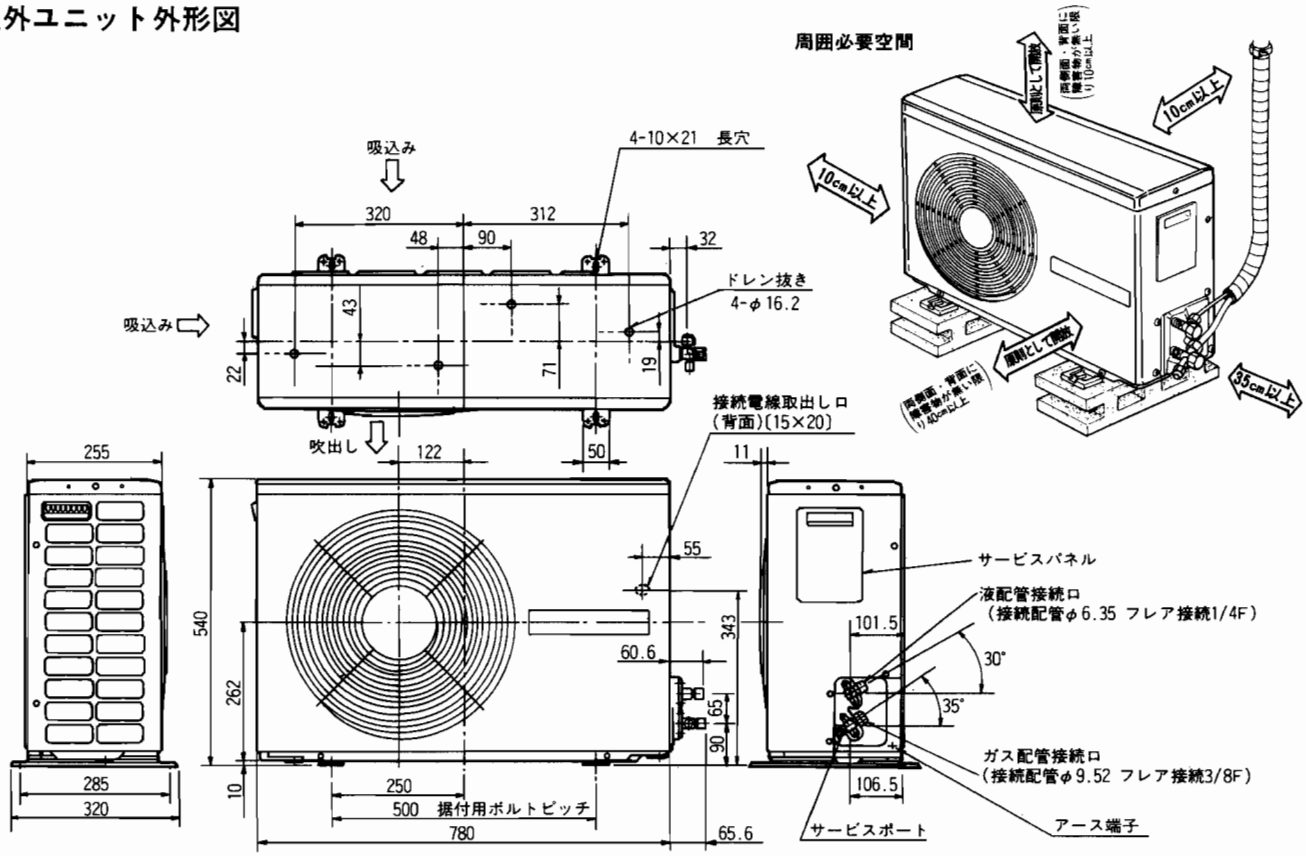

注．本図は予告なく変更することがあります。

外形寸法図

MSH-183C

室内ユニット外形図

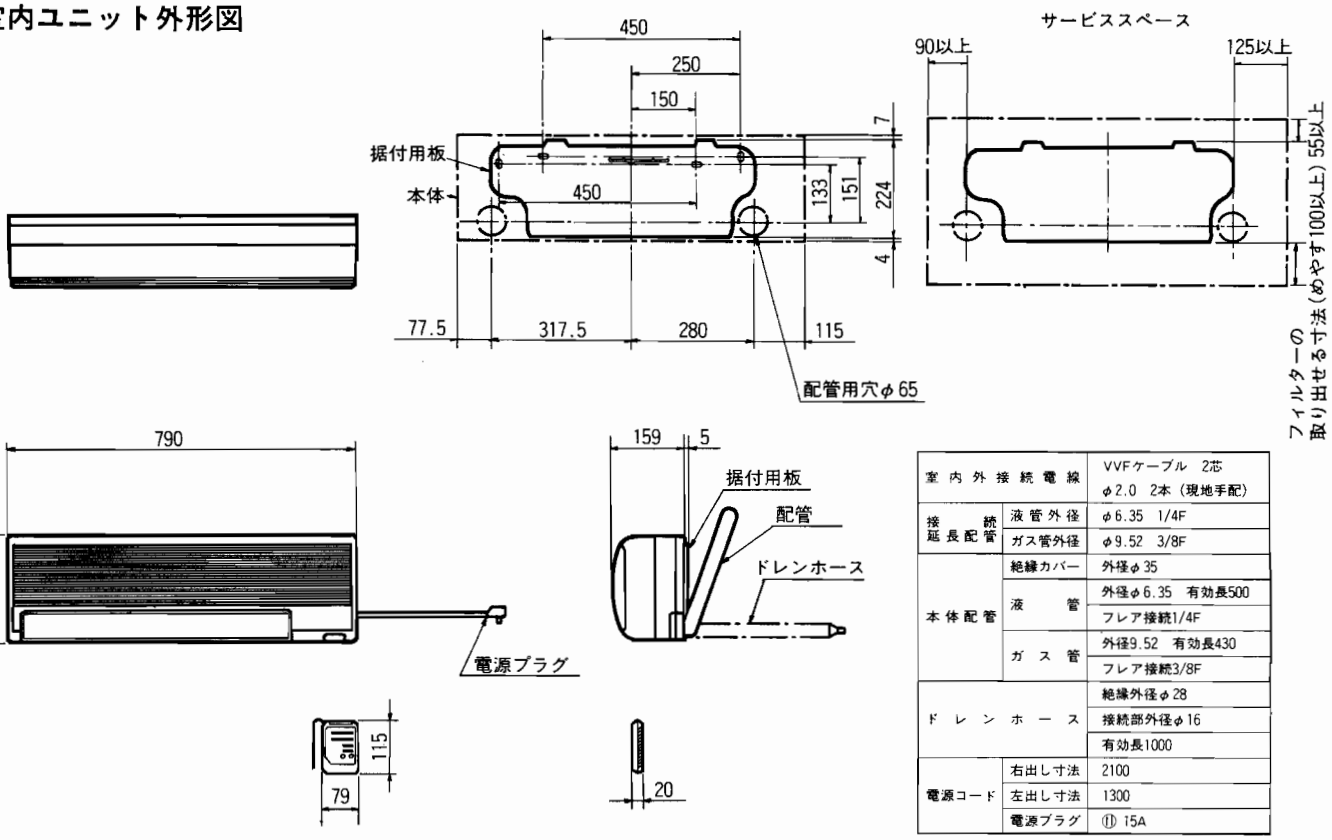

室内外接続電線		VVFケーブル 2芯 φ2.0 2本（現地手配）
接続延長配管	液管外径	φ6.35 1/4F
	ガス管外径	φ9.52 3/8F
本体配管	絶縁カバー	外径φ35
	液管	外径φ6.35 有効長500
		フレア接続1/4F
	ガス管	外径9.52 有効長430
		フレア接続3/8F
ドレンホース		絶縁外径φ28
		接続部外径φ16
		有効長1000
電源コード	右出し寸法	2100
	左出し寸法	1300
	電源プラグ	⑪ 15A

室外ユニット外形図

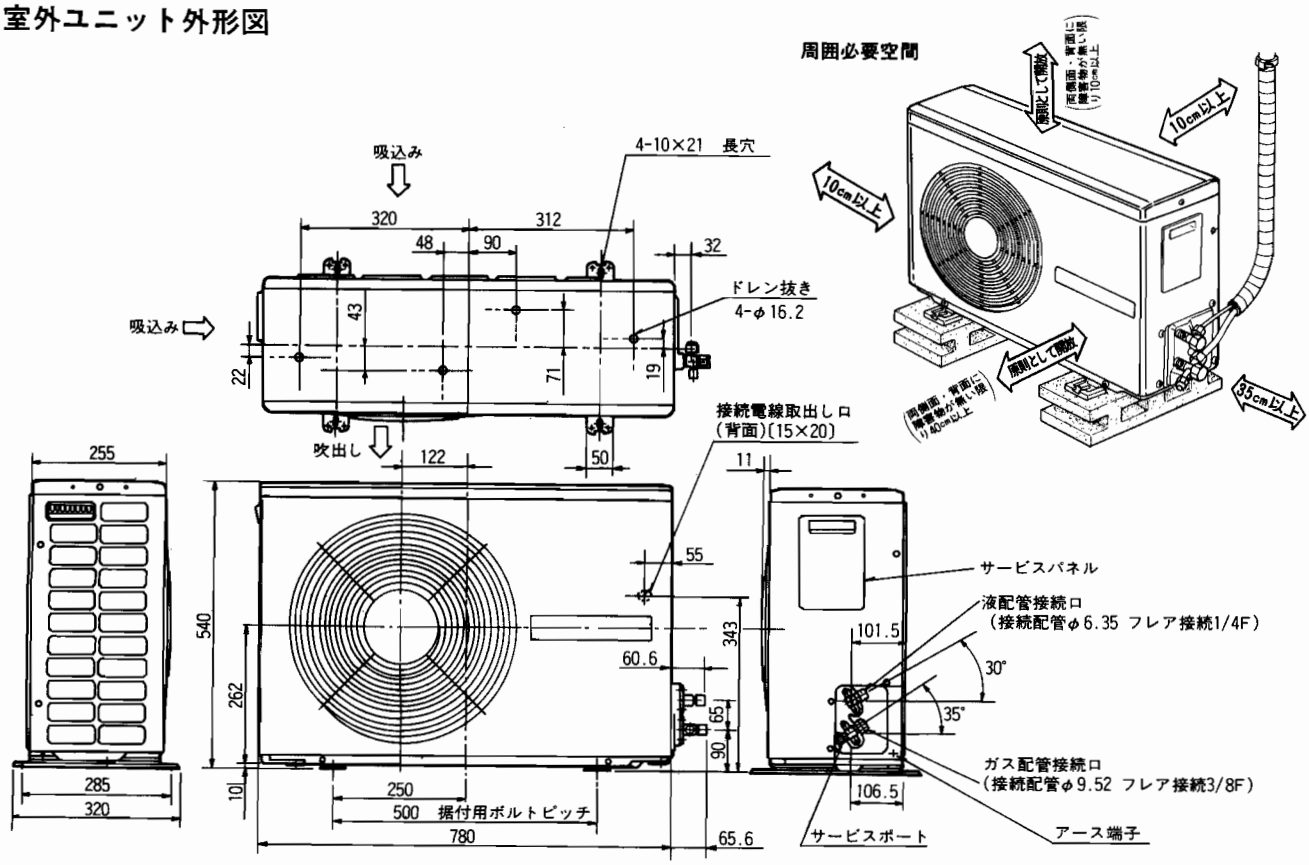

本体塗装色
5Y7/1 7分ツヤ(マンセルNO)

注．本図は予告なく変更することがあります。

MS-2060　MS-2560　MS-2560S

室内ユニット外形図

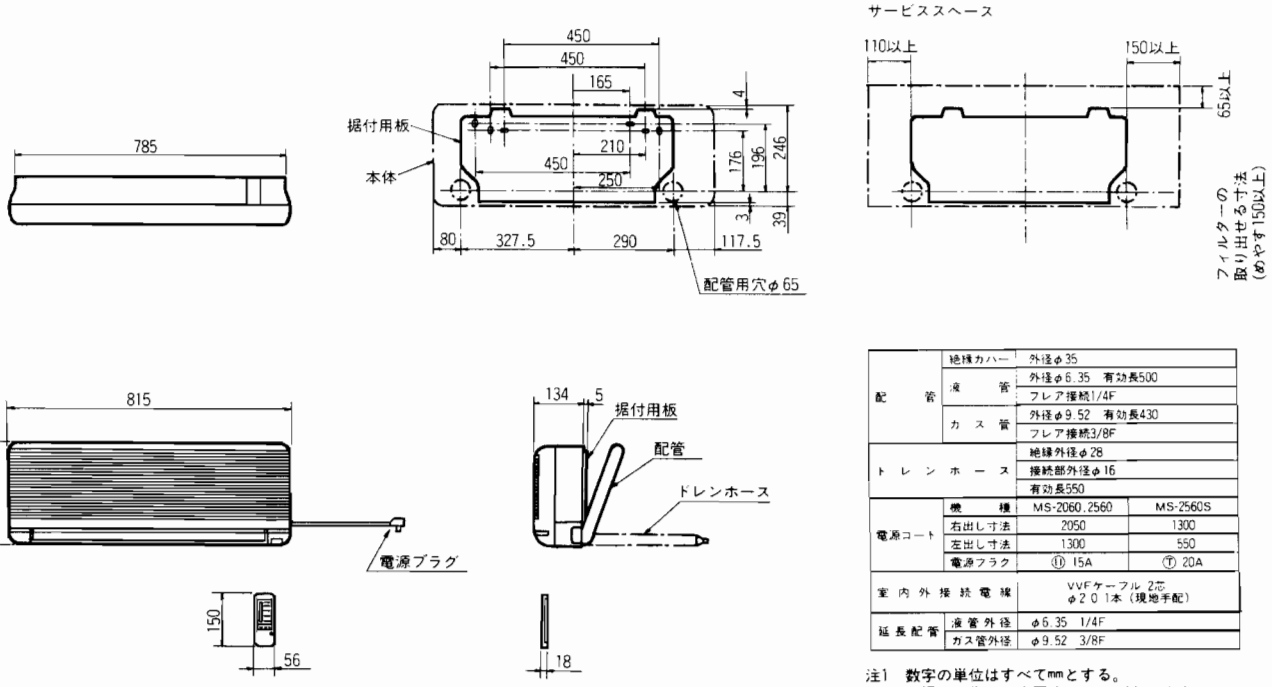

配管	絶縁カバー	外径φ35	
	液管	外径φ6.35　有効長500	
		フレア接続1/4F	
	カス管	外径φ9.52　有効長430	
		フレア接続3/8F	
トレンホース		絶縁外径φ28	
		接続部外径φ16	
		有効長550	
電源コード	機種	MS-2060,2560	MS-2560S
	右出し寸法	2050	1300
	左出し寸法	1300	550
	電源プラグ	⑪ 15A	Ⓣ 20A
室内外接続電線		VVFケーブル 2芯 φ2.0 1本（現地手配）	
延長配管	液管外径	φ6.35　1/4F	
	ガス管外径	φ9.52　3/8F	

注1　数字の単位はすべてmmとする。
　2　本図は予告なく変更することがあります。

室外ユニット外形図

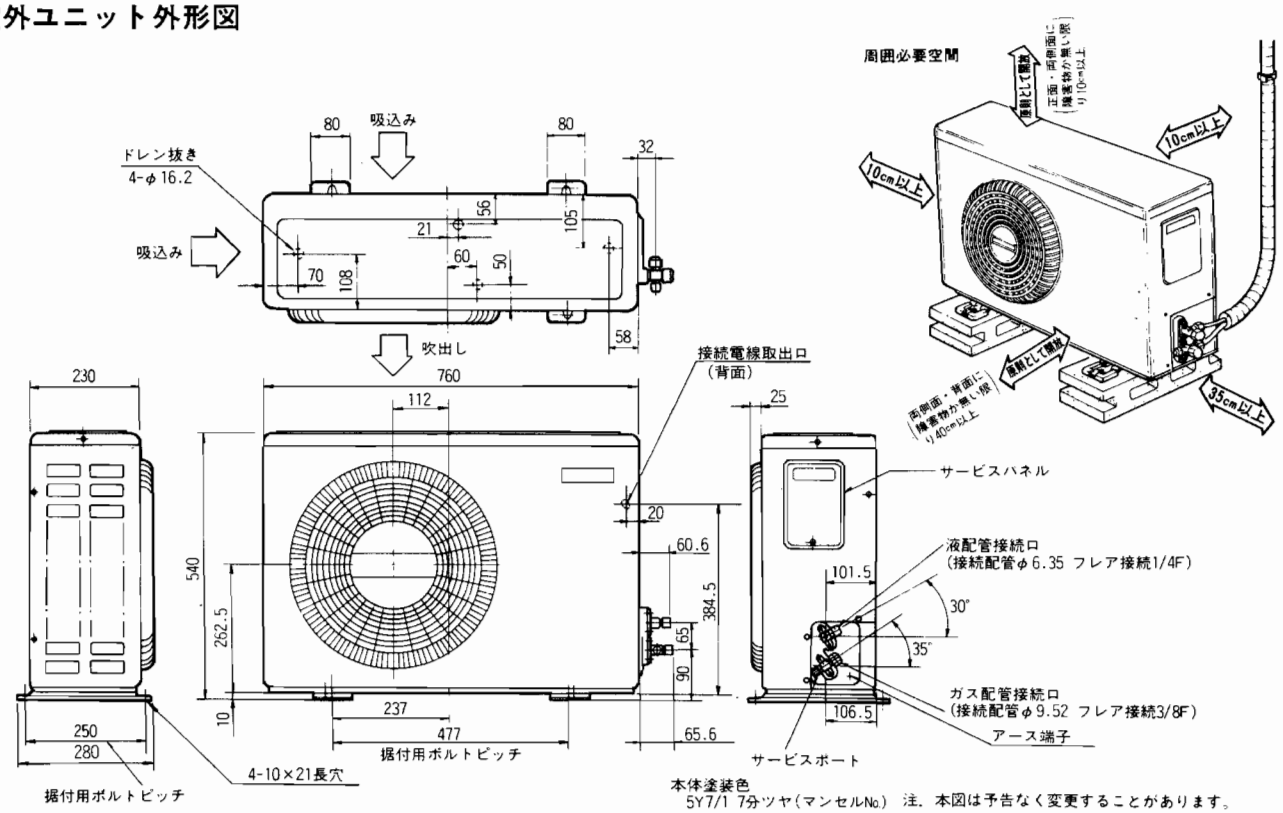

本体塗装色
5Y7/1 7分ツヤ(マンセルNo.)　注．本図は予告なく変更することがあります。

外形寸法図

MSY-2860　MSY-3260

室内ユニット外形図

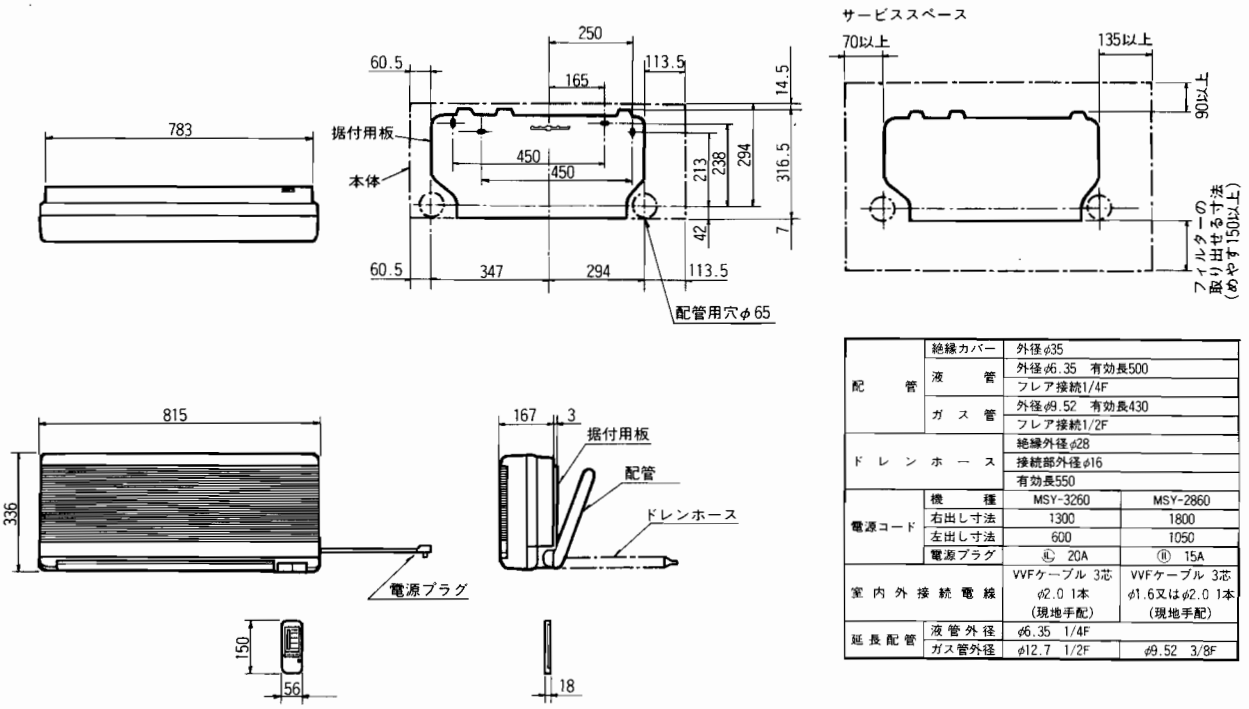

配管	絶縁カバー	外径φ35	
	液管	外径φ6.35　有効長500	
		フレア接続1/4F	
	ガス管	外径φ9.52　有効長430	
		フレア接続1/2F	
ドレンホース		絶縁外径φ28	
		接続部外径φ16	
		有効長550	
電源コード	機種	MSY-3260	MSY-2860
	右出し寸法	1300	1800
	左出し寸法	600	1050
	電源プラグ	Ⓤ 20A	Ⓗ 15A
室内外接続電線		VVFケーブル 3芯 φ2.0 1本（現地手配）	VVFケーブル 3芯 φ1.6又はφ2.0 1本（現地手配）
延長配管	液管外径	φ6.35　1/4F	
	ガス管外径	φ12.7　1/2F	φ9.52　3/8F

室外ユニット外形図

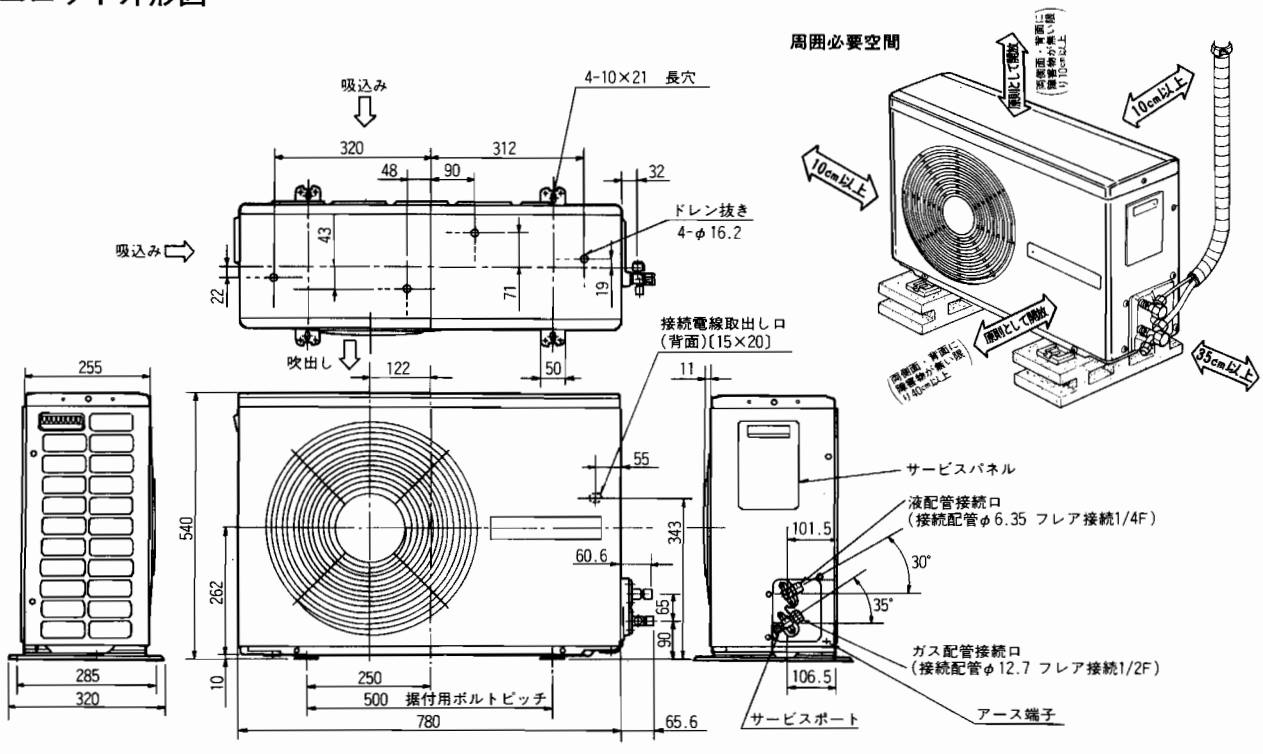

本体塗装色 5Y7/1 7分ツヤ(マンセルNO)　　注．本図は予告なく変更することがあります。

MSY-4060S

室内ユニット外形図

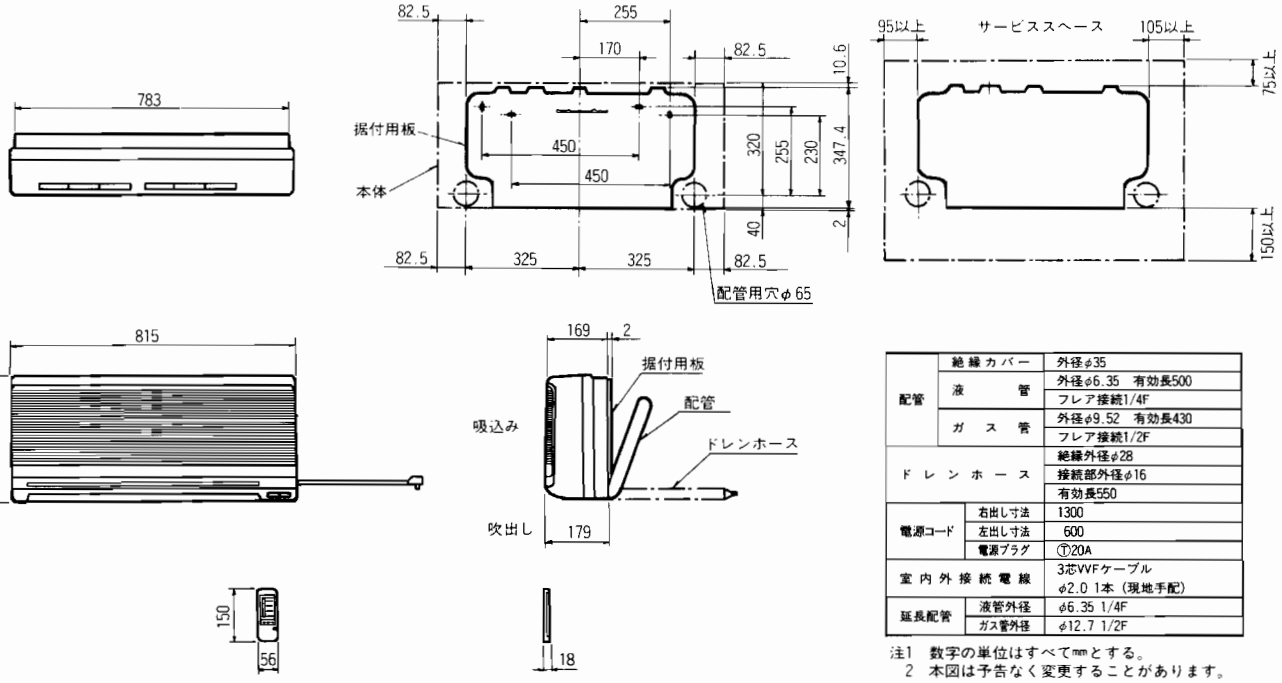

配管	絶縁カバー	外径φ35
	液管	外径φ6.35 有効長500
		フレア接続1/4F
	ガス管	外径φ9.52 有効長430
		フレア接続1/2F
ドレンホース		絶縁外径φ28
		接続部外径φ16
		有効長550
電源コード	右出し寸法	1300
	左出し寸法	600
	電源プラグ	Ⓣ20A
室内外接続電線		3芯VVFケーブル φ2.0 1本（現地手配）
延長配管	液管外径	φ6.35 1/4F
	ガス管外径	φ12.7 1/2F

注1 数字の単位はすべてmmとする。
2 本図は予告なく変更することがあります。

室外ユニット外形図

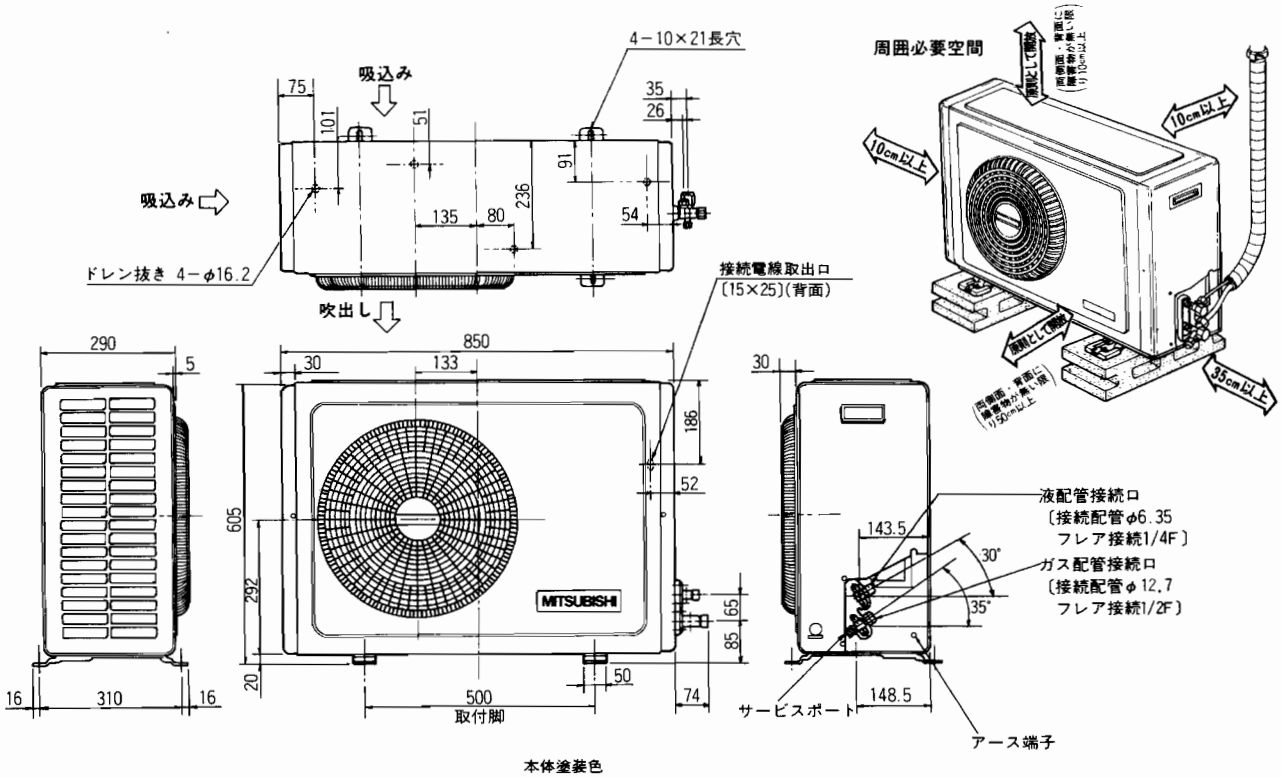

本体塗装色
5Y7/1 7分ツヤ(マンセルNo.)

注．本図は予告なく変更することがあります。

外形寸法図

MS-4070S　MS-4070D

室内ユニット外形図

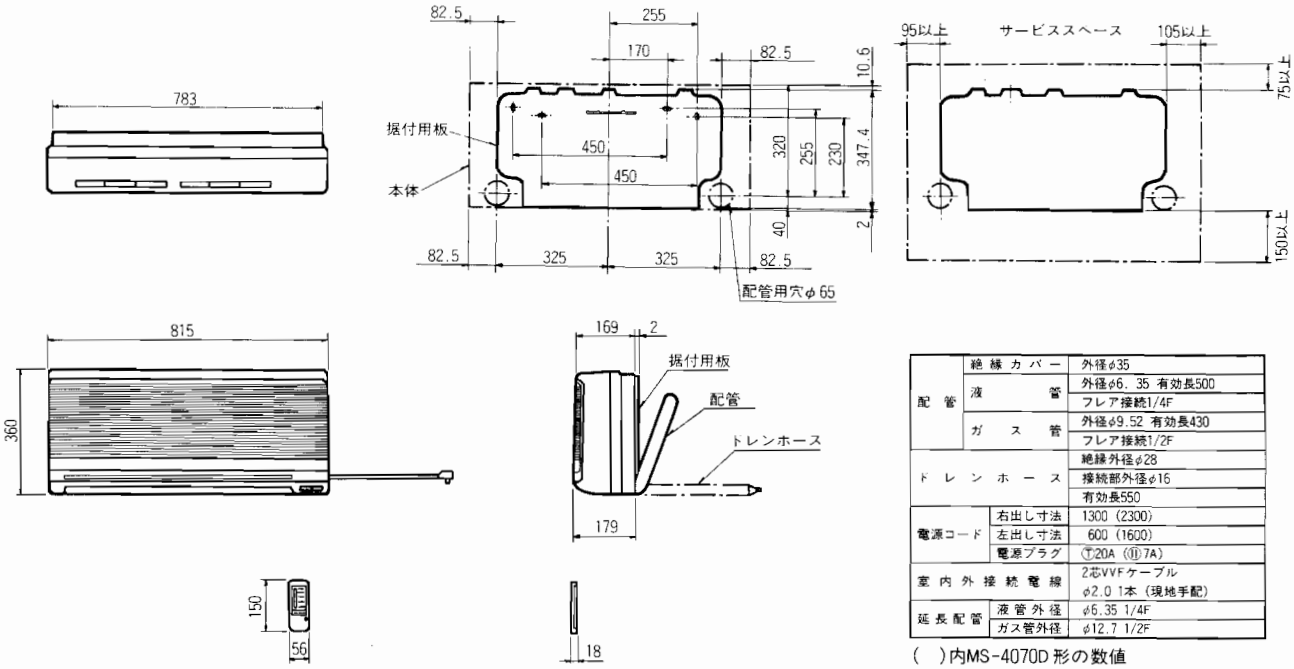

配管	絶縁カバー	外径φ35
	液管	外径φ6．35 有効長500
		フレア接続1/4F
	ガス管	外径φ9.52 有効長430
		フレア接続1/2F
ドレンホース		絶縁外径φ28
		接続部外径φ16
		有効長550
電源コード	右出し寸法	1300（2300）
	左出し寸法	600（1600）
	電源プラグ	ⓣ20A（Ⓤ）7A）
室内外接続電線		2芯VVFケーブル φ2.0 1本（現地手配）
延長配管	液管外径	φ6.35 1/4F
	ガス管外径	φ12.7 1/2F

（　）内MS-4070D形の数値

室外ユニット外形図

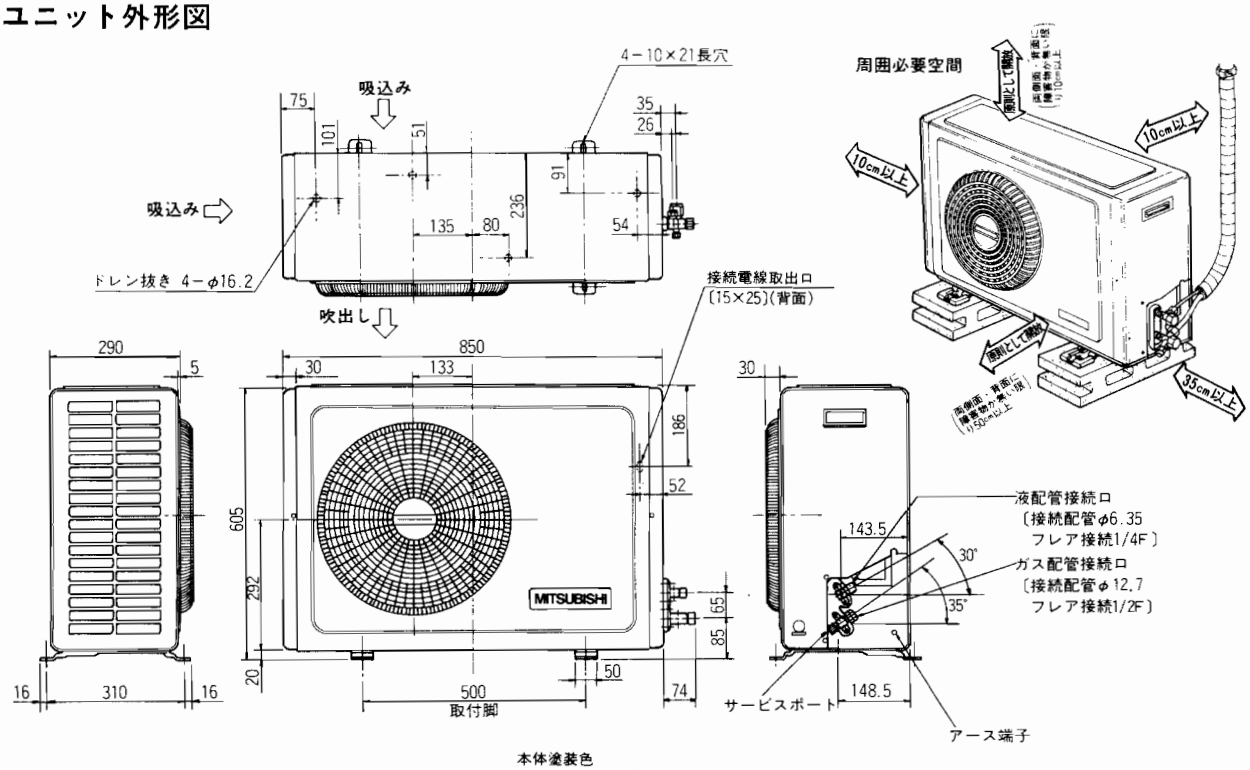

本体塗装色
5Y7/1 7分ツヤ(マンセルNo.)

注．本図は予告なく変更することがあります。

MS-5070S　MS-5070D

室内ユニット外形図

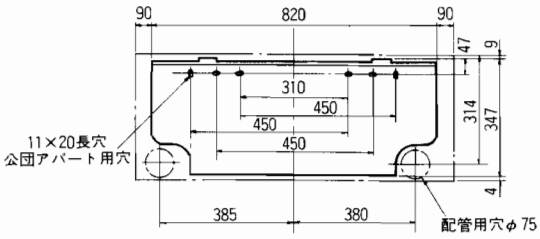

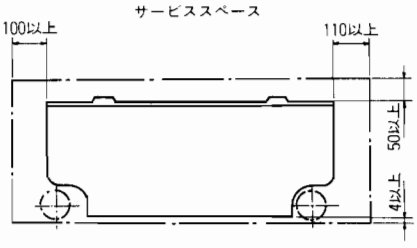

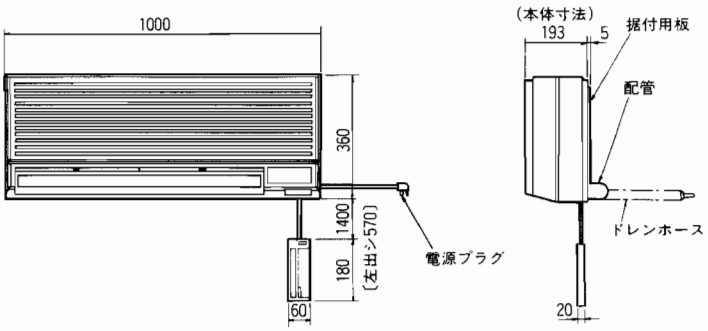

配管	絶縁カバー	外径φ50	
	液管	外径φ8　有効長500	
		フレア接続1/4F	
	ガス管	外径φ9.52　有効長430	
		フレア接続5/8F	
トレンホース		絶縁外径φ30	
		接続部外径φ16	
		有効長1250	
電源コード	機種	MS-5070S	MS-5070D
	右出し寸法	1400	2300
	左出し寸法	550	1470
	電源プラグ	㊦ 20A	㊦ 15A
室内外接続電線		VVFケーブル　2芯 φ2.0　1本	
延長配管	液管外径	φ6.35　1/4F	
	ガス管外径	φ15.88　5/8F	

注1　数字の単位はすべてmmとする。
　2　本図は予告なく変更することがあります。

室外ユニット外形図

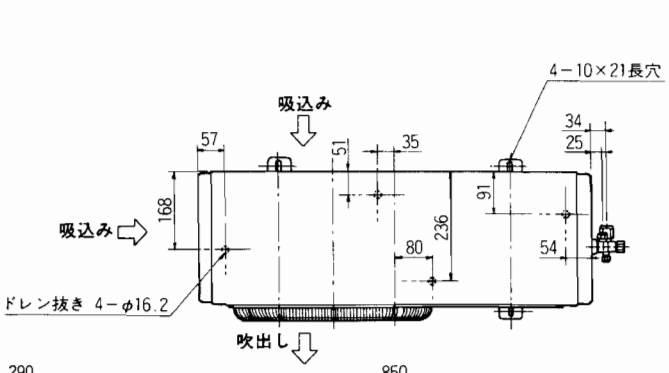

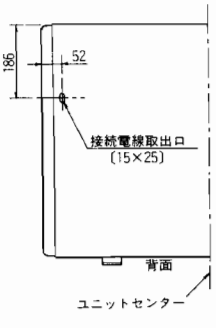

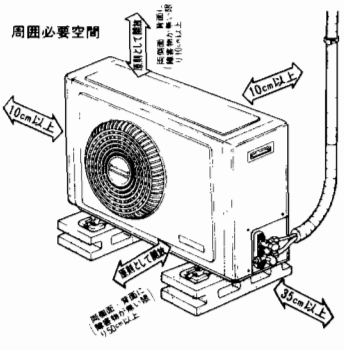

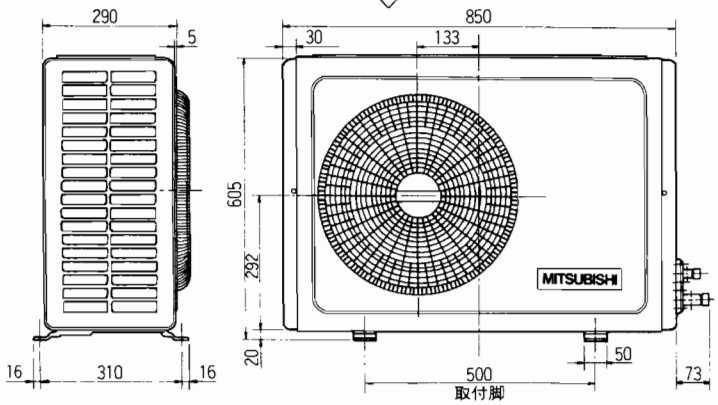

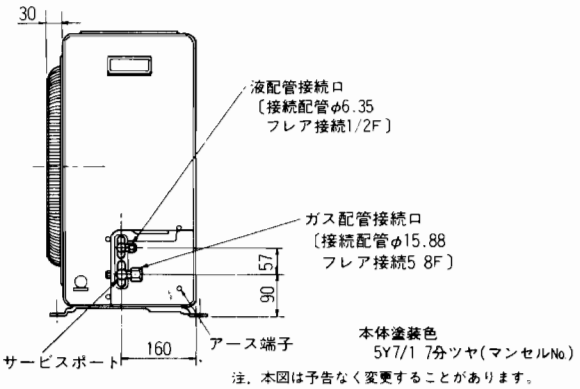

注．本図は予告なく変更することがあります。

外形寸法図

MS-1880　MS-2080

室内ユニット外形図

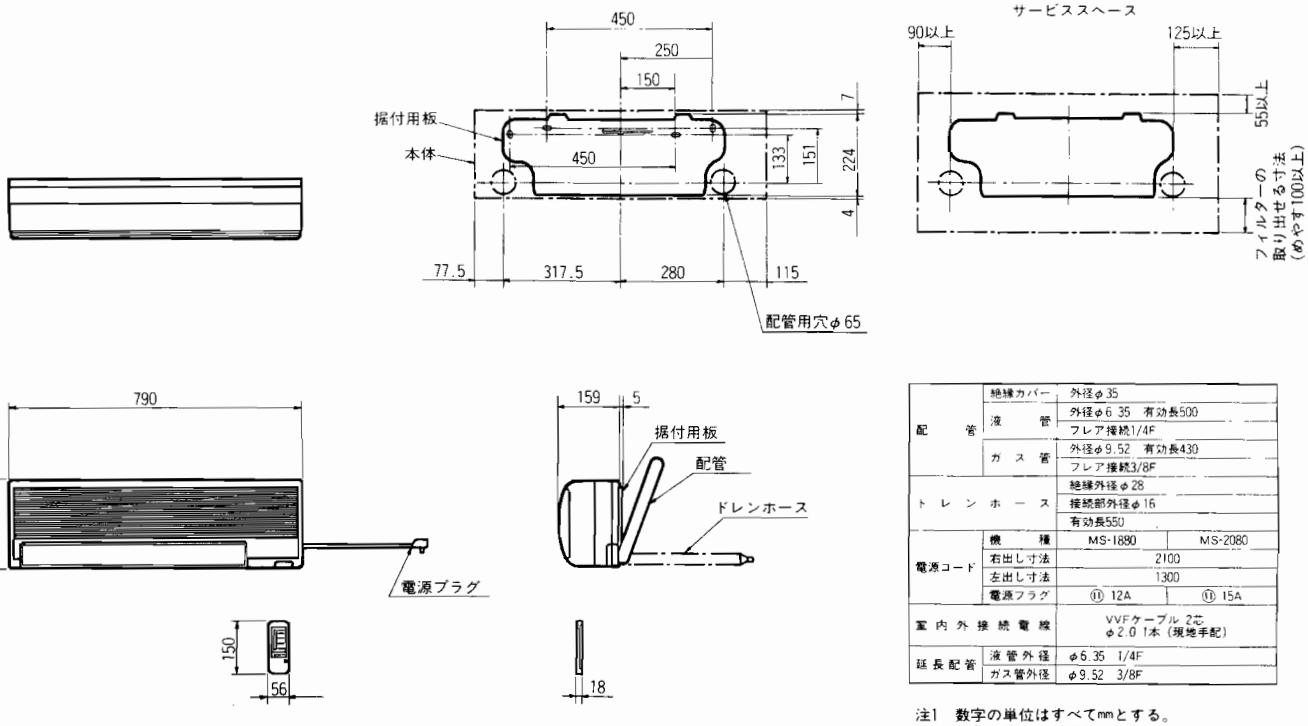

配管	絶縁カバー	外径φ35	
	液管	外径φ6.35　有効長500	
		フレア接続1/4F	
	ガス管	外径φ9.52　有効長430	
		フレア接続3/8F	
トレンホース		絶縁外径φ28	
		接続部外径φ16	
		有効長550	
電源コード	機種	MS-1880	MS-2080
	右出し寸法	2100	
	左出し寸法	1300	
	電源プラグ	⑪ 12A	⑪ 15A
室内外接続電線		VVFケーブル 2芯 φ2.0 1本（現地手配）	
延長配管	液管外径	φ6.35　1/4F	
	ガス管外径	φ9.52　3/8F	

注1　数字の単位はすべてmmとする。
　2　本図は予告なく変更することがあります。

室外ユニット外形図

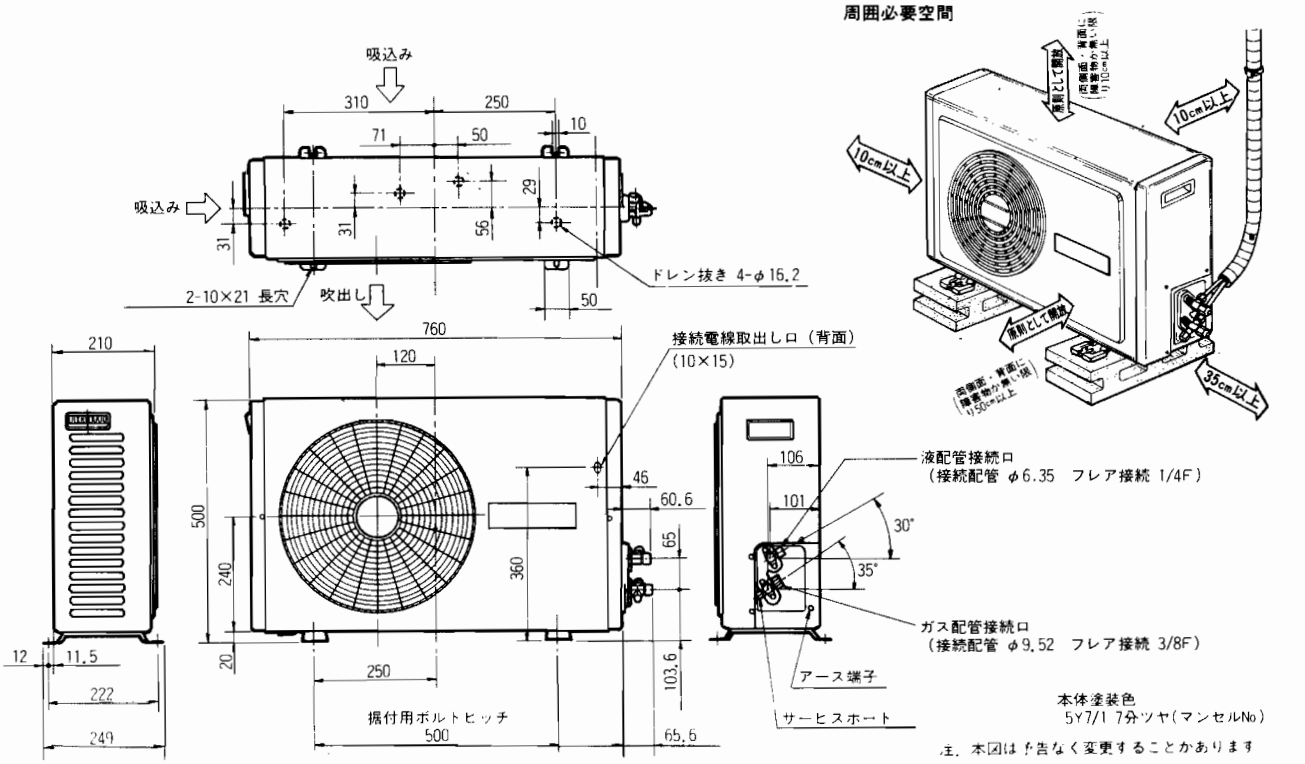

本体塗装色
5Y7/1 7分ツヤ（マンセルNo）

注．本図は予告なく変更することがあります

MS-186C　MS-186CP　MS-226C　MS-226CP

室内ユニット外形図

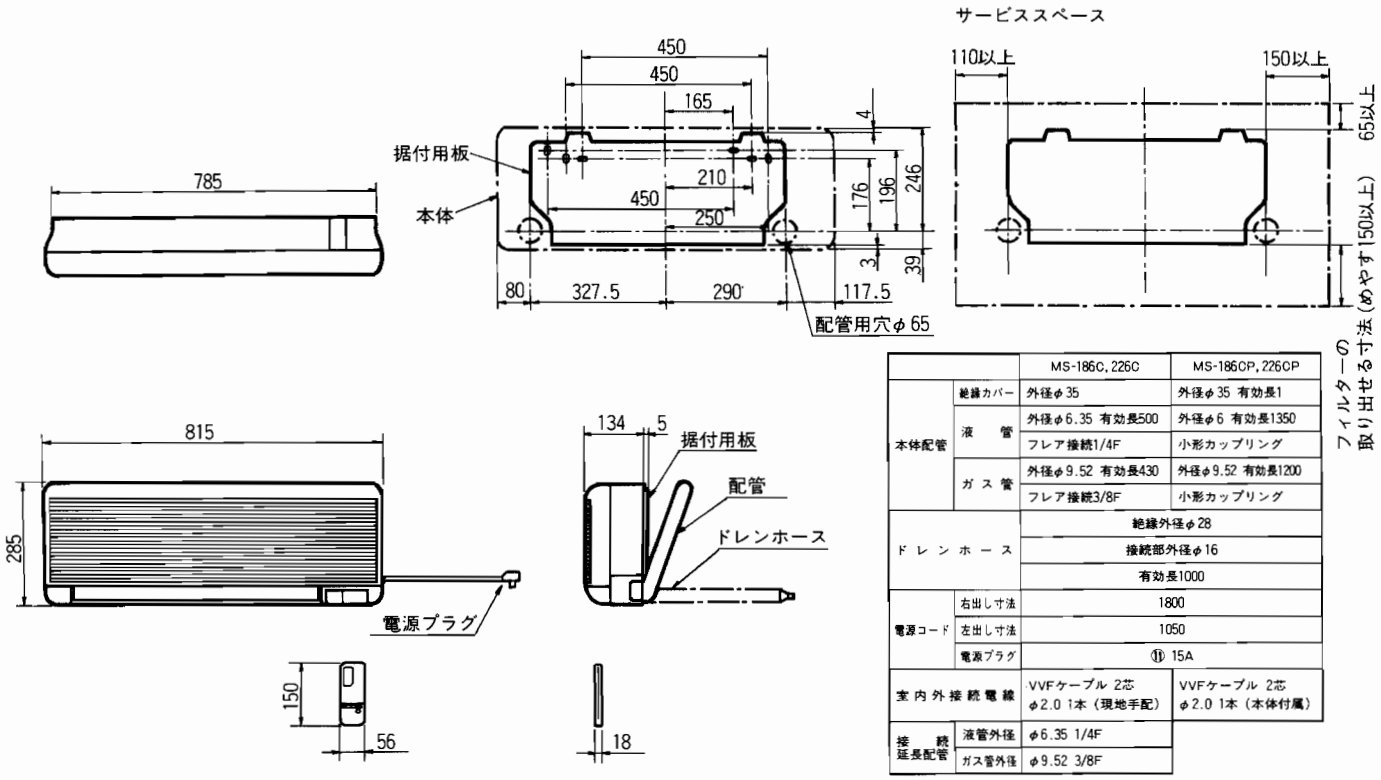

		MS-186C, 226C	MS-186CP, 226CP
本体配管	絶縁カバー	外径φ35	外径φ35 有効長1
	液管	外径φ6.35 有効長500	外径φ6 有効長1350
		フレア接続1/4F	小形カップリング
	ガス管	外径φ9.52 有効長430	外径φ9.52 有効長1200
		フレア接続3/8F	小形カップリング
ドレンホース		絶縁外径φ28	
		接続部外径φ16	
		有効長1000	
電源コード	右出し寸法	1800	
	左出し寸法	1050	
	電源プラグ	⑪ 15A	
室内外接続電線		VVFケーブル 2芯 φ2.0 1本（現地手配）	VVFケーブル 2芯 φ2.0 1本（本体付属）
接続延長配管	液管外径	φ6.35 1/4F	
	ガス管外径	φ9.52 3/8F	

室外ユニット外形図

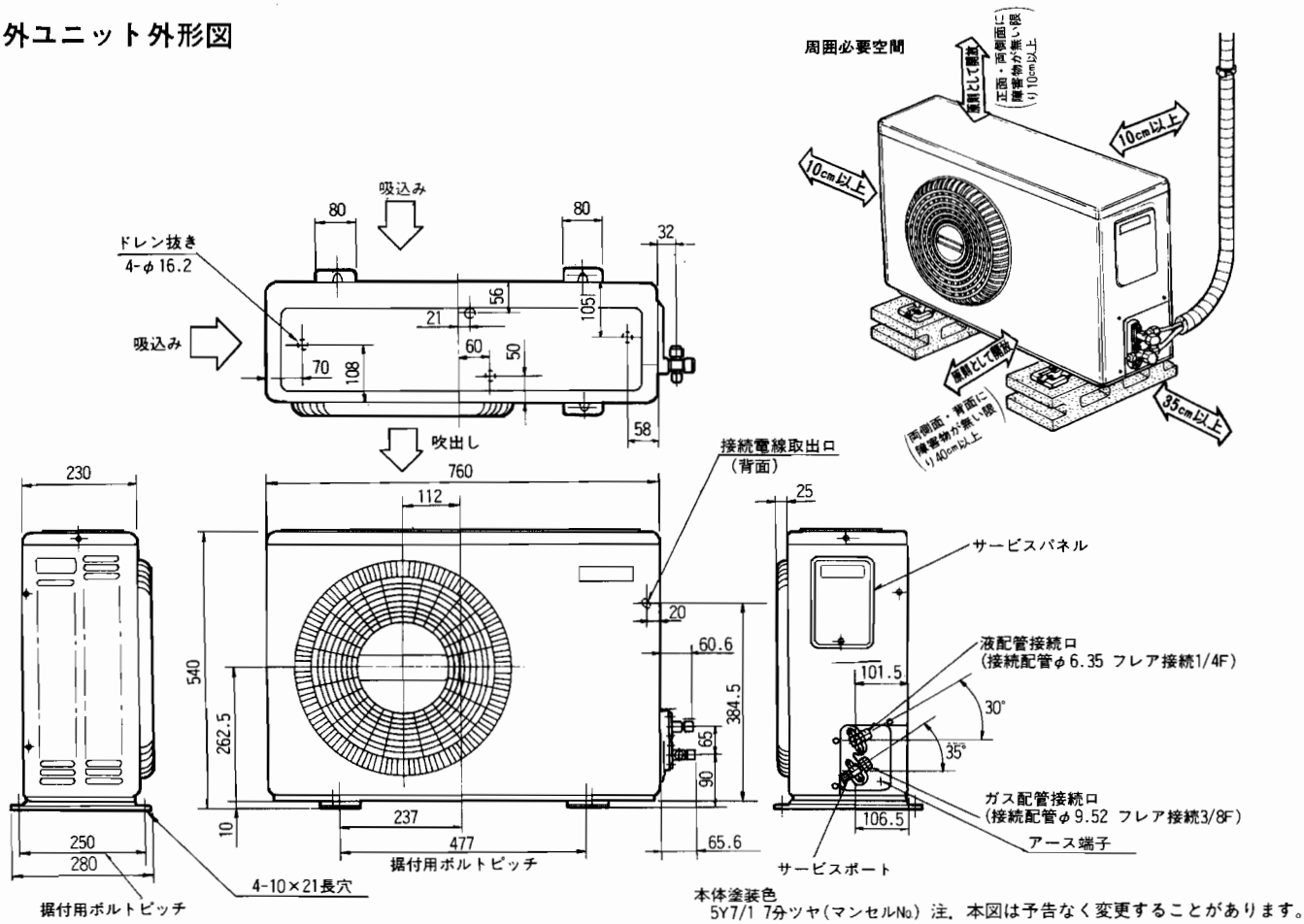

本体塗装色
5Y7/1 7分ツヤ（マンセルNo.）注．本図は予告なく変更することがあります。

外形寸法図

MS-187C　MS-227C

室内ユニット外形図

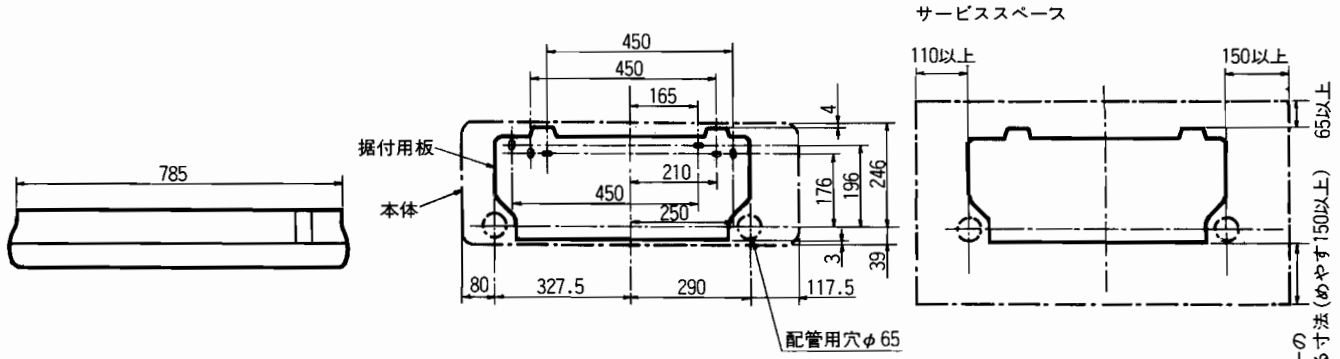

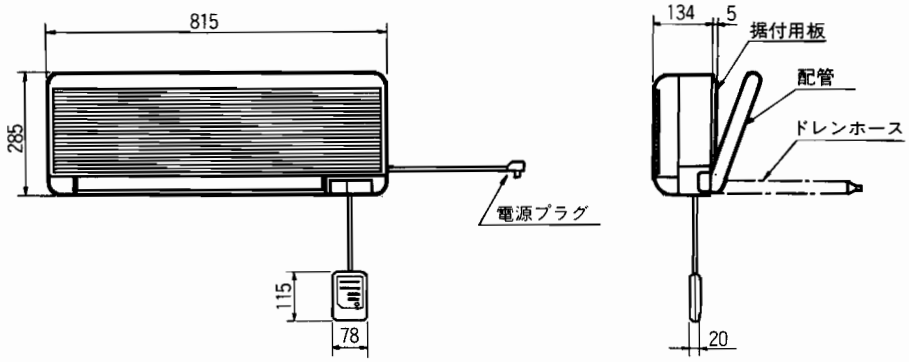

室内外接続電線		VVFケーブル　2芯 φ2.0　1本（現地手配）
接続延長配管	液管外径	φ6.35　1/4F
	ガス管外径	φ9.52　3/8F
本体配管	絶縁カバー	外径φ35
	液管	外径φ6.35　有効長500
		フレア接続1/4F
	ガス管	外径φ9.52　有効長430
		フレア接続3/8F
ドレンホース		絶縁外径φ28
		接続部外径φ16
		有効長1000
電源コード	右出し寸法	1800
	左出し寸法	1050
	電源プラグ	Ⓘ 15A
リモコンコード	右出し寸法	1250
	左出し寸法	500

室外ユニット外形図

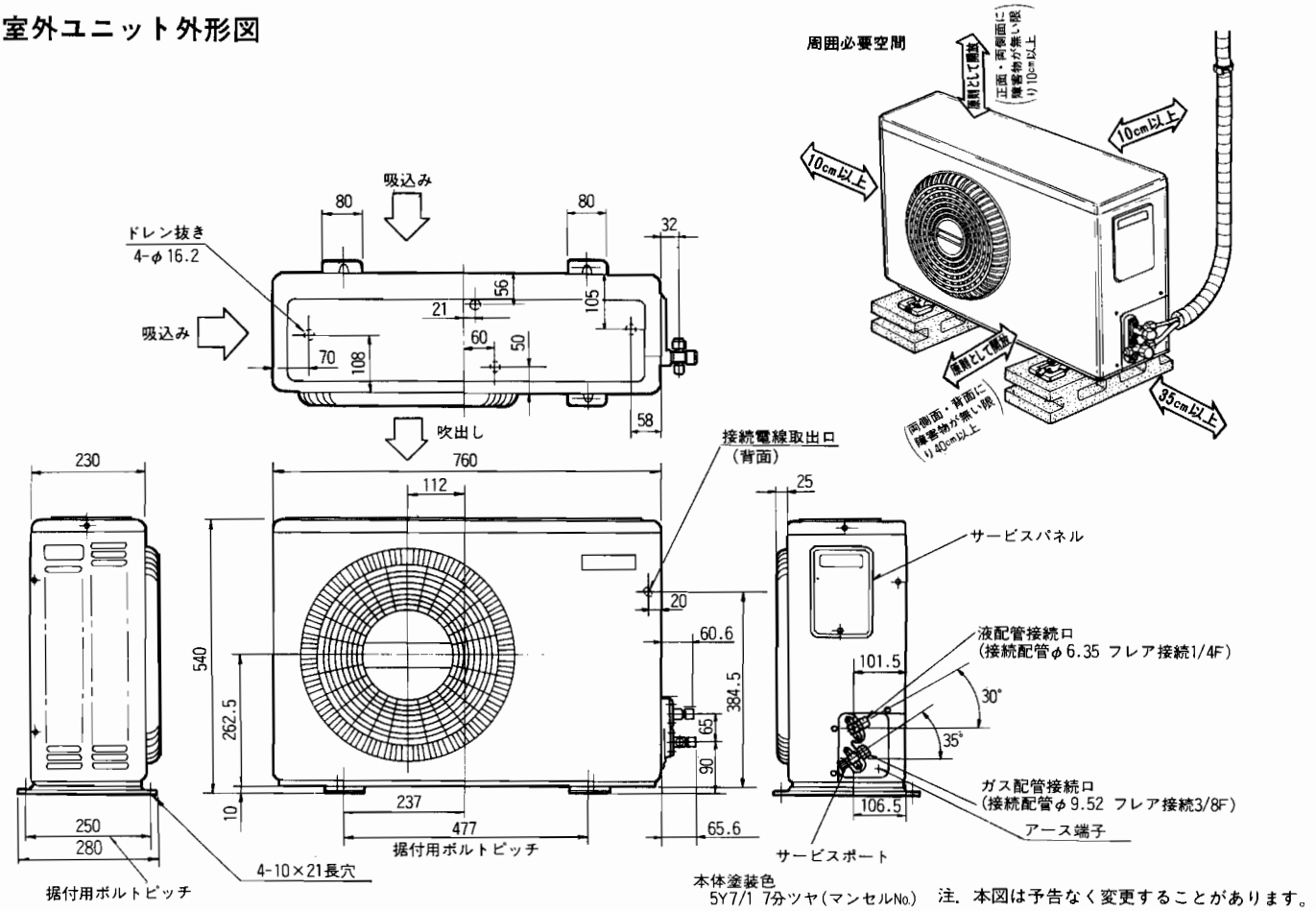

注．本図は予告なく変更することがあります。

MSY-256C　MSY-286C

室内ユニット外形図

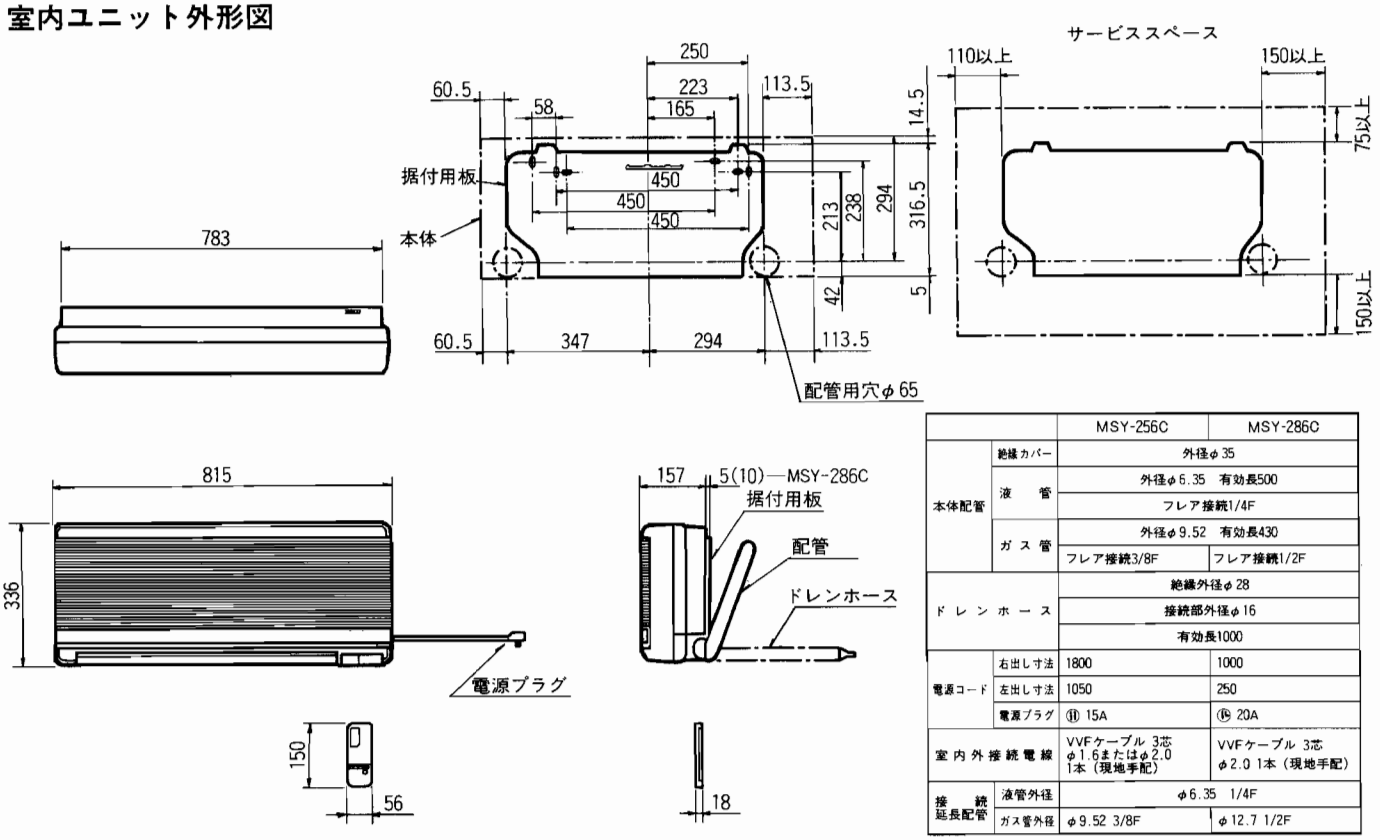

		MSY-256C	MSY-286C
本体配管	絶縁カバー	外径φ35	
	液管	外径φ6.35　有効長500	
		フレア接続1/4F	
	ガス管	外径φ9.52　有効長430	
		フレア接続3/8F	フレア接続1/2F
ドレンホース		絶縁外径φ28	
		接続部外径φ16	
		有効長1000	
電源コード	右出し寸法	1800	1000
	左出し寸法	1050	250
	電源プラグ	⑪ 15A	⑮ 20A
室内外接続電線		VVFケーブル 3芯 φ1.6またはφ2.0 1本（現地手配）	VVFケーブル 3芯 φ2.0 1本（現地手配）
接続延長配管	液管外径	φ6.35　1/4F	
	ガス管外径	φ9.52　3/8F	φ12.7　1/2F

室外ユニット外形図

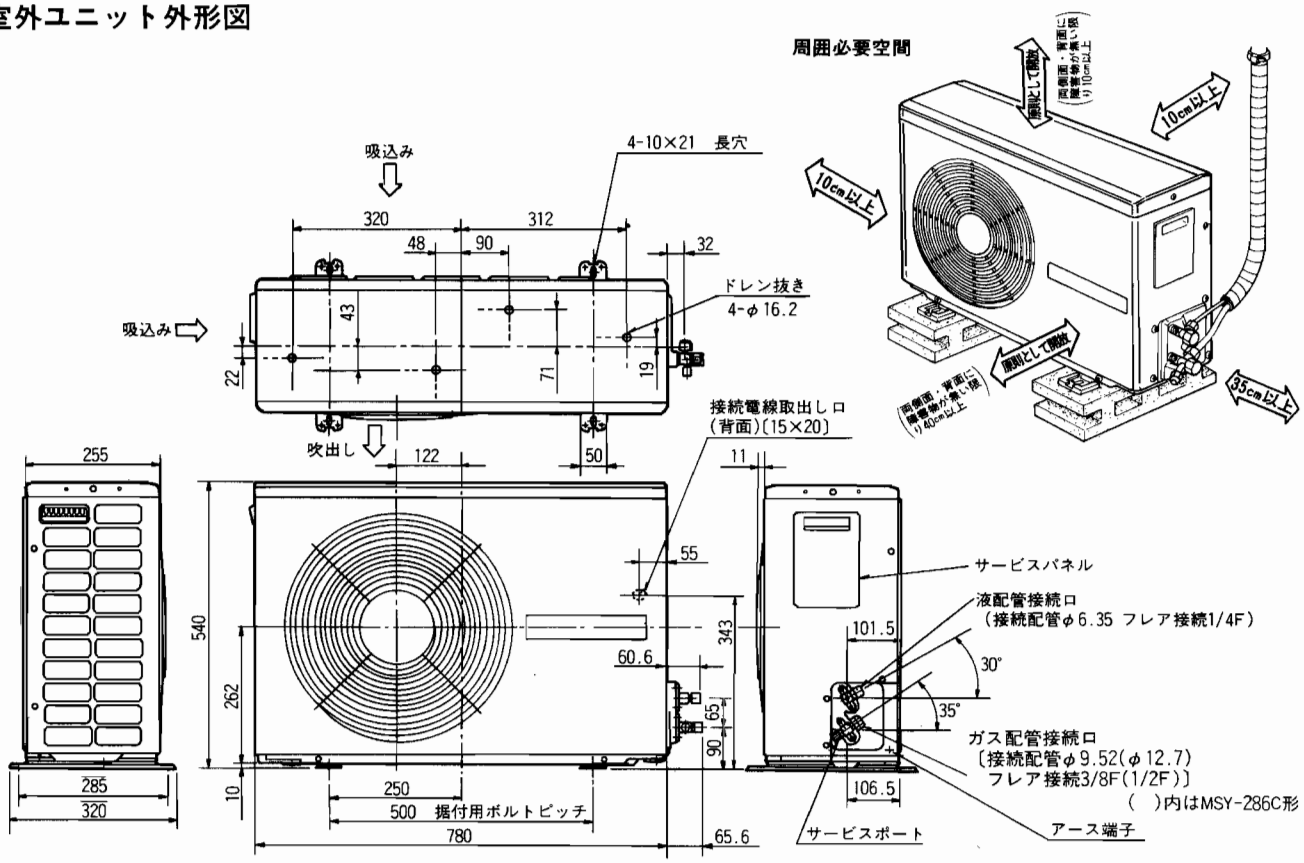

本体塗装色
5Y7/1 7分ツヤ（マンセルNO）

注．本図は予告なく変更することがあります。

外形寸法図

MS-168C　MS-188C

室内ユニット外形図

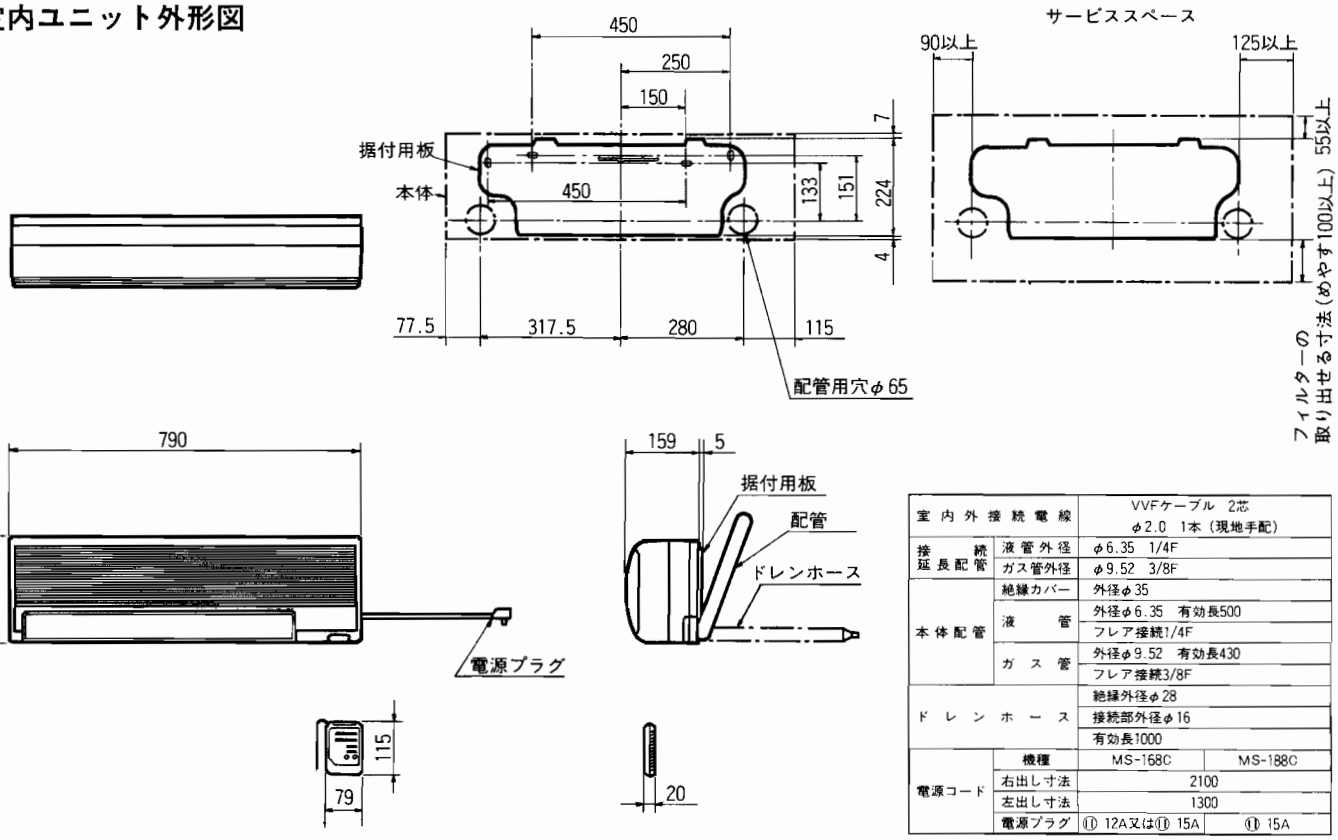

室内外接続電線		VVFケーブル 2芯 φ2.0 1本（現地手配）
接続延長配管	液管外径	φ6.35 1/4F
	ガス管外径	φ9.52 3/8F
本体配管	絶縁カバー	外径φ35
	液管	外径φ6.35 有効長500
		フレア接続1/4F
	ガス管	外径φ9.52 有効長430
		フレア接続3/8F
ドレンホース		絶縁外径φ28
		接続部外径φ16
		有効長1000
電源コード	機種	MS-168C / MS-188C
	右出し寸法	2100
	左出し寸法	1300
	電源プラグ	⑪ 12A又は⑪ 15A / ⑪ 15A

室外ユニット外形図

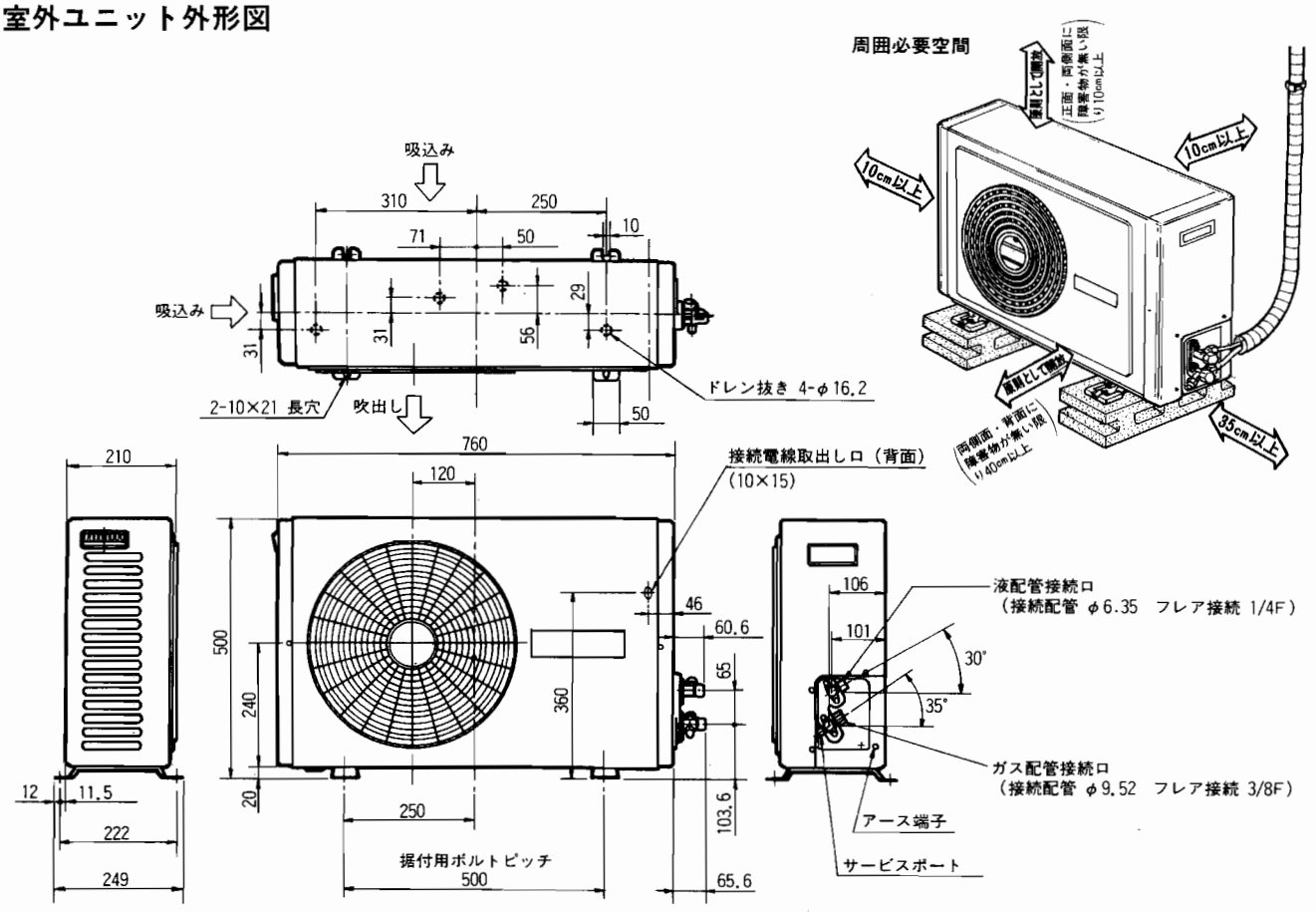

本体塗装色　5Y7/1 7分ツヤ(マンセルNo.)　　注．本図は予告なく変更することがあります。

MFZ-2810　MFZ-2810S

室内ユニット外形図

注1.本図は上側吹出口の風向は上向、
下側吹出口は閉じた状態を示す。

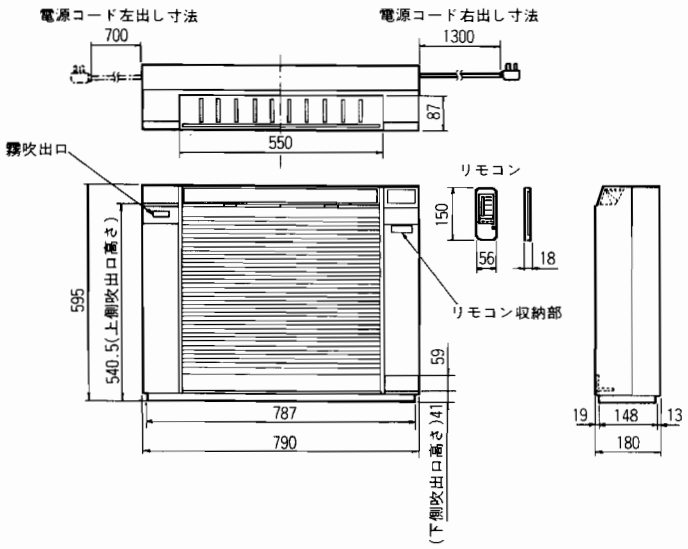

〈サービススペース〉

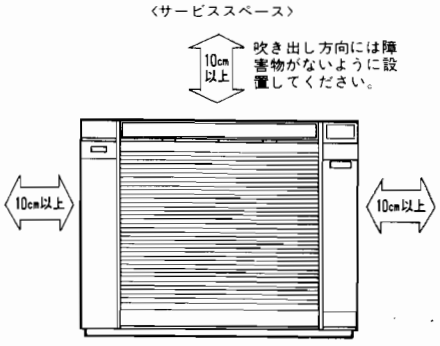

機種名		MFZ-2810	MFZ-2810S
配管	液管	外径φ8	
		フレア接続1/4F	
	ガス管	外径φ9.52	
		フレア接続3/8F	
ドレンホース		絶縁外径φ30	
		接続部外径φ16	
		有効長1000	
電源コード	右出し寸法	1300	
	左出し寸法	700	
	電源プラグ	Ⓛ 20A	Ⓣ 20A
室内外接続電線		VVFケーブル 3芯 φ2.0 1本（現地手配）	
延長配管	液管外径	φ6.35 1/4F	
	ガス管外径	φ9.52 3/8F	

室外ユニット外形図

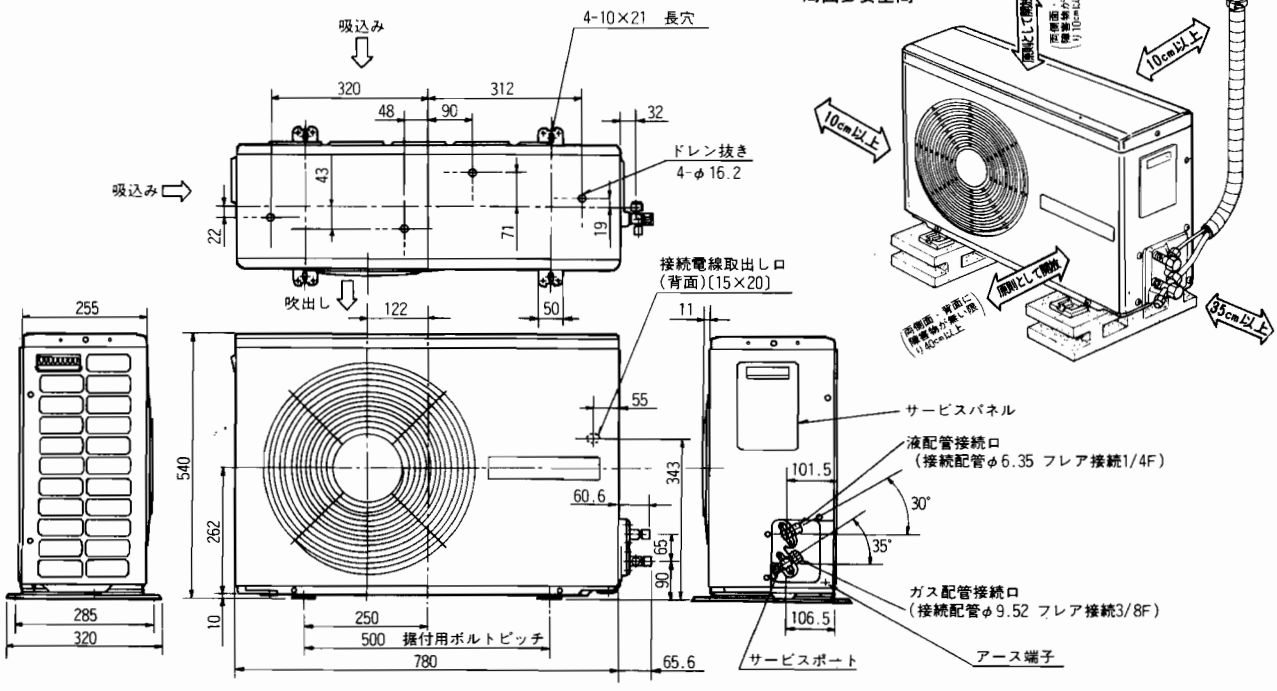

周囲必要空間

本体塗装色
5Y7/1 7分ツヤ(マンセルNO)

注．本図は予告なく変更することがあります。

外形寸法図

MFZ-3210S　MFZ-4010S

室内ユニット外形図

注1. 本図は上側吹出口の風向は上向、
下側吹出口は閉じた状態を示す。

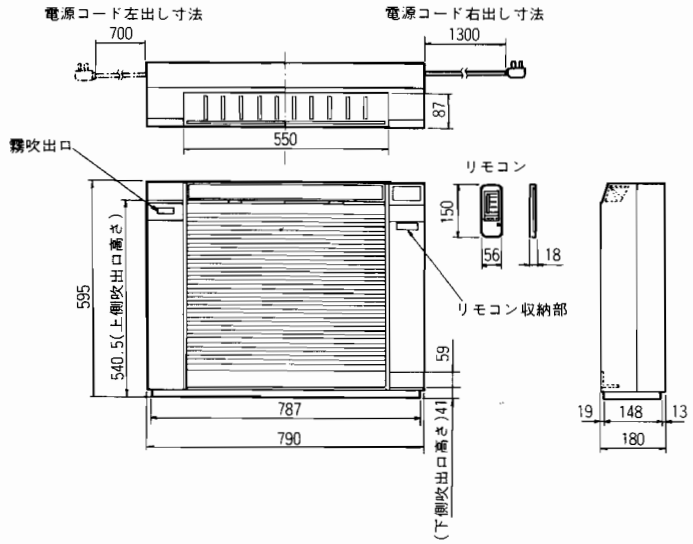

〈サービススペース〉

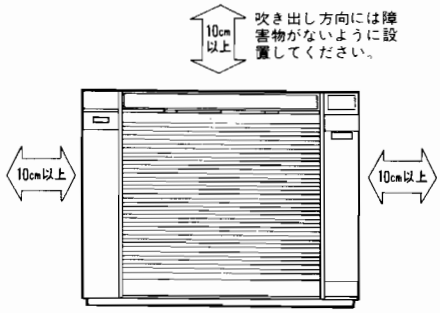

機種名		MFZ-3210S	MFZ-4010S
配管	液管	外径φ8	
		フレア接続1/4F	
	ガス管	外径φ9.52	
		フレア接続1/2F	
ドレンホース		絶縁外径φ30	
		接続部外径φ16	
		有効長1000	
電源コード	右出し寸法	1300	
	左出し寸法	700	
	電源プラグ	Ⓣ 20A	
室内外接続電線		VVFケーブル3芯 φ2.0 1本（現地手配）	
延長配管	液管外径	φ6.35 1/4F	
	ガス管外径	φ12.7 1/2F	

室外ユニット外形図

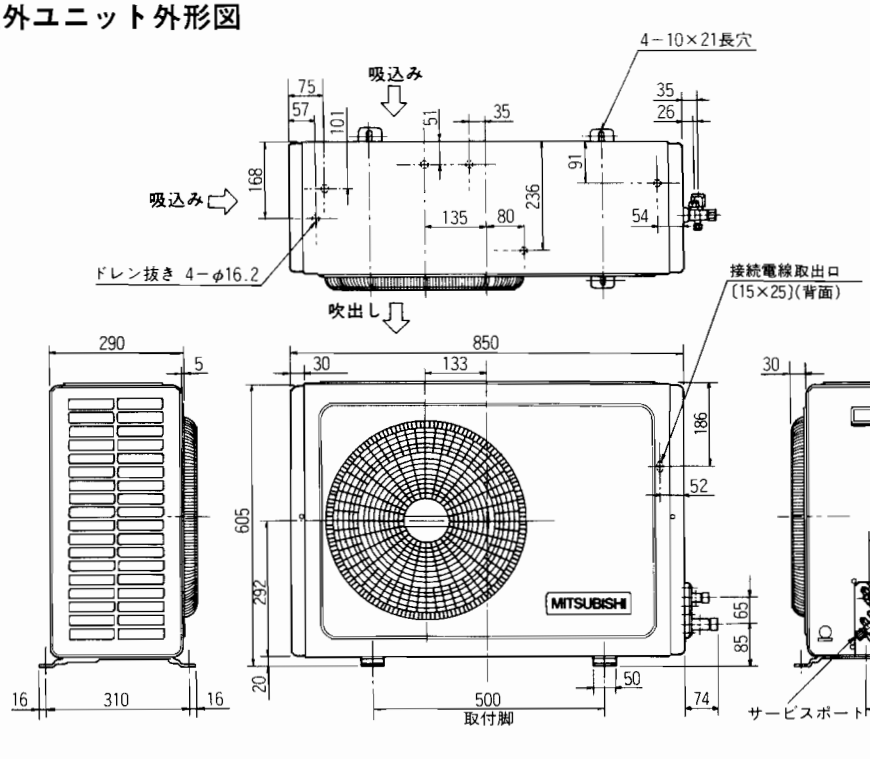

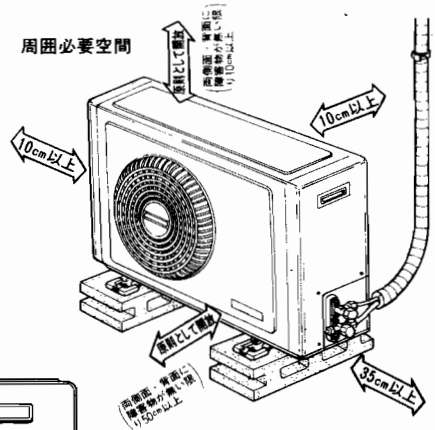

本体塗装色
5Y7/1 7分ツヤ(マンセルNo.)

注. 本図は予告なく変更することがあります。

MFH-2830　MFH-2830S　MFH-2830D　MFH-3230S

室内ユニット外形図

注1.本図は上側吹出口の風向は上向、
下側吹出口は閉じた状態を示す。

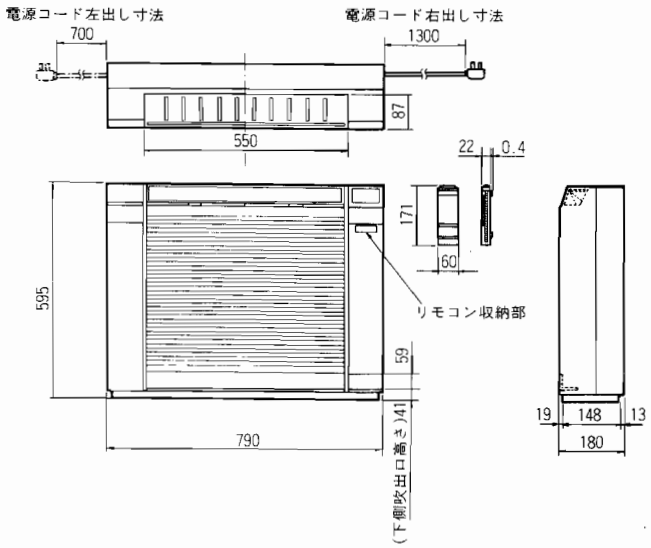

〈サービススペース〉

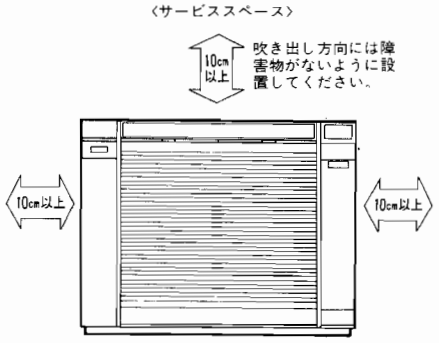

機種名		MFH-2830	MFH-2830S	MFH-2830D	MFH-3230S
配管	液管	外径φ8			
		フレア接続1/4F			
	ガス管	外径φ9.52			
		フレア接続1/2F			
ドレンホース		絶縁外径φ30			
		接続部外径φ16			
		有効長1000			
電源コード	右出し寸法	1300			
	左出し寸法	700			
	電源プラグ	㊧20A	Ⓣ20A	⑪ 15A	Ⓣ20A
室内外接続電線		VVFケーブル 2芯 2本 φ2.0（現地手配）			
延長配管	液管外径	φ6.35　1/4F			
	ガス管外径	φ9.52　3/8F			

室外ユニット外形図

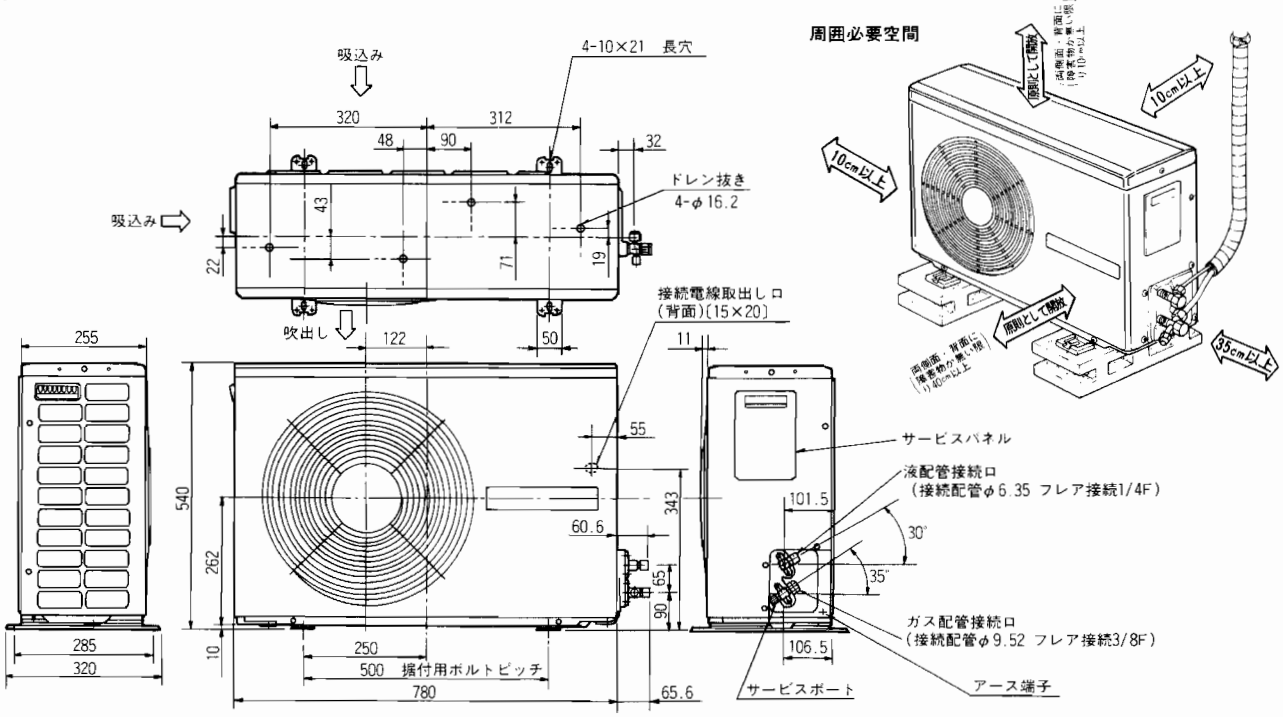

本体塗装色
5Y7/1 7分ツヤ(マンセルNO)　　注．本図は予告なく変更することがあります。

外形寸法図

MFH-4020S　MFH-4020T

室内ユニット外形図

（注）本図は吹出口の風向を
上向にした状態を示す。

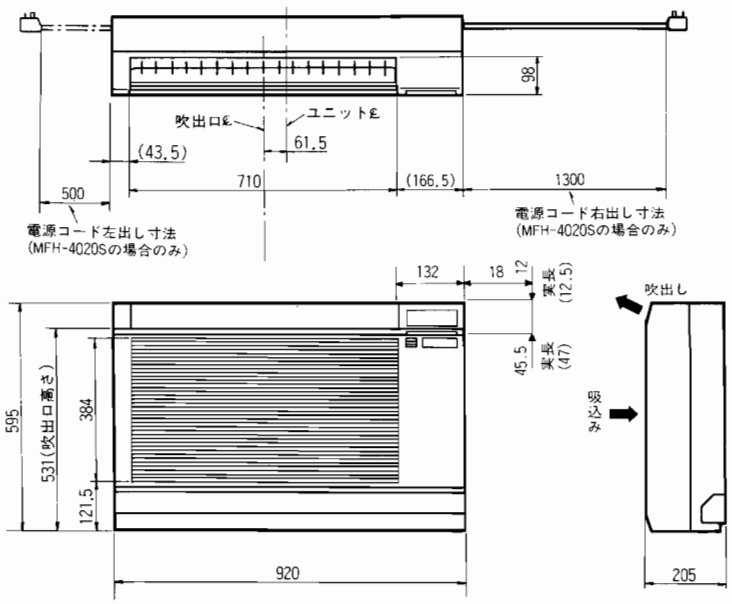

（フィルター取外しスペース）

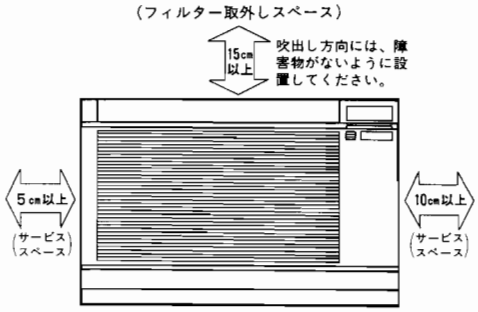

配管	絶縁カバー	外径φ63	
	液管	外径φ8	
		フレア接続1/4F	
	ガス管	外径φ9.52	
		フレア接続1/2F	
ドレンホース		絶縁外径φ30	
		接続部外径φ16	
		有効長1100	
電源コード	機種	MFH-4020S	MFH-4020T
	右出し寸法	1300	VVFケーブル 3芯 1本 φ2.0またはφ1.6 (現地手配)
	左出し寸法	500	
	電源プラグ	⑦ 20A	
室内外接続電線		VVFケーブル 2芯 2本 φ2.0(現地手配)	VVFケーブル 3芯 2本 φ2.0(現地手配)
延長配管	液管外径	φ6.35 1/4F	
	ガス管外径	φ12.7 1/2F	

室外ユニット外形図

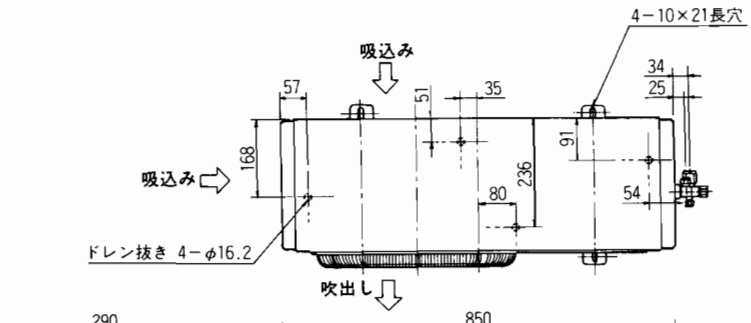

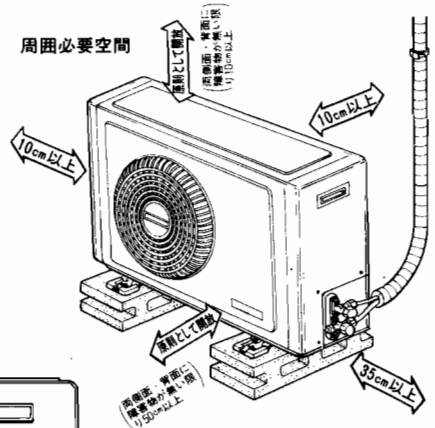

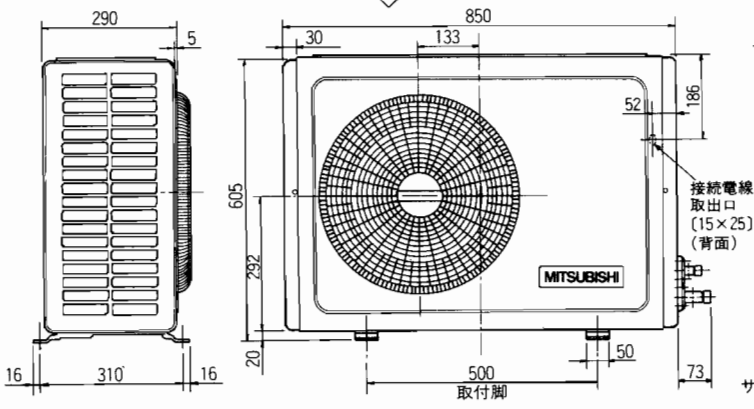

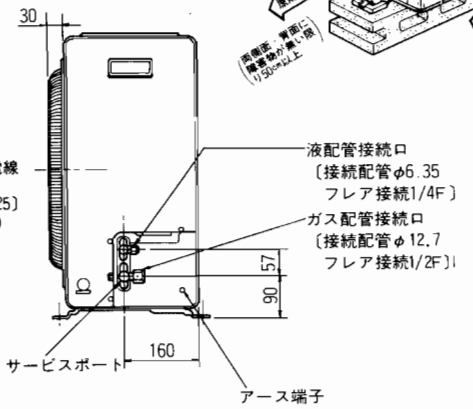

本体塗装色
5Y7/1 7分ツヤ(マンセルNo.)

注．本図は予告なく変更することがあります。

MFH-5020S　MFH-5020T

室内ユニット外形図

（注）本図は吹出口の風向を上向にした状態を示す。

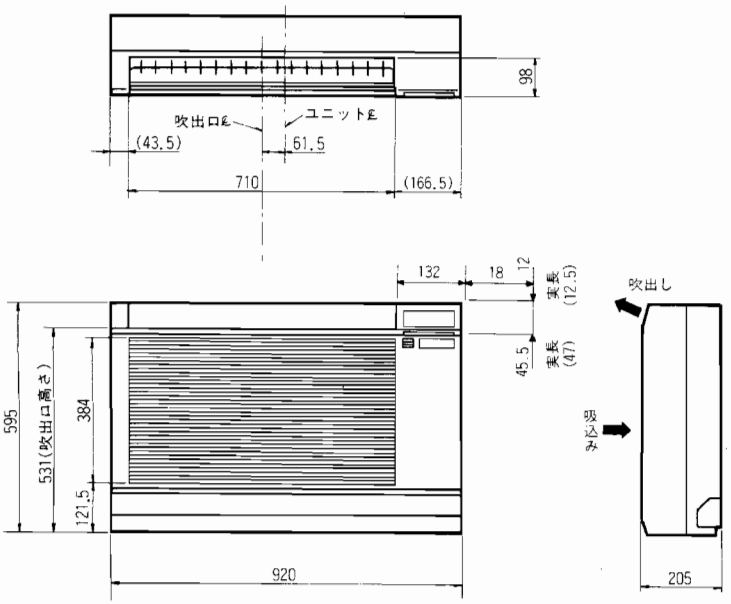

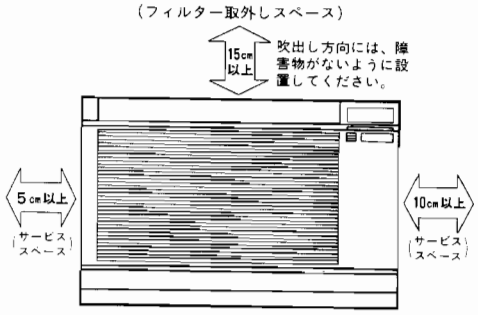

配管	絶縁カバー	外径φ63	
	液管	外径φ8	
		フレア接続1/4F	
	ガス管	外径φ9.52	
		フレア接続5/8F	
ドレンホース		絶縁外径φ30	
		接続部外径φ16	
		有効長1100	
電源コード	機種	MFH-5020S	MFH-5020T
	仕様	VVFケーブル 2芯 1本 φ2.6(現地手配)	VVFケーブル 3芯 1本 φ2.0またはφ1.6 (現地手配)
室内外接続電線		VVFケーブル 2芯 2本 φ2.6(現地手配)	VVFケーブル 3芯 2本 φ2.0(現地手配)
延長配管	液管外径	φ6.35 1/4F	
	ガス管外径	φ15.88 5/8F	

室外ユニット外形図

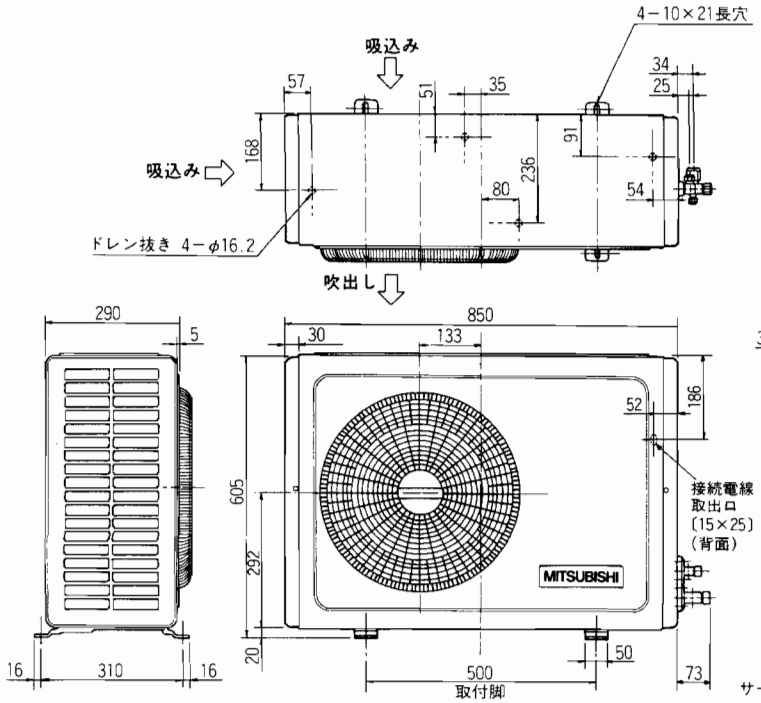

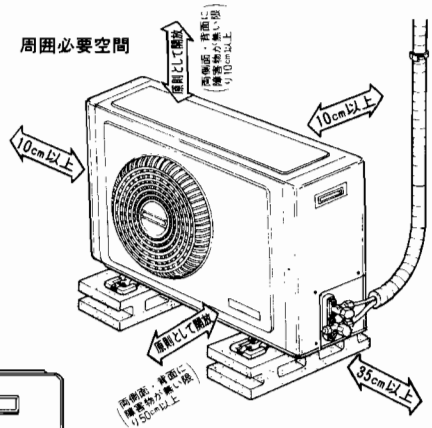

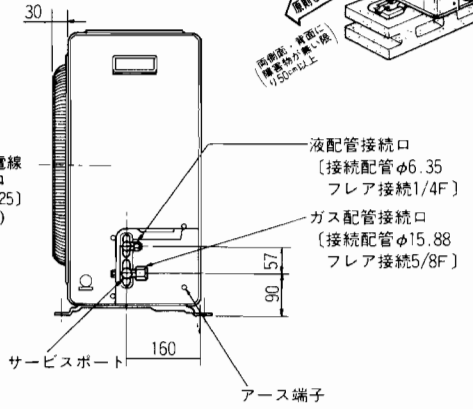

本体塗装色
5Y7/1 7分ツヤ(マンセルNo.)

注．本図は予告なく変更することがあります。

据付関係寸法図（配管出口関係寸法図）

MFZ-2810・2810S・3210S・4010S
MFH-2830・2830D・2830D・3230S

冷媒配管の設置

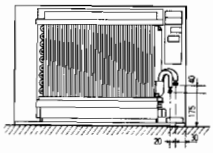

後・左後配管の場合

（下図はユニットの正面から見た図です。）

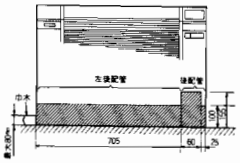

左配管の場合

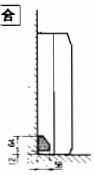

右下・左下配管の場合

（下図はユニット底部を上から見た図です。）

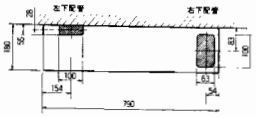

右配管の場合

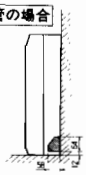

床・壁面に直接固定する場合

●床面との固定

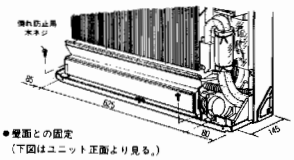

●壁面との固定
（下図はユニット正面より見る。）

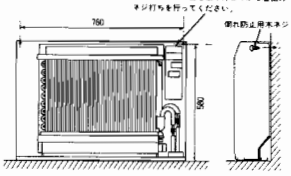

壁から離して固定する場合

●本体に倒れ防止用金具を固定する。

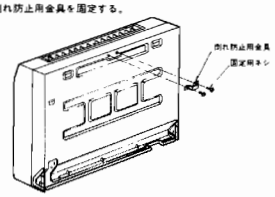

●壁面に倒れ防止用金具を固定する。
壁の強度がじゅうぶんあることを確認してください。

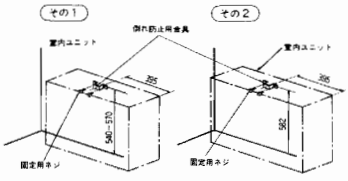

●平板を折り曲げて倒れ防止用金具へ差し込む。

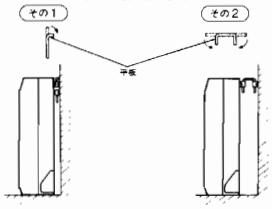

〈ドレン排水取出口〉

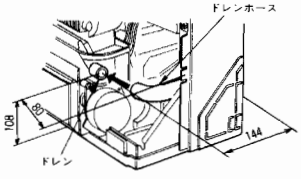

MFH-4020S・4020T
MFH-5020S・5020T

冷媒配管の設置

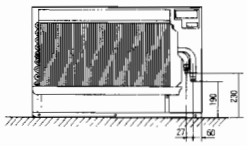

後・左後配管の場合

●図中斜線の部分は、配管取出しの可能な部分です。
（下図はユニットの正面から見た図です。）

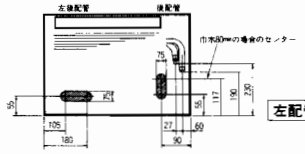

左配管の場合

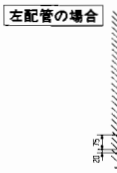

右配管の場合

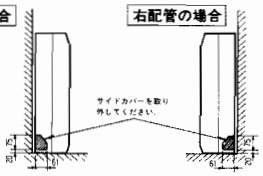

右下・左下配管の場合

（下図はユニット底部を上から見た図です。）

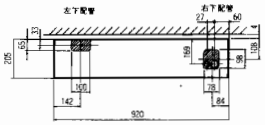

床・壁面に直接固定する場合

●床面との固定

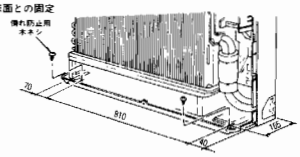

●壁面との固定
（下図はユニット正面より見る。）

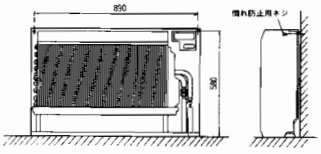

壁から離して固定する場合

●本体に倒れ防止用金具を固定する。

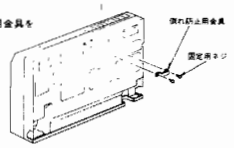

●壁面に倒れ防止用金具を固定する。
壁の強度がじゅうぶんあることを確認してください。

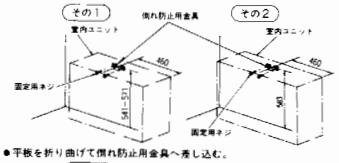

●平板を折り曲げて倒れ防止用金具へ差し込む。

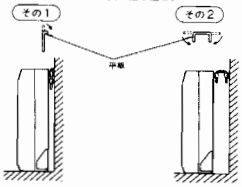

〈ドレン排水取出口〉

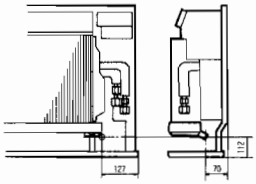

MWH-1810

ユニット外形図

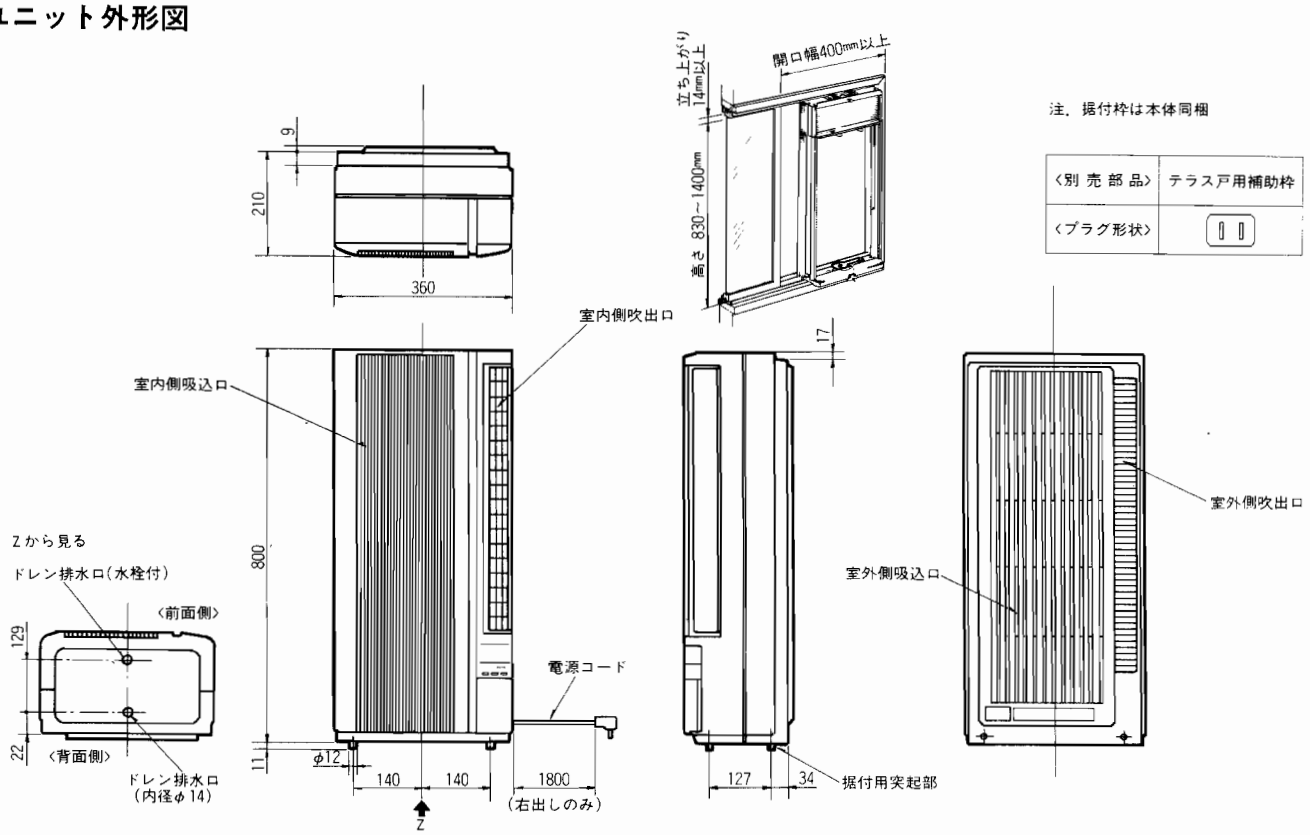

MW-1660　MW-1860

ユニット外形図

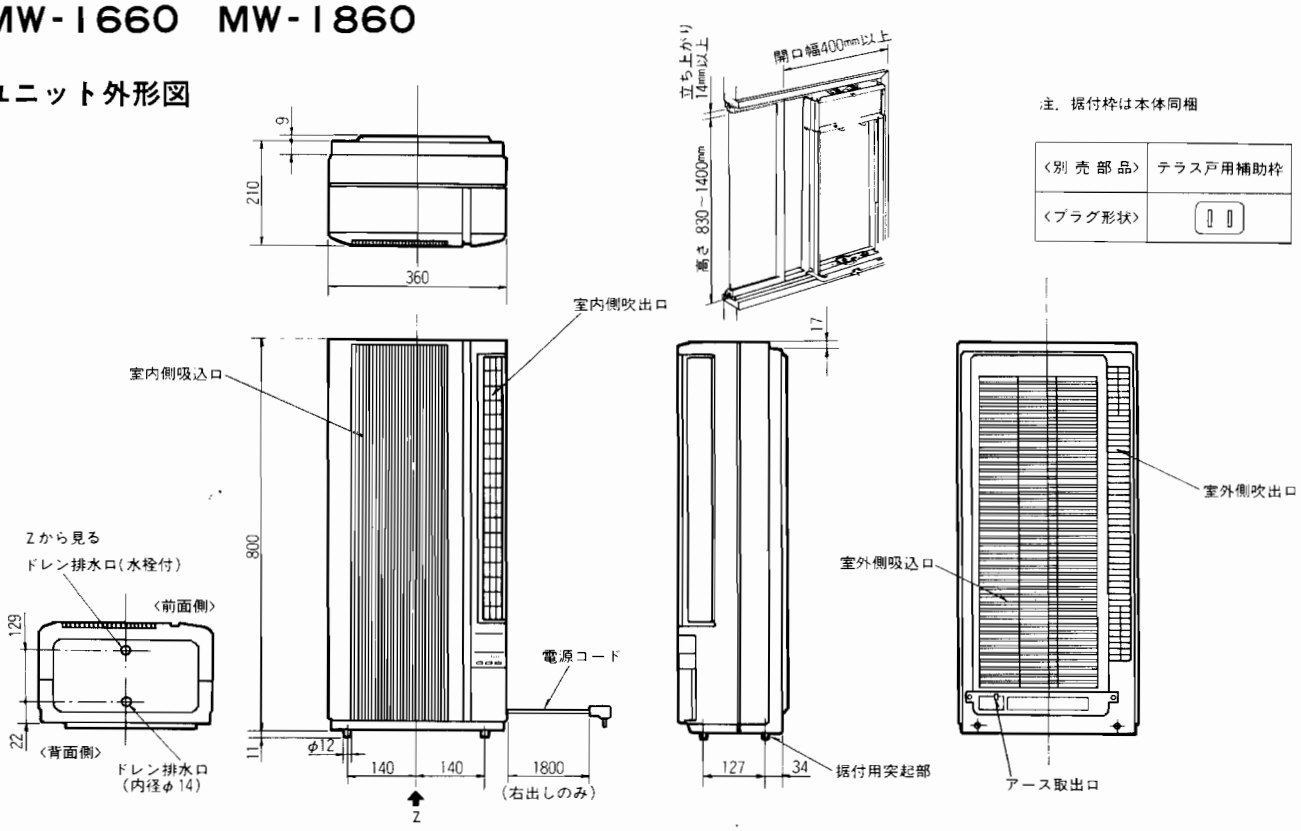

外形寸法図

MWH-161C

ユニット外形図

〈別売部品〉	テラス戸用補助枠
〈プラグ形状〉	

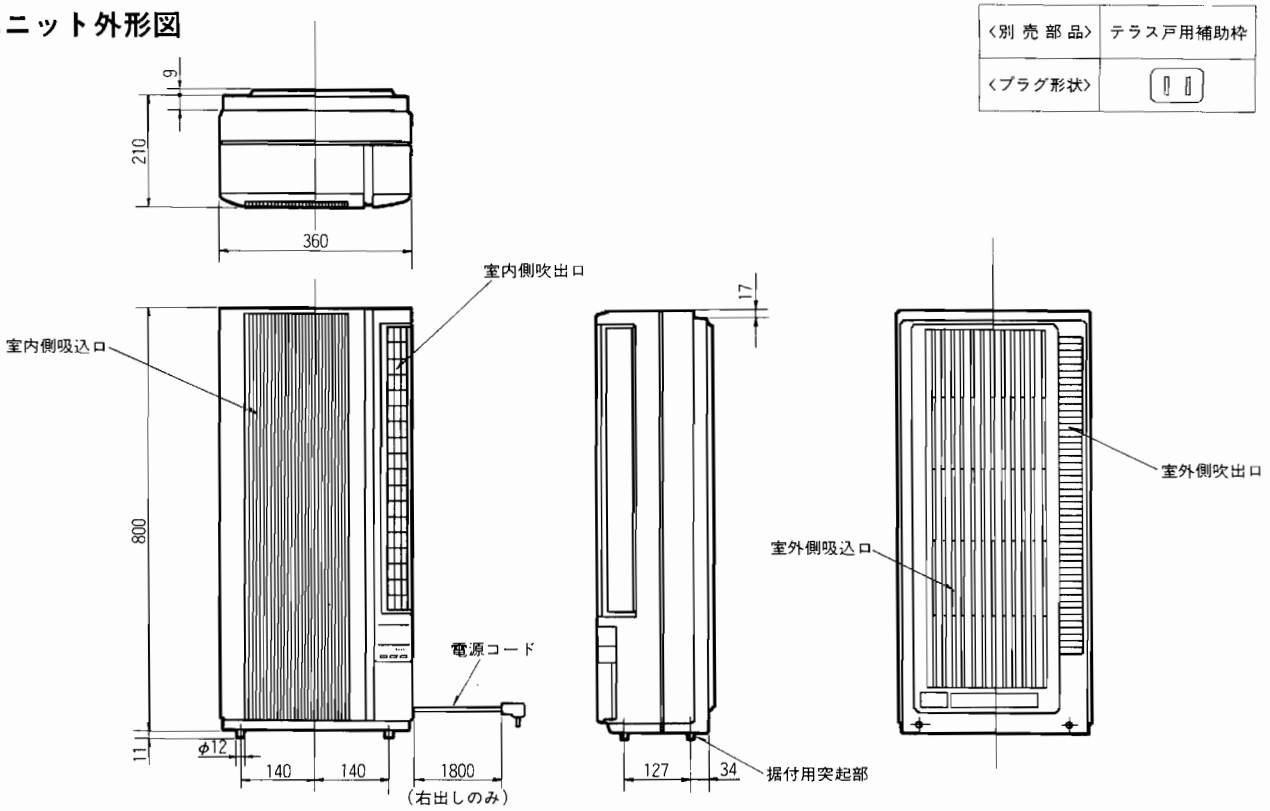

注．本図は予告なく変更することがあります。

MW-146C　MW-166C

ユニット外形図

〈別売部品〉	テラス戸用補助枠
〈プラグ形状〉	

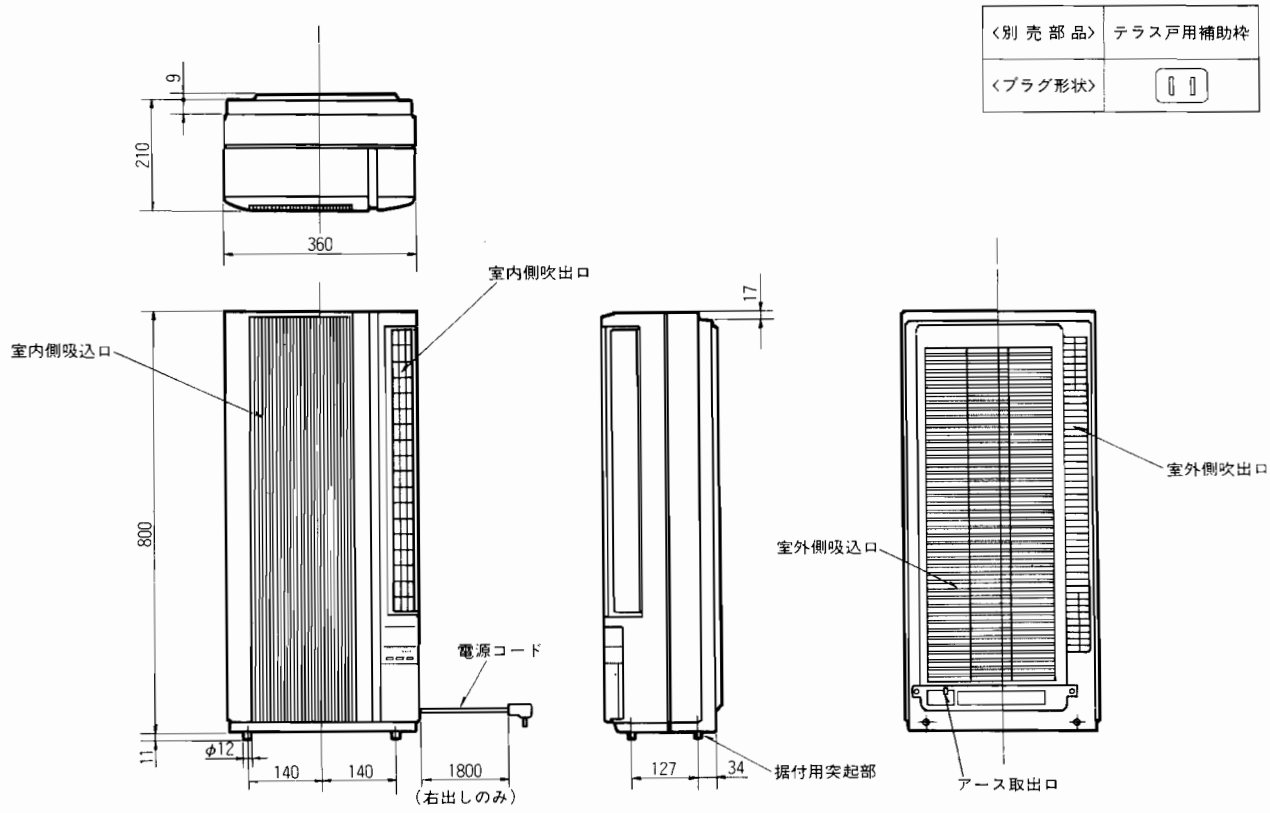

注．本図は予告なく変更することがあります。

MLZ-2810S　MLZ-3210S

室内ユニット外形図

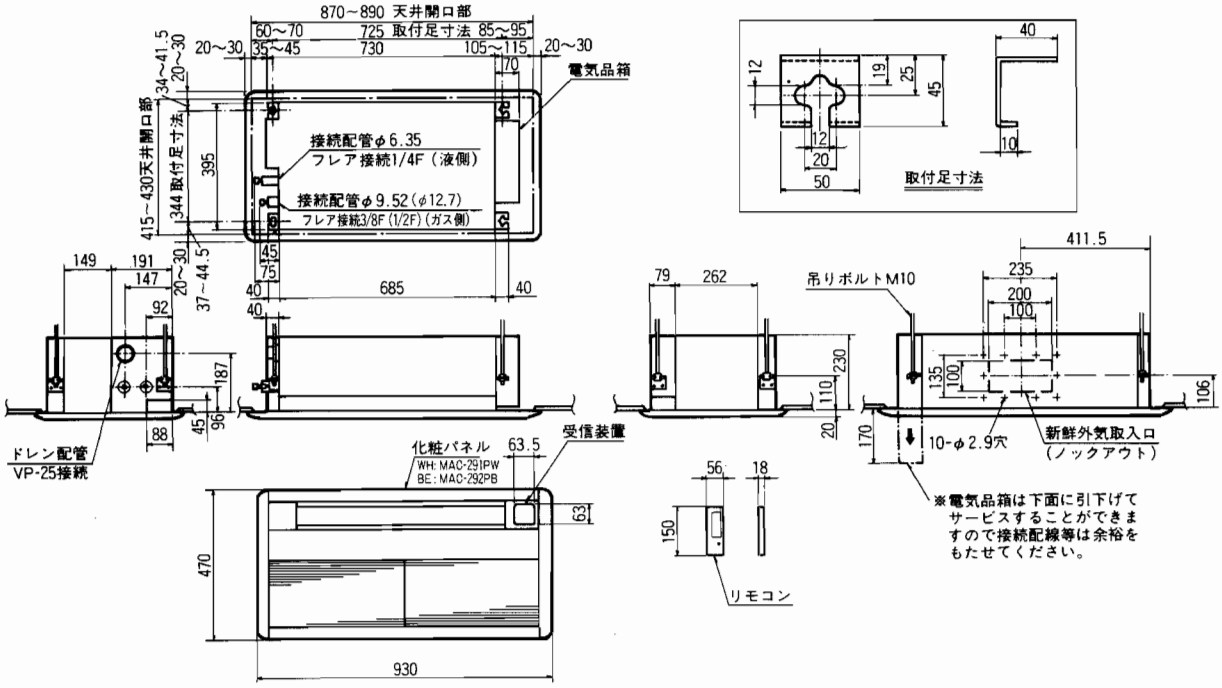

( )内の数字はMLZ-3210S形です。

室外ユニット外形図

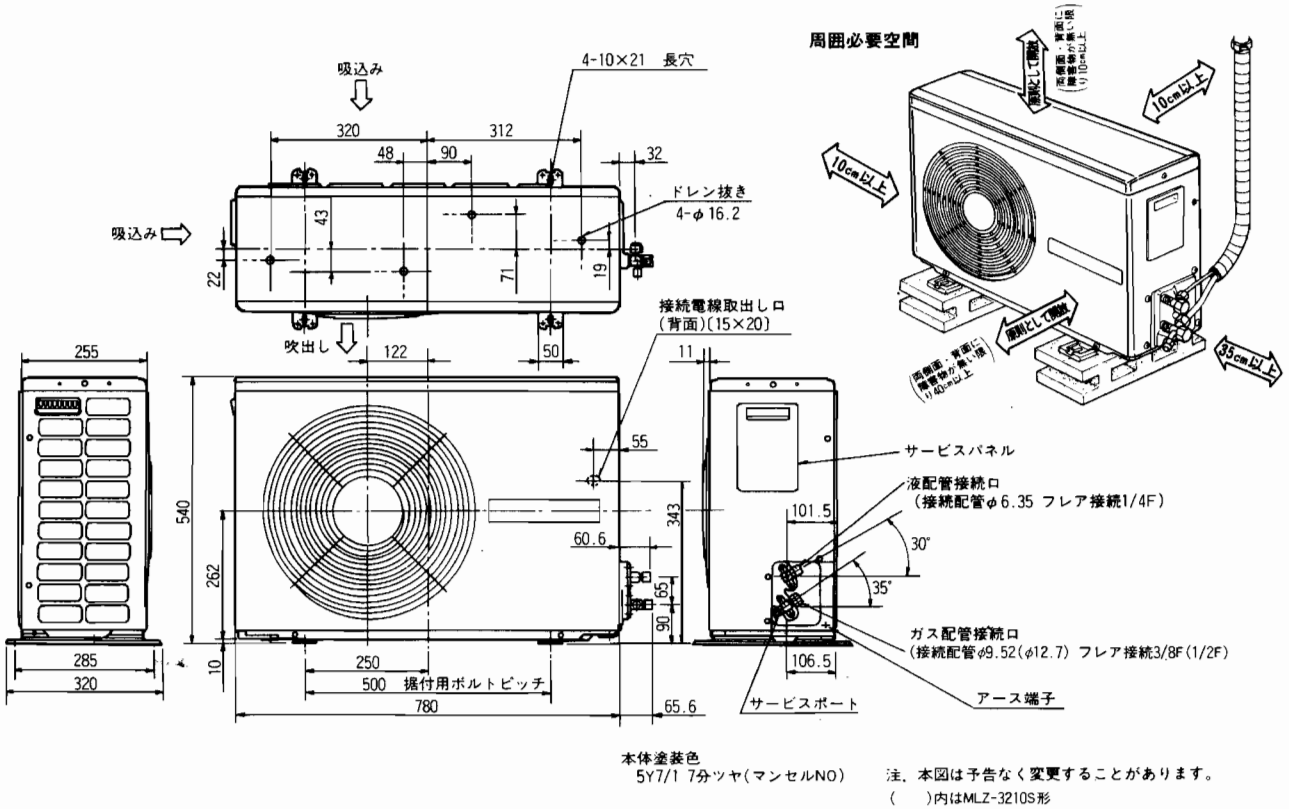

本体塗装色
5Y7/1 7分ツヤ(マンセルNO)

注．本図は予告なく変更することがあります。
(　　)内はMLZ-3210S形

外形寸法図

MLZ-4010S

室内ユニット外形図

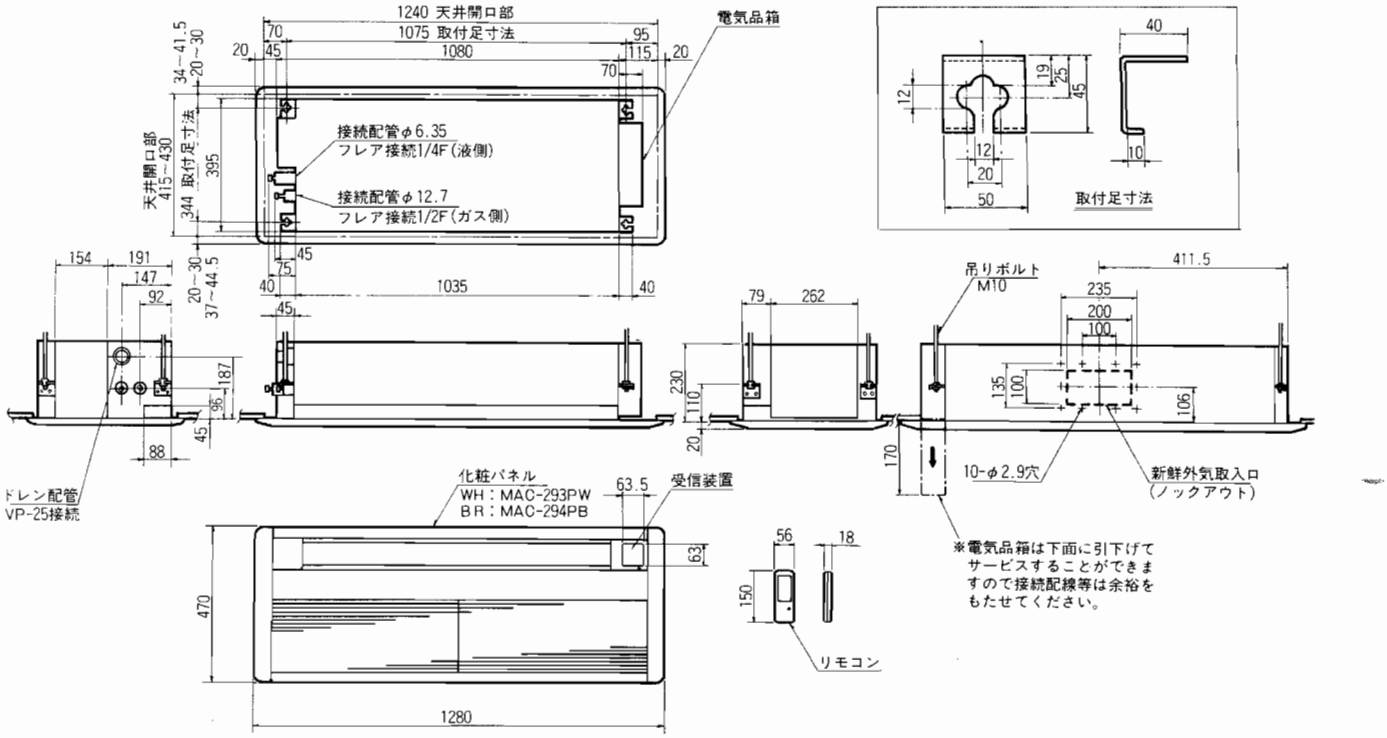

室外ユニット外形図

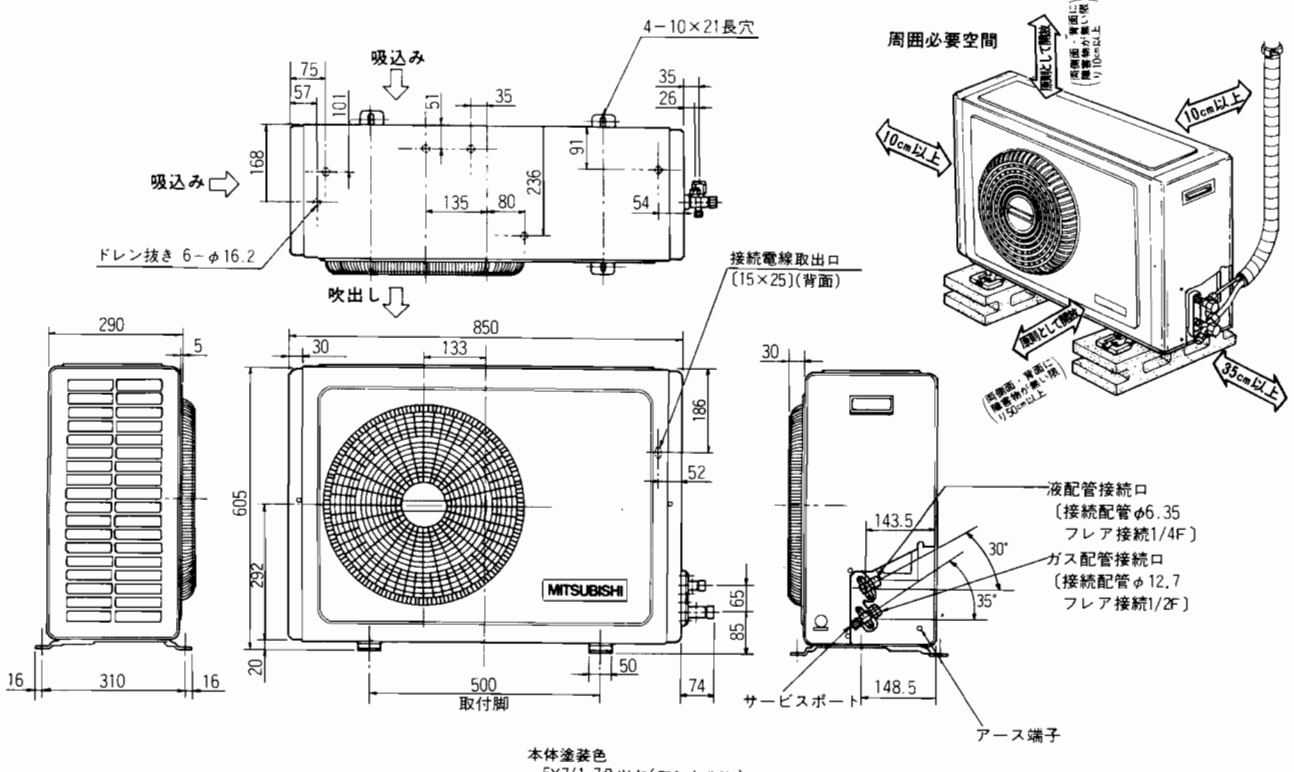

注. 本図は予告なく変更することがあります。

MTZ-2810S

室内ユニット外形図

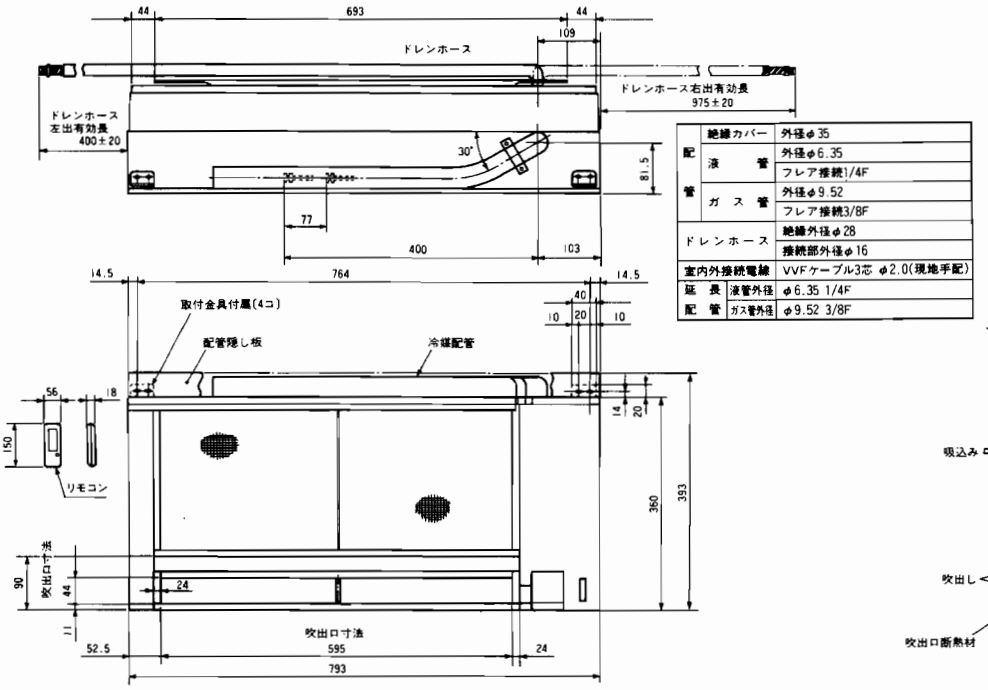

配管	絶縁カバー	外径φ35
	液管	外径φ6.35
		フレア接続1/4F
	ガス管	外径φ9.52
		フレア接続3/8F
ドレンホース		絶縁外径φ28
		接続部外径φ16
室内外接続電線		VVFケーブル3芯 φ2.0(現地手配)
延長配管	液管外径	φ6.35 1/4F
	ガス管外径	φ9.52 3/8F

取付金具詳細図
板厚は1.2mm

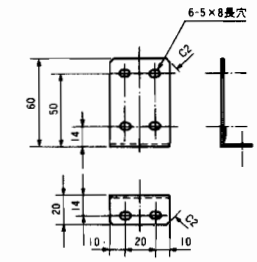

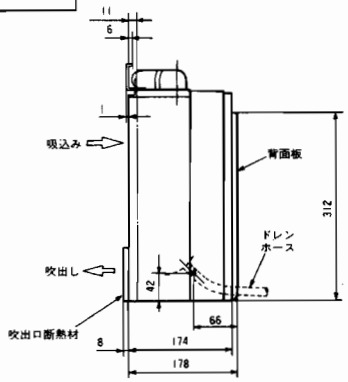

注．本図は予告なく変更することがあります。

室外ユニット外形図

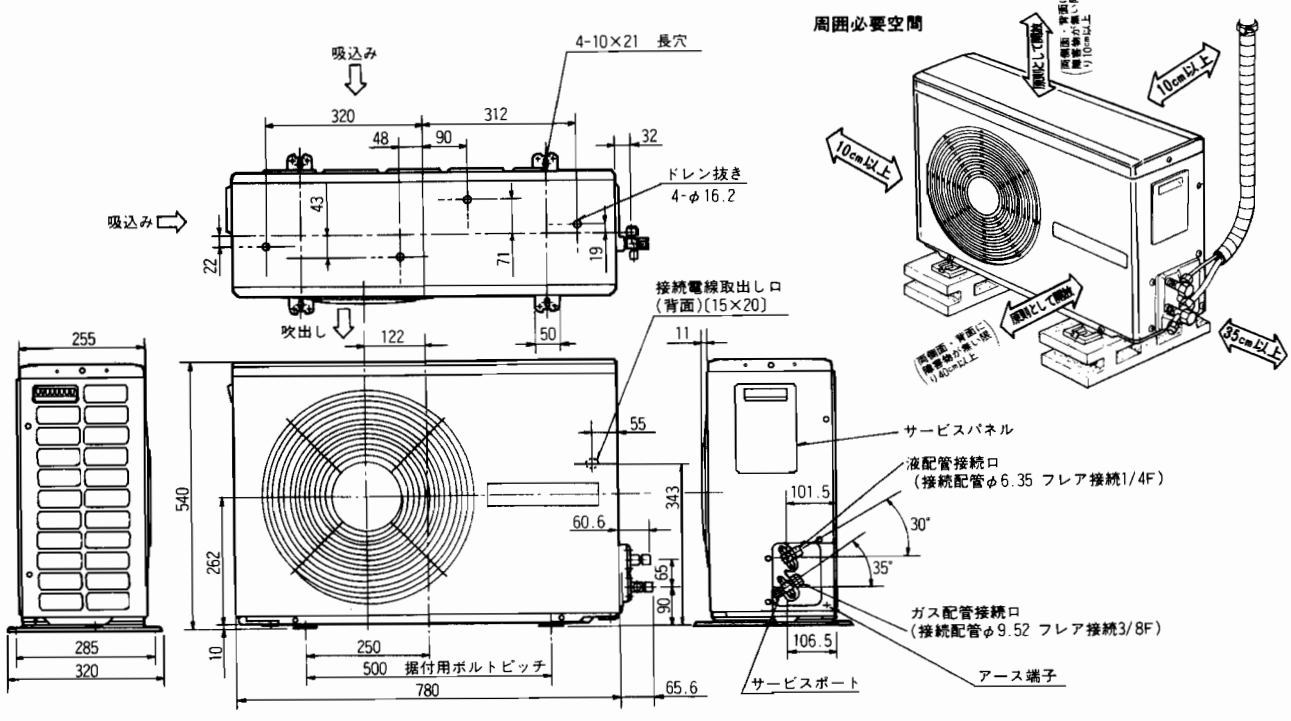

本体塗装色
5Y7/1 7分ツヤ(マンセルNO)

注．本図は予告なく変更することがあります。

外形寸法図

MTH-251CS　MTH-2820S

室内ユニット外形図

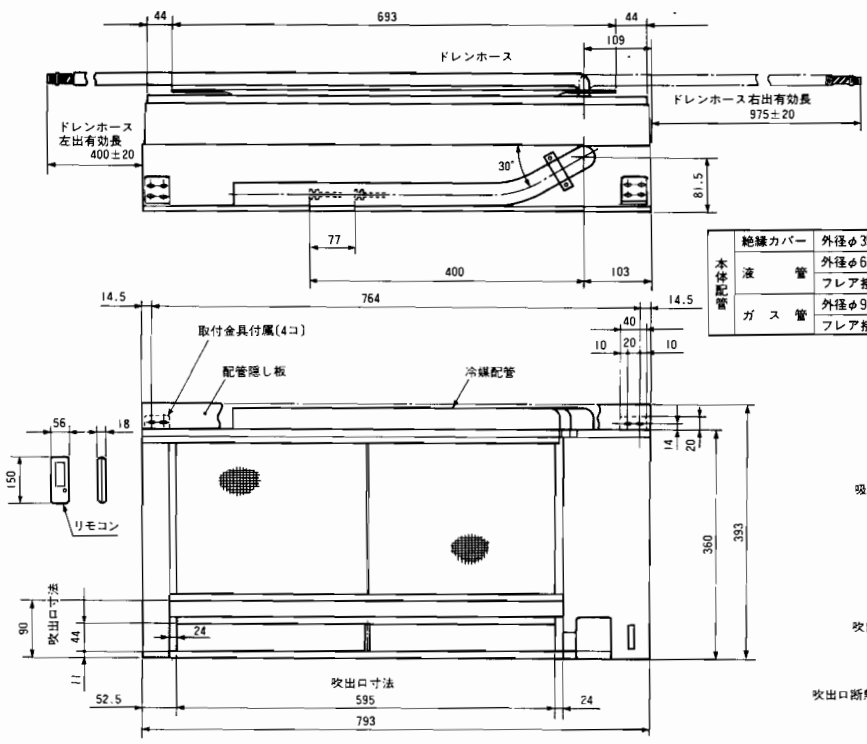

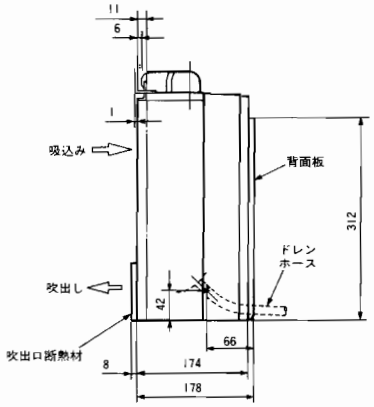

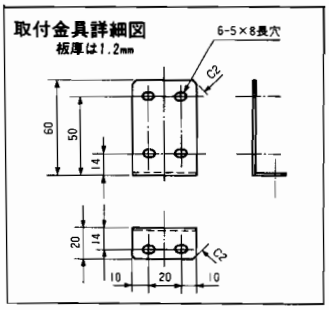

本体配管	絶縁カバー	外径φ35
	液　管	外径φ6.35 フレア接続1/4F
	ガス管	外径φ9.52 フレア接続3/8F

ドレンホース		絶縁外径φ28 接続部外径φ16
室内外接続電線		VVFケーブル3芯 φ2.0(現地手配)
接　続	液管外径	φ6.35 1/4F
延長配管	ガス管外径	φ9.52 3/8F

室外ユニット外形図

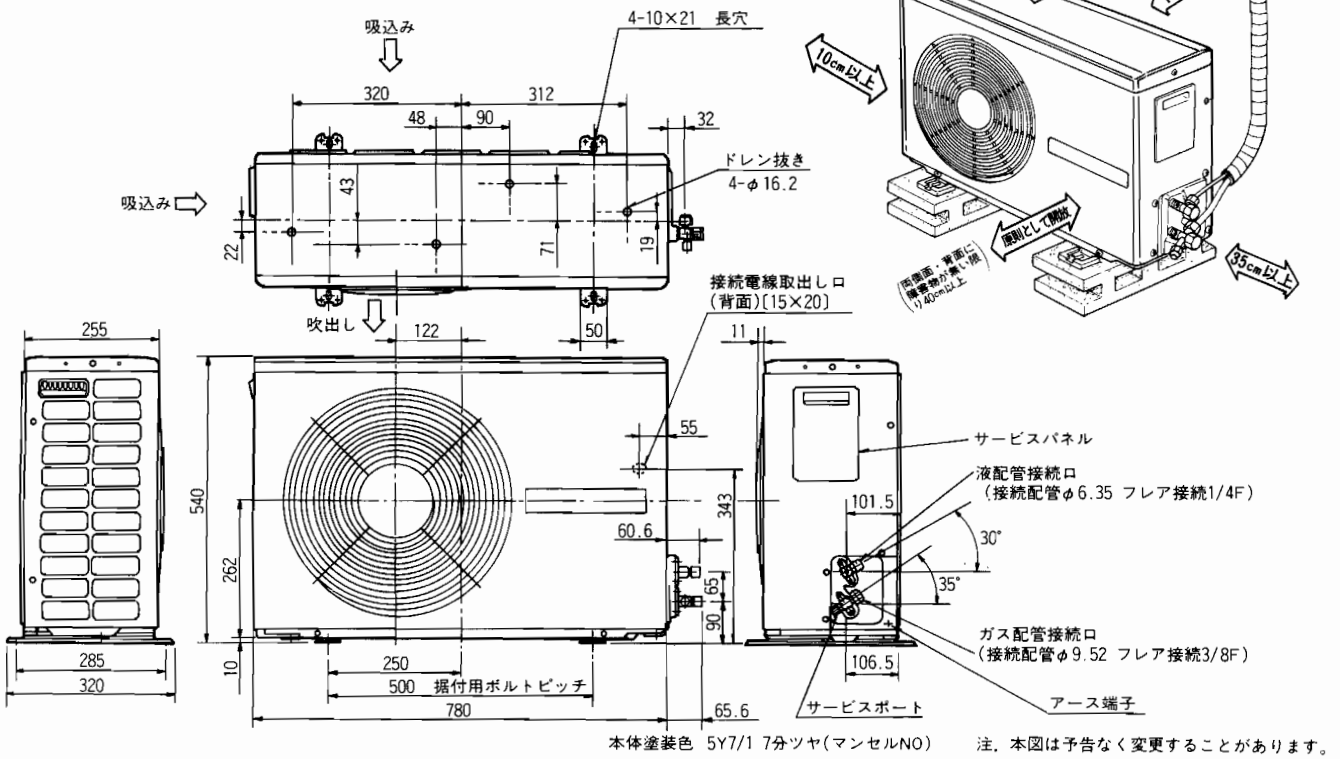

本体塗装色　5Y7/1 7分ツヤ(マンセルNO)　　注．本図は予告なく変更することがあります。

MTZ-4010S

室内ユニット外形図

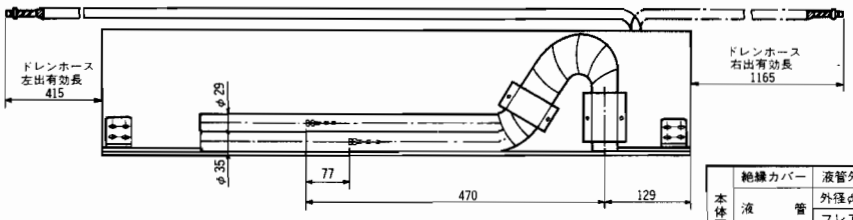

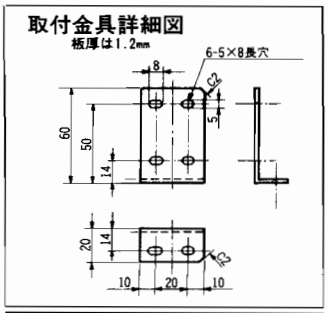

本体配管	絶縁カバー	液管外径φ29 ガス管外径φ35
	液管	外径φ8
		フレア接続1/4F
	ガス管	外径φ12
		フレア接続1/2F
電源		端子台

ドレンホース		絶縁外径φ30
		接続部外径φ16
室内外接続電線		VVFケーブル 3芯 φ2.01本(現地手配)
接続配管	液管	外形φ6.35 1/4F
	ガス管	外径φ12.7 1/2F

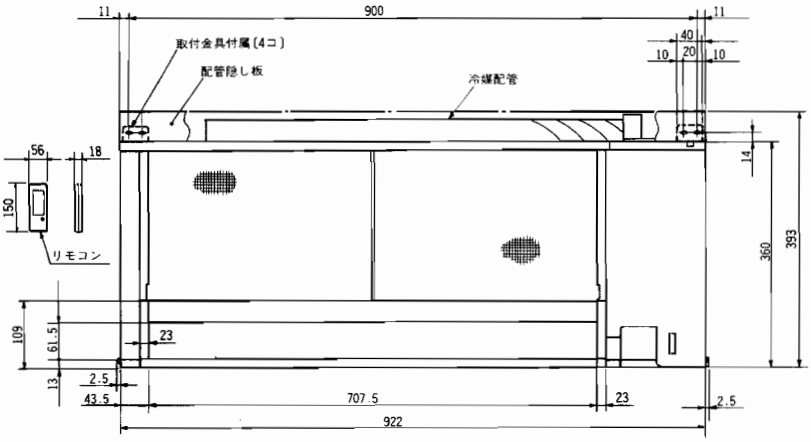

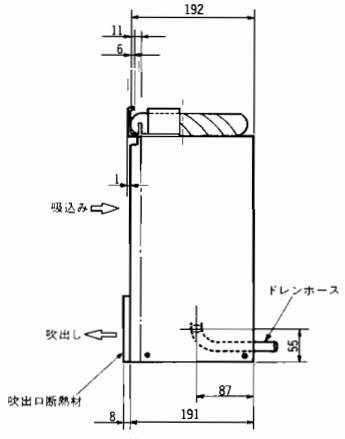

室外ユニット外形図

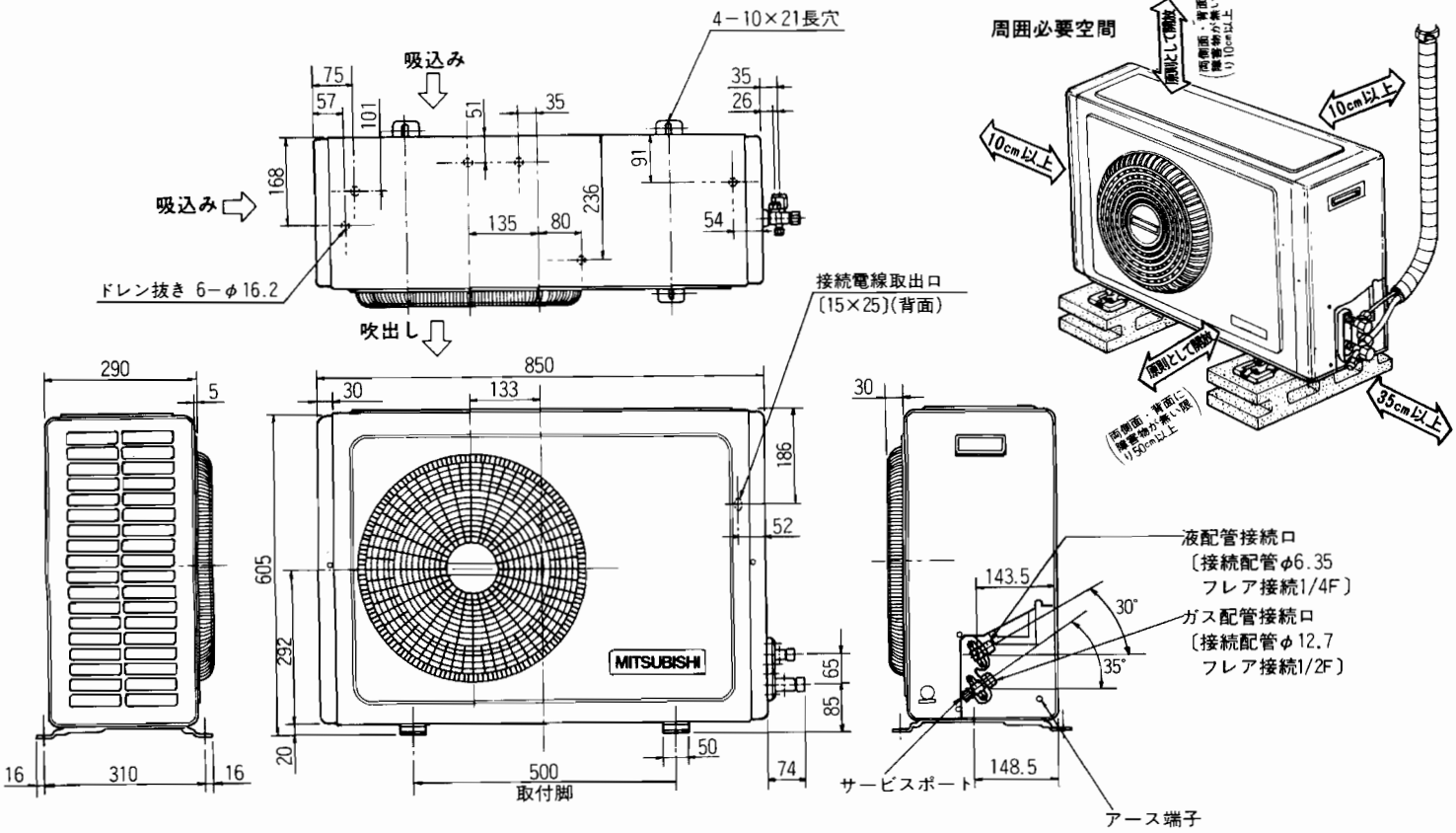

本体塗装色
5Y7/1 7分ツヤ(マンセルNo.)

注．本図は予告なく変更することがあります。

外形寸法図

MTH-351CS　MTH-4020S

室内ユニット外形図

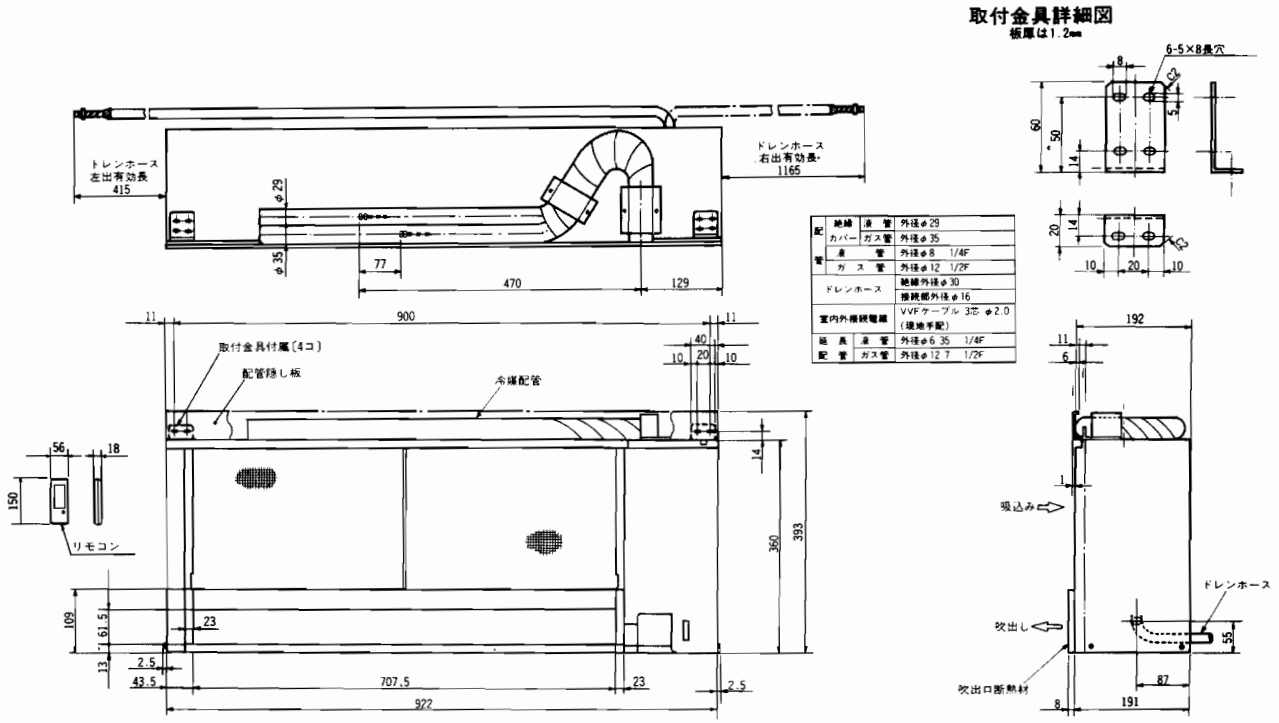

注．本図は予告なく変更することがあります。

室外ユニット外形図

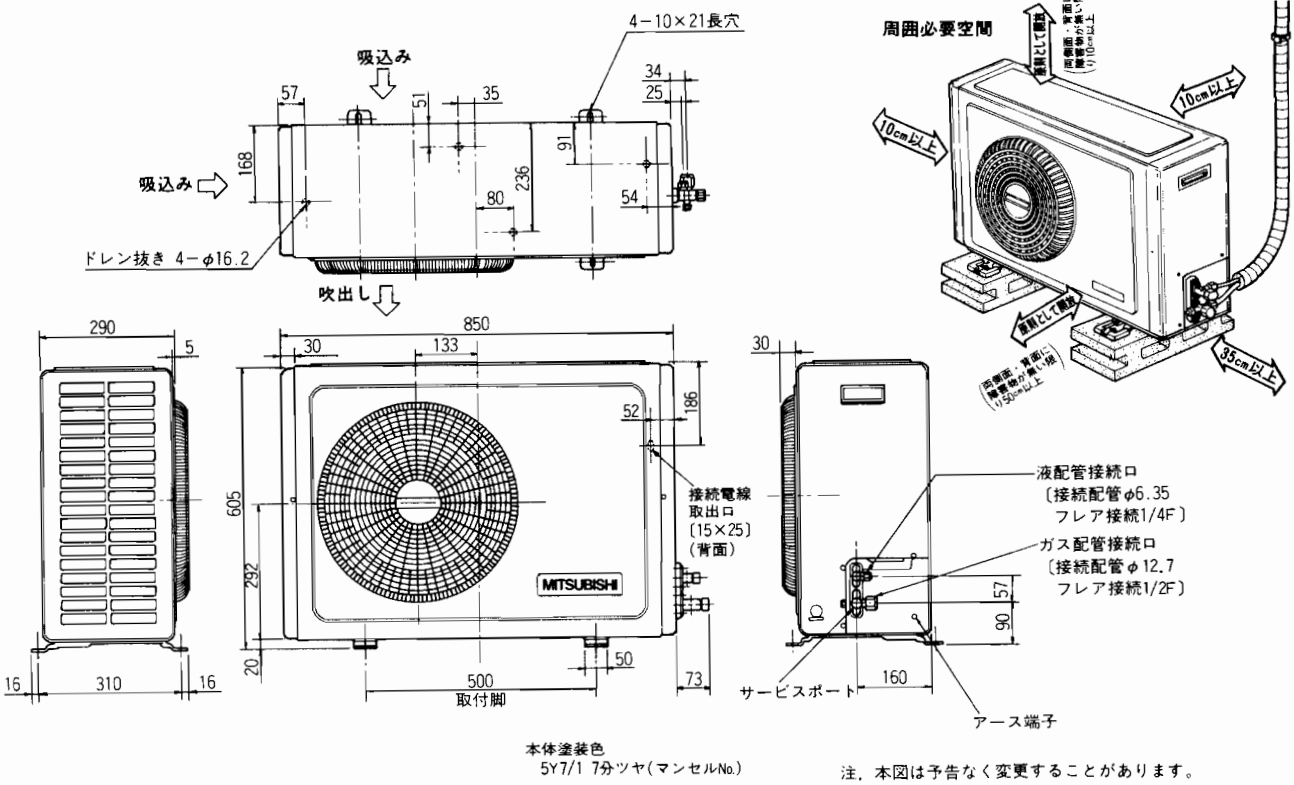

本体塗装色
5Y7/1 7分ツヤ(マンセルNo.)

注．本図は予告なく変更することがあります。

MBZ-2810S　MBZ-3210S　MBZ-4010S

室内ユニット外形図（半間幅天袋設置）

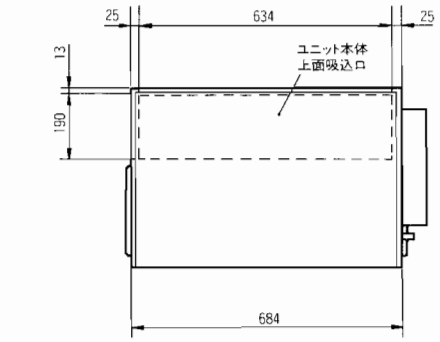

		MBZ-2810S	MBZ-3210S	MBZ-4010S
電源電線		VVFケーブル		
		2芯1本		
		φ2.0（現地手配）		
室内接続電線		VVFケーブル		
		3芯1本		
		φ2.0（現地手配）		
延長配管	液管外径	φ6.35 1/4F		
	ガス管外径	φ9.52 3/8F	φ12.7 1/2F	
室内配管	液管	外径φ6.35		
		フレア接続1/4F		
	ガス管	外径φ9.52	外径φ12.7	
		フレア接続3/8F	フレア接続1/2F	
ドレン配管		ドレン排水口(VP20接続可) (ドレンホース付属,長さ150mm 延長ドレン配管…VP20接続)		
受信装置		コード長さ1.5m		

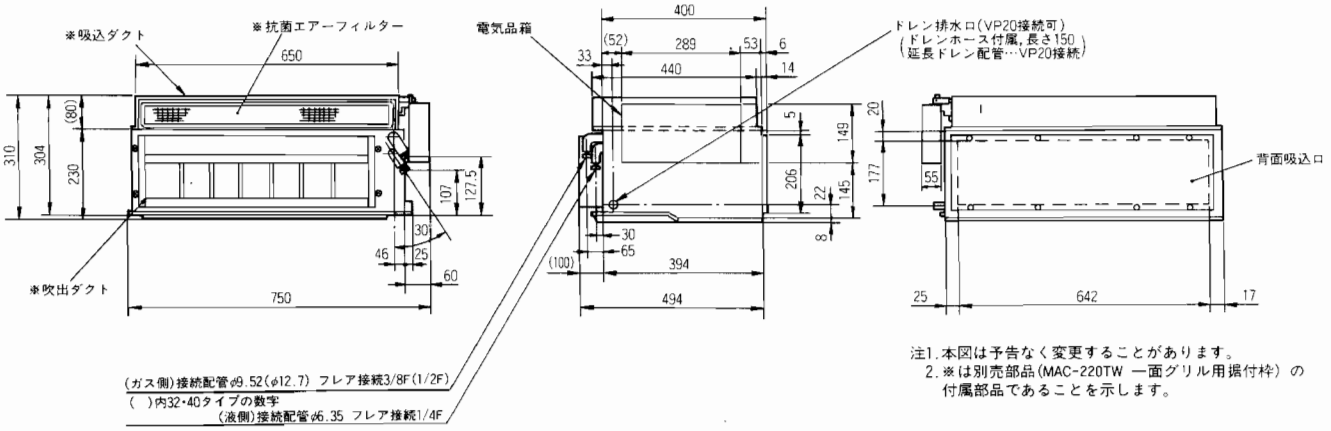

注1.本図は予告なく変更することがあります。
2.※は別売部品(MAC-220TW 一面グリル用据付枠）の付属部品であることを示します。

（半間幅地袋設置）

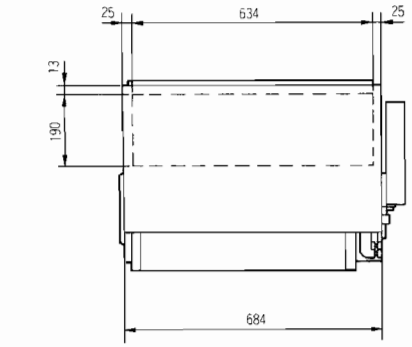

		MBZ-2810S	MBZ-3210S	MBZ-4010S
電源電線		VVFケーブル		
		2芯1本		
		φ2.0（現地手配）		
室内接続電線		VVFケーブル		
		3芯1本		
		φ2.0（現地手配）		
延長配管	液管外径	φ6.35 1/4F		
	ガス管外径	φ9.52 3/8F	φ12.7 1/2F	
室内配管	液管	外径φ6.35		
		フレア接続1/4F		
	ガス管	外径φ9.52	外径φ12.7	
		フレア接続3/8F	フレア接続1/2F	
ドレン配管		ドレン排水口(VP20接続可) (ドレンホース付属,長さ150mm 延長ドレン配管…VP20接続)		
受信装置		コード長さ1.5m		

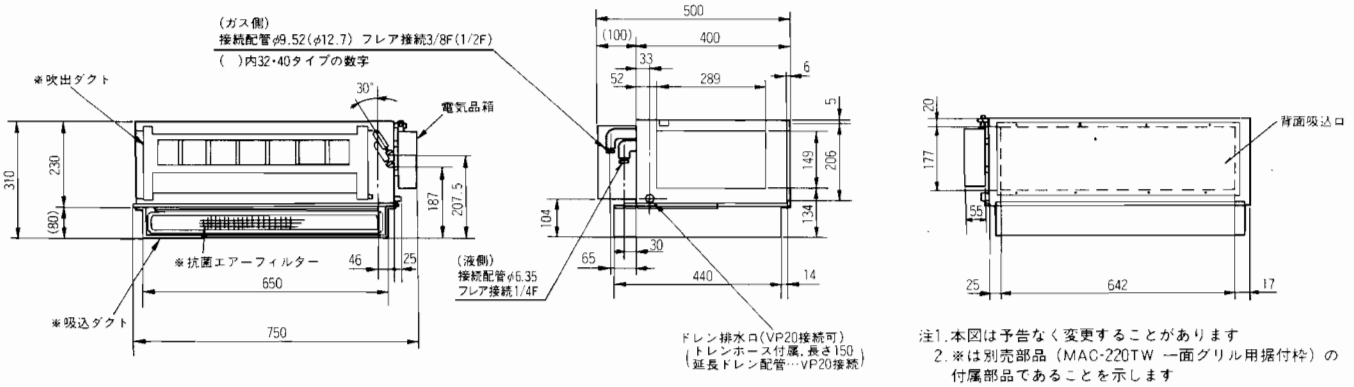

注1.本図は予告なく変更することがあります
2.※は別売部品（MAC-220TW 一面グリル用据付枠）の付属部品であることを示します

形寸法図

MBZ-2810S　MBZ-3210S　MBZ-4010S

室内ユニット外形図
(一間幅天袋設置)

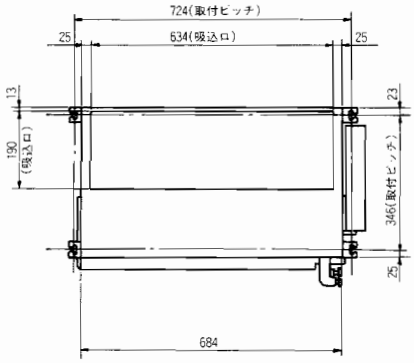

		MBZ-2810S	MBZ-3210S	MBZ-4010S
電源電線		VVFケーブル		
		2芯1本		
		φ2.0 (現地手配)		
室内接続電線		VVFケーブル		
		3芯1本		
		φ2.0 (現地手配)		
延長配管	液管外径	φ6.35 1/4F		
	ガス管外径	φ9.52 3/8F	φ12.7 1/2F	
室内配管	液管	外径φ6.35		
		フレア接続1/4F		
	ガス管	外径φ9.52	外径φ12.7	
		フレア接続3/8F	フレア接続1/2F	
ドレン配管		ドレン排水口(VP20接続可)		
		(ドレンホース付属、長さ150㎜ 延長ドレン配管…VP20接続)		
受信装置		コード長さ1.5m		

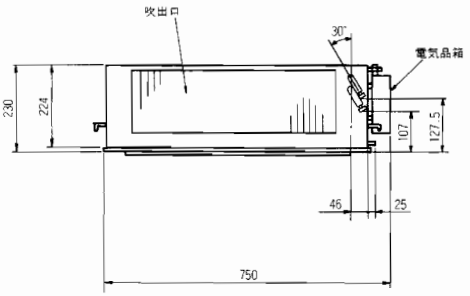

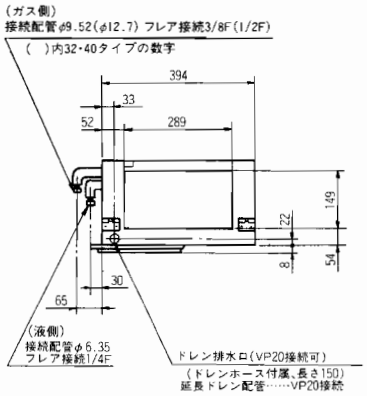

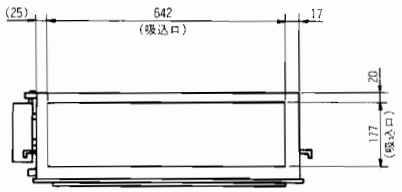

注．本図は予告なく変更することがあります。

(天井埋込設置)

MUBZ-2810S　MUBZ-3210S

室外ユニット外形図

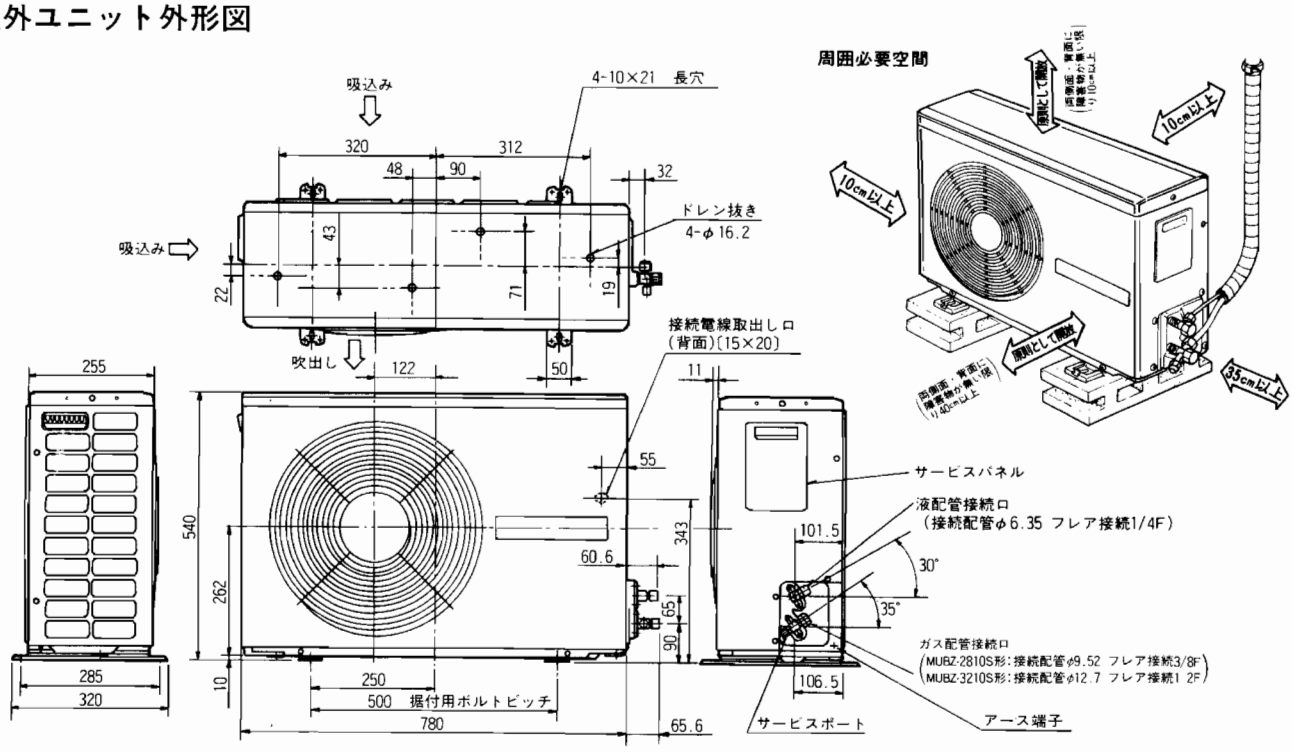

本体塗装色
5Y7/1 7分ツヤ(マンセルNO)

注．本図は予告なく変更することがあります。

MUBZ-4010S

室外ユニット外形図

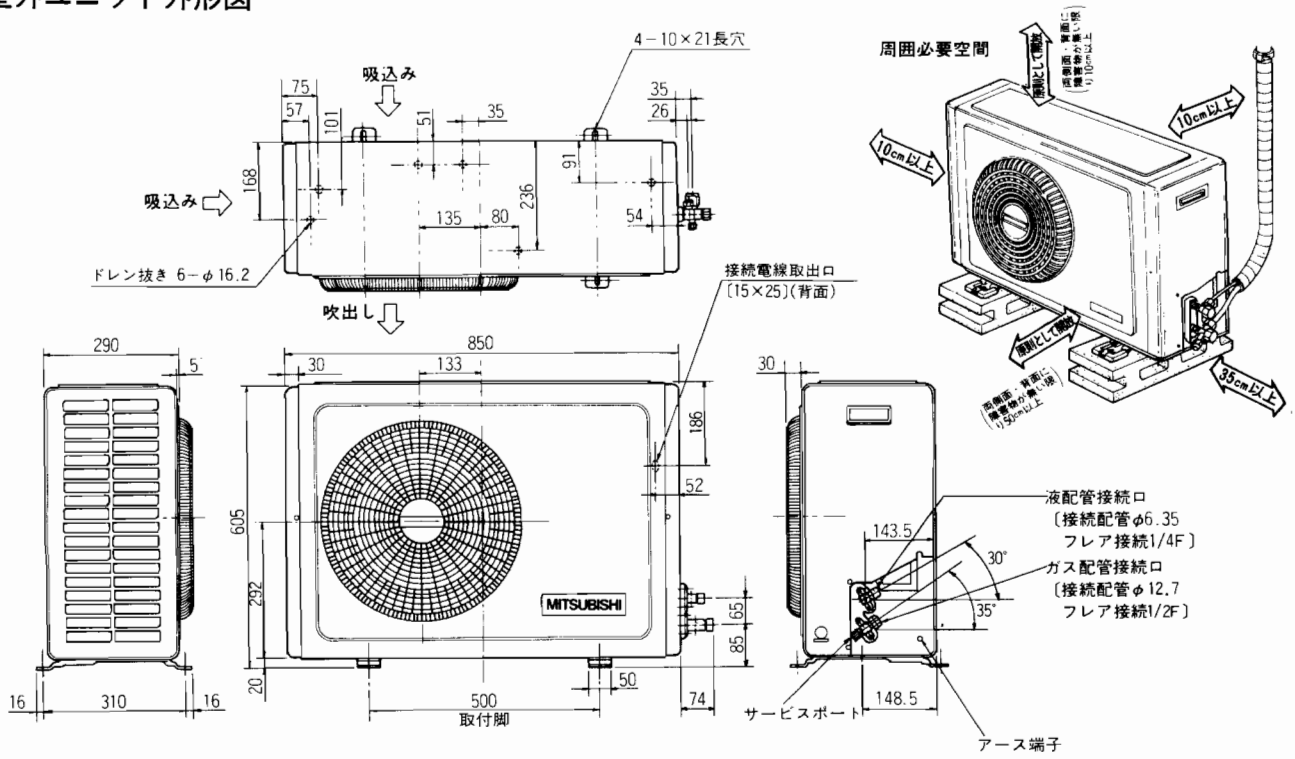

本体塗装色
5Y7/1 7分ツヤ(マンセルNo.)

注．本図は予告なく変更することがあります。

外形寸法図

MEH-2820S

室内ユニット外形図

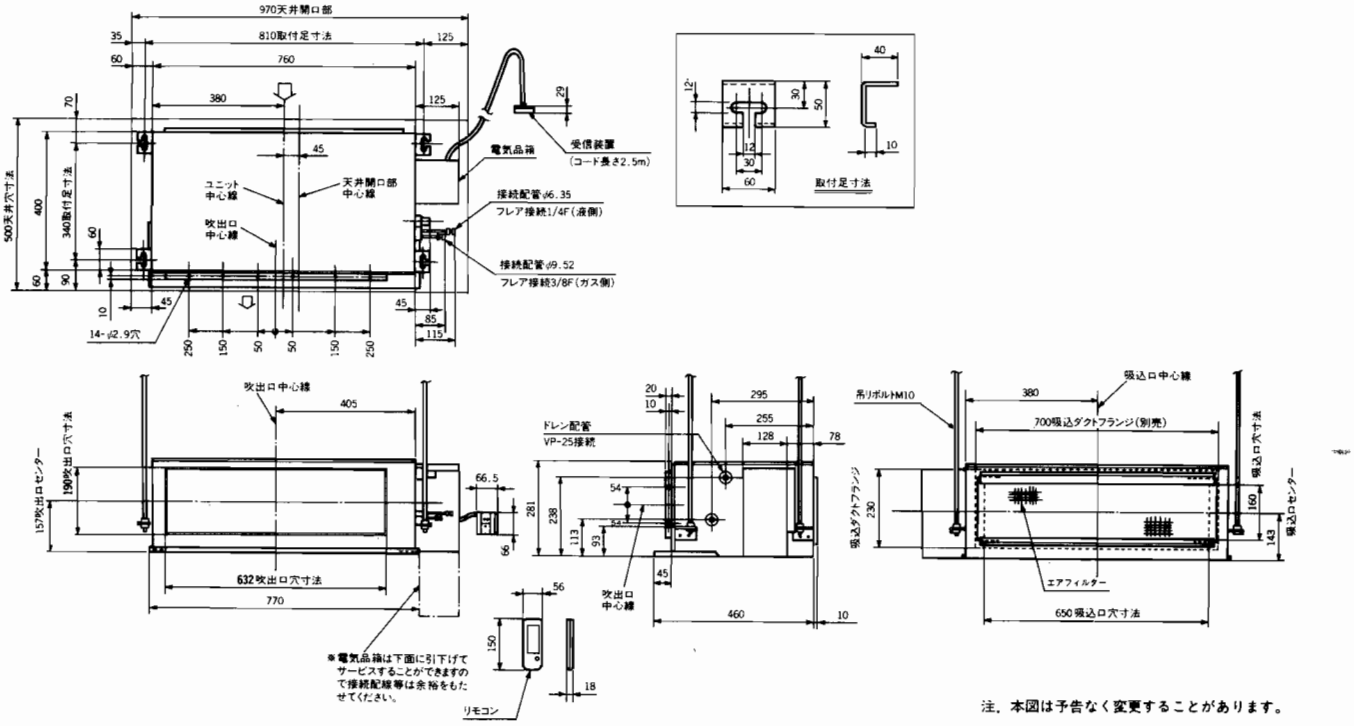

注．本図は予告なく変更することがあります。

室外ユニット外形図

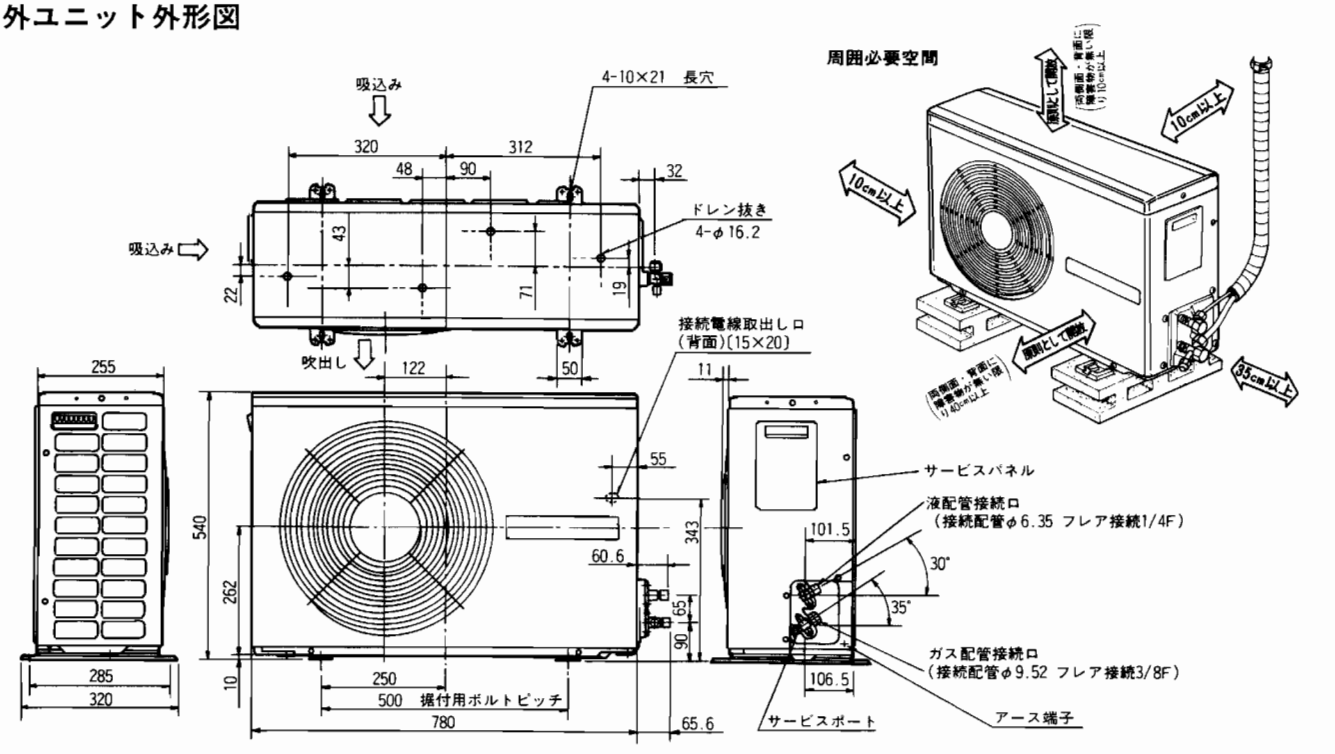

本体塗装色
5Y7/1 7分ツヤ(マンセルNO)

注．本図は予告なく変更することがあります。

MEH-4020S　MEH-5020S

室内ユニット外形図

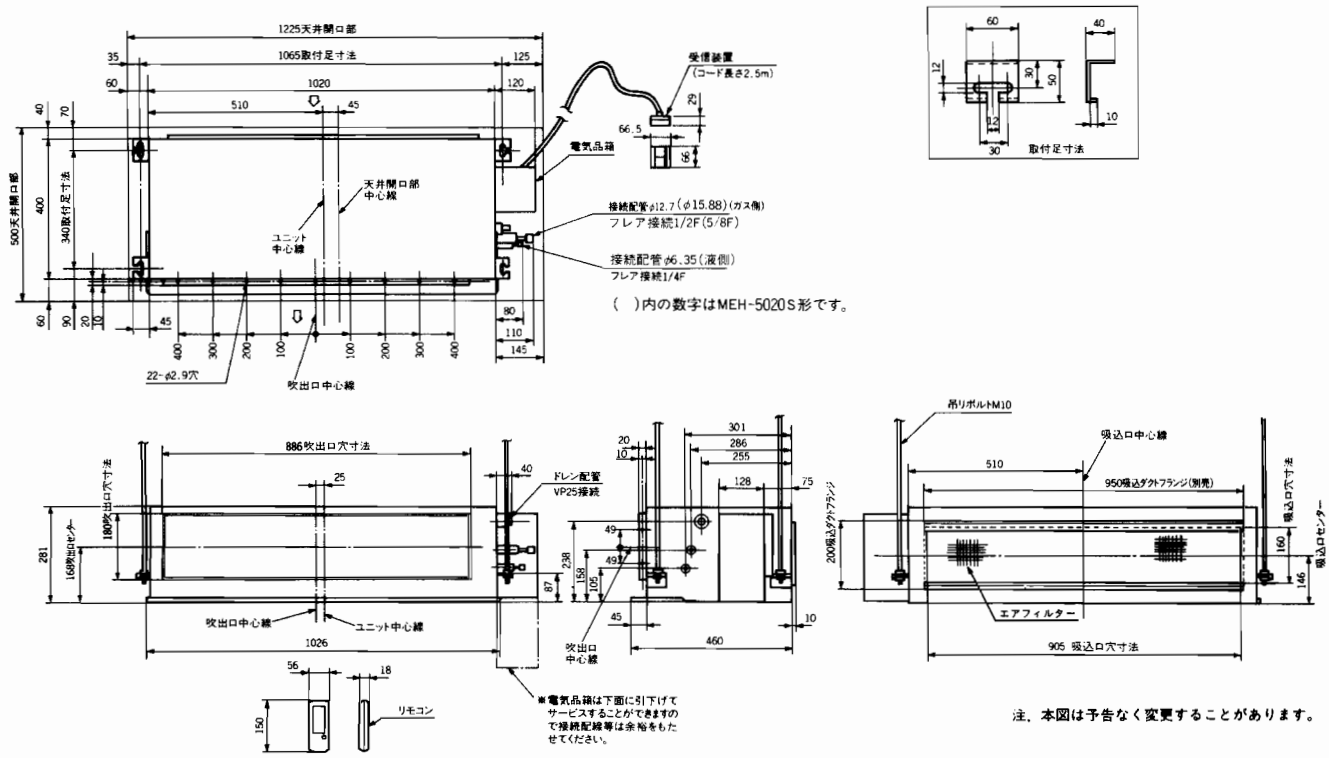

室外ユニット外形図

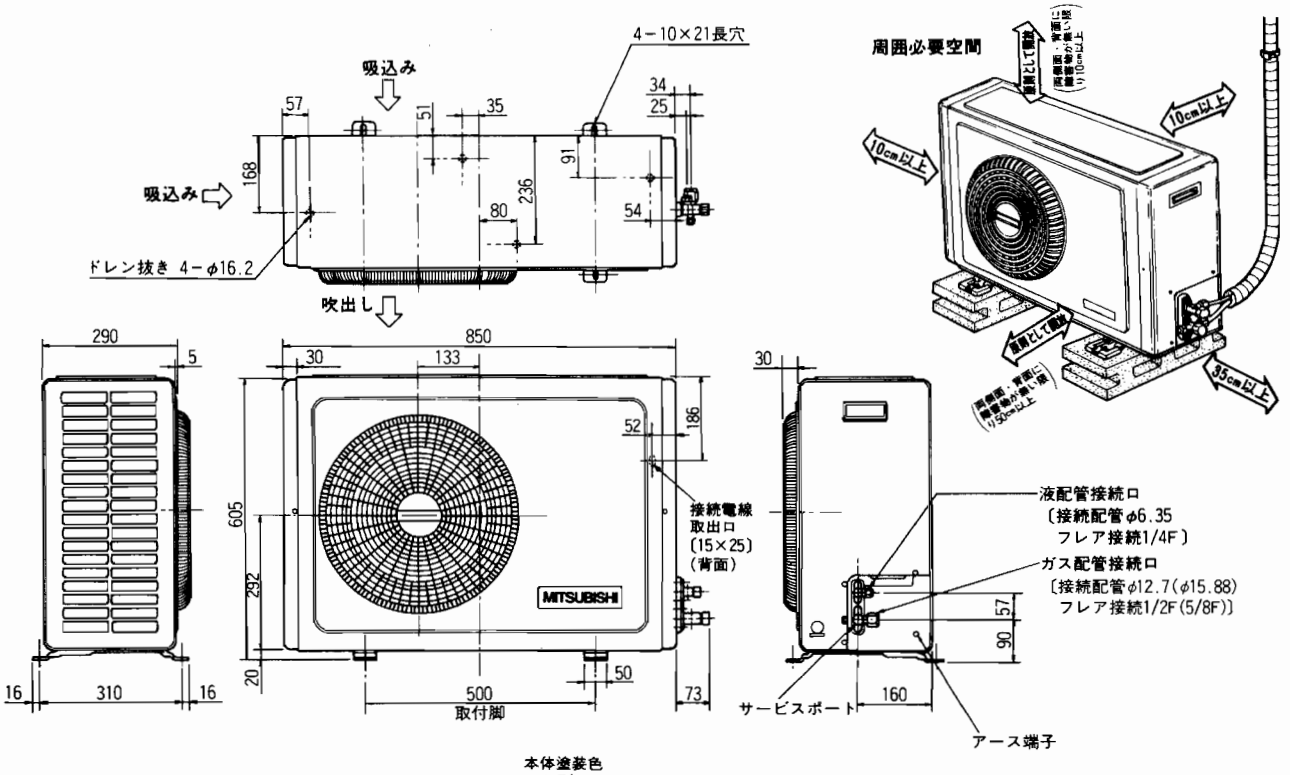

本体塗装色
5Y7/1 7分ツヤ(マンセルNo.)

注．本図は予告なく変更することがあります。
( )内はMEH-5020S形

外形寸法図

MSH-2230L　MSH-2830L　MSH-2830LS

室内ユニット外形図

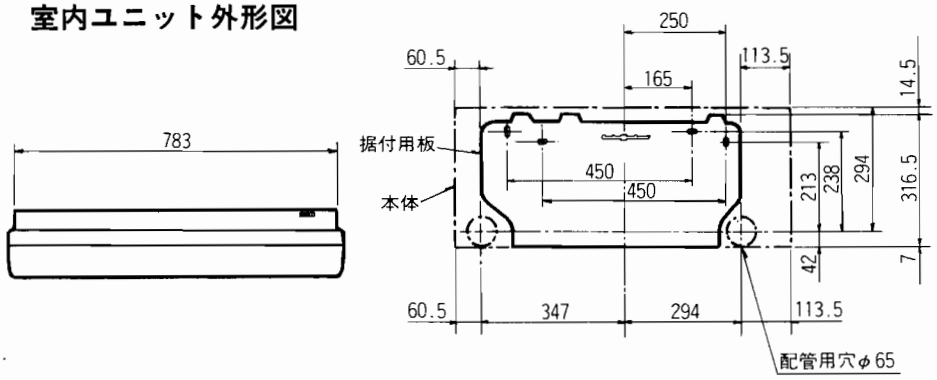

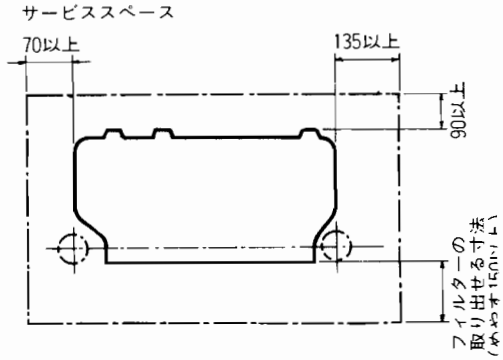

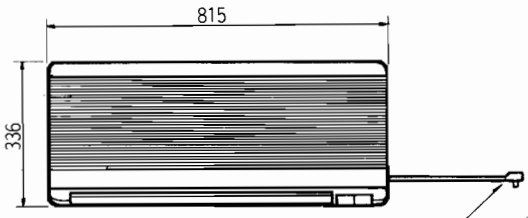

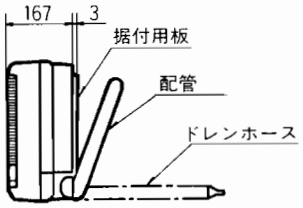

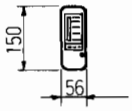



配管	絶縁カバー	外径φ35	
	液管	外径φ6.35　有効長500	
		フレア接続1/4F	
	ガス管	外径φ9.52　有効長430	
		フレア接続3/8F	
ドレンホース		絶縁外径φ28	
		接続部外径φ16	
		有効長550	
電源コード	機種	MSH-2230L MSH-2830L	MSH-2830LS
	右出し寸法	1300	1300
	左出し寸法	600	600
	電源プラグ	Ⓛ20A	Ⓣ20A
室内外接続電線		VVFケーブル2芯 2本 φ2.0(現地手配)	
延長配管	液管外径	φ6.35 1/4F	
	ガス管外径	φ9.52 3/8F	

注1　数字の単位はすべてmmとする。
　2　本図は予告なく変更することがあります。

室外ユニット外形図

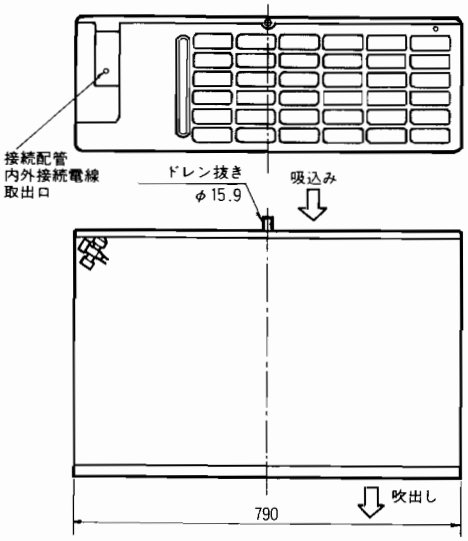

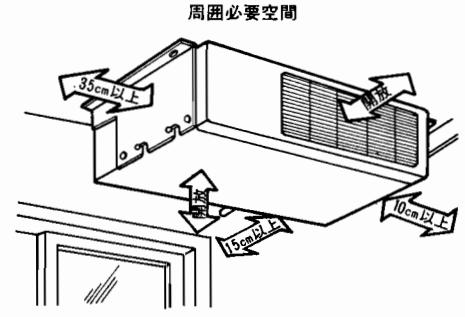

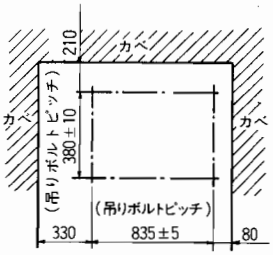

吊りボルトの設置寸法(1：30)

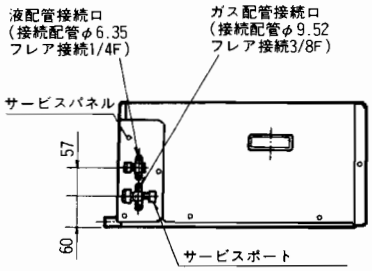

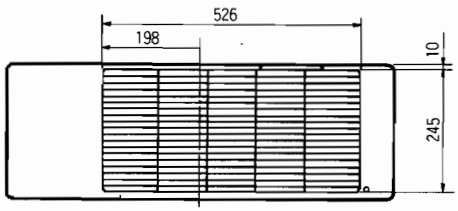

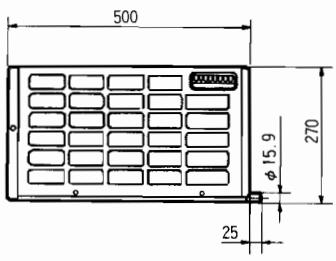

注1　本図は予告なく変更することがあります。
　2　本体塗装色
　　5Y7/1(7分ツヤ)　(マンセルNO)

MSH-204CL　MSH-254CL　MSH-254CLS

室内ユニット外形図

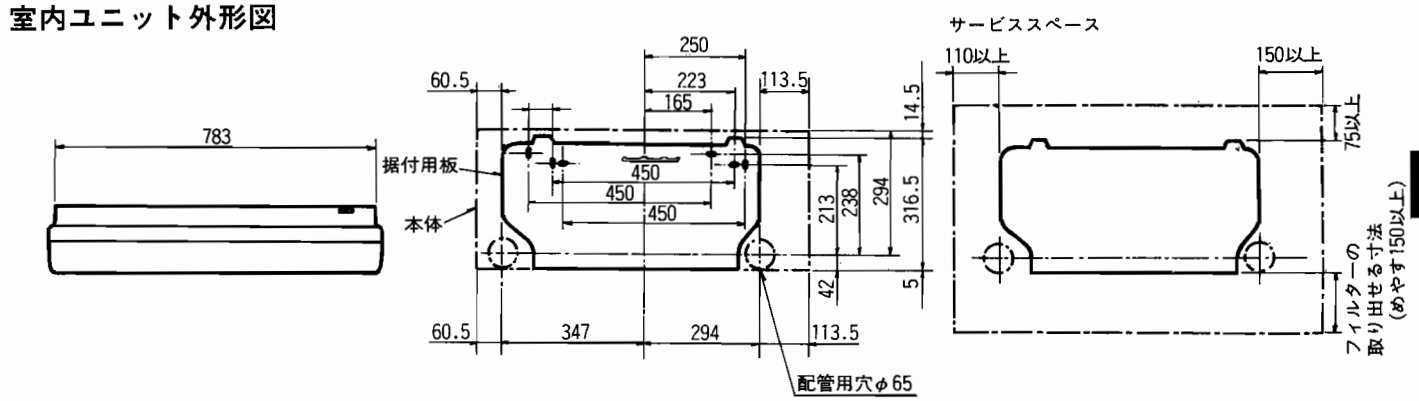

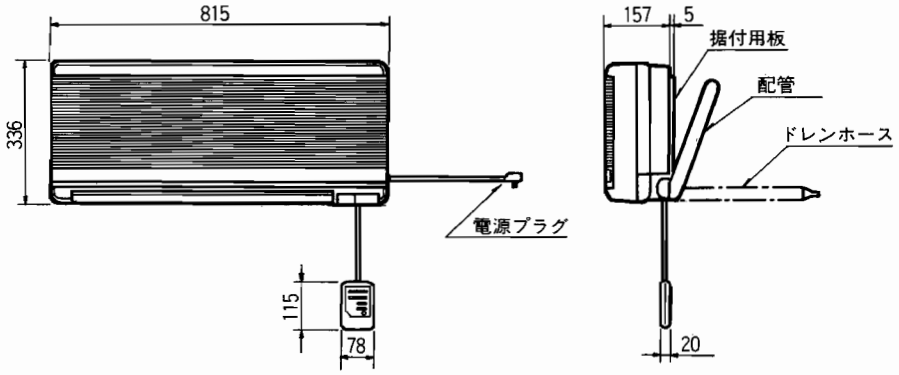

本体配管	絶縁カバー	外径φ35
	液管	外径φ6.35　有効長500
		フレア接続1/4F
	ガス管	外径φ9.52　有効長430
		フレア接続3/8F
ドレンホース		絶縁外径φ28
		接続部外径φ16
		有効長1000
電気コード	右出し寸法	1000
	左出し寸法	250
	電源プラグ	ⓣ20A
リモコンコード	右出し寸法	1200
	左出し寸法	500
室内外接続電線		VVFケーブル2芯 2本 φ2.0(現地手配)
接続延長配管	液管外径	φ6.35　1/4F
	ガス管外径	φ9.52　3/8F

室外ユニット外形図

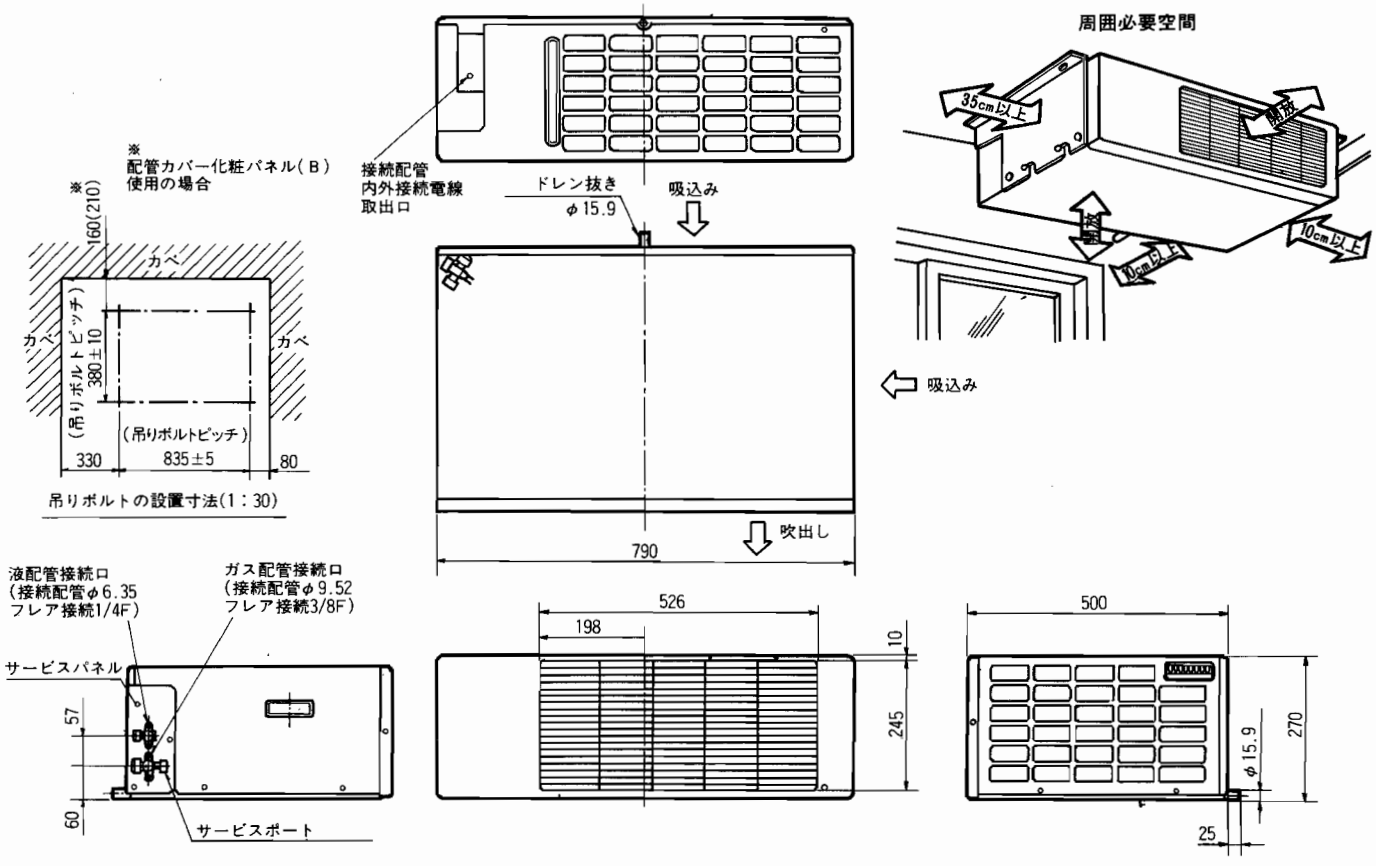

本体塗装色　5Y7/1 7分ツヤ(マンセルNO.)　注．本図は予告なく変更することがあります。

電気配線図

MSZ-2800

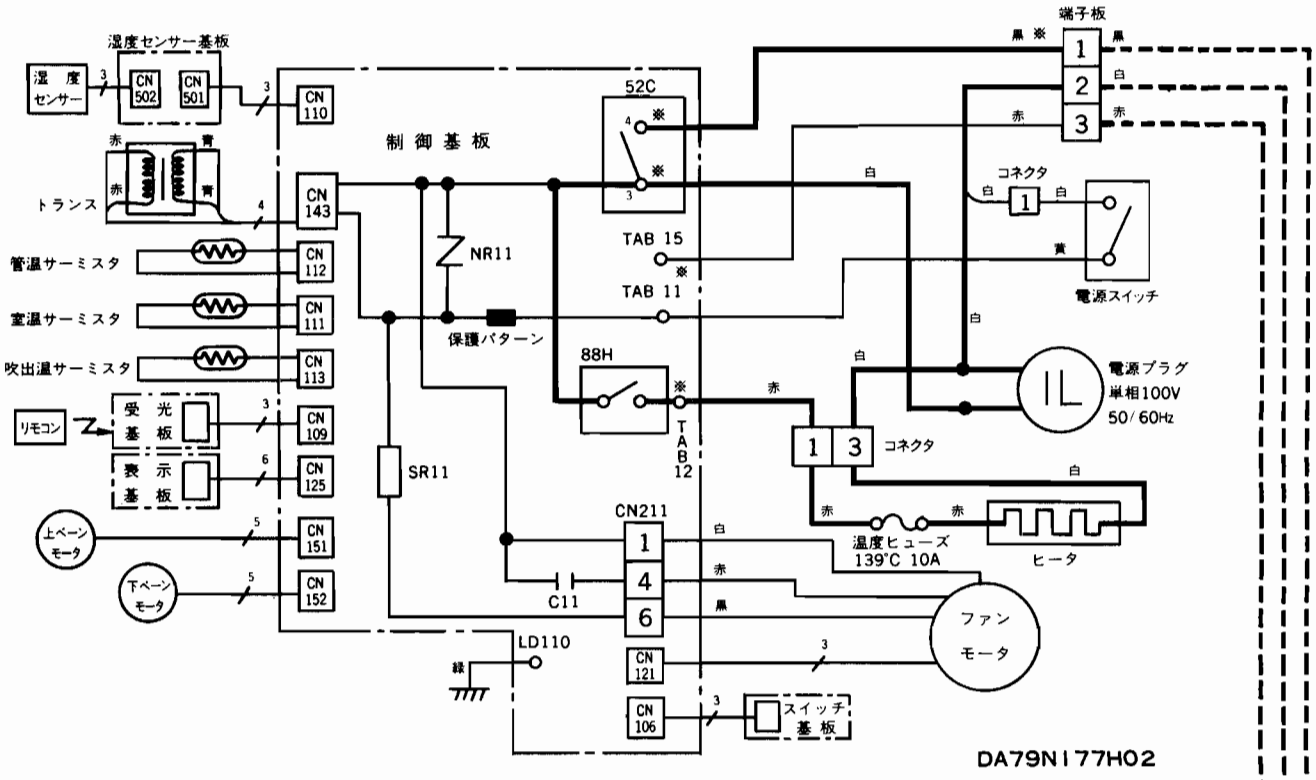

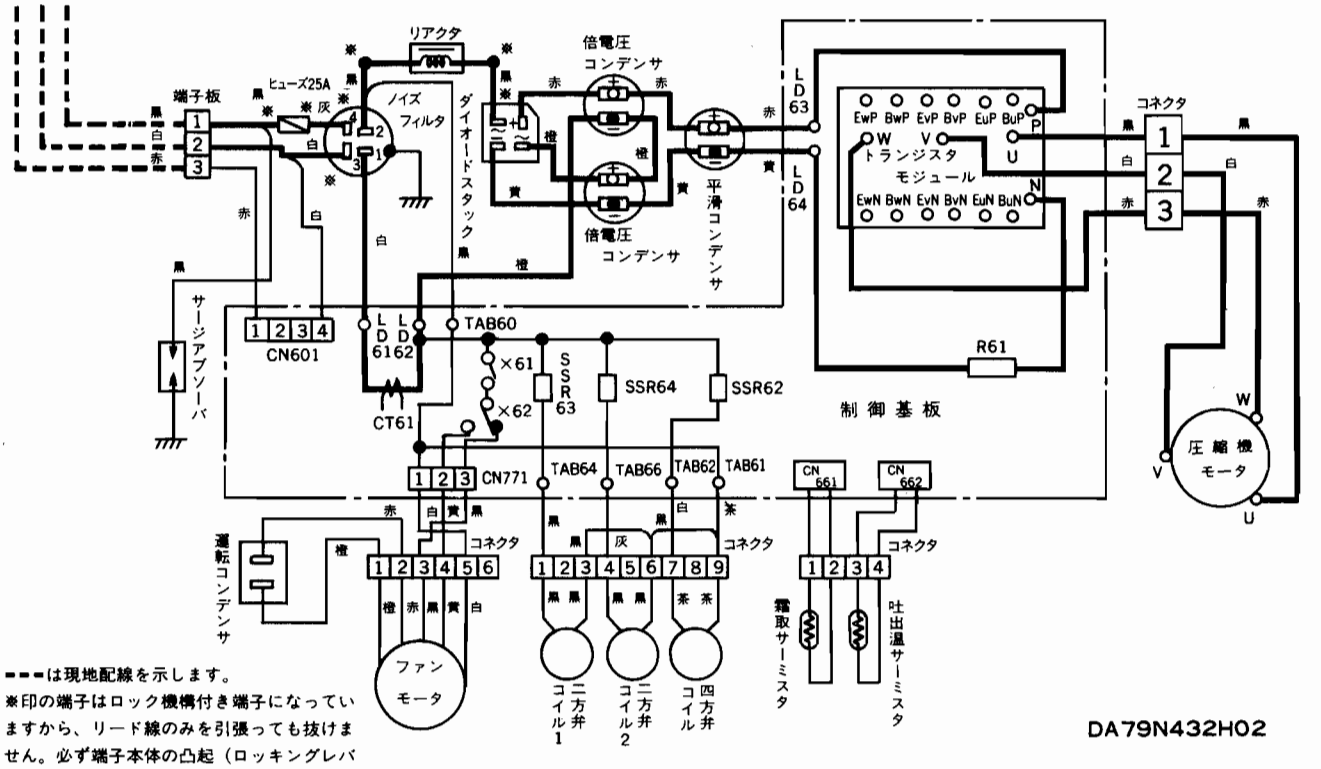

注1．－－－は現地配線を示します。
2．※印の端子はロック機構付き端子になっていますから、リード線のみを引張っても抜けません。必ず端子本体の凸起（ロッキングレバー）を指で押しながら引抜いてください。

MSZ-2800Z

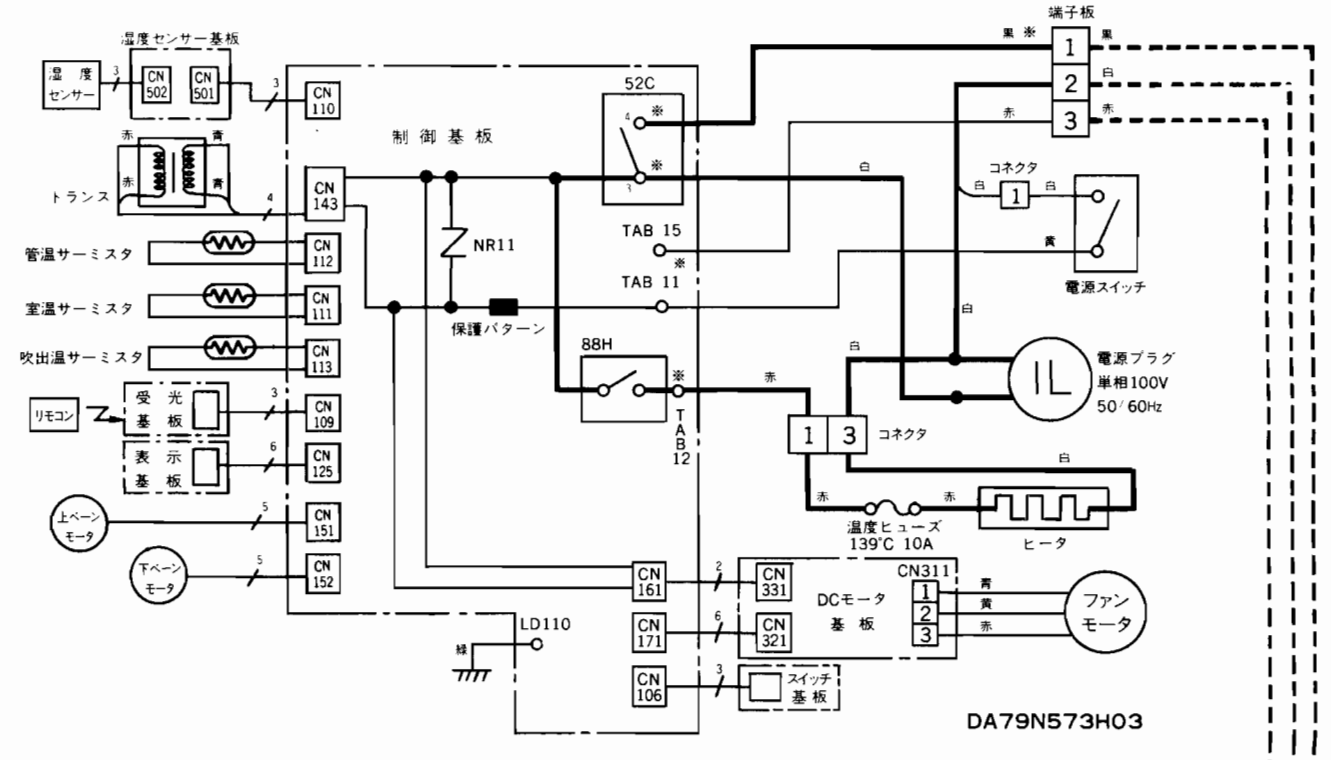

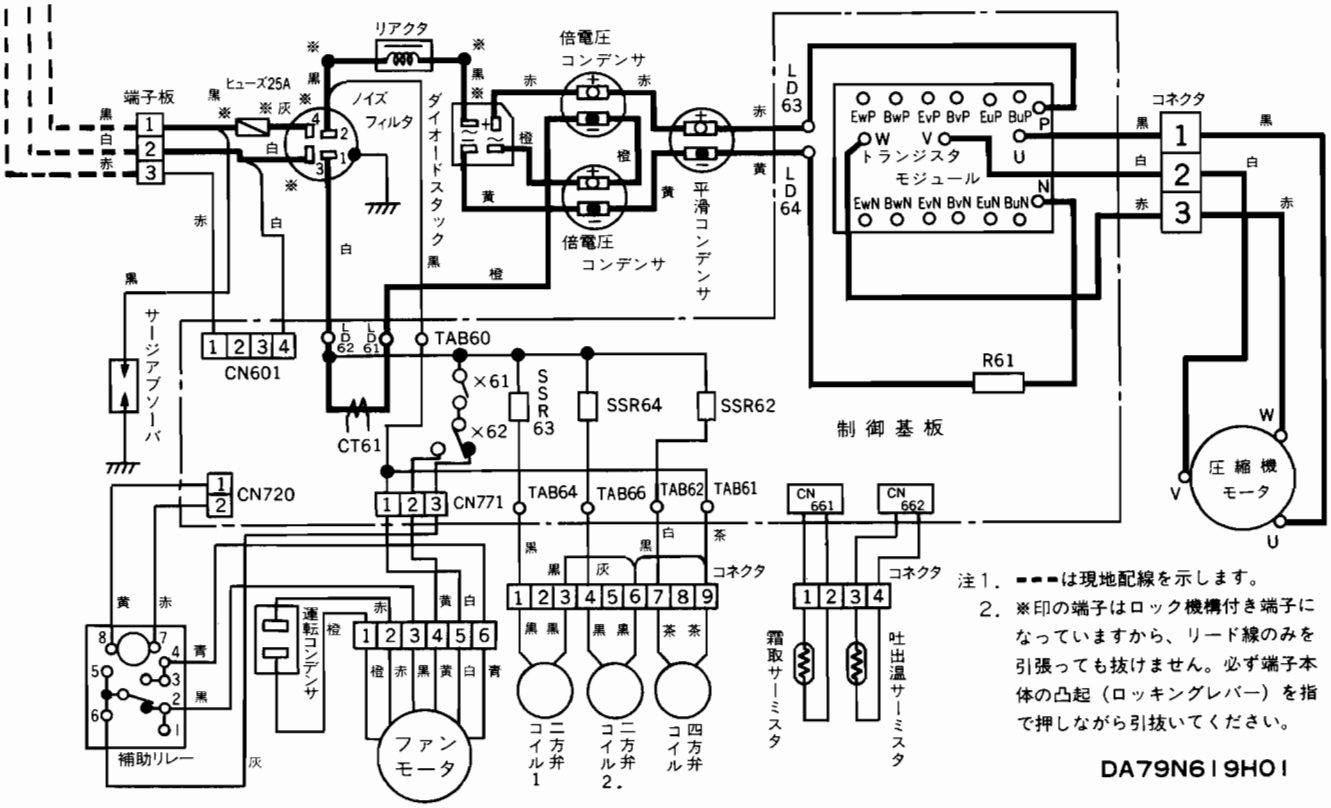

注1. ▬▬は現地配線を示します。

2. ※印の端子はロック機構付き端子になっていますから、リード線のみを引張っても抜けません。必ず端子本体の凸起（ロッキングレバー）を指で押しながら引抜いてください。

DA79N619H01

電気配線図

MSZ-2800S

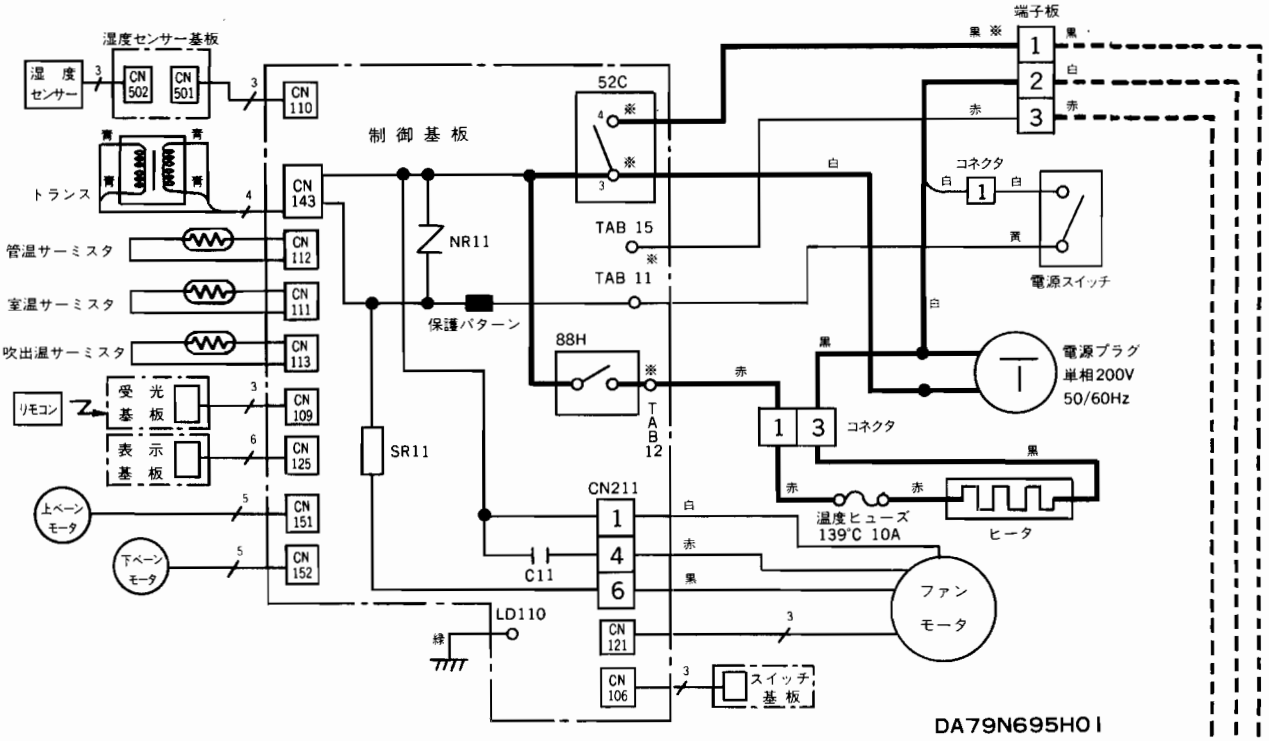

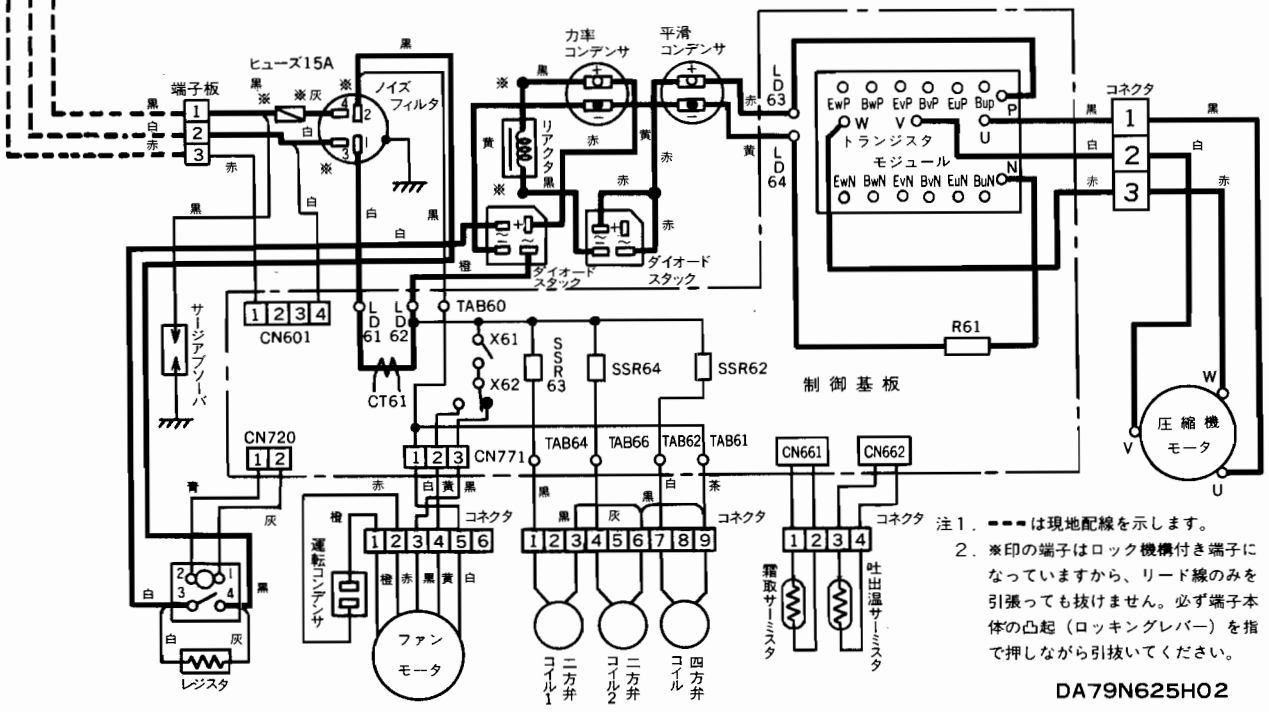

注1．－－－は現地配線を示します。

2．※印の端子はロック機構付き端子になっていますから、リード線のみを引張っても抜けません。必ず端子本体の凸起（ロッキングレバー）を指で押しながら引抜いてください。

MSZ-3200

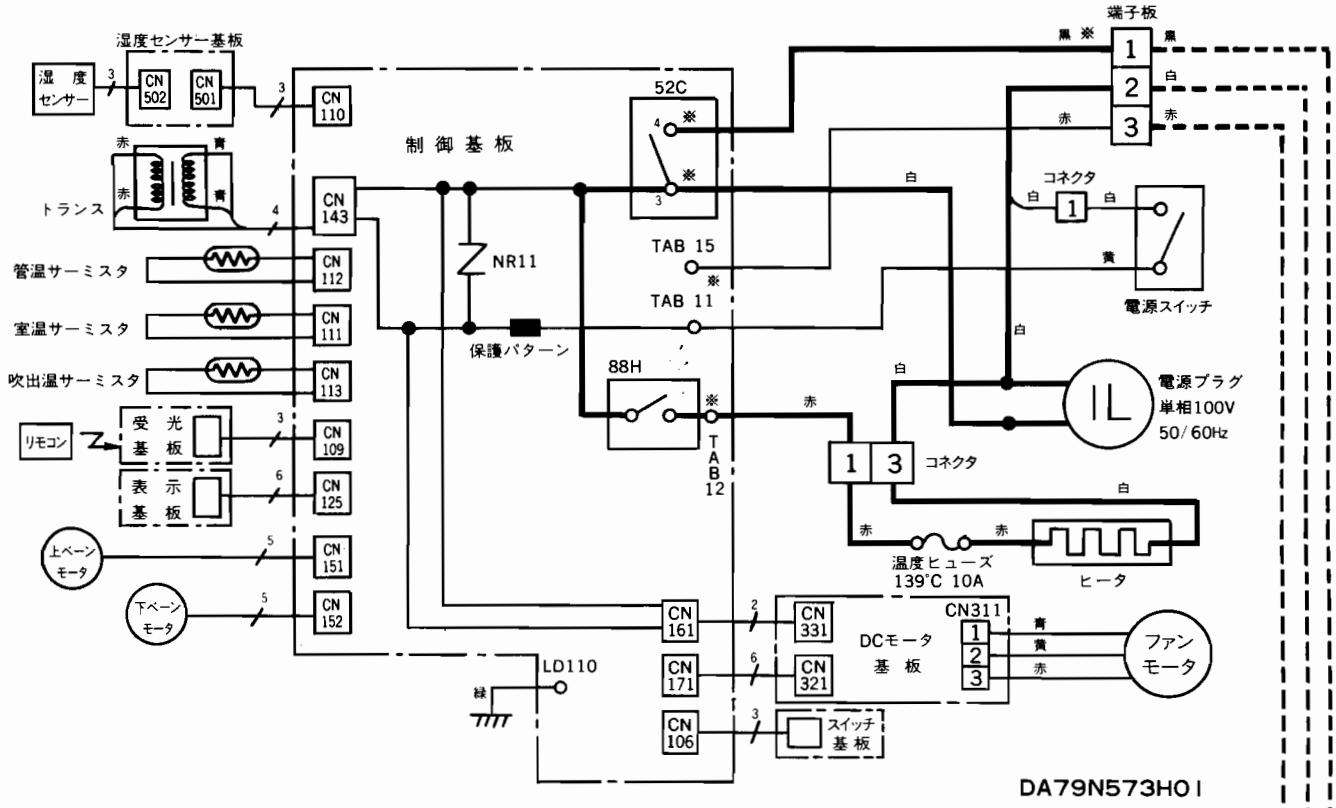
湿度センサー基板
湿度センサー
CN502
CN501
CN110
制御基板
トランス
CN143
管温サーミスタ
CN112
室温サーミスタ
CN111
吹出温サーミスタ
CN113
リモコン
受光基板
CN109
表示基板
CN125
上ベーンモータ
CN151
下ベーンモータ
CN152
NR11
保護パターン
52C
TAB 15
TAB 11
88H
TAB12
端子板
コネクタ
電源スイッチ
電源プラグ
単相100V
50/60Hz
温度ヒューズ
139°C 10A
ヒータ
CN161
CN331
CN171
CN321
CN106
スイッチ基板
DCモータ基板
CN311
ファンモータ
LD110
DA79N573H01

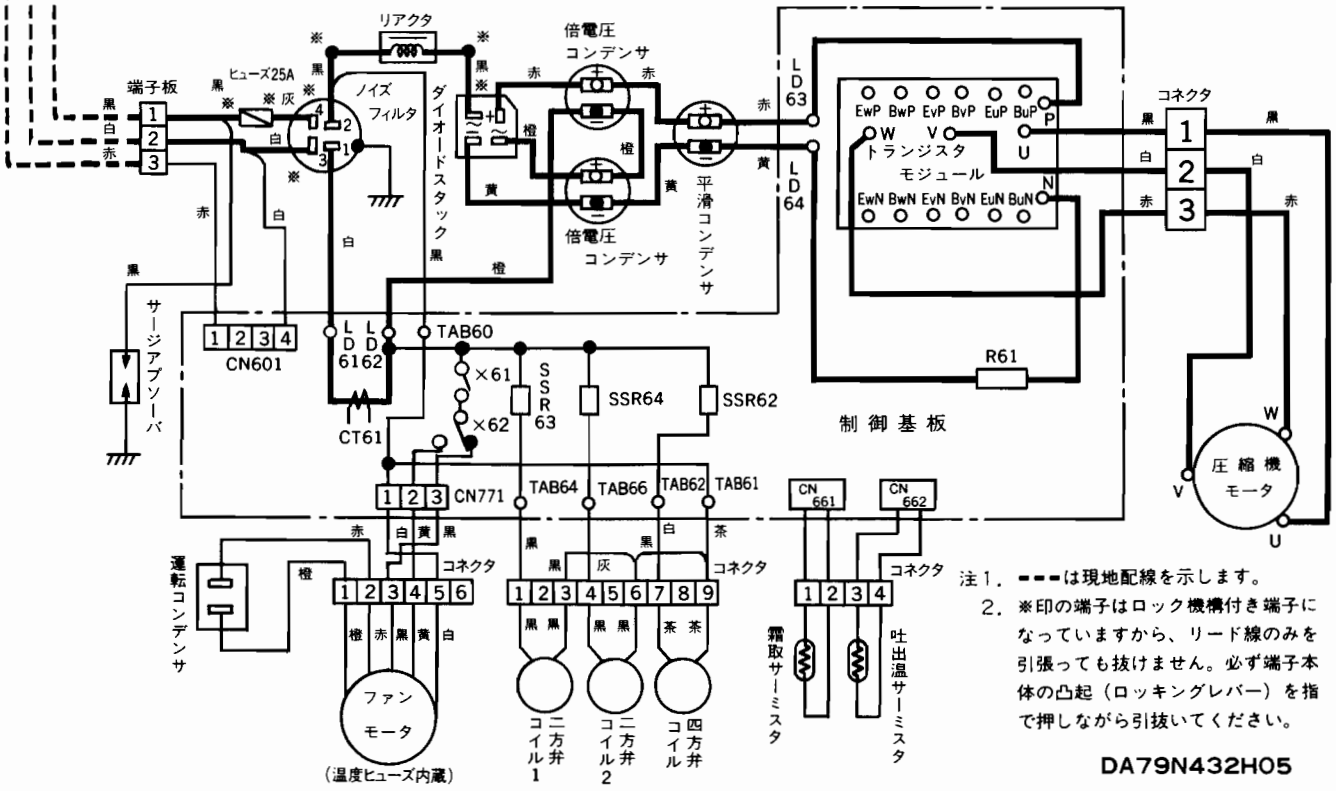
端子板
ヒューズ25A
ノイズフィルタ
リアクタ
ダイオードスタック
倍電圧コンデンサ
平滑コンデンサ
LD63
LD64
トランジスタモジュール
EwP BwP EvP BvP EuP BuP
EwN BwN EvN BvN EuN BuN
コネクタ
R61
制御基板
サージアブソーバ
CN601
LD6162
CT61
TAB60
×61
×62
SSR63
SSR64
SSR62
CN771
TAB64
TAB66
TAB62
TAB61
CN661
CN662
運転コンデンサ
ファンモータ
(温度ヒューズ内蔵)
二方弁コイル1
二方弁コイル2
四方弁コイル
霜取サーミスタ
吐出温サーミスタ
圧縮機モータ
注1. ---は現地配線を示します。
2. ※印の端子はロック機構付き端子になっていますから、リード線のみを引張っても抜けません。必ず端子本体の凸起（ロッキングレバー）を指で押しながら引抜いてください。
DA79N432H05

電気配線図

MSZ-2510

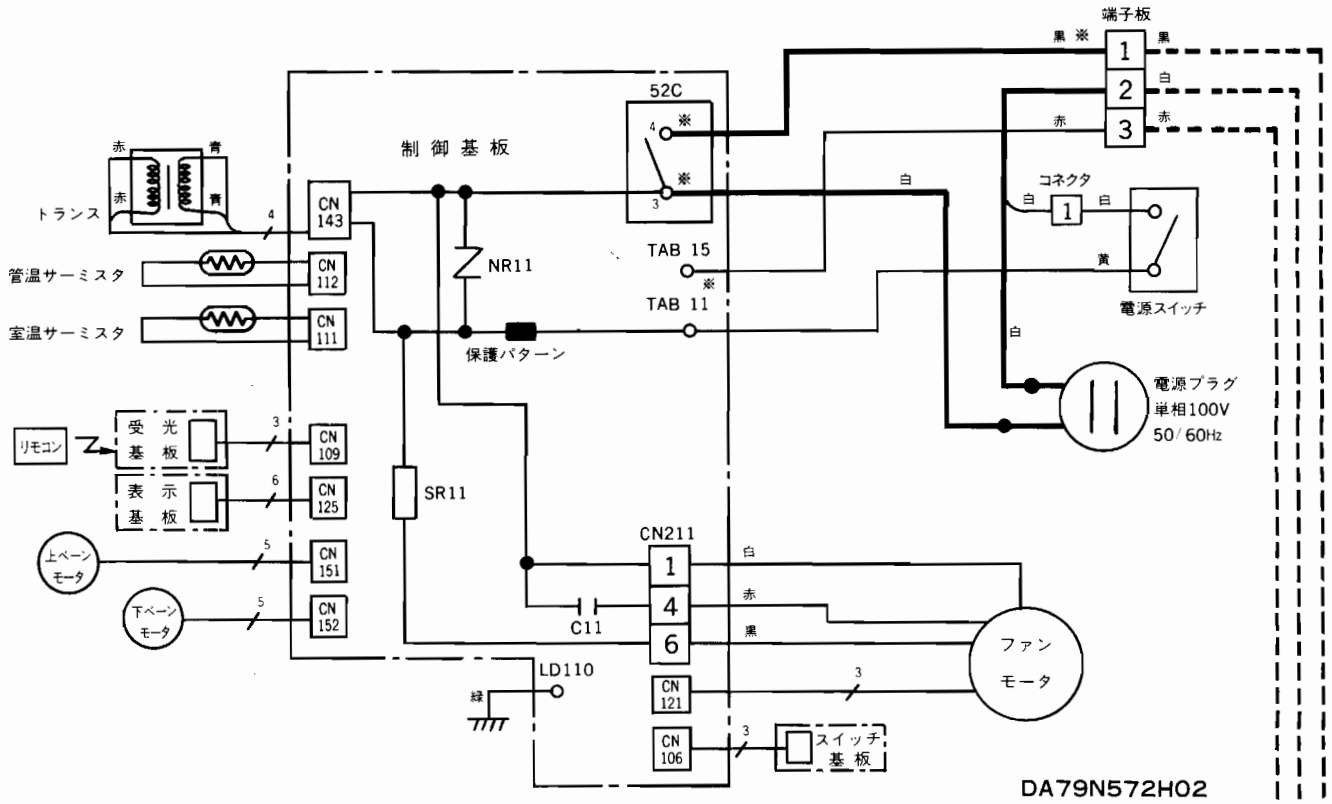

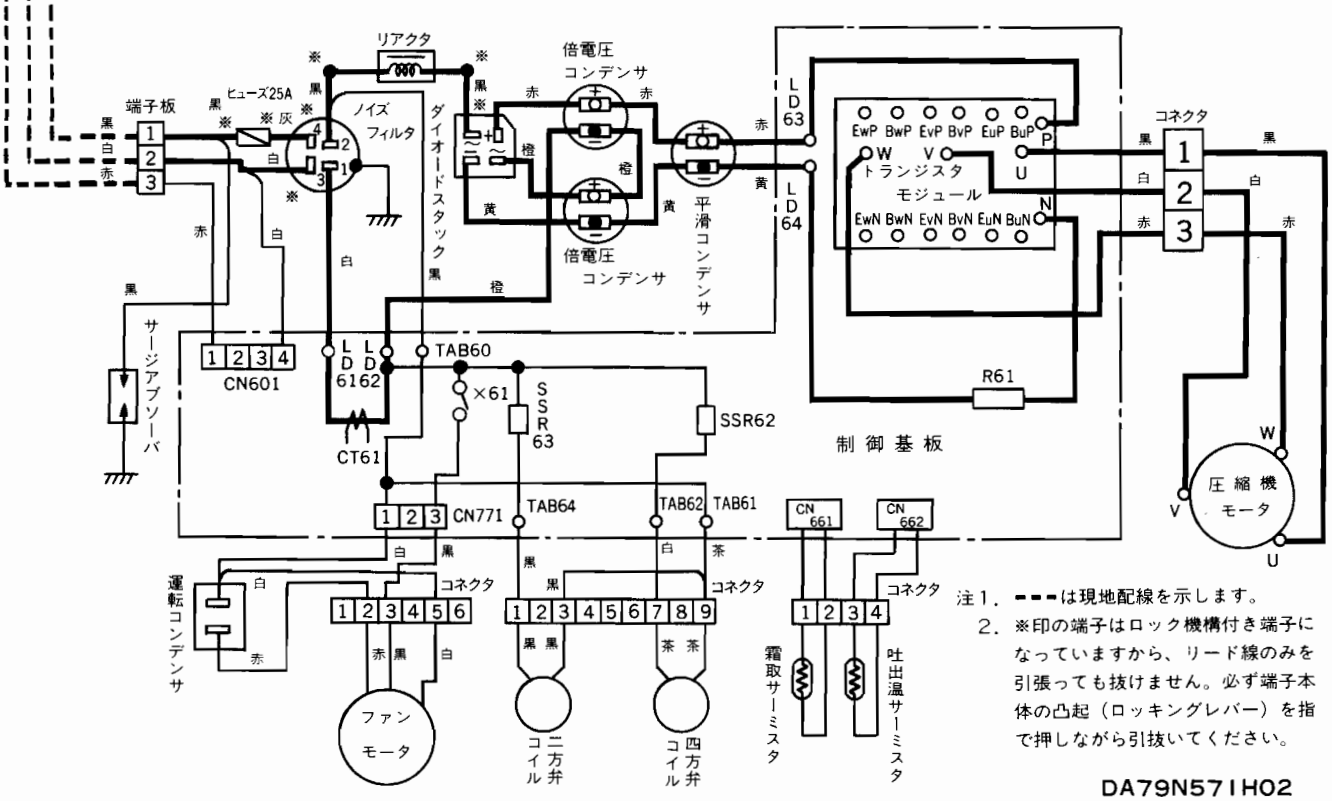

注1. ---は現地配線を示します。
2. ※印の端子はロック機構付き端子になっていますから、リード線のみを引張っても抜けません。必ず端子本体の凸起（ロッキングレバー）を指で押しながら引抜いてください。

DA79N571H02

MSZ-2810

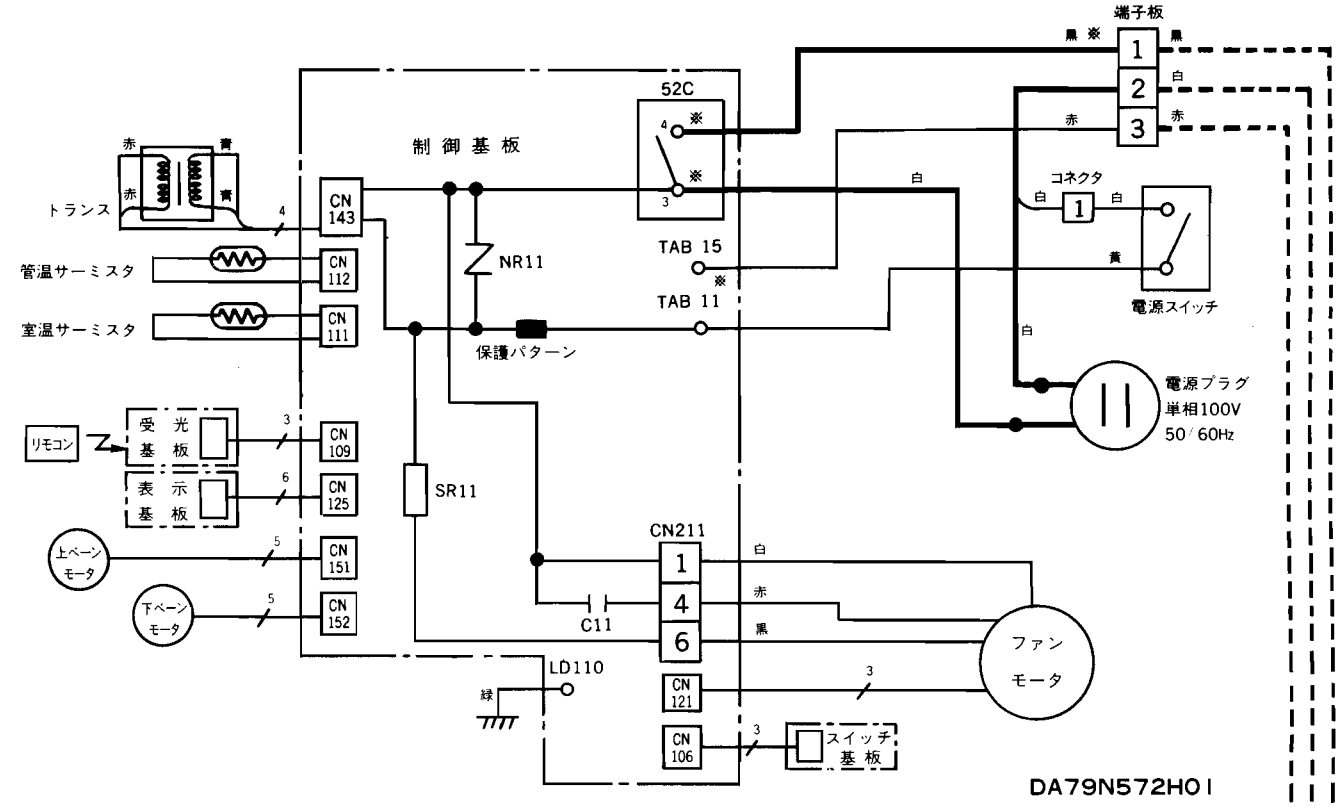

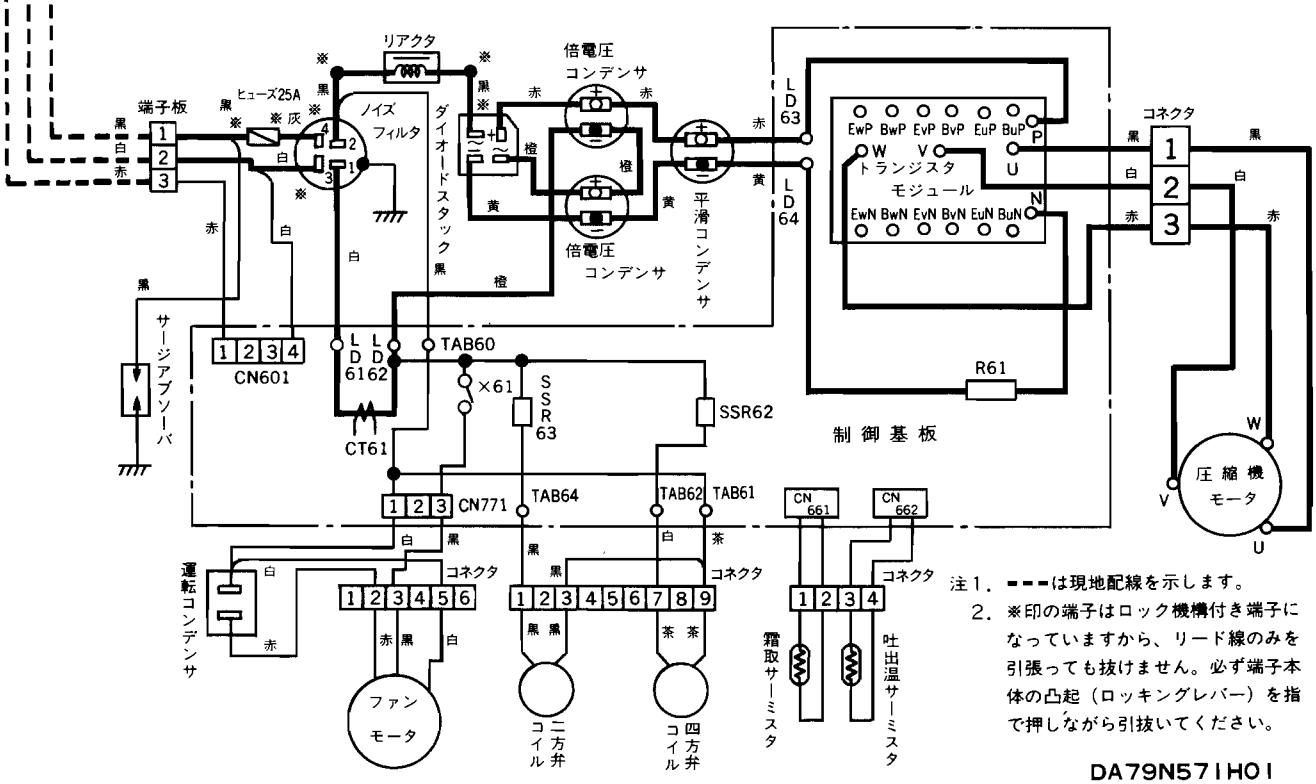

注1. ---は現地配線を示します。
2. ※印の端子はロック機構付き端子になっていますから、リード線のみを引張っても抜けません。必ず端子本体の凸起（ロッキングレバー）を指で押しながら引抜いてください。

MSZ-4010S

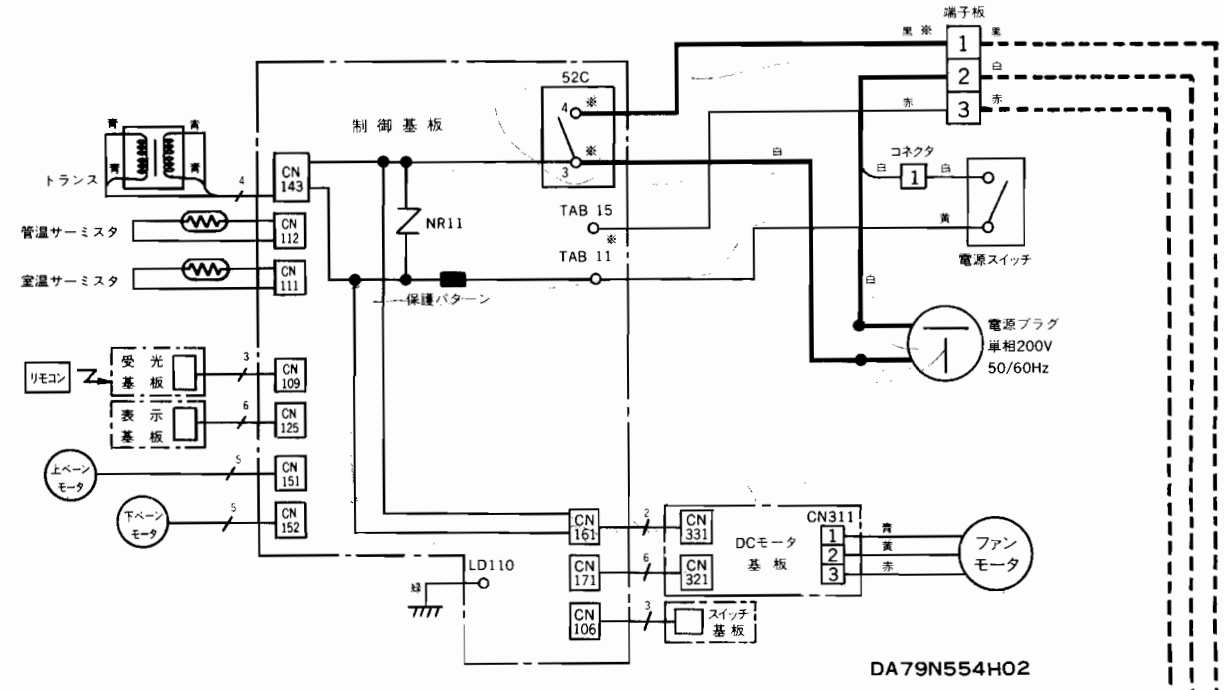

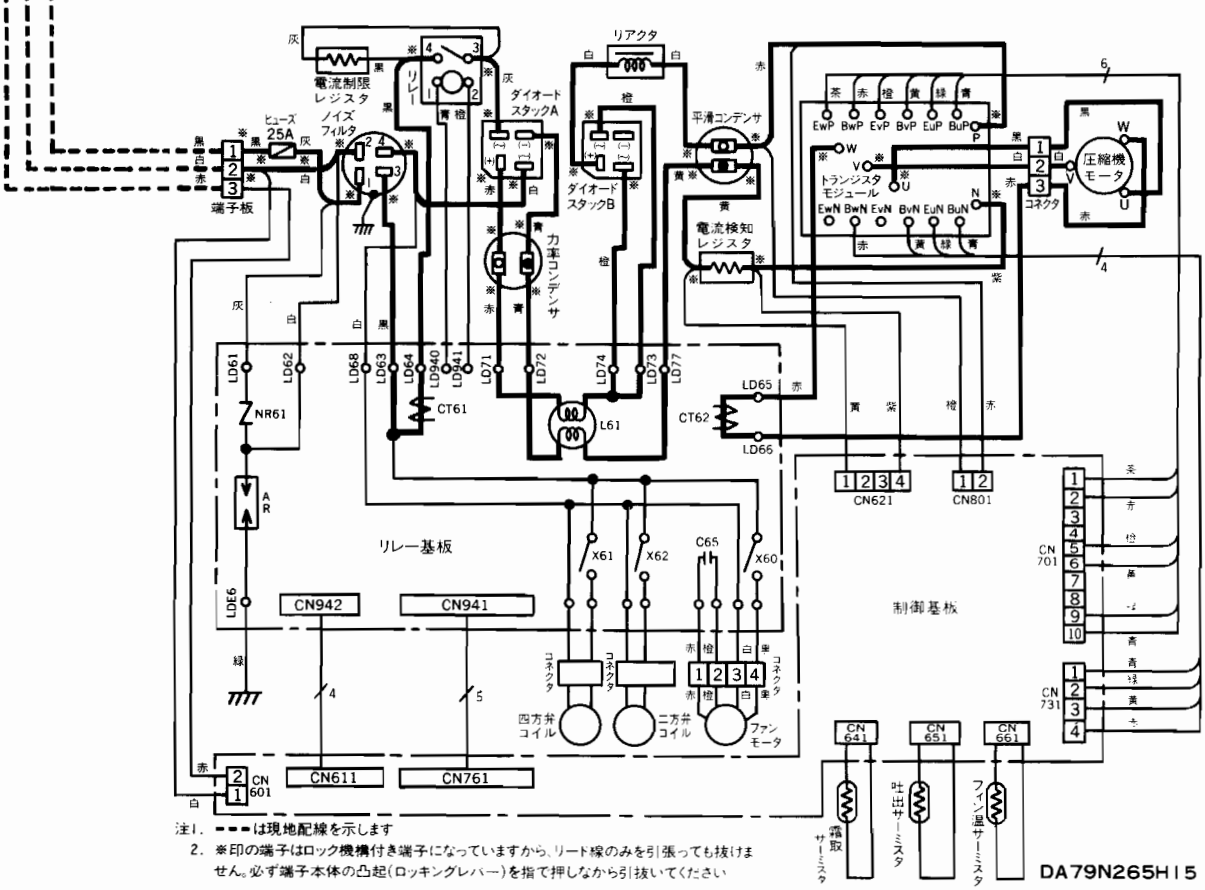

注1. ---は現地配線を示します
2. ※印の端子はロック機構付き端子になっていますから、リード線のみを引張っても抜けません。必ず端子本体の凸起(ロッキングレバー)を指で押しながら引抜いてください

MSZ-250C

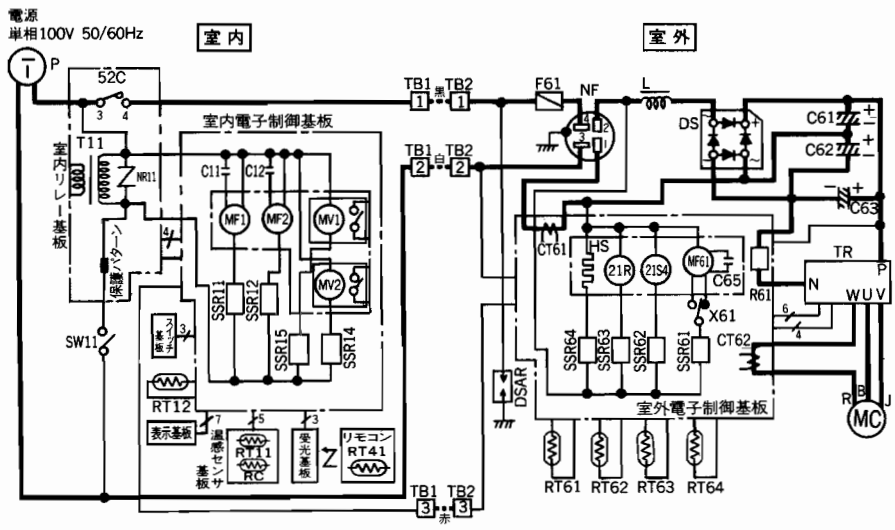

記号	名称	記号	名称
MC	圧縮機モータ	T11	トランス
MF1	ファンモータ〈室内下ファン〉	SW11	スイッチ〈電源〉
MF2	〃 〈室内上ファン〉	L	リアクタ
MF61	〃〈温度ヒューズ内蔵〉〈室外〉	DS	ダイオードスタック
MV1	ベーンモータ(下ベーン)	TR	トランジスタモジュール
MV2	〃 (上ベーン)	CT61,62	カレントトランス
C11,C12	運転コンデンサ〈室内〉	HS	ヒータ〈膨張弁〉
C61	コンデンサ〈倍電圧〉	RT41	サーミスタ〈室温検知〉
C62	〃 〈 〃 〉	RT12	〃 〈管温検知〉
C63	〃 〈平 滑〉	RT61	〃 〈霜取検知〉
C65	運転コンデンサ〈室外〉	RT62	〃 〈吐出温検知〉
SSR 11,12,14,15	半導体リレー〈室内〉	RT63	〃 〈フィン温検知〉
SSR 61,62,63,64	〃 〈室外〉	RT64	〃 〈外気温検知〉
X61	補助リレー〈室外〉	RT11	〃 〈室温検知〉
21R	電磁弁コイル〈バイパス〉	R61	抵抗器〈電流検知〉
21S4	〃 〈四方〉	RC	温感センサ
NR11	サージアブソーバ	P	電源プラグ
DSAR	〃	TB1	端子盤〈室内〉
NF	ノイズフィルタ	TB2	〃 〈室外〉
F61	ヒューズ(25A)		
52C	電磁接触器〈圧縮機〉		

DA79N055H25

MSZ-250CP

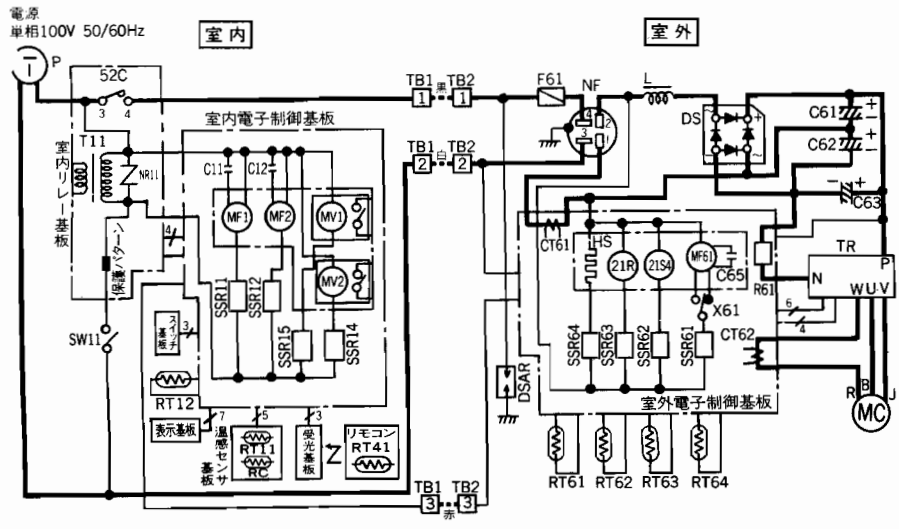

記号	名称	記号	名称
MC	圧縮機モータ	T11	トランス
MF1	ファンモータ〈室内下ファン〉	SW11	スイッチ〈電源〉
MF2	〃 〈室内上ファン〉	L	リアクタ
MF61	〃〈温度ヒューズ内蔵〉〈室外〉	DS	ダイオードスタック
MV1	ベーンモータ(下ベーン)	TR	トランジスタモジュール
MV2	〃 (上ベーン)	CT61,62	カレントトランス
C11,C12	運転コンデンサ〈室内〉	HS	ヒータ〈膨張弁〉
C61	コンデンサ〈倍電圧〉	RT41	サーミスタ〈室温検知〉
C62	〃 〈 〃 〉	RT12	〃 〈管温検知〉
C63	〃 〈平 滑〉	RT61	〃 〈霜取検知〉
C65	運転コンデンサ〈室外〉	RT62	〃 〈吐出温検知〉
SSR 11,12,14,15	半導体リレー〈室内〉	RT63	〃 〈フィン温検知〉
SSR 61,62,63,64	〃 〈室外〉	RT64	〃 〈外気温検知〉
X61	補助リレー〈室外〉	RT11	〃 〈室温検知〉
21R	電磁弁コイル〈バイパス〉	R61	抵抗器〈電流検知〉
21S4	〃 〈四方〉	RC	温感センサ
NR11	サージアブソーバ	P	電源プラグ
DSAR	〃	TB1	端子盤〈室内〉
NF	ノイズフィルタ	TB2	〃 〈室外〉
F61	ヒューズ(25A)		
52C	電磁接触器〈圧縮機〉		

DA79N055H27

電気配線図

MSZ-280C

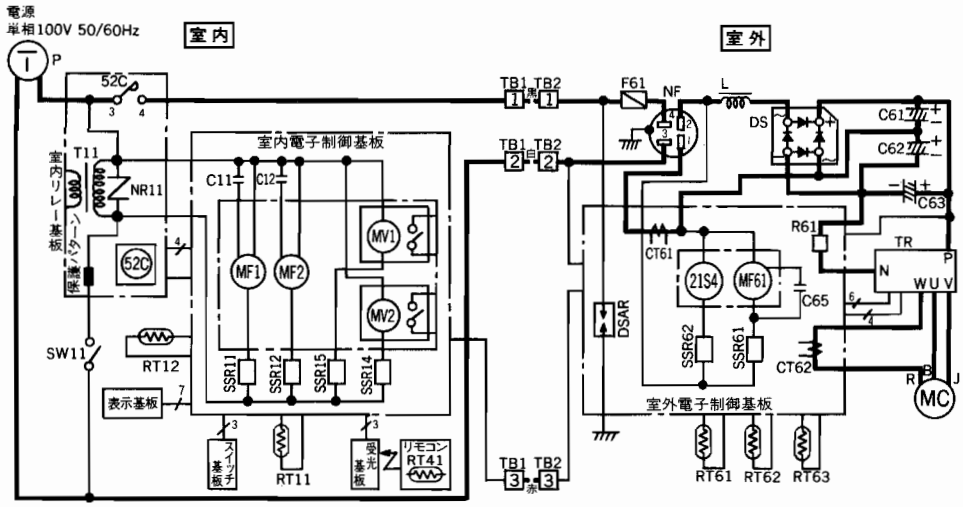

記号	名称	記号	名称
MC	圧縮機モータ	C65	運転コンデンサ〈室外〉
MF1	ファンモータ〈室内下ファン〉	C61,62	コンデンサ〈倍電圧〉
MF2	〃 〈室内上ファン〉	C63	〃 〈平 滑〉
MF61	〃 〈温度ヒューズ内蔵〉〈室外〉	CT61,62	カレントトランス
MV1	ベーンモータ〈下ベーン〉	R61	抵抗器〈電流検知〉
MV2	〃 〈上ベーン〉	RT41	サーミスタ〈室温検知〉
52C	電磁接触器〈圧縮機〉	RT11	〃 〈室温検知〉
21S4	電磁弁コイル〈四方〉	RT12	〃 〈管温検知〉
TR	トランジスタモジュール	RT61	〃 〈霜取検知〉
DS	ダイオードスタック	RT62	〃 〈吐出温検知〉
L	リアクタ	RT63	〃 〈フィン温検知〉
NF	ノイズフィルタ	T11	トランス
DSAR	サージアブソーバ	SW11	スイッチ〈電源〉
NR11	〃	P	電源プラグ
F61	ヒューズ(25A)	TB1	端子盤〈室内〉
SSR 11,12,14,15	半導体リレー〈室内〉	TB2	〃 〈室外〉
SSR61,62	〃 〈室外〉		
C11,12	運転コンデンサ〈室内〉		

DA79J877H03

MSZ-A250C

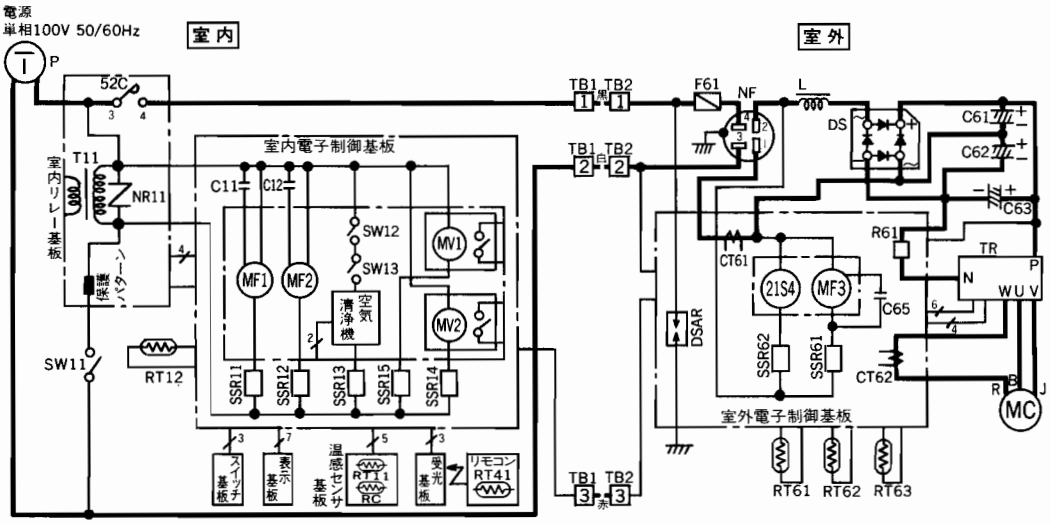

記号	名称	記号	名称	記号	名称	記号	名称
MF1	ファンモータ〈室内下ファン〉	NR11	サージアブソーバ	52C	電磁接触器	RC	温感センサ
MF2	〃 〈室内上ファン〉	DSAR	〃	R61	抵抗器〈電流検知〉	SW11	スイッチ〈電源〉
MF3	〃 〈温度ヒューズ内蔵〉〈室外〉	NF	ノイズフィルタ	SSR11,12,13,14,15	半導体リレー〈室内〉	SW12	〃 〈パネル〉
MV1	ベーンモータ(下ベーン)	MC	圧縮機モータ	SSR61,62	〃 〈室外〉	SW13	〃 〈フィルタ〉
MV2	〃 (上ベーン)	F61	ヒューズ(25A)	RT11	サーミスタ〈室温検知〉	P	電源プラグ
C11,C12	運転コンデンサ〈室内〉	T11	トランス	RT12	〃 〈管温検知〉	TB1	端子盤〈室内〉
C61,C62	コンデンサ〈倍電圧〉	L	リアクタ	RT41	〃 〈室温検知〉	TB2	〃 〈室外〉
C63	〃 〈平滑〉	DS	ダイオードスタック	RT61	〃 〈霜取検知〉		
C65	運転コンデンサ〈室外〉	TR	トランジスタモジュール	RT62	〃 〈吐出温検知〉		
21S4	電磁弁コイル〈四方〉	CT61,62	カレントトランス	RT63	〃 〈フィン温検知〉		

DA79J870H05

MSZ-A2800

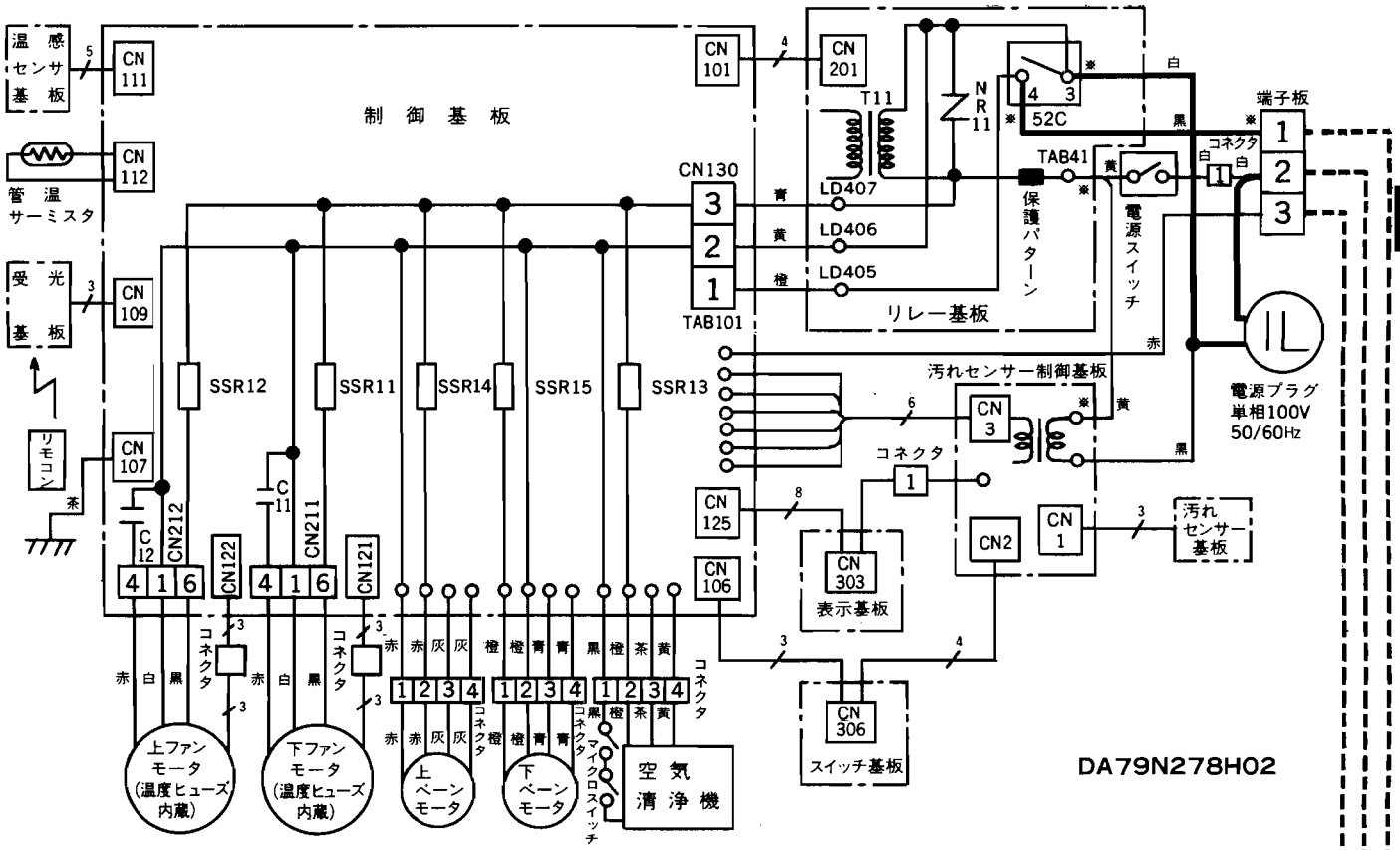

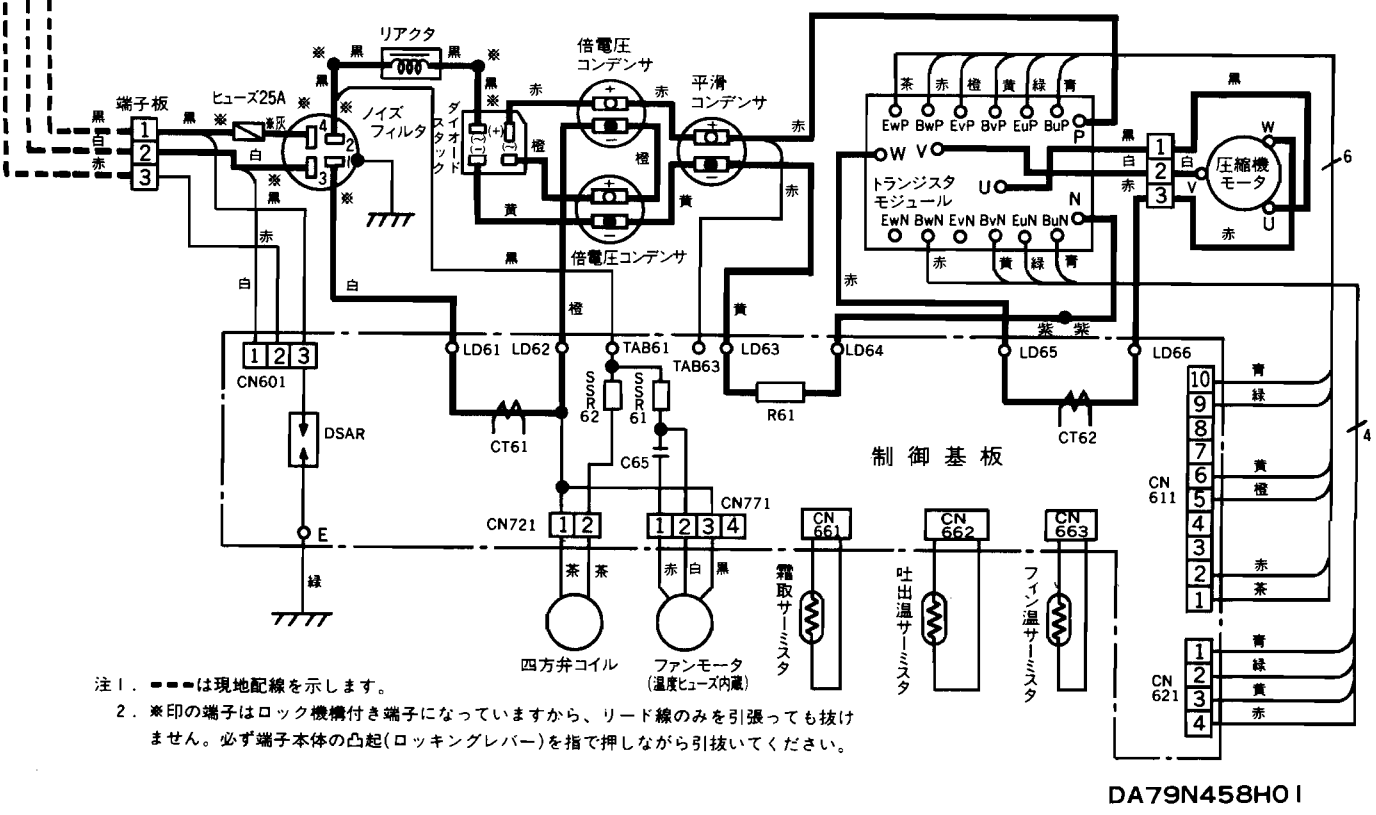

注1．■■■は現地配線を示します。
2．※印の端子はロック機構付き端子になっていますから、リード線のみを引張っても抜けません。必ず端子本体の凸起(ロッキングレバー)を指で押しながら引抜いてください。

電気配線図

MSZ-2220

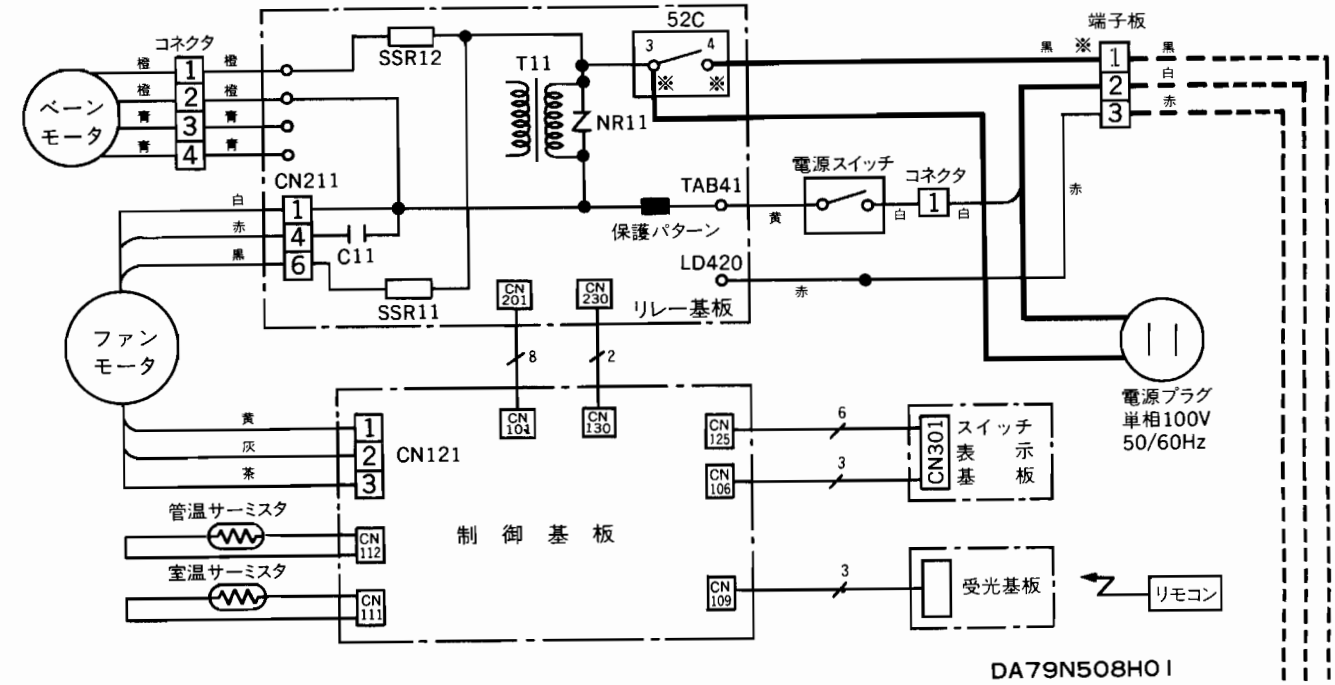

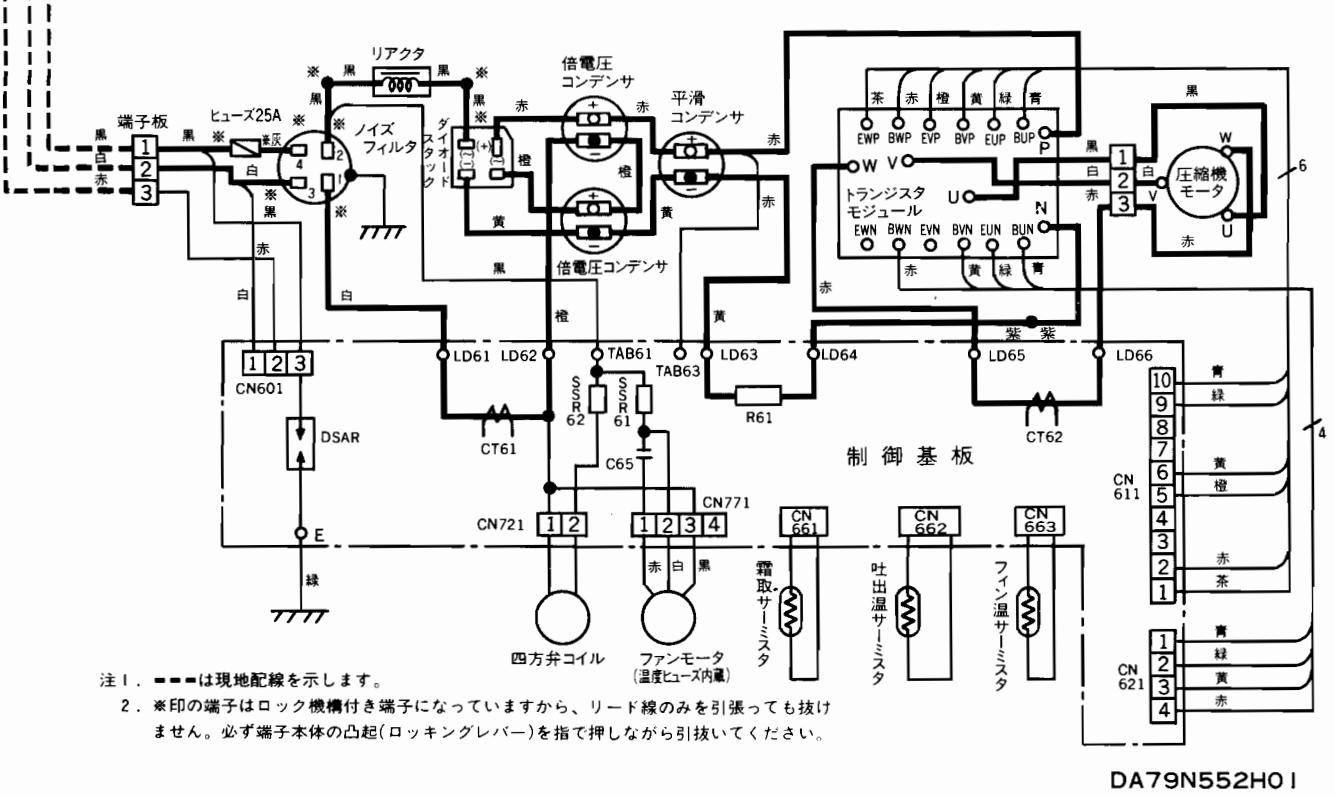

注1．■■■は現地配線を示します。

2．※印の端子はロック機構付き端子になっていますから、リード線のみを引張っても抜けません。必ず端子本体の凸起(ロッキングレバー)を指で押しながら引抜いてください。

MSZ-2820S

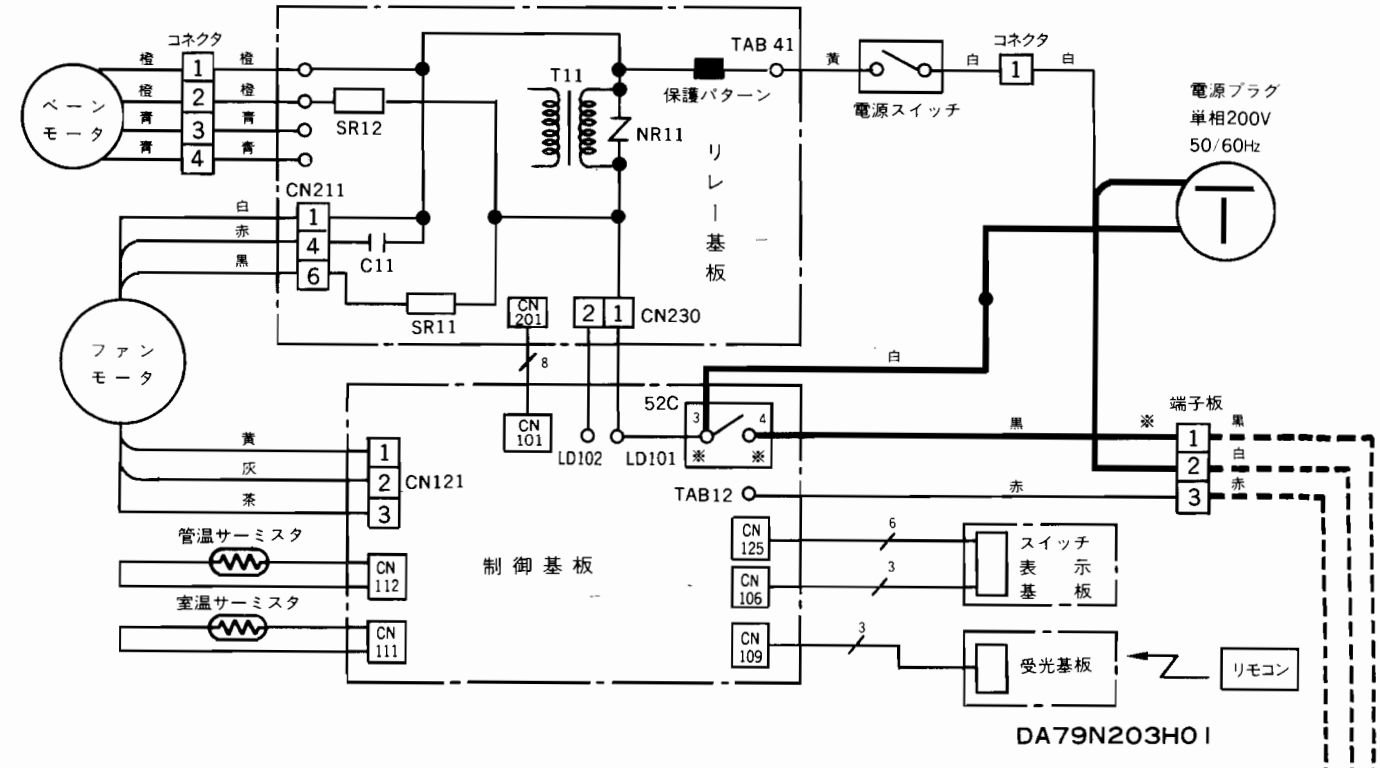

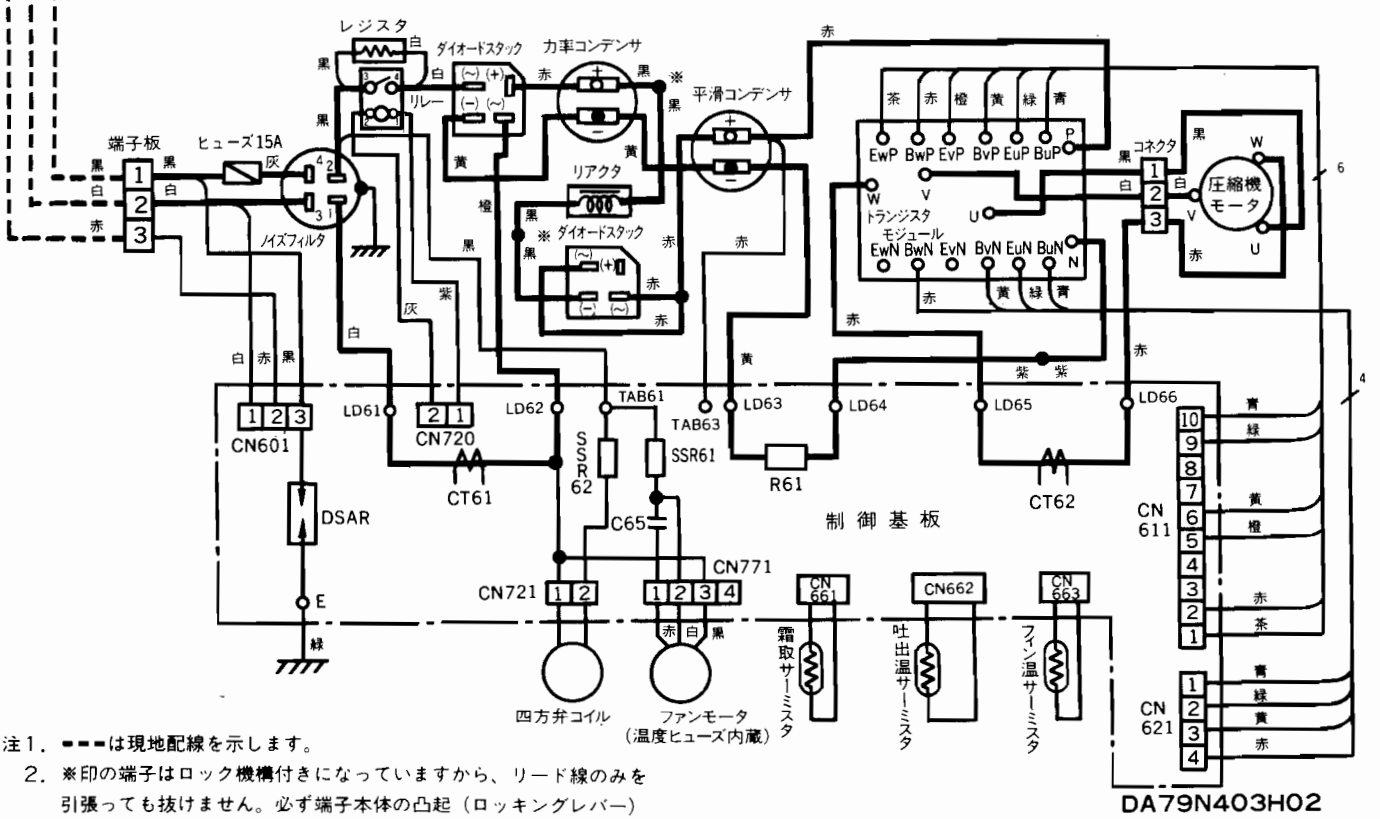

注1. ▬▬は現地配線を示します。

2. ※印の端子はロック機構付きになっていますから、リード線のみを引張っても抜けません。必ず端子本体の凸起（ロッキングレバー）を指で押しながら引抜いてください。

電気配線図

MSZ-2820D

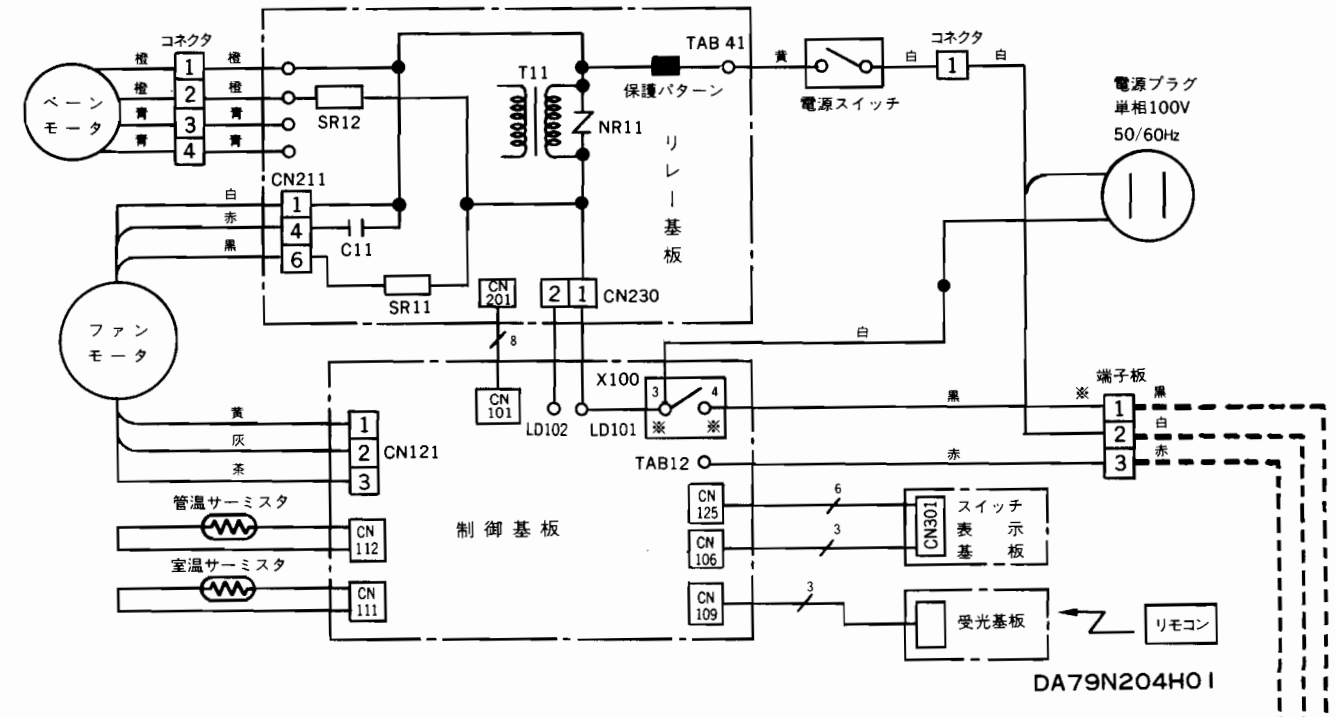

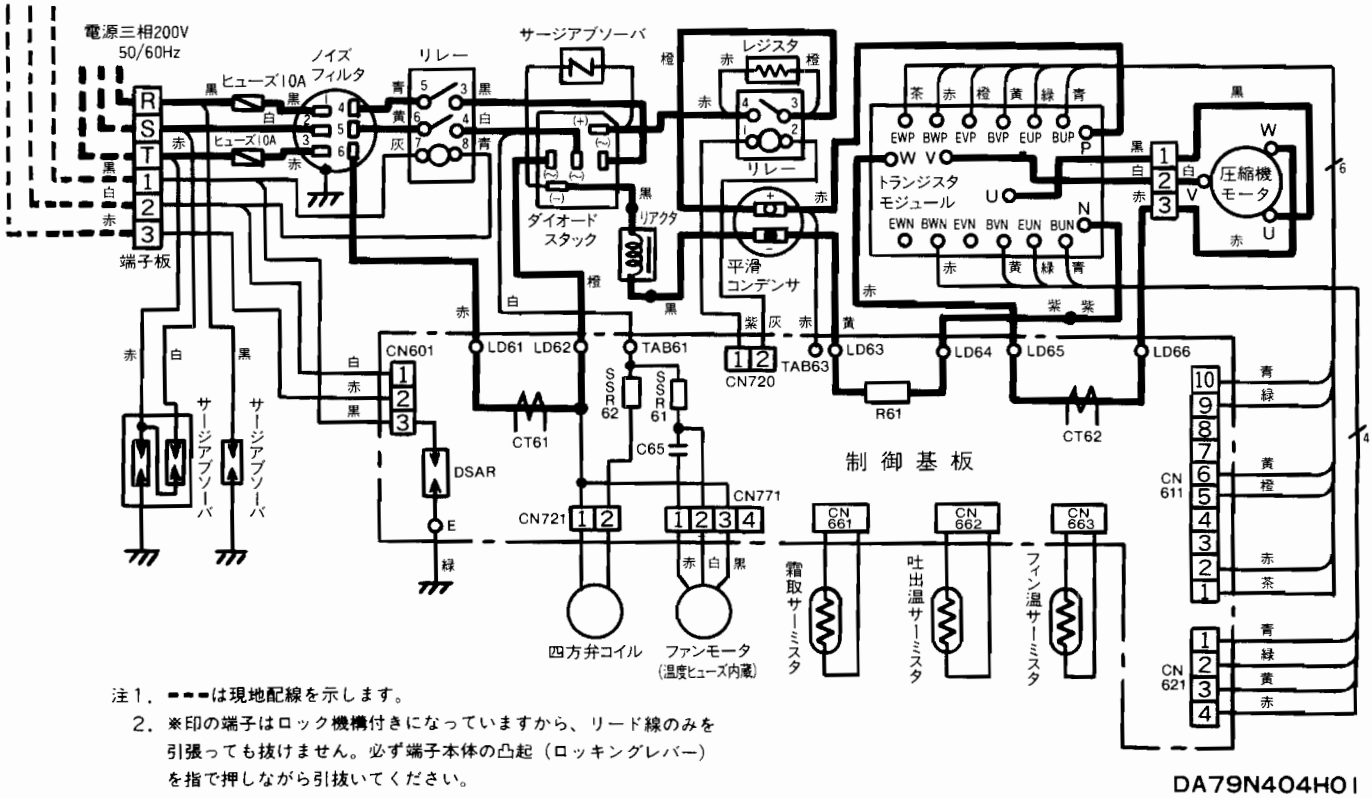

注1．－－－は現地配線を示します。

2．※印の端子はロック機構付きになっていますから、リード線のみを引張っても抜けません。必ず端子本体の凸起（ロッキングレバー）を指で押しながら引抜いてください。

MSZ-3220

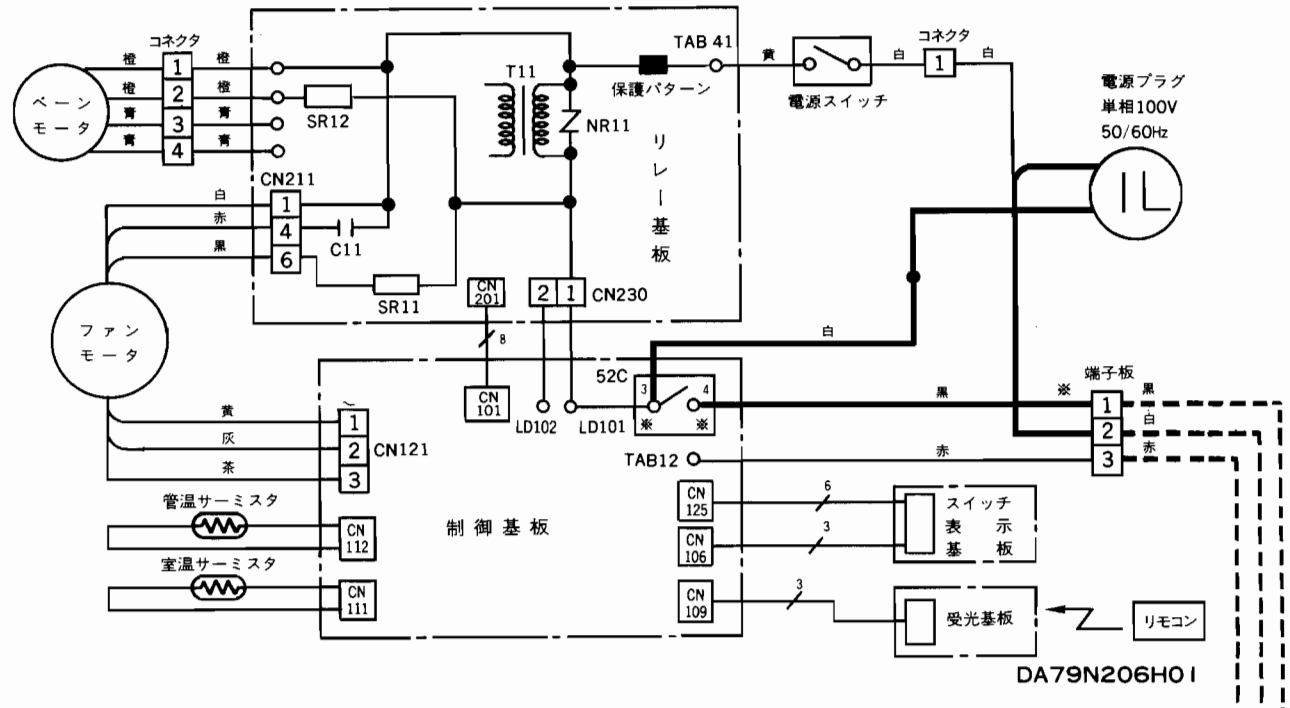

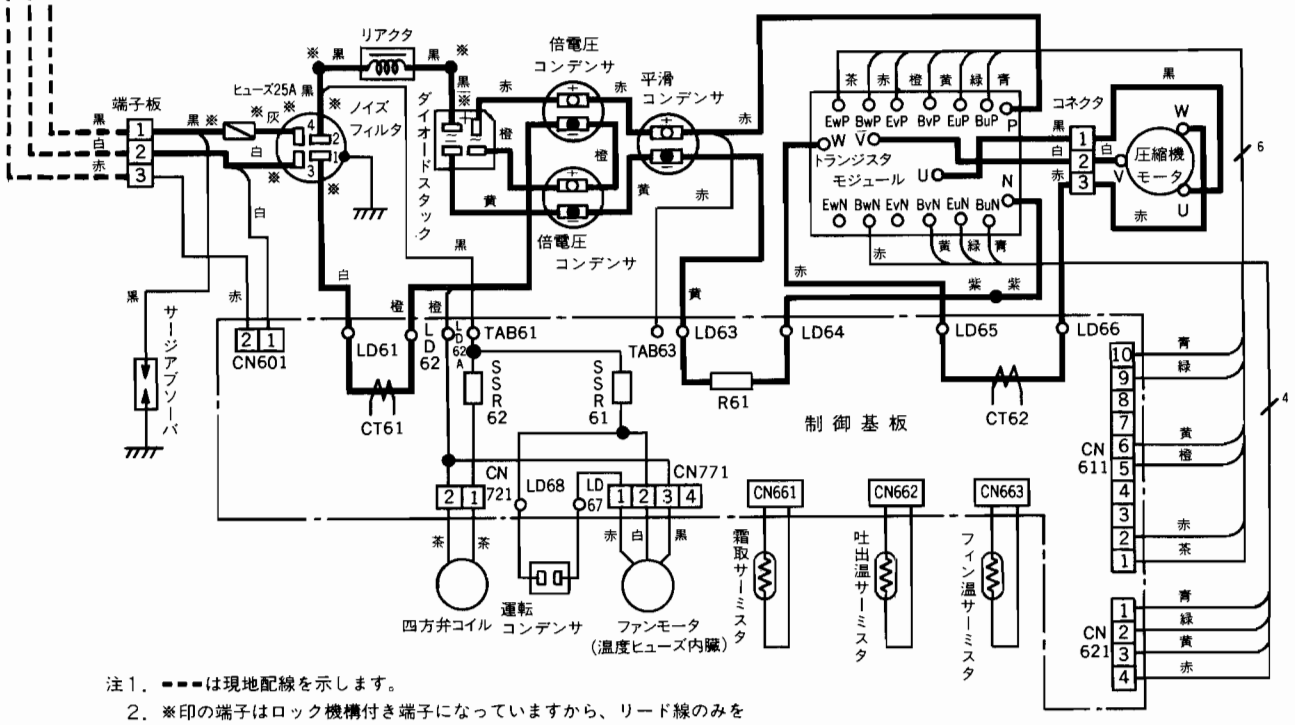

注1．▬▬は現地配線を示します。

2．※印の端子はロック機構付き端子になっていますから、リード線のみを引張っても抜けません。必ず端子本体の凸起（ロッキングレバー）を指で押しながら引抜いてください。

電気配線図

MSZ-3220S

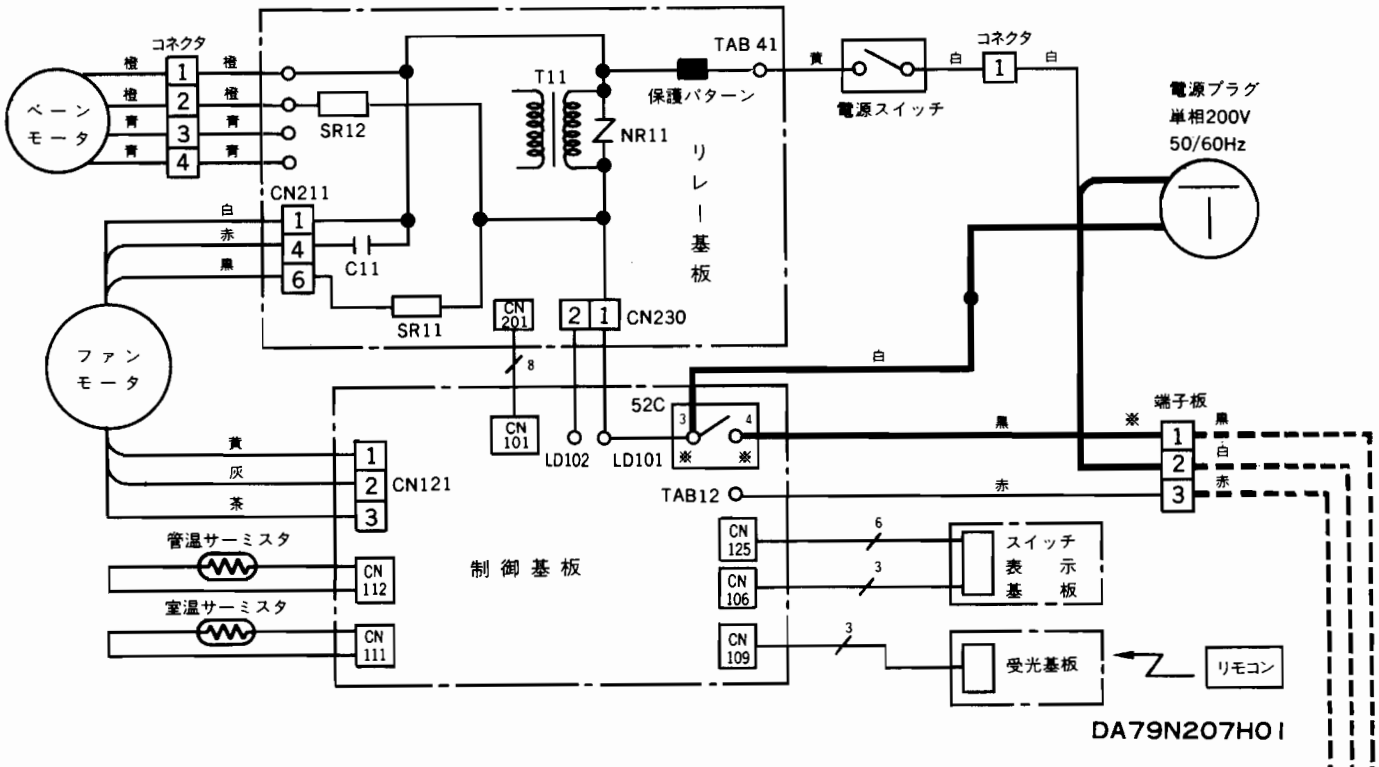

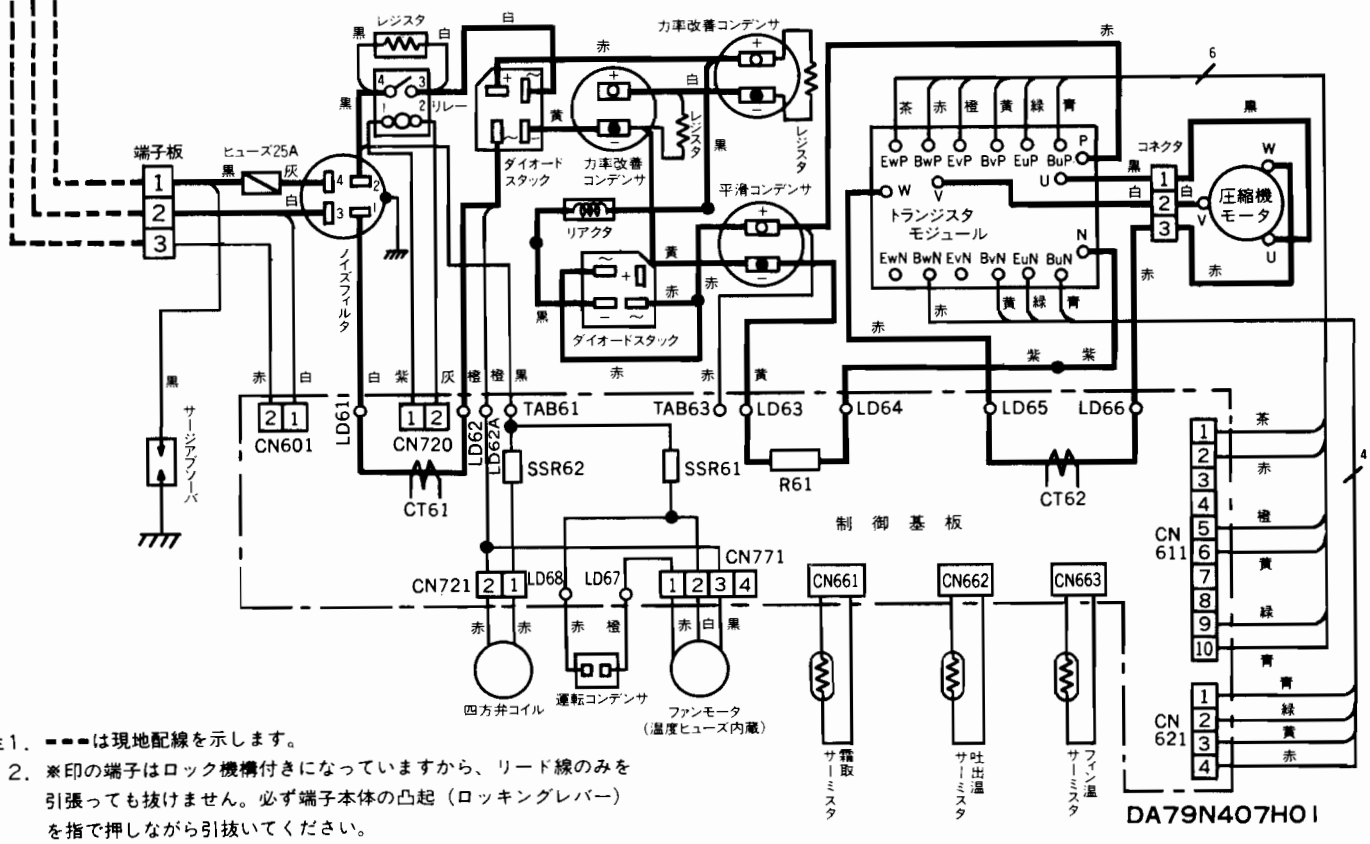

注1. ▬▬は現地配線を示します。

2. ※印の端子はロック機構付きになっていますから、リード線のみを引張っても抜けません。必ず端子本体の凸起（ロッキングレバー）を指で押しながら引抜いてください。

MSZ-2250

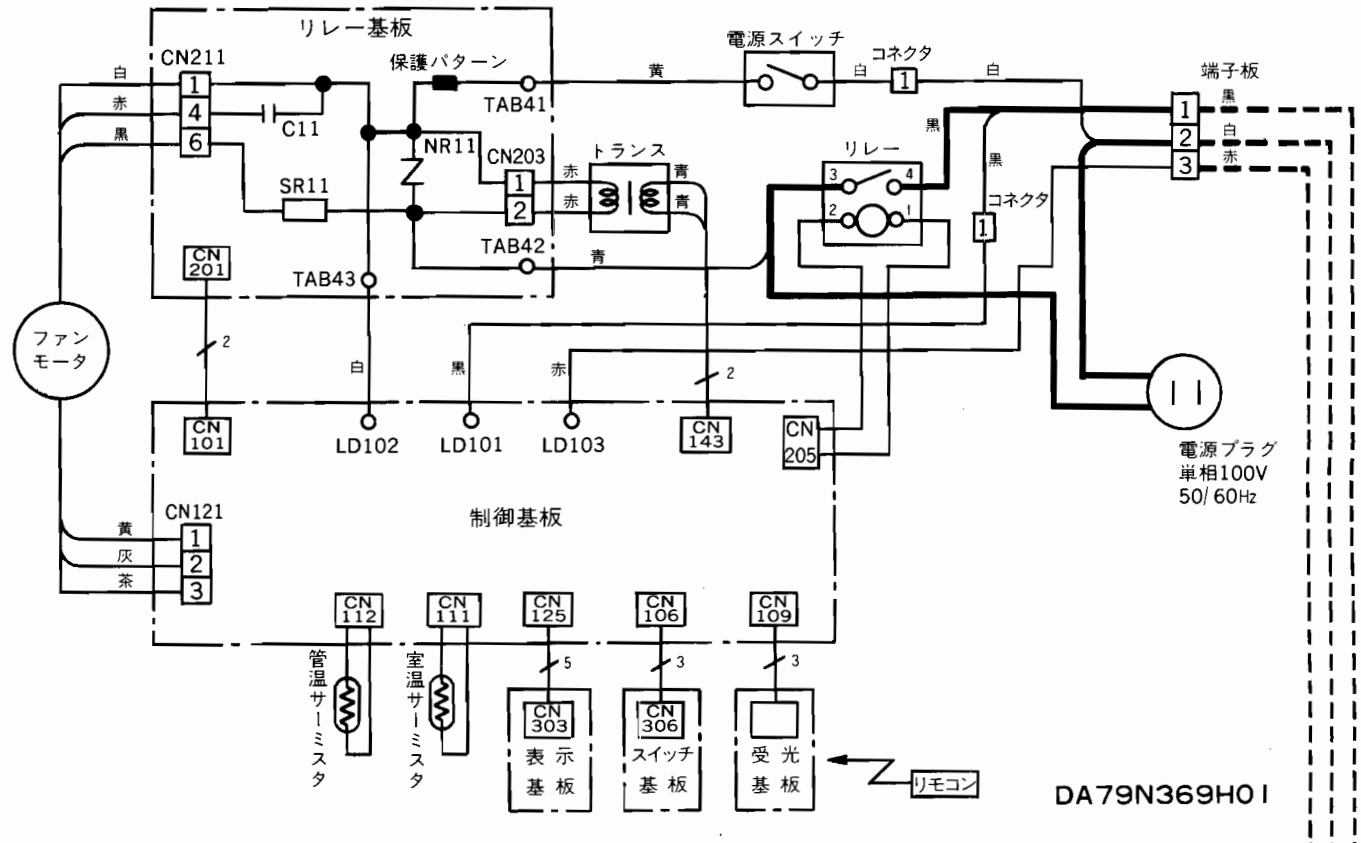

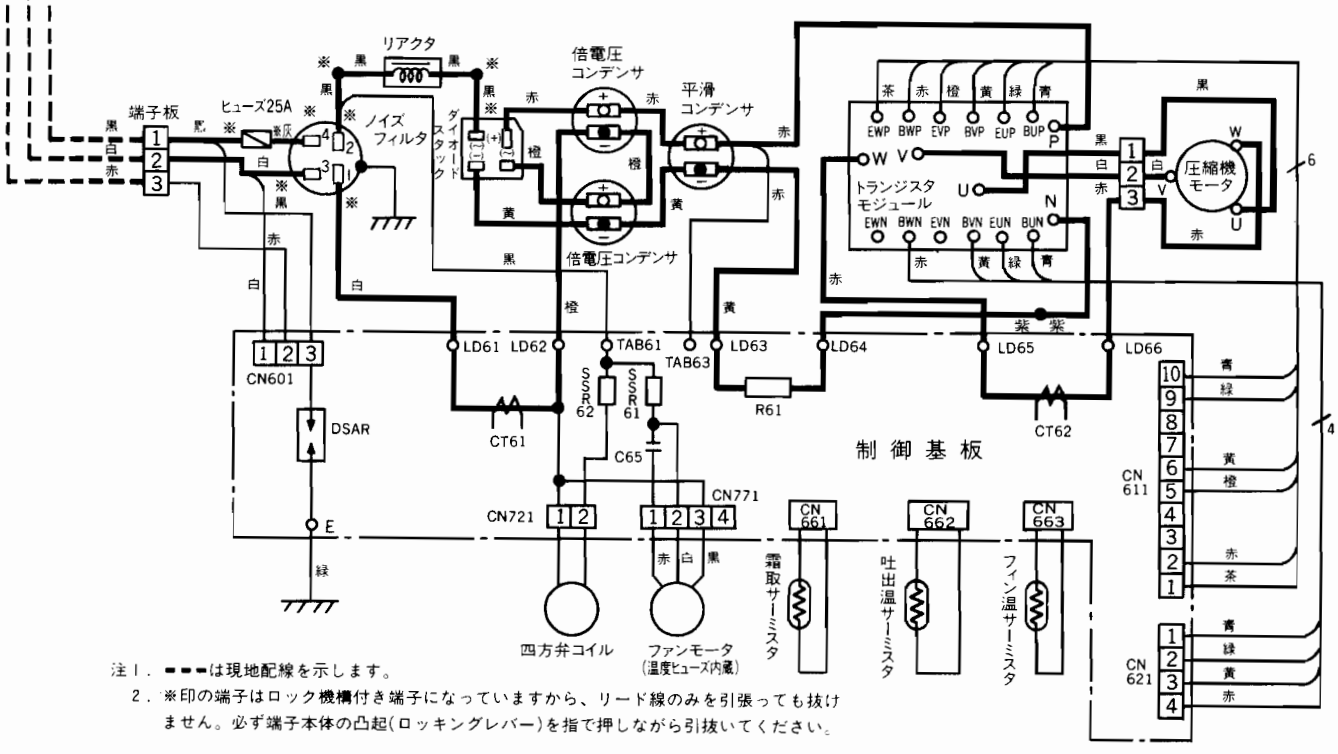

注1．▬▬は現地配線を示します。
2．※印の端子はロック機構付き端子になっていますから、リード線のみを引張っても抜けません。必ず端子本体の凸起(ロッキングレバー)を指で押しながら引抜いてください。

DA79N412H01

電気配線図

MSZ-222C

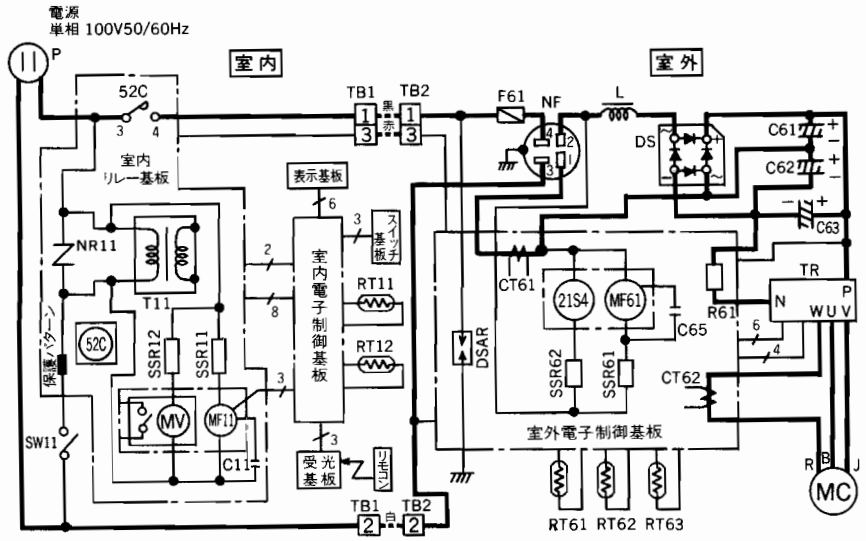

記号	名称	記号	名称
MC	圧縮機モータ	C65	運転コンデンサ〈室外〉
MF11	ファンモータ〈室内〉	C61,62	コンデンサ〈倍電圧〉
MF61	〃〈温度ヒューズ内蔵〉〈室外〉	C63	〃 〈平 滑〉
MV	ベーンモータ	CT61,62	カレントトランス
52C	電磁接触器〈圧縮機〉	R61	抵抗器〈電流検知〉
21S4	電磁弁コイル〈四方〉	SW11	スイッチ〈電源〉
TR	トランジスタモジュール	RT11	サーミスタ〈室温検知〉
DS	ダイオードスタック	RT12	〃 〈管温検知〉
L	リアクタ	RT61	〃 〈霜取検知〉
NF	ノイズフィルタ	RT62	〃 〈吐出温検知〉
DSAR	サージアブソーバ	RT63	〃 〈フィン温検知〉
NR11	〃	P	電源プラグ
F61	ヒューズ (25A)	T11	トランス
SSR11,12	半導体リレー〈室内〉	TB1	端子盤〈室内〉
SSR61,62	〃 〈室外〉	TB2	〃 〈室外〉
C11	運転コンデンサ〈室内〉		

DA79J872H05

MSZ-252C

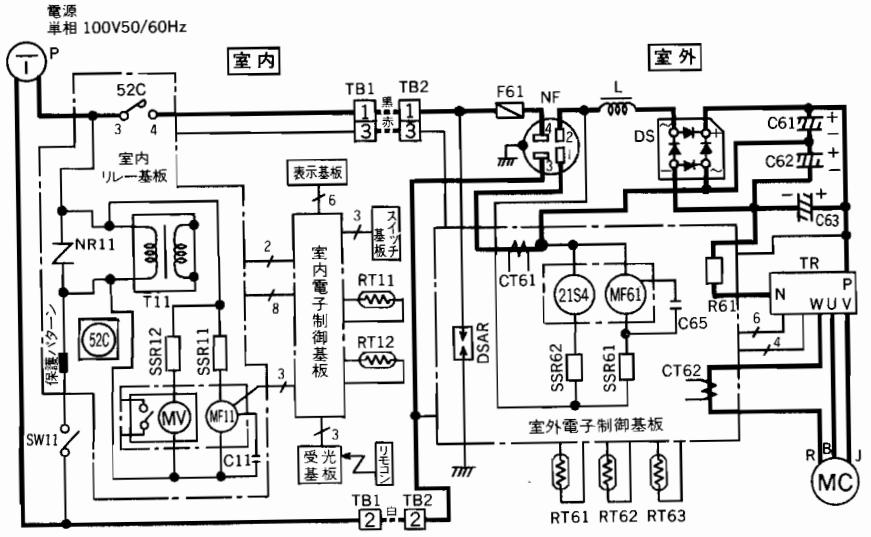

記号	名称	記号	名称
MC	圧縮機モータ	C65	運転コンデンサ〈室外〉
MF11	ファンモータ〈室内〉	C61,62	コンデンサ〈倍電圧〉
MF61	〃〈温度ヒューズ内蔵〉〈室外〉	C63	〃 〈平 滑〉
MV	ベーンモータ	CT61,62	カレントトランス
52C	電磁接触器〈圧縮機〉	R61	抵抗器〈電流検知〉
21S4	電磁弁コイル〈四方〉	SW11	スイッチ〈電源〉
TR	トランジスタモジュール	RT11	サーミスタ〈室温検知〉
DS	ダイオードスタック	RT12	〃 〈管温検知〉
L	リアクタ	RT61	〃 〈霜取検知〉
NF	ノイズフィルタ	RT62	〃 〈吐出温検知〉
DSAR	サージアブソーバ	RT63	〃 〈フィン温検知〉
NR11	〃	P	電源プラグ
F61	ヒューズ (25A)	T11	トランス
SSR11,12	半導体リレー〈室内〉	TB1	端子盤〈室内〉
SSR61,62	〃 〈室外〉	TB2	〃 〈室外〉
C11	運転コンデンサ〈室内〉		

DA79J873H23

MSZ-252CS

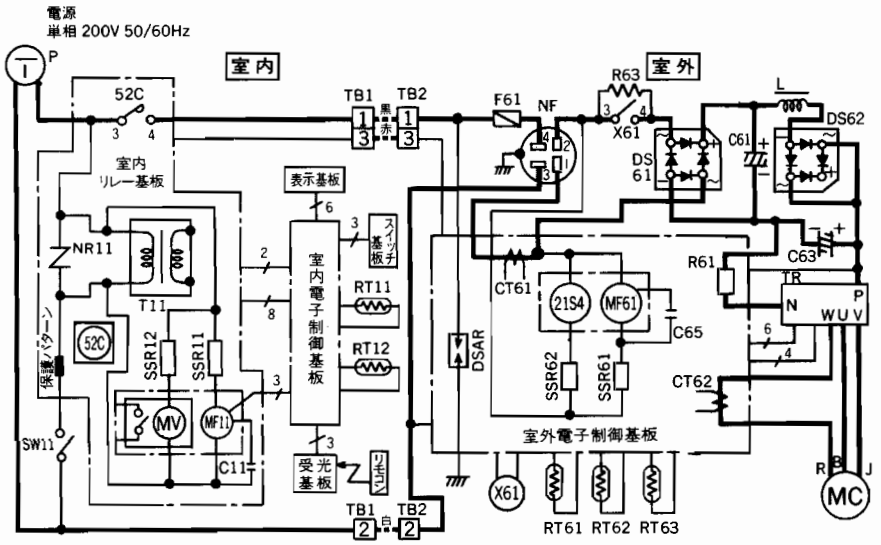

記号	名称	記号	名称
MC	圧縮機モータ	C61	コンデンサ〈力率改善〉
MF11	ファンモータ〈室内〉	C63	〃 〈平滑〉
MF61	〃(温度ヒューズ内蔵)〈室外〉	CT61,62	カレントトランス
MV	ベーンモータ	R61	抵抗器〈電流検知〉
52C	電磁接触器〈圧縮機〉	R63	〃 〈電流制限〉
21S4	電磁弁コイル〈四方〉	SW11	スイッチ〈電源〉
TR	トランジスタモジュール	RT11	サーミスタ〈室温検知〉
DS61,62	ダイオードスタック	RT12	〃 〈管温検知〉
L	リアクタ	RT61	〃 〈霜取検知〉
NF	ノイズフィルタ	RT62	〃 〈吐出温検知〉
DSAR	サージアブソーバ	RT63	〃 〈フィン温検知〉
NR11	〃	P	電源プラグ
F61	ヒューズ(15A)	T11	トランス
SSR11,12	半導体リレー〈室内〉	TB1	端子盤〈室内〉
SSR61,62	〃 〈室外〉	TB2	〃 〈室外〉
X61	補助リレー		
C11	運転コンデンサ〈室内〉		
C65	〃 〈室外〉		

DA79J874H05

MSZ-282C

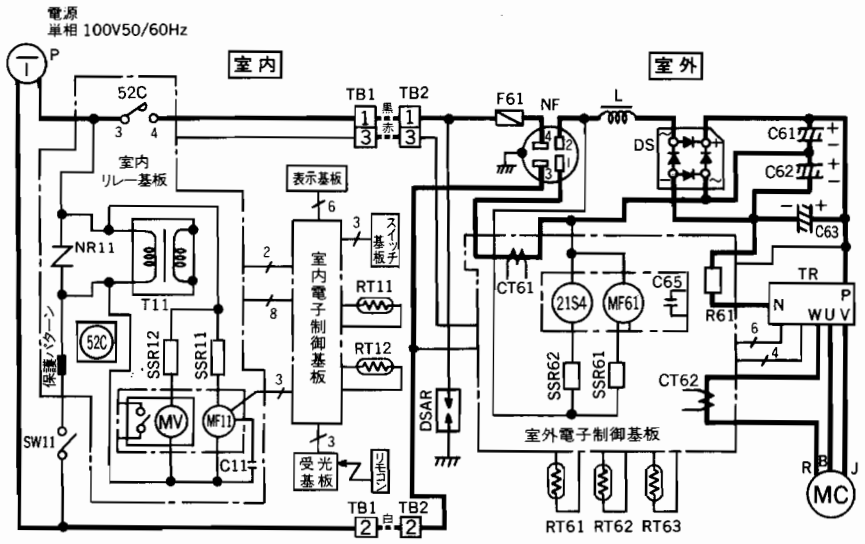

記号	名称	記号	名称
MC	圧縮機モータ	C65	運転コンデンサ〈室外〉
MF11	ファンモータ〈室内〉	C61,62	コンデンサ〈倍電圧〉
MF61	〃(温度ヒューズ内蔵)〈室外〉	C63	〃 〈平 滑〉
MV	ベーンモータ	CT61,62	カレントトランス
52C	電磁接触器〈圧縮機〉	R61	抵抗器〈電流検知〉
21S4	電磁弁コイル〈四方〉	SW11	スイッチ〈電源〉
TR	トランジスタモジュール	RT11	サーミスタ〈室温検知〉
DS	ダイオードスタック	RT12	〃 〈管温検知〉
L	リアクタ	RT61	〃 〈霜取検知〉
NF	ノイズフィルタ	RT62	〃 〈吐出温検知〉
NR11	サージアブソーバ〈室内〉	RT63	〃 〈フィン温検知〉
DSAR	〃 〈室外〉	P	電源プラグ
F61	ヒューズ (25A)	T11	トランス
SSR11,12	半導体リレー〈室内〉	TB1	端子盤〈室内〉
SSR61,62	〃 〈室外〉	TB2	〃 〈室外〉
C11	運転コンデンサ〈室内〉		

DA79J878H03

電気配線図

MSZ-282CS

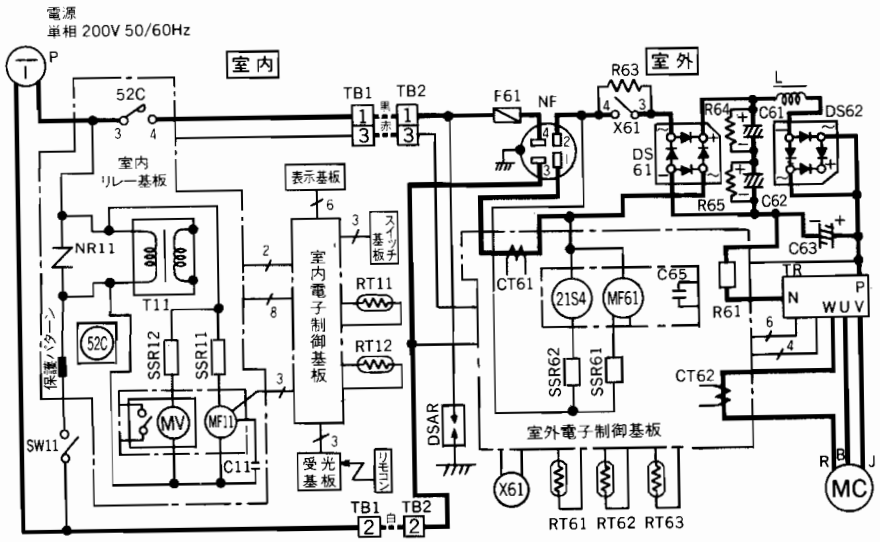

記号	名称	記号	名称
MC	圧縮機モータ	C61,62	コンデンサ〈力率改善〉
MF11	ファンモータ〈室内〉	C63	〃 〈平滑〉
MF61	〃（温度ヒューズ内蔵）〈室外〉	CT61,62	カレントトランス
MV	ベーンモータ	R61	抵抗器〈電流検知〉
52C	電磁接触器〈圧縮機〉	R63	抵抗器〈電流制限〉
21S4	電磁弁コイル〈四方〉	R64,65	抵抗器
TR	トランジスタモジュール	RT11	サーミスタ〈室温検知〉
DS61,62	ダイオードスタック	RT12	〃 〈管温検知〉
L	リアクタ	RT61	〃 〈霜取検知〉
NF	ノイズフィルタ	RT62	〃 〈吐出温検知〉
NR11	サージアブソーバ〈室内〉	RT63	〃 〈フィン温検知〉
DSAR	〃 〈室外〉	P	電源プラグ
F61	ヒューズ(25A)	T11	トランス
SSR11,12	半導体リレー〈室内〉	TB1	端子盤〈室内〉
SSR61,62	〃 〈室外〉	TB2	〃 〈室外〉
X61	補助リレー	SW11	スイッチ〈電源〉
C11	運転コンデンサ〈室内〉		
C65	〃 〈室外〉		

DA79N160H01

MSH-203C

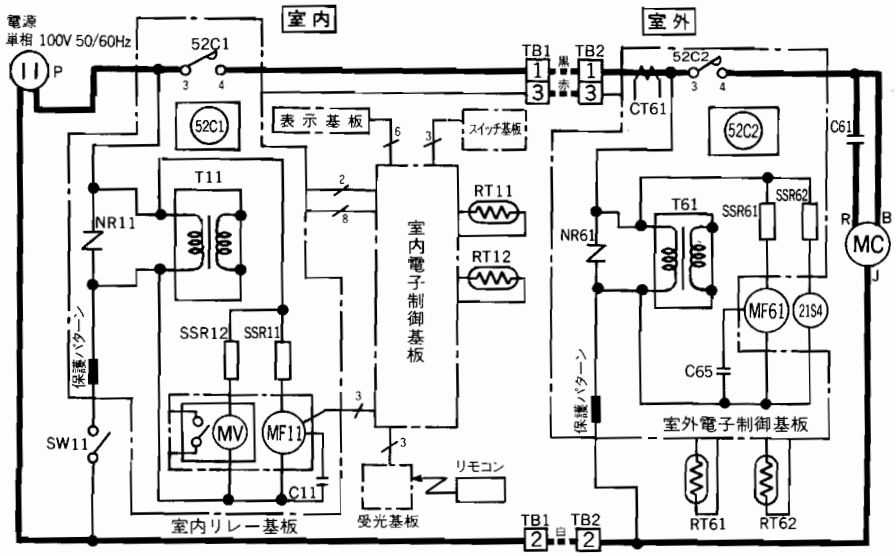

記号	名称	記号	名称
MC	圧縮機	SSR11,12	半導体リレー〈室内〉
MF11	ファンモータ〈室内〉	TB1	端子盤〈室内〉
MF61	ファンモータ〈温度ヒューズ内蔵〉〈室外〉	TB2	〃 〈室外〉
52C1	電磁接触器〈室外電源〉	P	電源プラグ
52C2	〃 〈圧縮機〉	RT11	サーミスタ〈室温検知〉
21S4	電磁弁コイル〈四方〉	RT12	〃 〈管温検知〉
MV	ベーンモータ	RT61	〃 〈霜取検知〉
SSR61,62	半導体リレー〈室外〉	RT62	〃 〈吐出温検知〉
C11,C61,C65	コンデンサ〈運転〉	SW11	スイッチ〈電源〉
T11	絶縁変圧器〈室内〉	NR11	サージアブソーバ〈室内〉
T61	〃 〈室外〉	NR61	〃 〈室外〉
CT61	カレントトランス		

DA79N040H09

MSH-2230

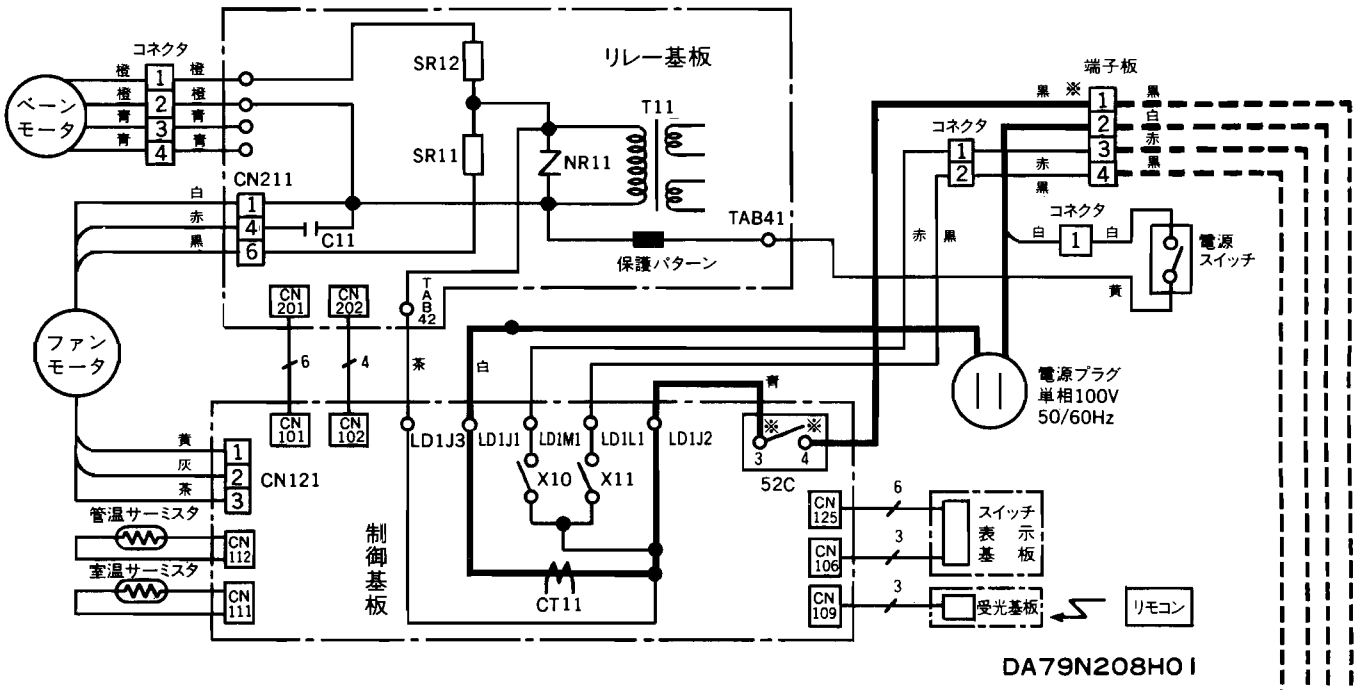

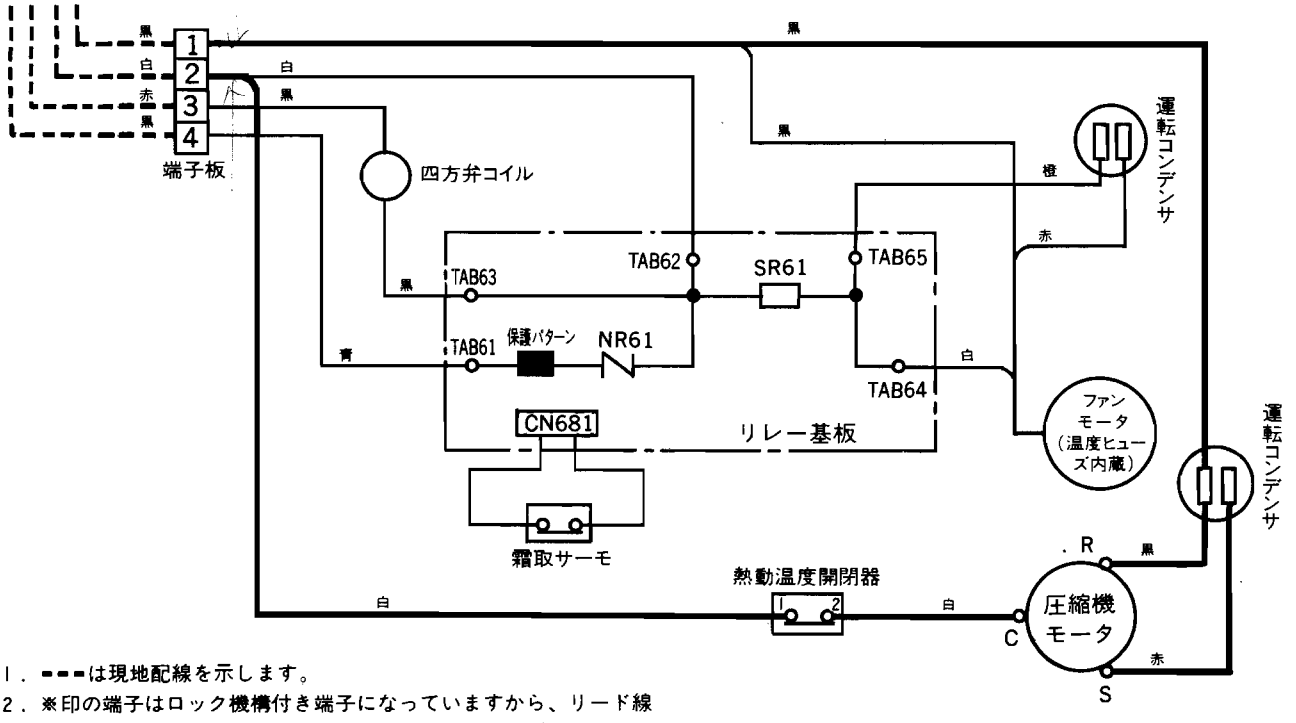

DA79N344H02

注1．- - -は現地配線を示します。
2．※印の端子はロック機構付き端子になっていますから、リード線のみを引張っても抜けません。必ず端子本体の凸起（ロッキングレバー）を指で押しながら引抜いてください。

電気配線図

MSH-2830

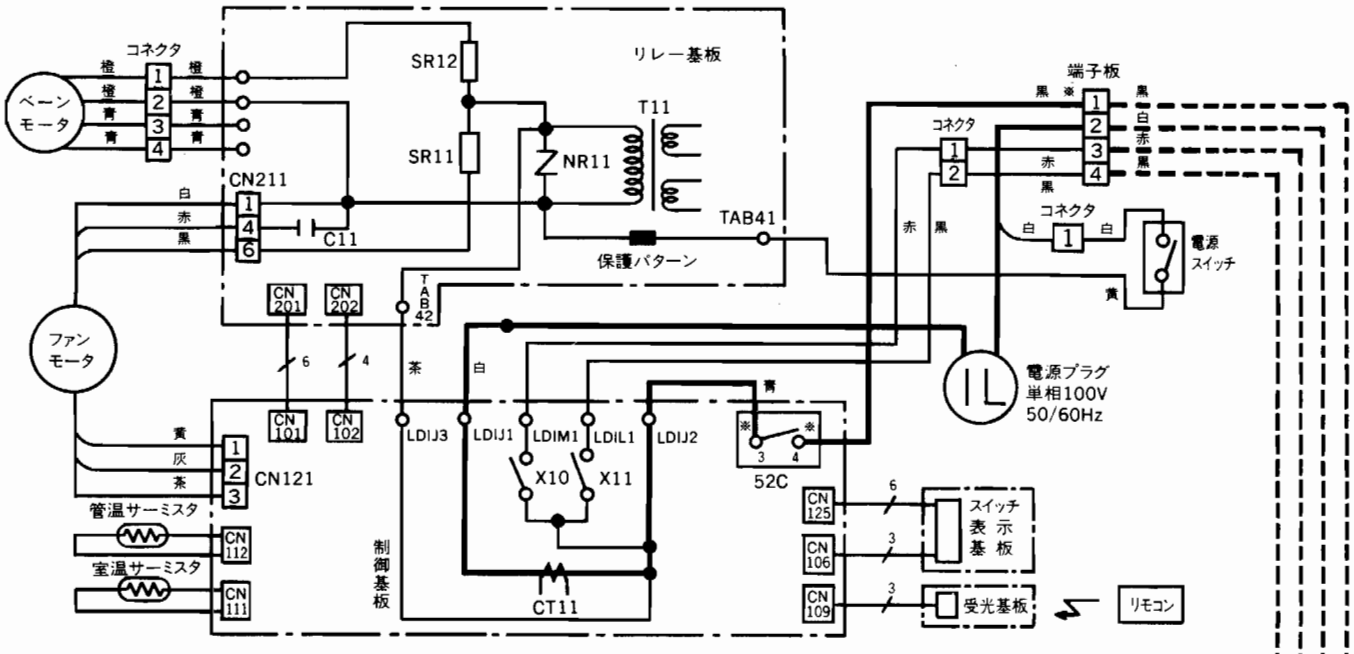

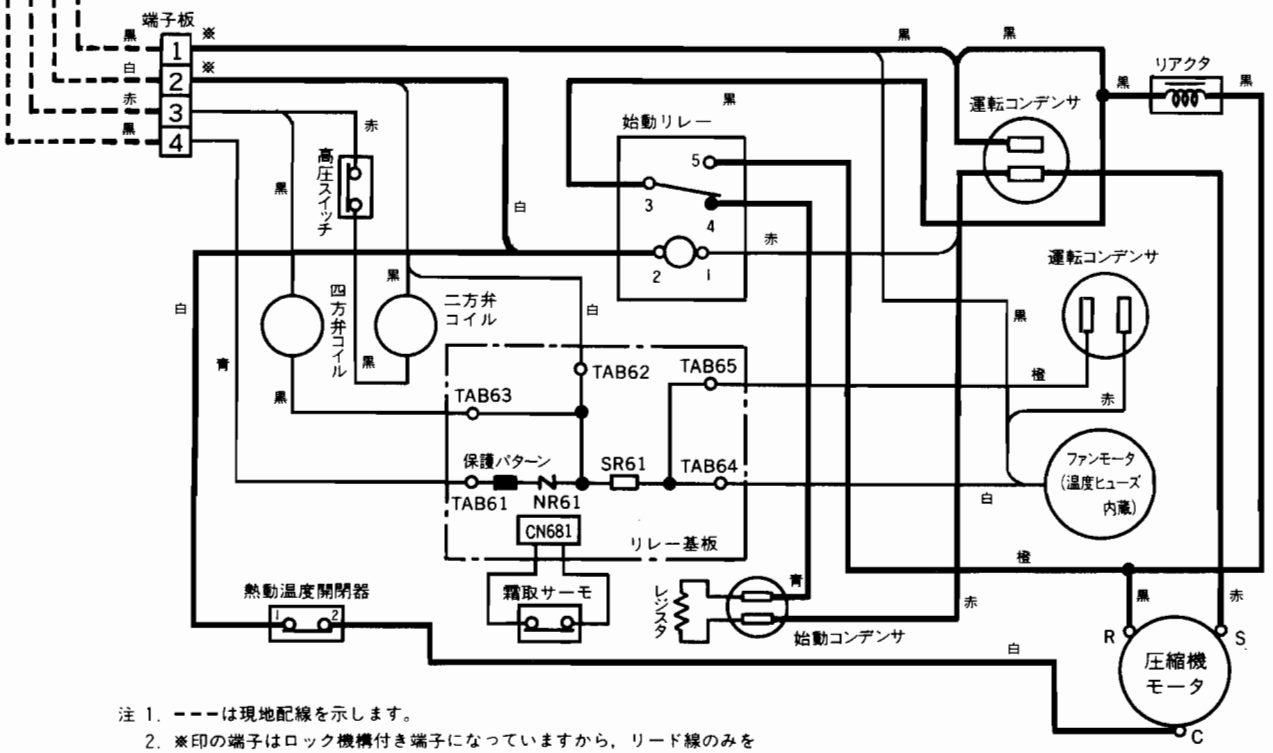

注 1. ---は現地配線を示します。
2. ※印の端子はロック機構付き端子になっていますから，リード線のみを引張っても抜けません。必ず端子本体の凸起(ロッキングレバー)を指で押しながら引抜いてください。

MSH-2830S

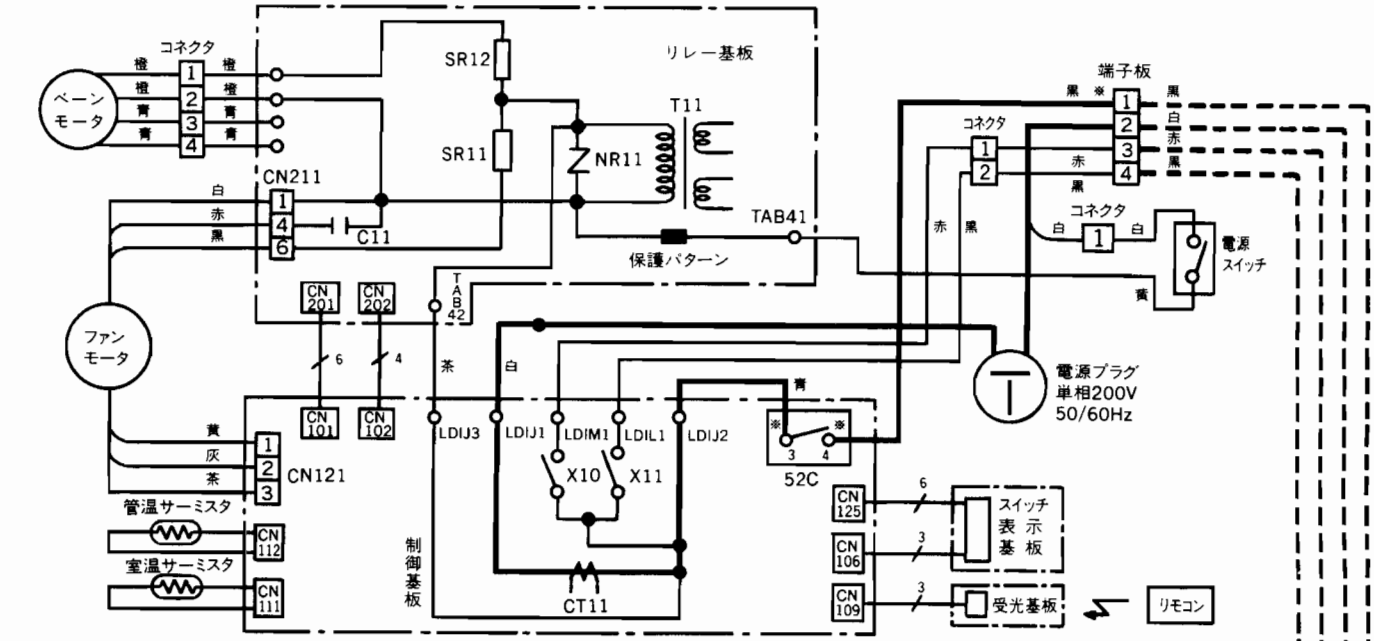

DA79N210H01

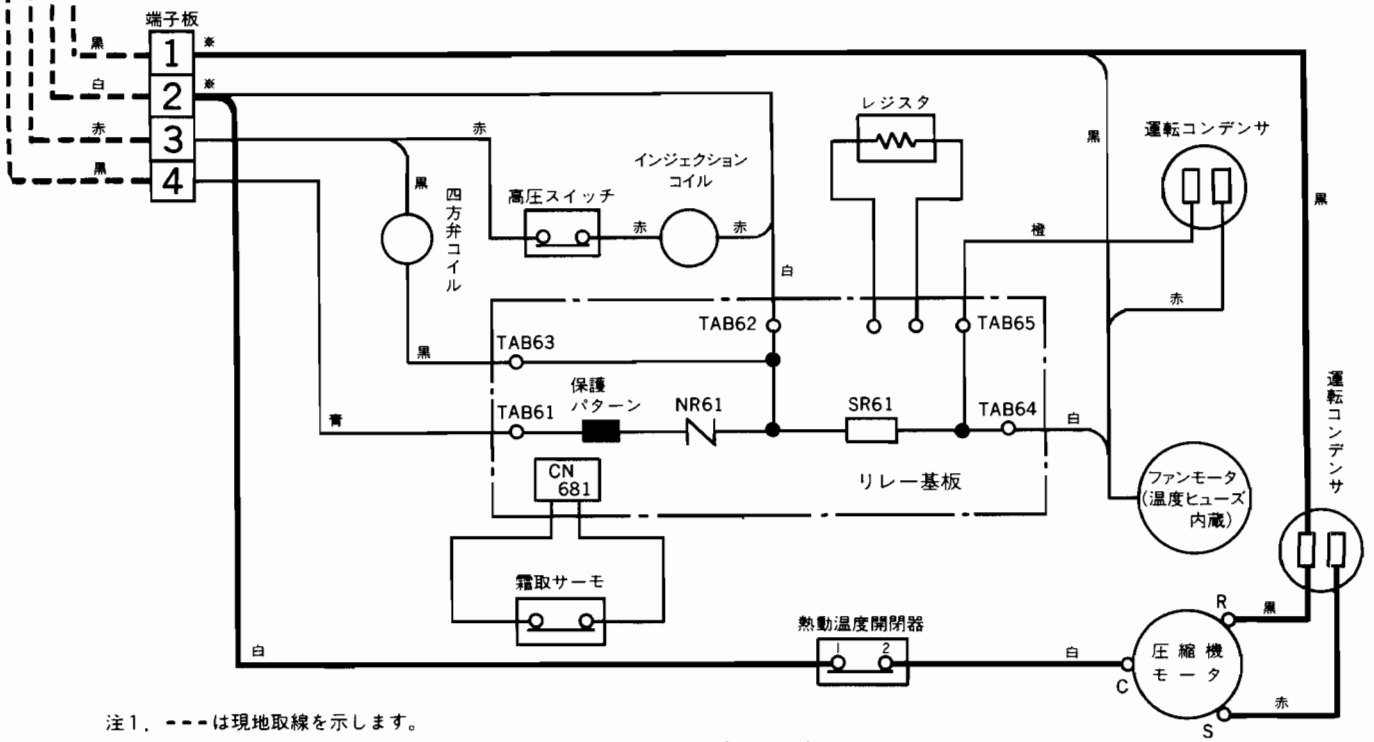

注1．－－－は現地取線を示します。

2．※印の端子はロック機構付き端子になっていますから、リード線のみを引張っても抜けません。必ず端子本体の凸起（ロッキングレバー）を指で押しながら引抜いてください。

DA79N408H01

電気配線図

MSH-2830D

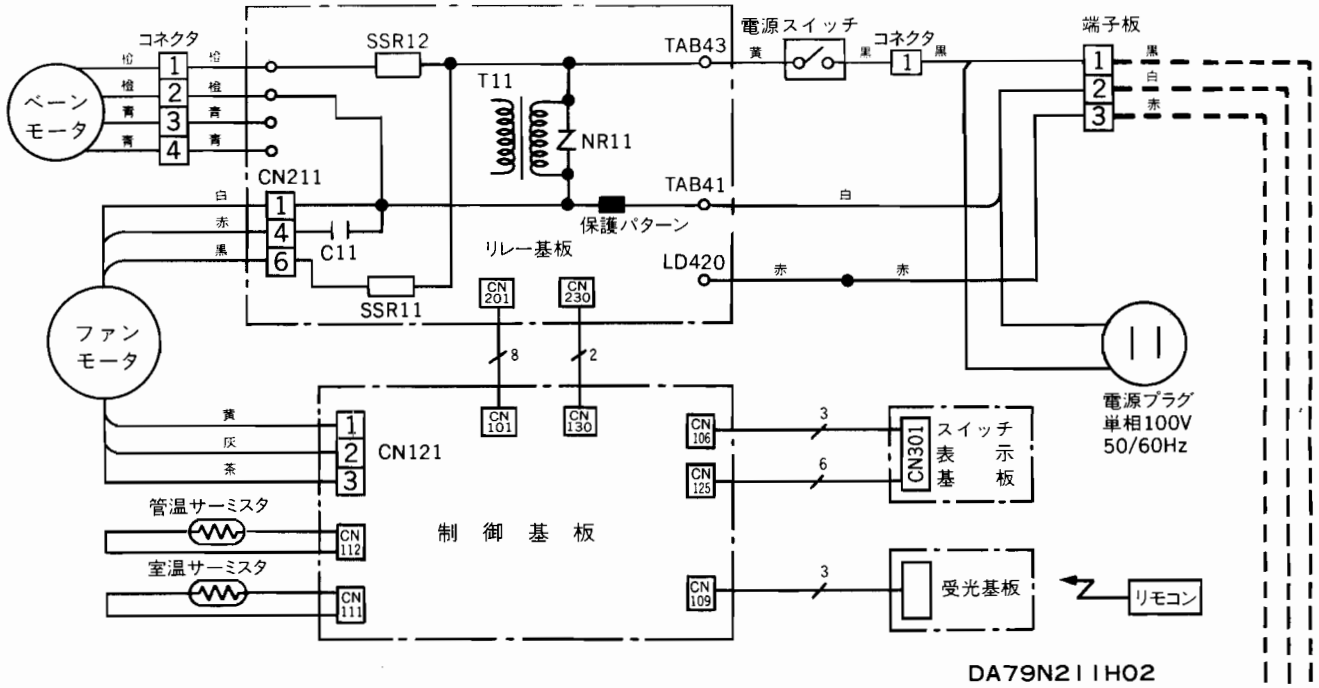

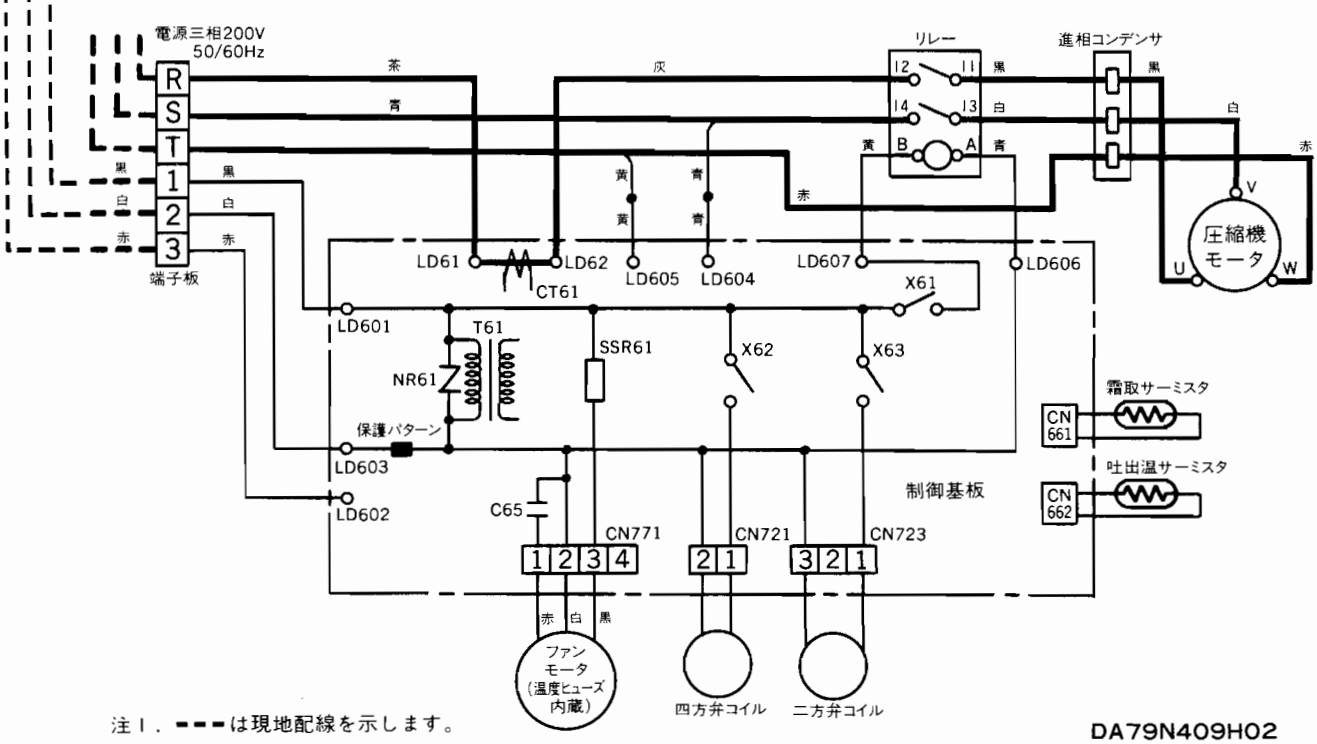

注1．－－－は現地配線を示します。

MSH-4020S

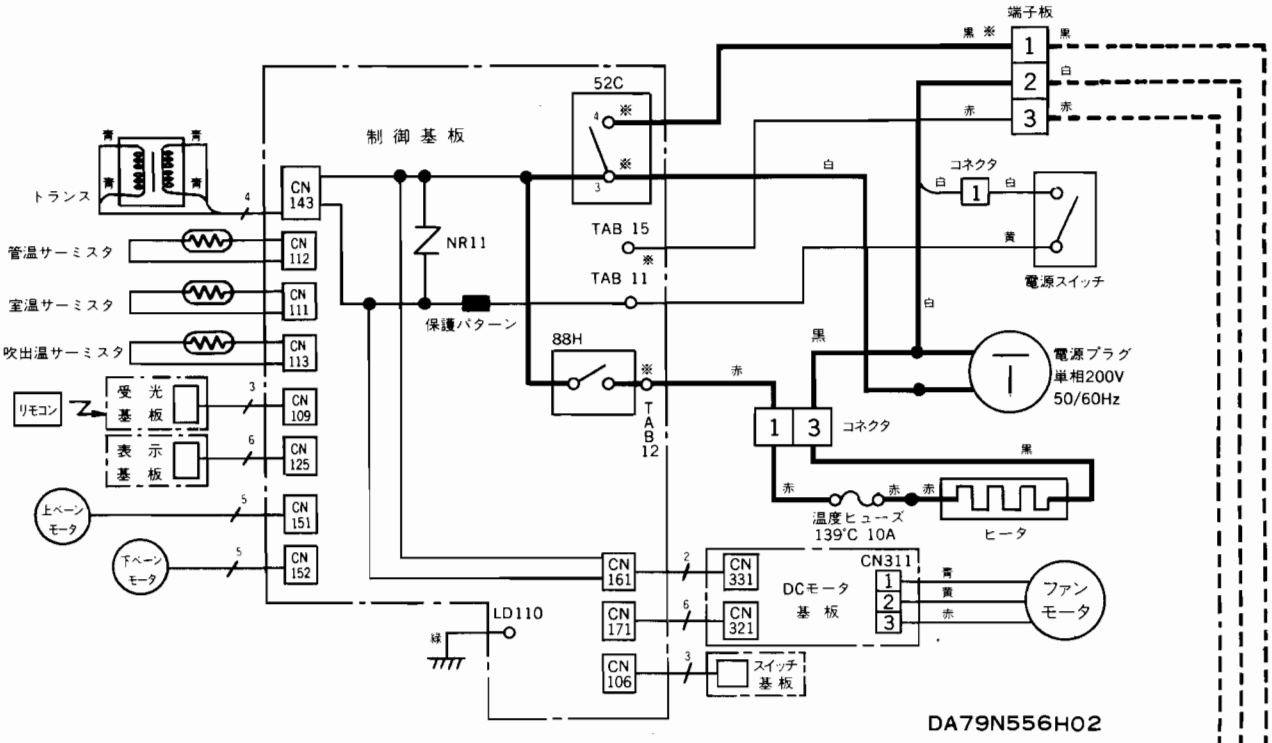

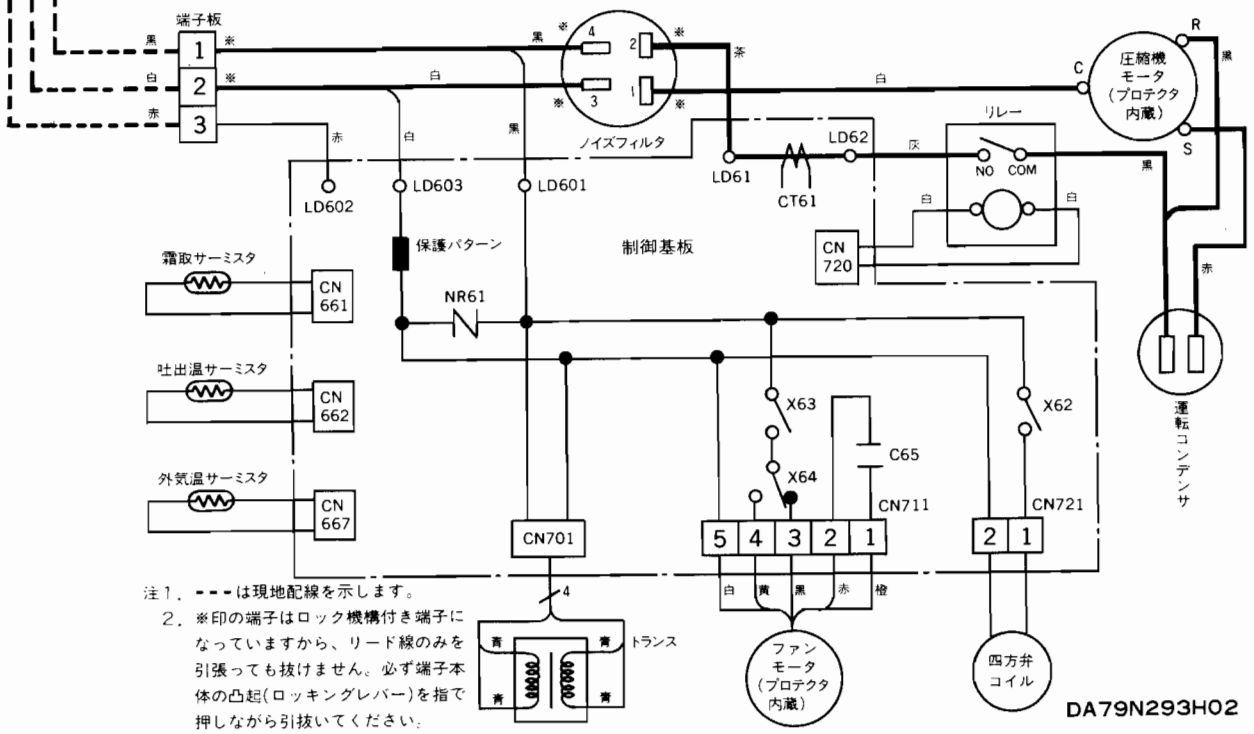

注1．- - -は現地配線を示します。
2．※印の端子はロック機構付き端子になっていますから、リード線のみを引張っても抜けません。必ず端子本体の凸起(ロッキングレバー)を指で押しながら引抜いてください。

電気配線図

MSH-4020D

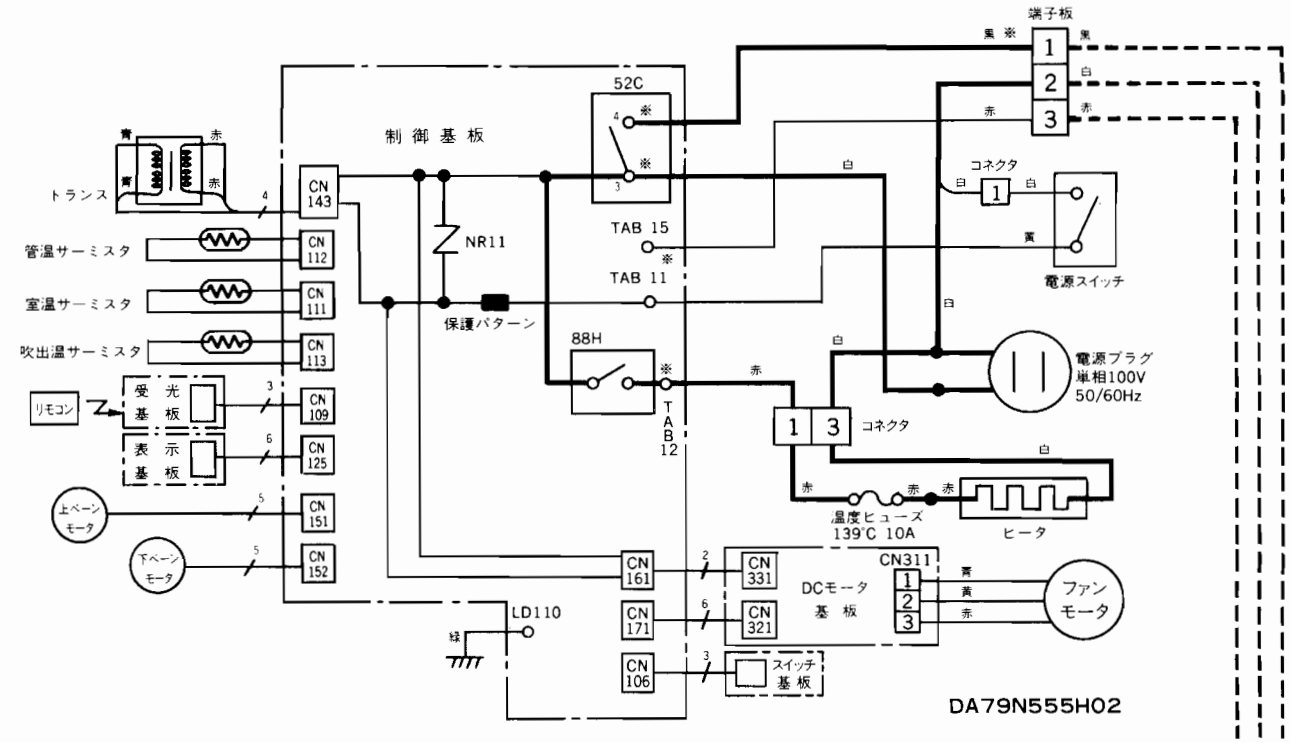

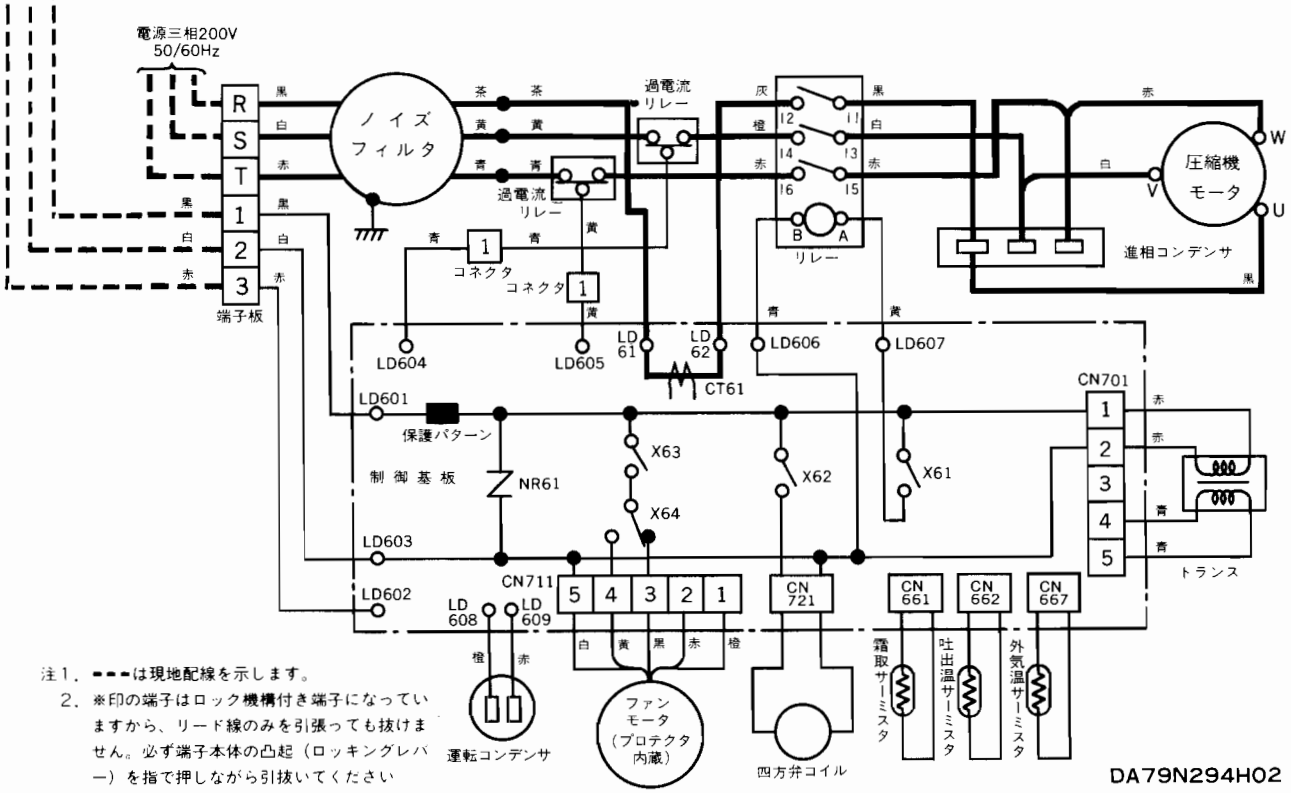

注1. ---は現地配線を示します。
2. ※印の端子はロック機構付き端子になっていますから、リード線のみを引張っても抜けません。必ず端子本体の凸起（ロッキングレバー）を指で押しながら引抜いてください

MSH-5020S

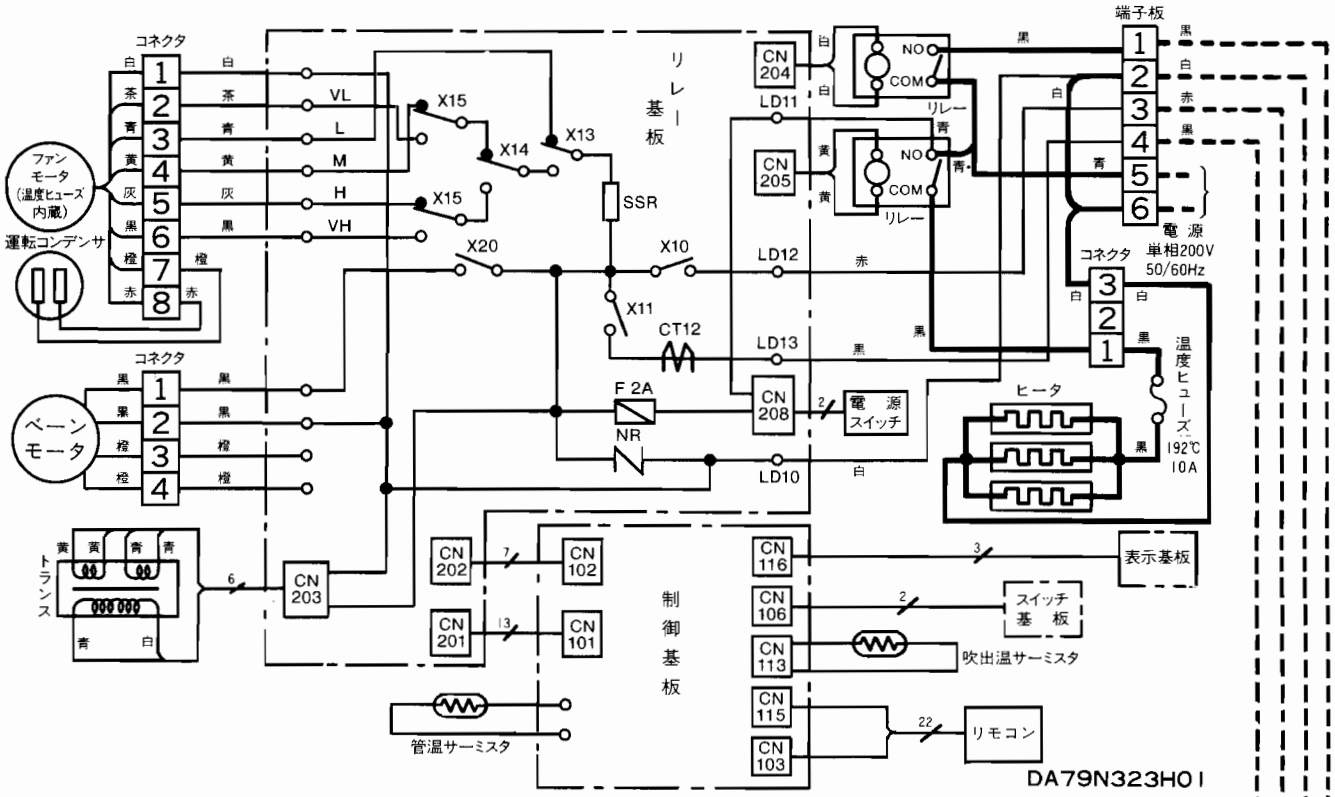

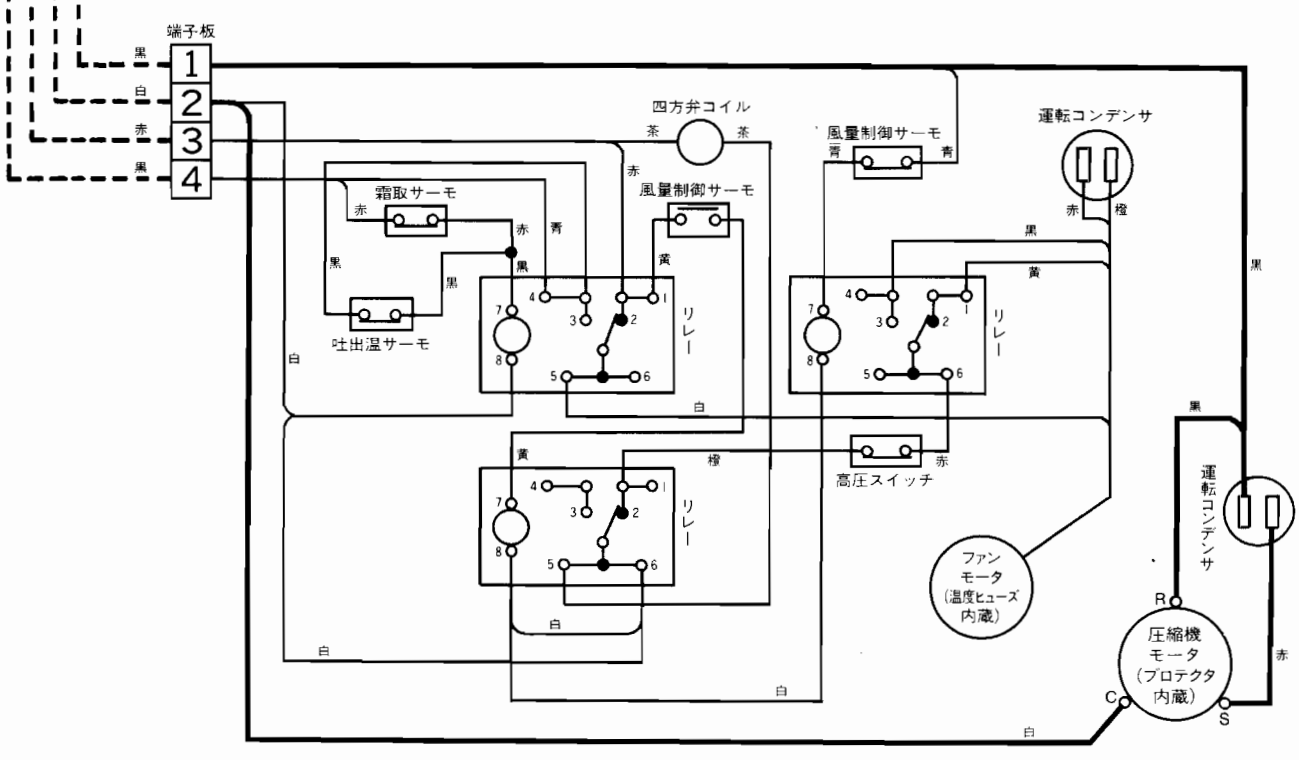

注1.- - - は現地配線を示します

電気配線図

MSH-5020T

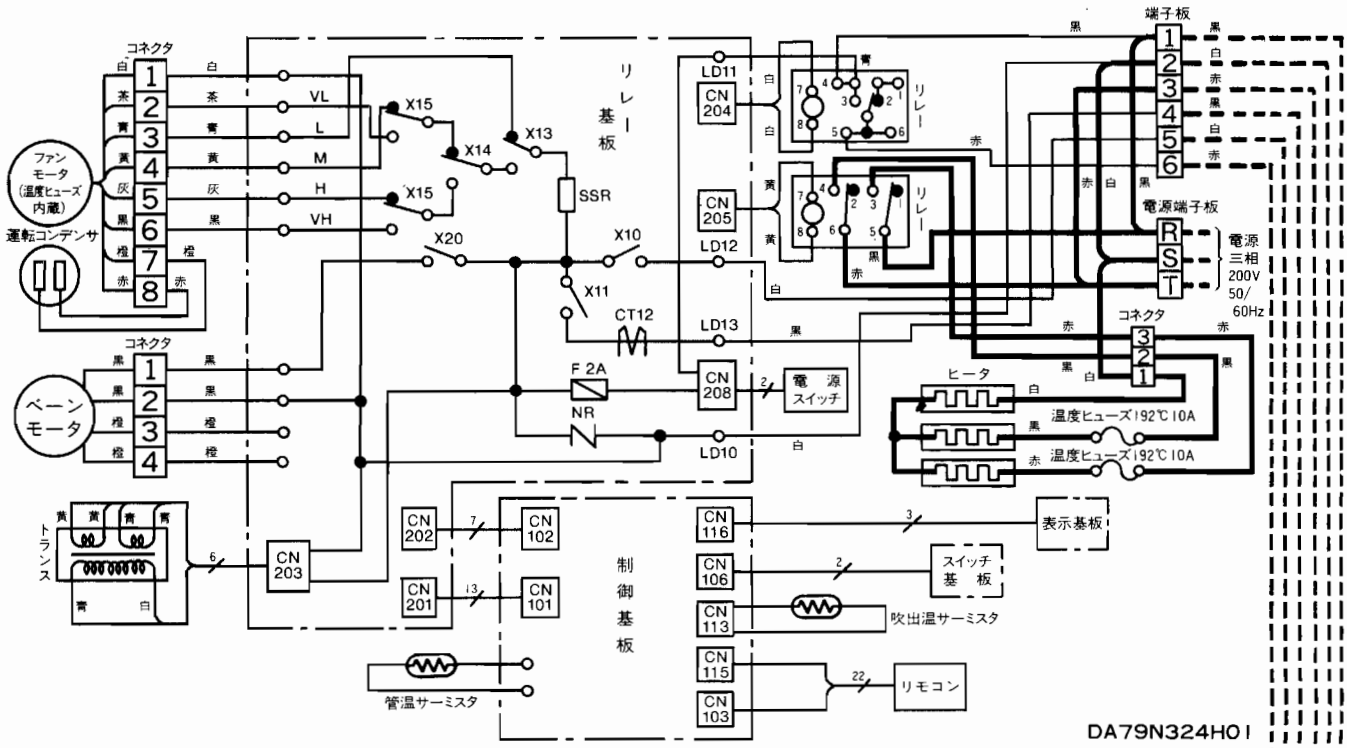

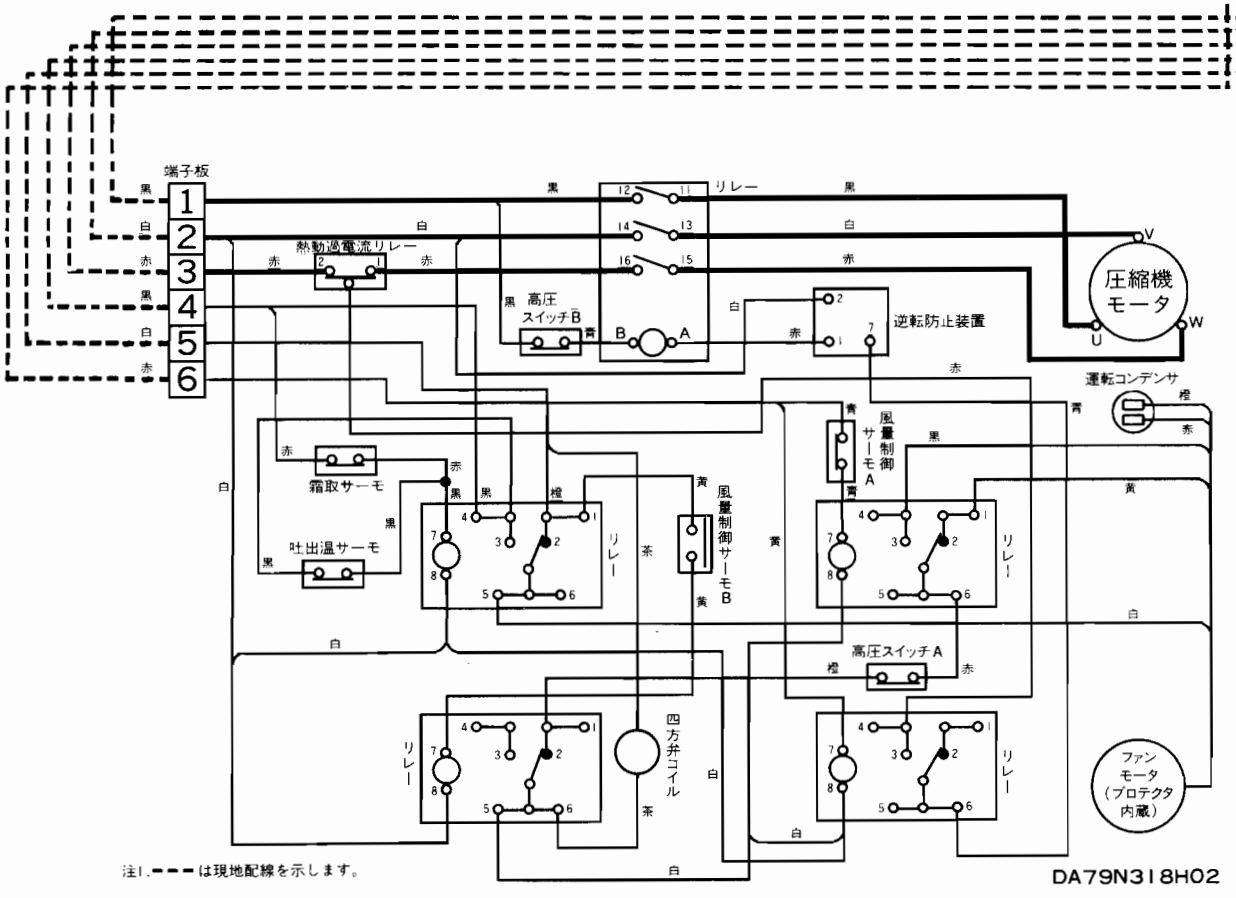

MSH-2050

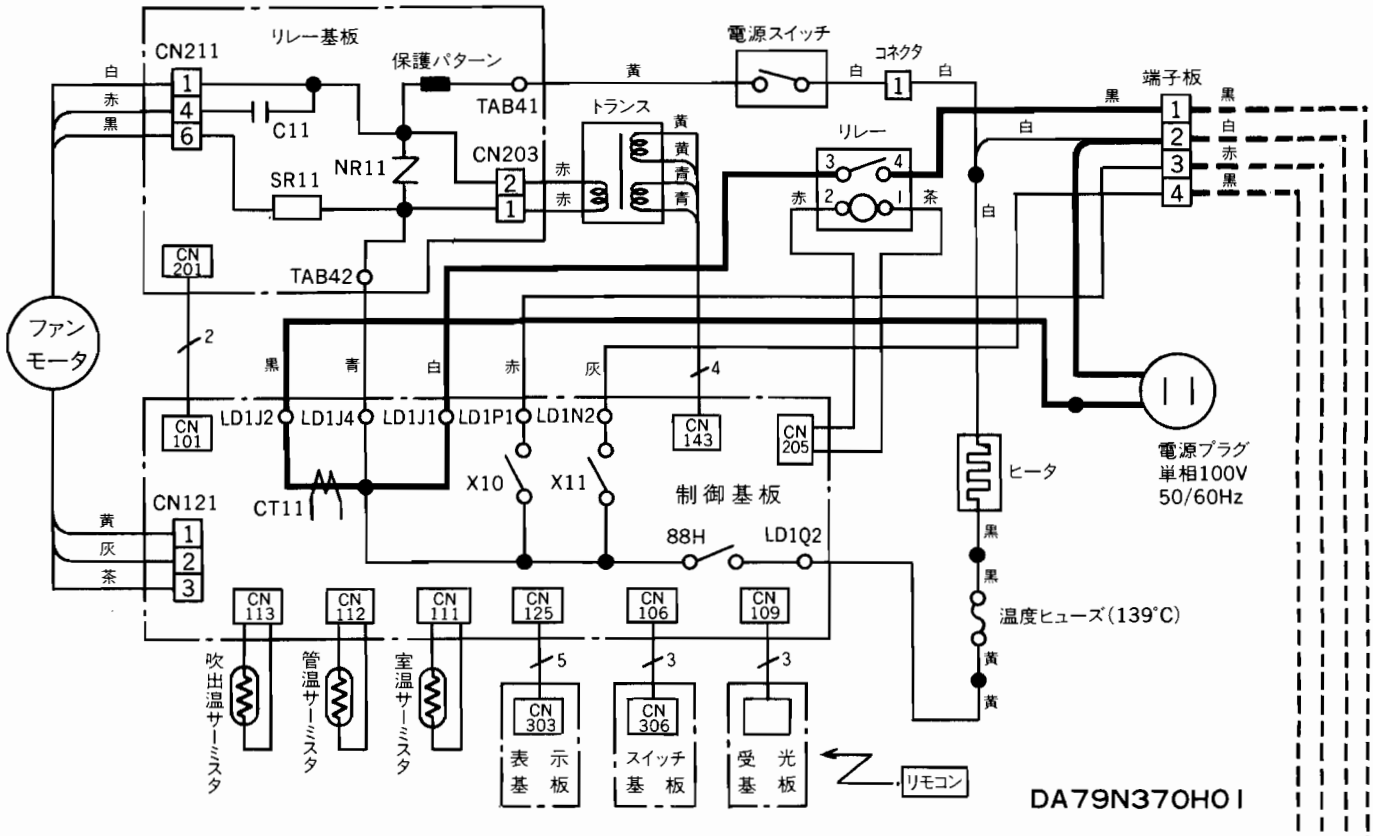

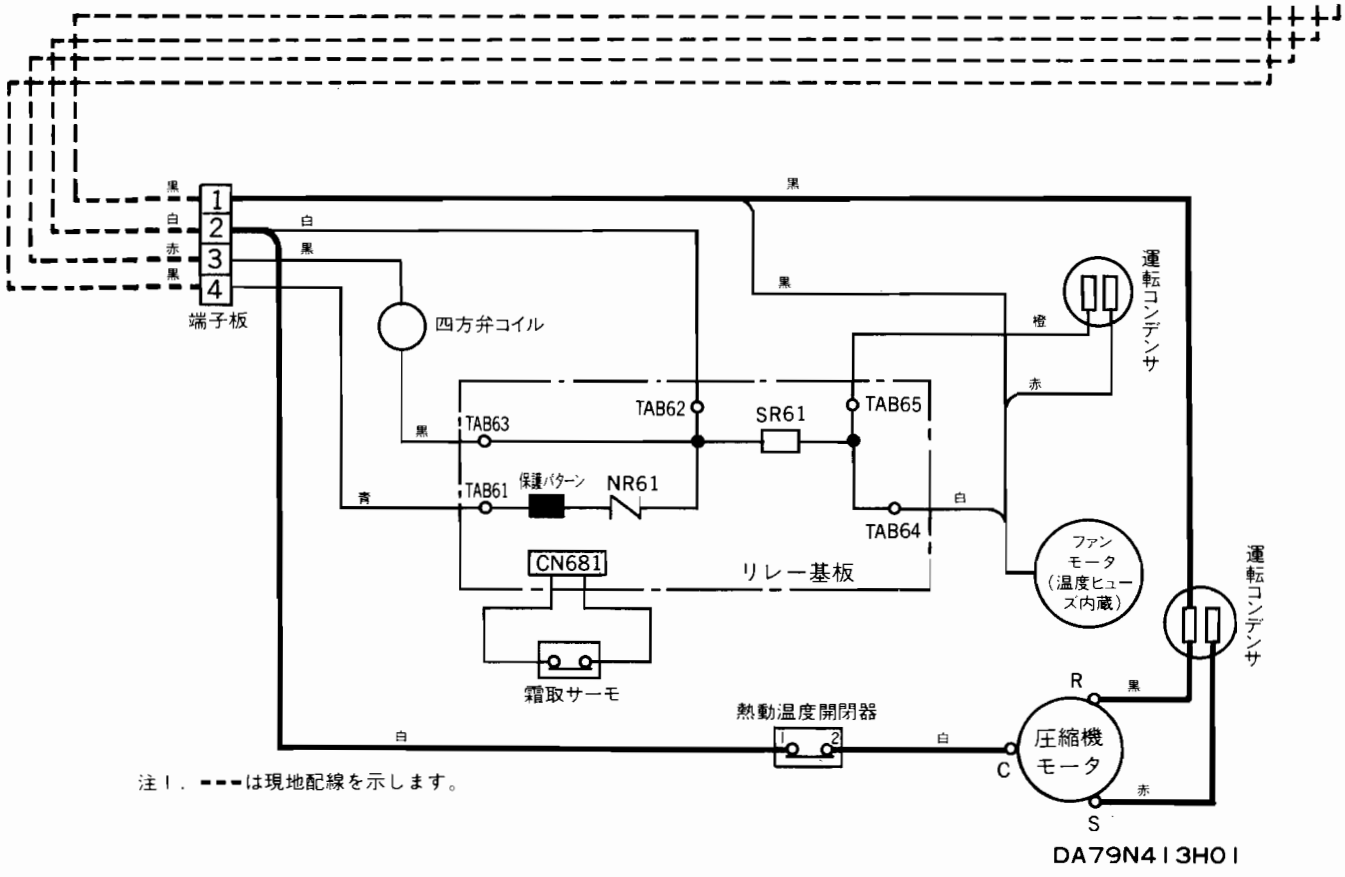

注1．---は現地配線を示します。

電気配線図

MSH-253C

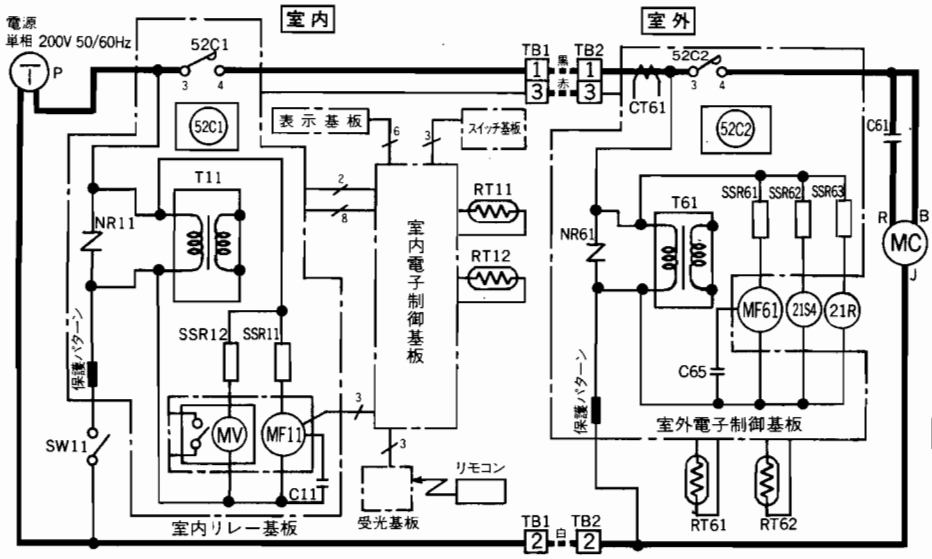

記号	名称	記号	名称
MC	圧縮機	SSR11,12	半導体リレー〈室内〉
MF11	ファンモータ〈室内〉	TB1	端子盤〈室内〉
MF61	ファンモータ(温度ヒューズ内蔵)〈室外〉	TB2	〃 〈室外〉
52C1	電磁接触器〈室外電源〉	P	電源プラグ
52C2	〃 〈圧縮機〉	RT11	サーミスタ〈室温検知〉
21S4	電磁弁コイル〈四方〉	RT12	〃 〈管温検知〉
MV	ベーンモータ	RT61	〃 〈霜取検知〉
SSR61~63	半導体リレー〈室外〉	RT62	〃 〈吐出温検知〉
C11,C61,C65	コンデンサ〈運転〉	SW11	スイッチ〈電源〉
T11	絶縁変圧器〈室内〉	NR11	サージアブソーバ〈室内〉
T61	〃 〈室外〉	NR61	〃 〈室外〉
CT61	カレントトランス	21R	電磁弁コイル〈二方〉

DA79N042H07

MSH-253CS

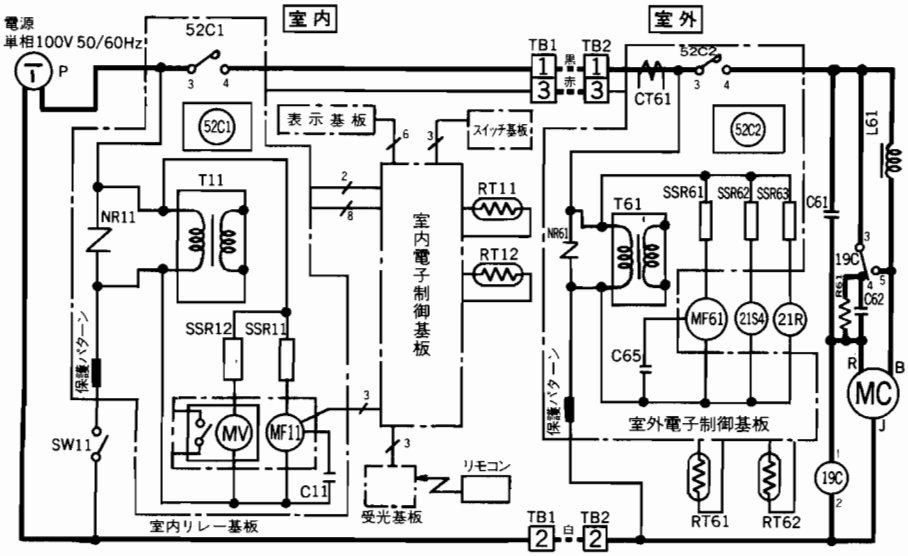

記号	名称	記号	名称
MC	圧縮機	T61	絶縁変圧器〈室外〉
MF11	ファンモータ〈室内〉	CT61	カレントトランス
MF61	ファンモータ(温度ヒューズ内蔵)〈室外〉	SSR11,12	半導体リレー〈室内〉
52C1	電磁接触器〈室外電源〉	NR11	サージアブソーバ〈室内〉
52C2	〃 〈圧縮機〉	NR61	〃 〈室外〉
21S4	電磁弁コイル〈四方〉	TB1	端子盤〈室内〉
21R	〃 〈二方〉	TB2	〃 〈室外〉
MV	ベーンモータ	P	電源プラグ
SSR61	半導体リレー〈室外〉	RT11	サーミスタ〈室温検知〉
19C	始動リレー	RT12	〃 〈管温検知〉
L61	リアクタ	RT61	〃 〈霜取検知〉
C11,C61,C65	コンデンサ〈運転〉	RT62	〃 〈吐出温検知〉
C62	〃 〈始動〉	SW11	スイッチ〈電源〉
R61	レジスタ	SSR62,63	半導体リレー〈室外〉
T11	絶縁変圧器〈室内〉		

DA79N041H07

MSH-253CD

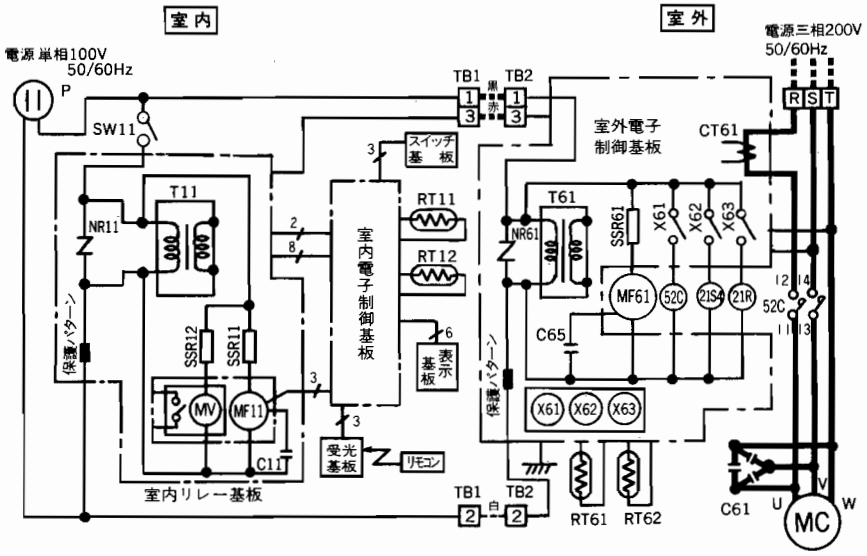

記号	名称	記号	名称
C11,65	コンデンサ〈運転〉	SSR61	半導体リレー〈室外〉
C61	〃 〈進相〉	SW11	スイッチ〈電源〉
CT61	カレントトランス	T11	トランス〈室内〉
MC	圧縮機モータ	T61	〃 〈室外〉
MF11	ファンモータ〈室内〉	TB1	端子盤〈室内〉
MF61	ファンモータ〈温度ヒューズ内蔵〉〈室外〉	TB2	〃 〈室外〉
MV	ベーンモータ	21R	電磁弁コイル〈二方〉
NR11	サージアブソーバ〈室内〉	21S4	〃 〈四方〉
NR61	〃 〈室外〉	52C	電磁接触器〈圧縮機〉
P	電源プラグ	X61,62,63	補助リレー〈室外〉
RT11	サーミスタ〈室温検知〉		
RT12	〃 〈管温検知〉		
RT61	〃 〈霜取検知〉		
RT62	〃 〈吐出温検知〉		
SSR11,12	半導体リレー〈室内〉		

DA79N043H03

MSH-204C

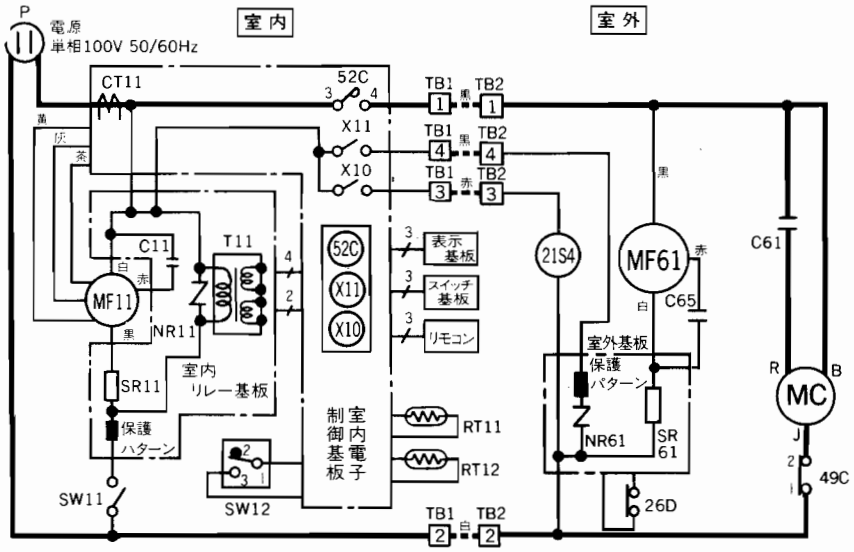

記号	名称	記号	名称
MC	圧縮機モータ	RT11	サーミスタ〈室温検知〉
MF11	ファンモータ〈室内〉	RT12	〃 〈管温検知〉
MF61	ファンモータ〈室外〉(温度ヒューズ内蔵)	P	電源プラグ
52C	電磁接触器〈圧縮機〉	26D	温度開閉器〈霜取〉
SW12	スイッチ〈ベーン〉	SW11	スイッチ〈電源〉
21S4	電磁弁コイル〈四方〉	CT11	カレントトランス
SR11	半導体リレー〈室内〉	49C	熱動温度開閉器
SR61	〃 〈室外〉	NR11	サージアブソーバ〈室内〉
X10,11	補助リレー	NR61	〃 〈室外〉
T11	トランス		
C11,61,65	コンデンサ〈運転〉		
TB1	端子盤〈室内〉		
TB2	〃 〈室外〉		

DA79J882H01

電気配線図

MSH-254C

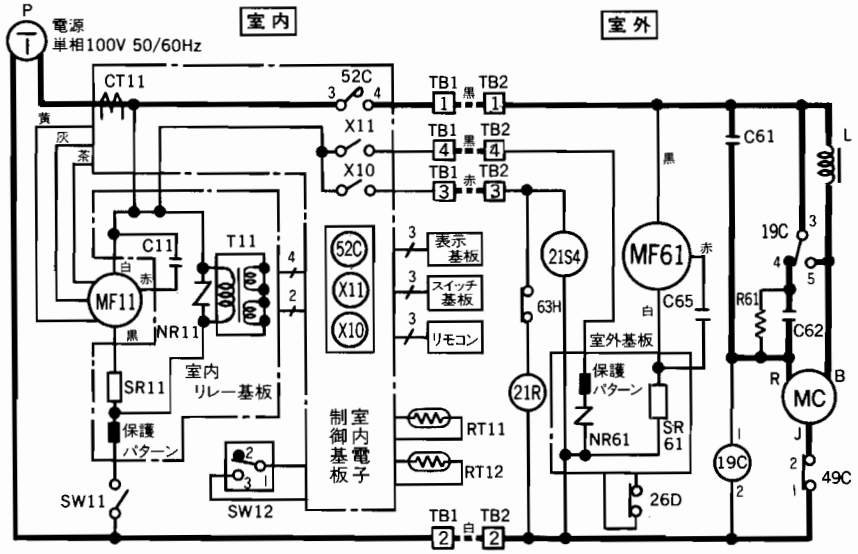

記号	名称	記号	名称
MC	圧縮機モータ	X10,11	補助リレー
MF11	ファンモータ〈室内〉	RT11	サーミスタ〈室温検知〉
MF61	ファンモータ〈室外〉(温度ヒューズ内蔵)	RT12	〃 〈管温検知〉
63H	圧力開閉器〈高圧〉	26D	温度開閉器〈霜取〉
21S4	電磁弁コイル〈四方〉	49C	熱動温度開閉器
C11	コンデンサ〈運転〉	SW11	スイッチ〈電源〉
C61,C65	〃 〈運転〉	TB1	端子盤〈室内〉
C62	コンデンサ〈始動〉	TB2	〃 〈室外〉
19C	始動リレー	P	電源プラグ
L	リアクタ	NR61	サージアブソーバ〈室外〉
R61	抵抗器	SW12	スイッチ〈ベーン〉
NR11	サージアブソーバ〈室内〉		
T11	トランス		
CT11	カレントトランス		
SR11	半導体リレー〈室内〉		
SR61	〃 〈室外〉		
52C	電磁接触器〈圧縮機〉		
21R	電磁弁コイル〈インジェクション〉		

DA79J883H01

MSH-183C

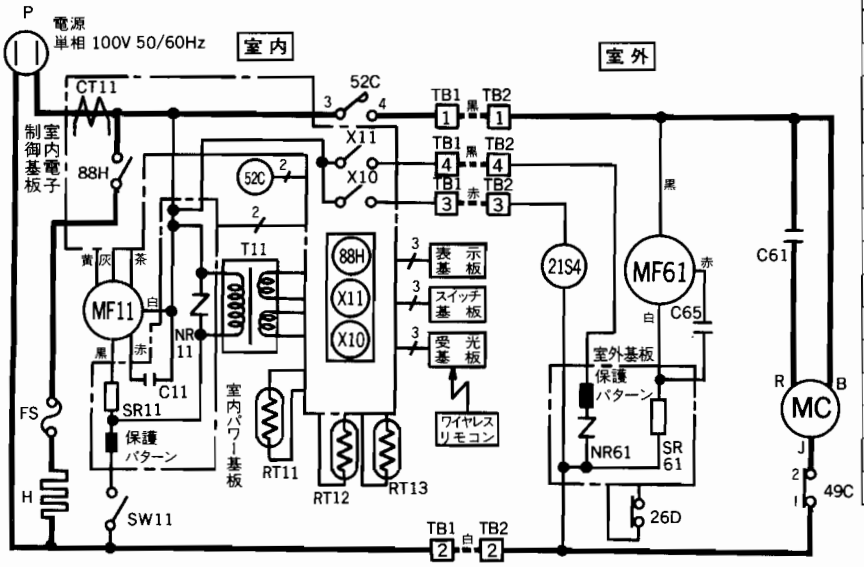

記号	名称	記号	名称
MC	圧縮機モータ	RT11	サーミスタ〈室温検知〉
MF11	ファンモータ〈室内〉	RT12	〃 〈管温検知〉
MF61	ファンモータ〈室外〉(温度ヒューズ内蔵)	RT13	〃 〈吹出温検知〉
52C	電磁接触器〈圧縮機〉	26D	温度開閉器〈霜取〉
88H	〃 〈ヒータ〉	SW11	スイッチ〈電源〉
21S4	電磁弁コイル〈四方〉	CT11	カレントトランス
SR11	半導体リレー〈室内〉	49C	熱動温度開閉器
SR61	〃 〈室外〉	NR11	サージアブソーバ〈室内〉
X10,11	補助リレー	NR61	〃 〈室外〉
T11	トランス	P	電源プラグ
FS	温度ヒューズ(139℃)		
H	ヒータ		
C11,61,65	コンデンサ〈運転〉		
TB1	端子盤〈室内〉		
TB2	〃 〈室外〉		

DA79J881H03

MS-2060

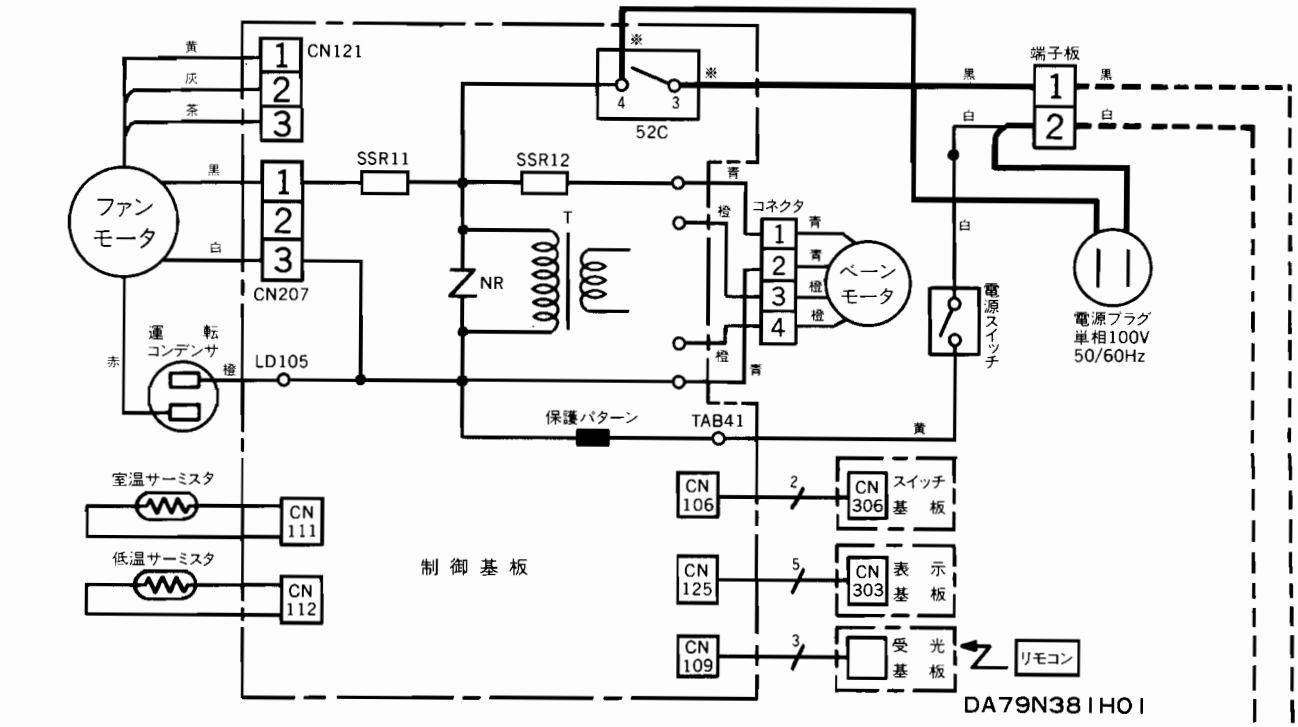

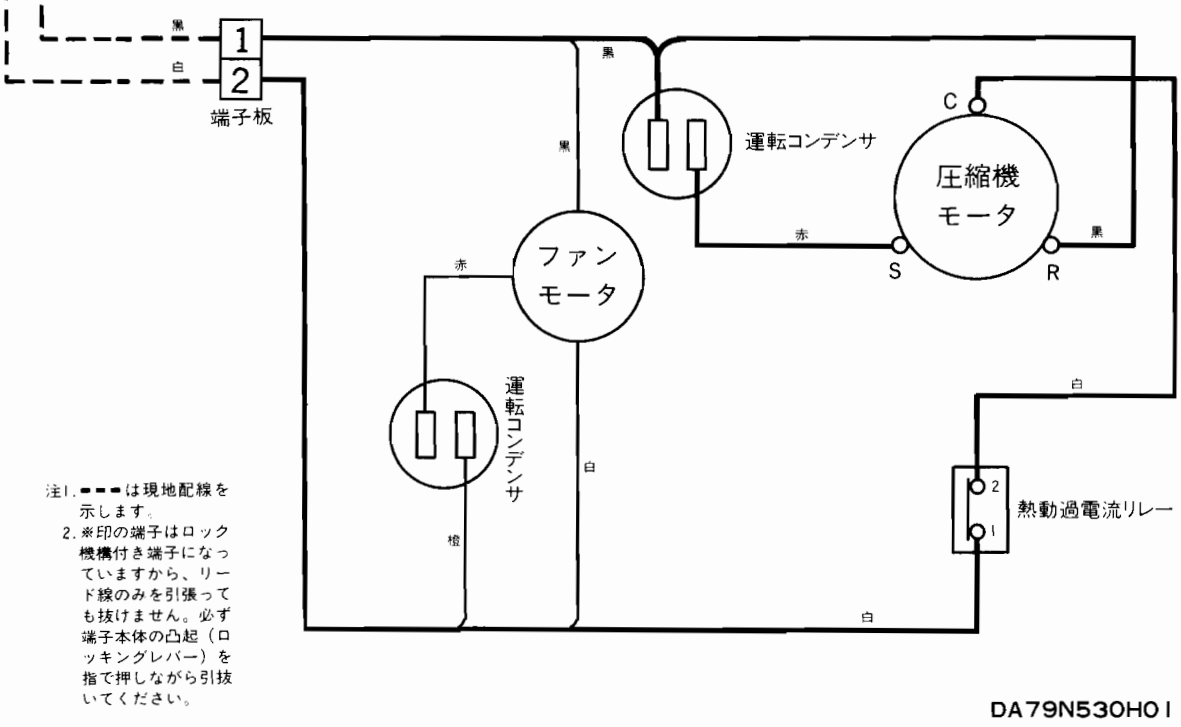

注1. ▬▬は現地配線を示します。
2. ※印の端子はロック機構付き端子になっていますから、リード線のみを引張っても抜けません。必ず端子本体の凸起（ロッキングレバー）を指で押しながら引抜いてください。

電気配線図

MS-2560

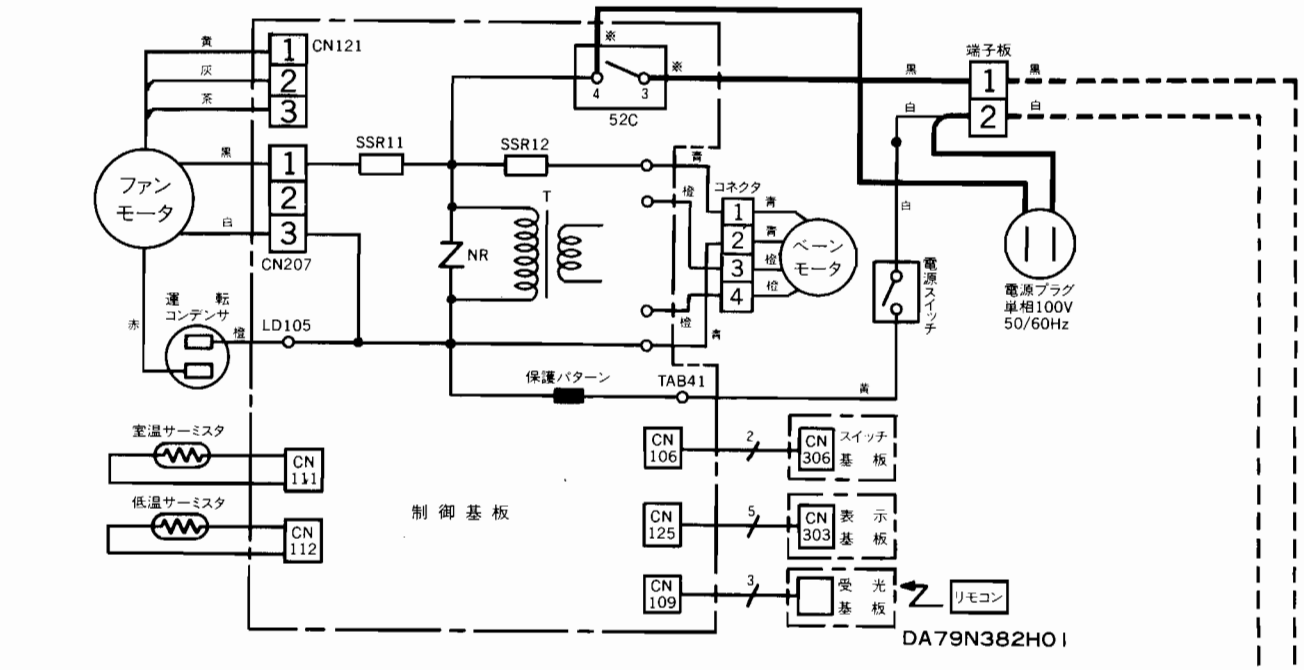

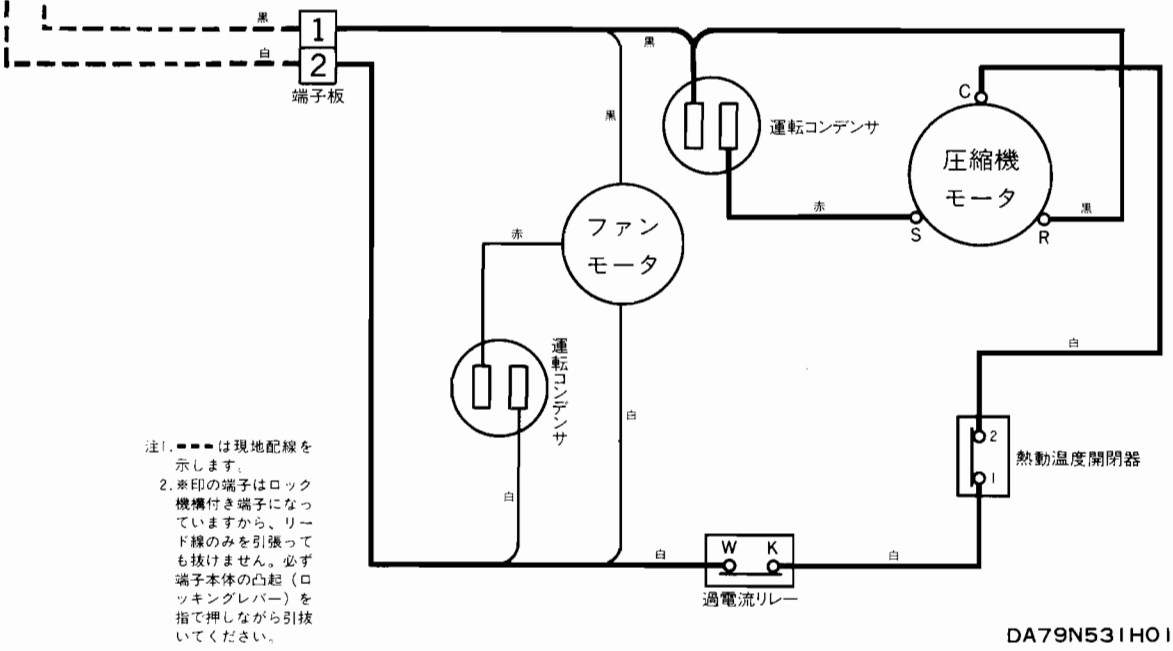

注1. ▬▬は現地配線を示します。
2. ※印の端子はロック機構付き端子になっていますから、リード線のみを引張っても抜けません。必ず端子本体の凸起（ロッキングレバー）を指で押しながら引抜いてください。

MS-2560S

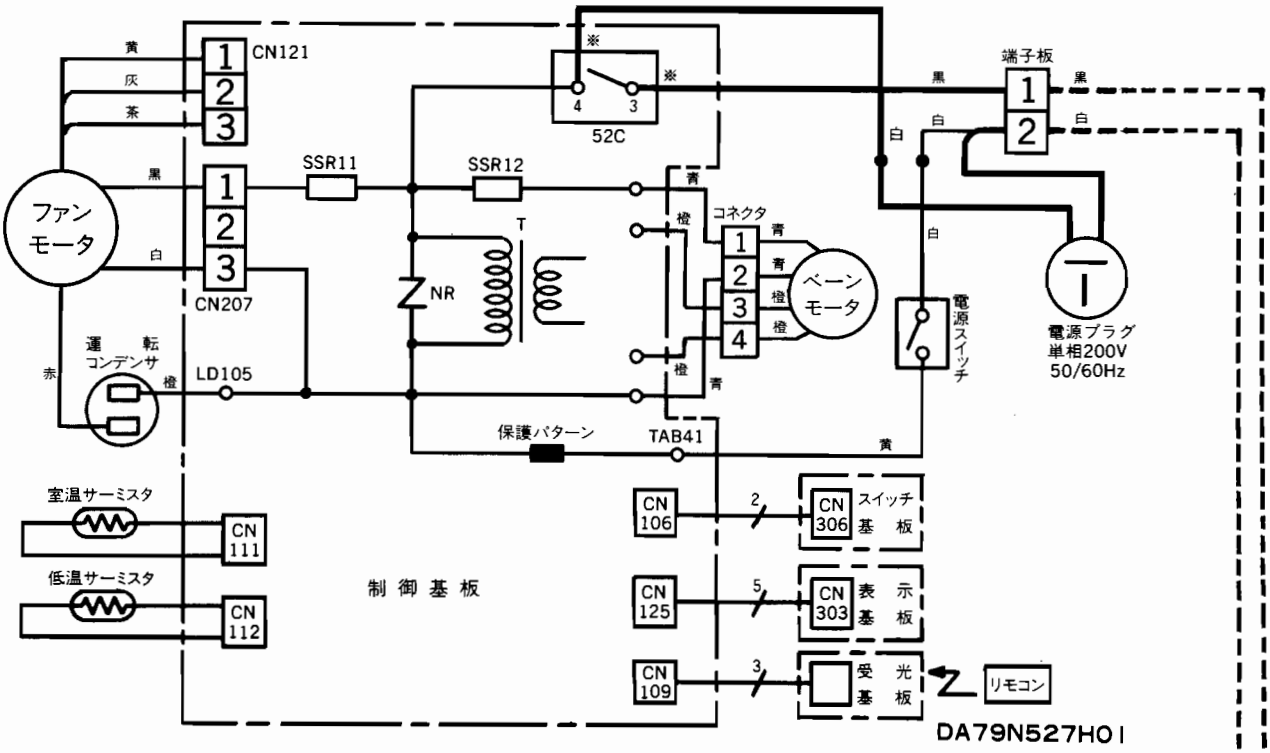

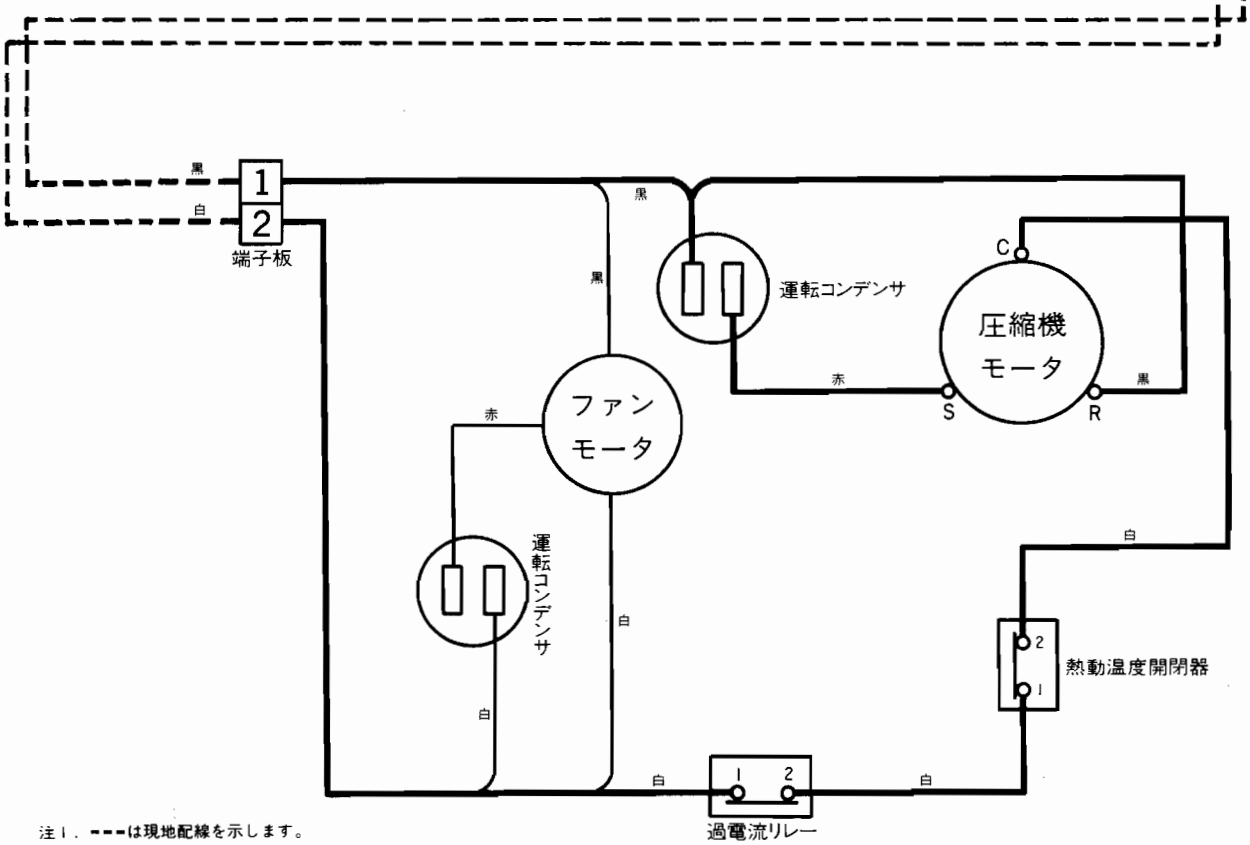

注1．---は現地配線を示します。
2．※印の端子はロック機構付き端子になっていますから、リード線のみを引張っても抜けません。必ず端子本体の凸起（ロッキングレバー）を指で押しながら引抜いてください。

電気配線図

MSY-2860

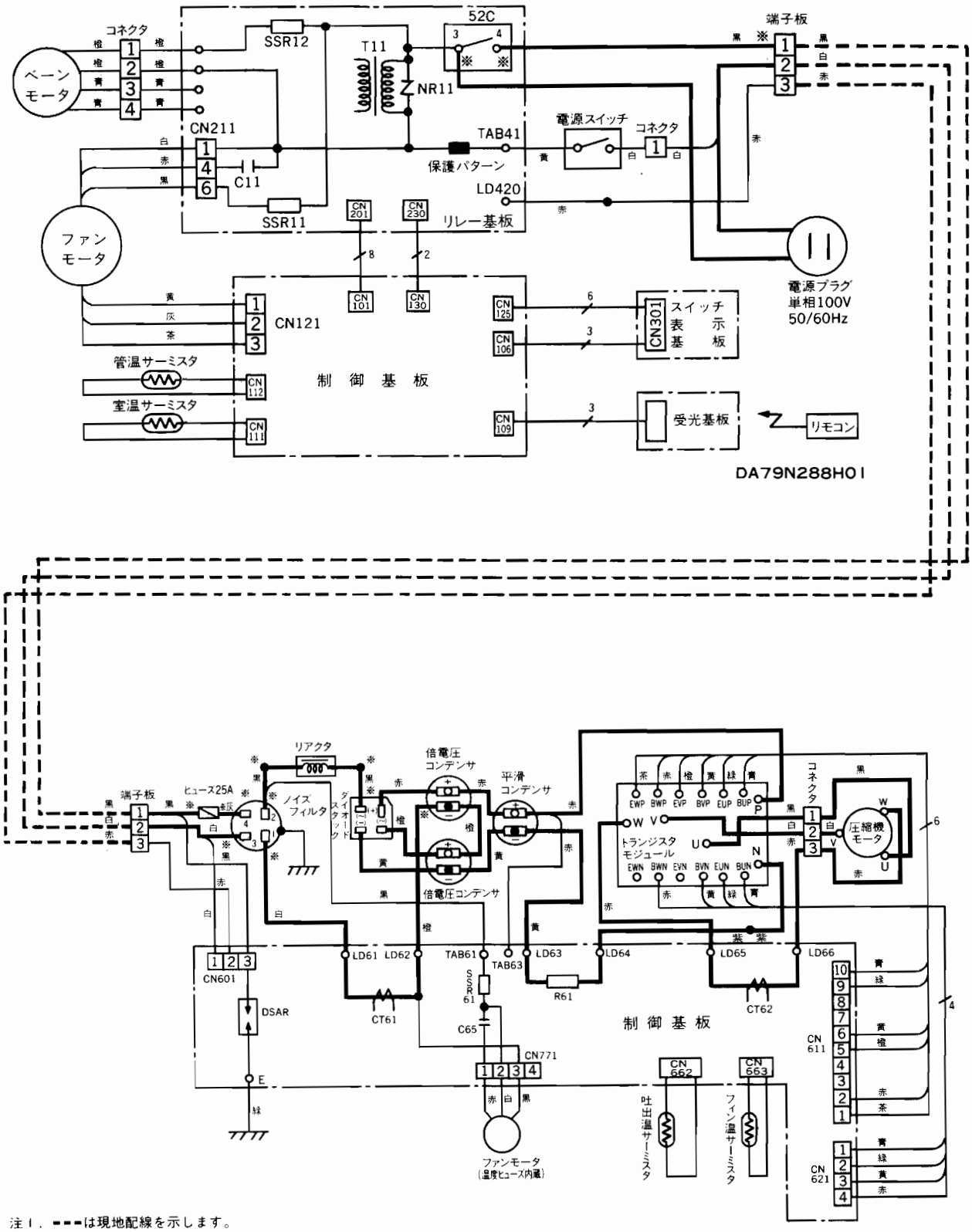

注1．---は現地配線を示します。

2．※印の端子はロック機構付き端子になっていますから、リード線のみを引張っても抜けません。必ず端子本体の凸起（ロッキングレバー）を指で押しながら引抜いてください。

MSY-3260

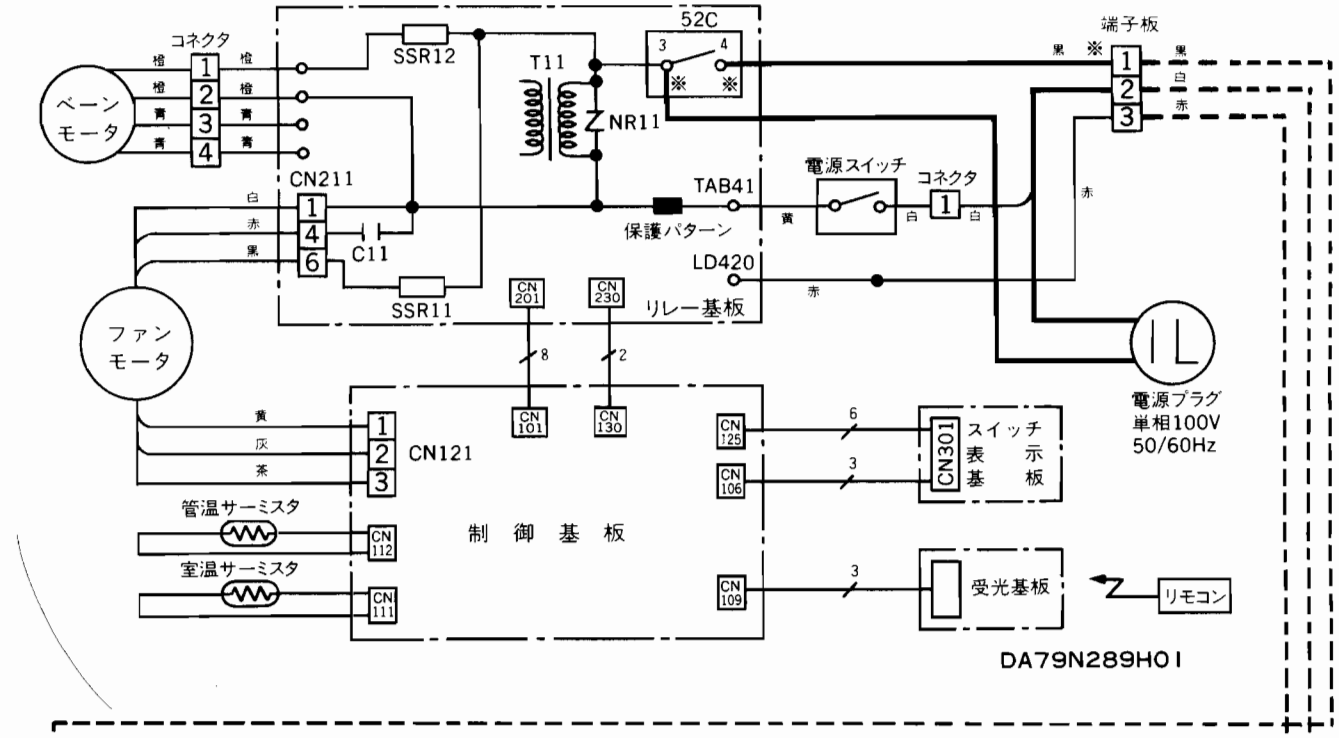

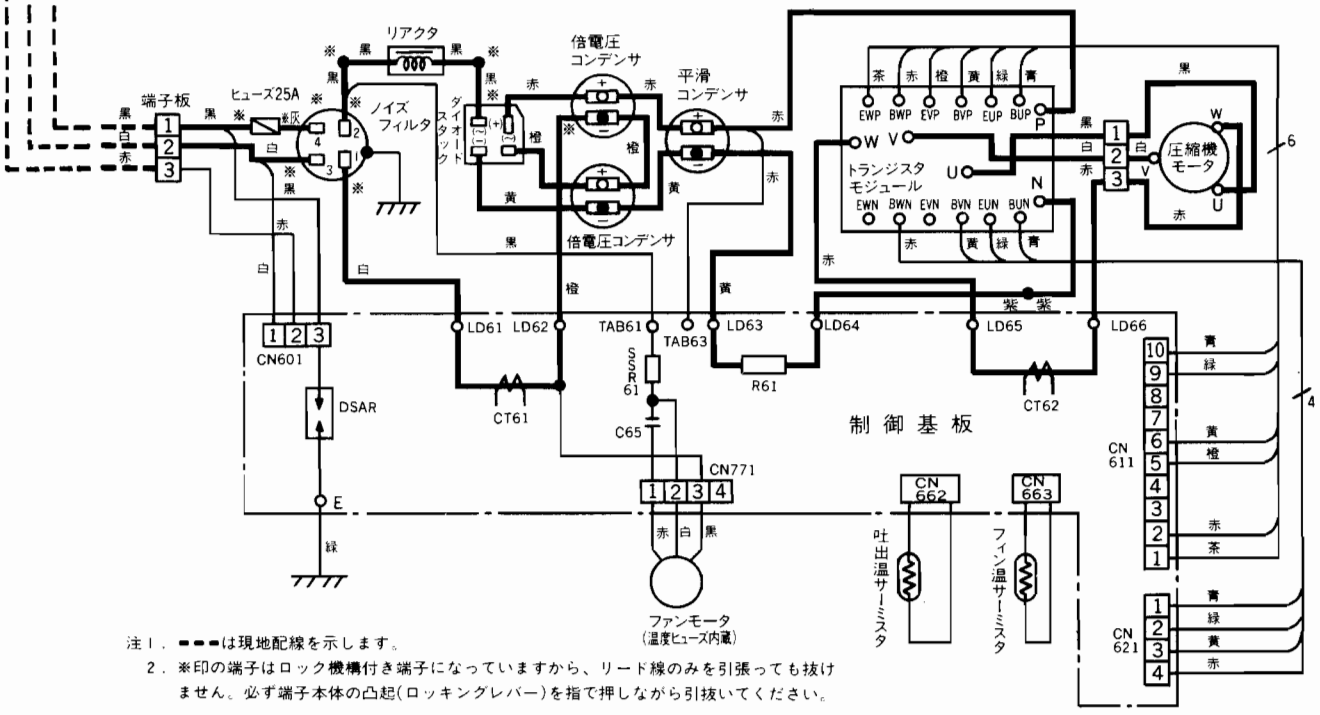

注1．■■■は現地配線を示します。
2．※印の端子はロック機構付き端子になっていますから、リード線のみを引張っても抜けません。必ず端子本体の凸起(ロッキングレバー)を指で押しながら引抜いてください。

電気配線図

MSY-4060S

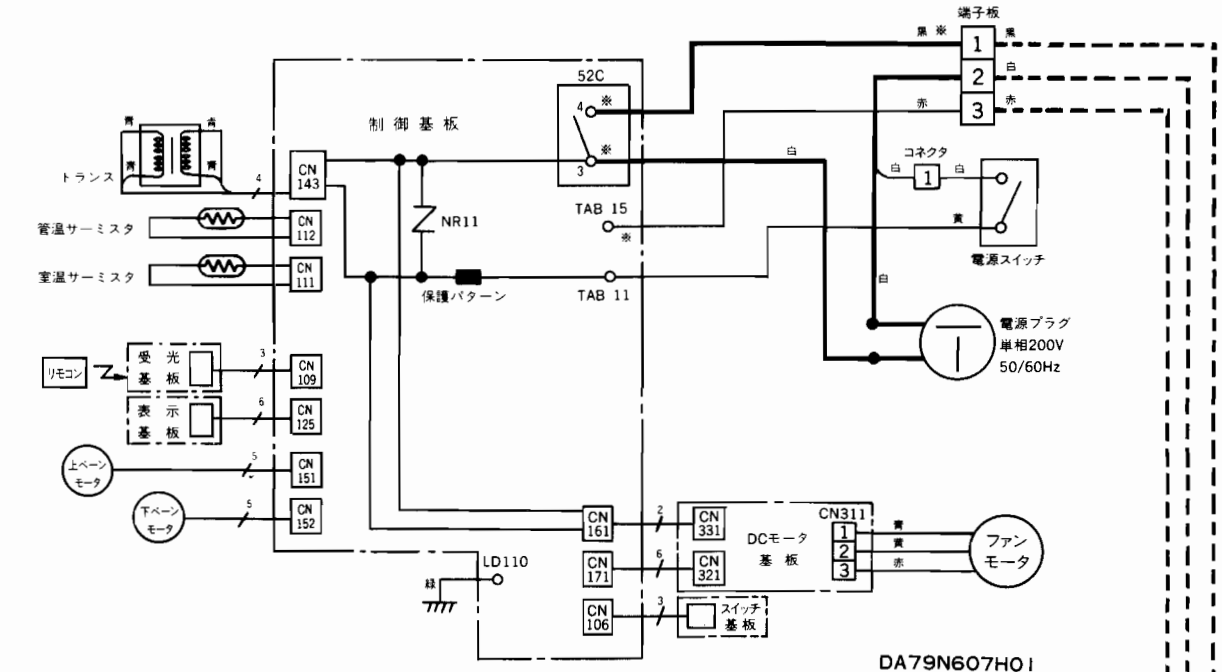

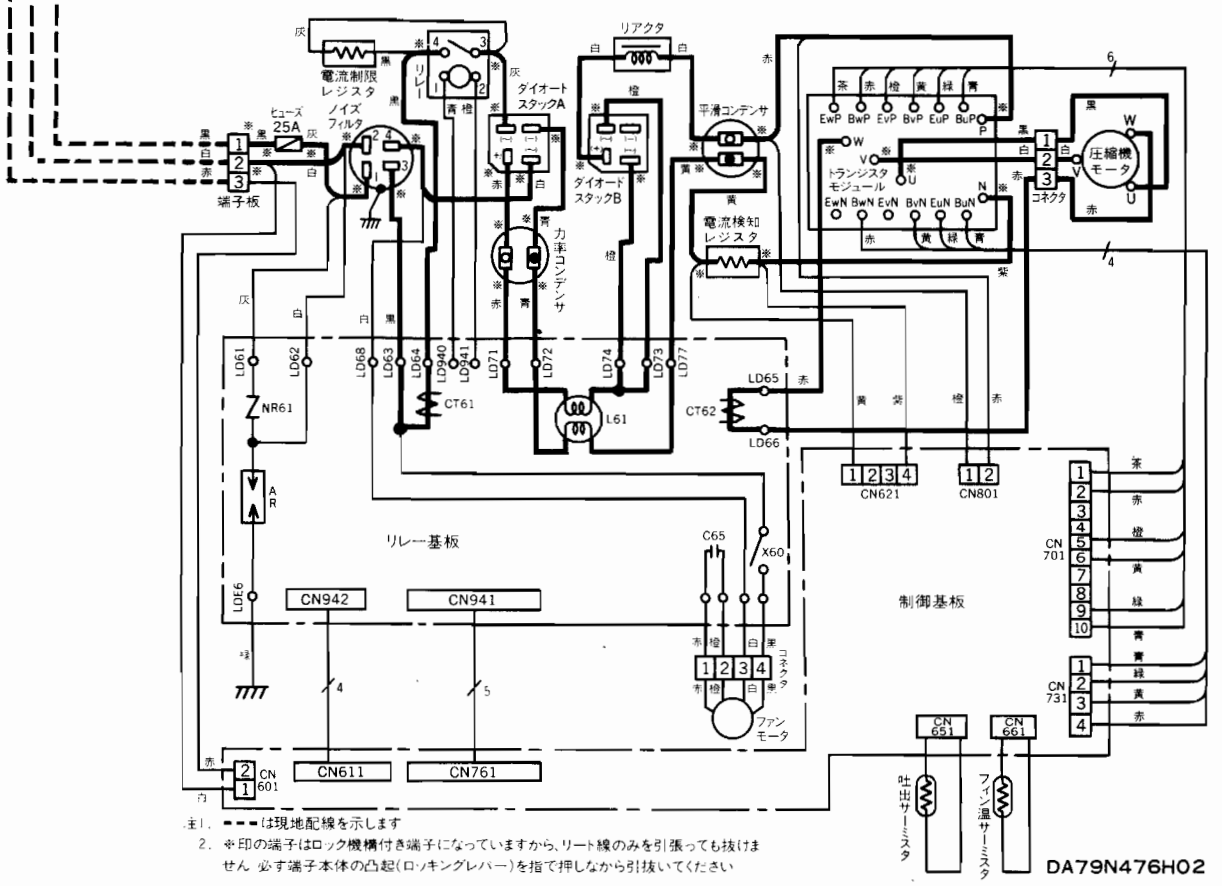

注1. ---は現地配線を示します
2. ※印の端子はロック機構付き端子になっていますから、リード線のみを引張っても抜けません 必ず端子本体の凸起(ロッキングレバー)を指で押しながら引抜いてください

MS-4070S

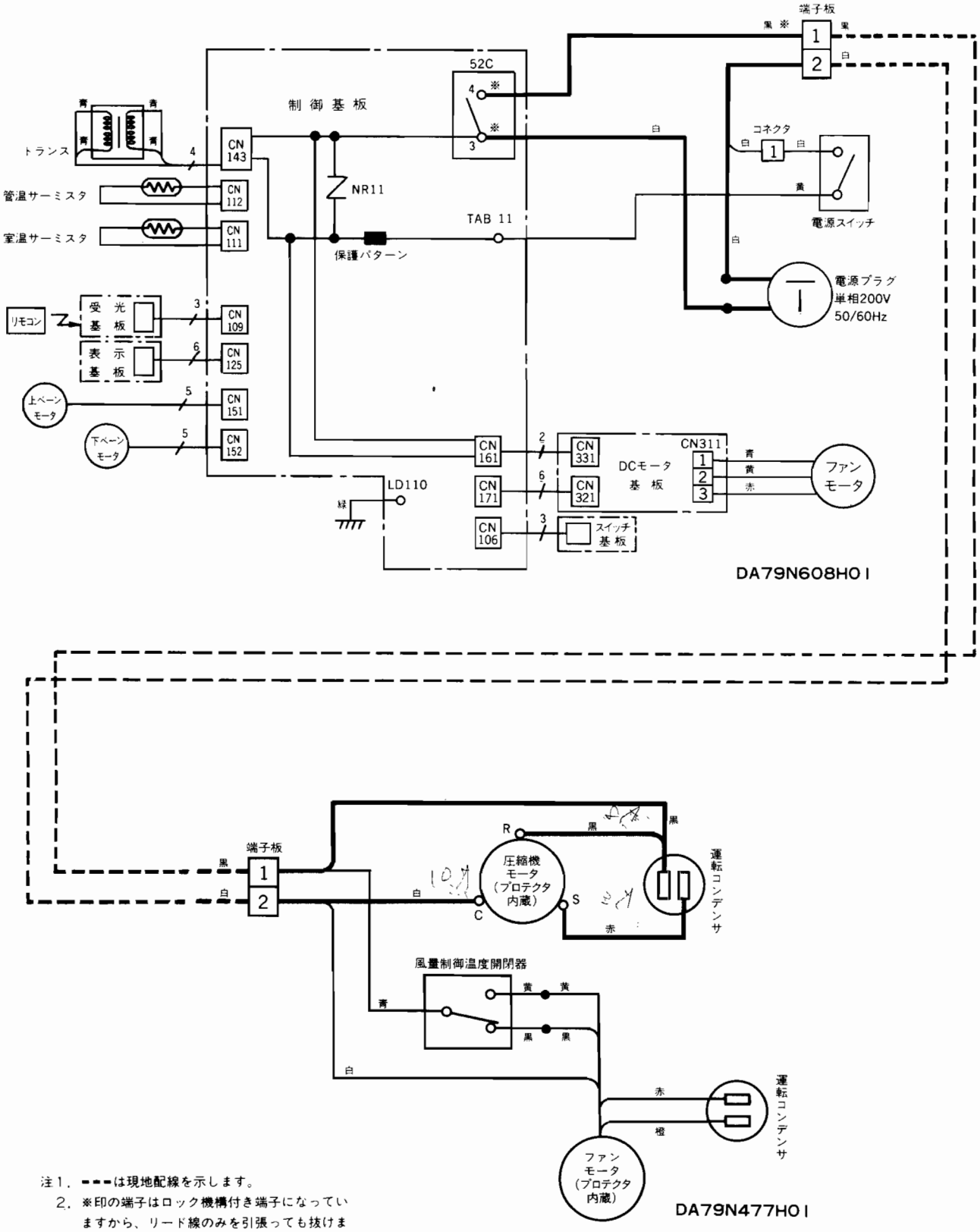

注1．---は現地配線を示します。
2．※印の端子はロック機構付き端子になっていますから、リード線のみを引張っても抜けません。必ず端子本体の凸起（ロッキングレバー）を指で押しながら引抜いてください

電気配線図

MS-4070D

MS-5070S

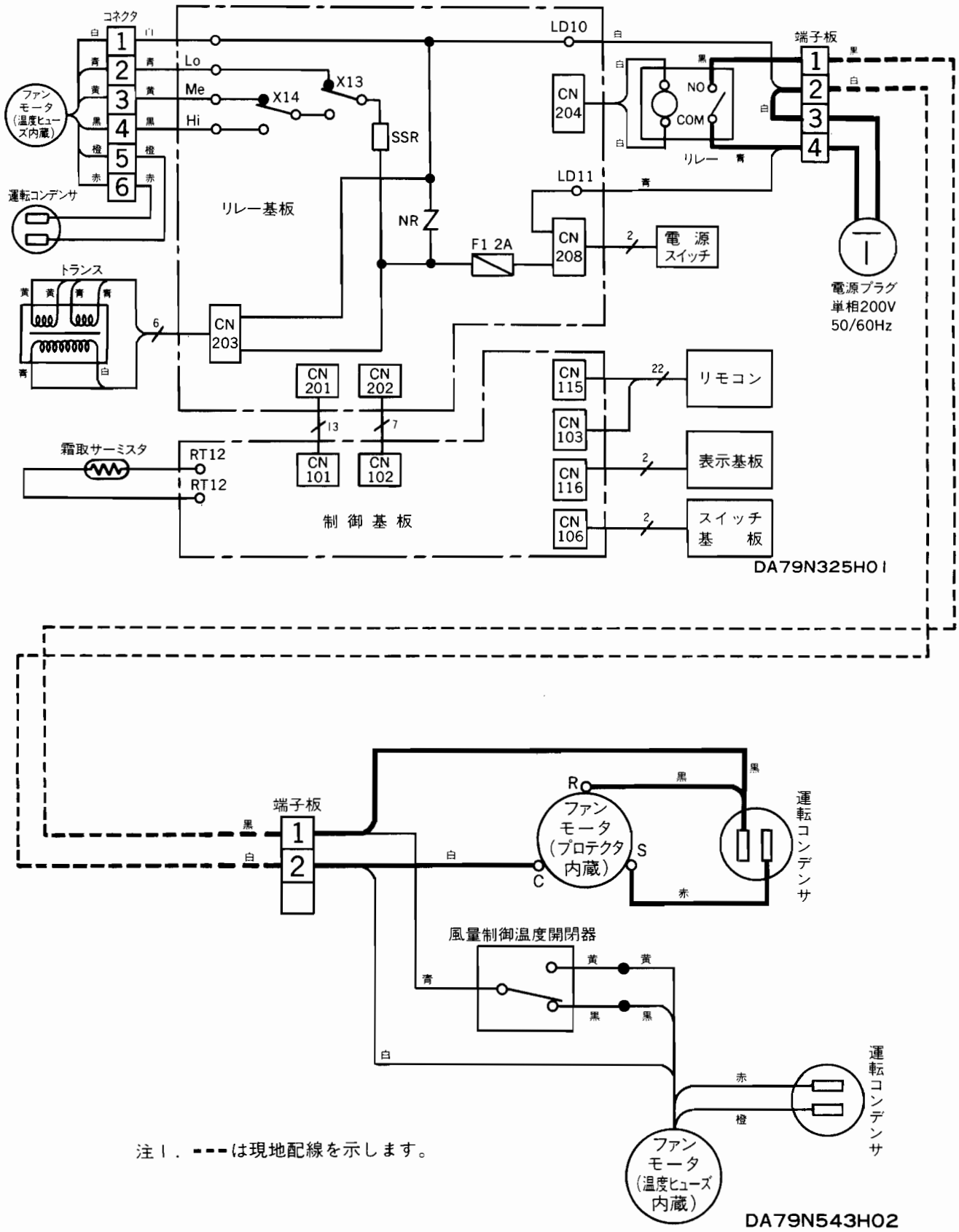

注1．---は現地配線を示します。

電気配線図

MS-5070D

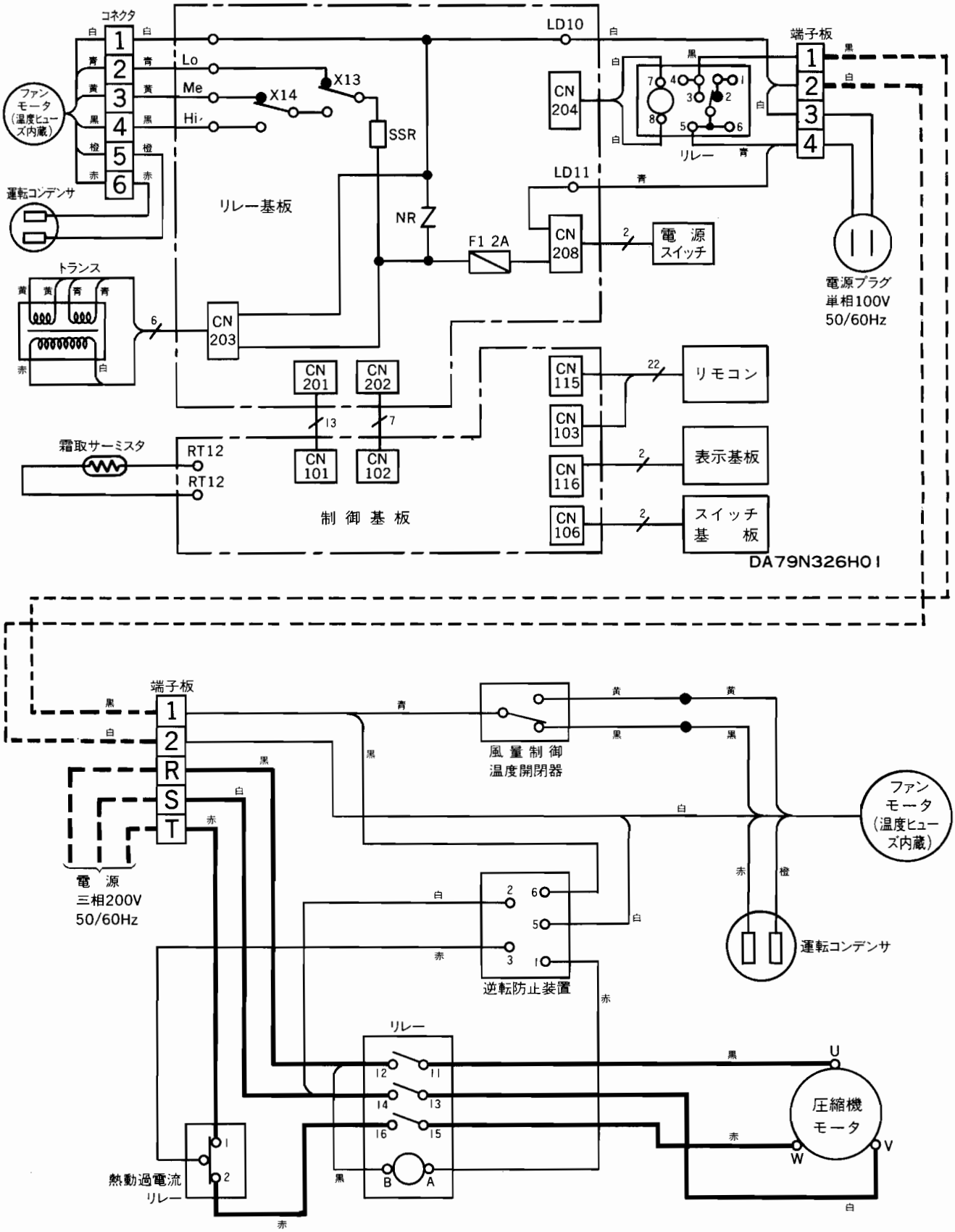

MS-1880

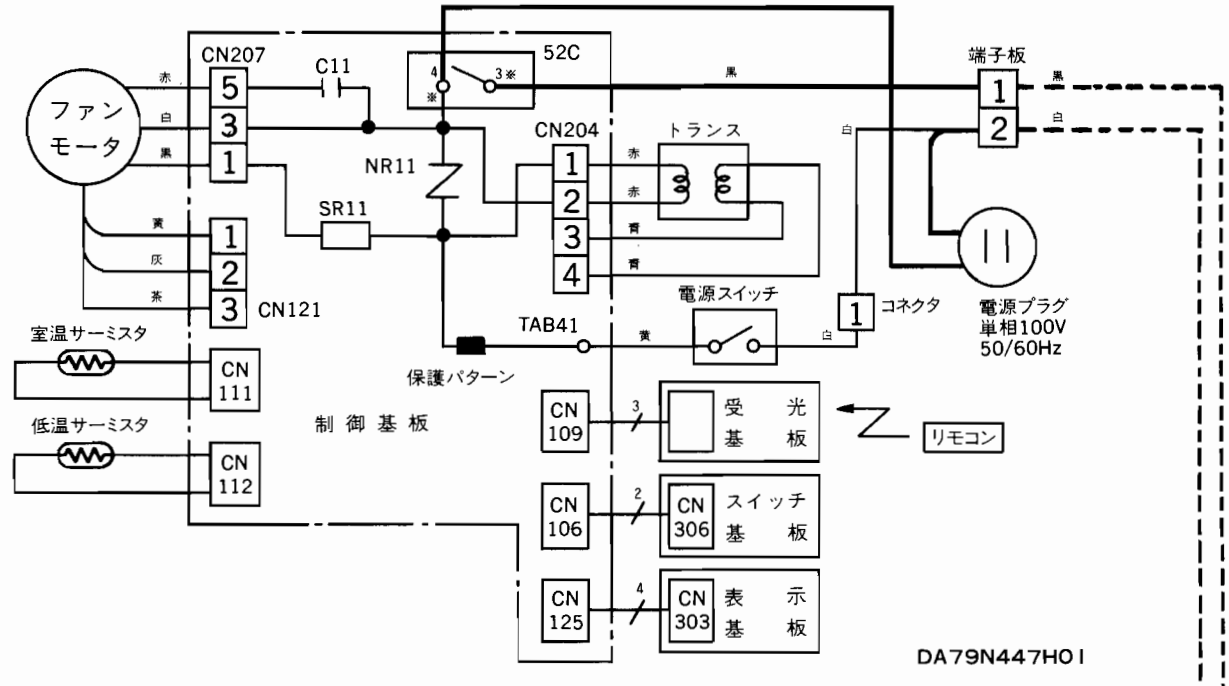

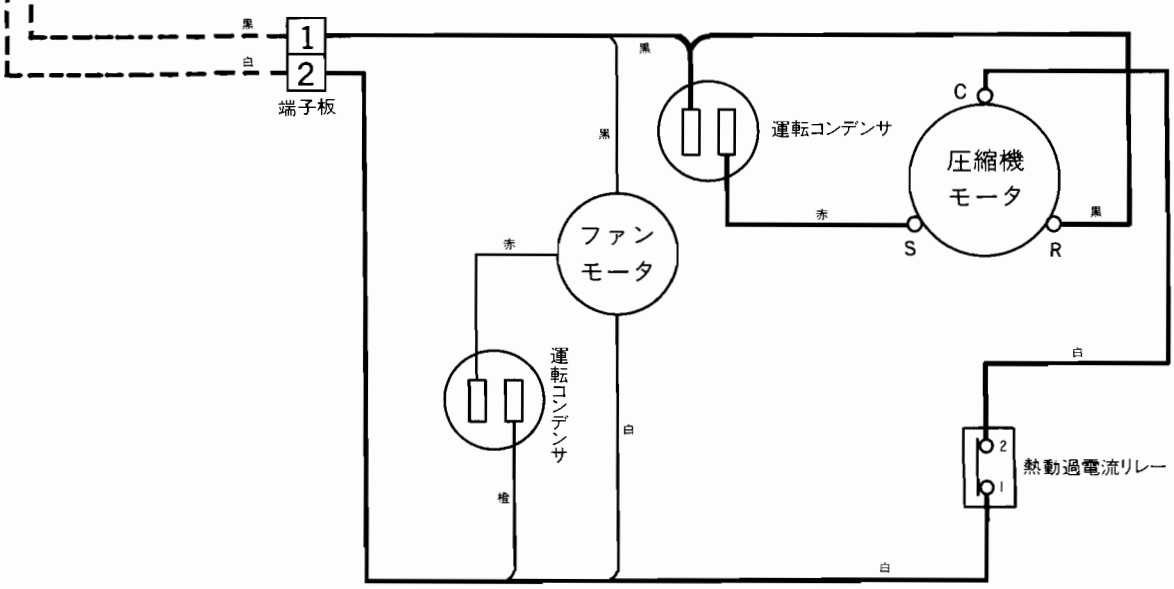

注1．■■■は現地配線を示します。
2．※印の端子はロック機構付き端子になっていますから、リード線のみを引張っても抜けません。必ず端子本体の凸起(ロッキングレバー)を指で押しながら引抜いてください。

DA79N532H01

MS-2080

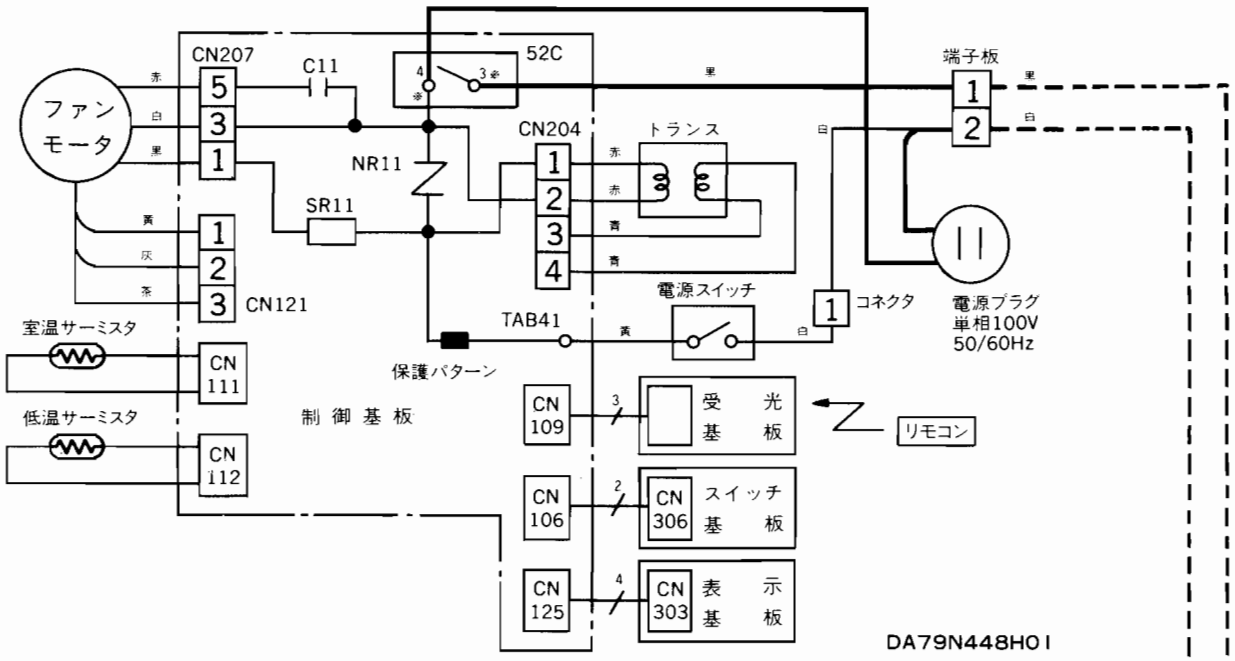

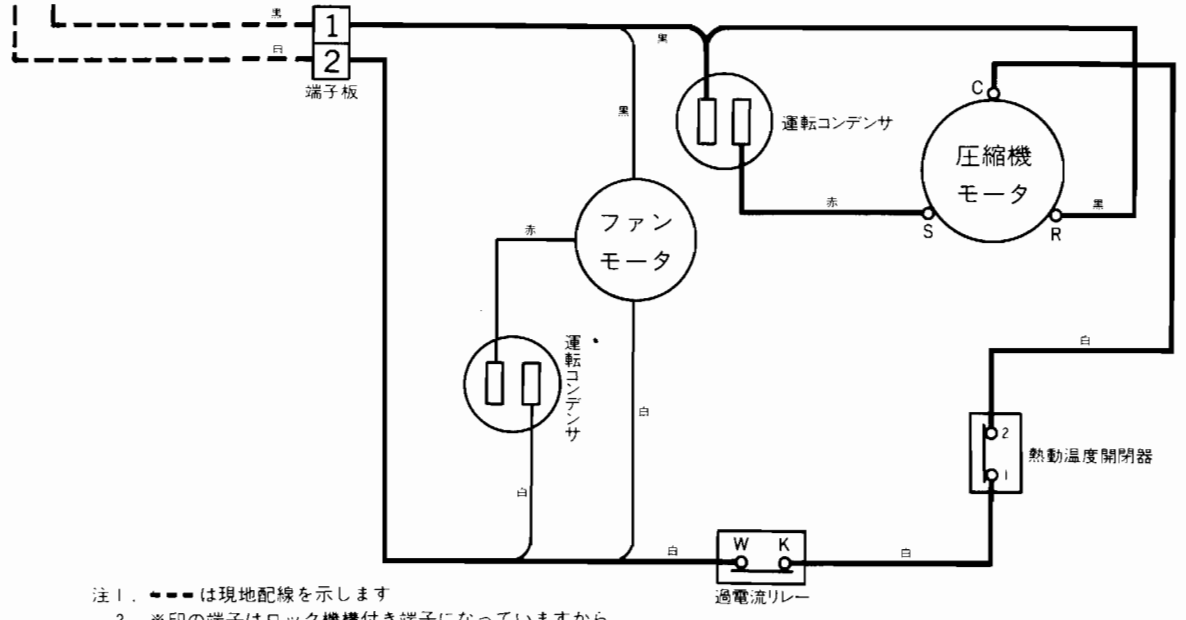

注1．- - - は現地配線を示します
2．※印の端子はロック機構付き端子になっていますから、リード線のみを引張っても抜けません　必ず端子本体の凸起(ロッキングレバー)を指で押しながら引抜いてください

MS-186C

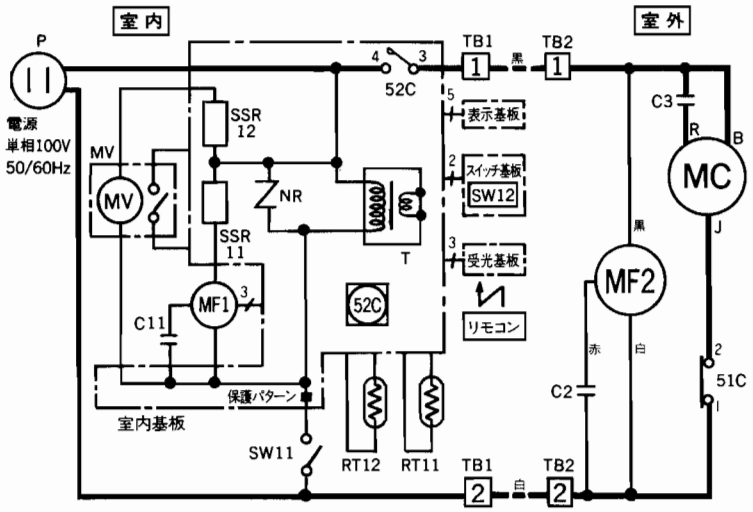

記号	名称	記号	名称
MC	圧縮機モータ	51C	熱動過電流リレー
MF1	ファンモータ〈室内〉	C11,C2,C3	コンデンサ〈運転〉
MF2	ファンモータ〈室外〉		
MV	ベーンモータ		
NR	サージアブソーバ		
P	電源プラグ		
RT11	サーミスタ〈室温検知〉		
RT12	サーミスタ〈低温検知〉		
SSR11 SSR12	半導体リレー		
SW11	スイッチ〈電源〉		
SW12	スイッチ〈試運転〉		
T	トランス		
TB1	端子盤〈室内〉		
TB2	端子盤〈室外〉		
52C	電磁接触器〈圧縮機〉		

DA79J998H31

MS-186CP

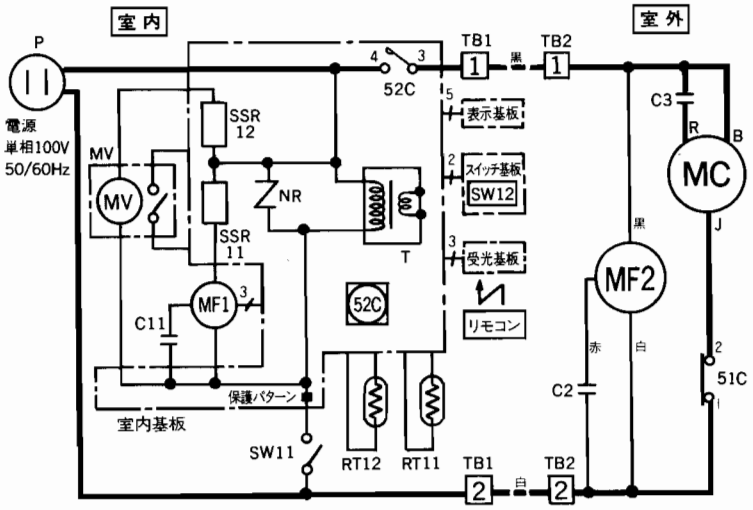

記号	名称	記号	名称
MC	圧縮機モータ	51C	熱動過電流リレー
MF1	ファンモータ〈室内〉	C11,C2,C3	コンデンサ〈運転〉
MF2	ファンモータ〈室外〉		
MV	ベーンモータ		
NR	サージアブソーバ		
P	電源プラグ		
RT11	サーミスタ〈室温検知〉		
RT12	サーミスタ〈低温検知〉		
SSR11 SSR12	半導体リレー		
SW11	スイッチ〈電源〉		
SW12	スイッチ〈試運転〉		
T	トランス		
TB1	端子盤〈室内〉		
TB2	端子盤〈室外〉		
52C	電磁接触器〈圧縮機〉		

DA79J998H37

電気配線図

MS-226C

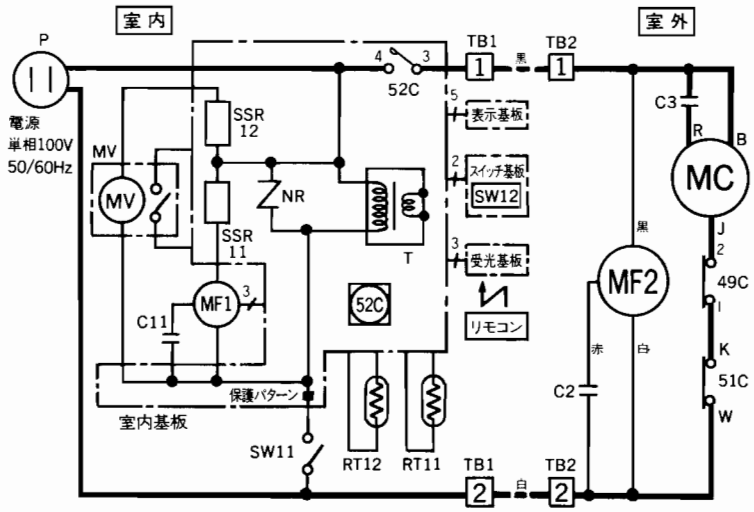

記号	名称	記号	名称
MC	圧縮機モータ	51C	過電流リレー
MF1	ファンモータ〈室内〉	C11,C2,C3	コンデンサ〈運転〉
MF2	ファンモータ〈室外〉	49C	熱動温度開閉器
MV	ベーンモータ		
NR	サージアブソーバ		
P	電源プラグ		
RT11	サーミスタ〈室温検知〉		
RT12	サーミスタ〈低温検知〉		
SSR11 SSR12	半導体リレー		
SW11	スイッチ〈電源〉		
SW12	スイッチ〈試運転〉		
T	トランス		
TB1	端子盤〈室内〉		
TB2	端子盤〈室外〉		
52C	電磁接触器〈圧縮機〉		

DA79N000H17

MS-226CP

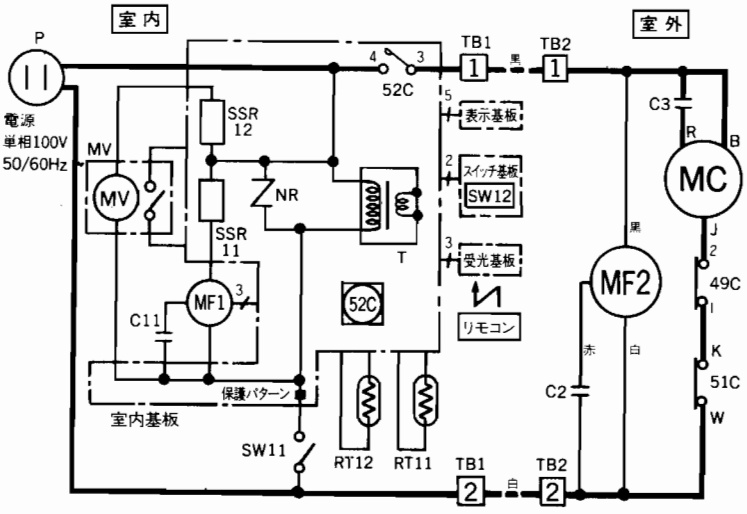

記号	名称	記号	名称
MC	圧縮機モータ	51C	過電流リレー
MF1	ファンモータ〈室内〉	C11,C2,C3	コンデンサ〈運転〉
MF2	ファンモータ〈室外〉	49C	熱動温度開閉器
MV	ベーンモータ		
NR	サージアブソーバ		
P	電源プラグ		
RT11	サーミスタ〈室温検知〉		
RT12	サーミスタ〈低温検知〉		
SSR11 SSR12	半導体リレー		
SW11	スイッチ〈電源〉		
SW12	スイッチ〈試運転〉		
T	トランス		
TB1	端子盤〈室内〉		
TB2	端子盤〈室外〉		
52C	電磁接触器〈圧縮機〉		

DA79N000H19

MS-187C

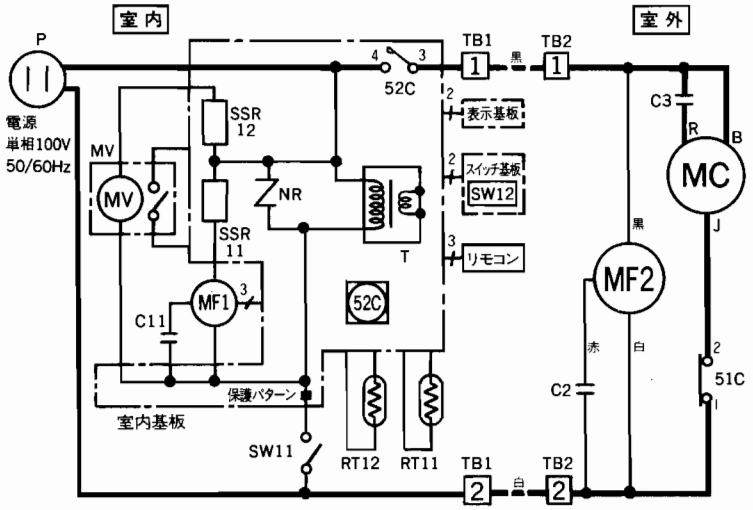

記号	名称	記号	名称
MC	圧縮機モータ	51C	熱動過電流リレー
MF1	ファンモータ〈室内〉	C11,C2,C3	コンデンサ〈運転〉
MF2	ファンモータ〈室外〉		
MV	ベーンモータ		
NR	サージアブソーバ		
P	電源プラグ		
RT11	サーミスタ〈室温検知〉		
RT12	サーミスタ〈低温検知〉		
SSR11 SSR12	半導体リレー		
SW11	スイッチ〈電源〉		
SW12	スイッチ〈試運転〉		
T	トランス		
TB1	端子盤〈室内〉		
TB2	端子盤〈室外〉		
52C	電磁接触器〈圧縮機〉		

DA79N050H03

MS-227C

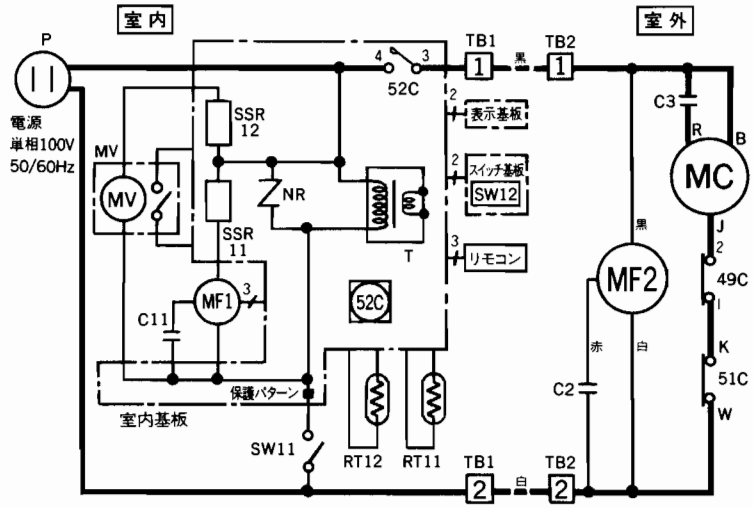

記号	名称	記号	名称
MC	圧縮機モータ	51C	過電流リレー
MF1	ファンモータ〈室内〉	C11,C2,C3	コンデンサ〈運転〉
MF2	ファンモータ〈室外〉	49C	熱動温度開閉器
MV	ベーンモータ		
NR	サージアブソーバ		
P	電源プラグ		
RT11	サーミスタ〈室温検知〉		
RT12	サーミスタ〈低温検知〉		
SSR11 SSR12	半導体リレー		
SW11	スイッチ〈電源〉		
SW12	スイッチ〈試運転〉		
T	トランス		
TB1	端子盤〈室内〉		
TB2	端子盤〈室外〉		
52C	電磁接触器〈圧縮機〉		

DA79N051H03

MSY-256C

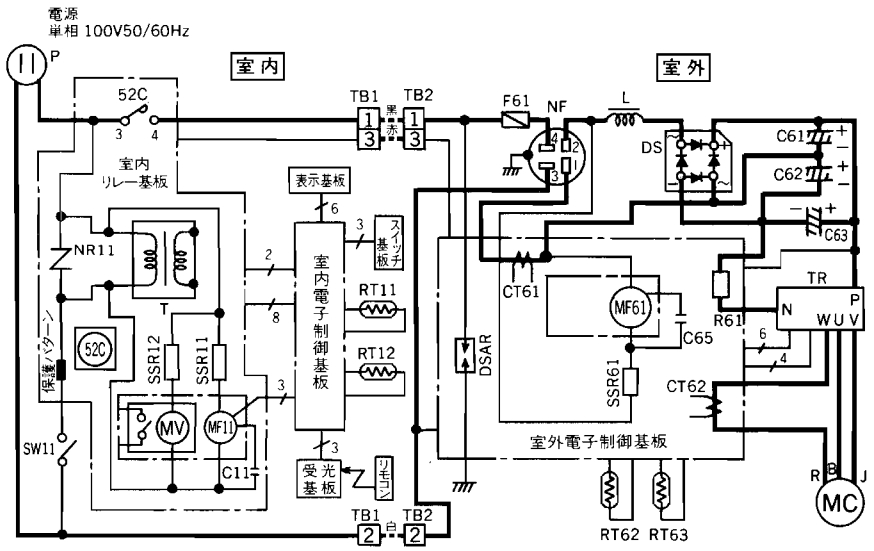

記号	名称	記号	名称
MC	圧縮機モータ	C65	運転コンデンサ〈室外〉
MF11	ファンモータ〈室内〉	C61,62	コンデンサ〈倍電圧〉
MF61	〃 (温度ヒューズ内蔵)〈室外〉	C63	〃 〈平 滑〉
MV	ベーンモータ	CT61,62	カレントトランス
52C	電磁接触器〈圧縮機〉	R61	抵抗器〈電流検知〉
P	電源プラグ	SW11	スイッチ〈電源〉
TR	トランジスタモジュール	RT11	サーミスタ〈室温検知〉
DS	ダイオードスタック	RT12	〃 〈管温検知〉
L	リアクタ	T	トランス
NF	ノイズフィルタ	RT62	サーミスタ〈吐出温検知〉
DSAR	サージアブソーバ	RT63	〃 〈フィン温検知〉
NR11	〃	TB1	端子盤〈室内〉
F61	ヒューズ (25A)	TB2	端子盤〈室外〉
SSR11,12	半導体リレー〈室内〉		
SSR61	〃 〈室外〉		
C11	運転コンデンサ〈室内〉		

DA79N038H01

MSY-286C

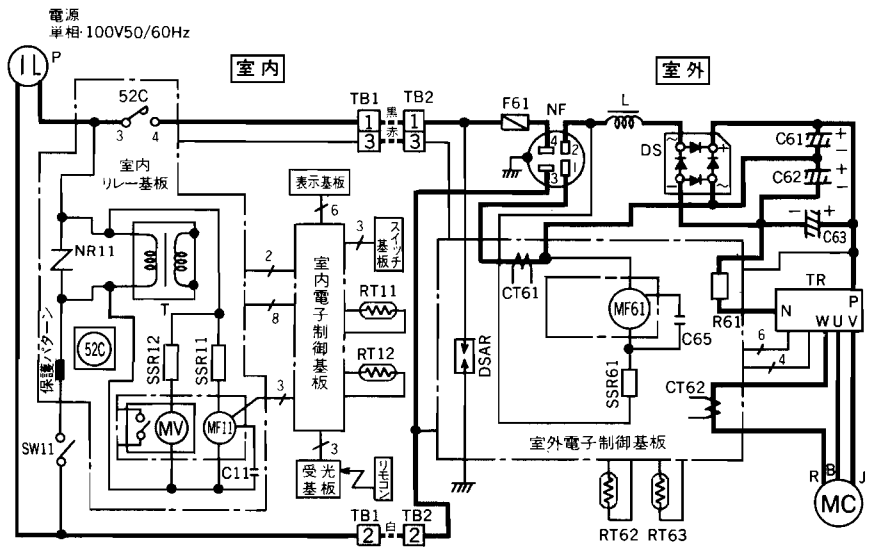

記号	名称	記号	名称
MC	圧縮機モータ	C65	運転コンデンサ〈室外〉
MF11	ファンモータ〈室内〉	C61,62	コンデンサ〈倍電圧〉
MF61	〃 (温度ヒューズ内蔵)〈室外〉	C63	〃 〈平 滑〉
MV	ベーンモータ	CT61,62	カレントトランス
52C	電磁接触器〈圧縮機〉	R61	抵抗器〈電流検知〉
P	電源プラグ	SW11	スイッチ〈電源〉
TR	トランジスタモジュール	RT11	サーミスタ〈室温検知〉
DS	ダイオードスタック	RT12	〃 〈管温検知〉
L	リアクタ	T	トランス
NF	ノイズフィルタ	RT62	サーミスタ〈吐出温検知〉
DSAR	サージアブソーバ	RT63	〃 〈フィン温検知〉
NR11	〃	TB1	端子盤〈室内〉
F61	ヒューズ (25A)	TB2	端子盤〈室外〉
SSR11,12	半導体リレー〈室内〉		
SSR61	〃 〈室外〉		
C11	運転コンデンサ〈室内〉		

DA79N039H01

MS-168C

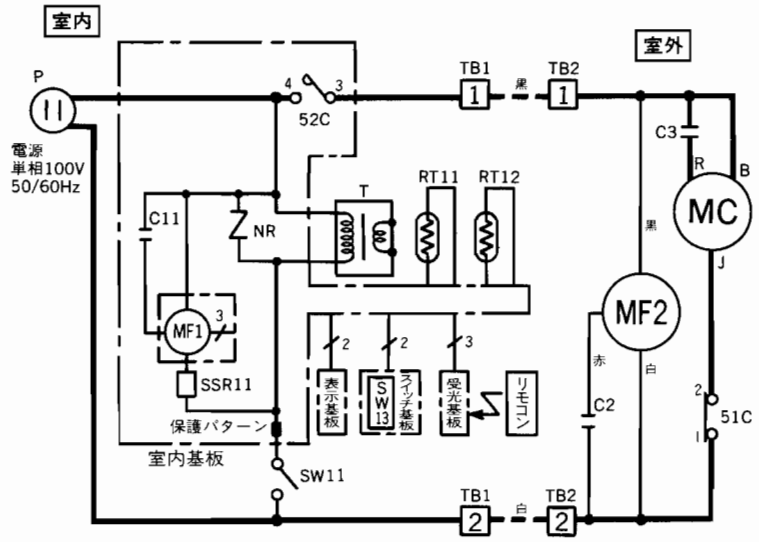

記号	名　称	記号	名　称
MC	圧縮機モータ	T	トランス
MF1	ファンモータ〈室内〉	TB1	端子盤〈室内〉
MF2	ファンモータ〈室外〉	TB2	端子盤〈室外〉
NR	サージアブソーバ	51C	熱動過電流リレー
P	電源プラグ	52C	電磁接触器〈圧縮機〉
RT11	サーミスタ〈室温〉	C11 C2,C3	コンデンサ〈運転〉
RT12	サーミスタ〈低温〉		
SSR11	半導体リレー		
SW11	スイッチ〈電源〉		
SW13	スイッチ〈試運転〉		

DA79N013H03

MS-188C

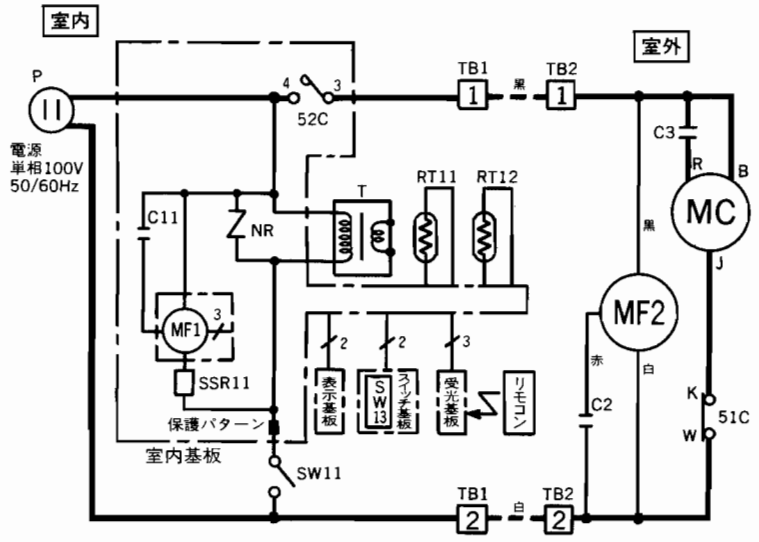

記号	名　称	記号	名　称
MC	圧縮機モータ	T	トランス
MF1	ファンモータ〈室内〉	TB1	端子盤〈室内〉
MF2	ファンモータ〈室外〉	TB2	端子盤〈室外〉
NR	サージアブソーバ	51C	熱動過電流リレー
P	電源プラグ	52C	電磁接触器〈圧縮機〉
RT11	サーミスタ〈室温〉	C11 C2,C3	コンデンサ〈運転〉
RT12	サーミスタ〈低温〉		
SSR11	半導体リレー		
SW11	スイッチ〈電源〉		
SW13	スイッチ〈試運転〉		

DA79N014H03

電気配線図

MFZ-2810

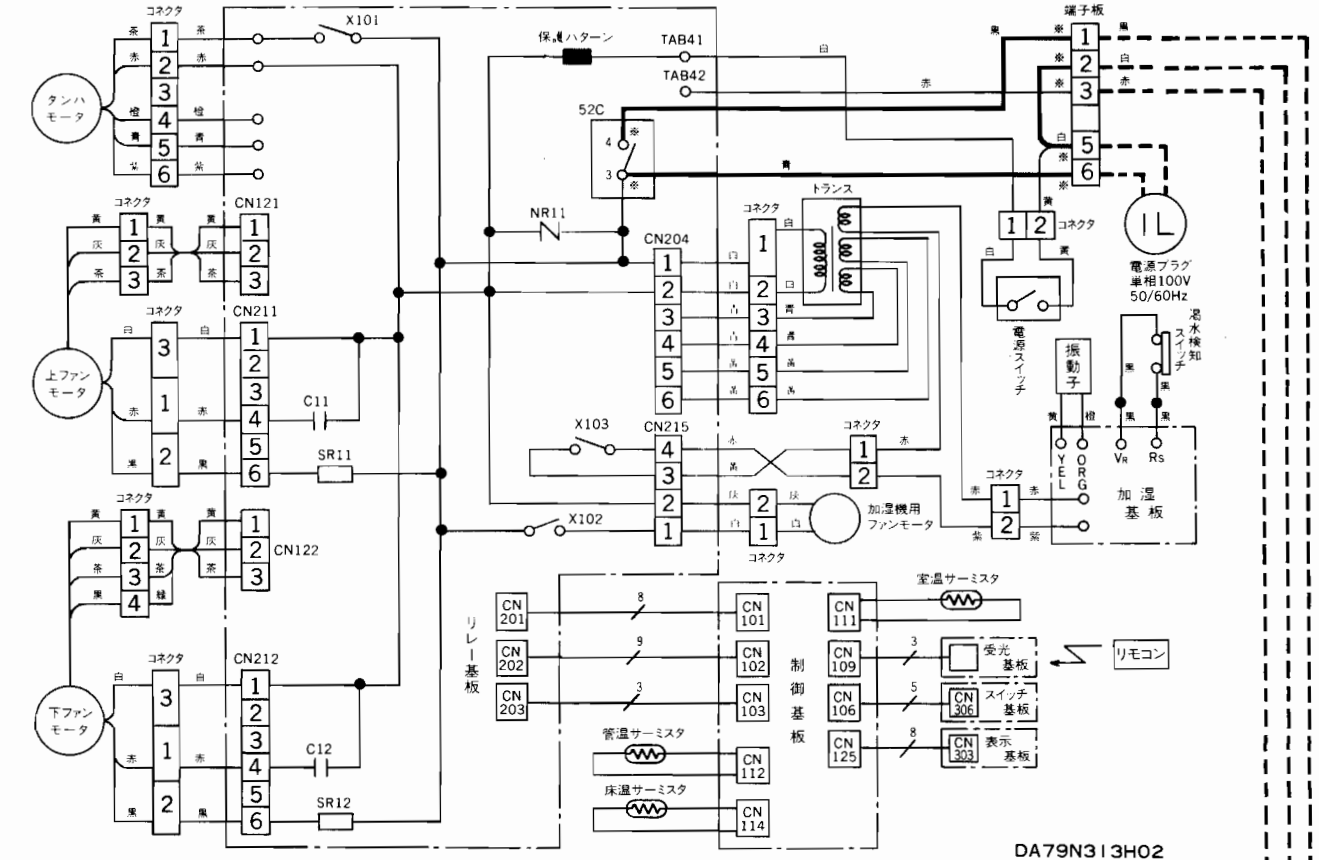

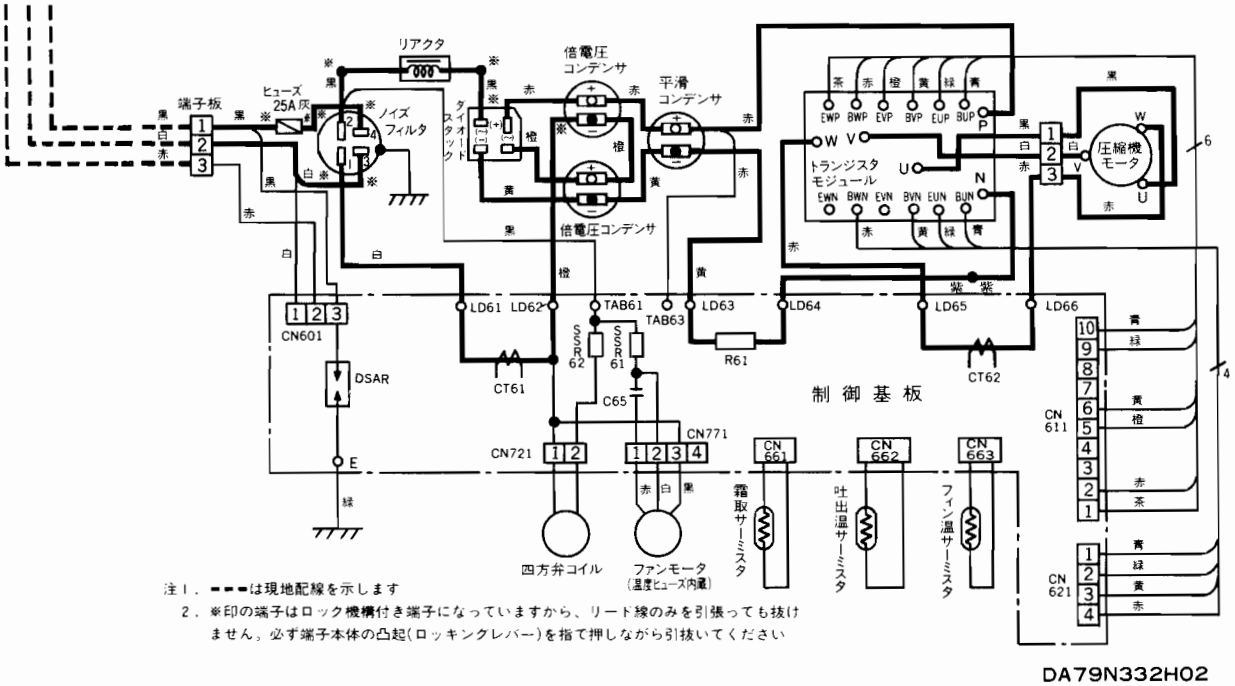

注1．－－－は現地配線を示します
2．※印の端子はロック機構付き端子になっていますから、リード線のみを引張っても抜けません。必ず端子本体の凸起(ロッキングレバー)を指で押しながら引抜いてください

MFZ-2810S

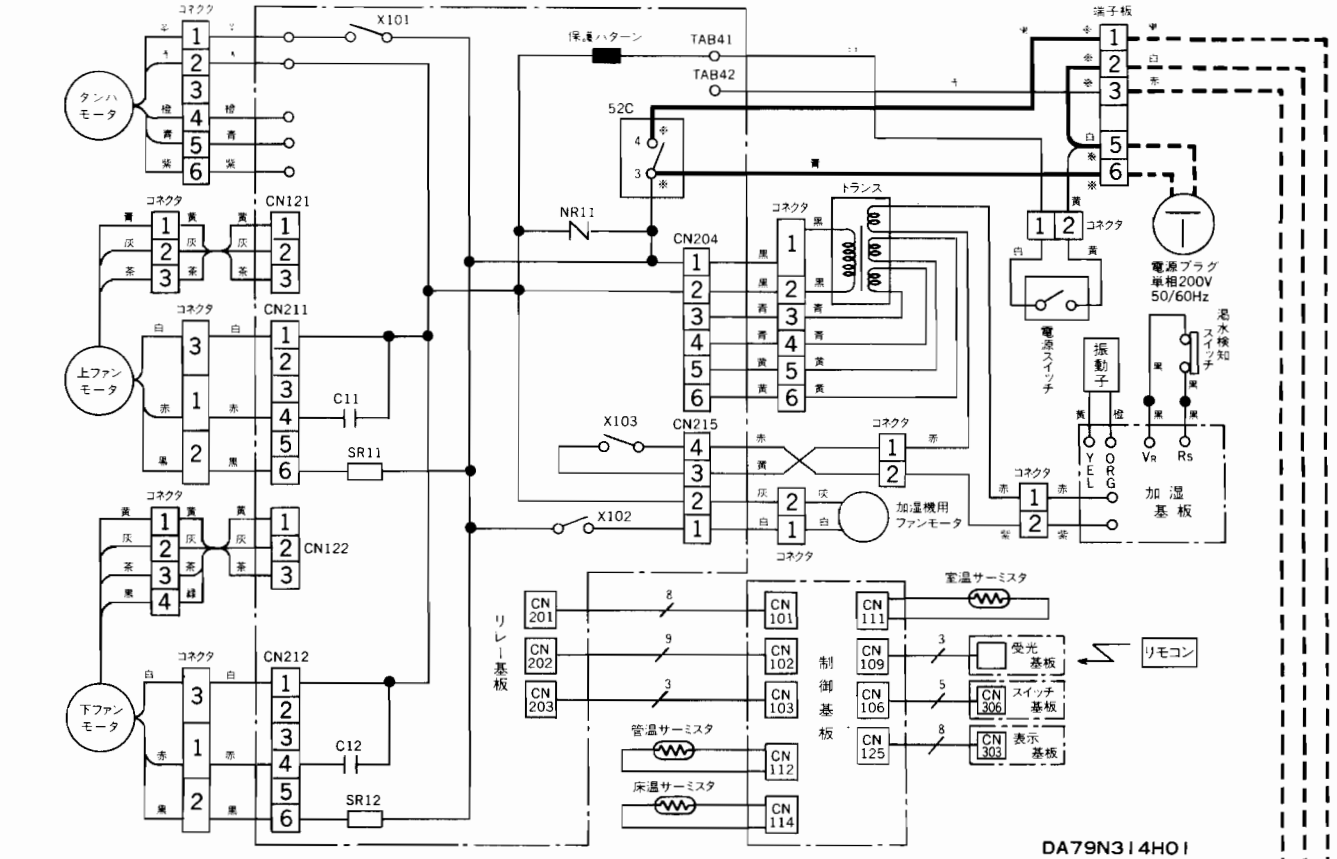

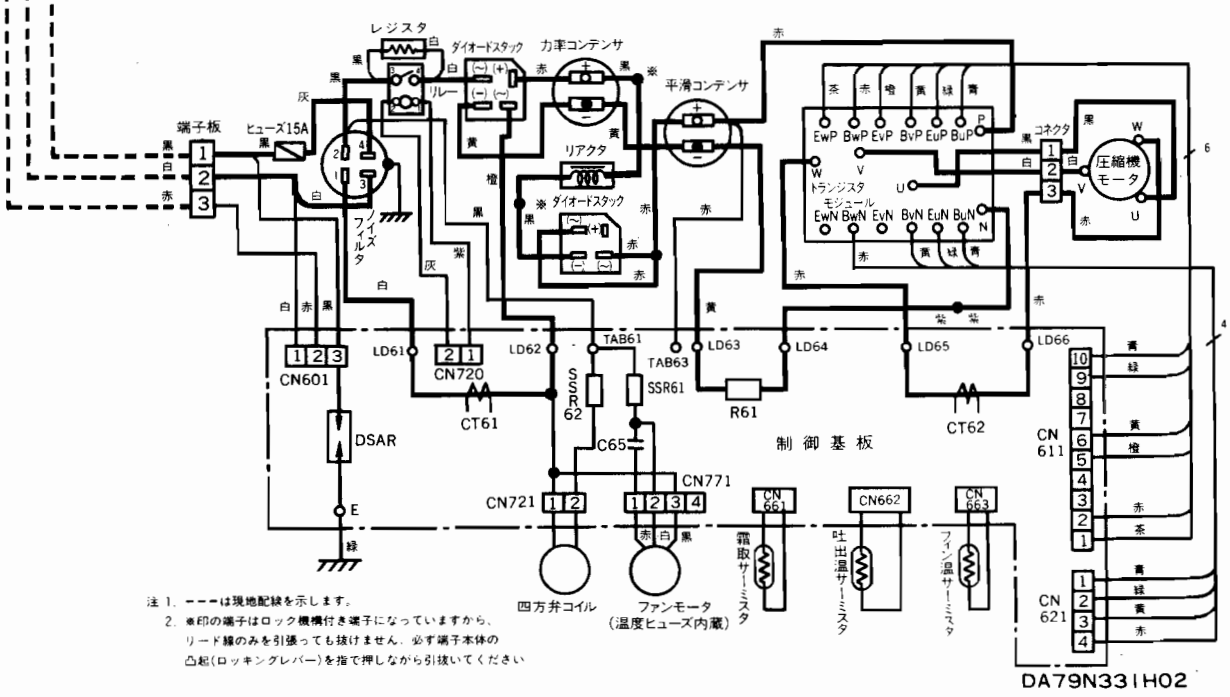

注 1. ーーーは現地配線を示します。
2. ※印の端子はロック機構付き端子になっていますから、リード線のみを引張っても抜けません。必ず端子本体の凸起(ロッキングレバー)を指で押しながら引抜いてください

電気配線図

MFZ-3210S

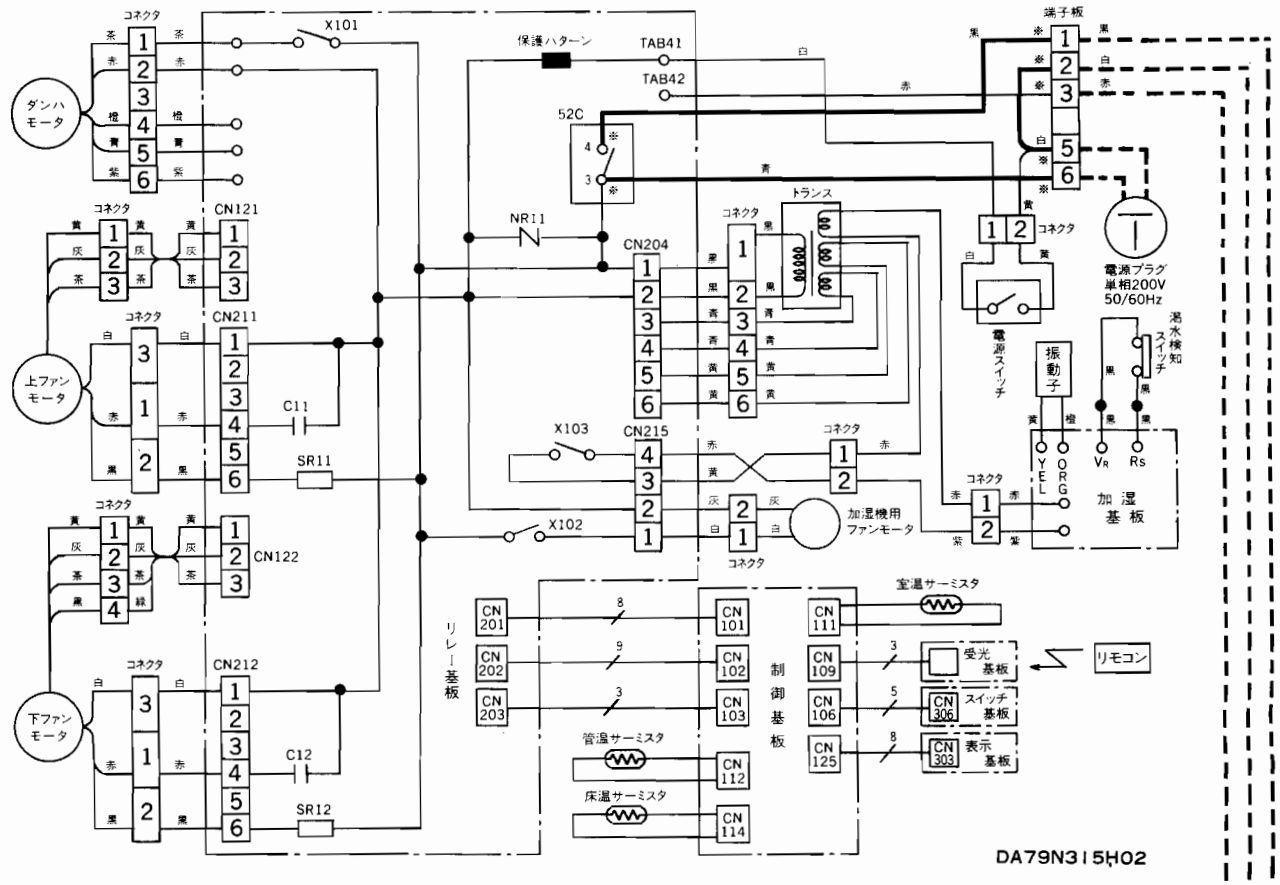

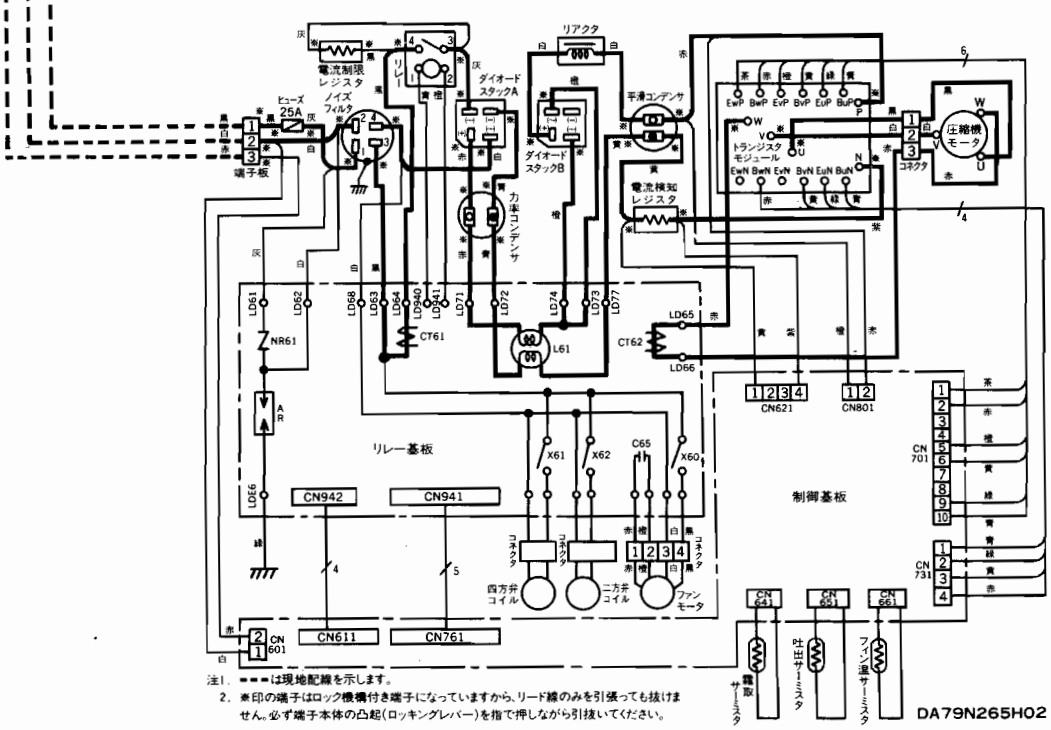

注1. ■■■は現地配線を示します。
2. ※印の端子はロック機構付き端子になっていますから、リード線のみを引張っても抜けません。必ず端子本体の凸起(ロッキングレバー)を指で押しながら引抜いてください。

MFZ-4010S

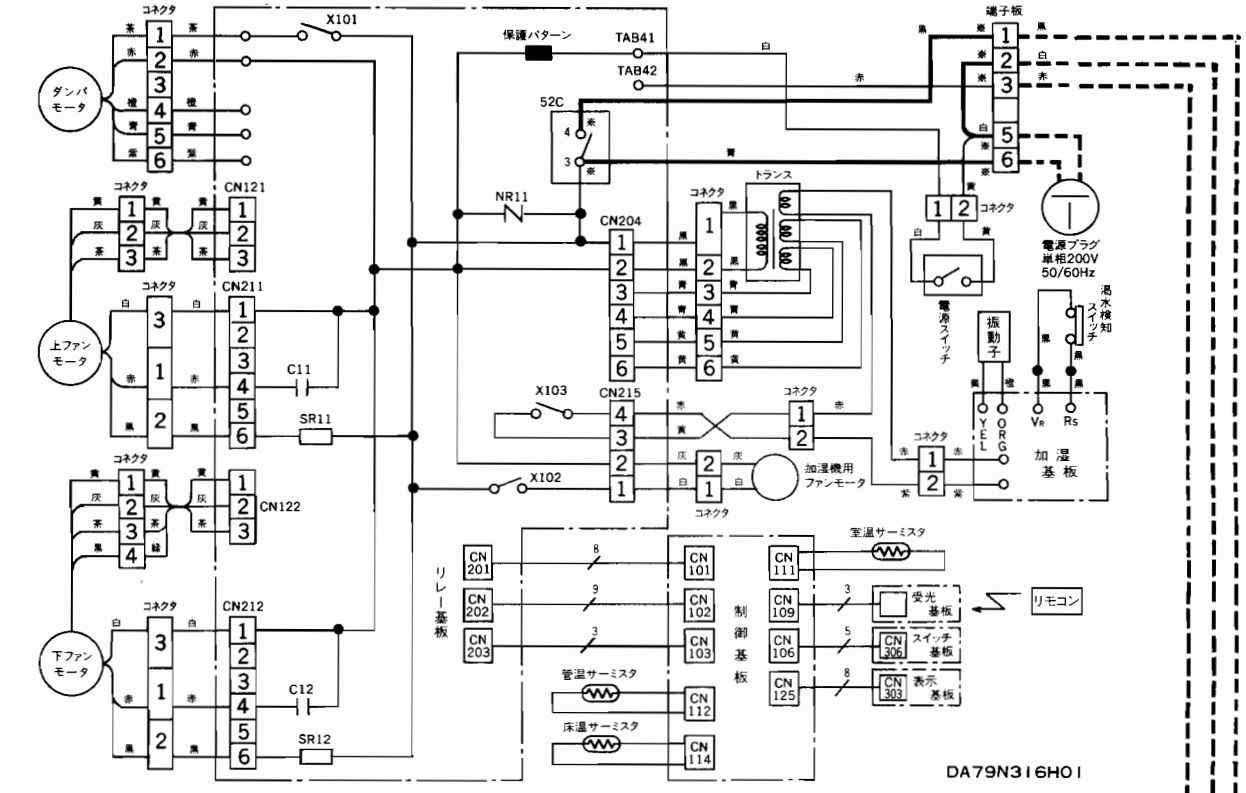
ダンパモータ
上ファンモータ
下ファンモータ
コネクタ
X101
保護パターン
TAB41
TAB42
52C
NR11
CN204
CN121
CN211
CN122
CN212
C11
C12
SR11
SR12
X103
X102
CN215
トランス
端子板
電源プラグ
単相200V
50/60Hz
電源スイッチ
振動子
満水検知スイッチ
加湿機用ファンモータ
加湿基板
リレー基板
制御基板
CN201
CN202
CN203
CN101
CN102
CN103
CN112
CN114
CN111
CN109
CN106
CN125
CN306
CN303
室温サーミスタ
管温サーミスタ
床温サーミスタ
受光基板
スイッチ基板
表示基板
リモコン
DA79N316H01

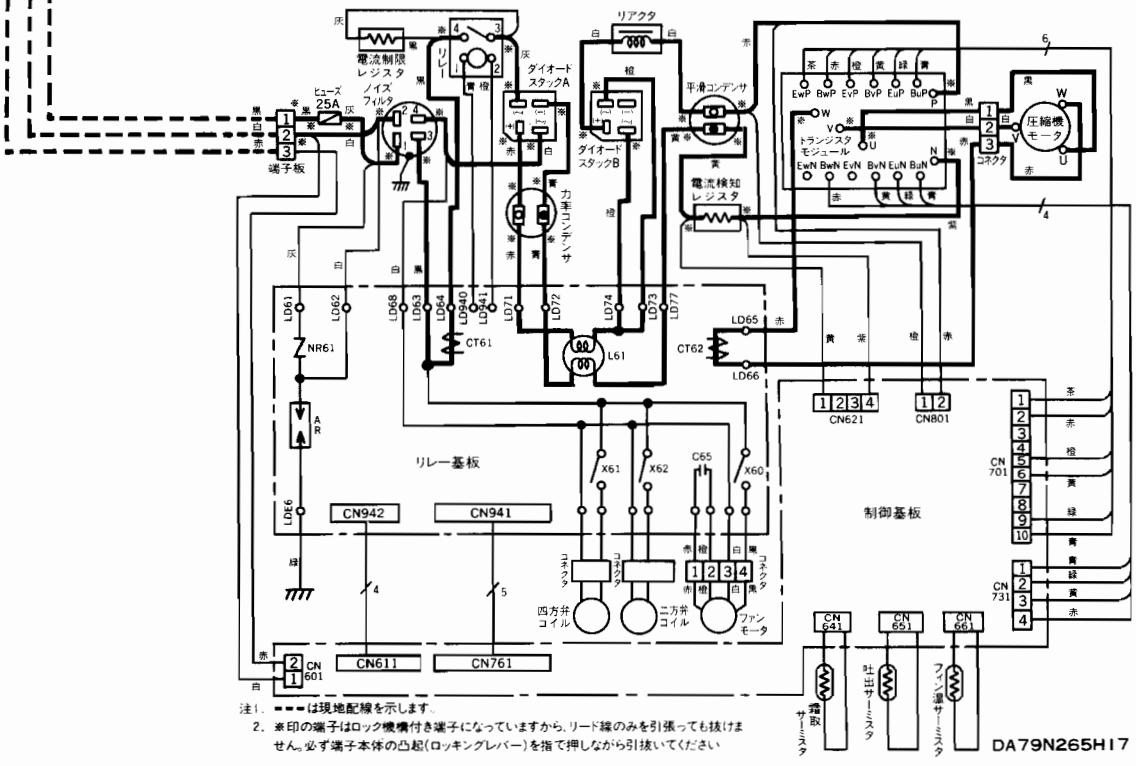
電流制限レジスタ
ヒューズ 25A
ノイズフィルタ
端子板
リレー
ダイオードスタックA
ダイオードスタックB
リアクタ
平滑コンデンサ
力率コンデンサ
電流検知レジスタ
トランジスタモジュール
圧縮機モータ
CT61
CT62
L61
NR61
LD61
LD62
LD63
LD64
LD65
LD66
LD68
LD71
LD72
LD73
LD74
LD77
リレー基板
制御基板
CN942
CN941
CN611
CN761
CN601
CN621
CN801
CN701
CN731
CN641
CN651
CN661
X60
X61
X62
C65
四方弁コイル
二方弁コイル
ファンモータ
露取サーミスタ
吐出サーミスタ
フィン温サーミスタ
注1. ---は現地配線を示します。
2. ※印の端子はロック機構付き端子になっていますから、リード線のみを引張っても抜けません。必ず端子本体の凸起(ロッキングレバー)を指で押しながら引抜いてください
DA79N265H17

電気配線図

MFH-2830

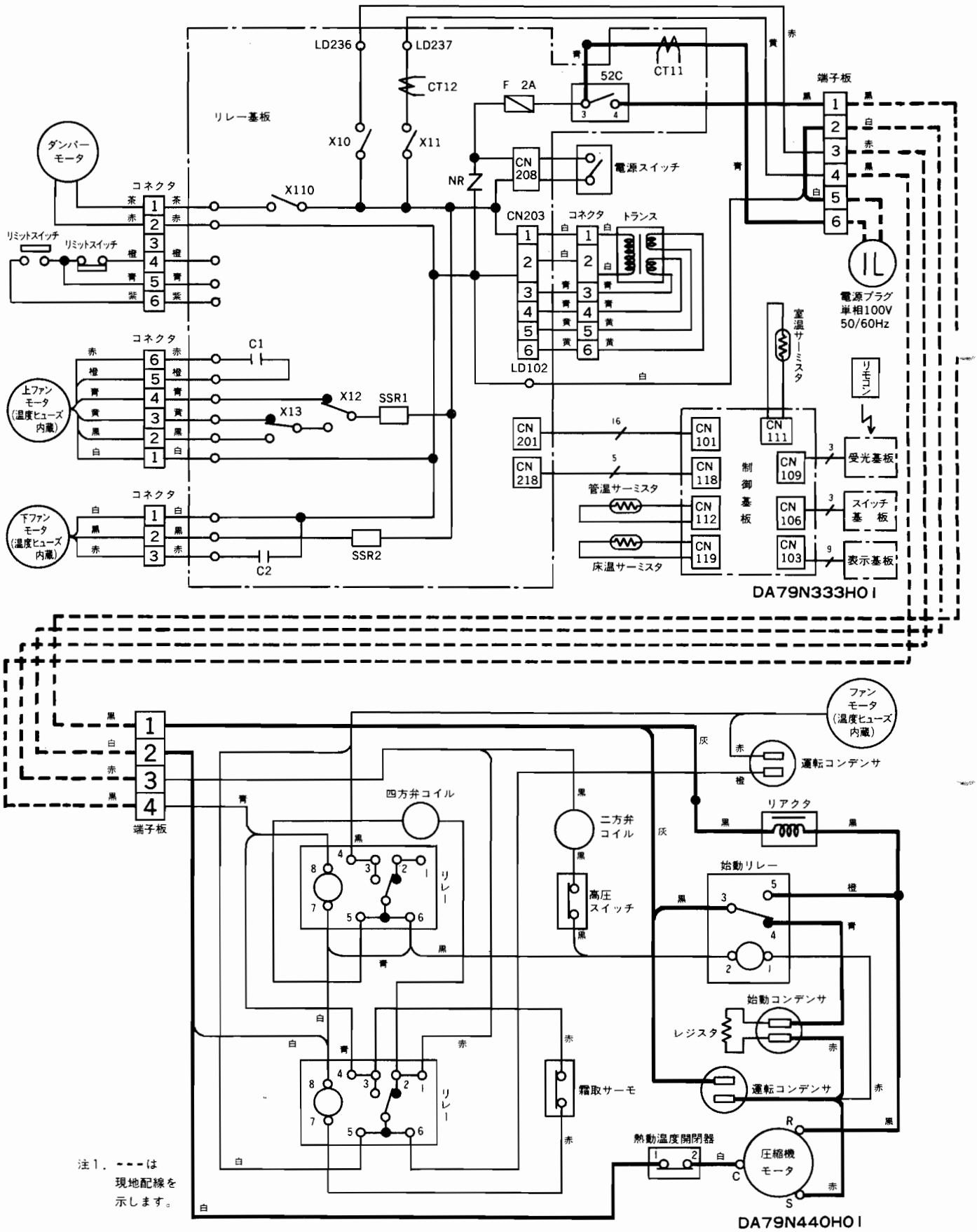

MFH-2830S

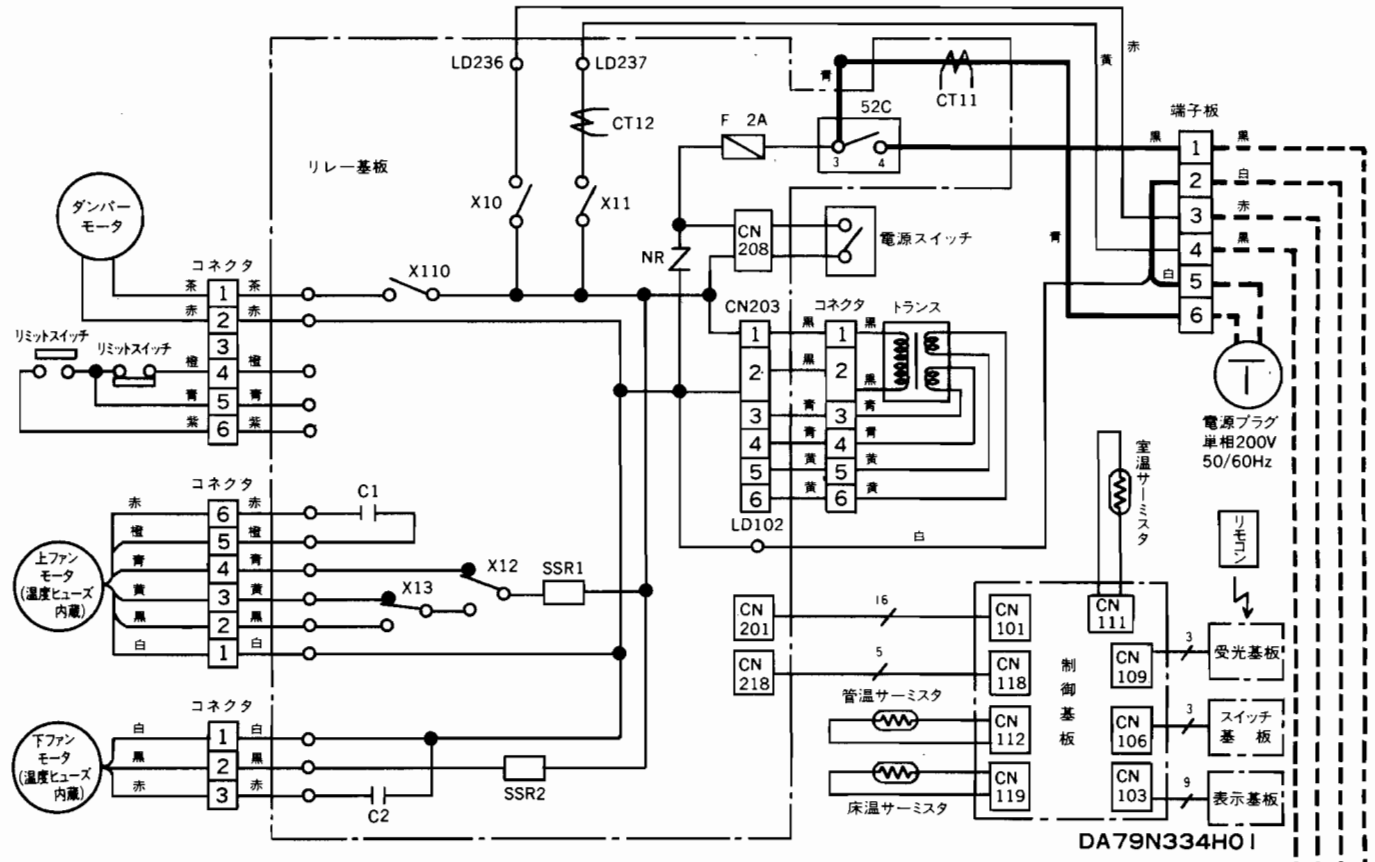
LD236
LD237
CT12
CT11
F 2A
52C
端子板
リレー基板
X10
X11
ダンパーモータ
コネクタ
NR
CN208
電源スイッチ
X110
CN203
コネクタ
トランス
リミットスイッチ
リミットスイッチ
電源プラグ
単相200V
50/60Hz
室温サーミスタ
リモコン
C1
LD102
上ファンモータ(温度ヒューズ内蔵)
X12
SSR1
X13
CN201
CN218
CN101
CN118
CN112
CN119
制御基板
CN111
CN109
CN106
CN103
受光基板
スイッチ基板
表示基板
管温サーミスタ
床温サーミスタ
下ファンモータ(温度ヒューズ内蔵)
SSR2
C2
DA79N334H01

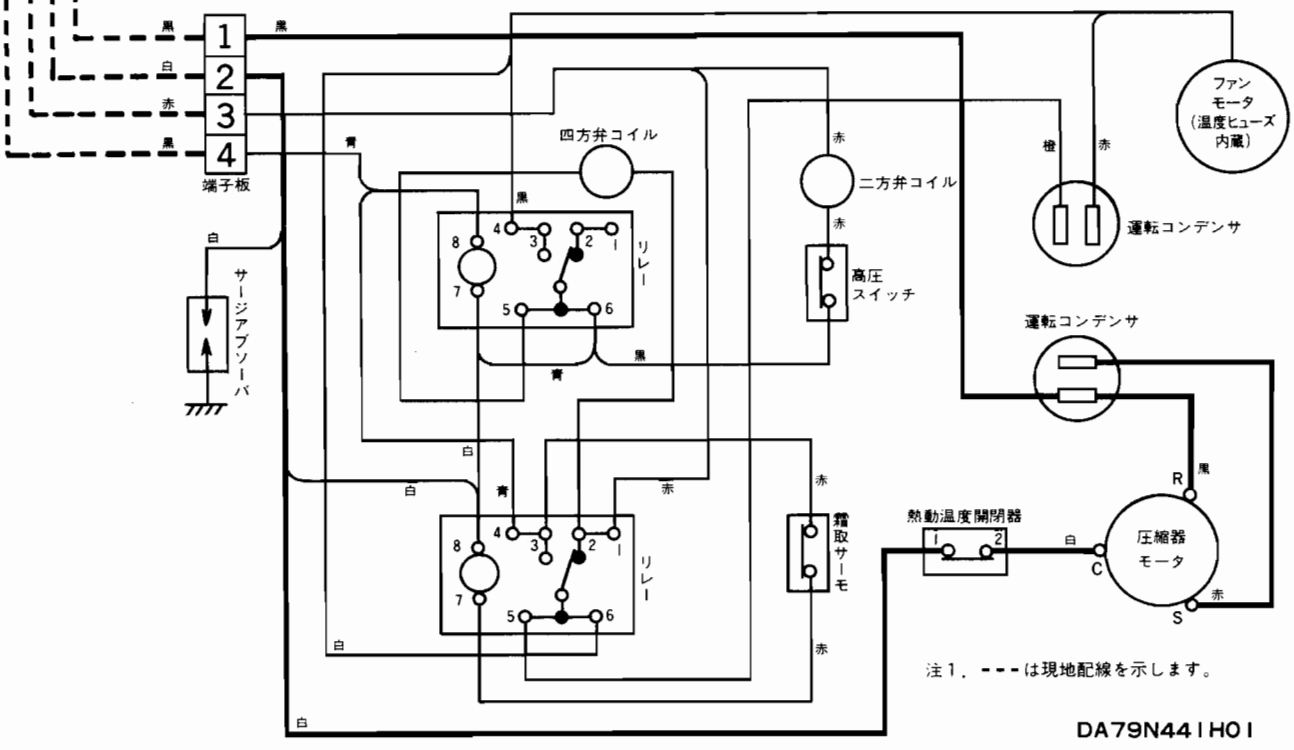
端子板
四方弁コイル
二方弁コイル
ファンモータ(温度ヒューズ内蔵)
運転コンデンサ
高圧スイッチ
運転コンデンサ
サージアブソーバ
リレー
リレー
熱動温度開閉器
霜取サーモ
圧縮器モータ
R
C
S
注1. ---は現地配線を示します。
DA79N441H01

電気配線図

MFH-2830D

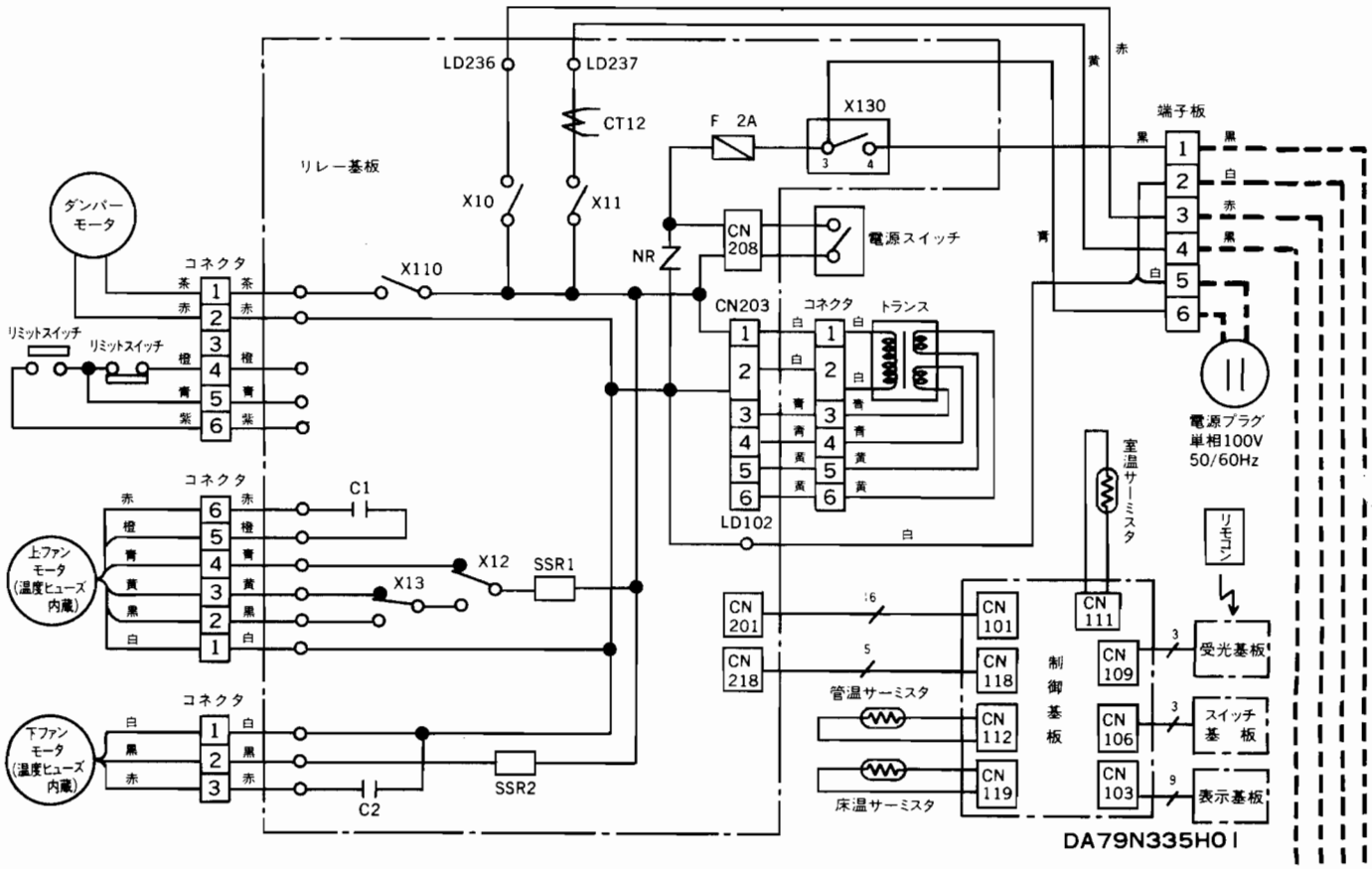

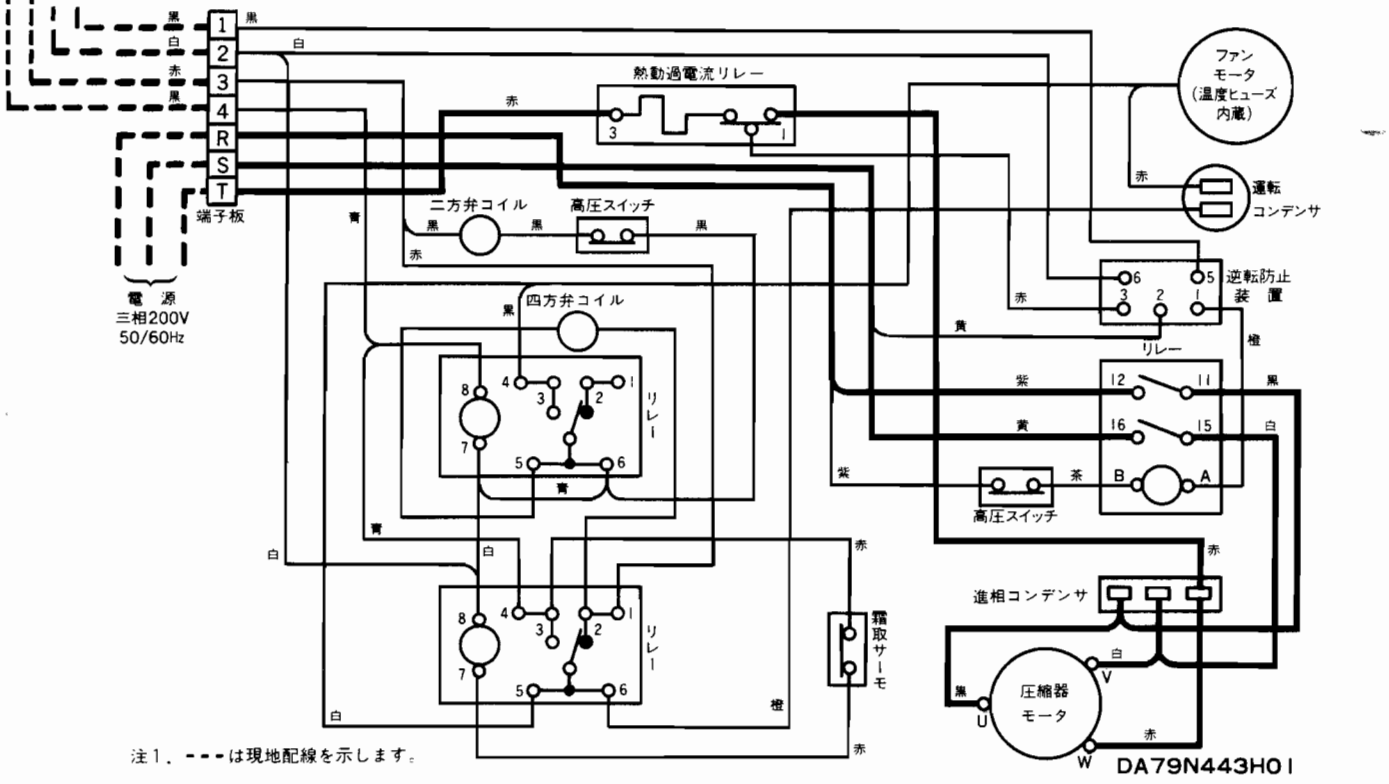

MFH-3230S

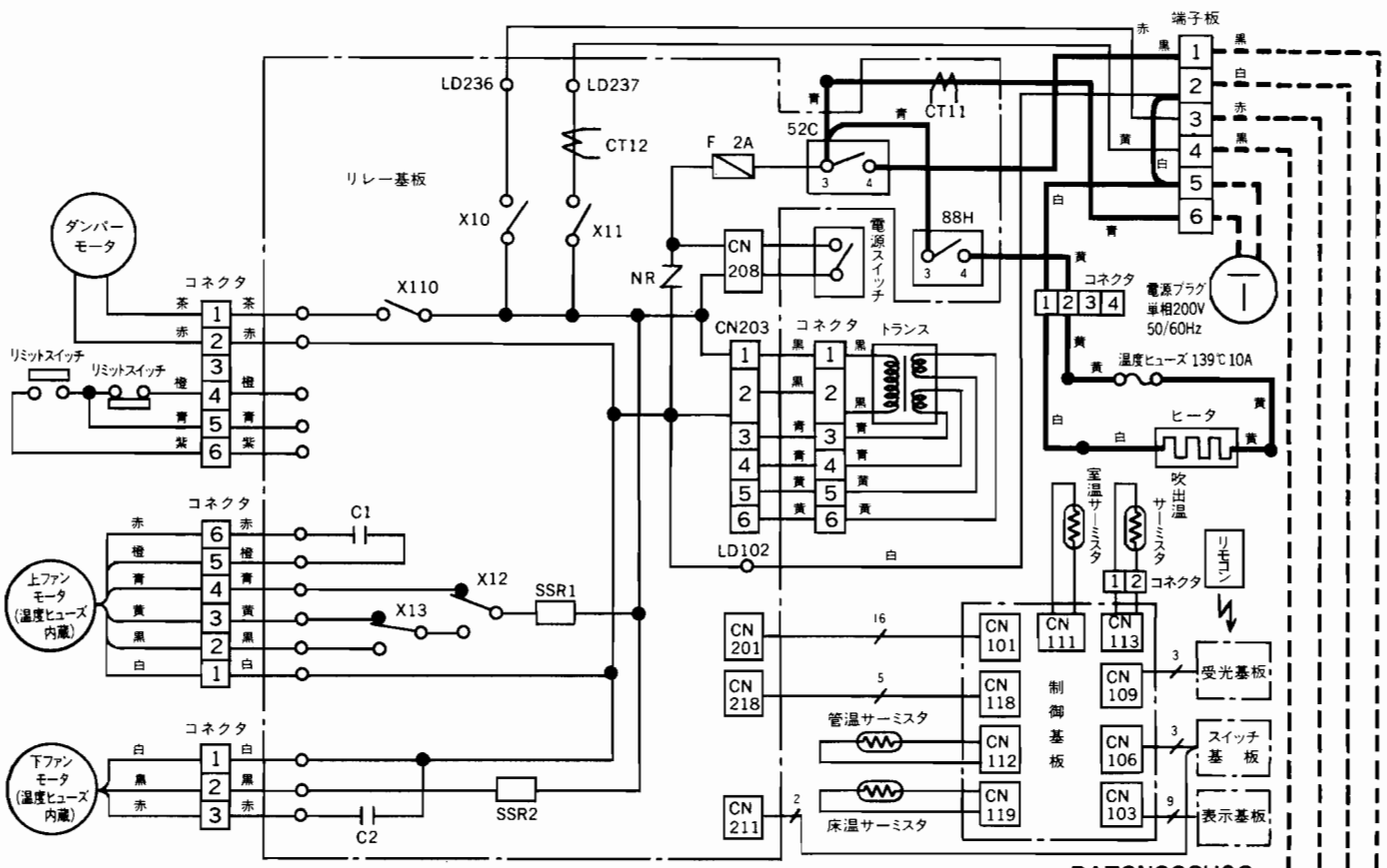
端子板
LD236
LD237
CT12
CT11
52C
F 2A
リレー基板
X10
X11
X110
NR
CN 208
電源スイッチ
88H
ダンパーモータ
コネクタ
リミットスイッチ
CN203
トランス
電源プラグ 単相200V 50/60Hz
温度ヒューズ 139℃ 10A
ヒータ
室温サーミスタ
吹出温サーミスタ
リモコン
C1
X12
X13
SSR1
LD102
上ファンモータ (温度ヒューズ内蔵)
下ファンモータ (温度ヒューズ内蔵)
C2
SSR2
CN 201
CN 218
CN 211
CN 101
CN 118
CN 112
CN 119
CN 111
CN 113
CN 109
CN 106
CN 103
制御基板
管温サーミスタ
床温サーミスタ
受光基板
スイッチ基板
表示基板
DA79N336H02

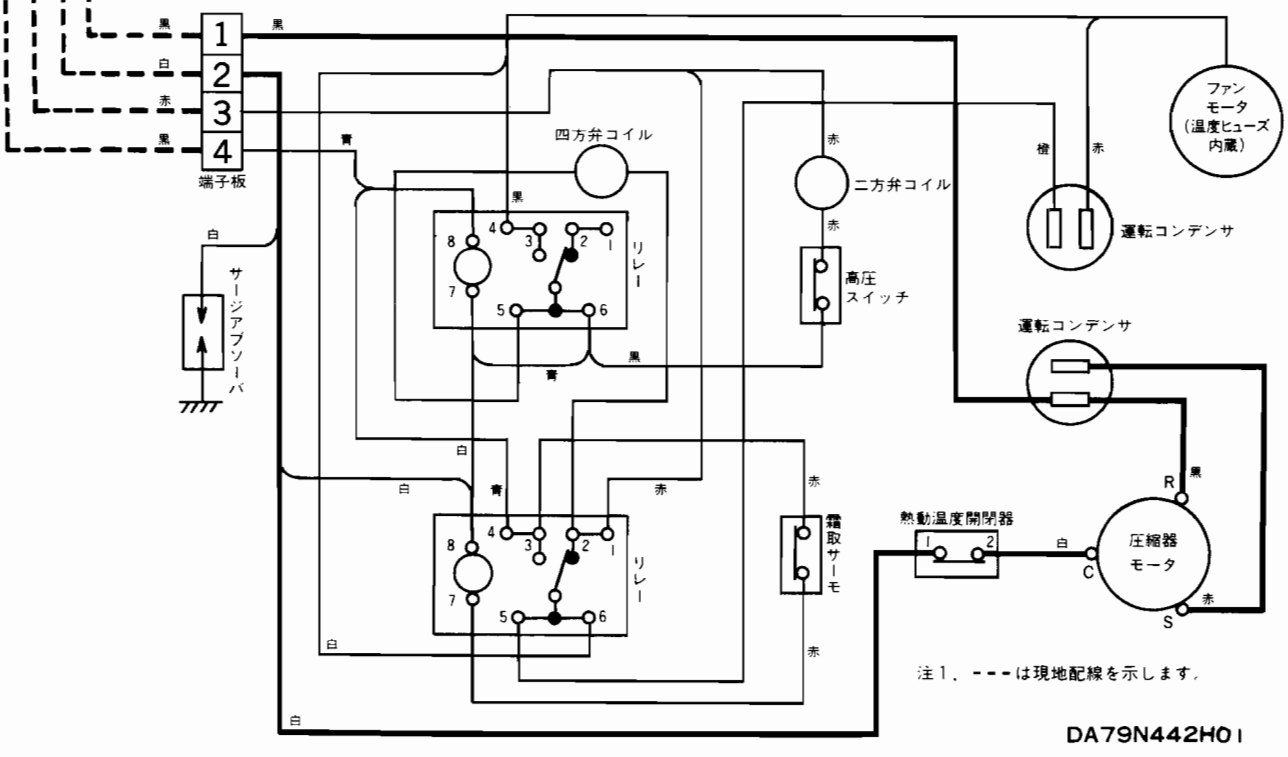
端子板
四方弁コイル
二方弁コイル
高圧スイッチ
リレー
サージアブソーバ
ファンモータ (温度ヒューズ内蔵)
運転コンデンサ
運転コンデンサ
熱動温度開閉器
圧縮器モータ
霜取サーモ
注1. - - - は現地配線を示します.
DA79N442H01

電気配線図

MFH-4020S

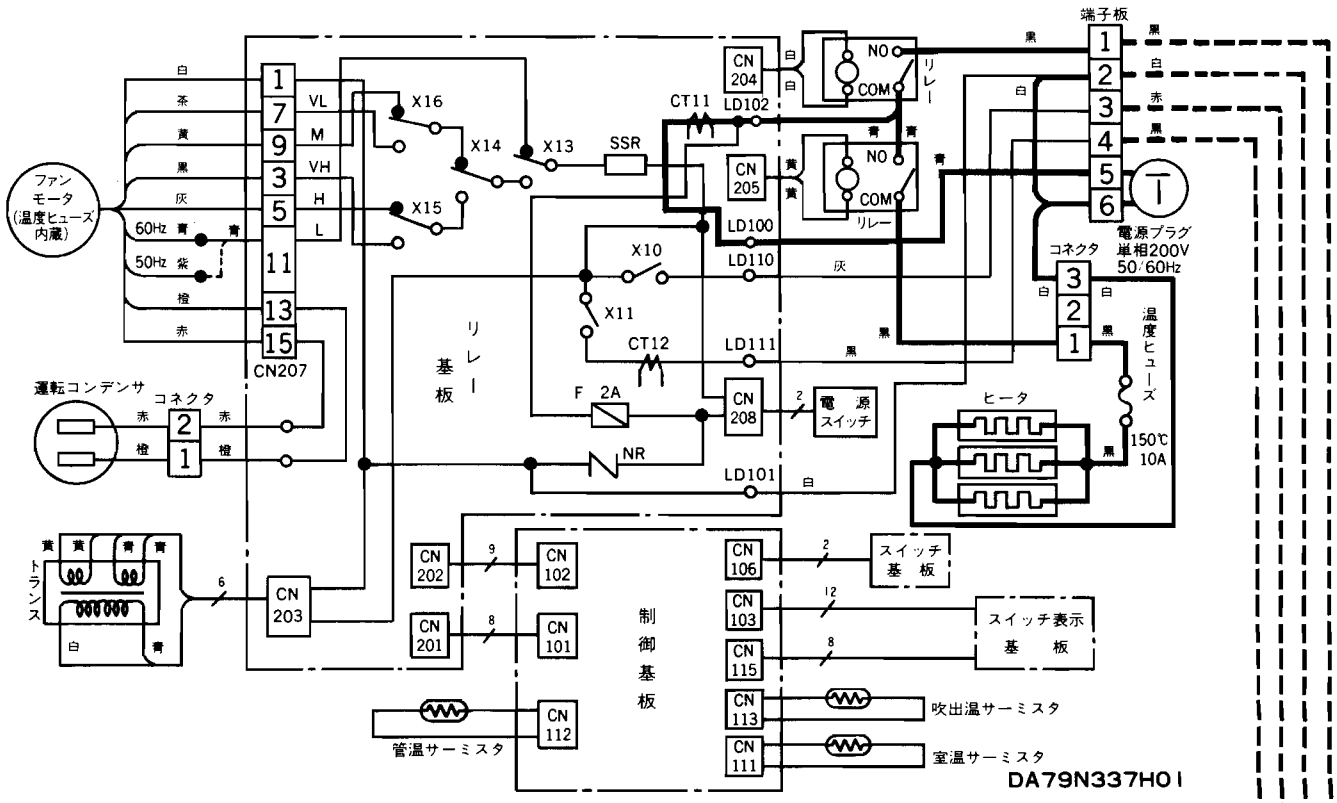

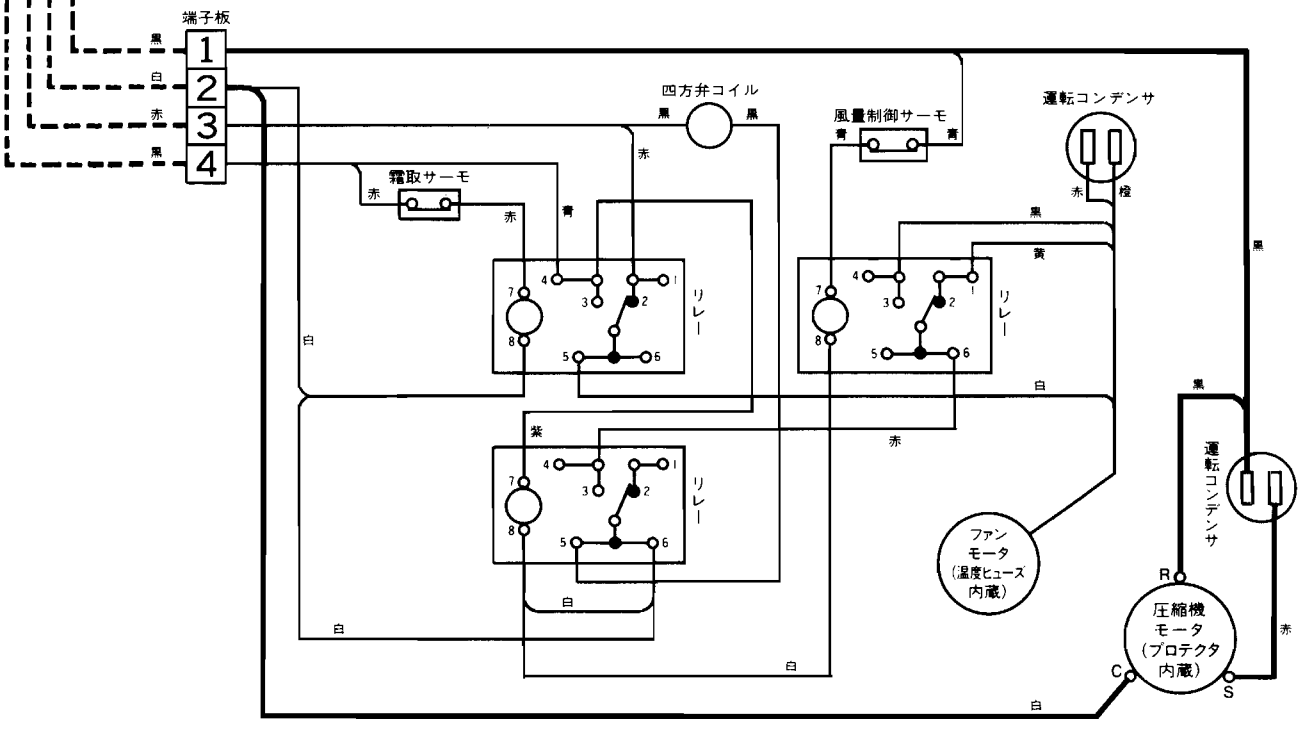

注1.－－－は現地配線を示します.

MFH-4020T

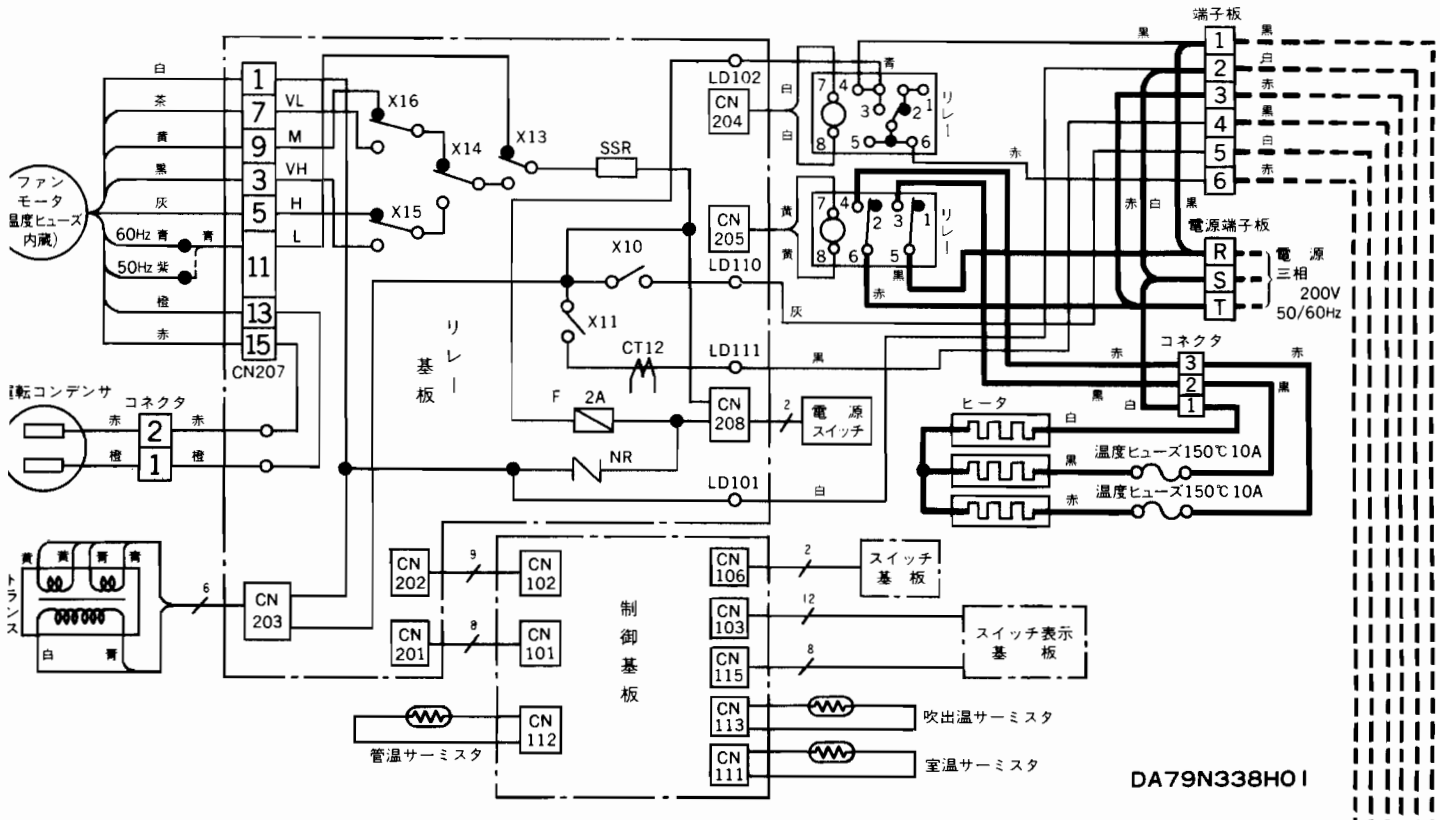
端子板
ファンモータ(温度ヒューズ内蔵)
60Hz 青
50Hz 紫
CN207
VL
M
VH
H
L
X16
X14
X13
X15
SSR
X10
X11
CT12
F 2A
NR
リレー基板
LD102
LD110
LD111
LD101
CN 204
CN 205
CN 208
リレー
電源スイッチ
電源端子板
R
S
T
電源 三相 200V 50/60Hz
コネクタ
ヒータ
温度ヒューズ150℃10A
温度ヒューズ150℃10A
運転コンデンサ
トランス
CN 202
CN 201
CN 203
CN 102
CN 101
制御基板
CN 106
CN 103
CN 115
CN 113
CN 111
CN 112
スイッチ基板
スイッチ表示基板
吹出温サーミスタ
室温サーミスタ
管温サーミスタ
DA79N338H01

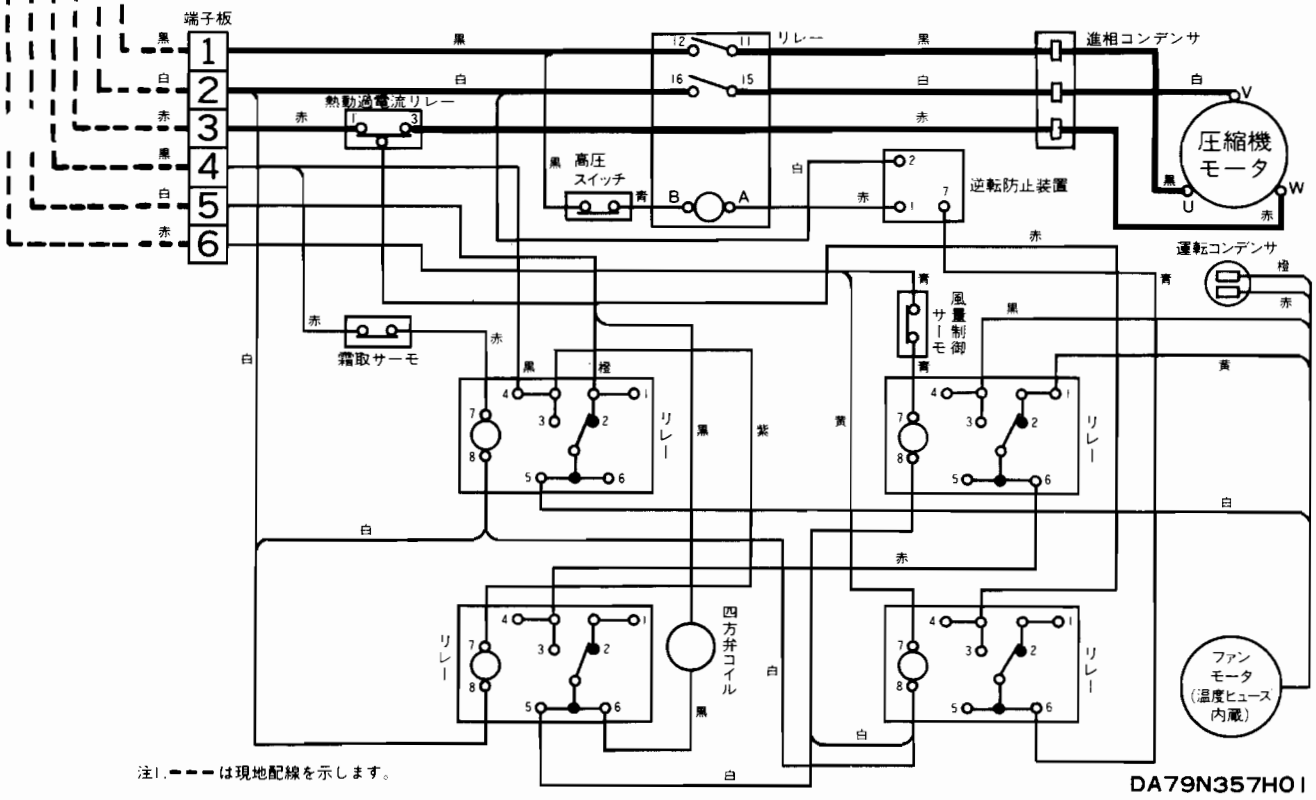
端子板
熱動過電流リレー
リレー
高圧スイッチ
逆転防止装置
進相コンデンサ
圧縮機モータ
運転コンデンサ
霜取サーモ
風量制御サーモ
四方弁コイル
ファンモータ(温度ヒューズ内蔵)
注1.---は現地配線を示します。
DA79N357H01

電気配線図

MFH-5020S

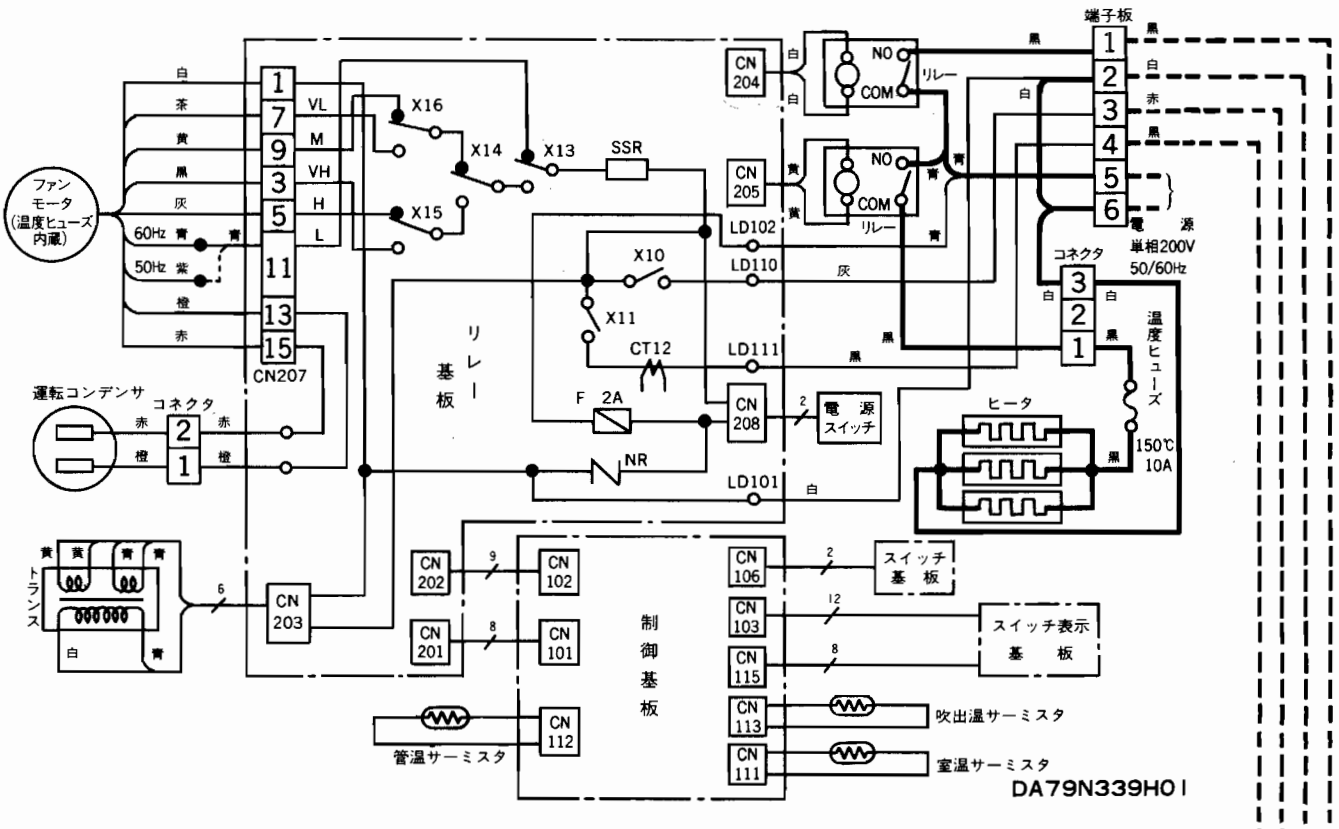

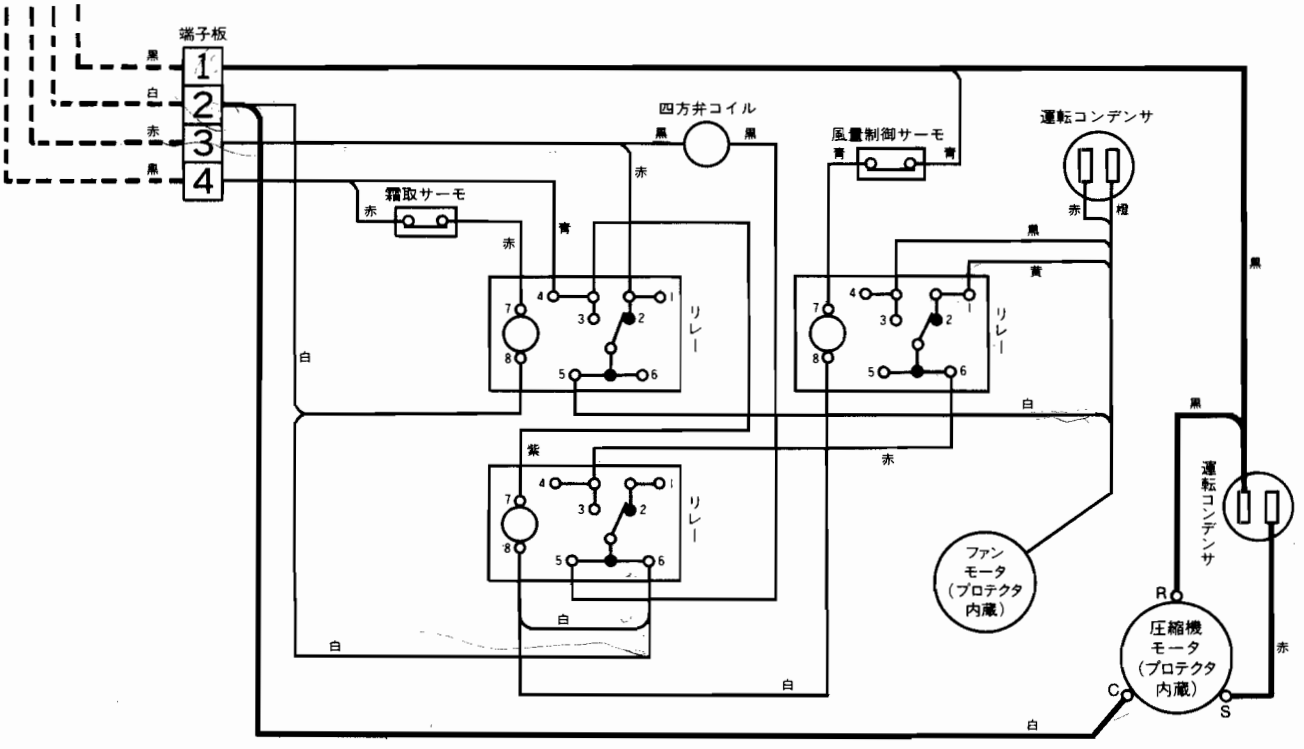

注1.- - - は現地配線を示します。

MFH-5020T

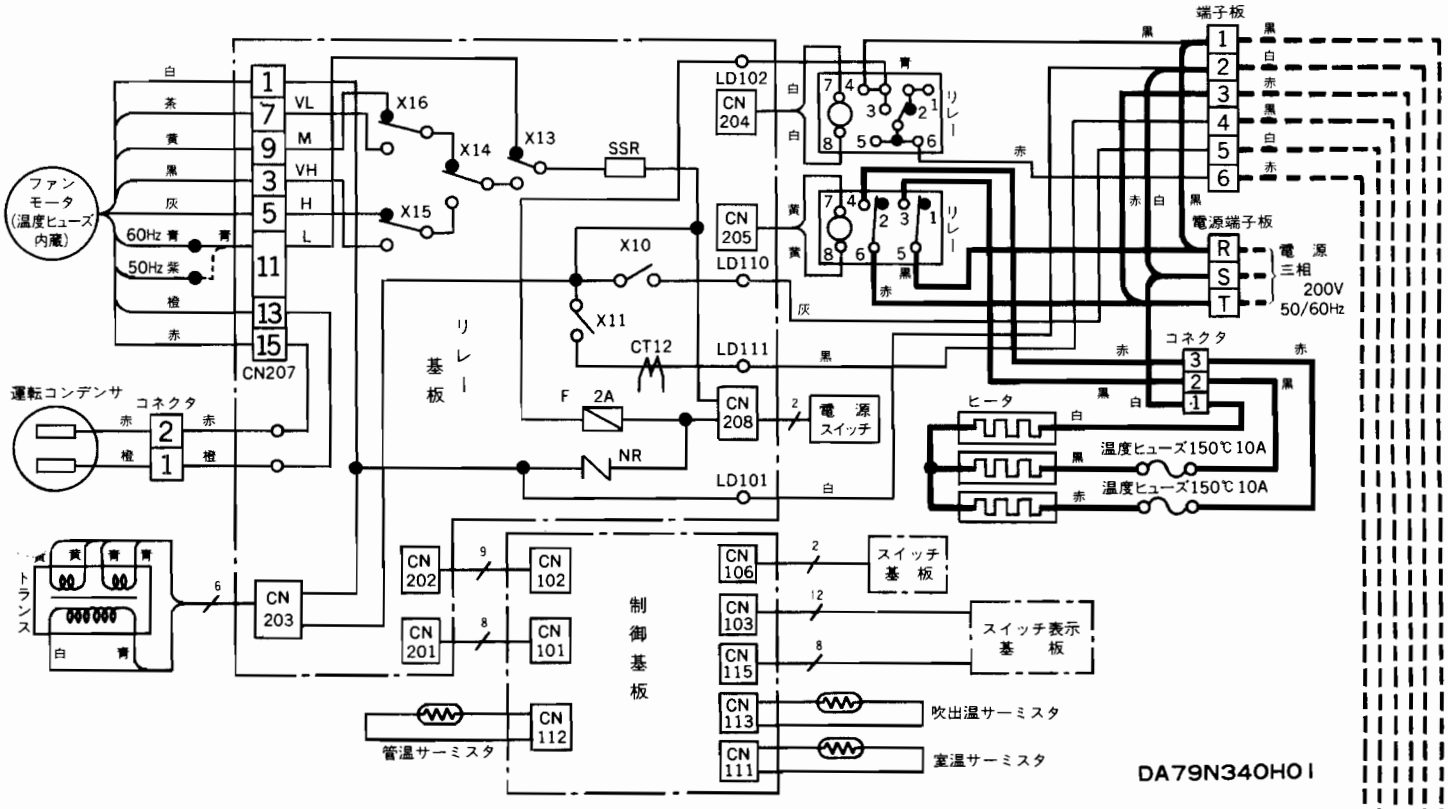

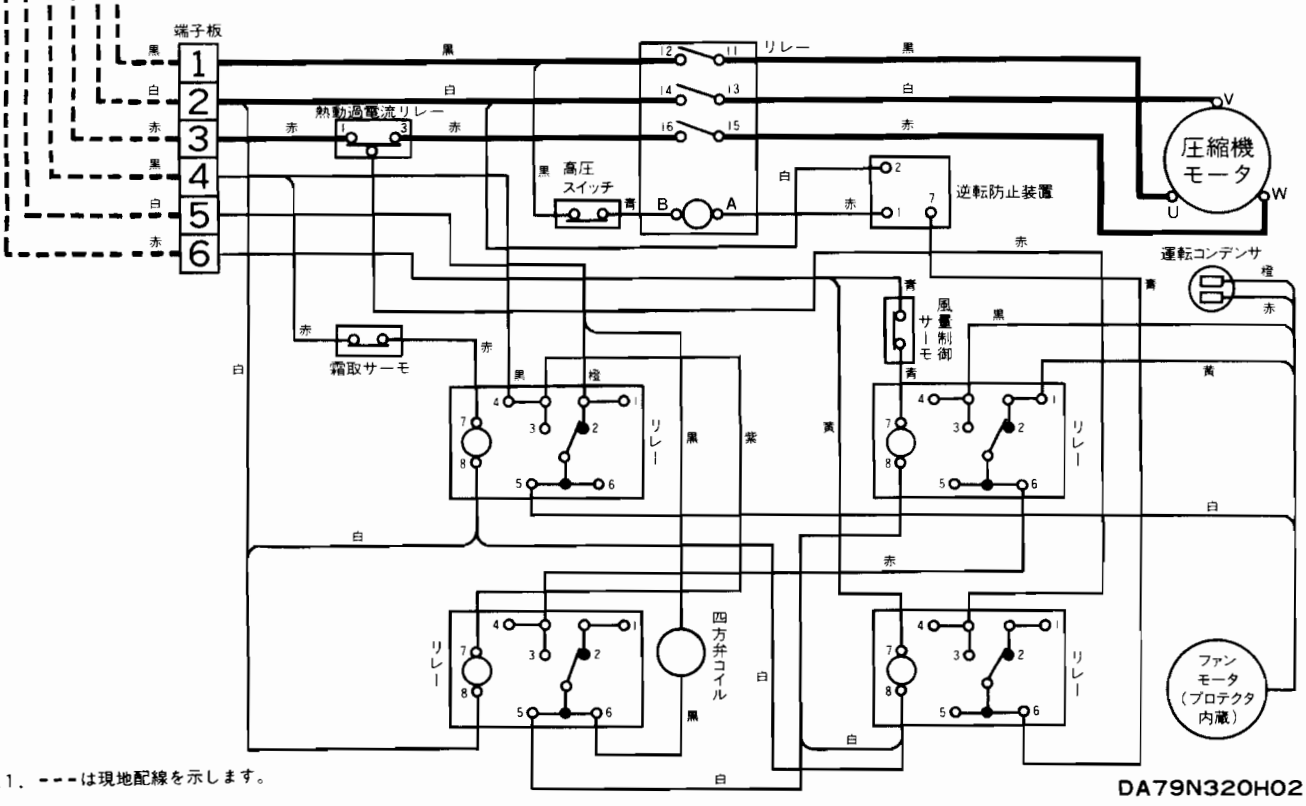

注1. ---は現地配線を示します。

MWH-1810

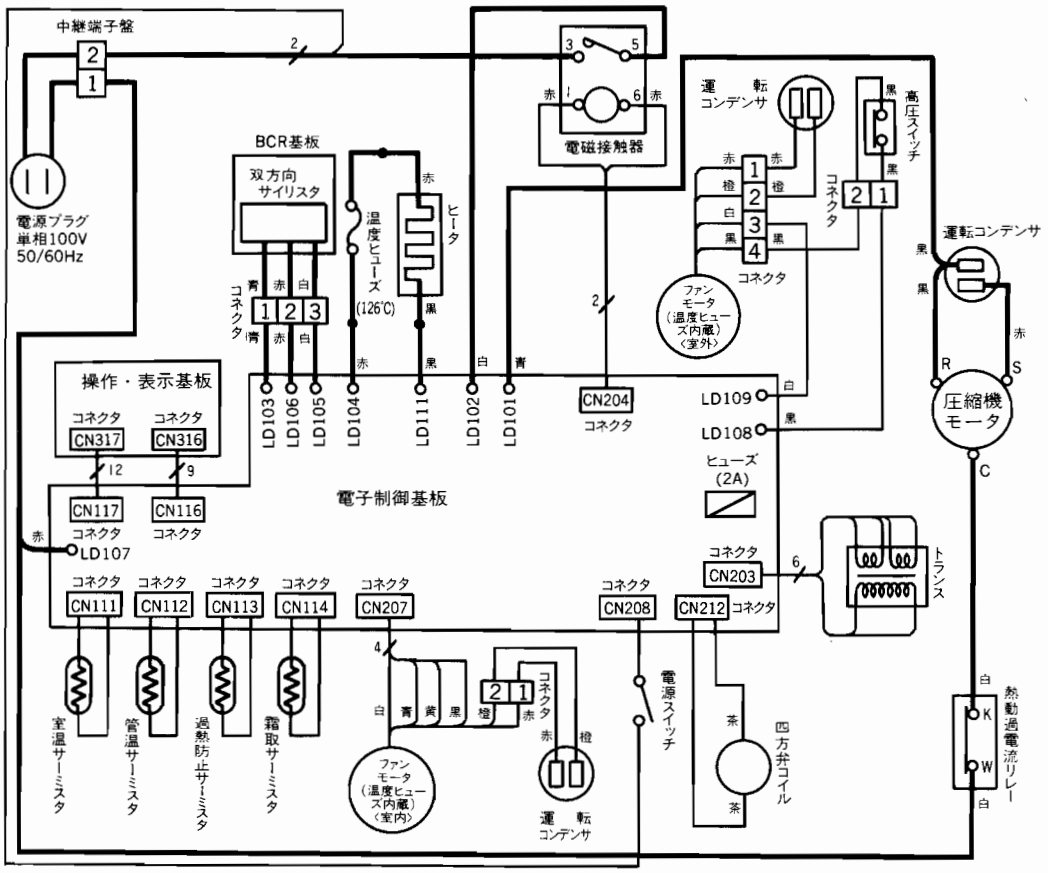

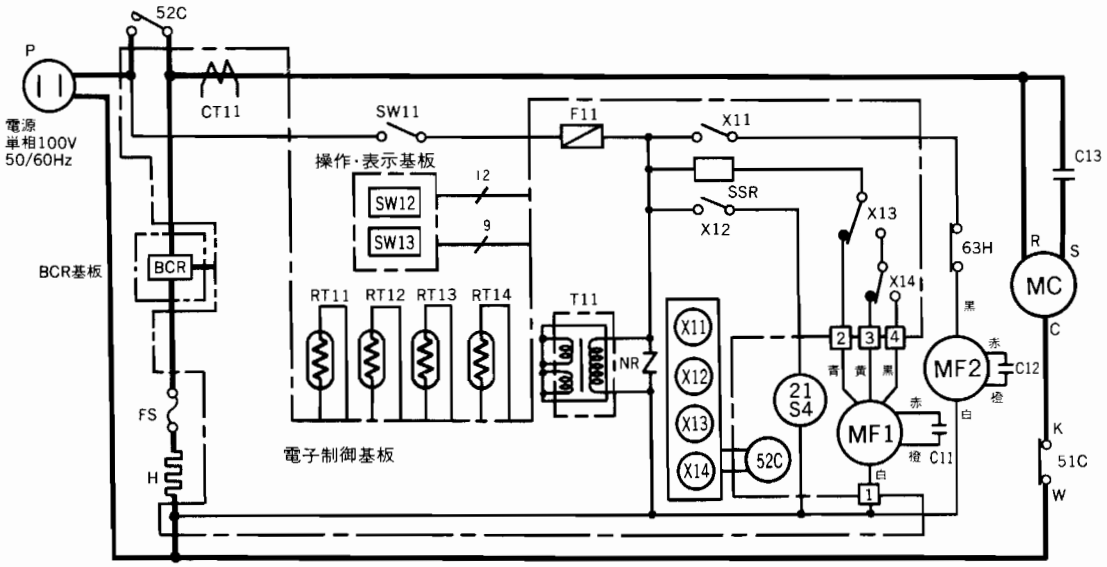

記号	名称	記号	名称	記号	名称
MC	圧縮機モータ	SSR	半導体リレー	X11~X14	補助リレー
MF1	ファンモータ(温度ヒューズ内蔵)〈室内〉	SW11	電源スイッチ	BCR	双方向サイリスタ
MF2	〃 (〃)〈室外〉	SW12	試運転スイッチ	C11~C13	運転コンデンサ
RT11	室温サーミスタ	SW13	ヒータスイッチ	FS	温度ヒューズ(126℃)
RT12	管温サーミスタ	T11	トランス	F11	ヒューズ(2A)
RT13	過熱防止サーミスタ	21S4	四方弁コイル	H	ヒータ(705W品、560W)
RT14	霜取サーミスタ	51C	熱動過電流リレー	CT11	カレントトランス
NR	サージアブソーバ	52C	電磁接触器		
P	電源プラグ	63H	高圧スイッチ		

DA79N559H03

MW-1660 MW-1860

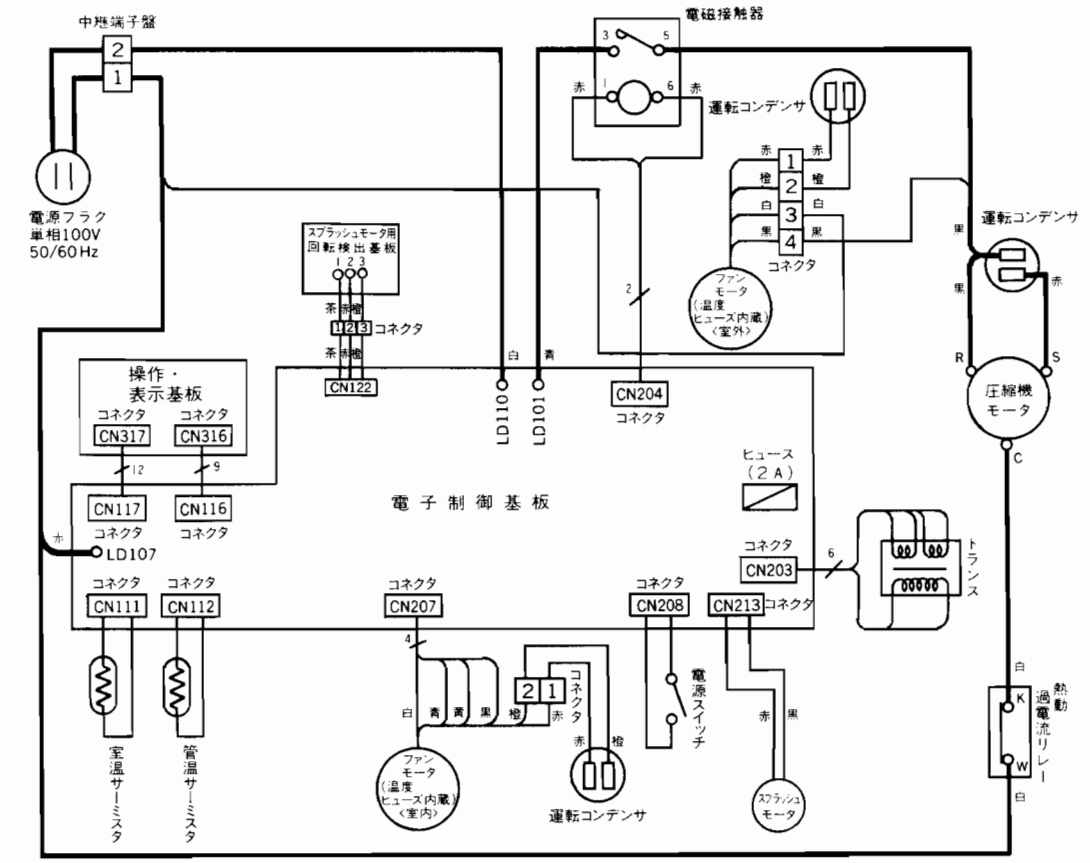

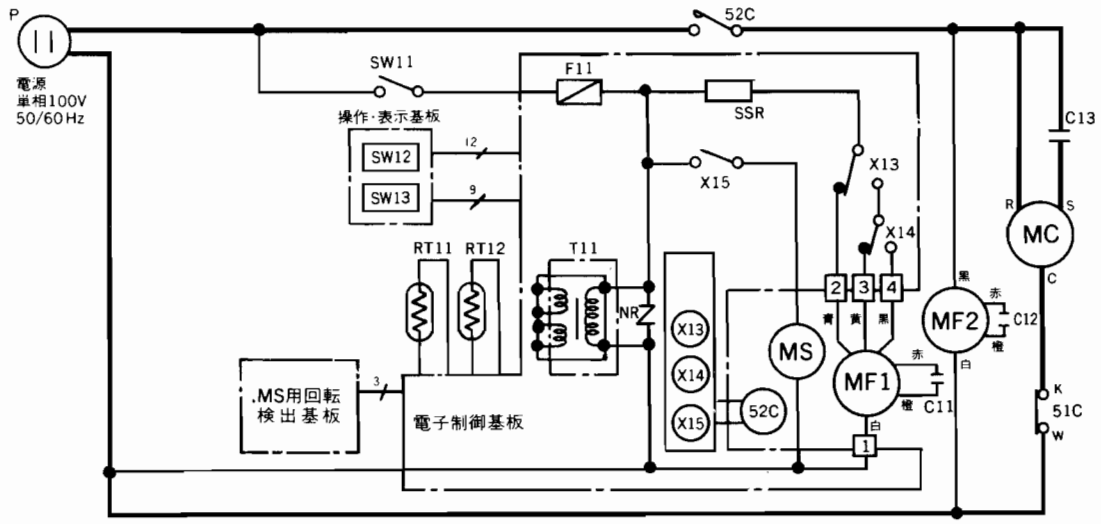

記号	名称	記号	名称	記号	名称
MC	圧縮機モータ	SSR	半導体リレー	X13~X15	補助リレー
MF1	ファンモータ(温度ヒューズ内蔵)〈室内〉	SW11	電源スイッチ	NR	サージアブソーバ
MF2	〃 (〃)〈室外〉	SW12	試運転スイッチ	C11~C13	運転コンデンサ
RT11	室温サーミスタ	SW13	ドレンレススイッチ	P	電源プラグ
RT12	管温サーミスタ	T11	トランス	F11	ヒューズ(2A)
51C	熱動過電流リレー	52C	電磁接触器	MS	スプラッシュモータ

DA79N558H01

電気配線図

MWH-161C

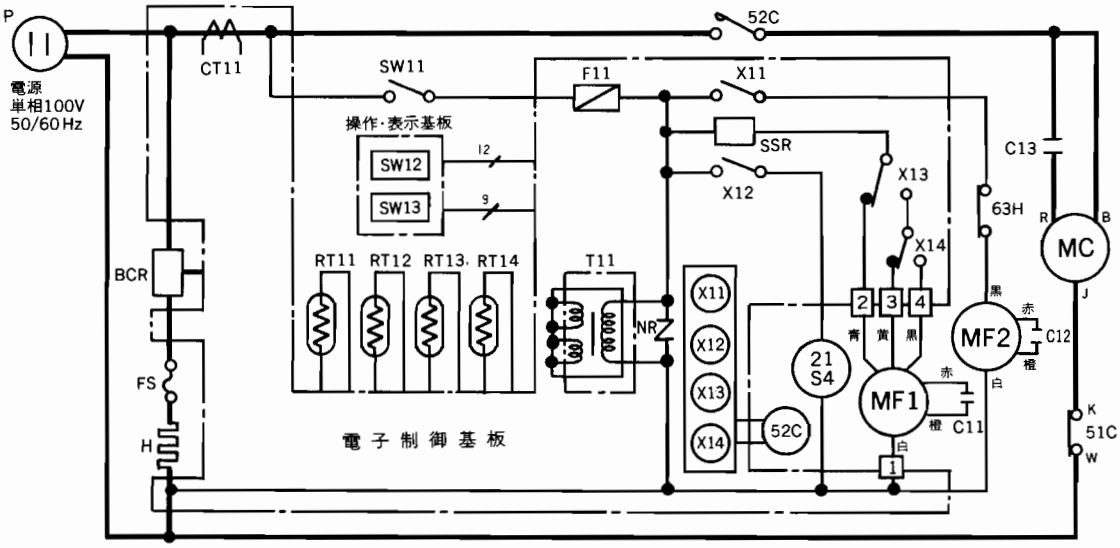

記号	名称	記号	名称	記号	名称
MC	圧縮機モータ	SSR	半導体リレー	X11~X14	補助リレー
MF1	ファンモータ(温度ヒューズ内蔵)〈室内〉	SW11	スイッチ〈電源〉	BCR	双方向性サイリスタ
MF2	〃 (〃)〈室外〉	SW12	〃 〈試運転〉	C11~C13	コンデンサ〈運転〉
RT11	サーミスタ〈室温検知〉	SW13	〃 〈ヒータ〉	FS	温度ヒューズ(126℃)
RT12	〃 〈管温検知〉	T11	トランス	F11	ヒューズ(2A)
RT13	〃 〈過熱防止〉	21S4	電磁弁コイル〈四方〉	H	ヒータ
RT14	〃 〈霜取〉	51C	熱動過電流リレー	CT11	カレントトランス
NR	サージアブソーバ	52C	電磁接触器〈圧縮機〉		
P	電源プラグ	63H	圧力開閉器〈高圧〉		

DA79J789H02

MW-146C MW-166C

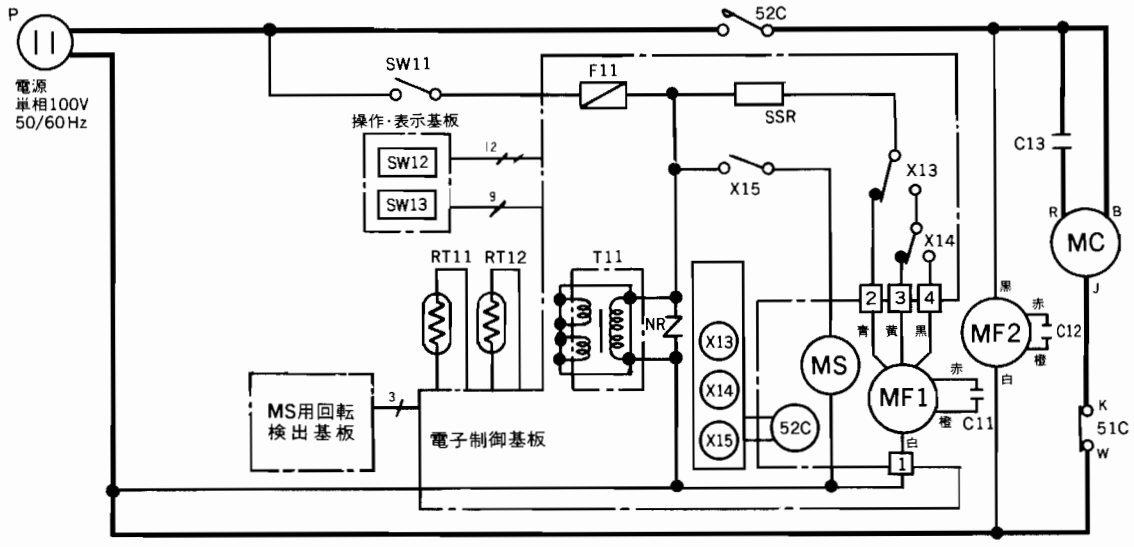

記号	名称	記号	名称	記号	名称
MC	圧縮機モータ	SSR	半導体リレー	X13~X15	補助リレー
MF1	ファンモータ(温度ヒューズ内蔵)〈室内〉	SW11	スイッチ〈電源〉	NR	サージアブソーバ
MF2	〃 (〃)〈室外〉	SW12	〃 〈試運転〉	C11~C13	コンデンサ〈運転〉
RT11	サーミスタ〈室温検知〉	SW13	〃 〈ドレンレス〉	P	電源プラグ
RT12	〃 〈管温検知〉	T11	トランス	F11	ヒューズ(2A)
51C	熱動過電流リレー	52C	電磁接触器〈圧縮機〉	MS	スプラッシュモータ

DA79J788H02

MLZ-2810S

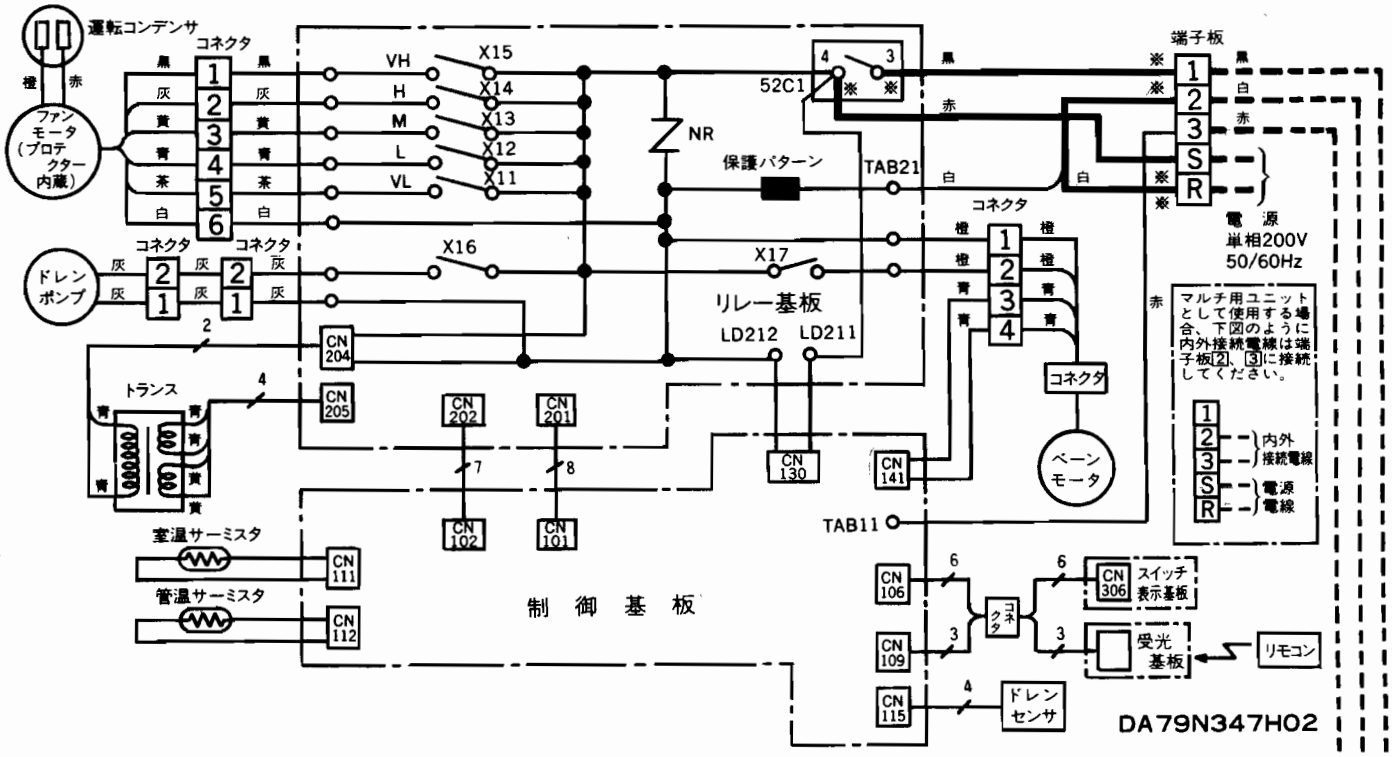

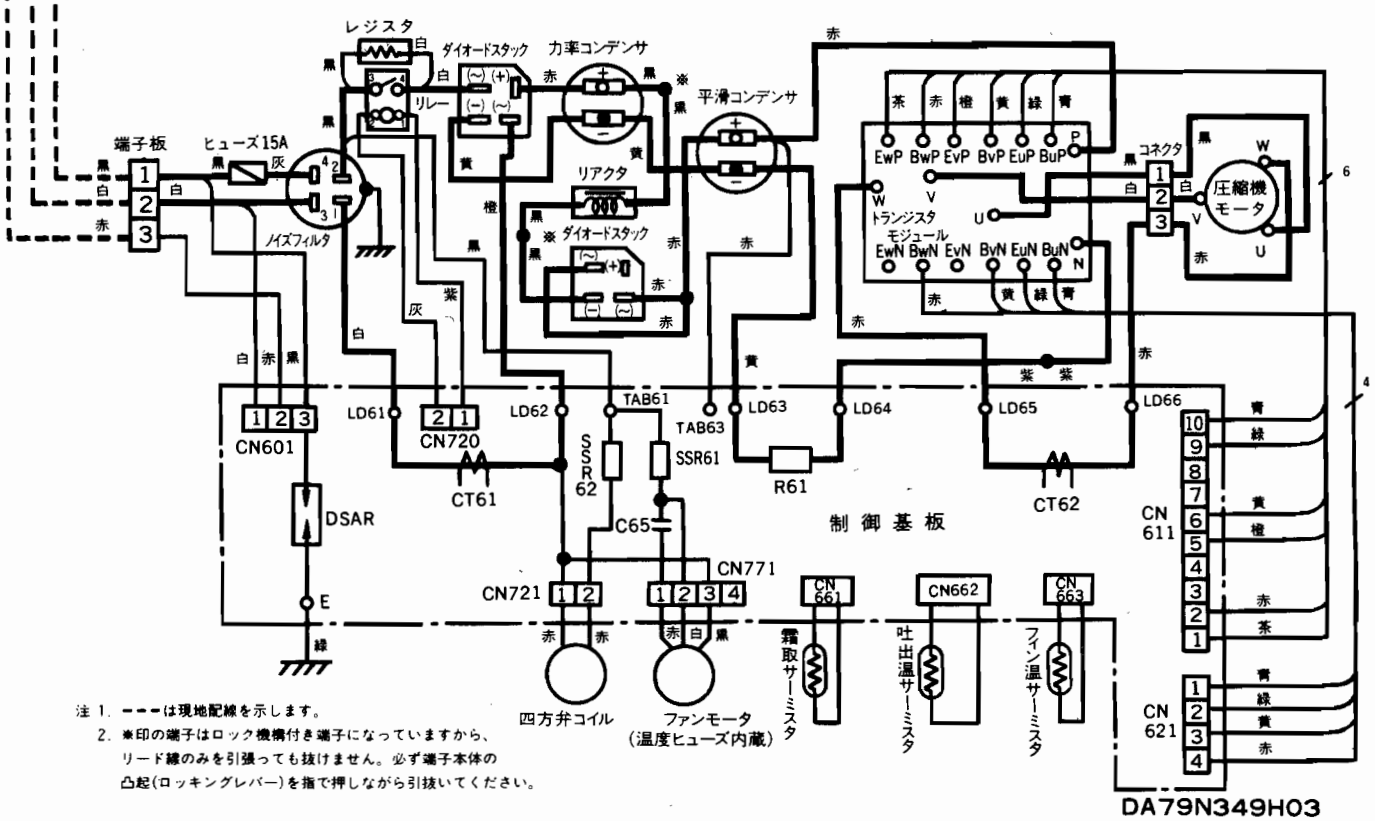

注 1. ---は現地配線を示します。
2. ※印の端子はロック機構付き端子になっていますから、リード線のみを引張っても抜けません。必ず端子本体の凸起(ロッキングレバー)を指で押しながら引抜いてください。

MLZ-3210S

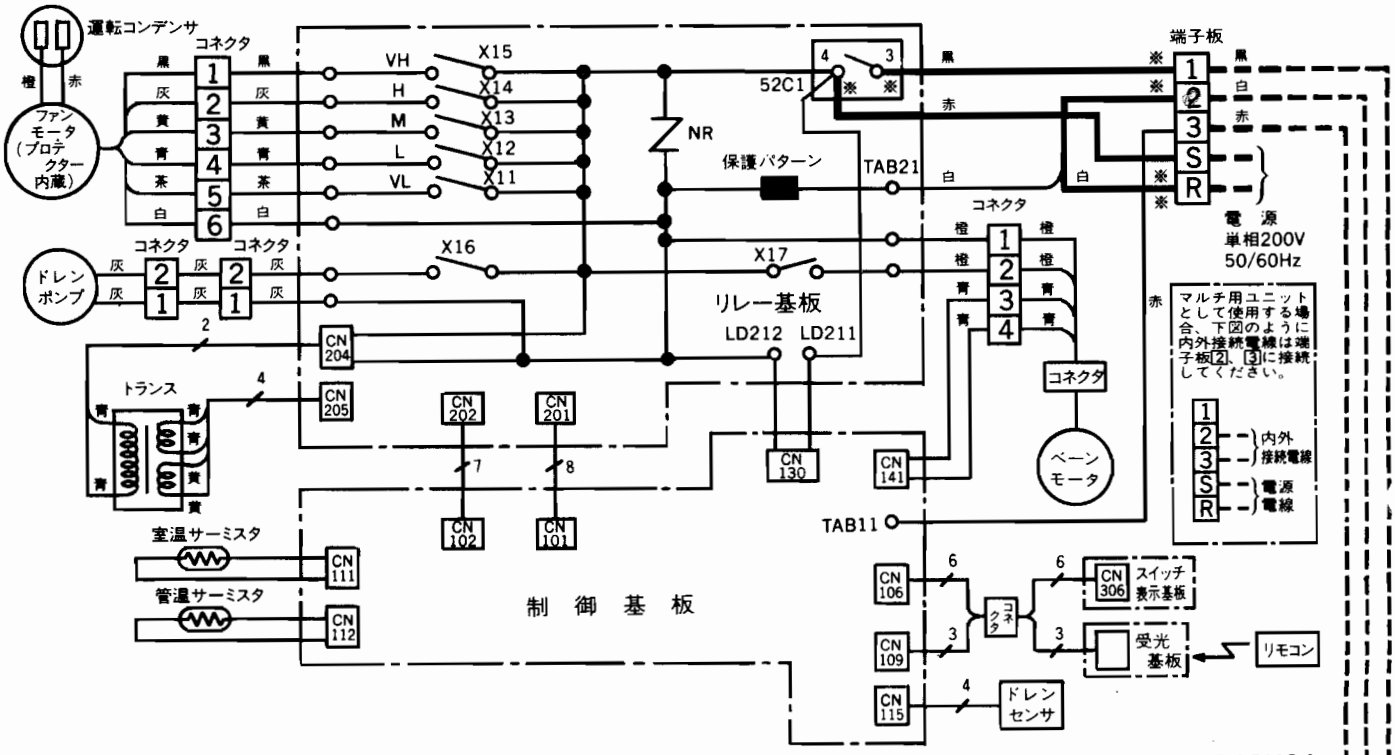

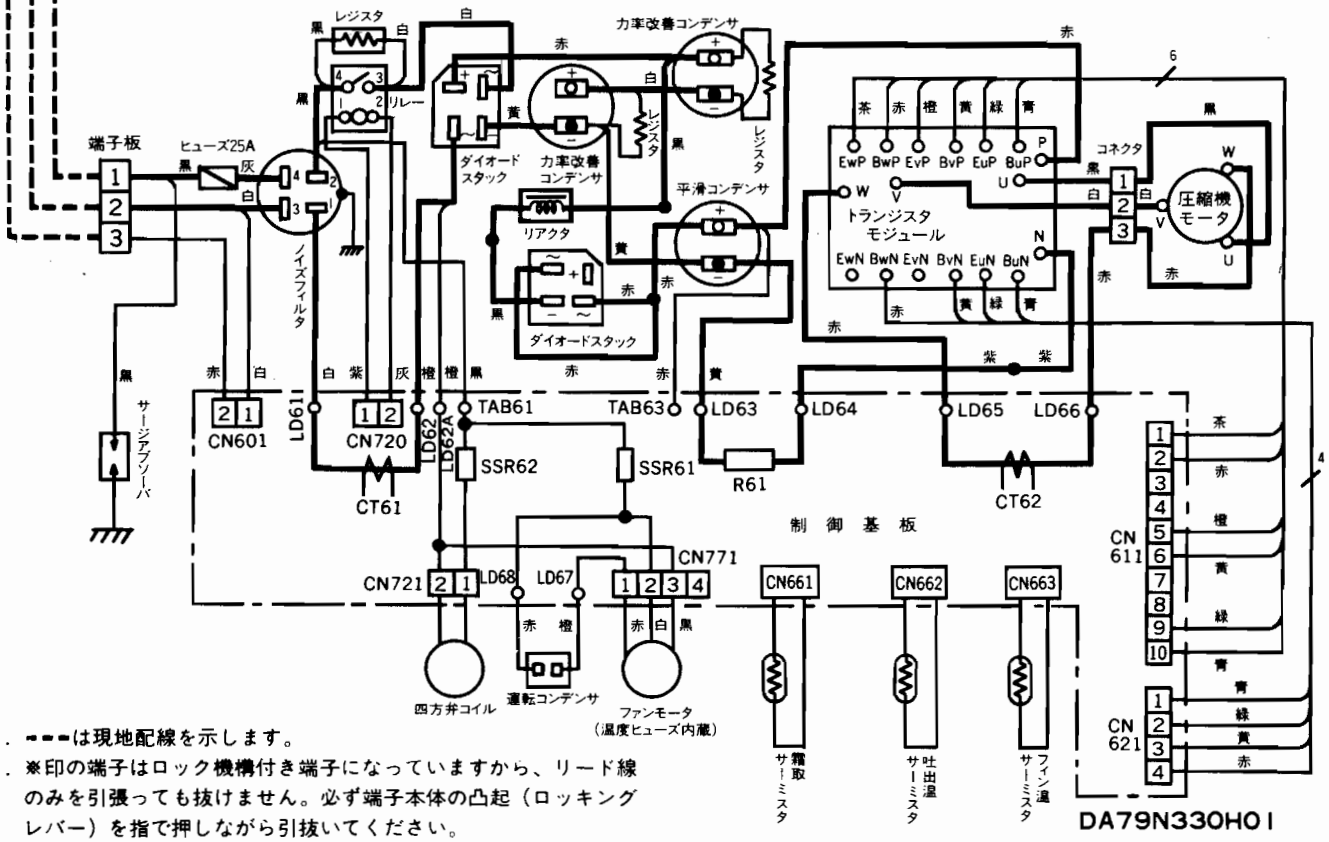

注1．----は現地配線を示します。

2．※印の端子はロック機構付き端子になっていますから、リード線のみを引張っても抜けません。必ず端子本体の凸起（ロッキングレバー）を指で押しながら引抜いてください。

MLZ-4010S

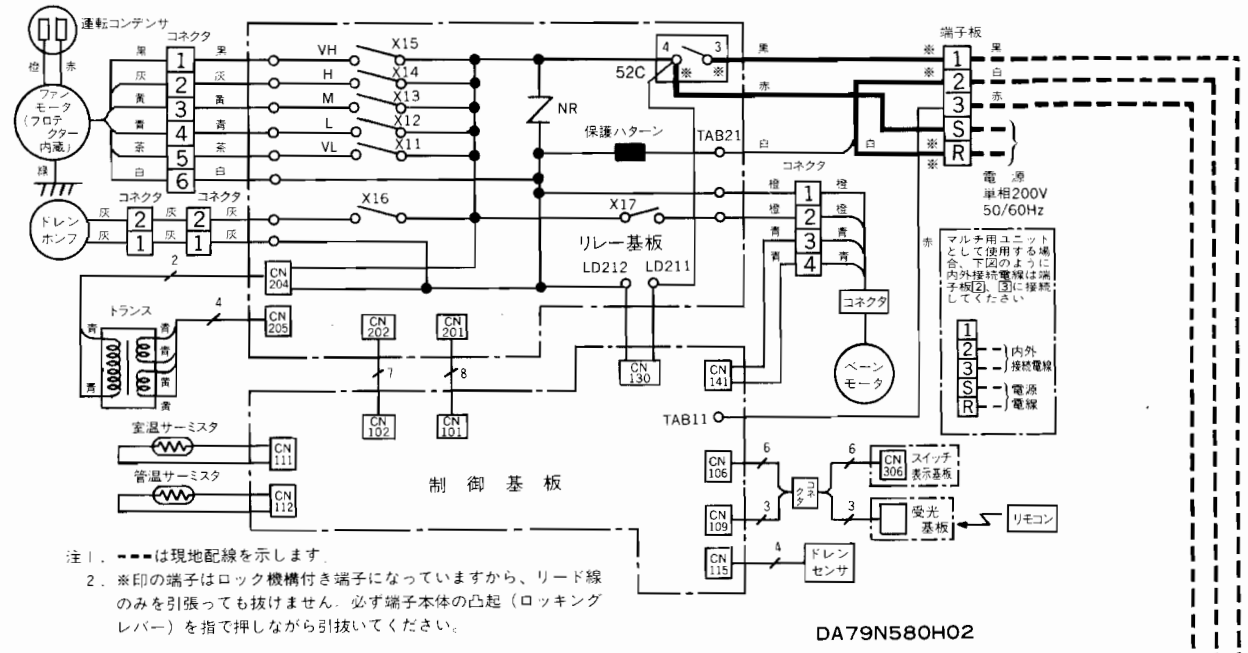

注1．---は現地配線を示します。
2．※印の端子はロック機構付き端子になっていますから、リード線のみを引張っても抜けません。必ず端子本体の凸起（ロッキングレバー）を指で押しながら引抜いてください。

DA79N580H02

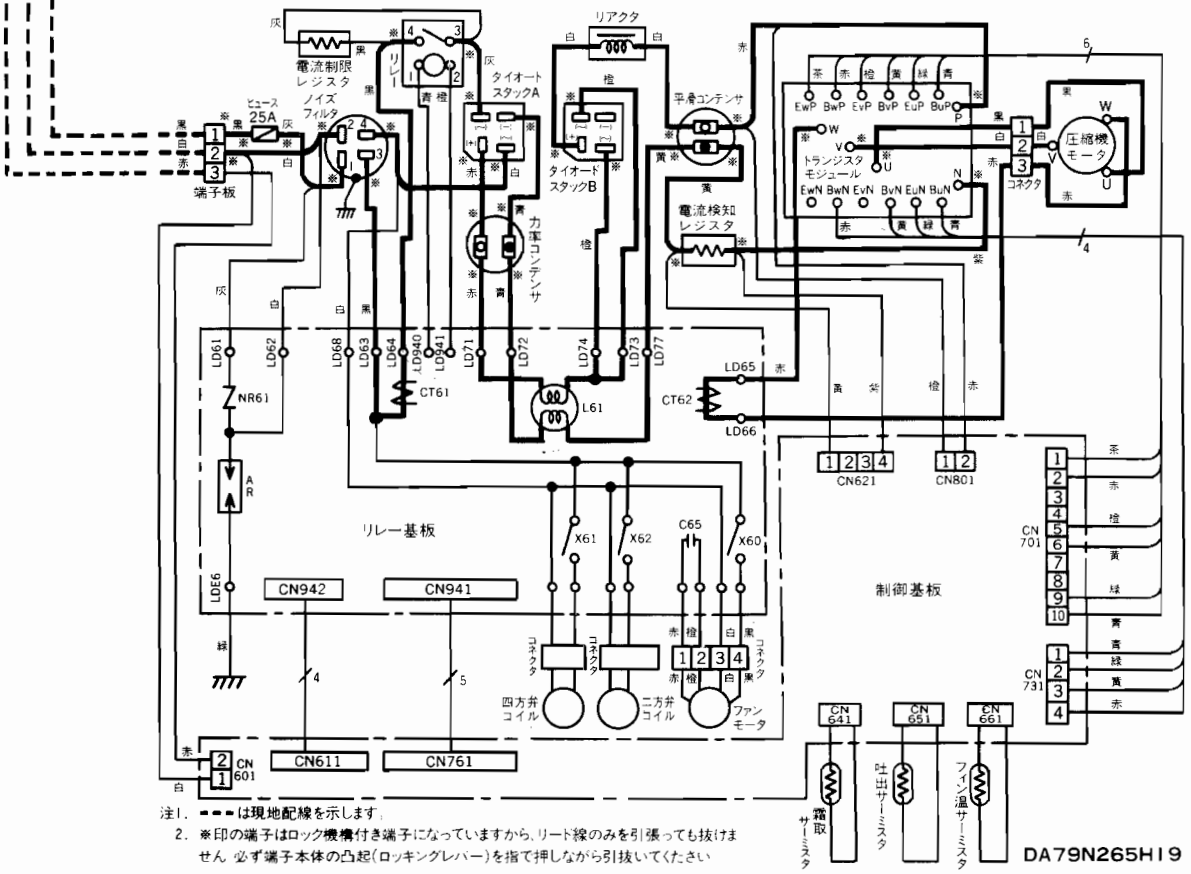

注1．---は現地配線を示します。
2．※印の端子はロック機構付き端子になっていますから、リード線のみを引張っても抜けません。必ず端子本体の凸起（ロッキングレバー）を指で押しながら引抜いてください。

DA79N265H19

電気配線図

MTZ-2810S

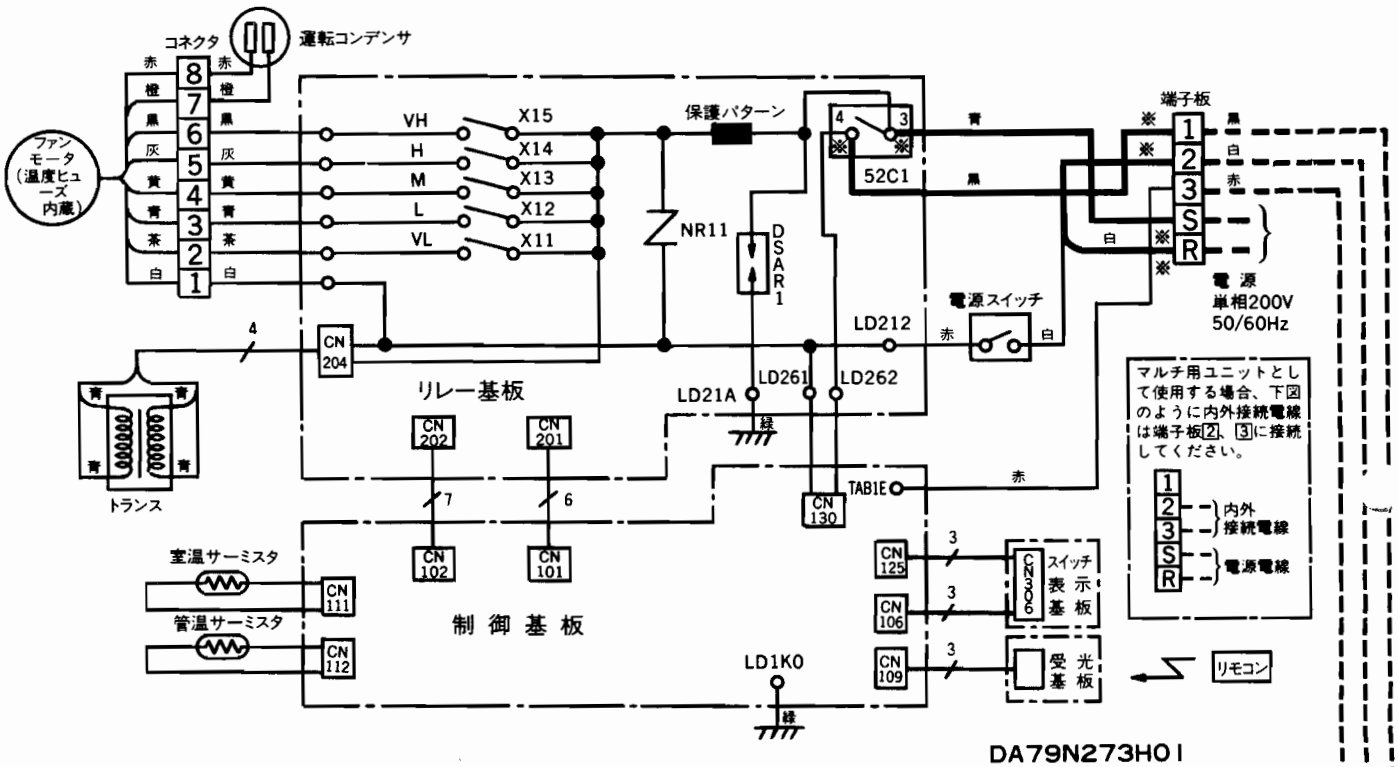

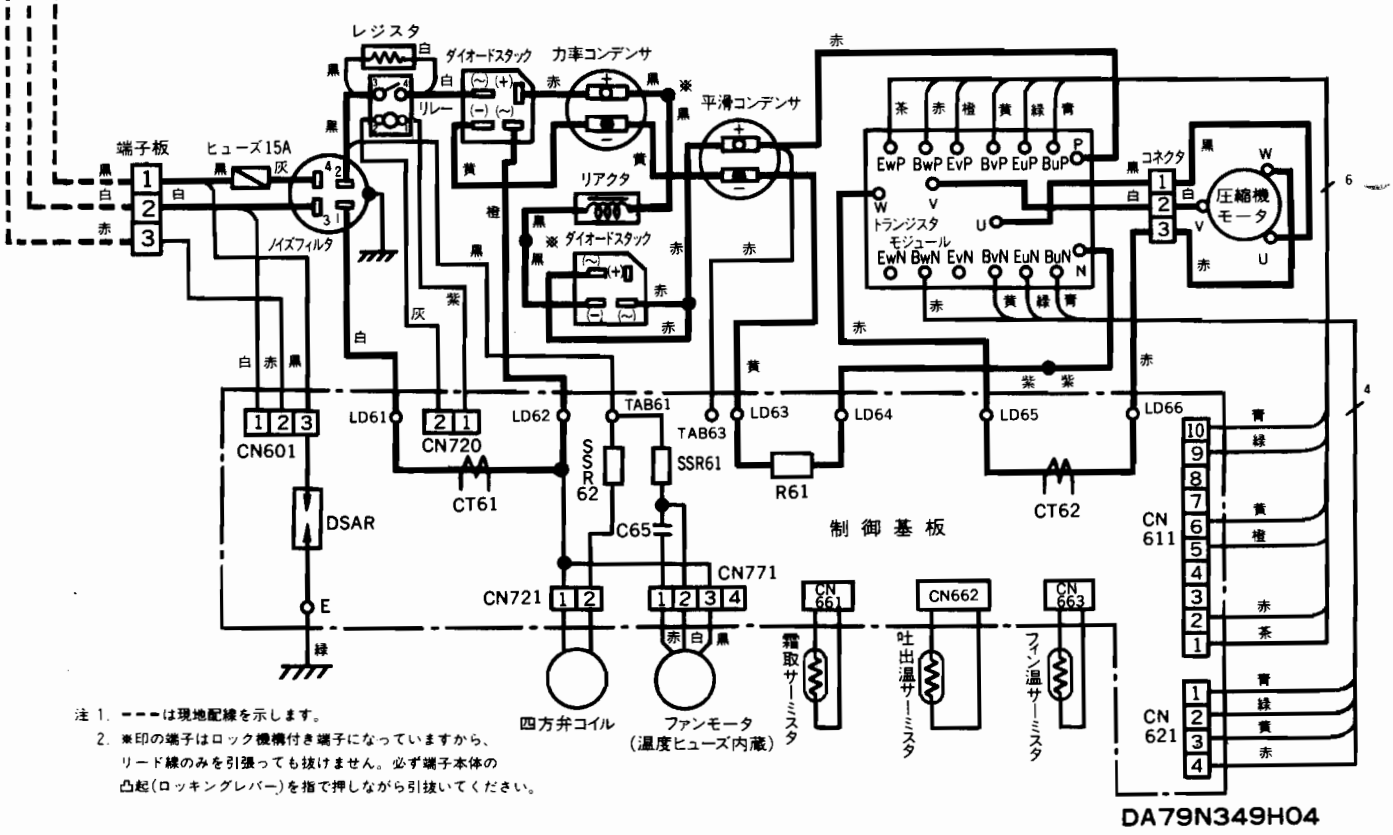

MTZ-401OS

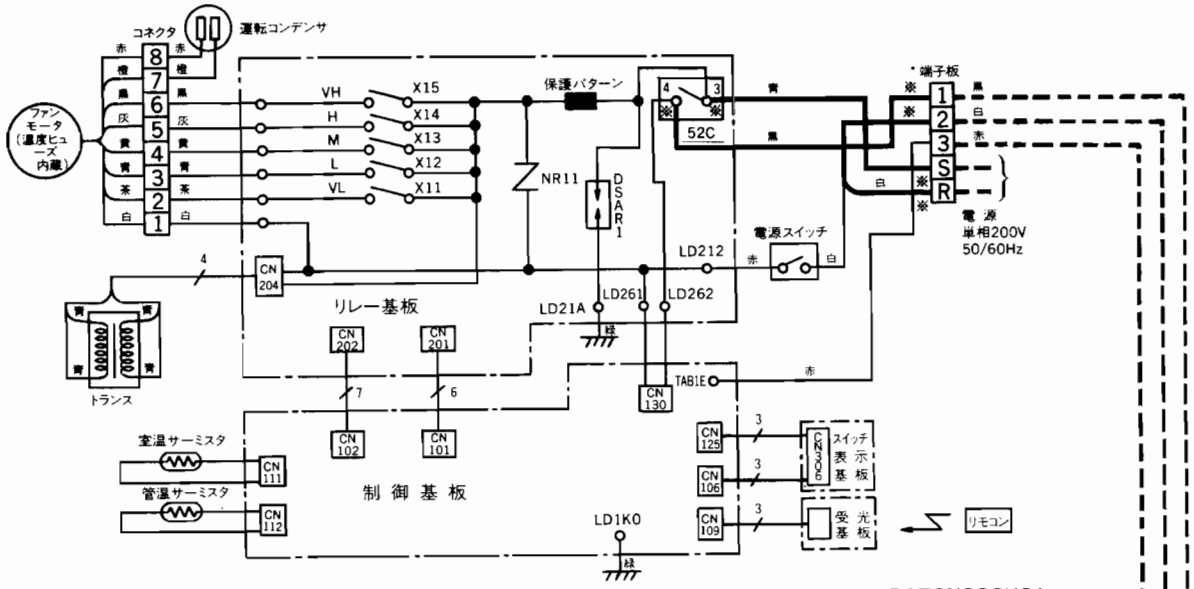

MUTZ-401OS形　三菱ルームエアコン電気配線図

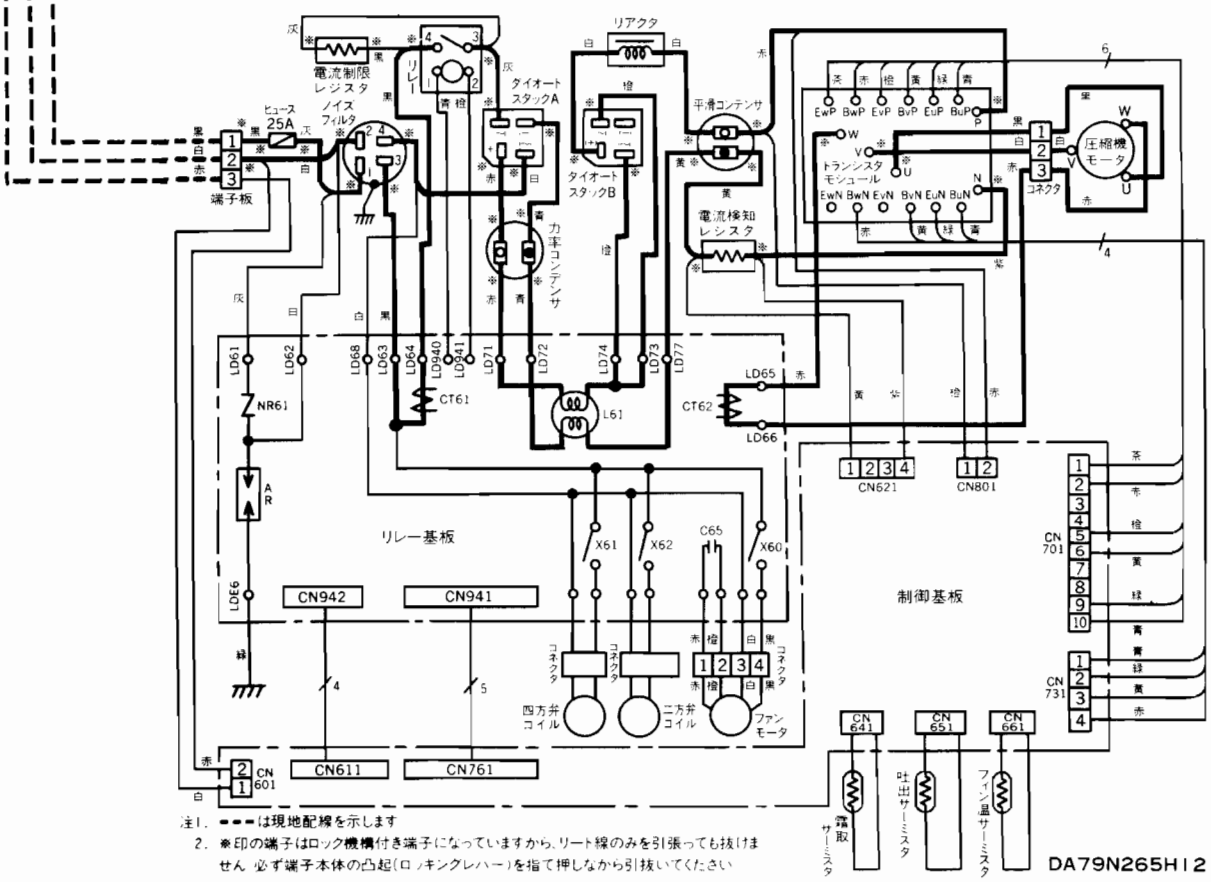

注1. ■■■は現地配線を示します
2. ※印の端子はロック機構付き端子になっていますから、リード線のみを引張っても抜けません 必ず端子本体の凸起（ロッキングレバー）を指で押しながら引抜いてください

DA79N265H12

電気配線図

MTH-2820S

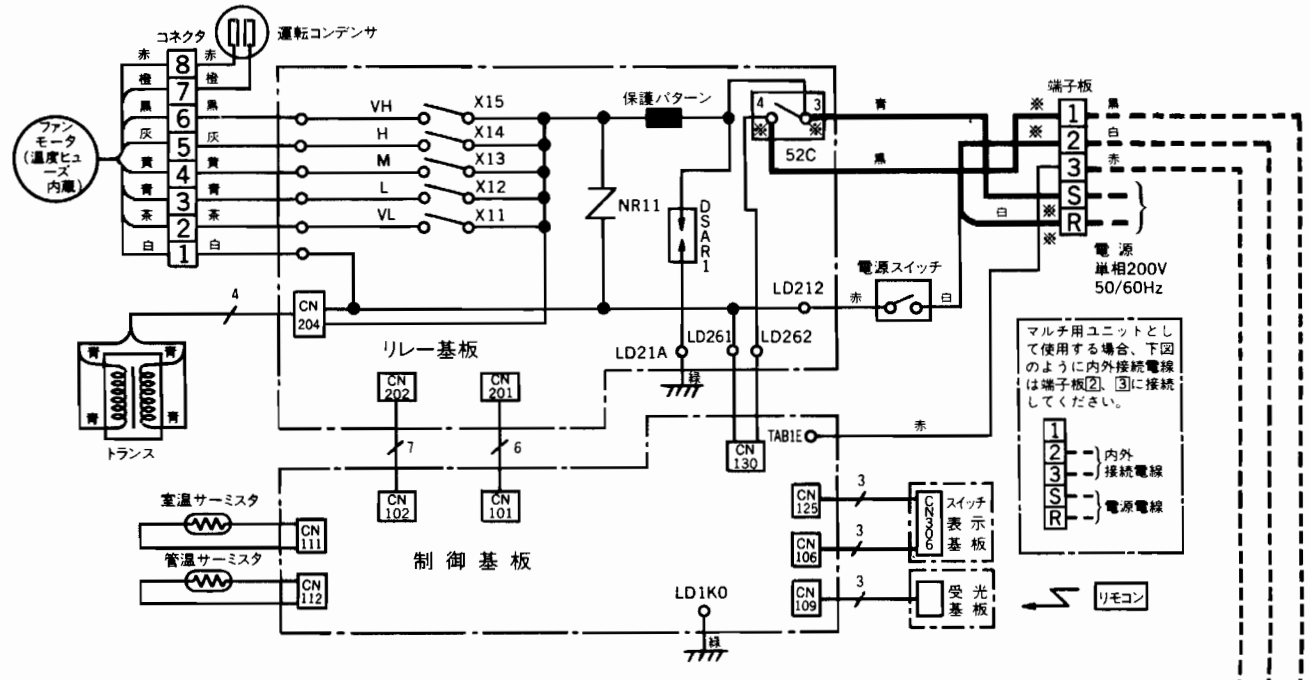

DA79N274H01

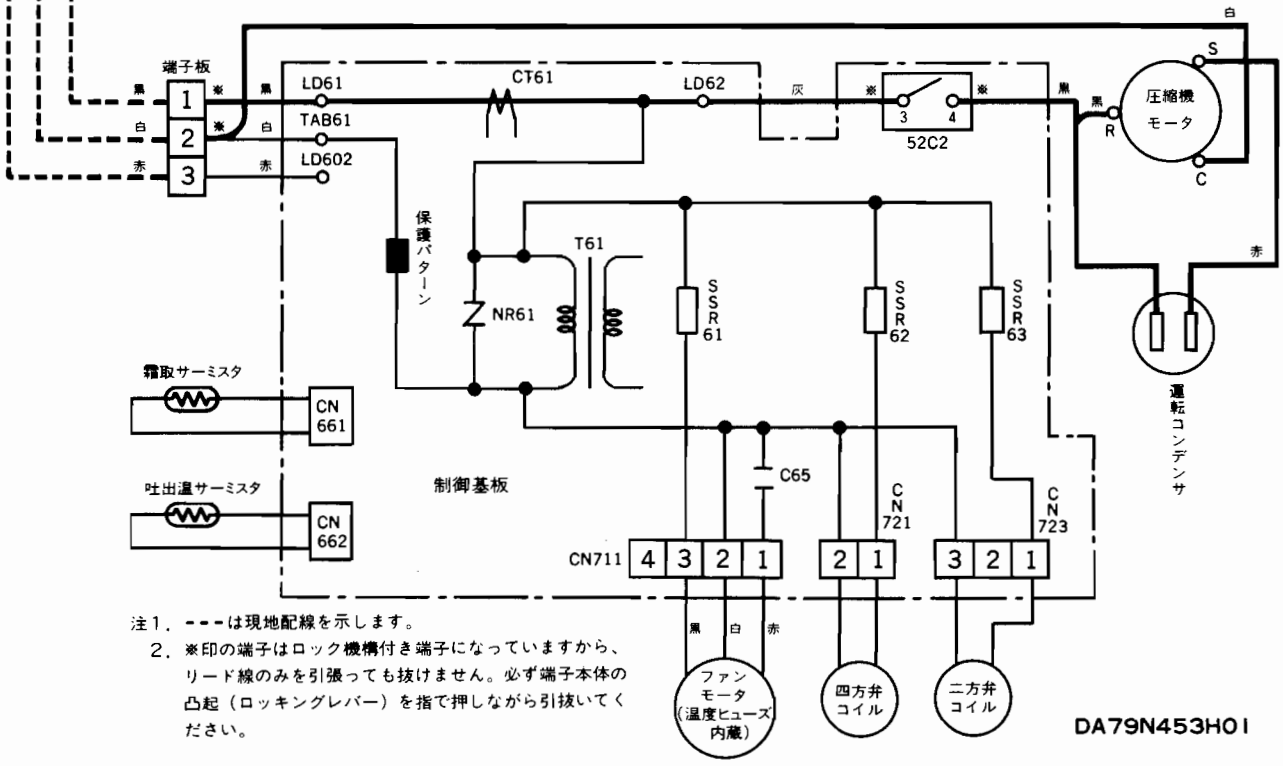

DA79N453H01

注1．---は現地配線を示します。
2．※印の端子はロック機構付き端子になっていますから、リード線のみを引張っても抜けません。必ず端子本体の凸起（ロッキングレバー）を指で押しながら引抜いてください。

MTH-4020S

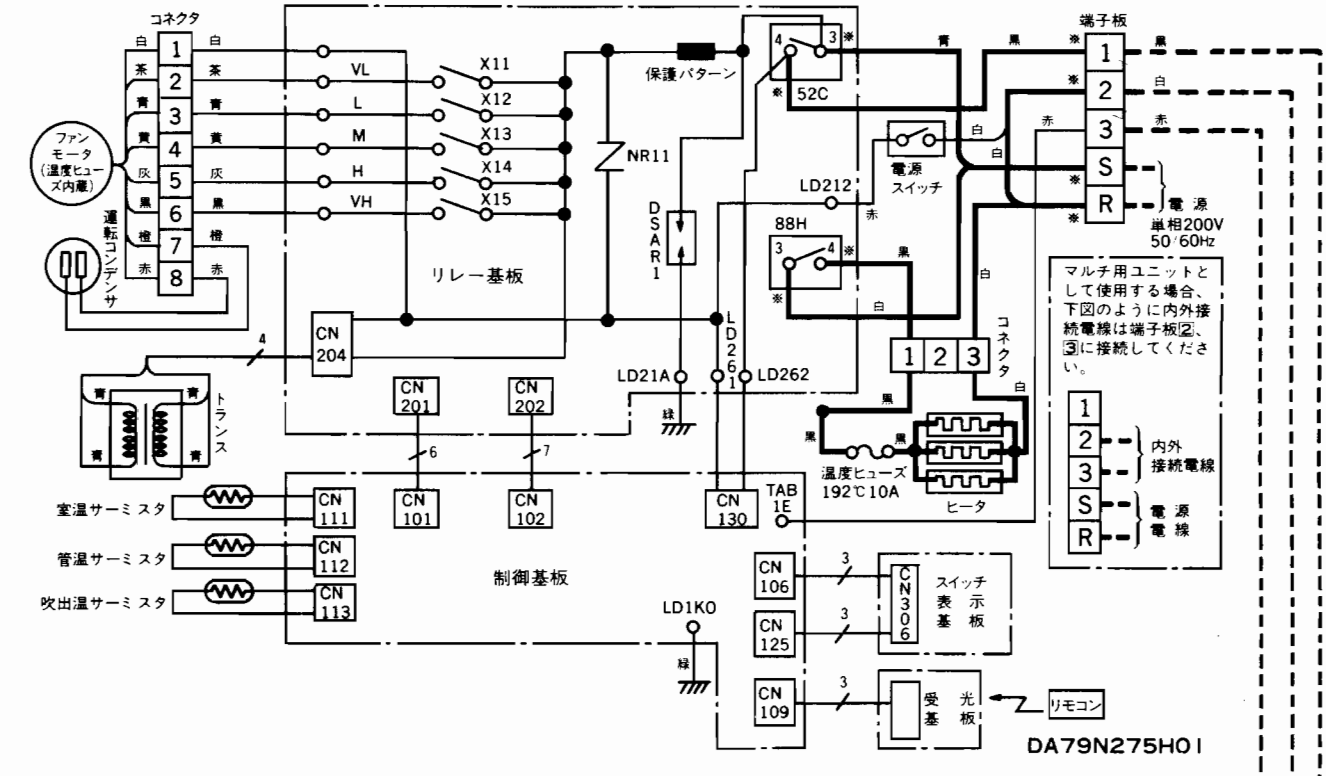

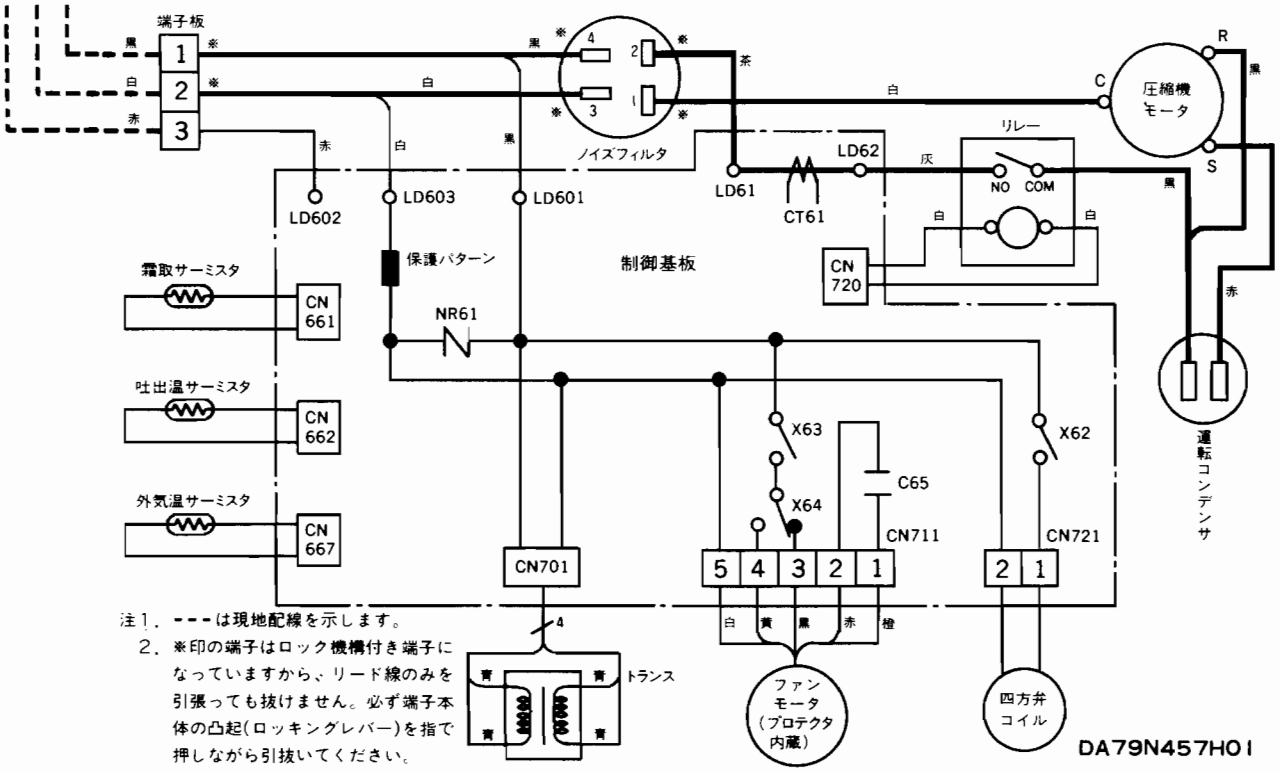

注1．- - - は現地配線を示します。
2．※印の端子はロック機構付き端子になっていますから、リード線のみを引張っても抜けません。必ず端子本体の凸起(ロッキングレバー)を指で押しながら引抜いてください。

電気配線図

MTH-251CS

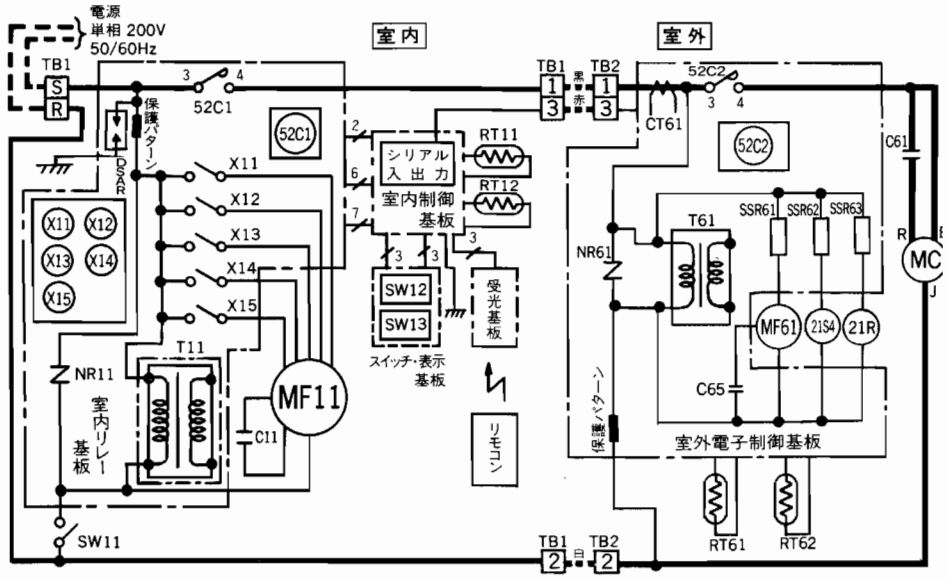

記号	名称	記号	名称
MC	圧縮機	X11~X15	補助リレー〈室内〉
MF11	ファンモータ(温度ヒューズ内蔵)〈室内〉	TB1	端子盤〈室内〉
MF61	ファンモータ(温度ヒューズ内蔵)〈室外〉	TB2	〃 〈室外〉
52C1	電磁接触器〈室外電源〉	SW13	スイッチ〈試運転〉
52C2	〃 〈圧縮機〉	RT11	サーミスタ〈室温検知〉
21S4	電磁弁コイル〈四方〉	RT12	〃 〈管温検知〉
SW12	スイッチ〈応急〉	RT61	〃 〈霜取検知〉
SSR61~63	半導体リレー〈室外〉	RT62	〃 〈吐出温検知〉
C11,C61,C65	コンデンサ〈運転〉	SW11	スイッチ〈電源〉
T11	絶縁変圧器〈室内〉	NR11	サージアブソーバ〈室内〉
T61	〃 〈室外〉	NR61	〃 〈室外〉
CT61	カレントトランス	21R	電磁弁コイル〈二方〉
DSAR	サージアブソーバ		

MTH-351CS

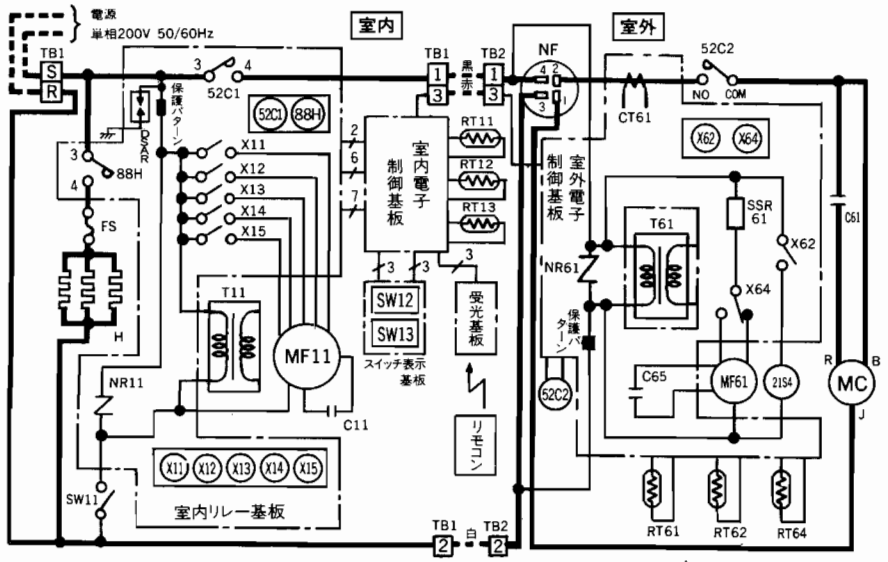

記号	名称	記号	名称
MC	圧縮機モータ	TB1	端子盤〈室内〉
MF11	ファンモータ(温度ヒューズ内蔵)〈室内〉	TB2	〃 〈室外〉
MF61	ファンモータ(プロテクタ内蔵)〈室外〉	SW11	スイッチ〈電源〉
52C1	電磁接触器〈室外電源〉	SW12	〃 〈応急1〉
52C2	〃 〈圧縮機〉	SW13	〃 〈応急2〉
21S4	電磁弁コイル〈四方〉	RT11	サーミスタ〈室温検知〉
X11~15	補助リレー〈室内〉	RT12	〃 〈管温検知〉
X62,64	〃 〈室外〉	RT13	〃 〈吹出温検知〉
C11,61,65	コンデンサ〈運転〉	RT61	〃 〈吐出温検知〉
T11	絶縁変圧器〈室内〉	RT62	〃 〈霜取検知〉
T61	〃 〈室外〉	RT64	〃 〈外気温検知〉
CT61	カレントトランス	88H	電磁接触器〈ヒータ〉
NR11	サージアブソーバ〈室内〉	H	ヒータ
NR61	〃 〈室外〉	FS	温度ヒューズ(192℃10A)
SSR61	半導体リレー〈室外〉	NF	ノイズフィルタ
DSAR	サージアブソーバ		

DA79N032H03

MBZ-2810S

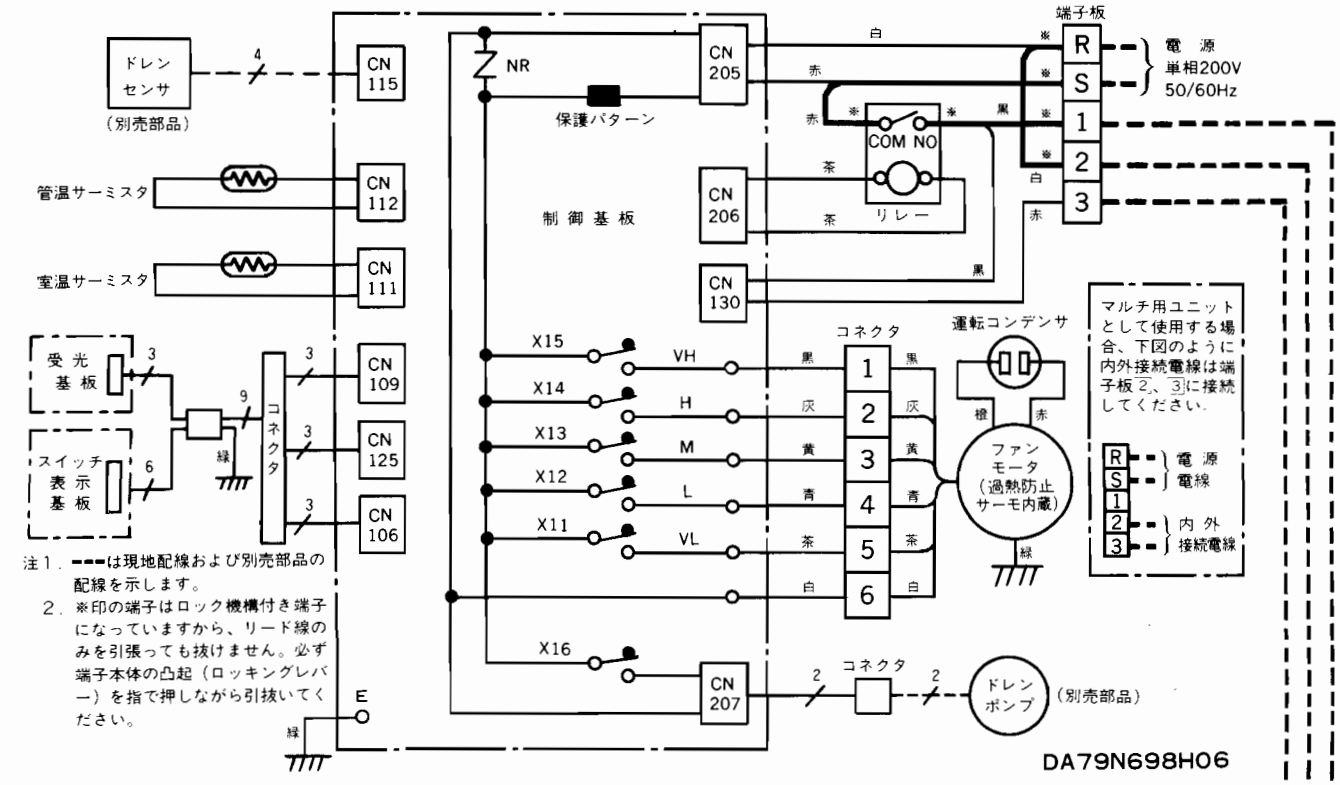

注1. ---は現地配線および別売部品の配線を示します。
2. ※印の端子はロック機構付き端子になっていますから、リード線のみを引張っても抜けません。必ず端子本体の凸起（ロッキングレバー）を指で押しながら引抜いてください。

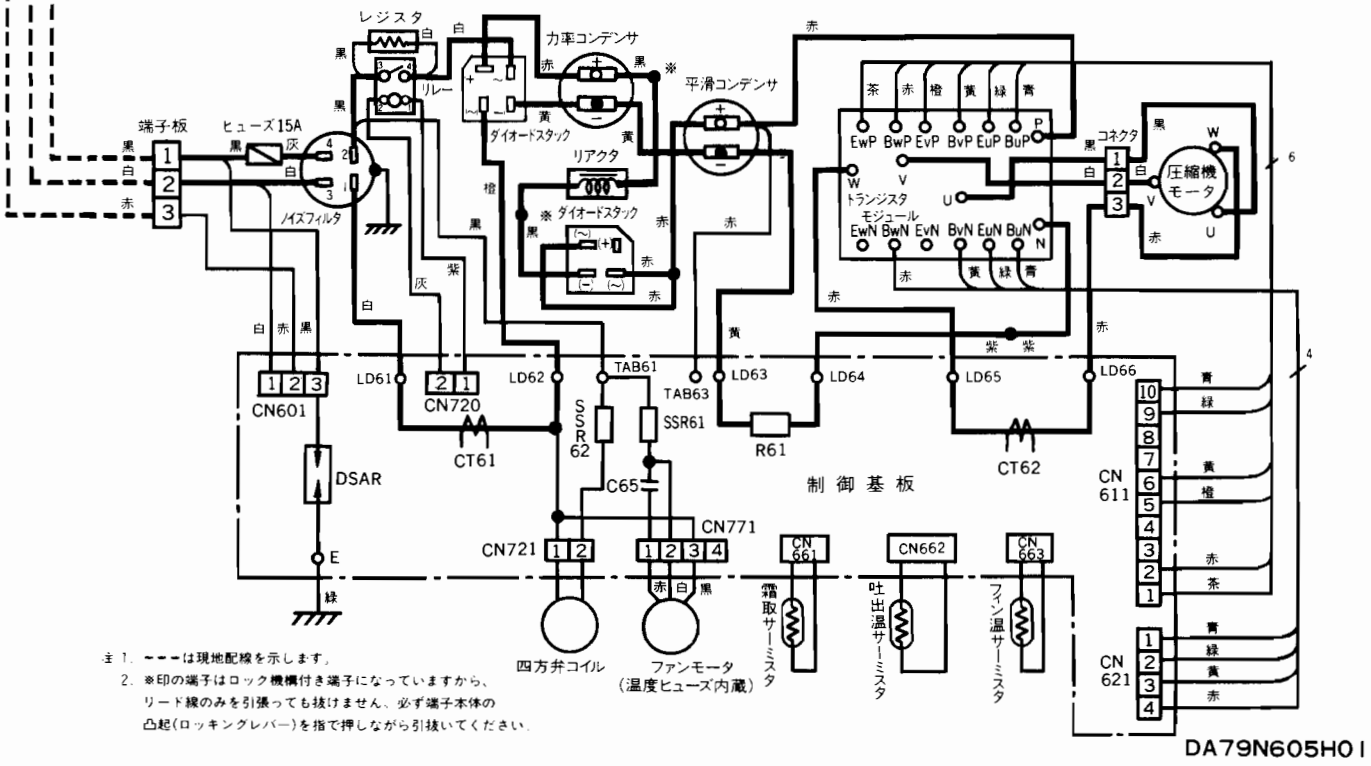

注1. ---は現地配線を示します。
2. ※印の端子はロック機構付き端子になっていますから、リード線のみを引張っても抜けません。必ず端子本体の凸起(ロッキングレバー)を指で押しながら引抜いてください。

電気配線図

MBZ-3210S

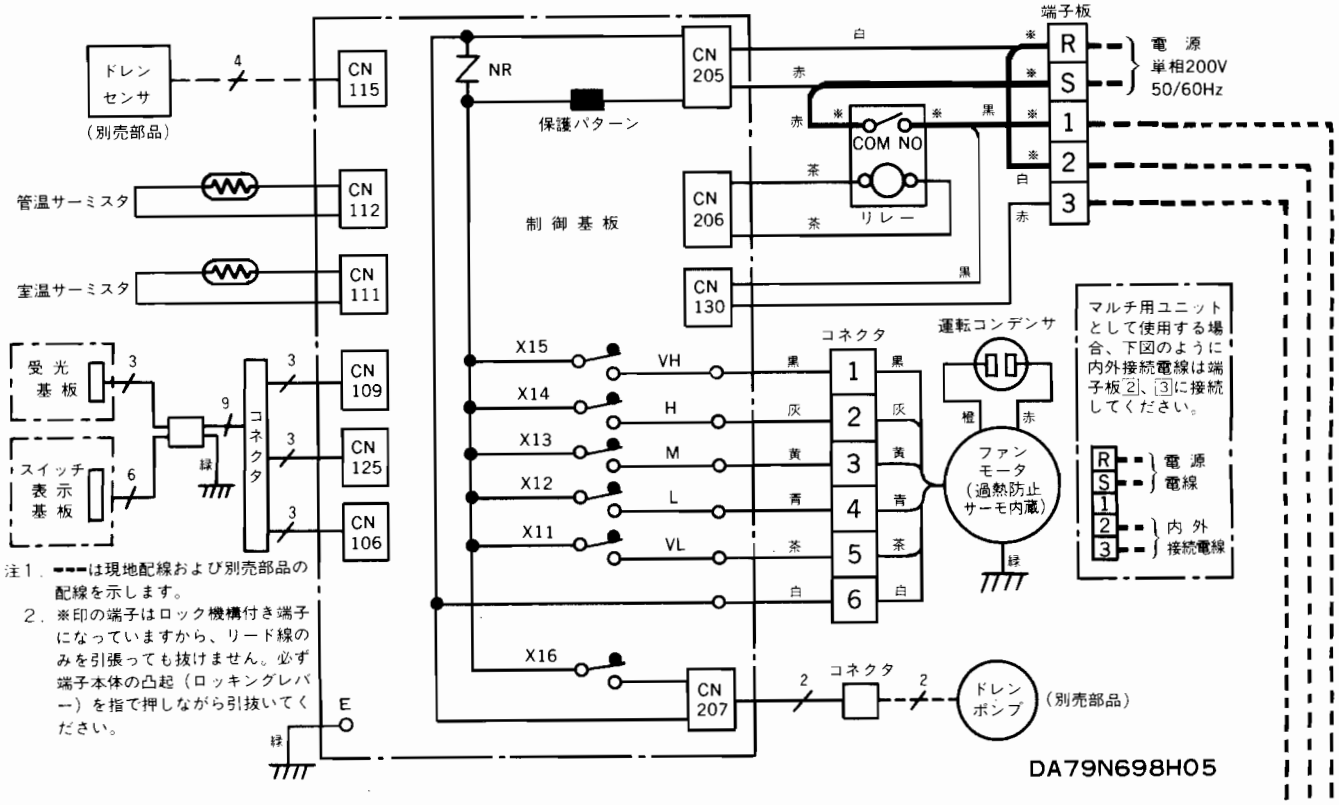

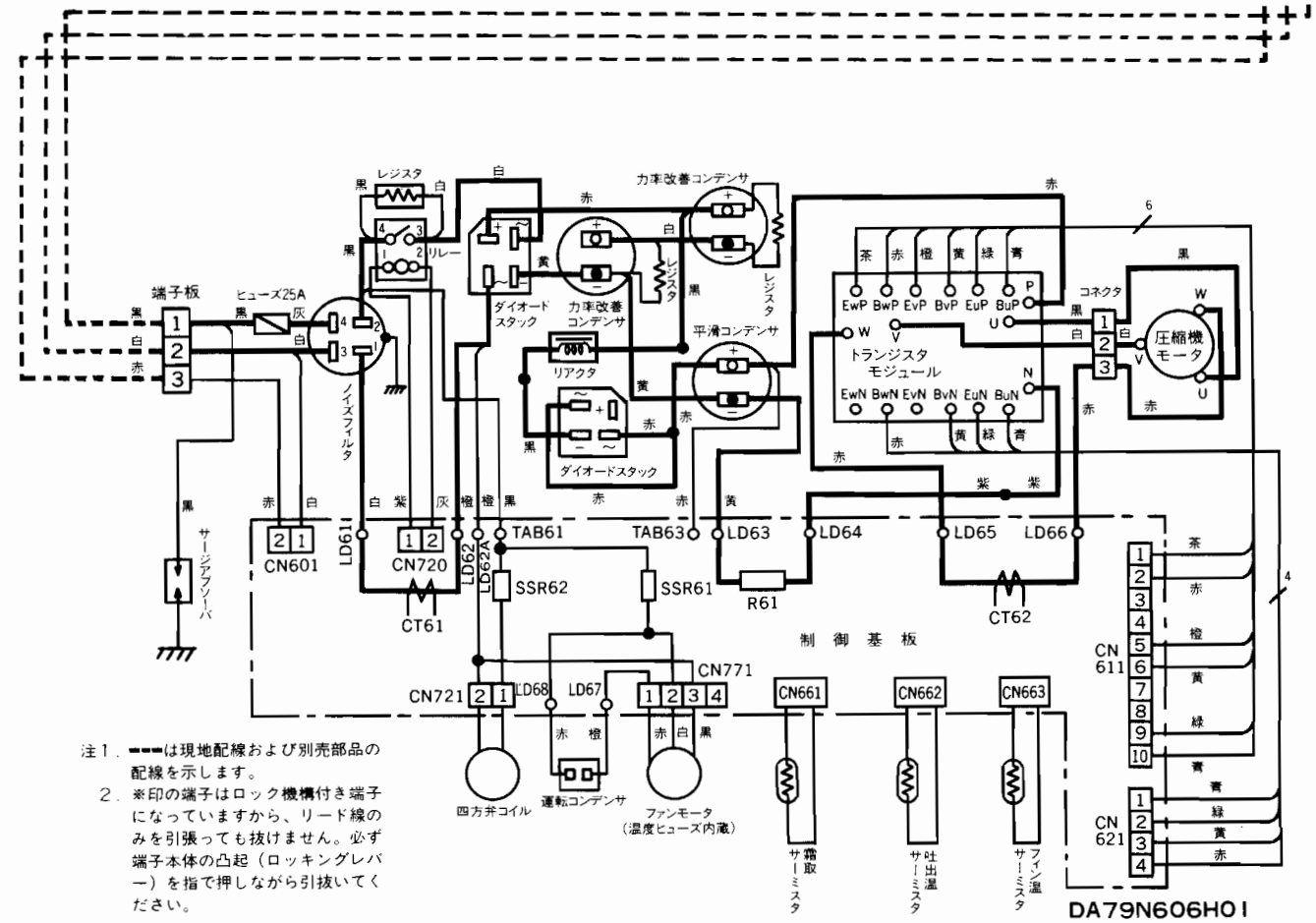

MBZ-4010S

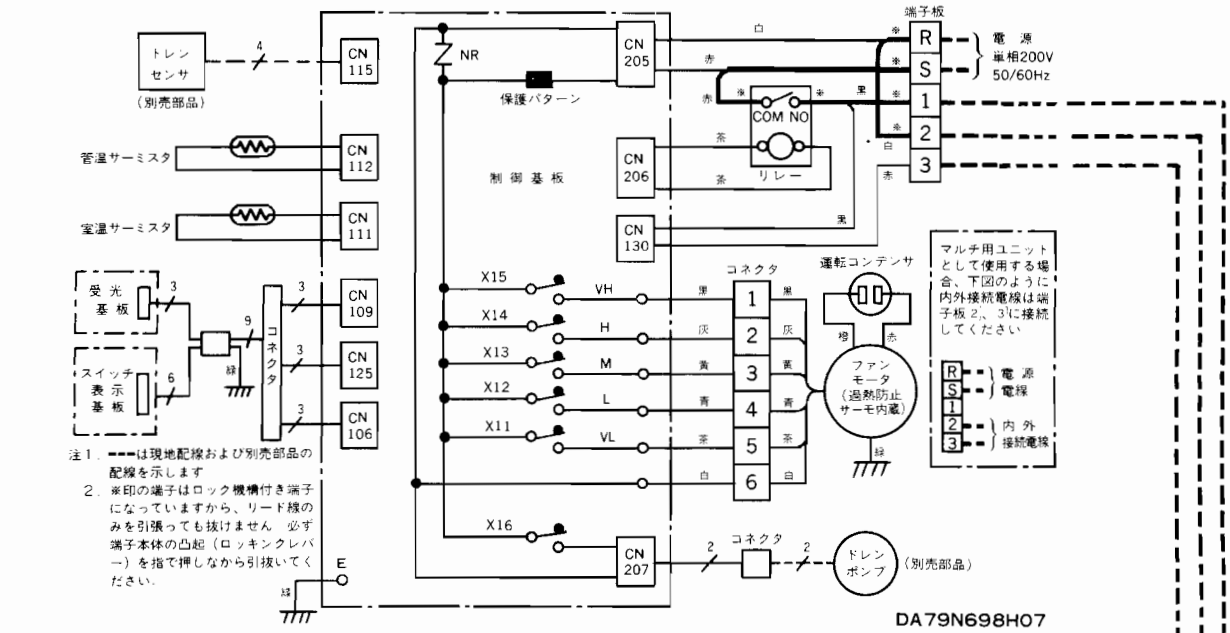

注1. ---は現地配線および別売部品の配線を示します
2. ※印の端子はロック機構付き端子になっていますから、リード線のみを引張っても抜けません 必ず端子本体の凸起(ロッキンクレバー)を指で押しながら引抜いてください.

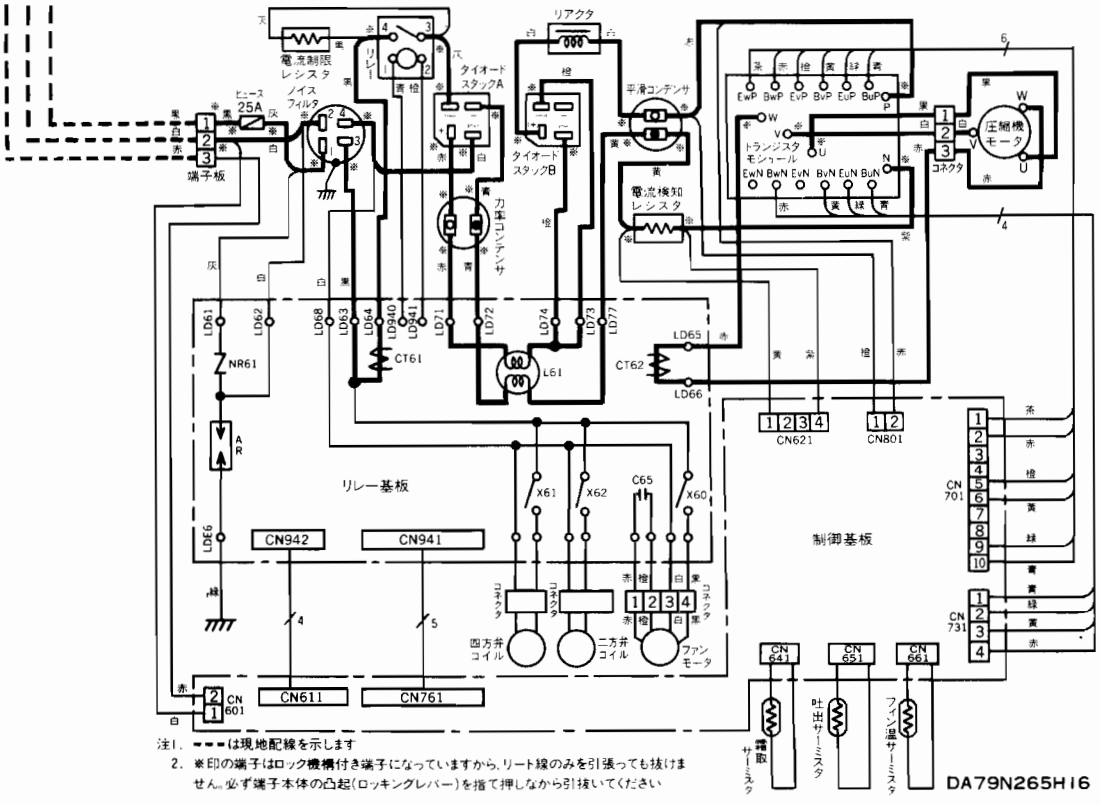

注1. ---は現地配線を示します
2. ※印の端子はロック機構付き端子になっていますから、リード線のみを引張っても抜けません。必ず端子本体の凸起(ロッキングレバー)を指で押しながら引抜いてください

電気配線図

MEH-2820S

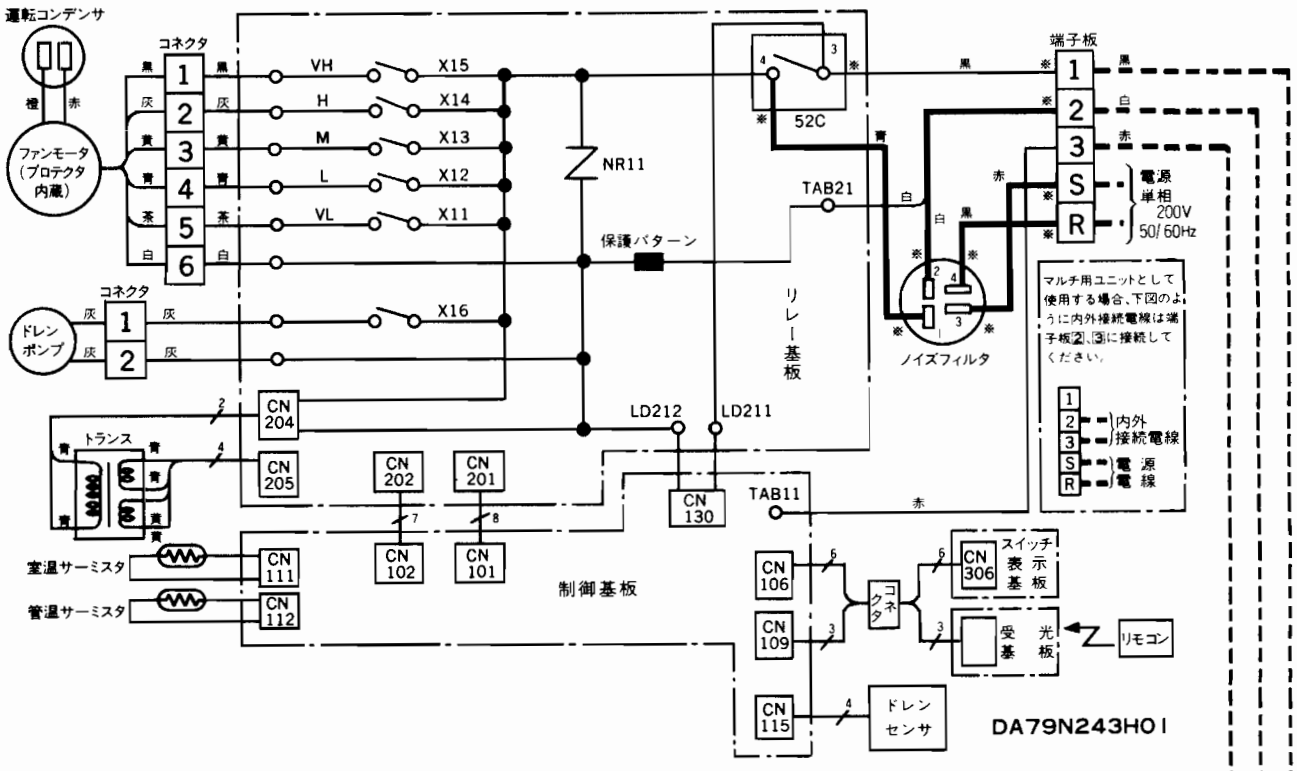

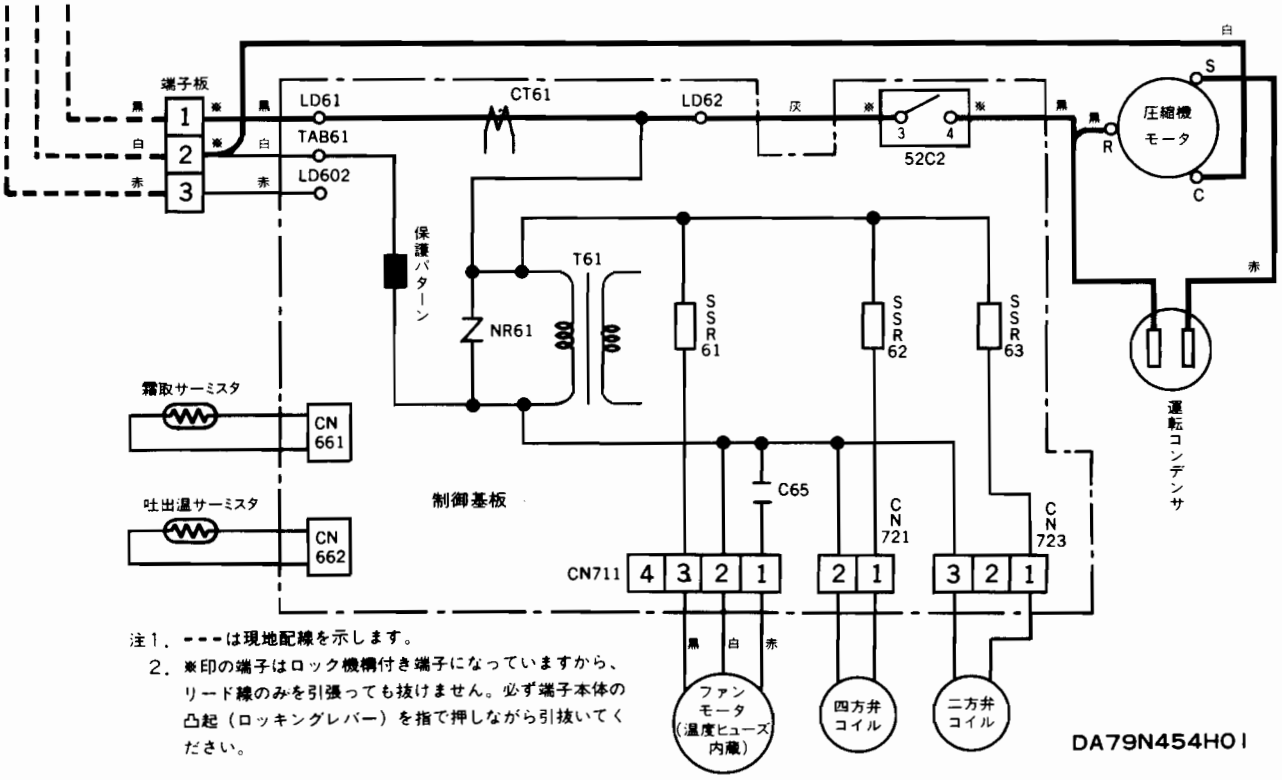

注1．－－－は現地配線を示します。
2．※印の端子はロック機構付き端子になっていますから、リード線のみを引張っても抜けません。必ず端子本体の凸起（ロッキングレバー）を指で押しながら引抜いてください。

MEH-4020S

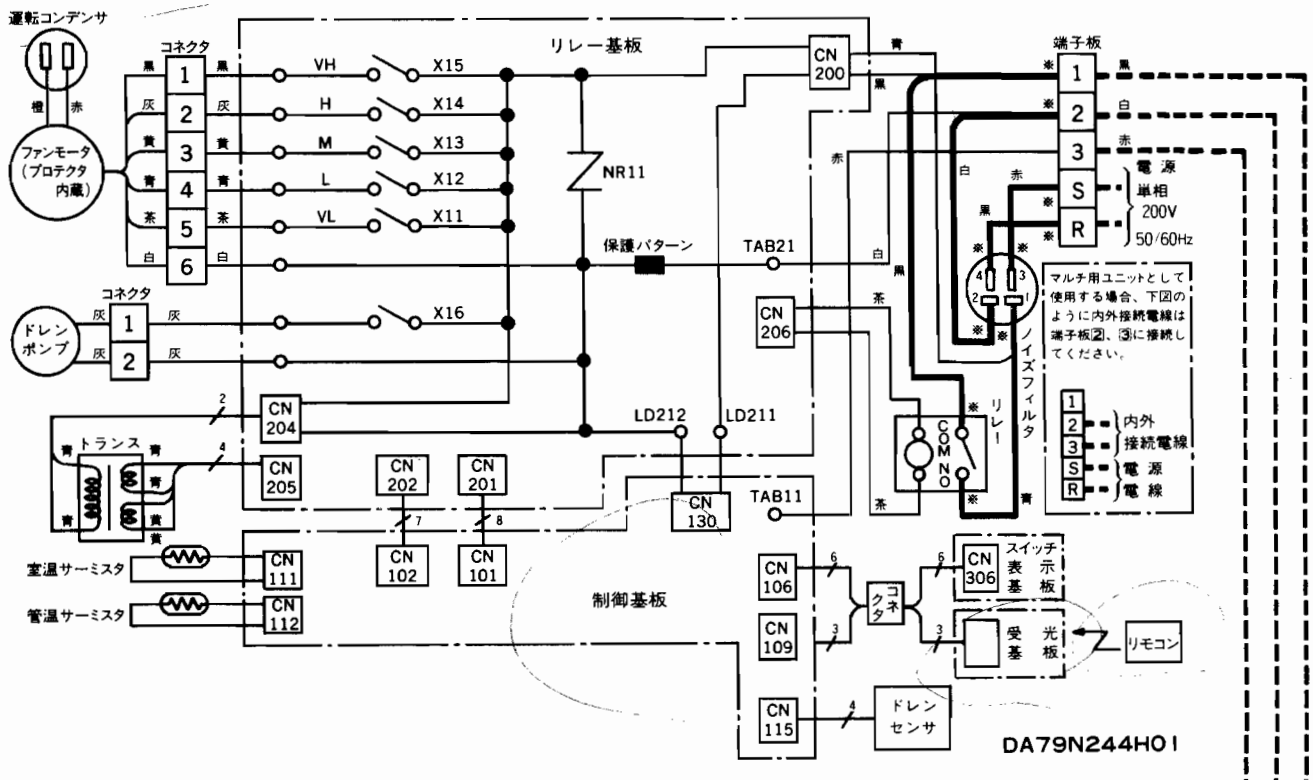

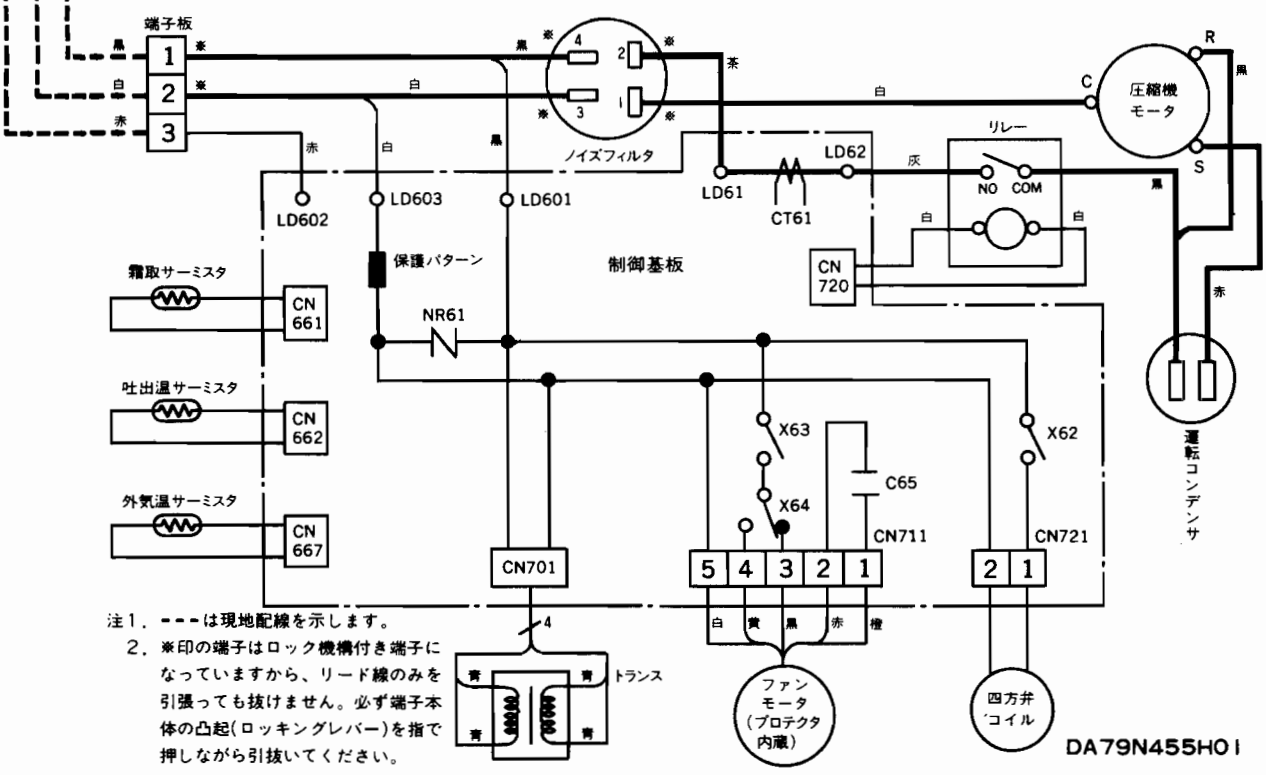

注1．－－－は現地配線を示します。
2．※印の端子はロック機構付き端子になっていますから、リード線のみを引張っても抜けません。必ず端子本体の凸起(ロッキングレバー)を指で押しながら引抜いてください。

電気配線図

MEH-5020S

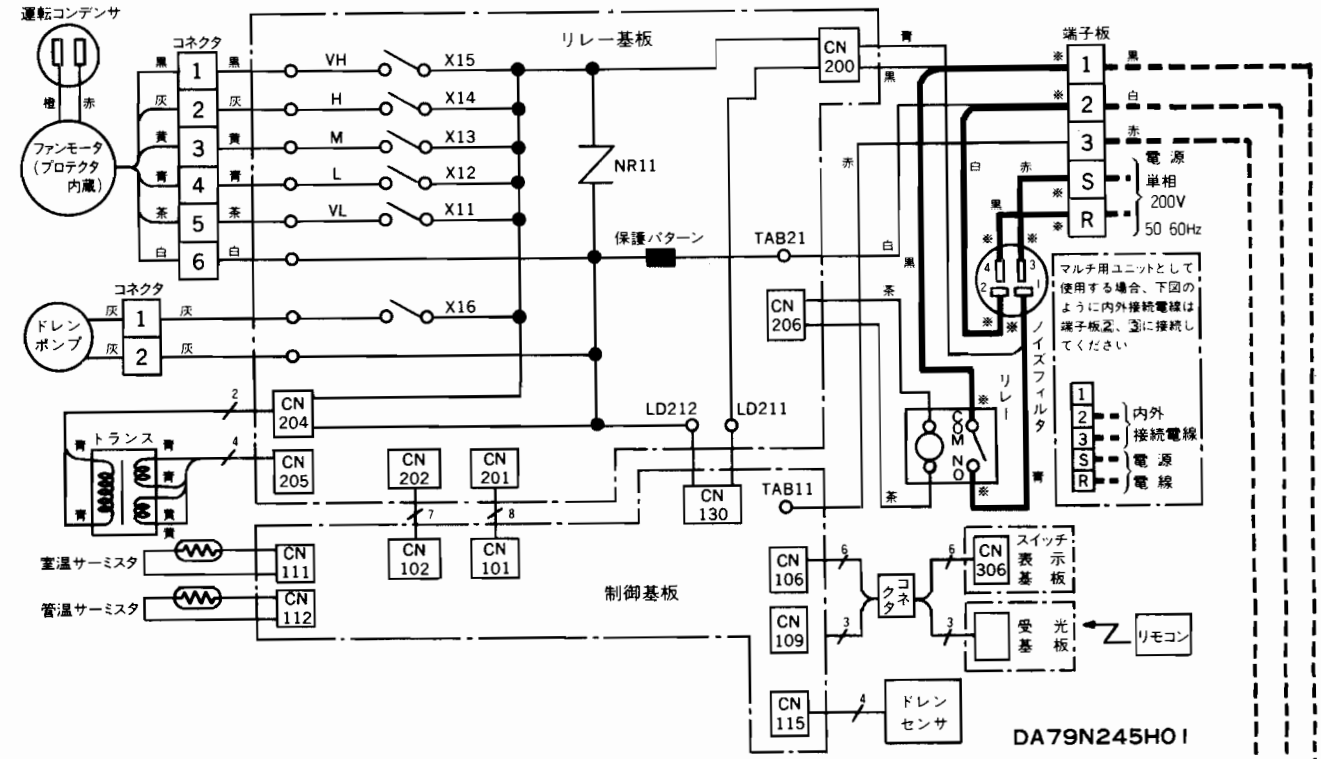

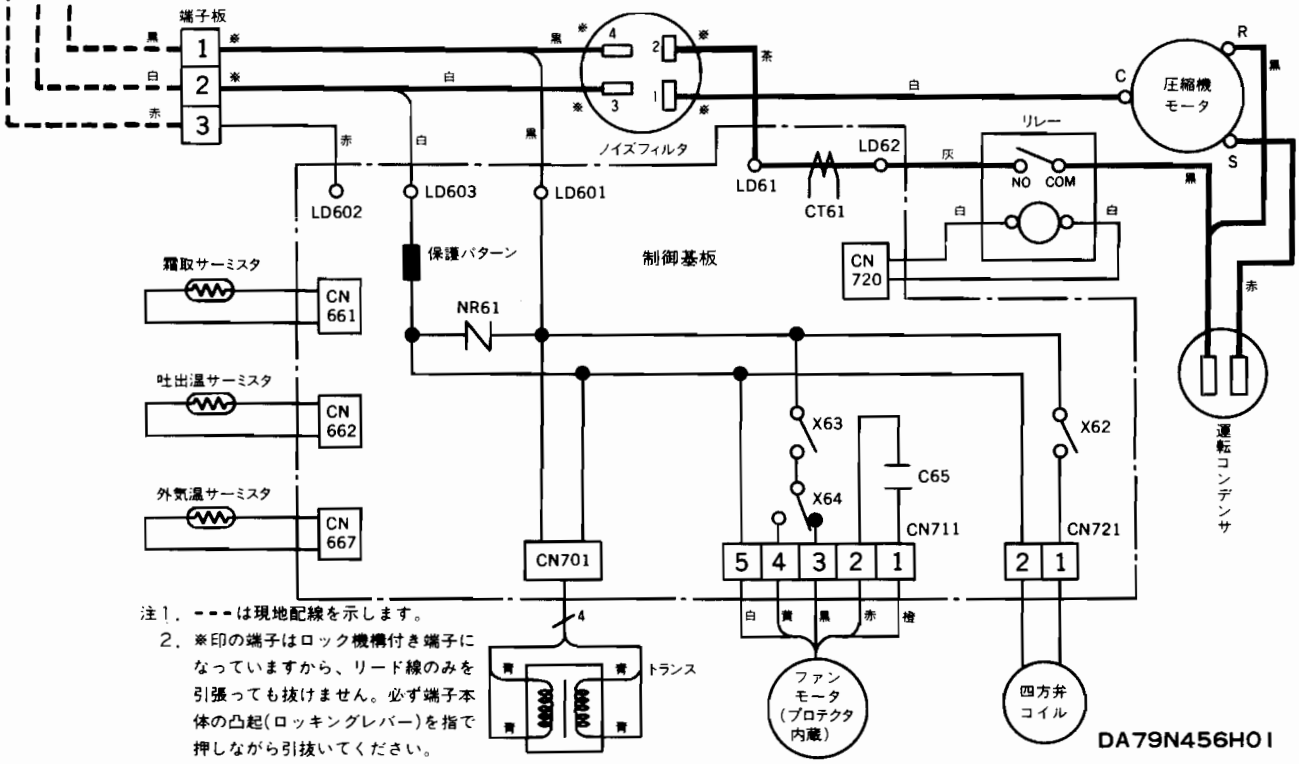

注1．- - -は現地配線を示します。

2．※印の端子はロック機構付き端子になっていますから、リード線のみを引張っても抜けません。必ず端子本体の凸起(ロッキングレバー)を指で押しながら引抜いてください。

MSH-2230L

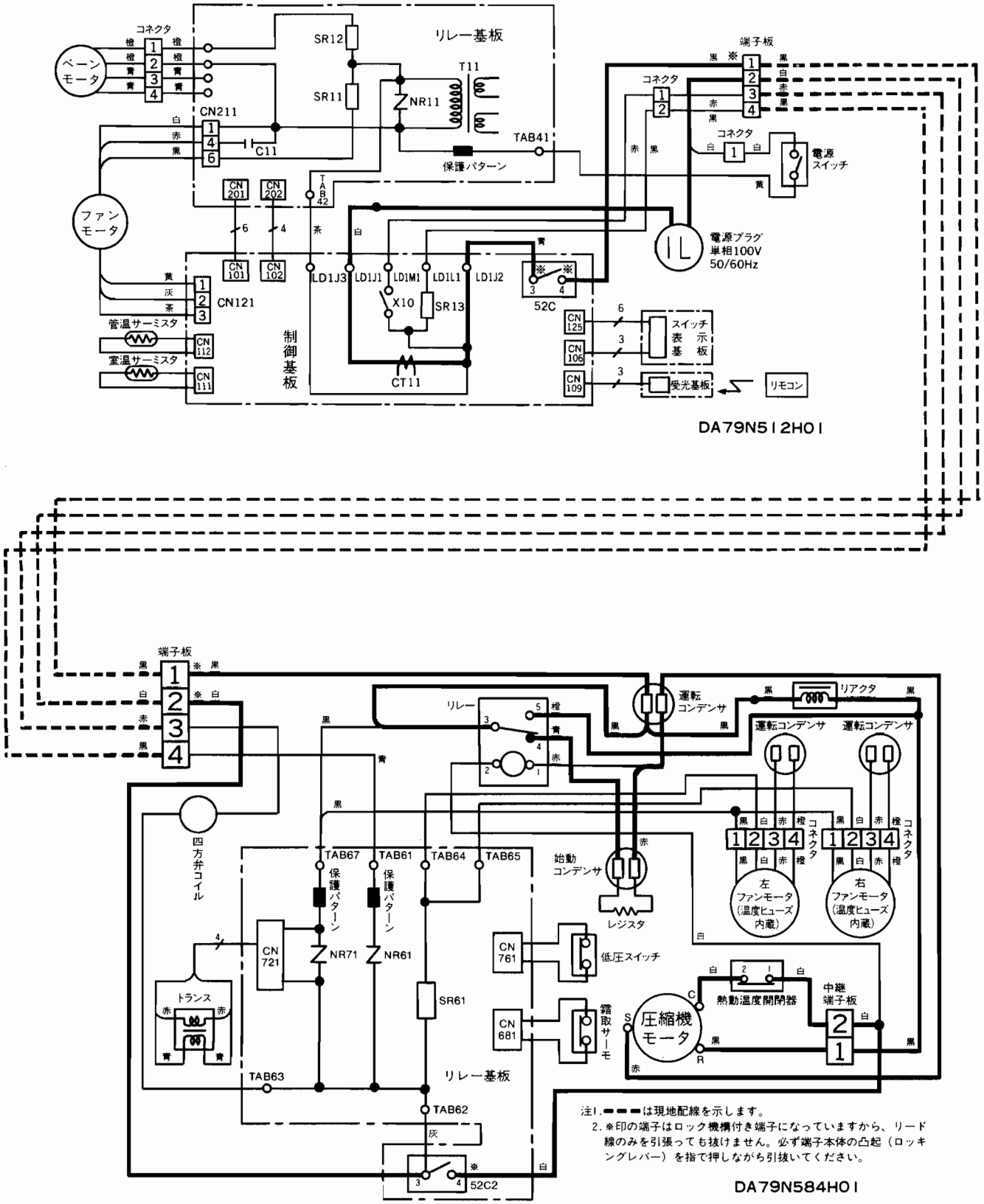
ベーンモータ
コネクタ
CN211
SR12
SR11
リレー基板
T11
NR11
TAB41
保護パターン
C11
ファンモータ
CN201
CN202
TAB42
CN101
CN102
CN121
管温サーミスタ
室温サーミスタ
CN112
CN111
制御基板
LD1J3
LD1J1
LD1M1
LD1L1
LD1J2
X10
SR13
CT11
52C
CN125
CN106
CN109
スイッチ表示基板
受光基板
リモコン
端子板
電源プラグ
単相100V
50/60Hz
電源スイッチ
DA79N512H01
リレー
運転コンデンサ
リアクタ
四方弁コイル
TAB67
TAB61
TAB64
TAB65
保護パターン
NR71
NR61
CN721
トランス
SR61
TAB63
TAB62
リレー基板
52C2
始動コンデンサ
レジスタ
CN761
低圧スイッチ
CN681
露取サーモ
圧縮機モータ
熱動温度開閉器
中継端子板
左ファンモータ(温度ヒューズ内蔵)
右ファンモータ(温度ヒューズ内蔵)
注1.▬▬は現地配線を示します。
2.※印の端子はロック機構付き端子になっていますから、リード線のみを引張っても抜けません。必ず端子本体の凸起（ロッキングレバー）を指で押しながら引抜いてください。
DA79N584H01

電気配線図

MSH-2830LS

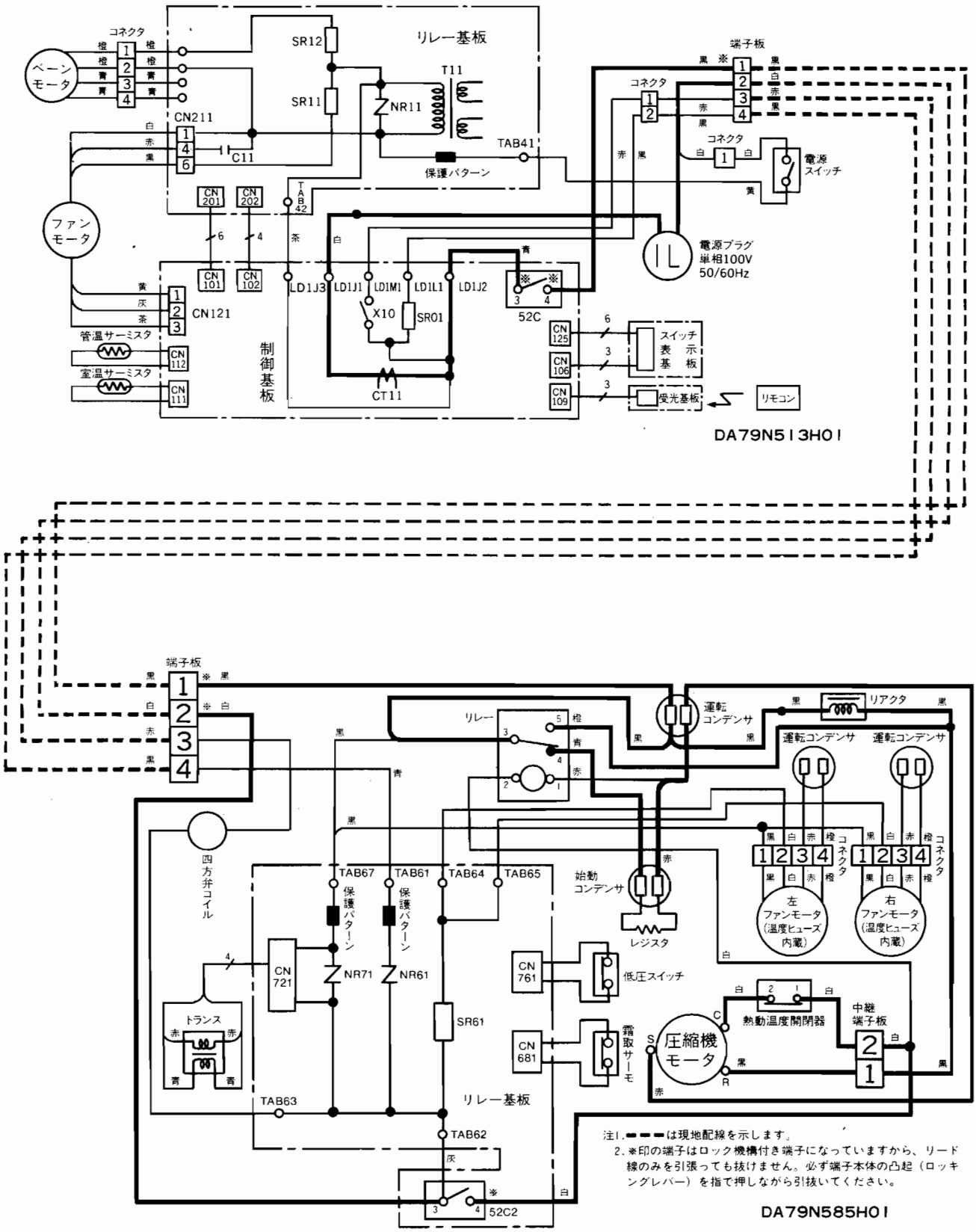

注1.▬▬は現地配線を示します。
2.※印の端子はロック機構付き端子になっていますから、リード線のみを引張っても抜けません。必ず端子本体の凸起（ロッキングレバー）を指で押しながら引抜いてください。

MSH-2830L

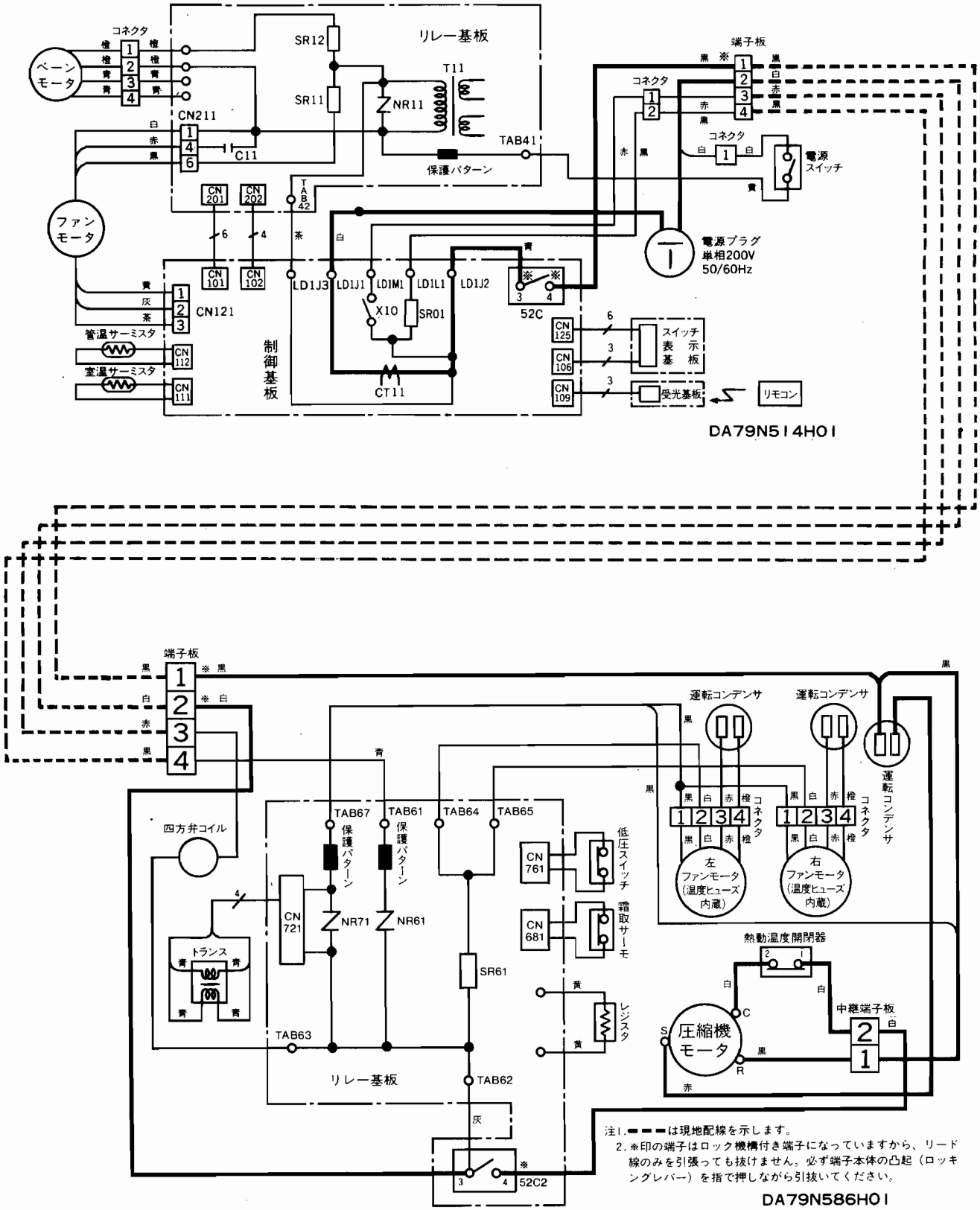
リレー基板
SR12
SR11
NR11
T11
TAB41
保護パターン
C11
CN211
コネクタ
ベーンモータ
ファンモータ
端子板
電源スイッチ
電源プラグ
単相200V
50/60Hz
CN201
CN202
TAB42
CN101
CN102
LD1J3
LD1J1
LD1M1
LD1L1
LD1J2
52C
X10
SR01
CT11
CN121
管温サーミスタ
室温サーミスタ
CN112
CN111
制御基板
CN125
CN106
CN109
スイッチ表示基板
受光基板
リモコン
DA79N514H01
運転コンデンサ
四方弁コイル
TAB67
TAB61
TAB64
TAB65
TAB63
TAB62
CN721
CN761
CN681
NR71
NR61
SR61
トランス
低圧スイッチ
霜取サーモ
レジスタ
左ファンモータ(温度ヒューズ内蔵)
右ファンモータ(温度ヒューズ内蔵)
熱動温度開閉器
圧縮機モータ
中継端子板
52C2
注1.▬▬は現地配線を示します。
2.※印の端子はロック機構付き端子になっていますから、リード線のみを引張っても抜けません。必ず端子本体の凸起（ロッキングレバー）を指で押しながら引抜いてください。
DA79N586H01

電気配線図

MSH-204CL

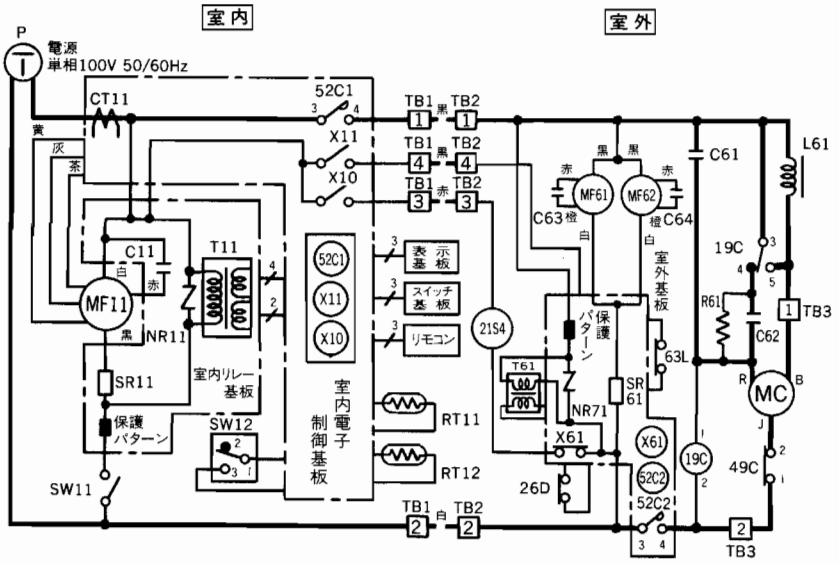

記号	名称	記号	名称
MC	圧縮機モータ	X10,11	補助リレー
MF11	ファンモータ〈室内〉	RT11	サーミスタ〈室温検知〉
MF61	ファンモータ〈室外右ファン〉(温度ヒューズ内蔵)	RT12	〃 〈管温検知〉
MF62	ファンモータ〈室外左ファン〉(温度ヒューズ内蔵)	26D	温度開閉器〈霜取〉
21S4	電磁弁コイル〈四方〉	49C	熱動温度開閉器
C11	コンデンサ〈運転〉	SW11	スイッチ〈電源〉
C61,63,64	コンデンサ〈運転〉	TB1	端子盤〈室内〉
C62	コンデンサ〈始動〉	TB2	〃 〈室外〉
19C	始動リレー	P	電源プラグ
L61	リアクタ	NR71	サージアブソーバ〈室外〉
R61	抵抗器	52C1	電磁接触器〈室外電源〉
NR11	サージアブソーバ	TB3	端子盤〈中継〉
T11	トランス〈室内〉	63L	圧力開閉器〈低圧〉
CT11	カレントトランス	T61	トランス〈室外〉
SR11	半導体リレー	X61	補助リレー
SR61	〃	52C2	電磁接触器〈室外圧縮機〉
SW12	スイッチ〈運転切換〉		

DA79N222H01

MSH-254CL

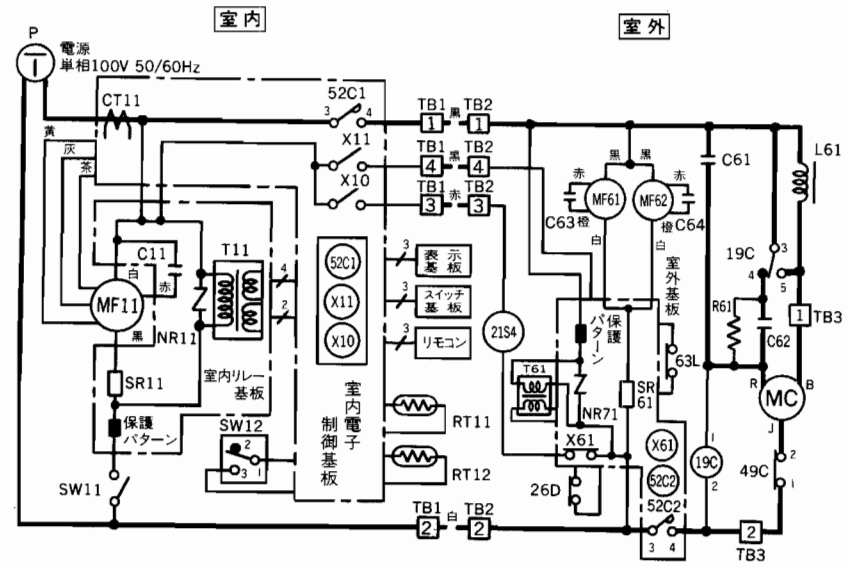

記号	名称	記号	名称
MC	圧縮機モータ	X10,11	補助リレー
MF11	ファンモータ〈室内〉	RT11	サーミスタ〈室温検知〉
MF61	ファンモータ〈室外右ファン〉(温度ヒューズ内蔵)	RT12	〃 〈管温検知〉
MF62	ファンモータ〈室外左ファン〉(温度ヒューズ内蔵)	26D	温度開閉器〈霜取〉
21S4	電磁弁コイル〈四方〉	49C	熱動温度開閉器
C11	コンデンサ〈運転〉	SW11	スイッチ〈電源〉
C61,63,64	コンデンサ〈運転〉	TB1	端子盤〈室内〉
C62	コンデンサ〈始動〉	TB2	〃 〈室外〉
19C	始動リレー	P	電源プラグ
L61	リアクタ	NR71	サージアブソーバ〈室外〉
R61	抵抗器	52C1	電磁接触器〈室外電源〉
NR11	サージアブソーバ	TB3	端子盤〈中継〉
T11	トランス〈室内〉	63L	圧力開閉器〈低圧〉
CT11	カレントトランス	T61	トランス〈室外〉
SR11	半導体リレー	X61	補助リレー
SR61	〃	52C2	電磁接触器〈室外圧縮機〉
SW12	スイッチ〈運転切換〉		

DA79N222H05

MSH-254CLS

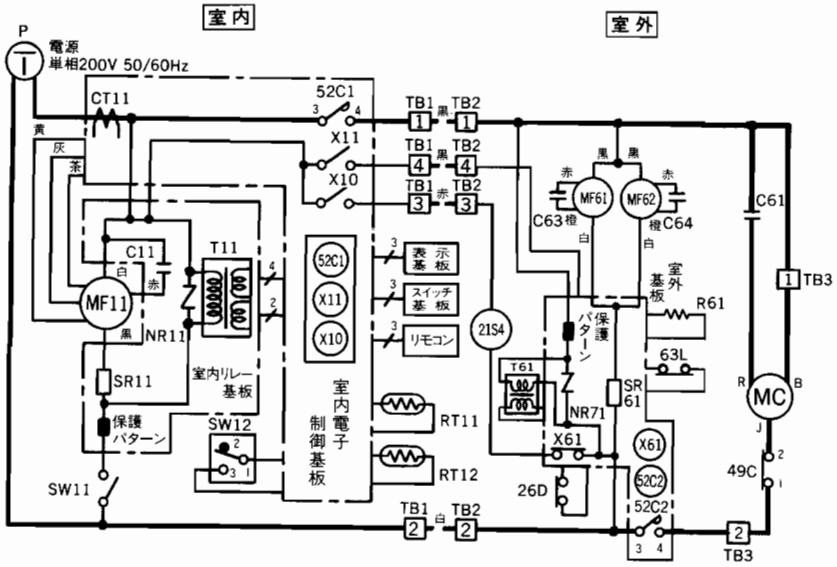

記号	名称	記号	名称
MC	圧縮機モータ	X10,11	補助リレー
MF11	ファンモータ〈室内〉	RT11	サーミスタ〈室温検知〉
MF61	ファンモータ〈室外右ファン〉(温度ヒューズ内蔵)	RT12	〃 〈管温検知〉
MF62	ファンモータ〈室外左ファン〉(温度ヒューズ内蔵)	26D	温度開閉器〈霜取〉
21S4	電磁弁コイル〈四方〉	49C	熱動温度開閉器
C11	コンデンサ〈運転〉	SW11	スイッチ〈電源〉
C61,63,64	コンデンサ〈運転〉	TB1	端子盤〈室内〉
T61	トランス〈室外〉	TB2	〃 〈室外〉
X61	補助リレー	P	電源プラグ
52C2	電磁接触器〈室外圧縮機〉	NR71	サージアブソーバ〈室外〉
R61	抵抗器	52C1	電磁接触器〈室外電源〉
NR11	サージアブソーバ	TB3	端子盤〈中継〉
T11	トランス〈室内〉	63L	圧力開閉器〈低圧〉
CT11	カレントトランス		
SR11	半導体リレー		
SR61	〃		
SW12	スイッチ〈運転切換〉		

能力曲線図

MSZ-2800　2800S

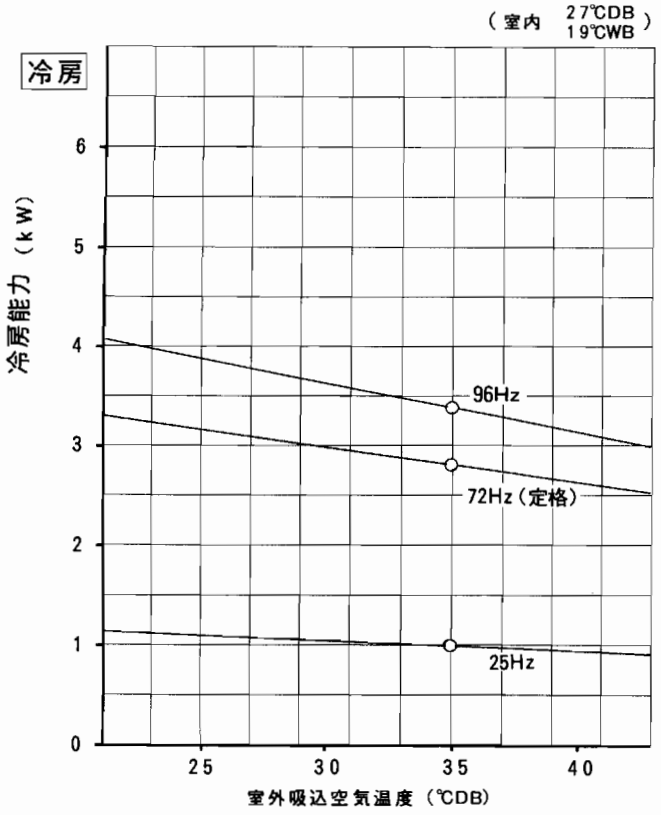

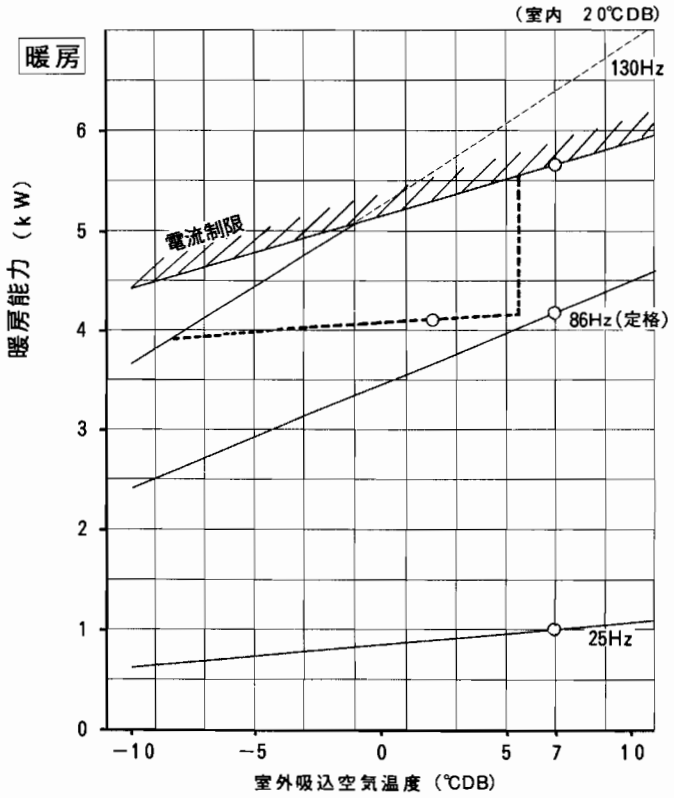

MSZ-2800Z

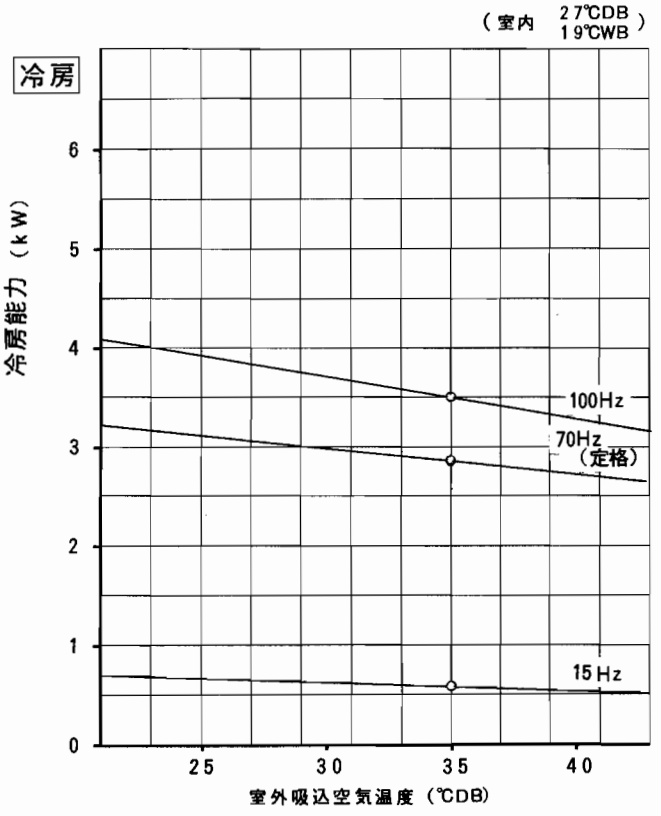

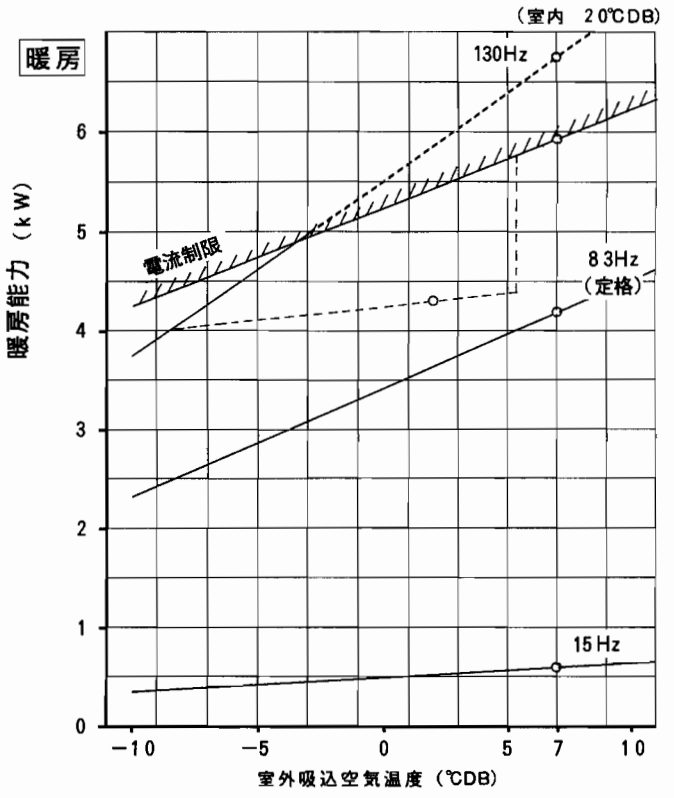

MSZ-3200

冷 房

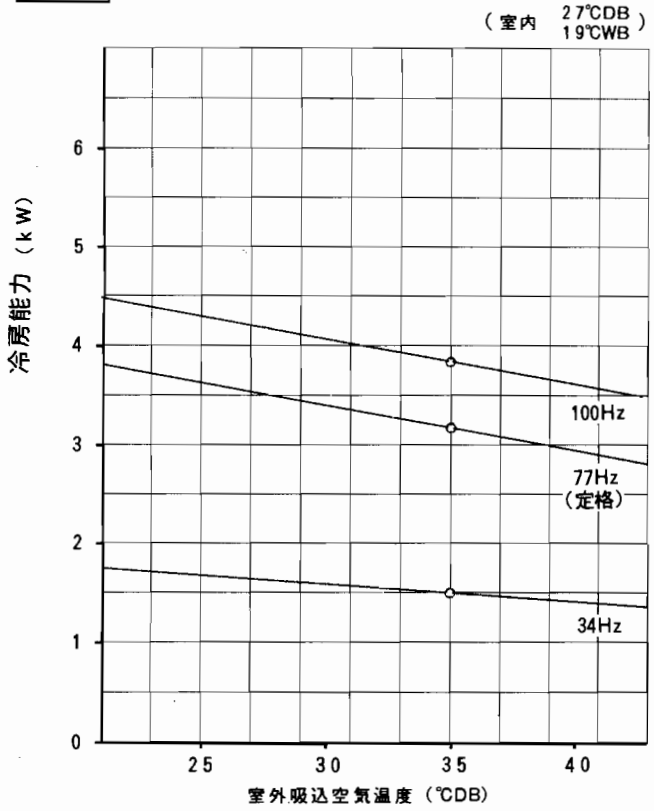

暖 房

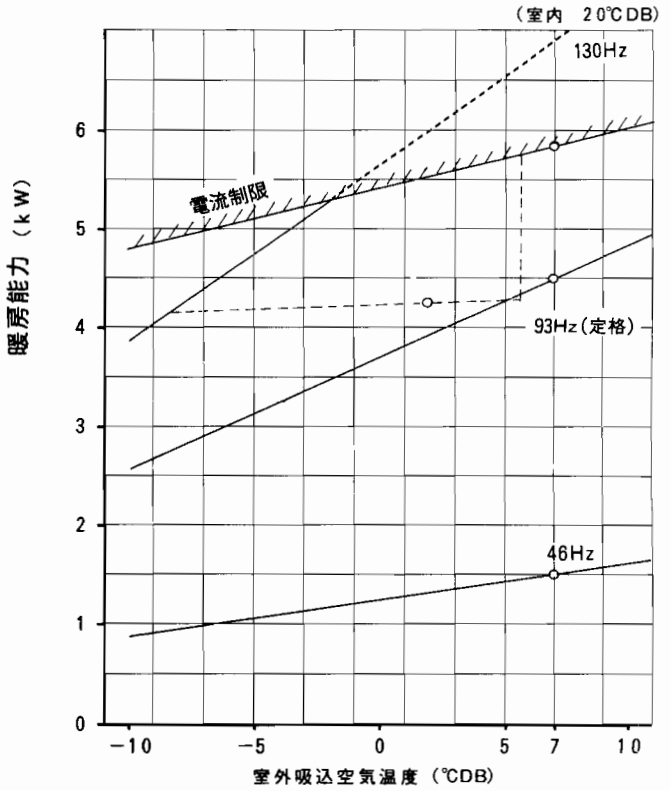

⑥

MSZ-2510

冷房

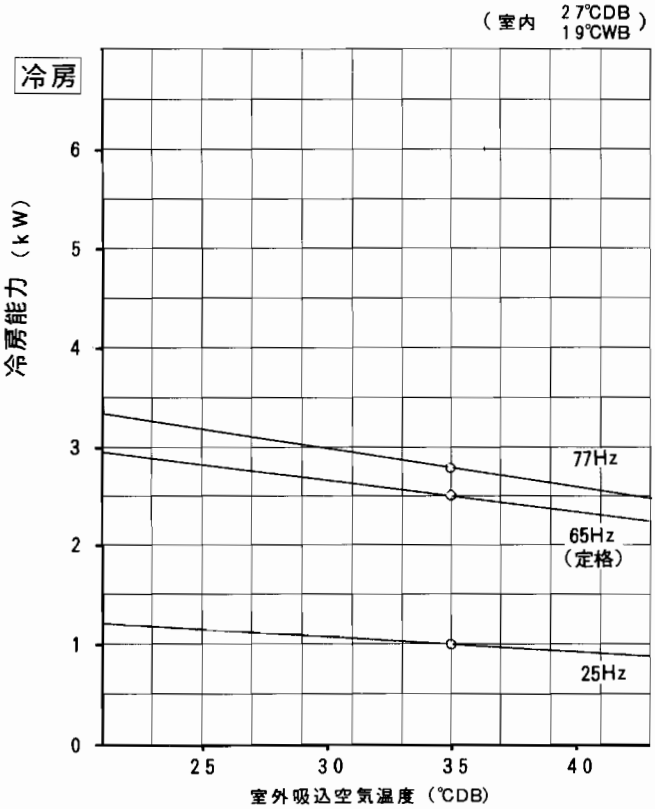

暖房

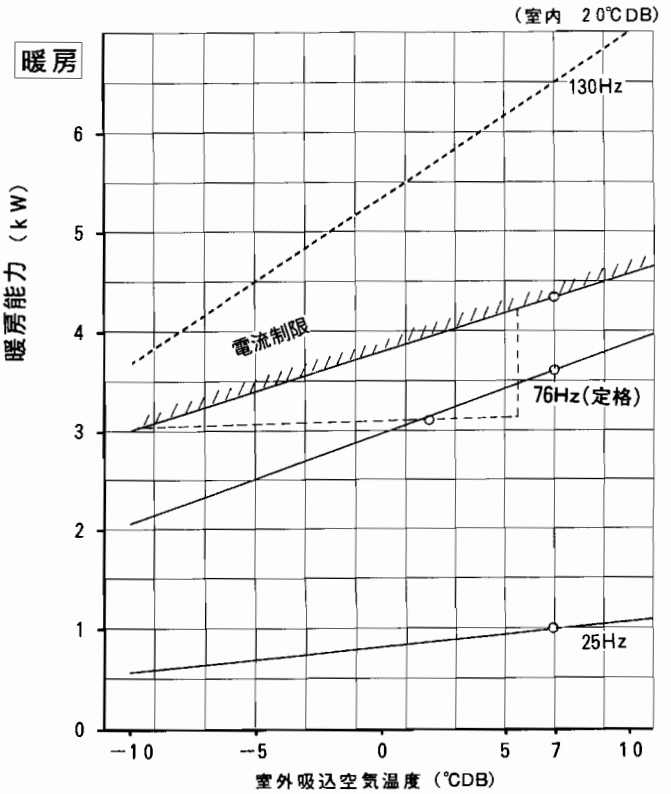

能 力 線 図

MSZ-A2800

冷 房

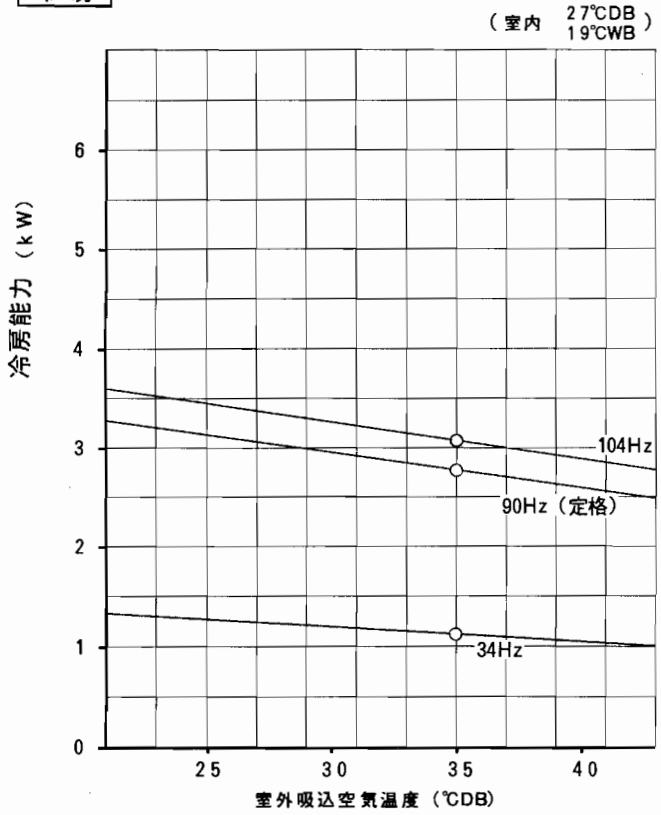

暖 房

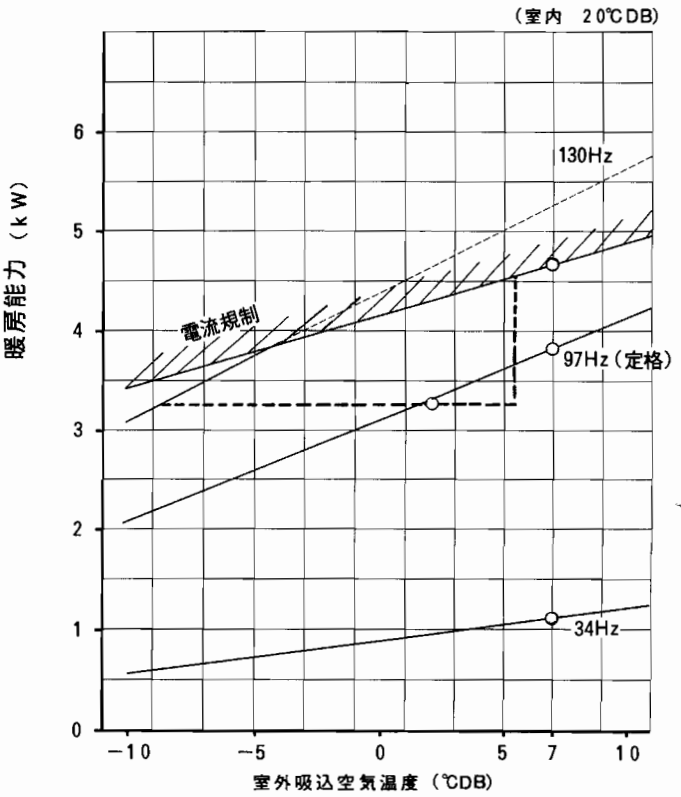

MSZ-2820S 2820D

冷 房

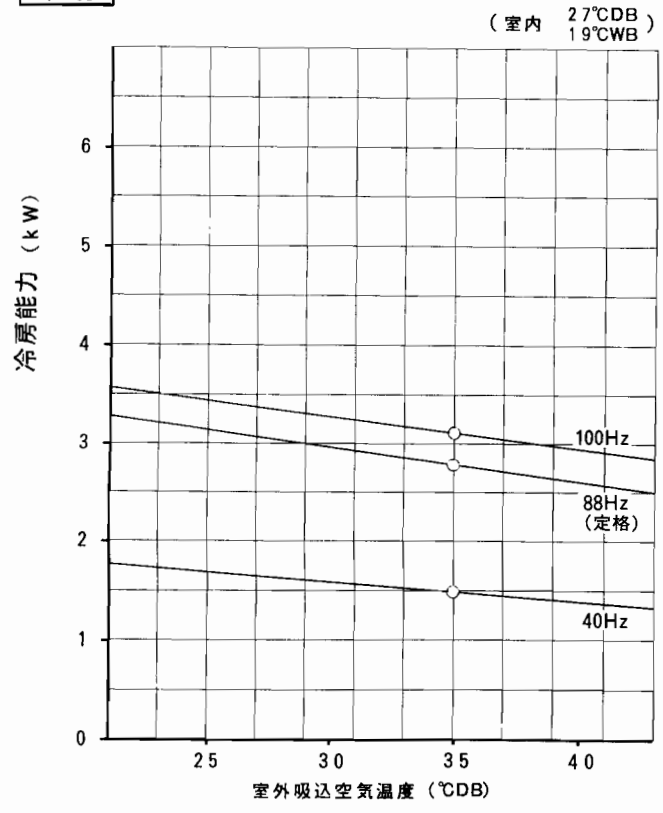

暖 房

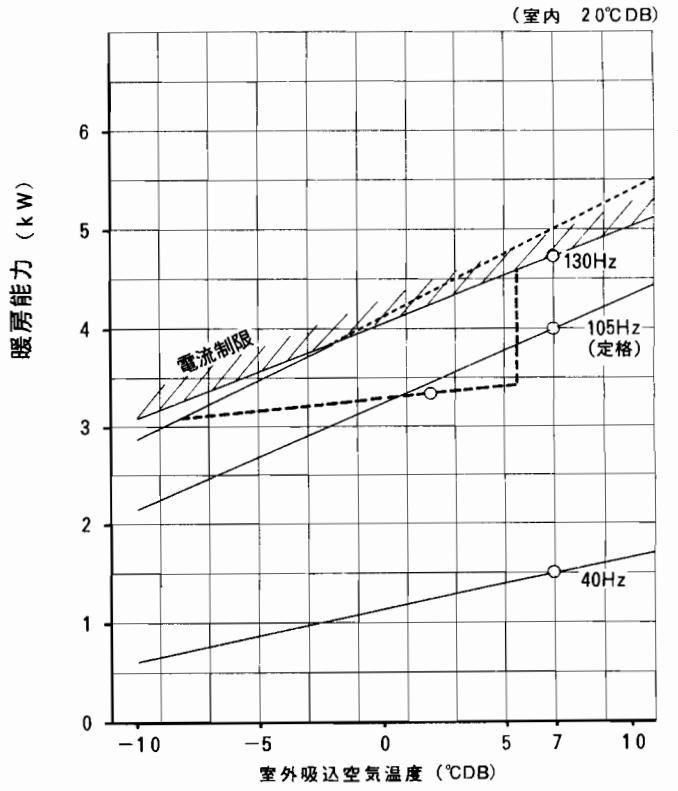

MSZ-2810

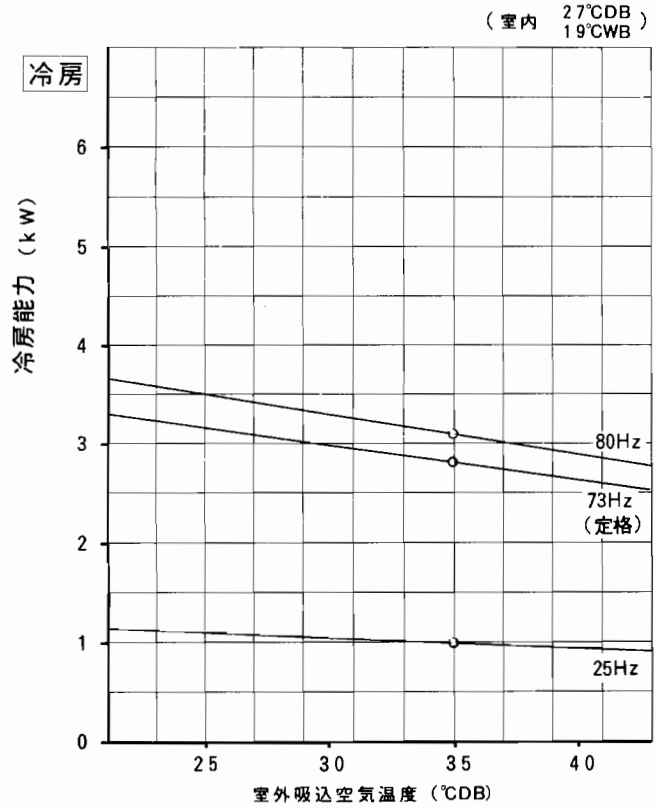

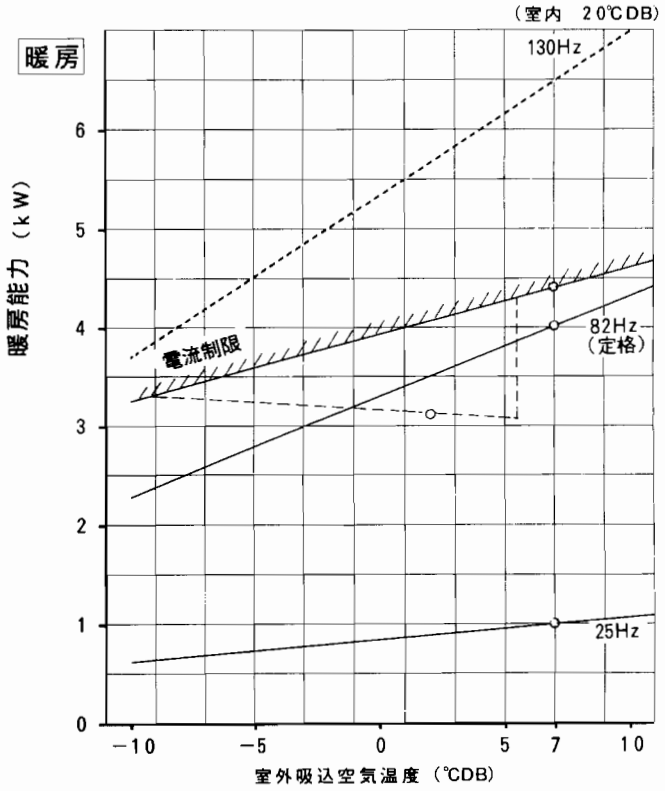

MSZ-4010S

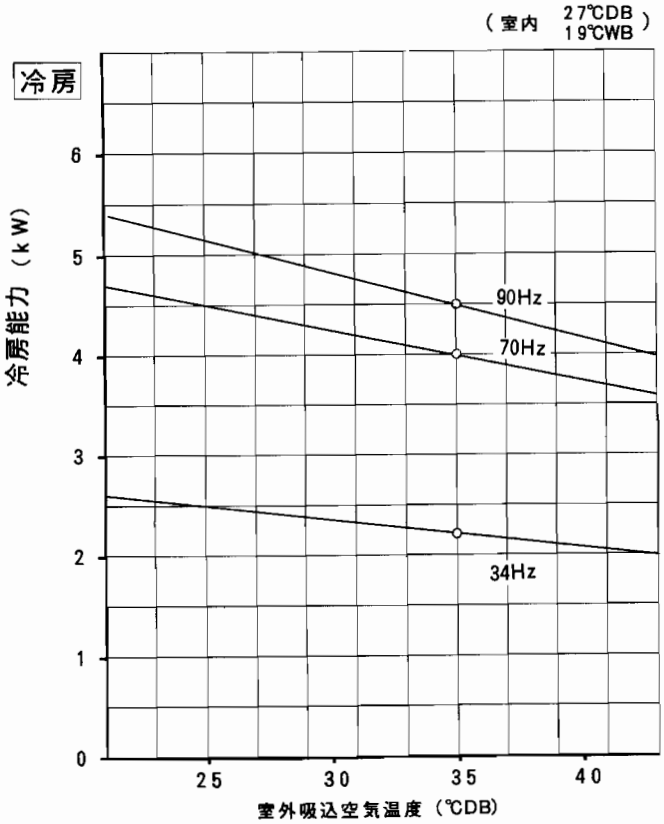

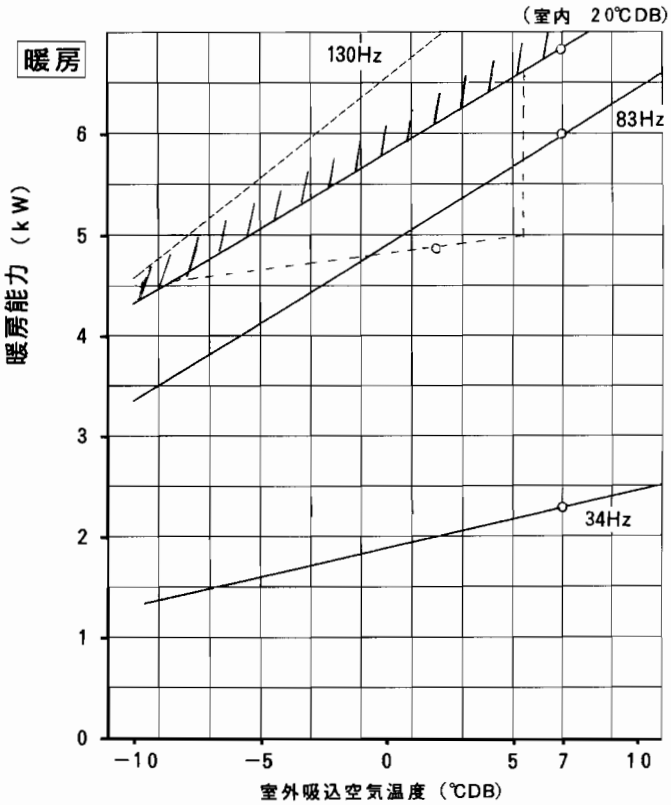

能 力 線 図

MSZ-2220

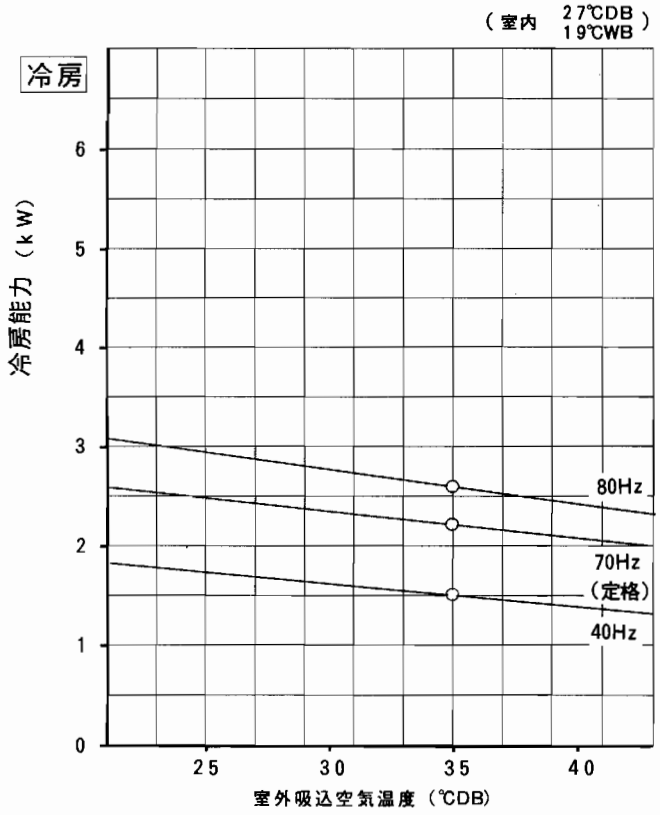

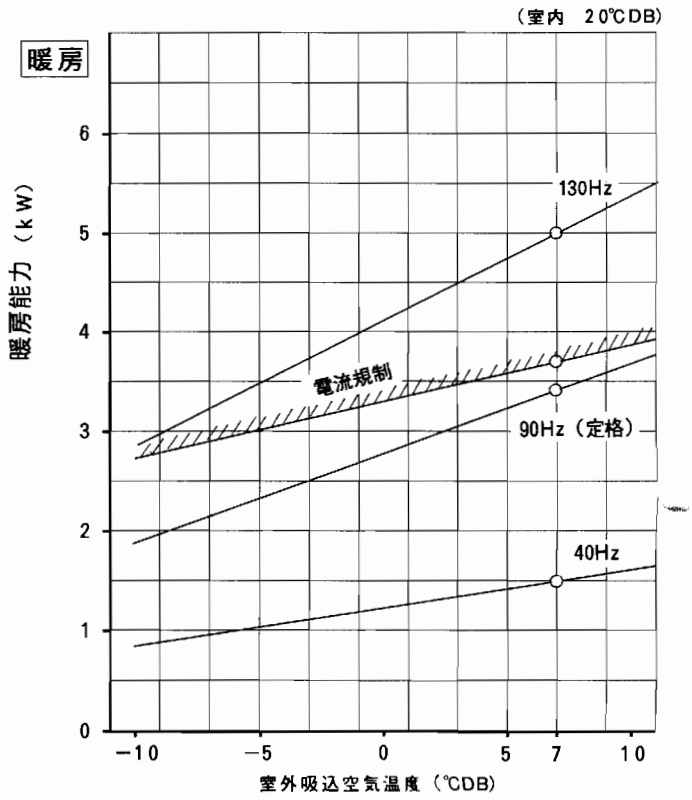

MSZ-3220

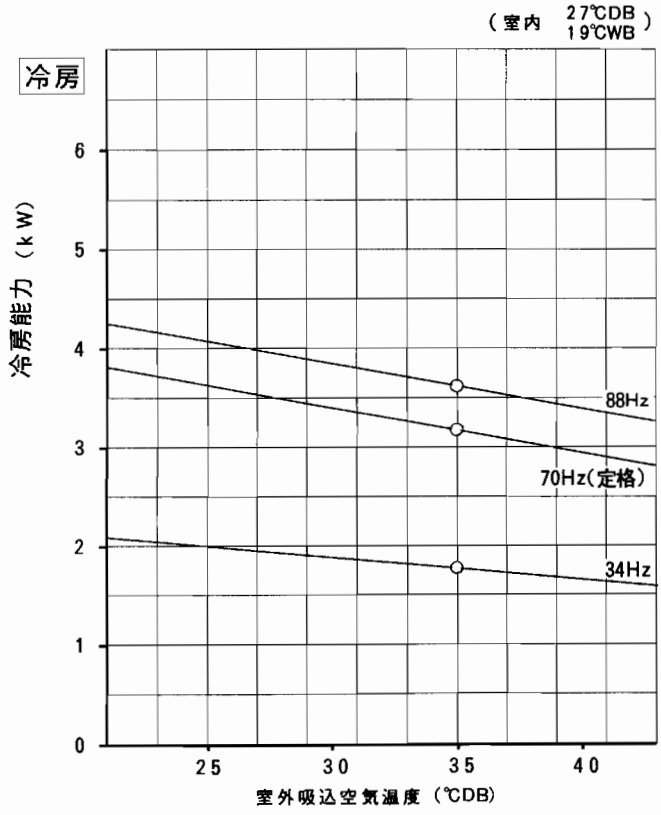

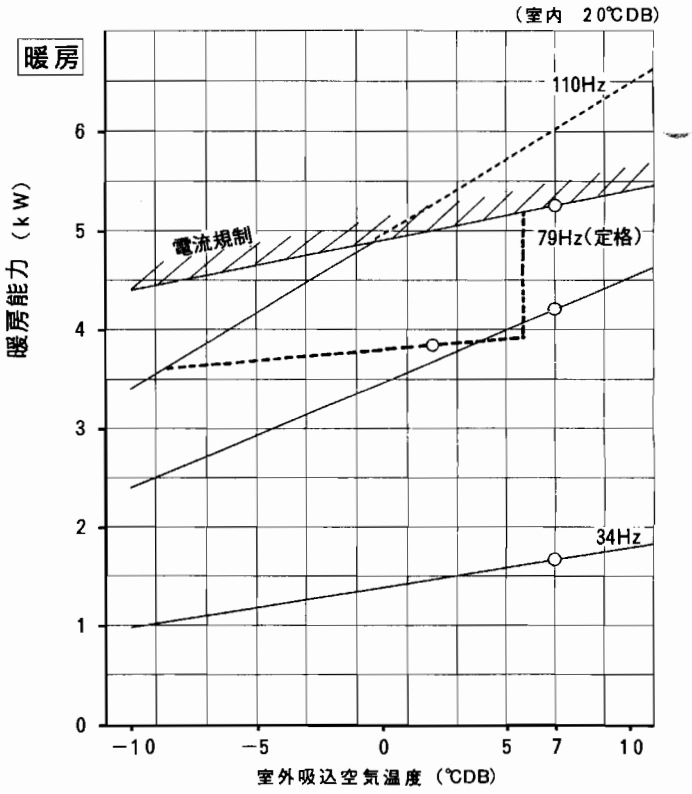

MSZ-3220S

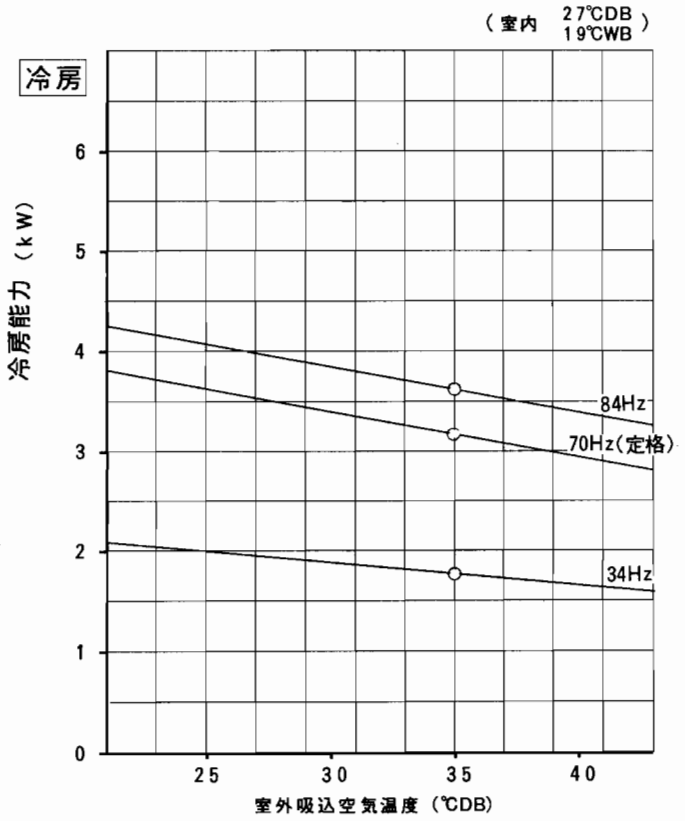

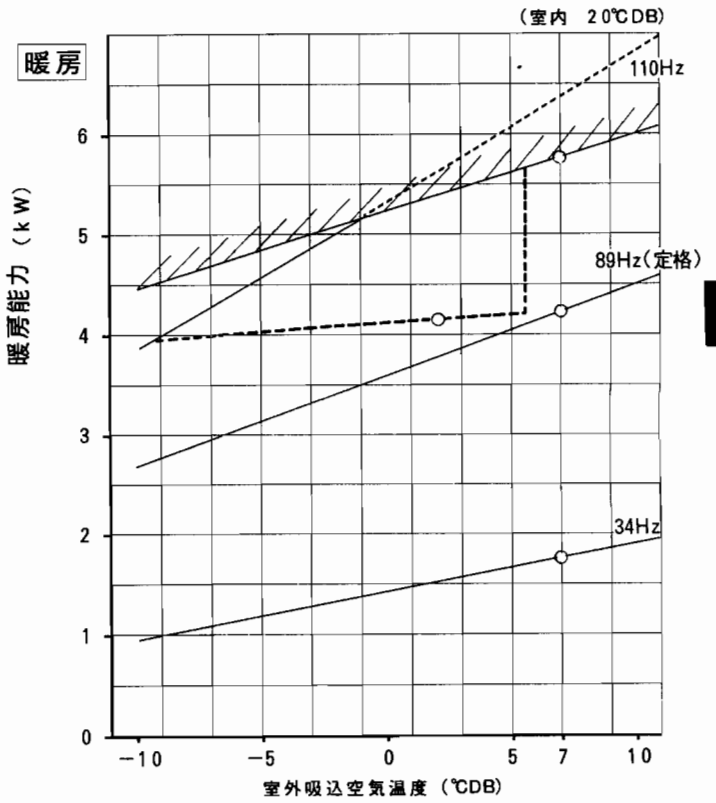

MSZ-2250

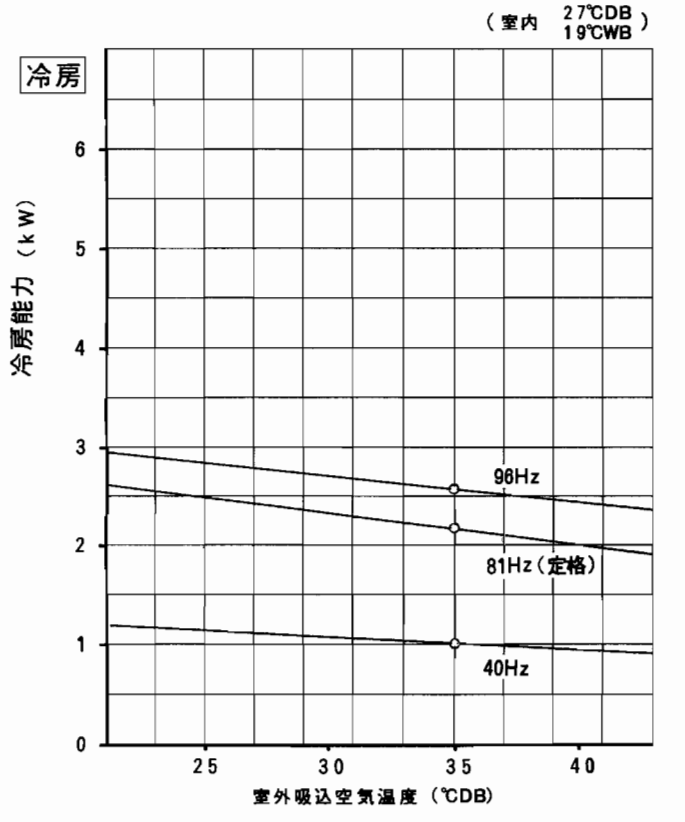

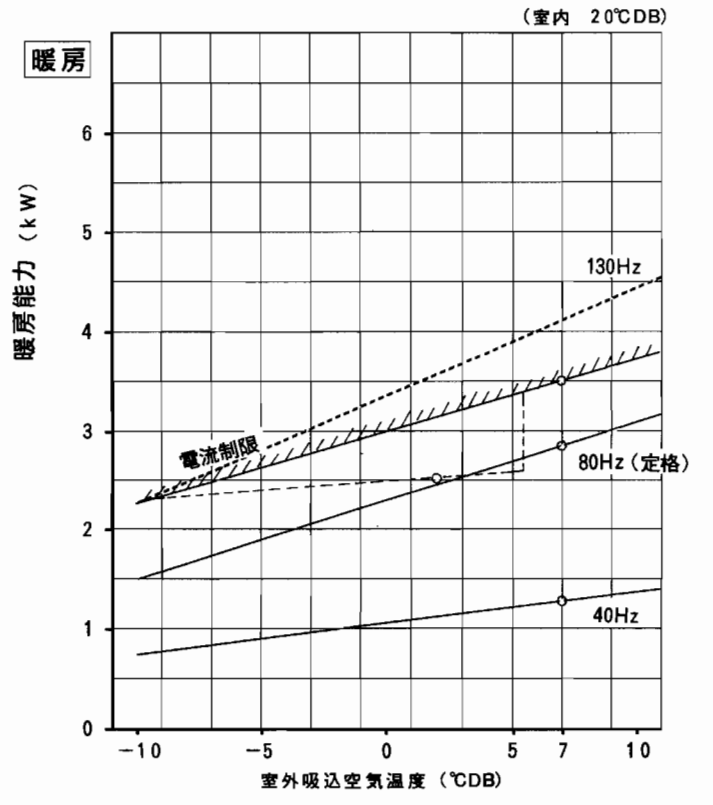

能 力 線 図

MSH-2230

50Hz 冷 房

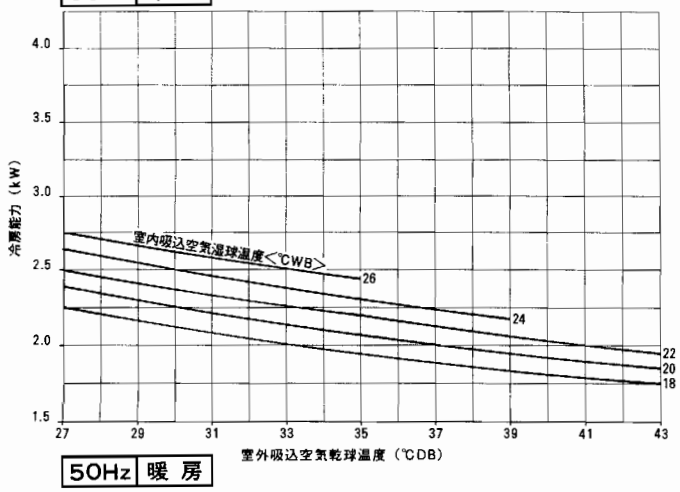

60Hz 冷 房

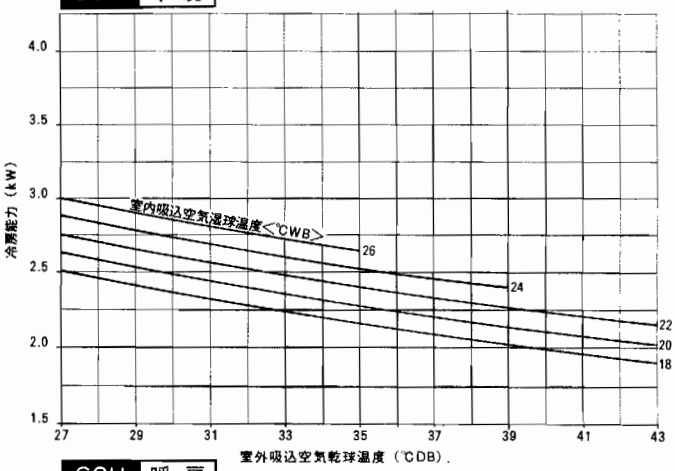

50Hz 暖 房

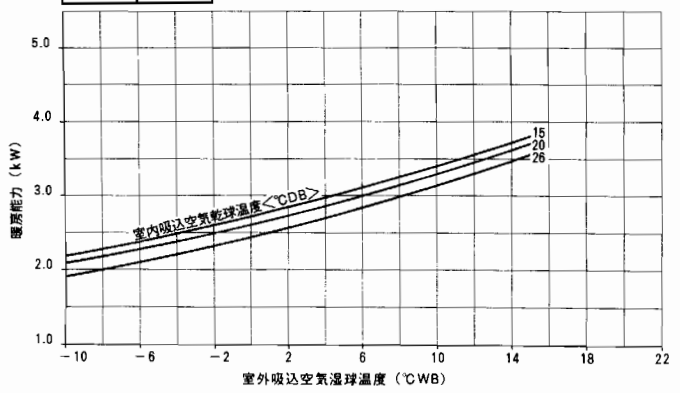

60Hz 暖 房

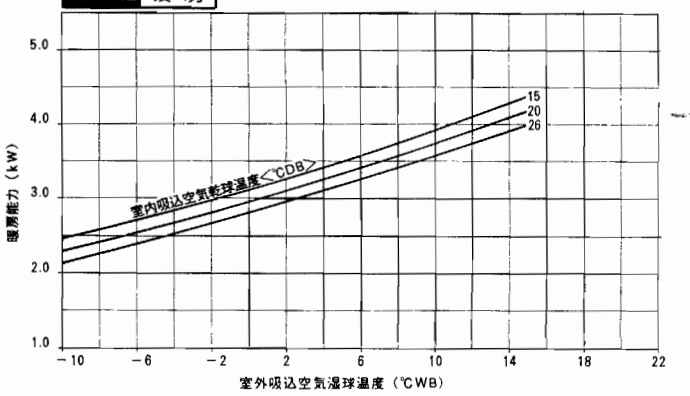

MSH-2830 2830S 2830D

50Hz 冷 房

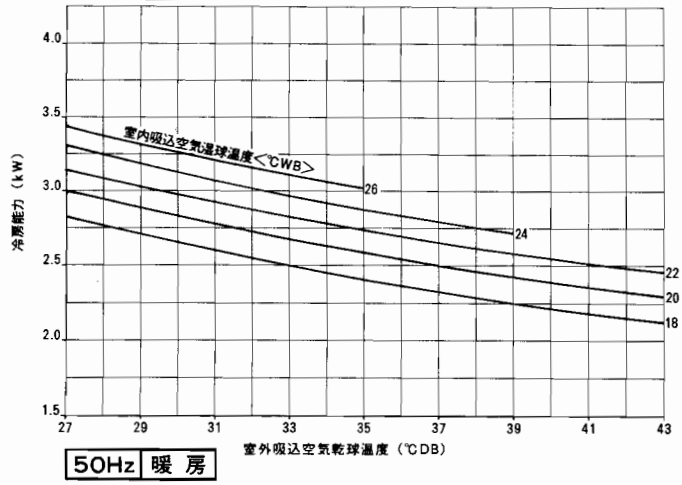

60Hz 冷 房

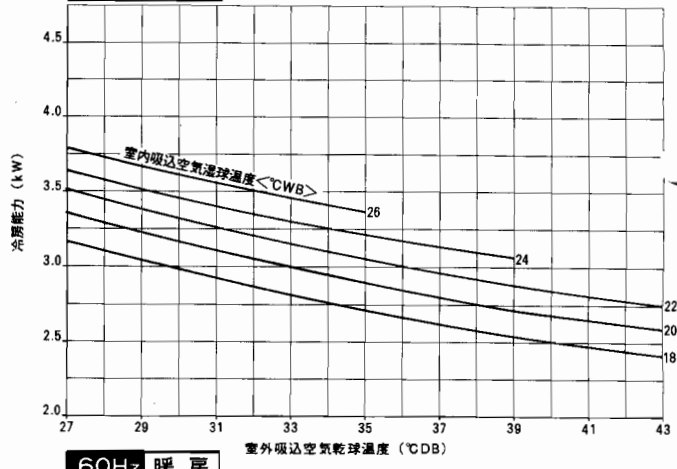

50Hz 暖 房

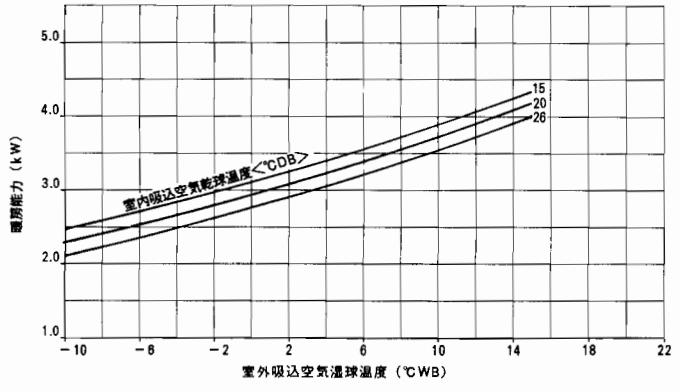

60Hz 暖 房

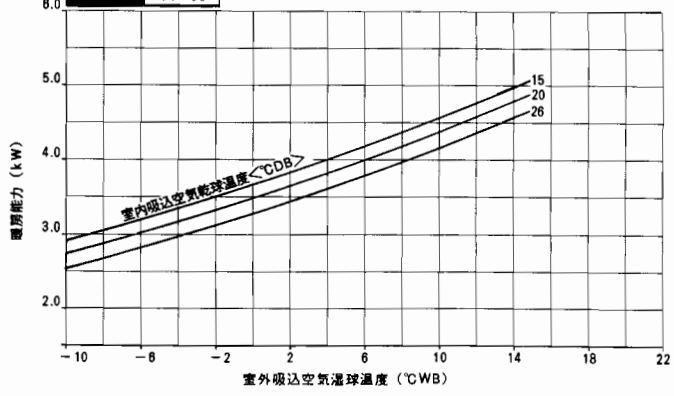

MSH-4020S　4020D

50Hz 冷房

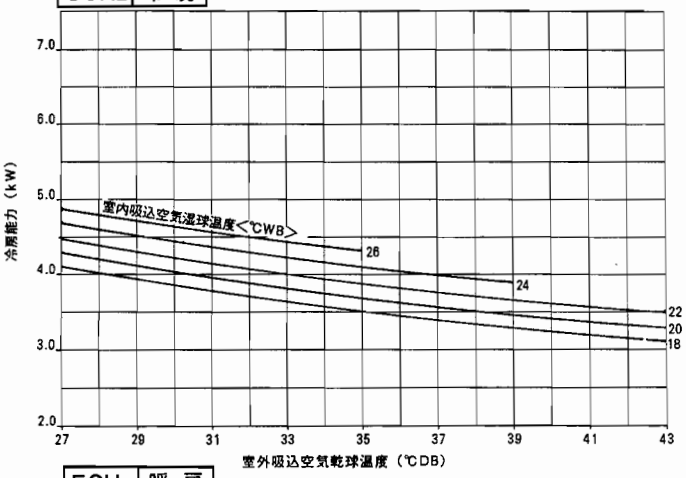

60Hz 冷房

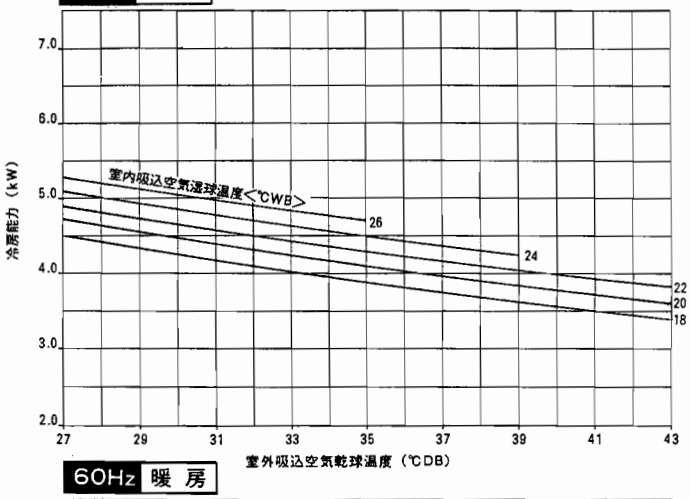

50Hz 暖房

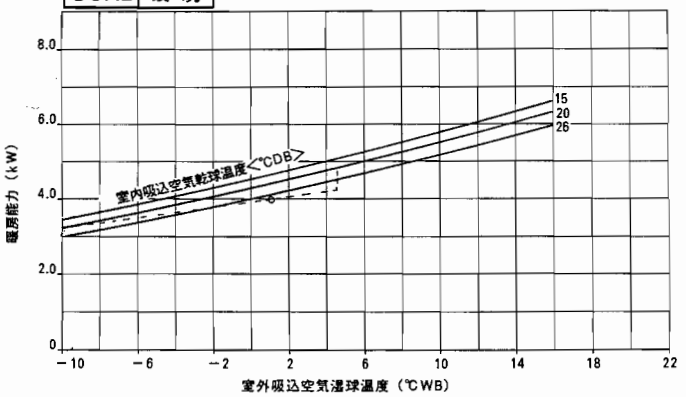

60Hz 暖房

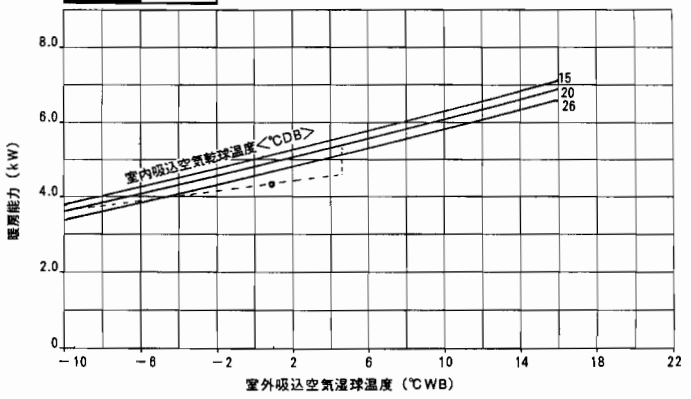

MSH-5020S　5020T

50Hz 冷房

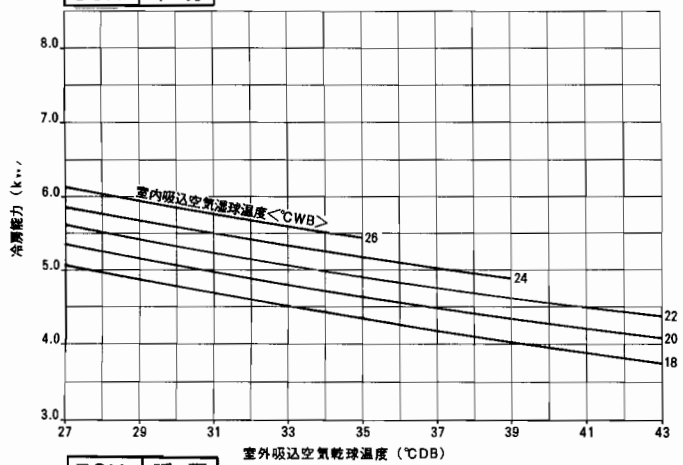

60Hz 冷房

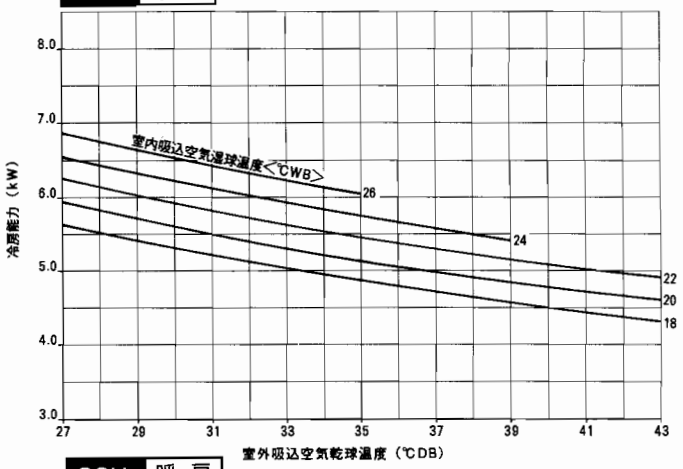

50Hz 暖房

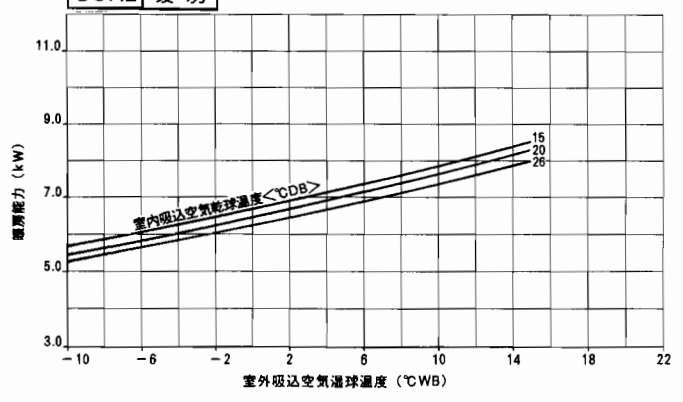

60Hz 暖房

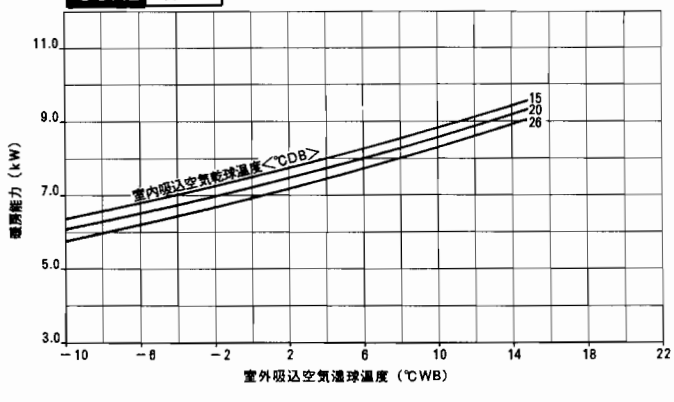

能 力 線 図

MSH-2050

50Hz 冷 房

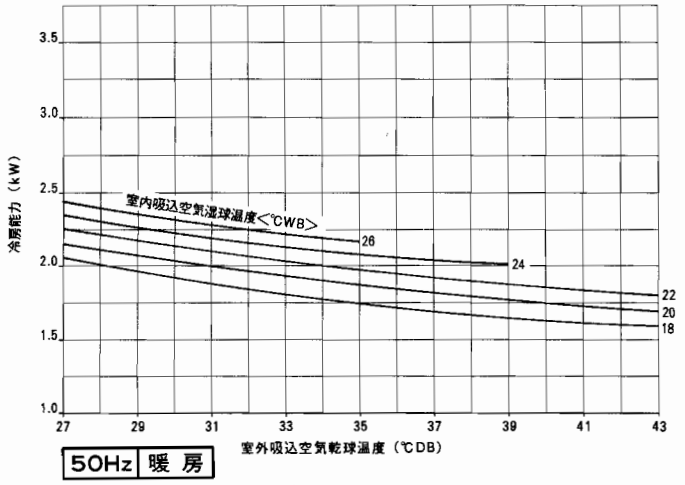

60Hz 冷 房

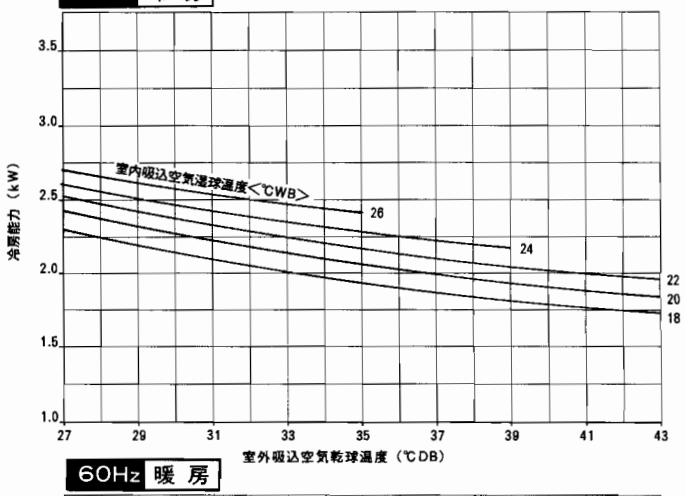

50Hz 暖 房

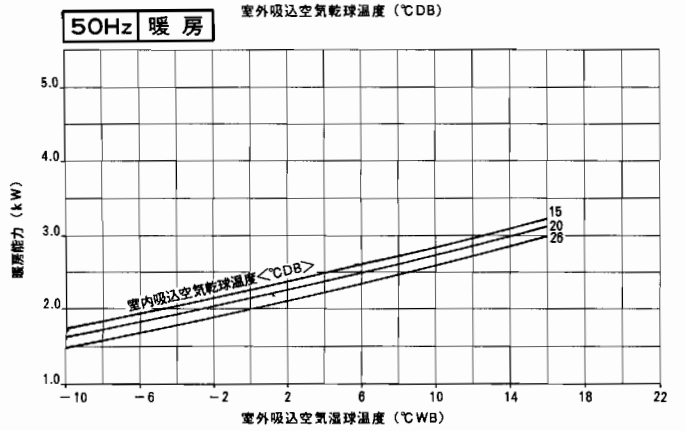

60Hz 暖 房

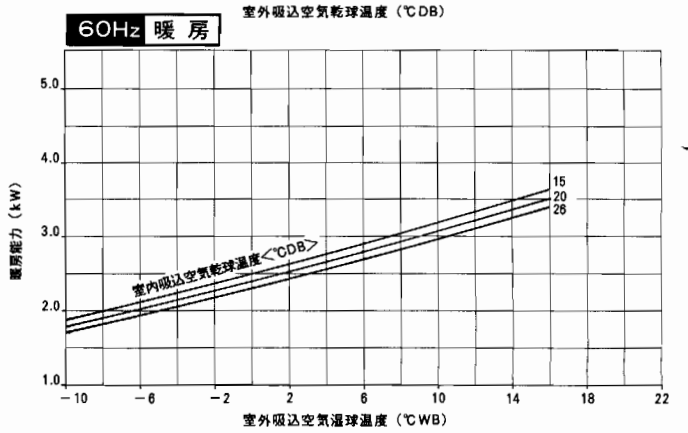

MS-2060

50Hz 冷 房

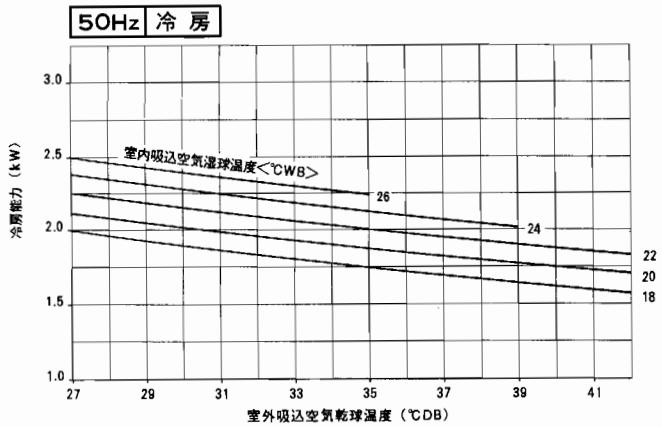

60Hz 冷 房

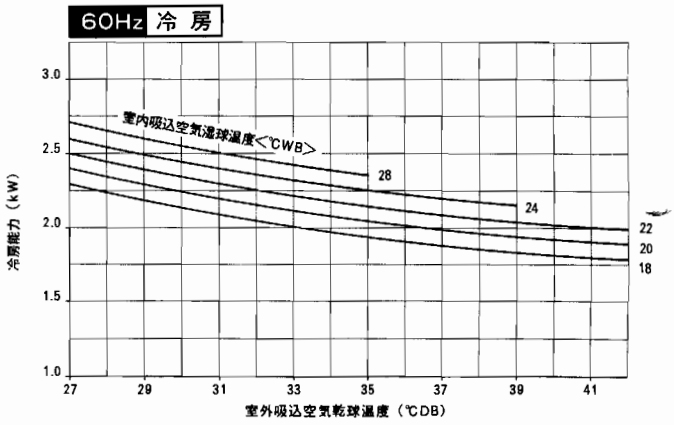

MS-2560 2560S

50Hz 冷 房

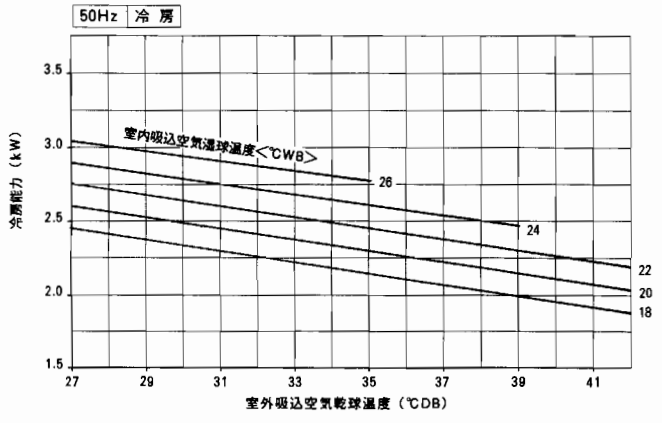

60Hz 暖 房

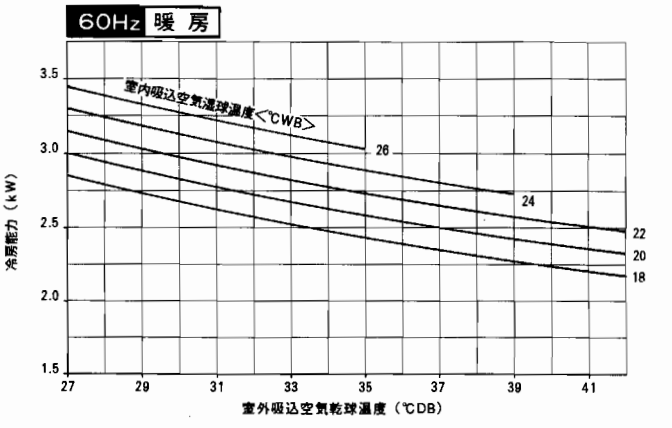

MSY-2860

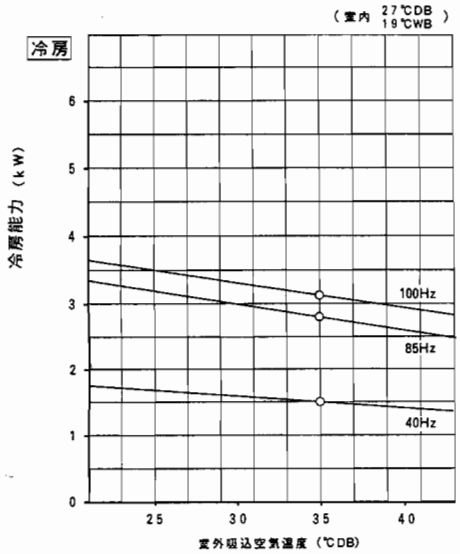

MSY-3260

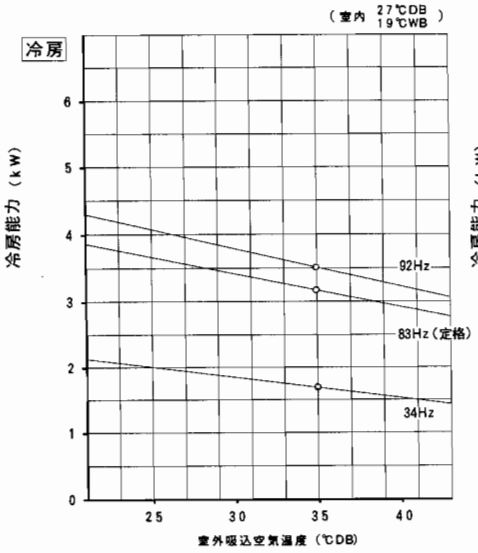

MSY-4060S

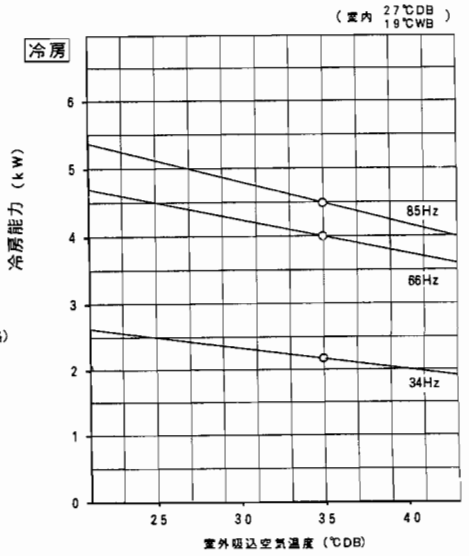

MS-1880

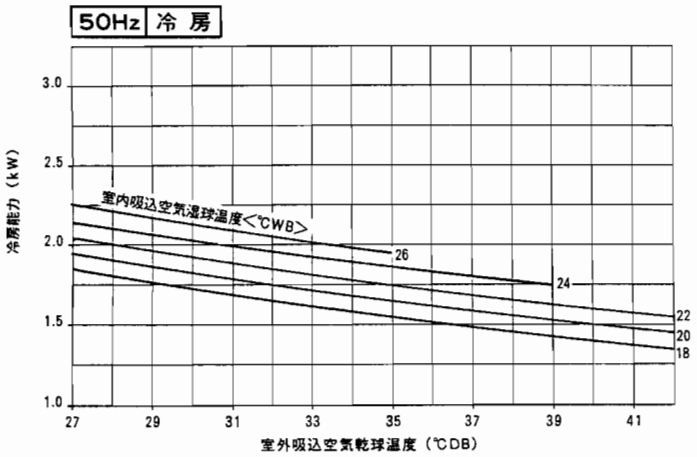

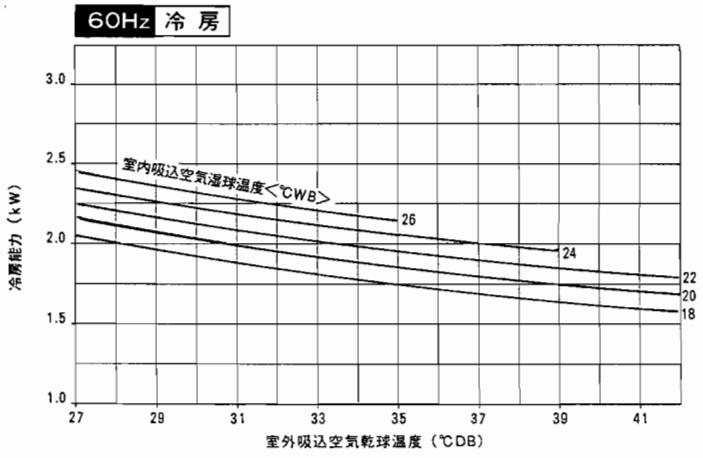

能 力 線 図

MS-2080

50Hz 冷 房

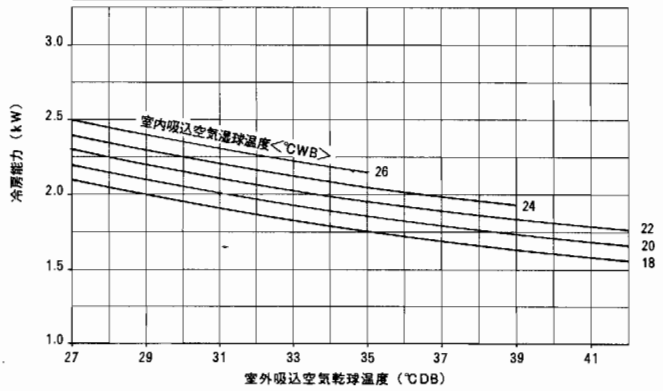

60Hz 冷 房

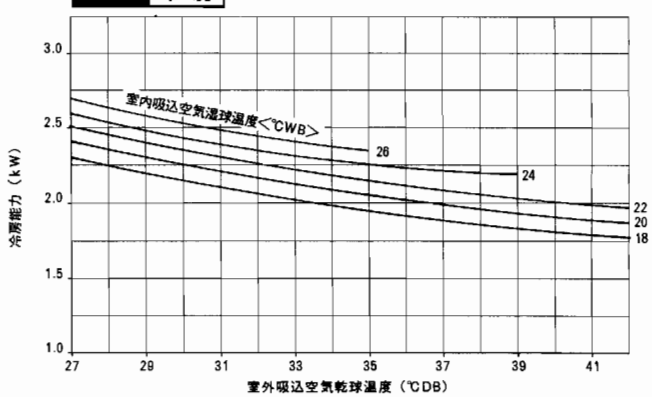

MS-4070S　4070D

50Hz 冷 房

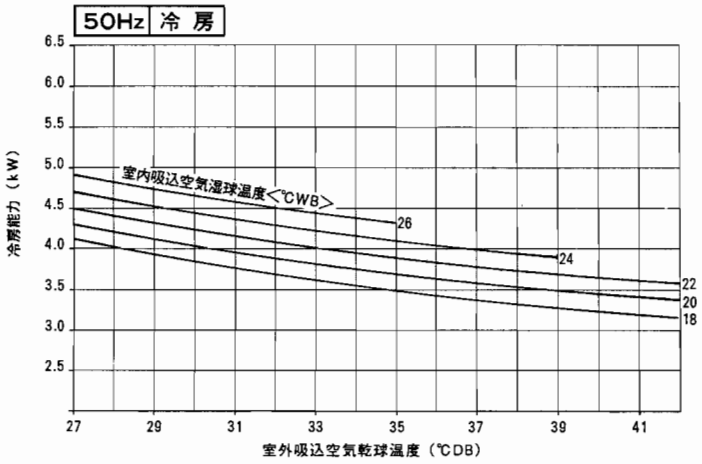

60Hz 冷 房

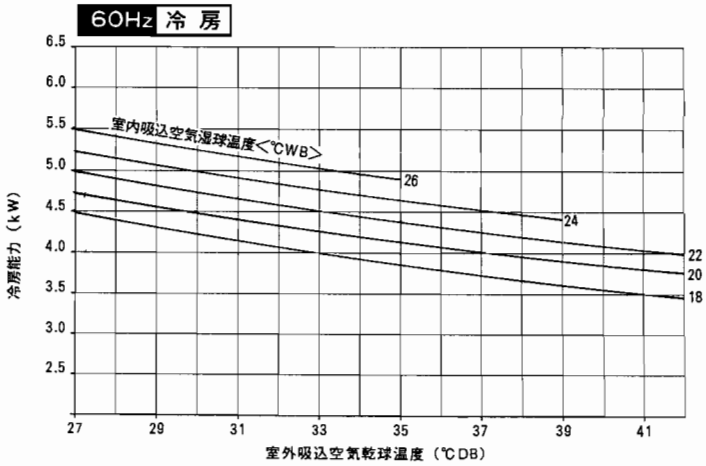

MS-5070S　5070D

50Hz 冷 房

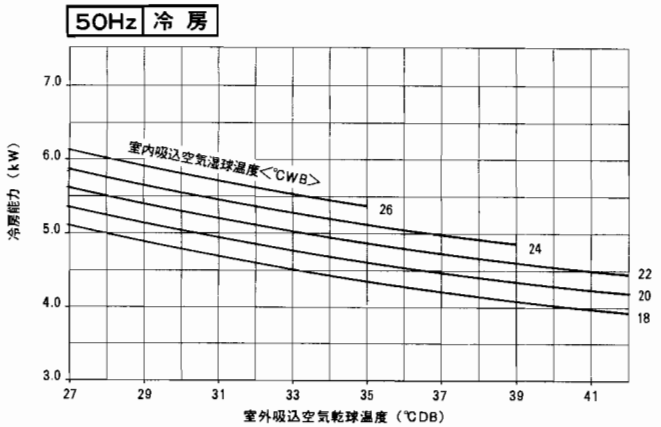

60Hz 冷 房

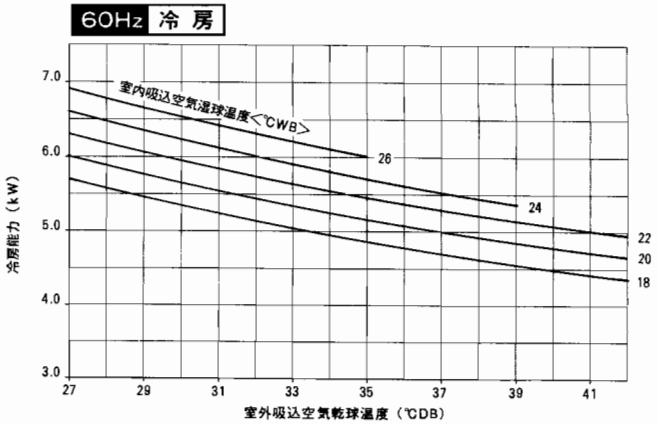

MFZ-2810 2810S

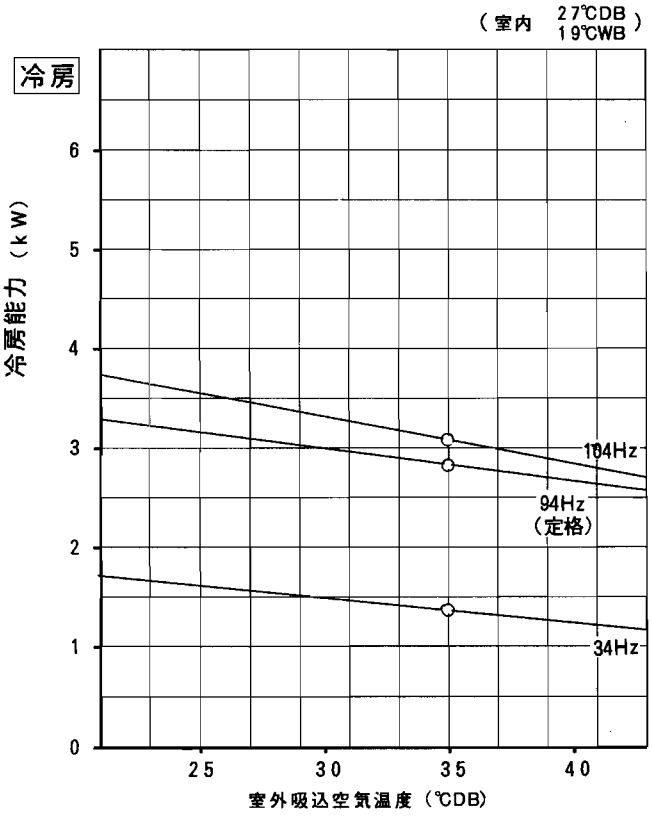

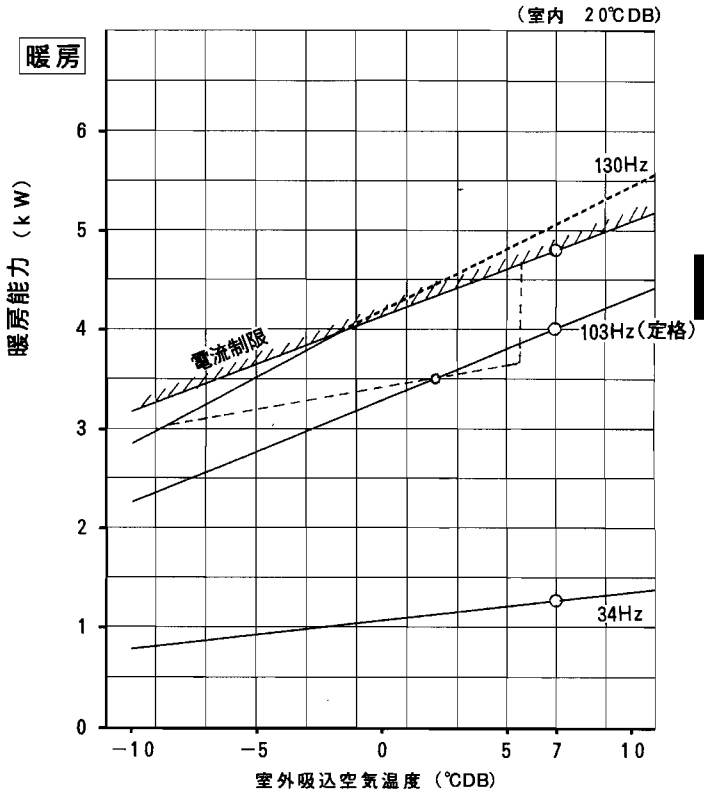

6

MFZ-3210S

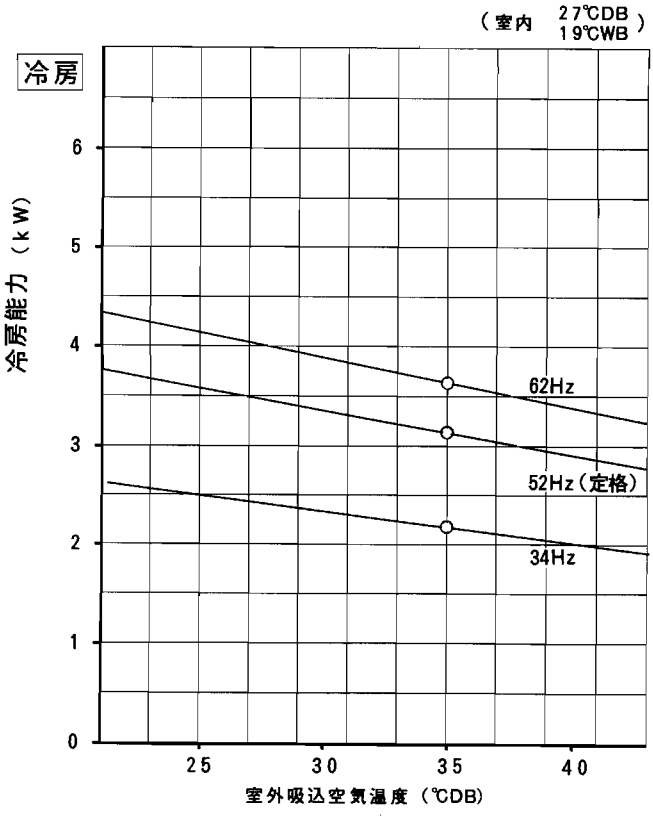

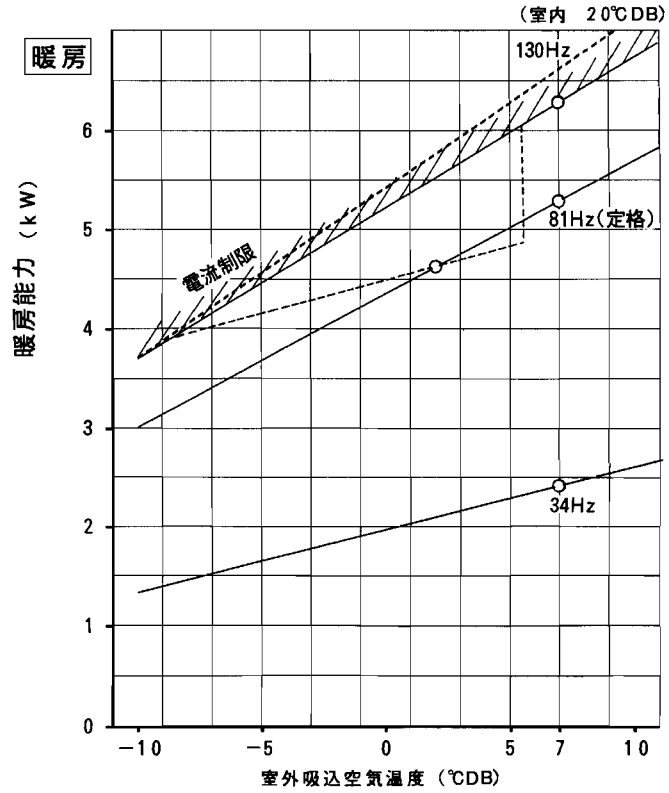

能 力 線 図

MFZ-4010S

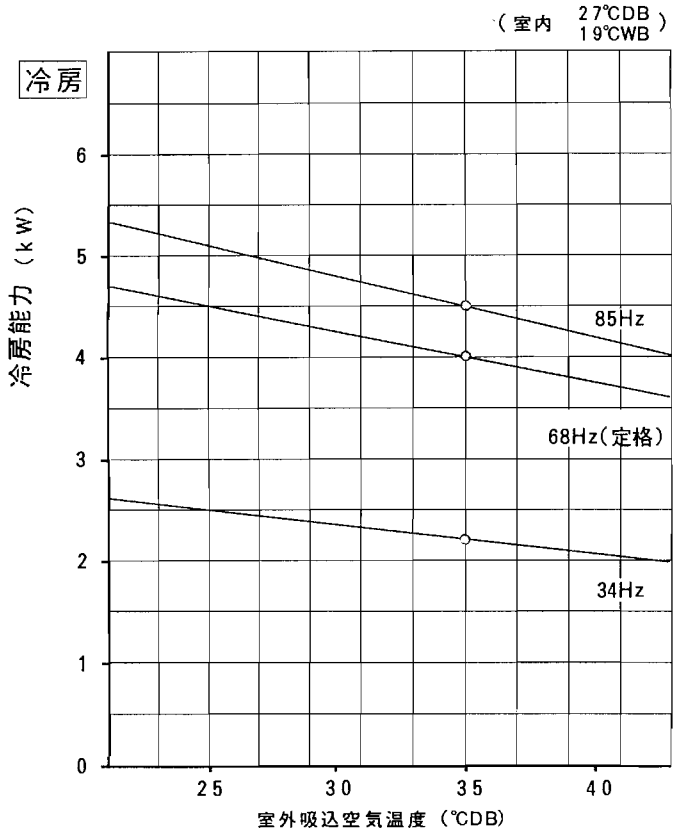

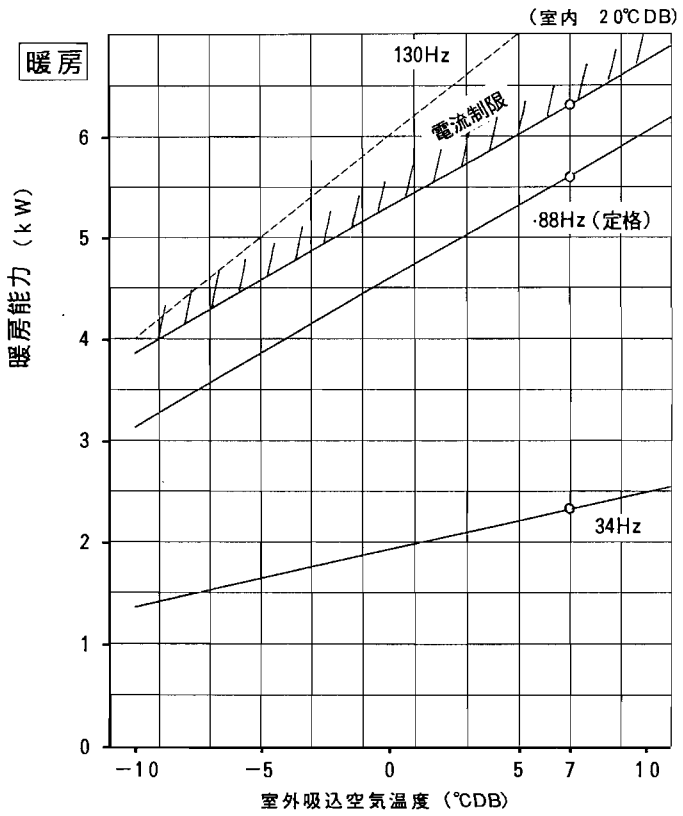

MFH-2830 2830S 2830D

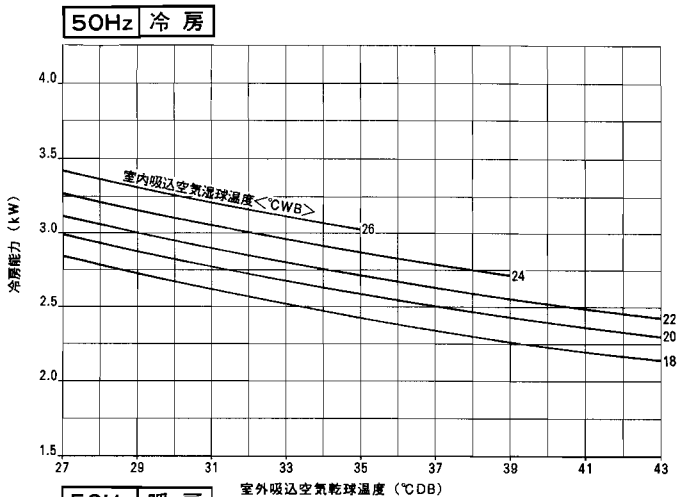

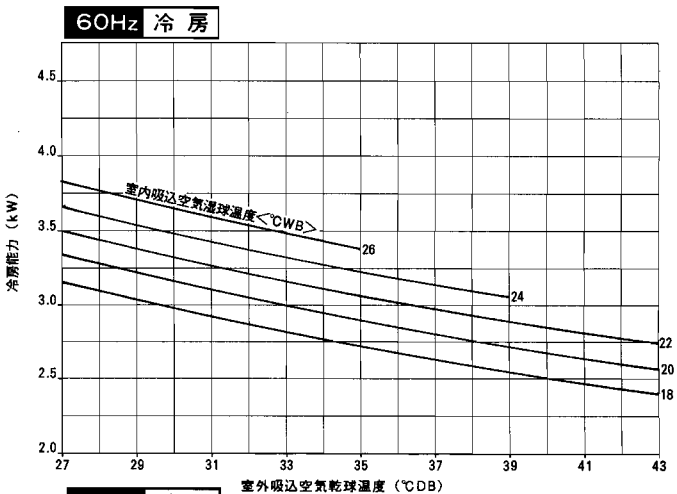

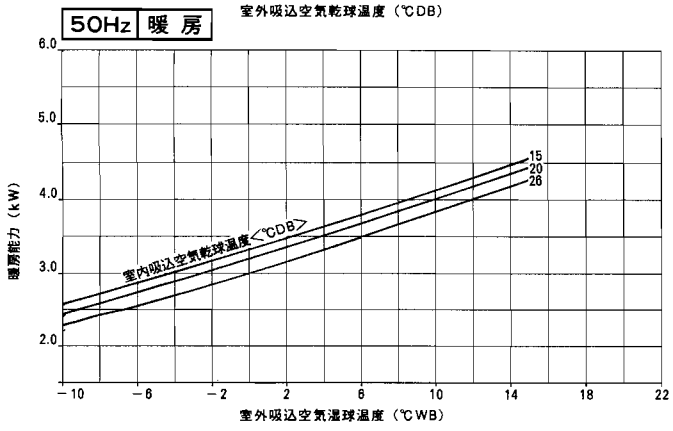

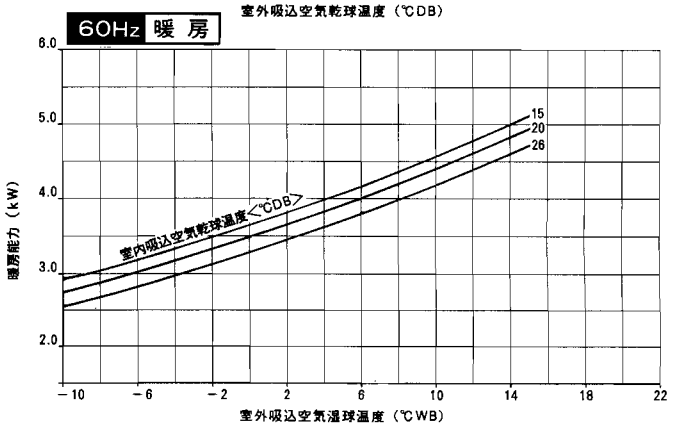

MFH-5020S 5020T

50Hz 暖房

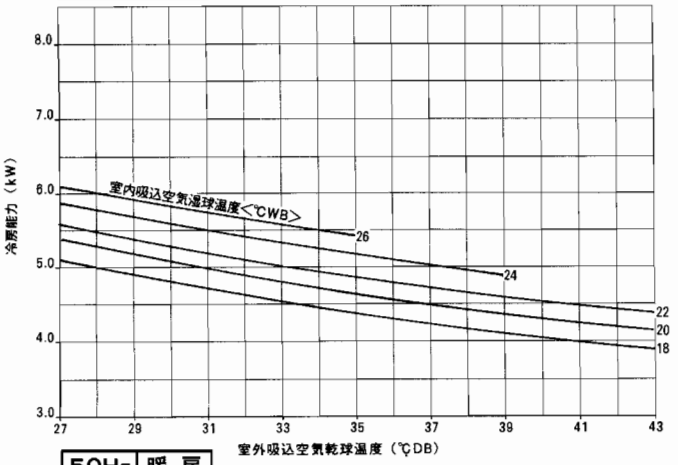

50Hz 暖房

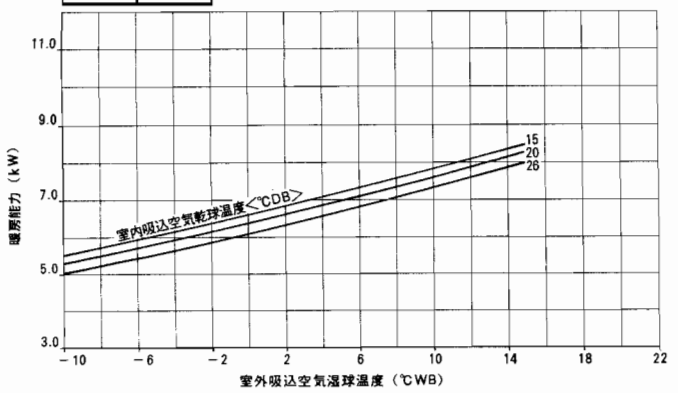

60Hz 冷房

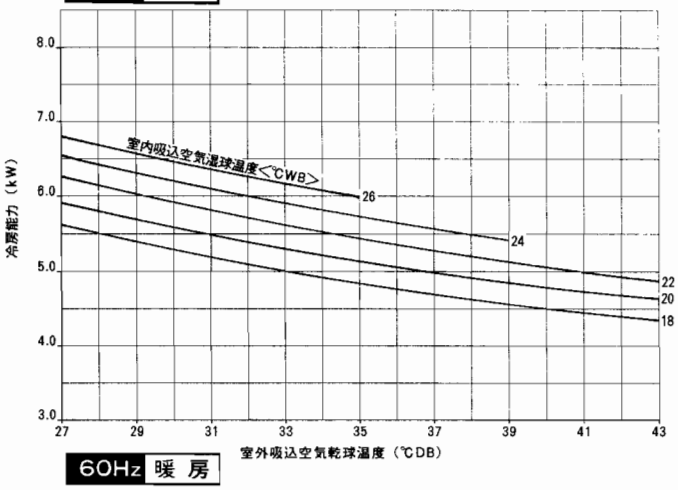

60Hz 暖房

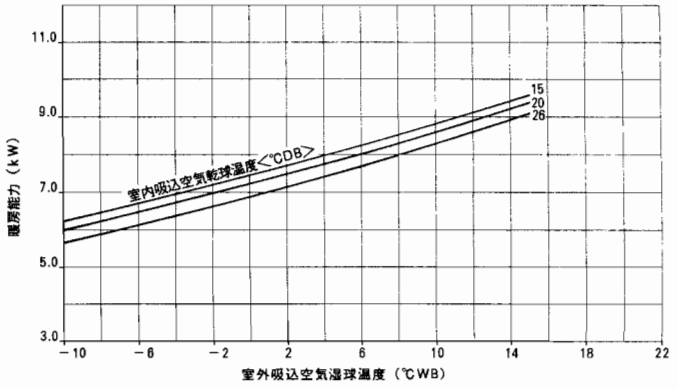

MWH-1810

50Hz 冷房

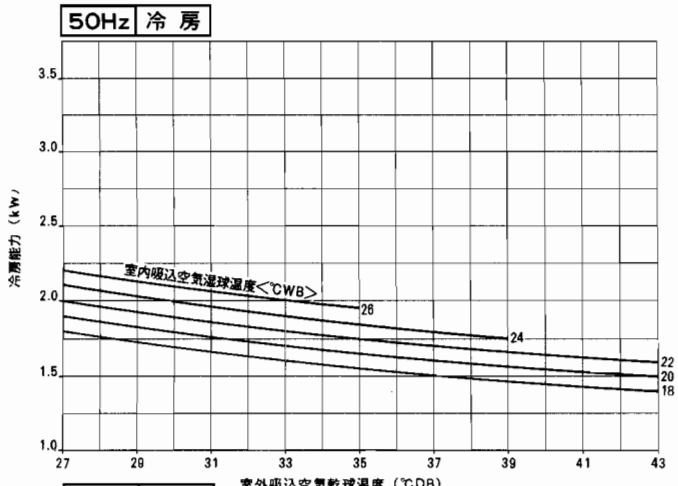

50Hz 暖房

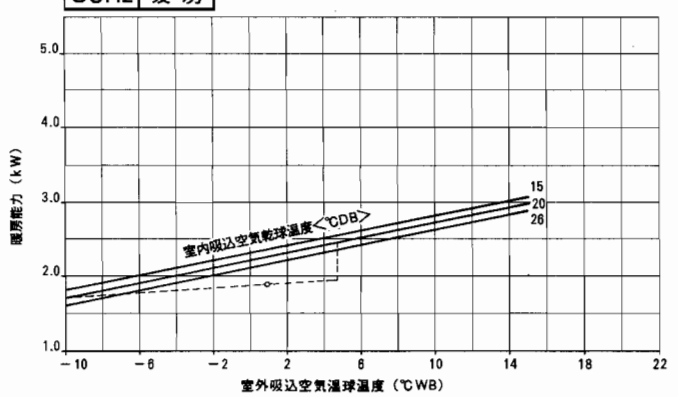

60Hz 冷房

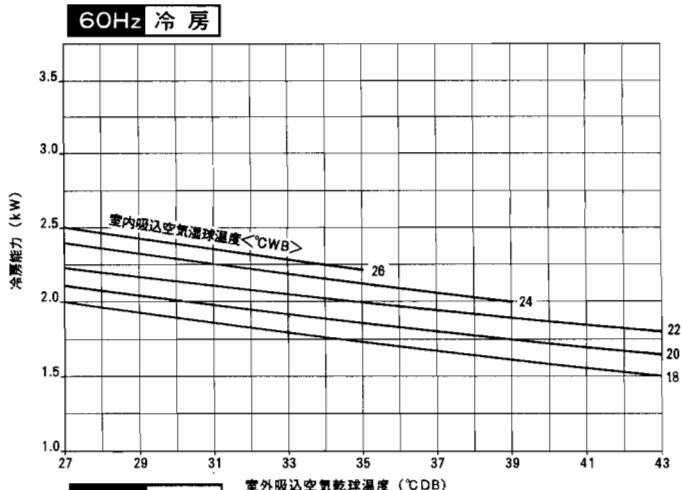

60Hz 暖房

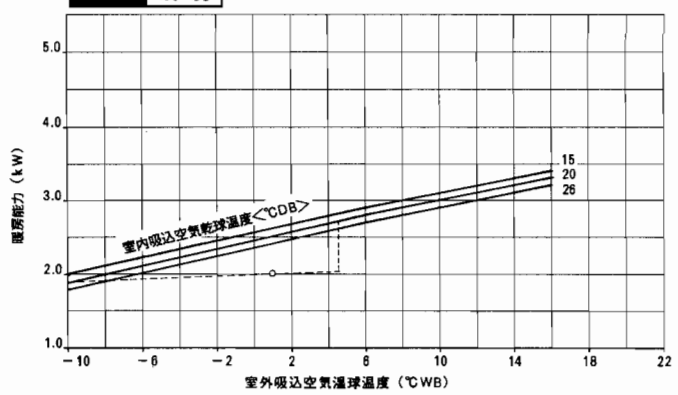

能 力 線 図

MFH-3230S

50Hz 冷 房

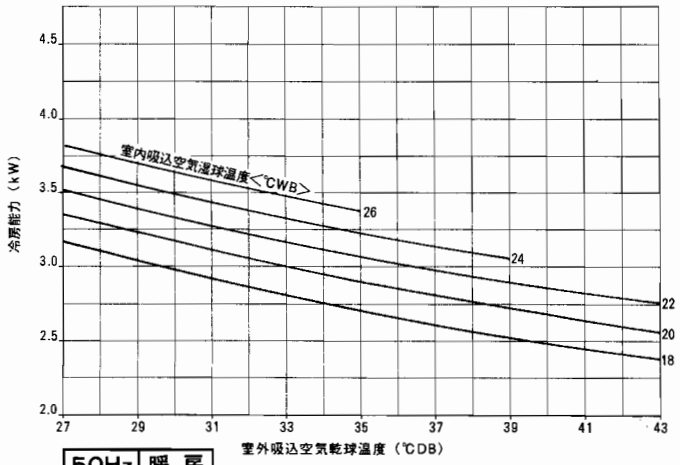

60Hz 冷 房

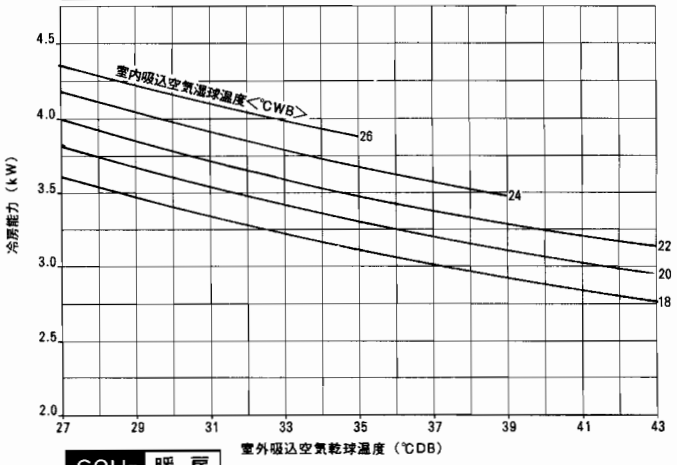

50Hz 暖 房

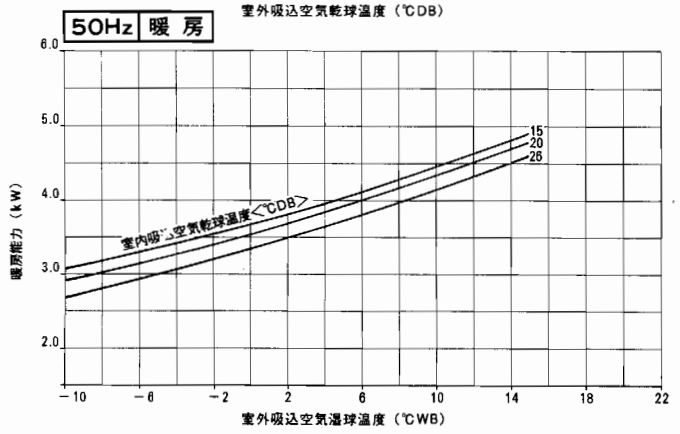

60Hz 暖 房

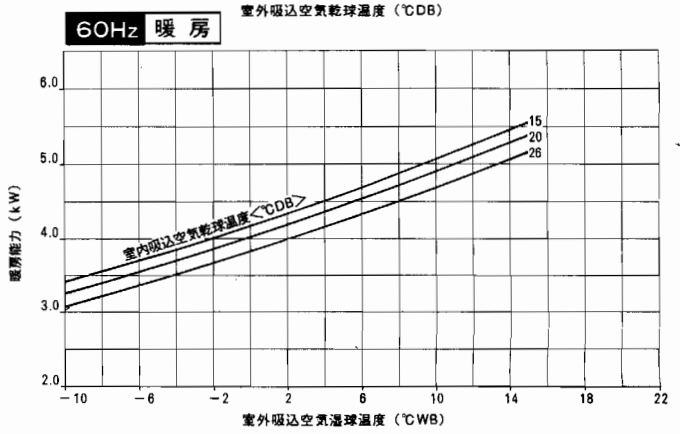

MFH-4020S 4020T

50Hz 冷 房

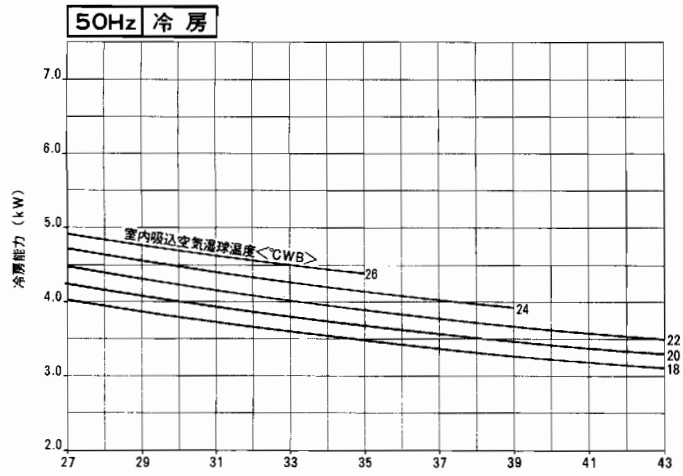

60Hz 冷 房

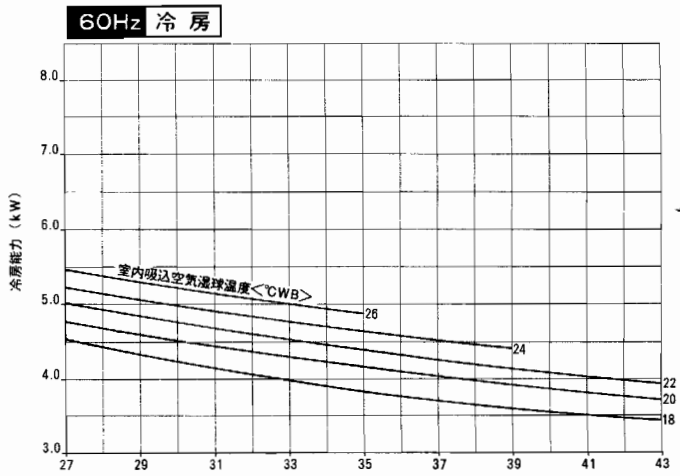

50Hz 暖 房

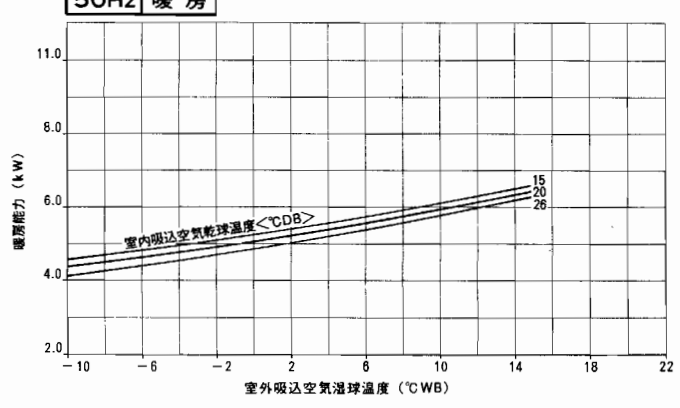

60Hz 暖 房

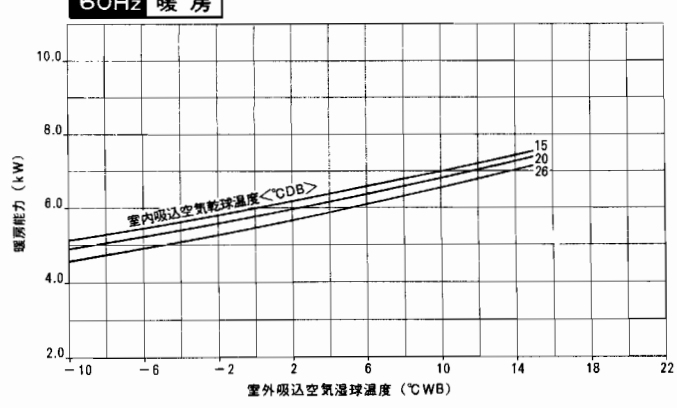

MW-1660

50Hz 冷 房

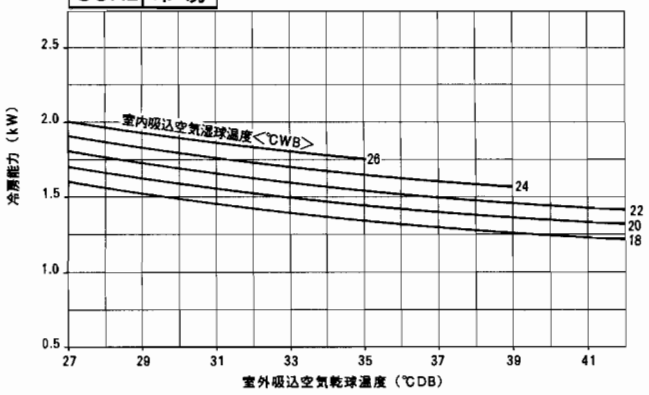

60Hz 冷 房

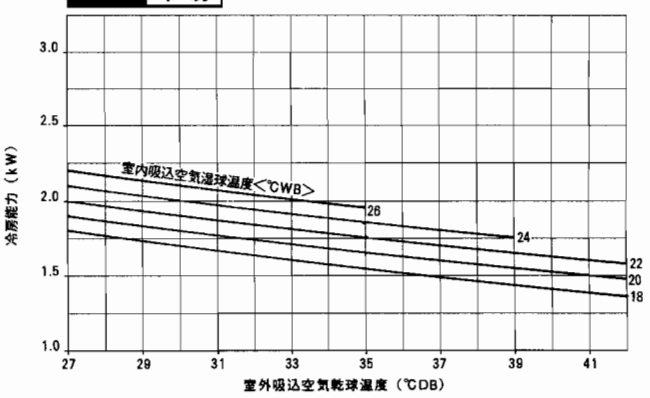

MW-1860

50Hz 冷 房

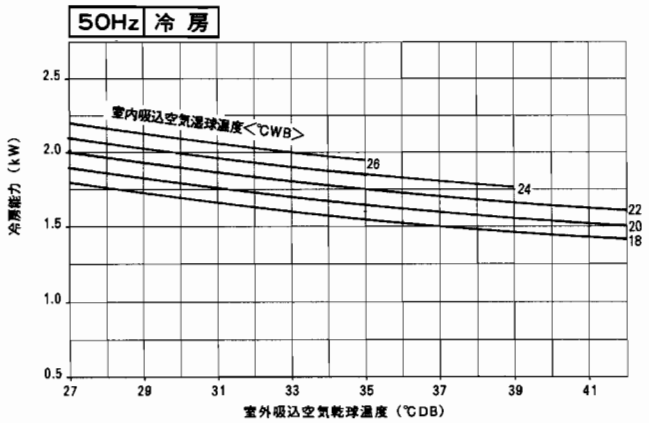

60Hz 冷 房

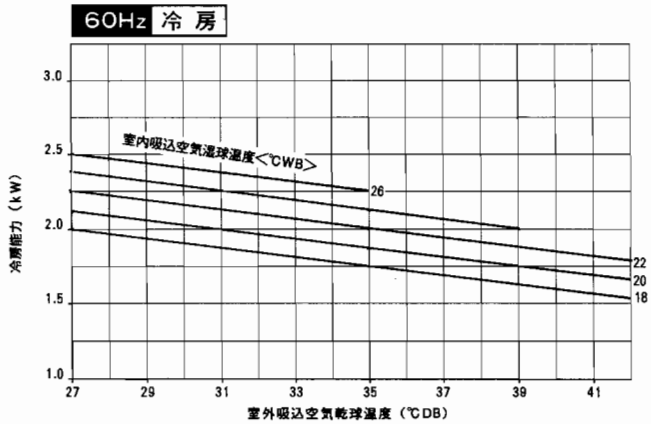

能 力 線 図

MLZ-2810S

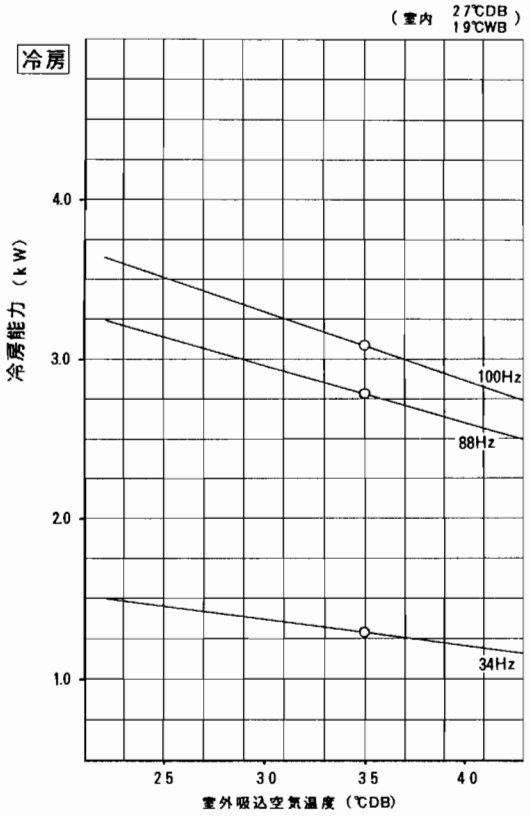

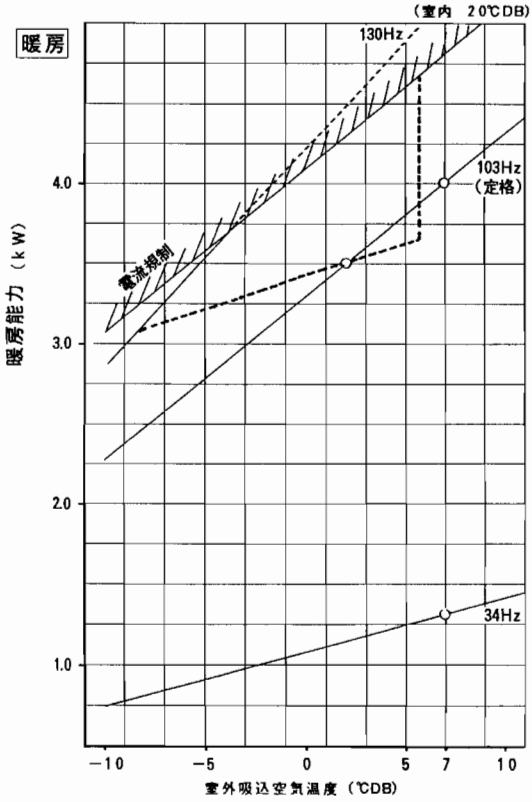

MLZ-3210S

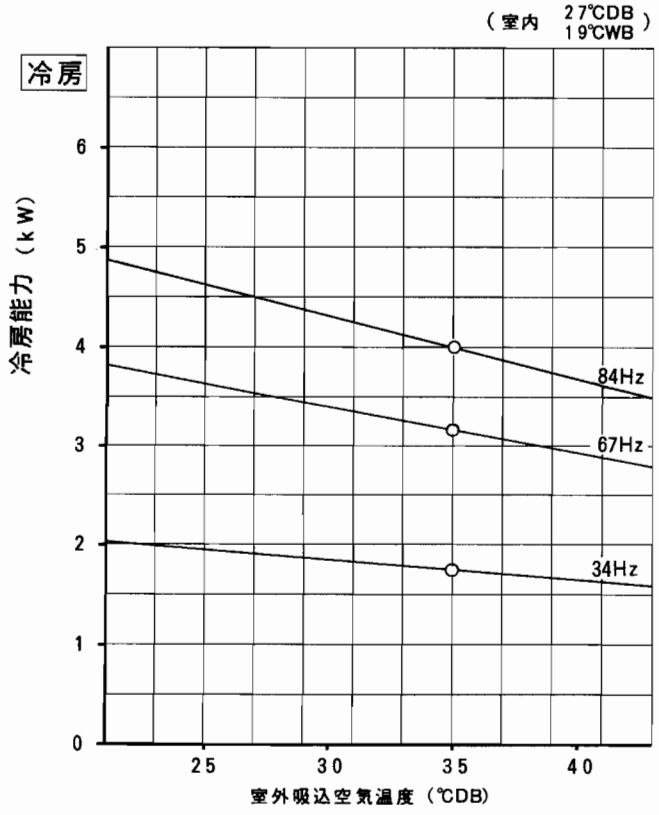

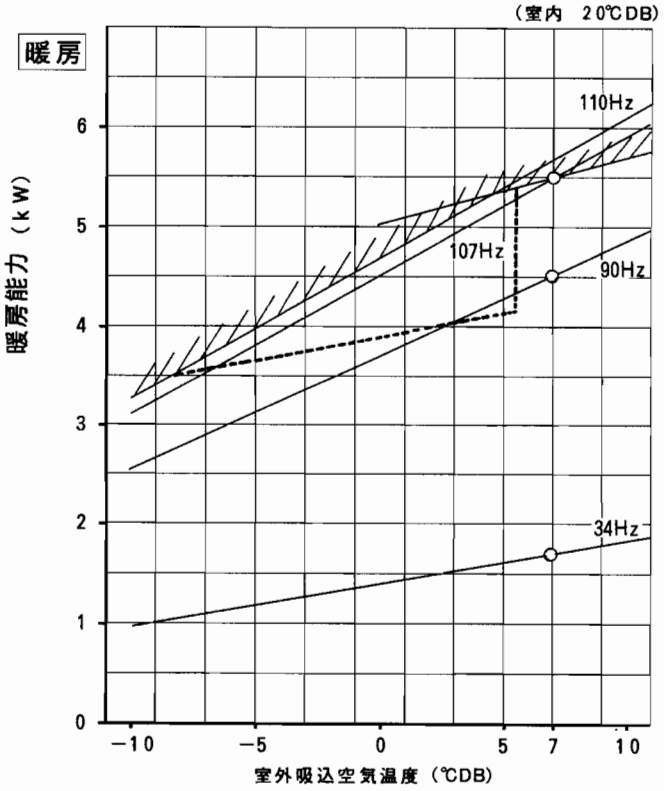

MLZ-4010S

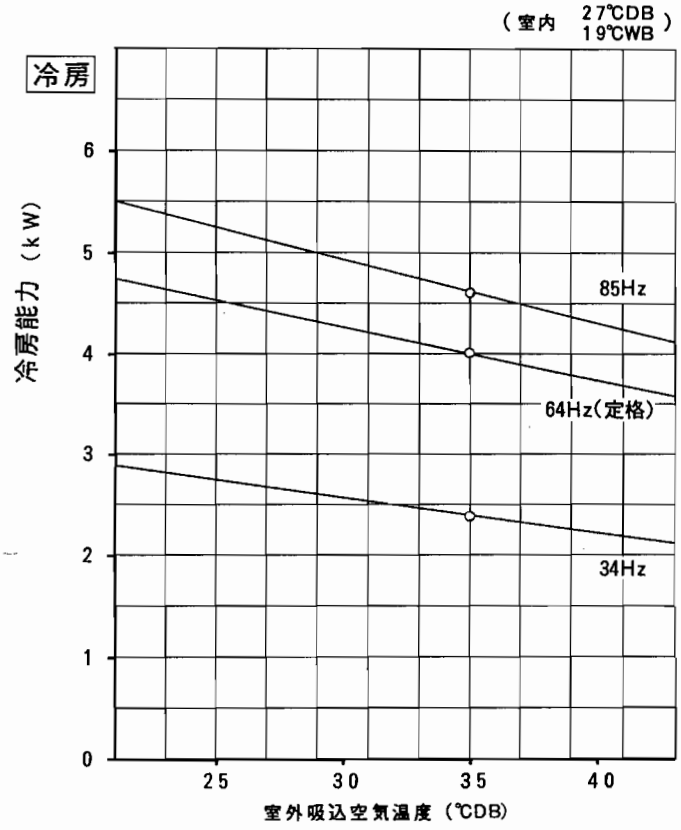

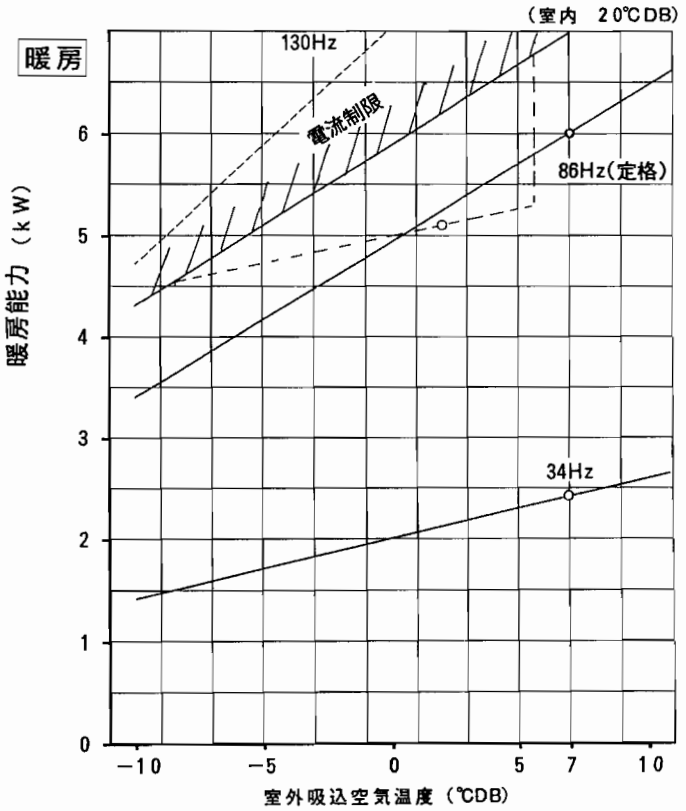

MTZ-2810S

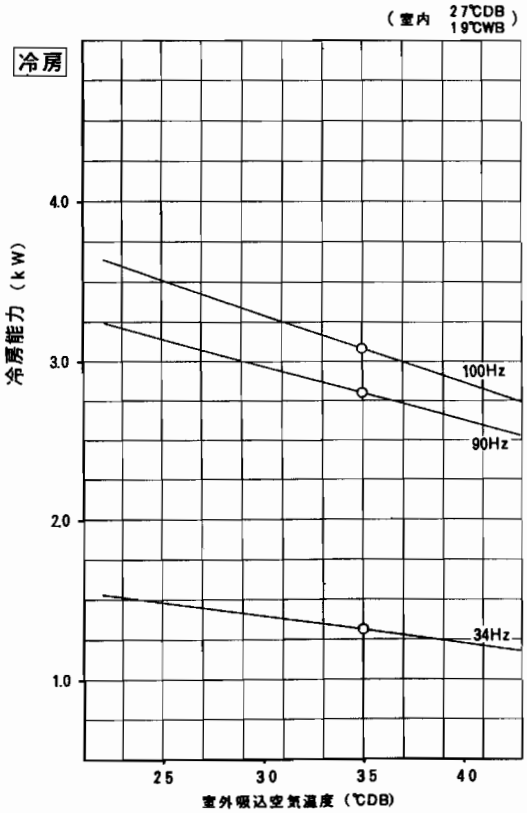

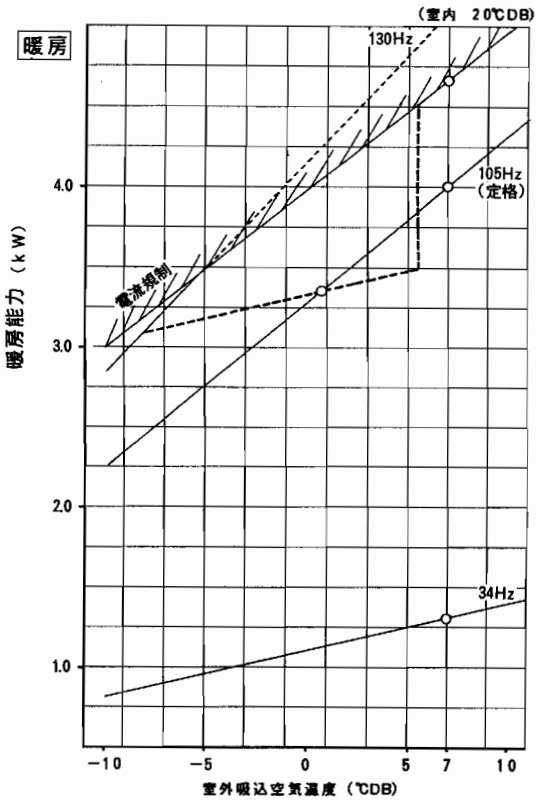

能 力 線 図

MTZ-4010S

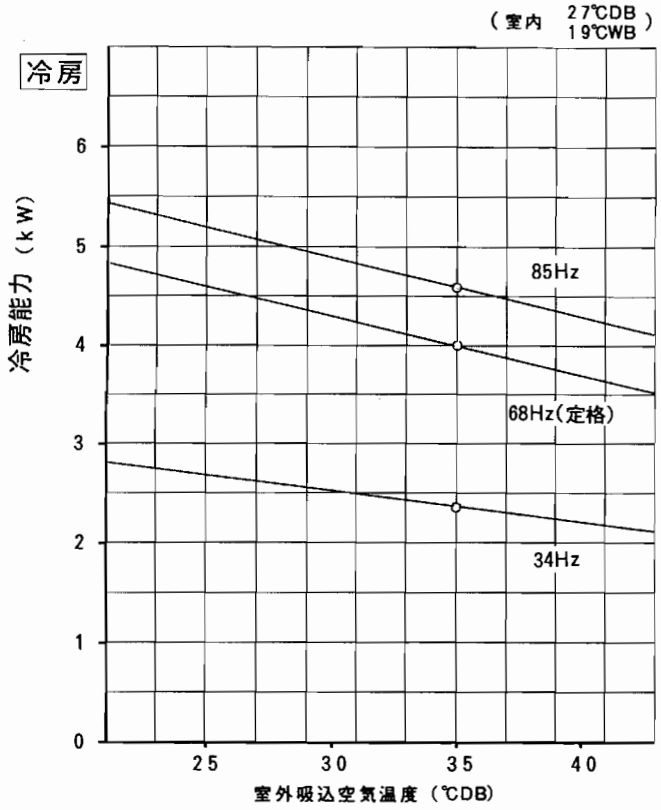

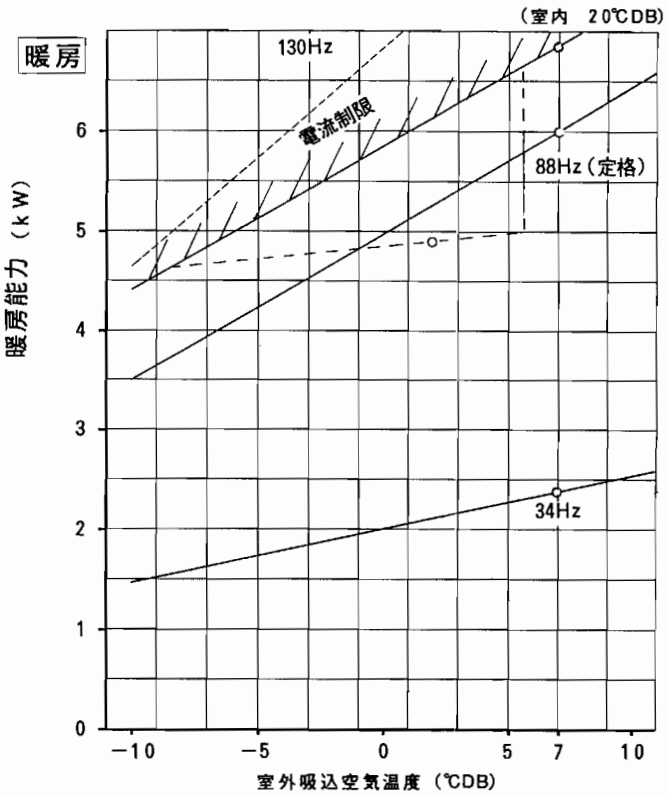

MTH-2820S

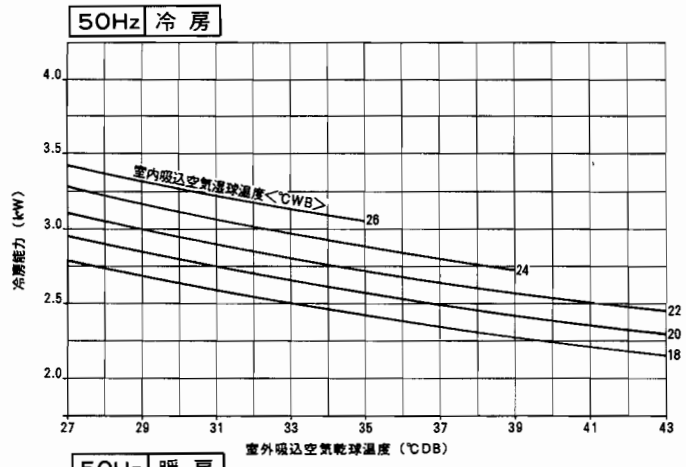

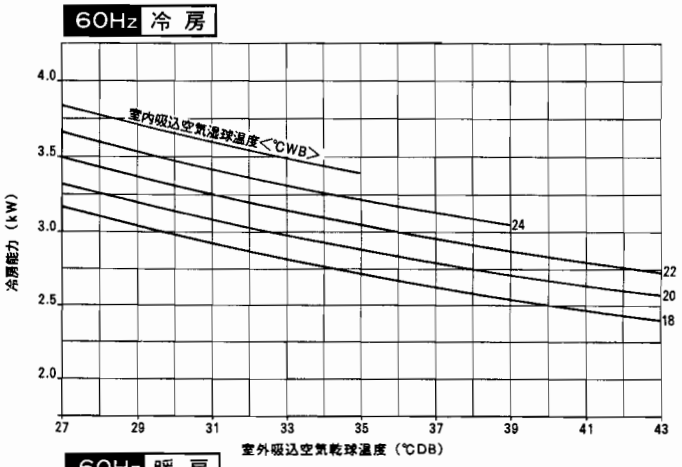

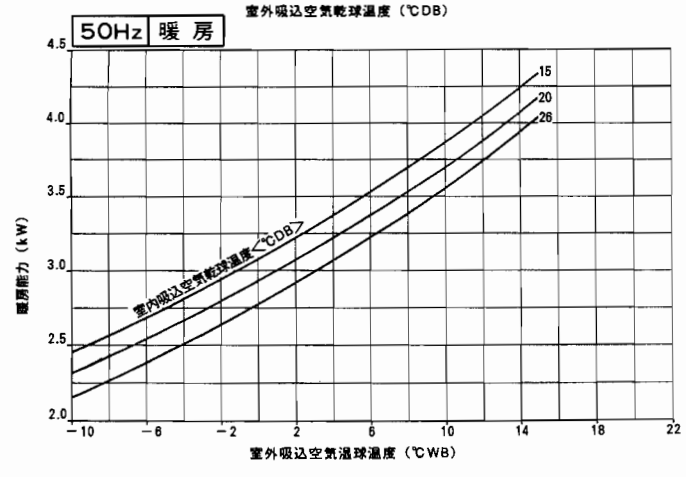

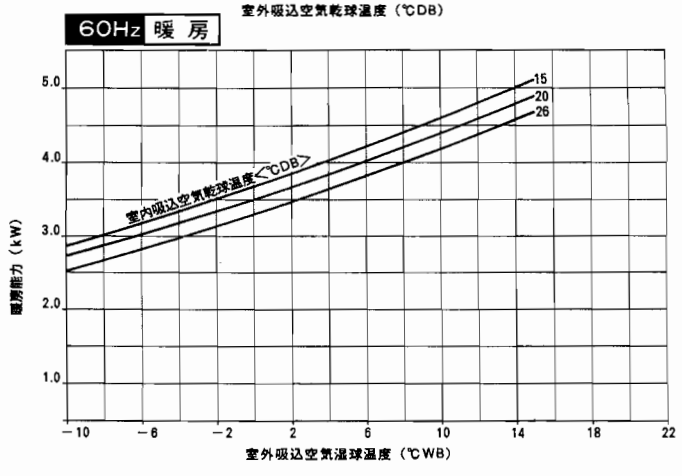

MTH-4020S

50Hz 冷房

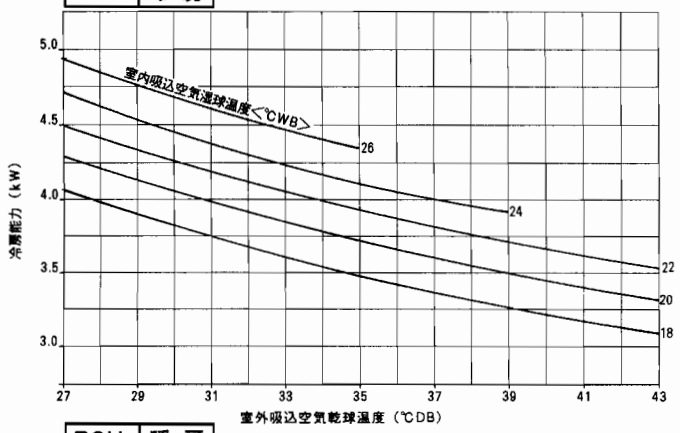

50Hz 暖房

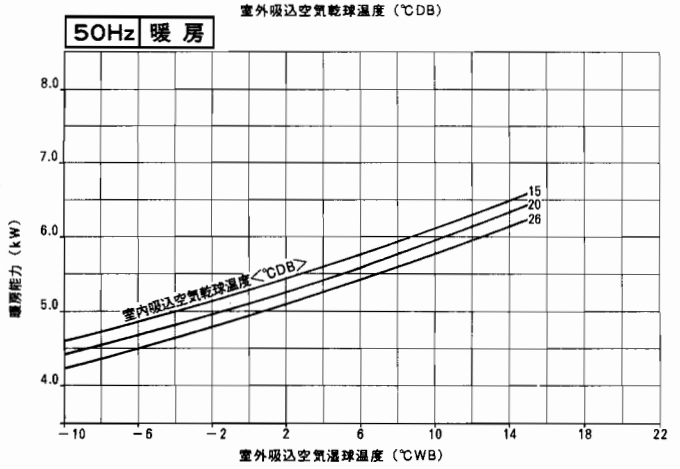

60Hz 冷房

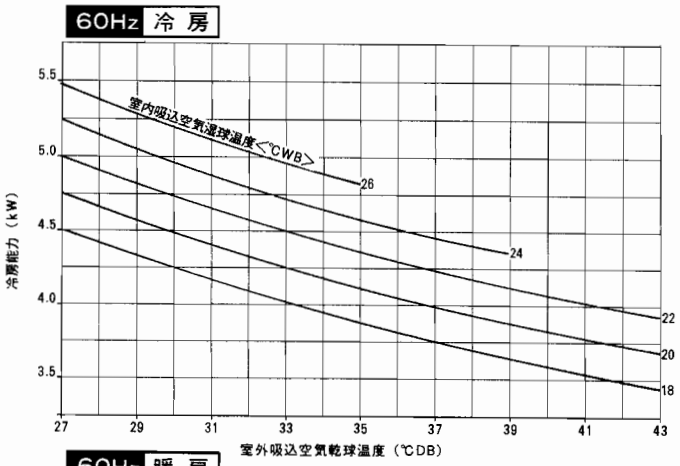

60Hz 暖房

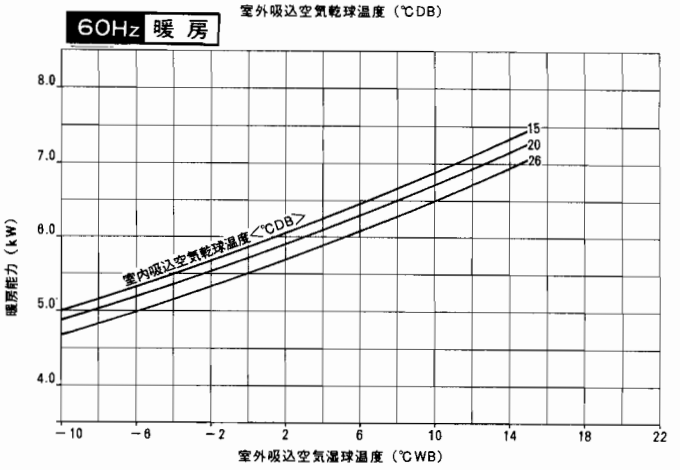

MBZ-2810S

冷房

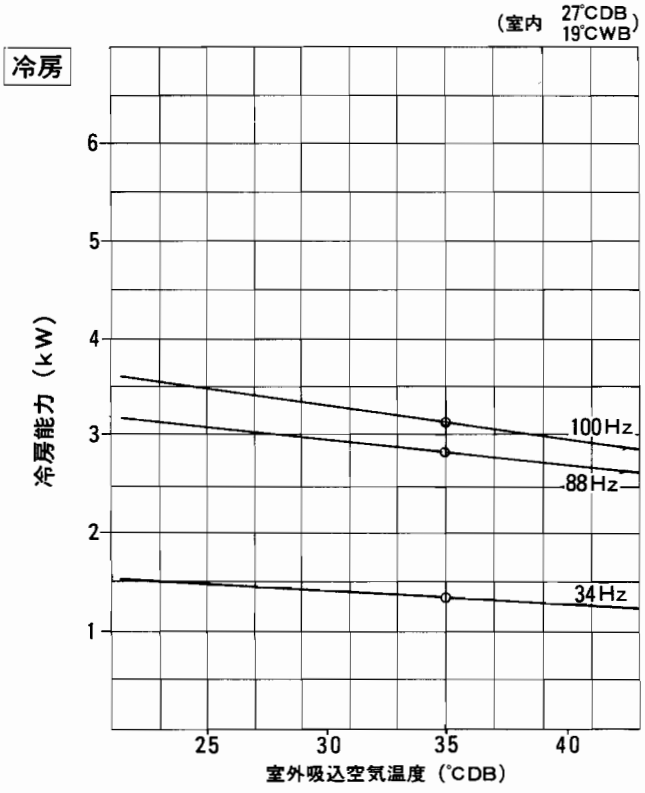

暖房

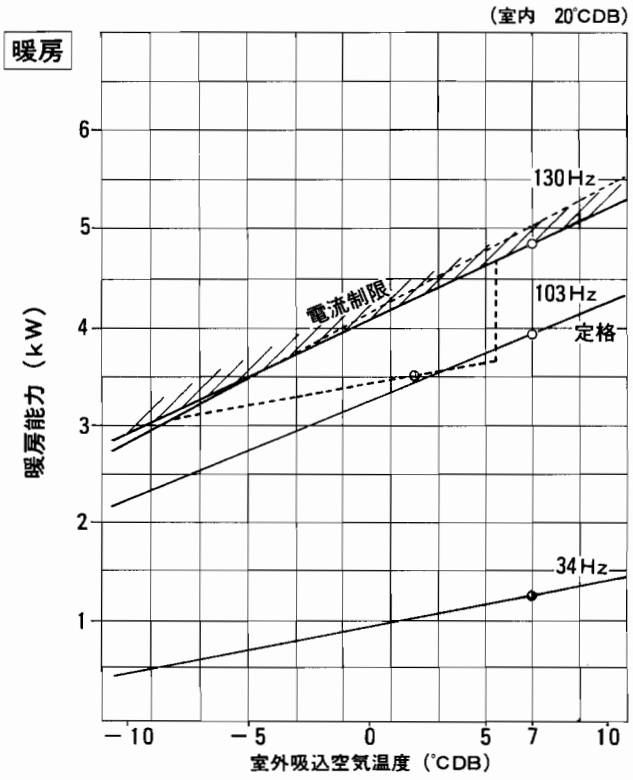

能 力 線 図

MBZ-3210S

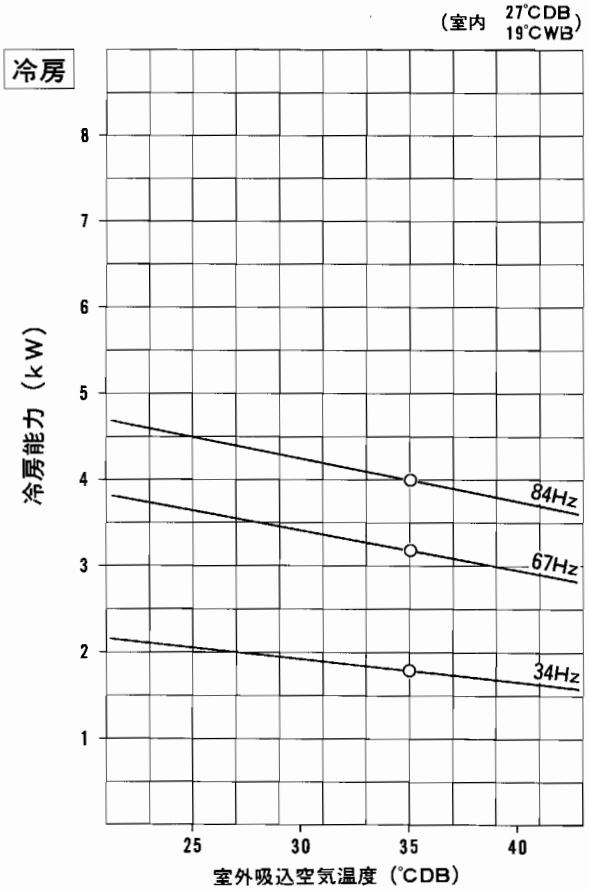

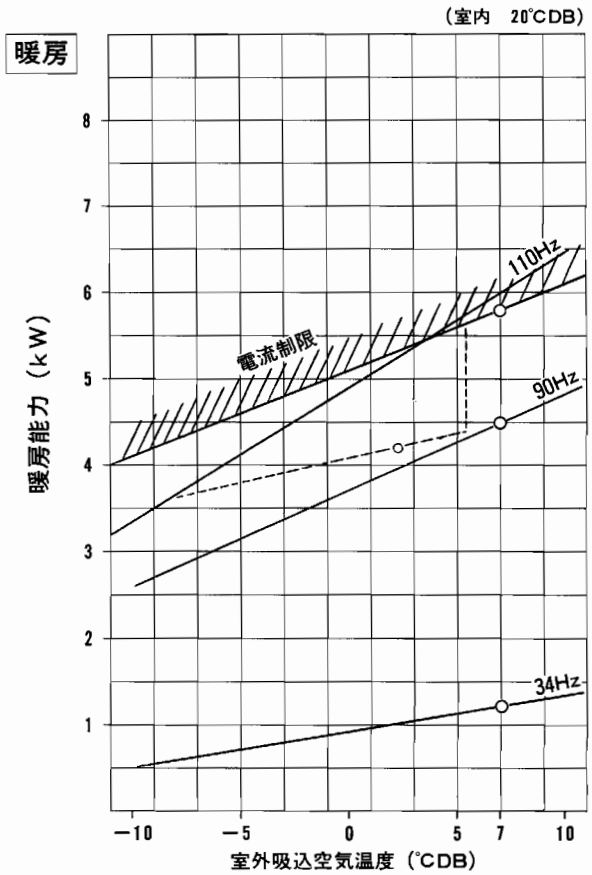

MBZ-4010S

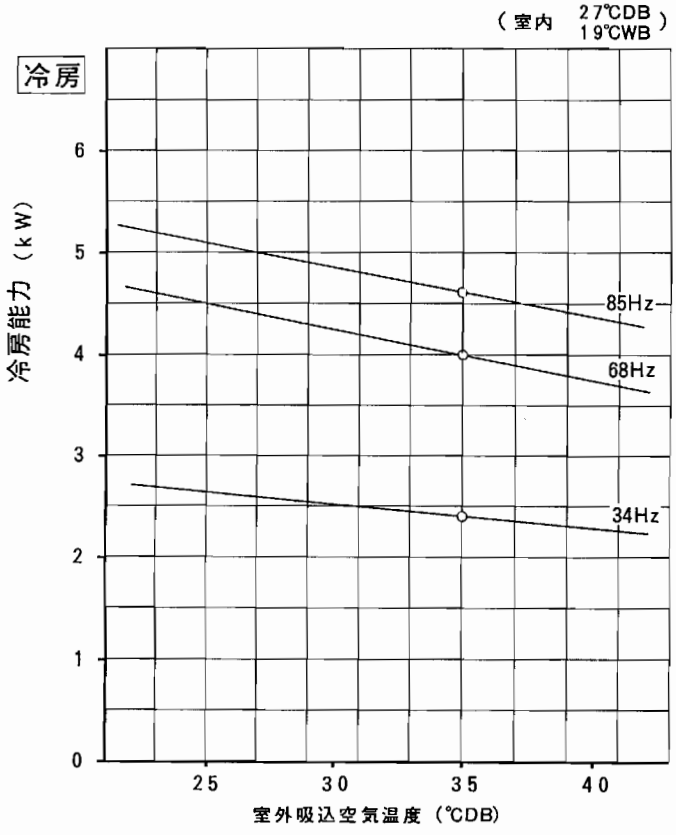

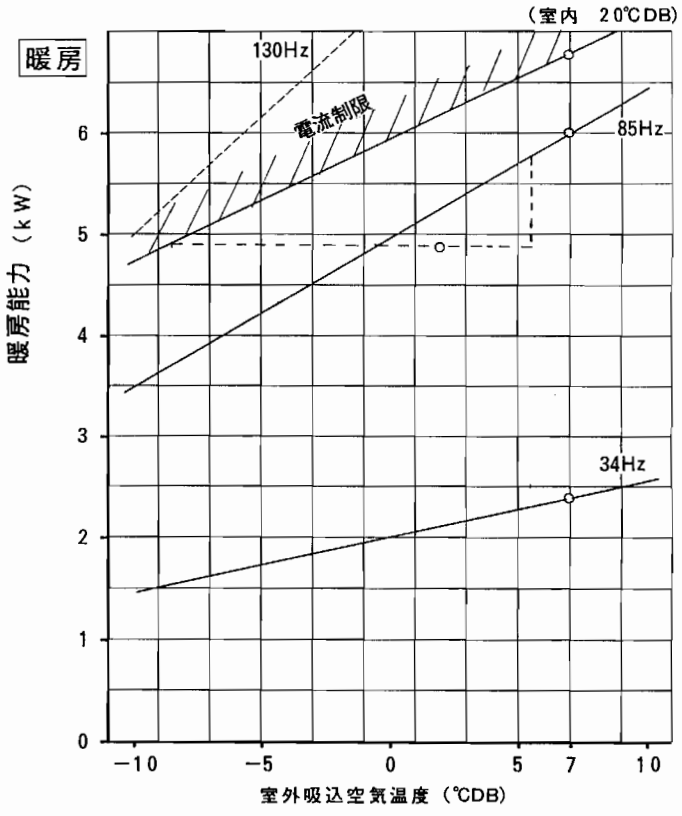

MEH-2820S

50Hz 冷房

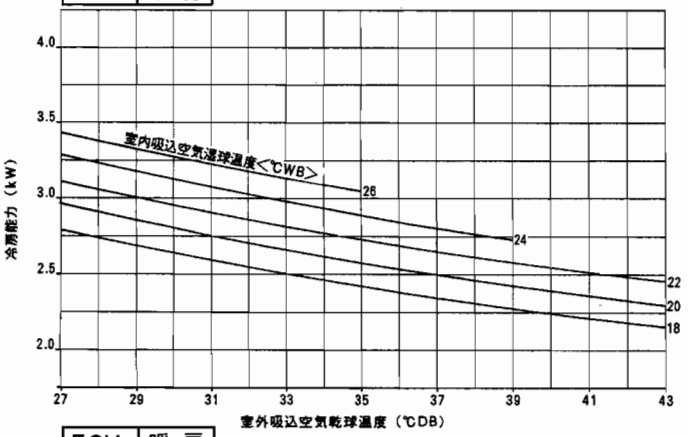

60Hz 冷房

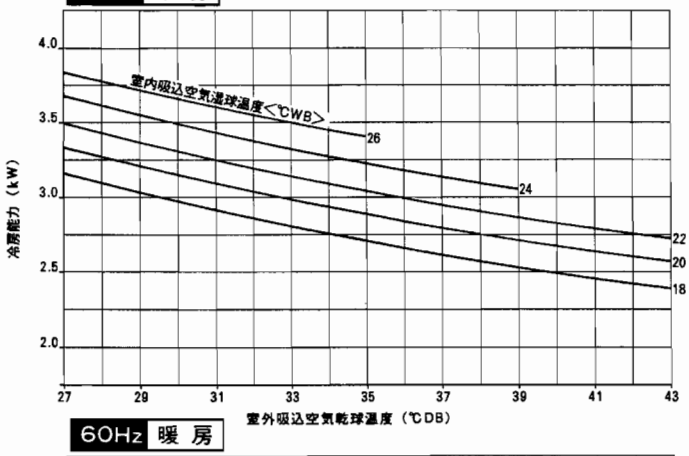

50Hz 暖房

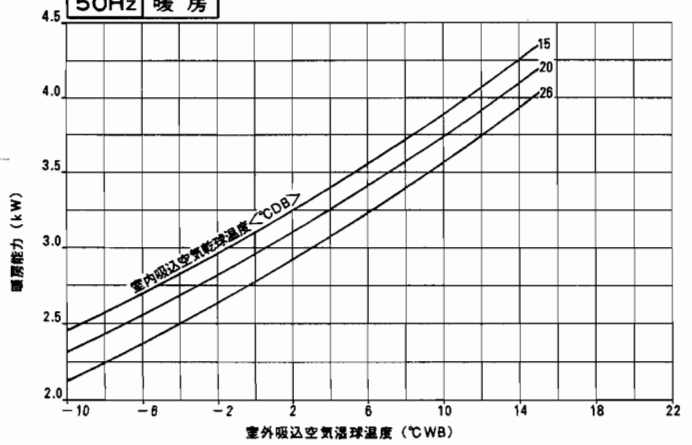

60Hz 暖房

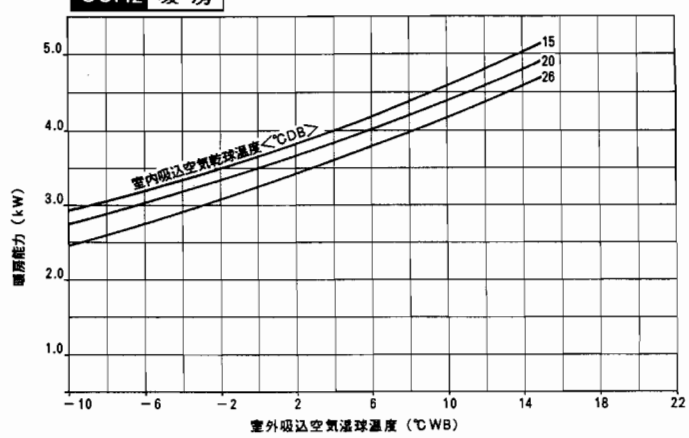

MEH-4020S

50Hz 冷房

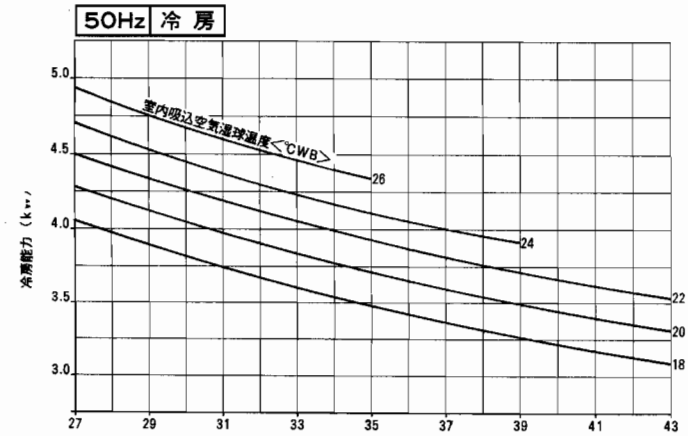

60Hz 冷房

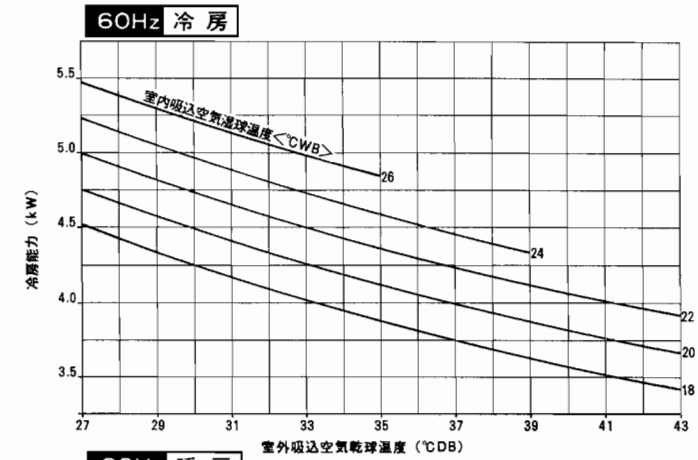

50Hz 暖房

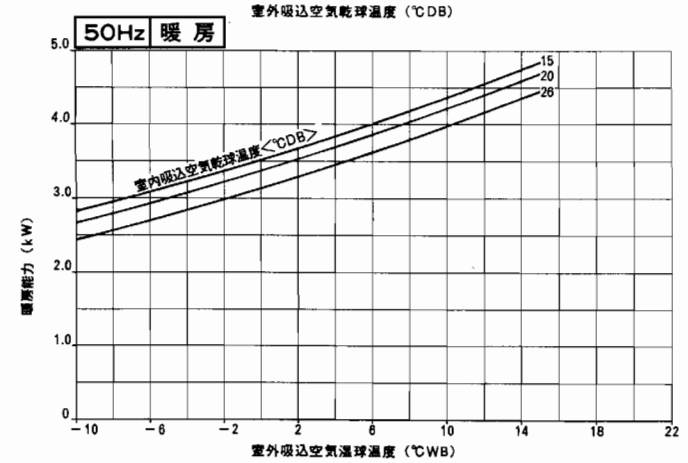

60Hz 暖房

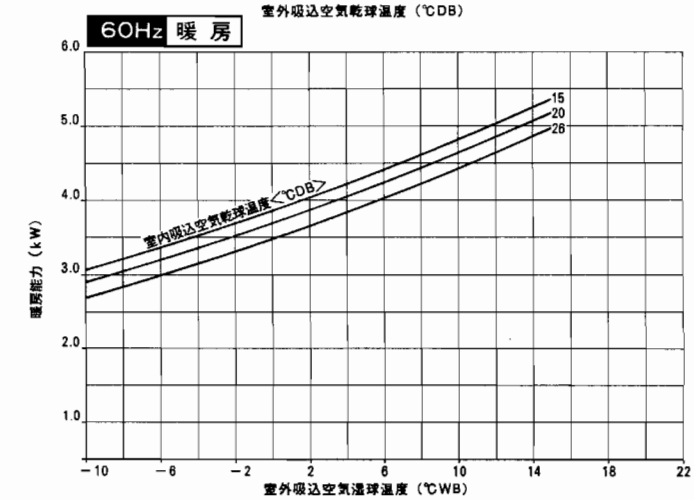

能 力 線 図

MEH-5020S

50Hz 冷房

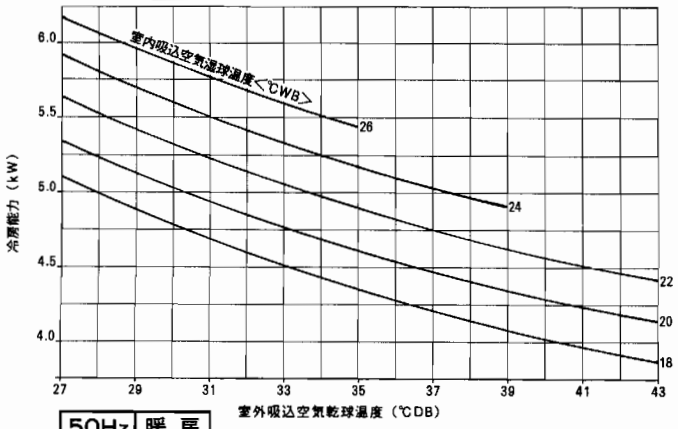

60Hz 冷房

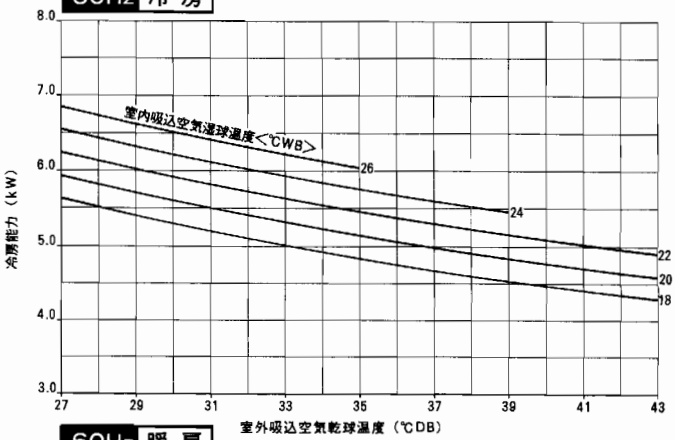

50Hz 暖房

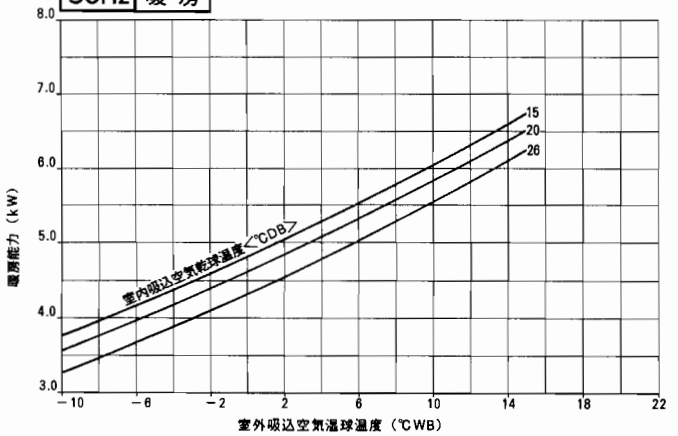

60Hz 暖房

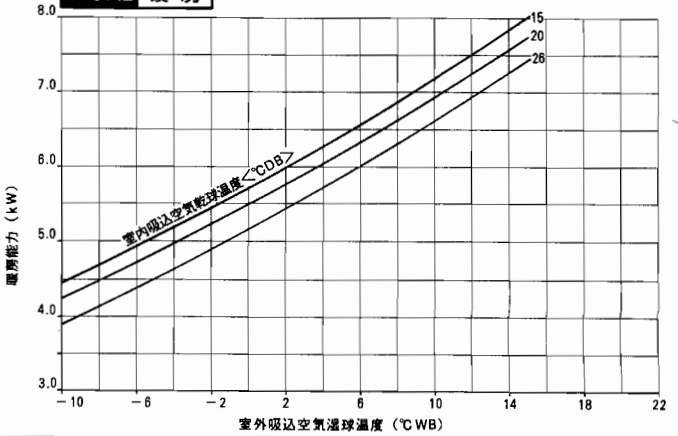

MSH-2230L

50Hz 冷房

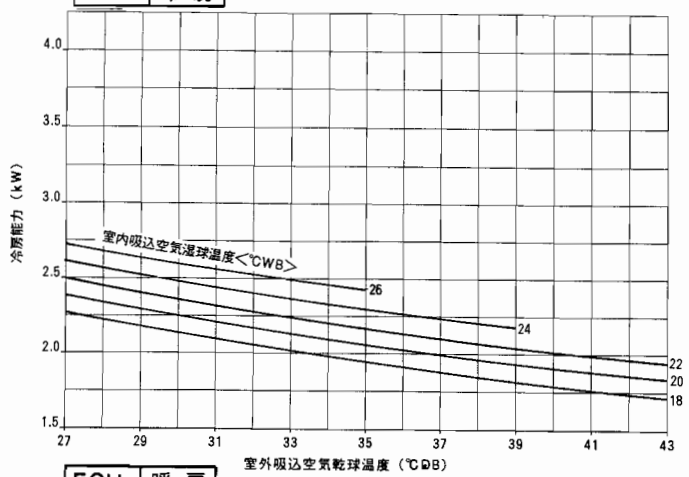

60Hz 冷房

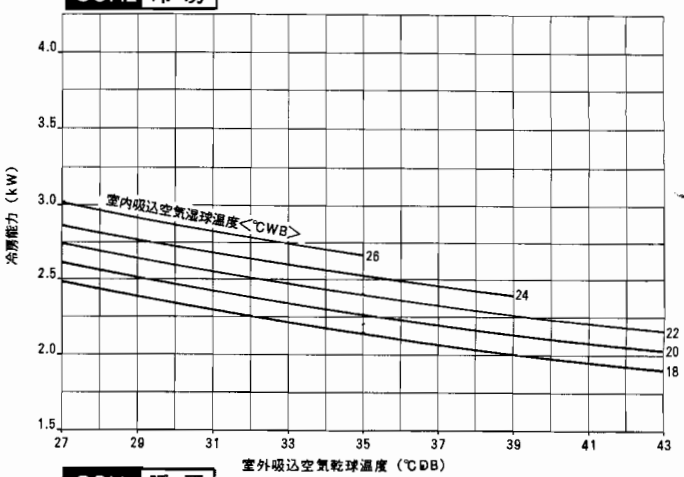

50Hz 暖房

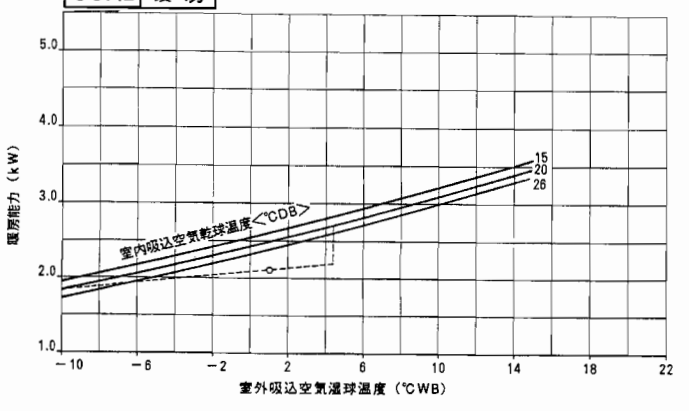

60Hz 暖房

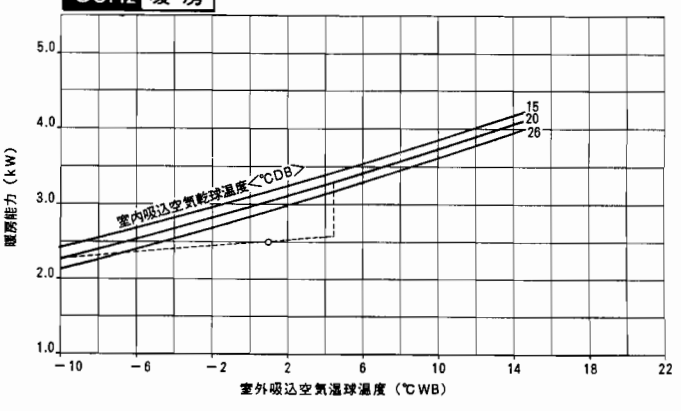

MSH-2830L 2830LS

50Hz 冷 房

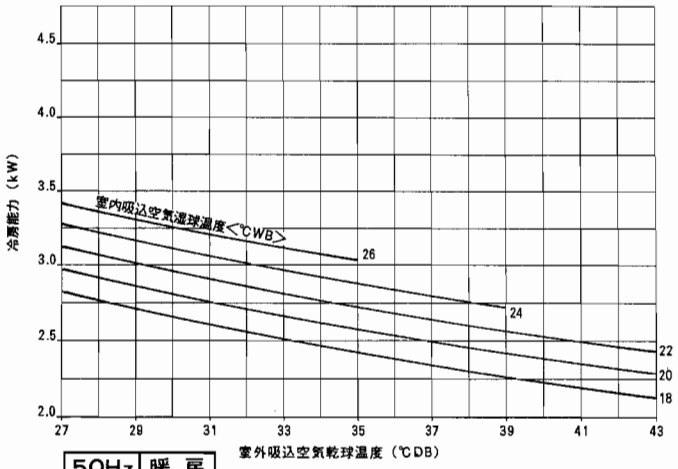

60Hz 冷 房

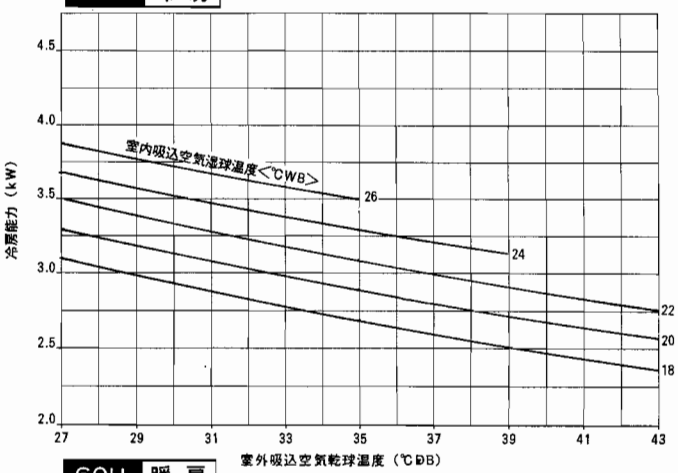

50Hz 暖 房

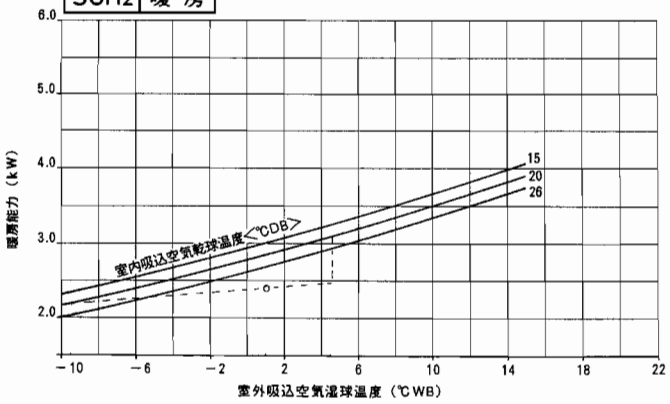

60Hz 暖 房

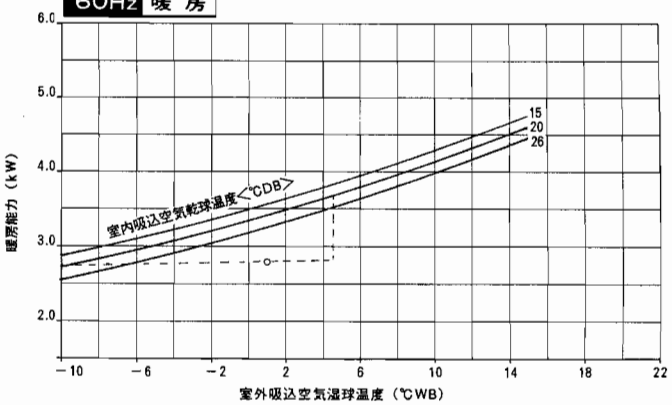

6

騒音曲線図

MSZ-2800　2800S

周囲温度：(冷)室内27℃　室外35℃　測定場所：無響室　測定方法はJISZ8731
(暖)室内20℃　室外 7℃　暗 騒 音：15dB　50/60Hz急ノッチ運転

室内ユニット

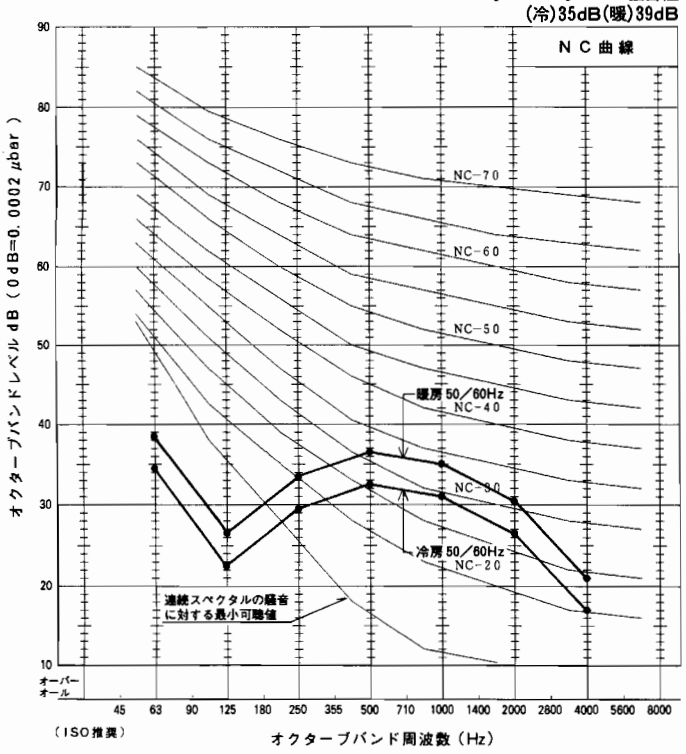

室外ユニット

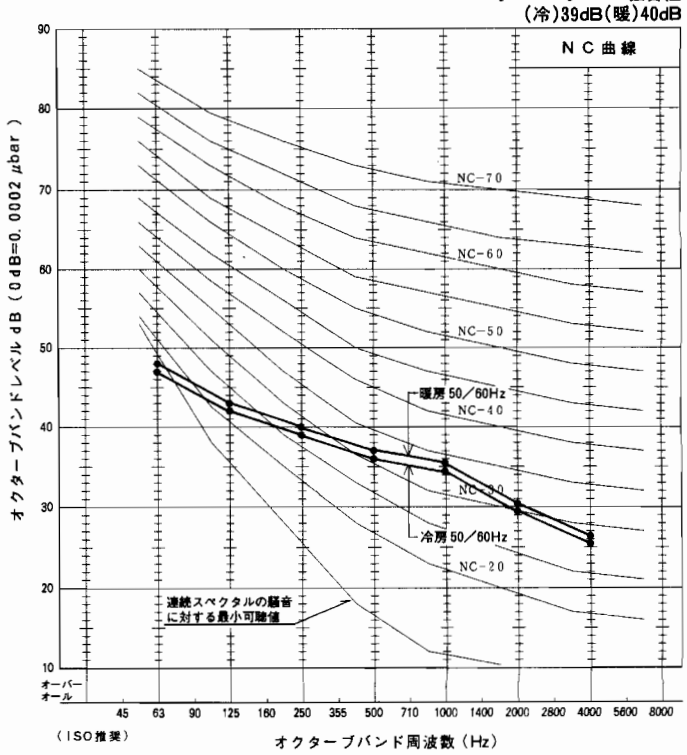

MSZ-2800Z

室内ユニット

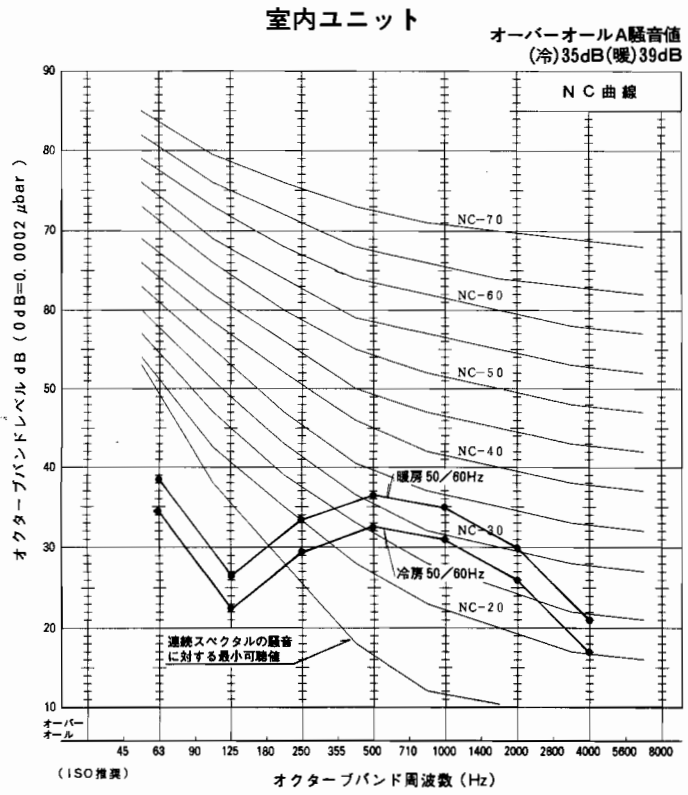

室外ユニット

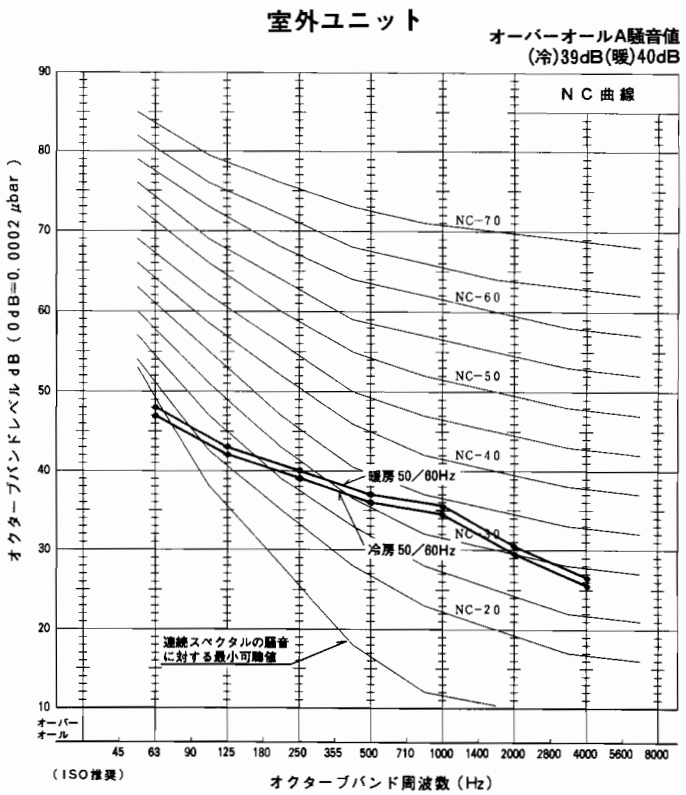

MSZ-3200

[周囲温度：(冷)室内27℃　室外35℃　測定場所：無響室　測定方法はJISZ8731
(暖)室内20℃　室外 7℃　暗 騒 音：15dB　50/60Hz急ノッチ運転]

室内ユニット

オーバーオールA騒音値
(冷)38dB(暖)42dB

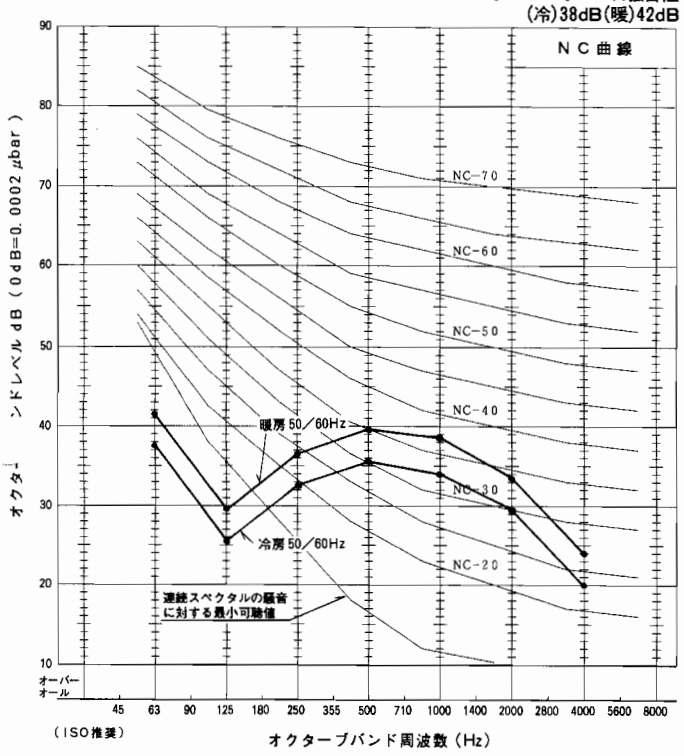

室外ユニット

オーバーオールA騒音値
(冷)42dB(暖)43dB

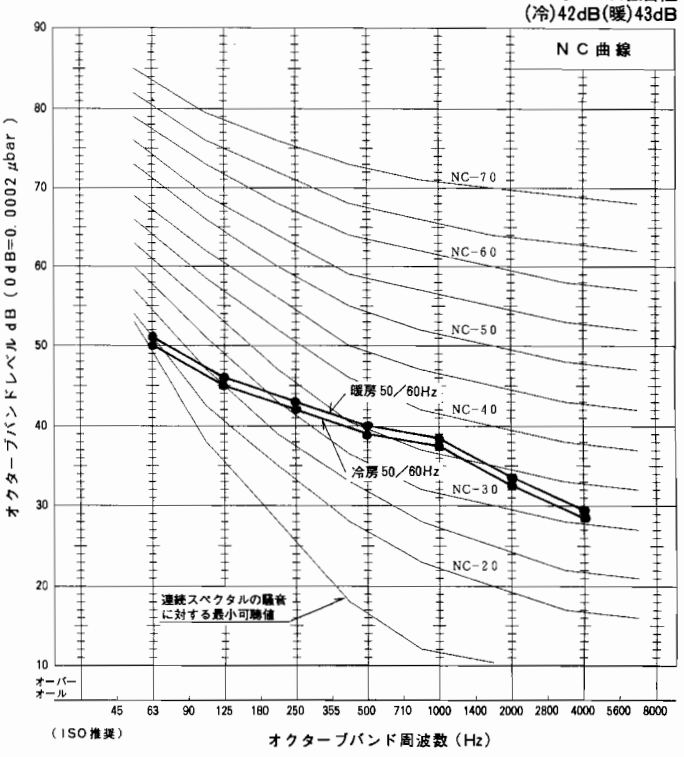

MSZ-2510

室内ユニット

オーバーオールA騒音値
(冷)35dB(暖)39dB

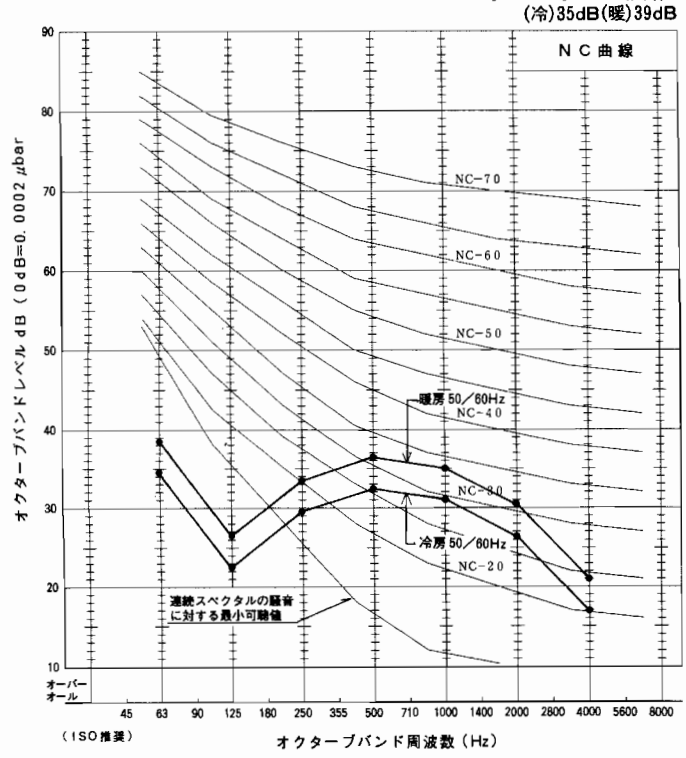

室外ユニット

オーバーオールA騒音値
(冷)39dB(暖)40dB

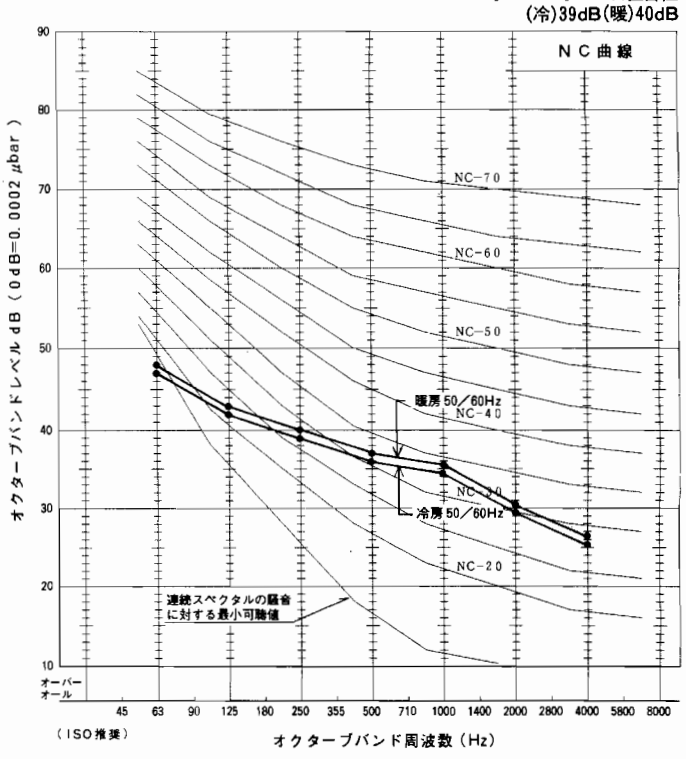

騒音(NC曲線)

MSZ-2810

[周囲温度：(冷)室内27℃　室外35℃　測定場所：無響室　測定方法はJISZ8731
(暖)室内20℃　室外 7℃　暗 騒 音：15dB　50/60Hz急ノッチ運転]

室内ユニット

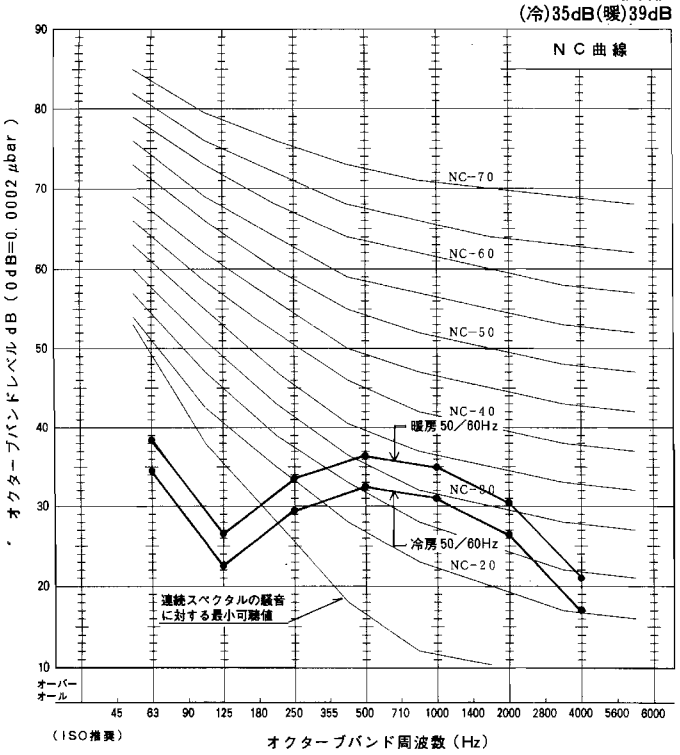

室外ユニット

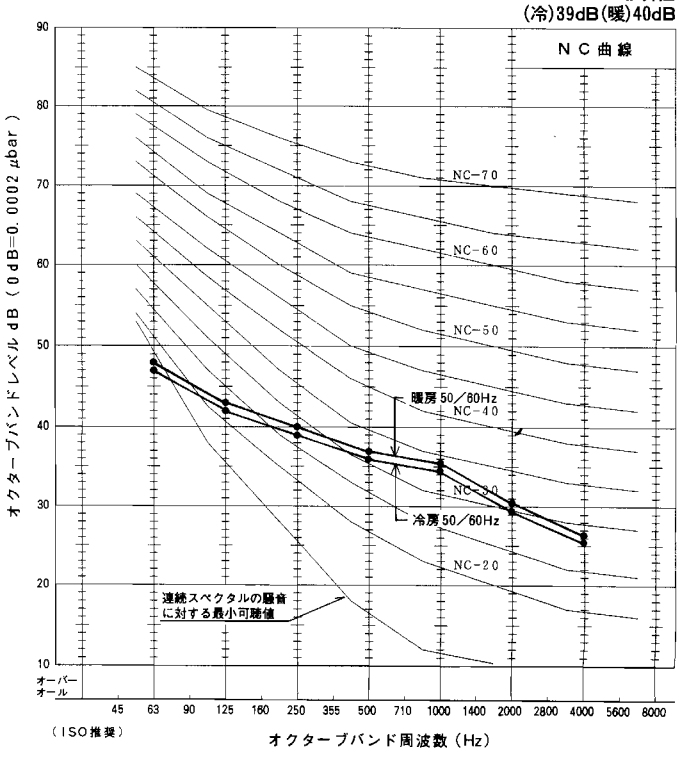

MSZ-4010S

室内ユニット

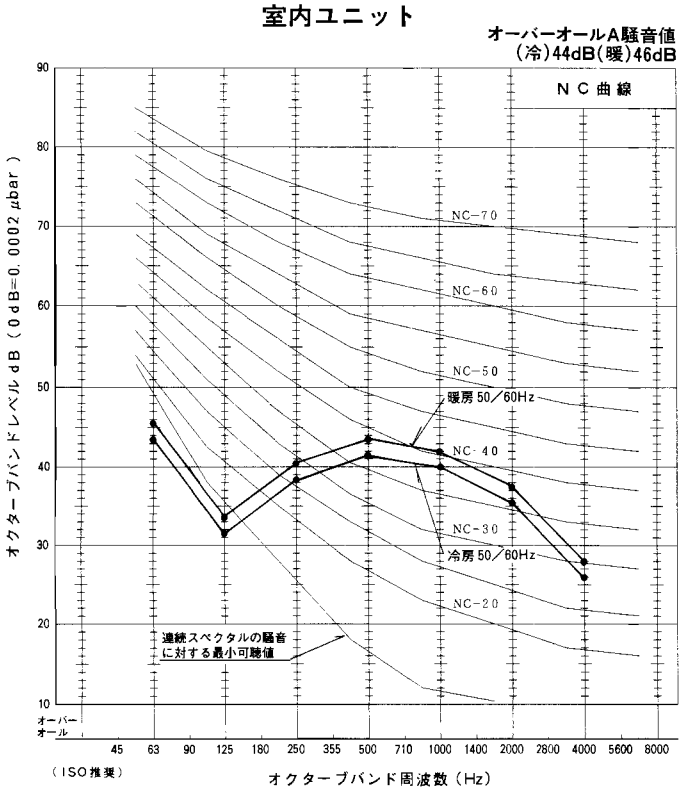

室外ユニット

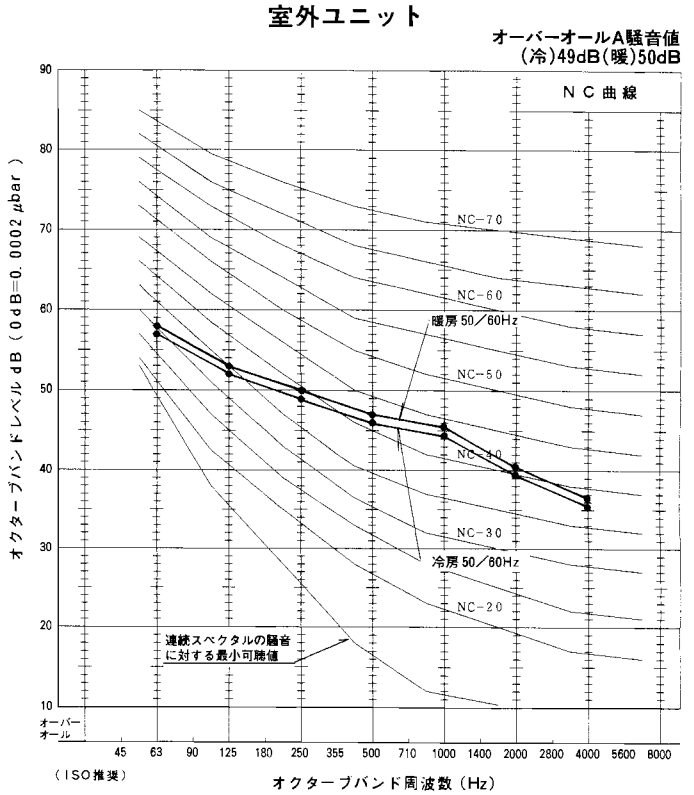

MSZ-A2800

[周囲温度：(冷)室内27℃　室外35℃　測定場所：無響室　測定方法はJISZ8731
(暖)室内20℃　室外 7℃　暗 騒 音：15dB　50/60Hz急ノッチ運転]

室内ユニット

オーバーオールA騒音値
(冷)40dB(暖)44dB

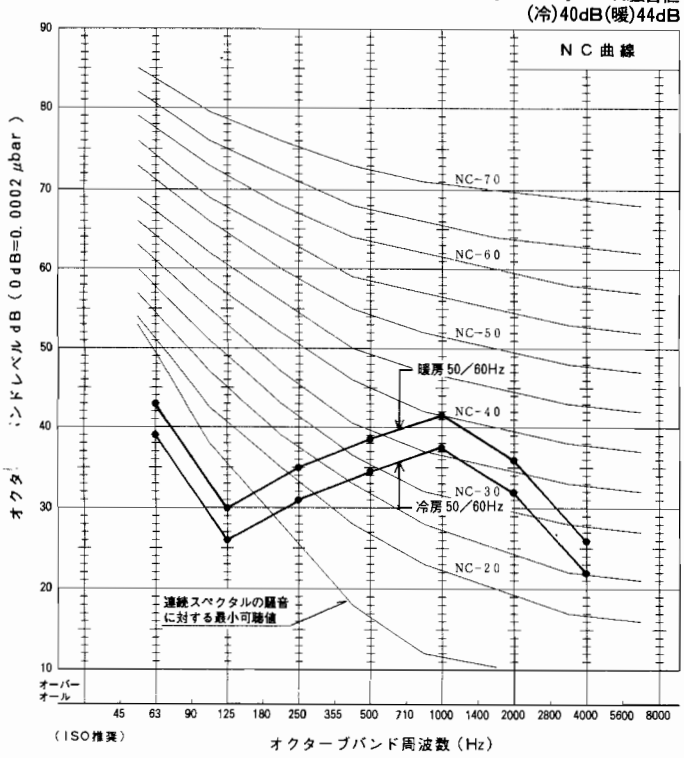

室外ユニット

オーバーオールA騒音値
(冷)46dB(暖)46dB

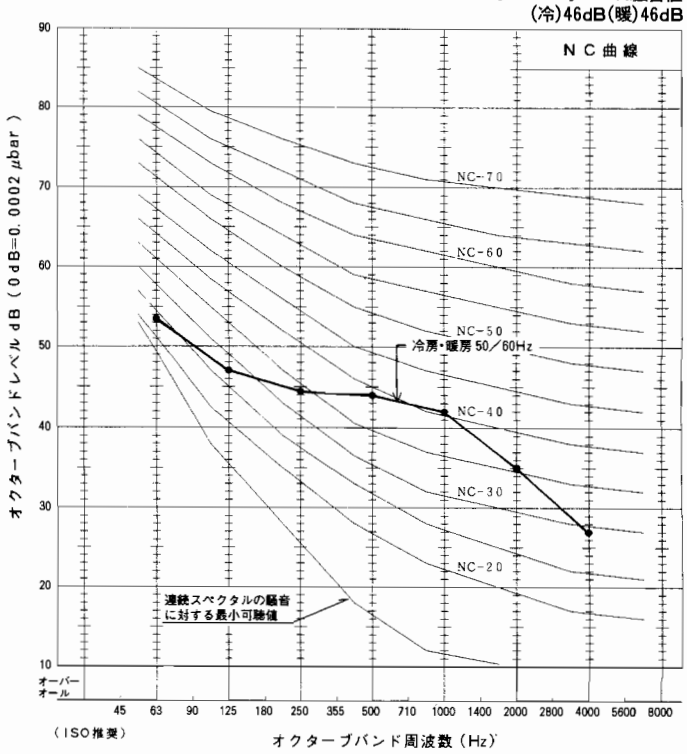

MSZ-2220

室内ユニット

オーバーオールA騒音値
(冷)40dB(暖)44dB

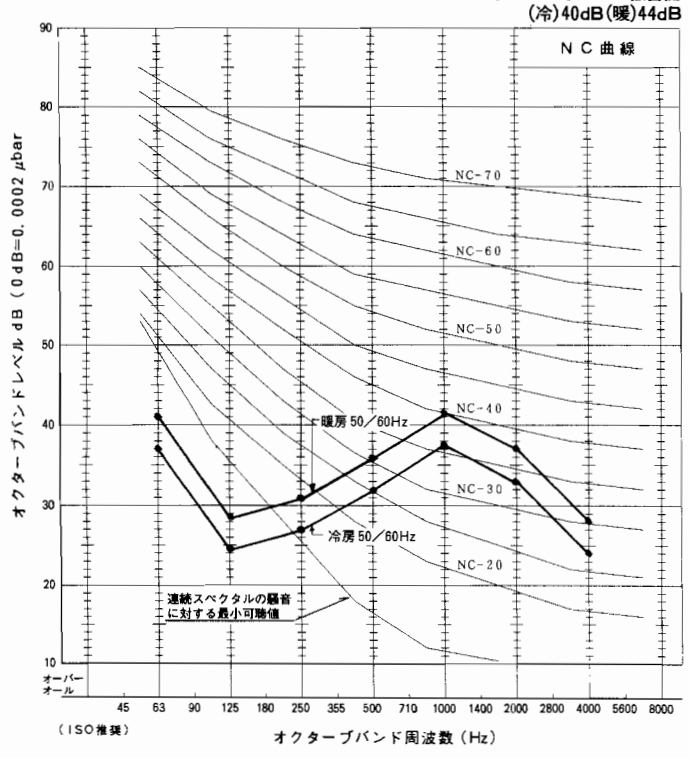

室外ユニット

オーバーオールA騒音値
(冷)46dB(暖)46dB

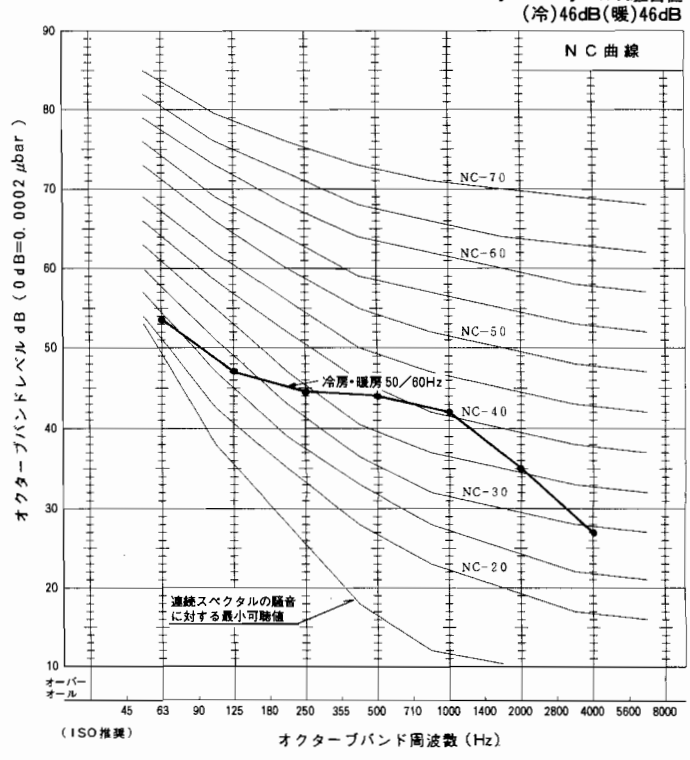

騒音(NC曲線)

MSZ-2820S　2820D

[周囲温度：(冷)室内27℃　室外35℃　測定場所：無響室　測定方法はJISZ8731
(暖)室内20℃　室外 7℃　暗 騒 音：15dB　50/60Hz急ノッチ運転]

室内ユニット

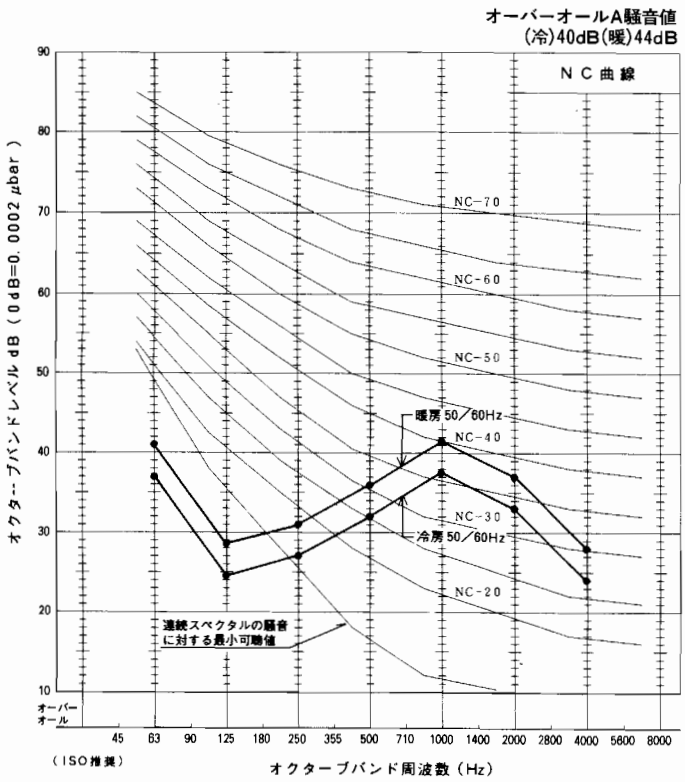

室外ユニット

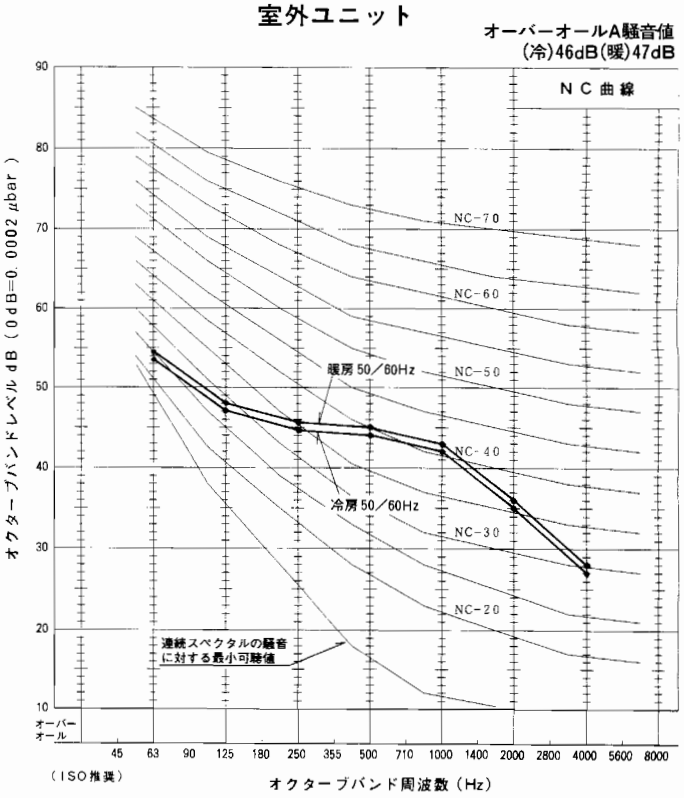

MSZ-3220　3220S

室内ユニット

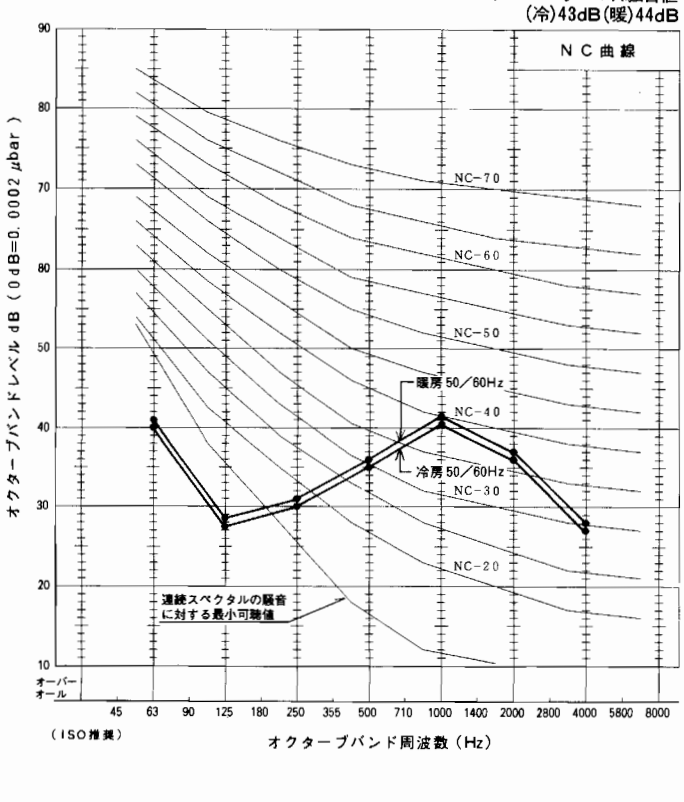

室外ユニット

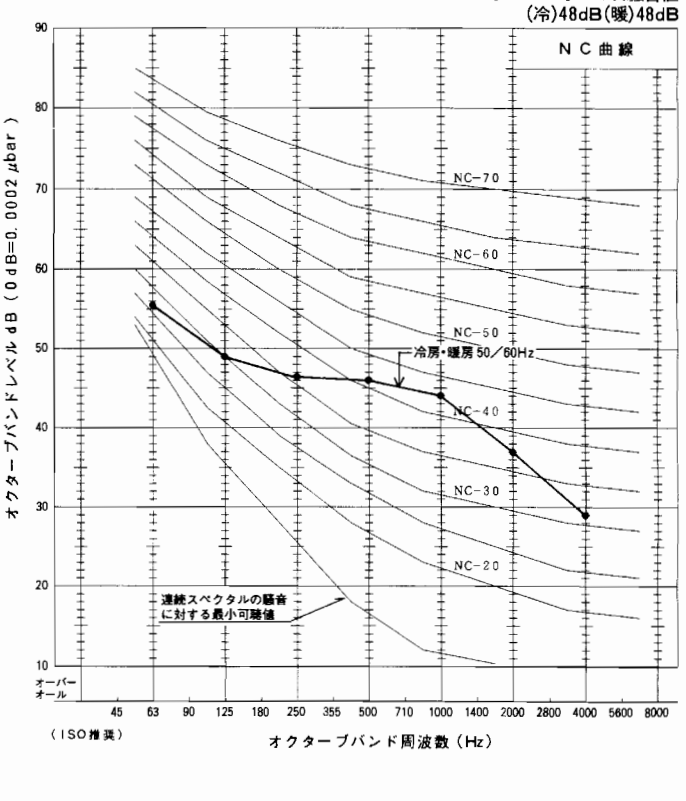

MSZ-2250

周囲温度：(冷)室内27℃　室外35℃　測定場所：無響室　測定方法はJISZ8731
(暖)室内20℃　室外 7℃　暗 騒 音：15dB　50/60Hz急ノッチ運転

室内ユニット

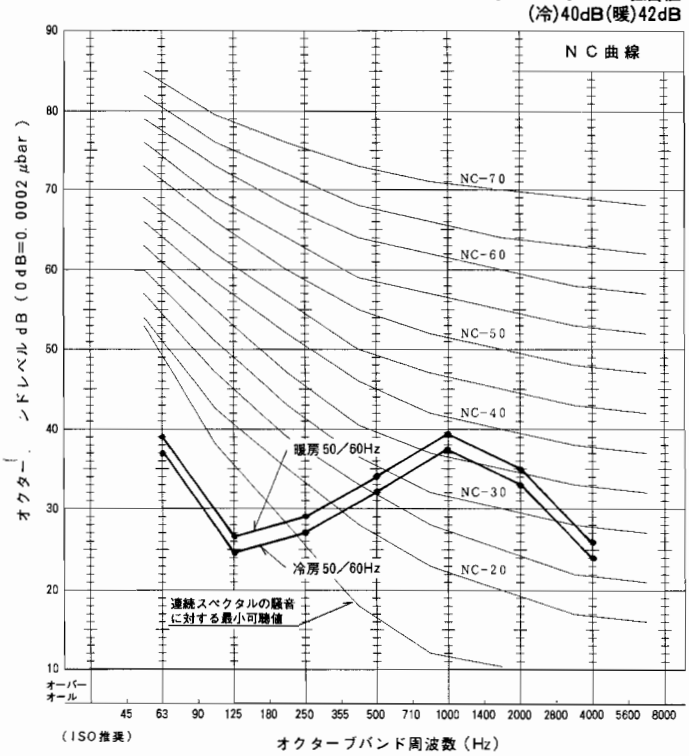

室外ユニット

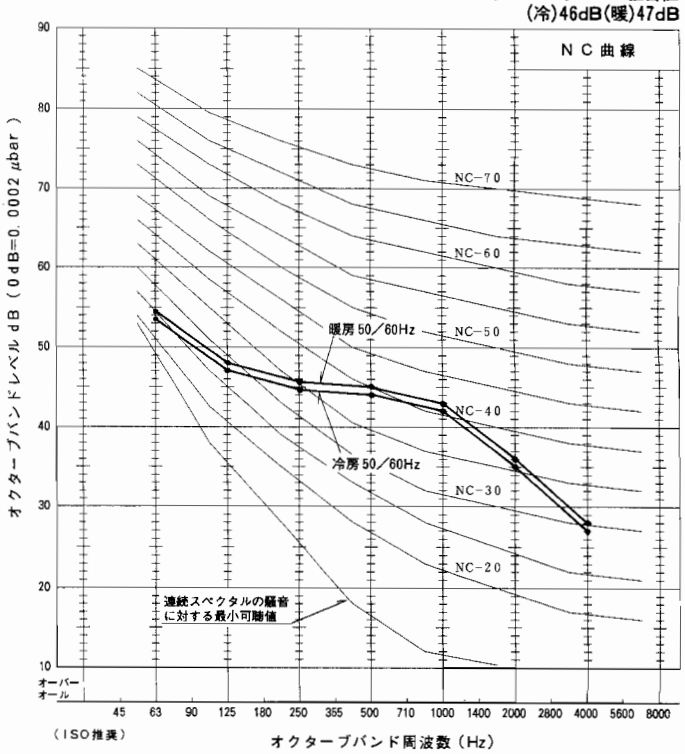

MSH-2230

室内ユニット

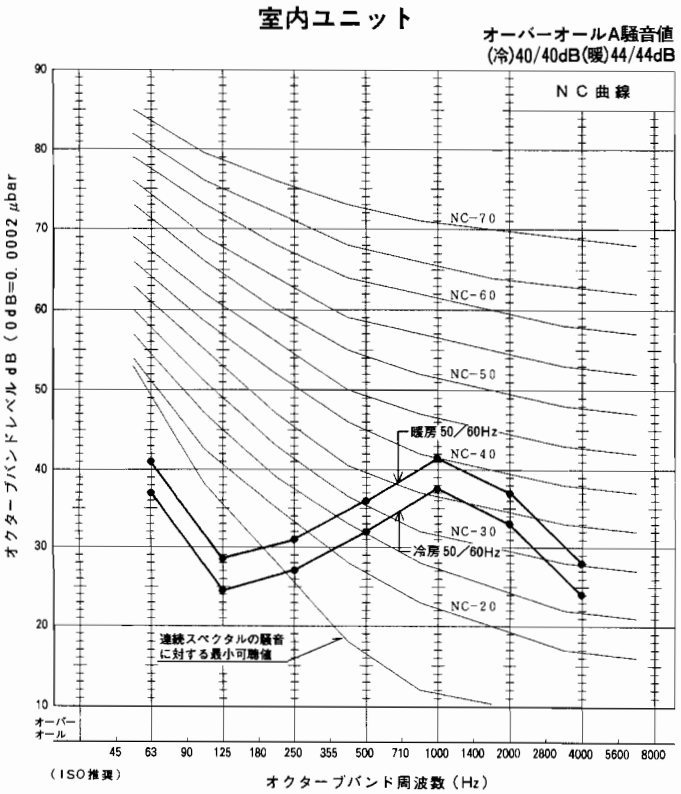

室外ユニット

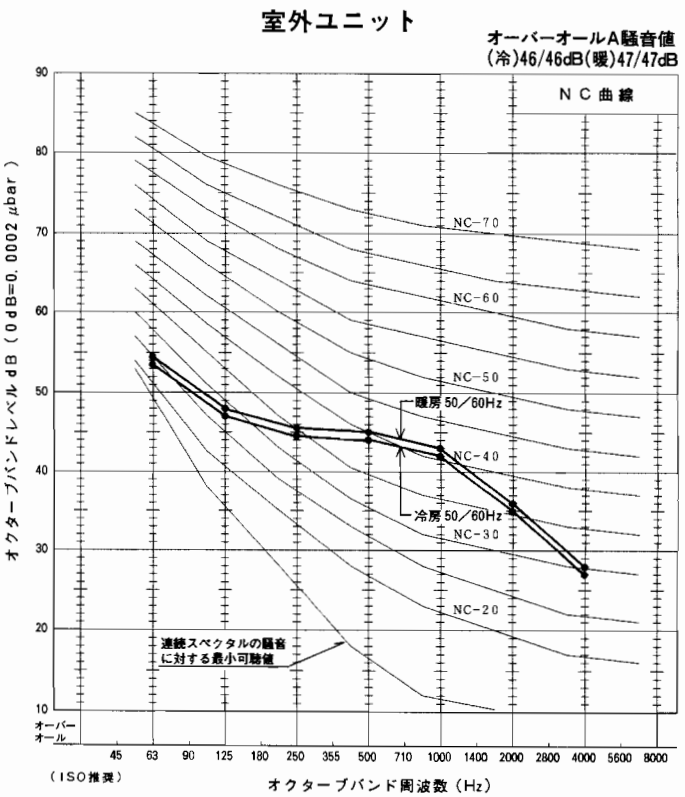

騒音(NC曲線)

MSH-2830　2830S　2830D

周囲温度：(冷)室内27℃　室外35℃　測定場所：無響室　測定方法はJISZ8731
(暖)室内20℃　室外 7℃　暗 騒 音：15dB　50/60Hz急ノッチ運転

室内ユニット

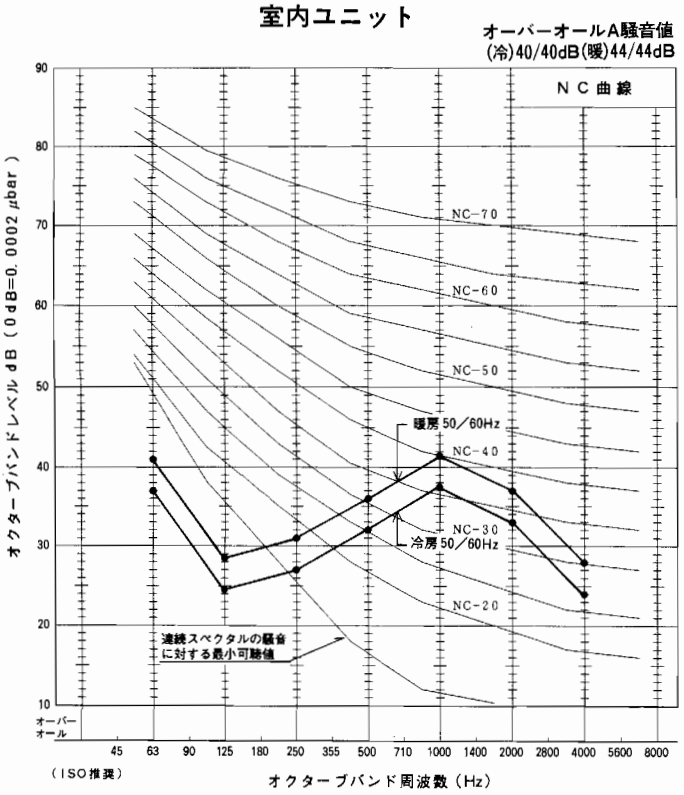

室外ユニット

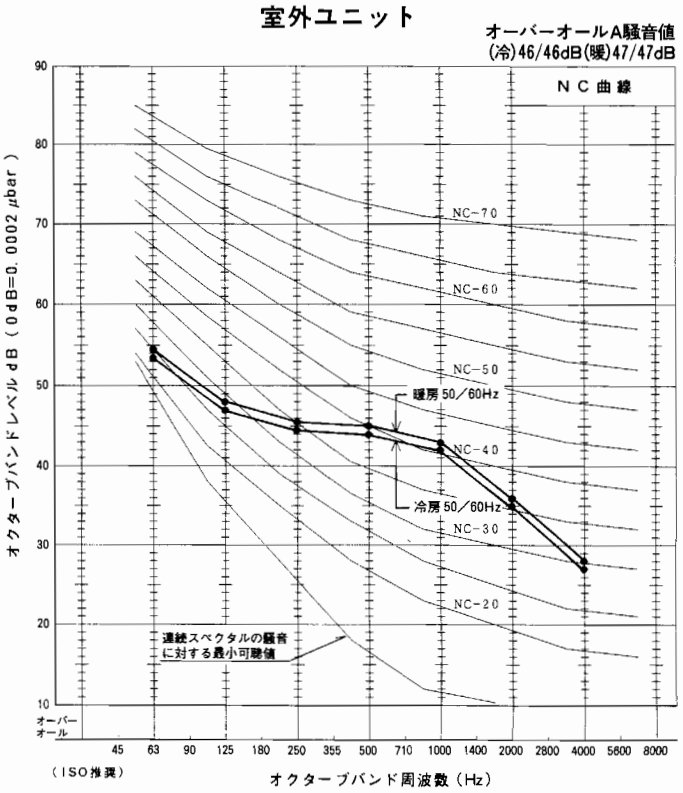

MSH-4020S　4020D

室内ユニット

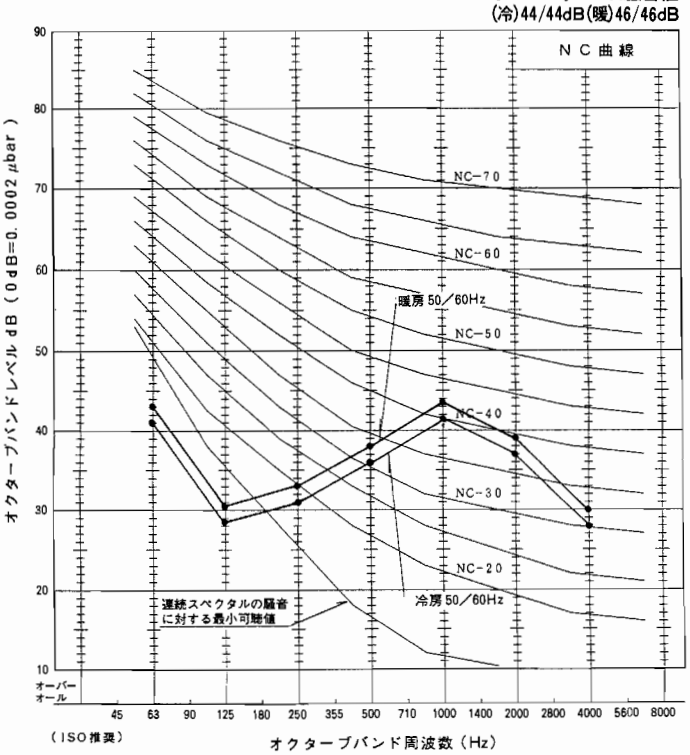

室外ユニット

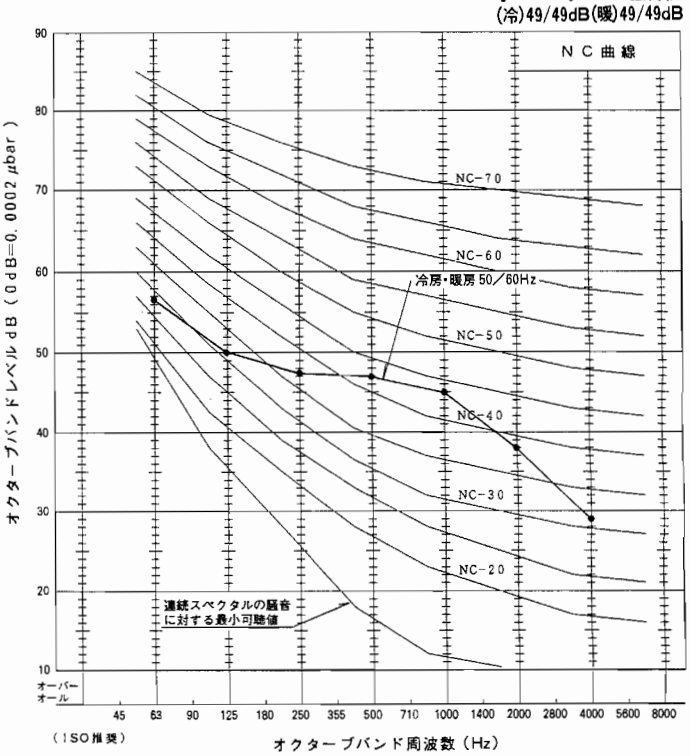

MSH-5020S　5020T

[周囲温度：(冷)室内27℃　室外35℃　測定場所：無響室　測定方法はJISZ8731
(暖)室内20℃　室外 7℃　暗 騒 音：15dB　50/60Hz急ノッチ運転]

室内ユニット

オーバーオールA騒音値
(冷)44/45dB(暖)44/45dB

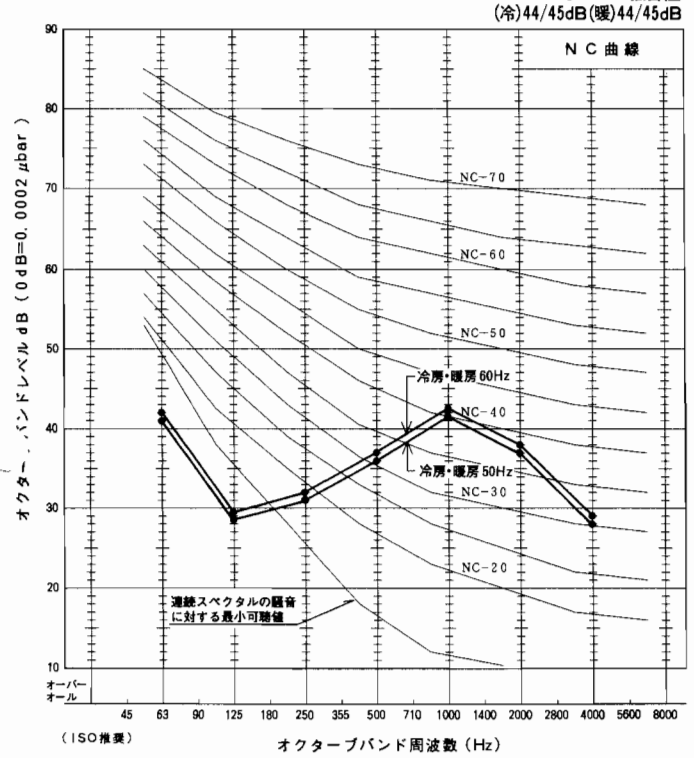

室外ユニット

オーバーオールA騒音値
(冷)51/51dB(暖)51/51dB

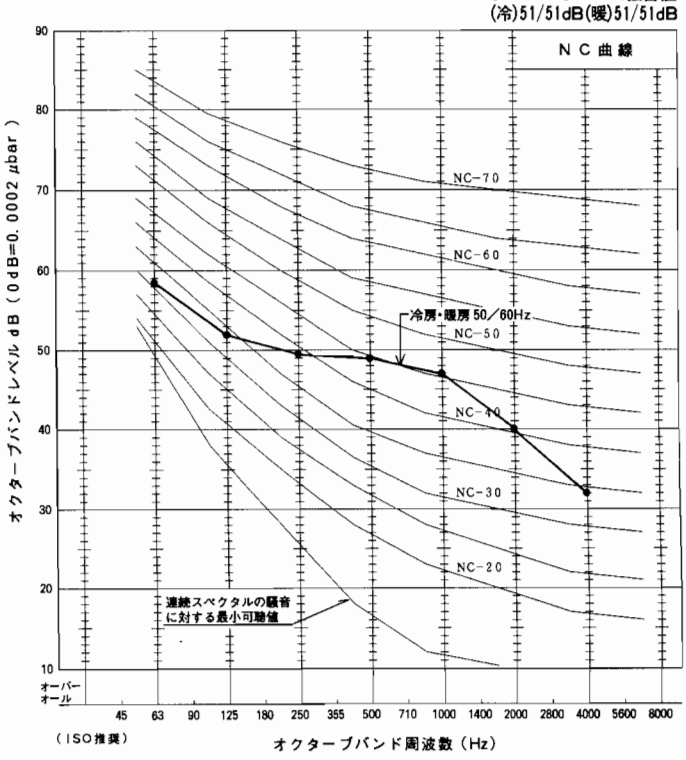

MSH-2050

室内ユニット

オーバーオールA騒音値
(冷)40/40dB(暖)41/41dB

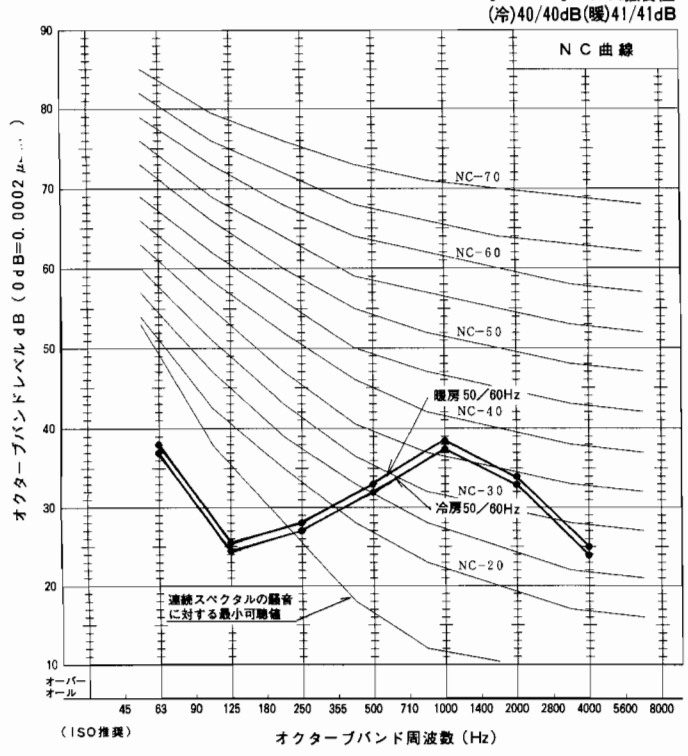

室外ユニット

オーバーオールA騒音値
(冷)46/46dB(暖)46/46dB

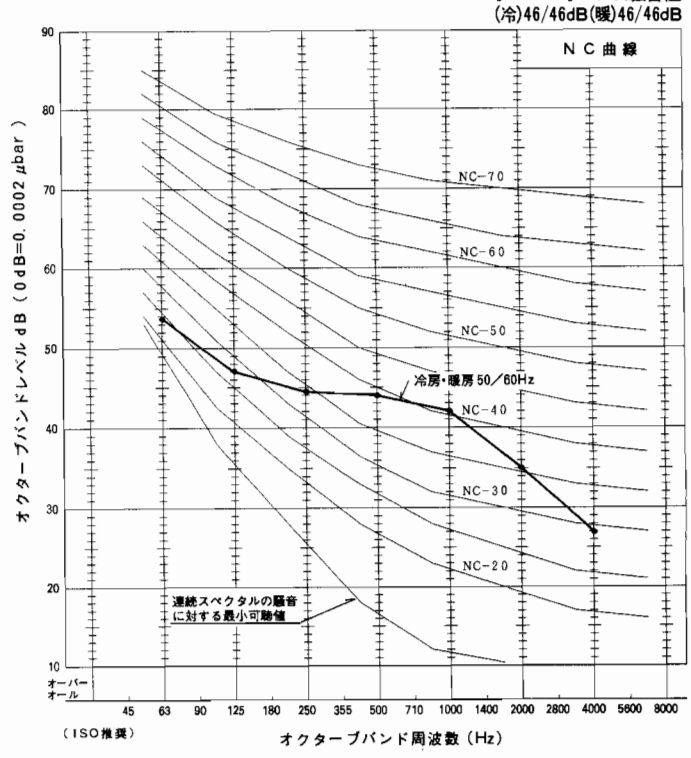

騒音(NC曲線)

MS-2060

[周囲温度：室内27℃　室外35℃　測定場所：無響室　測定法はJISZ8731
暗 騒 音：15dB　　50/60Hz 急ノッチ運転]

室内ユニット

オーバーオールA騒音値
38/39dB

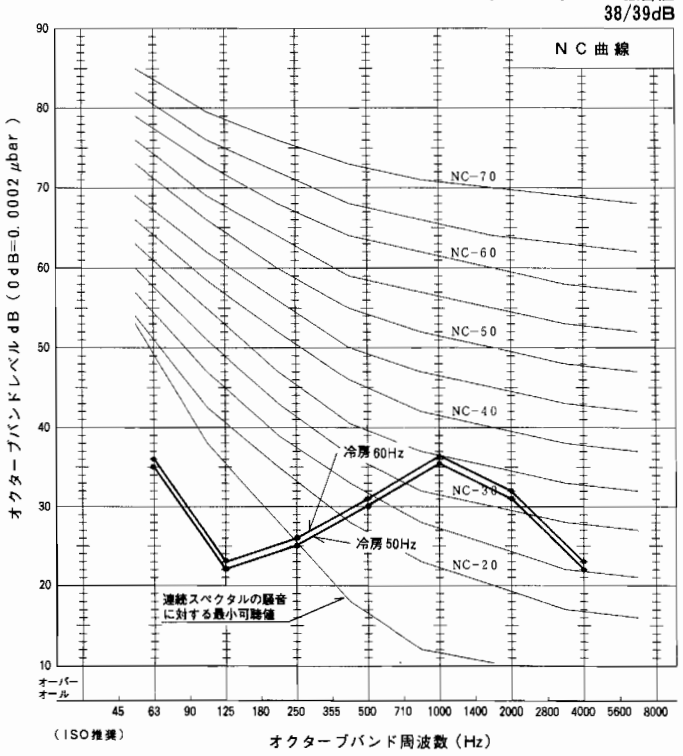

室外ユニット

オーバーオールA騒音値
41/43dB

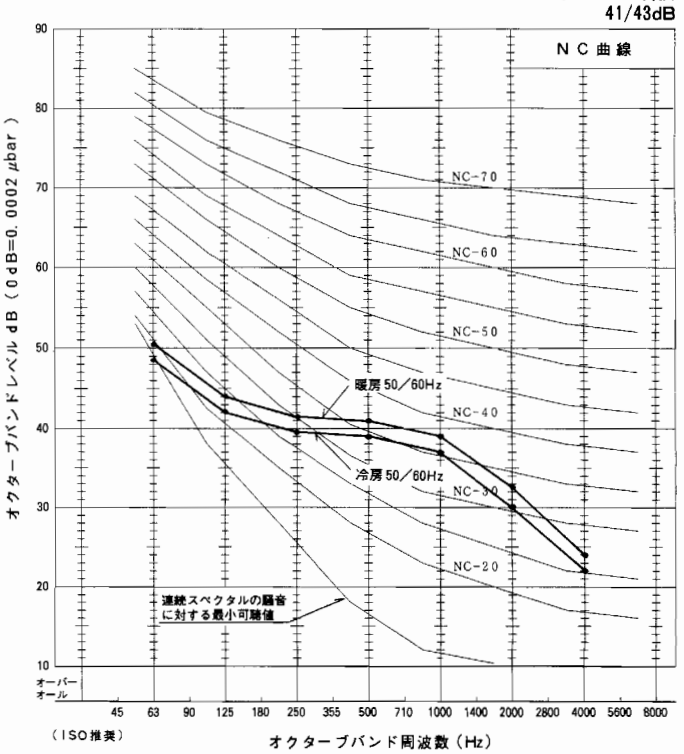

MS-2560　2560S

室内ユニット

オーバーオールA騒音値
40/42dB

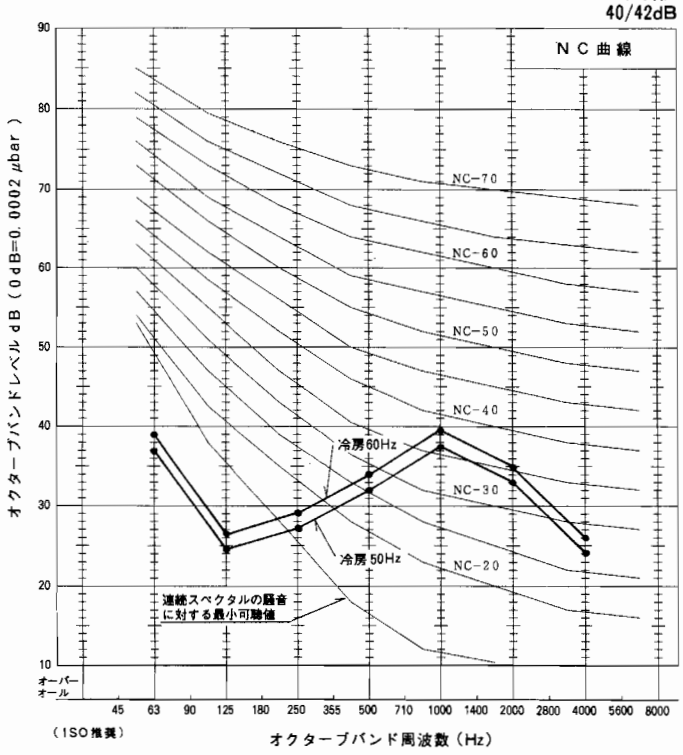

室外ユニット

オーバーオールA騒音値
41/43dB

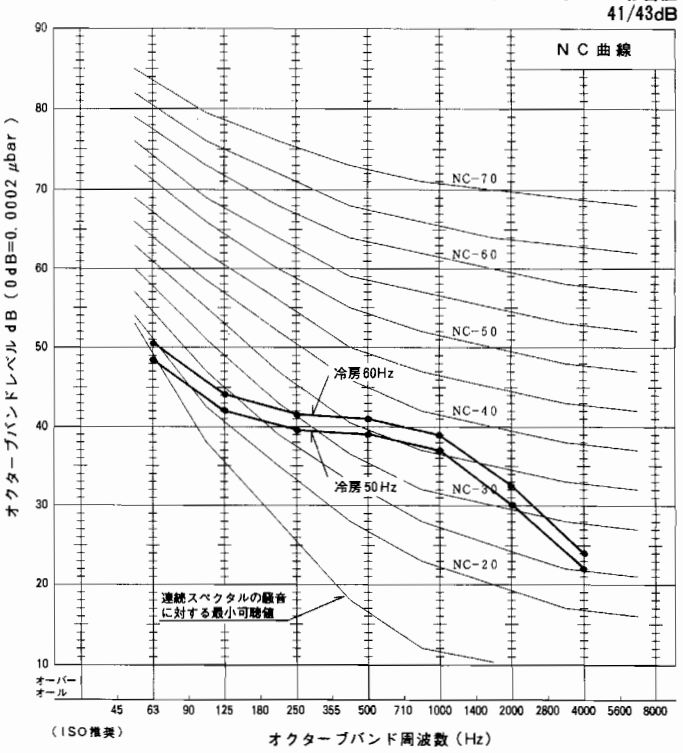

MSY-2860

周囲温度：室内27℃　室外35℃　測定場所：無響室　測定方法はJISZ8731
暗 騒 音：15dB　50/60Hz急ノッチ運転

室内ユニット

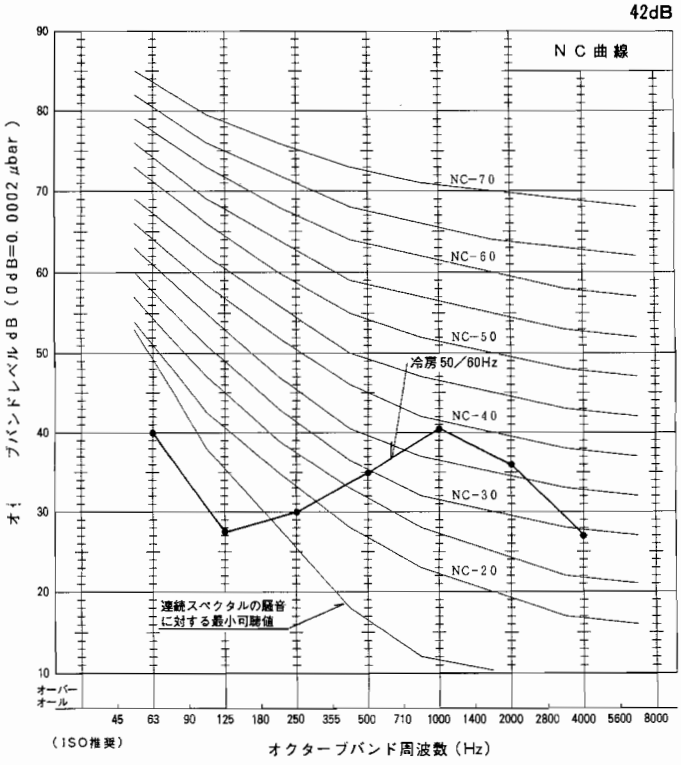

室外ユニット

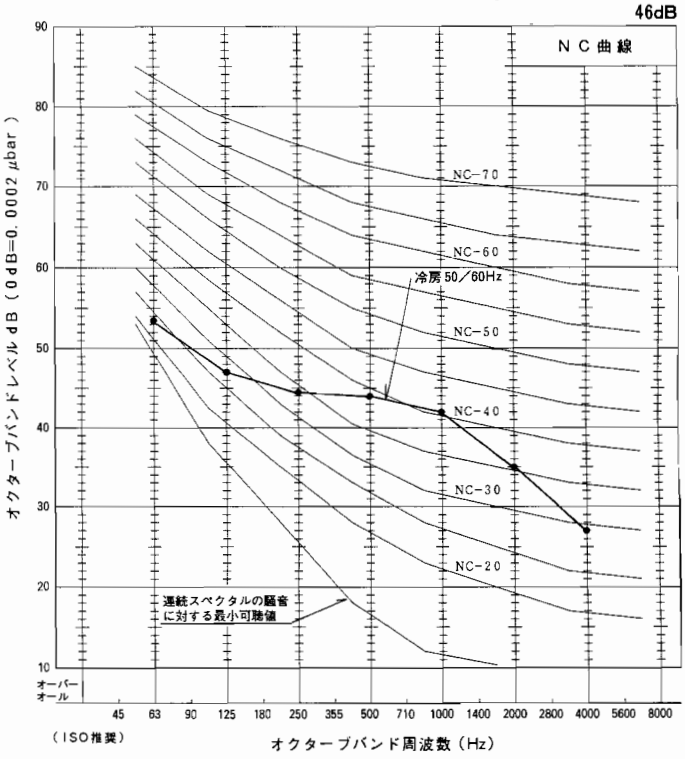

MSY-3260

室内ユニット

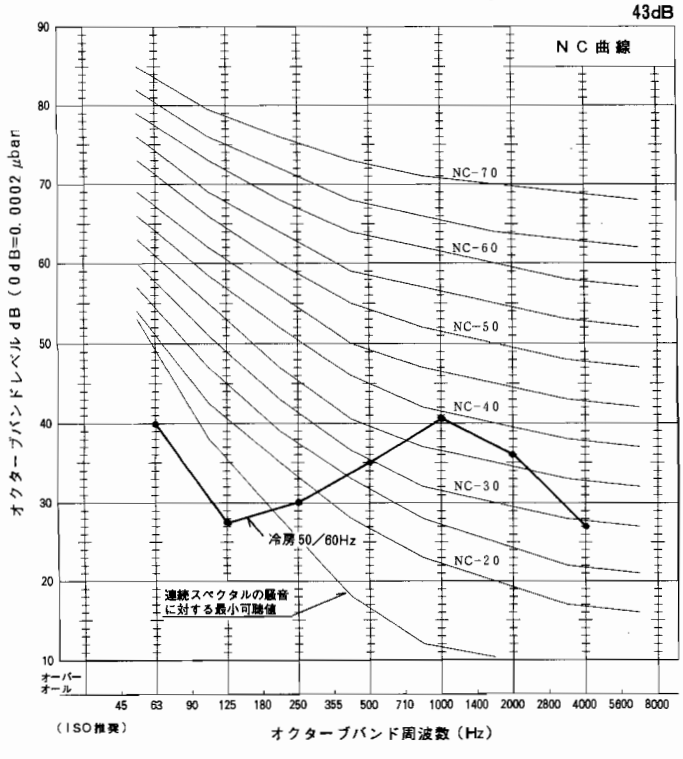

室外ユニット

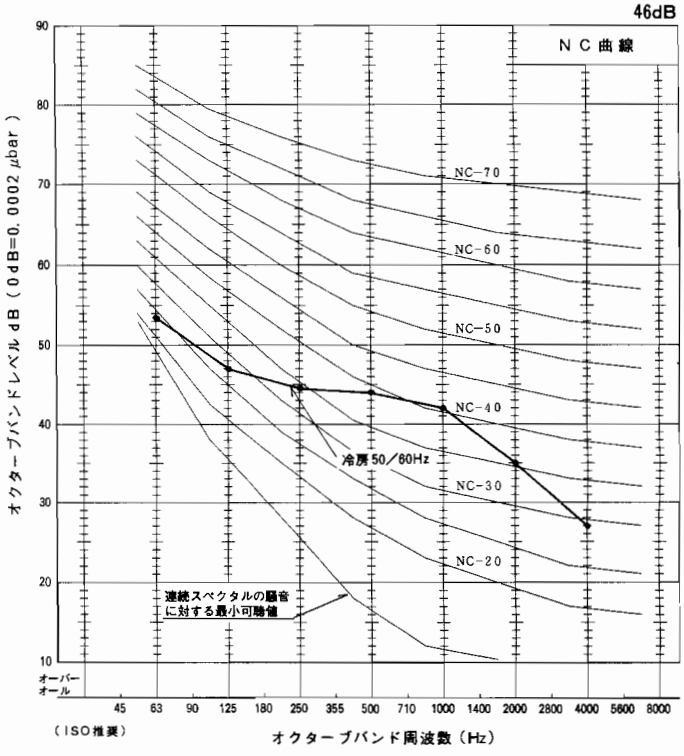

騒音(NC曲線)

MSY-4060S

〔周囲温度：室内27℃　室外35℃　測定場所：無響室　測定法はJISZ8731
暗 騒 音：15dB　　50/60Hz 急ノッチ運転〕

室内ユニット

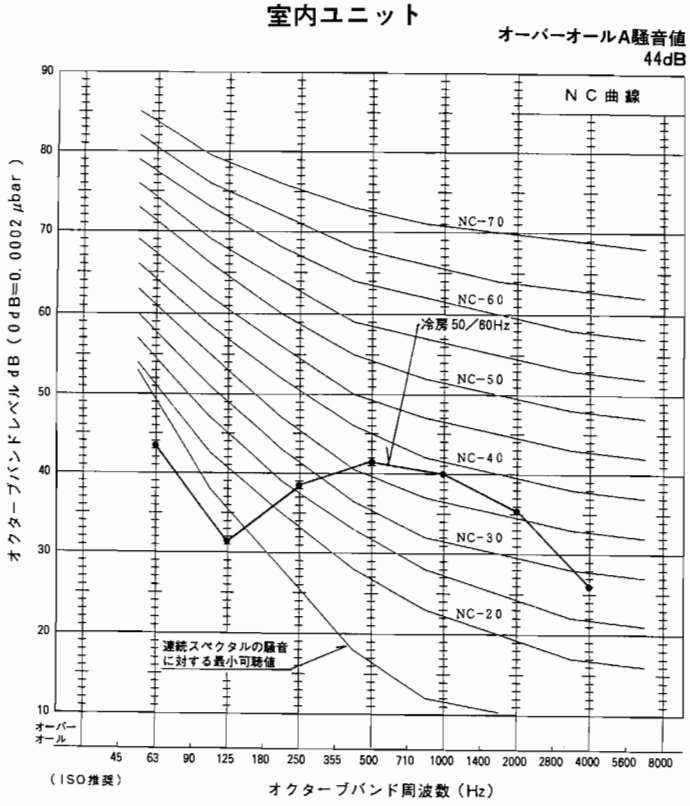

室外ユニット

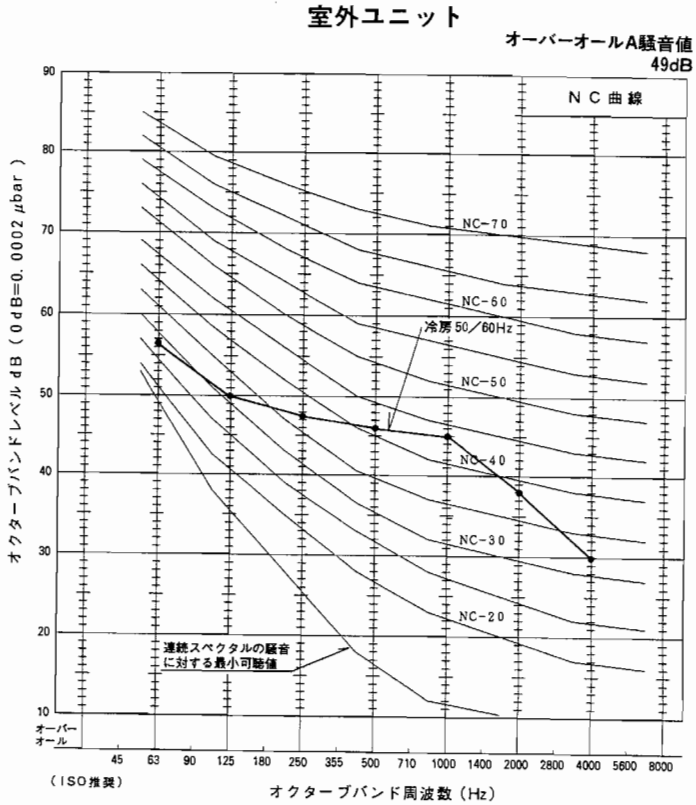

MS-4070S　4070D

室内ユニット

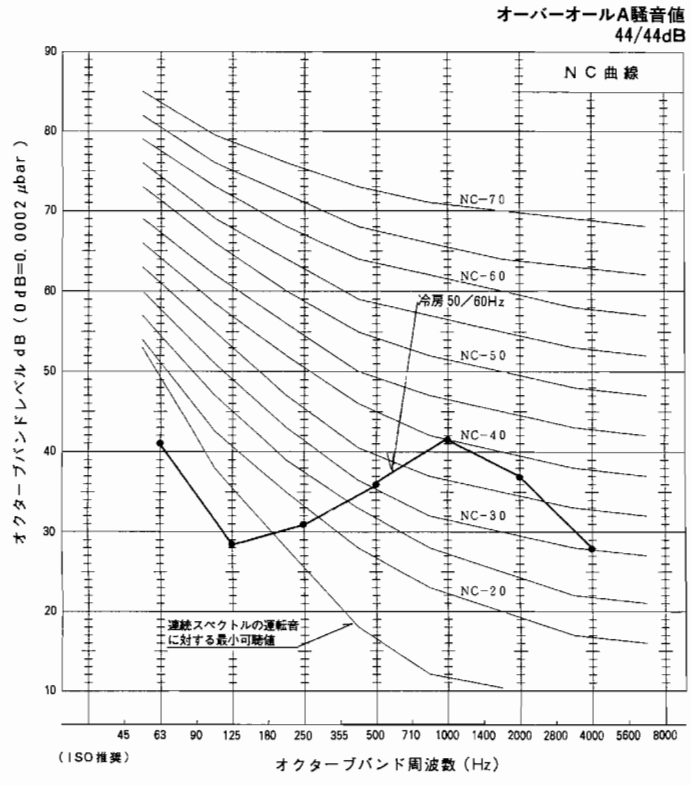

室外ユニット

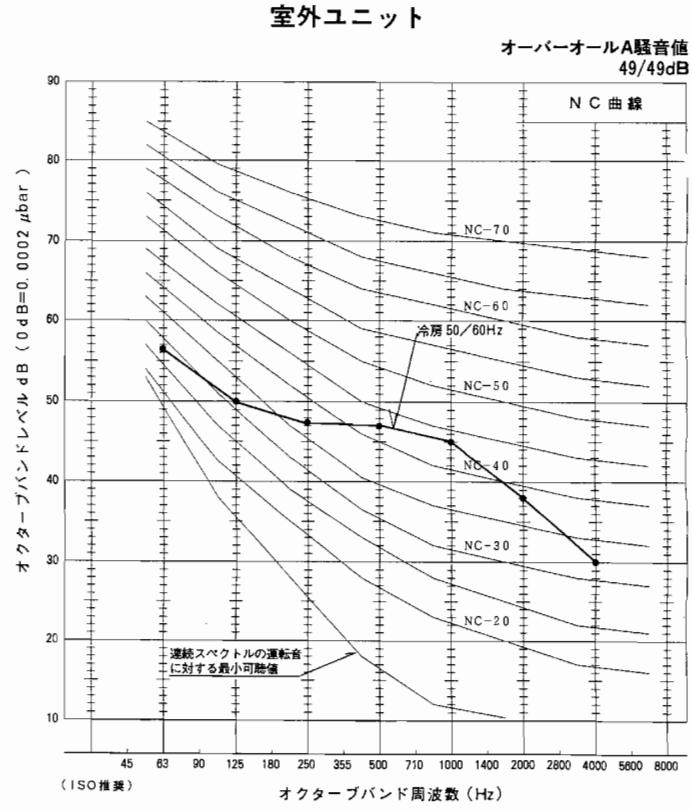

MS-5070S　5070D

[周囲温度：室内27℃　室外35℃　測定場所：無響室　測定法はJISZ8731
暗 騒 音：15dB　　50/60Hz 急ノッチ運転]

室内ユニット

オーバーオールA騒音値
44/45dB

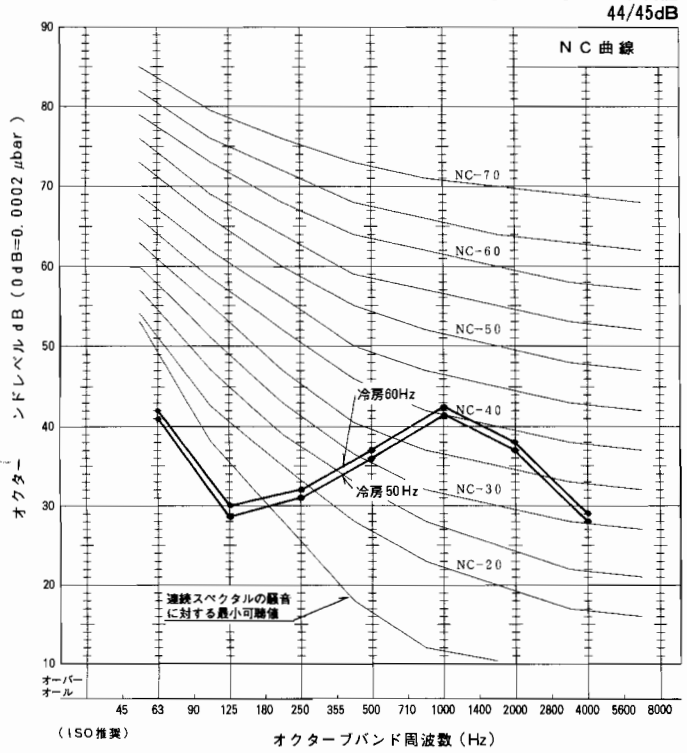

室外ユニット

オーバーオールA騒音値
51/51dB

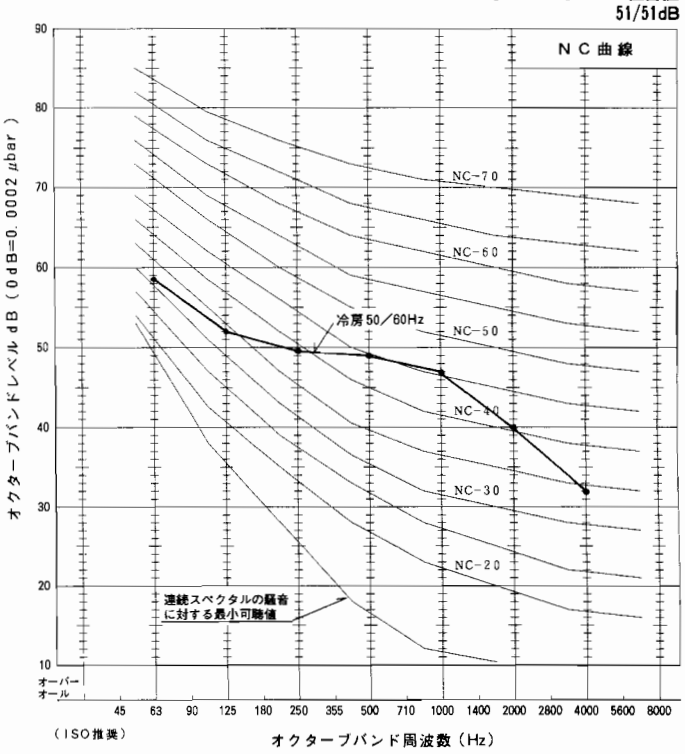

MS-1880

室内ユニット

オーバーオールA騒音値
37/39dB

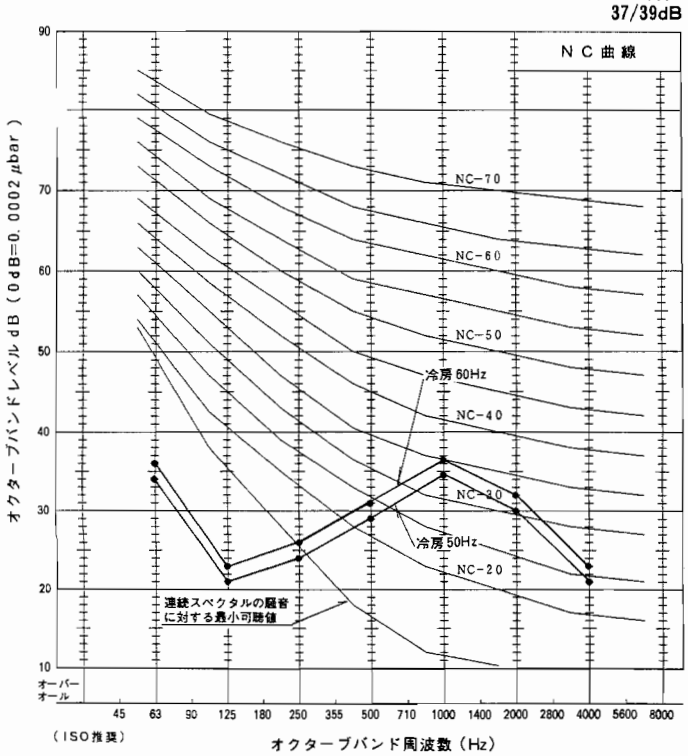

室外ユニット

オーバーオールA騒音値
41/43dB

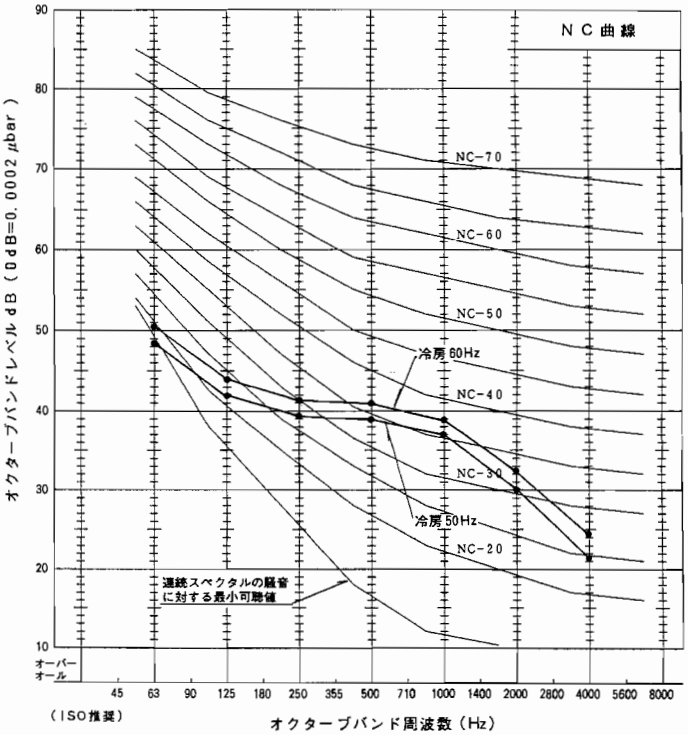

騒音(NC曲線)

MS-2080

[周囲温度：室内27℃　室外35℃　測定場所：無響室　測定法はJISZ8731
暗 騒 音：15dB　　50/60Hz 急ノッチ運転]

室内ユニット

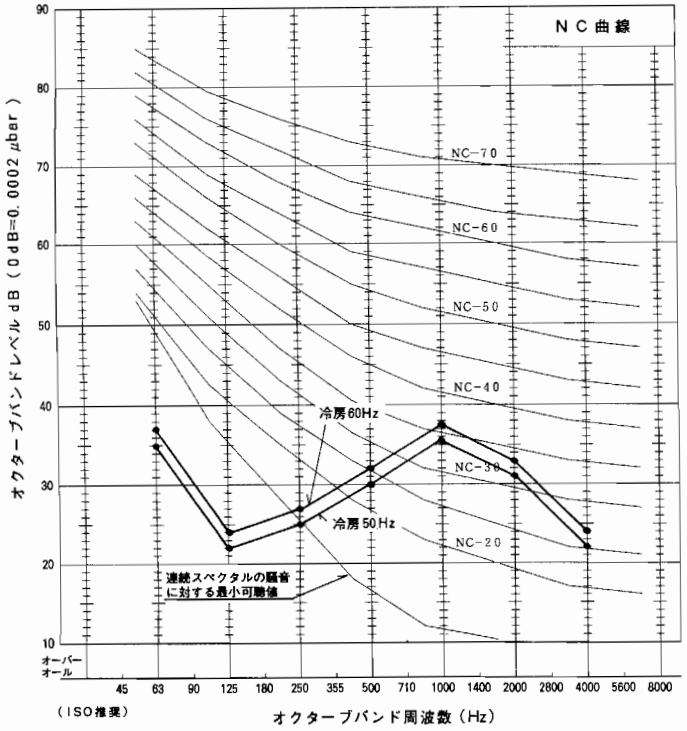

室外ユニット

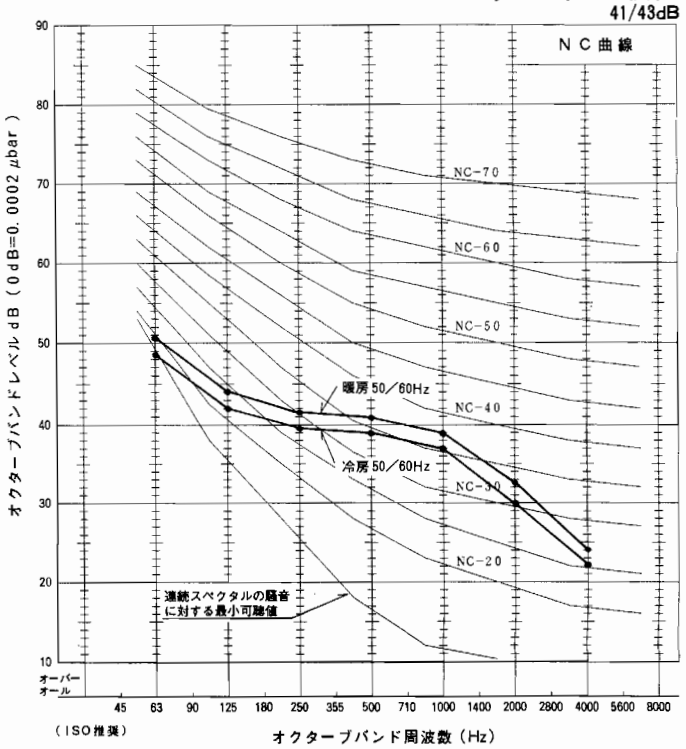

MFZ-2810　2810S

[周囲温度：(冷)室内27℃　室外35℃　測定場所：無響室　測定方法はJISZ8731
(暖)室内20℃　室外 7℃　暗 騒 音：15dB　50/60Hz急ノッチ運転]

室内ユニット

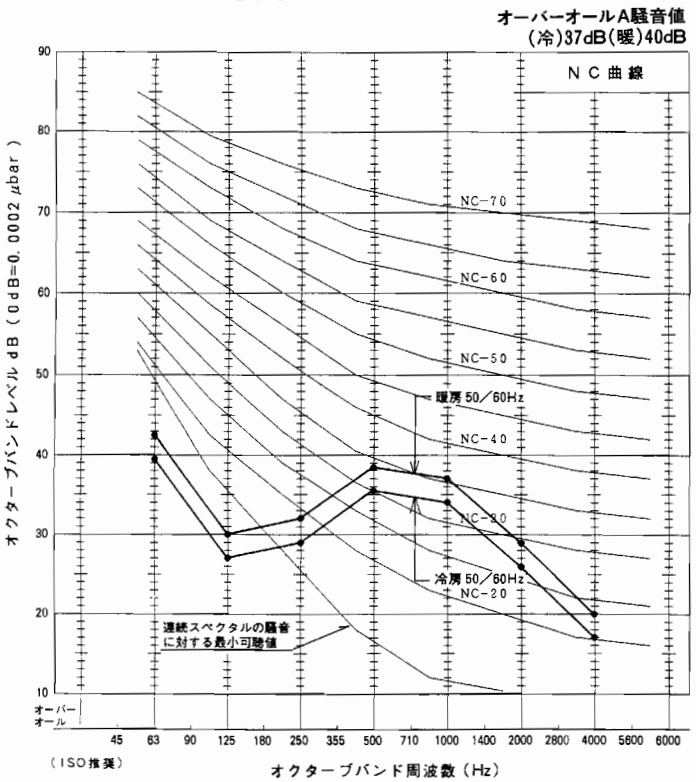

室外ユニット

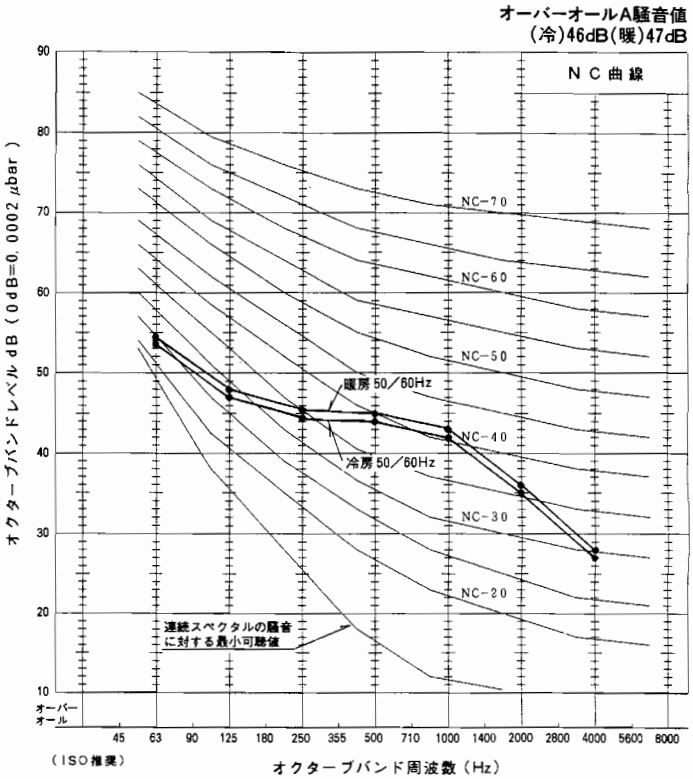

MFZ-3210S

周囲温度：(冷)室内27℃　室外35℃　測定場所：無響室　測定方法はJISZ8731
(暖)室内20℃　室外 7℃　暗 騒 音：15dB　50/60Hz急ノッチ運転

室内ユニット

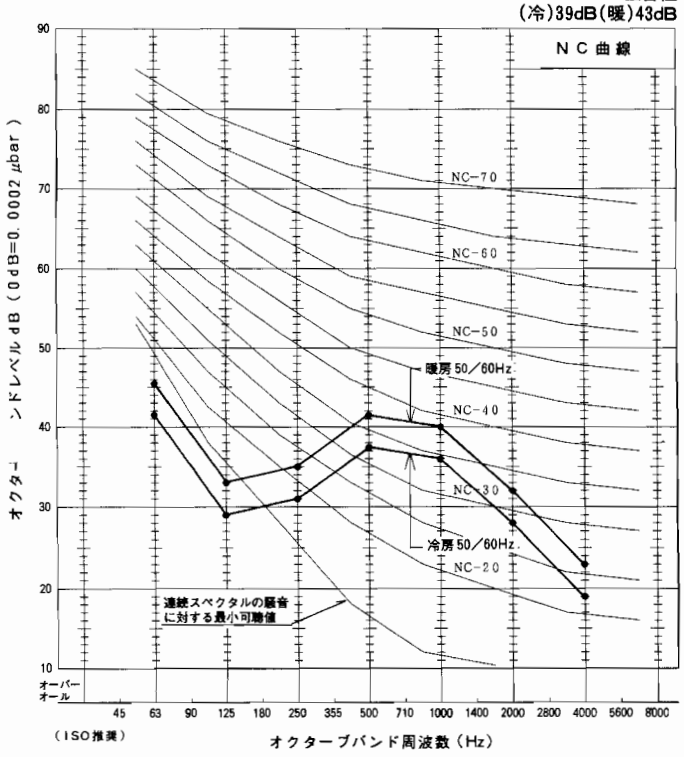

室外ユニット

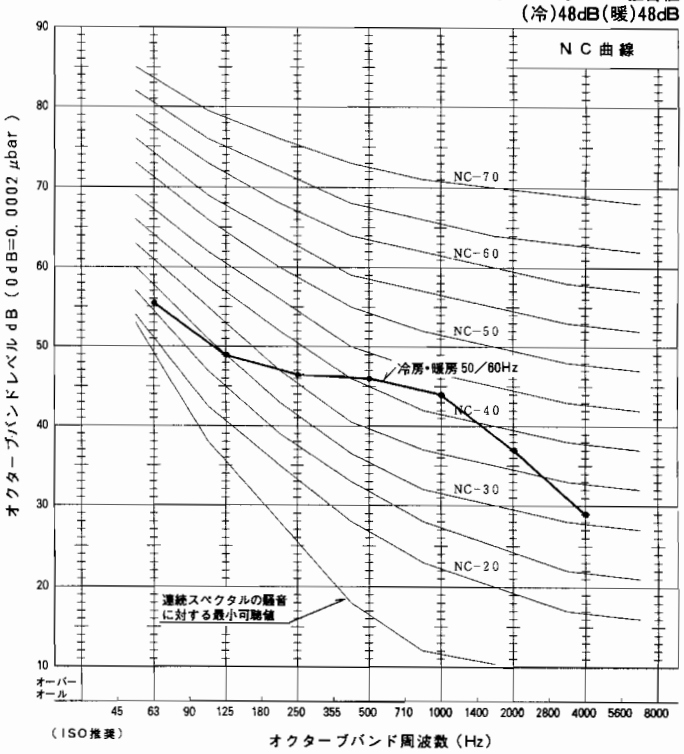

MFZ-4010S

室内ユニット

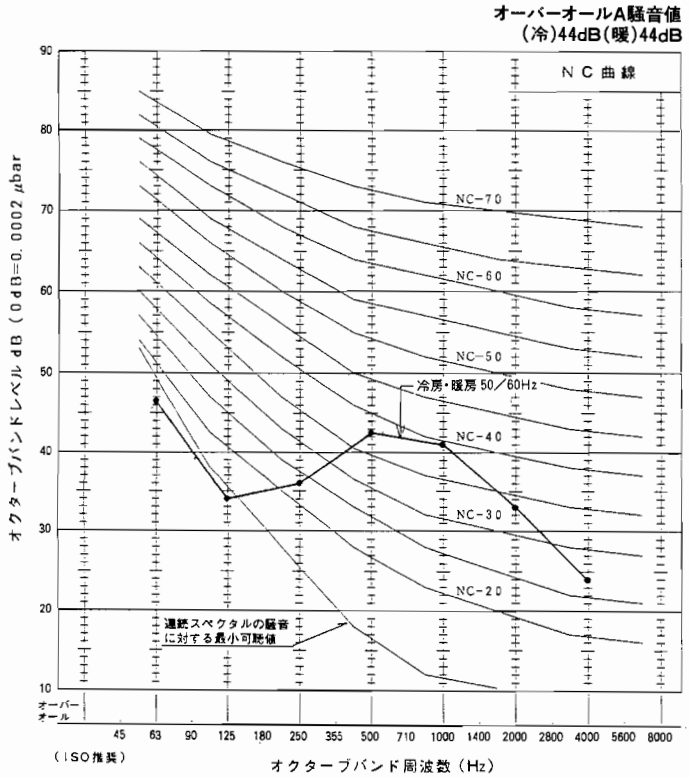

室外ユニット

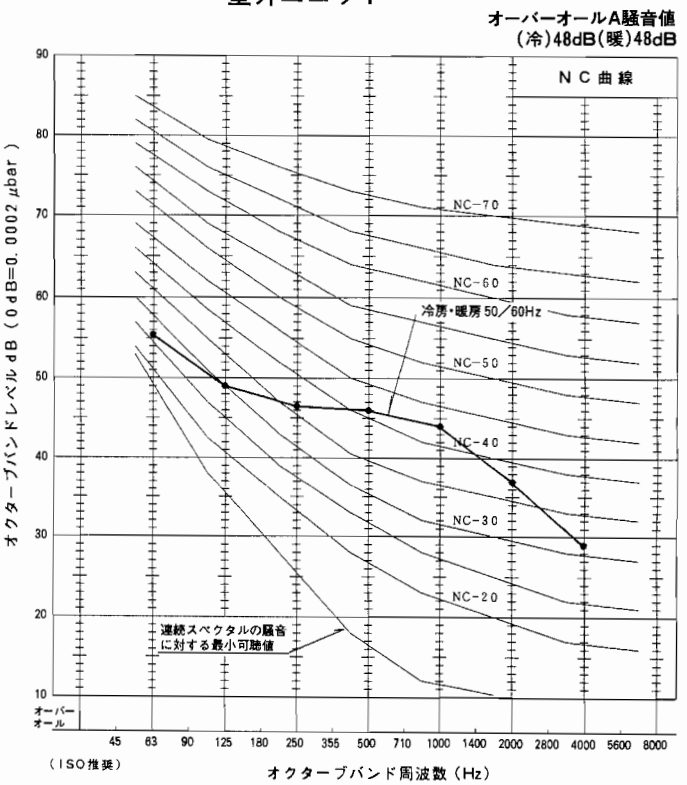

騒音(NC曲線)

MFH-2830　2830S　2830D

周囲温度：(冷)室内27℃　室外35℃　測定場所：無響室　測定方法はJISZ8731
(暖)室内20℃　室外 7℃　暗 騒 音：15dB　50/60Hz急ノッチ運転

室内ユニット

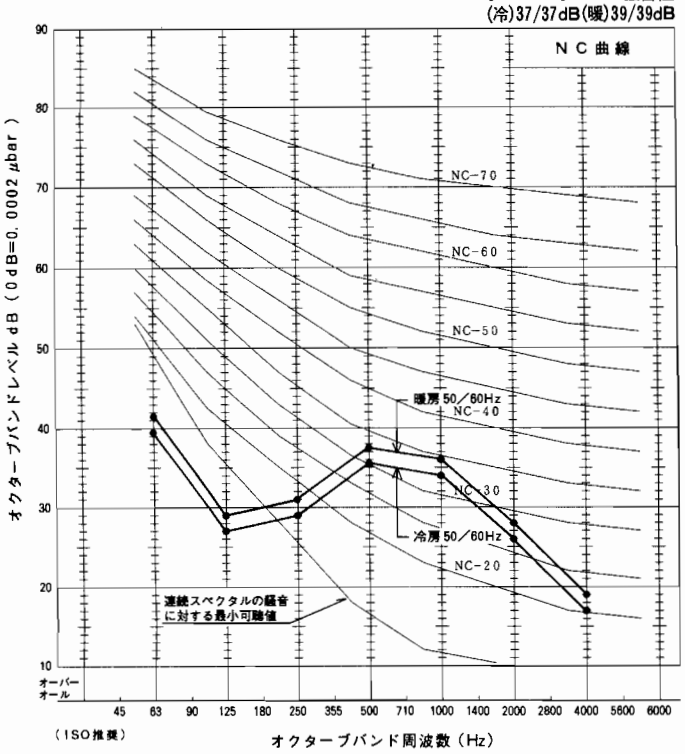

室外ユニット

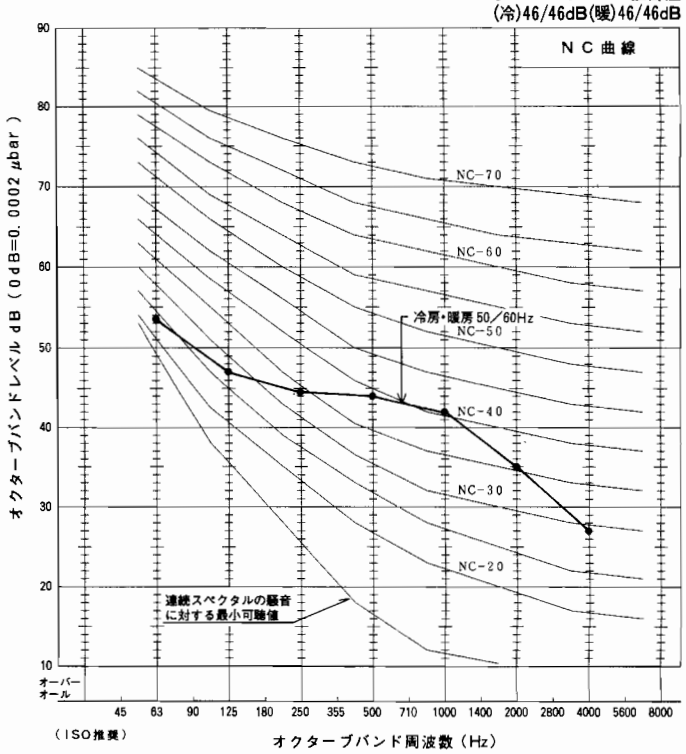

MFH-3230S

室内ユニット

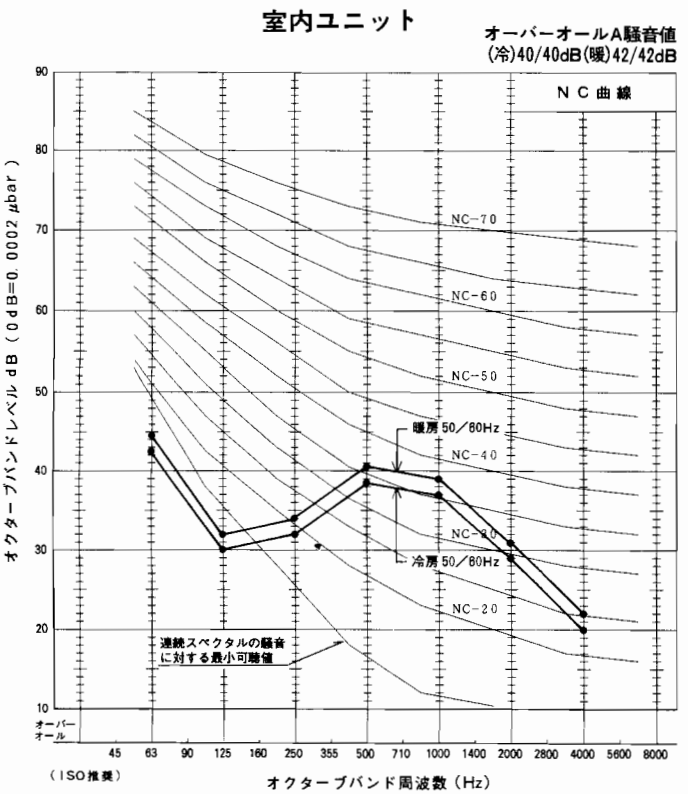

室外ユニット

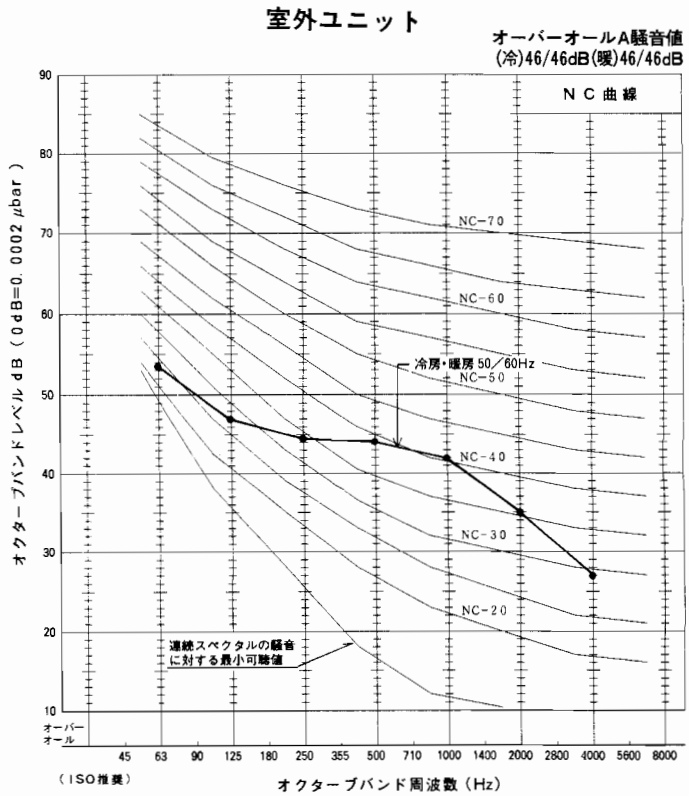

MFH-4020S　4020T

[周囲温度：(冷)室内27℃　室外35℃　測定場所：無響室　測定方法はJISZ8731
(暖)室内20℃　室外 7℃　暗 騒 音：15dB　50/60Hz急ノッチ運転]

室内ユニット

オーバーオールA騒音値
(冷)44/44dB(暖)46/46dB

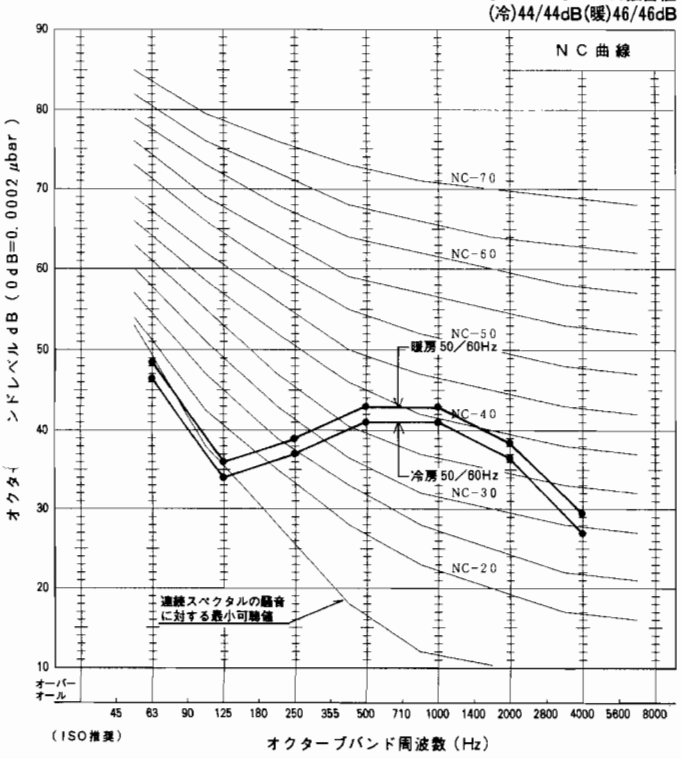

室外ユニット

オーバーオールA騒音値
(冷)49/49dB(暖)49/49dB

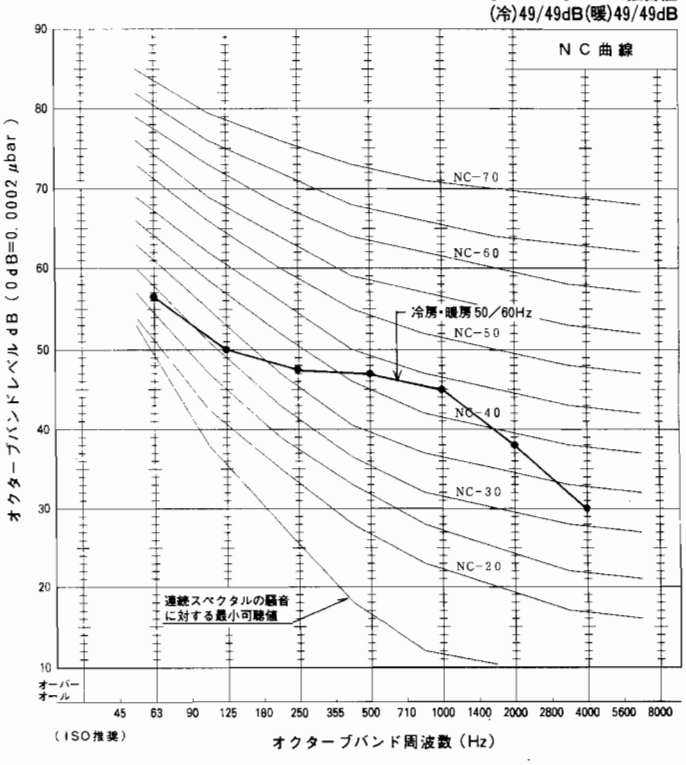

MFH-5020S　5020T

室内ユニット

オーバーオールA騒音値
(冷)46/46dB(暖)48/48dB

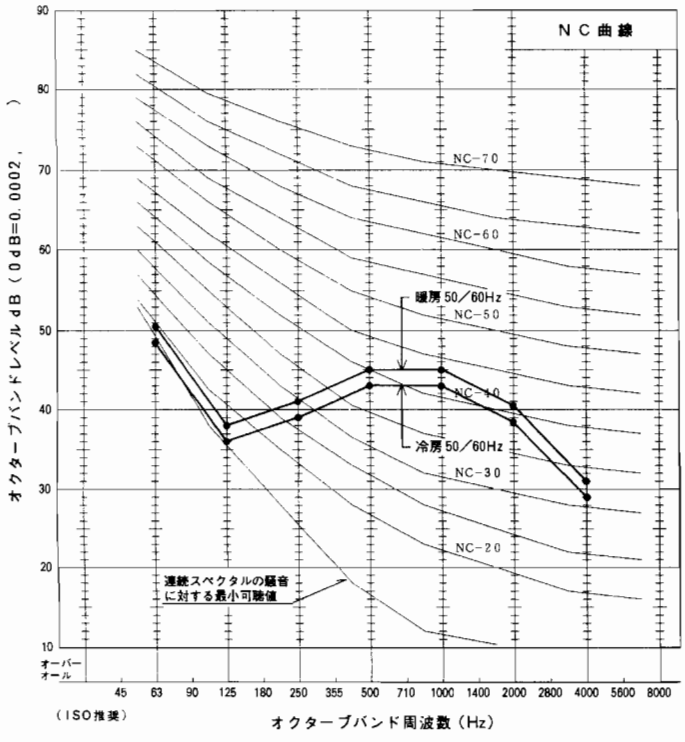

室外ユニット

オーバーオールA騒音値
(冷)51/51dB(暖)51/51dB

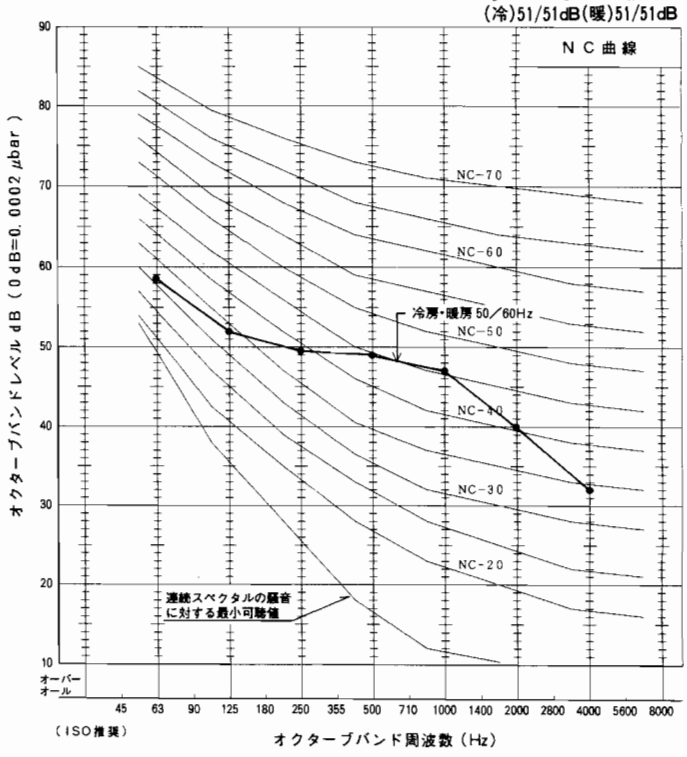

騒音(NC曲線)

MWH-1810

周囲温度：(冷)室内27℃　室外35℃　測定場所：無響室　測定方法はJISZ8731
(暖)室内20℃　室外 7℃　暗 騒 音：15dB　50/60Hz急ノッチ運転

室内側

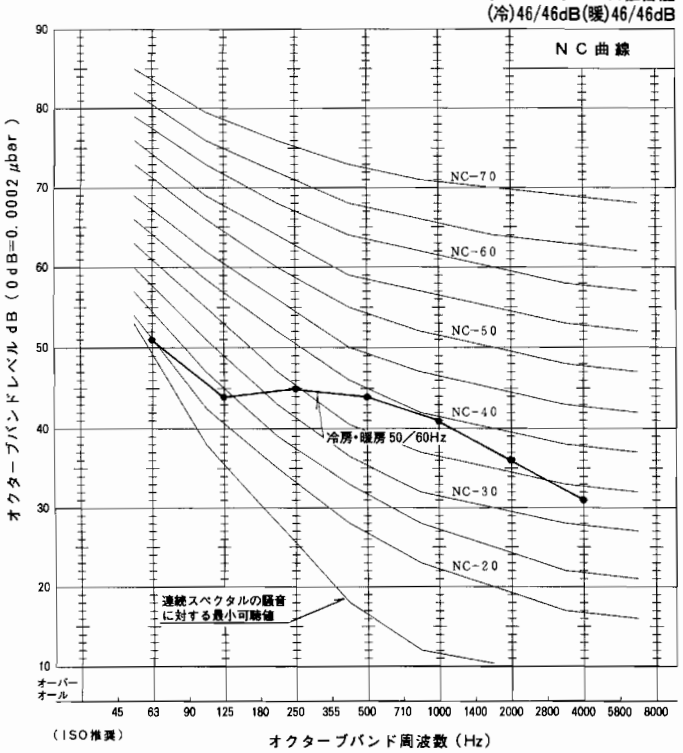

室外側

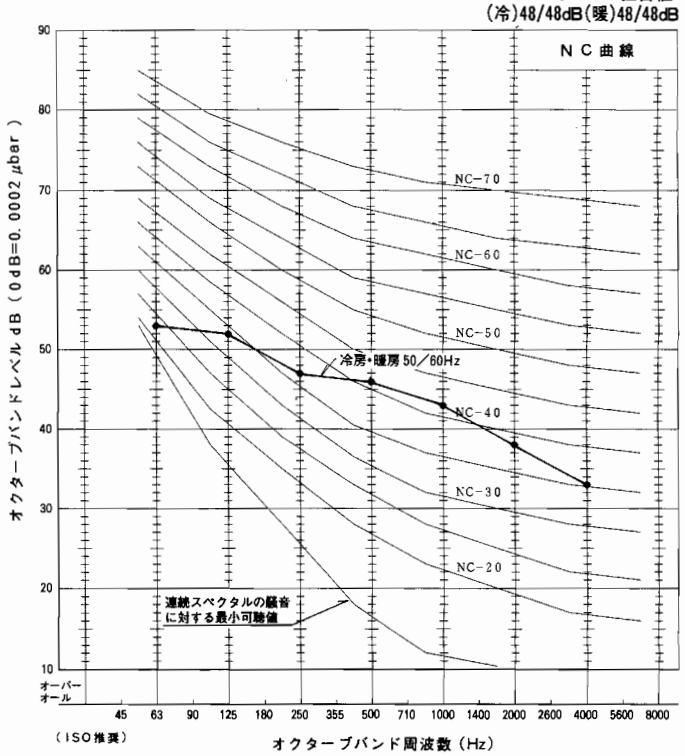

MW-1660

周囲温度：室内27℃　室外35℃　測定場所：無響室　測定方法はJISZ8731
暗 騒 音：15dB　50/60Hz急ノッチ運転

室内側

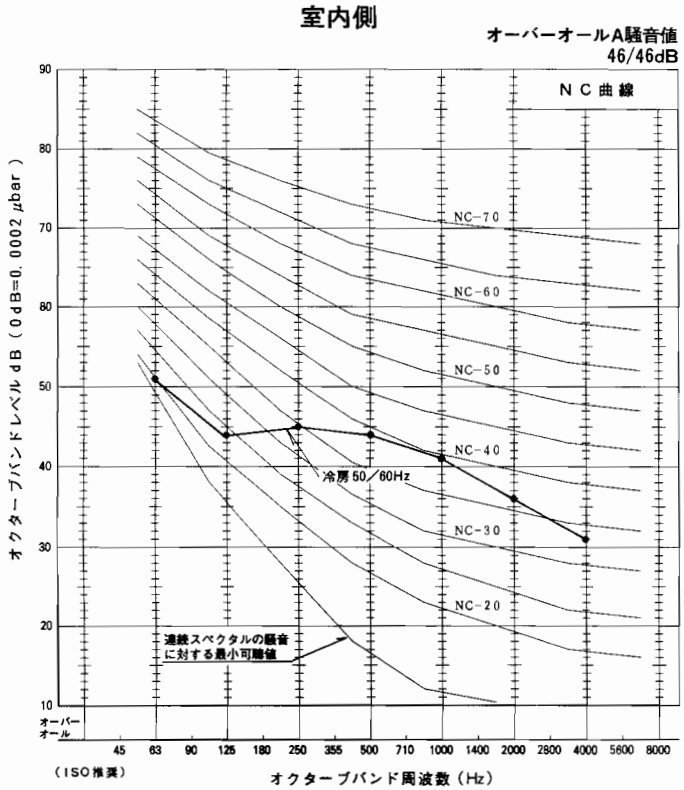

室外側

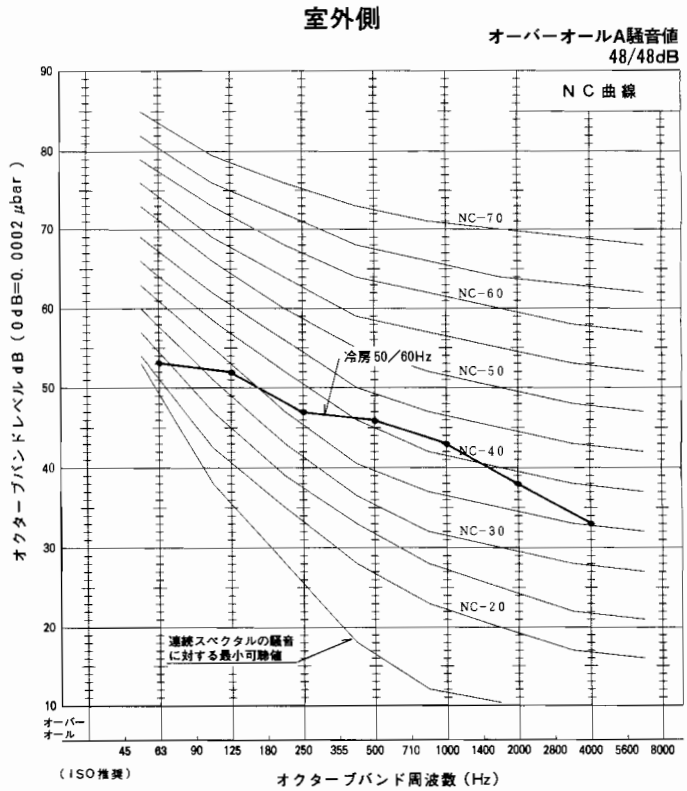

MW-1860

[周囲温度：室内27℃　室外35℃　測定場所：無響室　測定法はJISZ8731
暗 騒 音：15dB　　50/60Hz 急ノッチ運転]

室内側

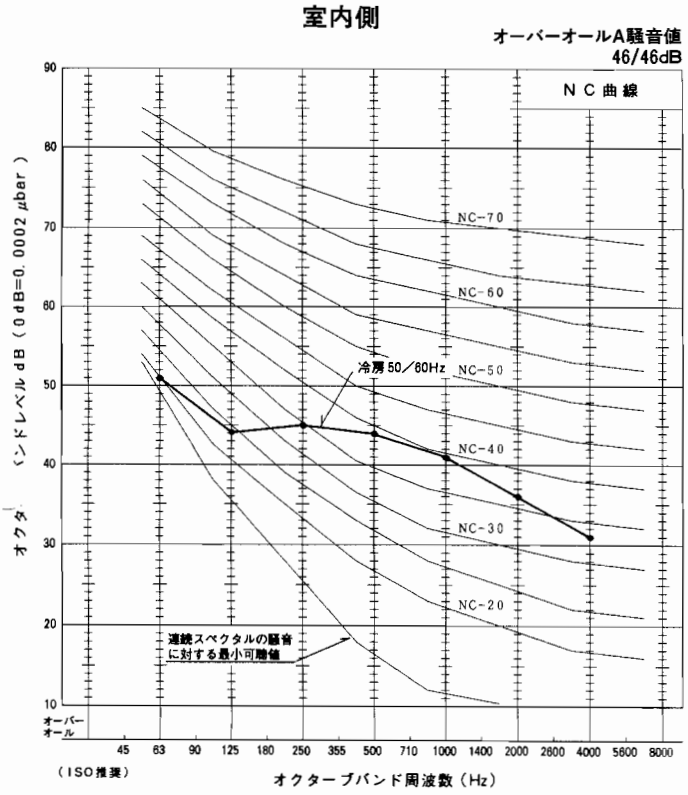

室外側

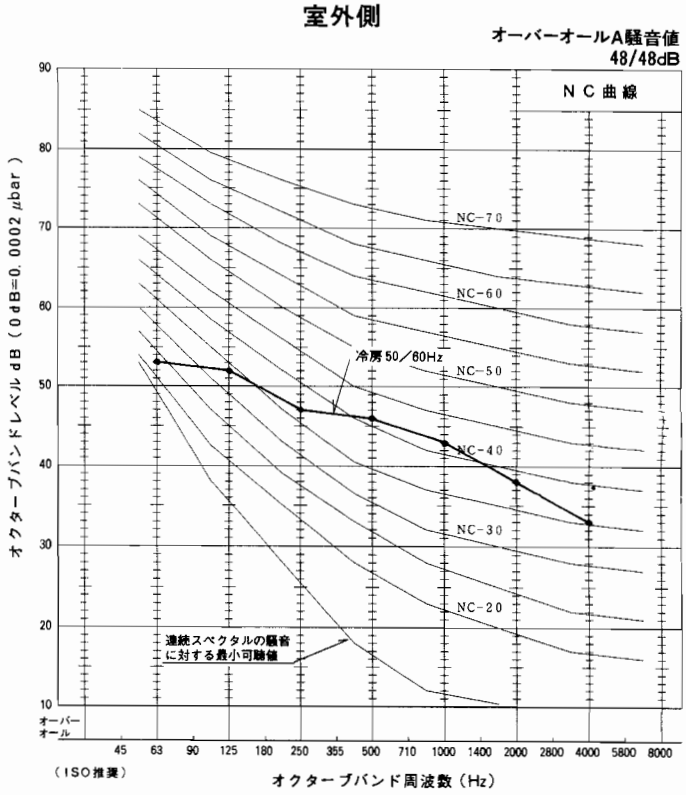

MLZ-2810S

[周囲温度：(冷)室内27℃　室外35℃　測定場所：無響室　測定方法はJISZ8731
(暖)室内20℃　室外 7℃　暗 騒 音：15dB　50/60Hz急ノッチ運転]

室内ユニット

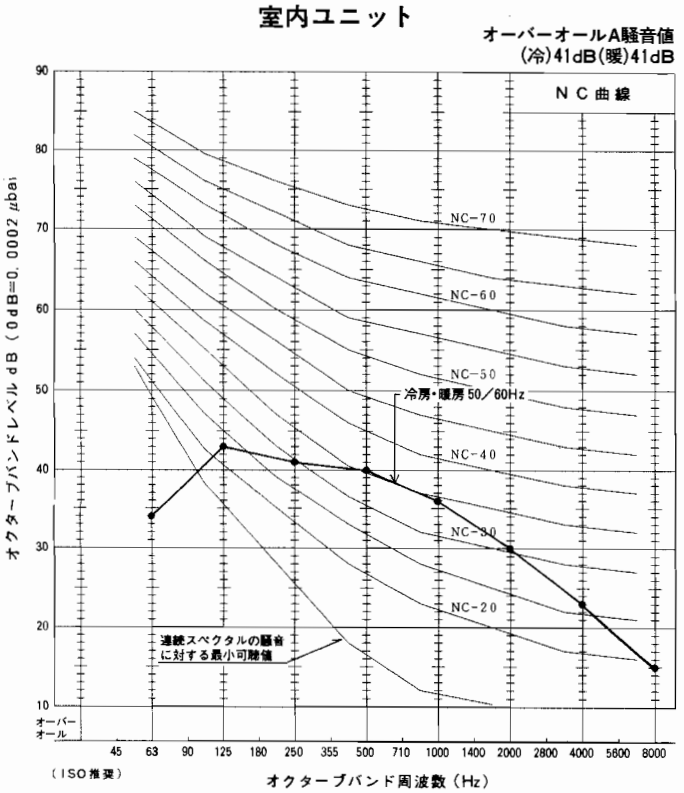

室外ユニット

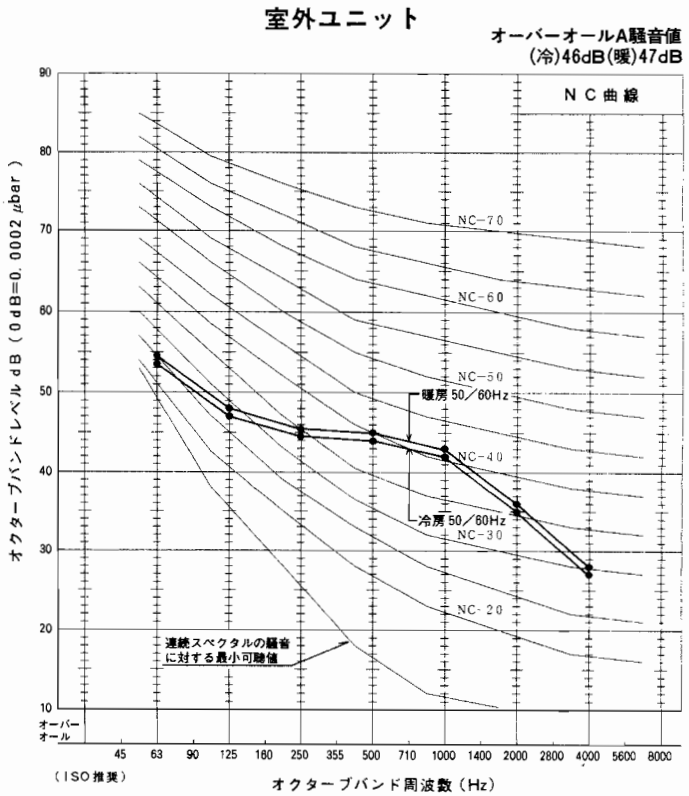

騒音(NC曲線)

MLZ-3210S

周囲温度：(冷)室内27℃　室外35℃　測定場所：無響室　測定方法はJISZ8731
(暖)室内20℃　室外 7℃　暗 騒 音：15dB　50/60Hz急ノッチ運転

室内ユニット

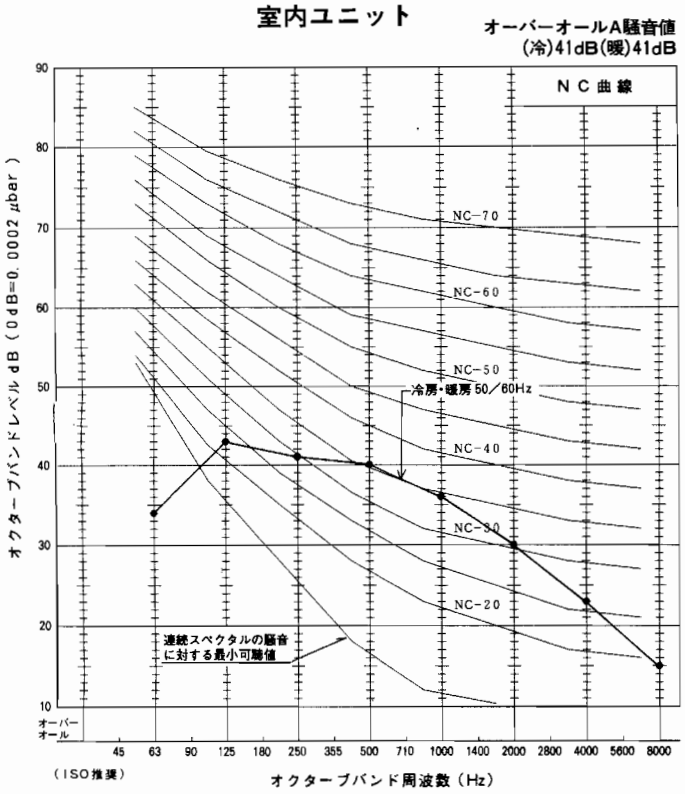

室外ユニット

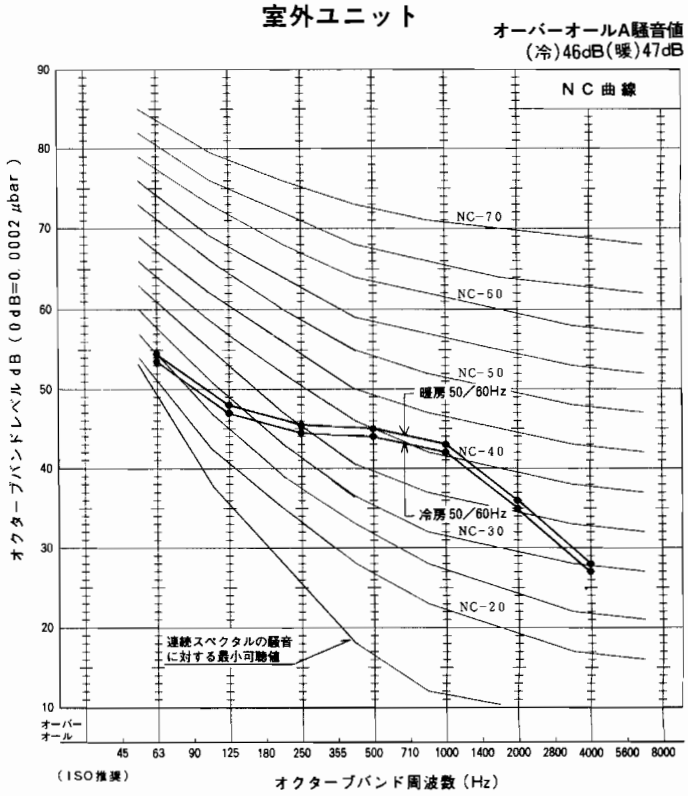

MLZ-4010S

室内ユニット

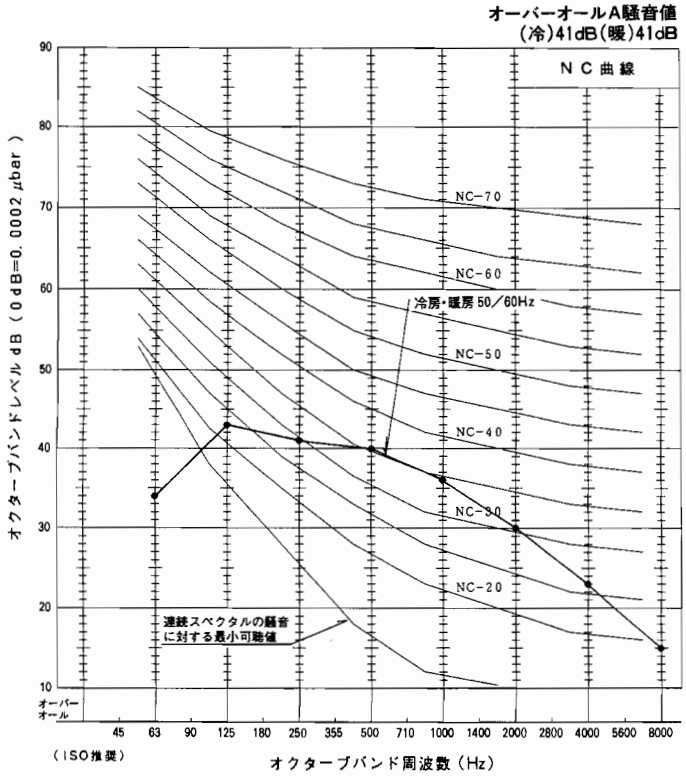

室外ユニット

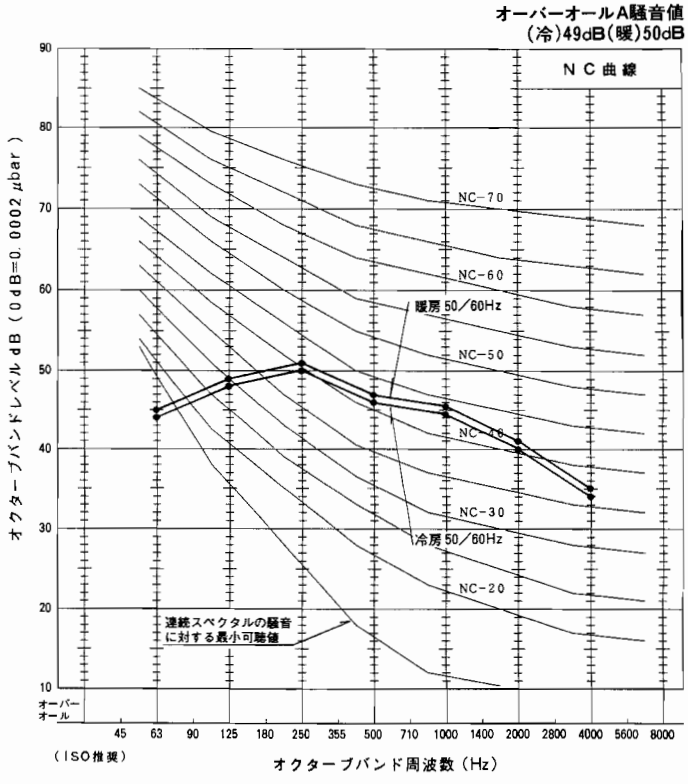

MTZ-281OS

周囲温度：(冷)室内27℃　室外35℃　測定場所：無響室　測定方法はJISZ8731
(暖)室内20℃　室外 7℃　暗 騒 音：15dB　50/60Hz急ノッチ運転

室内ユニット

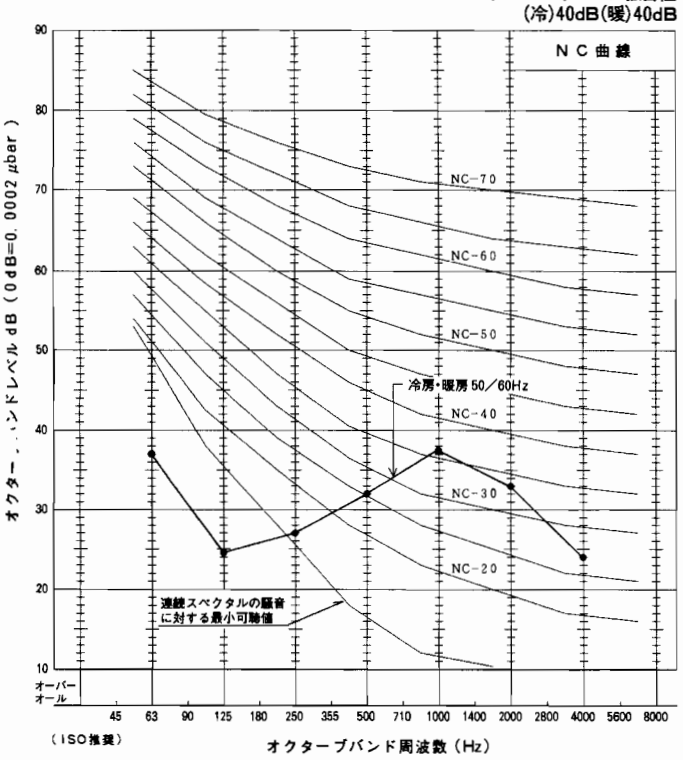

室外ユニット

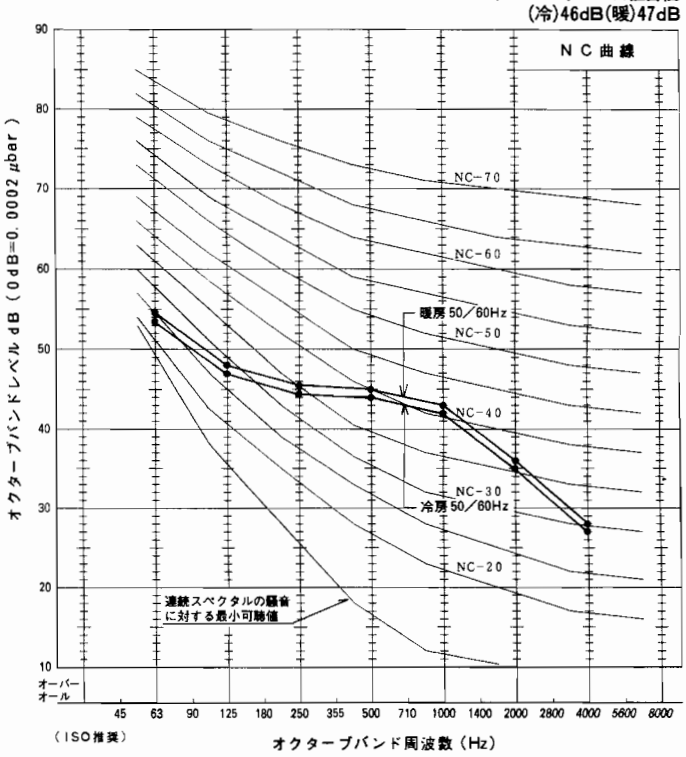

MTZ-401OS

室内ユニット

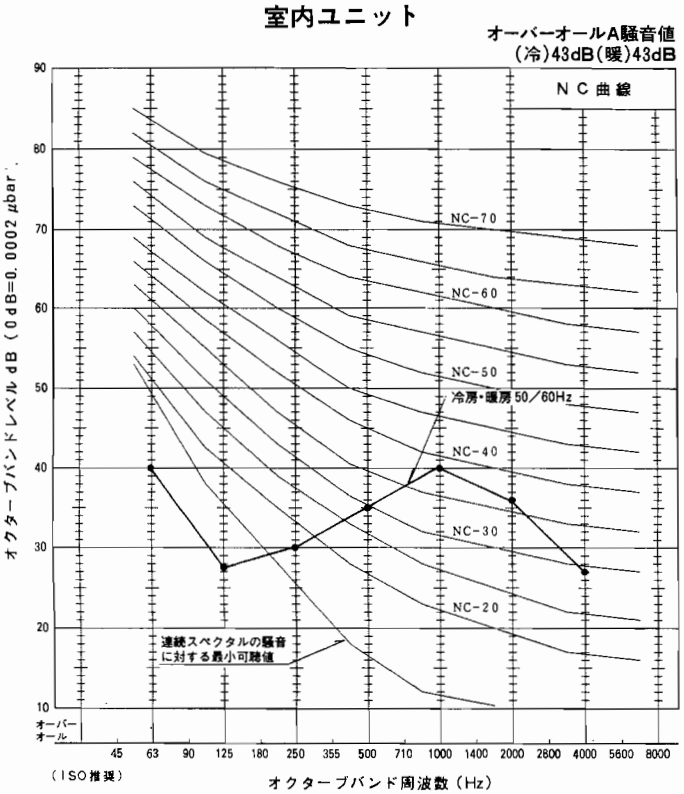

室外ユニット

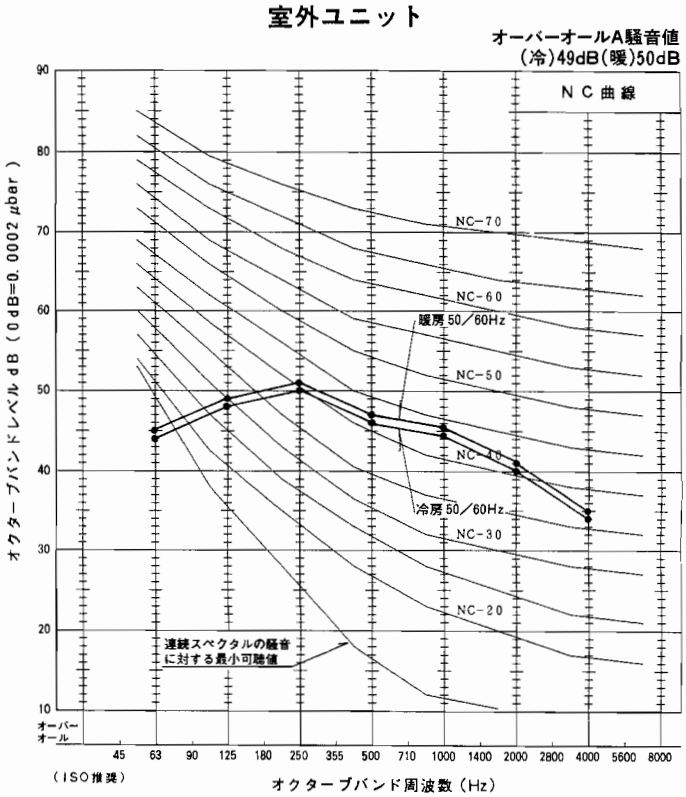

騒音(NC曲線)

MTH-2820S

周囲温度：(冷)室内27℃　室外35℃　測定場所：無響室　測定方法はJISZ8731
(暖)室内20℃　室外 7℃　暗 騒 音：15dB　50/60Hz急ノッチ運転

室内ユニット

オーバーオールA騒音値
(冷)40dB(暖)40dB

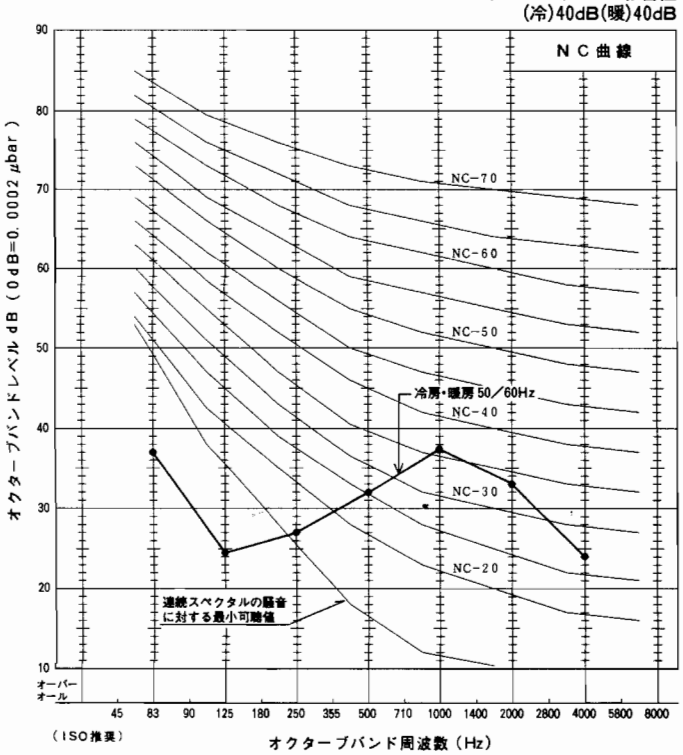

室外ユニット

オーバーオールA騒音値
(冷)46dB(暖)46dB

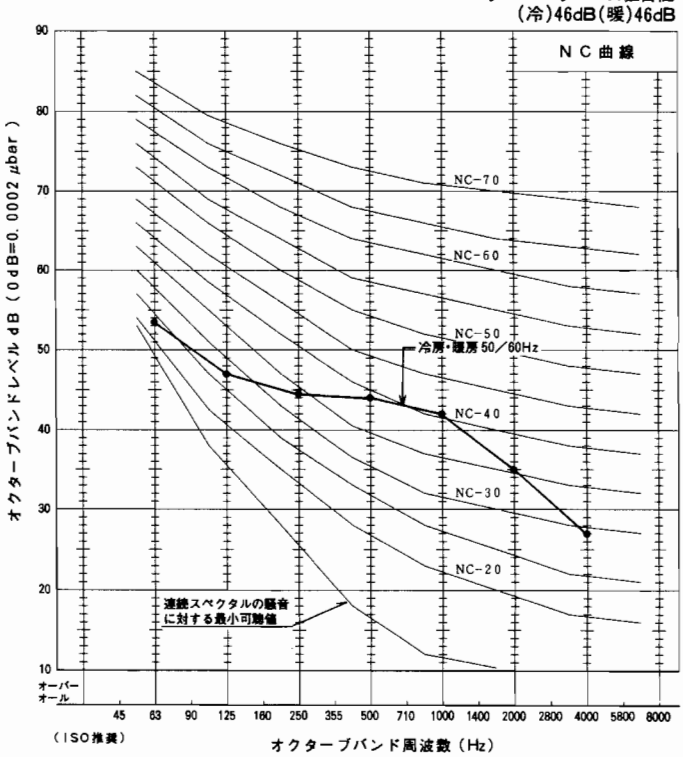

MTH-4020S

室内ユニット

オーバーオールA騒音値
(冷)45/46dB(暖)45/46dB

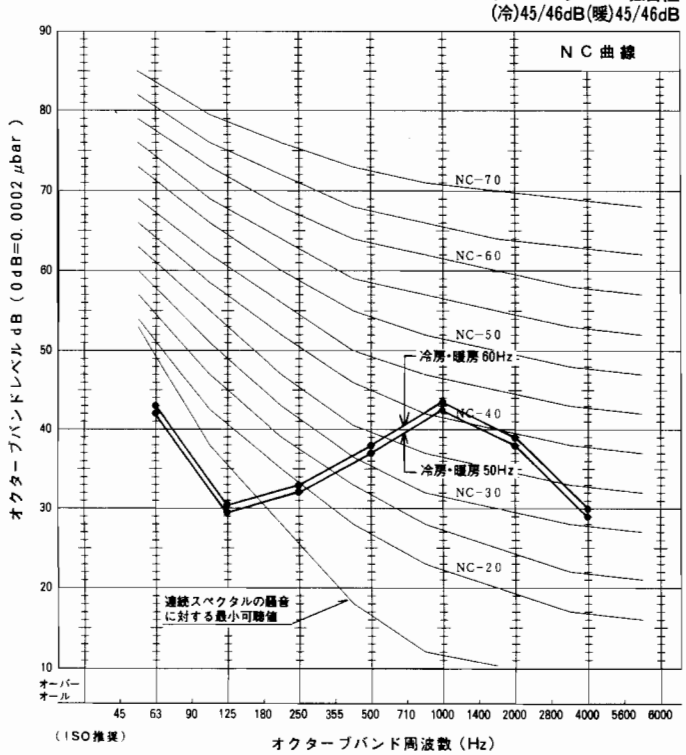

室外ユニット

オーバーオールA騒音値
(冷)49dB(暖)49dB

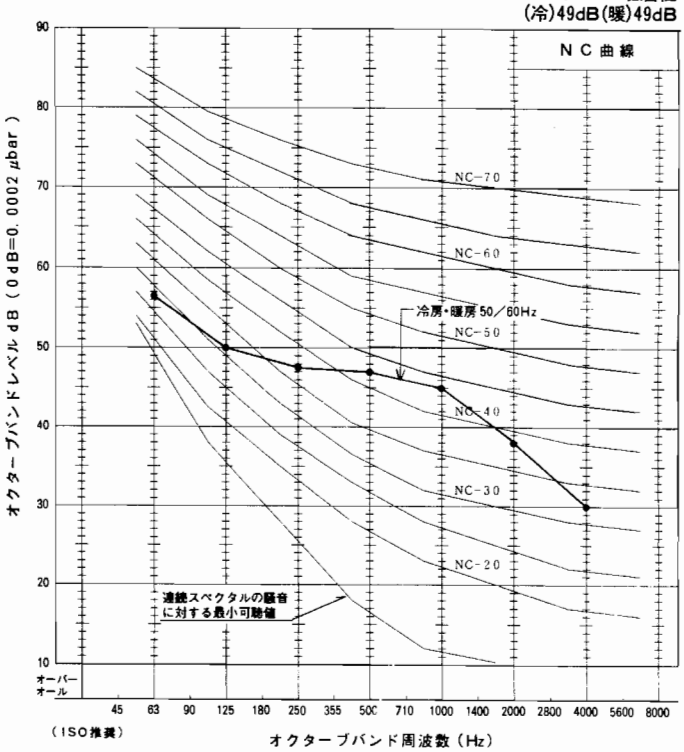

MBZ-2810S

周囲温度：(冷)室内27℃　室外35℃　測定場所：無響室　測定方法はJISZ8731
(暖)室内20℃　室外 7℃　暗 騒 音：15dB　50/60Hz急ノッチ運転

室内ユニット

室外ユニット

MBZ-3210S

室内ユニット

室外ユニット

騒音(NC曲線)

MBZ-4010S

[周囲温度：(冷)室内27℃　室外35℃　測定場所：無響室　測定法はJISZ8731
(暖)室内20℃　室外 7℃　暗 騒 音：15dB　50/60Hz 急ノッチ運転]

室内ユニット

室外ユニット

MEH-2820S

室内ユニット

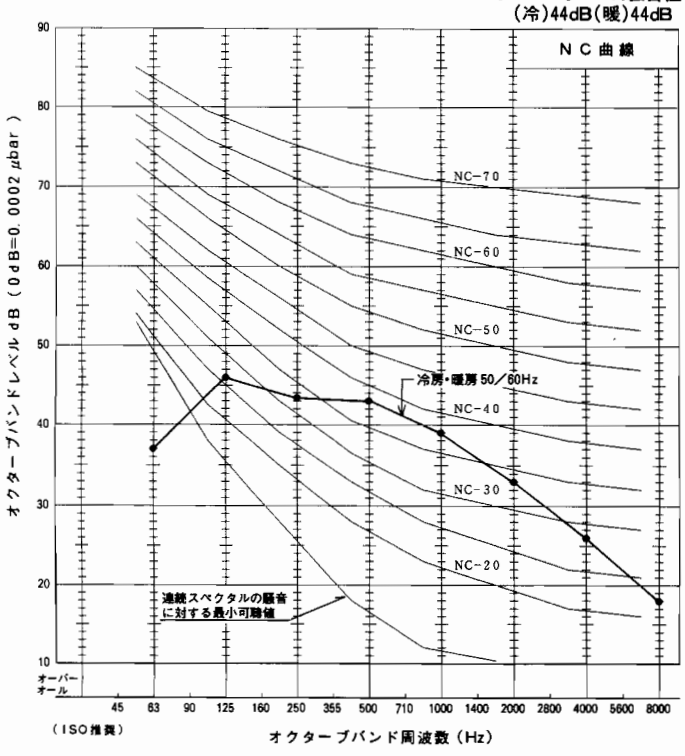

室外ユニット

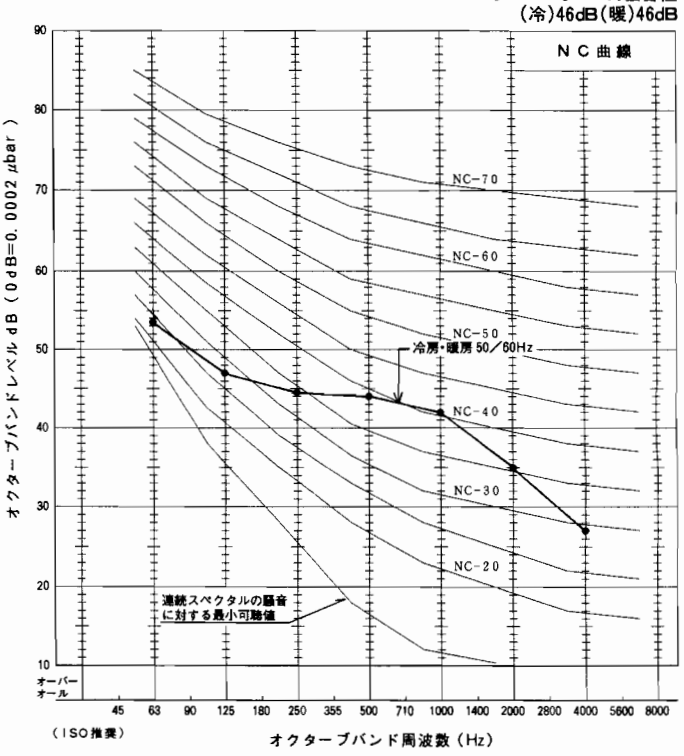

MEH-4020S

[周囲温度：(冷)室内27℃　室外35℃　測定場所：無響室　測定法はJISZ8731
(暖)室内20℃　室外 7℃　暗 騒 音：15dB　50/60Hz 急ノッチ運転]

室内ユニット

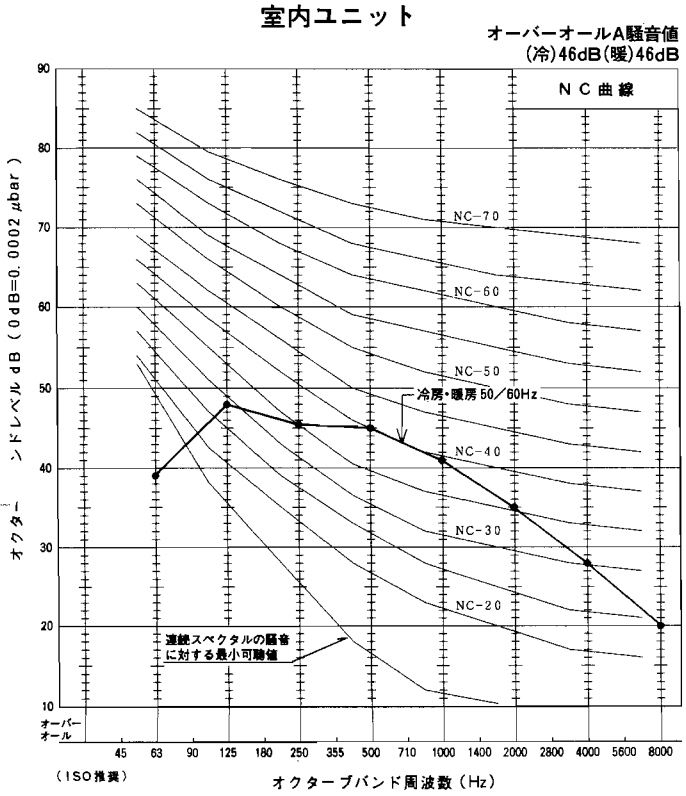

室外ユニット

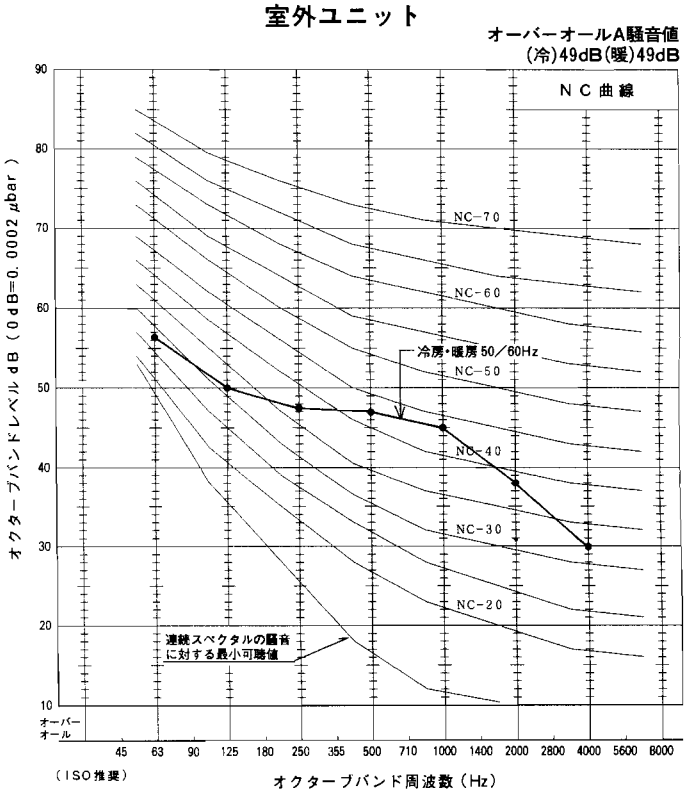

MEH-5020S

室内ユニット

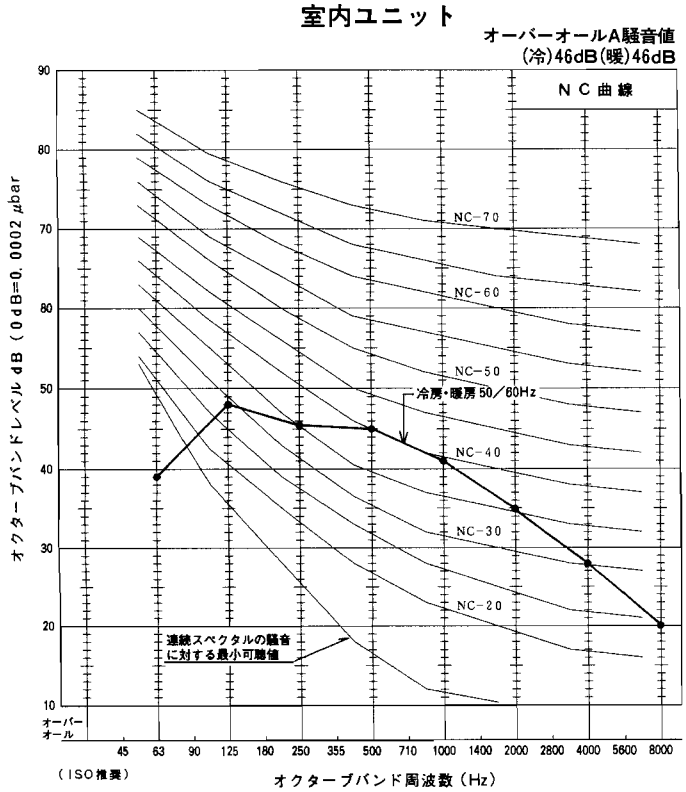

室外ユニット

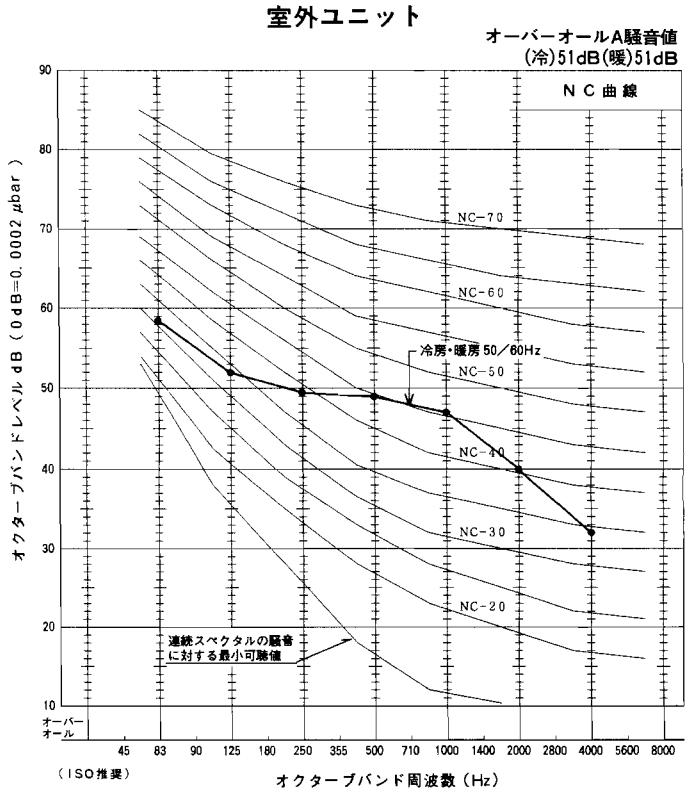

騒音(NC曲線)

MSH-2230L

周囲温度：(冷)室内27℃　室外35℃　測定場所：無響室　測定方法はJISZ8731
(暖)室内20℃　室外 7℃　暗 騒 音：15dB　50/60Hz急ノッチ運転

室内ユニット

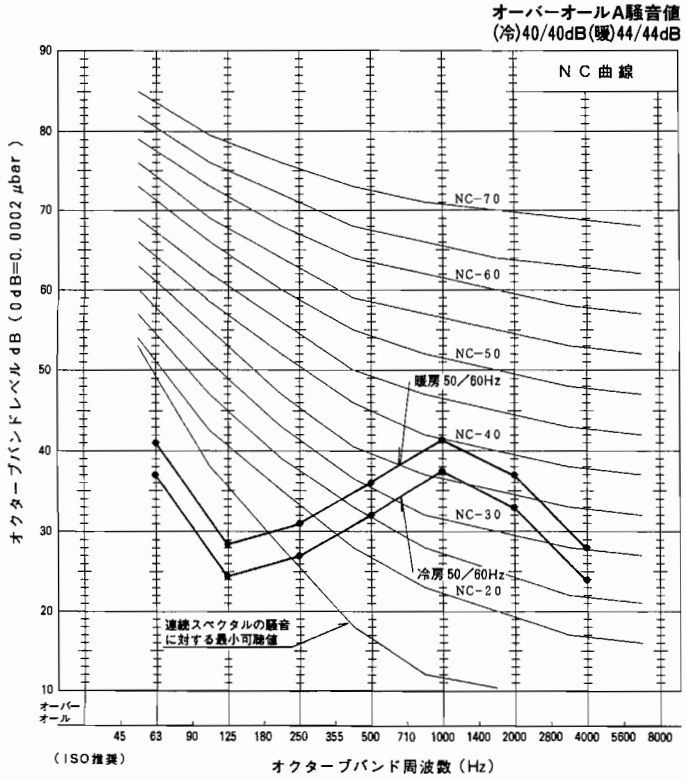

室外ユニット

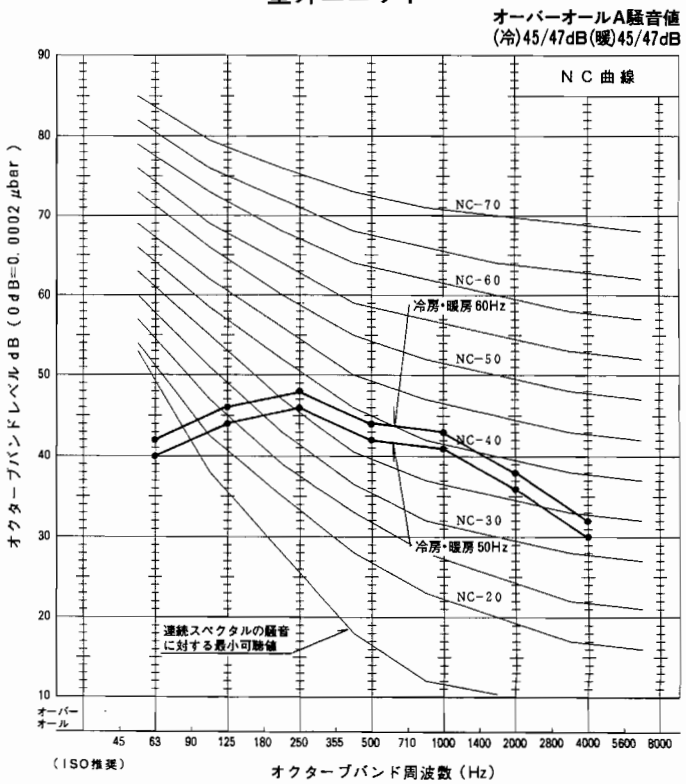

MSH-2830L　2830LS

室内ユニット

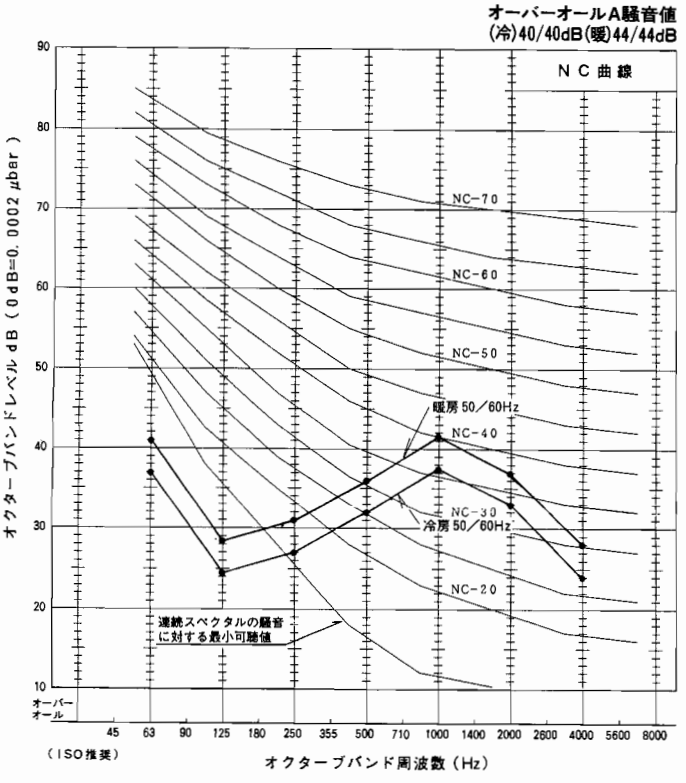

室外ユニット

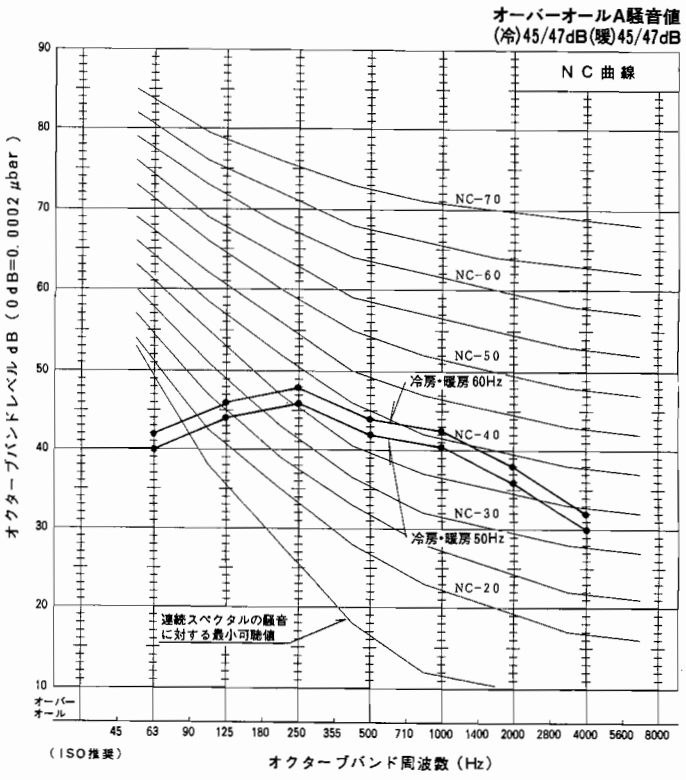

MSZ-250C　250CP

〔周囲温度：室内27℃　室外35℃　測定場所：無響室　測定法はJISZ8731
暗 騒 音：15dB　　50/60Hz 急ノッチ運転〕

室内ユニット

オーバーオールA騒音値
37dB

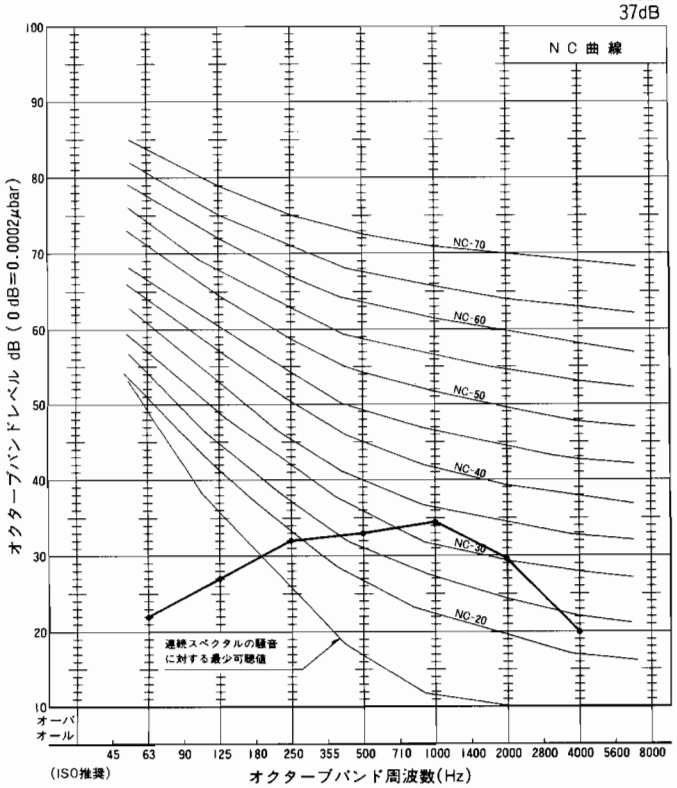

室外ユニット

オーバーオールA騒音値
45dB

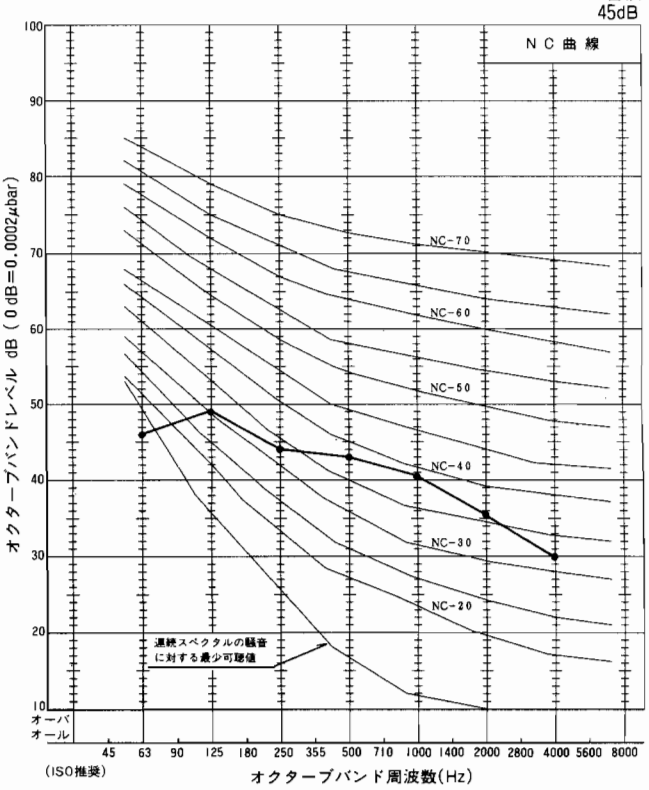

MSZ-A250C

室内ユニット

オーバーオールA騒音値
40dB

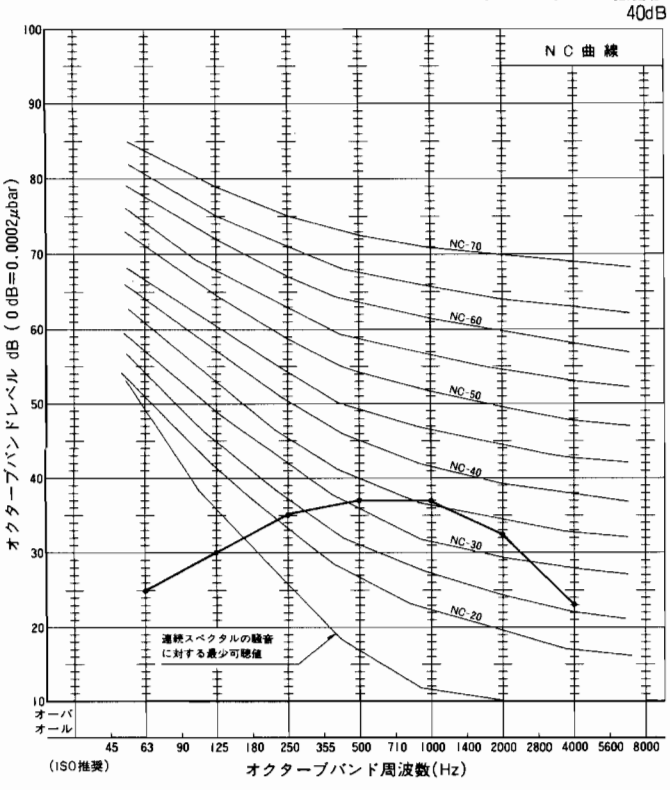

室外ユニット

オーバーオールA騒音値
46dB

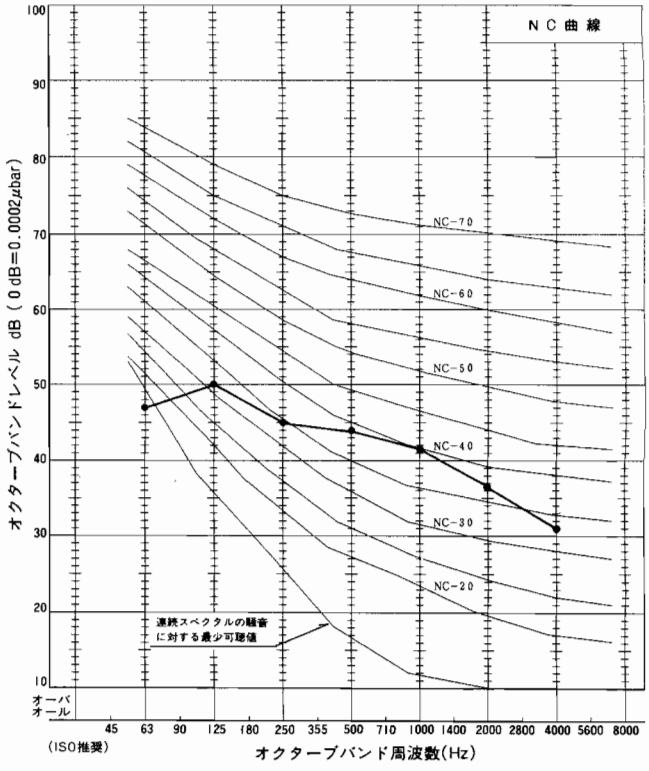

騒音(NC曲線)

MSZ-280C

〔周囲温度：室内27℃　室外35℃　測定場所：無響室　測定法はJISZ8731
暗 騒 音：15dB　　50/60Hz 急ノッチ運転〕

室内ユニット

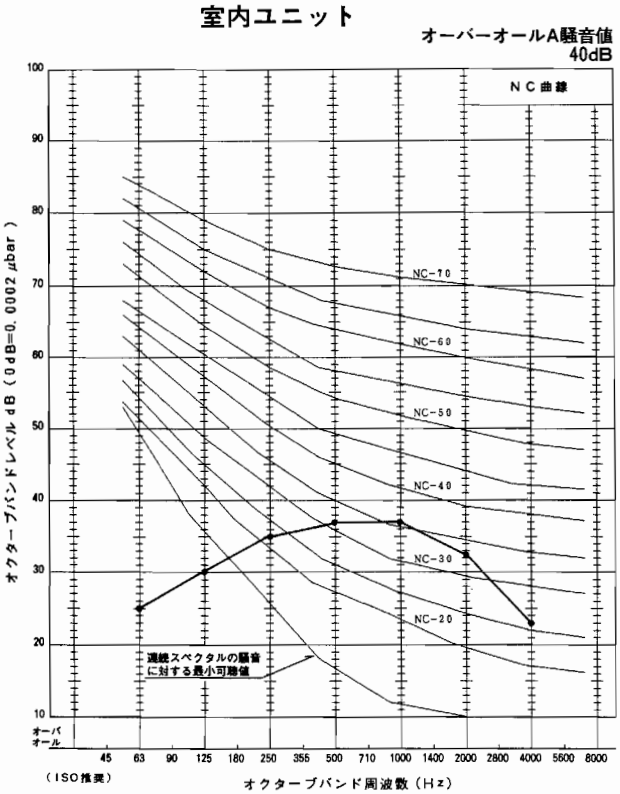

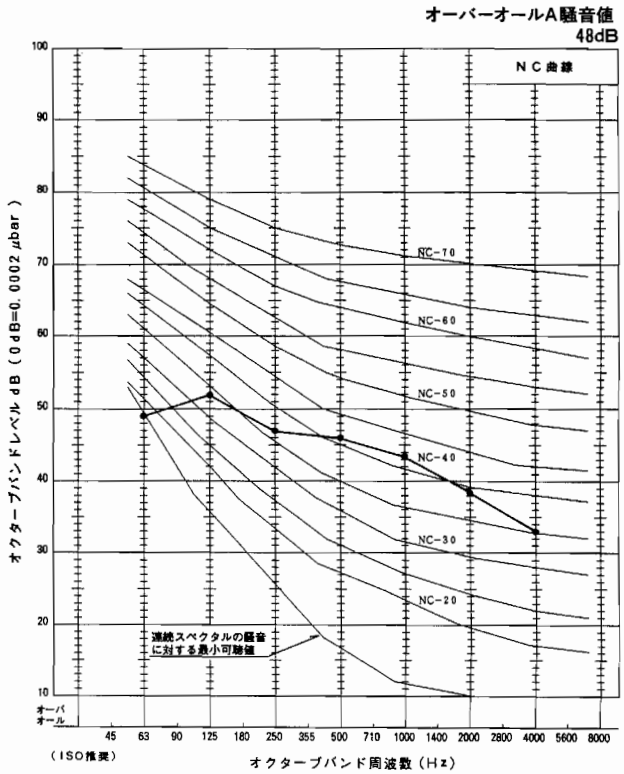

MSZ-222C

室内ユニット

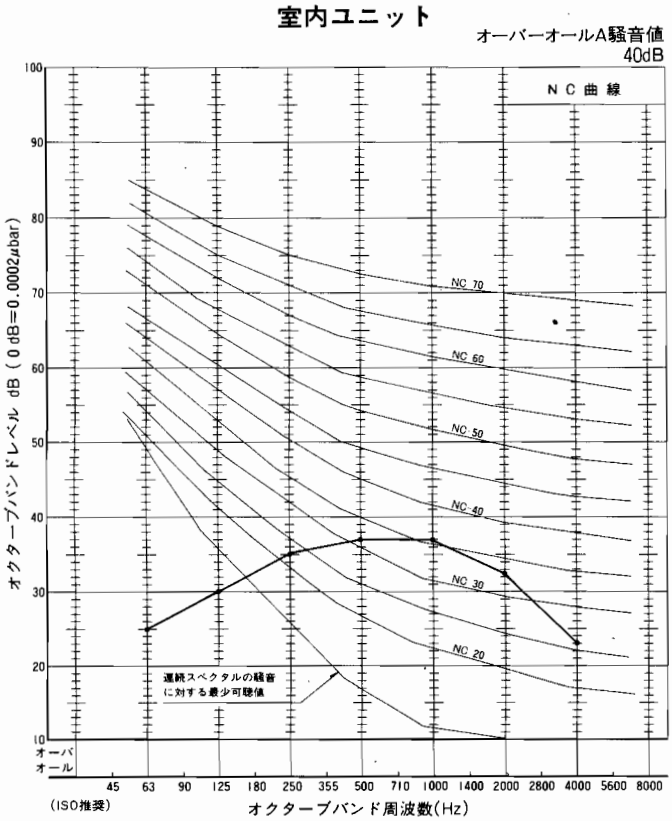

室外ユニット

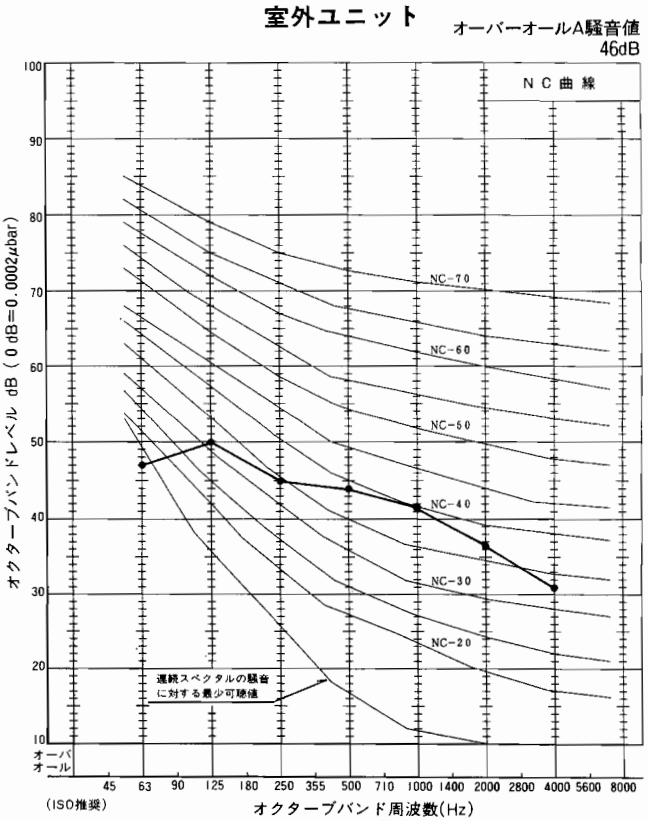

MSZ-252C　252CS

〔周囲温度：室内27℃　室外35℃　測定場所：無響室　測定法はJISZ8731
暗 騒 音：15dB　　50/60Hz 急ノッチ運転〕

室内ユニット

オーバーオールA騒音値
40dB

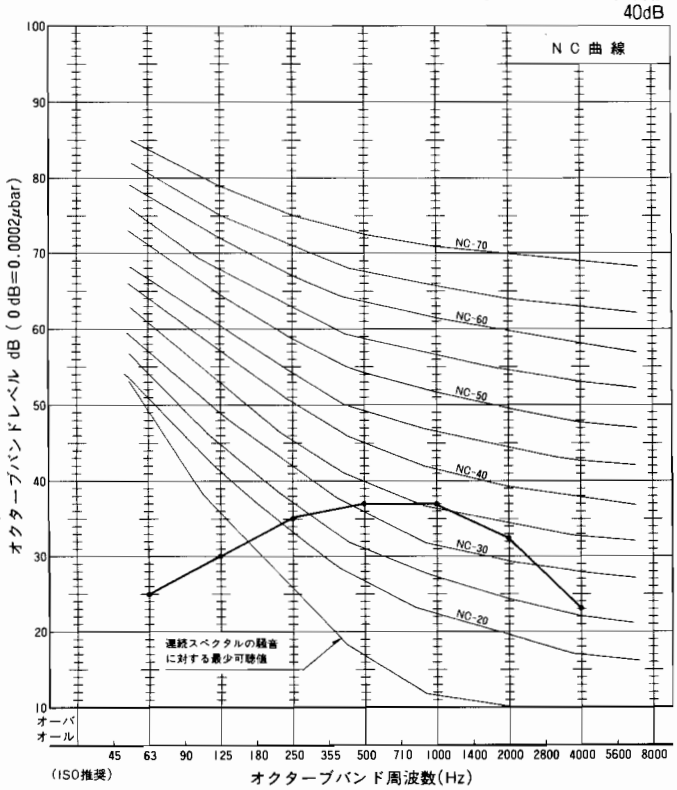

室外ユニット

オーバーオールA騒音値
46dB

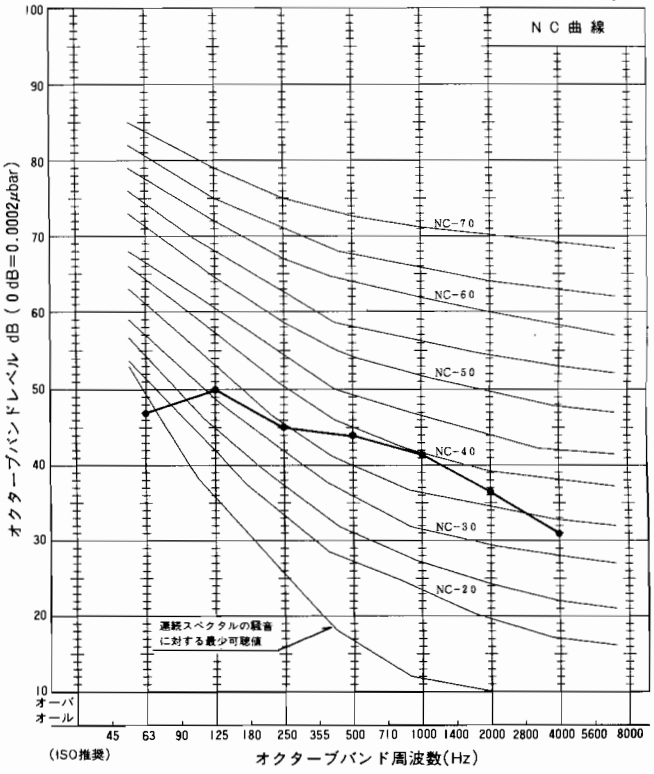

MSZ-282C　282CS

室内ユニット

オーバーオールA騒音値
43dB

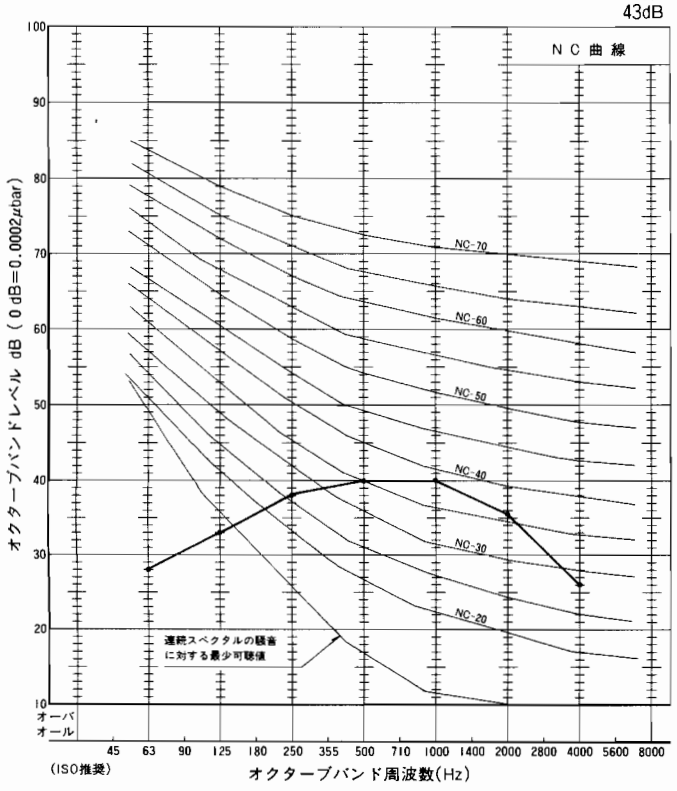

室外ユニット

オーバーオールA騒音値
48dB

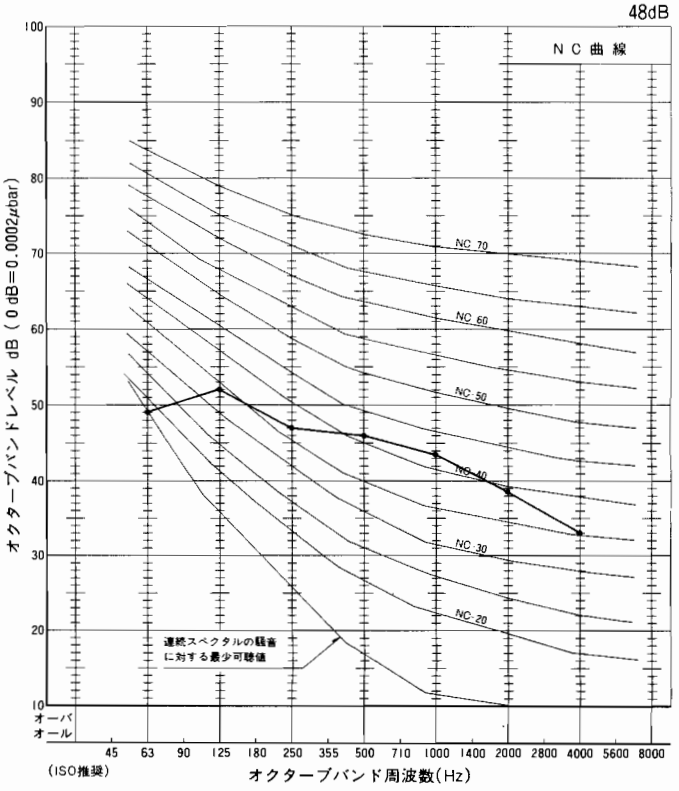

騒音(NC曲線)

MSH-203C

[周囲温度：室内27℃　室外35℃　測定場所：無響室　測定法はJISZ8731
暗 騒 音：15dB　　50/60Hz 急ノッチ運転]

室内ユニット

オーバーオールA騒音値
40dB

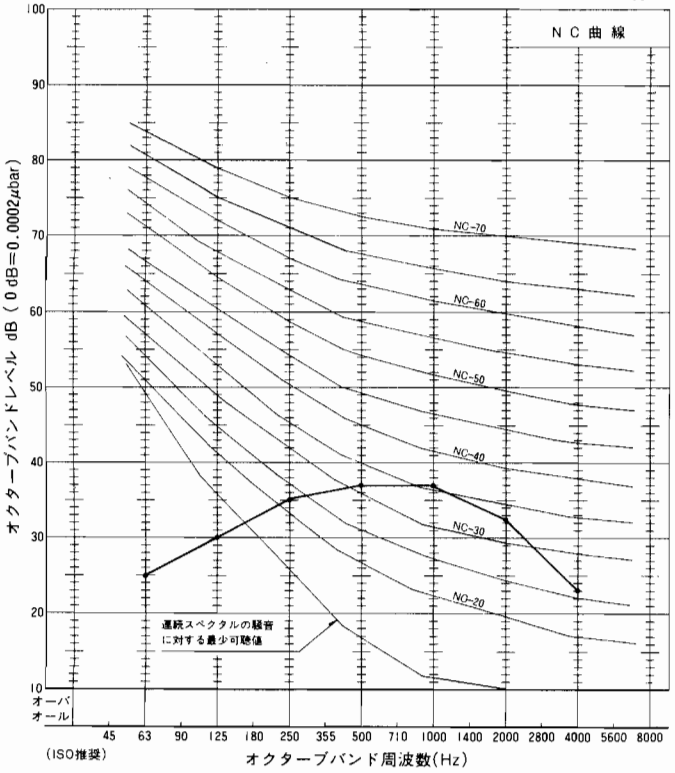

室外ユニット

オーバーオールA騒音値
46dB

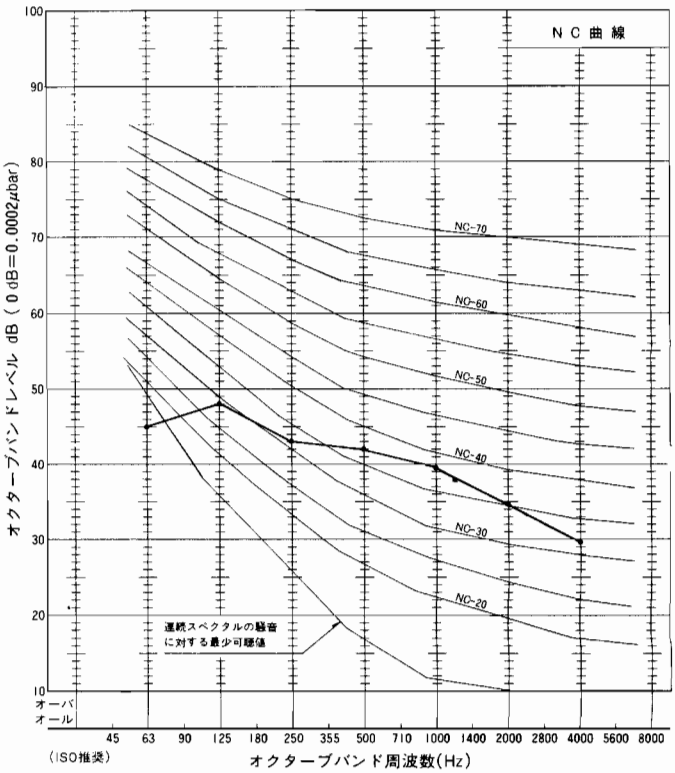

MSH-253C　253CS　253CD

室内ユニット

オーバーオールA騒音値
40dB

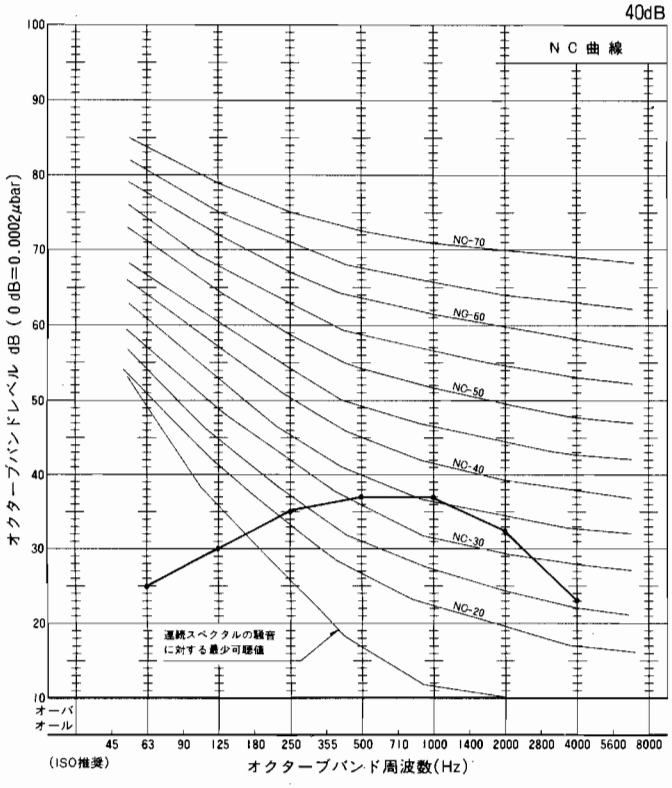

室外ユニット

オーバーオールA騒音値
46dB

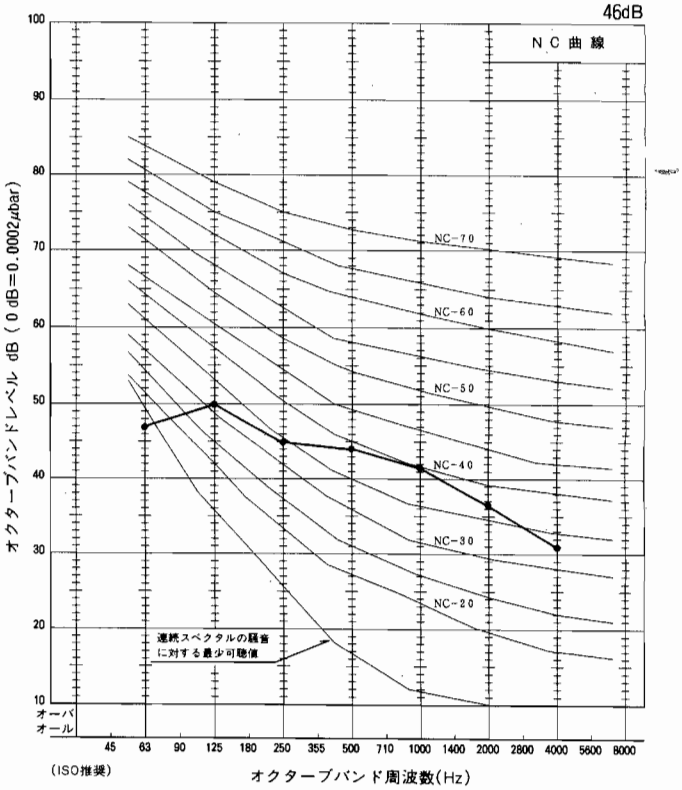

MSH-204C

〔周囲温度：室内27℃　室外35℃　測定場所：無響室　測定法はJISZ8731
暗 騒 音：15dB　　50/60Hz 急ノッチ運転〕

室外ユニット

オーバーオールA騒音値
40dB

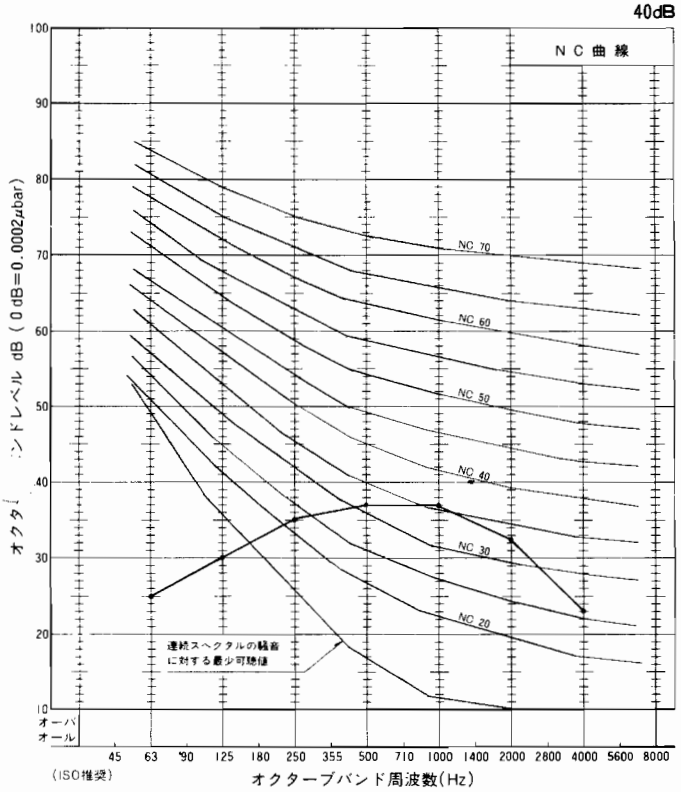

室外ユニット

オーバーオールA騒音値
46dB

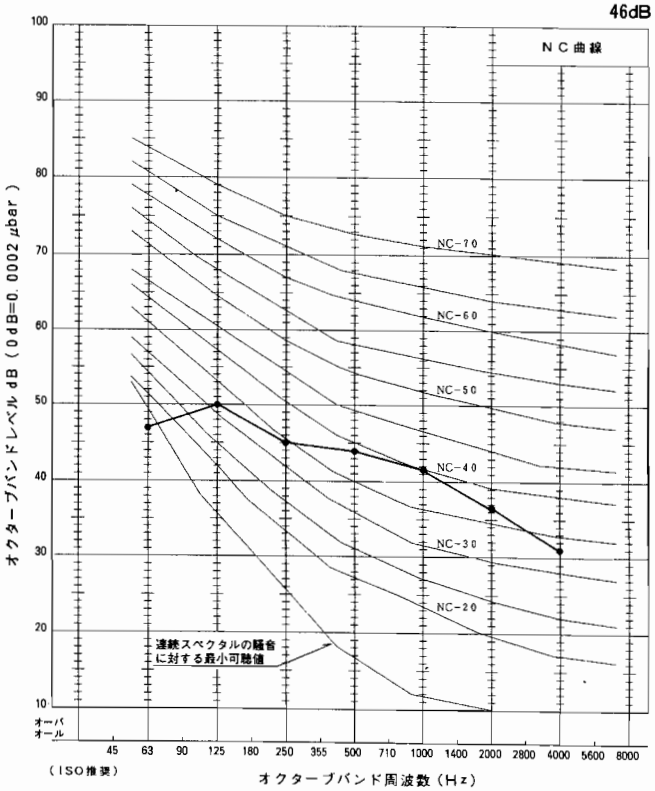

MSH-254C

室内ユニット

オーバーオールA騒音値
40dB

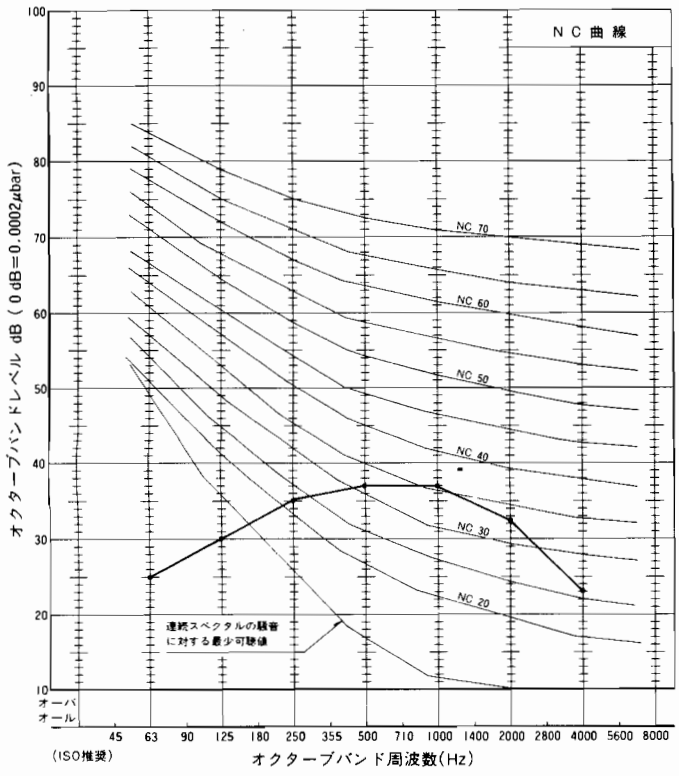

室外ユニット

オーバーオールA騒音値
46dB

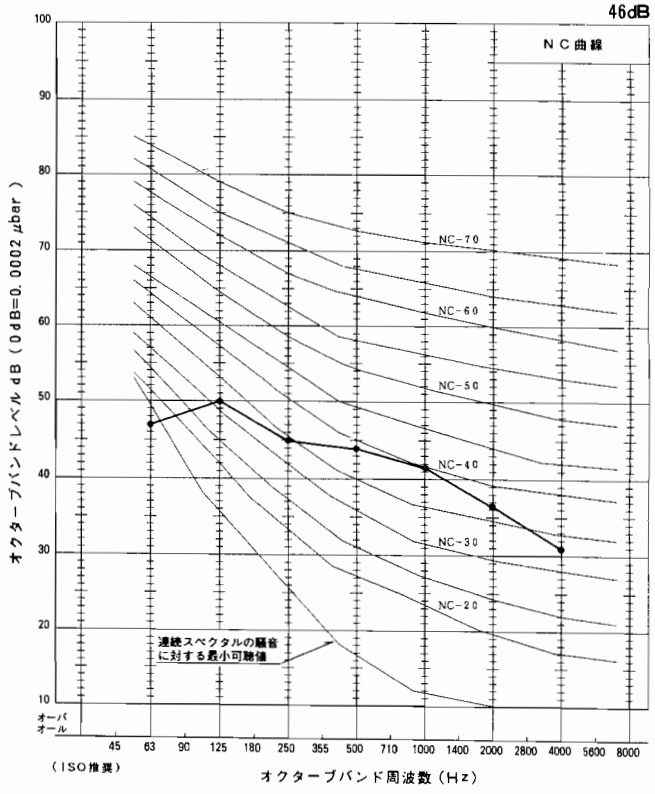

騒音(NC曲線)

MSH-183C

〔周囲温度：室内27℃　室外35℃　測定場所：無響室　測定法はJISZ8731
暗 騒 音：15dB　　50/60Hz 急ノッチ運転〕

室内ユニット

オーバーオールA騒音値
40dB

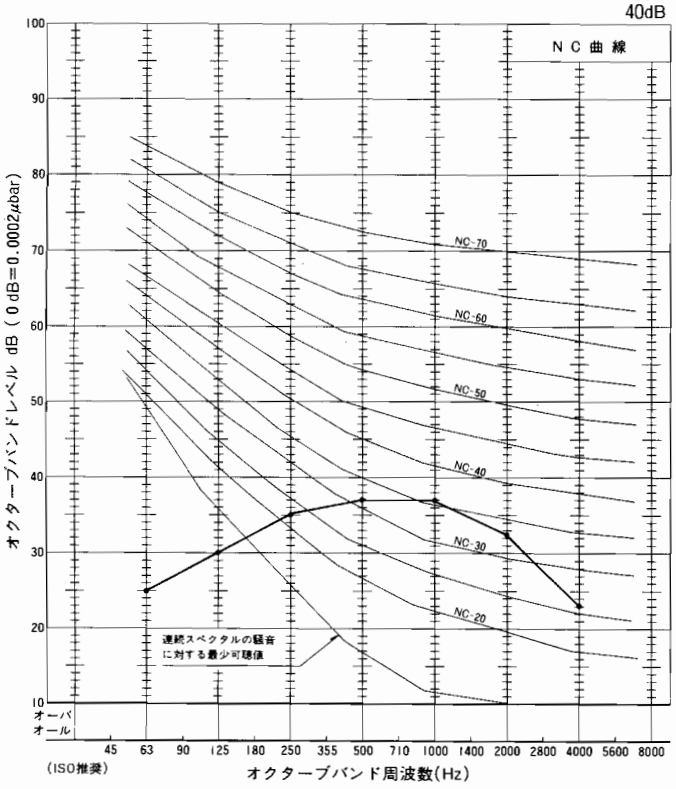

室外ユニット

オーバーオールA騒音値
46dB

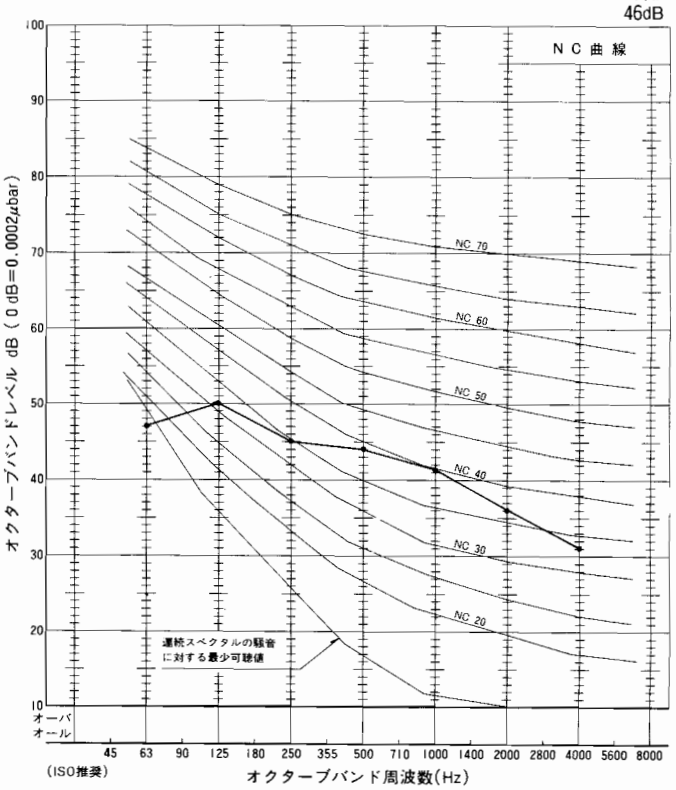

MS-186C　186CP

室内ユニット

オーバーオールA騒音値
39dB

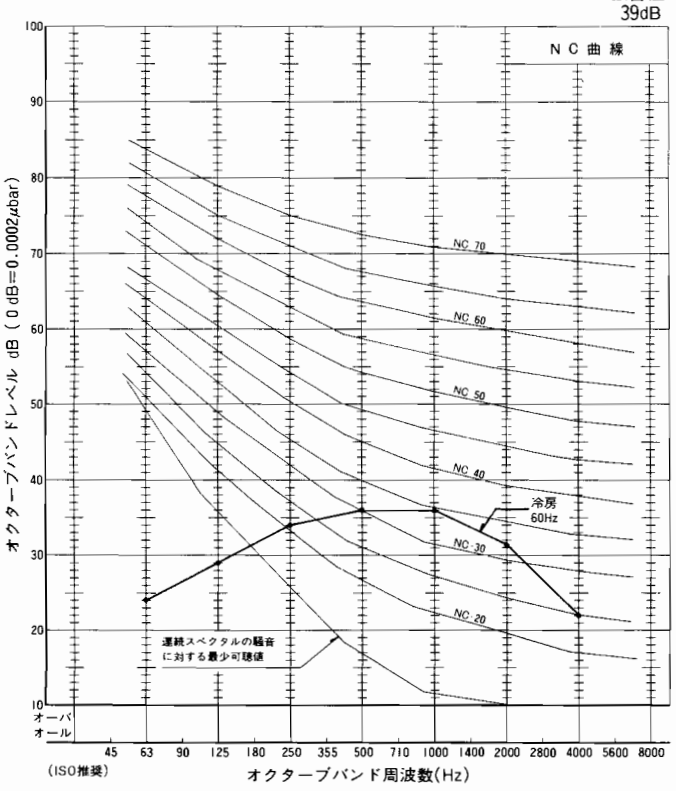

室外ユニット

オーバーオールA騒音値
43dB

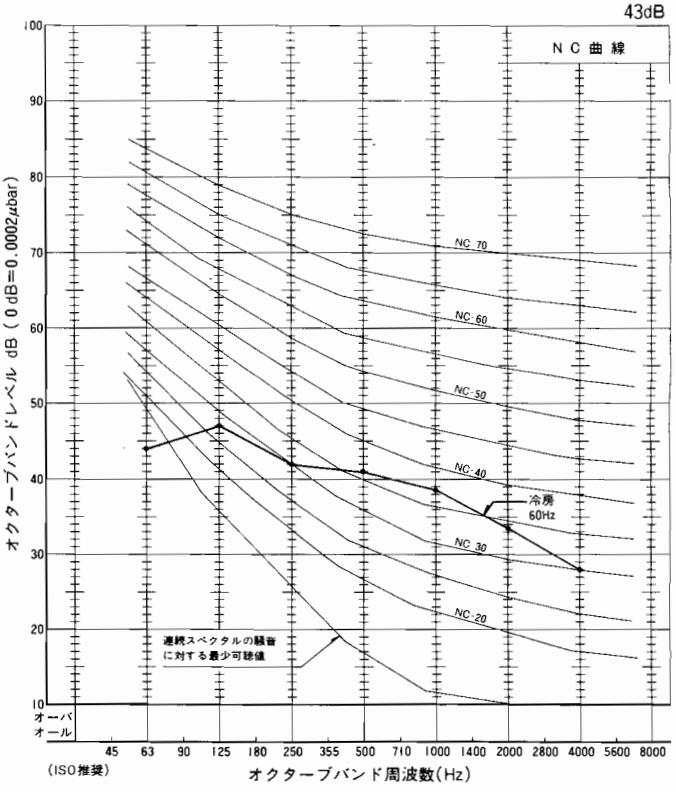

MS-226C　226CP

〔周囲温度：室内27℃　室外35℃　測定場所：無響室　測定法はJISZ8731
暗 騒 音：15dB　　50/60Hz 急ノッチ運転〕

室内ユニット

オーバーオールA騒音値
42dB

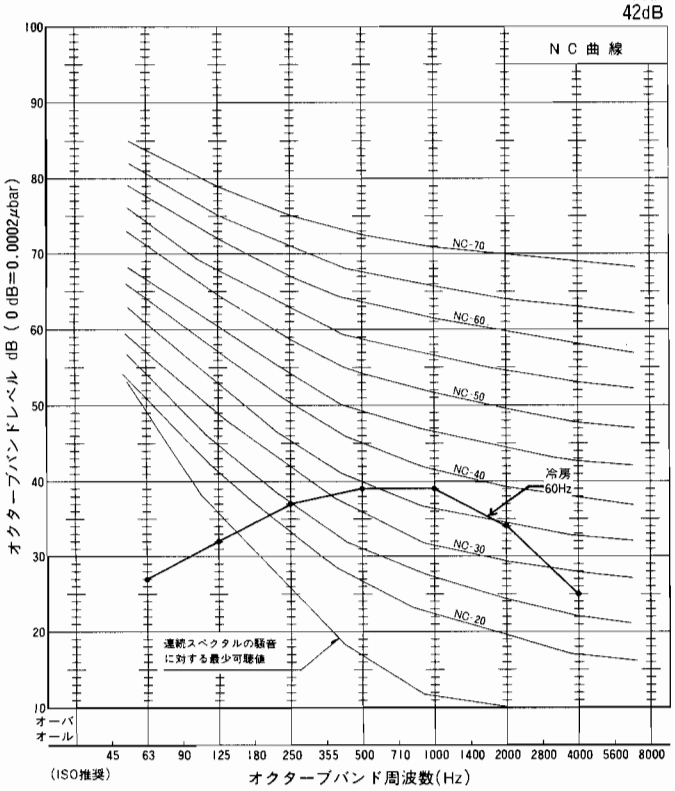

室外ユニット

オーバーオールA騒音値
43dB

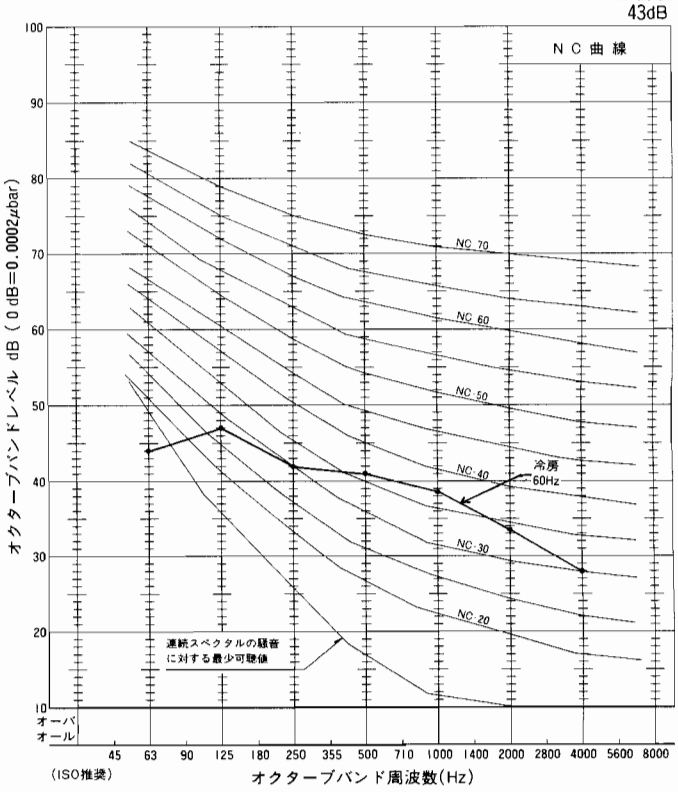

MS-187C

室内ユニット

オーバーオールA騒音値
39dB

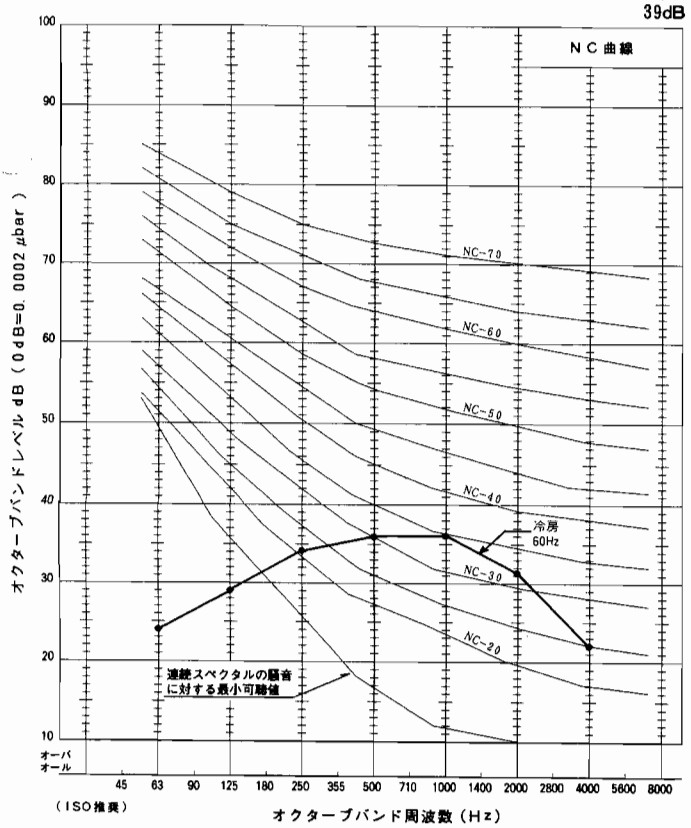

室外ユニット

オーバーオールA騒音値
43dB

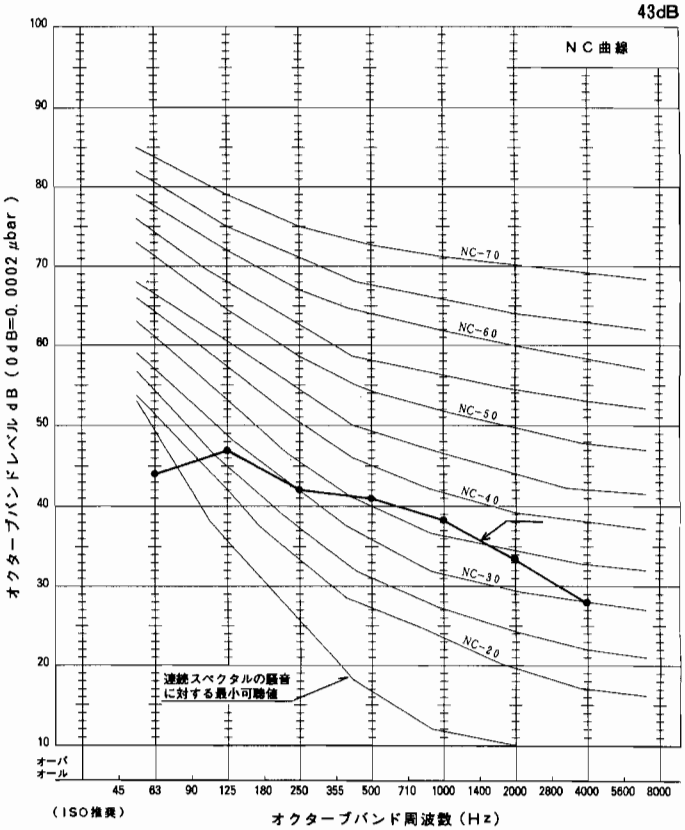

騒音(NC曲線)

MS-227C

〔周囲温度：室内27℃　室外35℃　測定場所：無響室　測定法はJISZ8731
暗 騒 音：15dB　　50/60Hz 急ノッチ運転〕

オーバーオールA騒音値
(冷)42dB

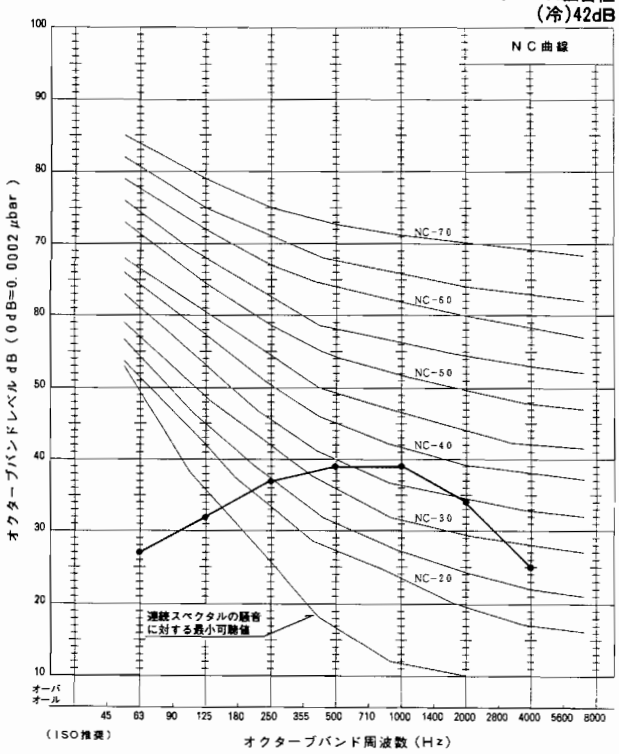

オーバーオールA騒音値
(冷)43dB

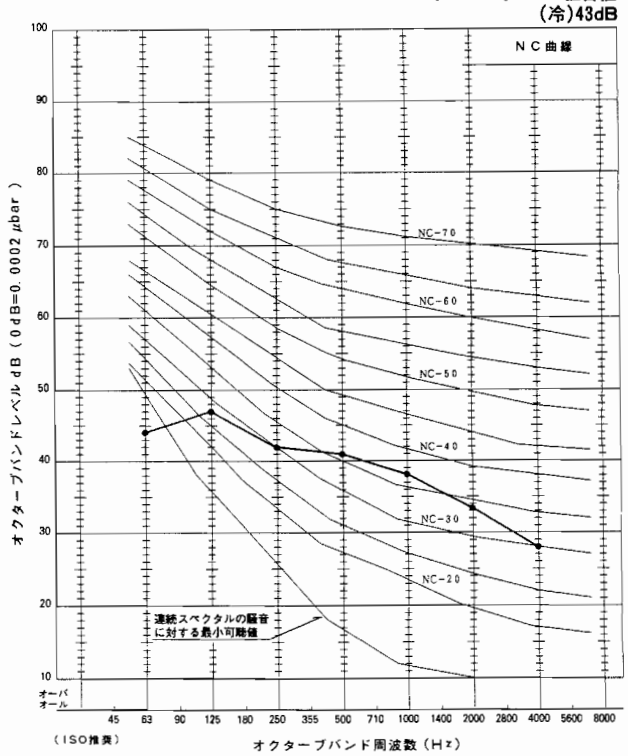

MSY-256C

室内ユニット

オーバーオールA騒音値
42dB

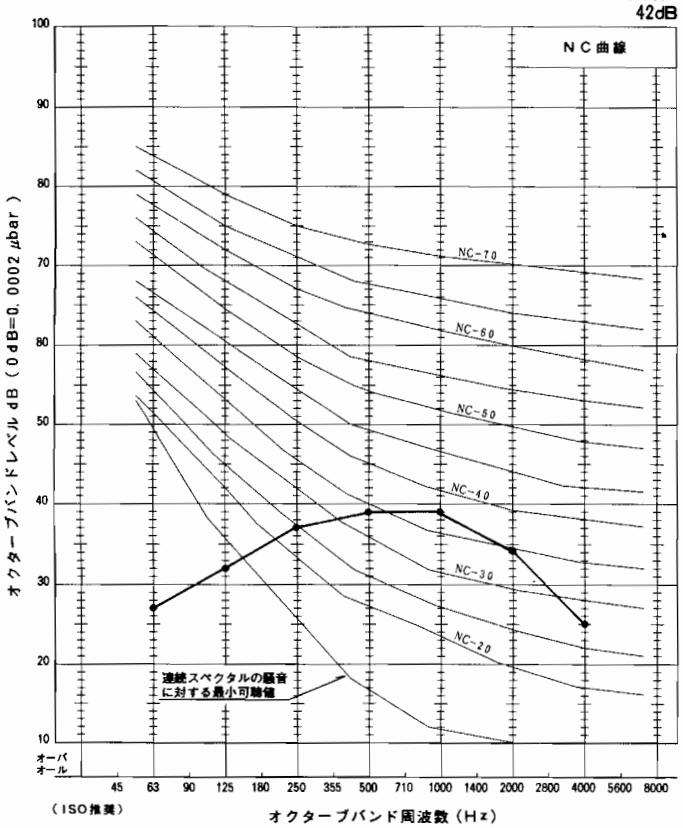

室外ユニット

オーバーオールA騒音値
46dB

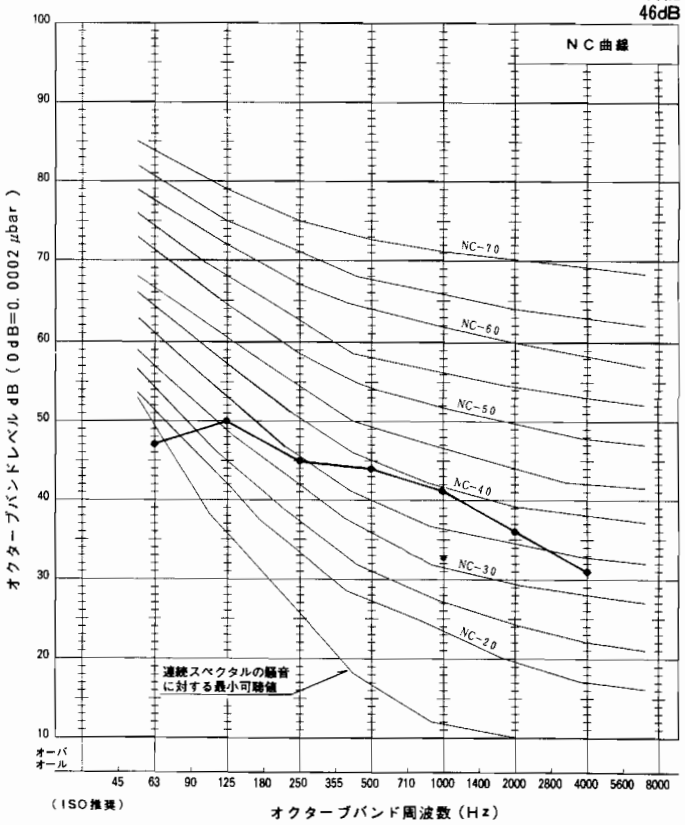

MSY-286C

周囲温度：室内27℃　室外35℃　測定場所：無響室　測定法はJISZ8731
暗 騒 音：15dB　　50/60Hz 急ノッチ運転

室内ユニット

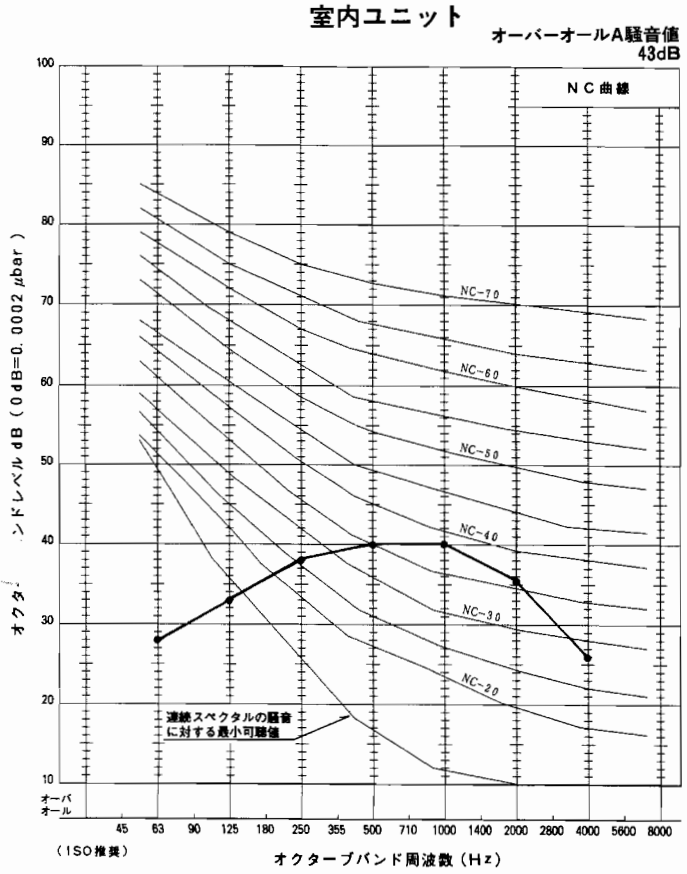

室外ユニット

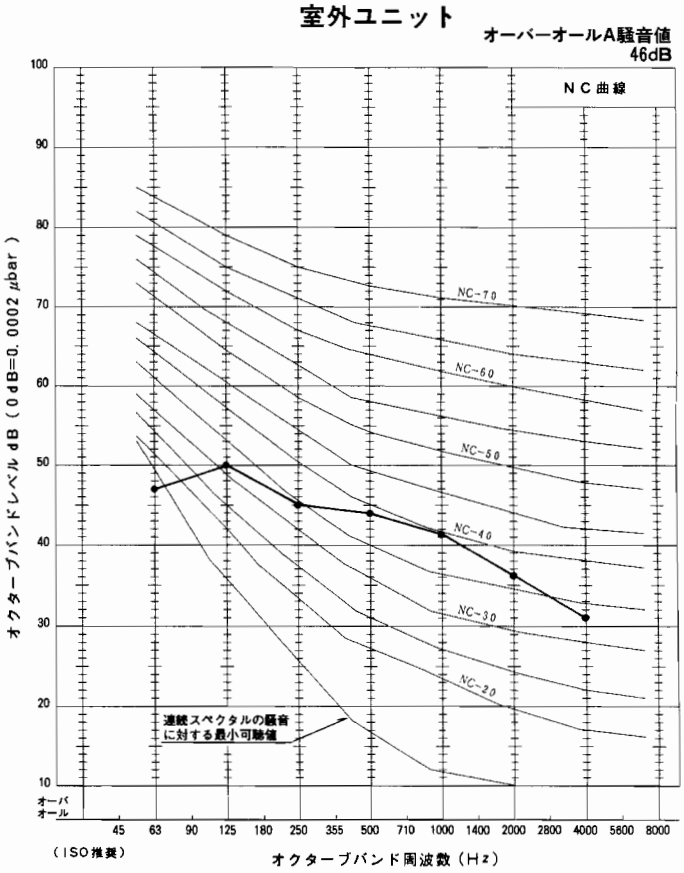

MS-168C

室内ユニット

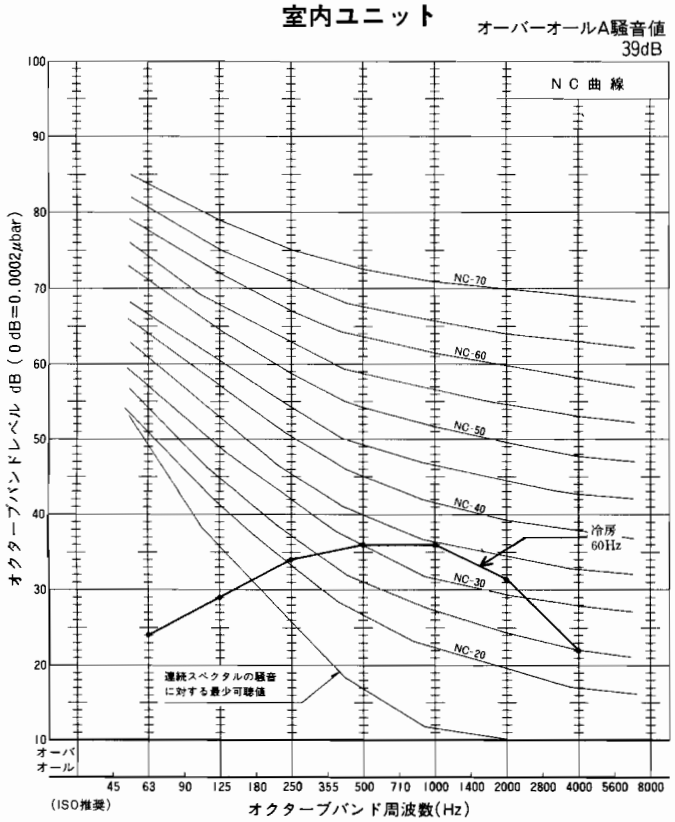

室外ユニット

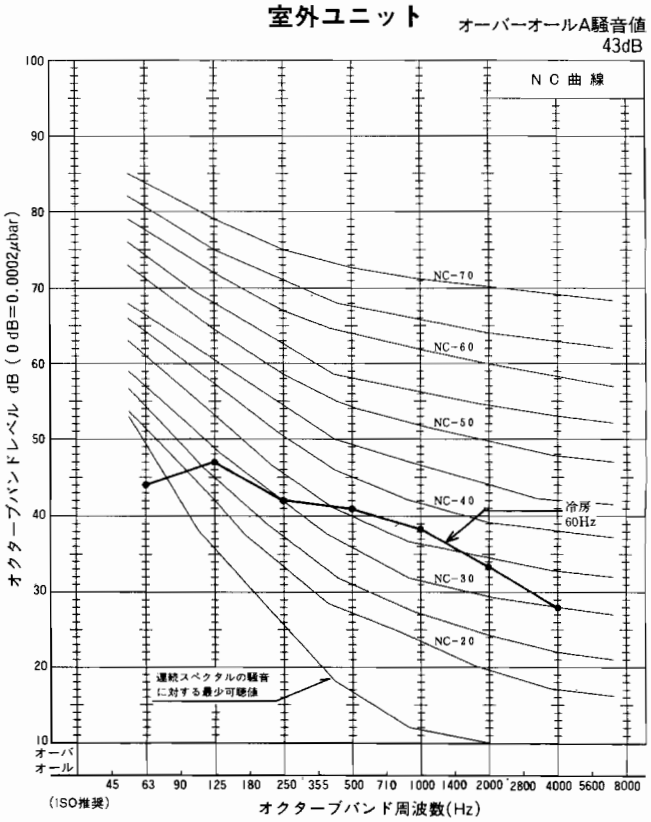

騒音(NC曲線)

MS-188C

[周囲温度：室内27℃　室外35℃　測定場所：無響室　測定法はJISZ8731
暗 騒 音：15dB　　50/60Hz 急ノッチ運転]

室内側

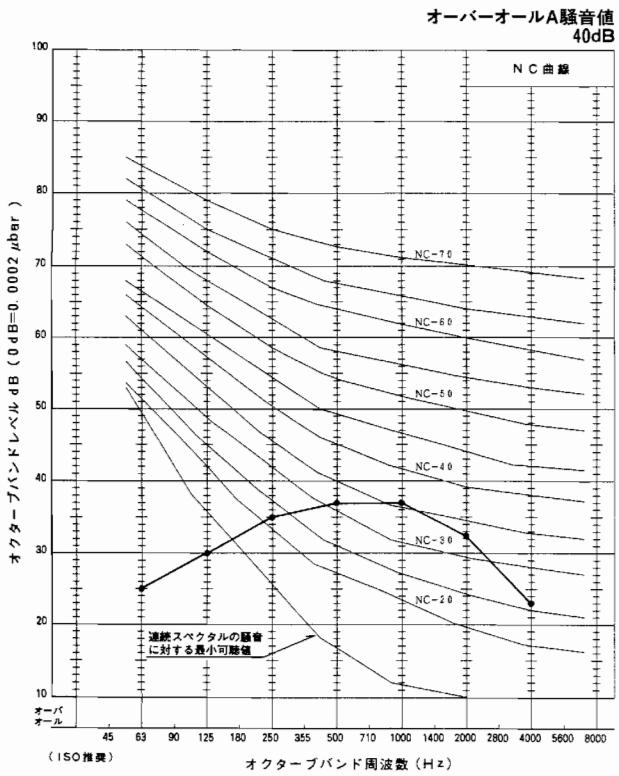

室外側

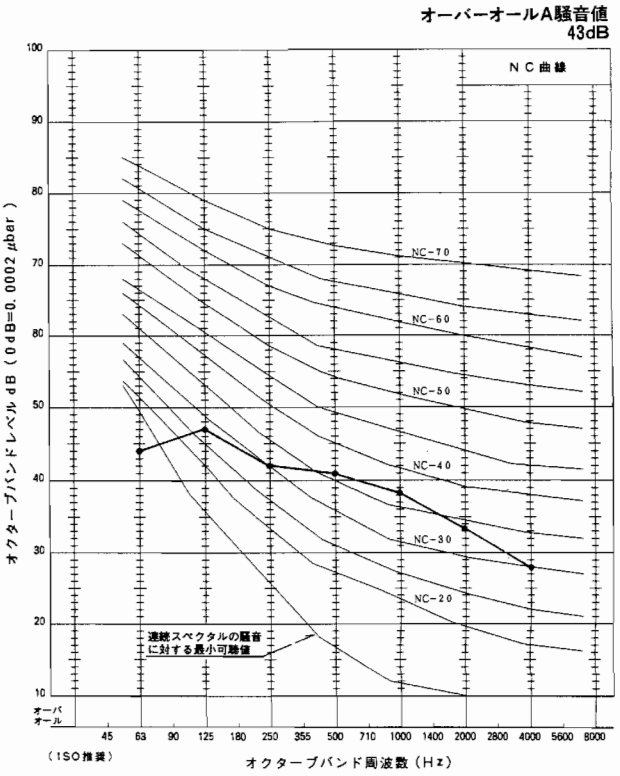

MWH-161C

室内側

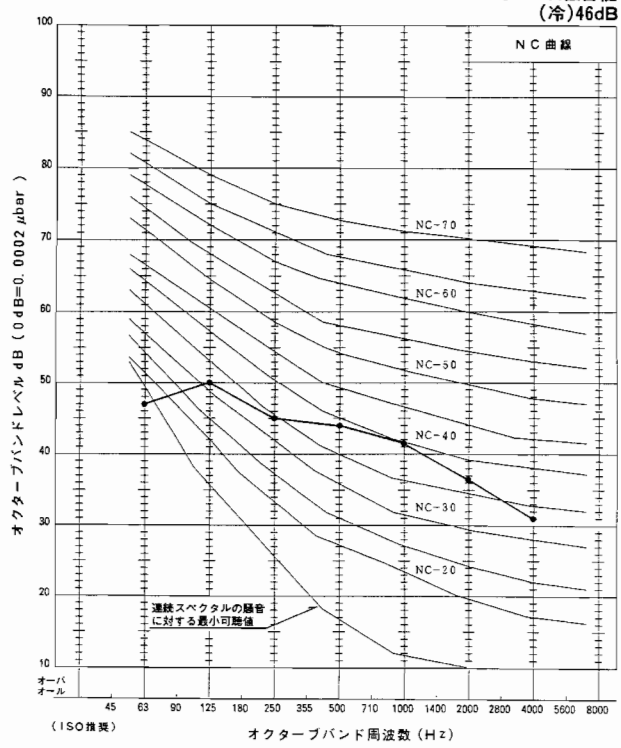

室外側

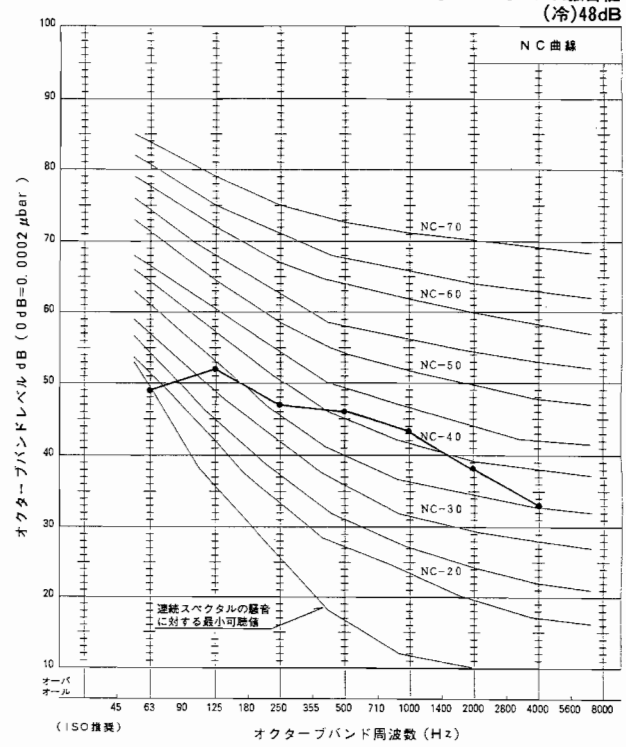

MW-146C

〔周囲温度：室内27℃　室外35℃　測定場所：無響室　測定法はJISZ8731
暗 騒 音：15dB　　50/60Hz 急ノッチ運転〕

室内側

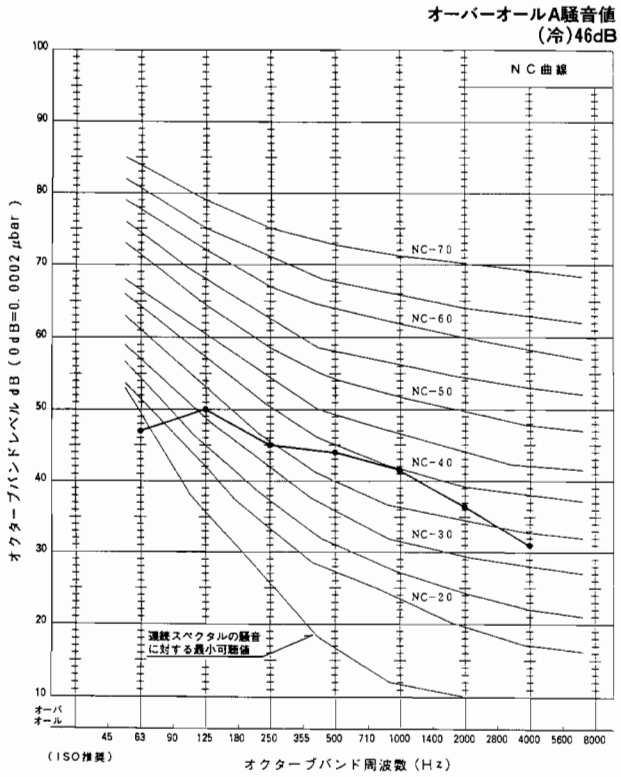

室外側

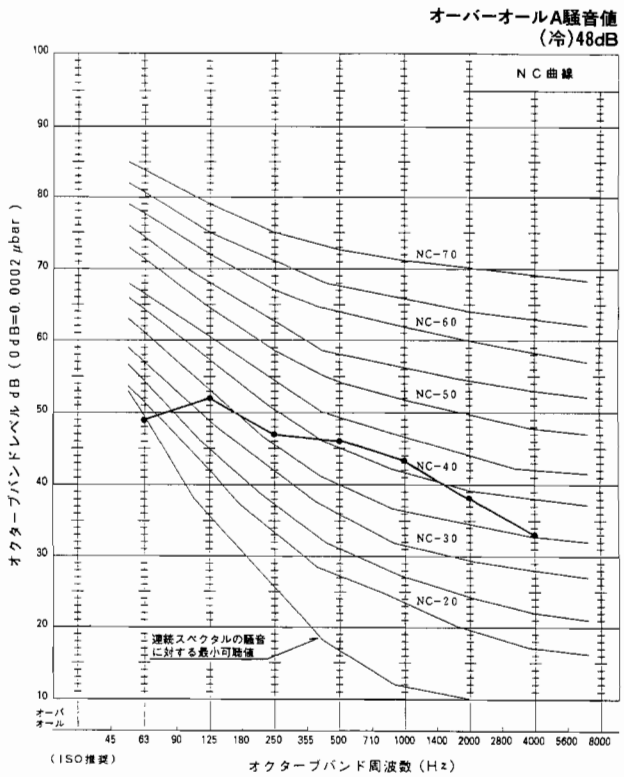

MW-166C

室内側

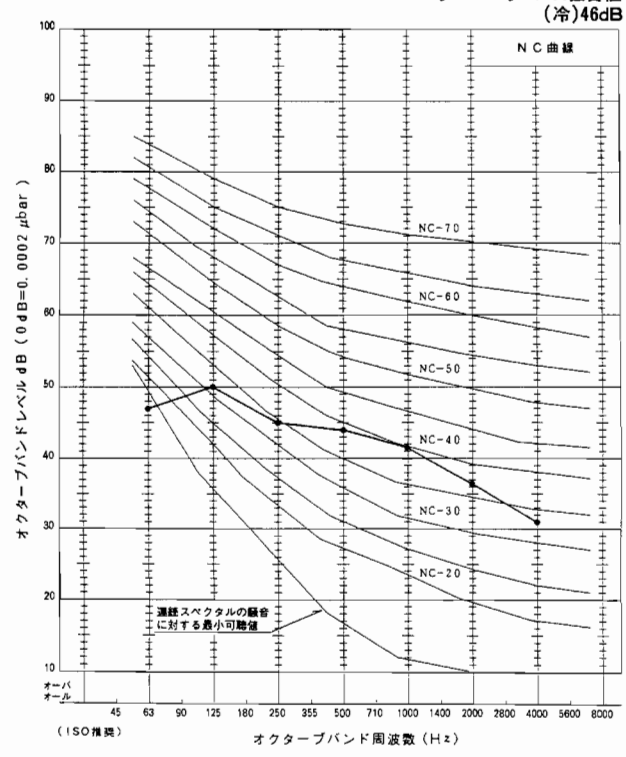

室外側

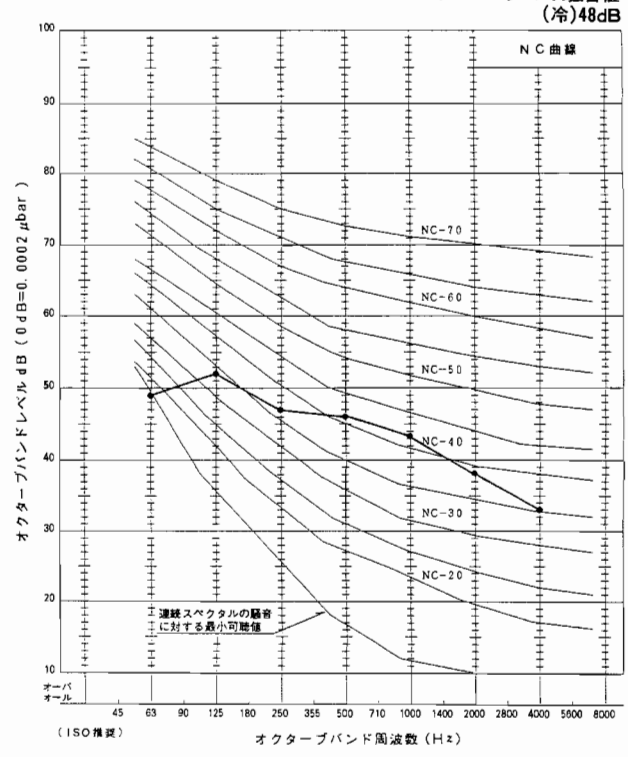

騒音(NC曲線)

MTH-251CS

〔周囲温度：室内27℃　室外35℃　測定場所：無響室　測定法はJISZ8731
暗 騒 音：15dB　　50/60Hz 急ノッチ運転〕

室内ユニット

オーバーオールA騒音値
40dB

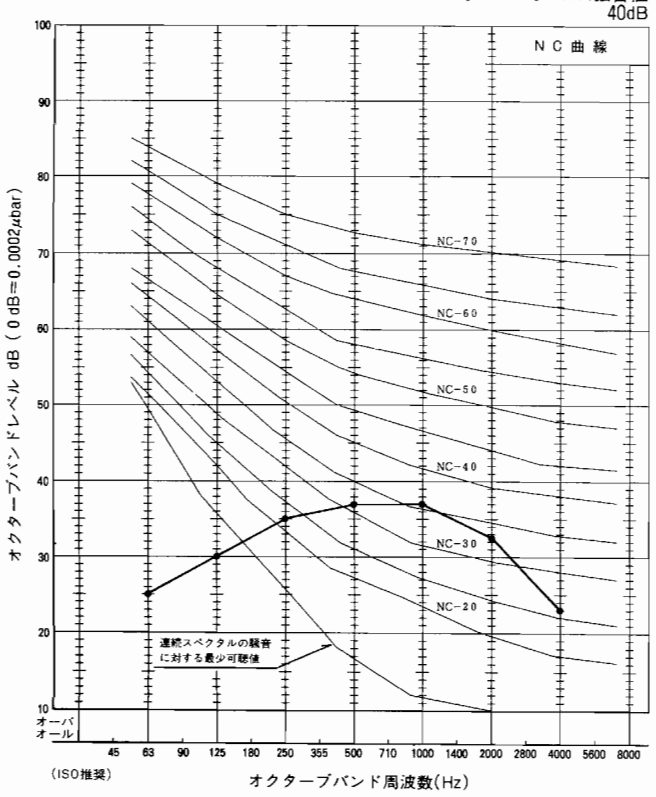

室外ユニット

オーバーオールA騒音値
46dB

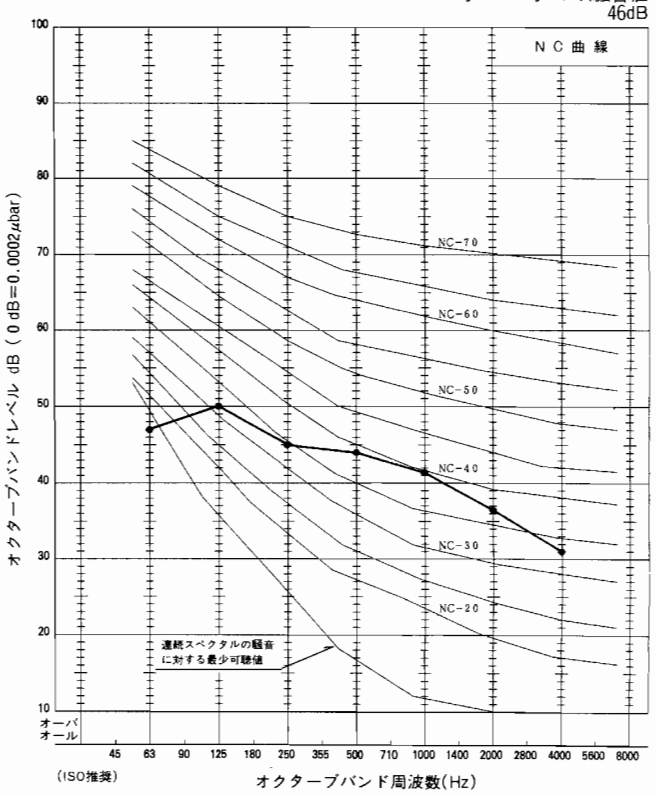

MTH-351CS

室内ユニット

オーバーオールA騒音値
(冷)49dB

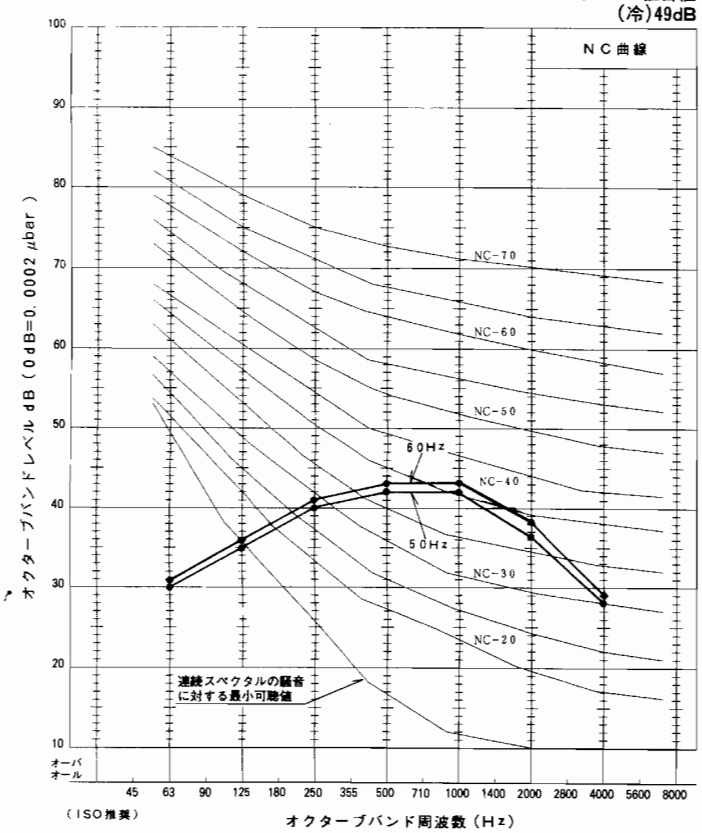

室外ユニット

オーバーオールA騒音値
50Hz(冷)45dB
60Hz(冷)46dB

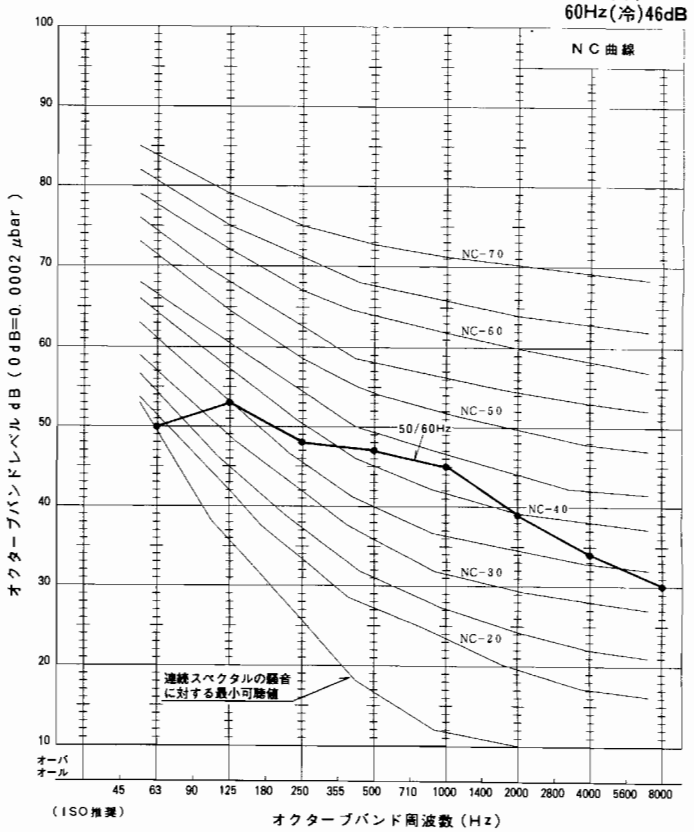

MSH-204CL

〔周囲温度：室内27℃　室外35℃　測定場所：無響室　測定法はJISZ8731
暗 騒 音：15dB　　50/60Hz 急ノッチ運転〕

室内ユニット

オーバーオールA騒音値
40dB

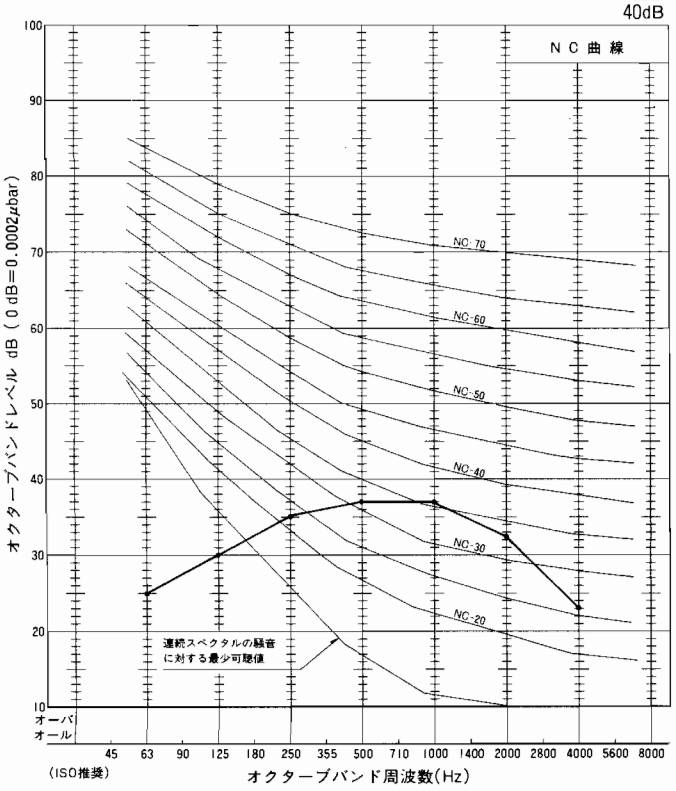

室外ユニット

オーバーオールA騒音値
47dB

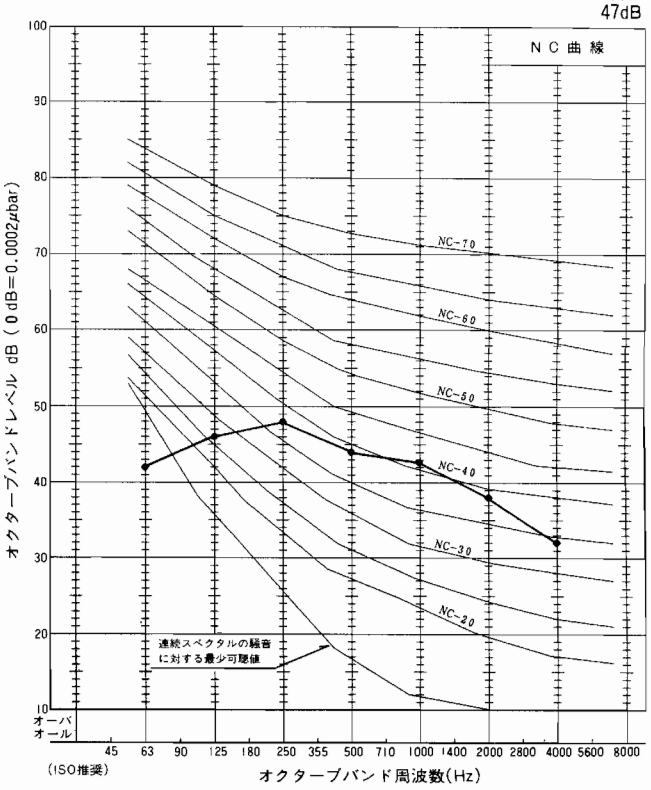

MSH-254CL　254CLS

室内ユニット

オーバーオールA騒音値
(冷)40dB

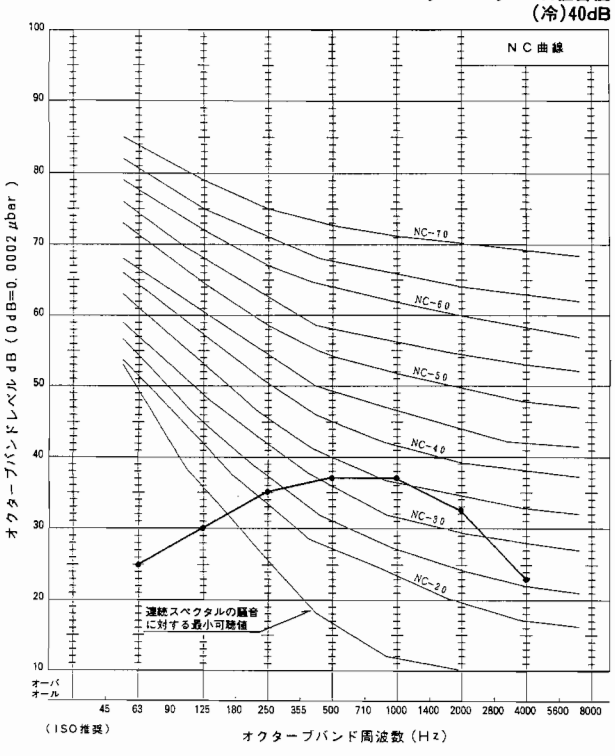

室外ユニット

オーバーオールA騒音値
(冷)47dB

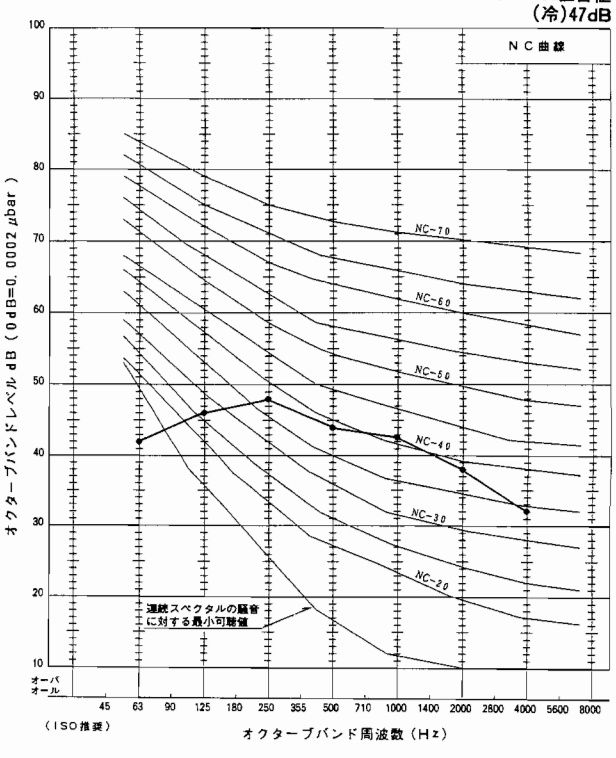

機種選定と負荷計算

1 機種の選定

(1)機能の選定	(2)据付方式の選定
最初にお客の要望を充分きいて必要機能を選定します。 ●冷暖か冷専か ●インバーター機能の有無 ●ドライ運転機能の有無 ●空気清浄機能の有無 ●マルチか1対1か	部屋の美観・据付スペース・気流分布を考慮して据付方式を選定します。 ●壁掛形 ●床置形 ●窓掛形 ●カセット形 ●埋込形(天井・壁)

(3)電源の選定

表1　電源の選定

	①	②	③	④	
エアコンの形名記号	記号なし	S	T	D	
エアコンの使用電源	単相100V	単相200V	3相200V	室内ユニット 単相100V	室外ユニット 3相200V
引込線	単相2線式100V	単相3線式100V/200V	三相(3線式)200V	単相2線式 100V	三相(3線式) 200V
備考	通常の電灯線(100V)のコンセントから使用可能。ただし、エアコン容量により、エアコン専用の電気回路(専用分岐回路)を設け、コンセントもエアコン専用とすることあり。	単相3線式(略称：単3)100/200Vが引込んである家庭などで使用可能。エアコン専用分岐回路と専用コンセントを設ける。この電気方式も電灯線の一種。	動力線から電気を使う。消費電力2kW以上のものは、特別な電気工事仕様を守ることにより、住宅の屋内でも電気を使えるが、原則的には使用不可。	住宅用であっても、室外ユニットを屋外に設置するため、室外ユニットの電源として3相200Vは使用できる。室外ユニット用としてエアコン専用分岐回路を設ける(コンセントからは原則として使用できない。)	

(4)能力の選定

部屋に合ったエアコンを選ぶには、その部屋での熱負荷を各要素ごとに、一つ一つとりあげて計算をすることが必要です。これを熱負荷計算といい、この熱負荷以上の能力を持ったエアコンを選びます。なお、冷暖兼用機種(ヒートポンプタイプ)の場合は、冷房・暖房それぞれ負荷計算を行い値の大きい方を基準に選定する必要があります。

2 冷暖房能力と冷暖房負荷について

2.1 エアコンの冷暖房能力

エアコンの冷暖房能力は、つぎの条件によって変化します。

(1)電源周波数

50Hzか、60Hzかで能力は変わります。カタログには両方の能力が表示してあります。したがってエアコンを据付ける地区の電源周波数によってエアコン能力が違いますので注意が必要です。なお、インバータータイプの能力は、電源周波数に無関係です。

表2 能力表示例とその意味

型式	形名	冷暖能力	表示の意味
	MSH-2830	2.5/2.8	50Hzで2.5kW 60Hzで2.8kW
インバーター	MSZ-2800	2.8 (1.0～3.4)	機種定格Hzで2.8kW 能力可変範囲は1.0～3.4kW

図1 日本の電源周波数



50Hz

静岡県富士川以東、山梨県、新潟県から関東、東北、北海道

60Hz

静岡県富士川以西、長野県、富山県から、東海、北陸、近畿、中国、四国、九州

〈注〉一部地区には
50Hz地区でも60Hz
60Hz地区でも50Hz
が使われているところがあります。

表3 エアコンの性能試験温度条件

JIS C 9612「ルームエアコンディショナー」より抜すい

単位：℃

条件	室内側空気状態		室外側空気状態	
	乾球温度	湿球温度	乾球温度	湿球温度
冷房	27±1	19.5±0.5	35±1	24±0.5
ヒートポンプ暖房	21±1	—	7±1	6±0.5

⑵エアコンの吸込空気温湿度

エアコンの能力は室内側及び室外側空気の乾球温度(DB)と湿球温度(WB)によって変化します。

カタログに記載してある冷暖房能力は第2章　表3のJIS条件に基づいて運転したときのものです。

又能力変化の様子は第2章　第2-11図、2-12図からもわかるように

(冷房時)　室外空気の乾球温度が低い程　室内空気の湿球温度が高い程

(暖房時)　室外空気の湿球温度が高い程　室内空気の乾球温度が低い程

いずれも能力が大きくなります。

⑶室内外ユニットの吸込・吹出空気量(風量)

風量が減少したり、ショートサイクルが生ずると冷暖房能力は低下し、甚だしいときは、運転停止や機器の損傷を招きます。

⑷エアコンの顕熱比について

エアコンの冷房能力は次のように2つの能力の合計になっています。

ここで冷房能力中に占める空気を冷やす能力(顕熱)の比率を装置顕熱比〔SHF〕といいおおよそ0.6～0.7位です。

一方暖房は空気中の水分には関係なく次のようになります。

冷房能力 ＝ 空気を冷やす能力(顕熱) ＋ 空気中の水分を取る能力(潜熱)

暖房能力 ＝ 空気を暖める能力(顕熱)

又暖房時、室内湿度の低下を防ぐ為には、別に加湿器が必要です。(一部機種には超音波加湿器内蔵)

2.2 部屋の冷暖房負荷とは

⑴冷房負荷とは

室内空気の温度を上昇させる熱と、室内空気の湿度を上昇させる水蒸気のもっている熱の合計をいいます。

⑵暖房負荷とは

室内空気の温度を下げながら、室外へ出てゆく熱をいいます。(室内での発生熱は普通考えません。)

室内空気の湿度を下げる水蒸気量の不足は、別に加湿器で考えるので、不足水蒸気の熱の計算はルームエアコン程度の空調では計算しません。

⑶負荷の詳細

部屋の負荷には、図2に示すように、部屋の内外を区画する天井・床・壁・窓ガラスなどを伝わって出入する伝導熱(顕熱)、窓ガラスを通過して部屋に入る放射熱(顕熱)、空気の入れ換り〔隙間風や換気〕によって出入りする対流熱(顕熱・潜熱)、室内の人間・照明・電気機器・燃焼器具などが発生させる室内発生熱(顕熱のみ、あるいは顕熱＋潜熱)があります。

これらの熱のうち、窓からの放射熱と室内発生熱は、暖房のときには暖房能力の助けとなりますが、何時でも得られる熱ではないので、通常の暖房負荷計算では、他の暖房負荷から差引くことはしません。したがって計算も行いません。

図2 室内負荷の概念

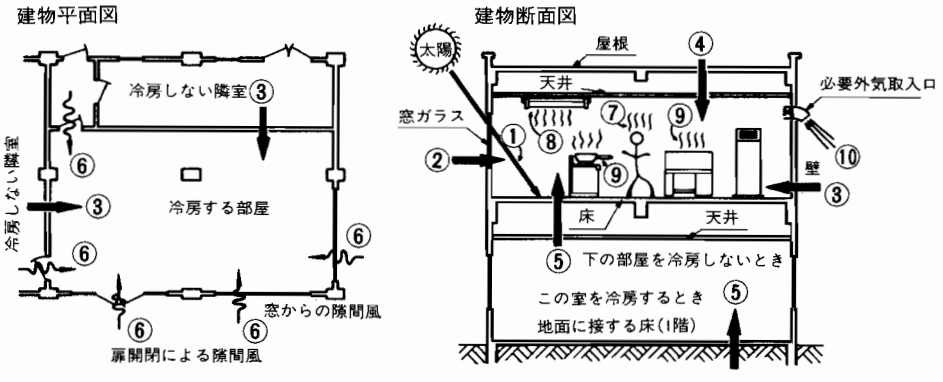

①放射熱〔顕熱〕
②伝導熱〔顕熱〕
③伝導熱〔顕熱〕
④伝導熱〔顕熱〕
⑤伝導熱〔顕熱〕
⑥対流熱〔顕熱・潜熱〕
⑦在室者〔顕熱・潜熱〕
⑧照明〔顕熱〕
⑨機械器具〔顕著・(潜熱)〕
⑩対流熱〔顕熱・潜熱〕

3 冷暖房負荷計算

冷暖房負荷≦エアコンの冷暖房能力　であることを確かめるためには、前もって冷暖房負荷を知らなければなりません。ルームエアコンの冷暖房負荷計算には、つぎの2種類があります。(1)目やす計算　(2)簡易負荷計算

3.1 目やす計算(概略負荷計算)

次の計算式で冷暖房負荷を計算しますが、この値はあくまで目やすであり、最終的には簡易負荷計算を行ってください。

負荷＝床面積×単位床面積当たりの冷暖房負荷
〈kW〉　〈m²〉　〈kW/m²〉

上の式の単位床面積当たりの冷暖房負荷の参考値を、表4に掲載します。(注 本表の単位はW/m²です。)

表4 単位床面積当たりの冷暖房負荷　JIS C9612-1989

負荷及び算出条件			単位床面積当たりの負荷				単位床面積当たりの冷暖房負荷算出の条件			
			冷房	ヒートポンプ暖房		電熱暖房	換気回数	窓面積/床面積	床面積10m²当たりの在室者数	照明(螢光灯)
				空冷式	水冷式					
室条件			W/m²	W/m²	W/m²	W/m²	回/h	%	人/10m²	W/cm²
住宅(木造・平屋)	和室	南向き(1)	220	275	230	230	1.5	40	3	0
		北向き(1)	160	265	215	215	1.5	20	3	10
	洋室	南向き(1)	190	265	215	215	1	30	3	0
		北向き(1)	230	265	215	215				
集合住宅(鉄筋)南向き洋間		最上階	185	250	205	205	1	30	3	10
		中間階	145	220	180	180				

注(1) 南向きとは、外気に接している窓が南側だけにあることをいう。北向き、西向きも同様の意味である。

備考 表4の算出の一般条件

(1)夏期外気温度33℃になるような日でも、室内を大体27℃にすることができる。
(2)冬期外気温度0℃になるような日でも、室内を大体20℃にすることができる。
(3)室の構造は普通であり、天井はあまり高くない。
(4)室の窓、ドアなどの開口部は、人の出入時以外は閉じてある。
(5)表中以外に特に熱を発生する器具はない。また、暖房負荷の場合は、照明及び在室者数は無視している。
(6)陽が当たる窓には、ブラインドを降ろしてある。
(7)ルームエアコンの換気ダンパは、閉じた状態で使う。
　換気回数で示す換気量は、侵入空気及び別の換気ファンによるものである。
　換気回数とは、毎時間に外気と室内空気とが入れ代わる量を室内容積で割った値をいう。
(8)ルームエアコンの空冷式凝縮器は、通気のよう外で使う。

室の種類別の負荷を算出した条件として、表の下に記載してある共通条件と、負荷の数値の右に記載してある個別の算定条件(例 換気回数〔回/h〕、窓面積/床面積〔%〕など)が定められています。客先建物の条件がこれらの条件と相違するときは、何等かの補正(±)をする必要があります。

暖房負荷については、室内外温度差が、20℃のときのものなので、室内外温度差が大きい場合には次の式で補正します。

$$\frac{\text{表の値} \times \text{希望する室内外温度差}}{20^{\circ}\text{C}}$$

カタログには冷暖房能力、冷暖房目やす面積が掲載してありますが、たとえば「冷暖房のめやす8～12畳」といった場合には、日本間なら8畳、気密性・断熱性の高い洋間などなら12畳まで空調できることを表わします。

3.2 簡易負荷計算

本来、負荷計算は非常に複雑でかなり計算時間を要します。そこで簡易負荷計算として簡単で使いやすい「三菱ルームエアコン冷房負荷計算表」及び「暖房負荷計算表」を用いて計算をします。なお、この計算表は、ルームエアコン用ですので、パッケージエアコンには使用できません。

冷房負荷計算表の①窓②壁③天井④床の「数量(A)欄」の数値は図3の部屋の夫々の部分の面積＜m²＞の値です。

図3

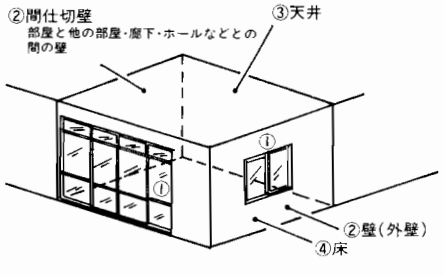

三菱ルームエアコン冷房負荷計算表

おところ		ご職業	
おなまえ		電　話	

項　　目	条　　件	数量(A)	(A)に掛ける係数(B)				(A)×(B) 熱量kcal×h
			おおいなし	内側カーテン	外側おおいあり	(A)×(B)	
① 窓 	(a) 日光の直射がある窓						(イ)か(ロ)かどちらか大きい方の値
	(イ)北東、東、南東、南、北西 (この内最大窓面積の一方向だけ)	㎡	200	100	70		
	(ロ)南西、西 (この内最大窓面積の一方向だけ)	㎡	350	150	100		
	(b) 全ての窓ガラスの合計 (一重ガラス)	㎡	30				
② 壁 	(a) 北向きの外壁と間仕切壁 防熱した壁、ドアも壁とする	㎡	10				
	(b) (a)以外の外壁	㎡	35				
	(c) ふすま、障子	㎡	15				
③ 天井 	(a) 上が屋根裏の場合	㎡	35				
	(b) 中間階の場合	㎡	10				
④ 床 	床下のある家あるいは2階以上	㎡	5				
⑤ 人 	(a) 静かなとき	人	80				
	(b) 飲食、作業しているとき	人	150				
⑥ 換気（床面積） 	(a) 普通の部屋	㎡	15				
	(b) 人の出入がはげしい部屋	㎡	30				
⑦ 電気・ガス器具 	(a) 電気器具、ワット数の合計	W	0.86				
	(b) ガス器具（冷房中に必らず使用する場合にのみ計算する） イ）家庭用　レンジの数×2,500 ロ）業務用都市ガス　$\frac{1\text{か月の消費量}\ (m^3)}{(1\text{か月の営業日数})\times(1\text{日の使用時間})}\times 5{,}000$ ハ）業務用プロパンガス　$\frac{1\text{か月の消費量}\ (kg)}{(1\text{か月の営業日数})\times(1\text{日の使用時間})}\times 12{,}000$						
⑧ 冷房負荷	① ＋② ＋③ ＋④ ＋⑤ ＋⑥ ＋⑦						
kW 換 算	⑧÷860		kW				

扱者	
年　月　日	

〈計算上の注意事項〉

① 窓 	1. 窓からの熱は、太陽直射熱（a項）と、内外温度差による伝導熱（b項）の2種類です。 2. 日光が、直接あたる窓のうち、窓の方位別に（イ）と（ロ）に別け、それぞれの最も熱量の大きい窓だけを計算します。 3. （イ）と（ロ）の両方に窓がある場合は、いずれか熱量の大きい値を用います。 4. （b）項では、すでに冷房してある部屋に面する窓以外は、全部計算します。上記2、3で計算した窓も含みます。 なお、二重ガラスの窓は、0.8倍します。
② 壁 	1. 冷房してある部屋に面している壁、つまり隣室が冷房してあるところに面している壁は、計算する必要はありません。 2. （a）項の間仕切壁では、窓ガラスがあればすでに上記3項で計算済みのため、ここでは計算しません。 3. 間仕切壁にフスマや障子のあるときは、フスマと障子の分は（c）項で計算し、（a）項では計算しません。
③ 天井 	平屋建ての場合とか、上の部屋が冷房していない場合だけ計算します。
④ 床 	床下が直接地面の場合は計算する必要はありません。
⑤ 人 	1. 静かな時と、飲食や作業している時とは、熱量が相当違ってきます。 2. 家庭の場合、書斎などは（a）項で、居間や食堂は（b）項になります。一般的に事務用としての場合は（b）項になります。
⑥ 換気(床面積) 	1. 隙間風、扉の開閉による自然換気の分を求めるものです。 2. 床面積をもとにしていますが、間仕切壁に開放された部分のある部屋では、その開放部の面積1㎡について、120Kcal/hを加えます。なお、3㎡以上の場合は両側を一つの室とみなして、床面積で計算します。 3. ダイニングキッチンや居間で、換気扇があるときは、自然換気の分のほか換気扇による換気量を基準につぎの計算をして追加します。 ・機械換気冷房負荷＝使用している換気扇の換気量×8 〈Kcal／h〉　〈㎥／h〉　〈Kcal／㎥〉 ・なお、三菱電機全熱交換換気扇〝ロスナイ〟で換気するときは、負荷は40～70%となります。(ロスナイの構造による) ・ダイニングキッチンの換気扇については、使用時間が短かいので、「換気扇を廻わすと冷房の効き目が悪くなりますよ」と説明して、お客さまの了解を得たときには、計算しません。
⑦ 電気・ガス器具 	1. 電気器具は、室内で常時使用する電気器具全部の消費電力を計算します。 2. ガス器具は、冷房しているあいだいつも使っている、ガス器具で計算します。 ・(イ)項は、通常の都市ガス・プロパンガス共通で、標準形のガスコンロの計算です。 ・(ロ)、(ハ)項は、冷房する室内で使うガスの消費量で計算しますが、住居と共同のガスメーターの場合は、別室で使うガス消費量を差し引きます。 ・(イ)項の数値2,500は、1時間ガス器具をフルに使ったときの発熱量ですので、使用状況を調べ(1回の使用時間のうち最長使用時間、強火、中火、弱火の使い分けなど)適当に補正します。普通、「ガス器具を使うと、そのときは冷房が効かなくなりますよ」と説明し、お客さまの了解が得られれば計算しません。

三菱ルームエアコン 暖房負荷計算表

おところ		ご職業	
おなまえ		電　話	

外気温度＿＿℃　室内温度＿＿℃　温度差＿＿deg

項　目	条　件		数量(A)	(A)に掛ける係数(B)	(A)×(B) 熱量kcal/h
① 窓	(a) 一重ガラス		㎡	110	
	(b) 二重ガラス		㎡	48	
② 壁	(a) 外壁	(イ) 木造家屋の壁	㎡	70	
		(ロ) コンクリート壁	㎡	40	
		(ハ) 保温してある壁	㎡	20	
	(b) 間仕切壁(扉も含む)	(イ) 木造家屋の壁	㎡	35	
		(ロ) コンクリートの壁	㎡	20	
		(ハ) 保温してある壁	㎡	10	
	(c) 障　子		㎡	35	
	(d) ふすま		㎡	17	
③ 天井	(a) 屋上がない場合に部屋	(イ) 保温なし	㎡	60	
		(ロ) 保温あり	㎡	20	
	(b) 屋上がある場合に部屋	(イ) 保温なし	㎡	30	
		(ロ) 保温あり	㎡	10	
④ 床	(a) 床下がない場合に部屋	(イ) タタミ	㎡	10	
		(ロ) コンクリート床	㎡	15	
		(ハ) 地面	㎡	20	
	(b) 床下がある場合に部屋	(イ) タタミ	㎡	5	
		(ロ) コンクリート床	㎡	8	
⑤ 換気(内容積)	(a) 外気に面する壁窓のある部屋		㎡	12	(a)、(b)いずれか一方
	(b) 外気に面する壁窓のない部屋		㎡	6	
⑥ 暖房負荷	①＋②＋③＋④＋⑤				
⑦ 暖房負荷補正	(本項は必要に応じて計算。⑥×1.1)				
⑧ 温度差補正	⑦×温度差/20				
kW 換 算	⑧÷860		kW		

扱 者	

年　月　日

＜計算上の注意事項＞

① 窓	外気に面する窓すべてについて計算します。窓は方向によって、係数Bの値は次のように修正した値で計算して下さい。 南に面している場合　1.0×B 北、北東、北西に面している場合　1.15×B その他の方角に面している場合　1.1×B
② 壁	1.外壁は方向によって係数Bの値は次のように修正した値で計算して下さい。 南に面している場合　1.0×B 北、北東、北西に面している場合　1.15×B その他の方角に面している場合　1.1×B 2.暖房してある部屋に面している間仕切壁、障子、ふすまは計算する必要はありません。
③ 天井	平屋建の場合とか、上の部屋が暖房していない場合だけを計算します。 ・(a)項の「上に部屋がない場合」→上が屋根の部屋をいいます。 ・(b)項の「上に部屋がある場合」→中間層、中間階にある部屋をいいます。
④ 床	床下の部屋が暖房していない場合はすべて計算します。
⑤ 換気(内容積)	1.部屋の内容積を求めて、それに係数を掛けて計算します。 容積＜㎥＞＝床面積＜㎡＞×天井高さ＜m＞ 2.この項で得られる換気負荷は、自然換気の分ですので、換気扇がある部屋ではつぎの負荷を追加します。 ・機械換気暖房負荷＝使用している換気扇の換気量×6 ＜Kcal/h＞　＜㎥＞　＜Kcal/㎥＞ ・ロスナイの効用と、一般家庭のダイニングキッチンの換気扇、間仕切壁の開放部分の考え方については、冷房負荷計算の説明と同じ。
⑦ 暖房負荷補正	暖房負荷計算表「暖房負荷補正」の計算は、 ・建物が、木造で建築後相当年数がたっていて、建具(サッシなども)も、木造のときにのみ計算します。 ・通常の部屋では、暖房負荷合計値⑥を、暖房負荷として結構です。
⑧ 温度差補正	上記は温度差20deg(温度差＝室内温度－室外温度)の場合の暖房負荷になります。ただし、次の条件のときは暖房負荷をそれぞれ修正した値にして下さい。 ・温度差が20deg以外の場合 暖房時における温度差は使用目的または地域によって異なりますので必要な暖房負荷を次の式によって修正して下さい。 修正された暖房負荷＝計算表によって得られた暖房負荷×$\frac{\text{設計温度差}}{20}$ 外気条件および室内条件 (1) 外気条件を何度にするかは各地域により異なり、通常は次の値をとるのが普通です。この値はお客様と相談のうえ決めて下さい。 東　京—2℃　名古屋—2℃　福　岡　0℃　高　松　0℃ 山　形—6℃　大　阪　0℃　京　都—3℃　広　島—1℃ 福　井—2℃　水　戸—4℃ (2) 室内条件をどのような値にするかは部屋の種類、使用目的その他によってそれぞれ異なりますが、通常つぎの値をとるのが普通です。この値はお客様と相談のうえ決めて下さい。 ・居間　20℃　・ホテル　20℃　・商店　17℃　・事務所　18℃

3.3 冷房負荷計算例題

一般木造平屋建住宅・和室（6畳）

①木造モルタル　平屋建
②天井の高さ　2.4 m
③在室人員　3名
④室内熱源　テレビ1台（120 W）
　　蛍光灯（60W）

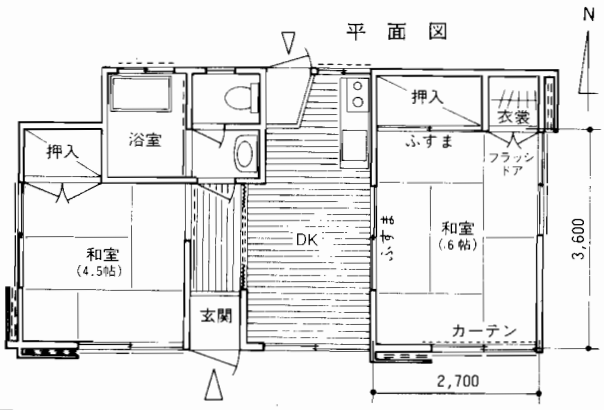

壁面展開図（室のなかから見た周りの壁の様子）

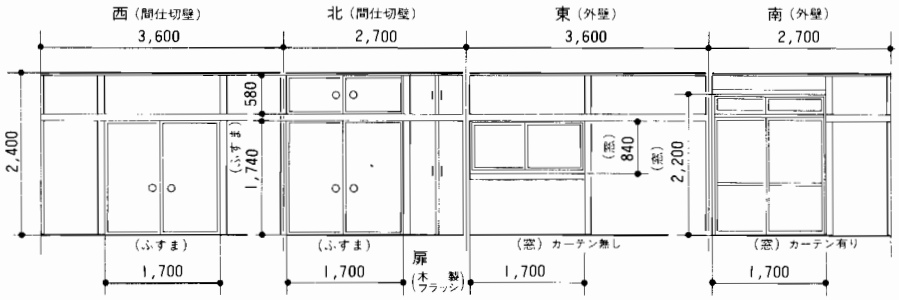

計算手順

①－(a) 窓（日光の直射がある窓）

1.1東窓0.84 m ×1.7 m ＝1.428㎡　　1.428㎡×200(係数B)＝285.6Kcal/h

1.2南窓2.2 m ×1.7 m ＝3.74㎡　　3.74㎡×100(係数B)＝374Kcal/h

∴熱量大の方である南窓の計算値を採用します。

①－(b) 窓（全ての窓ガラス）

(東)0.84 m ×1.7 m ＋(南)2.2 m ×1.7 m ＝1.428＋3.74 ＝5.168≒5.17㎡

②－(a) 間仕切壁など

北側{(2.7×2.4)－(1.74(ふすま)×1.7)－(0.58(ふすま)×1.7)}＋西側{(3.6×2.4)－(1.74(ふすま)×1.7)}＝2.54＋5.68≒8.20㎡

②－(b) 外壁

東{3.60×2.4－(0.84(窓ガラス)×1.70)}＋南{2.70×2.4－(2.2(窓ガラス)×1.7)}≒9.95㎡

②－(c) ふすま・障子 …西側と北側1.74×1.7+1.74×1.7+0.58×1.7≒6.90㎡

③　天井……3.6 m ×2.7 m ＝9.72㎡

④　床……3.6 m ×2.7 m ＝9.72㎡

⑤　人(寝室だから静かなときに該当)…3人

⑥　換気(寝室だから普通の部屋に該当)…3.6 m ×2.7 m ＝9.72㎡

⑦　電気・ガス器具…テレビ120W＋蛍光灯60W＝180W

三菱ルームエアコン 冷房負荷計算表

おところ	静岡市○○○○	ご職業	○○○
おなまえ	○○○○様	電　話	00-0000

項　目	条　件	数量(A)	(A)に掛ける係数(B)				(A)×(B) 熱量kcal/h
			おおいなし	内側カーテン	外側おおいあり	(A)×(B)	
① 窓	(a) 日光の直射がある窓						(イ)か(ロ)かどちらか大きい方の値
	(イ)北東、東、南東、南、北西 (この内最大窓面積の一方向だけ)	3.74 ㎡	200	(100)	70	374	
	(ロ)南西、西 (この内最大窓面積の一方向だけ)	— ㎡	350	150	100	—	374
	(b) 全ての窓ガラスの合計 (ガラス)	5.17 ㎡	30				155
② 壁	(a) 北向きの外壁と間仕切壁 防熱した壁、ドアも壁とする	8.20 ㎡	10				82
	(b) (a)以外の外壁	9.95 ㎡	35				348
	(c) ふすま、障子	6.90 ㎡	15				104
③ 天井	(a) 上が屋根裏の場合	9.72 ㎡	35				340
	(b) 中間階の場合	— ㎡	10				—
④ 床	床下のある家あるいは2階以上	9.72 ㎡	5				49
⑤ 人	(a) 静かなとき	3 人	80				240
	(b) 飲食、作業しているとき	— 人	150				—
⑥ 換気(床面積)	(a) 普通の部屋	9.72 ㎡	15				146
	(b) 人の出入がはげしい部屋	— ㎡	30				—
⑦ 電気・ガス器具	(a) 電気器具、ワット数の合計	180 W	0.86				155
	(b) ガス器具(冷房中に必らず使用する場合にのみ計算する) イ) 家庭用　レンジの数×2,500 ロ) 業務用都市ガス　$\frac{\text{1か月の消費量(㎥)}}{\text{(1か月の営業日数)×(1日の使用時間)}}$ ×5,000 ハ) 業務用プロパンガス　$\frac{\text{1か月の消費量(㎥)}}{\text{(1か月の営業日数)×(1日の使用時間)}}$ ×12,000							—
⑧ 冷房負荷	①+②+③+④+⑤+⑥+⑦						1,993
kW 換 算	⑧÷860	2.32 kW					

扱者	○○

○年○月○日

3.4 暖房負荷計算例題

一般木造住宅平屋建・洋間

①木造モルタル仕上　平屋建

②天井高さ　2.4m

③室内外条件　室外　0℃

室内　22℃

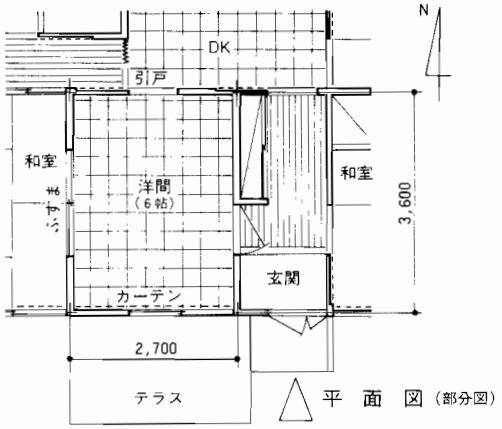

平　面　図（部分図）

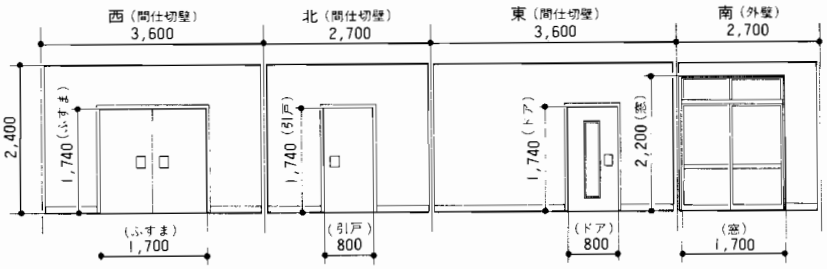

壁面展開図（室のなかから見た周りの壁の様子）

計算手順

1）窓 a)　(1.7×2.2)×110＝411.4Kcal/h≒411Kcal/h

2）壁 a)　{(2.7×2.4)－(1.7×2.2)}（窓）×70≒192Kcal/h

b)　〔{2.4×(3.6+3.6+2.7)}－(1.74×1.7)（ふすま）〕×35≒728Kcal/h

d)　(1.74×1.7)×17≒50Kcal/h

3）天井 a)　(2.7×3.6)×60＝583.2≒583Kcal/h

4）床　a)　(2.7×3.6)×10＝97.2≒97Kcal/h

5）換気 a)　(3.6×2.7×2.4)×12≒280Kcal/h

Q＝1)＋2)＋3)＋4)＋5)＝2,341Kcal/h

注）実務における室内外条件の決定

実務では、室内外条件は客先と協議して決定します。

前項の室外条件の値は、昼夜連続暖房をするときのもので、間けつ暖房運転のときは、運転時間帯における最低温度をどれ位に見込むか、として決定します。

この例題は、間けつ運転をするものとして、外気温度0℃、室内温度22℃としました。

3.5 簡易負荷計算上の断熱材使用住宅の負荷軽減率について

断熱材(100㎜グラスウール)使用時は、三菱ルームエンコン冷暖房負荷計算は前記の冷暖房負荷計算表を使用しますが、一部の係数値(B)に下記の補正値を乗じ計算してください。

・冷房負荷

項　　目	補 正 値
壁の(a) 間仕切と北外壁	×0.3
壁の(b)　(a)以外の外壁	×0.2
天井　　(a)(b)共に	×0.2
床	×0.4

・暖房負荷

項　　目	補 正 値
壁の外壁(a)の(イ)(ロ)共に	×0.2
間仕切壁(b)の(イ)(ロ)共に	×0.2
天井(a)の(イ)と(b)の(イ)	×0.2
床(a)の(イ)　タタミ	×0.5
床(a)の(イ)以外のとき	×0.6

三菱ルームエアコン暖房負荷計算表

おところ	静岡市○○○○	ご職業	○○○
おなまえ	○○○○様	電　話	○○-○○○○

外気温度 0 ℃　　室内温度 22 ℃　　温度差 22 deg

項　目	条　件		数量(A)	(A)に掛ける係数(B)	(A)×(B) 熱量kcal/h
① 窓	(a) 一重ガラス		3.74 ㎡	110	411
	(b) 二重ガラス		— ㎡	48	—
② 壁	(a) 外壁	(イ) 木造家屋の壁	2.74 ㎡	70	192
		(ロ) コンクリート壁	— ㎡	40	—
		(ハ) 保温してある壁	— ㎡	20	—
	(b) 間仕切壁(扉も含む)	(イ) 木造家屋の壁	20.80 ㎡	35	728
		(ロ) コンクリートの壁	— ㎡	20	—
		(ハ) 保温してある壁	— ㎡	10	—
	(c) 障　子		— ㎡	35	—
	(d) ふすま		2.97 ㎡	17	50
③ 天井	(a) 屋上が合にない部屋	(イ) 保温なし	— ㎡	60	583
		(ロ) 保温あり	— ㎡	20	—
	(b) 屋上が合にある部屋	(イ) 保温なし	— ㎡	30	—
		(ロ) 保温あり	㎡	10	—
④ 床	(a) 床下がない場合部屋	(イ) タタミ	9.72 ㎡	10	97
		(ロ) コンクリート床	— ㎡	15	—
		(ハ) 地面	— ㎡	20	—
	(b) 床下が合にある部屋	(イ) タタミ	— ㎡	5	—
		(ロ) コンクリート床	— ㎡	8	—
⑤ 換気(内容積)	(a) 外気に面する壁窓のある部屋		23.33 ㎡	12	(a)、(b)いずれか一方 280
	(b) 外気に面する壁窓のない部屋		— ㎡	6	
⑥ 暖房負荷	①+②+③+④+⑤				2,341
⑦ 暖房負荷補正	(本項は必要に応じて計算。⑥×1.1)				
⑧ 温度差補正	⑦×温度差/20				2,575
kW 換 算	⑧÷860		3.0 kW		

扱者	

年　月　日

共通工事

1. 据付場所の選定

室内ユニット

●けい光灯・白熱灯より１m以上離れた所。(ワイヤレスリモコンでの正常な操作ができなくなります。)

ワイヤレスリモコンは、高電圧パルス又は間欠発振を利用した毎サイクル点弧形安定器を使用した蛍光灯を付けた部屋では、信号を受けつけない場合があります。

●風路に障害物のない所。
●冷風(または温風)が部屋全体に行きわたる所。
●ユニットの倒れ防止が行える所。
●直射日光の光たらない所
●ドレン排水が容易にできる所。
●畳の上など不安定な場所に据付ける場合は、下部に当て板等をしてグラつかないようにしてください。

リモコンの取付けは

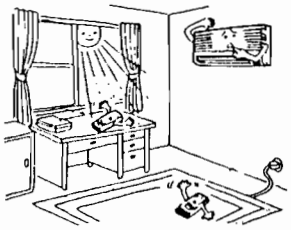

リモコンの位置も決めてください。
●直射日光の当たらない所
●近くに熱源のない所
●操作のしやすい所

●風路に障害物のない所

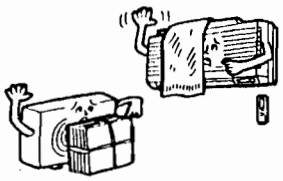

●直射日光の当たらない所

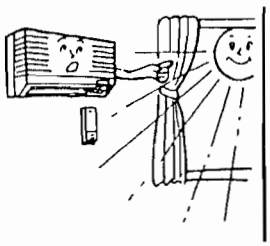

ご注意	次のような場所でご使用になりますとエアコンの故障のもとになります。できるだけさけてください。 ●機械油の多い所。 ●海浜地区等塩分の多い所。 ●温泉地帯。 ●硫化ガスのある所。 ●その他周囲のふんい気が特殊な所。

室外ユニット

●強風に当たらない所。(霜取運転中、室外ユニットに風が当たると霜取時間が長くなります。)
●風通しの良いほこりの少ない所。
●雨や直射日光が当たりにくい所。(日光が当たる場合は「日除け」(別売部品) をお使いください。)
●運転音や熱風・冷風がご近所の迷惑にならない所。
●運転音や振動が増大しないような丈夫な壁や強固な台の上。
●可燃性ガスの漏れるおそれのない所。
●高所に設置する場合は、ユニットの足を必ず固定してください。
●ユニットは水平に設置してください。

ご注意	次のような場所に据付けるとエアコンの故障のもとになります。 詳しくは弊社営業、サービス部門にご相談ください。 ●油脂分の多い所 ●海浜地区等塩分の多い所 ●温泉地帯 ●硫化ガス、その他腐触性ガスが滞留する所

2. 室外機の据付上の最小スペース (インバーターマルチタイプMXZ-6710S・9010Sを除く)

室外ユニットの周囲は風通しのよい所が望ましいが、周囲に壁など障害物のある場合は、ショートサーキットしないように考慮して、スペースの空間を確保してください。

単独設置時の周囲必要空間詳細

(1) 上方の障害物
障害物が背面のみにあるときは、上方に図のような障害物があってもかまいません。

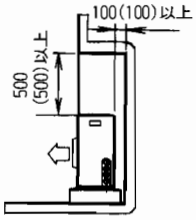

(2) 正面(吹出側)開放のとき
図に示す空間さえ保つことができれば、3方向に障害物があってもかまいません。
(上方は開放。)

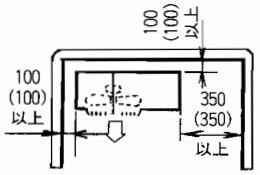

(3) 正面(吹出側)にのみ障害物あり
このときは、背面、両側面、上方を開放状態にしてください。

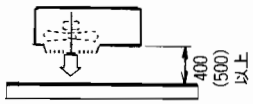

(4) 正面・背面に障害物あり
× 御使用になれません。
左下の(5)を参照してください。

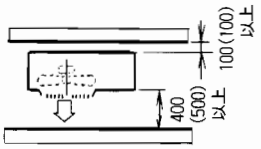

(5) 正面・背面に障害物があるとき
取外し可能な仕切板(現地手配)を設けてください。

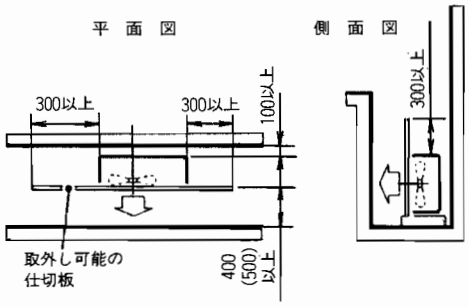

(6) 4方向に障害物あり
× 室外ユニットの周囲に規定値以上の空間があり、しかも、上方も開放されていても、4方向に障害物があるときは、御使用になれません。

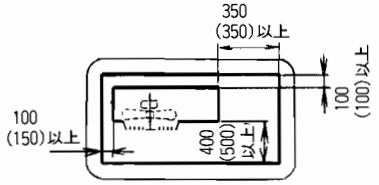

(7) 天吊室外機
下図の周囲寸法は守って下さい。
(本体のみ取付けの場合)

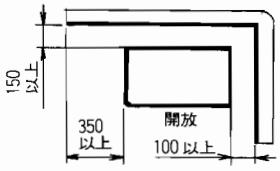

注) 記入寸法のうち、( )内寸法は4.0kWタイプ以上のもの

3. 多数設置時のユニット相互関係

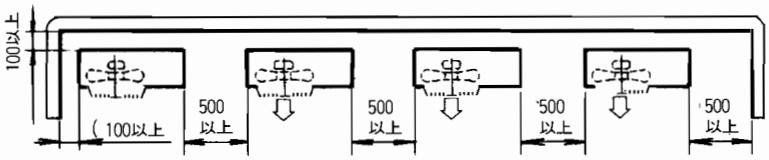

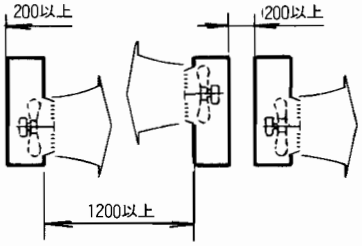

4. 強風対策

下図のように、強風が正面から室外ユニットに吹付けると、風量が減少し、エアコンの運転に支障となることがあります。
強い恒常風の方向が判っているときは、あらかじめ、対策を施してください。

1 強風の影響

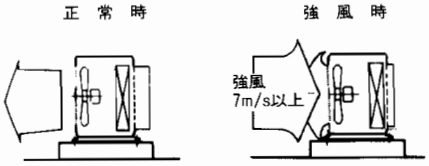

吹出風量減少の影響

冷房時
冷房能力低下
冷媒高圧圧力上昇
圧縮機運転停止
圧縮機故障

暖房時
暖房能力の低下
冷媒低圧圧力低下
熱交換器霜付
液バック
圧縮機故障

2 強風対策
次の例をご参考に据付場所の実情に応じ適当な措置を施してください。

(1)屋上、塔屋などの壁に向けて吹出す

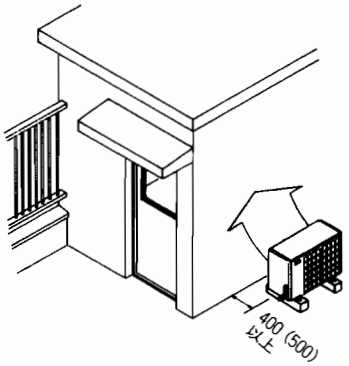

(2)壁、塀、防風用衝立などに向けて吹出す

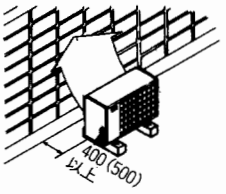

(3)吹出方向を恒常風に対し直角にする

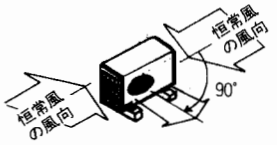

5. アース工事について (注) アース工事は必ず実施してください。

1 ユニットのアース端子位置

アース端子は室外ユニットの右側面、及び室内ユニットの熱交換器右上部についています。

ご注意 100V回路のアース工事は第3種接地工事が必要です。室外ユニットまたは室内ユニットのアース端子にφ1.6mmまたは2.0mm²以上のアース線でアースしてください。
内外接続電線の布設およびアース工事は電気設備の技術基準と内線規程に従ってください。

室内ユニット 371ページ以降の据付工事(代表例)を参照ください。

室外ユニット

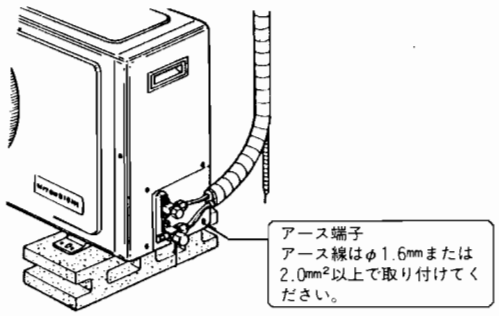

■アース工事

接地の基準

エアコンは第3種接地工事と漏電しゃ断器の取付けが必要です。
(1)対地電圧が150V以下のエアコンを、乾燥した所に設置する場合のみ、法的には除外されていますが、安全のため接地工事をしてください。
(2)第3種接地工事は、接地抵抗を必ず100Ω以下にしてください。
但し、漏電しゃ断器を設置した時は漏電しゃ断器の種類により接地抵抗値が次のようになります。

漏電しゃ断器の種類	接地工事	接地抵抗値
定格感度電流が15mA以下で動作時間が0.1秒以下の電流動作型のもの	不要	——
定格感度電流が100mA以下で動作時間が0.2秒以下の電流動作型のもの	必要	500Ω以下
その他のしゃ断器	必要	100Ω以下

アース棒を埋設する方法

アース棒を埋設して第3種接地工事を行うのは電気工事士が行ってください。
アース棒は適切な場所を選んで埋設してください。

埋設に適する場所 ●湿気の多い場所

埋設を避ける場所

- ●地下埋設物場所(例えば、ガス管、水道管、地下ケーブル、引込管等)
- ●避雷針や電話線のアースから2m以内
- ●ガス、酸などで腐食するおそれのある場所
- ●人通りのはげしい場所

アース棒の埋設方法

●アース棒をアース棒打込工具を用いて埋設する場合
①アース棒を地表面まで打込みます。 ②アース棒打込工具でさらに打込みます。

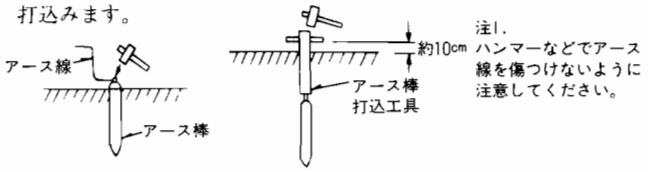

●アース棒打込工具を使用しないで埋設する場合
下図のように穴を堀ってからアース棒を打込んでください。



●接地工事終了後接地抵抗値を測定し、規定値を満足すればアース線をルームエアコンの「アース端子」に接続してください。
●アース棒1本で接地抵抗が規定値を満足しない場合。
アース棒を2本以上埋設してください。
アース棒を2本以上埋設する方法には、並列法とかさ形法があります。

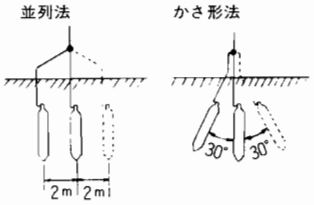

アース線の接続 アース棒についているアース線が短い場合やアース棒を2本以上使用した場合の接続はつぎのようにしてください。

- ●接続はハンダ付けまたはスリーブで確実に行い、その上絶縁テープを巻いてください。
- ●接続部は地中に埋設しないでください。
- ●接続線の電線の太さは、直径1.6mmまたは断面積2mm²以上の緑色の絶縁電線を使用してください。

6. ドレン配管工事について

1 室内ユニット

壁掛タイプ
壁埋込タイプ

●ドレン配管はドレンが流れやすいように、必ず下りこう配をつけて配管してください。(図1)

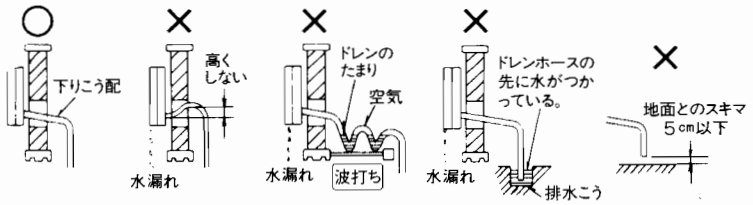

(図1) (図2) (図3) (図4) (図5)

●ドレンホースが短い場合は、下図の方法で配管してください。

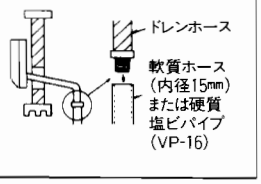

床置タイプ

●ドレン配管はドレンが流れやすいように、必ず下りこう配をつけて配管してください。(図1)
図2～図5のようなドレン配管は絶対にしないでください。

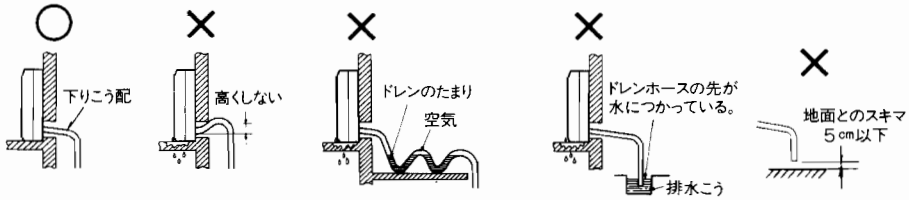

(図1) (図2) (図3) (図4) (図5)

天井カセットタイプ
天井埋込タイプ

●ドレン配管は硬質塩ビパイプ一般管VP25 (外径φ32) を使用し接続部は必ず塩ビ系接着剤にて漏れのないように行ってください。
●ドレンパイプが屋内を通る場合は必ず市販の断熱材(発泡ポリエチレン比重0.03、肉厚10mm以上)を巻いてください。
●ドレン配管を接続する場合にユニット側の配管に力を加えないよう注意してください。
できる限り室内ユニット近傍で配管を固定してください。
●ドレン配管は室外側(排水側)が下りこう配(1/100以上)となるようにし、途中にトラップや山越えを作らないようにしてください。
●ドレン配管の横引きは20m以下にしてください。また、ドレン配管が長い場合には途中に支持金具を設けてドレン配管の波打ちをなくしてください。
エアー抜き管は絶対につけないでください。(ドレンアップメカ内蔵のためドレンが吹出る場合があります。)
●ドレン配管の排水口部の臭気トラップは必要ありません。

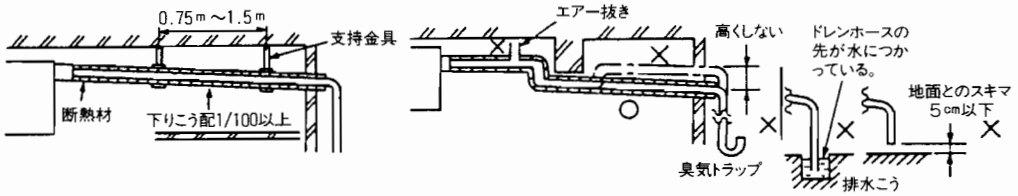

●集合配管の場合右図のように、本体のドレン出口部より約10cm位低い位置に集合配管がくるようにし、かつ集合配管はＶＰ30程度のもので下りこう配1/100以上になるように施工してください。

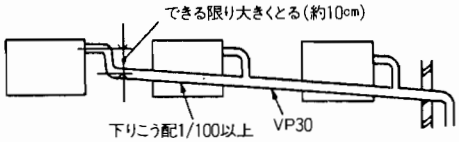

〈注〉
①ドレン配管工事が終了したら必ず水を通して途中のつまりのないことを確認してください。
②ドレンホースが室内を通る場合は必ず市販の断熱材を巻いてください。
③高層住宅等、高所に据付ける場合、強風によるドレンホース内の逆流により室内ユニットからの水もれがおきる場合がありますが、対策部品を用意しておりますので必要な場合には最寄りのサービスセンターにお問い合わせください。(有償部品)



注. ドレン出口の高さを本体ドレン位置よりも、上げたい場合の工事要領についてはＰ415を参照ください。

2 室外ユニット
(MXZ-6710S・9010Sを除く)

ドレン排水

●雨水やドレンをまとめて排水する場合は、図のようにドレンソケット・ドレンキャップを取り付けてください。
●寒冷地では、ドレンが凍結し、ファンが回らなくなるおそれがありますので、ドレンソケット・ドレンキャップは取り付けないでください。

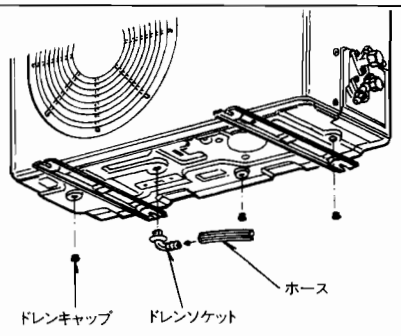

据付工事(代表工事例)

MSZ-2800 MSZ-3200

室内外ユニット据付図

- この室内ユニットは、前パネルを取りはずさないで据付けることができます。
- この据付図は別売の延長パイプを使用した例です。

据付板と室内ユニットの関連寸法(mm)

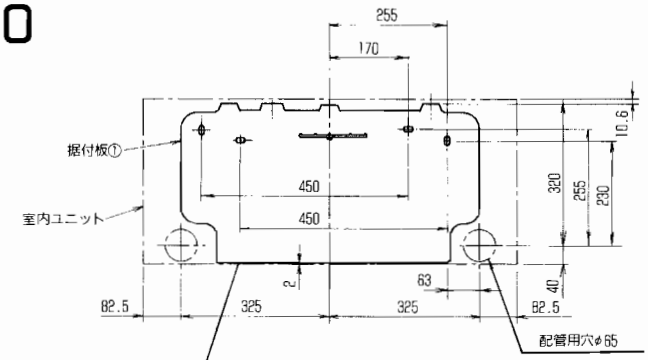

左・左後配管時の室内ユニットの持ち上げ方。

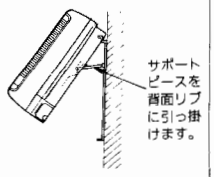

終了後は必ず据付板にしっかり押し込んで固定してください。

アース工事のため前パネルをはずす場合はネジ3本をはずします。

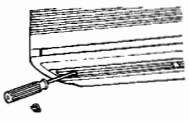

室内ユニット下面の据付板からのはずし方。

取りはずし金具使用の場合

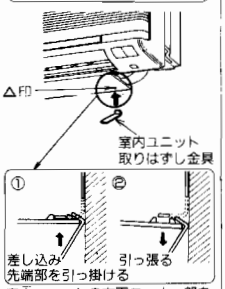

室内ユニットの右下コーナー部をはずしコーナー部に取り付けてある室内ユニット取りはずし金具にて上図のように室内ユニットの下面を下側に引きながら本体を少し手前へ引けば下のフックがはずれます。

取りはずし金具が使用できない場合

鴨居等により室内ユニット取りはずし金具が使用できない場合は下記要領にて行ってください。

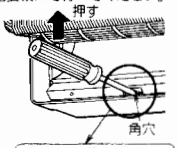



前パネルとノズルを取りはずし上図のように左右2ヵ所の角穴にドライバー等を差し込み上側に押せば室内ユニットの下面が下側に下がりフックがはずれます。

冷媒配管許容値	
配管長	10m以内
高低差	5m以上
曲げ箇所	10ヶ所以内

※実際には、室外ユニットが180°反転した状態に据付けます。

※上図の⇔印寸法は、エアコンの性能を保証するために必要な空間です。後々のサービス、補修等も考慮して出来るだけ周囲の空間が大きくとれる場所に設置してください。

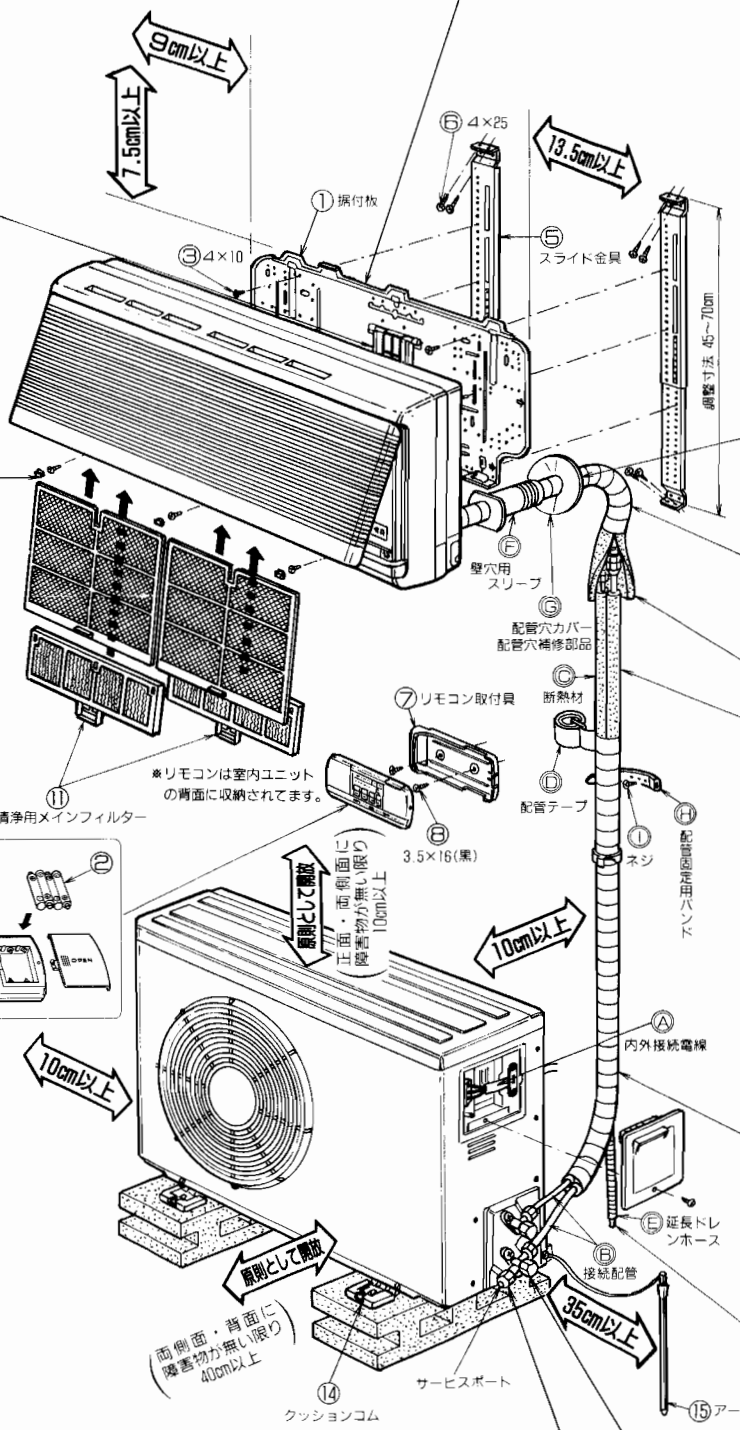

前パネルの取り付け方

前パネル取り付け前に上下フラップを下図の位置にセットしてください。



①前パネルの下側を下フラップの下に入れる。
②前パネルの上側をはめる。
③前パネルの下側をはめ、ネジ止めする。
④前パネル矢印部を押してエアコン本体にはめる。

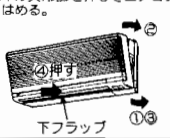

ツメを引掛ける。

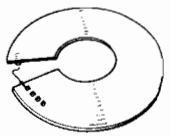

- 付属のドレンホースが短い場合は長いドレンホースが最寄りの販売会社に用意してありますので、ご相談ください。
- ドレンホースを差し替える場合は、確実に根元まで差し込んでください。

あまった分はカットする。

接続配管の断熱

接続配管は、2本を分離して**1本毎に断熱**してください。

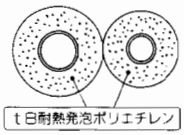



- 外壁が金属(トタンなど)及びメタルラスが内部に入っている壁面に配管などを取り付ける場合は、壁面と配管との間に厚さ20mm以上の防腐剤を施した木材を使用するか、または絶縁ビニルテープを7~8回巻きつけて絶縁を施してください。
- 室外配管の仕上り外観をより美しくするための「配管化粧カバー」(別売部品)があります。

- ドレンホースは硬質塩ビパイプ(VP-16)または内径φ15mmの軟質ホースに接続可能です。

エアパージ時間
延長配管が3m以下の場合——20秒間
延長配管が3mを越える場合——10秒間

室外ユニット配管出口の断熱には別売部品(MAC-062VC)をご利用ください。

室内ユニット付属部品

据付前に下記部品を確認してください。

①	据付板	1
②	乾電池 リモコンスイッチ用　単4形	4
③	①の固定用ネジ 4×10	8
④	アースネジ M4×8 室内ユニットの熱交換器よりアースをとる場合に使用	1
⑤	スライド金具	2 セット
⑥	⑤の固定用ネジ 4×25	8
⑦	リモコン取付具	1
⑧	⑦の固定用ネジ 3.5×16(黒)	2
⑨	フェルトテープ	1
⑩	冷凍機油	1
⑪	空気清浄用メインフィルター	2

室外ユニット付属部品

⑫	ドレンソケット	1
⑬	ドレンキャップ	2
⑭	クッションゴム	4
⑮	アース棒 (アース線付き)	1

現地で準備していただく部品

	部品名	数量
Ⓐ	内外接続電線 VVFケーブル(3芯) φ2.0mm	1
Ⓑ	接続配管 液管 φ6.35(¼") ガス管 MSZ-2800の場合 φ9.52(⅜") MSZ-3200の場合 φ12.7(½")	各1
Ⓒ	断熱材 耐熱発泡ポリエチレン 比重0.045　t8 (液管用、ガス管用)	各1
Ⓓ	配管テープ	1
Ⓔ	延長ドレンホース (または軟質塩ビホース内径φ15mm 硬質塩ビパイプVP16)	1
Ⓕ	壁穴用スリーブ	1
Ⓖ	配管穴補修部品 パテ、カバー(または石膏等)	1
Ⓗ	配管固定用バンド (配管長さにより異なります)	2~5
Ⓘ	⑧の固定用ネジ (配管長さにより異なります)	2~5

- 上記部品表の数量は室内ユニット1台当りの使用数です。
- 別売の延長パイプ
  (MSZ-2800の場合
  MAC-470PI~473PI
  MSZ-3200の場合
  MAC-680PI~683PI)
  には上記部品Ⓐ~Ⓘ相当が含まれております。

HAシステムと接合する場合

コネクタへのHAコードの接続方法

- 右図のようにHAシステムからのHAコードを引き回わし、プリント基板のコネクタ HA (CN104)に確実に挿入してください。
  (HAシステムに付属の取扱説明書と合わせてよくお読みください。)

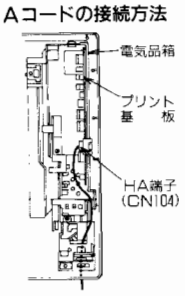

〈パネルをはずした状態の電気品部〉

据付け工事の注意事項

(1)内外接続電線の接続

❶ 室内ユニット右下コーナー部を取りはずします。

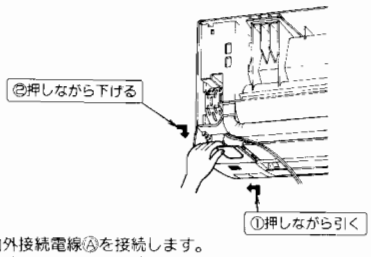

むき出し部の芯線はまっすぐにしてください。

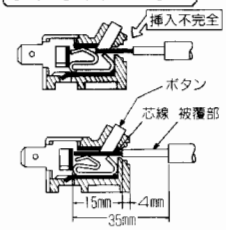

❷ 内外接続電線Ⓐを接続します。
内線規程に従って配線してください。
芯線がかくれるまで確実に押し込み、各々の線を引張って抜けないことを確認してください。挿入が不十分ですと端子盤が焼損することがあります。

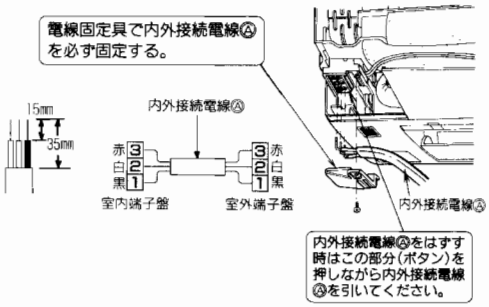

- 後日のサービスのことも考え、内外接続電線Ⓐには余裕をもたせてください。

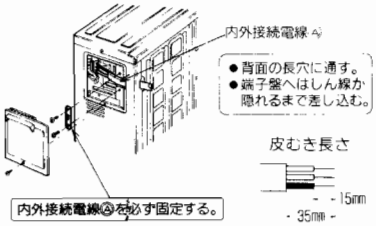

(2)試運転

●試運転は応急運転スイッチのスライドスイッチと押ボタンとで行います。応急運転スイッチの押ボタンを押すと30分間試運転の状態になります。30分以降は応急運転（暖冷房共24℃設定温度）となります。

●試運転は次の手順で確認してください。
(吸込グリルを開けると、下図のようなスイッチパネルがあります。)

❶電源スイッチが 入 になっていることを確認してください。

❷(暖 房)(暖房運転から行ってください。)
- 応急運転スイッチのスライドスイッチを「暖房」にセットしてから、押ボタンを押して運転してください。
- この時約2分後に「霜取・予熱」「温感モニター」のランプが点滅する場合は誤配線ですので、内外接続電線Ⓐを点検してください。

❸(冷 房)
- 応急運転スイッチのスライドスイッチを「冷房」にセットしてください。3分後に冷房運転を開始します。

❹暖房、冷房運転が確認できましたら、応急運転スイッチの押ボタンを押して運転を停止してください。

注) 試運転、応急運転中にリモコンからの操作を行いますと、試運転、応急運転は自動的に解除されます。

❺(リモコンの受信確認)
- リモコンの運転／停止ボタンを押して、室内ユニット本体が「ピッ」となることを確認してください。もう一度リモコンの運転／停止ボタンを押して「切」にしてください。

室内ユニット本体の切換スイッチは「冷房・暖房」どちらになっていてもリモコン側の設定にしたがいますので、リモコンでの操作の時はさわる必要がありません。

再起動防止機構について
- リモコン運転時は、機器の保護のため、3分再起動防止機構が作動して、一旦圧縮機が停止しますと、3分間は、圧縮機が再運転しないようになっています。

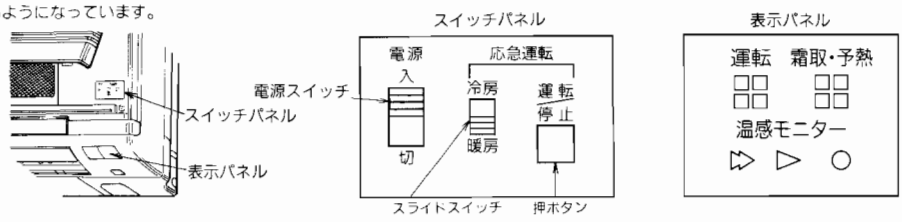

アース工事について

●アース工事は必ず実施してください。

この製品は周波数変換装置(インバーター)を内蔵しており、静電気による帯電およびノイズを吸収するためのアースが必要です。付属のアース棒⑮をご利用ください。

- アース端子は室外ユニットの右側面、および室内ユニットの熱交換器右上部(右図参照)についています。

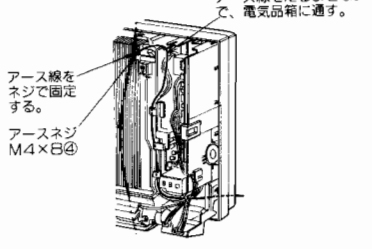

据付工事(代表工事例)

MSZ-A2800

室内外ユニット据付図

- この室内ユニットは、前パネルを取りはずさないで据付けることができます。
- この据付図は別売の延長パイプを使用した例です。

据付板と本体の関連寸法(mm)

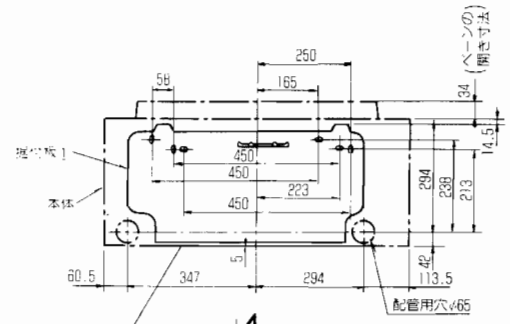

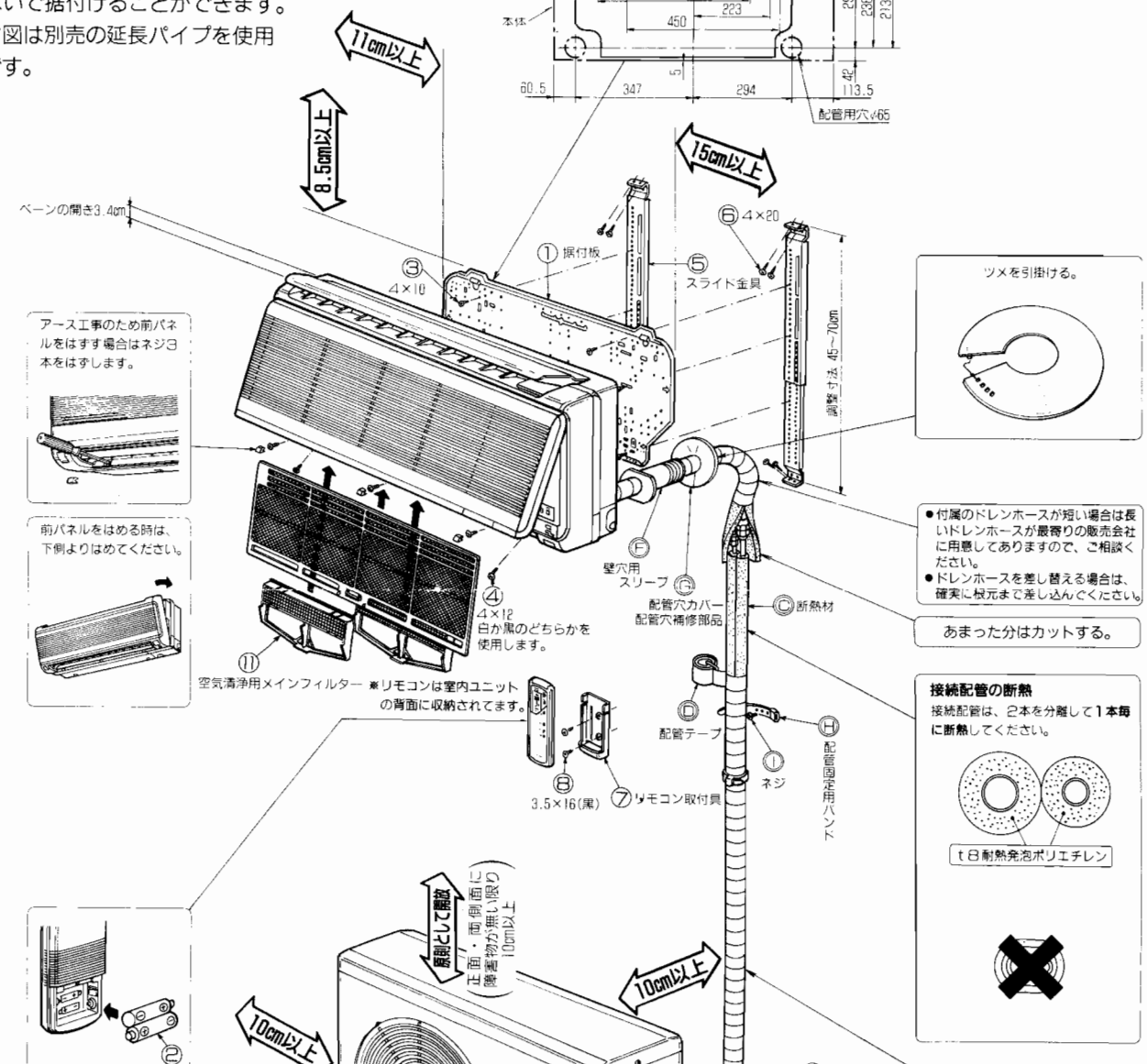

※実際には、室外ユニットが180°反転した状態に据付けます。

※上図の⇔印寸法は、エアコンの性能を保証するために必要な空間です。後々のサービス、補修等も考慮して出来るだけ周囲の空間が大きくとれる場所に設置してください。

冷媒配管許容値	
配管長	10m以内
高低差	5m以内
曲げ箇所	10ヶ所以内

HAシステムと接続する場合

コネクタへのHAコードの接続方法

- 右図のようにHAシステムからのHAコードを引き回わし、プリント基板のコネクタ「HA」(CN104)に確実に挿入してください。(HAシステムに付属の取扱説明書と合わせてよくお読みください。)

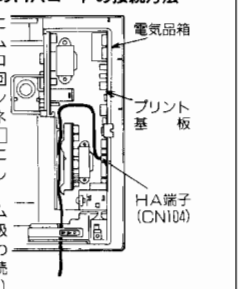

(パネルをはずした状態の電気品部)

室内ユニット付属部品

据付前に下記部品を確認してください。

①	据付板	1
②	乾電池 リモコンスイッチ用 単4形	2
③	①の固定用ネジ 4×10	8
④	室内ユニット固定用ネジ 4×12 (白,黒)	各2
⑤	スライド金具	2 セット
⑥	⑤の固定用ネジ 4×20	8
⑦	リモコン取付具	1
⑧	⑦の固定用ネジ 3.5×16(黒)	2
⑨	フェルトテープ	1
⑩	冷凍機油	1
⑪	空気清浄用メインフィルター	2

室外ユニット付属部品

⑫	ドレンソケット	1
⑬	ドレンキャップ	3
⑭	クッションゴム	4
⑮	アース棒 (アース線付き)	1

現地で準備していただく部品

	部品名	数量
Ⓐ	内外接続電線 VVFケーブル(3芯)φ2.0mm	1
Ⓑ	接続配管 液 管φ6.35(¼") ガス管φ9.52(⅜")	各1
Ⓒ	断熱材 耐熱発泡ポリエチレン 比重0.045 t8 (液管用、ガス管用)	各1
Ⓓ	配管テープ	1
Ⓔ	延長ドレンホース (または軟質塩ビホース内径φ15mm) (硬質塩ビパイプVP16)	1
Ⓕ	壁穴用スリーブ	1
Ⓖ	配管穴補修部品 パテ、カバー(または石膏等)	1
Ⓗ	配管固定用バンド	3
Ⓘ	Ⓗの固定用ネジ	3

- 上記部品表の数量は室内ユニット1台当りの使用数です。
- 別売の延長パイプ(MAC-470PI~473PI)には上記部品Ⓐ~Ⓘ相当が含まれております。

アース工事について

●アース工事は必ず実施してください。

●アース端子は室外ユニットの右側面、および室内ユニットの熱交換器右上部(下図参照)についています。

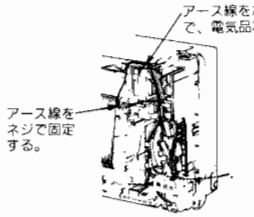

据付け工事の注意事項

(1)内外接続電線の接続(前パネルを取りはずさないで接続できます。)

❶ ユニット右下コーナー部を取りはずします。

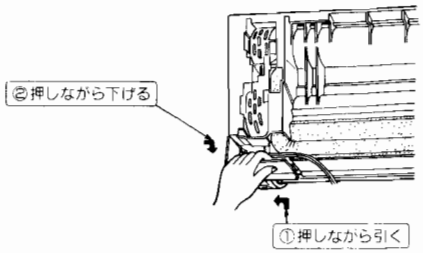

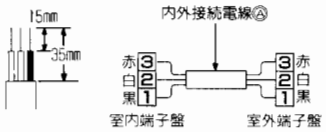

むき出し部の芯線はまっすぐにしてください。

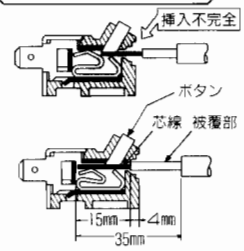

❷ 内外接続電線Ⓐを接続します。
内線規程に従って配線してください。
芯線がかくれるまで確実に押し込み、各々の線を引張って抜けないことを確認してください。挿入が不十分ですと端子盤が焼損することがあります。

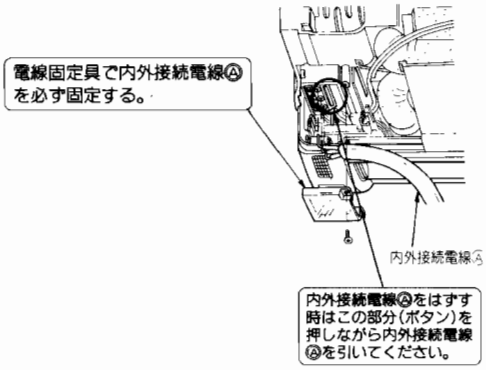

●後日のサービスのことも考え、内外接続電線Ⓐには余裕をもたせてください。

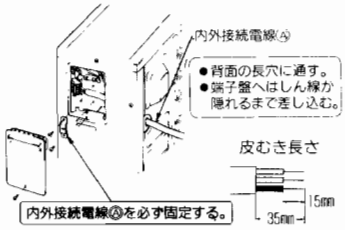

(2)試運転

●試運転は応急運転スイッチのスライドスイッチと押ボタンとで行います。応急運転スイッチの押ボタンを押すと30分間試運転の状態になります。30分以降は応急運転(暖房共24℃設定温度)となります。

●試運転は次の手順で確認してください。
(吸込グリルを開けると、下図のようなスイッチパネルがあります。)

❶電源スイッチが(入)になっていることを確認してください。

❷(暖房)(暖房運転から行ってください。)
- ●応急運転スイッチのスライドスイッチを「暖房」にセットしてから、押ボタンを押して運転してください。
- ●この時約5秒後に「運転」「霜取・予熱」のランプが点滅し、上の吹出口ベーンが開閉を繰り返す場合は誤配線ですので、内外接続電線Ⓐを点検してください。
- ●空気清浄機は作動しませんので、正常時は上の吹出口ベーンは閉じたままです。

❸(冷房)
スライドスイッチを「冷房」にセットしてください。3分後に冷房運転を開始します。
空気清浄機は作動しませんので、上の吹出口ベーンは閉じたままです。

❹暖房、冷房運転が確認できましたら、応急運転スイッチの押ボタンを押して運転を停止してください。
注)試運転、応急運転中にリモコンからの操作を行いますと、試運転、応急運転は自動的に解除されます。

❺(リモコンの受信確認)
- ●リモコンの運転/停止ボタンを押して、室内ユニット本体が「ピッ」となることを確認してください。この時、上の吹出口ベーン、下側のロータリーオートフラップが作動することを確認してください。

室内ユニット本体の切換スイッチは「冷房・暖房」どちらになっていてもリモコン側の設定にしたがいますので、リモコンでの操作の時はさわる必要がありません。

再起動防止機構について
- ●リモコン運転時は、機器の保護のため、3分再起動防止機構が作動して、一旦圧縮機が停止しますと、3分間は、圧縮機が再運転しないようになっています。

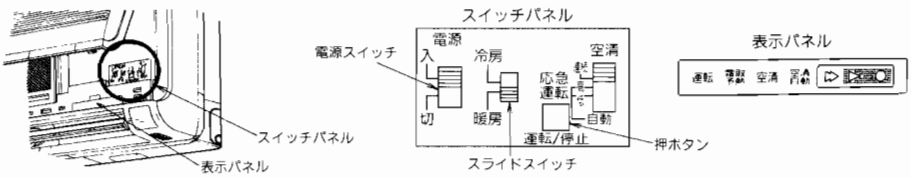

据付工事(代表工事例)

MSZ-2520

室内外ユニット据付図

- この室内ユニットは、前パネルを取りはずさないで据付けることができます。
- この据付図は別売の延長パイプを使用した例です。

据付板と室内ユニットの関連寸法(mm)

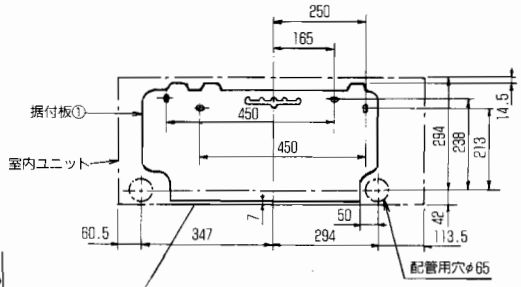

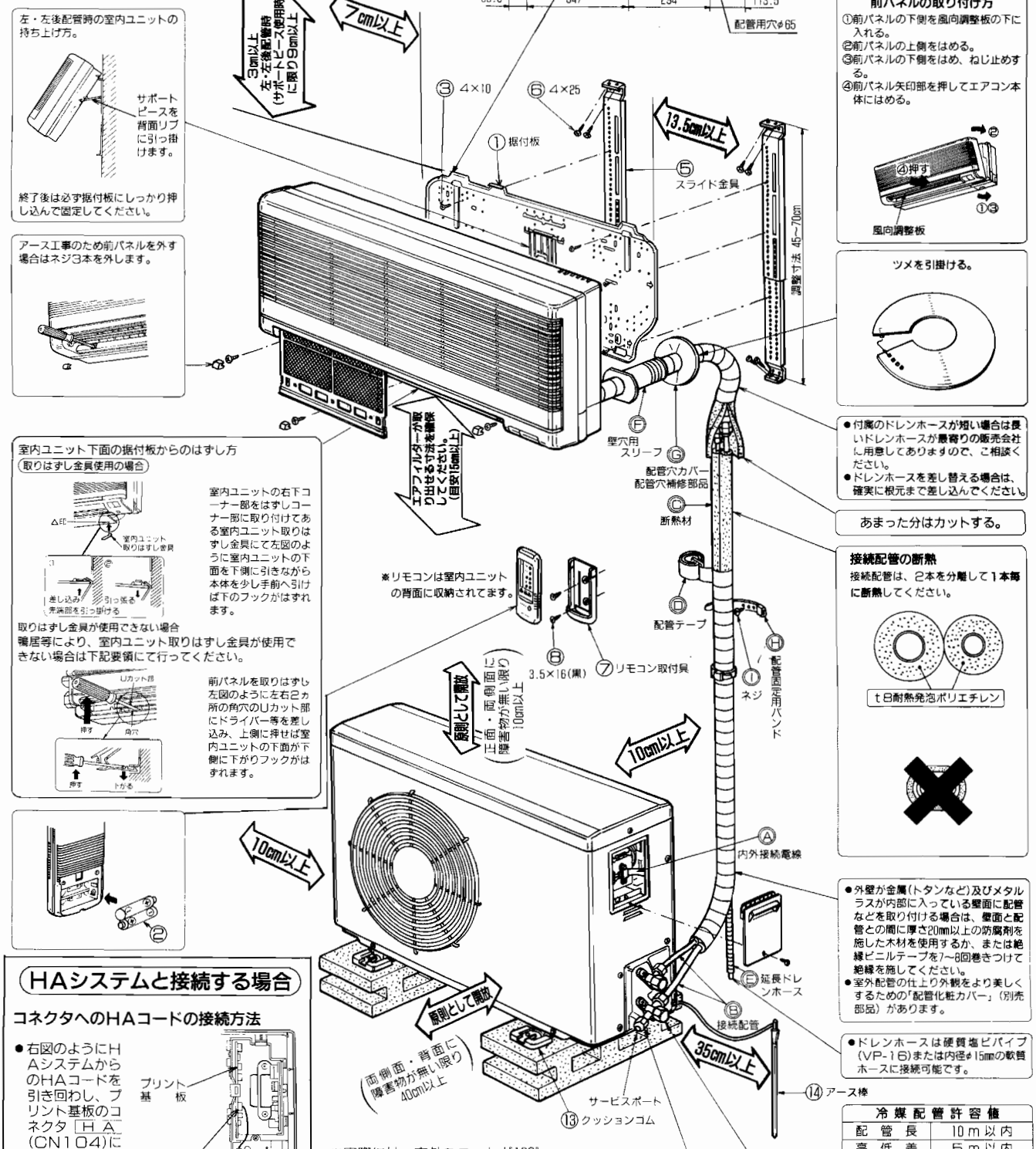

冷媒配管許容値	
配管長	10m以内
高低差	5m以内
曲げ箇所	10ヶ所以内

※実際には、室外ユニットが180°反転した状態に据付けます。

※上図の⇔印寸法は、エアコンの性能を保証するために必要な空間です。後々のサービス、補修等も考慮して出来るだけ周囲の空間が大きくとれる場所に設置してください。

エアパージ時間
延長配管が3m以下の場合——20秒間
延長配管が3mを越える場合——10秒間

室外ユニット配管出口の断熱には別売部品(MAC-062VC)をご利用ください。

HAシステムと接続する場合

コネクタへのHAコードの接続方法

- 右図のようにHAシステムからのHAコードを引き回わし、プリント基板のコネクタ HA (CN104)に確実に挿入してください。(HAシステムに付属の取扱説明書と合わせてよくお読みください。)

(パネルをはずした状態の電気品部)

室内ユニット付属部品

据付前に下記部品を確認してください。

①	据付板	1
②	乾電池 リモコンスイッチ用　単4形	2
③	①の固定用ネジ 4×10	8
④	アースネジ M4×8 室内ユニットの熱交換器よりアースをとる場合に使用	1
⑤	スライド金具	2 セット
⑥	⑤の固定用ネジ 4×25	8
⑦	リモコン取付具	1
⑧	⑦の固定用ネジ 3.5×16(黒)	2
⑨	フェルトテープ	1
⑩	冷凍機油	1

室外ユニット付属部品

⑪	ドレンソケット	1
⑫	ドレンキャップ	3
⑬	クッションゴム	4
⑭	アース棒 (アース線付き)	1

現地で準備していただく部品

	部品名	数量
Ⓐ	内外接続電線 VVFケーブル(3芯)φ2.0mm	1
Ⓑ	接続配管 液　管φ6.35(¼") ガス管φ9.52(⅜")	各1
Ⓒ	断熱材 耐熱発泡ポリエチレン 比重0.045　t8 (液管用、ガス管用)	各1
Ⓓ	配管テープ	1
Ⓔ	延長ドレンホース (または軟質塩ビホース内径φ15mm 硬質塩ビパイプVP16)	1
Ⓕ	壁穴用スリーブ	1
Ⓖ	配管穴補修部品 パテ、カバー(または石膏等)	1
Ⓗ	配管固定用バンド (配管長さにより異なります)	2~5
Ⓘ	Ⓗの固定用ネジ (配管長さにより異なります)	2~5

- 上記部品表の数量は室内ユニット1台当りの使用数です。
- 別売の延長パイプ(MAC-470PI~473PI)には上記部品Ⓐ~Ⓘ相当が含まれております。

アース工事について

- アース端子は室外ユニットの右側面、および室内ユニットの熱交換器右上部(下図参照)についています。

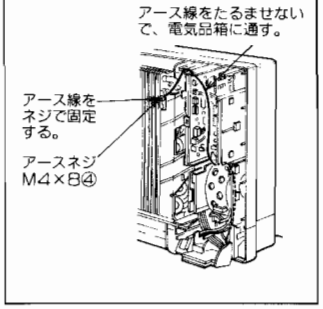

据付け工事の注意事項

(1)内外接続電線の接続(前パネルを取りはずさないで接続できます。)

❶ 室内ユニット右下コーナー部を取りはずします。

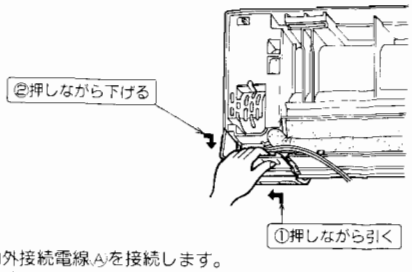

❷ 内外接続電線Ⓐを接続します。
内線規程に従って配線してください。
芯線がかくれるまで確実に押し込み、各々の線を引張って抜けないことを確認してください。挿入が不十分ですと端子盤が焼損することがあります。

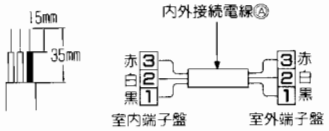

むき出し部の芯線はまっすぐにしてください。

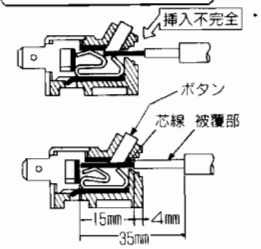

電線固定具で内外接続電線Ⓐを必ず固定する。

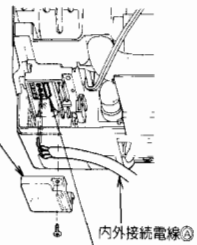

内外接続電線Ⓐをはずす時はこの部分(ボタン)を押しながら内外接続電線Ⓐを引いてください。

- 後日のサービスのことも考え、内外接続電線Ⓐには余裕をもたせてください。

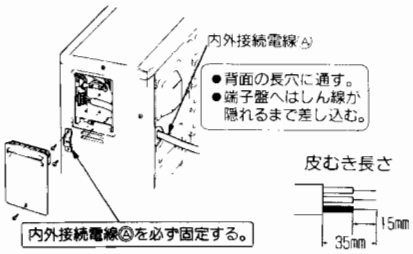

(2)試運転

- 電源プラグをコンセントに差し込むと(リモコンの運転/停止ボタンを押さなくても)オートフラップが定位置まで回転しますが故障ではありません。これは風向調節板(左右)を操作しやすく(つまみやすく)するためです。
- 試運転は応急運転スイッチのスライドスイッチと押ボタンとで行ないます。応急運転スイッチの押ボタンを押すと30分間試運転の状態になります。30分以降は応急運転(暖冷房共24℃設定温度)となります。

- **試運転は次の手順で確認してください。**
(下図の位置にあるとびらを開けると、下図のようなスイッチパネルがあります。)

❶電源スイッチが(入)になっていることを確認してください。

❷(暖房)(暖房運転から行なってください。)
- 応急運転スイッチのスライドスイッチを「暖房」にセットしてから、押ボタンを押して運転してください。

この時約1分後に「運転」「霜取・予熱」のランプが点滅する場合は誤配線ですので、内外接続電線Ⓐを点検してください。

❸(冷房)
- 応急運転スイッチのスライドスイッチを「冷房」にセットしてください。3分後に冷房運転を開始します。

❹暖房、冷房運転が確認できましたら、応急運転スイッチの押ボタンを押して運転を停止してください。

注)試運転、応急運転中にリモコンからの操作を行ないますと、試運転、応急運転は自動的に解除されます。

❺(リモコンの受信確認)
- リモコンの運転/停止ボタンを押して、室内ユニット本体が「ピッ」となることを確認してください。もう一度リモコンの運転/停止ボタンを押して「切」にしてください。

室内ユニット本体の切換スイッチは「冷房・暖房」どちらになっていてもリモコン側の設定にしたがいますので、リモコンでの操作の時はさわる必要がありません。

再起動防止機構について
- リモコン運転時は、機器の保護のため、3分再起動防止機構が作動して、一旦圧縮機が停止しますと、3分間は、圧縮機が再運転しないようになっています。

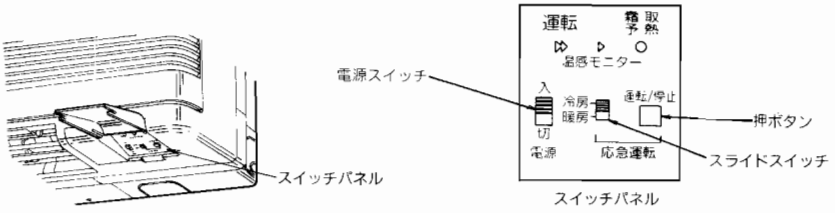

据付工事(代表工事例)

MSH-5020S
MSH-5020T

室内外ユニット据付図

あらかじめフレア配管を壁に埋設しておく場合

ユニットの下面のアンダーカバーをはずすと作業がしやすくなります。

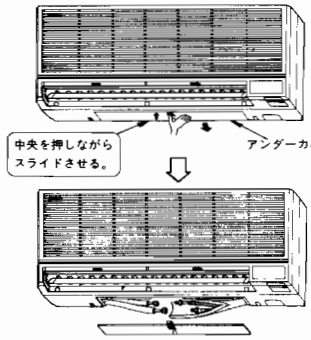

接続配管の断熱

接続配管は、2本を分離して1本毎に断熱してください。

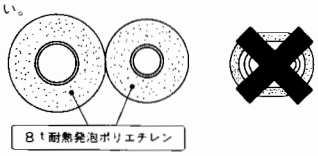

据付板に室内ユニットの大きさを表わす刻印がありますのでそれを参考に据付位置を決めてください。

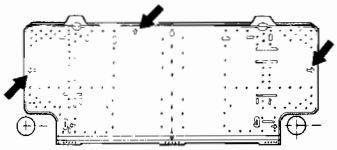

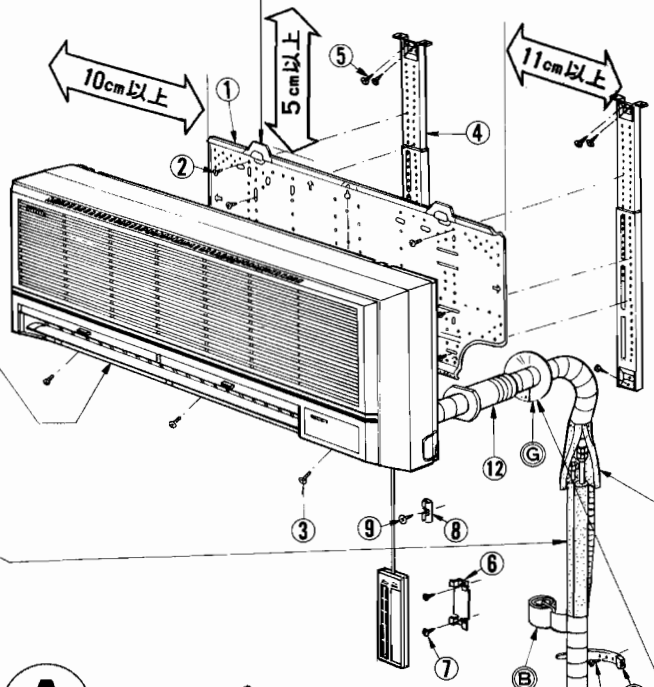

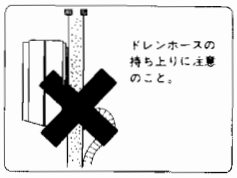

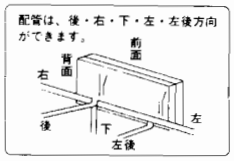

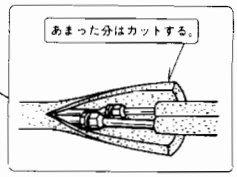

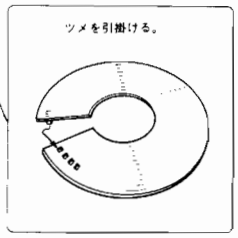

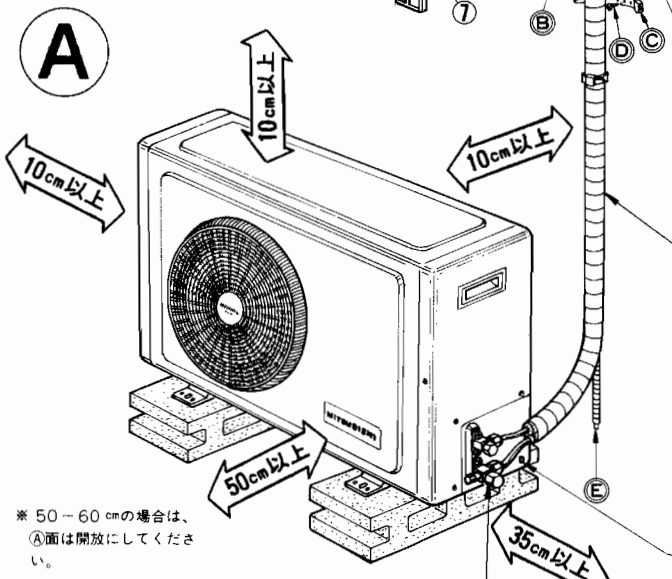

※50～60cmの場合は、Ⓐ面は開放にしてください。

※実際には、室外ユニットが180°反転した状態に据付けます。

- 外壁が金属(トタンなど)及びメタルラスが内部に入っている壁面に配管などを取り付ける場合は、壁面と配管との間に厚さ20mm以上の防腐剤を施した木材を使用するか、または絶縁ビニルテープを7～8回巻きつけて絶縁を施してください。
- 室外配管の仕上り外観をより美しくするための「配管化粧カバー」(別売部品)があります。

アース端子
アース線はϕ1.6mmまたは2.0mm²以上で取り付けてください。

エアパージ時間
延長配管が3m以下の場合――20秒間
延長配管が3mを越える場合―10秒間

室内ユニット付属部品

据付前に下記部品を確認してください

①	据付板	1

室外ユニット付属部品

②	①の固定ネジ 4×12	8
③	室内ユニット固定用ネジ 4×12(黒)	3
④	スライド金具	2 セット
⑤	④の固定用ネジ 4×25	8
⑥	リモコン取付具	1
⑦	⑥の固定用ネジ 4×16	2
⑧	リモコンコード保持具	4
⑨	⑧の固定用ネジ 3.5×16(黒)	4
⑩	ドレンソケット	1
⑪	ドレンキャップ	3
⑫	壁穴用スリーブ	1
⑬	フェルトテープ	1
⑭	アースネジ M4×8 室内ユニットの熱交換器よりアースをとる場合に使用	1

別売部品の付属部品

延長配管(MAC-660PI～664PI, 670PI～674PI)

Ⓐ	内外接続電線 VVFケーブル(3芯)ϕ2.0mm	2
Ⓑ	配管テープ (配管長さにより個数が異なります。)	1～5
Ⓒ	配管固定用バンド (配管長さにより個数が異なります。)	2～7
Ⓓ	©の固定用ネジ (配管長さにより個数が異なります。)	2～7

Ⓔ	ドレンホース	1
Ⓕ	パテ	1
Ⓖ	配管穴カバー	1
Ⓗ	冷凍機油	1

据付け工事の注意事項

(1)内外接続電線の接続

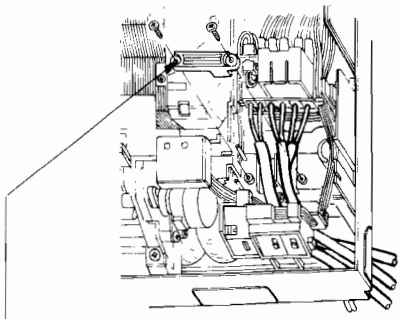

内外接続電線Ⓐを接続します。
内線規程に従って配線してください。

電線固定具で内外接続電線Ⓐを必ず固定する。

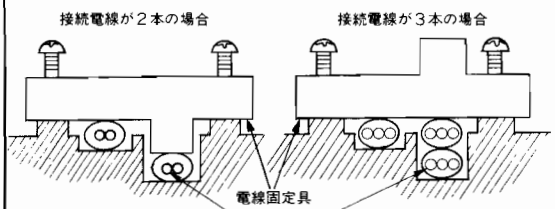

MSH-5020Sの場合

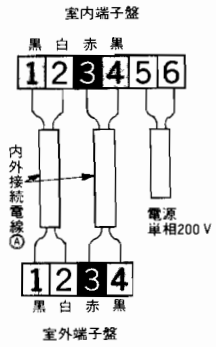

MSH-5020Tの場合

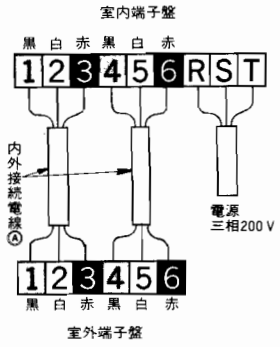

別売部品の内外接続電線は3芯が付属されています。
MSH-5020Sで、3芯の内外接続電線を使用する場合は、3芯のうち1芯を切断して絶縁ビニルテープ等で絶縁してください。

誤配線しますと、基板のヒューズが切れますので、誤配線がないようにチェックしてください。

- 内外接続電線Ⓐはしん線が隠れるまで差し込んでください。
- 皮むき寸法

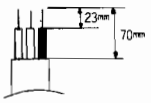

- 端子盤から内外接続電線Ⓐを抜く場合は、そのまま引張って抜いてください。

- ユニットの外部ではリモコンコードと接続電線とが直接接触しないようにしてください。

MSH-5020Sの場合

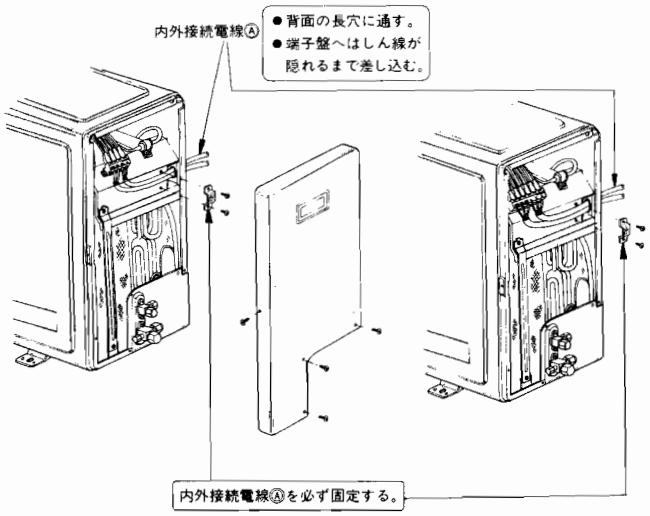

MSH-5020Tの場合

アース工事について

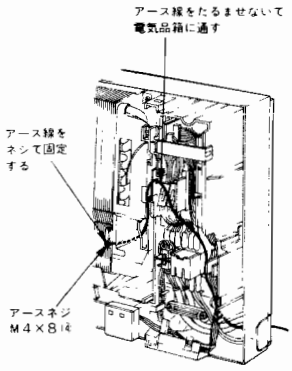

- アース工事は必ず実施してください
- アース端子は室外ユニットの右側面、及び室内ユニットの熱交換器右部（右図参照）についています。

(2)試運転

- まず室内ユニット本体右下の電源スイッチが"入"になっていることを確認してください
- 試運転は冷房運転と暖房運転それぞれ行ってください。
- 冷房運転の場合はリモコンの室温設定スイッチで"低い方"に、暖房運転の場合は"高い方"にセットして行います。
- 室温が低すぎて冷房運転できない場合、または室温が高すぎて暖房運転できない場合には、室内ユニット本体右下の試運転スイッチを"試運転"にセットして行います

この場合運転終了後は試運転スイッチを必ず"通常"にもどしてください

3分再起動防止機構について
- 電源配線の元スイッチを入れた後の（または電源プラグをコンセントに差し込んだ後の）最初の運転は3分再起動防止機構が作動しますので約3分間は送風運転をします。(リモコンの運転切換が「冷房」以外の場合には送風運転しない場合があります。)

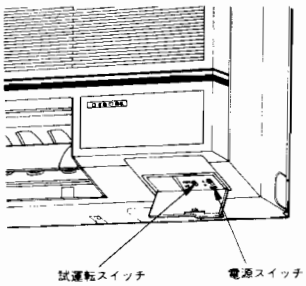

HAシステムと接続する場合

コネクタへのHAコードの接続方法

- 下図のようにＨＡシステムからのＨＡコードを引き回わし、プリント基板のコネクタ［ＨＡ］(CN104) に確実に挿入してください。（HAシステムに付属の取扱説明書と合わせてよくお読みください。）

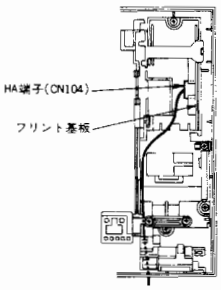

〈パネルをはずした状態の電気品部〉

据付工事(代表工事例)

MS-2060
MS-2560

室内外ユニット据付図

- この室内ユニットは、前パネルを取りはずさないで据付けることができます。
- この据付図は別売の延長パイプを使用した例です。

据付板と室内ユニットの関連寸法(mm)

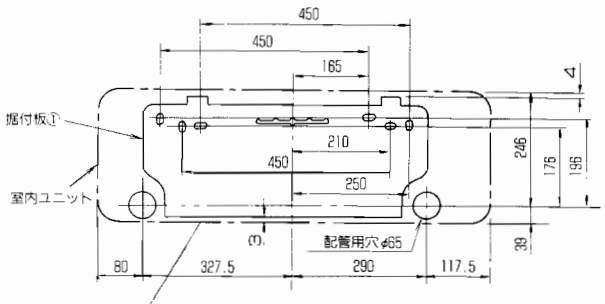

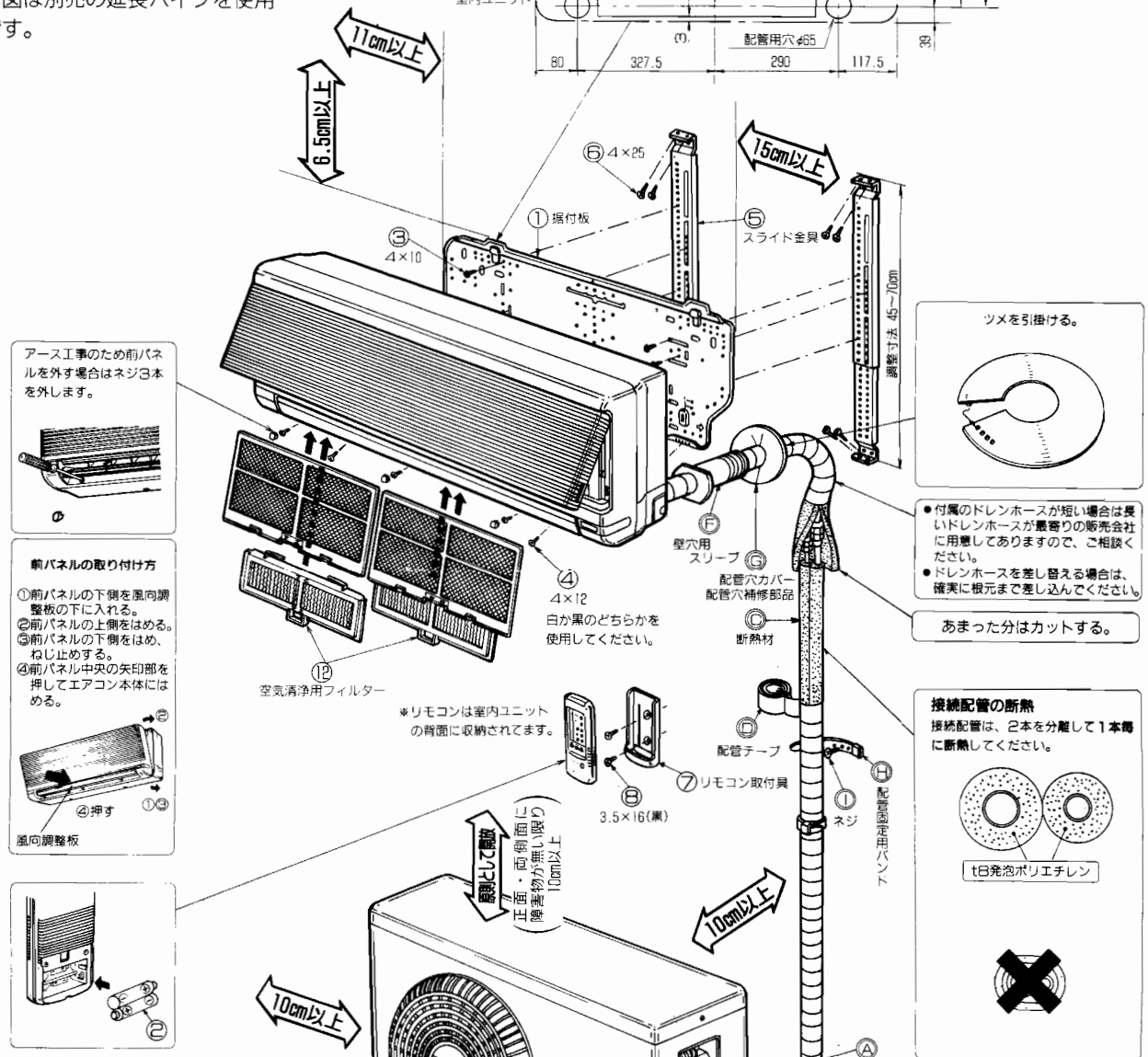

※実際には、室外ユニットが180°反転した状態に据付けます。

※上図の⇔印寸法は、エアコンの性能を保証するために必要な空間です。後々のサービス、補修等も考慮して出来るだけ周囲の空間が大きくとれる場所に設置してください。

冷媒配管許容値	
配管長	10m以内
高低差	5m以内
曲げ箇所	10ヶ所以内

エアパージ時間
延長配管が3m以下の場合——20秒間
延長配管が3mを越える場合—10秒間

室外ユニット配管出口の断熱には別売部品(MAC-062VC)をご利用ください。

HAシステムと接続する場合

コネクタへのHAコードの接続方法

- 右図のようにHAシステムからのHAコードを引き回わし、プリント基板のコネクタ「HA」(CN104)に確実に挿入してください。(HAシステムに付属の取扱説明書と合わせてよくお読みください。)

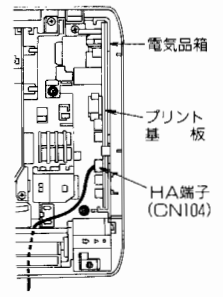

〈パネルをはずした状態の電気品部〉

室内ユニット付属部品

据付前に下記部品を確認してください。

①	据付板	1
②	乾電池 リモコンスイッチ用　単4形	2
③	①の固定用ネジ 4×10	8
④	室内ユニット固定用ネジ 4×12(白・黒)	各2
⑤	スライド金具	2 セット
⑥	⑤の固定用ネジ 4×25	8
⑦	リモコン取付具	1
⑧	⑦の固定用ネジ 3.5×16(黒)	2
⑨	フェルトテープ	1
⑩	冷凍機油	1
⑪	アースネジ M4×8 室内ユニットの熱交換器よりアースをとる場合に使用	1
⑫	空気清浄用フィルター	2

現地で準備していただく部品

	部　品　名	数量
Ⓐ	内外接続電線 VVFケーブル(2芯) φ2.0mm	1
Ⓑ	接続配管 液　管φ6.35(¼") ガス管φ9.52(⅜")	各1
Ⓒ	断熱材 発泡ポリエチレン 比重0.045　t8 (液管用、ガス管用)	各1
Ⓓ	配管テープ	1
Ⓔ	延長ドレンホース (または軟質塩ビホース内径φ15mm 硬質塩ビパイプVP16)	1
Ⓕ	壁穴用スリーブ	1
Ⓖ	配管穴補修部品 パテ、カバー(または石膏等)	1
Ⓗ	配管固定用バンド (配管長さにより異なります)	2~5
Ⓘ	Ⓗの固定用ネジ (配管長さにより異なります)	2~5

- 上記部品表の数量は室内ユニット1台当りの使用数です。
- 別売の延長パイプ(MAC-470PI~473PI)には上記部品Ⓐ~Ⓘ相当が含まれております。

アース工事について

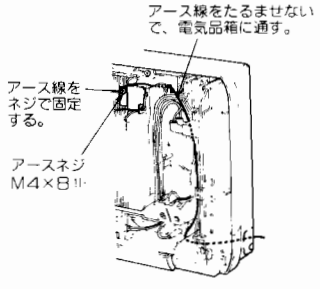

据付け工事の注意事項

(1)内外接続電線の接続(前パネルを取りはずさないで接続できます。)

❶ 室内ユニット右下コーナー部を取りはずします。

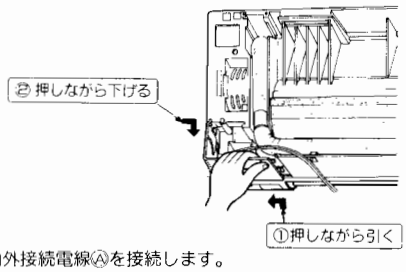

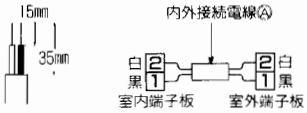

❷ 内外接続電線Ⓐを接続します。
内線規程に従って配線してください。
芯線がかくれるまで確実に押し込み、各々の線を引張って抜けないことを確認してください。挿入が不十分ですと端子板が焼損することがあります。

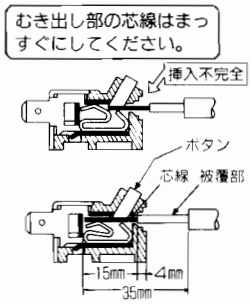

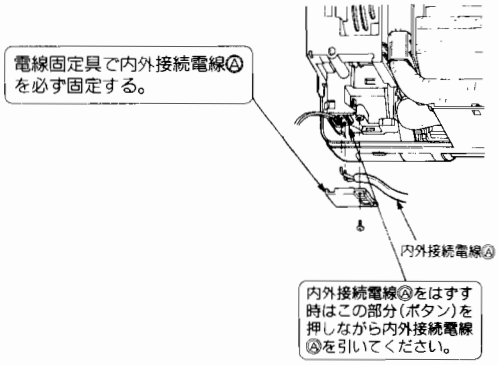

●後日のサービスのことも考え、内外接続電線Ⓐには余裕をもたせてください。

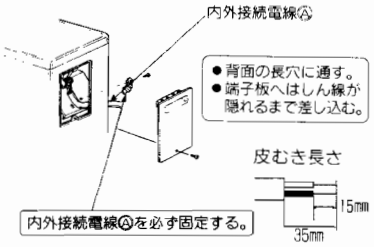

(2)試運転

●試運転は応急運転スイッチの押ボタンで行います。応急運転スイッチの押ボタンを押すと30分間試運転の状態になります。30分以降は応急運転(24℃設定温度)となります。

●試運転は次の手順で確認してください。
(吸込グリルを開けると、下図のようなスイッチパネルがあります。)

❶電源スイッチが(入)になっていることを確認してください。
❷応急運転スイッチの押ボタンを押して運転してください。
❸冷房運転が確認できましたら、応急運転スイッチの押ボタンを押して運転を停止してください。
注)試運転、応急運転中にリモコンからの操作を行いますと、試運転、応急運転は自動的に解除されます。
❹(リモコンの受信確認)
●リモコンの運転/停止ボタンを押して、室内ユニット本体が「ピッ」となることを確認してください。もう一度リモコンの運転/停止ボタンを押して「切」にしてください。

再起動防止機構について
●リモコン運転時は、機器の保護のため、3分再起動防止機構が作動して、一旦圧縮機が停止しますと、3分間は、圧縮機が再運転しないようになっています。

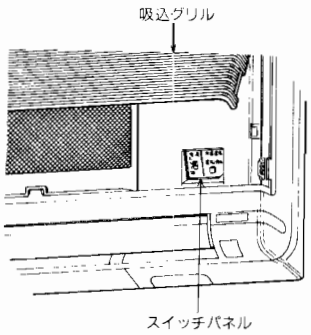

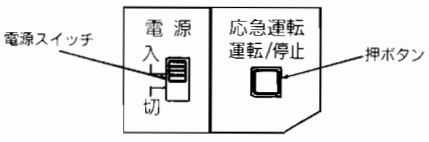

据付工事(代表工事例)

MSZ-2250

室内外ユニット据付図

● この据付図は別売の延長パイプを使用した例です。

据付板と室内ユニットの関連寸法(mm)

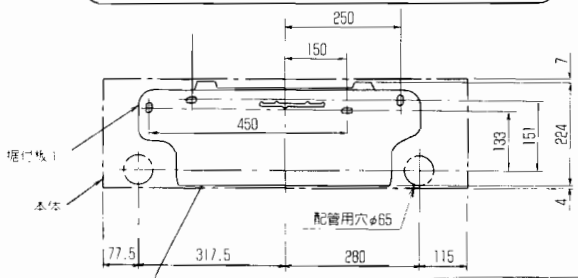

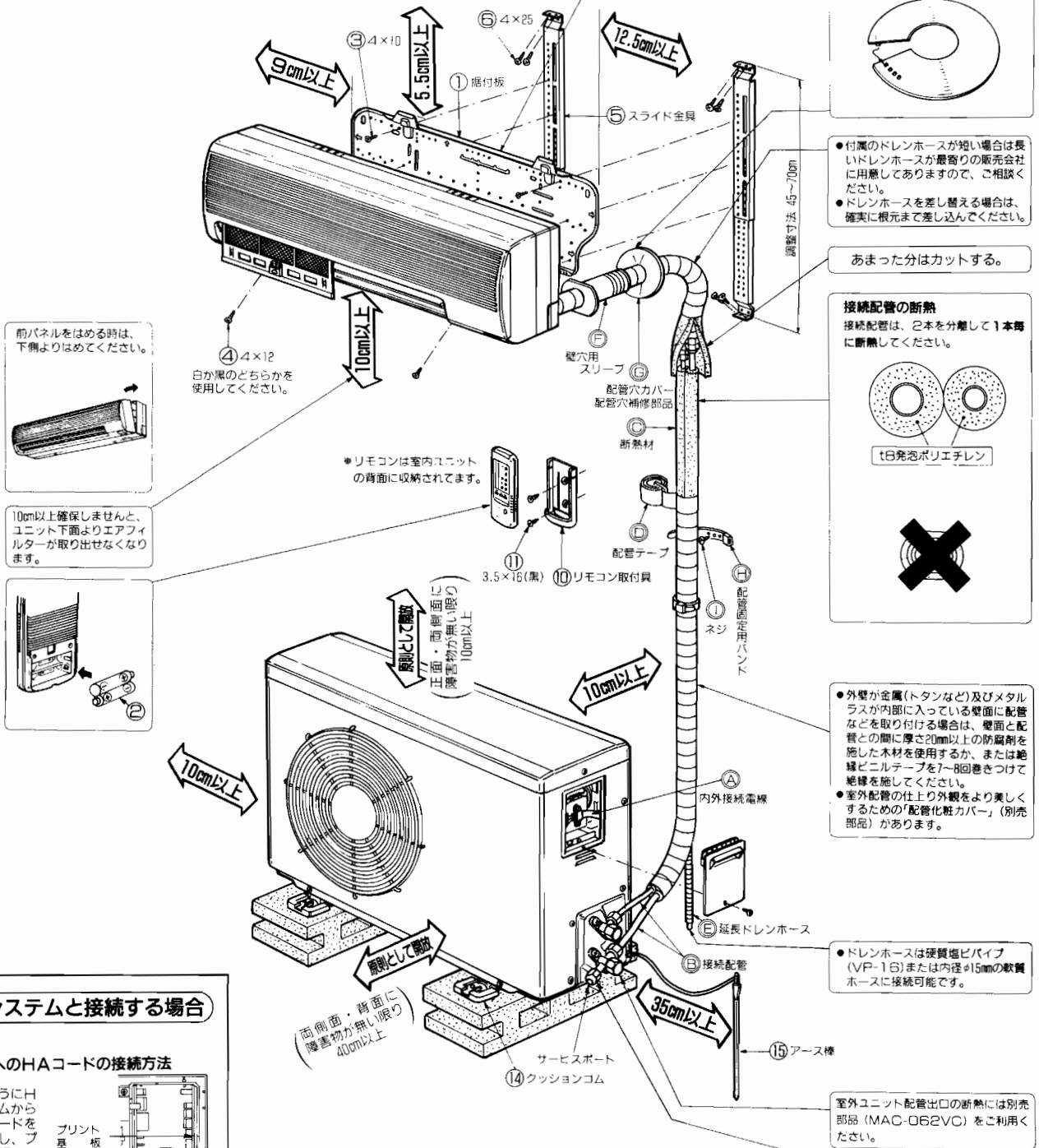

HAシステムと接続する場合

コネクタへのHAコードの接続方法

● 右図のようにHAシステムからのHAコードを引き回わし、プリント基板のコネクタ HA(CN104)に確実に挿入してください。(HAシステムに付属の取扱説明書と合わせてよくお読みください。)

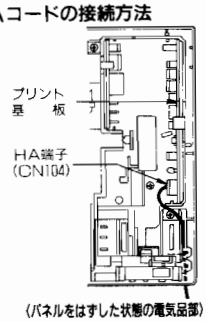

(パネルをはずした状態の電気品部)

※実際には、室外ユニットが180°反転した状態に据付けます。

※上図の⇔印寸法は、エアコンの性能を保証するために必要な空間です。後々のサービス、補修等も考慮して出来るだけ周囲の空間が大きくとれる場所に設置してください。

冷媒配管許容値	
配管長	7m以内
高低差	5m以内
曲げ箇所	10ヶ所以内

室内ユニット付属部品

据付前に下記部品を確認してください。

①	据付板	1
②	乾電池 リモコンスイッチ用　単4形	2
③	①の固定用ネジ 4×10	8
④	室内ユニット固定用ネジ 4×12(白・黒)	各2
⑤	スライド金具	2 セット
⑥	⑤の固定用ネジ 4×25	8
⑦	フェルトテープ	1
⑧	冷凍機油	1
⑨	アースネジ M4×8 室内ユニットの熱交換器よりアースをとる場合に使用	1
⑩	リモコン取付具	1
⑪	⑩の固定用ネジ 3.5×16(黒)	2

室外ユニット付属部品

⑫	ドレンソケット	1
⑬	ドレンキャップ	3
⑭	クッションゴム	4
⑮	アース棒 (アース線付き)	1

現地で準備していただく部品

	部　品　名	数量
Ⓐ	内外接続電線 VVFケーブル(3芯) φ2.0mm	1
Ⓑ	接続配管 液　管φ6.35(¼") ガス管φ9.52(⅜")	各1
Ⓒ	断熱材 発泡ポリエチレン 比重0.045　t8 (液管用、ガス管用)	各1
Ⓓ	配管テープ	1
Ⓔ	延長ドレンホース (または軟質塩ビホース内径φ15mm 硬質塩ビパイプVP16)	1
Ⓕ	壁穴用スリーブ	1
Ⓖ	配管穴補修部品 パテ、カバー(または石膏等)	1
Ⓗ	配管固定用バンド (配管長さにより異なります)	2~5
Ⓘ	⑬の固定用ネジ (配管長さにより異なります)	2~5

●上記部品表の数量は室内ユニット1台当りの使用数です。
●別売の延長パイプ(MAC-470PI~472PI)には上記部品Ⓐ~Ⓘ相当が含まれております。

アース工事について

●アース工事は必ず実施してください。

●アース端子は室外ユニットの右側面、および室内ユニットの熱交換器右上部（下図参照）についています。

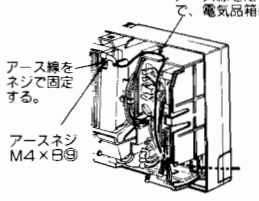

据付け工事の注意事項

(1)内外接続電線の接続

配管、配線等が壁内に既設の場合は次項にすんでください。

❶ 前パネルを取りはずします。

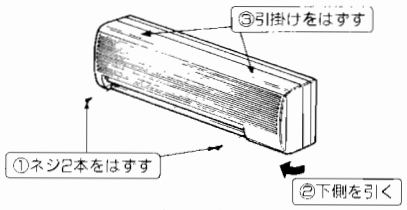

❷ 表示部を取りはずします。

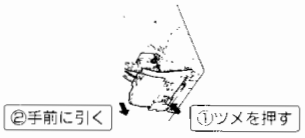

❸ 内外接続電線Ⓐを接続します。

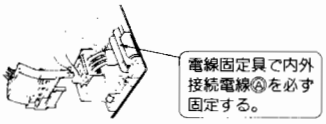

●内外接続電線Ⓐは芯線がかくれるまで確実に押し込み、各々の線を引張って抜けないことを確認してください。挿入が不十分ですと端子板が焼損することがあります。

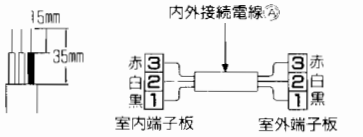

むき出し部の芯線はまっすぐにしてください。

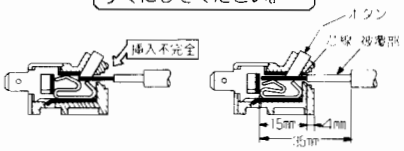

●後日のサービスのことも考え、内外接続電線Ⓐには余裕をもたせてください。

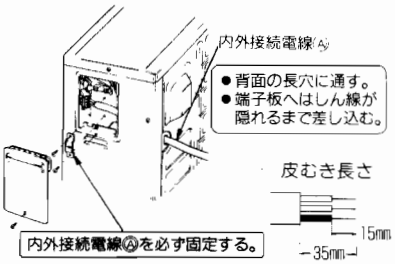

(2)試運転

●試運転は応急運転スイッチのスライドスイッチと押ボタンとで行います。応急運転スイッチの押ボタンを押すと30分間試運転の状態になります。30分以降は応急運転(暖冷房共24℃設定温度)となります。

●試運転は次の手順で確認してください。

(下図の位置にあるとびらを開けると、下図のようなスイッチパネルがあります。)

❶電源スイッチが(入)になっていることを確認してください。

❷(暖房)(暖房運転から行ってください。)

●応急運転スイッチのスライドスイッチを「暖房」にセットしてから、押ボタンを押して運転してください。

❸(冷房)

●スライドスイッチを「冷房」にセットしてください。3分後に冷房運転を開始します。

❹暖房、冷房運転が確認できましたら、応急運転スイッチの押ボタンを押して運転を停止してください。

注）試運転、応急運転中にリモコンからの操作を行いますと、試運転、応急運転は自動的に解除されます。

❺(リモコンの受信確認)

●リモコンの運転／停止ボタンを押して、室内ユニット本体が「ピッ」となることを確認してください。もう一度リモコンの運転／停止ボタンを押して「切」にしてください。

室内ユニット本体の切換スイッチは「冷房・暖房」どちらになっていてもリモコン側の設定にしたがいますので、リモコンでの操作の時はさわる必要がありません。

再起動防止機構について

●リモコン運転時は、機器の保護のため、3分再起動防止機構が作動して、一旦圧縮機が停止しますと、3分間は、圧縮機が再運転しないようになっています。

この時約3分後に「霜取・予熱」「温感モニター」のランプが点滅する場合は誤配線ですので、内外接続電線Ⓐを点検してください。

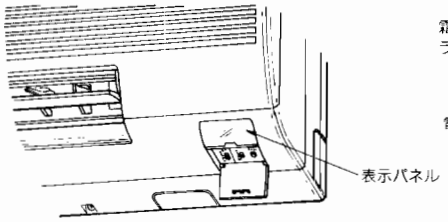

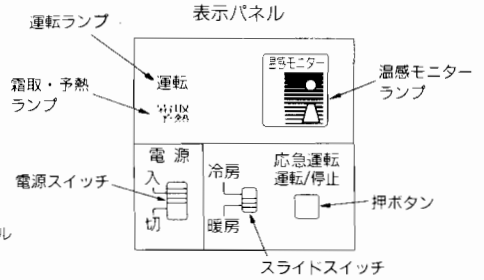

据付工事(代表工事例)

MFZ-2810 MFZ-2810S

室内外ユニット据付図

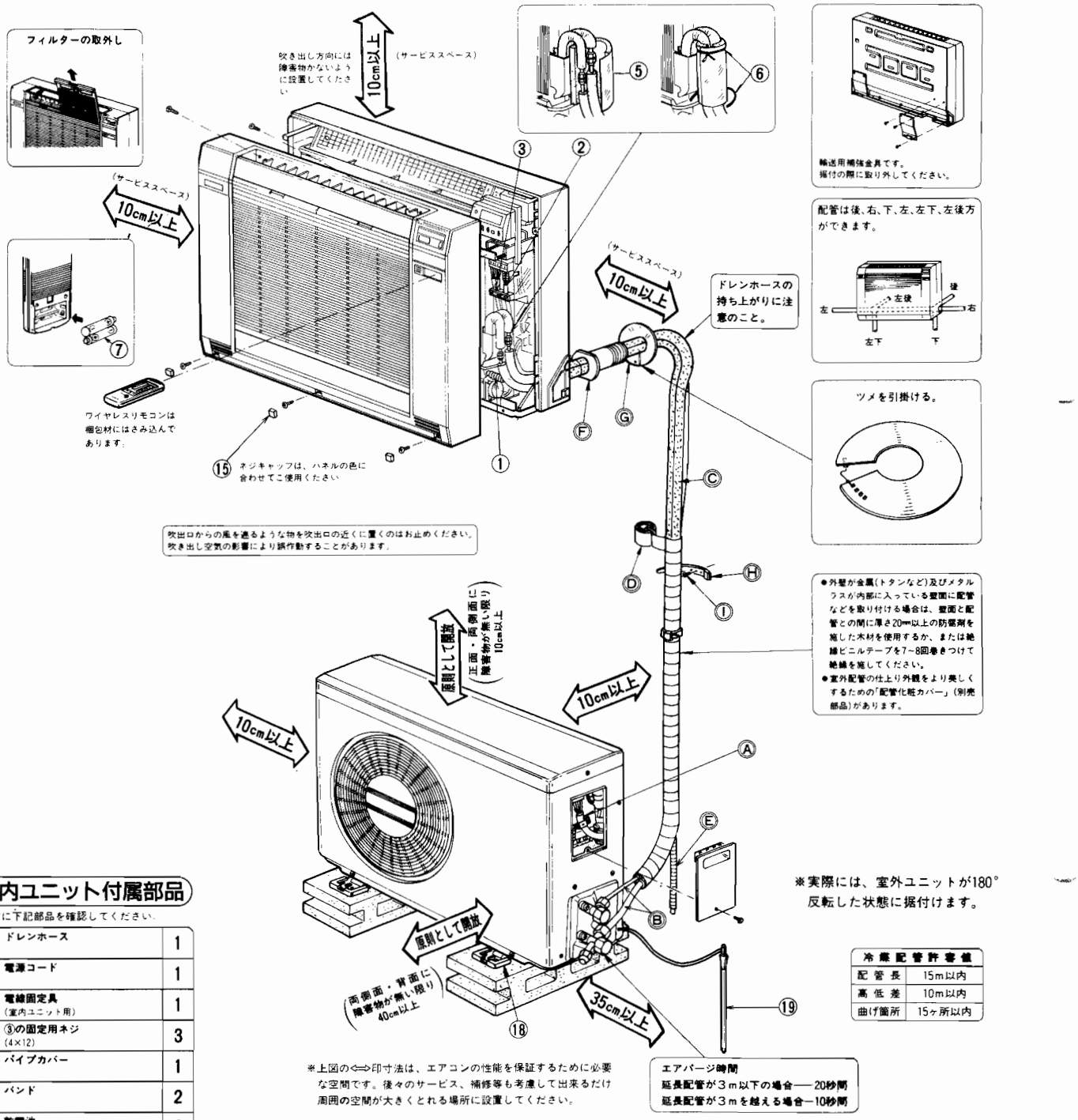

冷媒配管許容値	
配管長	15m以内
高低差	10m以内
曲げ箇所	15ヶ所以内

室内ユニット付属部品

据付前に下記部品を確認してください.

①	ドレンホース	1
②	電源コード	1
③	電線固定具 (室内ユニット用)	1
④	③の固定用ネジ (4×12)	3
⑤	パイプカバー	1
⑥	バンド	2
⑦	乾電池 リモコンスイッチ用 単4形	2
⑧	室内ユニットの倒れ防止用金具	2
⑨	⑧の固定用ネジ (4×10) 室内ユニット用	2
⑩	⑧の固定用ネジ (4×20) 壁面用	2
⑪	甲板	1
⑫	室内ユニットの倒れ防止用木ネジ 壁面用 2、床面用 2	4
⑬	冷凍機油	1
⑭	フェルトテープ	1
⑮	ネジキャップ 前パネル固定用ネジの隠し(2色)	6

室外ユニット付属部品

⑯	ドレンソケット	1
⑰	ドレンキャップ	3
⑱	クッションゴム	4
⑲	アース棒 (アース線付)	1

現地で準備していただく部品

	部品名	数量
Ⓐ	内外接続電線 VVFケーブル(3芯) φ2.0mm	1
Ⓑ	接続配管 液管 φ6.35(¼") ガス管 φ9.52(⅜")	各1
Ⓒ	断熱材 耐熱発泡ポリエチレン 比重 0.045 t 8 (液管用、ガス管用)	各1
Ⓓ	配管テープ	1
Ⓔ	延長ドレンホース (または軟質塩ビホース内径φ15mm 硬質塩ビパイプVP15)	1
Ⓕ	壁穴用スリーブ	1
Ⓖ	配管穴補修部品 パテ、カバー(または石膏等)	1
Ⓗ	配管固定用バンド (配管長さにより異なります)	2~5
Ⓘ	⑭の固定用ネジ (配管長さにより異なります)	2~5

●上記部品表の数量は室内ユニット1台当りの使用数です。
●別売の延長パイプ(MAC-470PI~473PI)には上記部品Ⓐ~Ⓒ相当が含まれております.

据付け工事の注意事項

(1)壁・床の穴あけ

後・左後配管の場合

●図中斜線の部分は、配管取出しの可能な部分です。
(下図はユニットの正面から見た図です。)

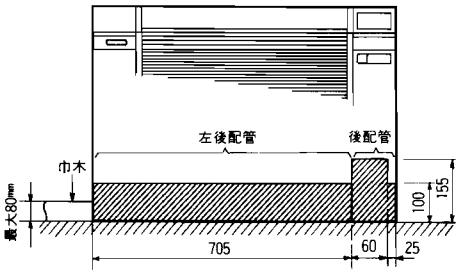

後配管する場合は、巾木の高さ80㎜まで据付可能です。80㎜以上の巾木の場合は、別売部品フロア用室内機壁掛金具(MAC-760WS)または、置台(現地手配)をご使用ください。

(2)配管の設置

冷媒配管の設置

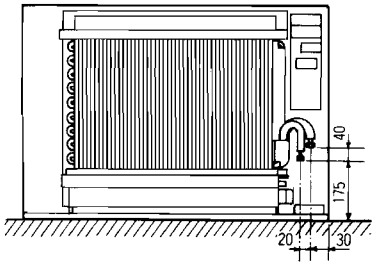

右下配管の場合

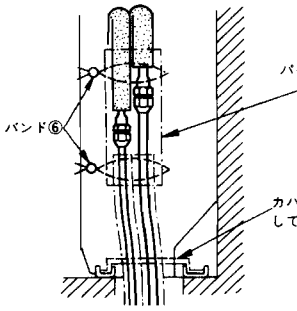

右下配管以外の場合

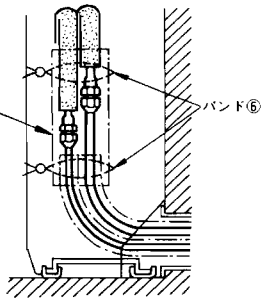

ドレンホースの設置

ドレンホースは確実に差し込み、水漏れのないことを確認してください。
また、接着剤は塗布しないでください。

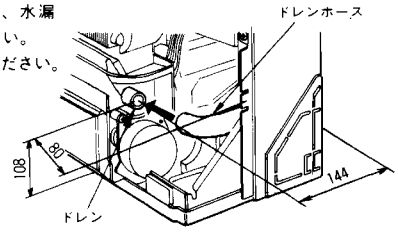

右下・左下配管の場合

(下図はユニット底部を上から見た図です。)

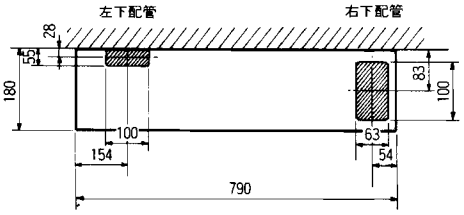

左配管の場合

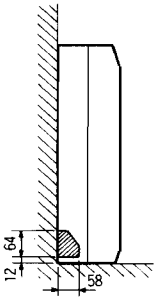

右配管の場合

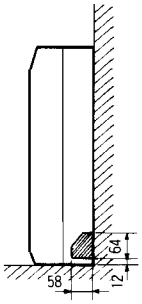

左・左後の配管の場合

●冷媒配管・ドレン配管をまとめ、フェルトテープ⑭でテーピングします。

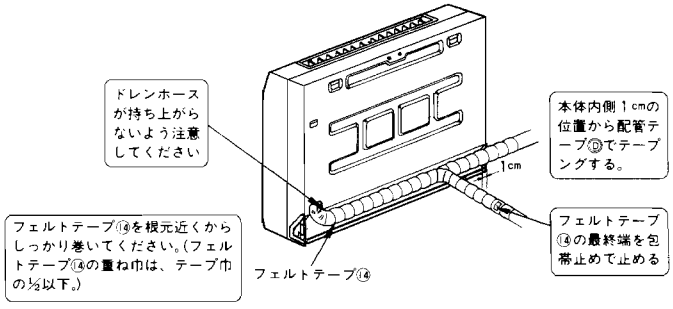

室内ユニットの左側面下と右側面下にあるサイドカバーは、下図のように切り取って使用してください。
切り取った端面は、断熱材や電源コードの被覆をキズつけないようきれいに仕上げてください。

電源コードの取出しの場合

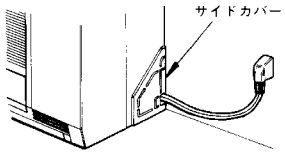

右・左配管の場合

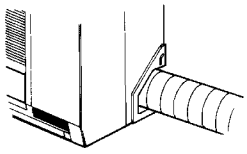

巾木を避けて壁にピッタリ据付ける場合
(電源コードを取出せます。)

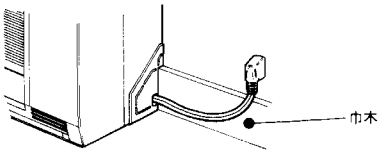

巾木の高さに合せて切り取ります。

- ドレンホースは冷媒配管の斜め下側にする。
- ドレンホースの持ち上がりや、波打ちがないようにする。
- ドレンホースを引張ってテーピングしないこと。
- 配管は室内ユニット背面より出張らぬよう整形のこと。(右図参照)

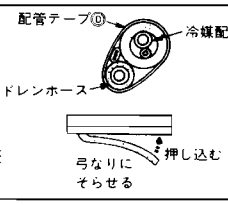

⑶内外接続電線の接続および周波数切換

内線規程に従って配線してください。

内外接続電線（VVFケーブル）Ⓐは左側の溝、電源コード②は右側の溝にセットしてください。

電線固定具③で内外接続電線Ⓐと電源コード②を固定します。

電源コード②、内外接続電線Ⓐは冷媒配管のうしろ側を通してください。

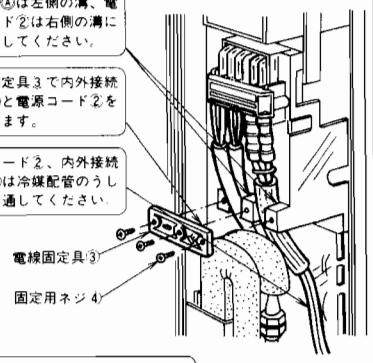

VVFケーブル(2芯2本)Ⓐの固定

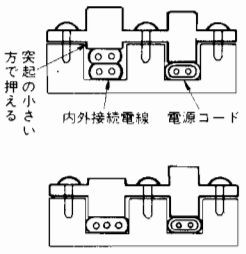

● 3芯のVVFケーブル(現地手配)を使用する場合は、電線固定具を逆にし、突起の大きい方で押えてください

● しん線が隠れるまで差込みます。

● 皮むき寸法

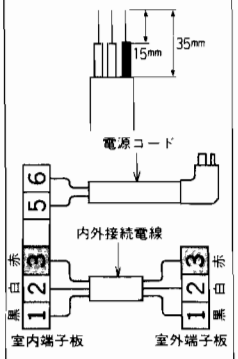

● 内外接続電線の色(黒、白、赤)と端子板の色(黒、白、赤)とを合せて接続します。

むき出し部の芯線はまっすぐにしてください。

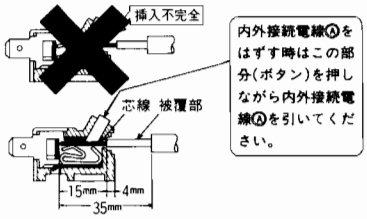

内外接続電線Ⓐをはずす時はこの部分(ボタン)を押しながら内外接続電線Ⓐを引いてください。

誤配線しますと、基板のヒューズが切れる場合がありますので、誤配線がないようにチェックしてください。

● 後日のサービスのことも考え、内外接続電線には余裕をもたせてください。

● 内外接続電線は右図の寸法に皮むきしてください。
● 内外接続電線はユニット内部の配管パイプに接触させないよう注意してください。

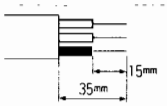

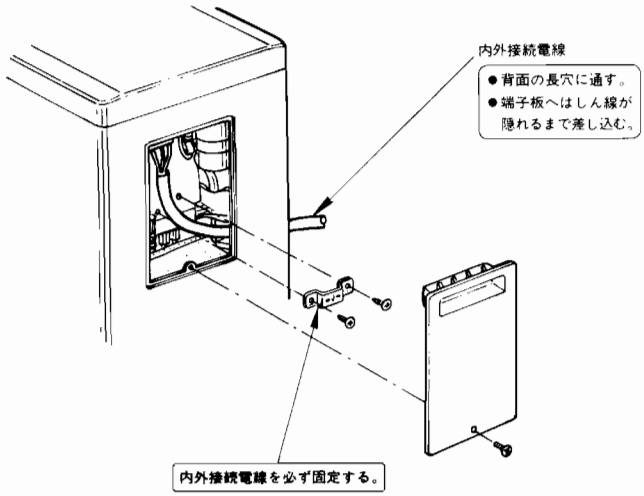

アース工事について

● **アース工事は必ず実施してください。**

● アース端子は室外ユニットの右側面、および室内ユニット(下図参照)についています。

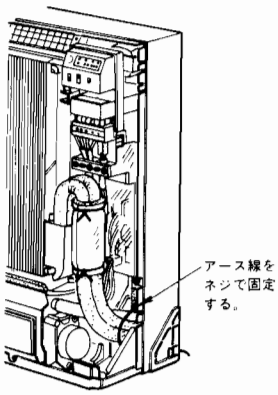

⑷ユニットの倒れ防止

ユニットの倒れ防止は必ず実施してください。

床・壁面に直接固定する場合

●床面との固定

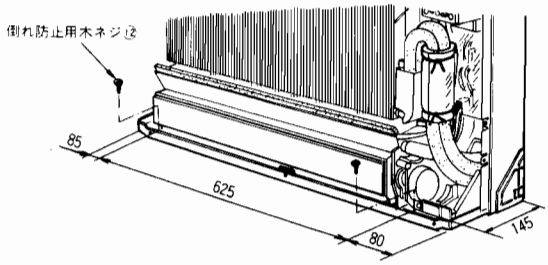

●壁面との固定
(下図はユニット正面より見る。)

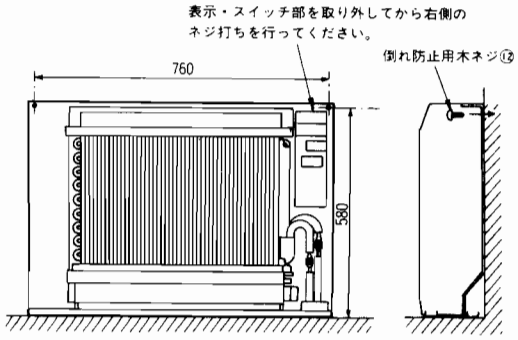

壁から離して固定する場合

●本体に倒れ防止用金具⑧を固定する。

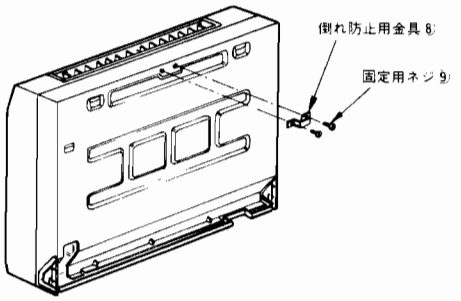

●壁面に倒れ防止用金具⑧を固定する。
壁の強度がじゅうぶんあることを確認してください。

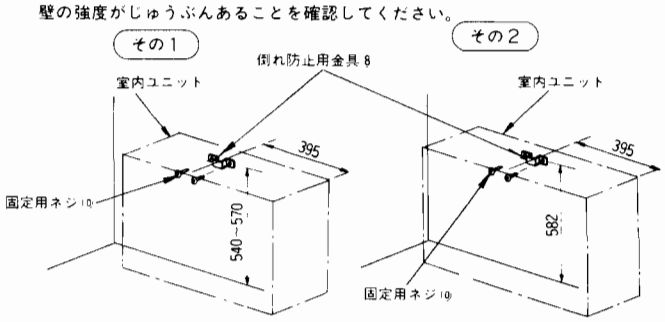

●平板⑪を折り曲げて倒れ防止用金具⑧へ差し込む。

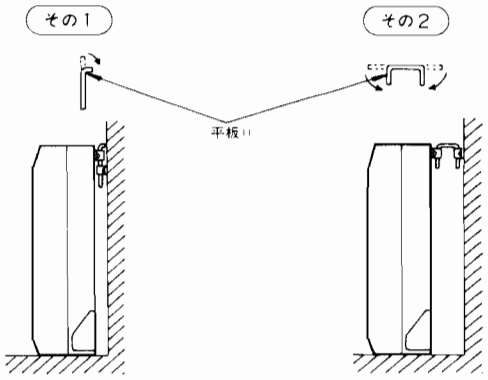

⑸試運転

●試運転は応急運転スイッチのスライドスイッチと押ボタンとで行います。応急運転スイッチの押ボタンを押すと30分間試運転の状態になります。30分以降は応急運転（暖冷房共24℃設定温度）となります。

●試運転は次の手順で確認してください。

❶電源スイッチが(入)になっていることを確認してください。

❷(暖房)(暖房運転から行ってください。

●応急運転スイッチのスライドスイッチを「暖房」にセットしてから、押ボタンを押して運転してください。

この時約3分後に「運転」「霜取・予熱」のランプが点滅する場合は誤配線ですので、内外接続電線Ⓐを点検してください。

❸(冷房)

●スライドスイッチを「冷房」にセットしてください。3分後に冷房運転を開始します。

❹暖房、冷房運転が確認できましたら、応急運転スイッチの押ボタンを押して運転を停止してください。

注) 試運転、応急運転中にリモコンからの操作を行いますと、試運転、応急運転は自動的に解除されます。

❺(加湿)

●給水タンクに水道水を入れ、室内ユニットの加湿機運転スイッチを「単独運転」にセットしてください。

●試運転後、加湿機運転スイッチは「停止」にし、長期間使用しない場合には、給水タンクと水槽内の水抜きを行ってください。

❻(リモコンの受信確認)

●リモコンの運転／停止ボタンを押して、室内ユニット本体が「ピッ」となることを確認してください。もう一度リモコンの運転／停止ボタンを押して「切」にしてください。

室内ユニット本体の切換スイッチは「冷房・暖房」どちらになっていてもリモコン側の設定にしたがいますので、リモコンでの操作の時はさわる必要がありません。

再起動防止機構について

●リモコン運転時は、機器の保護のため、3分再起動防止機構が作動して、一旦圧縮機が停止しますと、3分間は、圧縮機が再運転しないようになっています。

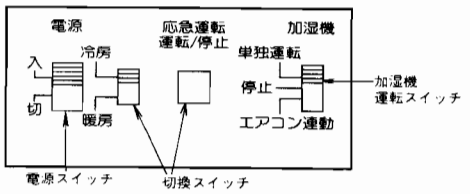

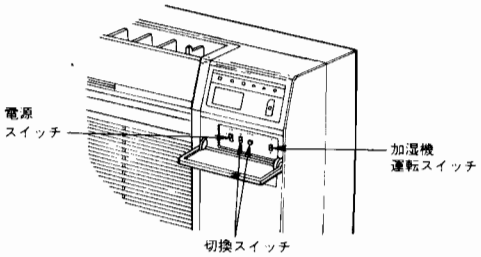

据付工事(代表工事例)

MFH-4020S MFH-4020T
MFH-5020S MFH-5020T

室内外ユニット据付図

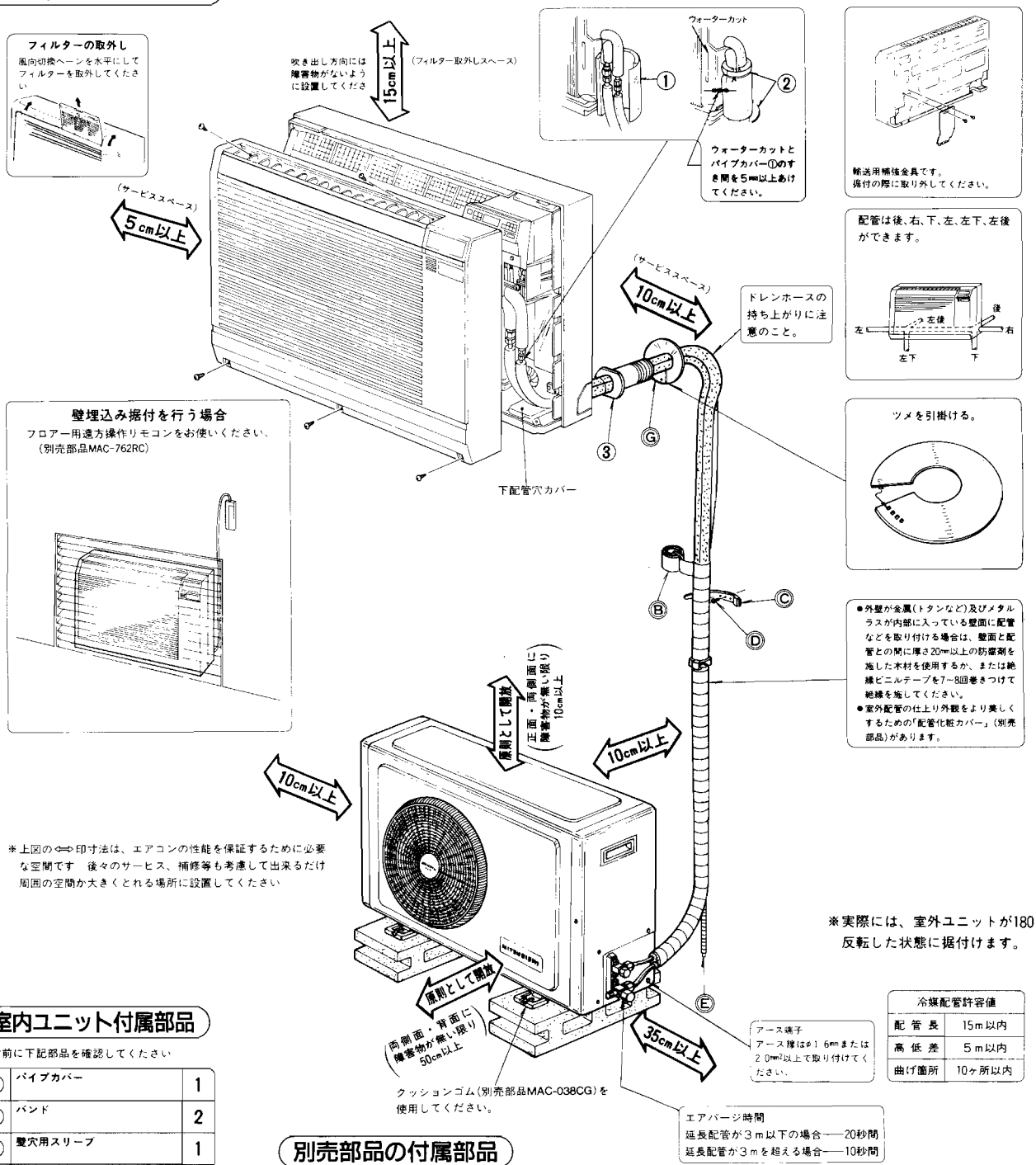

※上図の⟺印寸法は、エアコンの性能を保証するために必要な空間です　後々のサービス、補修等も考慮して出来るだけ周囲の空間が大きくとれる場所に設置してください

※実際には、室外ユニットが180°反転した状態に据付けます。

冷媒配管許容値	
配管長	15m以内
高低差	5m以内
曲げ箇所	10ヶ所以内

室内ユニット付属部品

据付前に下記部品を確認してください

①	パイプカバー	1
②	バンド	2
③	壁穴用スリーブ	1
④	室内ユニットの倒れ防止用金具	2
⑤	④の固定用ネジ (4×10) 室内ユニット用	2
⑥	④の固定用ネジ (4×20) 壁面用	2
⑦	平　板	1
⑧	室内ユニットの倒れ防止用木ネジ 壁面用 2、床面用 2	4
⑨	ドレンソケット	1
⑩	ドレンキャップ	3
⑪	フェルトテープ	1
⑫	ドレン継手	1

別売部品の付属部品

延長配管(MAC-660PI~664PI,670PI~674PI)

Ⓐ	内外接続電線 VVFケーブル(3芯)φ2.0mm	2
Ⓑ	配管テープ (配管長さにより個数が異なります。)	1~5
Ⓒ	配管固定用バンド (配管長さにより個数が異なります。)	2~7
Ⓓ	Ⓒの固定用ネジ (配管長さにより個数が異なります。)	2~7
Ⓔ	ドレンホース	1
Ⓕ	パ　テ	1
Ⓖ	配管穴カバー	1
Ⓗ	冷凍機油	1

据付け工事の注意事項

(1)壁・床の穴あけ

後・左後配管の場合

●図中斜線の部分は、配管取出しの可能な部分です。
(下図はユニットの正面から見た図です。)

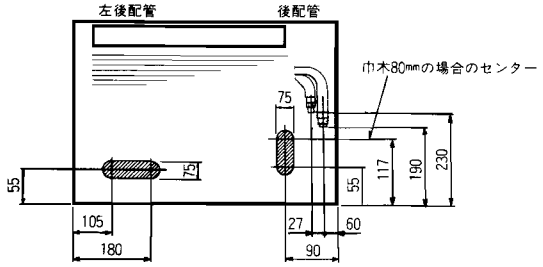

後配管する場合は、巾木の高さ80㎜まで据付可能です。80㎜以上の巾木の場合は、別売部品フロア用室内機壁掛金具(MAC-761WS)または、置台(現地手配)をご使用ください。

(2)配管の設置

冷媒配管の設置

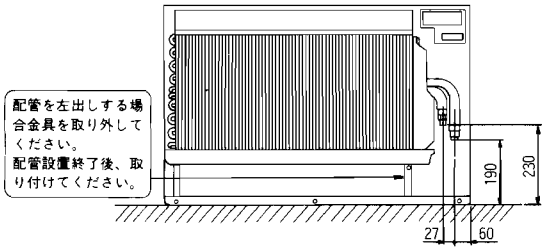

右下配管の場合

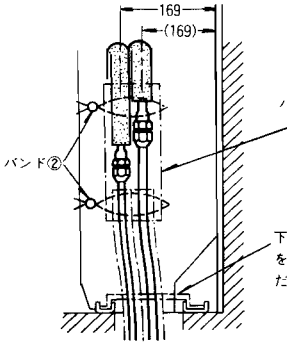

右下配管以外の場合

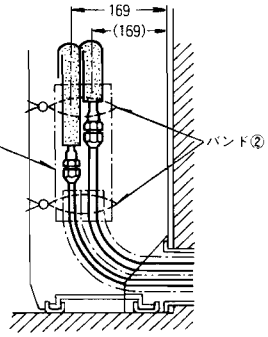

ドレンホースの設置

- ドレンホースは冷媒配管の斜め下側にする。
- ドレンホースの持ち上がりや、波打ちがないようにする。
- ドレンホースを引張ってテーピングしないこと。
- 壁埋込配管の場合等でドレンホースの中間接続をする場合は、必要な長さにドレンホースを切断してドレン継手⑫で接続してください。
- ドレン継手⑫は右図のように縦向に使用し、横向に使用しないでください。

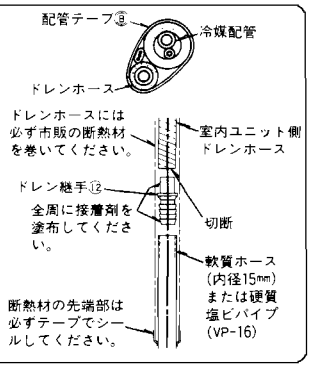

右下・左下配管の場合

(下図はユニット底部を上から見た図です。)

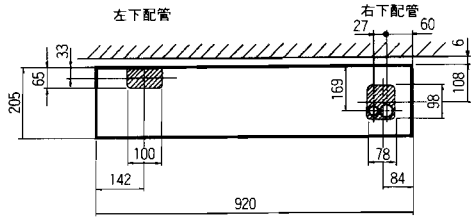

左配管の場合　右配管の場合

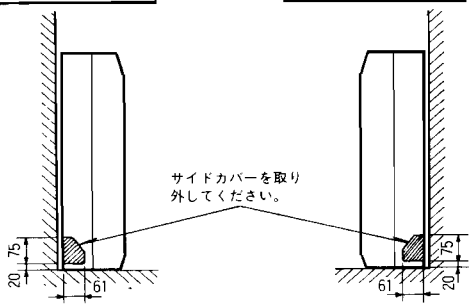

左・左後の配管の場合

●冷媒配管・ドレン配管をまとめ、フェルトテープ⑪でテーピングします。

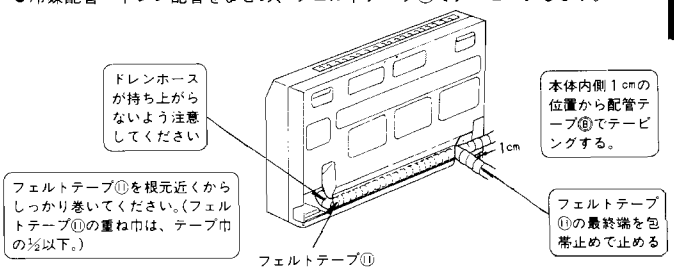

室内ユニットの左側面下と右側面下にあるサイドカバーは、下図のように切り取るか取り外して使用してください。
切り取った端面は、断熱材や電源コードの被覆をキズつけないようきれいに仕上げてください。

電源コードの取出しの場合

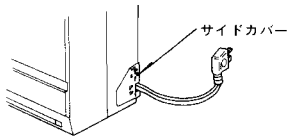

巾木を避けて壁にピッタリ据付ける場合
(電源コードを取出せます。)

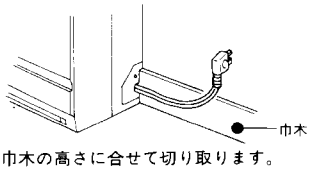

巾木の高さに合せて切り取ります。

右・左配管の場合
(サイドカバーを取り外してください。)

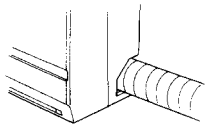

サイドカバーを切り取る場合
別売遠方操作リモコンを使用する場合

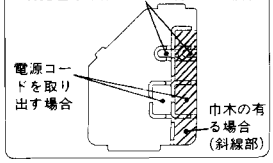

据付工事(代表工事例)

③内外接続電線の接続および周波数切換

❶ 内外接続電線Ⓐを接続します。
内線規程に従って配線してください。

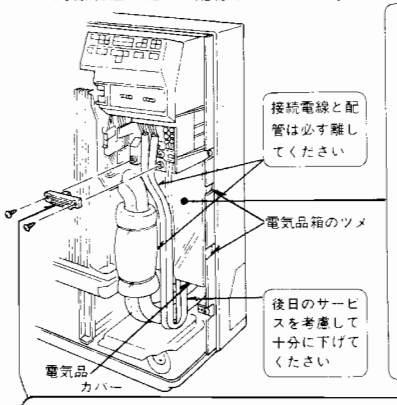

50Hz地区のみ

- 電気品カバーを取外します。(ツメ4ヶ所)
- リード線の接続は下図のように換えてください。

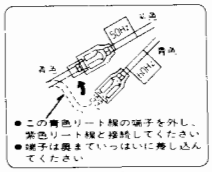

- 作業終了後電気品カバーを取付けてください。

電線固定具で内外接続電線Ⓐを必ず固定する。

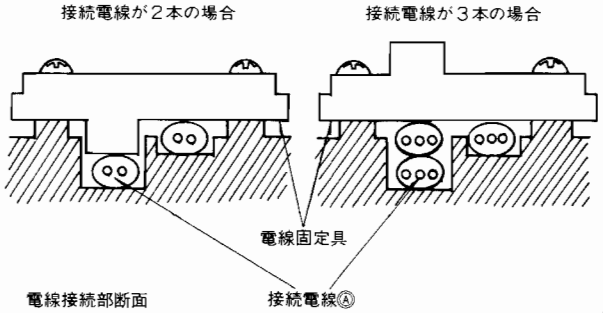

MFH-4020S MFH-5020Sの場合

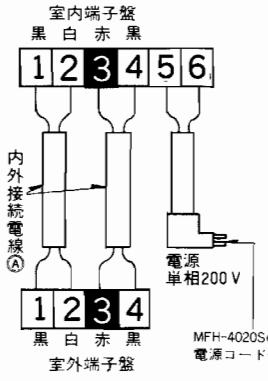

MFH-4020T MFH-5020Tの場合

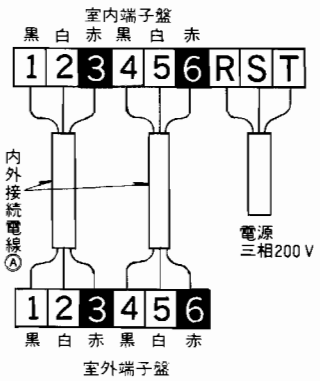

別売部品の内外接続電線は3芯が付属されています。
MFH-4020S・MFH-5020Sで、3芯の内外接続電線を使用する場合は、3芯のうち1芯を切断して絶縁ビニルテープ等で絶縁してください。

誤配線しますと、基板のヒューズが切れますので、誤配線がないようにチェックしてください。

- 内外接続電線Ⓐはしん線が隠れるまで差し込んでください。
- 皮むき寸法

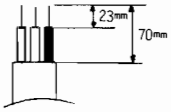

- 端子盤から内外接続電線Ⓐを抜く場合は、そのまま引張って抜いてください。

- 後日のサービスのことも考え、内外接続電線には余裕をもたせてください。

- 内外接続電線Ⓐは右図の寸法に皮むきしてください。
- 内外接続電線Ⓐはユニット内部の配管パイプに接触させないよう注意してください。

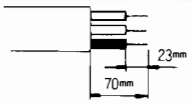

MFH-4020T MFH-5020Tの場合

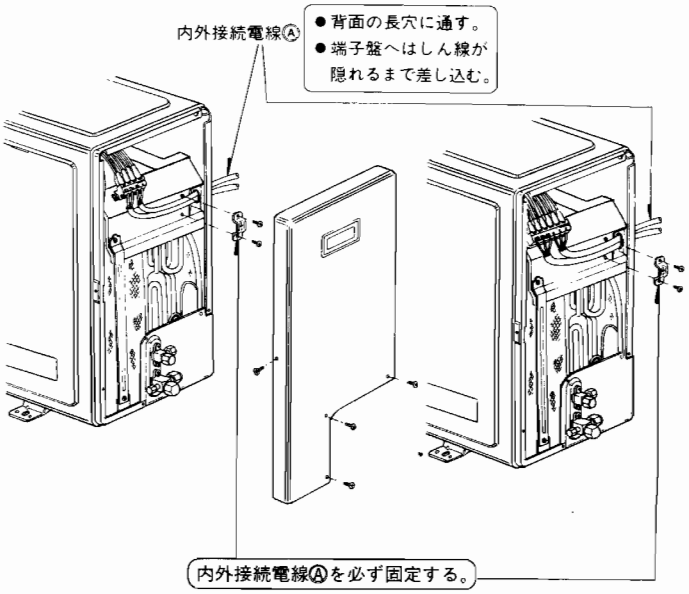

MFH-4020T MFH-5020Tの場合

アース工事について

- **アース工事は必ず実施してください。**
- アース端子は室外ユニットの右側面、および室内ユニット(下図参照)についています。

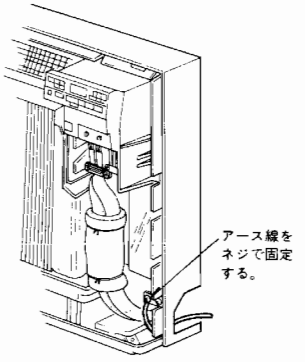

⑷ユニットの倒れ防止

ユニットの倒れ防止は必ず実施してください。

床・壁面に直接固定する場合

●床面との固定

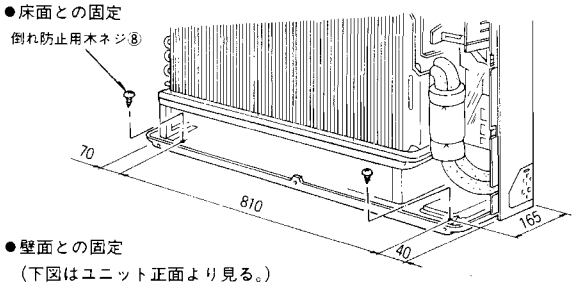

●壁面との固定
（下図はユニット正面より見る。）

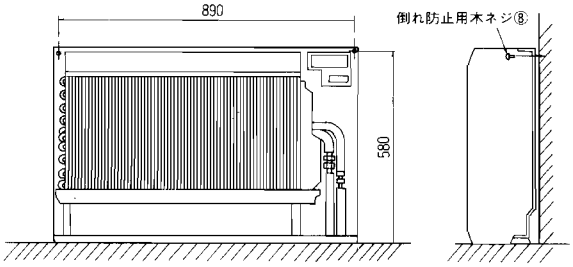

壁から離して固定する場合

●本体に倒れ防止用金具④を固定する。

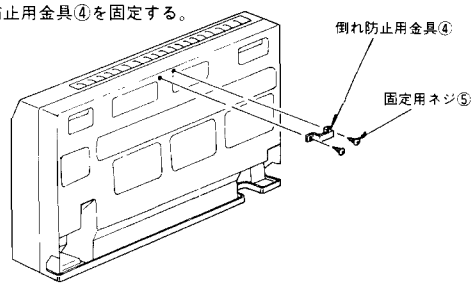

●壁面に倒れ防止用金具④を固定する。
壁の強度がじゅうぶんあることを確認してください。

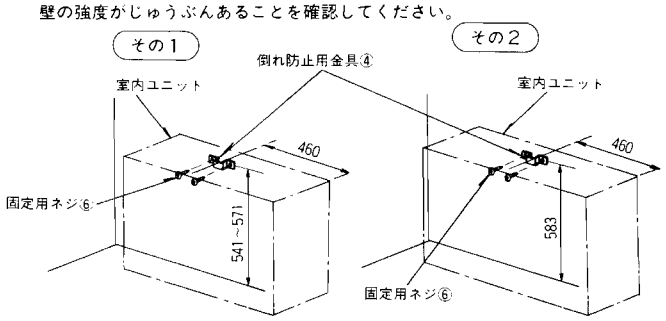

●平板⑦を折り曲げて倒れ防止用金具④へ差し込む。

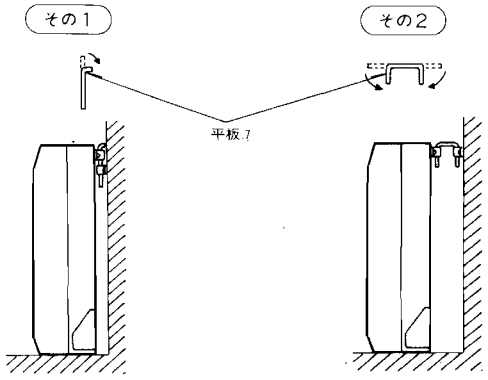

⑸試運転

●試運転は次の手順で確認してください。

●まず室内ユニット本体の電源スイッチが〝入〟になっていることを確認してください。

●試運転は冷房運転と暖房運転それぞれ行ってください。

●運転停止キーを押して運転してください。

●冷房運転の場合は運転切換キーで〝冷房〟に、暖房運転の場合は〝暖房〟にセットして行います。

●室温が低すぎて冷房運転できない場合、または室温が高すぎて暖房運転できない場合には、試運転スイッチを〝試運転〟にセットして行います。

この場合運転終了後は試運転スイッチを必ず〝通常〟にもどしてください。

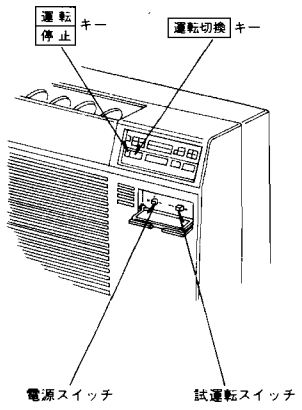

3分再起動防止機構について

●電源配線の元スイッチを入れた後の（または電源プラグをコンセントに差し込んだ後の）最初の運転は3分再起動防止機構が作動しますので約3分間は送風運転をします。（運転切換キーが「冷房」以外の場合には送風運転しない場合があります。）

据付工事(代表工事例)

フロアービルトイン用ダクトセットA

MAC-758FD

《適用機種》

MFZ-2810XS・MFZ-3210S
MFZ-3210XS・MFZ-4010S
MFZ-4010XS・MFH-2830/S/D
MFZ-2810/S ・MFH-3230S

収納家具等の開口寸法

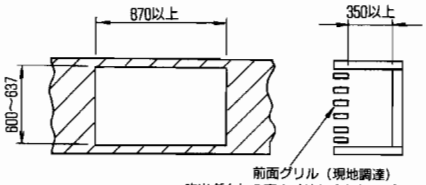

前面グリル（現地調達）
・吹出ダクトの高さ寸法に合わせてグリルの吹出部分の様の寸法を決めてください。その際風向ガイドベーンを必ず1枚付けてください。
・吸込口の開口面積が65%となるようにグリル太さ、ピッチを決めてください。

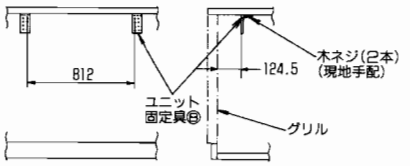

構成部品

①フィルター 	1
②上吹出ダクト 	1
③下吹出ダクト 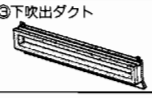	1
④フィルターガイドA 	1
⑤フィルターガイドB 	1
⑥前パネル固定具A 	2
⑦前パネル固定具B 	2
⑧ユニット固定具 	2
⑨ネジ固定具 	1
⑩固定ネジ(4×10)黒	16
⑪固定ネジ(4×8)黒	12
⑫固定ネジ(4×16)	1
⑬M4ナット(⑪の固定)	12

1 ユニット固定具の取り付け

●ユニット固定具⑧を木ネジ（4.1×16現地手配）で収納家具に取り付けてください。

2 ユニットの準備

①固定ネジ（5本）を取り、前パネルをはずしてください。

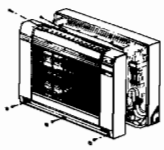

②エアフィルターを取りはずしてください。(このフィルターは使用しません。)



③ユニットのキャビネット側面にϕ2.9mmの下穴をあけてください。（反対側面も同じ位置にあけてください）左右3ヶ所ずつとなります。

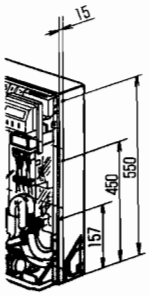

④前パネルにϕ5mmの下穴をあけてください(13ヶ所)

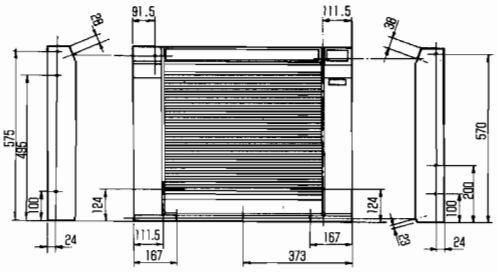

3 ダクトセットの取り付け

①上吹出ダクト②をa図の様に前パネルに引っ掛けてください。
②上吹出ダクト②、下吹出ダクト③、フィルターガイドA④、フィルターガイドB⑤、前パネル固定具A⑥を固定ネジ（4×8）⑪とM4ナット⑬で前パネルに固定してください。（フィルターガイドA④及びフィルターガイドB⑤は上吹出ダクト②、下吹出ダクト③と共締めになります。）
※A部の固定はb図の様に固定ネジ（4×16）⑫とネジ固定具⑨で固定してください。
③前パネル固定具B⑦を固定ネジ（4×10）⑩でキャビネットに固定してください。
④フィルター①を前パネルの前面に挿入してください。
⑤ユニットを収納家具に挿入し、ユニット付属の据付説明書に従って配管接続作業を行ってください。

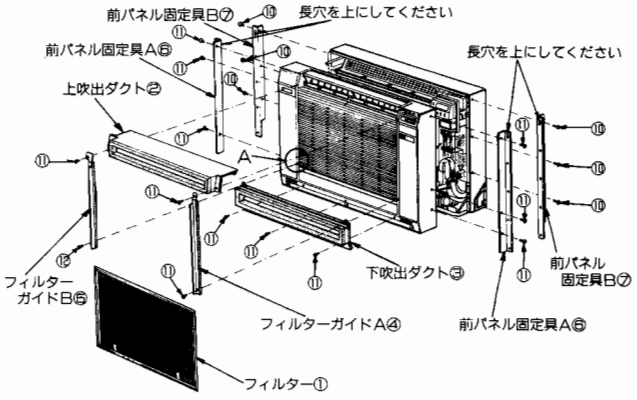

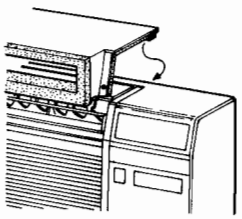

a図

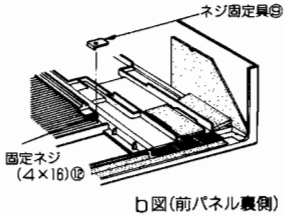

b図(前パネル裏側)

4 ユニットの固定

●前パネルを固定ネジ（4×10）⑩でユニットに固定し、ユニット固定具⑧に固定してください。

〈ご注意〉
前面グリルに吹出ダクトのシール材が密着しているか確認してください。
すき間があると、ショートサイクルや露付の原因となります。

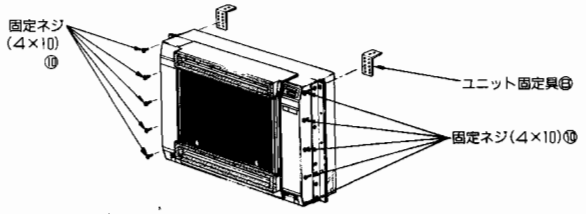

フロアービルトイン用ダクトセットB

MAC-759FD

《適用機種》

MFH-4020S/T
MFH-5020S/T

収納家具等の開口寸法

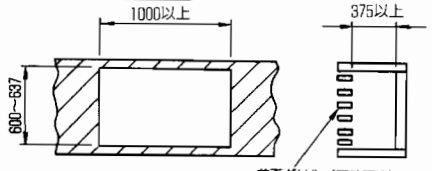

前面グリル（現地調達）
・吹出ダクトの高さ寸法に合わせてグリルの吹出部分の横の寸法を決めてください。その際風向ガイドベーンを必ず1枚付けてください。
・吸込口の開口面積が65%となるようにグリル太さ、ピッチを決めてください。

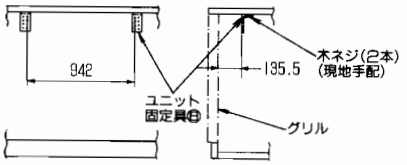

構成部品

①フィルター	1
②吹出ダクト	1
③フィルターレール	1
④フィルターガイドA	1
⑤フィルターガイドB	1
⑥前パネル固定具A	2
⑦前パネル固定具B	2
⑧ユニット固定具	2
⑨固定ネジ(4×10)黒	16
⑩固定ネジ(4×8)黒	9
⑪固定ネジ(4×16)	1
⑫M4ナット(⑩⑪の固定)	10

1ユニット固定具の取り付け

●ユニット固定具⑧を木ネジ（4.1×16現地手配）で収納家具に取り付けてください。

2ユニットの準備

①固定ネジ（5本）を取り、前パネルをはずしてください。

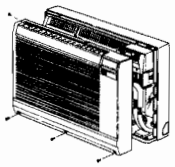

②エアフィルターを取りはずしてください。(このフィルターは使用しません。)

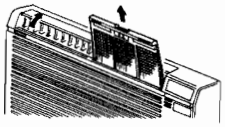

③ユニットのキャビネット側面にφ2.9mmの下穴をあけてください。（反対側面も同じ位置にあけてください）左右3ヶ所ずつとなります。

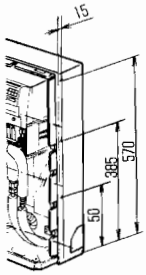

④前パネルのツメをニッパ等でカットしてください。（裏から見て左上）

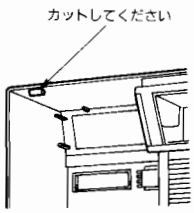

⑤前パネルにφ5mmの下穴をあけてください。（10ヶ所）

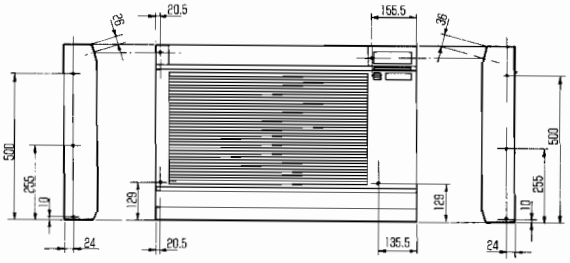

3ダクトセットの取り付け

①吹出ダクト②をa図の様に前パネルに引っ掛けてください。
②吹出ダクト②、フィルターレール③、フィルターガイドA④、フィルターガイドB⑤、前パネル固定具A⑥を固定ネジ（4×8）⑩とM4ナット⑫で前パネルに固定してください。（フィルターガイドA④及びフィルターガイドB⑤は吹出ダクト②、フィルターレール③と共締めになります。）
※Aは固定ネジ（4×16）⑪を使用します。
③前パネル固定具B⑦を固定ネジ(4×10)⑨でキャビネットに固定してください。
④フィルター①を前パネルの前面に挿入してください。
⑤ユニットを収納家具に挿入し、ユニット付属の据付説明書に従って配管接続作業を行ってください。

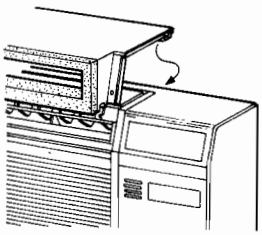

a図

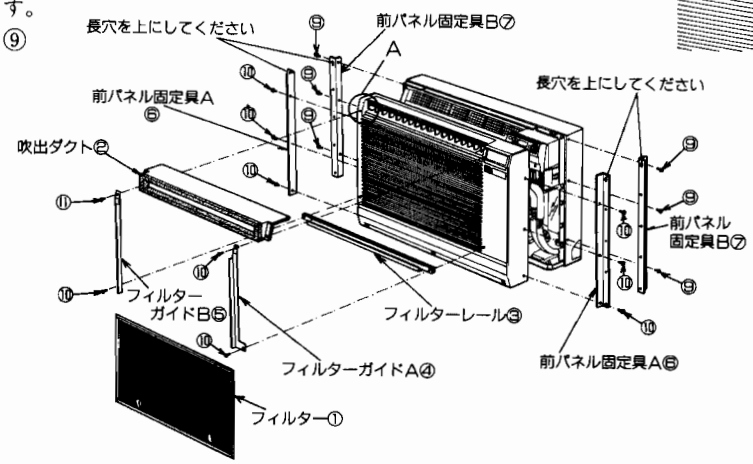

4ユニットの固定

●前パネルを固定ネジ（4×10）⑨でユニットに固定し、ユニット固定具⑧に固定してください。

〈ご注意〉
前面グリルに吹出ダクトのシール材が密着しているか確認してください。
すき間があると、ショートサイクルや露付の原因となります。

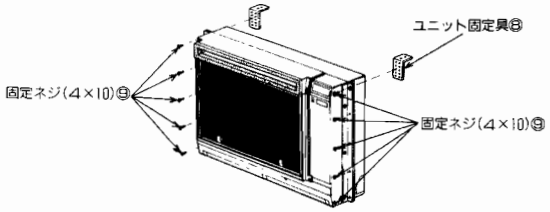

据付工事(代表工事例)

MWH-1810
MW-1660
MW-1860

据付工事について

- 据付け可能な窓は、アルミサッシ、スチールサッシ、および木製の窓で、窓寸法は右図の通りです。
- 据付け窓の高さが1400～1900㎜の場合は、別売のテラス戸用補助枠(MAC-092AW)と接続してご使用ください。
- 窓の左右どちらにでも据付けられます。
- 据付方法は右も左も同じです。
- 雨戸の戸袋や、シャッター式雨戸のある場所に据付けた場合には、ガラス戸をしめる向きにドレンガイドを手で操作して雨戸をしめてください。
- 冷房効果を高めるためになるべくつぎの位置に据付けてください。
  - ○部屋の長手方向に冷風が流れるような位置。
  - ○部屋の中心に向かって冷風が流れるような位置。

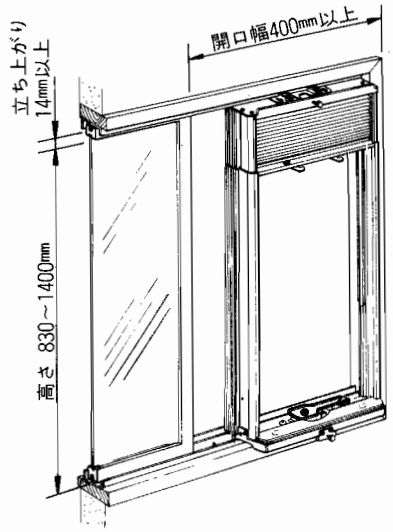

付 属 部 品

数字は据付順序です　1・2・6・9・10では部品を使いません。

1 枠

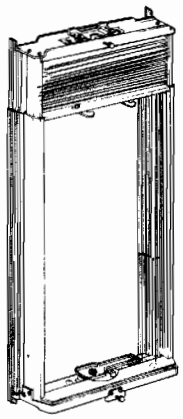

3 ガラス戸パッキン



両面テープ



4 ストッパー・レバー・ツマミネジ

5 パテ

7 ドレン受皿・受皿固定具・サドル・ネジ(6本)・ゴムホース

8 鍵・ネジガイド・ドリリングネジ(2本)・木ネジ(2本)

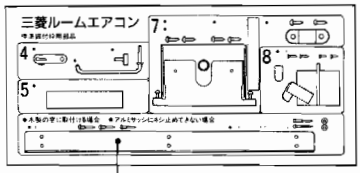

補助金具・ネジ

排水ホース



小窓用パッキン



●補助金具および小窓用パッキンはウラ面の説明に従って、必要に応じて使用してください。

用意していただくもの

プラスドライバー
先が十字になっているもの



カッターまたはハサミ



据付け工事の注意事項

(1)枠を取付ける

①枠の下のミゾを窓の水切りに差し込む
②下の固定ネジをしめる
　●窓の端へいっぱいに寄せてください。
③上枠を引き上げ水切りにミゾを差し込む
④上の固定ネジをしめる
　●枠が前後・左右に傾かないようにしてください。

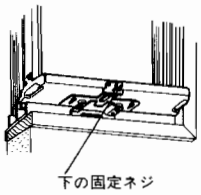

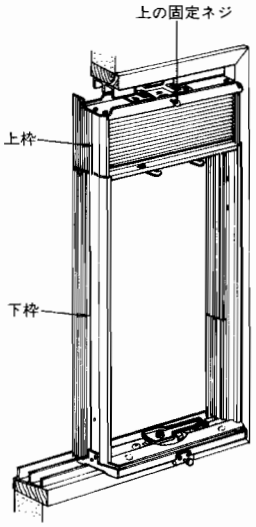

(2)ネジをしめる

きつくしめる

●窓枠に据付枠が確実に取付けられ、ガタツキのないことを確認してください。

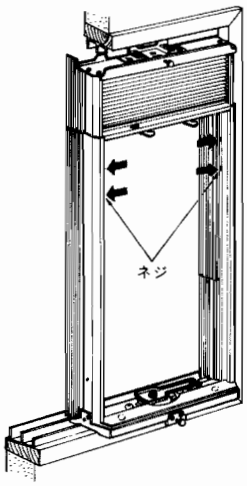

(3)窓をシールする。

①戸側パッキンを切断する

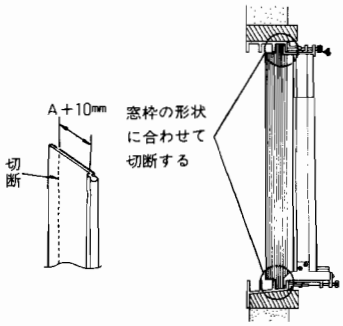

②柱側パッキンを切断する

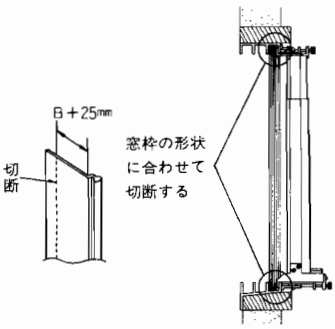

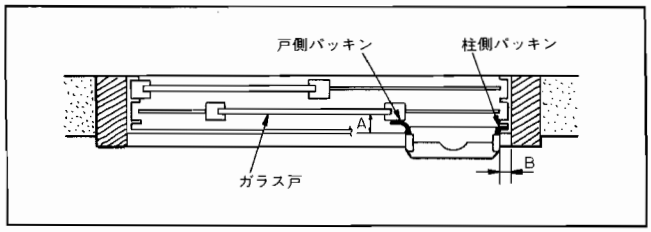

③パッキンの合わせ部を両面テープで貼る

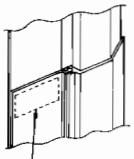

④柱側パッキンを窓枠に両面テープで貼る

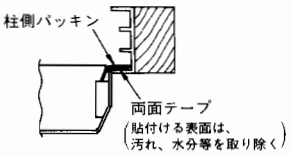

⑤ガラス戸パッキンを貼る

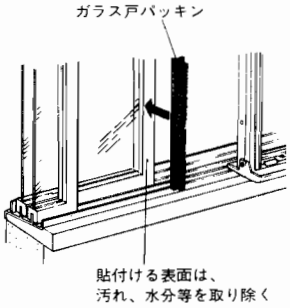

●必要な長さに切断し、ガラス戸とガラス戸のすき間をふさぎます。

(4)ストッパーを取付ける

①ストッパーを穴に通す
　●アルミテープをはがしてください。
②レバーをはめる
③ネジをしめる
④ツマミネジをつける

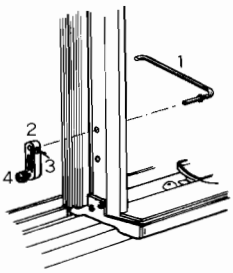

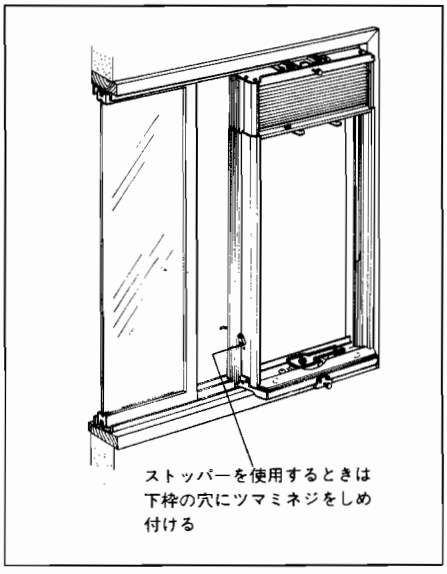

据付工事(代表工事例)

⑸パテをつめる

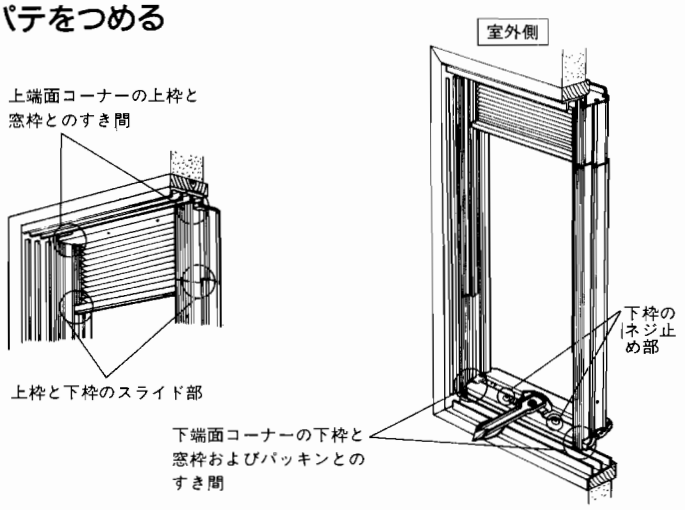

●図示以外ですき間のある場合は、パテをつめてシールしてください。

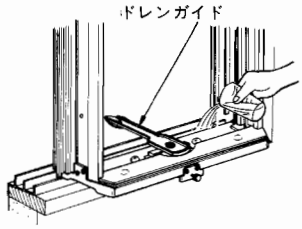

●ドレンガイドと受け金具へ水を入れ室外側へ排水されること、室内への水洩れのないことを確認してください。

⑹エアコンの取付け (MW-1660およびMW-1860はドレンレスタイプですが、室外側への排水工事を行う場合は、取付前にエアコン底面の水栓Aを取り外してください。)

①エアコンの下側の突起を枠の穴にはめ込み、エアコンが枠の固定具に引っかかるまで押し込む

●「ガシャ」と音がするまで押し込んでください。

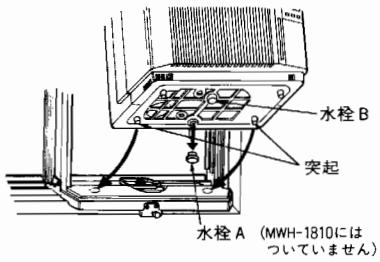

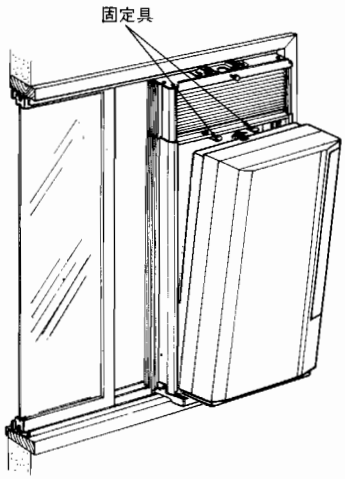

●エアコンは重いので、落とさないようご注意ください。

②エアコン落下防止のため、必ずエアコンと固定具をツマミネジで固定する。

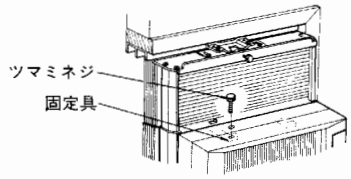

エアコンを取りはずす場合

ツマミネジをはずし、固定具のレバーを矢印の方向(左側)へ押すとはずれます。

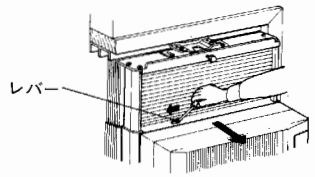

⑺ドレン受皿を取付ける (MW-1660およびMW-1860はドレンレスタイプになっておりますので排水工事をしない場合は、この作業は不要です。)

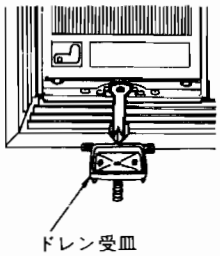

①ドレン受皿の位置を決める

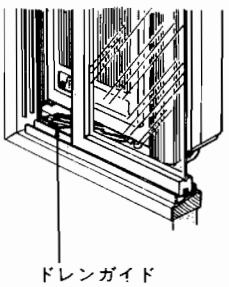

⑤窓の開閉に応じて、ドレンガイドが所定の位置(①の位置)におさまるか確認する

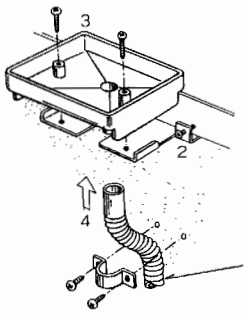

②受皿固定具のミゾを窓のフランジに差し込みネジをしめる

③ドレン受皿をネジ止めする

④排水ホースを差し込み下側をネジ止めする

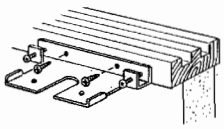

木窓・スチールサッシの場合
ネジで直接取付ける

ドレンガイドが短い場合

ドレンガイドがドレン受皿にとどかない場合は、付属のゴムホースを必要な長さに切断し、ドレンガイドの先端に差し込んでください。

●ゴムホースは窓の開閉に応じて抜き差ししてください。

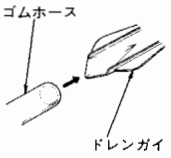

室内ドレン処理を行う場合

MWH-1810の場合は水栓Bを水栓Aの位置に付け換えてください。(MW-1660およびMW-1860の場合は、水栓Aが装着されていますので水栓Bの付け換えは不要です。水栓Bを取りはずしてください。)
次にドレン受皿をネジ止めし、排水ホースを接続してください。

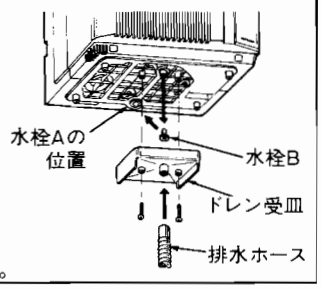

⑧鍵を取付ける (窓の構造によって取付けられない場合や、左側据付けにおけるガラス戸とエアコンとのすき間が大きすぎて不安な場合は、市販の窓用鍵をご使用ください。)

①鍵のレバーを窓枠の厚さに合わせて調節ネジで固定し、窓枠をストッパーに押し当てた状態で鍵の取付位置を決める

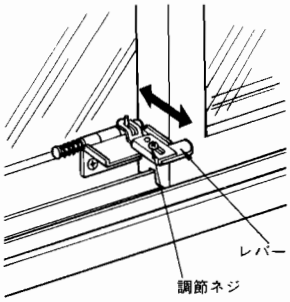

②鍵を窓枠に粘着テープで仮止めし、ドリリングネジまたは木ネジ(各2本)で固定する

●アルミサッシ窓の場合はドリリングネジで固定します。
●スチールサッシ窓の場合は下穴をあけてドリリングネジで固定します。
●木製窓の場合は木ネジで固定します。

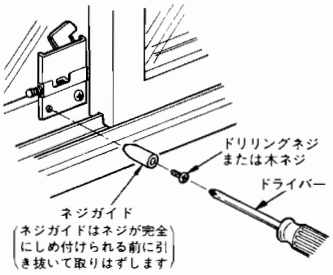

開錠する場合

ロッドを矢印の方向へ押し込むと、レバーが起き上がり開錠されます。

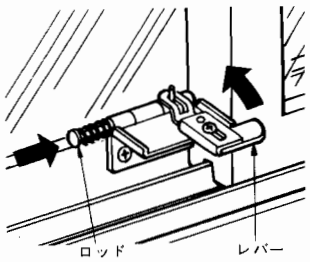

旋錠する場合

矢印の方向(手前)に倒すと、旋錠されます。

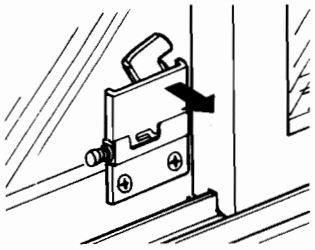

⑨電気工事

電　源

●電源仕様は単相100V、15Aコンセントです。
●電源はルームエアコン専用回路としてください。
●電源コードの有効長は1.8mです。
●電気工事は電気設備技術基準に従ってください。
●電気工事は販売店に依頼しお客様自身が行わないでください。
●電源コードを途中で切断して中間接続したり、コンセントから延長コードで接続することはしないでください。
不適正な接続は過熱、火災などの原因となります。

アース

●アース端子に直径1.6㎜または断面積2.0㎟以上のアース線でアースをしてください。
●アース工事は内線規定(アース工事について)を参照してください。
●アース線を右図のように窓枠を切り欠いて通してください。

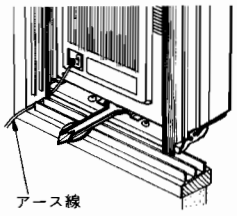

●アース線は窓の開閉により被覆にキズの付かない位置に収めてください。

⑩確認と試運転

試運転

●お客さまに使用方法を説明して試運転を行ってください。
●試運転はエアコン本体の取扱説明書をよく読んで行ってください。
●窓や枠が振動していないか、エアコンから異常音が発生していないかを確認してください。
●エアコンをご使用になるときは必ずエアコン背面の窓を開けてください。

確　認

●各シール部からすき間風が入ってきませんか。
●枠を押してみてはずれませんか。
●鍵をかけた状態で室外側のガラス戸がはずれませんか。

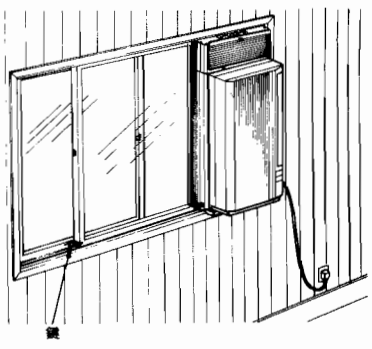

据付工事(代表工事例)

MLZ-2810S
MLZ-3210S
MLZ-4010S

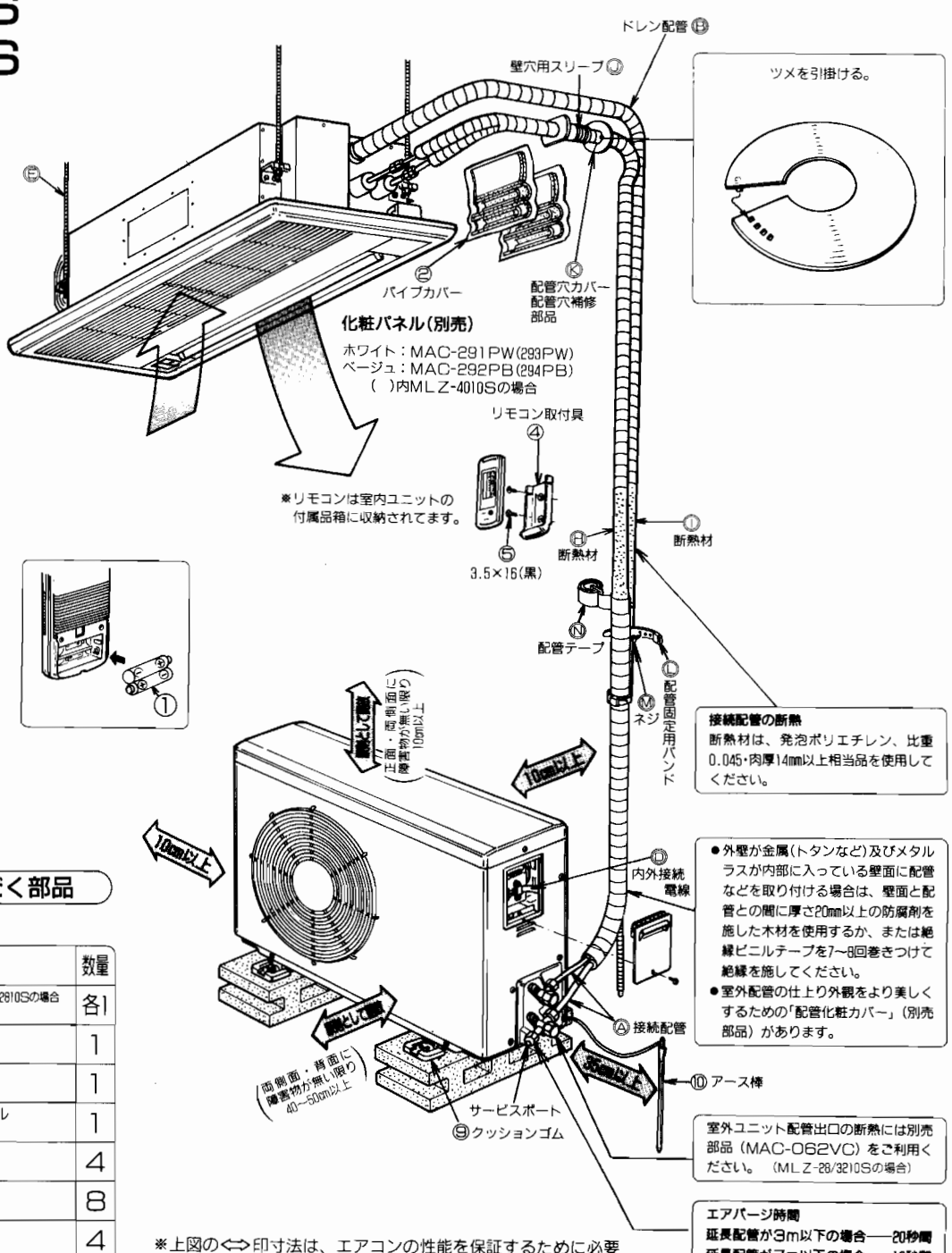

接続配管の断熱
断熱材は、発泡ポリエチレン、比重0.045・肉厚14mm以上相当品を使用してください。

- 外壁が金属(トタンなど)及びメタルラスが内部に入っている壁面に配管などを取り付ける場合は、壁面と配管との間に厚さ20mm以上の防腐剤を施した木材を使用するか、または絶縁ビニルテープを7~8回巻きつけて絶縁を施してください。
- 室外配管の仕上り外観をより美しくするための「配管化粧カバー」(別売部品)があります。

室外ユニット配管出口の断熱には別売部品(MAC-062VC)をご利用ください。(MLZ-28/3210Sの場合)

エアパージ時間
延長配管が3m以下の場合——20秒間
延長配管が7m以下の場合——10秒間
延長配管が7mを越える場合——真空引き

※上図の⟷印寸法は、エアコンの性能を保証するために必要な空間です。後々のサービス、補修等も考慮して出来るだけ周囲の空間が大きくとれる場所に設置してください。

冷媒配管許容値	
配管長	15m以内
高低差	10m以内
曲げ箇所	10ヶ所以内

現地で準備していただく部品

	部品名	数量
Ⓐ	接続配管 ガス管φ9.52(3/8")…MLZ-2810Sの場合 液管 φ6.35(1/4") ガス管φ12.7(1/2")…	各1
Ⓑ	ドレン配管 VP25 (外径φ32mm)	1
Ⓒ	電源電線(2芯)VVFケーブル (φ2.0)	1
Ⓓ	内外接続電線(3芯)VVFケーブル (φ1.6またはφ2.0)	1
Ⓔ	吊りボルト(M10)	4
Ⓕ	フランジ付ナット(M10)	8
Ⓖ	六角ナット(M10)	4
Ⓗ	冷媒配管用断熱材 (発泡ポリエチレン 比重0.045・肉厚14mm以上 相当品)	1
Ⓘ	ドレン配管用断熱材 (発泡ポリエチレン 比重0.03・肉厚10mm以上 相当品)	1
Ⓙ	壁穴用スリーブ	1
Ⓚ	配管穴補修部品 パテ、カバー (または石膏等)	1
Ⓛ	配管固定用バンド (配管長さにより異なります)	2~7
Ⓜ	Ⓛの固定用ネジ (配管の長さにより異なります)	2~7
Ⓝ	配管テープ (配管長さにより異なります)	1~5
Ⓞ	据付工事部品一式 水さし等	—

- 上記部品表の数量は室内ユニット1台当りの使用数です。
- 別売の延長パイプには上記部品Ⓐ、Ⓑ、Ⓗ、Ⓚ~Ⓝ相等が含まれております。
  MLZ-2810Sの場合 MAC-480PI~484PI
  MLZ-3210S・4010Sの場合 MAC-720PI~724PI

室内ユニット付属部品

据付け前に下記部品を確認してください。

①	乾電池 リモコンスイッチ用 単4形	2
②	パイプカバー (冷媒配管接続用)	2
③	冷凍機油(3cc)	1
④	リモコン取付具	1
⑤	④の固定用ネジ 3.5×16(黒)	2
⑥	特殊座金 クッション付(4個)	8

室外ユニット付属部品

⑦	ドレンソケット	1
⑧	ドレンキャップ	3
⑨	クッションゴム	4
⑩	アース棒 (アース線付き)	1

据付け工事の注意事項

(1)吊り込み準備

●室内ユニット吊り下げ後、天井内での配管、配線接続作業が必要です。据付場所選定後、配管引出し方向を決定し、特に天井が既設の場合は、室内ユニットを吊り下げる前に配管、配線接続位置まで冷媒・ドレン配管・電源・内外接続電線を引いておいてください。

室内ユニット寸法と天井穴寸法 ( )内MLZ-4010Sの場合

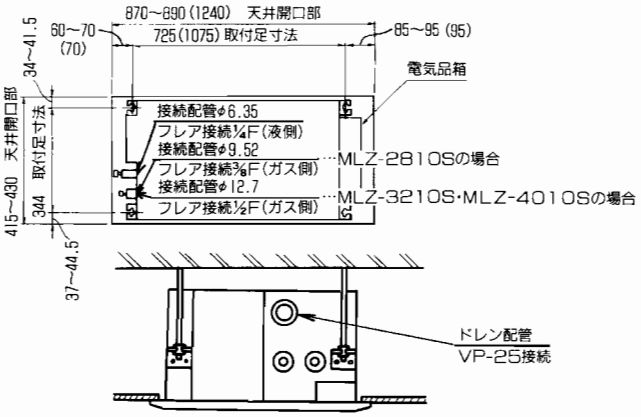

●本説明書の裏面に原寸大の室内ユニット寸法と天井穴寸法が印刷してあります。穴あけの際にご利用ください。

●天井開口寸法は415～430×870～890(1240)とってください。これが点検口となり、アフターサービス用としても必要となります。
●寸法が違いますと、化粧パネル(別売)取付の際に室内ユニットとすき間を生じ、露たれ等の原因となります。
●天井空間は据付作業を考慮し余裕ある寸法にしてください。
●**天井の処理**…建物の構造により異なりますので、くわしくは建築、内装業者とご相談ください。

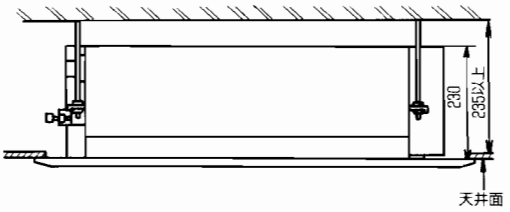

吊りボルトの設置

木造の場合

●小屋梁(平家建)又は二階梁(二階建)を強度メンバーとしてください。
●エアコン吊り下げ用角材は梁間が90cm以下の時6cm角以上180cm以下の時は9cm角以上のじょうぶな角材を用いてください。(現地調達)
●吊りボルトはM10を用いてください。(現地調達)

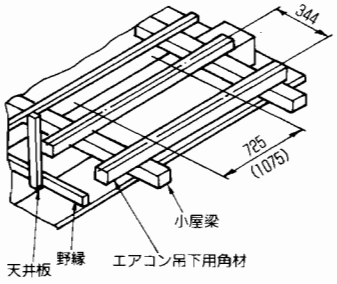

鉄筋の場合

下図の方法で吊りボルトを固定するか、またはアングル・角材などを利用して吊りボルトを取り付けてください。

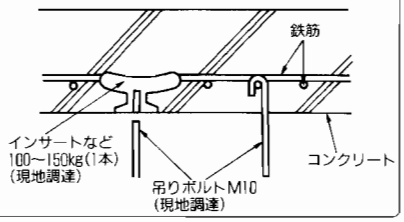

(2)吊り込み作業 ( )内MLZ-4010Sの場合

吊りボルトのピッチを確認してください。(344mm×725(1075)mm)
①吊りボルトにあらかじめフランジ付ナット(M10)Ⓕ、特殊座金⑦(2個)、フランジ付ナット(M10)Ⓕ、六角ナット(M10)Ⓖの順に通しておく。
※クッション付特殊座金⑥はクッションを下向きにして上側にセットしてください。
②室内ユニットを吊りボルトに合わせて持ち上げ、特殊座金⑥の間に取付足を通して固定してください。(同様にして4ヶ所行ってください。)
※室内ユニット下面から吊りボルトⒻ下端まで75mm以上を確保してください。(化粧パネル(別売)が取り付けられません。)
③室内ユニットの取付足が長穴になっていますので室内ユニットと天井穴の寸法が出ないときは調整してください。
④コーナー4ヶ所が水平になっているか水準器又はビニルチューブに水を入れて確認してください。
※室内ユニットを据付けたときの傾きは1°(13(19)mm)以内におさえてください。

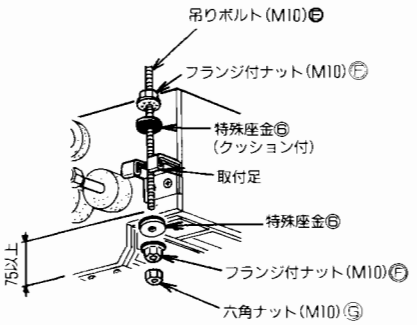

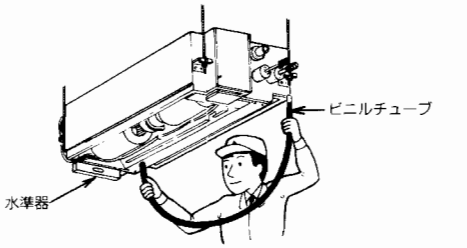

(3)冷媒配管ドレン配管

●この室内ユニットは、フレア接続となっています。
●冷媒配管、ドレン配管とも露たれを防止するため充分な防露断熱工事を施工してください。

(4)壁穴あけ

❶壁穴位置を決めます。
❷φ65mmの穴を外側に下がりぎみにあけます。
❸壁穴用スリーブ⑩をはめ込みます。
※壁穴用スリーブ⑩は冷媒配管用です。ドレン配管用は別に設けてください。

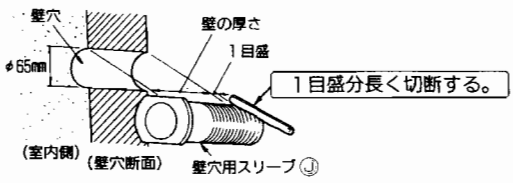

据付工事(代表工事例)

⑸ドレン配管接続

- ドレン配管は硬質塩ビパイプ一般管VP25(外径φ32)を使用し接続部は必ず塩ビ系接着剤にて漏れのないように行ってください。
- ドレンパイプが屋内を通る場合は必ず市販の断熱材(発泡ポリエチレン比重0.03、肉厚10mm以上)を巻いてください。
- ドレン配管を接続する場合に室内ユニット側の配管に力を加えないように注意してください。
  できる限り室内ユニット近傍で配管を固定してください。

- ドレン配管は室外側(排水側)が下りこう配(1/100以上)となるようにし、途中にトラップや山越えを作らないようにしてください。
- ドレン配管の横引きは20m以下にしてください。また、ドレン配管が長い場合には途中に支持金具を設けてドレン配管の波打ちをなくしてください。
  エアー抜き管は絶対につけないでください。(ドレンアップメカ内蔵の為ドレンが吹出る場合があります。)
- ドレン配管の排水口部の臭気トラップは必要ありません。

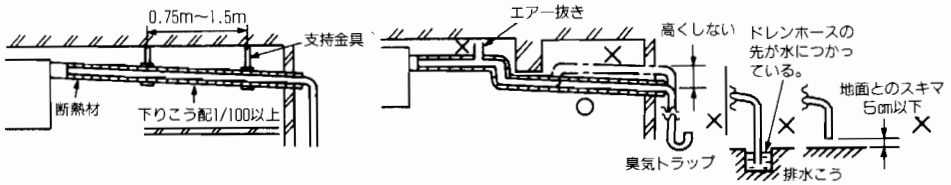

- 集合配管の場合下図のように、本体のドレン出口部より約10cm位低い位置集合配管がくるようにし、かつ集合配管はVP30程度のもので下りこう配1/100以上になるように施工してください。

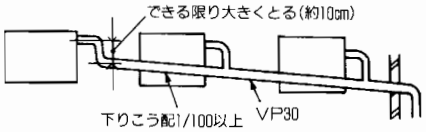

- ドレン水出口位置を本体出口より高くしたい場合は、P415の代表工事例のドレン配管接続の項を参考にしてください。

⑹断　熱

- 配管接続部分を確実に断熱材にてシールしてください。
  断熱が不十分ですと露たれの原因となります。
  特に天井内の雰囲気は高温・多湿の場合が多いので断熱は十分に行ってください。
- 室内側の冷媒配管接続部の断熱材は付属のパイプカバー㉒を使用して右図のように確実に施工しビニルテープでテーピングしてください。
- 室外に露出する部分には配管テープⓃをご使用ください。

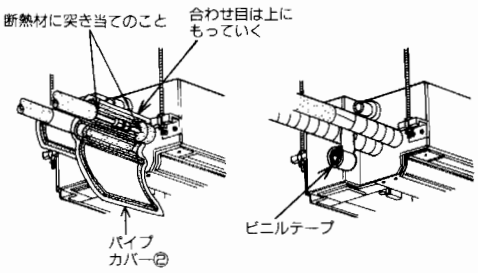

⑺電　源

- 電源電線のルームエアコンへの引き込み接続工事については下記の仕様表に合わせ電気設備技術基準及び内線規程に従って施工してください。
- 回路はルームエアコン専用回路としてください。

形　名	定格電圧	運転電流(A)	始動電流(A)	コンセント定格(ブレーカー容量)	電源接続方式	電源電線(分岐回路)の太さと長さ 電線径(mm)/最大こう長(m)
MLZ-2810S	単相200V	7.5	7.5	250V 20A	端子台	φ2.0/17
MLZ-3210S	単相200V	10.3	10.3	250V 20A	端子台	φ2.0/17
MLZ-4010S	単相200V	12.1	12.1	250V 20A	端子台	φ2.0/17

⑻電源電線・内外接続電線の接続

- 天井が既設の場合、電気品箱を右図のように下にズラして配線作業ができます。(下にズラす場合は、矢印のクランプをはずしてください。)
- 作業が終わりましたらもとの位置に戻してください。
- 後日のサービスのことも考慮して右図のように電気品箱を引き下げられるように電源電線Ⓒ、内外接続電線Ⓓの長さは室内ユニット近傍で余裕をもたせておいてください。
- 電源電線Ⓒ、内外接続電線Ⓓは、配管パイプに接触させないよう注意してください。
- 内線規程に従って配線してください。
  被覆が3~4mmかくれるまで確実に押し込み、各々の線を引っ張って抜けないことを確認してください。挿入が不十分ですと端子台が焼損することがあります。

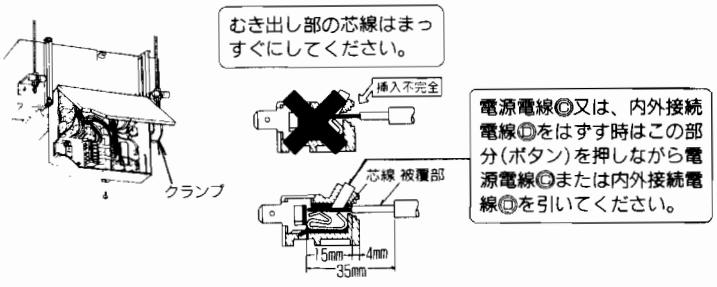

室内機と室外機が1:1の場合

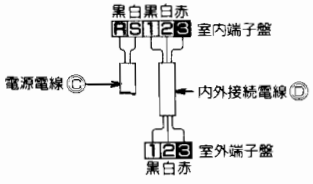

室外機がマルチの場合

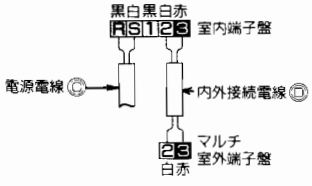

(内外接続電線)
- VVFケーブル 3芯φ2.0mm

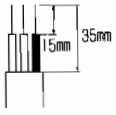

(電源電線)
- VVFケーブル 2芯φ2.0mm

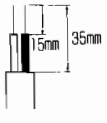

(9)排水チェック用のドレンの注入

(13)ドレン排水チェックの項目に使用する500cc～600ccぐらいの水を右図のように吹出口からドレンパンへ水さし、給水用ポンプ等で除々に入れてください。

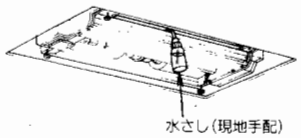

(10)化粧パネル(別売)の取り付け

●化粧パネル(別売)の据付説明書に従って化粧パネル(別売)を室内ユニットへ取り付けてください。

(11)アース工事について

●アース工事は必ず実施してください。

●アース端子は室外ユニットの右側面、および室内ユニット電気品箱の端子盤横についています。

(12)試運転

●試運転をはじめる前に、誤配線がないか、もう一度確認してください。
誤配線をしますと正常な運転ができないか、又はヒューズが切れて運転ができなくなります。

●試運転は化粧パネル(別売)(下図)にある応急運転スイッチのスライドスイッチと押ボタンとで行ないます。応急運転スイッチの押ボタンを押すと30分間試運転の状態になります。30分以降は応急運転(暖冷房共24℃設定温度)となります。

●試運転は次の手順で確認してください。

❶(暖房)(暖房運転から行なってください。)
●応急運転スイッチのスライドスイッチを「暖房」にセットしてから、押ボタンを押して運転してください。
この時約5秒後に「運転」「霜取・予熱」のランプが点滅する場合は誤配線ですので、内外接続電線Ⓓを点検してください。

❷(冷房)
●スライドスイッチを「冷房」にセットしてください。3分後に冷房運転を開始します。

❸暖房、冷房運転が確認できましたら、応急運転スイッチの押ボタンを押して運転を停止してください。

注) 試運転、応急運転中にリモコンからの操作を行ないますと、試運転、応急運転は自動的に解除されます。

❹(リモコンの受信確認)
●リモコンの運転／停止ボタンを押して、室内ユニット本体が「ピッ」となることを確認してください。もう一度リモコンの運転／停止ボタンを押して「切」にしてください。

化粧パネル(別売)の切換スイッチは「冷房・暖房」どちらになっていてもリモコン側の設定にしたがいますので、リモコンでの操作の時はさわる必要がありません。

再起動防止機構について
●リモコン運転時は、機器の保護のため、3分再起動防止機構が作動して、一旦圧縮機が停止しますと、3分間は、圧縮機が再運転しないようになっています。

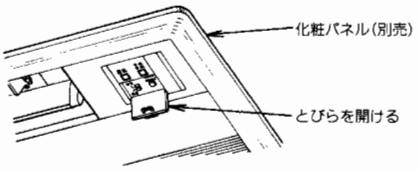

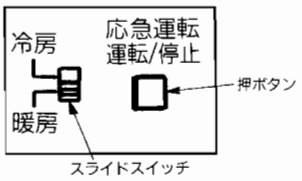

(13)ドレン排水チェック

●ドレンアップメカが作動し、正常に排水するかどうか確認してください。

据付工事(代表工事例)

MTZ-2810S(IN)
MTZ-4010S(IN)

室内外ユニット据付図

●この据付図は別売の延長パイプ・前面グリル・据付枠を使用した例です。

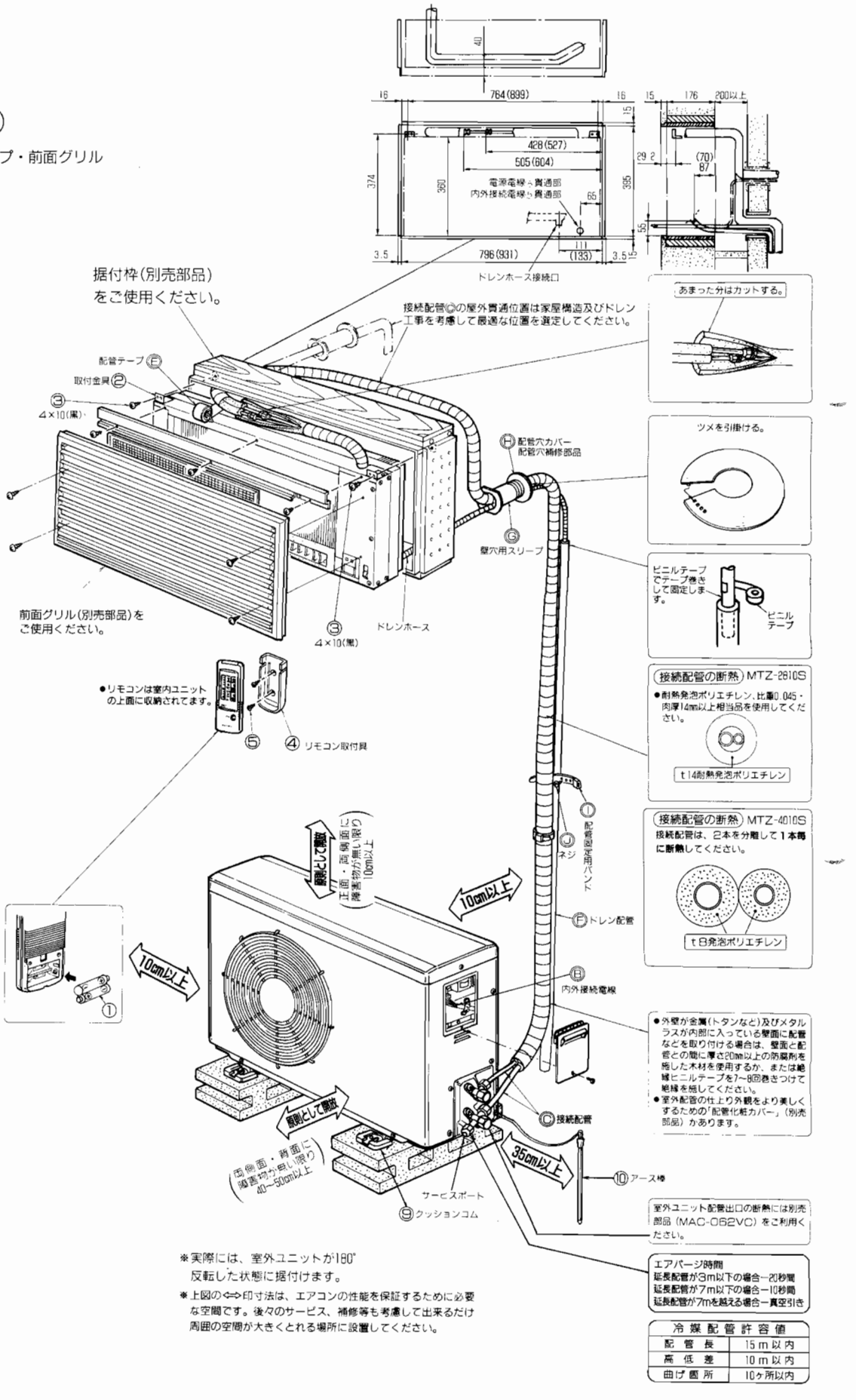

冷媒配管許容値	
配管長	15m以内
高低差	10m以内
曲げ箇所	10ヶ所以内

※(　)内は40タイプの寸法

室内ユニット付属部品

据付前に下記部品を確認してください。

①	乾電池 リモコンスイッチ用 単4形	2
②	取付金具	4
③	②の固定用ネジ 4×10(黒)	8
④	リモコン取付具	1
⑤	④の固定用ネジ 3.5×16(黒)	2
⑥	冷凍機油	1

室外ユニット付属部品

⑦	ドレンソケット	1
⑧	ドレンキャップ	3
⑨	クッションゴム	4
⑩	アース棒 (アース線付き)	1

現地で準備していただく部品

	部品名	数量
Ⓐ	電源電線 VVFケーブル(2芯)	1
Ⓑ	内外接続電線 VVFケーブル(3芯) φ2.0mm	1
Ⓒ	接続配管 液管 φ6.35(1/4") ガス管 φ9.52(3/8") (φ12.7(1/2"))	各1
Ⓓ	断熱材 耐熱発泡ポリエチレン 比重 0.045・t14以上 (液管用、ガス管用)	各1
Ⓔ	配管テープ	1
Ⓕ	ドレン配管 (硬質塩ビパイプVP25 外径φ32)	1
Ⓖ	壁穴用スリーブ	1
Ⓗ	配管穴補修部品 パテ、カバー(または石膏等)	1
Ⓘ	配管固定用バンド (配管長さにより異なります)	2~5
Ⓙ	Ⓘの固定用ネジ (配管長さにより異なります)	2~5
Ⓚ	木ネジ 4.1×16	4

●上記部品表の数量は室内ユニット1台当りの使用数です。
●別売の延長パイプ(MAC-480PI~483PI)(MAC-720PI~724PI)には上記部品Ⓗ~Ⓔ、Ⓘ~Ⓚ相等が含まれております。

据付け工事の注意事項 ※(　)内は40タイプの寸法

(1)据付枠の取り付け

据付枠(別売部品MAC-595TW)を使用した場合

●据付枠を柱等、重量を支える部材に補強材を通して固定してください。
(強度が不足していますと落下や騒音の原因となります。)

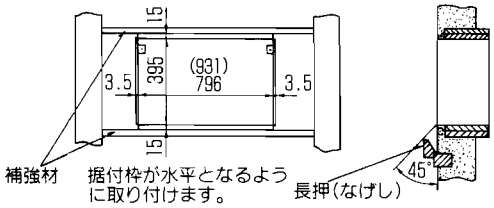

据付枠下面より45°の範囲内に長押等が納まるように位置を選定します。
(温風の吹出しのじゃまにならないように据付枠を取り付けます。)

据付枠を使用しない場合

●柱等、重量を支える部材に補強材を通して据付枠を形成してください。(強度が不足していますと落下や騒音の原因となります。)

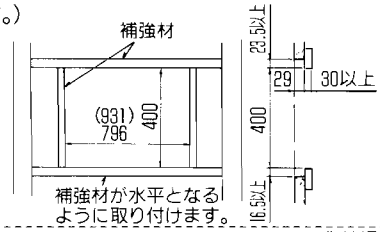

ご注意
据付枠(別売部品)を使用しない場合は、前面グリル(別売部品)の高さ寸法を合わせるために、化粧板(現地調達)を用いて、前面グリルと壁のすき間をふさいでください。

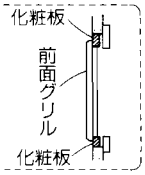

(2)配管工事

❶室内ユニットの配管接続をやりやすくするため、配管は前後左右自由に動かせる状態にしてください。

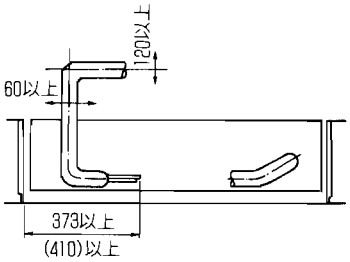

❷配管の先端が下図に示す寸法で仕上るように切断し、フレア加工します。

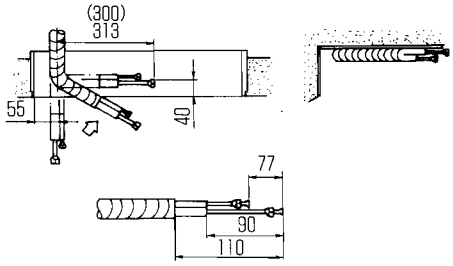

(3)配線工事

❶電源電線Ⓐ・内外接続電線Ⓑが据付枠に対して、下図の位置になるように配線工事をします。

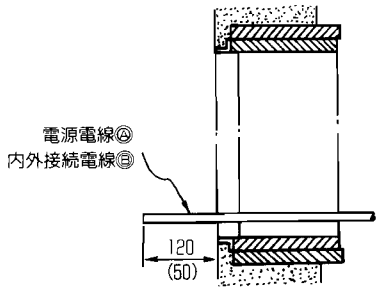

❷電源電線Ⓐ・内外接続電線Ⓑの先端を皮ムキ加工します。

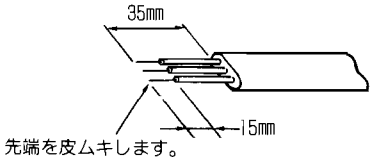

(4)ドレン配管工事

●ドレン配管は硬質塩ビパイプ一般VP25を使用し、接続部は必ず垂直方向として、もれのないように行ってください。
●ドレン配管が屋内を通る場合は必ず市販の断熱材(発泡ポリエチレン比重0.03、肉厚10mm以上)を巻いてください。
●本体ドレンホースは必ず下り勾配をつけてください。

接続作業が据付枠周囲からできない場合

❶ドレンホースを本体から抜き去り、ドレンホースが据付枠に対して、右図の位置になるようにドレン配管工事をします。
❷**⑸室内ユニットの取付準備、⑹室内ユニットの取り付け**の作業に進みます。
❸本体の端子盤固定具を取りはずし、前面よりドレンホースを本体のドレン口に接続します。
❹端子盤固定具を元の位置に固定します。

据付枠の周囲から作業ができる場合

本体を据付枠内に挿入後、ドレンホースの先端を室外に取り出し、ドレン配管Ⓕに接続してください。

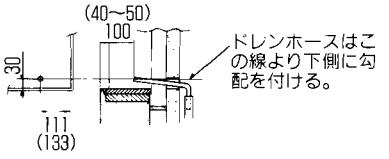

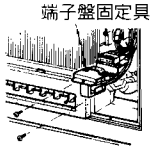

(MTZ-2810Sのみ)

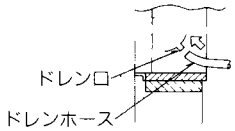

ドレンホースが確実に挿入されているか、ドレンがスムーズに排水されるか確認してください。

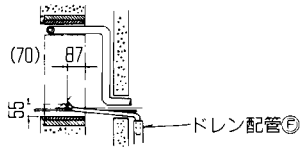

据付工事(代表工事例)

⑸室内ユニットの取付準備

●配管接続・配線接続作業のために、下記部品の取りはずし、取り付けを行います。
❶エアフィルターを取りはずします。
❷配管カバーを取りはずします。
❸電気品カバーを取りはずします。
❹受信装置を取りはずします。
❺取付金具②を4×10(黒)③を使用して本体に固定します。
詳細は次項の**⑹室内ユニットの取り付け**を参照してください。

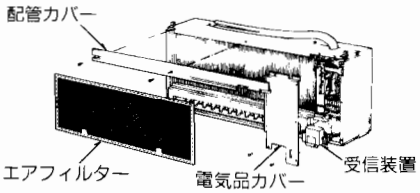

⑹室内ユニットの取り付け

据付枠(別売部品)を使用した場合

❶本体の上面に、取付金具②をネジ4×10(黒)③を各2本使用して取り付けます。
(下面は、取付金具を使用しません)

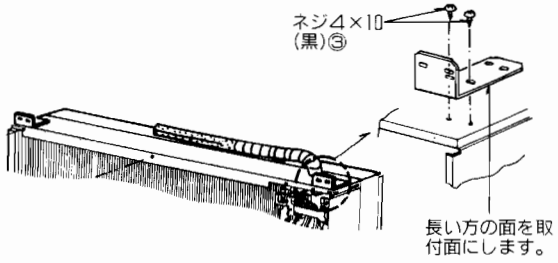

❷本体を据付枠の奥に突き当たるまで押し込み、ネジ4×10(黒)③2本を使用して固定します。

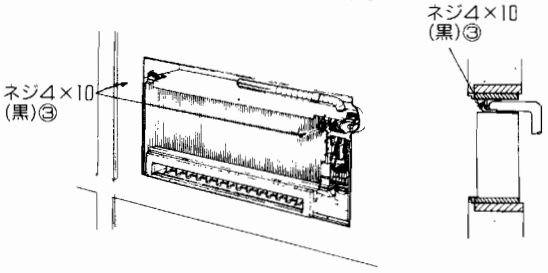

据付枠を使用しない場合

❶本体の上・下面に、取付金具②をネジ4×10(黒)③を各2本使用して取り付けます。

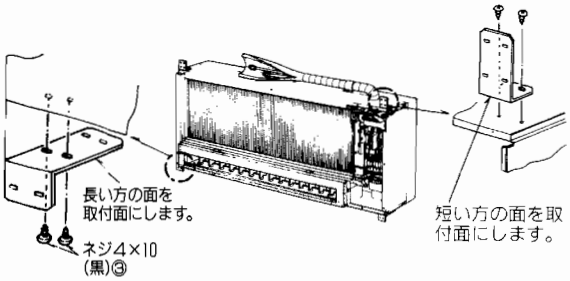

❷本体を壁内に押し込み、補強材に木ネジ4.1×16Ⓚを使用して固定します。

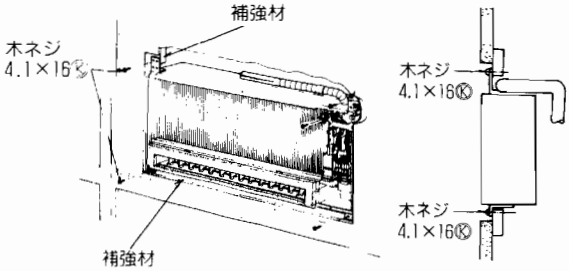

⑺配管の接続

●室内ユニットに液管・ガス管両方を接続します。
❶本体配管を手前に引き出し、接続配管◎をゆるやかに曲げて接続します。

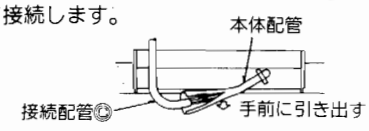

❷パイプとユニオンのシート面には、冷凍機油Ⓒを塗布してください。
❸接続は中心を合わせ、フレアナットは最初の3～4回転を手で締めます。
❹室内側ユニオン部の締め付けは下表を目安にして必ず2丁スパナで締め付けてください。締め過ぎますと、フレア部が破壊します。



パイプ径	締めつけトルク(kg·m)
φ6.35mm、1/4"	140～180
φ9.52mm、3/8"	350～420
φ12.7mm、1/2"	500～575

❺接続部は結露しないよう、本体配管の断熱材で接続配管◎を覆い、配管テープⒺをしっかり巻き付けてください。
❻配管をユニット前面と平行になるまで押し込んでください。

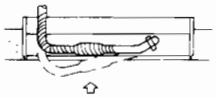

⑻配線の接続

❶電源電線Ⓐを接続します。
❷内外接続電線Ⓑを接続します。
内線規程に従って配線してください。
被覆が3～4mmかくれるまで確実に押し込み、各々の線を引張って抜けないことを確認してください。挿入が不十分ですと端子台が焼損することがあります。

室内機と室外機が1:1の場合

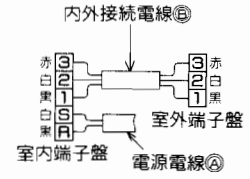

むき出し部の芯線はまっすぐにしてください。

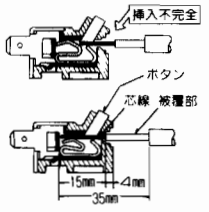

室外機がマルチの場合

室内端子盤の1は空端子となります。

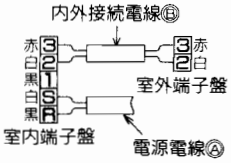

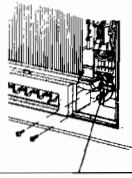

電線固定具で電源電線Ⓐと内外接続電線Ⓑを必ず固定してください。

⑼アース工事について

●アース工事は必ず実施してください。

●アース端子は室外ユニットの右側面、および室内ユニットの熱交換器右上部（右図参照）についています。

ご注意 エアコン回路のアース工事は第3種接地工事が必要です。室外ユニットまたは室内ユニットのアース端子にφ1.6mmまたは2.0mm²以上のアース線でアースしてください。内外接続電線㊐の布設およびアース工事は電気設備の技術基準と内線規程に従ってください。

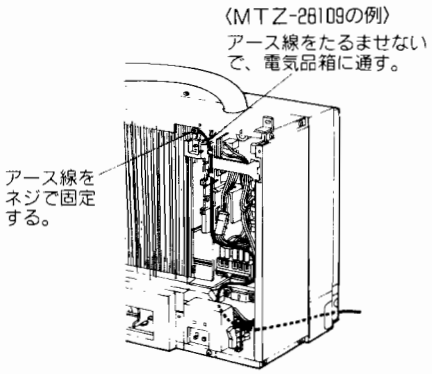

⑽電気品カバー・配管カバー等の取り付け

●室内ユニット取付時に取りはずした部品を元の位置に取り付けてください。
❶受信装置を取り付けます。
❷電気品カバーを取り付けます。
❸配管カバーを取り付けます。
❹エアフィルターを取り付けます。

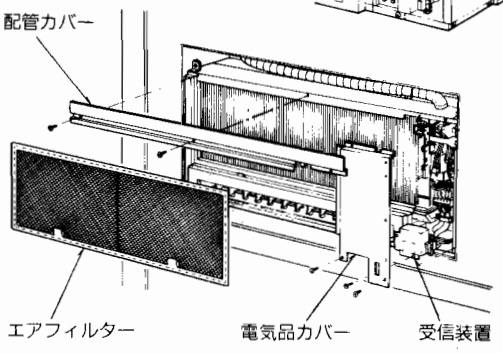

⑾前面グリルの取り付け

●前面グリル（別売部品）の取り付け例を示します。
（取り付けに必要な部品は前面グリルに付属）
❶前面グリルに固定具を取り付けます。
詳細は前面グリルの取付説明書を参照してください。
❷前面グリルを取り付けます。
据付枠が見えないよう調節して取り付けてください。

ご注意 吹出し部周囲が本体のシール材と密着しているか確認してください。すき間があると、ショートサイクルや露付の原因となります。

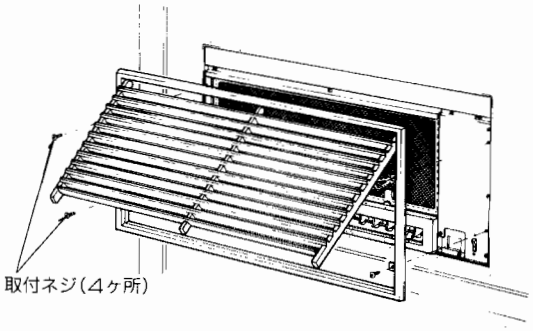

⑿試運転

●試運転は応急運転スイッチのスライドスイッチと押ボタンとで行います。応急運転スイッチの押ボタンを押すと30分間試運転の状態になります。30分以降は応急運転（暖冷房共24℃設定温度）となります。

●試運転は次の手順で確認してください。
❶電源スイッチが(入)になっていることを確認してください。
❷(暖 房)（暖房運転から行ってください。）
●応急運転スイッチのスライドスイッチを「暖房」にセットしてから、押ボタンを押して運転してください。
この時約5秒後に「運転」「霜取・予熱」のランプが点滅する場合は誤配線ですので、内外接続電線㊐を点検してください。
❸(冷 房)
●スライドスイッチを「冷房」にセットしてください。3分後に冷房運転を開始します。
❹暖房、冷房運転が確認できましたら、応急運転スイッチの押ボタンを押して運転を停止してください。
注）試運転、応急運転中にリモコンからの操作を行いますと、試運転、応急運転は自動的に解除されます。
❺(リモコンの受信確認)
●リモコンの運転／停止ボタンを押して、室内ユニット本体が「ピッ」となることを確認してください。もう一度リモコンの運転／停止ボタンを押して「切」にしてください。

室内ユニット本体の切換スイッチは「冷房・暖房」どちらになっていてもリモコン側の設定にしたがいますので、リモコンでの操作の時はさわる必要がありません。

再起動防止機構について
●リモコン運転時は、機器の保護のため、3分再起動防止機構が作動して、一旦圧縮機が停止しますと、3分間は、圧縮機が再運転しないようになっています。

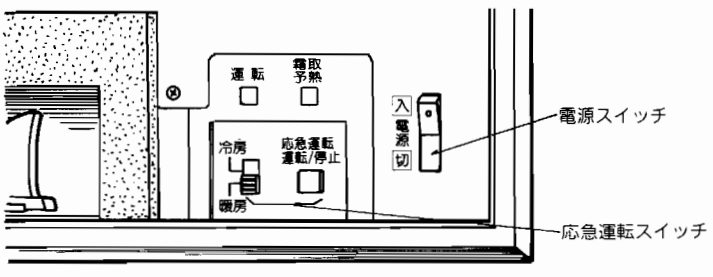

据付工事(代表工事例)

MBZ-2810S
MBZ-3210S
MBZ-4010S

室内ユニット付属部品

据付け前に下記部品を確認してください。

①	乾電池 リモコンスイッチ用　単4形	2
②	パイプカバー　液管用 (冷媒配管接続用)　ガス管用	各1
③	冷凍機油(3cc)	1
④	リモコン取付具	1
⑤	④の固定用ネジ 3.5×16(黒)	2
⑥	特殊座金 クッション付(4個)	8
⑦	ドレンホース	1
⑧	エルボ断熱材 (⑦の接続部の断熱用)	1
⑨	ドレン断熱材 (延長ドレン配管との接続部の断熱用)	1
⑩	電気品箱吊具	2
⑪	⑩の固定用ネジ 4×10	2
⑫	電気品箱吊ひも	2
⑬	室内ユニット吊具 (断熱材付き)	2
⑭	室内ユニット吊具 (断熱材無し)	2
⑮	⑬および⑭の固定用ネジ M5×0.8×16	8
⑯	パイプカバー固定用バンド	4
⑰	接着剤	1

室外ユニット付属部品

⑱	ドレンソケット	1
⑲	ドレンキャップ	3~5
⑳	クッションゴム	4
㉑	アース棒 (アース線付き)	1

現地で用意していただく部品

	部品名	数量
Ⓐ	接続配管　ガス管 φ9.52(3/8")…2810S 液管 φ6.35(1/4")　φ12.7(1/2")…3210S・4010S	各1
Ⓑ	ドレン配管 VP20(外径φ26mm)	1
Ⓒ	電源電線(2芯)VVFケーブル (φ2.0)	1
Ⓓ	内外接続電線(3芯)VVFケーブル (φ1.6またはφ2.0)	1
Ⓔ	吊りボルト(M10)	4
Ⓕ	フランジ付ナット(M10)	8
Ⓖ	六角ナット(M10)	4
Ⓗ	冷媒配管用断熱材(発泡ポリエチレン 比重0.045・肉厚14mm以上 相当品)	1
Ⓘ	ドレン配管用断熱材(発泡ポリエチレン 比重0.03・肉厚10mm以上 相当品)	1
Ⓙ	壁穴用スリーブ	1
Ⓚ	配管穴補修部品 パテ、カバー(または石膏等)	1
Ⓛ	配管固定用バンド (配管長さにより異なります)	2~5
Ⓜ	Ⓝの固定用ネジ (配管長さにより異なります)	2~5
Ⓝ	配管テープ	1
Ⓞ	据付工事部品一式 水さし等	—
Ⓟ	据付部材一式 (据付枠、グリル、ダクト部材など)	—

- 上記部品表の数量は室内ユニット1台当りの使用数です。
- 別売の延長パイプには上記部品Ⓐ、Ⓑ、Ⓗ、Ⓘ~Ⓝ相当が含まれております。
  MBZ-2810Sの場合MAC-480P1~484P1。
  MBZ-3210S・4010Sの場合、MAC-720P1~724P1。
- 上記部品表中のⓅ据付部材につきましては、別売部品があります。
- 上記部品表中の⑩~⑮、Ⓔ、Ⓕ、Ⓖは室内ユニットを吊り込む場合に使用します。
  室内ユニットの据付の項を参照してください。

室内外ユニット据付図

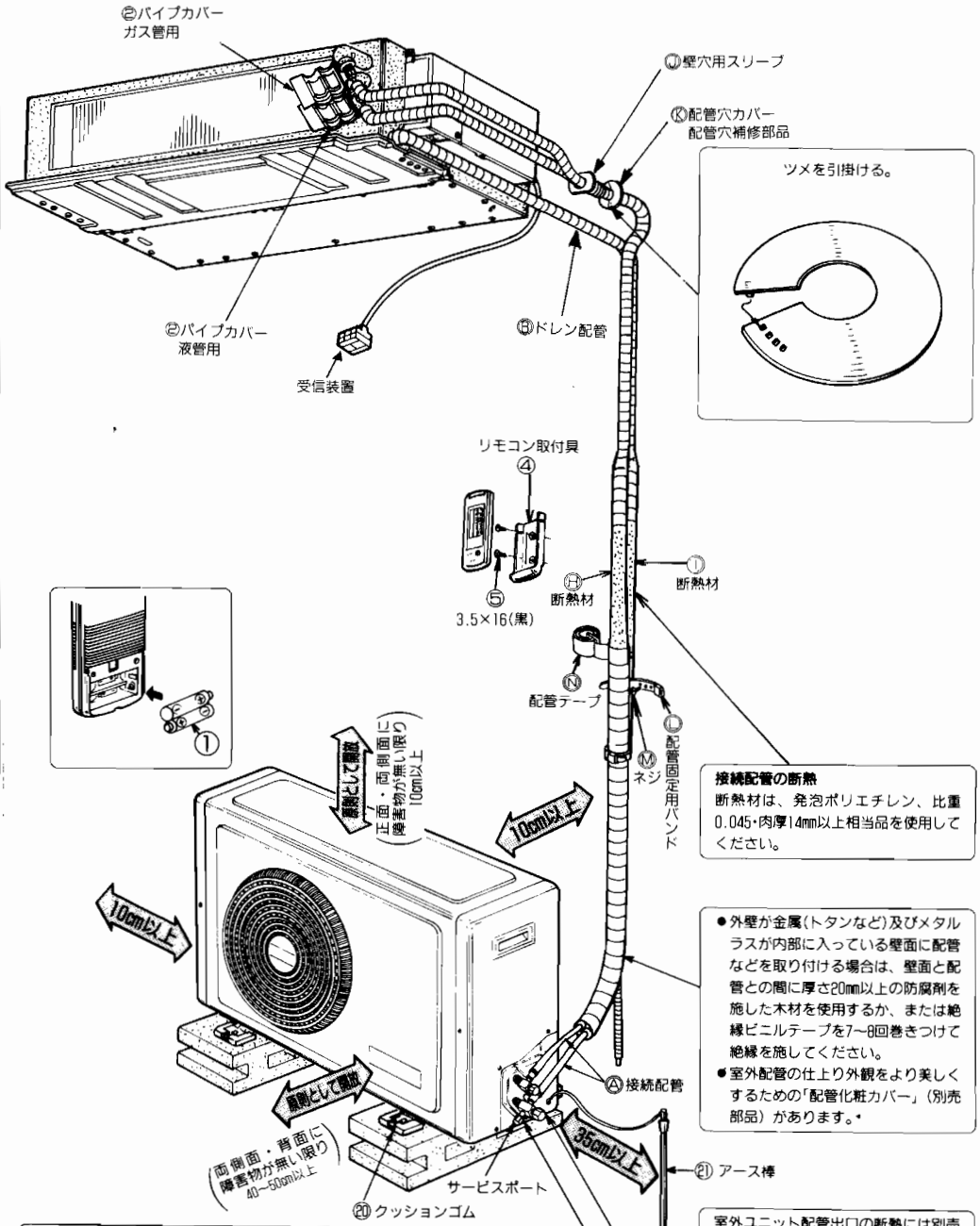

接続配管の断熱
断熱材は、発泡ポリエチレン、比重0.045・肉厚14mm以上相当品を使用してください。

- 外壁が金属(トタンなど)及びメタルラスが内部に入っている壁面に配管などを取り付ける場合は、壁面と配管との間に厚さ20mm以上の防腐剤を施した木材を使用するか、または絶縁ビニルテープを7~8回巻きつけて絶縁を施してください。
- 室外配管の仕上り外観をより美しくするための「配管化粧カバー」(別売部品)があります。

室外ユニット配管出口の断熱には別売部品(MAC-062VC)をご利用ください。(MBZ-2810S/3210Sの場合)

エアパージ時間
延長配管が3m以下の場合——20秒間
延長配管が7m以下の場合——10秒間
延長配管が7mを越える場合——真空引き

冷媒配管許容値	
配管長	15m以内
高低差	10m以内
曲げ箇所	10ヶ所以内

- ドレン排水をまとめて排水する場合は、図のようにドレンソケット⑱・ドレンキャップ⑲を取り付けてください。
- 寒冷地では、ドレンが凍結し、ファンが回らなくなるおそれがありますので、ドレンソケット⑱・ドレンキャップ⑲は取り付けないでください。

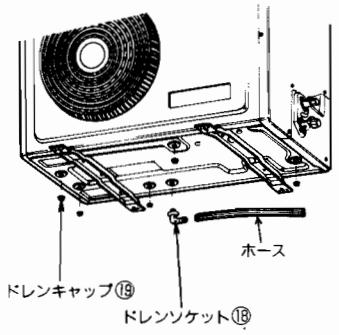

据付け工事の注意事項

室内ユニットの据付の前に

●室内ユニットは別売部品を使用することにより下表の据付が可能となります。

〈据付設置例〉

据付パターン	一間幅設置		半間幅設置		天井埋込設置	
	天袋	地袋	天袋	地袋	下り天井	天井内
	A 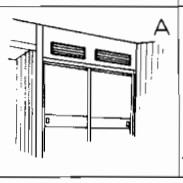	B 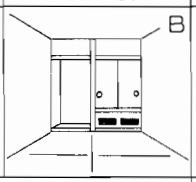	C 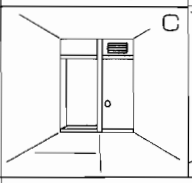	D 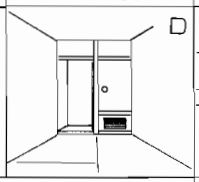	E 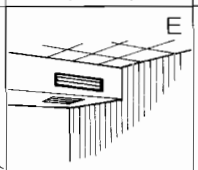	F 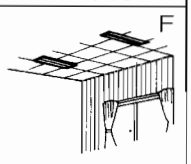
使用別売部品	分離グリル(和室用)(MAC-210TG) 分離グリル(洋室用)(MAC-211TG) 分離グリル用据付枠(MAC-221TW)		一面グリル(和室用)(MAC-201TG) 一面グリル(洋室用)(MAC-202TG) 一面グリル用据付枠(MAC-220TW)		下り天井吹出グリルセット(和室用)(MAC-259SS) 下り天井吹出グリルセット(洋室用)(MAC-260SS) 下吸込パネル(MAC-257UP)	本体吸込チャンバーセット(MAC-255CS) 本体吹出チャンバーセット(MAC-256FC) 吸込グリルセット(MAC-251/252RS) 吹出グリルセット(MAC-253/254FS) 2方向吹出グリルセット(MAC-251/252TS) フレキシブルダクト(MAC-253/254FD) キャンバスダクト(MAC-255CD)

●本ユニットは、ドレンポンプを内蔵しておりません。
下りこう配が十分にとれない場合は、別売部品ドレンアップメカ(MAC-840DM)をご利用ください。

●それぞれの据付パターンには、室内ユニットの先行準備が必要です。
(P409の室内ユニットの据付例および別売部品の据付説明書を参照してください。)

作業手順

	一間幅天袋設置	一間幅地袋設置	半間幅天袋設置	半間幅地袋設置
①	室内ユニット点検口および開口部の設定			
②	据付枠の取付			
③	室内ユニット先行準備、ドレンアップメカ(別売部品)の取付			
④	室内ユニット吊り込み作業	室内ユニットの取付作業		
⑤	電源電線および室内外接続電線の接続作業、設置場所切換スイッチの設定。		ドレン配管接続作業。	
⑥	ドレン配管接続作業		電源電線および室内外接続電線の接続作業、設置場所切換スイッチの設定。	
⑦	冷媒配管接続作業			
⑧	受信装置の取付			
⑨	グリルの取付			
⑩	試運転			

(1)吊り込み準備 (室内ユニットを吊る場合に行ないます。)

●室内ユニット吊り下げ後、天井内および押入れ内での配管、配線接続作業が必要です。据付場所選定後、配管引出し方向を決定し、特に天井が既設の場合は、室内ユニットを吊り下げる前に配管、配線接続位置まで冷媒・ドレン配管・電源・内外接続電線を引いておいてください。

室内ユニット寸法と天井穴寸法

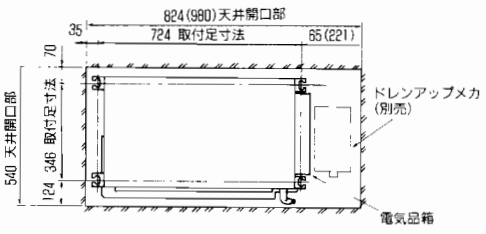

注.( )内数値はドレンアップメカ(別売)を室内ユニットに取付けた場合の天井開口を示します。

●本説明書に原寸大の室内ユニット寸法と天井穴寸法が印刷しております。穴あけの際にご利用ください。

●天井開口寸法は540×624(960)とってください。これが点検口となり、アフターサービス用としても必要となります。
( )内数値はドレンアップメカ(別売)を室内ユニットに取付けた場合の天井開口を示します。本ユニットは、ドレンポンプを内蔵しておりません。

〈天井開口寸法〉
- ドレンアップメカ(別売)を使用しない場合……540×624
- ドレンアップメカ(別売)を使用する場合……540×980

●点検口カバーは、現地調達となりますのでお客様の同意を得て据付けてください。

●天井空間はご使用になるダクト部品や据付作業等を考慮し、余裕ある寸法にしてください。

●天井の処理……建物の構造により異なりますのでくわしくは建築、内装業者とご相談ください。

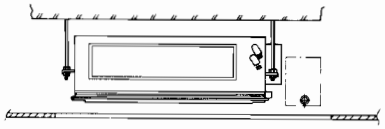

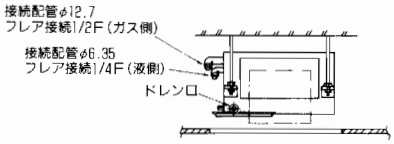

吊りボルトの設置

木造の場合

●小屋梁(平家建)又は二階梁(二階建)を強度メンバーとしてください。

●エアコン吊り下げ用角材は梁間が90cm以下の時6cm角以上180cm以下の時は9cm角以上のじょうぶな角材を用いてください。
(現地調達)

●吊りボルトはM10を用いてください。
(現地調達)

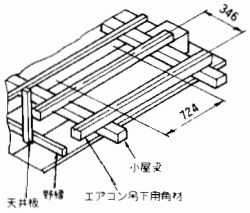

鉄筋の場合

下図の方法で吊りボルトを固定するか、またはアングル・角材などを利用して吊りボルトを取り付けてください。

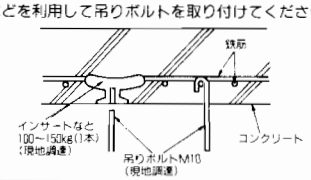

据付工事(代表工事例)

⑵吊り込み作業 (室内ユニットを吊る場合に行ないます。)

吊りボルトのピッチを確認してください。(346mm×724mm)
①吊りボルトにあらかじめフランジ付ナット(M10)Ⓕ、特殊座金⑦(2個)、フランジ付ナット(M10)Ⓕ、六角ナット(M10)Ⓖの順に通しておく。
※クッション付特殊座金⑥はクッションを下向きにして上側にセットしてください。
②室内ユニットの吹出側および吸込側のそれぞれ2ヶ所(合計4ヶ所)に貼られている断熱材を切込みに沿って切り取ります。
③室内ユニット吊具(断熱材付き)⑬を室内ユニット吹出側の両端および室内ユニット吊具(断熱材無し)⑭を室内ユニット吸込側の両端にそれぞれ吊具固定ネジ (M5×0.8×16)⑮で固定します。
④ユニットを吊りボルトに合わせて持ち上げ、特殊座金⑥の間に室内ユニット吊具⑬、⑭を通して固定してください。(4ヶ所行ってください。)
⑤室内ユニット吊具⑬、⑭が長穴になっていますので本体と天井穴の寸法が出ないときは調整してください。
⑥コーナー4ヶ所が水平になっているか水準器又はビニルチューブに水を入れて確認してください。

※本体を据付けたときの傾きは1°(12mm)以内におさえてください。

ご注意 室内ユニット下面から吊りボルトⒺ下端まで55以上を確保してください。(ドレンロへの接触防止)

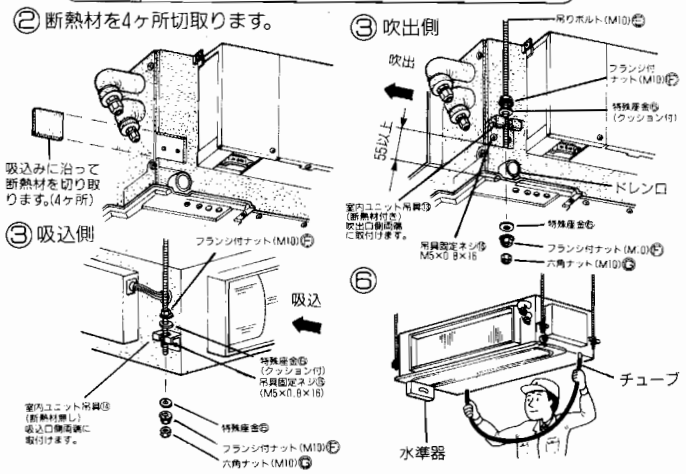

⑶電源電線・内外接続電線の接続

●電気品箱は据付設置パターンにより、室内ユニットの吹出側または、室内ユニット下面側へ取出すことができます。
●裏面の室内ユニットの据付例の先行準備の項を参照し電気品箱をセットしてください。
①吹出側へ取出す場合
前面の固定ネジを外し、電気品箱を吹出方向にスライドさせ、電気品カバー(小)を外してください。
②下面側へ取出す場合
下面の固定ネジを外し、電気品箱を下方におろし電気品カバー(小)を外してください。
●作業が終わりましたらもとの位置に戻してください。
●後日のサービスのことも考慮して右図のように電気品箱の取り出しが可能なように電源電線Ⓒ、内外接続電線Ⓞの長さは室内ユニット近傍で余裕をもたせておいてください。
●電源電線Ⓒ、内外接続電線Ⓞは配管パイプに接触させないよう注意してください。
●内線規程に従って配線してください。被覆が3~4mmかくれるまで確実に押し込み、各々の線を引っ張って抜けないことを確認してください。挿入が不十分ですと端子台が焼損することがあります。

むき出し部の芯線はまっすぐにしてください。

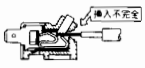

電源電線Ⓒ又は、内外接続電線Ⓞをはずす時はこの部分(ボタン)を押しながら電源電線Ⓒまたは内外接続電線Ⓞを引いてください。

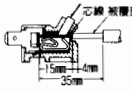

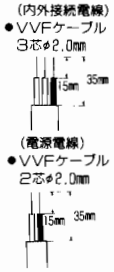

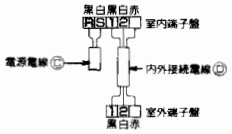

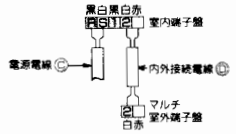

●室内端子盤の1は空端子となります。

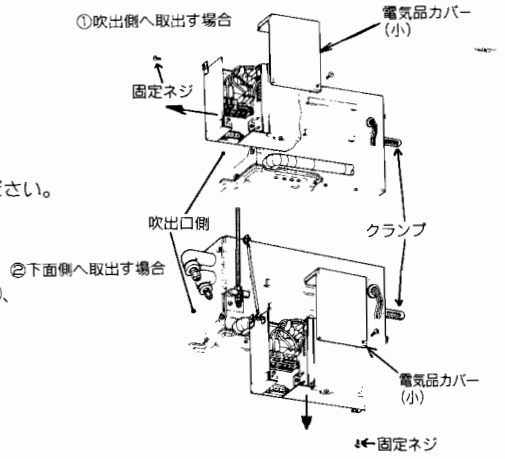

⑷ドレン配管の接続および断熱 (冷媒配管を接続する前に必ず行ってください。)

●ドレン配管は必ず下りこう配をつけてください。
●本ユニットはドレンポンプを内蔵しておりません。下りこう配が十分にとれない場合は、別売部品ドレンアップメカ(MAC-840DM)をご利用ください。
●一面グリル用据付枠(MAC-220TW)を使用する場合には必ず付属のドレンホース⑦を使用してください。
①室内ユニットのドレン口の凸部とドレンホース⑦の切込み部とを合わせてはめ込みます。接続部は付属の接着剤⑰にて漏れのないようにしてください。
②ドレンホース⑦に接続する延長ドレン配管は硬質塩ビパイプ一般管VP20(外径φ26)を使用し、接続部は必ず付属の接着剤⑰にて漏れのないようにしてください。
③室内ユニットとの接続部はエルボ断熱材⑧を、延長ドレン配管との接続部は、ドレン断熱材⑨を巻きつけ確実に覆ってください。
●室内ユニットのドレン口は、硬質塩ビパイプ一般管VP20(外径φ26)の接続が可能です。接続部は、必ず付属の接着剤⑰(塩ビ系接着剤)にて漏れないように行ってください。
●ドレンパイプが屋内を通る場合には必ず市販の断熱材(発泡ポリエチレン比重0.03、肉厚10mm以上)を巻いてください。
●ドレン配管を接続する場合に、ユニット側の配管に力を加えないよう注意してください。できる限り、室内ユニット近傍で配管を固定してください。
●ドレン配管のとりまわしは建築業者および設備業者とご相談してください。

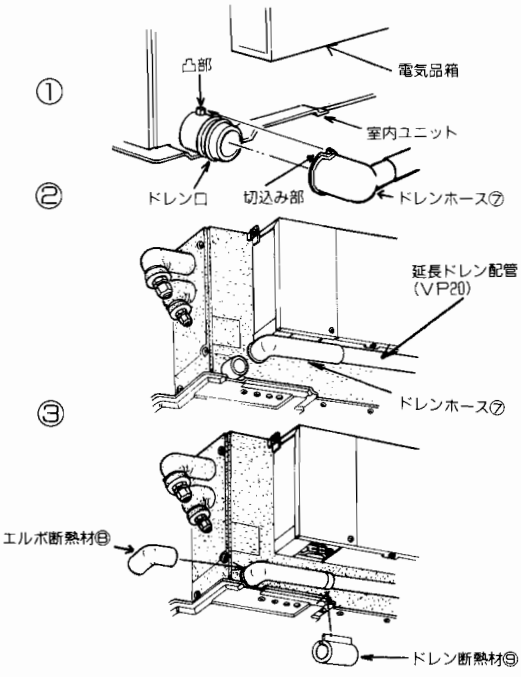

⑸配管の接続および断熱 (ドレン配管の接続後に行ってください。)

- 室内ユニットに液管・ガス管両方を接続します。
- 接続作業は液管(φ6.35mm)より行い、次にガス管(φ12.7mm)を行ってください。(順序が逆になりますと、接続作業がやりにくくなります。)
- パイプとユニオンのシート面には冷凍機油③を塗布してください。
- 接続は中心を合わせ、フレアナットは最初の3~4回転を手で締めます。
- ユニオン部の締め付けは、右表を目安にして必ず2丁スパナで締めつけてください。
- 配管接続部分を確実に断熱材にてシールしてください。断熱が不十分ですと 露たれの原因となります。特に天井内の雰囲気は高温・多湿の場合が多いので断熱は十分に行ってください。
- 室内側の冷媒配管接続部の断熱材は付属のパイプカバー②を使用して右図のように確実に施工し、パイプカバー固定バンド⑯にて固定してください。
- 室外に露出する部分には配管テープⓃをご使用ください。

パイプ径	締めつけトルク(kg・cm)
φ6.35mm, 1/4"	140~180
φ12.7mm, 1/2"	500~575

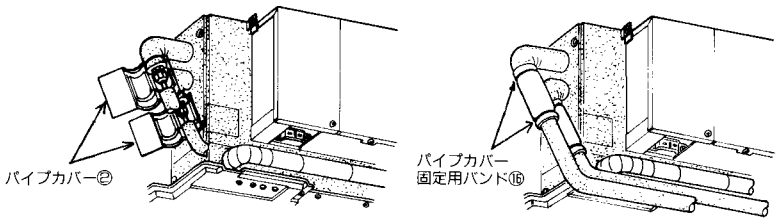

⑹ドレン排水の確認

- 550cc~600ccぐらいの水を右図のように吹出口からドレンパンへ水さし、給水用ポンプ等で除々に入れてください。
- 本ユニットはドレンポンプを内蔵しておりません。ドレンアップメカ(MAC-840DM)〈別売部品〉が用意されておりますのでご利用ください。ドレンアップメカ(MAC-840DM)〈別売部品〉の据付等につきましては、別売の据付説明書を参考にしてください。

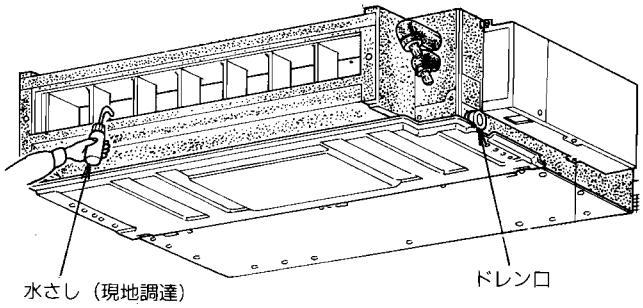

⑺試運転

- 試運転をはじめる前に、誤配線がないか、もう一度確認してください。
  誤配線をしますと正常な運転ができないか、又はヒューズが切れて運転ができなくなります。

●試運転は受信装置(下図)にある応急運転スイッチのスライドスイッチと押ボタンとで行ないます。応急運転スイッチの押ボタンを押すと30分間試運転の状態になります。30分以降は応急運転(暖冷房共24℃設定温度)となります。

●試運転は次の手順で確認してください。

❶ (暖房) (暖房運転から行なってください。)
- 応急運転スイッチのスライドスイッチを「暖房」にセットしてから、押ボタンを押して運転してください。

この時約5秒後に「運転」「霜取・予熱」のランプが点滅する場合は誤配線ですので、内外接続電線◎を点検してください。

❷ (冷房)
- スライドスイッチを「冷房」にセットしてください。3分後に冷房運転を開始します。

❸暖房、冷房運転が確認できましたら、応急運転スイッチの押ボタンを押して運転を停止してください。

注) 試運転、応急運転中にリモコンからの操作を行ないますと、試運転、応急運転は自動的に解除されます。

❹ (リモコンの受信確認)
- リモコンの運転/停止ボタンを押して、室内ユニット本体が「ピッ」となることを確認してください。もう一度リモコンの運転/停止ボタンを押して「切」にしてください。

受信装置の切換スイッチは「冷房・暖房」どちらになっていてもリモコン側の設定にしたがいますので、リモコンでの操作の時はさわる必要がありません。

再起動防止機構について
- リモコン運転時は、機器の保護のため、3分再起動防止機構が作動して、一旦圧縮機が停止しますと、3分間は、圧縮機が再運転しないようになっています。

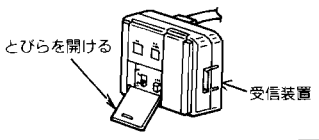

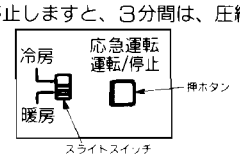

据付工事(代表工事例)

室内ユニットの据付例Ⓐ　一間幅天袋設置の場合

※室内ユニットを吊ってください。

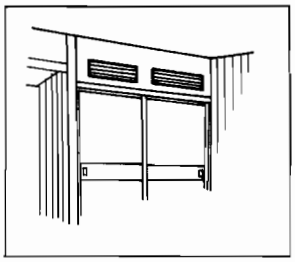

〈使用別売部品〉

分離グリル(和室用) 分離グリル(洋室用)	MAC-210TG MAC-211TG	※分離グリルは、いずれかを選定してください。
分離グリル用据付枠	MAC-221TW	
ドレンアップメカ	MAC-840DM	※ドレン配管の下りこう配が十分にとれない場合に使用してください。

① 据付枠の取付

- 据付枠には吹出グリル用と吸込グリル用があります。
- 吹出グリル用据付枠には方向性がありますのでご注意ください。
- 上記の設置構成図および設置スペース必要寸法と据付枠(MAC-221TW)の据付説明書に従って据付枠を取付してください。

② 室内ユニットの先行準備

(1)冷媒配管、内外接続電線、電源電線、ドレン配管工事

- 室内ユニットの各接続部位置は上図のような位置にあります。設備業者および建築業者とご相談してとりまわしを行ってください。

ご注意
- 冷媒配管およびドレン配管は電気品箱の真下を通さないでください。(電気品箱の取り出しができません。)
- 内外接続電線、電源電線の配線は後日のサービスのことも考慮して電気品箱の取り出しが可能なように室内ユニット近傍で余裕をもたせておいてください。

- ドレン配管は硬質塩ビパイプ一般管VP20(外径φ26)が室内ユニットのドレン口と接続できます。

(2)室内ユニットの部品取付

❶本体電気品箱固定具を外します。
❷室内ユニット天面右端の2ヶ所に電気品箱吊具⑩をネジ⑪にて固定し、電気品箱吊ひも⑫を電気品箱吊具⑩と電気品箱のL金具に引っ掛けてください。(2ヶ所)
❸室内ユニットの背面板を取り外し、ネットを取付け、室内ユニットの天面開口部にもネットを取付けます。
❹次に吹出グクトを室内ユニットの吹出側に取付けます。吹出ダクトの水平面が室内ユニットの下面側になるように取付けます。

ご注意	吹出ダクトの取付には方向性があります。

③ 据付工事

P406の(作業手順)の項にしたがって行ってください。

④ 受信装置、グリルの取付

(1)受信装置の取付

- 受信装置は吹出グリル用据付枠の右端に取付けます。
❶受信装置を化粧板の開口部を通してセットした後化粧板を吹出グリル用据付枠にネジにて固定します。

(2)グリルの取付(グリルの据付説明書を参照してください)

❶分離グリルの据付説明書に従ってグリルへ部品を取付けます。
❷グリルを取付けます。吹出グリル(可動ルーバー)の可動ルーバーを下向きにして吹出グリル用据付枠のキャッチに差し込みます。
❸落下防止用ひもを吸込グリルと吸込グリル用据付枠に取付けます。

ご注意	吹出グリルの取付には方向性があります。

設置場所切換スイッチの設定

- 右図のように設置場所切換スイッチがあります。
- 設置場所切換スイッチを操作する必要はありません。
担し、ドレンアップメカ(MAC-840DM)を使用する場合は、コクタCN152のリード線(黄色)のみを引き抜きます。

設置構成図および設置スペース必要寸法

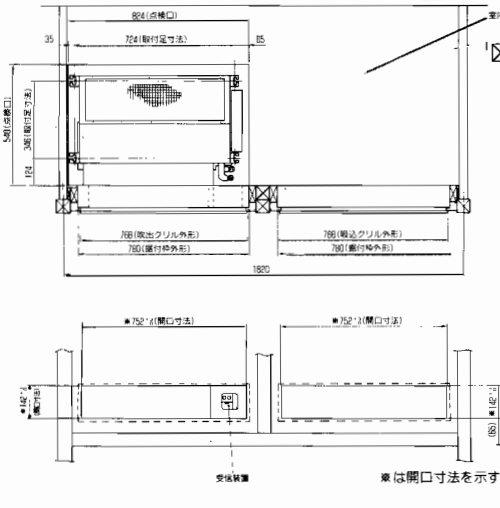

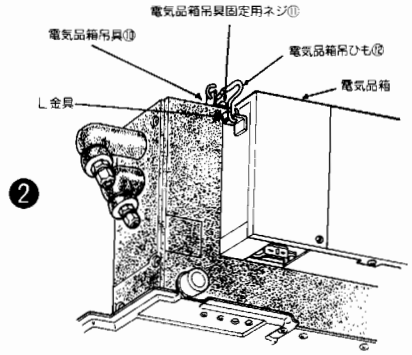

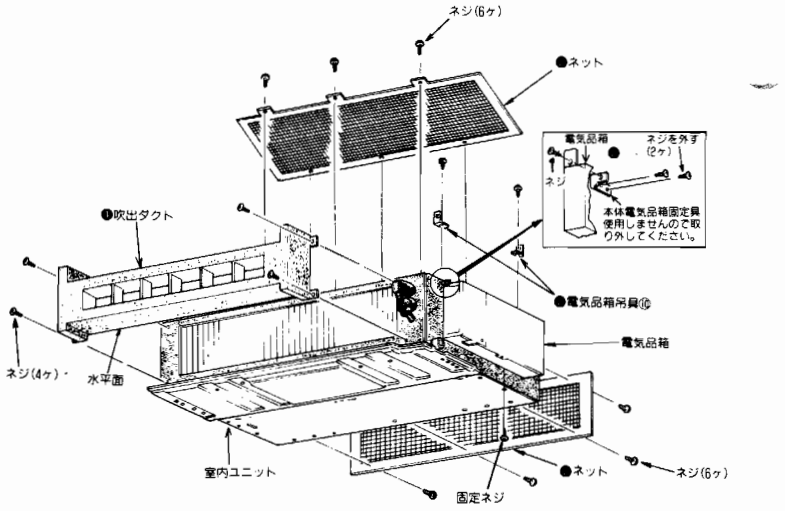

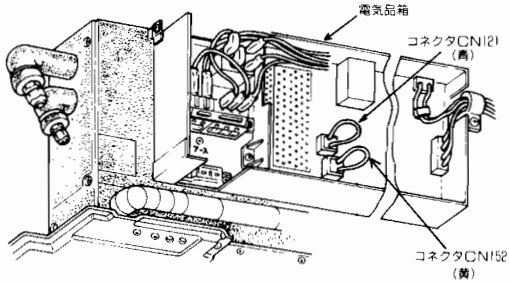

室内ユニットの据付例Ⓑ　一間幅地袋設置の場合

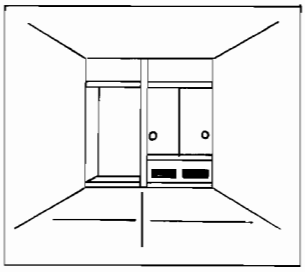

〈使用別売部品〉

分離グリル(和室用) 分離グリル(洋室用)	MAC-210TG MAC-211TG	※分離グリルは、いずれかを選定してください。
分離グリル用据付枠	MAC-221TW	
ドレンアップメカ	MAC-840DM	※ドレン配管の下りこう配が十分にとれない場合に使用してください。

① 据付枠の取付

- 据付枠には吹出グリル用と吸込グリル用があります。
- 吹出グリル用据付枠には方向性がありますのでご注意ください。
- 上記の設置構成図および設置スペース必要寸法と据付枠(MAC-221TW)の据付説明書に従って据付枠を取付してください。

設置構成図および設置スペース必要寸法

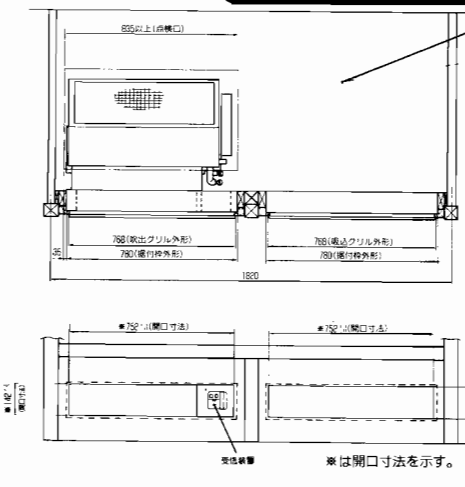

☒支柱:現地調達

- 据付枠は支柱（現地調達）等を用いて必ず確実に固定してください。
- 据付枠は必ず水平にセットしてください。
- 室内ユニットの重量により据付枠が傾斜しないよう室内ユニット収納室内の補強を確実に行ってください。
- 点検口を必ず設けてください。
- 室内ユニットの下面に支柱を設ける場合は、室内ユニットの振動が壁面等へ伝わらないようにゴム等（現地手配）を間に入れてください。

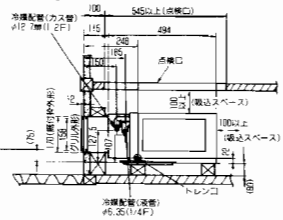

② 室内ユニットの先行準備

(1)冷媒配管、内外接続電線、電源電線、ドレン配管工事

- 室内ユニットの各接続部位置は上図のような位置にあります。設備業者および建築業者とご相談してとりまわしを行ってください。

ご注意
- 内外接続電線、電源電線の配線は後日のサービスのことも考慮して電気品箱の取り出しが可能なように室内ユニット近傍で余裕をもたせておいてください。

- ドレン配管は硬質塩ビパイプ一般管VP20（外径φ26）が室内ユニットのドレン口と接続できます。

(3)室内ユニットの部品取付

❶室内ユニット下面より電気品箱を固定しているネジを外します。
❷室内ユニットの背面板を取り外し、ネットを取付け、室内ユニットの天面開口部にもネットを取付けます。
❸吹出ダクトを室内ユニットの吹出側に取付けます。
吹出ダクトの水平面が室内ユニットの天面側になるように取付けます。

ご注意　吹出ダクトの取付には方向性があります。

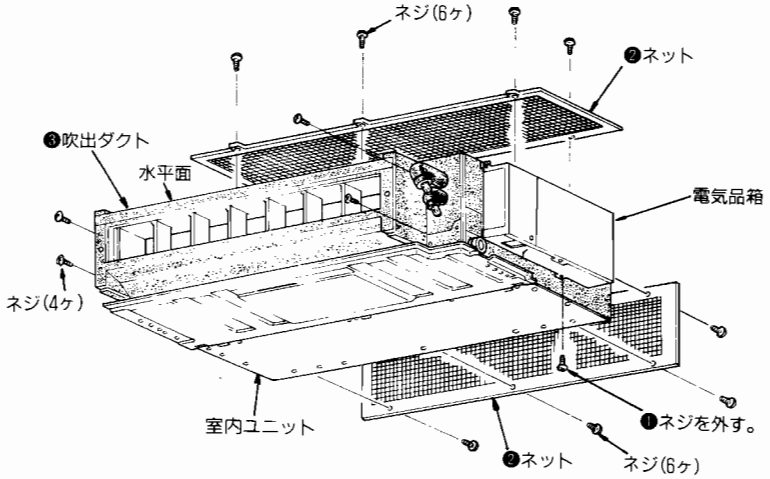

③ 据付工事

P406の(作業手順)の項にしたがって行ってください。

④ 受信装置、グリルの取付

(1)受信装置の取付

- 受信装置は吹出グリル用据付枠の右端に取付けます。
❶受信装置を化粧板の開口部を通してセットした後化粧板を吹出グリル用据付枠にネジにて固定します。

(2)グリルの取付（グリルの据付説明書を参照してください）

❶分離グリルの据付説明書に従ってグリルへ部品を取付けます。
❷次にグリルを取付けます。吹出グリル（可動ルーバー）を可動ルーバーを上向きにして、吹出グリル用据付枠のキャッチに差し込みます。
❸落下防止用ひもを吸込グリルと吸込グリル用据付枠に取付けます。

ご注意　吹出グリルの取付には方向性があります。

設置場所切換スイッチの設定

- 右図のように設置場所切換スイッチがあります。
- 操作はリード線を引き抜いて行います。
- コネクタCN121のリード線(青色)を引き抜きます。また、ドレンアップメカ（MAC-840DM）を使用する場合はコネクタCN152のリード線（黄色）も引き抜きます。

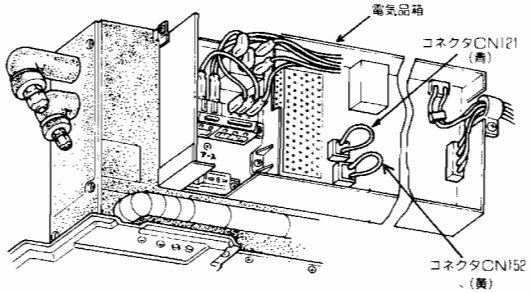

据付工事(代表工事例)

室内ユニットの据付例Ⓒ　半間幅天袋設置の場合

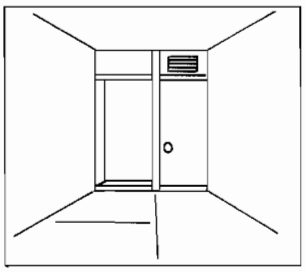

〈使用別売部品〉

一面グリル(和室用) 一面グリル(洋室用)	MAC-201TG MAC-202TG	※一面グリルは、いずれかを選定してください。
一面グリル用据付枠	MAC-220TW	
ドレンアップメカ	MAC-840DM	※ドレン配管の下りこう配が十分にとれない場合に使用してください。

① 据付枠の取付

●上記の設置構成図および設置スペース必要寸法と据付枠（MAC-220TW)の据付説明書に従って据付枠を取付してください。

② 室内ユニットの先行準備

(1)冷媒配管、内外接続電線、電源電線、ドレン配管工事

●室内ユニットの各接続部位置は上図のような位置にありますのであらかじめ右図のように長さ等の調整を行ってください。
●特にドレン配管工事につきましては必ず室内ユニット付属のドレンホース⑦を使ってください。
●ドレンホース⑦は硬質塩ビパイプ一般管VP20（外径φ26）を使用して接続部は必ず付属の接着剤⑰（塩ビ系接着剤）にて漏れのないようにしてください。

(2)室内ユニットへの部品取付

❶室内ユニット下面より電気品箱を固定しているネジを外します。
❷本体電気品箱固定具を室内ユニットより外します。
❸室内ユニット底面に本体固定用レール(2本)を取付けます。
❹吹出ダクトを室内ユニットの吹出側に取付けます。吹出しダクトの水平面 が室内ユニットの下面側になるように取付けます。
❺吸込ダクトを室内ユニットの天面側に取付け吸込ダクトの側面（電気品側)に天袋用電気品箱スライド具を取付け、(順序が逆になりますと吸込ダクトと室内ユニットとの固定ができません。)天袋用電気品箱固定具を取付けます。その後、電気品箱を電気品箱スライド具に引っ掛け、天袋用電気品箱固定具に固定します。
❻吸込ダクトにエアーフィルターを挿入し、エアーフィルターと室内ユニット天面との隙間を無くす為シール材を貼付けます。

ご注意	吹出ダクトの取付には方向性があります。

③ 据付工事

P406の(作業手順)の項にしたがってください。

④ 受信装置、グリルの取付

(1)受信装置の取付

❶受信装置を化粧板の開口部に通してセットします。
❷化粧板の上端を据付枠の右側上部の溝に差し込み化粧板の下端をネジにて固定します。

(2)グリルの取付<一面グリルの据付説明書に従って取付作業を行ってください。>

❶一面グリルの据付説明書に従ってグリルへ部品を取付けます。
❷次にグリルを取付けます。取付箇所は2ケ所です。
受信装置をセットした化粧板と吹出ダクトにそれぞれ固定します。
❸グリルの可動ルーバーが下部になるように取付けます。
❹取付後、グリル部の開閉操作を行ってください。

設置場所切換スイッチの設定

●右図のように設置場所切換スイッチがあります。
●設置場所切換スイッチを操作する必要はありません。
し、ドレンアップメカ（MAC-840DM)を使用する場合は、コクタCN152のリード線（黄色）のみを引き抜きます。

設置構成図および設置スペース必要寸法

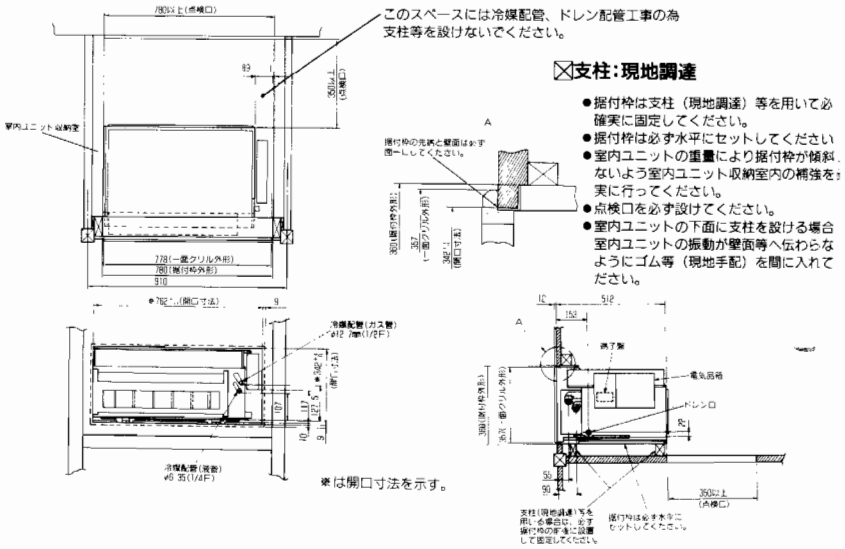

⊠支柱:現地調達

●据付枠は支柱（現地調達）等を用いて必確実に固定してください。
●据付枠は必ず水平にセットしてください
●室内ユニットの重量により据付枠が傾斜ないよう室内ユニット収納室内の補強を実に行ってください。
●点検口を必ず設けてください。
●室内ユニットの下面に支柱を設ける場合室内ユニットの振動が壁面等へ伝わらなようにゴム等（現地手配）を間に入れてください。

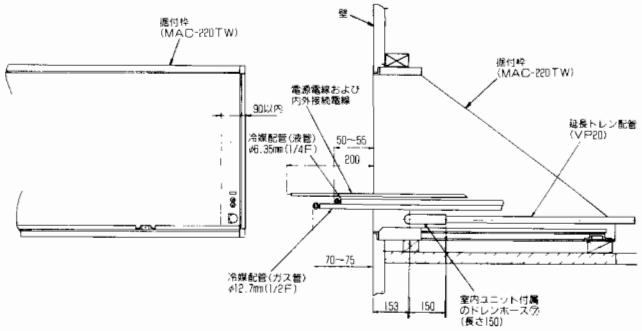

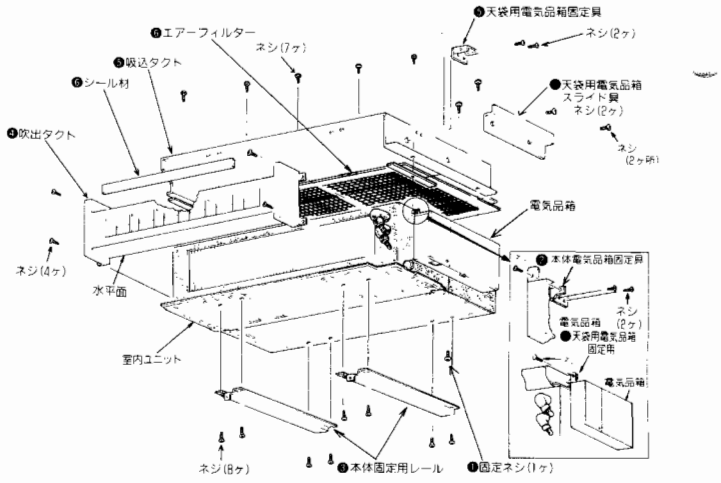

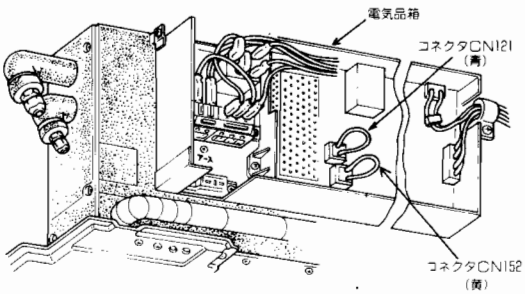

室内ユニットの据付例Ⓓ　半間幅地袋設置の場合

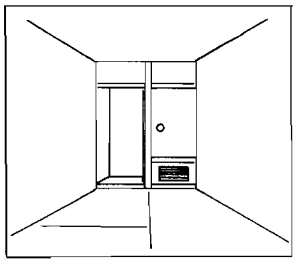

〈使用別売部品〉

一面グリル(和室用) 一面グリル(洋室用)	MAC-201TG MAC-202TG	※一面グリルは、いずれかを選定してください。
一面グリル用据付枠	MAC-220TW	
ドレンアップメカ	MAC-840DM	※ドレン配管の下りこう配が十分にとれない場合に使用してください。

① 据付枠の取付

●上記の設置構成図および設置スペース必要寸法と据付枠(MAC-220TW)の据付説明書に従って据付枠を取付けてください。

設置構成図および設置スペース必要寸法

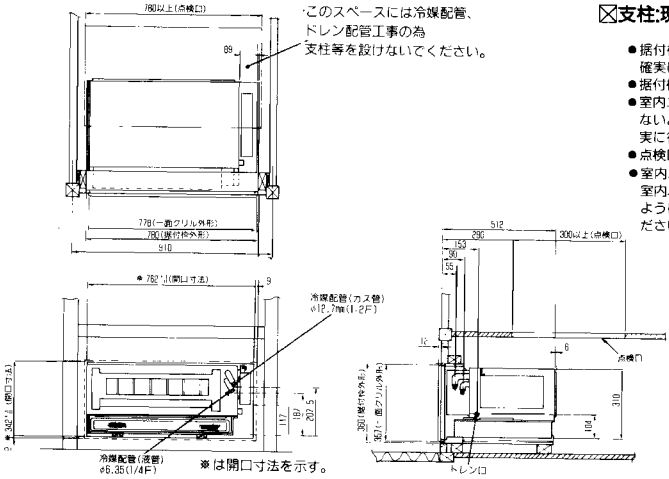

⊠支柱:現地調達

- 据付枠は支柱(現地調達)等を用いて必ず確実に固定してください。
- 据付枠は必ず水平にセットしてください。
- 室内ユニットの重量により据付枠が傾斜しないよう室内ユニット収納室内の補強を確実に行ってください。
- 点検口を必ず設けてください。
- 室内ユニットの下面に支柱を設ける場合は、室内ユニットの振動が壁面等へ伝わらないようにゴム等(現地手配)を間に入れてください。

② 室内ユニットの先行準備

(1)冷媒配管、内外接続電源、電源電線、ドレン配管工事

- 室内ユニットの各接続部位置は上図のような位置にありますのであらかじめ右図のように長さ等の調整を行ってください。
- 特にドレン配管工事につきましては、必ず室内ユニット付属のドレンホース⑦を使ってください。
- ドレンホース⑦は硬質塩ビパイプ一般管VP20(外径φ26)を使用して接続部は必ず付属の接着剤⑰(塩ビ系接着剤)にて漏れのないようにしてください。

(2)室内ユニッへの部品取付

❶室内ユニット下面より電気品箱を固定しているネジを外します。
❷室内ユニットの下面開口部に取付られているふさぎ板を外し、室内ユニット下面に吸込みダクトを取付けます。
❸ふさぎ板を室内ユニット天面開口部に取付けます。
❹吹出ダクトを室内ユニットの吹出側に取付けます。
吹出ダクトの水平面が室内ユニットの天面側になるように取付けます。
❺吸込ダクトの内側にあるレールに沿ってエアーフィルタを挿入します。

ご注意	吹出ダクトの取付には方向性があります。

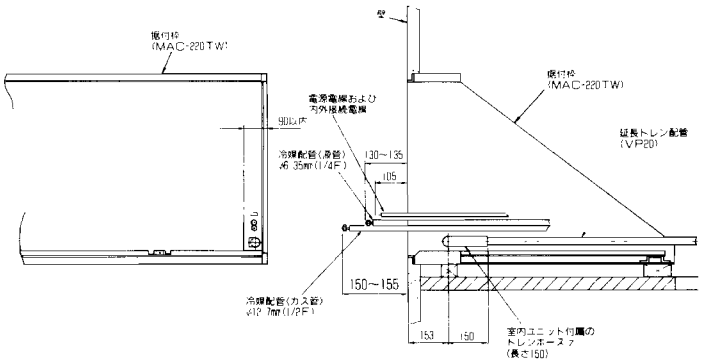

③ 据付工事

P406の(作業手順)の項にしたがって行ってください。

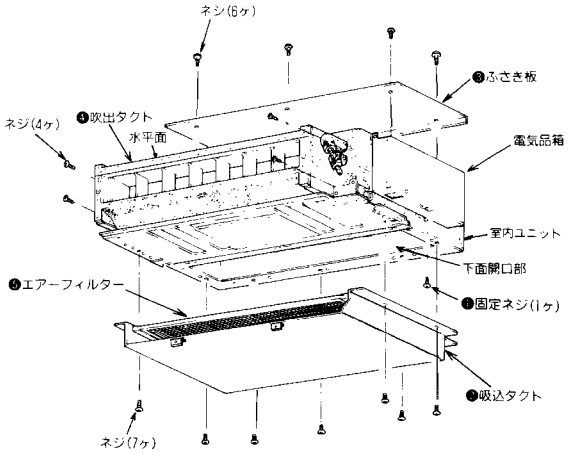

④ 受信装置、グリルの取付

(1)受信装置の取付

❶受信装置を化粧板の開口部に通してセットします。
❷化粧板の上端を据付枠の右側上部の溝に差し込み化粧板の下端をネジにて固定します。

(2)グリルの取付<一面グリルの据付説明書に従って取付作業を行ってください。>

❶一面グリルの据付説明書に従ってグリルへ部品を取付けます。
❷次にグリルを取付けます。取付箇所は2ケ所です。
受信装置をセットした化粧板と吹出ダクトにそれぞれ固定します。
❸可動ルーバーが上部になるように取付けます。
❹取付後、グリル部の開閉操作を行ってください。

設置場所切換スイッチの設定

- 右図のように設置場所切換スイッチがあります。
- 操作はリード線を引き抜いて行います。
- コネクタCN121のリード(青色)を引き抜きます。また、ドレンアップメカ(MAC-840DM)を使用する場合はコネクタCN152のリード線(黄色)も引き抜きます。

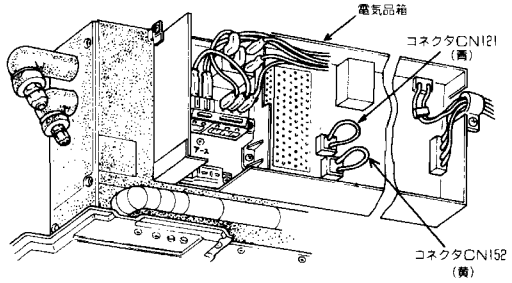

据付工事(代表工事例)

MEH-2820S
MEH-4020S
MEH-5020S

室内外ユニット据付図

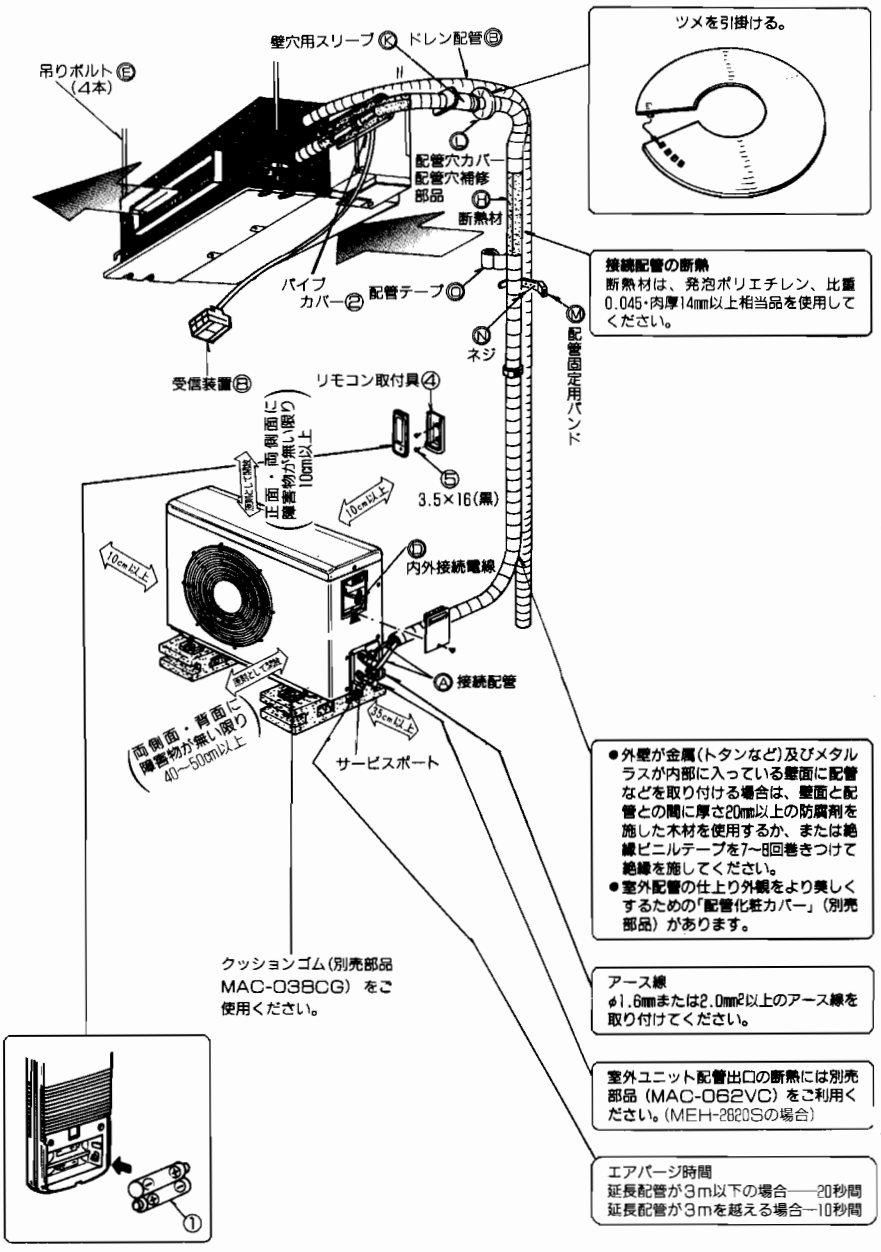

※上図の⇔印寸法は、エアコンの性能を保証するために必要な空間です。後々のサービス、補修等も考慮して出来るだけ周囲の空間が大きくとれる場所に設置してください。

冷媒配管許容量	
配管長	15m以内
高低差	6m以内
曲げ箇所	10ヶ所以内

現地で準備していただく部品

	部品名	数量
Ⓐ	接続配管 液管 φ6.35(¼") ガス管 MEH-2820S φ9.52(⅜") MEH-4020S φ12.7(½") MEH-5020S φ15.88(⅝")	各1
Ⓑ	ドレン配管 VP25 (外径φ32mm)	1
Ⓒ	電源電線(2芯)VVFケーブル (φ1.6またはφ2.0)	1
Ⓓ	内外接続電線(2芯)VVFケーブル (φ1.6またはφ2.0)	1
Ⓔ	吊りボルト(M10)	4
Ⓕ	フランジ付ナット(M10)	8
Ⓖ	六角ナット(M10)	4
Ⓗ	冷媒配管用断熱材 (発泡ポリエチレン 比重0.045・肉厚14mm以上 相当品)	1
Ⓘ	ドレン配管用断熱材 (発泡ポリエチレン 比重0.03・肉厚10mm以上 相当品)	1
Ⓚ	壁穴用スリーブ	1
Ⓛ	配管穴補修部品 パテ、カバー(または石膏等)	1
Ⓜ	配管固定用バンド (配管長さにより異なります)	2~5
Ⓝ	Ⓜの固定用ネジ (配管長さにより異なります)	2~5
Ⓞ	配管テープ	1
Ⓟ	ダクト工事部品一式 (ダクト、キャンバスダクト点検口など)	—

室内ユニット付属部品

据付け前に下記部品を確認してください。

( ) 内はMEH-4020S,5020Sの場合

①	乾電池 リモコンスイッチ用 単4形	2
②	パイプカバー (冷媒配管接続用)	1(2)
③	冷凍機油(3cc)	1
④	リモコン取付具	1
⑤	④の固定用ネジ 3.5×16(黒)	2
⑥	水さし (排水チェック用)	1
⑦	特殊座金 クッション付(4個)	8
⑧	受信装置	1
⑨	受信装置カバー	1
⑩	受信装置取付金具	1
⑪	⑩の固定用ネジ 4×20	2
⑫	受信装置受け板	1

- 上記部品表の数量は室内ユニット1台当りの使用数です。
- 別売の延長パイプ(MAC-480PI~484PI)には上記部品Ⓐ、Ⓓ、Ⓗ、Ⓚ~Ⓞ相当が含まれております。
- 上記部品表中のⓅダクト工事部品につきましては、別売部品があります。

ダクト仕様

2×φ200フレキッシブルダクト使用時

	許容ダクト長	ダクト曲り部
吹出側ダクト	吸込側と合わせて5m以下	90°以下 1ヶ所
吸込側ダクト	1m以下	45°以下 1ヶ所

- 別売のダクト部材の取付説明書を充分に読み、正しく据付けてください。
- ダクトは充分な断熱を行ってください。
- ダクト部品には不燃性材料を使用してください。

機外静圧使用範囲

- 0~3mmAqで使用してください。

据付け工事の注意事項　※(　)内は40・50タイプの寸法

(1)吊り込み準備

●本体吊り下げ後、天井内での配管、配線接続作業が必要です。据付場所選定後、配管引出し方向を決定し、特に天井が既設の場合は、本体を吊り下げる前に配管、配線接続位置まで冷媒・ドレン配管・電源・内外接続電線を引いておいてください。

ユニット寸法と天井穴寸法

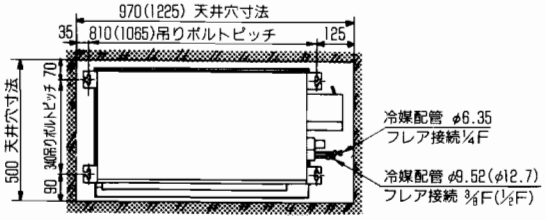

●本説明書の裏面に原寸大のユニット寸法と天井穴寸法が印刷してあります。穴あけの際にご利用ください。

●天井開口寸法は500mm×970mm(1225mm)以上とってください。
これが点検口となり、アフターサービス用としても必要となります。

●点検口カバーは現地調達となりますのでお客様の同意を得て据付けてください。

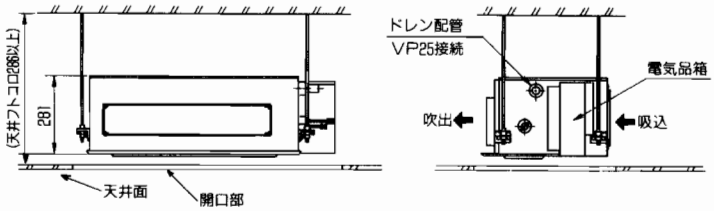

ご注意　電気品箱側のスペースがなくまたは電気品箱がじゃまになり配管の接続やドレン配管等の作業がやりにくい場合は、電気品箱をはずし近傍の壁等にネジ止めしてください。

●天井空間はご使用になるダクト部品等を考慮してお決めください。

●**天井の処理**…建物の構造により異なりますので、くわしくは建築、内装業者とご相談ください。

吊りボルトの設置

木造の場合

●小屋梁(平家建)又は二階梁(二階建)を強度メンバーとしてください。

●エアコン吊り下げ用角材は梁間が90cm以下の時6cm角以上180cm以下の時は9cm角以上のじょうぶな角材を用いてください。
(現地調達)

●吊りボルトはM10を用いてください。
(現地調達)

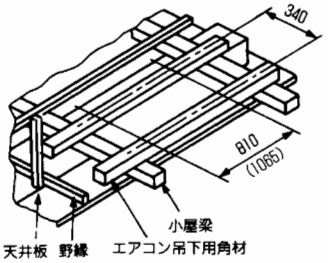

鉄筋の場合

下図の方法で吊りボルトを固定するか、またはアングル・角材などを利用して吊りボルトを取り付けてください。

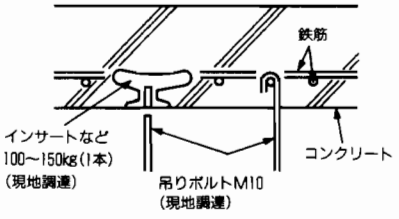

(2)吊り込み作業　※(　)内は40・50タイプの寸法

吊りボルトのピッチを確認してください。340mm×810mm(1065mm)

①吊りボルトにあらかじめフランジ付ナット(M10)Ⓕ、特殊座金⑦(2個)、フランジ付ナット(M10)Ⓕ、六角ナット(M10)Ⓔの順に通しておく。

※クッション付特殊座金⑦はクッションを下向きにして上側にセットしてください。

②ユニットを吊りボルトに合わせて持ち上げ、特殊座金⑦の間に取付足を通して固定してください。(同様にして4ヶ所行ってください。)

③ユニットの取付足が長穴になっていますので本体と天井穴の寸法が出ないときは調整してください。

④コーナー4ヵ所が水平になっているか水準器又はビニルチューブに水を入れて確認してください。

※本体を据付けたときの傾きは1°13mm(17mm)以内におさえてください。

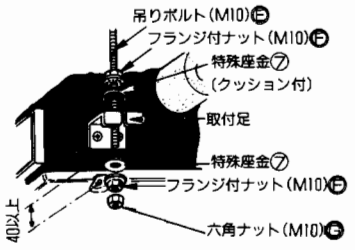

(3)冷媒配管ドレン配管

●このユニットは、フレア接続となっています。

●冷媒配管、ドレン配管とも露たれを防止するため充分な防露断熱工事を施工してください。

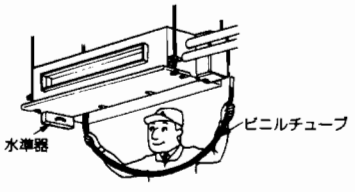

⑷ドレン配管接続

●ドレン配管は硬質塩ビパイプ一般管VP25(外径φ32)を使用し接続部は必ず塩ビ系接着剤にて漏れのないように行ってください。
●ドレンパイプが屋内を通る場合は必ず市販の断熱材(発泡ポリエチレン比重0.03、肉厚10mm以上)を巻いてください。
●ドレン配管を接続する場合にユニット側の配管に力を加えないよう注意してください。
できる限り室内ユニット近傍で配管を固定してください。

●ドレン配管は室外側(排水側)が下りこう配(1/100以上)となるようにし、途中にトラップや山越えを作らないようにしてください。
●ドレン配管の横引きは20m以下にしてください。また、ドレン配管が長い場合には途中に支持金具を設けてドレン配管の波打ちをなくしてください。
エアー抜き管は絶対につけないでください。(ドレンアップメカ内蔵の為ドレンが吹出る場合があります。)
●ドレン配管の排水口部の臭気トラップは必要ありません。

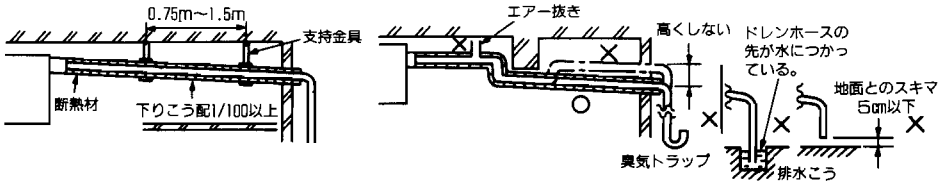

●集合配管の場合下図のように、本体のドレン出口部より約10cm位低い位置に集合配管がくるようにし、かつ集合配管はVP30程度のもので下りこう配1/100以上になるように施工してください。

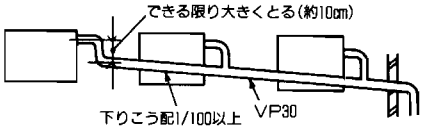

●ドレン出口高さを本体ドレン位置よりも上げたい場合は下図の様に、本体下面から最大50cmまで垂直に上げた後、下りこう配1/100以上で施工してください。

注1)"A"部ドレン配管はドレンの本体出口から垂直に立ち上げてください。
注2)"A"部の立ち上げ可能最大寸法は、本体下面から50cmですが、可能な限り立ち上げ寸法は小さくしてください。

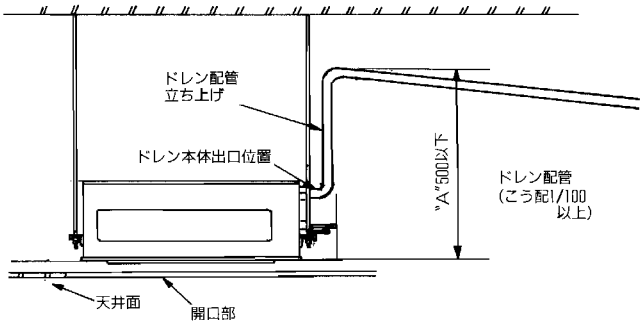

●"A"部立ち上げ寸法が大きすぎた場合、運転を停止した際に立ち上げ部のドレン水がドレンパン内に逆流し、ドレン水が多くなってドレンパンからオーバーフローを起こしますのでご注意ください。

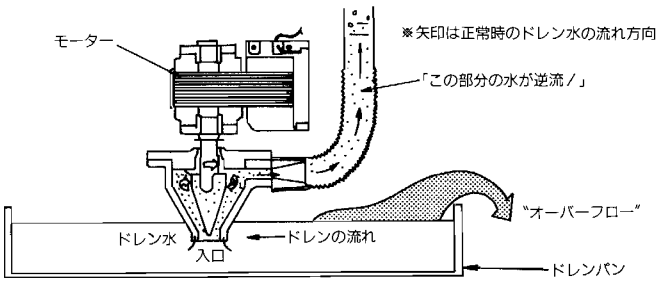

⑸断　熱

●配管接続部分を確実に断熱材にてシールしてください。
断熱が不十分ですと露たれの原因となります。
特に天井内の雰囲気は高温・多湿の場合が多いので断熱は十分に行ってください。
●室内側の冷媒配管接続部の断熱材は付属のパイプカバー㉒を使用して右図のように確実に施工しビニルテープでテーピングしてください。
●室外に露出する部分には配管テープ◎をご使用ください。



⑹受信装置の取り付け

●取付位置は受信のさまたげになるものがなく、かつ吸込口付近の天井または壁に取り付けてください。
●受信装置のコード長さは2.5mです。

取り付け方法

❶電気品箱に取付けられているカバーをはずし、基板よりのコードと受信装置のコードを接続し、その接続部(コネクタ)は、内部へ押し込んでください。この時、下図に示すように必ず、クランプにて固定してください。
❷天井または壁に開口部を設け受信装置受け板⑫を天井裏へ置き受信装置受け板⑫のネジ穴に合わせてφ5の穴を天井に開けてください。
❸下図のように開口部より受信装置⑧を取り出し、受信装置取付金具⑩の開口を通し、受信装置⑧の固定用ツメが確実にかかるように受信装置取付金具⑩にはめ込んでください。
❹上記の取付金具を天井または壁の開口部へはめ込み固定用ネジ⑪で確実に固定してください。
❺受信装置カバー⑨は内側のツメが取付金具⑩に確実にかかるように取り付けてください。

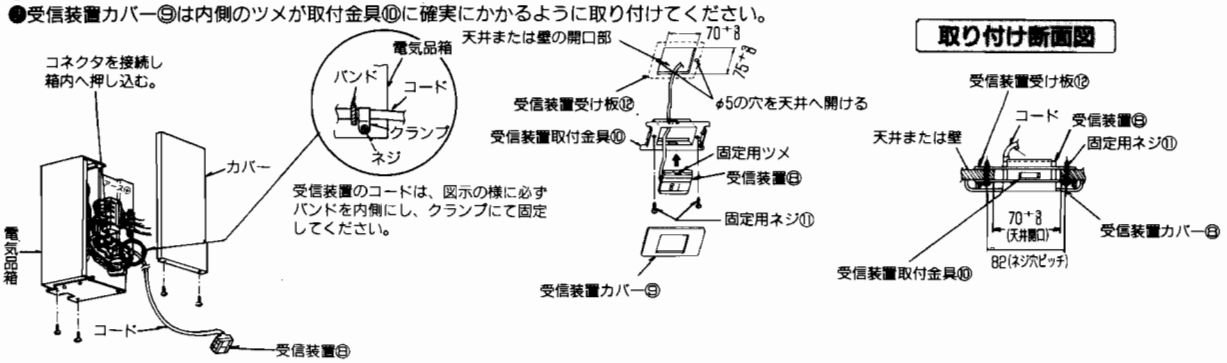

⑺電　源

●電源電線のルームエアコンへの引き込み接続工事については下記の仕様表に合わせ電気設備技術基準及び内線規程に従って施工してください。
●回路はルームエアコン専用回路としてください。

形　名	定格電圧	運転電流(A)	始動電流(A)	コンセント定格(ブレーカー容量)	電源接続方式	電源電線(分岐回路)の太さと長さ 電線径(mm)/最大こう長(m)	
MEH-2820S	単相200V	5.85/6.85	34/32	250V　20A	端子台	1.6/20	2.0/31
MEH-4020S	〃	7.55/8.60	36/34	〃	〃	1.6/18	2.0/29
MEH-5020S	〃	10.4/12.6	53/51	〃	〃	1.6/12	2.0/20

⑻電源電線・内外接続電線の接続

●天井が既設の場合、電気品箱を右図のように下にズラして配線作業ができます。
●作業が終わりましたらもとの位置に戻してください。
●後日のサービスのことも考慮して右図のように電気品箱を引き下げされるように電源電線◐、内外接続電線◒の長さはユニット近傍で余裕をもたせておいてください。
●電源電線◐、内外接続電線◒は、配管パイプに接触させないよう注意してください。
●内線規程に従って配線してください。
被覆が3～4mmかくれるまで確実に押し込み、各々の線を引張って抜けないことを確認してください。挿入が不十分ですと端子台が焼損することがあります。

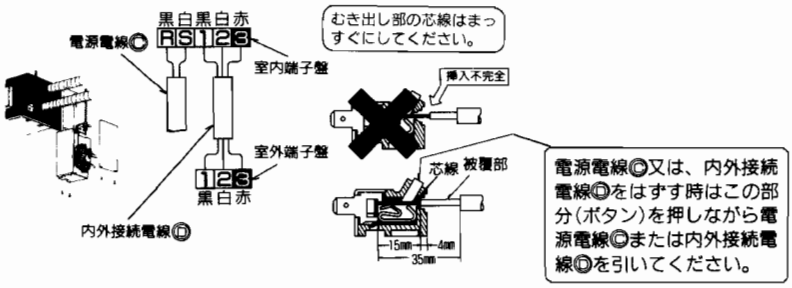

(内外接続電線)
●VVFケーブル
3芯φ2.0mm

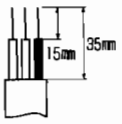

(電源電線)
●VVFケーブル
2芯φ2.0mm

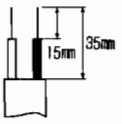

据付工事(代表工事例)

⑼アース工事について

●アース工事は必ず実施してください。

●アース端子は室外ユニットの右側面、もしくは、室内ユニット電気品箱の端子盤の横についています。

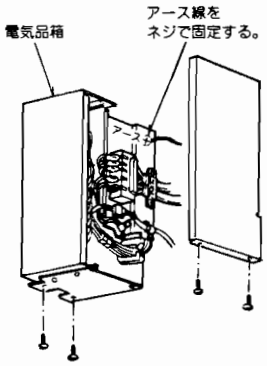

⑽排水チェック用のドレンの注入

●500ccから600ccぐらいの水（水さし⑥で3～4杯分）を右図のように吸込口右上にあるドレンホースに水さし⑥で除々に入れてください。

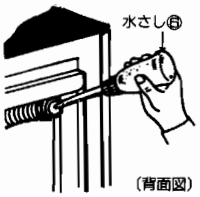

ご注意

吸込側のダクトをつけた後排水チェックを行う場合は、下面のふさぎ板をはずしてから下図の位置から水さし⑥で除々に入れて排水チェックを行ってください。

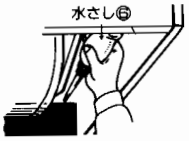

⑾ダクト工事

●別売のダクト部材の取付説明書を充分に読み、正しく据付けてください。
●ダクトは充分な断熱を行なってください。
●ダクト部品には不燃性材料を使用してください。

⑿試運転

●試運転をはじめる前に、誤配線がないか、もう一度確認してください。
誤配線をしますと正常な運転ができないか、又はヒューズが切れて運転ができなくなります。

●試運転は受信装置(下図)にある応急運転スイッチのスライドスイッチと押ボタンとで行ないます。応急運転スイッチの押ボタンを押すと30分間試運転の状態になります。30分以降は応急運転(暖冷房共24℃設定温度)となります。

●試運転は次の手順で確認してください。

❶暖　房（暖房運転から行なってください。）
●応急運転スイッチのスライドスイッチを「暖房」にセットしてから、押ボタンを押して運転してください。
この時約5秒後に「運転」「霜取・予熱」のランプが点滅する場合は誤配線ですので、内外接続電線㊀を点検してください。

❷冷　房
●スライドスイッチを「冷房」にセットしてください。3分後に冷房運転を開始します。

❸暖房、冷房運転が確認できましたら、応急運転スイッチの押ボタンを押して運転を停止してください。

注）試運転、応急運転中にリモコンからの操作を行ないますと、試運転、応急運転は自動的に解除されます。

❹リモコンの受信確認
●リモコンの運転／停止ボタンを押して、室内ユニット本体が「ピッ」となることを確認してください。もう一度リモコンの運転／停止ボタンを押して「切」にしてください。

受信装置の切換スイッチは「冷房・暖房」どちらになっていてもリモコン側の設定にしたがいますので、リモコン操作の時はさわる必要がありません。

再起動防止機構について
●リモコン運転時は、機器の保護のため、3分再起動防止機構が作動して、一旦圧縮機が停止しますと、3分間は、圧縮機が再運転しないようになっています。

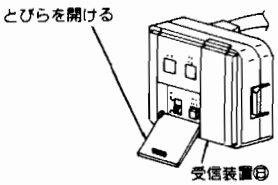

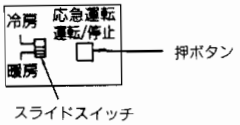

別売部品(ダクトシステム部材)

標準ダクトシステム

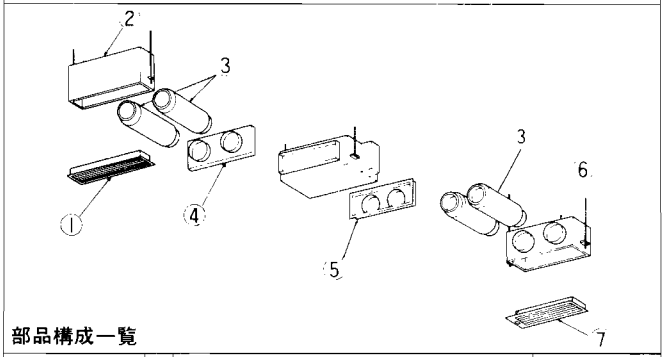

部品構成一覧

タイプ	番号	品名	形名
標準ダクトシステム	①	吹出グリル	MAC-560FG
	②	吹出グリル用チャンバー	MAC-561GC
	③	フレキシブルダクト(1m)	PAC-SA14FD
	③	フレキシブルダクト(2m)	PAC-SA15FD
	④	本体吹出用チャンバー(25・28用)	MAC-565FC
	④	本体吹出用チャンバー(35・40・45・50用)	MAC-566FC
	⑤	本体吸込用チャンバー(25・28用)	MAC-575RC
	⑤	本体吸込用チャンバー(35・40・45・50用)	MAC-576RC
	⑥	吸込チャンバー	MAC-571GC
	⑦	吸込グリル	MAC-570RG

下吸込ダクトシステム

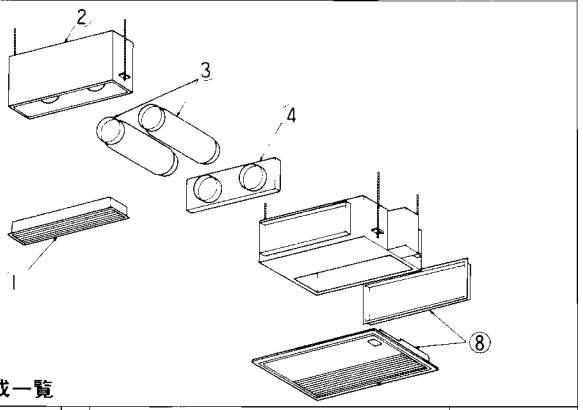

部品構成一覧

タイプ	番号	品名	形名
下吸込ダクトシステム	①	吹出グリル	MAC-560FG
	②	吹出グリル用チャンバー	MAC-561GC
	③	フレキシブルダクト(1m)	PAC-SA14FD
	③	フレキシブルダクト(2m)	PAC-SA15FD
	④	本体吹出用チャンバー(25・28用)	MAC-565FC
	④	本体吹出用チャンバー(35・40・45・50用)	MAC-566FC
	⑧	下吸込セット (25・28用)	MAC-580US
	⑧	下吸込セット (35・40・45・50用)	MAC-581US

下り天井システム

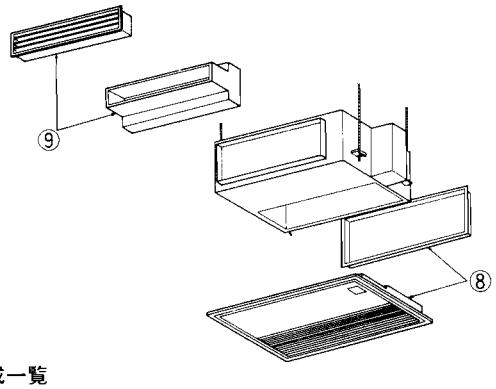

部品構成一覧

タイプ	番号	品名	形名
下り天井システム	⑨	下り天井吹出セット(25・28用)	MAC-584SS
	⑨	下り天井吹出セット(35・40・45・50用)	MAC-585SS
	⑧	下吸込セット (25・28用)	MAC-580US
	⑧	下吸込セット (35・40・45・50用)	MAC-581US

天袋(地袋)システム

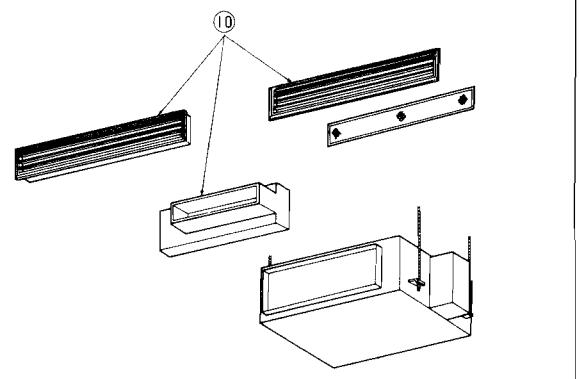

部品構成一覧

タイプ	番号	品名	形名
天袋(地袋)システム	⑩	天袋(地袋)収納セット(25・28用)	MAC-587TS
	⑩	天袋(地袋)収納セット(35・40・45・50用)	MAC-588TS



形名	1 MAC-560FG	2 MAC-561GC	③ PAC-SA14FD	③ PAC-SA15FD	4 MAC-565FC	4 MAC-566FC	5 MAC-575RC
標準価格(税別)	21,000円	14,000円	10,000円	15,000円	10,000円	12,000円	9,000円

形名	5 MAC-576RC	6 MAC-571GC	7 MAC-570RG	8 MAC-580US	9 MAC-584SS
標準価格(税別)	10,000円	12,000円	19,000円	33,000円	30,000円

形名	8 MAC-581US	9 MAC-585SS	10 MAC-587TS	10 MAC-588TS
標準価格(税別)	43,000円	40,000円	45,000円	50,000円

この紙面に掲載の全商品の価格には消費税は含まれておりません

ダクトシステム（適用機種：MEH-2820S・4020S・5020S）

標準ダクトシステム

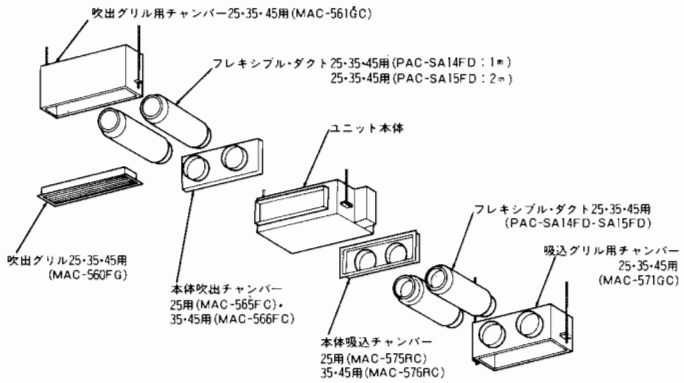

ユニット寸法と天井穴寸法

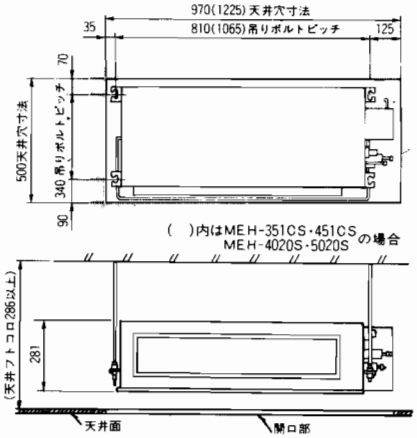

MAC-560FG・吹出グリル
MAC-561GC・吹出グリル用チャンバー

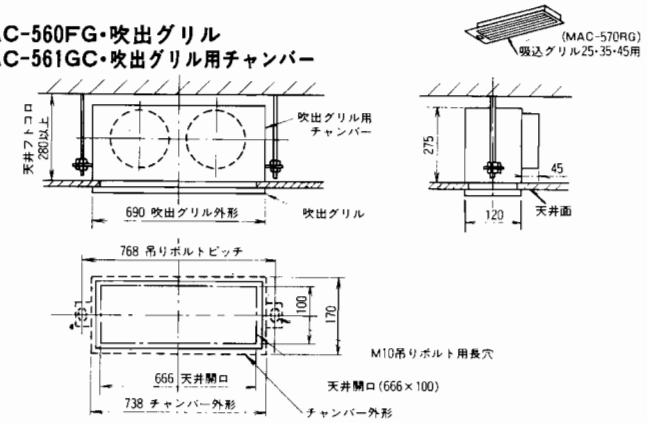

MAC-570RG・吸込グリル
MAC-571GC・吸込グリル用チャンバー

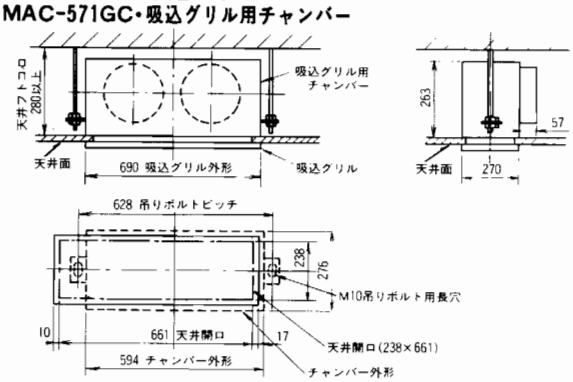

下吸込ダクトシステム

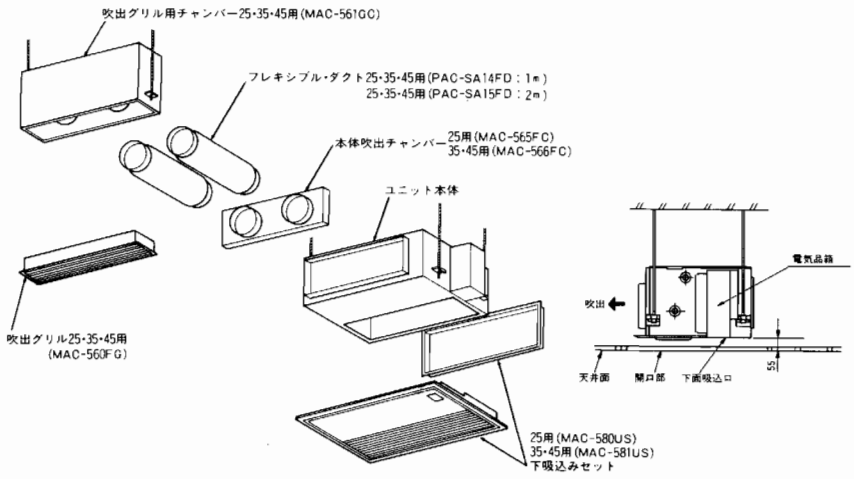

ユニット寸法と天井穴寸法

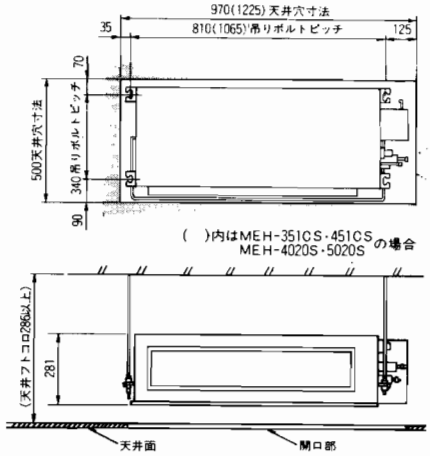

MAC-560FG・吹出グリル
MAC-561GC・吹出グリル用チャンバー

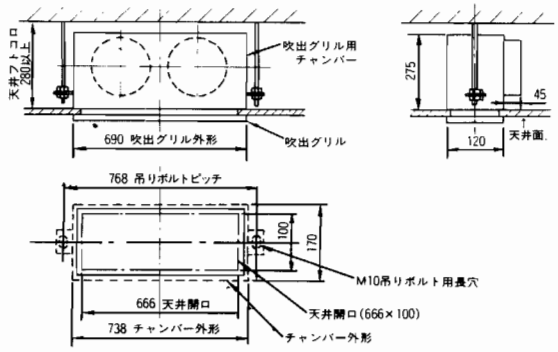

下吸込セット　MAC-580US (MEH-251CS・2820S)　MAC-581US (MEH-351CS・451CS) (MEH-4020S・5020S)

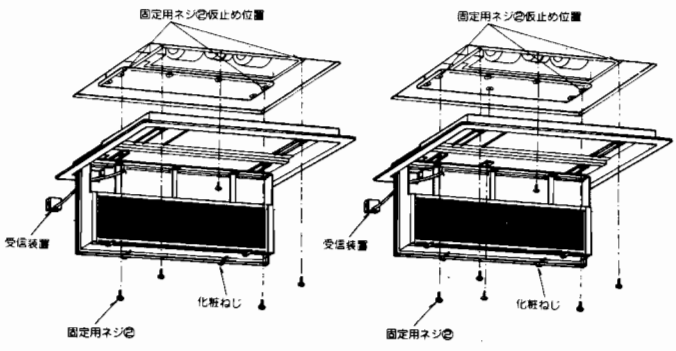

下り天井ダクトシステム

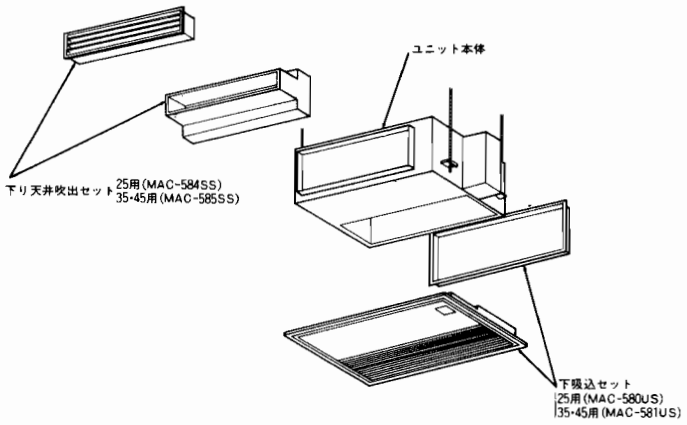

ユニット寸法と天井穴寸法 ( )内はMEH-351CS・451CS MEH-4020S・5020Sの場合

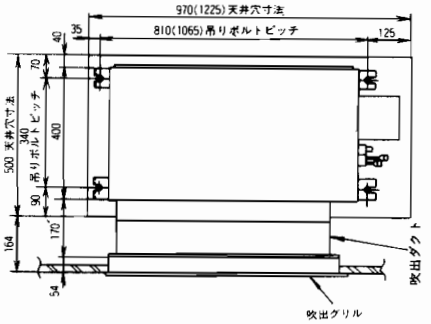

下り天井吹出セット
MAC-584SS (MEH-251CS・2820S) ( )内は585SSの場合
MAC-585SS (MEH-351CS・451CS / MEH-4020S・5020S)

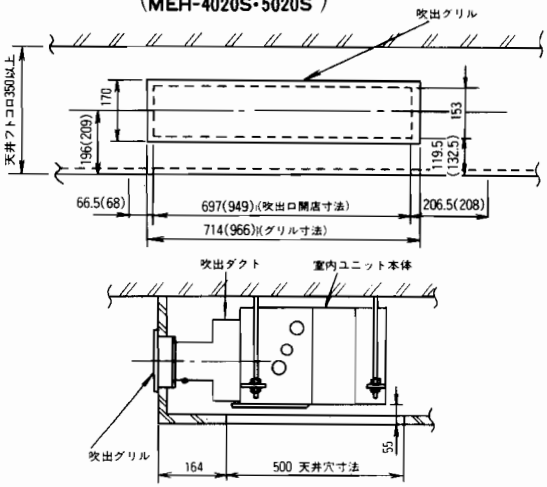

下吸込セット　MAC-580US (MEH-251CS・2820S)　MAC-581US (MEH-351CS・451CS / MEH-4020S・5020S)

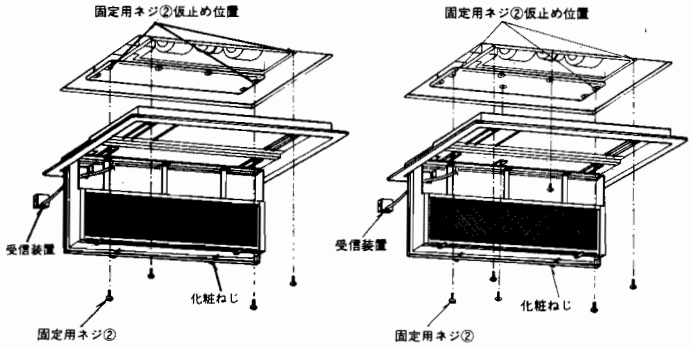

10

天袋(地袋)ダクトシステム

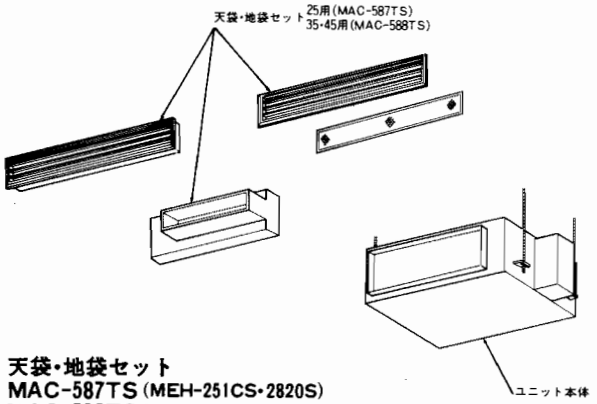

天袋・地袋セット
MAC-587TS (MEH-251CS・2820S)
MAC-588TS (MEH-351CS・451CS / MEH-4020S・5020S)

室内ユニット左側据付

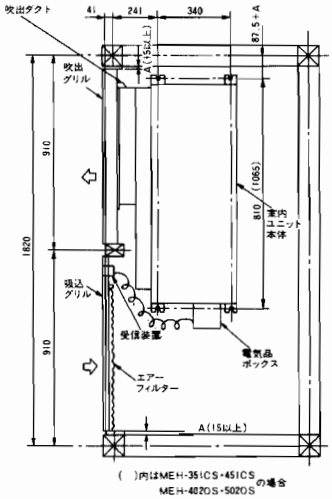

室内ユニット右側据付

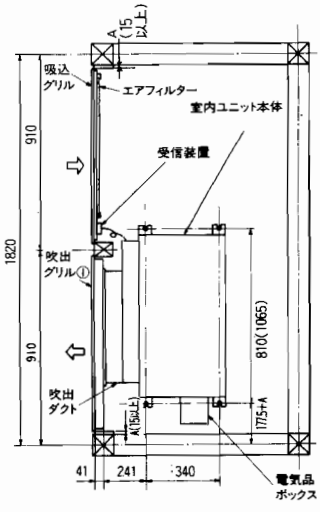

グリル取付状態図

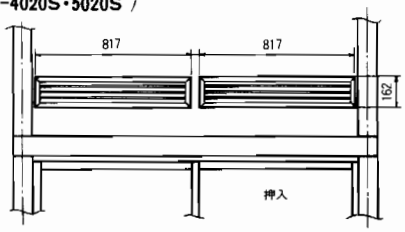

吸込・吹出開口寸法図

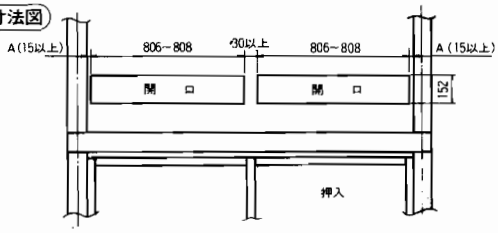

地袋の場合

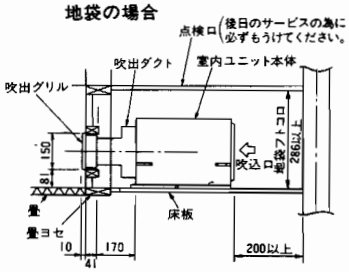

天袋の場合

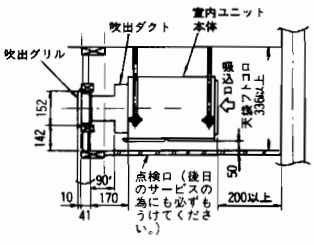

据付工事(代表工事例)

MSH-2230L
MSH-2830L
MSH-2830LS

●室外ユニット及び接続配管の設置は、この据付説明書に従って行ってください。
このエアコンはフロン22ガスを使用しています。
●室内ユニットの据付は室内ユニットに添付された据付説明書によって行ってください。

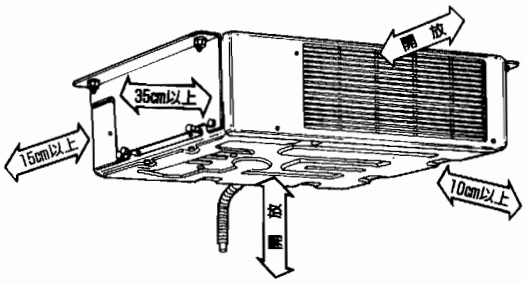

※上図の⇔印寸法は、エアコンの性能を保証するために必要な空間です。後々のサービス、補修等も考慮して出来るだけ周囲の空間が大きくとれる場所に設置してください。

●室外ユニットの配管接続の際は組スパナと長さ200mmのモンキースパナを使用してください。

アンカーボルトの設置寸法(mm)

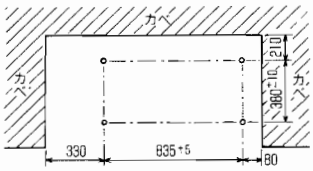

アンカーボルトの寸法

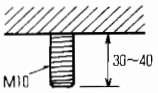

室外ユニット付属部品

①	吊具(右)	1
②	吊具(左)	1
③	六角ボルト(座金付) M8×16	4
④	六角ナット M10	4
⑤	六角ロックナット M10	8
⑥	平座金 M10	8

室内外ユニット据付図

●この据付図は別売の延長パイプを使用した例です。

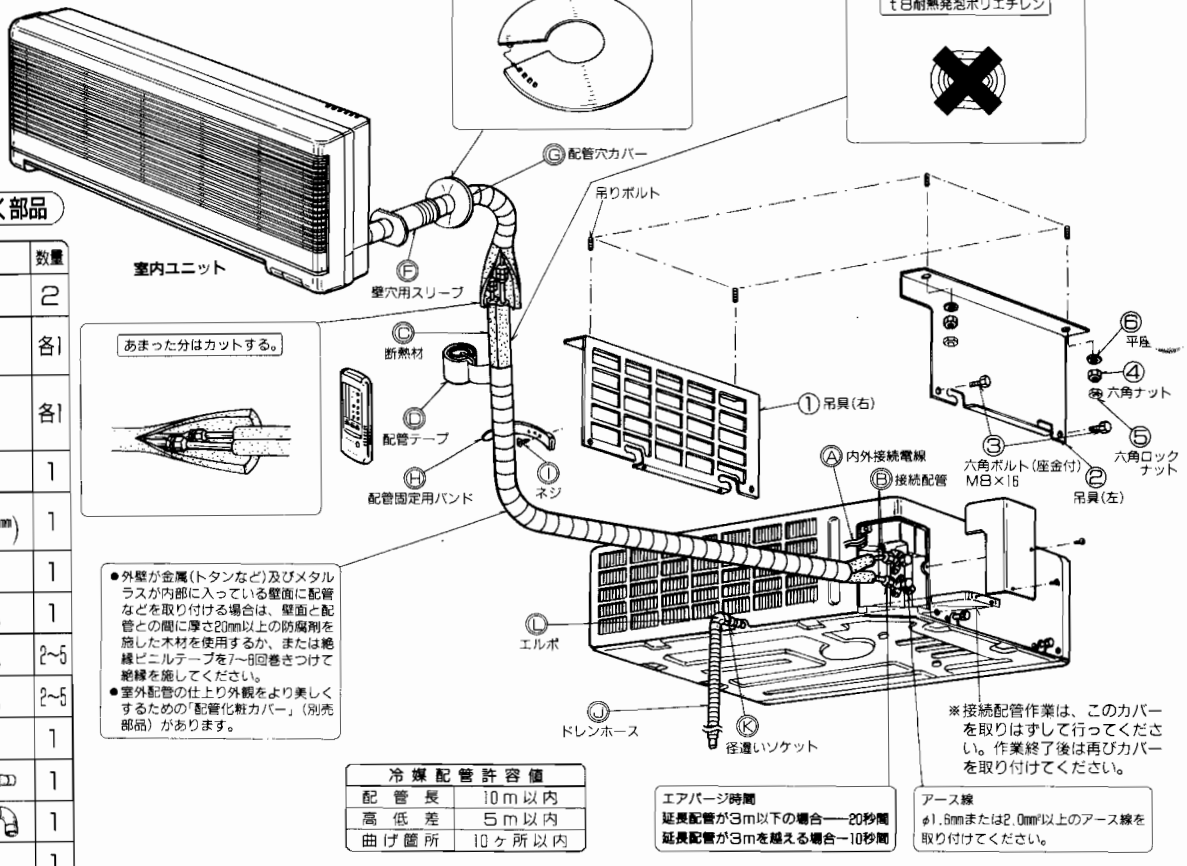

●外壁が金属(トタンなど)及びメタルラスが内部に入っている壁面に配管などを取り付ける場合は、壁面と配管との間に厚さ20mm以上の防腐剤を施した木材を使用するか、または絶縁ビニルテープを7~8回巻きつけて絶縁を施してください。
●室外配管の仕上り外観をより美しくするための「配管化粧カバー」(別売部品)があります。

※接続配管作業は、このカバーを取りはずして行ってください。作業終了後は再びカバーを取り付けてください。

現地で準備していただく部品

	部品名	数量
Ⓐ	内外接続電線 VVFケーブル(2芯)φ2.0mm	2
Ⓑ	接続配管 液 管φ6.35(¼") ガス管φ9.52(⅜")	各1
Ⓒ	断熱材 耐熱発泡ポリエチレン 比重0.045 t8 (液管用、ガス管用)	各1
Ⓓ	配管テープ	1
Ⓔ	延長ドレンホース (または軟質塩ビホース内径φ15mm 硬質塩ビパイプVP16)	1
Ⓕ	壁穴用スリーブ	1
Ⓖ	配管穴補修部品 パテ、カバー(または石膏等)	1
Ⓗ	配管固定用バンド (配管長さにより異なります)	2~5
Ⓘ	Ⓘの固定用ネジ (配管長さにより異なります)	2~5
Ⓙ	室外ドレンホース (VP20)	1
Ⓚ	径違いソケット (呼び径20×13)	1
Ⓛ	エルボ (呼び径13)	1
Ⓜ	直 管 (VP13)	1

●上記部品表の数量は室内ユニット1台当りの使用数です。
●別売の延長パイプ(MAC-470PI~473PI)には上記部品Ⓐ~Ⓘ相当が含まれております。

冷媒配管許容値	
配管長	10m以内
高低差	5m以内
曲げ箇所	10ヶ所以内

エアパージ時間
延長配管が3m以下の場合——20秒間
延長配管が3mを越える場合——10秒間

アース線
φ1.6mmまたは2.0mm以上のアース線を取り付けてください。

据付け工事の注意事項

(1)アンカーボルトのピッチ確認

●下図に示す(奥行)360×(横)835ピッチのM10吊りボルトに据付けできます。上記以外のピッチ(奥行)146~282、291~427、436~572×(横)~850で吊りボルトが取り付けられている場合は別売部品(公団用アンクル)を使用すれば据付け可能です。
●取付前に吊りボルトの強度を十分に確認してください。

(2)吊具の固定

●吊具①、②を六角ナット④および六角ロックナット⑤および平座金⑥にて吊りボルトに取り付けます。

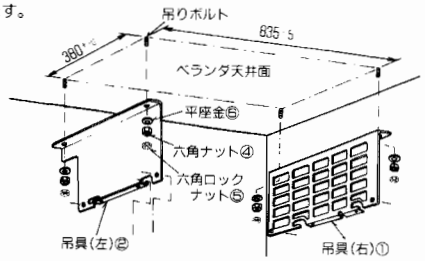

●吊具①、②を取り付ける際には、付属品の六角ロックナット⑤、あるいは平座金⑥を下図のように吊具①、②と据付面の間にはさみ、据付けた際、ユニット背面が後方傾きになる様調整して取り付けてください。(目安としては傾き角度1°程度)

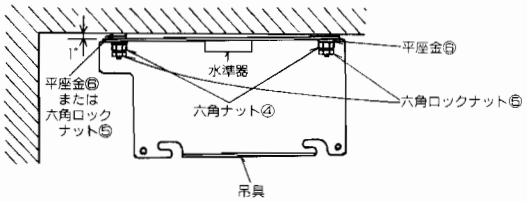

(3)室外ユニットの仮掛け

●室外ユニットを真上に押し上げ室外ユニットの両側面の仮掛けピンを吊具①、②の切欠き部に引掛けて仮吊りします。

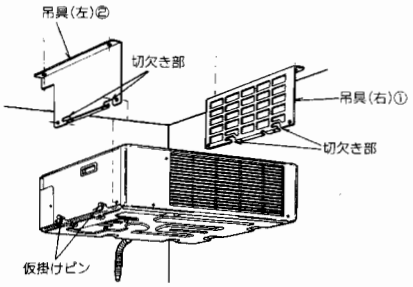

(4)室外ユニットと吊具の固定

●室外ユニットと吊具①、②を六角ボルト(座金付)M8×16③にて本締めします。
(両側面2ヵ所ずつ)

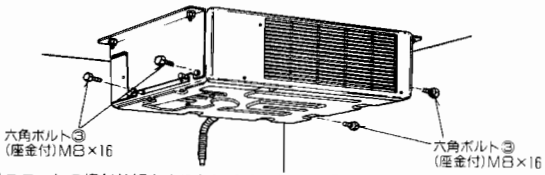

●室外ユニットの据付外観をより美しくするための「側面化粧カバー」「下面化粧カバー」、「化粧カバーセット」(別売部品)があります。

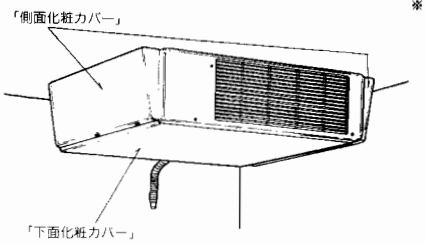

※「化粧カバーセット」は「側面化粧カバー」と「下面化粧カバー」がセットになったものです。

(5)ドレン配管について

ドレン配管の接続

●ドレン配管を行ってください。(ドレン排水口はユニット背面にあります。)

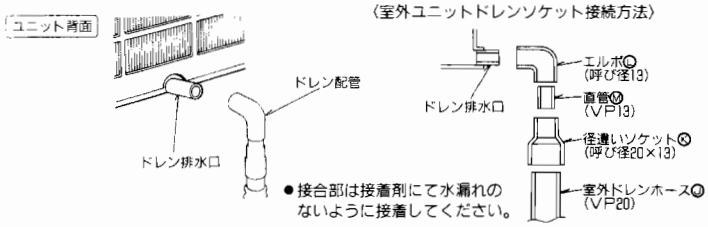

●ドレン配管は、市販の硬質塩ビ管VP13(直管:外径φ18)および硬質塩ビ管継手(径違いソケット 呼び径20×13:内径φ26.45-φ18.4、エルボ 呼び径13:内径φ18.4)を使用します。
●ドレン配管はドレンが流れやすいように、必ず下りこう配をつけて配管してください。(図1)(水がたまって凍結しやすくなります。またドレン滴下の原因にもなります。)
●ドレン配管が凍結する恐れのある場合は配管を断熱してください。
●ドレン配管の出口はベランダ面からできるだけあけてください。(水が凍結し、出口がふさがれる恐れがあります。)(図5)
●図2~図4のようなドレン配管は絶対にしないでください。

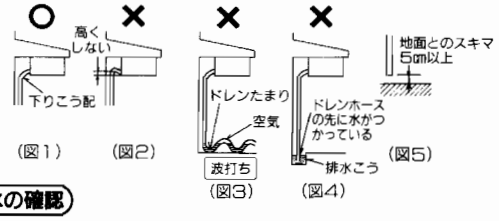

ドレン排水の確認

●室外ユニット取り付け後、熱交換器の下の底板に水を注ぎ排水されることを確認してください。

(6)内外接続電線の接続

❶ 端子盤カバーを取りはずします。

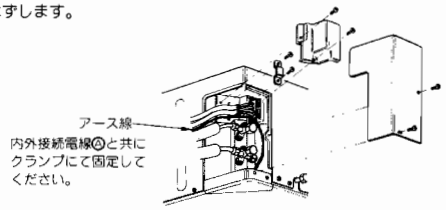

❷ 内外接続電線Ⓐを接続します。
内線規程に従って配線してください。
芯線がかくれるまで確実に押し込み、各々の線を引張って抜けないことを確認してください。
挿入が不十分ですと端子台が焼損することがあります。

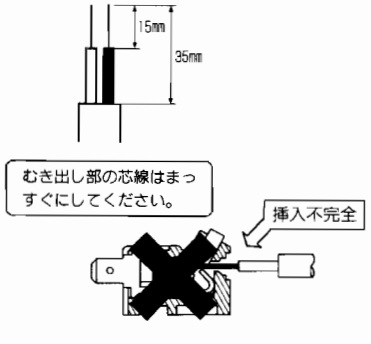

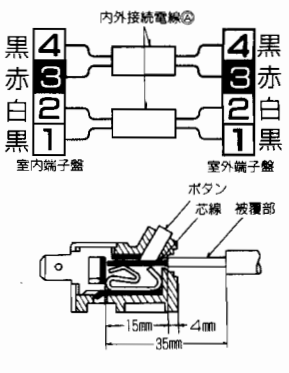

天吊室外機用別売部品

天吊形室外ユニット別売部品一覧

品　　名	形　　名	形名コード	標準価格(税別)
化粧カバーセットA	MAC-165TC	51H-165	12,000円
化粧カバーセットB	MAC-156TC	51H-156	13,000円
下面化粧カバーA	MAC-166UC	51H-166	6,000円
下面化粧カバーB	MAC-157UC	51H-157	6,500円
側面化粧カバーセットA	MAC-167SC	51H-167	6,000円
側面化粧カバーセットB	MAC-158SC	51H-158	6,500円
公団用アングルセット	MAC-164KU	51H-164	6,000円

※Aは一般用、Bは後側の配管部カバー兼用です。
MAC-165TCはMAC-166UCとMAC-167SCのセットです。MAC-156TCはMAC-157UCとMAC-158SCのセットです。詳細は別売部品カタログをご覧ください。

設置図

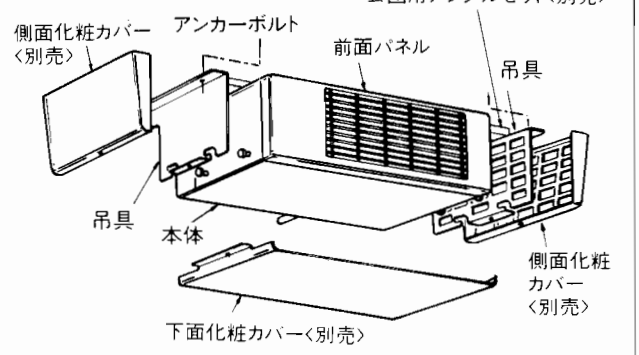

MAC-166UC

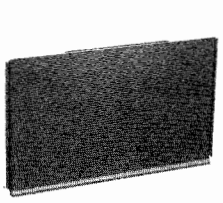

MAC-157UC

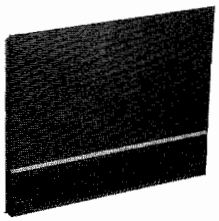

MAC-167SC

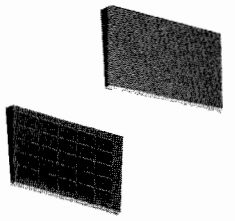

MAC-158SC

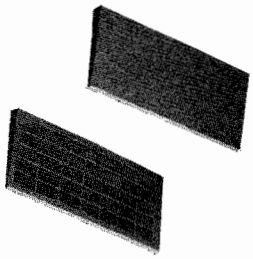

MAC-164KU

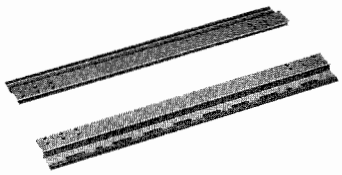

この紙面に掲載の全商品の価格には消費税は含まれておりません。

取付要領

■化粧カバーセットA(MAC-165TC)

構成部品

下面化粧カバー	1	側面化粧カバー(左)	1	側面化粧カバー(右)	1	固定用ネジ(4×12)	4

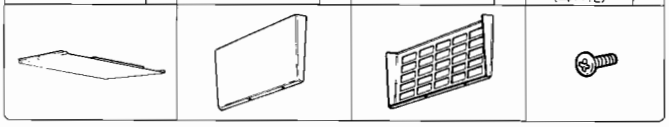

室外ユニットへの取り付け

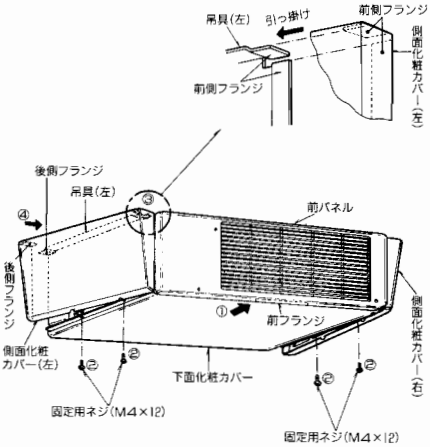

※右側の側面化粧カバーの取り付けも同様の方法で取り付けてください。

取り付け手順

①下面化粧カバーの前フランジ部を室外ユニット本体の底面と前パネルとのすき間に差し込みます。



②同梱の固定用ネジ(M4×12、塗装つき)にて下面化粧カバーを吊具に仮取めします。

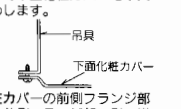

③側面化粧カバーの前側フランジ部を吊具の前側フランジ部に引っ掛けます。
④側面化粧カバーの後側フランジ部を吊具の後側フランジ部に引っ掛けます。
その際側面化粧カバーで下面化粧カバーのフランジを覆うように側面化粧カバーを取り付けます。

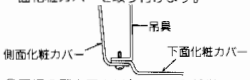

⑤同梱の固定用ネジ(M4×12、塗装つき)にて下面化粧カバー及び側面化粧カバーを吊具に固定します。

■化粧カバーセットB(MAC-156TC)

構成部品

下面化粧カバー	1	側面化粧カバー(左)	1	側面化粧カバー(右)	1	固定用ネジ(4×12)	4

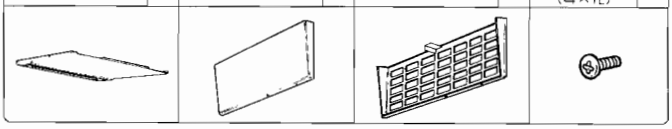

室外ユニットへの取り付け

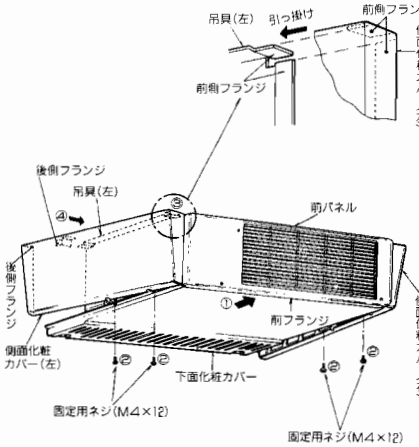

※右側の側面化粧カバーの取り付けも同様の方法で取り付けてください。

取り付け手順

①下面化粧カバーの前フランジ部を室外ユニット本体の底面と前パネルとのすき間に差し込みます。



②同梱の固定用ネジ(M4×12、塗装つき)にて下面化粧カバーを吊具に仮取めします。

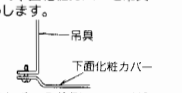

③側面化粧カバーの前側フランジ部を吊具の前側フランジ部に引っ掛けます。
④側面化粧カバーの後側フランジ部を吊具の後側フランジ部に引っ掛けます。
その際側面化粧カバーで下面化粧カバーのフランジを覆うように側面化粧カバーを取り付けます。



⑤同梱の固定用ネジ(M4×12、塗装つき)にて下面化粧カバー及び側面化粧カバーを吊具に固定します。

取 付 要 領

■天吊室外ユニット公団用アングルセット(MAC-164KU)

公団用アンカーボルトピッチ(500×500)の場合

据付場所の選定

- 室外ユニットに添付されている据付説明書の(据付場所の選定)の項目を参照して据付場所を選定してください。
- この据付用アングルは公団住宅の天井にユニットを据付ける場合に使用します。
- 普通 公団にはエアコン取付用のアンカーボルトが天井に埋め込んであります。

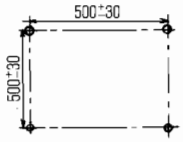

- この据付用アングルは、公団用アンカーボルト寸法(500×500)以外にも据付けることができます。

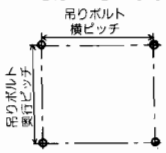

(奥行ピッチ)
146～282,291～427
436～572(mm)
(横ピッチ)
400～850(mm)

室外ユニットの取り付け

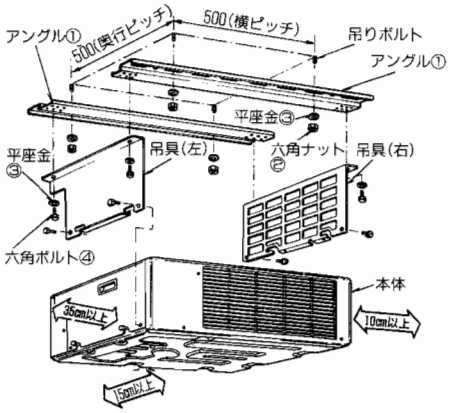

※上図の⇔印寸法はエアコンの性能を保証するために必要な空間です。後々のサービス、補修等も考慮して出来るだけ周囲の空間が大きくとれる場所に設置してください。

構成部品

①	アングル 	2
②	六角ナット M10 	4
③	平座金 M10 	8
④	六角ボルト M10×30 	4

取り付け手順

1. 吊りボルトピッチを確認してください。

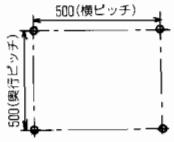

- その他の場合裏面の(公団用アンカーボルト寸法(500×500)以外の場合)を参照してください。

2. アングル①を吊りボルトに、六角ナット②、平座金③にて取付けてください。

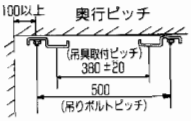

3. 吊具をアングル①に六角ボルト④にて取付け、室外ユニットを据付けてください。
(吊具の固定及び室外ユニットの据付けは室外ユニットに添付されている据付説明書の(室外ユニットの据付)の項目に従って据付けてください。

据付完了

- 配管接続、電気配線などについてはユニットに添付されている据付説明書に従って据付けを行なってください。

■公団用アンカーボルトピッチ(500×500)以外の場合

取り付け手順

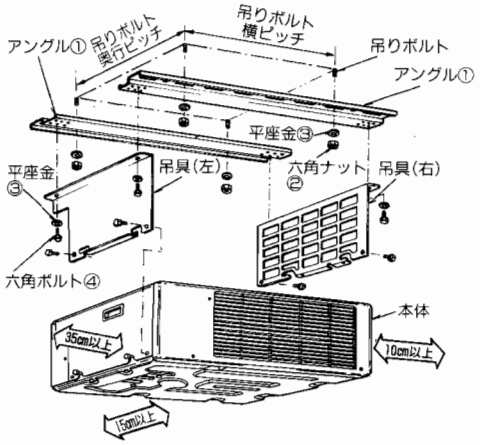

※上図の⇔印寸法はエアコンの性能を保証するために必要な空間です。後々のサービス、補修等も考慮して出来るだけ周囲の空間が大きくとれる場所に設置してください。

1. 吊りボルトピッチを確認してください。
(奥行ピッチ) 146～282,291～427,436～572(mm)
(横ピッチ) 400～850(mm)

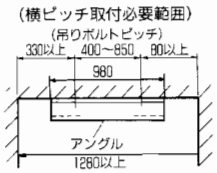

2. アングル①を吊りボルトに、六角ナット②、平座金③にて取付けてください。
- アングル①の取り付方向は奥行ピッチにて異なります。

3. 吊具をアングル①に六角ボルト④にて取付け、室外ユニットを据付けてください。
(吊具の固定及び室外ユニットの据付けは室外ユニットに添付されている据付説明書の(室外ユニットの据付)の項目に従って据付けてください。

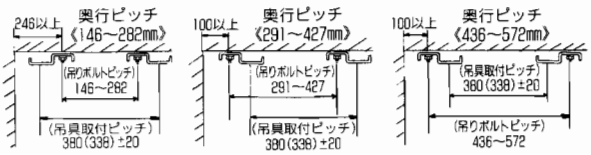

この紙面に掲載の商品の価格には消費税は含まれておりません。

別売部品のご紹介

1 据付工事例

図の品番は、エアコン機種により適用は異なりますので、エアコン機種をよく確認してから、お選びください。

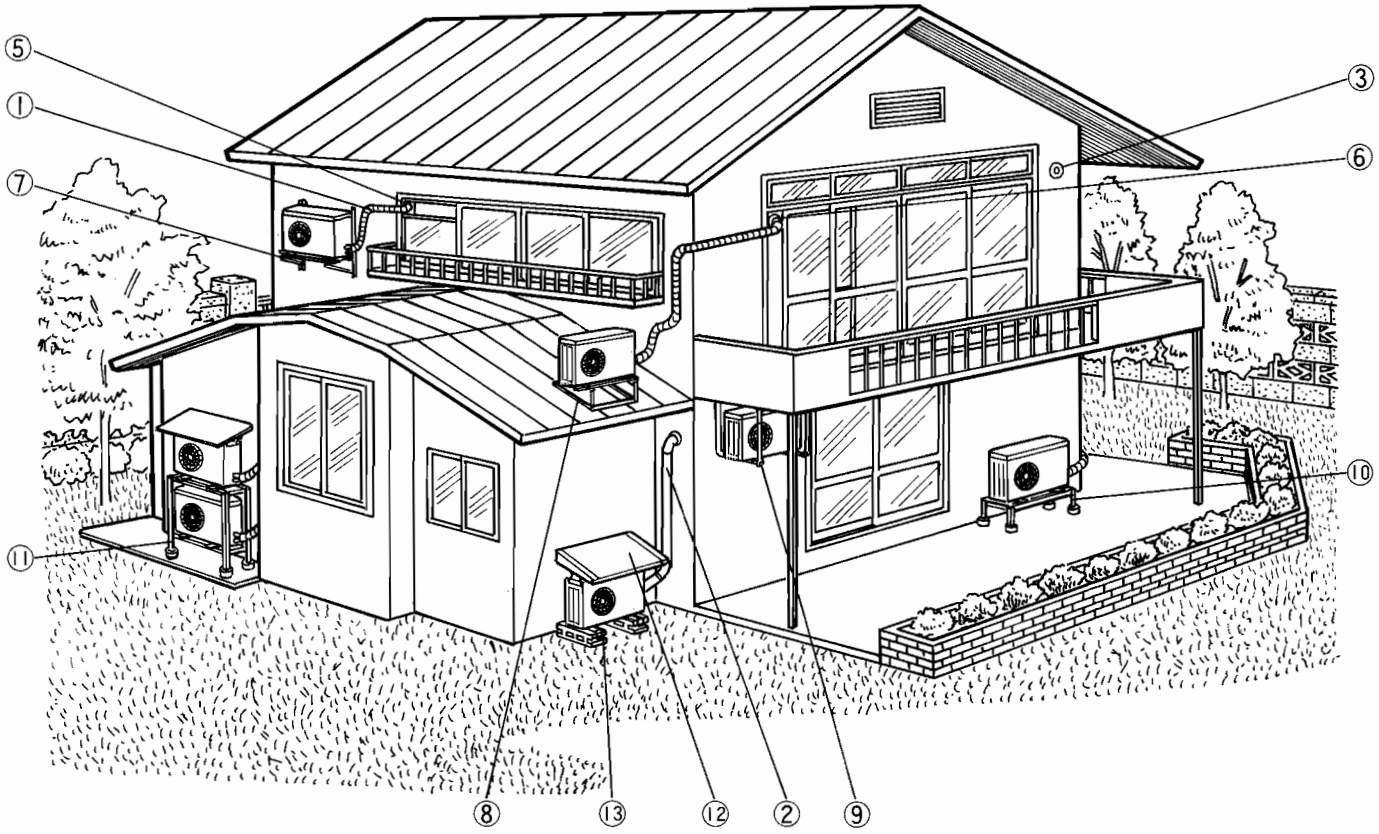

	別 売 部 品 名 称	ページ
①	延長パイプ(フレア式)	426
②	配管化粧カバー	427
③	壁穴塞部品・壁穴用スリーブ	427
④	コーナー配管部品	428
⑤	小窓用配管部品	428
⑥	窓配管用部品	428
⑦	壁面用据付台	429
⑧	屋根置台	429
⑨	公団用吊具	430
⑩	一段架台	431
⑪	二段架台	431
⑫	日除け	432
⑬	ブロックバンド	432

2 配管用部品

延長パイプ(フレアタイプ)

セパレート形ルームエアコン(フレア方式)の据付を行なう際にご利用ください。

●適用一覧・延長パイプ仕様

(単位mm)

形名	形名コード	長さ	内外接続線	適用機種	標準価格	形状	イ(ガス管径)	ロ(液管径)	ハ(ガス管の絶縁)	ニ(液管の絶縁)
MAC-470PI	506-470	3m	2芯 φ2×2本 (皮ムキ15mm)	MSZ-2800・2800Z・2800S・A2800・2810・2820S・2820D・2510・2220・2250(除473P1)・222C・250C・A250C MSH-2830・2830S・2830D・2230・2050・253C・254C・203C・204C・183C・2230L・2830L・2830LS・254CL・254CLS・204CL MFZ-2810・2810S MFH-2820・2830・2830S・2830D・3230S MSY-2860・256C MS-1880・2080・2060・2560・2560S・168C・188C・186C・226C・187C・227C MSZ-2210XS・2810XS MFZ-2810XS	13,000円	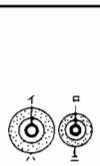	φ9.52	φ6.35	φ27	φ21
MAC-471PI	506-471	5m			15,000円					
MAC-472PI	506-472	7m			17,000円					
MAC-473PI	506-473	10m			20,000円					
MAC-680PI	506-680	3m	3芯 φ2×2本 (皮ムキ15mm)	MSZ-3200・3220・3220S・4010S・280C・282C・282CS MSH-4020S・4020D MFZ-3210S・4010S MSY-3260・4060S MS-4070S・4070D MSZ-3210XS・4010XS MFZ-3210XS・4010XS	17,000円		φ12.7	φ6.35	φ31	φ27
MAC-681PI	506-681	5m			19,000円					
MAC-682PI	506-682	7m			21,000円					
MAC-683PI	506-683	10m			24,000円					
MAC-684PI	506-684	15m		MSZ-4010S MSH-4020S・4020D MFZ-4010S MSY-4060S MS-4070S・4070D MSZ-3210XS・4010XS MFZ-3210XS・4010XS	29,000円					
MAC-660PI	506-660	3m	3芯 φ2×2本 (皮ムキ23mm)	MSZ-351AFS MSH-322BF・352AF・402AF MFZ-351BF MFH-352BF・4020S・4020T MS-351AF・401AF MSY-286C MF-356BF MSH-251BXS・351BXS MFH-251BXS・351BXS	17,000円		φ12.7	φ6.35	φ31	φ27
MAC-661PI	506-661	5m			19,000円					
MAC-662PI	506-662	7m			21,000円					
MAC-663PI	506-663	10m			24,000円					
MAC-664PI	506-664	15m		MSZ-351AFS MSH-322BF・352AF・402AF MFZ-351BF MFH-352BF・4020S・4020T MS-351AF・401AF MF-356BF	29,000円					
MAC-670PI	506-670	3m	3芯 φ2×2本 (皮ムキ23mm)	MSH-452AF・502BF・5020S・5020T MFH-452BF・5020S・5020T MS-451AF・5070S・5070D MF-456BF	17,000円	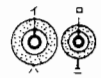	φ15.88	φ6.35	φ31	φ27
MAC-671PI	506-671	5m			19,000円					
MAC-672PI	506-672	7m			21,000円					
MAC-673PI	506-673	10m			24,000円					
MAC-674PI	506-674	15m			29,000円					
MAC-480PI	51H-480	3m	3芯 φ2×1本 (皮ムキ15mm)	MTH-251CS MEH-251CS MBZ-2810S MLZ-2810S MEH-2820S MTZ-2810S MTH-2820S	13,000円		φ9.52	φ6.35	—	—
MAC-481PI	51H-481	5m			15,000円					
MAC-482PI	51H-482	7m			17,000円					
MAC-483PI	51H-483	10m			20,000円					
MAC-484PI	51H-484	15m		MEH-251CS MLZ-2810S MTZ-2810S MBZ-2810S	25,000円					
MAC-350PI	51H-350	3m	2芯φ1.6×1本 3芯φ1.6×1本 (皮ムキ23mm)	MLH-251AFS MEH-251AFS	13,000円		φ9.52	φ6.35	—	—
MAC-351PI	51H-351	5m			15,000円					
MAC-352PI	51H-352	7m			17,000円					
MAC-353PI	51H-353	10m			20,000円					
MAC-354PI	51H-354	15m			25,000円					
MAC-720PI	51H-720	3m	3芯 φ2×1本 (皮ムキ15mm)	MTH-351CS MTZ-4010S MTH-4020S MEH-351CS・4020S MFZ-3210XS・4010XS MLZ-3210S・4010S・5010XS MBZ-3210S・4010S	17,000円	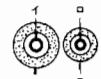	φ12.7	φ6.35	φ45	φ45
MAC-721PI	51H-721	5m			19,000円					
MAC-722PI	51H-722	7m			21,000円					
MAC-723PI	51H-723	10m			24,000円					
MAC-724PI	51H-724	15m			29,000円					
MAC-650PI	51H-650	3m	2芯φ2×1本 3芯φ1.6×1本 (皮ムキ23mm)	MLH-351AFS MEH-351AFS	17,000円	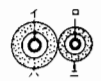	φ12.7	φ9.52	φ47	φ47
MAC-651PI	51H-651	5m			19,000円					
MAC-652PI	51H-652	7m			21,000円					
MAC-653PI	51H-653	10m			24,000円					
MAC-654PI	51H-654	15m			29,000円					
MAC-730PI	51H-730	3m	3芯φ2×1本 (皮ムキ15mm)	MEH-451CS・5020S	17,000円	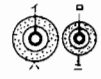	φ15.88	φ6.35	φ51	φ47
MAC-731PI	51H-731	5m			19,000円					
MAC-732PI	51H-732	7m			21,000円					
MAC-733PI	51H-733	10m			24,000円					
MAC-734PI	51H-734	15m			29,000円					
MAC-640PI	51H-640	3m	2芯φ2×1本 3芯φ1.6×1本 (皮ムキ23mm)	MLH-451AFS MEH-451AFS	17,000円	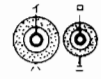	φ15.88	φ9.52	φ51	φ47
MAC-641PI	51H-641	5m			19,000円					
MAC-642PI	51H-642	7m			21,000円					
MAC-643PI	51H-643	10m			24,000円					
MAC-644PI	51H-644	15m			29,000円					

この紙面に掲載の商品の価格には消費税は含まれておりません。

配管化粧カバー

●適用一覧

形　　名	形名コード	適　用　機　種	標準価格
MAC-210HK	506-210	(~89年度品) MSZ·MSH·MSY·MS-16·18·20·22·25タイプ全機種 MFZ·MFH·MF-18·22·25·28タイプ全機種	13,730円
MAC-211TK	506-211	(90年度品) MSZ·MSH·MSY·MS-18·20·22·25·28タイプ全機種 MFH-28·32タイプ全機種	4,400円
MAC-212CK	506-212	MFZ·MLZ·MBZ·MEH·MTZ·MTH-28タイプ全機種	3,400円
MAC-219HK	506-219	(~89年度品) MSZ·MSH·MSY·MS-28·32·35·45·50タイプ全機種 MFZ·MFH·MF-35·45·56タイプ全機種	15,680円
MAC-221TK	506-221	(90年度品) MSZ·MSH·MSY·MS·MFZ·MLZ·MBZ·MEH·MTZ· MTH-32·40·50タイプ全機種	5,400円
MAC-222CK	506-222	MFH-40·50タイプ全機種	3,900円
MAC-223TJ	506-223	上記全機種	10,000円

●配管化粧カバー(室外用)

- 壁面の美観、そして配管、ドレンホース、電線の保護のためにもご利用下さい。
- 耐候性にすぐれた塩ビ樹脂製で、いつまでも美観をそこないません。
- 底部、上部(フタ部)に別れ、底部を壁に取付け、配線、配管をセットした後フタ部をはめこむだけですから施工はいたって簡単です。
- カラーはアイボリーです。

〈形名〉　〈セット内容〉

- ●MAC-210HK　①スリムダクト(小)
  (管外径、深さ58㎜、幅60㎜、全長2000㎜) 5本
  ②ウォールコーナー(小) 3個
  ③スリムコーナー(平面用)(小) 2個
  ④スリムジョイント(小) 2個
  ⑤スリムコーナー(立ち上がり用)(小) 1個
- ●MAC-211TK　⑥端末カバー(小) 20個
- ●MAC-212CK　⑤スリムコーナー(立ち上がり用)(小) 5個
- ●MAC-219HK　①スリムダクト(大)
  (管外径、深さ63㎜、幅75㎜、全長2000㎜) 5本
  ②ウォールコーナー(大) 3個
  ③スリムコーナー(平面用)(大) 2個
  ④スリムジョイント(大) 2個
  ⑤スリムコーナー(立ち上がり用)(大) 1個
- ●MAC-221TK　⑥端末カバー(大) 20個
- ●MAC-222CK　⑤スリムコーナー(立ち上がり用)(大) 5個
- ●MAC-223TJ　⑦T型ジョイント 5個

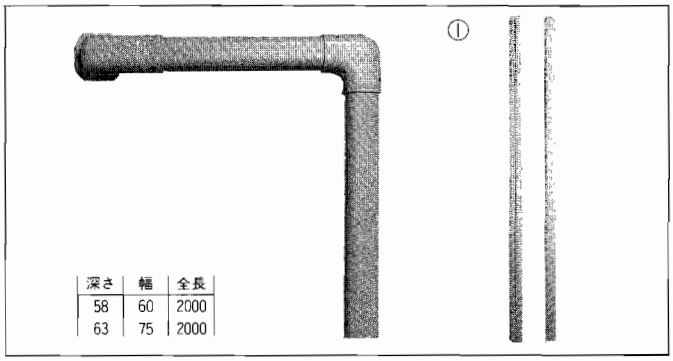

深さ	幅	全長
58	60	2000
63	75	2000

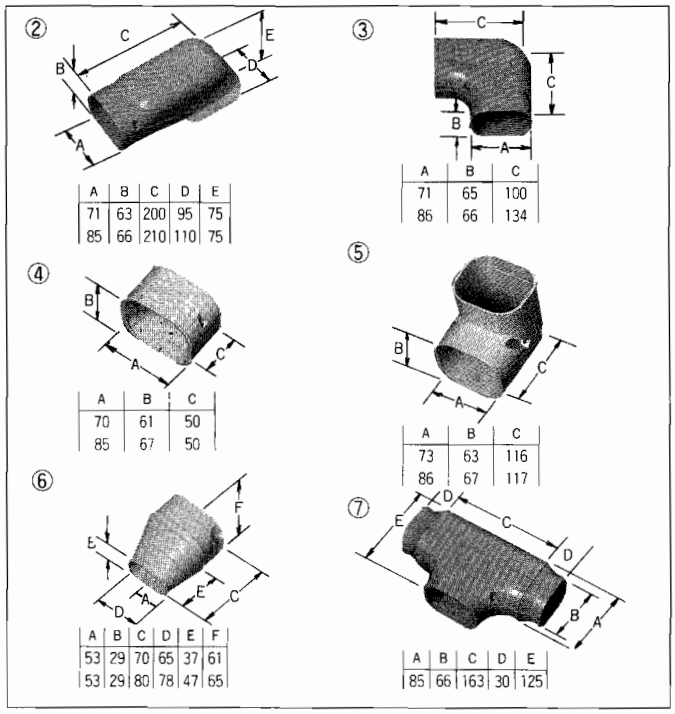

A	B	C	D	E
71	63	200	95	75
85	66	210	110	75

A	B	C
71	65	100
86	66	134

A	B	C
70	61	50
85	67	50

A	B	C
73	63	116
86	67	117

A	B	C	D	E	F
53	29	70	65	37	61
53	29	80	78	47	65

A	B	C	D	E
85	66	163	30	125

壁穴塞部品

●適用一覧

形　　名	形名コード	適　用　機　種	標準価格
MAC-808AH	506-808	配管穴φ75の機種	800円
MAC-828AH	506-828	配管穴φ65の機種	800円

●エアコン設置前後の配管穴を塞ぐ時にこの部品をご利用ください。

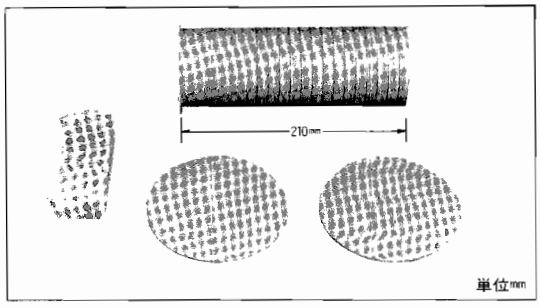

壁穴用スリーブ

●適用一覧

形　　名	形名コード	適　用　機　種	標準価格
MAC-801AS (10ヶ1組)	506-801	配管穴φ65の機種	4,500円
MAC-821AS (10ヶ1組)	506-821	配管穴φ75の機種	4,500円

●セパレートタイプの壁穴貫通時にご利用ください。

(価格10ヶ〈10台分〉です)

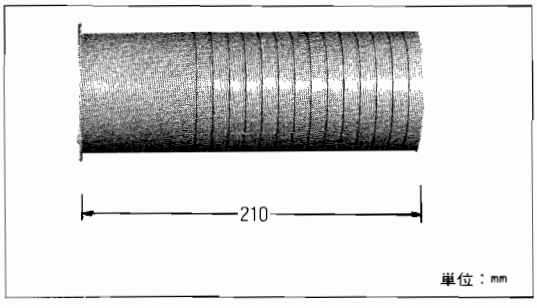

●これらの部品をご利用いただきますと窓を上手に利用しますので壁に穴を開けることなくエアコンを据付けることができます。

コーナー配管部品

●適用一覧

形　　名	形名コード	適　用　機　種	標準価格
MAC-009CH	506-009	(～89年度品) セパレート25クラス以下全機種 (90年度品) MSZ·MSH·MSY·MS-18·20·22·25·28·32·40タイプ全機種 MFZ·MFH-28·32タイプ全機種 MLZ·MBZ·MEH·MTZ·MTH-28タイプ全機種	800円

●窓のコーナー部分を利用して配管を通すときご利用ください。
●ガラスのすみを切って使用しますので壁に穴をあけることなく、鍵も既設のものがそのまま使えます。
●窓のストッパーが付属されていますから窓を開ける時、誤まってパイプやエアコン本体を傷つける心配がありません。
●スチールサッシの窓には取りつきません。

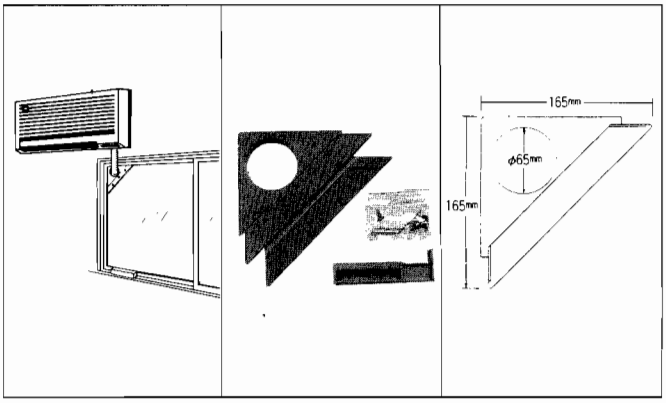

小窓用配管部品

●適用一覧

形　　名	形名コード	適　用　機　種	標準価格
MAC-010KH	506-010	(～89年度品) セパレート25クラス以下全機種 90年度品) MSZ·MSH·MSY·MS-18·20·22·25·28·32·40タイプ全機種 MFZ·MFH-28·32タイプ全機種 MLZ·MBZ·MEH·MTZ·MTH-28タイプ全機種	800円

●この部品はアパート、マンション等で換気用小窓を利用して配管を通すときにご使用ください。
●窓のストッパーが付属されていますので窓をあけるとき誤まってパイプやエアコン本体を傷つける心配がありません。
●スチールサッシの窓には取付きません。

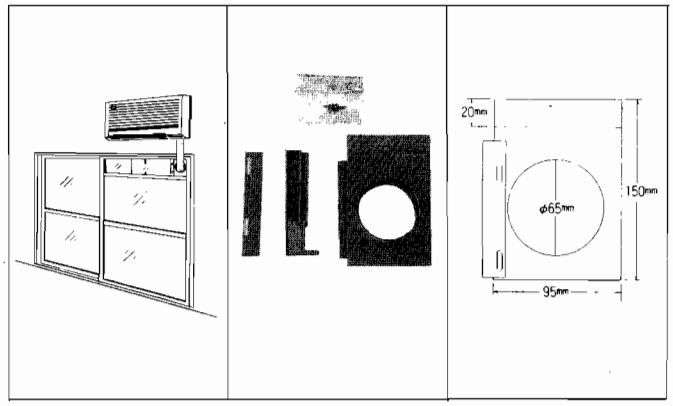

窓配管用部品

●適用一覧

形　　名	形名コード	適　用　機　種	標準価格
MAC-016MH	506-016	(～89年度品) セパレート25クラス以下全機種 (90年度品) MSZ·MSH·MSY·MS-18·20·22·25·28·32·40タイプ全機種 MFZ·MFH-28·32タイプ全機種 MLZ·MBZ·MEH·MTZ·MTH-28タイプ全機種	6,000円
MAC-018MH	506-018		8,200円

品　　名	形　　名	形名コード	備　　考	標準価格
スチール用金具	MAC-073SL	506-073	MAC-016·018MHと併用して下さい	1,000円

●セパレートタイプの配管工事をする場合、この窓配管用部品を利用していただきますと、壁や窓に穴をあけることなく簡単に配管工事をしていただけます。
●防犯用に鍵を付属しております。
●スチールサッシの窓に取り付ける時はスチール用金具MAC－073SLを併用してください。

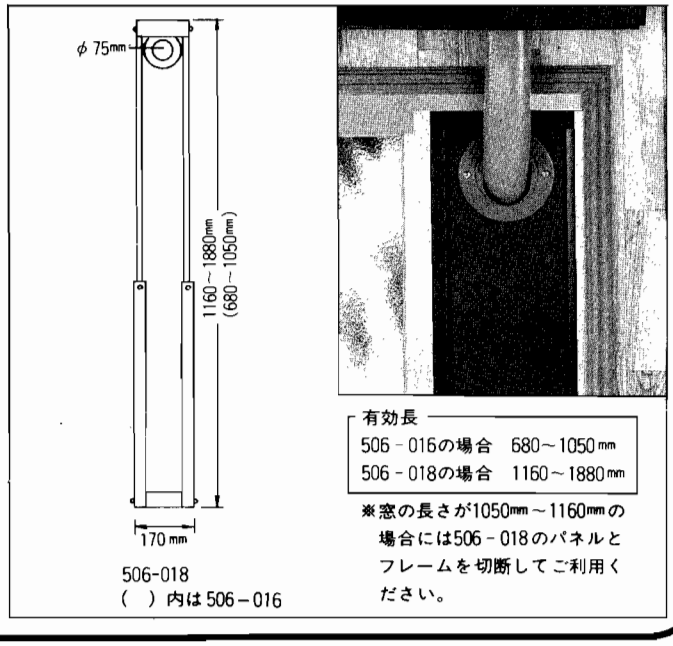

有効長
506－016の場合　680～1050mm
506－018の場合　1160～1880mm

※窓の長さが1050mm～1160mmの場合には506－018のパネルとフレームを切断してご利用ください。

この紙面に掲載の商品の価格には消費税は含まれておりません。

3 室外ユニット設置用部品

壁面用据付台

●適用一覧

形　　名	形名コード	適　用　機　種	標準価格
MAC-185WS	506-185	(~89年度品) セパレートタイプ 28クラス以下全機種 (90年度品) セパレートタイプ 32クラス以下全機種	6,500円

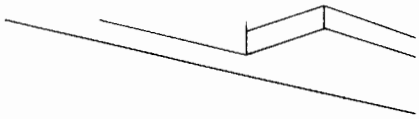

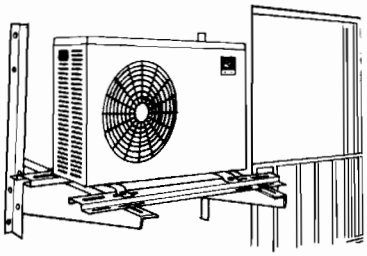

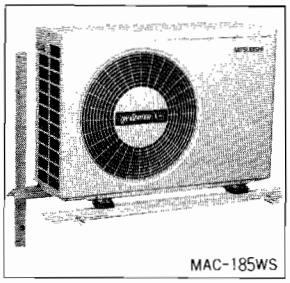

室外ユニットを壁面に据付ける時にご利用ください。

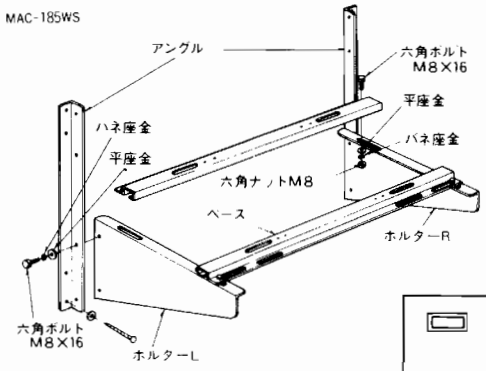

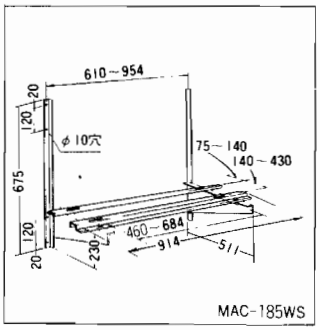

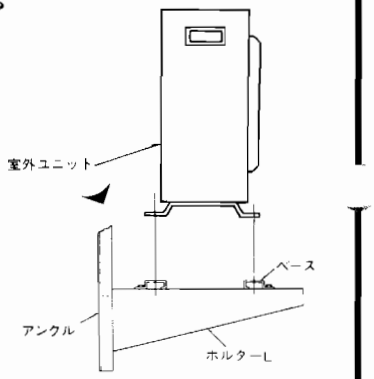

図1

屋根置台

●適用一覧

形　　名	形名コード	適　用　機　種	標準価格
MAC-186YD	506-186	(~89年度品) セパレートタイプ 28クラス以下全機種 (90年度品) セパレートタイプ 32クラス以下全機種	6,600円

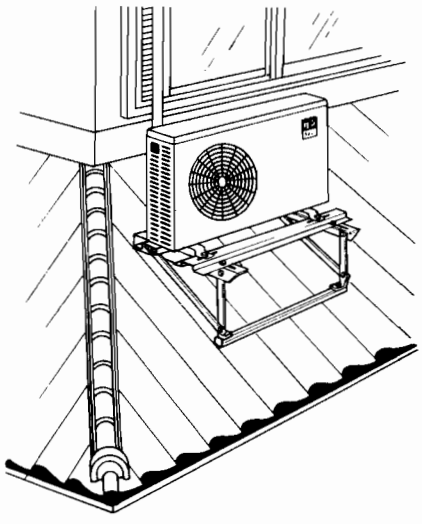

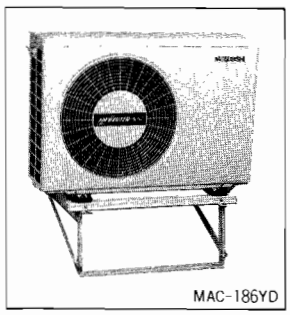

ルームエアコンの室外ユニットを屋根の上に据付ける場合にご利用ください。

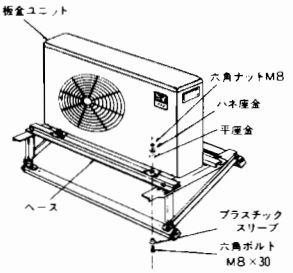

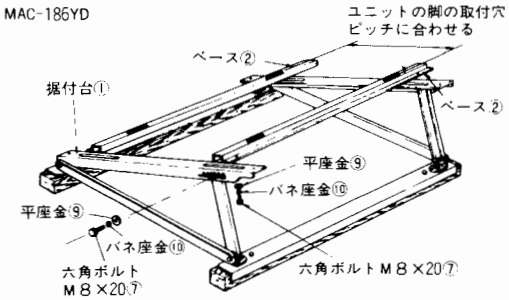

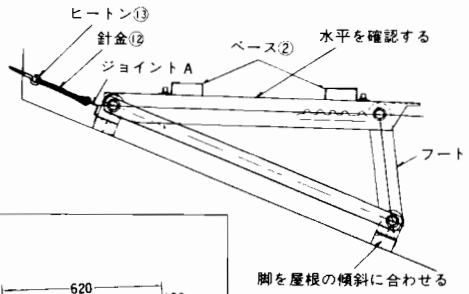

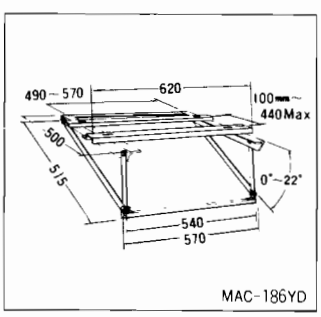

公団用吊具

●適用一覧

形　　名	形名コード	適　用　機　種	標準価格
MAC-187KT	506-187	(~89年度品) セパレートタイプ 28クラス以下全機種 (90年度品) セパレートタイプ 32クラス以下全機種	9,000円

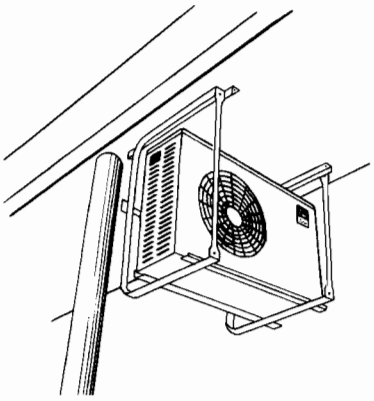

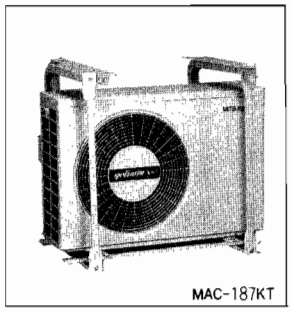

MAC-187KT

ユニットを吊った状態でフレームをはずすことができますので、メンテナンスがやり易くなりました。

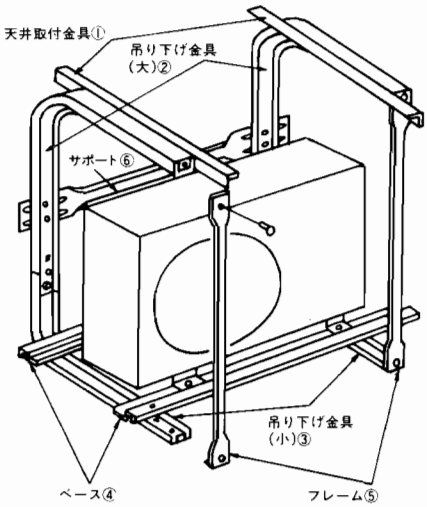

公団住宅・アパート・マンション等のテラスの天井からルームエアコンの室外ユニットを吊下げて据付ける場合にご利用ください。

MAC-187KT

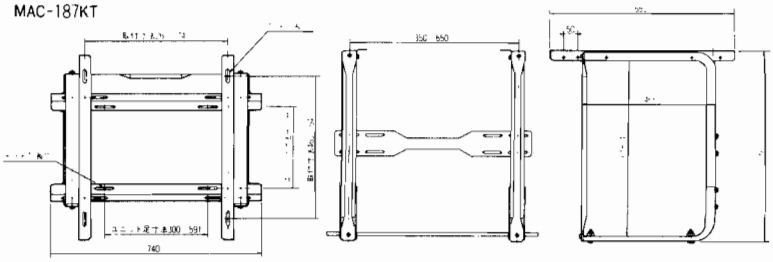

この紙面に掲載の商品の価格には消費税は含まれておりません。

一段架台

●適用一覧

形　　名	形名コード	適　用　機　種	標準価格
MAC-183KD	506-183	（～89年度品）セパレートタイプ28クラス以下全機種 （90年度品）　セパレートタイプ32クラス以下全機種	10,000円
MAC-184KD	506-184		19,500円
MAC-193KD	506-193	（～89年度品）セパレートタイプ32クラス以上全機種 （90年度品）　セパレートタイプ40クラス以上全機種	12,000円
MAC-194KD	506-194		21,500円

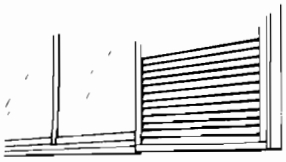

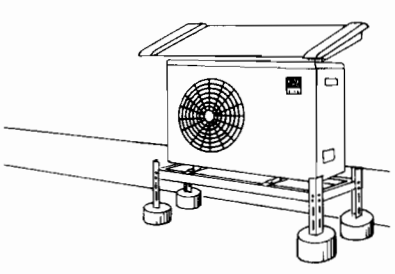

設置場所の条件に合わせて、脚の高さを調節することができるので、ルームエアコンの室外ユニットを安定した状態で据付けられます。

●28クラス以下の室外機にお使いいただけます。（90年度品は32クラス以下）

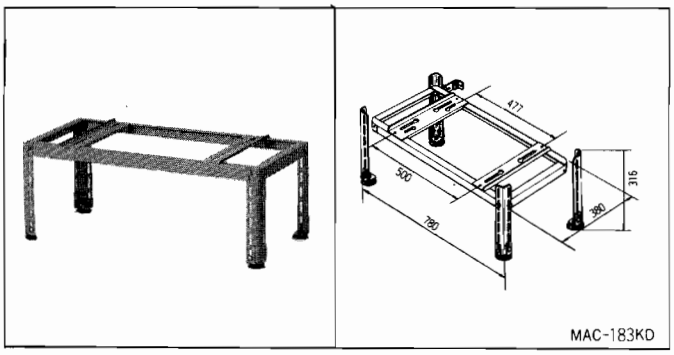

●32クラス以上の室外機にお使いいただけます。（90年度品は40クラス以上）

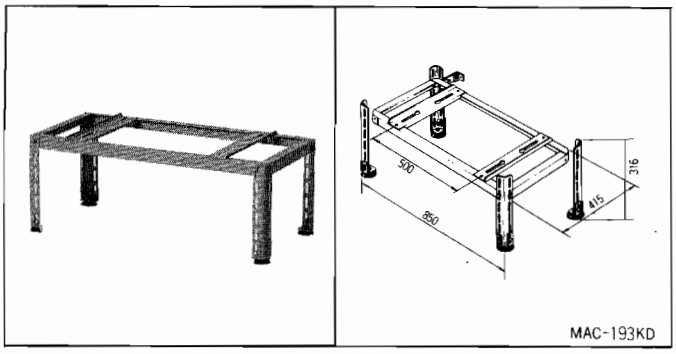

二段架台

設置場所の条件に合わせて脚の高さを調節することができるのでルームエアコンの室外ユニットを上下二段に安定した状態で据付けられます。又降雪地では積雪対策としてご利用いただけます。

●28クラス以下の室外機にお使いいただけます。（90年度品は32クラス以下）

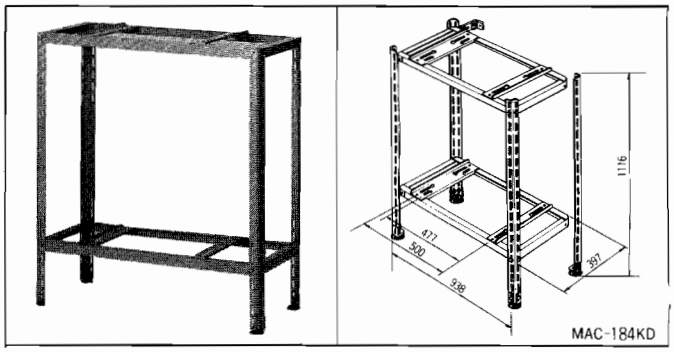

●32クラス以上の室外機にお使いいただけます。（90年度品は40クラス以上）

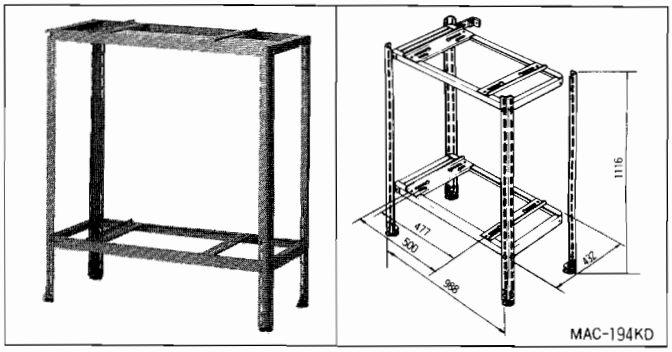

日除け

●適用一覧

形　名	形名コード	適 用 機 種	標準価格
MAC-100HI	506-100	(～89年度品) セパレートタイプ28クラス以下全機種 (90年度品) セパレートタイプ32クラス以下全機種	5,000円
MAC-110HI	506-110	(～89年度品) セパレートタイプ32クラス以上全機種 (90年度品) セパレートタイプ40クラス以上全機種	6,000円

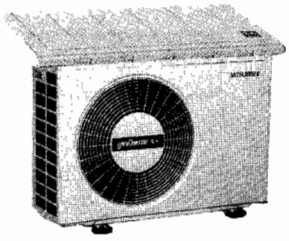

MAC-110H I

直射日光を防ぎ冷房効果を上げるためにご利用ください。

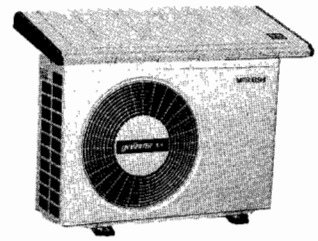

MAC-100H I

	構成部品 (単位mm)	組立完成寸法図 (単位mm)
MAC-100H-I	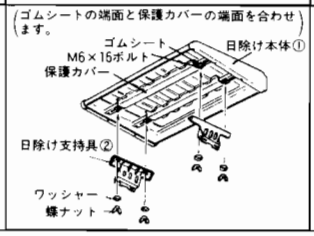	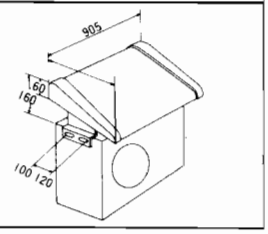

ブロックバンド

●適用一覧

形　名	形名コード	適 用 機 種	標準価格
MAC-060BA	506-060	(～89年度品) セパレートタイプ28クラス以下全機種 (90年度品) セパレートタイプ32クラス以下全機種	1,500円

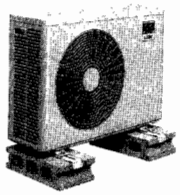

ルームエアコンの室外ユニットを市販のブロックに固定する場合に、防振用としてご利用ください。
(沖縄県の場合、ブロックの形状・寸法が異なることがありますのでご注意ください。)

クッションゴム

●適用一覧

形　名	形名コード	適 用 機 種	標準価格
MAC-038CG	506-038	MSZ・MSH・MFZ・MFH-28クラス以下 MSZ-3200・3220　MFH-3230S	1,600円
MAC-039CG	506-039	MSHZ-2229・2535　MSZ-281A・282A・283A　MSH-284A MS-186BF・187BF・181A・182AF・226BF・227BF・221A・22AF	1,600円
MAC-019CG	506-019	MSZ・MSH・MFZ・MFH・32クラス以上 (MSZ-3200・3220　MFH-3230Sを除く)	1,000円

室外ユニットの振動が、家屋や、据付台に伝わることを防ぐための防振ゴム材です。室外ユニットの足に取り付けます。
(価格は20ヶ<5台分>入りです。)

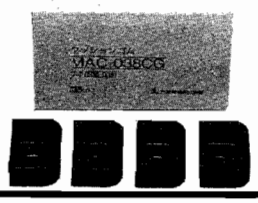

室外機保護カバー

●適用一覧

形　名	形名コード	適　用　機　種	標準価格
MAC-770WC	506-770	MS-1880・2080・168C・188C	1,300円
MAC-771WC	506-771	MS-2060・2560・256OS・186C・187C・226C・227C	1,300円
MAC-772WC	506-772	MS-186CP・226CP	1,300円
MAC-773WC	506-773	MSY-2860・3260・256C・286C	1,300円

冷専専用タイプの室外機を保護するカバーです。現在の室外機は保護カバーなしでも耐久性に問題ありませんが、ご希望でご利用いただけます。

ドレンソケットセット

●適用一覧

形　名	形名コード	適 用 機 種	標準価格
MAC-802DS	506-802	セパレートタイプ全機種	2,000円

室外ユニットの底面には排水をよくするために4ヶ所穴をあけてありますが、高所に設置する際など、1ヶ所から集中排水させたい場合にご使用下さい。(価格は10セット<10台分>です)

この紙面に掲載の商品の価格には消費税は含まれておりません。

4 室内ユニット設置用部品

交換用空気清浄フィルター

●適用一覧

形　　名	形名コード	適　用　機　種	標準価格
MAC-001FT (2ヶ1組)	506-001	MSZ-A250C・A2800	2,500円
MAC-002FT (4ヶ1組)	506-002	MSZ-2800・2800Z・2800S・2810・2510・3200・4010S MSH-4020S・4020D・MSY-4060S・MS-4070S・4070D	2,500円
MAC-021FT (4ヶ1組)	506-021	MS-2060・2560・2560S	2,300円

MAC-001FTは電気集塵式空気清浄機搭載エアコンに使用する交換用フィルターです。脱臭効果ももち、一般的な使用状態で約半年お使いいただけます。

MAC-002FTは、静電気により細かなチリやホコリを吸着させるフィルターです。フィルター交換は一般的な使用状態で約3ヶ月が目安です。

交換用空気清浄フィルター

MAC-001FT

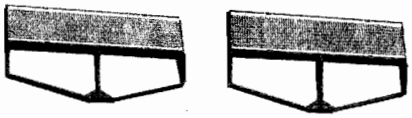

MAC-002FT

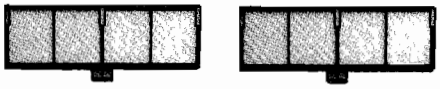

リモコン延長コード

●適用一覧

形　　名	形名コード	長さ	適　用　機　種	標準価格
MAC-979CO	506-979	2m	MSH-322BF・352AF・402AF・452AF 502BF・5020S・5020T MS-351AF・401AF・451AF・5070S・5070D	2,000円
MAC-980CO	506-980	4m		2,500円

リモコン延長コードの取付方法について

本体付属のリモコンコードの本体への接続形態により延長コードの取付方法には次の2つの方法があります。

(1)途中接続方式

リモコンコードが室内ユニット側でコネクタ接続、リモコン側で基板にハンダ付されている本体に適用される延長コードがこの方式に該当します。

本体に付属しているリモコンコードの先端に延長コードをつぎ足して、延長する方式です。

この方式のリモコン延長コードには以下のものがあります。MAC-981CO～984CO

(2)交換方式

リモコンコードが室内ユニット側、リモコン側で共にコネクタ接続されている本体に適用される延長コードがこの方式に該当します。

本体に付属しているリモコンコードを取りはずし、新たに別売のリモコンコードを取りつけて延長する方式です。

この場合、別売の延長コードには、本体付属のコード長に延長距離長を加えた長さのコードが入っております。

この方式のリモコン延長コードには以下のものがあります。MAC-979CO～980CO

●リモコン延長コードの取付方法

ご注意：ここに説明した取付方法は基本的なポイントです。それぞれの機種より若干異なりますので詳しくは各機種の取付説明書をご覧下さい。

(1)途中接続方式　ご注意：イラストはMAC-981CO、982COの例で示しております。

①プリント基板のコネクタ部分に接続されているリモコンコネクタをはずし、リモコンコードを取りはずします。

②延長コードのリモコンコネクタを、先に取りはずしたプリント基板のコネクタ部に接続します。

③カバーに収納されている延長コードのコネクタと先にはずしたリモコンコネクタとを接続します。

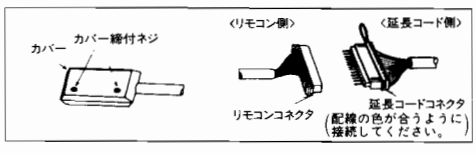

④リモコンコネクタ部のコード止め具でカバーに固定します。

⑤接続部を収納しカバーを閉じてカバー締付ネジで固定した後、コードを壁にリモコンコード保持具で固定してください。

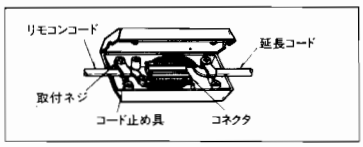

(2)交換方式　ご注意：イラストはMAC-979CO、980COの例で示しております。

①室内ユニットの電子制御基板に接続されているリモコンコネクタをはずし、リモコンコードを取りはずします。

②リモコンの裏ぶたを取りはずします。

③リモコン基板の固定ネジをはずしてリモコン基板を取りはずします。

ご注意：リモコン基板を取りはずす場合は、ボタンが落ちないように下図のように表示部を下向きにして作業してください。

④リモコン基板に接続されているリモコンコードのリモコン側コネクタ2本をはずします。(取りはずしたリモコンコードは以後使用しません。)

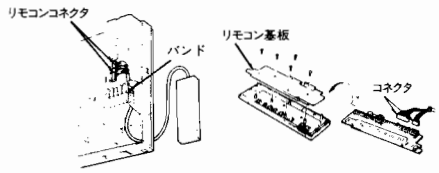

⑤延長コードのリモコン側コネクタ2本をリモコン基板の2項で取りはずしたコネクタ部に接続し、下図のようにランプケースの側面からコードをとりまわします。

ご注意：延長コードのユニット側とリモコン側とのコネクタの見分け方は各機種の取付説明書をご覧下さい。下図はMAC-979CO、980COの例です。

⑥コードをかまないようにリモコン基板をリモコンケースにネジ止めし、裏ぶたをネジ止めします。



⑦延長コードのユニット側コネクタを1項で取りはずした時と逆の要領で電子制御基板に取り付けます。

⑧付属のコード保持具により適当に壁や柱に保持してください。

フロア室内機用壁掛金具

●適用一覧

形　　名	形名コード	適　用　機　種	標準価格
MAC-760WS	506-760	MFZ-2810・2810S・251AF・351BF MFH-2830・2830S・2830D・3230S・252AF・253AF・282AF	4,500円
MAC-761WS	506-761	MFZ-4010S MFH-4020S・4020T・5020S・5020T・352BF・452BF MF-356BF・456BF	6,000円

●フロア室内機用壁掛金具をご使用になられますと、フロア用室内ユニットを壁面に取り付けることができます。

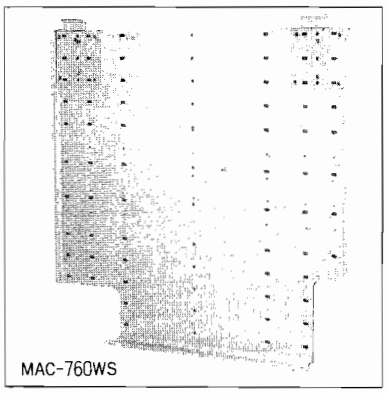
MAC-760WS

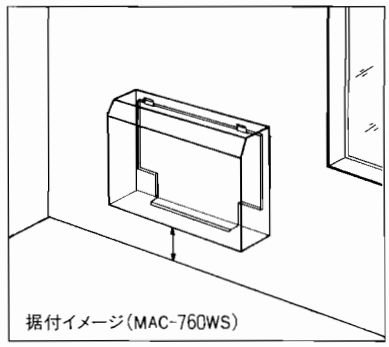

寸法図

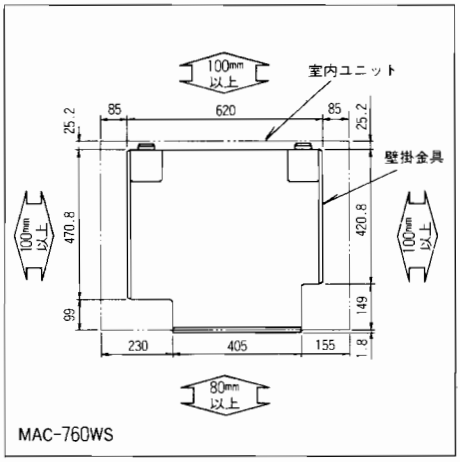

MAC-760WS

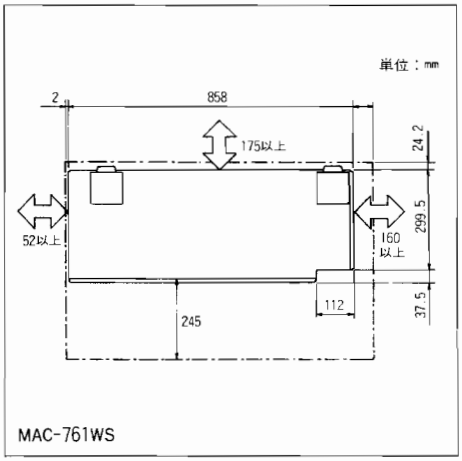

MAC-761WS

⑪

フロア用ワイヤードリモコン

●適用一覧

形　　名	形名コード	適　用　機　種	標準価格
MAC-762RC（※1）	506-762	MFH-4020・5020 MFH-352BF・452BF	6,000円

形　　名	形名コード	標準価格
MAC-979CO(2m)	506-979	2,000円
MAC-980CO(4m)	506-980	2,500円

（※1）リモコン色はホワイトです。
（※2）リモコン延長コードは以下のとおりです。

冷暖兼用フロアタイプ(適用機種)を遠方で操作したい場合にご使用になれます。

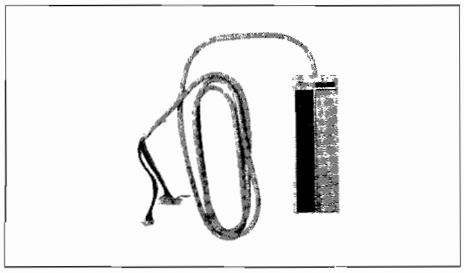

リモコン紛失防止用金具セット

●適用一覧

形　　名	形名コード	適　用　機　種	標準価格
MAC-220FB（10ヶ1組）	506-220	MSZ-2220・2250・2520・2820S・2820D・3220・222C・252C・282C・282CS MSH-2050・2230・2830・2830S・2830D・203C・253C・4020S・4020D MSY-2860・3260・4060S・256C・286C MS-1880・2080・2060・2560・2560S・4070S・4070D・186C・226C MLZ・MEH・MTZ・MTH全機種（除AFSタイプ）	12,000円（10ヶ）

ワイヤレスリモコンが紛失する恐れがある場合
リモコンとリモコンホルダーをワイヤーでつないでご使用になれます。
（10ヶ1セット<10台分>です）

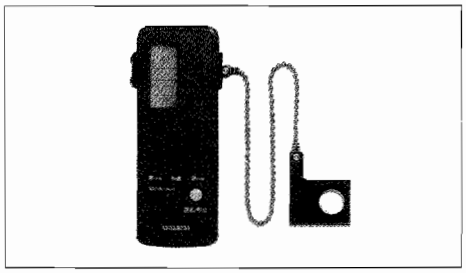

スライド金具

●適用一覧

形　　名	形名コード	適　用　機　種	標準価格
MAC-800SL（20ヶ1組）	506-800	(~89年度品) MSZ-MSH-MSY-MS-20-22-25-28タイプ全機種 (90年度品)MSZ-MSH-MSY-MS-18-20-22-25-28-32-40タイプ全機種	4,000円

室内ユニット据付板が壁面に直接取り付けられない場合、回り縁などを利用して据え付けるときに使用します。
（価格は20個<10台分>です）

この紙面に掲載の商品の価格には消費税は含まれておりません。

天埋用ダクト部品

●部品構成一覧

タイプ	番号	品名	形名	形名コード	適用機種	標準価格(税別)
標準ダクトシステム	①	吹出グリル	MAC-560FG	51H-560	MEH-251CS・351CS 451CS	21,000円
	②	吹出グリル用チャンバー	MAC-561GC	51H-561		14,000円
	③	フレキシブルダクト(1m)	PAC-SA14FD	7D2-A14	MEH-2820S・4020S 5020S	10,000円
	③	フレキシブルダクト(2m)	PAC-SA15FD	7D2-A15		15,000円
	④	本体吹出用チャンバー(25用)	MAC-565FC	51H-565	MEH-251CS・2820S	10,000円
	④	本体吹出用チャンバー(35・45用)	MAC-566FC	51H-566	MEH-351CS・451CS 4020S・5020S	12,000円
	⑤	本体吸込用チャンバー(25用)	MAC-575RC	51H-575	MEH-251CS・2820S	9,000円
	⑤	本体吸込用チャンバー(35・45用)	MAC-576RC	51H-576	MEH-351CS・451CS 4020S・5020S	10,000円
	⑥	吸込チャンバー	MAC-571GC	51H-571	MEH-251CS・351CS 451CS	12,000円
	⑦	吸込グリル	MAC-570RG	51H-570	MEH-2820S・4020S 5020S	19,000円

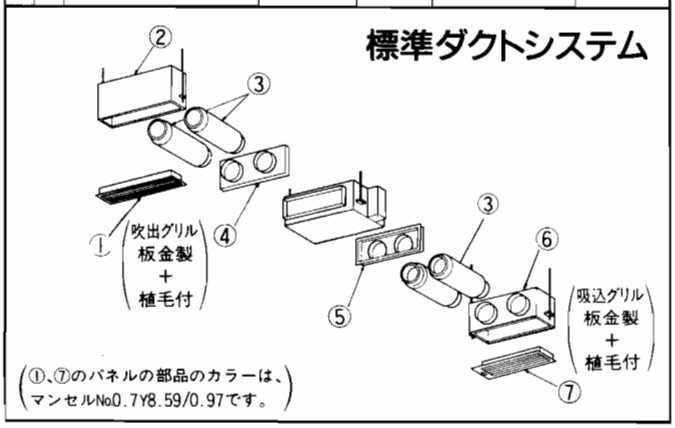

(①、⑦のパネルの部品のカラーは、マンセルNo.0.7Y8.59/0.97です。)

●部品構成一覧

タイプ	番号	品名	形名	形名コード	適用機種	標準価格(税別)
下吸込ダクトシステム	①	吹出グリル	MAC-560FG	51H-560	MEH-251CS・351CS 451CS	21,000円
	②	吹出グリル用チャンバー	MAC-561GC	51H-561		14,000円
	③	フレキシブルダクト(1m)	PAC-SA14FD	7D2-A14	MEH-2820S・4020S 5020S	10,000円
	③	フレキシブルダクト(2m)	PAC-SA15FD	7D2-A15		15,000円
	④	本体吹出用チャンバー(25用)	MAC-565FG	51H-565	MEH-251CS・2820S	10,000円
	④	本体吹出用チャンバー(35・45用)	MAC-566FC	51H-566	MEH-351CS・451CS 4020S・5020S	12,000円
	⑤	下吸込セット(25用)	MAC-580US	51H-580	MEH-251CS・2820S	33,000円
	⑤	下吸込セット(35・45用)	MAC-581US	51H-581	MEH-351CS・451CS 4020S・5020S	43,000円

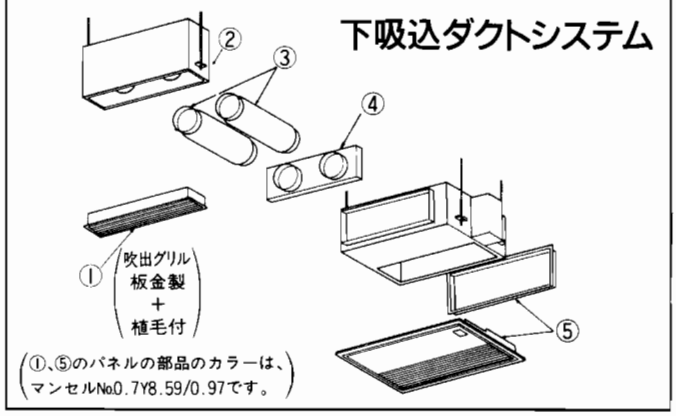

(①、⑤のパネルの部品のカラーは、マンセルNo.0.7Y8.59/0.97です。)

●部品外形図

タイプ	番号	品名	形名	形名コード	適用機種	標準価格(税別)
天袋(地袋)システム	①	天袋(地袋)収納セット(25用)	MAC-587TS	51H-587	MEH-251CS・2820S	45,000円
	①	天袋(地袋)収納セット(35・45用)	MAC-588TS	51H-588	MEH-351CS・451CS 4020S・5020S	50,000円

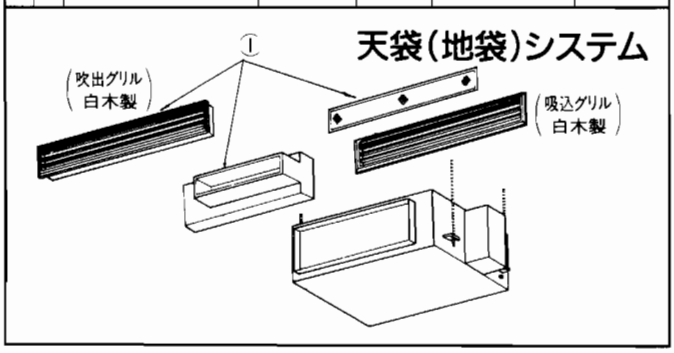

●部品構成一覧

タイプ	番号	品名	形名	形名コード	適用機種	標準価格(税別)
下り天井システム	①	下り天井吹出セット(25用)	MAC-584SS	51H-584	MEH-251CS・2820S	30,000円
	①	下り天井吹出セット(35・45用)	MAC-585SS	51H-584	MEH-351CS・451CS 4020S・5020S	40,000円
	②	下吸込セット(25用)	MAC-580US	51H-580	MEH-251CS・2820S	33,000円
	②	下吸込セット(35・45用)	MAC-581US	51H-581	MEH-351CS・451CS 4020S・5020S	43,000円

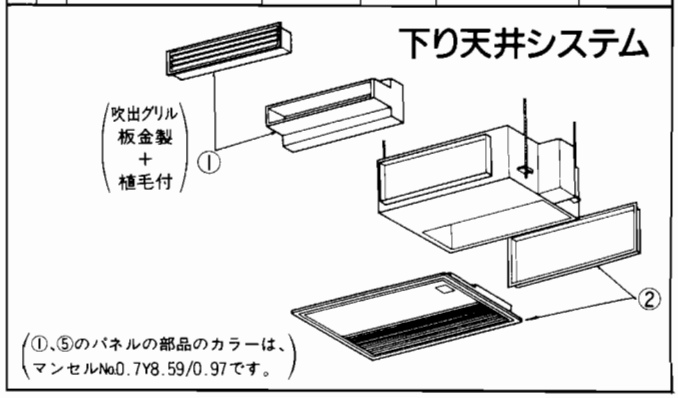

(①、⑤のパネルの部品のカラーは、マンセルNo.0.7Y8.59/0.97です。)

壁埋用部品

●壁埋用部品

品　　名	形　名	形名コード	適　用　機　種	標準価格(税別)
前面グリル(木 目・デラックスタイプ)	MAC-551TG	51H-551	MTH-251CS・2820S・MTZ-2810S・MTH-251BXS・252BXS	33,000円
前面グリル(木 目・デラックスタイプ)	MAC-552TG	51H-552	MTH-351CS・4020S・MTZ-4010S・MTH-351BXS	40,000円
前面グリル(ホワイト・デラックスタイプ)	MAC-553TG	51H-553	MTH-251CS・2820S・MTZ-2810S・MTH-251BXS・252BXS	33,000円
前面グリル(ホワイト・デラックスタイプ)	MAC-554TG	51H-554	MTH-351CS・4020S・MTZ-4010S・MTH-351BXS	40,000円
前面グリル(現地塗装用・デラックスタイプ)	MAC-555TG	51H-555	MTH-251CS・2820S・MTZ-2810S・MTH-251BXS・252BXS	33,000円
前面グリル(現地塗装用・デラックスタイプ)	MAC-556TG	51H-556	MTH-351CS・4020S・MTZ-4010S・MTH-351BXS	40,000円
前面グリル(木 目・標 準 タ イ プ)	MAC-590TG	51H-590	MTH-251CS・2820S・MTZ-2810S・MTH-251BXS・252BXS	28,000円
前面グリル(木 目・標 準 タ イ プ)	MAC-591TG	51H-591	MTH-351CS・4020S・MTZ-4010S・MTH-351BXS	35,000円
前面グリル(ホワイト・標準タイプ)	MAC-597TG	51H-597	MTH-251CS・2820S・MTZ-2810S・MTH-251BXS・252BXS	28,000円
前面グリル(ホワイト・標準タイプ)	MAC-598TG	51H-598	MTH-351CS・4020S・MTZ-4010S・MTH-351BXS	35,000円
前面グリル(現地塗装用・標準タイプ)	MAC-610TG	51H-610	MTH-251CS・2820S・MTZ-2810S・MTH-251BXS・252BXS	28,000円
前面グリル(現地塗装用・標準タイプ)	MAC-611TG	51H-611	MTH-351CS・4020S・MTZ-4010S・MTH-351BXS	35,000円
据 付 枠	MAC-595TW	51H-595	MTH-251CS・2820S・MTZ-2810S・MTH-251BXS・252BXS	7,000円
据 付 枠	MAC-596TW	51H-596	MTH-351CS・4020S・MTZ-4010S・MTH-351BXS	8,000円

前面グリル外形図(標準タイプ)

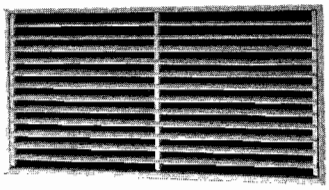

(標準タイプ)

●MAC-590TG、597TG、610TG

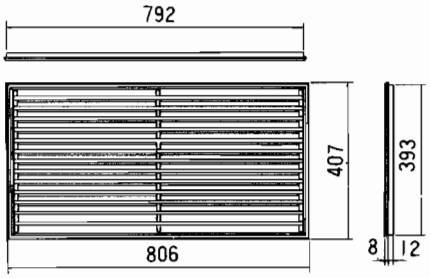

●MAC-591TG、598TG、611TG

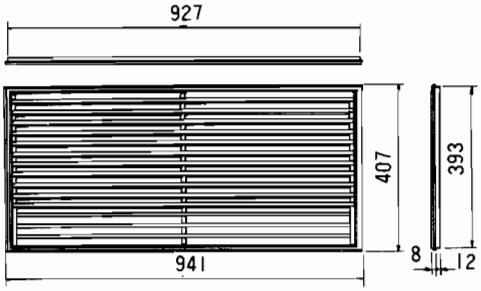

据付枠外形図

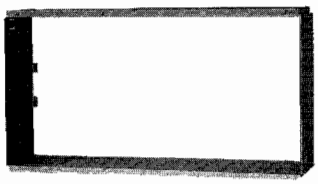

●MAC-595TW

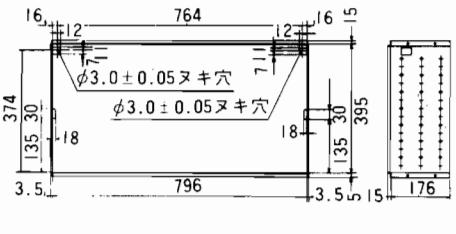

●MAC-596TW

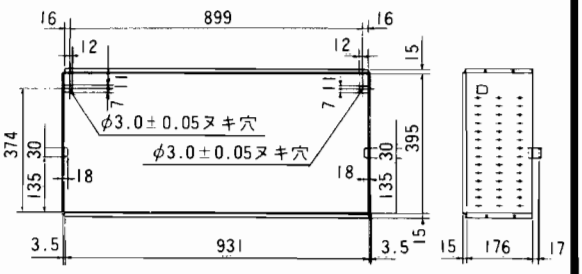

前面グリル外形図(デラックスタイプ)

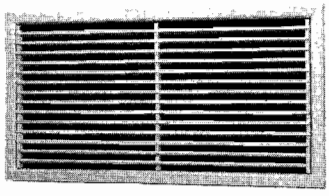

●MAC-551TG、553TG、555TG

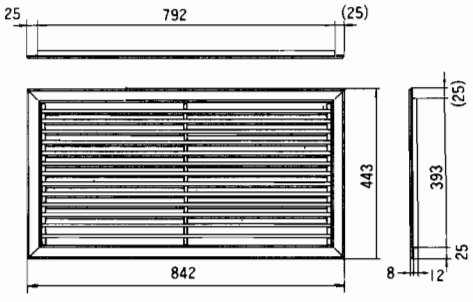

●MAC-552TG、554TG、556TG

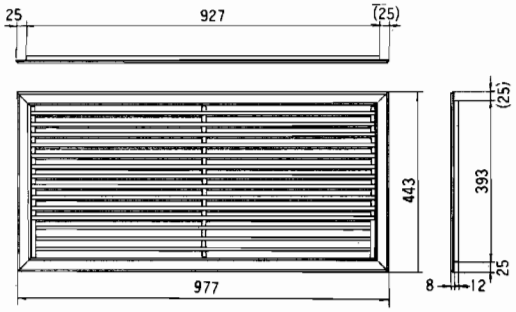

この紙面に掲載の商品の価格には消費税は含まれておりません。

天吊室外機用化粧カバー

●適用一覧

品　　名	形　名	形名コード	適用機種	標準価格(税別)
化粧カバーセットA	MAC-165TC	51H-165	MSH-204CL・254CL MSH-254CLS MSH-2230L・2830L MSH-2830LS	12,000円
化粧カバーセットB	MAC-156TC	51H-156		13,000円
下面化粧カバーA	MAC-166UC	51H-166		6,000円
下面化粧カバーB	MAC-157UC	51H-157		6,500円
側面化粧カバーセットA	MAC-167SC	51H-167		6,000円
側面化粧カバーセットB	MAC-158SC	51H-158		6,500円
公団用アングルセット	MAC-164KU	51H-164		6,000円

※Aは一般用、Bは後側の配管部カバー兼用です。

設置図

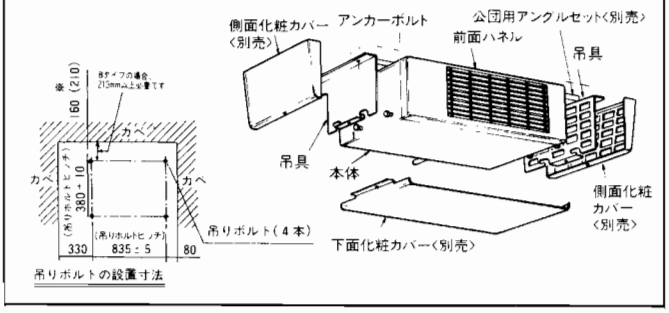

フリービルトインタイプ用別売部品

●適用一覧

品　　名		形　名	形名コード	標準価格(税別)
前面グリル(一面用)	和室用	MAC-201TG	51H-201	22,000円
	洋室用	MAC-202TG	51H-202	
据付枠(一面グリル用)		MAC-220TW	51H-220	21,000円
前面グリル(分離用)	和室用	MAC-210TG	51H-210	24,000円
	洋室用	MAC-211TG	51H-211	
据付枠(分離グリル用)		MAC-221TW	51H-221	16,500円
下り天井吹出グリルセット	和室用	MAC-259SS	51H-259	22,500円
	洋室用	MAC-260SS	51H-260	22,500円
下吹込パネル		MAC-257UP	51H-257	33,000円
吹出グリルセット	和室用	MAC-253FS	51H-253	35,000円
	洋室用	MAC-254FS	51H-254	35,000円
フレキシブルダクト(φ150)	1m	MAC-263FD	51H-263	9,000円
	2m	MAC-264FD	51H-264	13,000円
本体吹出チャンバーセット		MAC-256FC	51H-256	15,000円
本体吸込チャンバーセット		MAC-255CS	51H-255	20,000円
吸込グリルセット	和室用	MAC-251RS	51H-251	31,000円
	洋室用	MAC-252RS	51H-252	31,000円
2方向吹出グリルセット	和室用	MAC-261TS	51H-261	30,000円
	洋室用	MAC-262TS	51H-262	30,000円
ドレンアップメカ		MAC-840DM	51H-840	15,000円

吹出ガイド

●適用一覧

品　　名	形　名	形名コード	適用機種	標準価格(税別)
吹出ガイド	MAC-865SG	51H-865	(～89年度品) MS-168BF・188EF・168C・188Cを除く28タイプ以下の全機種 (90年度品) MSZ-2510・2800・2800Z・2800S・2810を除く32タイプ以下の全機種	5,500円
吹出ガイド	PAC-291SG	7D2-291	(～89年度品) MXZ-452BSを除く32タイプ以上の全機種 (90年度品) MXZ-5010S・6710S・9010Sを除く40タイプ以上の全機種	6,000円

●MAC-865SG外形図

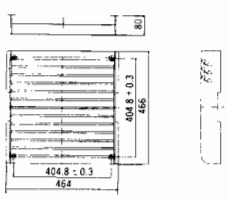

●PAC-291SG外形図

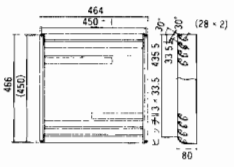

注）本品の取付の際、本体側へ下穴加工が必要です。

フロアービルトイン用ダクトセット

●適用一覧

品　　名	形　名	形名コード	適用機種	標準価格(税別)
ダクトセットA	MAC-758FD	51H-758	MFZ-28・32・40クラス(KW) MFH-28・32クラス(KW)	7,000円
ダクトセットB	MAC-759FD	51H-759	MFH-40・50クラス(KW)	7,000円

収納家具寸法　MAC-758FDご使用のとき

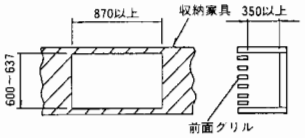

収納家具寸法　MAC-759FDご使用のとき

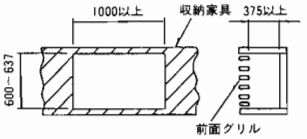

●フロアービルトイン用ダクトセットA
MAC-758FD外形図

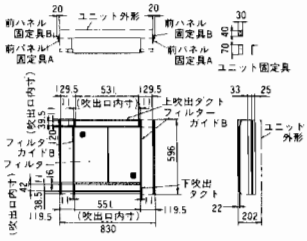

●フロアービルトイン用ダクトセットB
MAC-759FD外形図

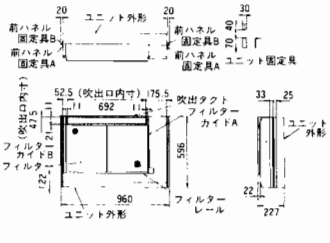

天カセ用化粧パネル

品　　名	形　名	形名コード	適用機種	標準価格(税別)
化粧パネル(白)	MAC-291PW	51L-291	MLZ-2810S MLZ-3210S	35,000円
化粧パネル(ベージュ)	MAC-292PB	51L-293		
化粧パネル(白)	MAC-293PW	51L-294	MLZ-4010S MLZ-5010XS	43,000円
化粧パネル(ベージュ)	MAC-294PB	51L-294		
インテリアパネル(ブラウン)	MAC-251PR	51L-251	MLZ-2810S MLZ-3210S	40,000円
インテリアパネル(グレー)	MAC-252PG	51L-252		
インテリアパネル(ブラック)	MAC-253PK	51L-253		
インテリアパネル(ブラウン)	MAC-254PR	51L-254	MLZ-4010S MLZ-5010XS	48,000円
インテリアパネル(グレー)	MAC-255PG	51L-255		
インテリアパネル(ブラック)	MAC-256PK	51L-256		

この紙面に掲載の商品の価格には消費税は含まれておりません。

冷媒配管工事

1. 現地冷媒配管工事

冷媒配管寸法及び延長配管の制限と冷媒配管長さによる冷媒追加充塡量

●室内・室外ユニット間の冷媒配管長さや高低差及びベンド数の許容範囲は、機種により異なります。
冷媒配管工事に際しては、最短距離を選ぶと同時に下記の延長配管制限を守ってください。

●室内・室外ユニット間の冷媒配管用パイプが付属されていない機種もあります。別売の延長パイプ又は市販のインチサイズのパイプを使用してください。

●冷媒配管の長さにより次ページの冷媒追加充塡が必要になります。冷媒の追加充塡は、機種により異なりますのでご注意ください。

冷媒配管の配管長・高低差・曲り(ベンド)

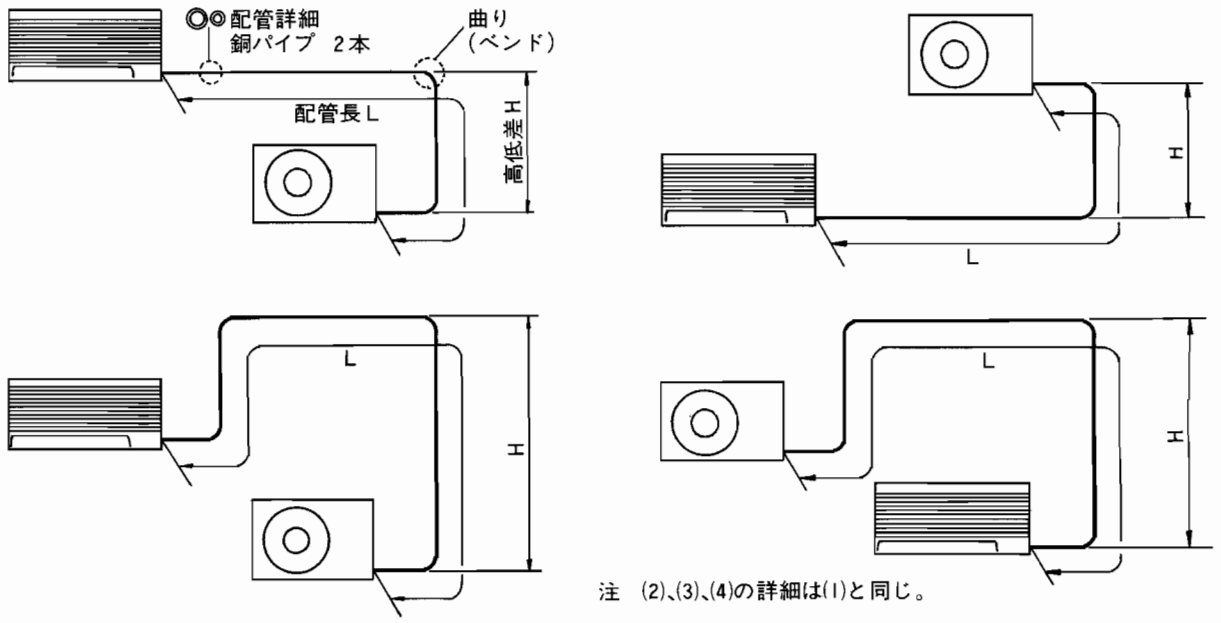

注 (2)、(3)、(4)の詳細は(1)と同じ。

冷媒配管長さによる能力減少

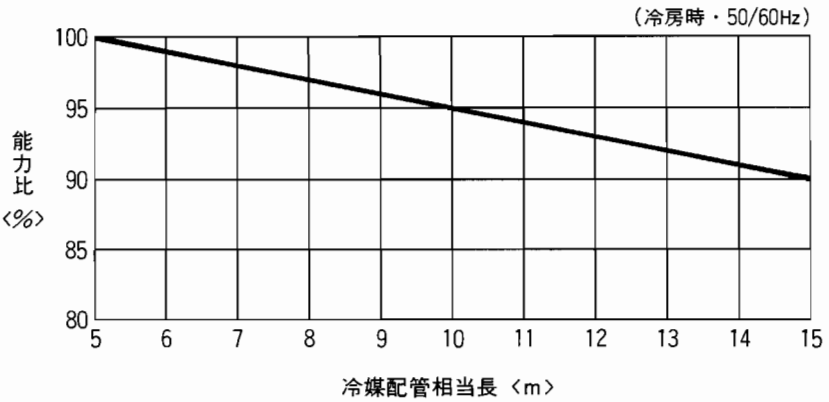

注1. 暖房時は15mまで100%
2. 相当長より能力比を求め、能力線図で得た能力の値に掛ける。
3. 相当長＝実長＋0.3×8　8…配管途中の曲りの数〈ヶ所〉

●現地冷媒配管工事資料

冷媒配管寸法及び延長配管の制限と冷媒配管長さによる冷媒追加充塡量

◆室内・室外ユニット間の冷媒配管長さや高低差およびベンド数の許容範囲は、機種により異なります。
冷媒配管工事に際しては、最短距離を選ぶと同時に下記の延長配管制限を守ってください。

◆室内・室外ユニット間の冷媒配管用パイプが付属されていない機種もあります。別売の延長パイプ又は市販のインチサイズのパイプを使用してください。

◆冷媒配管の長さにより下記の冷媒追加充塡が必要になります。冷媒の追加充塡は、機種により異なりますのでご注意ください。

形名	配管方式	配管サイズφ		本体付属配管長		別売延長配管最大長	延長配管の制限			本体充塡冷媒量(kg)	冷媒配管長さと追加冷媒量(kg)								
		液側	ガス側	内	外		総延長	高低差	曲げ箇所		7m	8m	9m	10m	11m	12m	13m	14m	15m
MSZ-2800	フレア	6.35	9.52	0.5	—	10 m	10.5 m	5 m	10	1.05	0	0.15	0.2	0.25					
MSZ-2800Z	フレア	6.35	9.52	0.5	—	10 m	10.5 m	5 m	10	1.05	0	0.15	0.2	0.25					
MSZ-2800S	フレア	6.35	9.52	0.5	—	10 m	10.5 m	5 m	10	1.05	0	0.15	0.2	0.25					
MSZ-3200	フレア	6.35	12.7	0.5	—	10 m	10.5 m	5 m	10	1.15	0	0.15	0.2	0.25					
MSZ-2510	フレア	6.35	9.52	0.5	—	10 m	10.5 m	5 m	10	0.85	0	0.15	0.2	0.25					
MSZ-2810	フレア	6.35	9.52	0.5	—	10 m	10.5 m	5 m	10	0.85	0	0.15	0.2	0.25					
MSZ-4010S	フレア	6.35	12.7	0.5	—	15 m	15.5 m	5 m	10	1.15	0	0.15	0.2	0.25	0.30	0.35	0.4	0.45	0.50
MSZ-250C	フレア	6.35	9.52	0.5	—	10 m	10.5 m	5 m	10	0.85＊	0	0.15	0.2	0.25					
MSZ-250CP	インスタント	6	9.52	1.2	3	7 m	11.2 m	5 m	10	0.8									
MSZ-280C	フレア	6.35	12.7	0.5	—	10 m	10.5 m	5 m	10	1.05＊	0	0.15	0.2	0.25					
MSZ-A2800	フレア	6.35	9.52	0.5	—	10 m	10.5 m	5 m	10	1.0	0	0.15	0.2	0.25					
MSZ-A250C	フレア	6.35	9.52	0.5	—	10 m	10.5 m	5 m	10	1.0＊	0	0.15	0.2	0.25					
MSZ-2220	フレア	6.35	9.52	0.5	—	10 m	10.5 m	5 m	10	0.9	0	0.15	0.2	0.25					
MSZ-2820S	フレア	6.35	9.52	0.5	—	10 m	10.5 m	5 m	10	0.9	0	0.15	0.2	0.25					
MSZ-2820D	フレア	6.35	9.52	0.5	—	10 m	10.5 m	5 m	10	0.9	0	0.15	0.2	0.25					
MSZ-3220	フレア	6.35	12.7	0.5	—	10 m	10.5 m	5 m	10	1.0	0	0.15	0.2	0.25					
MSZ-3220S	フレア	6.35	12.7	0.5	—	10 m	10.5 m	5 m	10	1.0	0	0.15	0.2	0.25					
MSZ-2250	フレア	6.35	9.52	0.5	—	7 m	7.5 m	5 m	10	0.70	0	—	—	—					
MSZ-222C	フレア	6.35	9.52	0.5	—	10 m	10.5 m	5 m	10	0.85＊	0	0.15	0.2	0.25					
MSZ-252C	フレア	6.35	9.52	0.5	—	10 m	10.5 m	5 m	10	0.95＊	0	0.15	0.2	0.25					
MSZ-282C	フレア	6.35	12.7	0.5	—	10 m	10.5 m	5 m	10	1.05＊	0	0.15	0.2	0.25					
MSZ-282CS	フレア	6.35	12.7	0.5	—	10 m	10.5 m	5 m	10	1.05＊	0	0.15	0.2	0.25					
MSH-2230	フレア	6.35	9.52	0.5	—	10 m	10.5 m	5 m	10	0.7	0	0.15	0.2	0.25					
MSH-2830	フレア	6.35	9.52	0.5	—	10 m	10.5 m	5 m	10	1.0	0	0.15	0.2	0.25					
MSH-2830S	フレア	6.35	9.52	0.5	—	10 m	10.5 m	5 m	10	1.0	0	0.15	0.2	0.25					
MSH-2830D	フレア	6.35	9.52	0.5	—	10 m	10.5 m	5 m	10	1.0	0	0.15	0.2	0.25					
MSH-4020S	フレア	6.35	12.7	0.5	—	15 m	15.5 m	5 m	10	1.15	0	0.15	0.2	0.25	0.30	0.35	0.4	0.45	0.50
MSH-4020D	フレア	6.35	12.7	0.5	—	15 m	15.5 m	5 m	10	1.15	0	0.15	0.2	0.25	0.30	0.35	0.4	0.45	0.50
MSH-5020S	フレア	6.35	15.88	0.5	—	10 m	15.5 m	5 m	10	1.6#	0	0.15	0.2	0.25	0.3	0.35	0.4	0.45	0.5
MSH-5020T	フレア	6.35	15.88	0.5	—	15 m	15.5 m	5 m	10	1.6#	0	0.15	0.2	0.25	0.3	0.35	0.4	0.45	0.5
MSH-2050	フレア	6.35	9.52	0.5	—	10 m	10.5 m	5 m	10	0.70	0	0.15	0.2	0.25					
MSH-203C	フレア	6.35	9.52	0.5	—	10 m	10.5 m	5 m	10	0.75＊	0	0.15	0.2	0.25					
MSH-253C	フレア	6.35	9.52	0.5	—	10 m	10.5 m	5 m	10	1.05＊	0	0.15	0.2	0.25					
MSH-253CS	フレア	6.35	9.52	0.5	—	10 m	10.5 m	5 m	10	1.05＊	0	0.15	0.2	0.25					
MSH-253CD	フレア	6.35	9.52	0.5	—	10 m	10.5 m	5 m	10	1.05＊	0	0.15	0.2	0.25					
MSH-204C	フレア	6.35	9.52	0.5	—	10 m	10.5 m	5 m	10	0.75＊	0	0.15	0.2	0.25					
MSH-254C	フレア	6.35	9.52	0.5	—	10 m	10.5 m	5 m	10	1.05＊	0	0.15	0.2	0.25					
MSH-183C	フレア	6.35	9.52	0.5	—	10 m	10.5 m	5 m	10	0.75＊	0	0.15	0.2	0.25					
MS-2060	フレア	6.35	9.52	0.5	—	10 m	10.5 m	5 m	10	0.64	0	0.09	0.12	0.15					
MS-2560	フレア	6.35	9.52	0.5	—	10 m	10.5 m	5 m	10	0.59	0	0.09	0.12	0.15					
MS-2560S	フレア	6.35	9.52	0.5	—	10 m	10.5 m	5 m	10	0.59	0	0.09	0.12	0.15					
MSY-2860	フレア	6.35	9.52	0.5	—	10 m	10.5 m	5 m	10	0.75	0	0.09	0.12	0.15					
MSY-3260	フレア	6.35	12.7	0.5	—	10 m	10.5 m	5 m	10	0.80	0	0.09	0.12	0.15					
MSY-4060S	フレア	6.35	12.7	0.5	—	15 m	15.5 m	5 m	10	1.10	0	0.09	0.12	0.15	0.18	0.21	0.24	0.27	0.30
MS-4070S	フレア	6.35	12.7	0.5	—	15 m	15.5 m	5 m	10		0	0.09	0.12	0.15	0.18	0.21	0.24	0.27	0.30
MS-4070D	フレア	6.35	12.7	0.5	—	15 m	15.5 m	5 m	10		0	0.09	0.12	0.15	0.18	0.21	0.24	0.27	0.30
MS-5070S	フレア	6.35	15.88	0.5	—	15 m	15.5 m	5 m	10	1.25	0	0.09	0.12	0.15	0.18	0.21	0.24	0.27	0.30
MS-5070D	フレア	6.35	15.88	0.5	—	15 m	15.5 m	5 m	10	1.25	0	0.09	0.12	0.15	0.18	0.21	0.24	0.27	0.30
MS-1880	フレア	6.35	9.52	0.5	—	10 m	10.5 m	5 m	10	0.50	0	0.09	0.12	0.15					
MS-2080	フレア	6.35	9.52	0.5	—	10 m	10.5 m	5 m	10	0.43	0	0.09	0.12	0.15					
MS-186C	フレア	6.35	9.52	0.5	—	10 m	10.5 m	5 m	10	0.69#	0	0.09	0.12	0.15					
MS-186CP	インスタント	6	9.52	1.2	3	7 m	11.2 m	5 m	10	0.64	—	—	—	—					
MS-226C	フレア	6.35	9.52			10 m	10.5 m	5 m	10	0.64＊	0	0.15	0.20	0.25					
MS-226CP	インスタント	6	9.52	1.2	3	7 m	11.2 m	5 m	10	0.59	—	—	—	—					
MS-187C	フレア	6.35	9.52			10 m	10.5 m	5 m	10	0.69＊	0	0.15	0.20	0.25					

＊エアパージ分0.05含む。

#配管5mの増合、エアパージ分0.1含む。

形　名	配管方式	配管サイズφ		本体付属配管長		別売延長配管最大長	延長配管の制限			本体充塡冷媒量(kg)	冷媒配管長さと追加冷媒量(kg)								
		液側	ガス側	内	外		総延長	高低差	曲げ箇所		7m	8m	9m	10m	11m	12m	13m	14m	15m
MS-227C		6.35	9.52	0.5	—	10 m	10.5 m	5 m	10	0.64＊	0	0.15	0.2	0.25					
MSY-256C		6.35	9.52	0.5	—	10 m	10.5 m	5 m	10	0.80＊	0	0.15	0.2	0.25					
MSY-286C		6.35	12.7	0.5	—	10 m	10.5 m	5 m	10	0.85＊	0	0.15	0.2	0.25					
MS-168C		6.35	9.52	0.5	—	10 m	10.5 m	5 m	10	0.55＊	0	0.15	0.2	0.25					
MS-188C		6.35	9.52	0.5	—	10 m	10.5 m	5 m	10	0.48＊	0	0.15	0.2	0.25					
MFZ-2810	フレア	6.35	9.52	—	—	10 m	15 m	10 m	10	0.95	0	0.1	0.15	0.2	0.25	0.3	0.35	0.4	0.45
MFZ-2810S	フレア	6.35	9.52	—	—	10 m	15 m	10 m	10	0.95	0	0.1	0.15	0.2	0.25	0.3	0.35	0.4	0.45
MFZ-3210S	フレア	6.35	12.7	—	—	10 m	15 m	5 m	10	1.25	0	0.15	0.2	0.25	0.3	0.35	0.4	0.45	0.5
MFZ-4010S	フレア	6.35	12.7	—	—	10 m	15 m	5 m	10	1.25	0	0.15	0.2	0.25	0.3	0.35	0.4	0.45	0.5
MFH-2830	フレア	6.35	9.52	—	—	10 m	10 m	5 m	10	1.15	0	0.15	0.2	0.25	—	—	—	—	—
MFH-2830S	フレア	6.35	9.52	—	—	10 m	10 m	5 m	10	1.15	0	0.15	0.2	0.25	—	—	—	—	—
MFH-2830D	フレア	6.35	9.52	—	—	10 m	10 m	5 m	10	1.15	0	0.15	0.2	0.25	—	—	—	—	—
MFH-3230S	フレア	6.35	9.52	—	—	10 m	10 m	5 m	10	1.15	0	0.15	0.2	0.25	—	—	—	—	—
MFH-4020S	フレア	6.35	12.7	—	—	15 m	15 m	5 m	10	1.2	0	0.15	0.2	0.25	0.3	0.35	0.4	0.45	0.5
MFH-4020T	フレア	6.35	12.7	—	—	15 m	15 m	5 m	10	1.2	0	0.15	0.2	0.25	0.3	0.35	0.4	0.45	0.5
MFH-5020S	フレア		15.88	—	—	15 m	15 m	5 m	10	1.6	0	0.15	0.2	0.25	0.3	0.35	0.4	0.45	0.5
MFH-5020T	フレア		15.88	—	—	15 m	15 m	5 m	10	1.6	0	0.15	0.2	0.25	0.3	0.35	0.4	0.45	0.5
MLZ-2810S	フレア	6.35	9.52	—	—	15 m	15 m	10 m	10	0.85	0	0.1	0.15	0.2	0.25	0.3	0.35	0.4	0.45
MLZ-3210S	フレア	6.35	12.7	—	—	15 m	15 m	10 m	10	1.0	0	0.1	0.15	0.2	0.25	0.3	0.35	0.4	0.45
MLZ-4010S	フレア	6.35	12.7	—	—	15 m	15 m	10 m	10	1.3	0	0.05	0.1	0.15	0.2	0.25	0.3	0.35	0.4
MTZ-2810S	フレア	6.35	9.52	—	—	15 m	15 m	10 m	10	0.85	0	0.1	0.15	0.2	0.25	0.3	0.35	0.4	0.45
MTH-2820S	フレア	6.35	9.52	0.5	—	10 m	10 m	5 m	10	1.05	0	0.15	0.2	0.25					
MTZ-4010S	フレア	6.35	12.7	—	—	15 m	15 m	10 m	10	1.3	0	0.05	0.1	0.15	0.2	0.25	0.3	0.35	0.4
MTH-4020S	フレア	6.35	12.7	0.5	—	15 m	15 m	5 m	10	1.3	0	0.15	0.2	0.25	0.3	0.35	0.4	0.45	0.5
MTH-251CS	フレア	6.35	9.52	0.5	—	10 m	10 m	5 m	10	1.1(0.05)	0	0.15	0.2	0.25					
MTH-351CS	フレア	6.35	12.7	0.5	—	15 m	15 m	5 m	10	1.4(0.1)	0	0.15	0.2	0.25	0.3	0.35	0.4	0.45	0.5
MBZ-2810S	フレア	6.35	9.52	—	—	15m	15m	10m	10	0.85	0	0.1	0.15	0.2	0.25	0.3	0.35	0.4	0.45
MBZ-3210S	フレア	6.35	12.7	—	—	15m	15m	10m	10	1.00	0	0.1	0.15	0.2	0.25	0.3	0.35	0.4	0.45
MBZ-4010S	フレア	6.35	12.7	—	—	15m	15m	10m	10	1.15	0	0.05	0.1	0.15	0.2	0.25	0.3	0.35	0.4
MEH-2820S	フレア	6.35	9.52	—	—	15 m	15 m	6 m	10	1.1	0	0.15	0.2	0.25	0.3	0.35	0.4	0.45	0.5
MEH-4020S	フレア	6.35	12.7	—	—	15 m	15 m	6 m	10	1.3	0	0.15	0.2	0.25	0.3	0.35	0.4	0.45	0.5
MEH-5020S	フレア	6.35	15.88	—	—	15 m	15 m	6 m	10	1.4	0	0.15	0.2	0.25	0.3	0.35	0.4	0.45	0.5
MSH-2230L	フレア	6.35	9.52	0.5	—	10 m	10 m	5 m	10	1.0	0	0.15	0.2	0.25					
MSH-2830L	フレア	6.35	9.52	0.5	—	10 m	10 m	5 m	10	1.05	0	0.15	0.2	0.25					
MSH-2830LS	フレア	6.35	9.52	0.5	—	10 m	10 m	5 m	10	1.05	0	0.15	0.2	0.25					
MSH-204CL	フレア	6.35	9.52	0.5	—	10 m	10 m	5 m	10	1.05(0.05)	0	0.15	0.2	0.25					
MSH-254CL	フレア	6.35	9.52	0.5	—	10 m	10 m	5 m	10	1.1(0.05)	0	0.15	0.2	0.25					
MSH-254CLS	フレア	6.35	9.52	0.5	—	10 m	10 m	5 m	10	1.1(0.05)	0	0.15	0.2	0.25					

＊エアパージ分0.05含む

2. フレア方式の冷媒配管要領

冷媒配管

●このユニットは、フレア接続となっています。
●冷媒配管、ドレン配管とも露たれを防止するため充分な防露断熱工事を施工してください。
［尚、室外ユニット配管出口の断熱には、別売でバルブカバーをご用意して居ります。］
●冷媒配管は下図のように室内ユニット、室外ユニットの接続部間をフレア接続します。

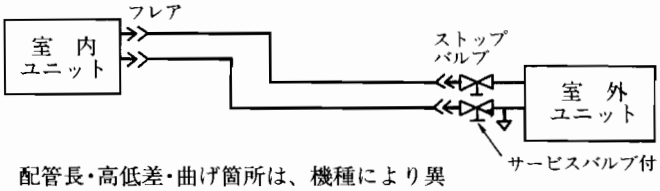

配管長・高低差・曲げ箇所は、機種により異なりますので、P439・P440をご参照ください。

●冷媒量調整……配管長に応じ冷媒追加チャージが必要な場合と余分な冷媒パージが必要な場合があります。
（室外ユニットには配管長7m分の冷媒が封入されています。）

冷媒量追加			
配管長	7mまで	調整なし	
	7mを超える場合	追加チャージ	追加冷媒量(g)＝50×(L－5)

L：配管実長(m)

計算例：
配管実長が10mのときの追加冷媒量＝50×(10－5)＝250g

1 配管準備

●冷媒配管は別売部品に3、5、7、10、15m（1部機種のみ）を用意しておりますのでご利用ください。
1．市販の銅管を使用する場合は下表の仕様のものを使用してください。

	外径	肉厚	材料及び規格
液管	機種により異なりますのでP439・P440をご参照ください。		リン脱酸銅 C1220T JIS H3300
ガス管			リン脱酸銅 C1220T JIS H3300

※断熱材は、耐熱発泡ポリエチレン、比重0.045・肉厚8mmを使用してください。
※冷媒配管は露付防止の為に2本とも確実に断熱してください。

2．冷媒配管の手曲げ半径は100mm以上にしてください。

●市販の銅管を使用する場合 → 2 フレア加工

前記の要領で行います。

3 エアパージ・リークテスト

①配管接続が正しく行なわれたかを確認してください。

②ストップバルブ（2方弁）を反時計方向に90°まわしてください。（室外ユニットの冷媒が室内ユニットと配管内に充填されます。）

③エアパージ
●ストップバルブ（3方弁）のサービスバルブのキャップをはずし、六角レンチ⑭でバルブコアの突起部を押します。
「シュー音」がしてから10秒後に押すのをやめてください。
但し、延長配管が3m以下の場合は「シュー音」がしてから20秒後に押すのをやめてください。（延長配管が短かい場合は冷媒オーバーとなり、性能低下の原因となりますので通常より多めの時間エアパージを行ってください。）

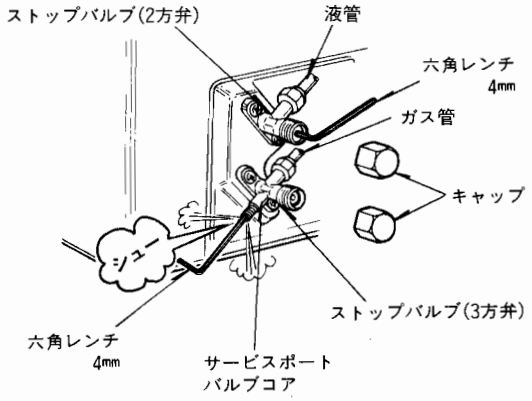

ご注意 エアパージをしないで、冷媒配管内に空気がはいったまま運転しますと、高圧圧力が高くなり過ぎ故障の原因となります。

④サービスバルブのキャップを取付けます。
締付けトルクが急に増加するところより更に½回転(30°)締めつけてください。
締めつけトルク140～180kg・cmに相当します。

⑤ストップバルブ（2方弁、3方弁）の弁棒を反時計方向に当たるまでいっぱいにまわし、全開にしてください。ストッパーに当たったらそれ以上に力を加えないでください。

⑥ストップバルブ（2方弁、3方弁）の弁棒用キャップを取付けます。
締付けトルクが急に増加するところより更に½回転(30°)締めつけてください。
締めつけトルク200－300kg・cmに相当します。

⑦リークテスト
ガス漏れ検知器または、石けん水を使用してフレア部各バルブのキャップ締付部から冷媒洩れがないかを確認してください。

冷媒漏れの場合
●フレアナット接続部を増締めしてください。
●増締めを行っても止まらない場合は、洩れ箇所修理後サービスバルブより本体ガスをすべて放出し、ボンベガスにより規定量を充てんし、再度規定時間エアパージを行ってください。

4 ガスチャージ(フロン22ガス使用)

①ストップバルブ(3方弁)のサービスポートにガスボンベを接続します。

↓

②冷媒ボンベからのパイプ（またはホース）のエアパージをします。

↓

③エアコンを冷房運転させながら冷媒を規定量充填してください。

ご　注　意

●冷媒ボンベをさかさまにするなどして液状冷媒をチャージすることは避けてください。
エアコンの故障原因となることがあります。

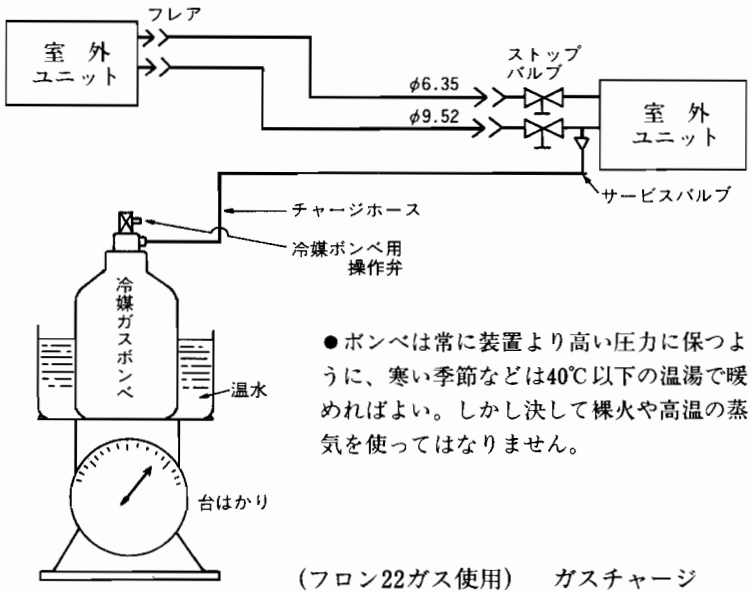

●ボンベは常に装置より高い圧力に保つように、寒い季節などは40℃以下の温湯で暖めればよい。しかし決して裸火や高温の蒸気を使ってはなりません。

(フロン22ガス使用)　ガスチャージ

断熱とテーピング

①パイプカバーで接続部の配管をおおいます。
②室外側はバルブ部までしっかり断熱してください。
③配管テープで、室外ユニットの入口部分からテーピングしてください。

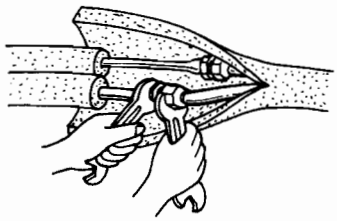

●配管テープの巻き終りは、テープ(粘着剤付)でしっかり止めてください。
●天井裏や押入れなどの高温、多湿な場所へ配管を通す場合には、露付防止のため更に市販の断熱材を巻き加えてください。

3. インスタントカップリング接続方式の配管要領

インスタントカップリングには次の2種類があります。

(1) 大形インスタントカップリング接続
(トルクレンチ使用し、480kg-cmトルクで締付)

(2) 小形インスタントカップリング接続

(大形カップリング)

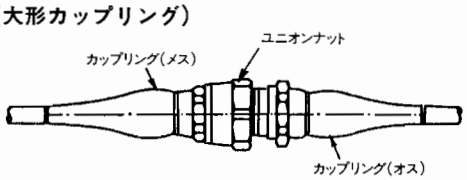

(小形カップリング)

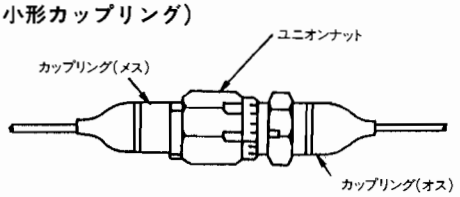

1 配管接続時の注意

(1) インスタントカップリング方式の延長パイプ(別売品)には、冷媒が封入されており、インスタントカップリングで塞がっています。そのために冷媒配管接続時にエアーパージは必要ありません。

(2) カップリングの締付けは、原則として3回限りといたします。但し、転居その他必要止むを得ない理由で客先より取り外し再締付けを要請された場合に限り次の通りといたします。

(a) 再締付けは、保証期間内(冷媒系統3年)に限り3回まで認め、保証期間、回数の何れかを越えて実施した場合の事故については再締付けを実施した部門の責任とし、弊社は責任を負いません。

(b) 取り外し、再締付けの工料は客先負担といたします。実施に先だち、工料負担について客先が了承した上で行ってください。

(c) 結合部取り外し　カップリングを取り外す時は下記のことを注意してください。

万一ユニオンナットをゆるめてガスが異常に洩れる時は、ナットを2、3回締付けたり、ゆるめたりするか、または、ドライバーの柄等により軽くボデーに振動をあたえますと、正常にバルブが戻り取り外すことができます。

ダストプラグ・ダストキャップは必ずボディに固く締付けてから、ユニットの移動をしてください。

2 小形インスタントカップリング接続

(1) 使用工具

(A) 汎用工具……モンキースパナ・片口(両口)、スパナ呼び径22、24

(B) マジックインキ

(2) 接続作業手順

(a) カップリングのキャップとプラグを取り外してください。

(b) カップリングのオス、メスを接続します。締付トルクが急に増加するところまで締付けます。そこでいったん締付けを中止してください。

(c) メス側ナットの先端に円周を24等分する目盛りが刻印してあります。そのうちの1ヶ所とオス側ナットに合いマークをマジック等で付けてください。

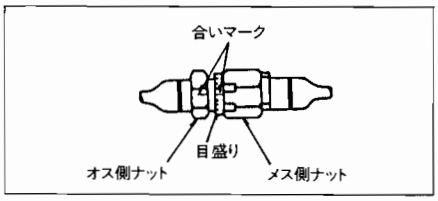

(d) メス側ナットの目盛りで1目盛り分(1／24回転)を更に締め付けてください。

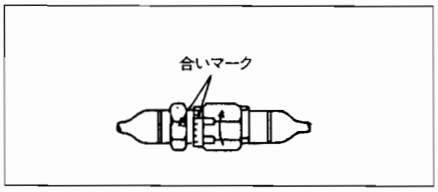

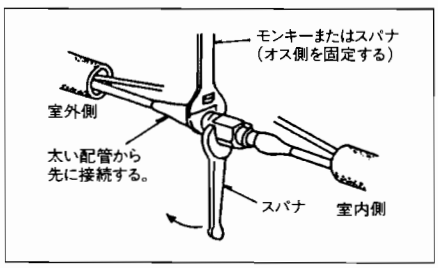

(3) 注意事項

(a) 1度締付けを行ったら絶対にゆるめないで下さい。たとえ1目盛以上締めすぎた場合も戻さず、そのままにしておいてください。

(b) 締付後、石けん水でカップリング接続部の冷媒洩れをチェックしてください。

(c) カップリングの先についているダストプラグ、ダストキャップはゴミのつかないように保管してください。

3 大形カップリング接続

大形の接続要領は締付工具としてトルクレンチ(480kg-cm)を使用する外、小形とほぼ同じです。

4. 移設工事

フレアタイプ

移設のため、室内機と、室外機の取り外しをしますが、ストップバルブの付いている室外機側は、ストップバルブを閉にすることによって、ガスの放出は防げます。パイプ及び室内機内のガスはフレア取り外しと同時に放出され、ガスの補充が必要となります(逃げた分量)。ガスの放出量を最小限にする方法に、ポンプダウン方式があり、これを実施すれば移設後のガス補充は不要です。

1 ポンプダウンの手順(冷房運転)

(1) 右図のようにガス側ストップバルブのところのサービスバルブにゲージマニホールドバルブ(圧力計付)を接続し冷媒圧力が測定出来るようにする。
(2) 液側ストップバルブを全閉とする。
(3) ガス側ストップバルブをあらかじめ全閉近くまで閉める(圧力計の指示が0kg/㎠に近づいた時容易に全閉が出来るように準備する)。
(4) リモコンを操作して、冷房で運転し、圧力計で0.5～0kg/㎠で3方弁を全閉と同時にスイッチOFFとする。

注意 運転して接続パイプと室内機のガスを回収している訳で、ゲージ圧を見逃しバキューム(真空)の方向に行ってしまい、たまたま、締付けの甘い所があると空気を呼び込むようになりますので、特にゲージ圧について注意してください。

2 取り外し手順

(1) テーピングの取り外しをする。
(2) 室外機フレア接続部分の取り外しをする。
(3) 取り外したフレアに盲栓かテーピング(ゴミの進入とネジ山の傷付を防止します。)
(4) 室内・外機接続部の取り外しをする。
(5) 取り外した双方に盲栓かテーピングしゴミの進入とネジ山の傷付を防止します。

3 再据付

別容器のガスを使って、接続パイプと室内機のエアーパージを行い、その他新規の場合と同様据付をします。

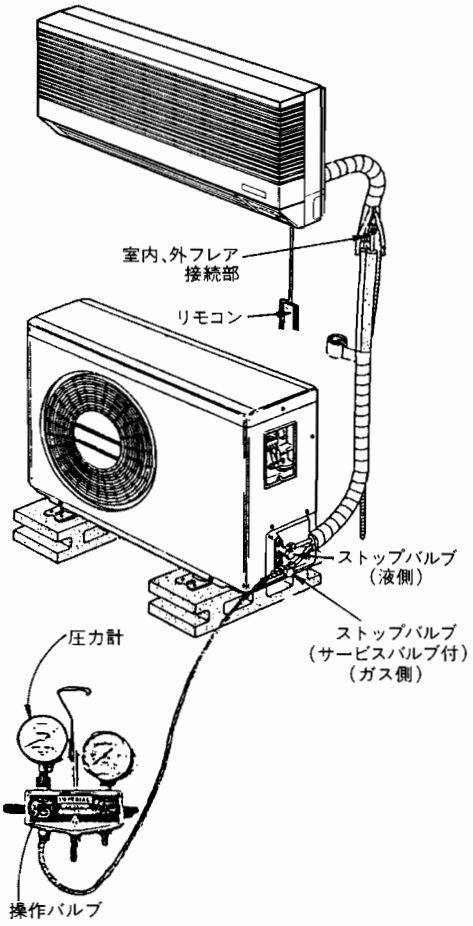

インスタントカップリングタイプ

インスタントカップリングは取り外しても原則的にはガス洩れはありませんので、そのまま取り外しが可能なようにパイプを整形して移設をします。

取り外し手順

(1) テーピングの取り外しをする。
(2) 室内・外カップリング取り外しをする。
(3) 取り外したカップリングにダスタープラグとキャップを取り付け締めてください。
※仮りに少量洩れていても、プラグ及びキャップでガスの逃げを防止することになります。又、ゴミ入り傷付きの防止にもなります。
(4) 移設後の据付は新規据付と同じです。

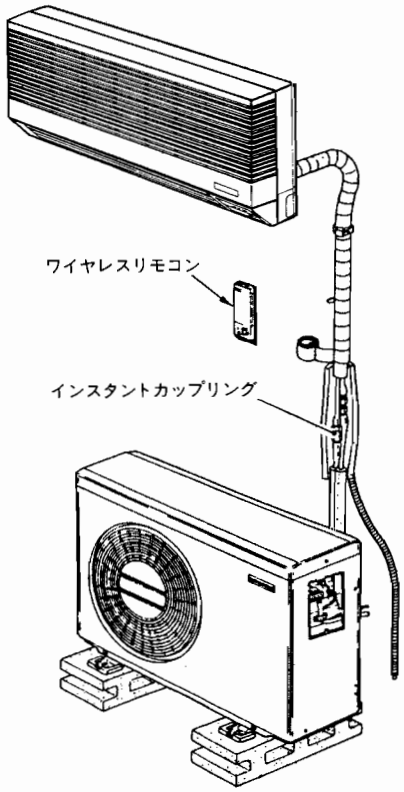

電気工事の知識

ここでは、エアコンを使用するときの、電気工事の概略を解説してあります。詳細は、各電力会社営業窓口、あるいはお取引先の電気工事業者の方々にご相談ください。

1. 電源の種類

個々のエアコンに必要な電源は、現地電源電線工事仕様表に次の表のように表示されています。

現地電源電線工事仕様表

形名	定格電圧	運転電流 (50/60Hz)	始動電流 (50/60Hz)	コンセント		電源コードの長さ		電源電線(分岐回路)の太さと長さ			内外接続線	
				定格	形状	左出し	右出し	電源線(mm)／最大こう長(m)			接続線	接続方法
MSZ-2800	単相100V	14.5	14.5	20A	㊎	600	1300	φ2.0/8	φ2.6/14	φ3.2/22	3	端子台
MSZ-2800Z	単相100V	14.3	14.3	20A	㊎	600	1300	φ2.0/8	φ2.6/14	φ3.2/22	3	端子台
MSZ-2800S	単相200V	7.25	7.25	20A	Ⓣ	600	1300	φ2.0/17	φ2.6/29	—	3	端子台
MSZ-3200	単相100V	16.1	16.1	20A	㊎	600	1300	φ2.0/8	φ2.6/14	φ3.2/22	3	端子台
MSZ-2510	単相100V	13.1	13.1	15A	Ⓘ	1050	1800	φ1.6/7	φ2.0/11	φ2.6/19	3	端子台
MSZ-2810	単相100V	11.8	11.8	15A	Ⓘ	1050	1800	φ1.6/7	φ2.0/11	φ2.6/19	3	端子台
MSZ-4010S	単相200V	12.0	12.0	20A	Ⓣ	600	1300	φ2.0/17	φ2.6/29	—	3	端子台
MSZ-250C	単相100V	15.4	7.0	20A	Ⓣ	250	1000	φ2.0/8	φ2.6/14	φ3.2/22	3	端子台
MSZ-250CP	単相100V	15.4	7.0	20A	Ⓣ	250	1000	φ2.0/8	φ2.6/14	φ3.2/22	3	端子台
MSZ-280C	単相100V	16.9	7.0	20A	Ⓣ	250	1000	φ2.0/8	φ2.6/14	φ3.2/22	3	端子台
MSZ-A2800	単相100V	17.0	17	20A	㊎	600	1300	φ2.0/8	φ2.6/14	φ3.2/22	3	端子台

形名記号Sのエアコンは、表1のように、単相3線式100/200Vの電灯線を引込んであるとき、使用することができます。

三相200Vの使用制限

三相200V(対地電圧150Vこえ)の機器は、住宅の屋内では原則として使用できません。

例外として、定格消費電力が2kW以上の機器は、特別な電気工事仕様を守ることにより、住宅の屋内でも使用可能です。また、住宅の屋内に、三相200Vの電気配線工事をするときにも、種々の工事上の制約があります。

三相200Vの使用制限は、住宅の屋内だけに適用され、住宅の屋外には適用されません。

形名記号RT、Dのエアコンは、室外ユニット内の圧縮機用電動機だけが三相200Vで、他は全て単相100Vです。したがって、この機種は、住宅でも使うことができます。

表1. 電源詳細

形名記号	電源 室内外ユニット別		電力会社関連事項 引込線(通称)	電力会社関連事項 契約種別(通称)
なし	室内外とも	単相100V	単相100V(電灯線)	従量電灯(電灯)
S	室内外とも	単相200V	単相3線式100/200V(電灯線)	従量電灯(電灯)
D	室内ユニット	単相100V	単相100V(電灯線)	従量電灯(電灯)
	室外ユニット	三相200V	三相200V(動力線)	低圧電灯(動力)
T	室内外とも	三相200V	三相200V(動力線)	低圧電灯(動力)

※1 単相3線式100/200Vの引込線でも使用可能。
※2 住宅の屋内では、原則として使用不可。

電気方式の詳細は、次の通りです。

図1.電気方式

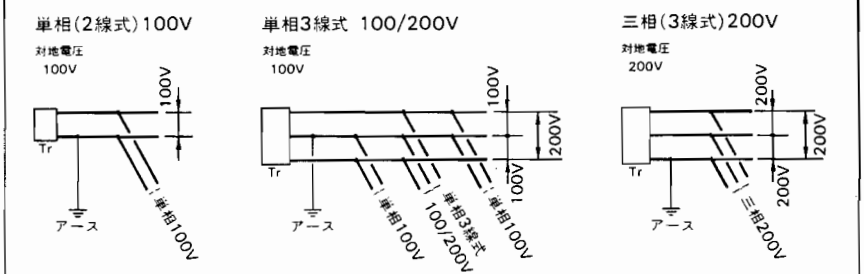

注1. 三相200Vから単相200Vを使用することはできない。
2. この図の方式のほか、単相3線式100/200Vと三相200Vを組合せた「単三相4線式100/200V」という方式も使われている。このときの三相200Vの対地電圧は174V。

2. 電源関係仕様表

現地電源・電線工事仕様表の抜すいです。 次に各項の説明をします。

A. 電源コード長さ

(1) コード相互の直接接続は不可

室内ユニットを正面からみたとき、ユニットの外に出るコードの長さ、を表示しています。もしも、この長さが不足でエアコン用の既設コンセントに届かなければ別売の電源コードを用意してあるので、ご利用ください。ただし、電源接続方式が端子台となっている機種では、一部機種を除き、別売の電源コードは用意しておりません。

電源コードについては、次の点に注意してください。

電気安全のため、コードを直接接続することは、法令で禁じられています。(次項の図2)

(2) 電源コードの固定は不可

コードは、電気配線のための電線やケーブルではありません。ステップルなどでコードを建物などに固定することは、電気安全の点で許されていません。

B．電源接続方式(プラグ形状)

建物側の電気配線とエアコンとの接続方式を示す項です。プラグ形状とは、エアコンの電源コードの先端のプラグ〔差込み〕の刃(ブレード)の形のことで、正面から見た形を抽象化した形で示してあります。

(1) ⑪・Ⓛ・Ⓣ **エアコンの電源コードを差込むコンセントの形を示すものです。**

⑪……平行形　定格電流値により、大形・小形の２種類があります。

Ⓛ…… ＩＬ形　100V 20A

Ⓣ…… Ｔ 形　200V 20A

(2) **端子台**

電源コードを用いないで、客先の電気配線〔分岐回路〕の電線を、直接、エアコン室内ユニットの端子台に接続する方式のことです（ただし、一部機種には端子台につなぐ電源コードを別売品として用意してあります)。

C．コンセント定格(ブレーカー容量)

この項は、エアコンの電源コードを差込むコンセントのことと、エアコンに電気を送る分岐回路のブレーカー・ヒューズのことを示しています。

(1) **電圧**

コンセントが耐え得る電圧〔**耐電圧・定格電圧**〕を示し、エアコン運転のための電圧を示すものではありません。

100Ｖ機種のコンセント定格電圧は125Ｖ

200Ｖ機種のコンセント定格電圧は250Ｖ

(2) **電流**

コンセント

コンセントの定格電流（流してもよい電流の最大値）の値。

ブレーカー容量

エアコンをつなぐ屋内配線〔分岐回路〕のもとにあるブレーカー・ヒューズの定格電流（この電流値をこえる電流が流れると、ブレーカーは開き(OFF・トリップ)、ヒューズは溶断して、電気の流れは止ります)。

図2.電源コードの接続
コード相互の直接接続は不可

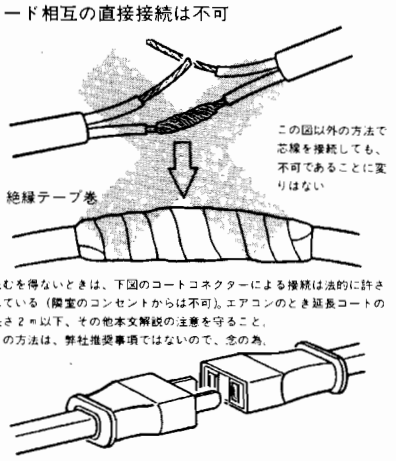

図3.分電盤とヒューズ・ブレーカー

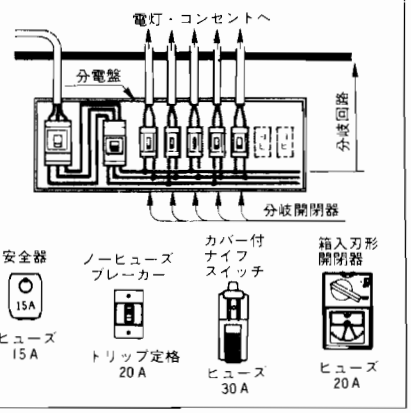

3. 電気配線

建物の電気配線は、図４のようになっていて、分電盤内にある小さいスイッチ〔分岐開閉器(過電流保護機能内蔵)〕(下記注参照)からでている電線の先に、通常は複数の照明器具・点滅スイッチやコンセントがつながっています。

このことを、**分岐回路**といいます。

注　ヒューズやブレーカーのトリップ機構。

分岐開閉器、電線の太さ、照明器具、コンセントなどの関係には、電気安全のため、多くの規制があって、勝手な組合せは許されません(次頁の表２参照)。

図４.客先電気配線例〔電灯〕

引込線、分電盤詳細補足

1　電流制限器〔注 116頁〕
A制徒量電灯設約の電力会社のみ。

2　引込開閉器
漏電しゃ断器を兼ねることあり。
分岐開閉器の数によっては省略も可。

3　分岐開閉器
図のノーヒューズブレーカーのほか、カバー付ナイフスイッチ、安全器を用いることあり。

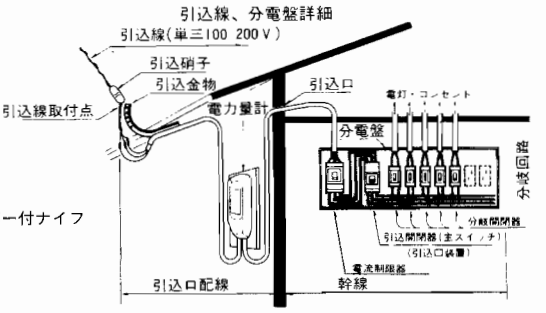

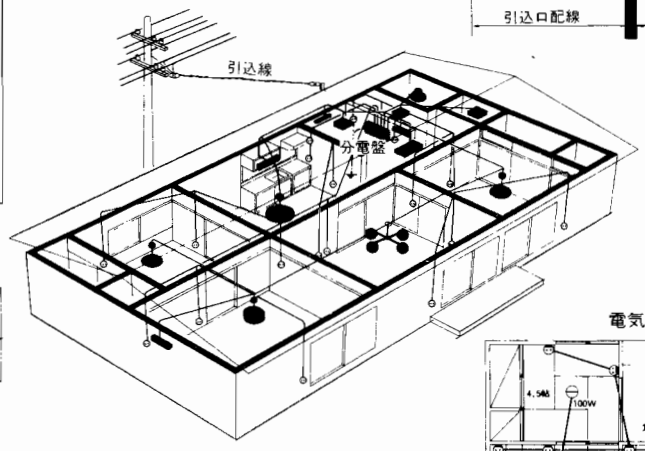

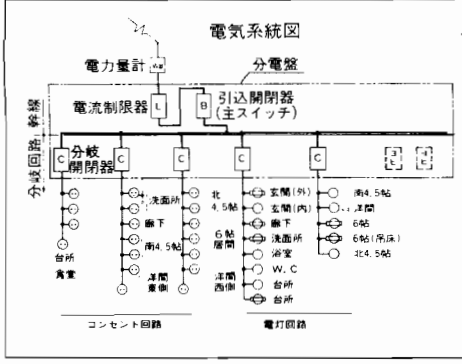

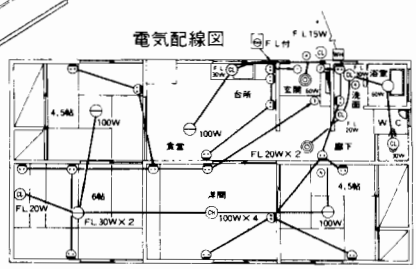

表2.分岐回路の種類とその内容(単相関係)

この表は、内線規程「2-9表」「2-14表」205-8節〔註2〕により作成した。ただし電灯関係は省略した。

分岐回路の種類	分岐開閉器（過電流保護器）の外観	実用最大電流	最小電線太さ	回路の用途	1分岐回路につないでもよいコンセント		
					形	定格電流	数
① 15A分岐回路	カバー付ナイフスイッチ 安全器 15A ヒューズ 15A / ヒューズ 15A / 箱入刃形開閉器 ヒューズ 15A / ノーヒューズブレーカー トリップ定格 15A	ノーヒューズブレーカー 13A / ヒューズ 15A	直径1.6mm又は断面積2.0mm²但し、エアコンに用いるときは直径2.0mm又は断面積3.5mm²以上とする。	コンセント専用のとき	⑪ 平行形	15A	住宅およびアパート：制限しない。ただし、定格消費電力1kWをこえる冷房機器、厨房機器などの大形電気機械器具を使用するコンセントは、1個とする。
							その他：10個以下。美容院またはクリーニング店などにおいて業務用機械器具を使用するコンセントは1個を原則とし、同一室内に設置する場合に限り2個までとする。
② 20A配線用しゃ断器（ブレーカー）分岐回路	トリップ定格 20A	17A		電灯、コンセント併用のとき	⑪ 平行形	15A	電灯の数は制限しない。(但し、大きさに規制あり) コンセントの数は、コンセント専用の欄にならう。
				エアコン専用のとき	100V 200V ⑪IL形 ⑪T形	20A	1個 ※表の左下編註1、註3を参照のこと。
③ 20A分岐回路（ヒューズに限る。）編註3	カバー付ナイフスイッチ 箱入刃形開閉器 安全器 30A ヒューズ 20A / ヒューズ 20A / ヒューズ 20A	20A	直径2.0mm又は断面積3.5mm²	コンセント専用	100V⑪IL形 200V⑪T形	20A	2個以下。（編註 エアコンなどのときは、容量の関係で1個のみとなる。）
④ 30A分岐回路	カバー付ナイフスイッチ 箱入刃形開閉器 ノーヒューズブレーカー 安全器 30A ヒューズ 30A / ヒューズ 30A / ヒューズ 30A トリップ定格 30A	ヒューズ 30A / ノーヒューズブレーカー 27A	直径2.6mm又は断面積5.5mm²	コンセント専用	100V⑪IL形 200V⑪T形	20A	2個以下。（編註 負荷の容量により、1個のみのこともある。）
					⑪ 大形平行	30A	2個以下。（編註 エアコンなどのときは、容量の関係で1個のみとなる）

編註 1．内線規程2－13表分岐回路に接続する受口の施設に〔備考〕ルームエアコンなどの電動機専用回路に施設するコンセントの定格電流は、この表の値にかかわらず電動機の定格電流以上のものであればよい。(電技186)とある。

2．住宅の分岐回路用過電流保護器は、配線用しゃ断器を使用することが望しい。(内線規程205－4節の3)

3．ヒューズの使用は、その扱い方が悪いと、種々の事故のもとになるので、電力会社によっては、ノーヒューズブレーカーの使用を推奨し、或は ① T形20Aコンセントをつなぐ回路の分岐開閉器・過電流保護器として20A(或は30A)のノーヒューズブレーカーの使用を推奨している電力会社もあるので、現地の電力会社とよく打合せをする必要がある。

4．1個の容量が12Aをこえる電熱器は専用回路から使用すること。(内線規程315－I①による。)

A．エアコン専用回路

エアコン専用回路とは、特定のエアコン1台だけに電気を流す分岐回路のことです。

通常、一つの分岐回路には、前頁図4、あるいは、図5．Aのように複数の照明器具やコンセントが接続してあって、各種の器具が使用できますが、エアコンのときは、上記のように専用回路が必要になります。

このことは、カタログにも次のように掲載してあります。

エアコンの電流値は負荷や運転状態によって大きく変化しますので、必ず「コンセント定格」の欄に記載されている容量の専用回路を設けてください。(編注。概ね、全入力線図例に準じて変化します。)

専用回路が必要な理由を次に解説します。

(1) 単相100V機種

次の図5．Aのように、エアコンの他にも各種の電気器具が使用できるが、個々の器具の電流の合計が、ヒューズ・ブレーカー（トリップ）電流をこえると、その分岐回路は停電し、器具の使用ができなくなる。ヒューズ・ブレーカー（トリップ）電流と、電線の太さ、接続してもよい電気器具の大きさには、電気安全のための規定があり、ヒューズ・ブレーカー（トリップ）電流を大きな値のものとしたとき、小形の電気器具を接続することはできない。(図5．C)

図5.専用回路の必要性

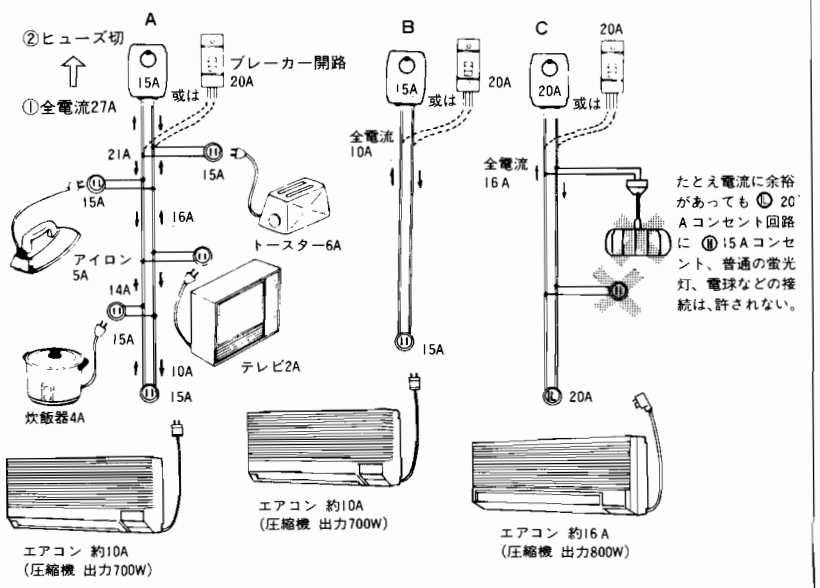

(2) 単相200V機種

電圧の違いで、一般の分岐回路から電気を使うことはできない。また、エアコンの電流値の点から、1分岐回路には1台のエアコンのみが接続可能。(表2)

(3) 三相200V機種

電気方式の違いにより、単相100・200V機種は接続できない。ここでは、詳細説明を省略するが、1分岐回路1台の電気機器と規定されている。

B．専用回路の電線太さ

一般に、電灯・コンセント用の電線の太さは、その配線〔分岐回路〕につなぐ電気器具の容量、ヒューズ・ブレーカー（トリップ）電流により、最小（これ以下では不可）太さあるいは、断面積がきまります。

表3.配線こう長と電線太さ例

定格	運転電流	始動電流	分岐回路太さとこう長		
電圧	50/60Hz	(60/60Hz)	電線径(mm)/最大こう長(m)		
単相100V	8.8/10.0A	45/43A	φ1.6/7	φ2.0/11	φ2.6/19
単相100V	11.0/12.8A	45/41A	—	φ2.0/11	φ2.6/19

始動電流の大きいエアコンのための専用〔分岐〕回路のときは、始動電流による電圧降下をある限度内にするため、こう長に応じ適切な太さの電線にする必要があります。上表はその一例ですが、個々の機種については、現地電源電線工事仕様表をご参照ください。なお、始動電流はカタログ仕様表にも記載してあります。

図6.専用回路増設(分電盤内 分岐開閉器 増設)

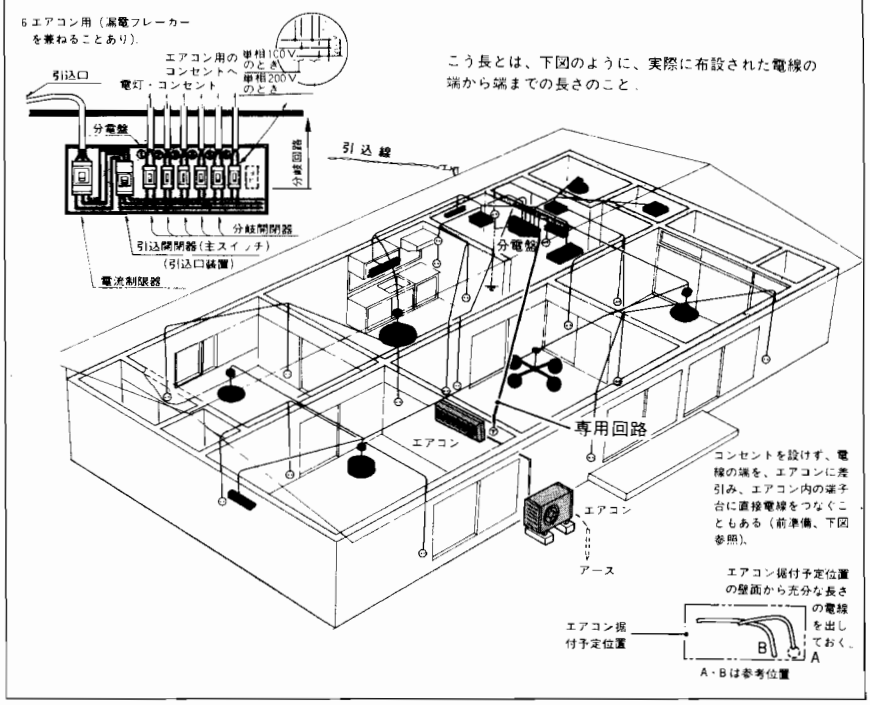

図7.電線太さと電圧降下

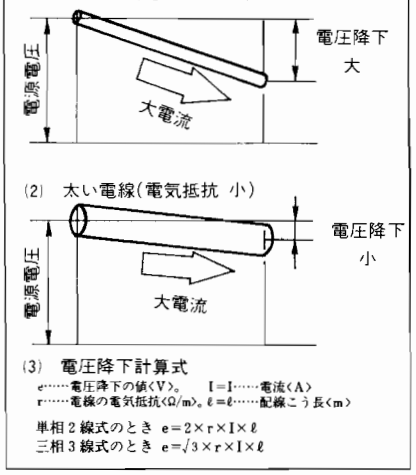

図8.三相200V配線工事例 D(RT)タイプのエアコン例

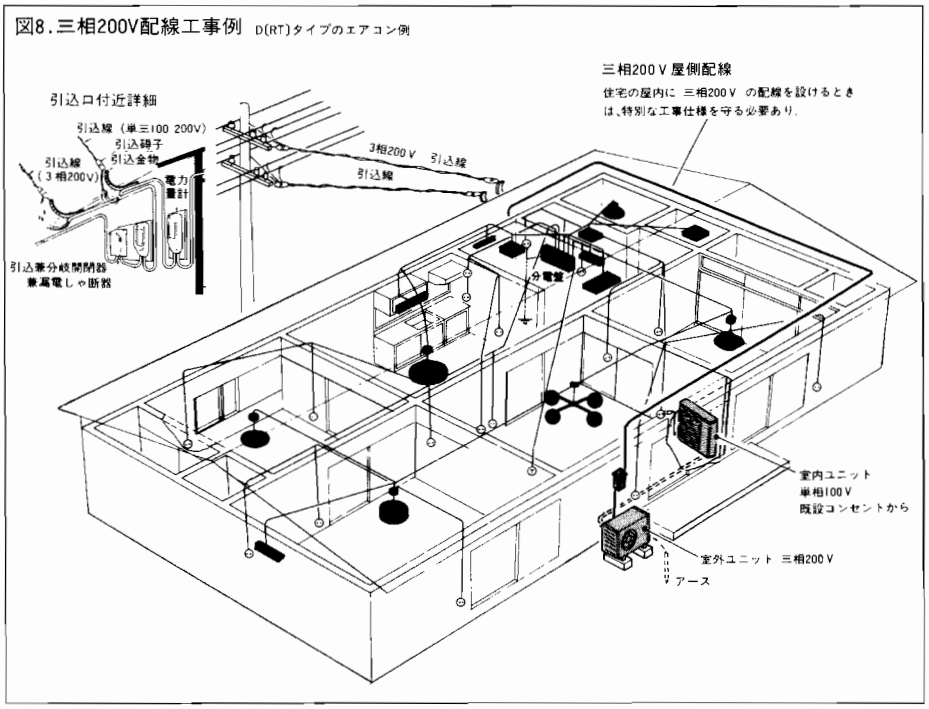

C．専用回路工事不能のとき

客先の都合により、専用回路の工事ができないこともあります。このときは、止むを得ず、前頁図5.Aのように、既設の100V、15Aのコンセントから電気を使用しなければなりません。

停電を防ぐためには、エアコンや他の電気機器の合計電流が、常にブレーカー・ヒューズの電流以下になるような注意が必要です。

なお、Ⓘ形15Aコンセントから使用可能なタイプのエアコンでも、機種によっては、暖房運転のときの電流値が、冷房運転のときの値に比べ、相当大きいものがあり、専用回路の工事ができない客先の機種選定では、この点を客先と一緒によく検討してください。

D．幹線・引込線の改造・新設

(1) 幹線の改造

通常、幹線という字句は、下図のなかの**引込口配線**と**幹線**の両方を一括する字句として使われています。

図9.幹線と引込線

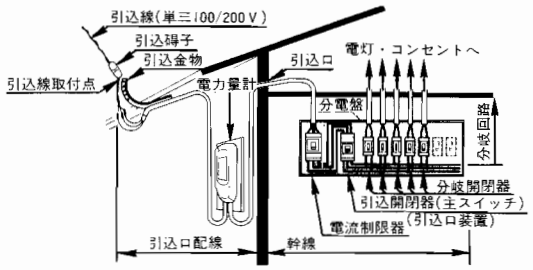

専用回路の新設（分岐回路の増加）により、幹線を通る電流は計算上増えることになり、幹線の太さ、**引込開閉器**（過電流保護機能内蔵）の電流容量は、この増加後の電流に耐えられるものでなければなりません。客先の幹線が、分岐回路の増設を見込んで余裕のあるものとなっているときはよいのですが、増設余裕のないときは、専用回路新設→幹線改造となります。また、引込開閉器は、分岐回路が6ヶ以内であれば、省略も許されていますが、6ヶをこえると省略は許されないので、場合によっては、専用回路新設→引込開閉器新設となります。

幹線の改造については、上記の他次の各項に注意してください。

① 電気方式の変更

分岐回路の数が少ない客先では、多くの場合、単相(2線式)100Vで、電気の供給を得ています。専用回路の新設により、分岐回路の数が増すと、単相200Vが不要であっても、電気方式を単三100/200Vに変更するよう、電力会社から要請されることがあります。

② 電流制限器と幹線

関西・中国・四国電力会社以外の電力会社では、従量電灯契約の一部にA制をとりいれていて、契約電流をこえる電気を客先が使用しないよう、電流制限器を客先幹線に設置します。客先のなかには、幹線の太さなどは、電流制限器の電流値(契約電流値)に耐えられれば良い、と誤解している向きもありますが、電流制限器はあくまで商取引(電気需給契約)のためのもので、電気安全のための過電流保護器ではないことに留意してください。

③ 幹線改造不可

中高層集合住宅、低層集合住宅などのなかには、1群の住宅集合体全体に対する引込線・主幹線の太さなどの制約から、幹線の改造ができないことがあります。このような住宅では、幹線改造不可→専用回路新設不可となるので、既設のコンセントからエアコンを使用して頂く以外方法はありません。

(2) 引込線の改造・新設と工事費負担

引込線は、配電線路と同様電力会社の財産です。そして、この引込線の役目は、客先が必要とする電力を安定して供給することですから、その太さなどは、客先の幹線を流れる電流の物理的な(計算上の)最大電流に耐えるものでなくてはいけません。したがって、専用回路の新設により、上記、客先の電流が増大するときは、引込線もこれに耐えるものに改造してもらう必要があります。

ただし、最近の傾向として、電力会社では、頻繁な引込線の改造をさけるため、予め容量の大き目な引込線を設けるようになっているので、場合によっては、専用回路新設が直ちに引込線の改造につながらないこともあります。

また、三相200V（動力線）の電気機器をはじめて使用するときは、電灯引込線とは別に動力引込線（三相200V）の新設が当然必要となります。

引込線は電力会社の財産ですから、その工事も当然電力会社の負担となります。しかし、場合によっては、引込線（配電線路の増強を含む）の新設、改造の費用が特に高額となることがあります。このときは、その費用の一部を客先(電気の消費者〔需要家〕)が負担することになり、これを工事費負担金といいます。

ただし、受電契約容量（A、kVA、kW）を増加することなく(電気料金の一部である基本料金の増額をしないで)、客先の都合だけで引込線の改造をするとき、この工事費は全額需要家の負担となります。

E．漏電対策

万一の漏電に備え、次の対策をとることが法令により、義務づけられています。

(1) 接地(アース)工事
(2) 漏電遮断器の設置
(3) 建物等との電気的絶縁の確保

次に詳細を解説します。

(1) 接地(アース)工事

漏電(地絡)電流を安全に大地に流すための対策です。

漏電電流は、電線の太さなどに関係なく、電源側(電力会社側)の容量(バックパワー)に応じ、百A、千A単位の値となるので、引込開閉器や分岐開閉器に内蔵されている過電流保護器が作動し、電気の流れが止まるまでの間、たとえ、瞬間的な時間であっても、安全にこの大電流を流す、確実な接地工事が必要になります。

図10.漏電と接地工事

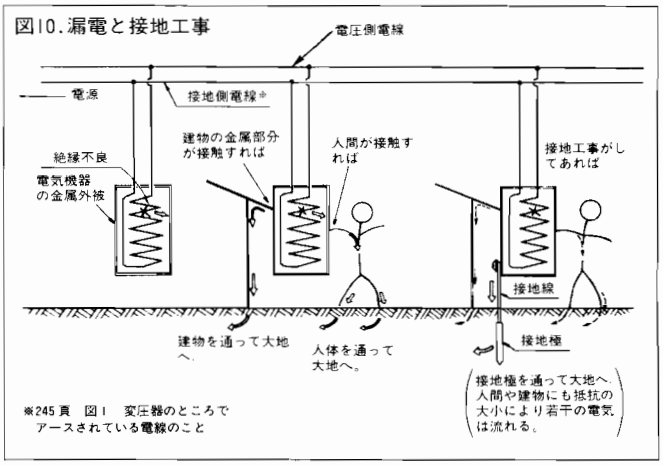

技術的には、接地抵抗値を100Ω以下とし、アース線の太さも、エアコン程度の電気機器で直径1.6㎜以上、アース極と電線(緑色のアース用絶縁電線)、アース線と電気機器の接続は電気的には確実に、機械的には充分な強度をもつように接続すること、アース線の外傷保護のためには、埋没深さ、地表にでる部分(一部地中の分を含む)は、電線管による防護措置をすること、などの規定を守る必要があります。

したがって、市販のアース極(アース棒)を地面に打込み、そのリード線をエアコンアース端子に接続して、アース工事完了とするような安易な施工はお避けください。

① アース極・線の共用

客先に既に電気的にも機械的にも確実に接地されているアース極・線があるとき、エアコン程度の機器であれば、共用することが許されています。ただし、弱電機器(例。電話線の避雷器)のアース、避雷針のアースとの共用はできません。また、漏電遮断器で保護されている機器と、そうでない機器とは、アース極、アース線の共用はできません。

② 接地工事の特例

エアコン程度の電気機器の場合、客先建物などの鉄骨や鉄筋コンクリート内の鉄筋の接地抵抗値が100Ω以下であるとき、アース線をこれらの鉄骨・鉄筋に電気的にも、機械的にも確実に接続することにより、所定の接地工事を施工したものとみなす、という特例があります。

③金属管アースの禁止

大地に埋設してある金属管(水道用・都市ガス用など)は、接地極の代用になると思われていますが、水道用金属管を接地極の代用にするには、法律上の手続きの他、技術的にもいろいろ解決すべき条件があり、実務上はまず実施できないと思ってください。

都市ガス用金属管は、ガス漏洩、爆発などの危険があり、絶対にアース極の代用としてはいけません。

④アース工事の省略

エアコン程度の電気機器のとき、アース工事の施工が技術的に著しく困難な場合に限り、エアコンの電源側に**電気用品取締法**の適用をうける**高感度高速形漏電遮断器**(定格感度電流15㎜A以下、動作時間0.1秒以下の電流動作形)を設ければ、アース工事の省略ができます。

しかし、エアコンを**水気のある場所**に設置するとき、この省略は許されていません。

(2) 漏電遮断器の設置

漏電遮断器(漏電ブレーカー)とは、配線や電気機器に漏電が発生したとき、直ちに電気を止めて、災害の拡大・波及を防止するものです。通常、漏電ブレーカーと云われているものは、配線用遮断器(ブレーカー、安全ブレーカー)と漏電遮断器を一体化したもの(略号 **ELB**)です。

漏電遮断器の設置義務は、右上表のとおりです。

表4.漏電遮断器の設置義務　　内線規定 JEAC 8001-1986 から抜粋

電路の対地電圧 ＼ 機械器具の設置場所	屋内 乾燥した場所	屋内 湿気の多い場所	屋側 雨線内	屋側 雨線外	屋外	水気のある場所
150V以下	—	—	—	□	□	○
150Vを超え300V以下	△	○	—	○	○	○

〔備考Ⅰ〕29表に示した記号の意味は、次のとおりである。
○：漏電遮断器を施設すること。
△：住宅に機械器具を施設する場合には、漏電遮断器を施設すること。(4項参照)
□：住宅構内又は道路に面した場所に、ルームエアコンディショナ、ショーケース、アイスボックス、自動販売機など電動機を部品とする機械器具を施設する場合には、漏電遮断器を施設すること。
編註。〔備考2〕以下は省略した。

単相電源のエアコンのとき、**水気のある場所**以外の場所の屋外、屋側雨線外に据付けるとき、表の記号は □ つまり、漏電遮断器を施設すること、となっています。従来この記号 □ は、「施設することが望ましい。」となっていましたが、施設することに改訂されたのでご注意ください。

漏電ブレーカーの設置場所は、専用回路の分岐点、引込開閉器付近どちらでもよいのですが、費用が許せば、建物全体の漏電保護ができるように、引込開閉器を漏電遮断器兼用のものにしたいところです。

既設のコンセントからエアコンを使うときも、分岐点の安全器、配線用遮断器を漏電遮断器に取替えることができます。もし、賃貸借住宅などで、上記の取替えができないときは、**コンセント漏電ブレーカー**を利用する方法があります。

(3) 建物等との電気的絶縁の確保

前項 図10 中央の図のように、**電気機器**(付属品・支持金具・架台・取付ネジなどを含む)の**金属部分**と、建物その他の工作物の金属部分とが接触していると、漏電した電流がアース線を流れないで、金属部分を伝って大地に流れることがあります。この電流により、金属部分が局部的に発熱し、内側に木材などの可燃物があれば、火災が発生します。上記災害を防ぐには、接触部分に電気的絶縁を施せばよい訳で、絶縁材料として、次のものが紹介されています。

a　防腐処理をした厚さ20㎜以上の木材 〔**内線規程**〕
b　厚さ2㎜以上の塩化ビニル板〔**電気工事士教科書**〕
c　絶縁用ビニルテープ　7～8層巻付け〔bと同じ〕

また、弊社別売部品や市販の室外ユニット壁・屋根用据付架台には、金属製架台と室外ユニットの間を絶縁するため、**絶縁スリーブ**などの絶縁部品が含まれています。

なお、建築物等の金属部分には、屋根・壁面の各種金属板のほか、モルタル仕上の内側のラス網・メタルラス・ラスシートなどの金属製品も含まれます。

4. 電気工事と資格

客先の電気配線や、エアコン室内外ユニット間の電源電線や信号線(制御線)、あるいはアース工事も、全て電気法令では**電気工作物**と規定されていて、この工事を施工するには**電気工事士**の資格が必要です。

また、上記の信号線(制御線)の電圧が、100Ｖ未満であっても、電気工作物の1種(**小勢力回路**)で、小勢力回路は100/200Ｖ(**強電**)の電線とは、エアコンのキャビネット外において、直接接触しないように布設することになっています。

●現地電源電線工事資料

◆電源電線のルームエアコンへの引込み接続工事については下記の仕様表に合わせ電気設備基準及び内線規程に従って施工してください。
◆回路はルームエアコン専用回路としてください。
◆引込線での電圧が低かったり容量が不足したりして始動しにくい場合は電力会社に相談して、電圧、容量を改善してください。
◆電源コードの中間接続の禁止
電源コードを途中で切断して中間接続したり、コンセントから延長コードで接続することは絶対に行わないでください。不適正な接続は過熱・火災などの原因となります。

形名	定格電圧	運転電流 (50/60Hz)	始動電流 (50/60Hz)	コンセント		電源コードの長さ		電源電線(分岐回路)の太さと長さ			内外接続線	
				定格	形状	左出し	右出し	電源線(mm)／最大こう長(m)			接続線	接続方法
MSZ-2800	単相100V	14.5	14.5	20A	㊇	600	1300	φ2.0/8	φ2.6/14	φ3.2/22	3	端子台
MSZ-2800Z	単相100V	14.3	14.3	20A	㊇	600	1300	φ2.0/8	φ2.6/14	φ3.2/22	3	端子台
MSZ-2800S	単相200V	7.25	7.25	20A	Ⓣ	600	1300	φ2.0/17	φ2.6/29	—	3	端子台
MSZ-3200	単相100V	16.1	16.1	20A	㊇	600	1300	φ2.0/8	φ2.6/14	φ3.2/22	3	端子台
MSZ-2510	単相100V	11.8	11.8	15A	Ⓘ	1050	1800	φ1.6/7	φ2.0/11	φ2.6/19	3	端子台
MSZ-2810	単相100V	13.1	13.1	15A	Ⓘ	1050	1800	φ1.6/7	φ2.0/11	φ2.6/19	3	端子台
MSZ-4010S	単相200V	12.0	12.0	20A	Ⓣ	600	1300	φ2.0/17	φ2.6/29	—	3	端子台
MSZ-250C	単相100V	15.4	7.0	20A	Ⓣ	250	1000	φ2.0/8	φ2.6/14	φ3.2/22	3	端子台
MSZ-250CP	単相100V	15.4	7.0	20A	Ⓣ	250	1000	φ2.0/8	φ2.6/14	φ3.2/22	3	端子台
MSZ-280C	単相100V	16.9	7.0	20A	Ⓣ	250	1000	φ2.0/8	φ2.6/14	φ3.2/22	3	端子台
MSZ-A2800	単相100V	15.9	15.9	20A	㊇	600	1300	φ2.0/8	φ2.6/14	φ3.2/22	3	端子台
MSZ-A250C	単相100V	16.6	7.0	20A	Ⓣ	250	1000	φ2.0/8	φ2.6/14	φ3.2/22	3	端子台
MSZ-2220	単相100V	12.5	12.5	15A	Ⓘ	1050	1800	φ1.6/7	φ2.0/11	φ2.6/19	3	端子台
MSZ-2820S	単相200V	8.15	8.15	20A	Ⓣ	600	1300	φ2.0/—	φ2.6/—	—	3	端子台
MSZ-2820D	内 単相100V	0.55	—	15A	Ⓘ	1550	2300	φ1.6/—	φ2.0/—	φ2.6/—	3	端子台
	外 三相200V	4.41	4.41		端子台						—	端子台
MSZ-3220	単相100V	17.3	17.3	20A	㊇	600	1300	φ2.0/8	φ2.6/14	φ3.2/22	3	端子台
MSZ-3220S	単相200V	9.8	9.8	20A	Ⓣ	600	1300	φ2.0/23	φ2.6/—	—	3	端子台
MSZ-2250	単相100V	12.9	12.9	15A	Ⓘ	1300	2000	φ1.6/7	φ2.0/11	φ2.6/19	3	端子台
MSZ-222C	単相100V	12.8	7.0	15A	Ⓘ	1050	1800	φ1.6/7	φ2.0/11	φ2.6/19	3	端子台
MSZ-252C	単相100V	15.2	7.0	20A	Ⓣ	250	1000	φ2.0/8	φ2.6/14	φ3.2/22	3	端子台
MSZ-282C	単相100V	16.9	7.0	20A	Ⓣ	250	1000	φ2.0/8	φ2.6/14	φ3.2/22	3	端子台
MSZ-282CS	単相200V	9.7	5.0	20A	Ⓣ	250	1000		φ2.0/—	φ2.6/—	3	端子台
MSH-2230	単相100V	10.0/11.4	45/43	15A	Ⓘ	1050	1800	φ1.6/7	φ2.0/11	φ2.6/19	2+2	端子台
MSH-2830	単相100V	11.2/13.1	45/41	20A	㊇	600	1300		φ2.0/—	φ2.6/18	2+2	端子台
MSH-2830S	単相200V	5.6/6.55	33/31	20A	Ⓣ	600	1300		φ2.0/—	φ2.6/—	2+2	端子台
MSH-2830D	内 単相100V	1.0/1.1	—	15A	Ⓘ	1550	2300	φ1.6/—	φ2.0/—	φ2.6/—	3	端子台
	外 三相200V	2.93/3.53	30/28		端子台						—	端子台
MSH-4020S	単相200V	11.1/12.6	39/37	20A	Ⓣ	600	1300	φ2.0/2.2	φ2.6/—		3	端子台
MSH-4020D	内 単相100V	9.39/9.40	—	15A	Ⓘ	1050	1800				3	端子台
	外 三相200V	3.95/4.62	30/28	—	端子台						—	端子台
MSH-5020S	単相200V	19.5/21.1	57/52	—	端子台	—	—	φ2.0/13	φ2.6/23	—	2+2	端子台
MSH-5020T	三相200V	11.8/12.8	53/51	—	端子台	—	—	φ2.0/17	φ2.6/28	—	3+3	端子台
MSH-2050	単相100V	10.61/11.41	34/32	15A	Ⓘ	1300	2000	φ1.6/7	φ2.0/12	φ2.6/20	2+2	端子台
MSH-203C	単相100V	9.4/10.8	45/43	15A	Ⓘ	1050	1800	φ1.6/7	φ2.0/11	φ2.6/19	3	端子台
MSH-253C	単相100V	11.0/12.8	45/41	20A	Ⓣ	250	1000		φ2.0/11	φ2.6/18	3	端子台
MSH-253CS	単相200V	5.5/6.4	33/31	20A	Ⓣ	250	1000		φ2.0/—	φ2.6/—	3	端子台
MSH-253CD	内 単相100V	1.0/1.1	—	15A	Ⓘ	1550	2300	φ1.6/—	φ2.0/—	φ2.6/—	3	端子台
	外 三相200V	2.82/3.46	30/28		端子台						—	端子台
MSH-204C	単相100V	9.4/10.8	45/43	15A	Ⓘ	1050	1800	φ1.6/7	φ2.0/11	φ2.6/19	2+2	端子台
MSH-254C	単相100V	11.0/12.8	45/41	20A	Ⓣ	250	1000		φ2.0/11	φ2.6/18	2+2	端子台
MSH-183C	単相100V	10.3/11.1	34/32	15A	Ⓘ	1300	2100	φ1.6/8	φ2.0/12	φ2.6/21	2+2	端子台
MS-2060	単相100V	5.66/6.47	30/28	15A	Ⓘ	1300	2050	φ1.6/11	φ2.0/17	φ2.6/29	2	端子台
MS-2560	単相100V	8.11/8.88	38/34	15A	Ⓘ	1300	2050	φ1.6/8	φ2.0/13	φ2.6/23	2	端子台
MS-2560S	単相200V	4.05/4.44	21/18	20A	Ⓣ	550	1300	φ2.0/—	φ2.6/—	—	2	端子台
MSY-2860	単相100V	12.3	12.3	15A	Ⓘ	1050	1800	φ1.6/9	φ2.0/14	φ2.6/24	3	端子台
MSY-3260	単相100V	13.7	13.7	20A	㊇	600	1300	φ1.6/8	φ2.0/12	φ2.6/21	3	端子台
MSY-4060S	単相200V	8.8	8.8	20A	Ⓣ	600	1300	φ2.0/17	φ2.6/29		3	端子台
MS-4070S	単相200V	7.2/8.0		20A	Ⓣ	600	1300				2	端子台
MS-4070D	内 単相100V	1.26/1.43	—	15A	Ⓣ	1550	2300	φ2.0 —	φ2.6/—	φ3.2/—	2	端子台
	外 三相200V	3.93/4.33	29/27		端子台						—	端子台
MS-5070S	単相200V	9.2/11.0	51/46	20A	Ⓣ	550	1400	φ2.0/20	φ2.6/—		2	端子台
MS-5070D	内 単相100V	1.24/1.55	45/43	15A	Ⓘ	1470	2300	φ2.0/27	φ2.6/—		2	端子台
	外 三相200V	5.51/6.43	45/43	—	端子台	1470	2300	φ2.0/27	φ2.6/—		2	端子台
MS-1880	単相100V	5.88/6.40	30/28	15A	Ⓘ	1300	2100	φ1.6/11	φ2.0/17	φ2.6/29	2	端子台
MS-2080	単相100V	7.27/8.00	34/33	15A	Ⓘ	1300	2100	φ1.6/9	φ2.0/15	φ2.6/26	2	端子台
MS-186C	単相100V	5.45/6.20	30/28	15A	Ⓘ	1050	1800	φ1.6/11	φ2.0/17	φ2.6/29	2	端子台

形名	定格電圧	運転電流 (50/60Hz)	始動電流 (50/60Hz)	コンセント		電源コードの長さ		電源電線(分岐回路)の太さと長さ			内外接続線	
				定格	形状	左出し	右出し	電源線(mm)／最大こう長(m)			接続線	接続方法
MS-186CP	単相100V	5.45/6.20	30/28	15A	Ⓘ	1050	1800	φ1.6/11	φ2.0/17	φ2.6/29	2	端子台
MS-226C	単相100V	7.65/8.55	38/34	15A	Ⓘ	1050	1800	φ1.6/8	φ2.0/13	φ2.6/23	2	端子台
MS-226CP	単相100V	7.65/8.55	38/34	15A	Ⓘ	1050	1800	φ1.6/8	φ2.0/13	φ2.6/23	2	端子台
MS-187C	単相100V	5.65/6.40	30/28	15A	Ⓘ	1050	1800	φ1.6/11	φ2.0/17	φ2.6/29	2	端子台
MS-227C	単相100V	7.85/8.80	38/34	15A	Ⓘ	1050	1800	φ1.6/8	φ2.0/13	φ2.6/23	2	端子台
MSY-256C	単相100V	11.9	7	15A	Ⓘ	1050	1800	φ1.6/7	φ2.0/11	φ2.6/19	3	端子台
MSY-286C	単相100V	13.3	7	20A	ⒾⓁ	1050	1800	φ1.6/8	φ2.0/14	φ2.6/22	3	端子台
MS-168C	単相100V	5.67/6.20	30/28	15A	Ⓘ	1300	2100	φ1.6/11	φ2.0/17	φ2.6/29	2	端子台
MS-188C	単相100V	7.0/7.7	34/33	15A	Ⓘ	1300	2100	φ1.6/9	φ2.0/15	φ2.6/26	2	端子台
MFZ-2810	単相100V	14.3	14.3	20A	ⒾⓁ	0.7	1.3	φ2.0/8	φ2.6/14	φ3.2/22	3	端子台
MFZ-2810S	単相200V	7.15	7.15	20A	Ⓣ	0.7	1.3	φ2.0/—	φ2.6/—		3	端子台
MFZ-3210S	単相200V	10.9	10.9	20A	Ⓣ	0.7	1.3	φ2.0/17	φ2.6/29	φ3.2/—	3	端子台
MFZ-4010S	単相200V	12.1	12.1	20A	Ⓣ	0.7	1.3	φ2.0/17	φ2.6/29	Φ3.2/—	3	端子台
MFH-2830	単相100V	11.2/13.1	45/41	20A	ⒾⓁ	0.7	1.3	φ1.6/10	φ2.0/18	φ2.6/27	2+2	端子台
MFH-2830S	単相200V	5.60/6.55	33/31	20A	Ⓣ	0.7	1.3	φ2.0/—	φ2.6/—		2+2	端子台
MFH-2830D	内 単相100V	1.1/1.2	—	15A	Ⓘ	0.7	1.3	φ1.6/—	φ2.0/—		2+2	端子台
	外 三相200V	2.86/3.53	30/28	15A	端子台	—	—	φ1.6/25	φ2.0/—		2+2	端子台
MFH-3230S	単相200V	8.40/9.10	33/31	20A	Ⓣ	0.7	1.3	φ2.0/—	φ2.6/—		2+2	端子台
MFH-4020S	単相200V	15.8/17.0	36/34	20A	Ⓣ	0.25	1.05	φ2.0/16	φ2.6/28	φ3.2/—	2+2	端子台
MFH-4020T	三相200V	9.1/9.7	31/28	15A	端子台	—	—	φ2.0/21	φ2.0/—		3+3	端子台
MFH-5020S	単相200V	19.4/21.1	57/52	30A	Ⓣ	—	—	φ2.6/22	φ3.2/—		2+2	端子台
MFH-5020T	三相200V	11.4/12.9	53/51	20A	端子台	—	—	φ2.0/23	φ2.6/—		3+3	端子台
MWH-1810	単相100V	14.1/14.5	34/33	15A	Ⓘ	1.45	1.8	φ1.6/7	φ2.0/11	φ2.6/19		
MW-1660	単相100V	5.80/6.65	26/24	15A	Ⓘ	1.44	1.8	φ1.6/12	φ2.0/20			
MW-1860	単相100V	6.70/7.35	28/26	15A	Ⓘ	1.44	1.8	φ1.6/12	φ2.0/18			
MWH-161C	単相100V	13.8/14.1	34/33	15A	Ⓘ	1.44	1.8	φ1.6/7	φ2.0/11	φ2.6/19		
MW-146C	単相100V	5.6/6.4	26/24	15A	Ⓘ	1.45	1.8	φ1.6/12	φ2.0/20			
MW-166C	単相100V	6.44/7.09	28/26	15A	Ⓘ	1.44	1.8	φ1.6/12	φ2.0/18			
MLZ-2810S	単相200V	7.5	7.5	20A	端子台	—	—	φ2.0/17	φ2.6/29		3	端子台
MLZ-3210S	単相200V	10.3	10.3	20A	端子台	—	—	φ2.0/17	φ2.6/29		3	端子台
MLZ-4010S	単相200V	12.1	12.1	20A	端子台	—	—	φ2.0/17	φ2.6/29		3	端子台
MTZ-2810S	単相200V	7.6	7.6	20A	端子台	—	—	φ2.0/17	φ2.6/29		3	端子台
MTH-2820S	単相200V	5.65/6.55	33/31	20A	端子台	—	—	φ2.0/—	φ2.6/—		3	端子台
MTZ-4010S	単相200V	13.1	13.1	20A	端子台	—	—	φ2.0/20	φ2.6/29		3	端子台
MTH-4020S	単相200V	16.5/17.5	36/34	20A	端子台	—	—	φ2.0/16	φ2.6/27		3	端子台
MTH-2510S	単相200V	5.5/6.4	33/31	20A	端子台	—	—	φ2.0/—	φ2.6/—		3	端子台
MTH-3510S	単相200V	16.3/16.8	36/34	20A	端子台	—	—	φ2.0/29	φ2.6/—		3	端子台
MBZ-2810S	単相200V	7.5	7.5	20A	端子台	—	—	φ2.0/17	φ2.6/29		3	端子台
MBZ-3210S	単相200V	8.7	8.7	20A	端子台	—	—	φ2.0/17	φ2.6/29		3	端子台
MBZ-4010S	単相200V	12.0	12.0	20A	端子台	—	—	φ2.0/17	φ2.6/29		3	端子台
MEH-2820S	単相200V	6.0/7.0	34/32	20A	端子台	—	—	φ2.0/—	φ2.6/—		3	端子台
MEH-4020S	単相200V	7.85/8.90	36/34	20A	端子台	—	—	φ2.0/29	φ2.6/—		3	端子台
MEH-5020S	単相200V	10.7/13.0	53/51	20A	端子台	—	—	φ2.0/20	φ2.6/—		3	端子台
MSH-2230L	単相100V	10.9/11.6	45/43	20A	ⒾⓁ	0.6	1.3	φ2.0/11	φ2.6/19		2+2	端子台
MSH-2830L	単相100V	12.7/14.6	45/43	20A	ⒾⓁ	0.6	1.3	φ2.0/9	φ2.6/16		2+2	端子台
MSH-2830LS	単相200V	6.35/7.30	45/43	20A	Ⓣ	0.6	1.3	φ2.0/—	φ2.6/—		2+2	端子台
MSH-204CL	単相100V	10.6/11.2	45/43	20A	Ⓣ	0.25	1.0	φ2.0/11	φ2.6/19		2+2	端子台
MSH-254CL	単相100V	12.2/14.1	45/43	20A	Ⓣ	0.25	1.0	φ2.0/10	φ2.6/16		2+2	端子台
MSH-254CLS	単相200V	6.1/7.0	35/33	20A	Ⓣ	0.25	1.0	φ2.0/—	φ2.6/—		2+2	端子台

目　　次

インバーターマルチシステムのセールスポイント……454
室外ユニットの品揃えとシステム構成……455
室内ユニットの特徴と組合せ一覧……455
冷媒配管制限……456
電気配線制限……456

冷房・暖房性能仕様表

能力表の見方……457
JIS改正について……457
2室用50マルチシステム MXZ-5010S 冷房/暖房性能……458
3室用67マルチシステム MXZ-6710S 冷房性能……459
暖房性能……461
4室用90マルチシステム MXZ-9010S 冷房性能……463
暖房性能……468

パフォーマンスカーブ……473

製品仕様書

室外ユニット
- MXZ-5010S……479
- MXZ-6710S……479
- MXZ-9010S……479

壁掛タイプ室内ユニット
- MSZ-2210XS……480
- MSZ-2810XS……480
- MSZ-3210XS……480
- MSZ-4010XS……480

床置タイプ室内ユニット
- MFZ-2810XS……481
- MFZ-3210XS……481
- MFZ-4010XS……481

天井カセットタイプ室内ユニット
- MLZ-2810S-IN……482
- MLZ-3210S-IN……482
- MLZ-4010S-IN……482
- MLZ-5010XS……483

壁埋込タイプ室内ユニット
- MTZ-2810S-IN……483
- MTZ-4010S-IN……483

フリービルトインタイプ室内ユニット
- MBZ-2810S-IN……484
- MBZ-3210S-IN……484
- MBZ-4010S-IN……484

天井埋込タイプ室内ユニット
- MEH-2820S-IN……485
- MEH-4020S-IN……485
- MEH-5020S-IN……485

外形寸法図

室外ユニット
- MXZ-5010S……486
- MXZ-6710S……487
- MXZ-9010S……488

壁掛タイプ室内ユニット
- MSZ-2210XS……489
- MSZ-2810XS……489
- MSZ-3210XS……489
- MSZ-4010XS……489

床置タイプ室内ユニット
- MFZ-2810XS……490
- MFZ-3210XS……490
- MFZ-4010XS……490

天井カセットタイプ室内ユニット
- MLZ-2810S-IN……490
- MLZ-3210S-IN……490
- MLZ-4010S-IN……491
- MLZ-5010XS……491

壁埋込タイプ室内ユニット
- MTZ-2810S-IN……491
- MTZ-4010S-IN……492

フリービルトインタイプ室内ユニット
- MBZ-2810S-IN……492
- MBZ-3210S-IN……492
- MBZ-4010S-IN……492

天井埋込タイプ室内ユニット
- MEH-2820S-IN……493
- MEH-4020S-IN……493
- MEH-5020S-IN……493

電気配線図

室外ユニット
- MXZ-5010S……494
- MXZ-6710S……495
- MXZ-9010S……496

壁掛タイプ室内ユニット
- MSZ-2210XS……497
- MSZ-2810XS……497
- MSZ-3210XS……497
- MSZ-4010XS……497

床置タイプ室内ユニット
- MFZ-2810XS……498
- MFZ-3210XS……498
- MFZ-4010XS……498

天井カセットタイプ室内ユニット
- MLZ-2810S-IN……498
- MLZ-3210S-IN……498
- MLZ-4010S-IN……499
- MLZ-5010XS……499

壁埋込タイプ室内ユニット
- MTZ-2810S-IN……499
- MTZ-4010S-IN……499

フリービルトインタイプ室内ユニット
- MBZ-2810S-IN……500
- MBZ-3210S-IN……500
- MBZ-4010S-IN……500

天井埋込タイプ室内ユニット
- MEH-2820S-IN……500
- MEH-4020S-IN……501
- MEH-5020S-IN……501

据付要領

室外ユニット据付時の関係スペースについて……502

室外ユニット
- MXZ-5010S……503
- MXZ-6710S……505
- MXZ-9010S……509

壁掛タイプ室内ユニット
- MSZ-2210XS……511
- MSZ-2810XS……511
- MSZ-3210XS……511
- MSZ-4010XS……513

床置タイプ室内ユニット
- MFZ-2810XS……514
- MFZ-3210XS……514
- MFZ-4010XS……514

試運転……515

故障診断要領……516

リモコンの使い方……519

別売部品……521

インバーターマルチシステムのセールスポイント

お部屋に合わせたエアコンを
1台の室外機が運転します。

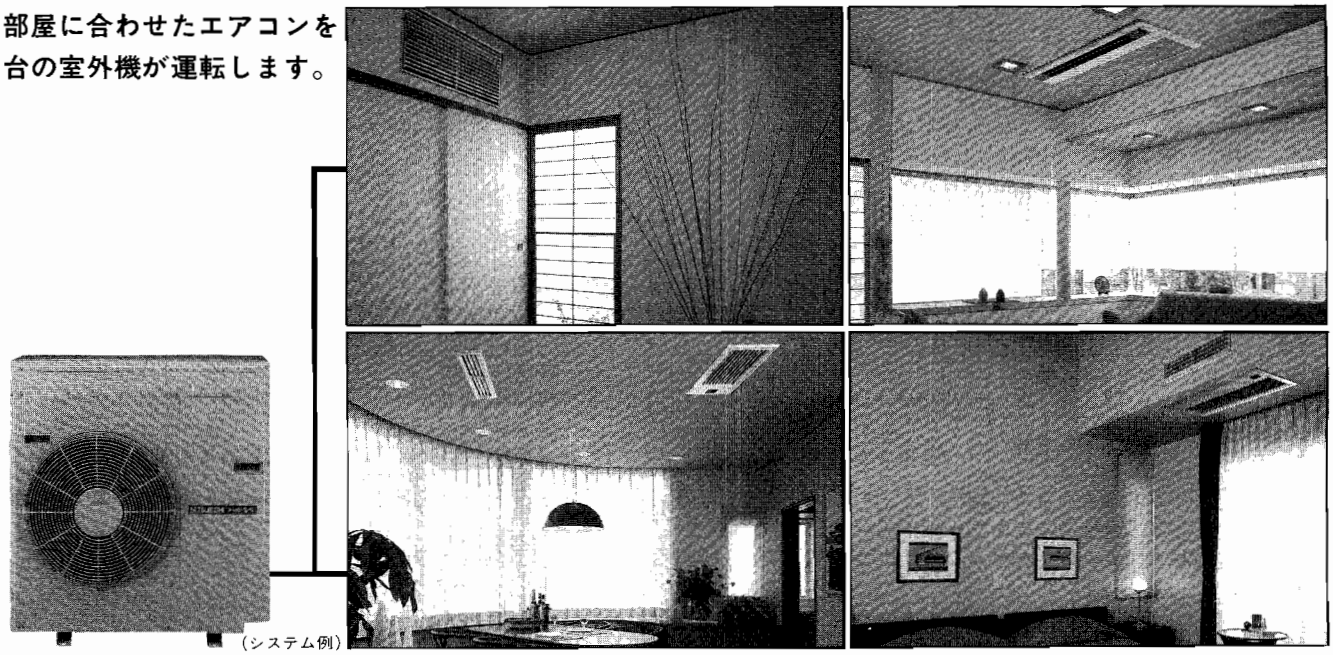

（システム例）

インバーターマルチ50システム（2室用）

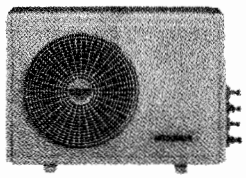

MXZ-5010S

(1) 室内ユニットを2台まで接続可能。しかも同時に2台運転することができます。

(2) **壁掛・床置・天井カセット・フリービルトイン・壁埋込・天井埋込の**6つのタイプから自由に室内ユニットをお選び頂けます。しかも能力帯も**2.2kWタイプ、2.8kWタイプ、3.2kWタイプ**の3種類の中から選択できます。

インバーターマルチ67システム（3室用）

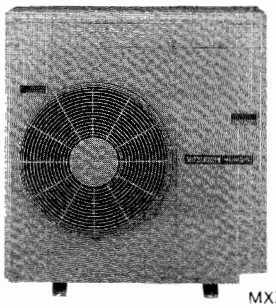

MXZ-6710S

(1) **壁掛・床置・天井カセット・フリービルトイン・壁埋込・天井埋込**の6つのタイプから自由に室内ユニットをお選び頂けます。

(2) 67シリーズは室内ユニットを3台まで、90シリーズは室内ユニットを4台まで接続でき、さらに室外ユニットの能力を振り分けることで**全室内ユニットを同時運転することができます。**

(3) 配管接続を室外ユニットの中でできますので配管が目立たず家の外観を損ないません。

(4) サービス面を室外ユニットの前面と上面に採用。大巾にメンテナンス性を向上しました。

インバーターマルチ90システム（4室用）

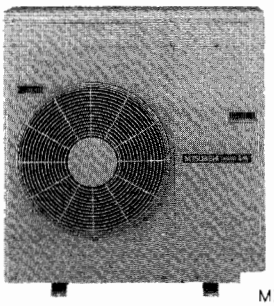

MXZ-9010S

(5) 室外ユニットは**横連続設置が可能**となり、室外ユニットを2台以上置いた時も余分なスペースを必要としません。

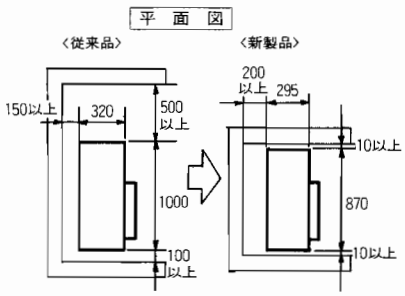

(6) 従来品に比べ大巾な低騒音化を実現。

(7) 67タイプで業界初の20A化。（MXZ-6710S）

室外ユニットの品揃えとシステム構成

	インバーターマルチ50システム	インバーターマルチ67システム	インバーターマルチ90システム
形名	MXZ-5010S	MXZ-6710S	MXZ-9010S
暖房能力〈kW〉	6.7(2.1~7.3)	8.7(3.2~8.7)	10.6(3.2~10.6)
冷房能力〈kW〉	5.0(1.9~5.6)	6.7(2.2~6.7)	9.0(2.2~9.0)
電源	単相200V20A	単相200V20A	単相200V30A
外形寸法〈mm〉	H605×W850×D290(+30)	H930×W870×D295(+30)	H930×W870×D295(+30)
室内ユニット接続可能台数	1~2台	1~3台	1~4台
室内ユニット同時運転可能台数	1~2台	1~3台	1~4台
選択できる室内ユニット1台の最大能力	能力形名32以下 (定格冷房能力3.2kW以下)	能力形名40以下 (定格冷房能力4.0kW以下)	能力形名50以下 (定格冷房能力5.0kW以下)
室内ユニットの組合せ最大容量	能力形名56以下 (定格冷房能力5.6kW以下)	能力形名96以下 (定格冷房能力9.6kW以下)	能力形名136以下 (定格冷房能力13.6kW以下)

例えば90システムの場合4台まで接続できますが、能力形名137以上となる28+32+40+40=140や22+28+40+50=140 などの組合せは出来ません。又3台接続時でも40+50+50=140などの組合せはできません。
組合せ可能な室内ユニット組合せパターンについては「冷房・暖房性能仕様表」(P457)でご確認ください。

室内ユニットの特徴と組合せ一覧

	各機種の特徴		形名	組合せ		
				MXZ-5010S	MXZ-6710S	MXZ-9010S
壁掛タイプ (ブラウン〔BR〕も用意しています。)	温感自動 ワイヤレスモニターリモコン 12時間入切タイマー ワンタッチフィルター 防カビフィルター・防カビファン テレコン対応 HA-JEM・A端子付 左配管用のユニット持上げ部品付属(22・28・32クラス) 左配管用のパイプ・ドレンホース収納スペースを拡大(22・28・32クラス)	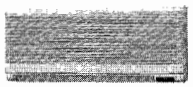 (WH形)	MSZ-2210XS	●	●	●
			MSZ-2810XS	●	●	●
			MSZ-3210XS	●	●	●
		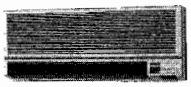 (WH形)	MSZ-4010XS		●	●
床置タイプ (木目〔MO〕も用意しています。)	温感自動 ワイヤレスモニターリモコン 12時間入切タイマー ハーモニックフロー 防カビフィルター テレコン対応 HA-JEM・A端子付	 (WH形)	MFZ-2810XS	●	●	●
			MFZ-3210XS	●	●	●
			MFZ-4010XS		●	●
天井カセットタイプ (化粧パネルは白〔WH〕とベージュ〔BE〕の2色あります。)	自動運転 ワイヤレスモニターリモコン オートフラップ 12時間入切タイマー 防カビフィルター テレコン対応 HA-JEM・A端子付	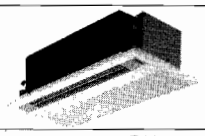	MLZ-2810S-IN	●	●	●
			MLZ-3210S-IN	●	●	●
		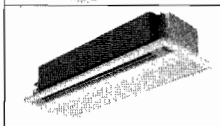	MLZ-4010S-IN		●	●
			MLZ-5010XS			●
壁埋込タイプ (前面グリルはスタンダードタイプ・デラックスタイプ各々木目、白、素地の3種類あります。)	自動運転 ワイヤレスモニターリモコン 12時間入切タイマー 防カビフィルター・防カビファン テレコン対応 HA-JEM・A端子付	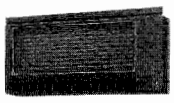	MTZ-2810S-IN	●	●	●
			MTZ-4010S-IN		●	●
フリービルトインタイプ	自動運転 ワイヤレスモニターリモコン 12時間入切タイマー 防カビフィルター テレコン対応 HA-JEM・A端子付		MBZ-2810S-IN	●	●	●
			MBZ-3210S-IN	●	●	●
			MBZ-4010S-IN		●	●
天井埋込タイプ (別売ダクトシステムがご利用になれます。)	自動運転 ワイヤレスモニターリモコン 12時間入切タイマー 防カビフィルター テレコン対応 HA-JEM・A端子付		MEH-2820S-IN	●	●	●
			MEH-4020S-IN		●	●
			MEH-5020S-IN			●

冷媒配管制限

冷媒配管長

各室外機の冷媒配管の最大許容長さと、室内・室外機の最大許容高低差は下記の通りです。
(ただし、冷媒配管は短く、曲りが少ないほど性能が良くなります。なるべく許容長さよりも短くなるようにしてください。)

●MXZ-5010S

	MXZ-5010S
全室合計最大長さ※(a+b+…)	30m以内
部屋毎の最大許容長さ(a、b、…)	15m以内
ユニット間の最大許容高低差(H)	5m以内

※全室合計長さが10mを越えた場合は1mにつき20g/mの冷媒追加が必要です。

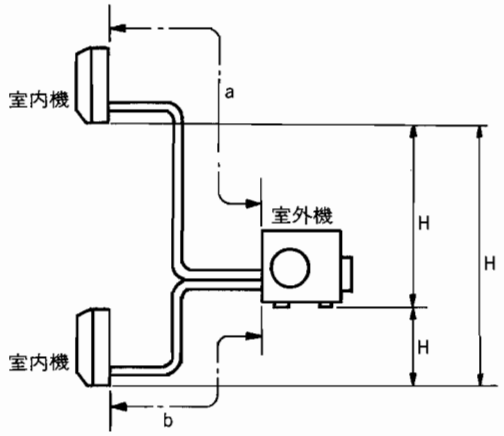

●MXZ-6710S・9010S

	MXZ-6710S	MXZ-9010S
全室合計最大長さ※(a+b+c+d)	50m以内	60m以内
部屋毎の最大許容長さ(a、b、c、d)	25m以内	
室内・室外機間の最大許容高低差(H)	10m以内	

※全室合計長さが20mを越えた場合は1mにつき20g/mの冷媒追加が必要です。

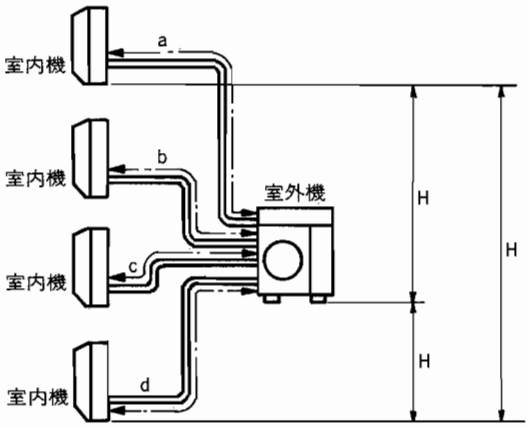

電気配線制限

機外配線要領

㋐は単相200V電源を示す。

電源(V)	単　相　200V(50/60Hz)		
電源・連絡電線のとり方	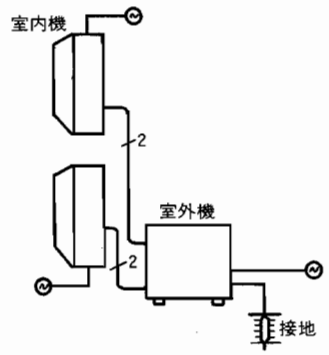	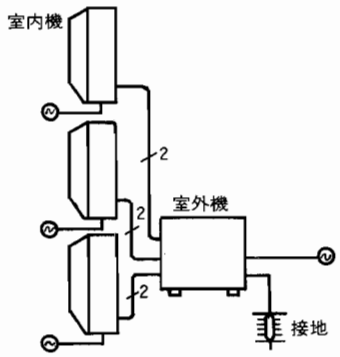	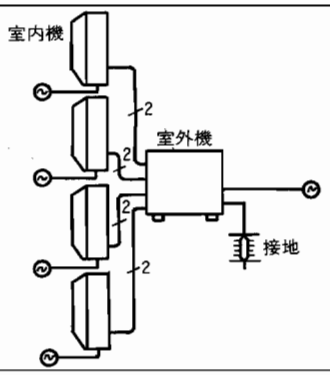
連絡電線(本)	各室に2	各室に2	各室に2
ブレーカ容量	20A	20A	30A
適用機種	MXZ-5010S	MXZ-6710S	MXZ-9010S

MXZ-5010Sは室内機の電源を室外機からとることも可能です。
(ただし、この場合は各室内機と室外機の連絡電線は各室当り4本になります。)

冷房・暖房性能仕様表

能力表の見方

●室外機の能力は表中の「合計能力」をご覧下さい。
上段が定格能力、(　)内が最小能力～最大能力を示します。

(例)

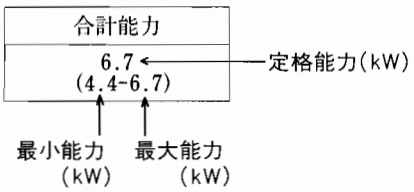

最大能力値での連続運転も可能ですが定格能力値での機種選定をおすすめします。(定格能力＜最大能力の時)

●A, B, C, Dの各室の能力を表示する項目は、下記の通りです。

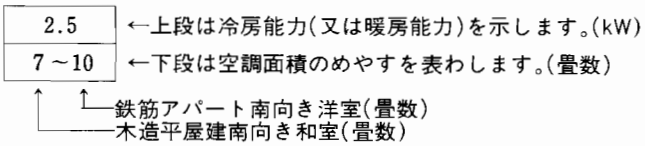

●能力表では室内機の組合せを数字で表示しています。
読み替えの要領は下記のようになります。

例) MSZ-2210XS → 22
MSZ-2810XS → 28
MSZ-3210XS → 32
MSZ-4010XS → 40
MEH-5010S → 50

注) 1. 室内機はすべてヒータレス機種です。
2. 室内機の組合せは能力表に書かれているものがすべてで、それ以外の組合せはできません。
3. 当該システムはインバータータイプですので、データ数値はすべて50/60Hz共通です。

JIS規格の改定について

ルームエアコンのJISを国際規格と整合させるために、試験条件、冷暖房能力の単位などが改正されます。
(89年11月1日改正)

① **冷暖房能力の単位が、今までの「kcal/h」(キロカロリー/時)から、国際単位の「kW」(キロワット)になります。**
なお、能力の新旧比較のめやすは右の表のとおりです。

② また、暖房能力は右の表のとおり定格ランク化されます。

③ 暖房低温能力(外気温2℃)が定格化され、表示することが義務づけられます。なお、暖房標準能力は外気温7℃で変わりません。

④ 運転音の表示は冷房だけでしたが、暖房も併記することになりました。単位は、dB(デシベル)に統一されます。

⑤ 継続品をカタログに掲載する場合もkWとなります。

新/旧能力対比表

冷房				暖房			
新能力	冷房面積のめやす		旧能力	新能力	暖房面積のめやす		旧能力
kW	m²	畳	kcal/h	kW	m²	畳	kcal/h
1.4	6～10	4～ 6	1250	2.2	8～10	5～ 6	2000～2200
1.6	7～11	4.5～ 7	1400	2.5	9～11	6～ 7	2250～2450
1.8	8～12	5～ 8	1600	2.8	10～13	6～ 8	2500～2650
2.0	9～14	6～ 8	1800	3.0	11～14	7～ 8	2700～2800
2.2	10～15	6～ 9	2000	3.2	12～15	7～ 9	2850～3000
2.5	11～17	7～10	2240	3.4	12～15	7～ 9	3050～3150
2.8	13～19	8～12	2500	3.6	13～16	8～10	3200～3350
3.2	15～22	9～13	2800	3.8	14～17	8～10	3400～3550
3.6	16～25	10～15	3150	4.0	15～18	9～11	3600～3700
4.0	18～28	11～17	3550	4.2	15～19	9～12	3750～3950
4.5	20～31	12～19	4000	4.5	16～20	10～12	4000～4250
5.0	23～34	14～21	4500	4.8	17～22	11～13	4300～4400
5.6	25～39	15～23	5000	5.0	18～23	11～14	4450～4650
6.3	29～43	17～26	5600	5.3	19～24	12～15	4700～4950
				5.6	20～25	12～15	5000～5300
				6.0	22～27	13～17	5350～5550
				6.3	23～29	14～17	5600～5900
				6.7	24～30	15～18	5950～6300
				7.1	26～32	16～20	6350～6650
				7.5	27～34	17～21	6700～7100
				8.0	29～36	18～22	7150～7500
				8.5	31～39	19～23	7550～7950
				9.0	33～41	20～25	8000～8400

●MXZ-5010S形 冷房性能仕様表

注：電気特性は室外ユニットのみの数値

室内の組合せ	冷房能力（kW）			室外入力（kW）	電流（A）	力率（%）
	A室	B室	合計能力			
22	2.2 6～9		2.2 (1.9-2.7)	0.85 (0.80-1.02)	4.7	90
28	2.8 8～12		2.8 (1.9-3.3)	1.06 (0.80-1.53)	5.9	90
32	3.2 9～13		3.2 (1.9-3.5)	1.42 (0.80-1.80)	7.9	90
22＋22	2.2 6～9	2.2 6～9	4.4 (3.1-5.0)	2.12 (1.29-2.31)	11.8	90
22＋28	2.2 6～9	2.8 8～12	5.0 (3.1-5.6)	2.31 (1.29-2.84)	12.8	90
22＋32	2.0 6～8	3.0 8～12	5.0 (3.1-5.6)	2.31 (1.29-2.84)	12.8	90
28＋28	2.5 7～10	2.5 7～10	5.0 (3.1-5.6)	2.31 (1.29-2.84)	12.8	90

●MXZ-5010S形 暖房性能仕様表

注：電気特性は室外ユニットのみの数値

室内の組合せ	暖房能力（kW）			室外入力（kW）	電流（A）	力率（%）
	A室	B室	合計能力			
22	3.2 7～9		3.2 (2.1-3.4)	1.16 (0.77-1.70)	6.4	90
28	3.8 8～10		3.8 (2.1-4.3)	1.36 (0.77-1.74)	7.6	90
32	4.0 9～11		4.0 (2.1-4.4)	1.50 (0.77-1.81)	8.3	90
22＋22	2.8 6～8	2.8 6～8	5.6 (2.9-6.3)	1.84 (1.28-2.11)	10.2	90
22＋28	2.8 6～8	3.5 7～10	6.3 (2.9-6.7)	2.11 (1.28-2.33)	11.7	90
22＋32	2.7 6～8	3.6 8～10	6.3 (2.9-6.9)	2.11 (1.28-2.44)	11.7	90
28＋28	3.35 7～9	3.35 7～9	6.7 (2.9-7.3)	2.33 (1.28-2.81)	12.9	90

●MXZ-671OS形 冷房性能仕様表(1)

注：電気特性は室外ユニットのみの数値

室内の組合せ	冷房能力 (kW)				室外入力 (kW)	電流 (A)	力率 (%)
	A室	B室	C室	合計能力			
22	2.2 6～9			2.2 (2.2-2.5)	1.14 (1.14-1.16)	6.3	90
28	2.8 8～12			2.8 (2.2-3.2)	1.22 (1.14-1.50)	6.8	90
32	3.2 9～13			3.2 (2.2-4.0)	1.50 (1.14-1.90)	8.3	90
40	4.0 11～17			4.0 (2.2-4.5)	1.90 (1.14-2.10)	10.6	90
22＋22	2.2 6～9	2.2 6～9		4.4 (3.2-5.0)	2.07 (1.56-2.60)	11.5	90
22＋28	2.2 6～9	2.8 8～12		5.0 (3.2-5.0)	2.60 (1.56-2.60)	14.3	91
22＋32	2.1 6～9	3.0 8～13		5.1 (3.2-5.1)	2.63 (1.56-2.63)	14.5	91
22＋40	2.0 6～8	3.4 9～15		5.4 (3.2-5.4)	2.72 (1.56-2.72)	14.9	91
28＋28	2.5 7～10	2.5 7～10		5.0 (3.2-5.0)	2.60 (1.56-2.60)	14.3	91
28＋32	2.4 7～10	2.7 8～10		5.1 (3.2-5.1)	2.63 (1.56-2.63)	14.5	91
28＋40	2.2 6～9	3.2 9～13		5.4 (3.4-5.4)	2.72 (1.56-2.72)	14.9	91
32＋32	2.6 7～12	2.6 7～12		5.2 (3.2-5.2)	2.66 (1.56-2.66)	14.6	91
32＋40	2.4 7～10	3.1 9～13		5.5 (3.4-5.5)	2.74 (1.56-2.74)	14.9	92
40＋40	2.9 8～12	2.9 8～12		5.8 (3.5-5.8)	2.85 (1.58-2.85)	15.5	92
22＋22＋22	2.06 6～8	2.06 6～8	2.06 6～8	6.2 (4.2-6.2)	2.81 (1.74-2.81)	15.3	92
22＋22＋28	2.0 6～8	2.0 6～8	2.2 6～9	6.2 (4.2-6.2)	2.81 (1.74-2.81)	15.3	92
22＋22＋32	1.9 5～8	1.9 5～8	2.5 7～10	6.3 (4.2-6.3)	2.83 (1.74-2.83)	15.4	92
22＋22＋40	1.8 5～8	1.8 5～8	3.0 8～13	6.6 (4.3-6.6)	2.83 (1.80-2.83)	15.4	92
22＋28＋28	1.8 5～8	2.2 6～9	2.2 6～9	6.2 (4.2-6.2)	2.81 (1.74-2.81)	15.3	92
22＋28＋32	1.8 5～8	2.1 6～9	2.4 7～10	6.3 (4.2-6.3)	2.83 (1.74-2.83)	15.4	92

●MXZ-671OS形 冷房性能仕様表(2)

注：電気特性は室外ユニットのみの数値

室内の組合せ	冷房能力（kW）				室外入力（kW）	電流（A）	力率（%）
	A室	B室	C室	合計能力			
22＋28＋40	1.8	2.0	2.8	6.6	2.83	15.4	92
	5～8	6～8	8～12	(4.3-6.6)	(1.80-2.83)		
22＋32＋32	1.8	2.3	2.3	6.4	2.83	15.4	92
	5～8	6～10	6～10	(4.2-6.4)	(1.74-2.83)		
22＋32＋40	1.8	2.2	2.7	6.7	2.84	15.4	92
	5～8	6～9	7～12	(4.4-6.7)	(1.83-2.84)		
28＋28＋28	2.06	2.06	2.06	6.2	2.81	15.3	92
	6～8	6～8	6～8	(4.2-6.2)	(1.74-2.81)		
28＋28＋32	2.0	2.0	2.3	6.3	2.83	15.4	92
	6～10	6～8	6～10	(4.2-6.3)	(1.74-2.83)		
28＋28＋40	2.0	2.0	2.7	6.7	2.83	15.4	92
	6～10	6～10	7～12	(4.3-6.7)	(1.80-2.83)		
28＋32＋32	1.8	2.3	2.3	6.4	2.83	15.4	92
	5～8	6～10	6～10	(4.2-6.4)	(1.74-2.83)		
32＋32＋32	2.13	2.13	2.13	6.4	2.83	15.4	92
	6～9	6～9	6～9	(4.2-6.4)	(1.74-2.83)		

●MXZ-6710S形 暖房性能仕様表(1)

注：電気特性は室外ユニットのみの数値

室内の組合せ	暖房能力（kW）				室外入力（kW）	電流（A）	力率（%）
	A室	B室	C室	合計能力			
22	3.2			3.2	1.06	5.9	90
	7～9			(3.2-3.4)	(1.06-1.27)		
28	3.8			3.8	1.38	7.7	90
	8～10			(3.2-4.2)	(1.06-1.62)		
32	4.2			4.2	1.62	9.0	90
	9～12			(3.2-4.5)	(1.06-1.70)		
40	4.5			4.5	1.70	9.4	90
	10～12			(3.2-5.0)	(1.06-1.95)		
22＋22	3.2	3.2		6.4	2.13	11.7	91
	7～9	7～9		(4.6-6.8)	(1.36-2.27)		
22＋28	3.2	3.8		7.0	2.48	13.6	91
	7～9	8～10		(4.6-7.6)	(1.36-2.77)		
22＋32	3.2	4.2		7.4	2.63	14.5	91
	7～9	9～12		(4.6-7.6)	(1.36-2.77)		
22＋40	3.2	4.5		7.7	2.54	14.0	91
	7～9	10～12		(4.6-8.1)	(1.36-2.81)		
28＋28	3.8	3.8		7.6	2.77	15.2	91
	8～10	8～10		(4.6-7.6)	(1.36-2.77)		
28＋32	3.6	4.0		7.6	2.77	15.2	91
	8～10	9～11		(4.6-7.6)	(1.36-2.77)		
28＋40	3.7	4.4		8.1	2.81	15.4	91
	8～10	10～12		(4.6-8.1)	(1.36-2.81)		
32＋32	4.05	4.05		8.1	2.81	15.4	91
	9～11	9～11		(4.6-8.1)	(1.36-2.81)		
32＋40	3.9	4.3		8.2	2.81	15.1	93
	8～10	9～12		(4.6-8.2)	(1.36-2.81)		
40＋40	4.2	4.2		8.4	2.83	15.2	93
	9～12	9～12		(4.6-8.4)	(1.36-2.83)		
22＋22＋22	2.76	2.76	2.76	8.3	2.81	15.1	93
	6～8	6～8	6～8	(6.9-8.3)	(2.22-2.81)		
22＋22＋28	2.7	2.7	2.9	8.3	2.81	15.1	93
	6～8	6～8	7～8	(6.9-8.3)	(2.22-2.81)		
22＋22＋32	2.6	2.6	3.1	8.3	2.81	15.1	93
	6～8	6～8	7～9	(6.9-8.3)	(2.22-2.81)		
22＋22＋40	2.5	2.5	3.7	8.7	2.81	15.6	90
	6～7	6～7	8～10	(6.9-8.7)	(2.10-2.81)		
22＋28＋28	2.5	2.9	2.9	8.3	2.81	15.1	93
	6～7	6～8	6～8	(6.9-8.3)	(2.22-2.81)		
22＋28＋32	2.5	2.8	3.0	8.3	2.81	15.1	93
	6～7	6～8	7～8	(6.9-8.3)	(2.22-2.81)		

●MXZ-6710S形 暖房性能仕様表(2)

注：電気特性は室外ユニットのみの数値

室内の組合せ	暖房能力 (kW)				室外入力 (kW)	電流 (A)	力率 (%)
	A室	B室	C室	合計能力			
22+28+40	2.5	2.8	3.4	8.7	2.81	15.6	90
	6～7	6～8	7～9	(6.9-8.7)	(2.10-2.81)		
22+32+32	2.4	3.0	3.0	8.4	2.81	15.1	93
	6～7	7～9	7～9	(6.9-8.4)	(2.18-2.81)		
22+32+40	2.4	3.0	3.3	8.7	2.81	15.1	93
	6～8	7～9	7～9	(6.9-8.7)	(2.10-2.81)		
28+28+28	2.76	2.76	2.76	8.3	2.81	15.6	90
	6～8	6～8	6～8	(6.9-8.3)	(2.22-2.81)		
28+28+32	2.7	2.7	2.9	8.3	2.81	15.1	93
	6～8	6～8	6～8	(6.9-8.3)	(2.22-2.81)		
28+28+40	2.6	2.6	3.5	8.7	2.81	15.6	90
	6～7	6～7	7～10	(6.9-8.7)	(2.10-2.81)		
28+32+32	2.4	3.0	3.0	8.4	2.81	15.1	93
	6～7	7～8	7～8	(6.9-8.4)	(2.18-2.81)		
32+32+32	2.8	2.8	2.8	8.4	2.81	15.1	93
	6～8	6～8	6～8	(6.9-8.4)	(2.18-2.81)		

●MXZ-9010S形 冷房性能仕様表(1)

注：電気特性は室外ユニットのみの数値

室内の組合せ	冷房能力(kW)					室外入力(kW)	電流(A)	力率(%)
	A室	B室	C室	D室	合計能力			
22	2.2 6～9				2.2 (2.2-2.5)	1.14 (1.14-1.16)	6.3	90
28	2.8 8～12				2.8 (2.2-3.2)	1.22 (1.14-1.50)	6.8	90
32	3.2 9～13				3.2 (2.2-4.0)	1.50 (1.14-1.90)	8.3	90
40	4.0 11～17				4.0 (2.2-4.5)	1.90 (1.14-2.10)	10.6	90
50	5.0 14～21				5.0 (2.2-5.3)	2.40 (1.14-2.50)	13.3	90
22＋22	2.2 6～9	2.2 6～9			4.4 (3.2-5.0)	2.07 (1.56-2.60)	11.5	90
22＋28	2.2 6～9	2.8 8～12			5.0 (3.2-5.0)	2.60 (1.56-2.60)	14.3	91
22＋32	2.1 6～8	3.0 8～13			5.1 (3.2-5.1)	2.63 (1.56-2.63)	14.5	91
22＋40	2.0 6～8	3.4 9～15			5.4 (3.2-5.4)	2.72 (1.56-2.72)	14.9	91
22＋50	1.8 5～8	3.6 10～15			5.4 (3.2-5.4)	2.72 (1.56-2.72)	14.9	91
28＋28	2.5 7～10	2.5 7～10			5.0 (3.2-5.0)	2.60 (1.56-2.60)	14.3	91
28＋32	2.4 7～10	2.7 8～12			5.1 (3.2-5.1)	2.63 (1.56-2.63)	14.5	91
28＋40	2.2 6～9	3.2 9～13			5.4 (3.4-5.4)	2.72 (1.56-2.72)	14.9	91
28＋50	2.0 6～8	3.4 9～15			5.4 (3.4-5.4)	2.72 (1.56-2.72)	14.9	91
32＋32	2.6 7～10	2.6 7～10			5.2 (3.2-5.2)	2.66 (1.56-2.66)	14.6	91
32＋40	2.4 7～10	3.1 9～13			5.5 (3.4-5.5)	2.74 (1.56-2.74)	14.9	92
32＋50	2.2 6～9	3.3 9～13			5.5 (3.4-5.5)	2.74 (1.56-2.74)	14.9	92
40＋40	2.9 8～12	2.9 8～12			5.8 (3.5-5.8)	2.85 (1.58-2.85)	15.5	92
40＋50	2.8 8～12	3.0 8～13			5.8 (3.5-5.8)	2.85 (1.58-2.85)	15.5	92
50＋50	2.9 8～12	2.9 8～12			5.8 (3.5-5.8)	2.85 (1.58-2.85)	15.5	92

●MXZ-9O1OS形 冷房性能仕様表(2)

注：電気特性は室外ユニットのみの数値

室内の組合せ	冷房能力(kW)					室外入力(kW)	電流(A)	力率(%)
	A室	B室	C室	D室	合計能力			
22+22+22	2.26	2.26	2.26		6.8	3.86	21.0	92
	6~9	6~9	6~9		(4.2-6.8)	(1.74-3.86)		
22+22+28	2.2	2.2	2.4		6.8	3.86	21.0	92
	6~9	6~9	7~10		(4.2-6.8)	(1.74-3.86)		
22+22+32	2.1	2.1	2.7		6.9	3.88	21.1	92
	6~9	6~9	7~11		(4.2-6.9)	(1.74-3.88)		
22+22+40	2.0	2.0	3.2		7.2	3.88	21.1	92
	6~8	6~8	9~13		(4.3-7.2)	(1.80-3.88)		
22+22+50	1.95	1.95	3.3		7.2	3.88	21.1	92
	6~8	6~8	9~13		(4.3-7.2)	(1.80-3.88)		
22+28+28	2.0	2.4	2.4		6.8	3.86	21.0	92
	6~8	7~10	7~10		(4.2-6.8)	(1.74-3.86)		
22+28+32	2.0	2.3	2.5		6.9	3.88	21.1	92
	6~8	6~9	7~10		(4.2-6.9)	(1.74-3.88)		
22+28+40	2.0	2.4	2.8		7.2	3.88	21.1	92
	6~8	7~10	8~12		(4.3-7.2)	(1.80-3.88)		
22+28+50	2.0	2.3	2.9		7.2	3.88	21.1	92
	6~8	6~9	8~12		(4.3-7.2)	(1.80-3.88)		
22+32+32	1.8	2.6	2.6		7.0	3.88	21.1	92
	5~8	7~10	7~10		(4.2-7.0)	(1.74-3.88)		
22+32+40	1.8	2.6	2.9		7.3	3.89	21.1	92
	5~8	7~10	8~12		(4.4-7.3)	(1.83-3.89)		
22+32+50	1.8	2.5	3.0		7.3	3.89	21.1	92
	5~8	7~10	8~13		(4.4-7.3)	(1.83-3.89)		
22+40+40	1.6	3.0	3.0		7.6	3.96	21.5	92
	5~7	8~13	8~13		(4.6-7.6)	(1.88-3.96)		
22+40+50	1.6	2.9	3.1		7.6	3.96	21.5	92
	5~7	8~12	9~13		(4.6-7.6)	(1.88-3.96)		
22+50+50	1.6	3.0	3.0		7.6	3.96	21.5	92
	4.5~7	8~13	8~13		(4.6-7.6)	(1.88-3.96)		
28+28+28	2.26	2.26	2.26		6.8	3.86	21.0	92
	7~10	7~10	7~10		(4.2-6.8)	(1.74-3.86)		
28+28+32	2.2	2.2	2.5		6.9	3.88	21.1	92
	6~9	6~9	7~10		(4.2-6.9)	(1.74-3.88)		
28+28+40	2.2	2.2	2.8		7.2	3.88	21.1	92
	6~9	6~9	8~12		(4.3-7.2)	(1.80-3.88)		
28+28+50	2.15	2.15	2.9		7.2	3.88	21.1	92
	6~9	6~9	8~12		(4.3-7.2)	(1.80-3.88)		
28+32+32	2.2	2.4	2.4		7.0	3.88	21.1	92
	6~9	7~10	7~10		(4.2-7.0)	(1.74-3.88)		

●MXZ-9010S形 冷房性能仕様表(3)

注：電気特性は室外ユニットのみの数値

室内の組合せ	冷房能力(kW)					室外入力(kW)	電流(A)	力率(%)
	A室	B室	C室	D室	合計能力			
28+32+40	2.2	2.45	2.65		7.3	3.89	21.1	92
	6~9	7~10	8~12		(4.4-7.3)	(1.83-3.89)		
28+32+50	2.2	2.4	2.7		7.3	3.89	21.1	92
	6~9	7~10	8~12		(4.4-7.3)	(1.83-3.89)		
28+40+40	2.2	2.7	2.7		7.6	3.86	21.5	92
	6~9	8~12	8~12		(4.6-7.6)	(1.88-3.96)		
28+40+50	2.2	2.65	2.75		7.6	3.86	21.5	92
	6~9	8~12	8~12		(4.6-7.6)	(1.88-3.96)		
28+50+50	2.2	2.7	2.7		7.6	3.86	21.5	92
	6~9	8~12	8~12		(4.6-7.6)	(1.88-3.96)		
32+32+32	2.3	2.3	2.3		7.0	3.78	21.1	92
	6~9	6~9	6~9		(4.2-7.0)	(1.74-3.88)		
32+32+40	2.1	2.1	3.1		7.3	3.89	21.1	92
	6~9	6~9	9~13		(4.4-7.3)	(1.83-3.89)		
32+32+50	2.05	2.05	3.2		7.3	3.89	21.1	92
	6~8	6~8	9~13		(4.4-7.3)	(1.83-3.89)		
32+40+40	2.0	2.8	2.8		7.6	3.96	21.5	92
	6~8	8~12	8~12		(4.6-7.6)	(1.88-3.96)		
32+40+50	2.0	2.75	2.85		7.6	3.96	21.5	92
	6~8	8~12	8~12		(4.6-7.6)	(1.88-3.96)		
32+50+50	1.9	2.85	2.85		7.6	3.96	21.5	92
	5~8	8~12	8~12		(4.6-7.6)	(1.88-3.96)		
40+40+40	2.5	2.5	2.5		7.6	3.96	21.5	92
	7~10	7~10	7~10		(4.6-7.6)	(1.88-3.96)		
40+40+50	2.45	2.45	2.7		7.6	3.96	21.5	92
	7~10	7~10	8~12		(4.6-8.6)	(1.88-3.96)		
22+22+22+22	2.1	2.1	2.1	2.1	8.4	3.91	21.3	92
	6~9	6~9	6~9	6~9	(5.0-8.4)	(2.11-3.91)		
22+22+22+28	2.0	2.0	2.0	2.4	8.4	3.91	21.3	92
	6~8	6~8	6~8	7~10	(5.0-8.4)	(2.11-3.91)		
22+22+22+32	1.9	1.9	1.9	2.7	8.4	3.91	21.3	92
	5~8	5~8	5~8	8~12	(5.0-8.4)	(2.11-3.91)		
22+22+22+40	1.9	1.9	1.9	2.9	8.6	3.91	21.3	92
	5~8	5~8	5~8	8~12	(5.0-8.6)	(2.11-3.91)		
22+22+22+50	1.9	1.9	1.9	2.9	8.6	3.91	21.3	92
	5~8	5~8	5~8	8~12	(5.0-8.6)	(2.11-3.91)		
22+22+28+28	2.0	2.0	2.2	2.2	8.4	3.91	21.3	92
	6~8	6~8	6~9	6~ 9	(5.0-8.4)	(2.11-3.91)		
22+22+28+32	1.95	1.95	2.2	2.3	8.4	3.91	21.3	92
	5~9	5~9	6~9	6~10	(5.0- .4)	(2.11-3.91)		

●MXZ-9010S形 冷房性能仕様表(4)

注：電気特性は室外ユニットのみの数値

室内の組合せ	冷房能力(kW)					室外入力(kW)	電流(A)	力率(%)
	A室	B室	C室	D室	合計能力			
22+22+28+40	2.0	2.0	2.2	2.4	8.6	3.91	21.3	92
	6~8	6~8	6~8	7~10	(5.0-8.6)	(2.11-3.91)		
22+22+28+50	2.0	2.0	2.2	2.4	8.6	3.91	21.3	92
	6~8	6~8	6~8	7~10	(5.0-8.6)	(2.11-3.91)		
22+22+32+32	1.9	1.9	2.3	2.3	8.4	3.91	21.3	92
	5~9	5~9	6~10	6~10	(5.0-8.4)	(2.11-3.91)		
22+22+32+40	1.9	1.9	2.2	2.4	8.4	3.91	21.3	92
	5~8	5~8	6~9	7~10	(5.0-8.4)	(2.11-3.91)		
22+22+32+50	1.9	1.9	2.2	2.4	8.4	3.91	21.3	92
	5~8	5~8	7~10	7~10	(5.0-8.4)	(2.11-3.91)		
22+22+40+40	2.0	2.0	2.5	2.5	9.0	4.19	22.8	92
	6~8	6~8	7~10	7~10	(5.0-9.0)	(2.11-4.19)		
22+22+40+50	2.0	2.0	2.45	2.55	9.0	4.19	22.8	92
	6~8	6~8	6~9	7~10	(5.0-9.0)	(2.11-4.19)		
22+28+28+28	1.8	2.2	2.2	2.2	8.4	3.91	21.3	92
	5~8	6~9	6~9	6~9	(5.0-8.4)	(2.11-3.91)		
22+28+28+32	1.8	2.15	2.15	2.3	8.4	3.91	21.3	92
	5~8	6~9	6~9	6~10	(5.0-8.4)	(2.11-3.91)		
22+28+28+40	1.8	2.1	2.1	2.6	8.6	3.91	21.3	92
	5~8	6~9	6~9	7~12	(5.0-8.6)	(2.11-3.91)		
22+28+28+50	1.8	2.1	2.1	2.6	8.6	3.91	21.3	92
	5~8	6~9	6~10	7~12	(5.0-8.6)	(2.11-3.91)		
22+28+32+32	1.8	2.0	2.3	2.3	8.4	3.91	21.3	92
	5~8	6~8	6~9	6~10	(5.0-8.4)	(2.11-3.91)		
22+28+32+40	1.8	2.0	2.2	2.4	8.4	3.91	21.3	92
	5~8	6~8	6~9	7~10	(5.0-8.4)	(2.11-3.91)		
22+28+32+50	1.8	2.0	2.2	2.4	8.4	3.91	21.3	92
	5~8	6~8	7~10	7~10	(5.0-8.4)	(2.11-3.91)		
22+28+40+40	1.85	2.05	2.55	2.55	9.0	4.99	22.8	92
	5~8	6~8	6~9	7~10	(5.0-9.0)	(2.11-4.19)		
22+32+32+32	1.8	2.2	2.2	2.2	8.4	3.91	21.3	92
	5~8	6~9	6~9	6~9	(5.0-8.4)	(2.11-3.91)		
22+32+32+40	1.7	2.1	2.1	2.7	8.6	3.91	21.3	92
	4.5~8	6~9	6~9	7~12	(5.0-8.6)	(2.11-3.91)		
22+32+32+50	1.7	2.1	2.1	2.7	8.6	3.91	23.3	92
	4.5~8	6~9	6~9	7~12	(5.0-8.6)	(2.11-3.91)		
28+28+28+28	2.1	2.1	2.1	2.1	8.4	3.91	23.3	92
	6~9	6~9	6~9	6~9	(5.0-8.4)	(2.11-3.91)		
28+28+28+32	2.0	2.0	2.0	2.4	8.4	3.91	23.3	92
	6~8	6~8	6~8	7~10	(5.0-8.4)	(2.11-3.91)		

●MXZ-9010S形 冷房性能仕様表(5)

注：電気特性は室外ユニットのみの数値

室内の組合せ	冷房能力(kW)					室外入力(kW)	電流(A)	力率(%)
	A室	B室	C室	D室	合計能力			
28+28+28+40	1.9	1.9	1.9	2.9	8.6	3.91	21.3	92
	5～8	5～8	5～8	8～12	(5.0-8.6)	(2.11-3.91)		
28+28+28+50	1.9	1.9	1.9	2.9	8.6	3.91	21.3	92
	5～8	5～8	5～8	8～12	(5.0-8.6)	(2.11-3.91)		
28+28+32+32	1.9	1.9	2.3	2.3	8.4	3.91	21.3	92
	5～8	5～8	6～9	6～9	(5.0-8.4)	(2.11-3.91)		
28+28+32+40	1.8	1.8	2.2	2.8	8.6	3.91	21.3	92
	5～8	5～8	6～9	8～12	(5.0-8.6)	(2.11-3.91)		
28+28+40+40	2.0	2.0	2.5	2.5	9.0	4.19	22.8	92
	6～8	6～8	7～10	7～10	(5.0-9.0)	(2.11-4.19)		
32+32+32+32	2.1	2.1	2.1	2.1	8.4	3.91	21.3	92
	6～9	6～9	6～9	6～9	(5.0-8.4)	(2.11-3.91)		
32+32+32+40	2.0	2.0	2.0	2.4	8.6	3.91	21.3	92
	6～8	6～8	6～8	7～10	(5.0-8.6)	(2.11-3.91)		
22+32+40+40	1.8	2.2	2.5	2.5	9.0	4.19	22.8	92
	5～8	6～9	7～10	7～10	(5.0～9.0)	(2.11～4.19)		

●MXZ-9010S形 暖房性能仕様表(1)

注：電気特性は室外ユニットのみの数値

室内の組合せ	暖房能力(kW)					室外入力(kW)	電流(A)	力率(%)
	A室	B室	C室	D室	合計能力			
22	3.2 7～9				3.2 (3.2-3.4)	1.06 (1.06-1.27)	5.9	90
28	3.8 8～10				3.8 (3.2-4.2)	1.38 (1.06-1.62)	7.7	90
32	4.2 9～12				4.2 (3.2-4.5)	1.62 (1.06-1.70)	9.0	90
40	4.5 10～12				4.5 (3.2-5.0)	1.70 (1.06-1.95)	9.4	90
50	5.3 12～15				5.3 (3.2-5.6)	2.05 (1.06-2.25)	11.4	90
22＋22	3.2 7～9	3.2 7～9			6.4 (4.6-6.8)	2.13 (1.36-2.27)	11.7	91
22＋28	3.2 7～9	3.8 8～10			7.0 (4.6-7.6)	2.48 (1.36-2.77)	13.6	91
22＋32	3.2 7～9	4.2 9～12			7.4 (4.6-7.6)	2.63 (1.36-2.77)	14.5	91
22＋40	3.2 7～9	4.5 10～12			7.7 (4.6-8.1)	2.54 (1.36-2.81)	14.0	91
22＋50	2.7 6～8	5.0 11～14			7.7 (4.6-8.1)	2.54 (1.36-2.81)	14.0	91
28＋28	3.8 8～10	3.8 8～10			7.6 (4.6-7.6)	2.77 (1.36-2.77)	15.2	91
28＋32	3.6 8～10	4.0 9～11			7.6 (4.6-7.6)	2.77 (1.36-2.77)	15.2	91
28＋40	3.7 8～10	4.4 10～12			8.1 (4.6-8.1)	2.81 (1.36-2.81)	15.4	91
28＋50	3.5 7～10	4.6 10～13			8.1 (4.6-8.1)	2.81 (1.36-2.81)	15.4	91
32＋32	4.05 9～11	4.05 9～11			8.1 (4.6-8.1)	2.81 (1.36-2.81)	15.4	91
32＋40	3.9 8～11	4.3 9～12			8.2 (4.6-8.2)	2.81 (1.36-2.81)	15.1	93
32＋50	3.8 8～10	4.4 10～12			8.2 (4.6-8.2)	2.81 (1.36-2.81)	15.1	93
40＋40	4.2 9～12	4.2 9～12			8.4 (4.6-8.4)	2.83 (1.36-2.83)	15.2	93
40＋50	4.1 9～12	4.3 9～12			8.4 (4.6-8.4)	2.83 (1.36-2.83)	15.2	93
50＋50	4.3 9～12	4.3 9～12			8.6 (4.6-8.6)	2.85 (1.36-2.85)	15.3	93

●MXZ-9010S形 暖房性能仕様表(2)

注：電気特性は室外ユニットのみの数値

室内の組合せ	暖房能力(kW)					室外入力(kW)	電流(A)	力率(%)
	A室	B室	C室	D室	合計能力			
22+22+22	2.76 6～8	2.76 6～8	2.76 6～8		8.3 (6.9-8.3)	2.81 (2.22-2.81)	15.1	93
22+22+28	2.7 6～8	2.7 6～8	2.9 6～8		8.3 (6.9-8.3)	2.81 (2.22-2.81)	15.1	93
22+22+32	2.6 6～8	2.6 6～8	3.1 7～9		8.3 (6.9-8.3)	2.81 (2.22-2.81)	15.1	93
22+22+40	2.5 6～7	2.5 6～7	3.7 8～10		8.7 (6.9-8.7)	2.81 (2.00-2.81)	15.6	90
22+22+50	2.45 6～7	2.45 6～7	3.8 8～10		8.7 (6.9-8.7)	2.81 (2.10-2.81)	15.6	90
22+28+28	2.5 6～7	2.9 6～8	2.9 6～8		8.3 (6.9-8.3)	2.81 (2.22-2.81)	15.1	93
22+28+32	2.5 6～7	2.8 6～8	3.0 7～8		8.3 (6.9-8.3)	2.81 (2.22-2.81)	15.1	93
22+28+40	2.5 6～7	2.8 6～8	3.4 7～9		8.7 (6.9-8.7)	2.81 (2.10-2.81)	15.6	90
22+28+50	2.45 6～7	2.75 6～8	3.5 7～10		8.7 (6.9-8.7)	2.81 (2.10-2.81)	15.6	90
22+32+32	2.4 6～7	3.0 7～8	3.0 7～8		8.4 (6.9-8.4)	2.81 (2.18-2.81)	15.1	93
22+32+40	2.4 6～7	3.0 7～8	3.3 7～9		8.7 (6.9-8.7)	2.81 (2.10-2.81)	15.6	90
22+32+50	2.35 6～7	2.95 7～8	3.4 7～9		8.7 (6.9-8.7)	2.81 (2.10-2.81)	15.6	90
22+40+40	2.1 5～6	3.3 7～9	3.3 7～9		8.7 (6.9-8.7)	2.81 (2.10-2.81)	15.6	90
22+40+50	2.05 4.5～6	3.25 7～9	3.4 7～9		8.7 (6.9-8.7)	2.81 (2.10-2.81)	15.6	90
22+50+50	2.0 4.5～6	3.35 7～9	3.35 7～9		8.7 (6.9-8.7)	2.81 (2.10-2.81)	15.6	90
28+28+28	2.76 6～8	2.76 6～8	2.76 6～8		8.3 (6.9-8.3)	2.81 (2.22-2.81)	15.1	93
28+28+32	2.7 6～8	2.7 6～8	2.9 7～8		8.3 (6.9-8.3)	2.81 (2.22-2.81)	15.1	93
28+28+40	2.6 6～7	2.6 6～7	3.5 7～9		8.7 (6.9-8.7)	2.81 (2.10-2.81)	15.6	90
28+28+50	2.55 6～7	2.55 6～7	3.6 8～10		8.7 (6.9-8.7)	2.81 (2.10-2.81)	15.6	90
28+32+32	2.4 6～7	3.0 7～8	3.0 7～8		8.4 (6.9-8.4)	2.81 (2.18-2.81)	15.1	93

●MXZ-9010S形 暖房性能仕様表(3)

注：電気特性は室外ユニットのみの数値

室内の組合せ	暖房能力(kW)					室外入力(kW)	電流(A)	力率(%)
	A室	B室	C室	D室	合計能力			
28+32+40	2.3	2.9	3.2		8.4	2.81	15.6	90
	5~7	6~8	7~9		(6.9-8.4)	(2.18-2.81)		
28+32+50	2.25	2.85	3.3		8.4	2.81	15.6	90
	5~7	6~8	7~9		(6.9-8.4)	(2.18-2.81)		
28+40+40	2.2	3.1	3.1		8.4	2.81	15.6	90
	5~6	7~9	7~9		(6.9-8.4)	(2.18-2.81)		
28+40+50	2.15	3.05	3.2		8.4	2.81	15.6	90
	5~6	7~8	7~9		(6.9-8.4)	(2.18-2.81)		
28+50+50	2.0	3.2	3.2		8.4	2.81	15.6	90
	5~6	7~9	7~9		(6.9-8.4)	(2.18-2.81)		
32+32+32	2.8	2.8	2.8		8.4	2.81	15.1	93
	6~8	6~8	6~8		(6.9-8.4)	(2.18-2.81)		
32+32+40	2.6	2.6	3.2		8.4	2.81	15.6	90
	6~7	6~7	7~9		(6.9-8.4)	(2.18-2.81)		
32+32+50	2.55	2.55	3.3		8.4	2.81	15.6	90
	6~7	6~7	7~9		(6.9-8.4)	(2.18-2.81)		
32+40+40	2.4	3.0	3.0		8.4	2.81	15.6	90
	6~7	7~8	7~8		(6.9-8.4)	(2.18-2.81)		
32+40+50	2.35	2.95	3.1		8.4	2.81	15.6	90
	5~7	7~8	7~9		(6.9-8.4)	(2.18-2.81)		
32+50+50	2.3	3.05	3.05		8.4	2.81	15.6	90
	5~7	7~8	7~8		(6.9-8.4)	(2.18-2.81)		
40+40+40	2.8	2.8	2.8		8.4	2.81	15.6	90
	6~8	6~8	6~8		(6.9-8.4)	(2.18-2.81)		
40+40+50	2.75	2.75	2.9		8.4	2.81	15.6	90
	6~8	6~8	7~8		(6.9-8.4)	(2.18-2.81)		
22+22+22+22	2.55	2.55	2.55	2.55	10.2	3.41	18.7	91
	6~7	6~7	6~7	6~7	(7.9-10.2)	(2.50-3.41)		
22+22+22+28	2.5	2.5	2.5	2.7	10.2	3.41	18.7	91
	6~7	6~7	6~7	6~8	(7.9-10.2)	(2.50-3.41)		
22+22+22+32	2.45	2.45	2.45	2.85	10.2	3.41	18.7	91
	6~7	6~7	6~7	6~8	(7.9-10.2)	(2.50-3.31)		
22+22+22+40	2.3	2.3	2.3	3.5	10.4	3.32	18.2	91
	5~7	5~7	5~7	7~10	(7.9-10.4)	(2.50-3.32)		
22+22+22+50	2.25	2.25	2.25	3.65	10.4	3.32	18.2	91
	5~7	5~7	5~7	8~10	(7.9-10.4)	(2.50-3.42)		
22+22+28+28	2.4	2.4	2.7	2.7	10.2	3.41	18.7	91
	6~7	6~7	6~8	6~8	(7.9-10.2)	(2.50-3.41)		
22+22+28+32	2.3	2.3	2.7	2.9	10.2	3.41	18.7	91
	5~7	5~7	6~8	6~8	(7.9-10.2)	(2.50-3.41)		

●MXZ-9010S形 暖房性能仕様表(4)

注：電気特性は室外ユニットのみの数値

室内の組合せ	暖房能力(kW)					室外入力(kW)	電流(A)	力率(%)
	A室	B室	C室	D室	合計能力			
22+22+28+40	2.2	2.2	2.6	3.4	10.4	3.32	18.2	91
	5~6	5~6	6~8	7~9	(7.9-10.4)	(2.50-3.32)		
22+22+28+50	2.2	2.2	2.5	3.5	10.4	3.32	18.2	91
	5~6	5~6	6~7	7~10	(7.9-10.4)	(2.50-3.32)		
22+22+32+32	2.3	2.3	2.8	2.8	10.2	3.41	18.7	91
	5~7	5~7	6~8	6~8	(7.9-10.2)	(2.50-3.41)		
22+22+32+40	2.2	2.2	2.8	3.2	10.4	3.32	18.2	91
	5~6	5~6	6~8	7~9	(7.9-10.4)	(2.50-3.32)		
22+22+32+50	2.15	2.15	2.6	3.5	10.4	3.32	18.2	91
	5~6	5~6	6~8	7~10	(7.9-10.4)	(2.50-3.32)		
22+22+40+40	2.1	2.1	3.2	3.2	10.6	3.18	17.5	91
	5~6	5~6	7~9	7~9	(7.9-10.6)	(2.50-3.18)		
22+22+40+50	2.05	2.05	3.15	3.35	10.6	3.18	17.5	91
	5~6	5~6	7~9	7~9	(7.9-10.6)	(2.50-3.18)		
22+28+28+28	2.1	2.7	2.7	2.7	10.2	3.41	18.7	91
	5~6	6~8	6~8	6~8	(7.9-10.2)	(2.50-3.41)		
22+28+28+32	2.0	2.65	2.65	2.9	10.2	3.41	18.7	91
	4.5~6	6~8	6~8	6~8	(7.9-10.2)	(2.50-3.41)		
22+28+28+40	1.9	2.6	2.6	3.3	10.4	3.32	18.2	91
	4~6	6~8	6~8	7~9	(7.9-10.4)	(2.50-3.32)		
22+28+28+50	1.9	2.55	2.55	3.4	10.4	3.32	18.2	91
	4~6	6~7	6~7	7~9	(7.9-10.4)	(2.50-3.32)		
22+28+32+32	2.0	2.4	2.9	2.9	10.2	3.41	18.7	91
	4.5~6	6~7	7~8	7~8	(7.9-10.2)	(2.50-3.41)		
22+28+32+40	1.9	2.3	2.8	3.4	10.4	3.32	18.2	91
	4~6	5~7	6~8	7~9	(7.9-10.4)	(2.50-3.32)		
22+28+32+50	1.9	2.25	2.75	3.5	10.4	3.32	18.2	91
	4~6	5~6	6~8	7~10	(7.9-10.4)	(2.50-3.32)		
22+28+40+40	1.9	2.2	3.25	3.25	10.6	3.38	17.5	91
	4~6	5~6	7~9	7~9	(7.9-10.6)	(2.50-3.18)		
22+32+32+32	1.8	2.8	2.8	2.8	10.2	3.31	18.7	91
	3~5	6~8	6~8	6~8	(7.9-10.2)	(2.50-3.41)		
22+32+32+40	1.7	2.7	2.7	3.3	10.4	3.32	18.2	91
	3~5	6~8	6~8	7~9	(7.9-10.4)	(2.50-3.32)		
22+32+32+50	1.7	2.65	2.65	3.4	10.4	3.32	18.2	91
	3~5	6~8	6~8	7~9	(7.9-10.4)	(2.50-3.32)		
28+28+28+28	2.55	2.55	2.55	2.55	10.2	3.41	18.7	91
	6~7	6~7	6~7	6~7	(7.9-10.2)	(2.50-3.41)		
28+28+28+32	2.5	2.5	2.5	2.7	10.2	3.41	18.7	91
	6~7	6~7	6~7	6~8	(7.9-10.2)	(2.50-3.41)		

●MXZ-9010S形 暖房性能仕様表(5)

注：電気特性は室外ユニットのみの数値

室内の組合せ	暖房能力(kW)					室外入力(kW)	電流(A)	力率(%)
	A室	B室	C室	D室	合計能力			
28+28+28+40	2.5	2.5	2.5	2.9	10.4	3.32	18.2	91
	6~7	6~7	6~7	7~8	(7.9-10.4)	(2.50-3.32)		
28+28+28+50	2.45	2.45	2.45	3.05	10.4	3.32	18.2	91
	6~7	6~7	6~7	7~8	(7.9-10.4)	(2.50-3.32)		
28+28+32+32	2.4	2.4	2.7	2.7	10.2	3.41	18.7	91
	6~7	6~7	6~8	6~8	(7.9-10.2)	(2.50-3.41)		
28+28+32+40	2.3	2.3	2.7	3.1	10.4	3.32	18.2	91
	5~6	5~6	6~8	7~9	(7.9-10.4)	(2.50-3.32)		
28+28+40+40	2.2	2.2	3.1	3.1	10.6	3.18	17.5	91
	5~6	5~6	7~9	7~9	(7.9-10.6)	(2.50-3.18)		
32+32+32+32	2.55	2.55	2.55	2.55	10.2	3.41	18.7	91
	6~7	6~7	6~7	6~7	(7.9-10.2)	(2.50-3.41)		
32+32+32+40	2.4	2.4	2.4	3.2	10.4	3.32	18.2	91
	6~7	6~7	6~7	7~9	(7.9-10.4)	(2.50-3.32)		
22+32+40+40	1.7	2.1	3.3	3.3	10.4	3.32	18.2	91
	3~5	5~6	7~9	7~9	(7.9-10.4)	(2.50-3.32)		

パフォーマンスカーブ

MXZ-6710S
MXZ-9010S

仕様表に記載した標準データは冷房或いは暖房標準条件で単独運転した場合のみしか適用できません。
市場における運転条件は同一ではありませんので、**運転条件が異なる場合には、次に記載する性能曲線を利用してください。**
これ等の曲線から所要の条件におけるルームエアコンの運転状況を容易に知ることができます。

1 運転電圧

定格電圧の±10%、50Hzまたは60Hz

2 送風量

室内ユニットおよび室外ユニットそれぞれの送風量は最高にしてください。

1 インバータ出力周波数による能力及び入力補正(めやす)

●22クラス　1台運転

試運転時のインバータ出力周波数　冷房：45Hz
暖房：58Hz

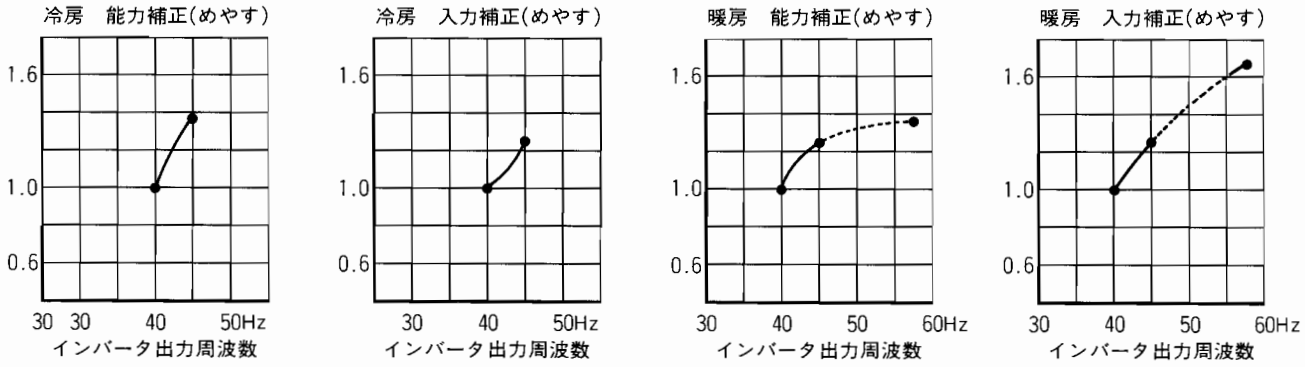

●28クラス　1台運転

試運転時のインバータ出力周波数　冷房：45Hz
暖房：58Hz

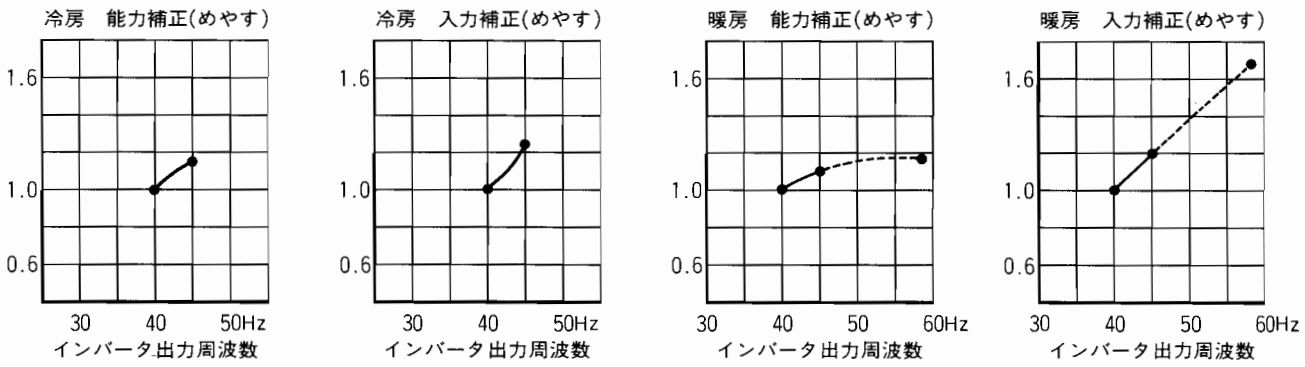

●32クラス　1台運転

試運転時のインバータ出力周波数　冷房：45Hz

暖房：58Hz

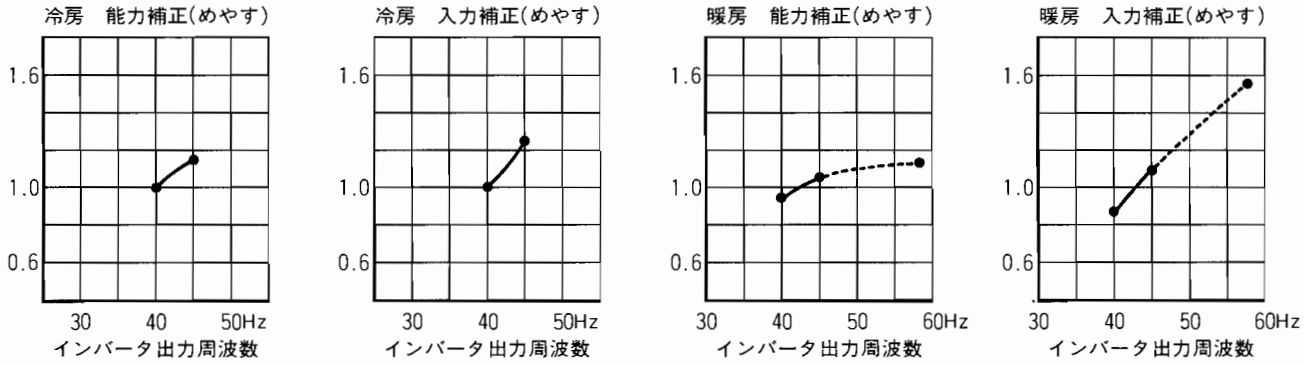

●40クラス　1台運転

試運転時のインバータ出力周波数　冷房：56Hz

暖房：58Hz

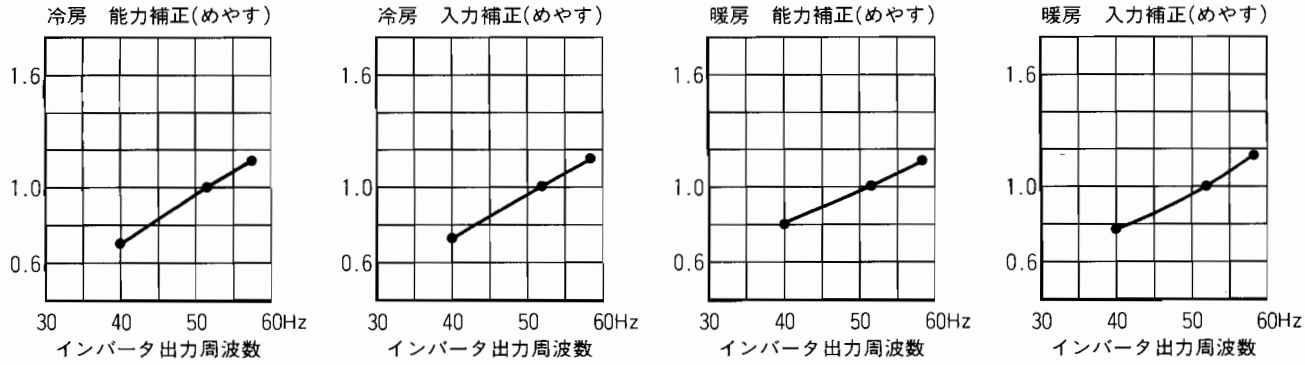

●50クラス　1台運転

試運転時のインバータ出力周波数　冷房：56Hz

暖房：58Hz

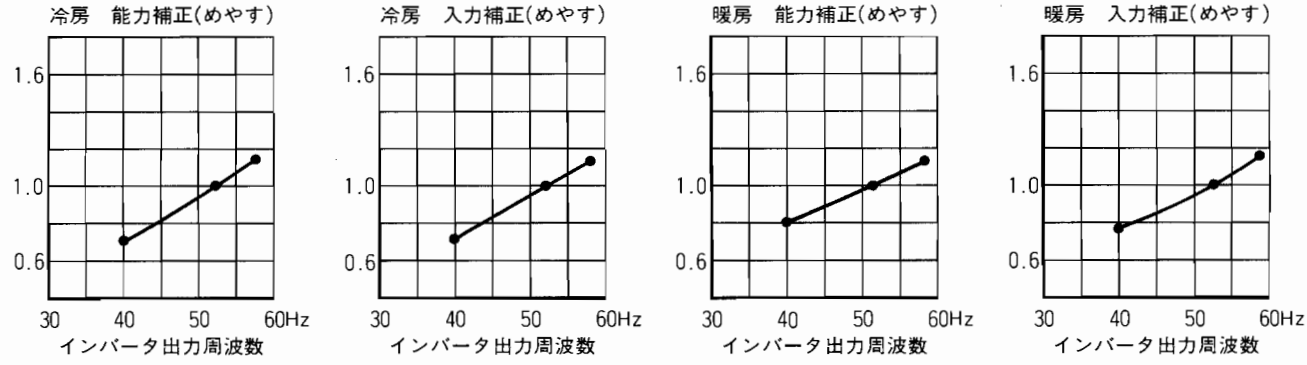

2 MXZ-6710S・MXZ-9010S形 室外低圧圧力及び室外ユニット電流曲線
室内ユニット22または28　1台運転の場合

冷房時<50/60Hz>

条件：①室内・外ユニット同一温度、湿度条件のこと。

乾球温度(℃)	相対湿度(%)
20	50
25	60
30	70

②送風量：急ノッチ

③インバータ出力周波数：45Hz

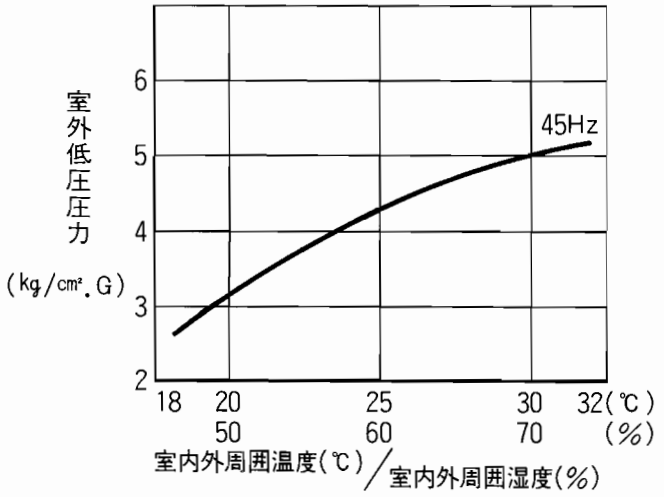

一定周波数運転方法

1．室内ユニット操作部の応急運転スイッチを「冷房」または「暖房」にセットする。
2．応急運転スイッチのボタンを押す。
3．圧縮機が起動。冷房：45Hz
　　暖房：58Hz
4．室内ファン風速は「急」で運転する。
5．30分間連続運転する。
6．この運転を解除するには応急運転スイッチのボタンを再度押すか、リモコンのいずれかのボタンを押してください。

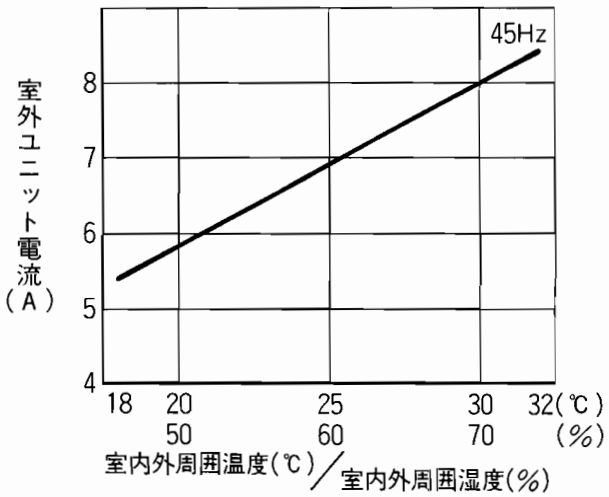

暖房時<50/60Hz>

条件：①室内

室内	DB	20.0℃			
	WB	14.5℃			
室外	DB	2	7	15	20.0℃
	WB	1	6	12	14.5℃

②送風量：急ノッチ

③インバータ出力周波数：58Hz

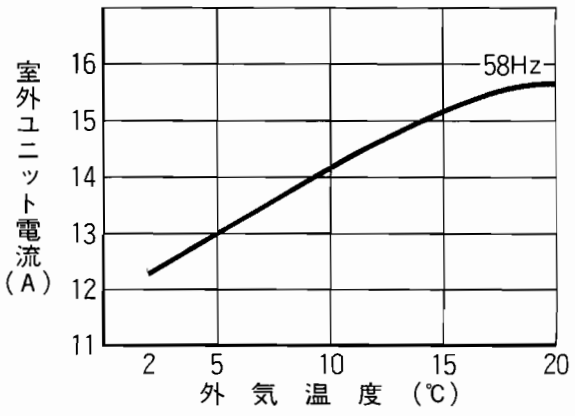

3. 室内ユニット32　1台運転の場合

冷房時<50/60Hz>

条件：①室内・外ユニット同一温度、湿度条件のこと。

乾球温度(℃)	相対湿度(%)
20	50
25	60
30	70

②送風量：急ノッチ

③インバータ出力周波数：45Hz

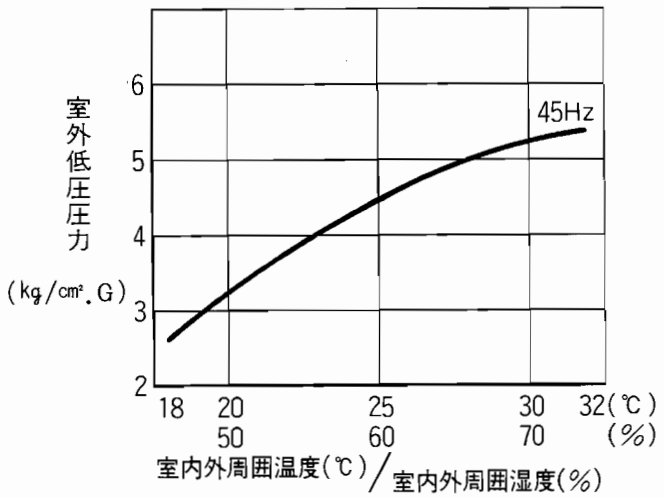

一定周波数運転方法

1．室内ユニット操作部の応急運転スイッチを「冷房」または「暖房」にセットする。
2．応急運転スイッチのボタンを押す。
3．圧縮機が起動。冷房：45Hz
　　暖房：58Hz
4．室内ファン風速は「急」で運転する。
5．30分間連続運転する。
6．この運転を解除するには応急運転スイッチのボタンを再度押すか、リモコンのいずれかのボタンを押してください。

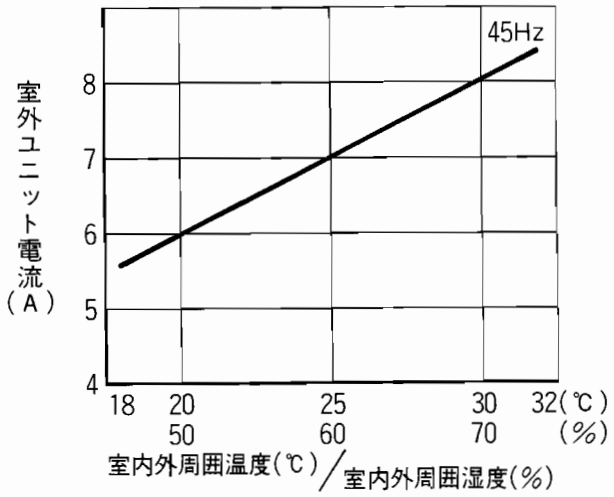

暖房時<50/60Hz>

条件：①室内

室内	DB	20.0℃
	WB	14.5℃

室外	DB	2	7	15	20.0℃
	WB	1	6	12	14.5℃

②送風量：急ノッチ

③インバータ出力周波数：58Hz

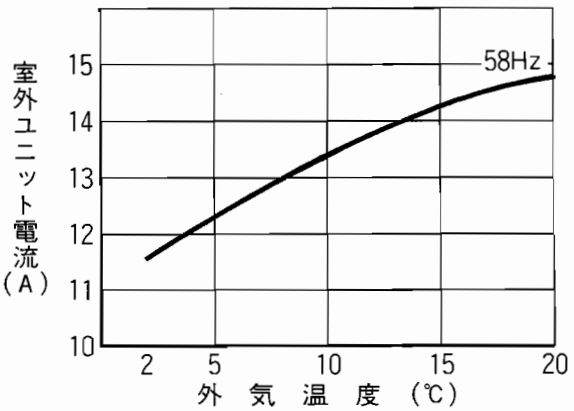

4 室内ユニット40　1台運転の場合

冷房時<50/60Hz>

条件：①室内・外ユニット同一温度、湿度条件のこと。

乾球温度(℃)	相対湿度(%)
20	50
25	60
30	70

②送風量：急ノッチ

③インバータ出力周波数：56Hz

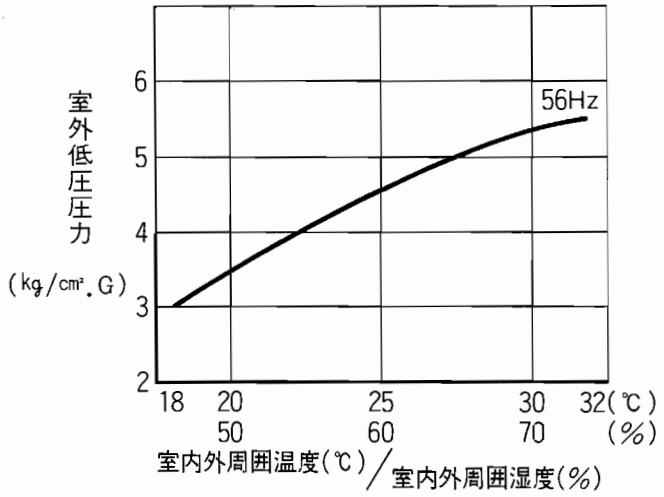

一定周波数運転方法

1．室内ユニット操作部の応急運転スイッチを「冷房」または「暖房」にセットする。
2．応急運転スイッチのボタンを押す。
3．圧縮機が起動。冷房：56Hz
　　暖房：58Hz
4．室内ファン風速は「急」で運転する。
5．30分間連続運転する。
6．この運転を解除するには応急運転スイッチのボタンを再度押すか、リモコンのいずれかのボタンを押してください。

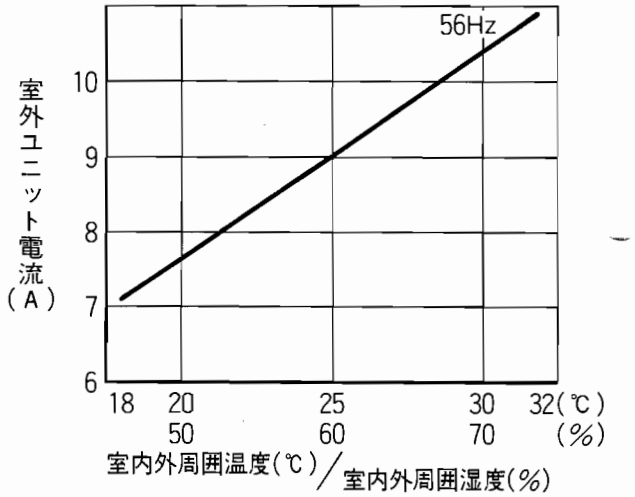

暖房時<50/60Hz>

条件：①室内

	DB	20.0℃			
	WB	14.5℃			
室外	DB	2	7	15	20.0℃
	WB	1	6	12	14.5℃

②送風量：急ノッチ

③インバータ出力周波数：58Hz

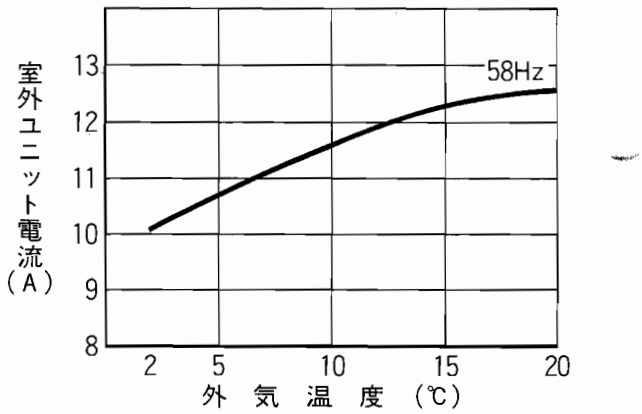

5 室内ユニット50　1台運転の場合

冷房時<50/60Hz>

条件：①室内・外ユニット同一温度、湿度条件のこと。

乾球温度(℃)	相対湿度(%)
20	50
25	60
30	70

②送風量：急ノッチ

③インバータ出力周波数：56Hz

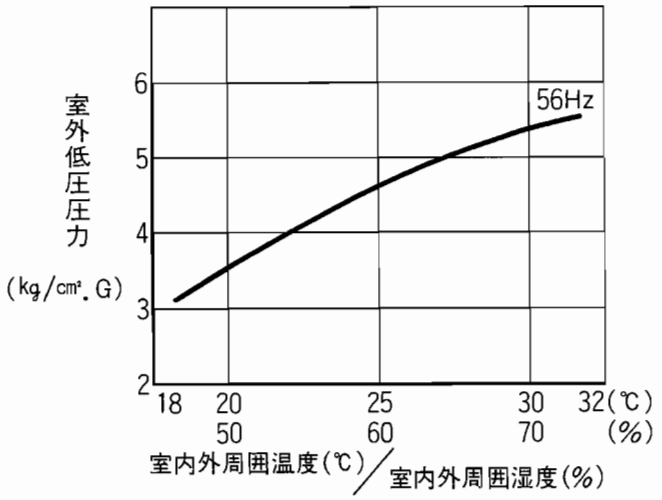

一定周波数運転方法

1．室内ユニット操作部の応急運転スイッチを「冷房」または「暖房」にセットする。
2．応急運転スイッチのボタンを押す。
3．圧縮機が起動。冷房：56Hz
　　暖房：58Hz
4．室内ファン風速は「急」で運転する。
5．30分間連続運転する。
6．この運転を解除するには応急運転スイッチのボタンを再度押すか、リモコンのいずれかのボタンを押してください。

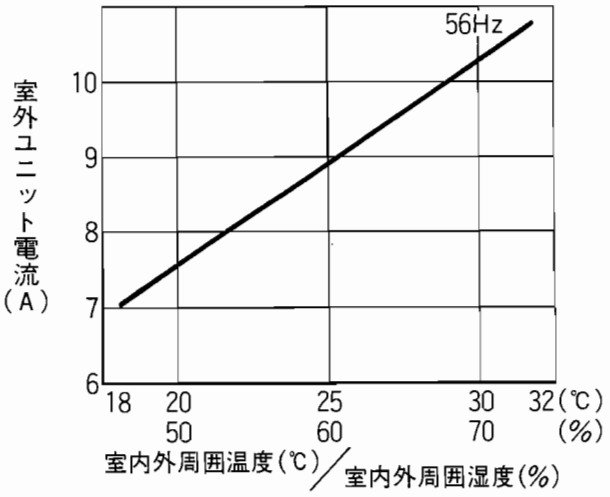

暖房時<50/60Hz>

条件：①室内

	DB	20.0℃			
	WB	14.5℃			
室外	DB	2	7	15	20.0℃
	WB	1	6	12	14.5℃

②送風量：急ノッチ

③インバータ出力周波数：58Hz

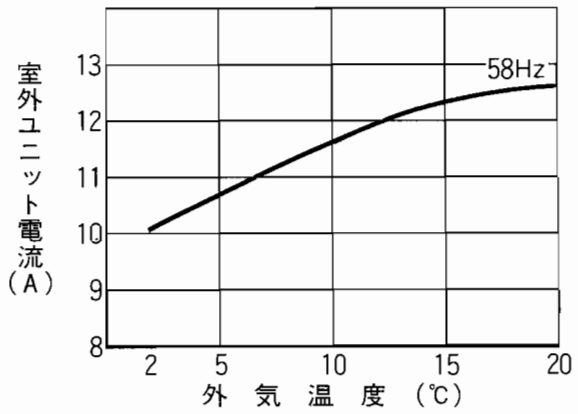

製品仕様書

MXZ-5010S・6710S・9010S形

項目 ＼ 形式				MXZ-5010S		MXZ-6710S		MXZ-9010S	
システム構成	室内ユニット接続台数		台	最大2まで		最大3まで		最大4まで	
	接続可能室内ユニット			別紙による		別紙による		別紙による	
	室内ユニット最大接続容量			形名合計56まで		形名合計96まで		形名合計136まで	
	室内ユニット同時運転容量			形名合計56まで		形名合計96まで		形名合計136まで	
	配管制限	配管総実長	m	30		50		60	
		各室内・外ユニット間総実長	m	15		25		25	
		室内・外ユニット間高低差	m	5		10		10	
		室内ユニット間高低差	m	5		10		10	
性能	冷房	標準能力	kW	5.0(1.9～5.6)		6.7(2.2～6.7)		9.0(2.2～9.0)	
		除湿能力（室温27℃、湿度60%）	ℓ/h	1.4～3.2		3.4(1.4～3.4)		5.6(1.4～5.6)	
		凝縮温度	℃	49～52		50(42～50)		52(42～52)	
	暖房	標準能力	kW	6.7(2.2～7.5)		8.7(3.2～8.7)		10.6(3.2～10.6)	
		低温能力	kW	2.5～5.3		6.3(2.5～6.3)		7.7(2.5～7.7)	
		補助ヒータ	W	—		—		—	
	運転音	冷房	dB	49		52		54	
		暖房	dB	49		52		54	
電気特性	電源		相・V Hz	単・200・50/60		単・200・50/60		単・200・50/60	
				冷房	暖房	冷房	暖房	冷房	暖房
	標準消費電力		W	850～2,310	1,160～2,330	1,140～2,850	1,060～2,830	1,140～4,190	1,060～3,410
	低温消費電力		W	—	1,500～2,490	—	1,120～2,500	—	1,120～3,020
	運転電流		A	4.7～12.8	6.4～12.9	6.3～15.5	6.1～15.6	6.3～22.8	6.1～18.7
	圧縮機電流		A	4.35～12.45	6.05～12.55	5.8～14.9	5.6～15.1	5.8～22.3	5.6～18.4
	力率		%	90	90	90～92	90～93	90～92	90～93
	送風機電流		A	0.35		0.5		0.5	
	クランクケースヒータ		W	—		38		38	
	始動電流		A	12.9		15.6		22.8	
製品	色調			マンセル記号5Y7/1(アイボリー)		マンセル記号5Y7/1(アイボリー)		マンセル記号5Y7/1(アイボリー)	
	外形寸法〈高さ×幅×奥行〉		mm	605×(850+70)×(290+30)		930×870×295(+30)		930×870×295(+30)	
	製品重量		kg	56		85		88	
	冷媒量〈R-22〉		kg	1.5		4.0		4.0	
	熱交換器形式			クロスフィン		クロスフィン		クロスフィン	
	室内・室外接続線〈本数と太さ〉			信号線各室2本φ1.6又はφ2.0		信号線各室2芯φ2.0		信号線各室2芯φ2.0	
	延長配管	接続方式		フレア		フレア		フレア	
		パイプ径 ガス側	mm	φ9.52(3/8")×2		φ12.7×1, φ9.52×2		φ12.7×2, φ9.52×2	
		パイプ径 液側	mm	φ6.35(1/4")×2		φ6.35×3		φ6.35×4	
		パイプ径 ドレン接続口	mm	—		—		—	
	保護装置	圧力開閉器〈高圧〉	kg/cm²	—		28		28	
		圧縮器保護		電流検知,吐出温度検知		吐出温度サーミスタ＋電流検知		吐出温度サーミスタ＋電流検知	
		送風機保護		過熱防止サーモ内蔵		温度ヒューズ内蔵		温度ヒューズ内蔵	
	圧縮機	形名		RHV-207FEM		PHV-33FGC		PHV-33FGC	
		出力	W	1,100		1,900		2,400	
	送風機	形式		プロペラファン		プロペラファン		プロペラファン	
		出力	W	50		85		85	
		風量切換		1段		1段		1段	
		冷房 回転数	rpm	760/780		760/780		760/780	
		冷房 風量	m³/h	2,010/2,070		3,000/3,000		3,000/3,000	
		暖房 回転数	rpm	760/780		760/780		760/780	
		暖房 風量	m³/h	2,010/2,070		3,000/3,000		3,000/3,000	
	型式認可番号			㊣91-41194,41195,41213		㊣91-40043,40044		㊣91-40045,40046	
コンセント形状・定格				端子板直付・20A		端子板直付・20A		端子板直付・30A	
電源電線(分岐回路)の太さと長さ / 電源径(mm)/最大こう長(m)				φ2.0/17 φ2.6/29		φ2.0/17 φ2.6/29 φ3.2/45		φ2.6/19 φ3.2/30	

MSZ-2210XS・2810XS・3210XS・4010XS形タイプ

項目			形式	MSZ-2210XS		MSZ-2810XS		MSZ-3210XS		MSZ-4010XS	
性能	冷房	標準能力	kW	2.2(2.2～2.5)		2.8(2.2～3.2)		3.2(2.2～4.0)		4.0(2.2～4.5)	
		除湿能力(室温27℃、湿度60%)	ℓ/h	1.4		1.8		2.0		2.5	
		凝縮温度	℃	—		—		—		—	
	暖房	標準能力	kW	3.2(3.2～3.4)		3.8(3.2～4.2)		4.2(3.2～4.5)		4.5(3.2～5.0)	
		低温能力	kW	2.5		3.0		3.3		3.7	
		補助ヒータ	W	—		—		—		—	
	運転音			急・強・弱		急・強・弱		急・強・弱		急・強・弱	
		冷房	dB	40・35・29		40・35・29		43・38・32		44・41・37	
		暖房	dB	44・35・29		44・35・29		44・38・32		44・41・37	
電気特性	電源		相・V Hz	単・200・50/60		単・200・50/60		単・200・50/60		単・200・50/60	
				冷房	暖房	冷房	暖房	冷房	暖房	冷房	暖房
	標準消費電力		W	40	40	40	40	40	40	50	50
	低温消費電力		W	—	—	—	—	—	—	—	—
	運転電流		A	—	—	—	—	—	—	—	—
	圧縮機電流		A	—	—	—	—	—	—	—	—
	力率		%	100	100	100	100	100	100	100	100
	送風機電流		A	0.2		0.2		0.2		0.25	
	除湿用ヒータ		W	—		—		—		—	
	始動電流		A	—		—		—		—	
製品	色調			ホワイト・ブラウン		ホワイト・ブラウン		ホワイト・ブラウン		ホワイト・木目	
	外形寸法〈高さ×幅×奥行〉		mm	336×815×167		336×815×167		336×815×167		360×920×185	
	製品重量		kg	10		10		10		14	
	冷媒量〈R-22〉		kg	—		—		—		—	
	熱交換器形式			クロスフィン		クロスフィン		クロスフィン		クロスフィン	
	室内・室外接続線〈本数と太さ〉			2芯φ2.0		2芯φ2.0		2芯φ2.0		2芯φ2.0	
	延長配管	接続方式		フレア		フレア		フレア		フレア	
		パイプ径 ガス側	mm	φ9.52(3/8″)		φ9.52(3/8″)		φ12.7(1/2″)		φ12.7(1/2″)	
		パイプ径 液側	mm	φ6.35(1/4″)		φ6.35(1/4″)		φ6.35(1/4″)		φ6.35(1/4″)	
		パイプ径 ドレン接続口	mm	φ16		φ16		φ16		φ16	
	保護装置	圧力開閉器〈高圧〉	kg/cm²	—		—		—		—	
		圧縮器保護		—		—		—		—	
		送風機保護		回転数検知		回転数検知		回転数検知		温度ヒューズ	
	圧縮機	形名		—		—		—		—	
		出力	W	—		—		—		—	
	送風機	形式		ラインフローファン		ラインフローファン		ラインフローファン		ラインフローファン	
		出力	W	17		17		17		27	
		風量切換		3段		3段		3段		3段	
				急・強・弱		急・強・弱		急・強・弱		急・強・弱	
		冷房 回転数	rpm	1,580・1,270・1,100		1,580・1,270・1,100		1,750・1,390・1,180		1,300・1,150・1,050/1,000	
		冷房 風量	m³/h	380・290・240		380・290・240		430・320・260		630・510・450/420	
		暖房 回転数	rpm	1,820・1,270・1,100		1,820・1,270・1,100		1,820・1,390・1,180		1,300・1,150・1,050/1,000	
		暖房 風量	m³/h	440・290・240		440・290・240		440・320・260		630・510・450/420	
	型式認可番号			▽(室外に表示)		▽(室外に表示)		▽(室外に表示)		▽(室外に表示)	
コンセント形状・定格				端子台・20A		端子台・20A		端子台・20A		端子台・20A	
電源電線(分岐回路)の太さと長さ / 電線径(mm)/最大こう長(m)				φ1.6/— φ2.0/—		φ1.6/— φ2.0/—		φ1.6/— φ2.0/—		φ1.6/— φ2.0/—	

MFZ-2810XS・3210XS・4010XS形タイプ

項目			形式	MFZ-2810XS		MFZ-3210XS		MFZ-4010XS	
性能	冷房	標準能力	kW	2.8(2.2～3.2)		3.2(2.2～4.0)		4.0(2.2～4.5)	
		除湿能力(室温27℃、湿度60%)	ℓ/h	1.8		2.0		2.5	
		凝縮温度	℃	—		—		—	
	暖房	標準能力	kW	3.8(3.2～4.2)		4.2(3.2～4.5)		4.5(3.2～5.0)	
		低温能力	kW	3.0		3.3		3.7	
		補助ヒータ	W	—		—		—	
	運転音			急・強・弱		急・強・弱		急・強・弱	
		冷房	dB	37・32・27		39・35・32		44・39・34	
		暖房	dB	40・34・28		43・37・32		44・39・34	
電気特性	電源		相・V Hz	単・200・50/60		単・200・50/60		単・200・50/60	
				冷房	暖房	冷房	暖房	冷房	暖房
	標準消費電力		W	(上)30(下)20	(上)30(下)20	(上)40(下)20	(上)40(下)20	(上)40(下)20	(上)40(下)20
	低温消費電力		W	—	—	—	—	—	—
	運転電流		A	—	—	—	—	—	—
	圧縮機電流		A	—	—	—	—	—	—
	力率		%	100	100	100	100	100	100
	送風機電流		A	(上)0.15 (下)0.10		(上)0.20 (下)0.10		(上)0.2 (下)0.1	
	除湿用ヒータ		W	—		—		—	
	始動電流		A	—		—		—	
製品	色調			ホワイト・木目		ホワイト・木目		ホワイト・木目	
	外形寸法〈高さ×幅×奥行〉		mm	595×790×180		595×790×180		595×790×180	
	製品重量		kg	22		22		22	
	冷媒量〈R-22〉		kg	—		—		—	
	熱交換器形式			クロスフィン		クロスフィン		クロスフィン	
	室内・室外接続線〈本数と太さ〉			2芯φ2.0		2芯φ2.0		2芯φ2.0	
	延長配管	接続方式		フレア		フレア		フレア	
		パイプ径 ガス側	mm	φ9.52(3/8")		φ12.7(1/2")		φ12.7(1/2")	
		パイプ径 液側	mm	φ6.35(1/4")		φ6.35(1/4")		φ6.35(1/4")	
		パイプ径 ドレン接続口	mm	φ16		φ16		φ16	
	保護装置	圧力開閉器〈高圧〉	kg/cm²	—		—		—	
		圧縮器保護		—		—		—	
		送風機保護		回転数検知		回転数検知		回転数検知	
	圧縮機	形名		—		—		—	
		出力	W	—		—		—	
	送風機	形式		ラインフローファン		ラインフローファン		ラインフローファン	
		出力	W	(上)11 (下)8		(上)16 (下)8		(上)16 (下)8	
		風量切換		3段		3段		3段	
				急・強・弱		急・強・弱		急・強・弱	
		冷房 回転数	rpm	上 1,150・1,000・850 下 1,080・ 850・750		上 1,150・1,000・850 下 1,080・ 850・750		上 1,500・1,200・1,050 下 1,300・1,050・ 900	
		冷房 風量	m³/h	560・450・380		500・400・350		620・490・380	
		暖房 回転数	rpm	上 1,350・1,000・750 下 1,100・ 950・800		上 1,350・1,000・750 下 1,100・ 950・800		上 1,500・1,200・ 950 下 1,300・1,100・1,000	
		暖房 風量	m³/h	620・470・370		590・450・350		620・490・400	
	型式認可番号			▽(室外に表示)		▽(室外に表示)		▽(室外に表示)	
コンセント形状・定格				端子台・20A		端子台・20A		端子台・20A	
電源電線(分岐回路)の太さと長さ / 電線径(mm)/最大こう長(m)				φ1.6/— φ2.0/—		φ1.6/— φ2.0/—		φ1.6/— φ2.0/—	

MLZ-2810S-IN・3210S-IN・4010S-IN形タイプ

項目			形式	MLZ-2810S-IN		MLZ-3210S-IN		MLZ-4010S-IN	
性能	冷房	標準能力	kW	2.8(2.2～3.2)		3.2(2.2～4.0)		4.0(2.2～4.5)	
		除湿能力(室温27℃、湿度60%)	ℓ/h	1.8		2.0		2.5	
		凝縮温度	℃	—		—		—	
	暖房	標準能力	kW	3.8(3.2～4.2)		4.2(3.2～4.5)		4.5(3.2～5.0)	
		低温能力	kW	3.0		3.3		3.7	
		補助ヒータ	W	—		—		—	
	運転音			急・強・弱		急・強・弱		急・強・弱	
		冷房	dB	41・37・33		43・37・33		41・37・34	
		暖房	dB	41・37・33		43・37・33		41・37・34	
電気特性	電源		相・V Hz	単・200・50/60		単・200・50/60		単・200・50/60	
				冷房	暖房	冷房	暖房	冷房	暖房
	標準消費電力		W	42	42	42	42	56	56
	低温消費電力		W	—	—	—	—	—	—
	運転電流		A	—	—	—	—	—	—
	圧縮機電流		A	—	—	—	—	—	—
	力率		%	100	100	100	100	100	100
	送風機電流		A	0.21		0.21		0.28	
	除湿用ヒータ		W	—		—		—	
	始動電流		A	—		—		—	
製品	色調			—		—		—	
	外形寸法〈高さ×幅×奥行〉		mm	230×800×395		230×800×395		230×1,150×395	
	製品重量		kg	24		24		31	
	冷媒量〈R-22〉		kg	—		—		—	
	熱交換器形式			クロスフィン		クロスフィン		クロスフィン	
	室内・室外接続線〈本数と太さ〉			2芯φ2.0		2芯φ2.0		2芯φ2.0	
	延長配管	接続方式		フレア		フレア		フレア	
		パイプ径 ガス側	mm	φ9.52(3/8″)		φ12.7(1/2″)		φ12.7	
		パイプ径 液側	mm	φ6.35(1/4″)		φ6.35(1/4″)		φ6.35	
		パイプ径 ドレン接続口	mm	VP-25使用(ドレンポンプ内蔵)		VP-25使用(ドレンポンプ内蔵)		VP-25使用(ドレンポンプ内蔵)	
	保護装置	圧力開閉器〈高圧〉	kg/cm²	—		—		—	
		圧縮器保護		—		—		—	
		送風機保護		過熱防止サーモ内蔵		過熱防止サーモ内蔵		過熱防止サーモ内蔵	
	圧縮機	形名		—		—		—	
		出力	W	—		—		—	
	送風機	形式		シロッコファン		シロッコファン		シロッコファン	
		出力	W	20		20		22	
		風量切換		3段		3段		3段	
				急・強・弱		急・強・弱		急・強・弱	
		冷房 回転数	rpm	1,250・1,100・970		1,250・1,100・970		1,160・1,030・900	
		冷房 風量	m³/h	440・360・310		440・360・310		630・540・460	
		暖房 回転数	rpm	1,250・1,100・970		1,250・1,100・970		1,160・1,030・900	
		暖房 風量	m³/h	440・360・310		440・360・310		630・540・460	
	型式認可番号			▽(室外に表示)		▽(室外に表示)		▽(室外に表示)	
コンセント形状・定格				端子台・20A		端子台・20A		端子台・20A	
電源電線(分岐回路)の太さと長さ / 電線径(mm)/最大こう長(m)				φ2.0/— φ2.6/—		φ2.0/— φ2.6/—		φ2.0/— φ2.6/—	

MLZ-5010XS/MTZ-2810S-IN・4010S-IN形

項目			形式	MLZ-5010XS		MTZ-2810S-IN		MTZ-4010S-IN	
性能	冷房	標準能力	kW	5.0(2.2～5.3)		2.8(2.2～3.2)		4.0(2.2～4.5)	
		除湿能力(室温27℃、湿度60%)	ℓ/h	3.2		1.8		2.5	
		凝縮温度	℃	—		—		—	
	暖房	標準能力	kW	5.3(3.2～5.6)		3.8(3.2～4.2)		4.5(3.2～5.0)	
		低温能力	kW	4.0		3.0		3.7	
		補助ヒータ	W	—		—		—	
	運転音			急・強・弱		急・強・弱		急・強・弱	
		冷房	dB	43・37・34		40・35・31		43・40・37	
		暖房	dB	43・37・34		40・35・31		43・40・37	
電気特性	電源		相・V Hz	単・200・50/60		単・200・50/60		単・200・50/60	
				冷房	暖房	冷房	暖房	冷房	暖房
	標準消費電力		W	60	60	34	34	48	48
	低温消費電力		W	—	—	—	—	—	—
	運転電流		A	—	—	—	—	—	—
	圧縮機電流		A	—	—	—	—	—	—
	力率		%	100	100	100	100	100	100
	送風機電流		A	0.3		0.17		0.24	
	除湿用ヒータ		W	—		—		—	
	始動電流		A	—		—		—	
製品	色調			—		—		—	
	外形寸法〈高さ×幅×奥行〉		mm	230×1,150×395		393×793×178		392×922×192	
	製品重量		kg	31		13		20	
	冷媒量〈R-22〉		kg	—		—		—	
	熱交換器形式			クロスフィン		クロスフィン		クロスフィン	
	室内・室外接続線〈本数と太さ〉			2芯φ2.0		2芯φ2.0		2本φ2.0	
	延長配管	接続方式		フレア		フレア		フレア	
		パイプ径 ガス側	mm	φ15.88		φ9.52(3/8")		φ12.7	
		パイプ径 液側	mm	φ6.35		φ6.35(1/4")		φ6.35	
		パイプ径 ドレン接続口	mm	VP-25使用(ドレンポンプ内蔵)		φ16		φ16	
	保護装置	圧力開閉器〈高圧〉	kg/cm²	—		—		—	
		圧縮器保護		—		—		—	
		送風機保護		過熱防止サーモ内蔵		温度ヒューズ内蔵		温度ヒューズ内蔵	
	圧縮機	形名		—		—		—	
		出力	W	—		—		—	
	送風機	形式		シロッコファン		ラインフローファン		ラインフローファン	
		出力	W	25		19		27	
		風量切換		3段		3段		3段	
				急・強・弱		急・強・弱		急・強・弱	
		冷房 回転数	rpm	1,230・1,030・900		1,350/1,460・1,240/1,300・1,160		1,330/1,260・1,100/1,050・1,050/950	
		冷房 風量	m³/h	680・540・460		510/560・460/490・420		670/630・550/510・510/460	
		暖房 回転数	rpm	1,230・1,030・900		1,350/1,460・1,240/1,300・1,160		1,330/1,260・1,100/1,050・1,050/950	
		暖房 風量	m³/h	680・540・460		510/560・460/490・420		670/630・550/510・510/460	
	型式認可番号			▽(室外に表示)		▽(室外に表示)		▽(室外に表示)	
コンセント形状・定格				端子台・20A		端子台・20A		端子台・20A	
電源電線(分岐回路)の太さと長さ	電線径(mm)/最大こう長(m)			φ2.0/— φ2.6/—		φ2.0/— φ2.6/—		φ2.0/— φ2.6/—	

MBZ-2810S-IN・3210S-IN・4010S-IN形

項目			形式	MBZ-2810S-IN		MBZ-3210S-IN		MBZ-4010S-IN	
性能	冷房	標準能力	kW	2.8(2.2～3.2)		3.2(2.2～4.0)		4.0(2.2～4.5)	
		除湿能力(室温27℃、湿度60%)	ℓ/h	1.8		2.0		2.5	
		凝縮温度	℃	—		—		—	
	暖房	標準能力	kW	3.8(3.2～4.2)		4.2(3.2～4.5)		4.5(3.2～5.0)	
		低温能力	kW	3.0		3.3		3.7	
		補助ヒータ	W	—		—		—	
	運転音			急・強・弱		急・強・弱		急・強・弱	
		冷房	dB	40・37・33		40・37・33		41・37・34	
		暖房	dB	40・37・33		40・37・33		41・37・34	
電気特性	電源		相・V Hz	単・200・50/60		単・200・50/60		単・200・50/60	
				冷房	暖房	冷房	暖房	冷房	暖房
	標準消費電力		W	74	74	74	74	80	80
	低温消費電力		W	—	—	—	—	—	—
	運転電流		A	—	—	—	—	—	—
	圧縮機電流		A	—	—	—	—	—	—
	力率		%	100	100	100	100	100	100
	送風機電流		A	0.37		0.37		0.4	
	除湿用ヒータ		W	—		—		—	
	始動電流		A	—		—		—	
製品	色調			—		—		—	
	外形寸法〈高さ×幅×奥行〉		mm	230×750×400		230×750×400		230×750×400	
	製品重量		kg	21		21		21	
	冷媒量〈R-22〉		kg	—		—		—	
	熱交換器形式			クロスフィン		クロスフィン		クロスフィン	
	室内・室外接続線〈本数と太さ〉			2芯φ2.0		2芯φ2.0		2芯φ2.0	
	延長配管	接続方式		フレア		フレア		フレア	
		パイプ径 ガス側	mm	φ9.52		φ12.7		φ12.7	
		パイプ径 液側	mm	φ6.35		φ6.35		φ6.35	
		パイプ径 ドレン接続口	mm	VP-20使用		VP-20使用		VP-20使用	
	保護装置	圧力開閉器〈高圧〉	kg/cm²	—		—		—	
		圧縮器保護		—		—		—	
		送風機保護		過熱防止サーモ内蔵		過熱防止サーモ内蔵		過熱防止サーモ内蔵	
	圧縮機	形名		—		—		—	
		出力	W	—		—		—	
	送風機	形式		シロッコファン		シロッコファン		シロッコファン	
		出力	W	30		30		33	
		風量切換		3段		3段		3段	
				急・強・弱		急・強・弱		急・強・弱	
		冷房 回転数	rpm	1,250/1,280・1,090/1,180・1,010/1,050		1,250/1,280・1,090/1,180・1,010/1,050		1,290/1,310・1,100/1,200・1,030/1,100	
		冷房 風量	m³/h	720/740・610/670・550/580		720/740・610/670・550/580		740/760・620/680・570/620	
		暖房 回転数	rpm	1,250/1,280・1,090/1,180・1,010/1,050		1,250/1,280・1,090/1,180・1,010/1,050		1,290/1,310・1,100/1,200・1,030/1,100	
		暖房 風量	m³/h	720/740・610/670・550/580		720/740・610/670・550/580		740/760・620/680・570/620	
	型式認可番号			▽(室外に表示)		▽(室外に表示)		▽(室外に表示)	
コンセント形状・定格				端子台・20A		端子台・20A		端子台・20A	
電源電線(分岐回路)の太さと長さ / 電線径(mm)/最大こう長(m)				φ2.0/— φ2.6/—		φ2.0/— φ2.6/—		φ2.0/— φ2.6/—	

MEH-2820S-IN・4020S-IN・5020S-IN形タイプ

項目			形式	MEH-2820S-IN		MEH-4020S-IN		MEH-5020S-IN	
性能	冷房	標準能力	kW	2.8(2.2～3.2)		4.0(2.2～4.5)		5.0(2.2～5.3)	
		除湿能力(室温27℃、湿度60%)	ℓ/h	1.8		2.5		3.2	
		凝縮温度	℃	—		—		—	
	暖房	標準能力	kW	3.8(3.2～4.2)		4.5(3.2～5.0)		5.3(3.2～5.6)	
		低温能力	kW	3.0		3.7		4.1	
		補助ヒータ	W	—		—		—	
	運転音			急・強・弱		急・強・弱		急・強・弱	
		冷房	dB	44・37・33		46・41・36		46・41・36	
		暖房	dB	44・37・33		46・41・36		46・41・36	
電気特性	電源		相・V Hz	単・200・50/60		単・200・50/60		単・200・50/60	
				冷房	暖房	冷房	暖房	冷房	暖房
	標準消費電力		W	46/56	46/56	84/68	84/68	84/68	84/68
	低温消費電力		W	—	—	—	—	—	—
	運転電流		A	—	—	—	—	—	—
	圧縮機電流		A	—	—	—	—	—	—
	力率		%	100	100	100	100	100	100
	送風機電流		A	0.23/0.28		0.42/0.34		0.42/0.34	
	除湿用ヒータ		W	—		—		—	
	始動電流		A	—		—		—	
製品	色調			—		—		—	
	外形寸法〈高さ×幅×奥行〉		mm	281×760×400		281×1,015×400		281×1,015×400	
	製品重量		kg	26		35		35	
	冷媒量〈R-22〉		kg	—		—		—	
	熱交換器形式			クロスフィン		クロスフィン		クロスフィン	
	室内・室外接続線〈本数と太さ〉			2芯φ2.0		2芯φ2.0		2芯φ2.0	
	延長配管	接続方式		フレア		フレア		フレア	
		パイプ径 ガス側	mm	φ9.52(3/8")		φ12.7(1/2")		φ15.88(5/8")	
		パイプ径 液側	mm	φ6.35(1/4")		φ6.35(1/4")		φ6.35(1/4")	
		パイプ径 ドレン接続口	mm	VP-25使用		VP-25使用(ドレンポンプ内蔵)		VP-25使用(ドレンポンプ内蔵)	
	保護装置	圧力開閉器〈高圧〉	kg/cm²	—		—		—	
		圧縮器保護		—		—		—	
		送風機保護		過熱防止サーモ内蔵		過熱防止サーモ内蔵		過熱防止サーモ内蔵	
	圧縮機	形名		—		—		—	
		出力	W	—		—		—	
	送風機	形式		シロッコファン		シロッコファン		シロッコファン	
		出力	W	30		35		35	
		風量切換		3段		3段		3段	
				急・強・弱		急・強・弱		急・強・弱	
		冷房 回転数	rpm	1,400/1,550・1,300・1,200		1,400/1,600・1,300・1,100		1,400/1,600・1,300・1,100	
		冷房 風量	m³/h	510/540・440・390		600/680・540・470		600/680・540・470	
		暖房 回転数	rpm	1,400/1,550・1,300・1,200		1,400/1,600・1,300・1,100		1,400/1,600・1,300・1,100	
		暖房 風量	m³/h	510/540・440・390		600/680・540・470		600/680・540・470	
	型式認可番号			▽(室外に表示)		▽(室外に表示)		▽(室外に表示)	
コンセント形状・定格				端子台・20A		端子台・20A		端子台・20A	
電源電線(分岐回路)の太さと長さ / 電線径(mm)/最大こう長(m)				φ2.0/— φ2.6/—		φ2.0/— φ2.6/—		φ2.0/— φ2.6/—	

MXZ-5010S形

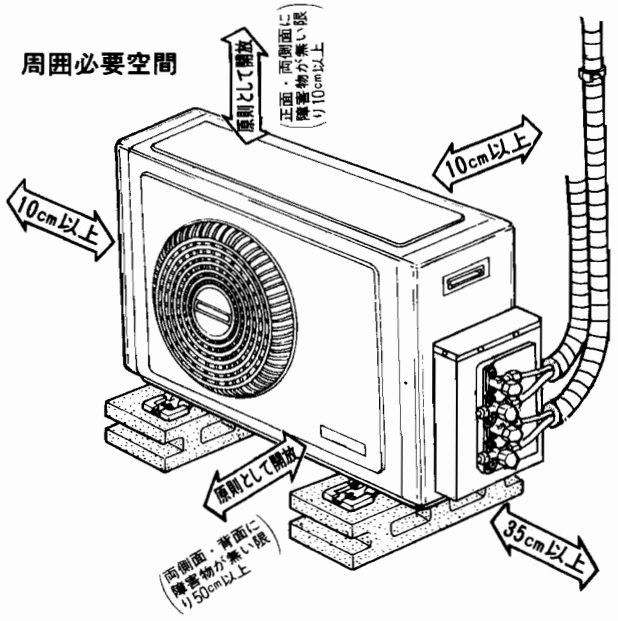

注．本図は予告なく変更することがあります。

MXZ-6710S形

室外ユニット周囲必要空間

（集中設置の場合）　　注．上方は開放のこと

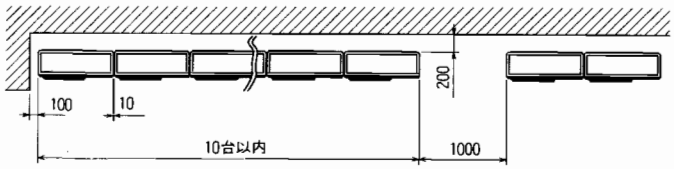

室外ユニット周囲必要空間

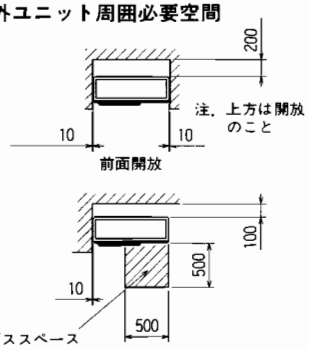

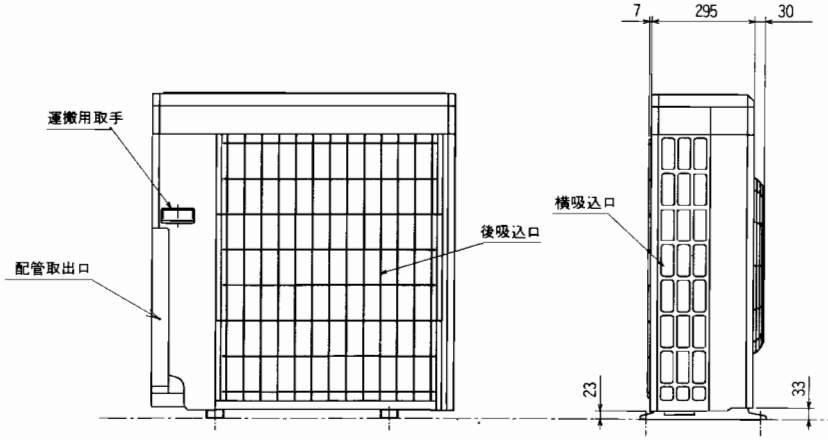

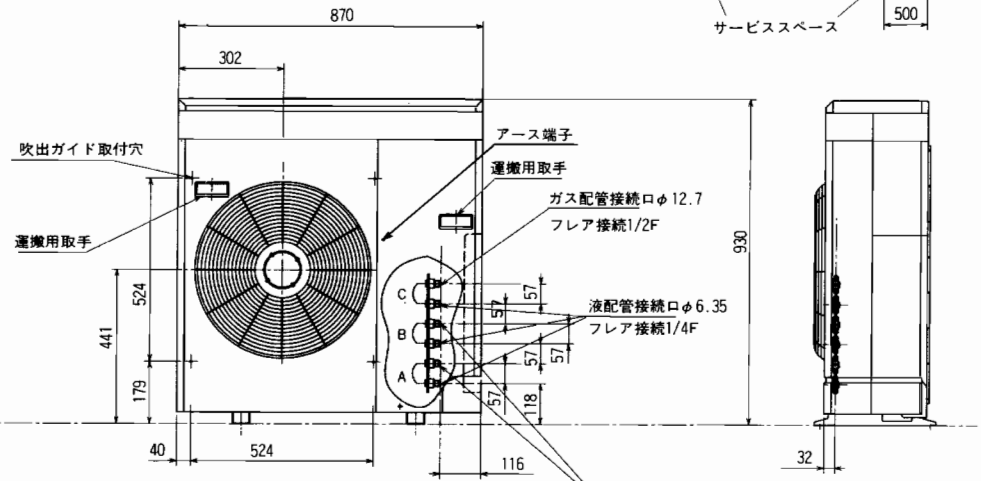

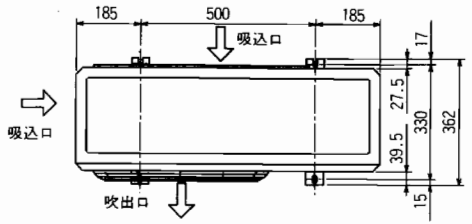

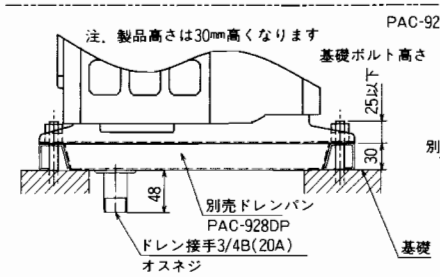

別売ドレンパン取付図(側面図)

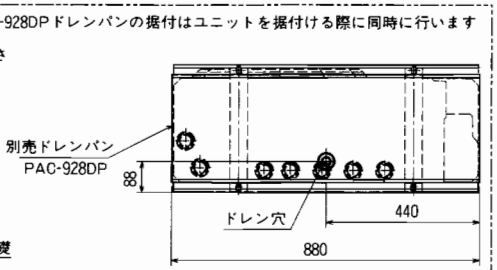

別売ドレンパン取付図(下面図)

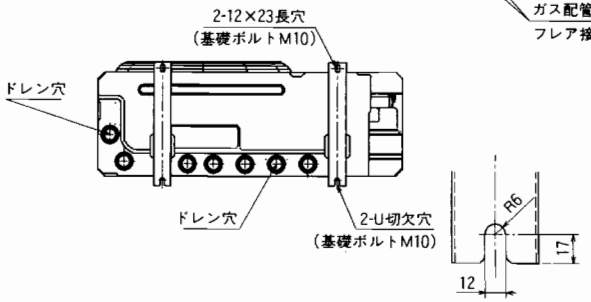

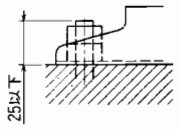

注．別売ドレンパンは室外ユニットと基礎の間に固定します

雨水やドレンをまとめて排水する場合は別売部品のドレンパン及びドレンソケットをご利用ください。
別売ドレンパン形名・PAC-928DP・PAC-SA44DP
別売ドレンソケット形・PAC-SA46DS

MXZ-9010S形

室外ユニット周囲必要空間

（集中設置の場合）　注．上方は開放のこと

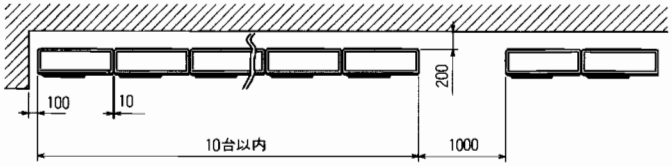

室外ユニット周囲必要空間

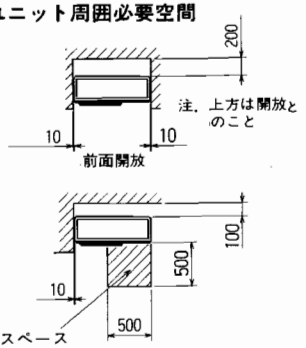

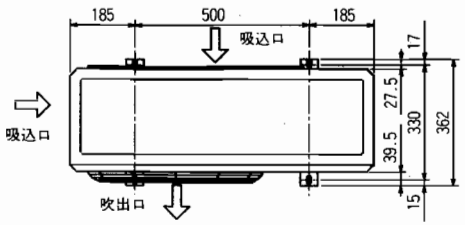

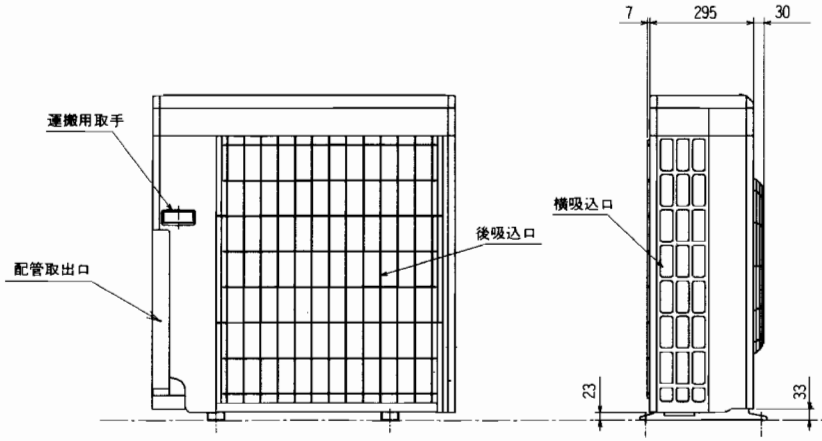

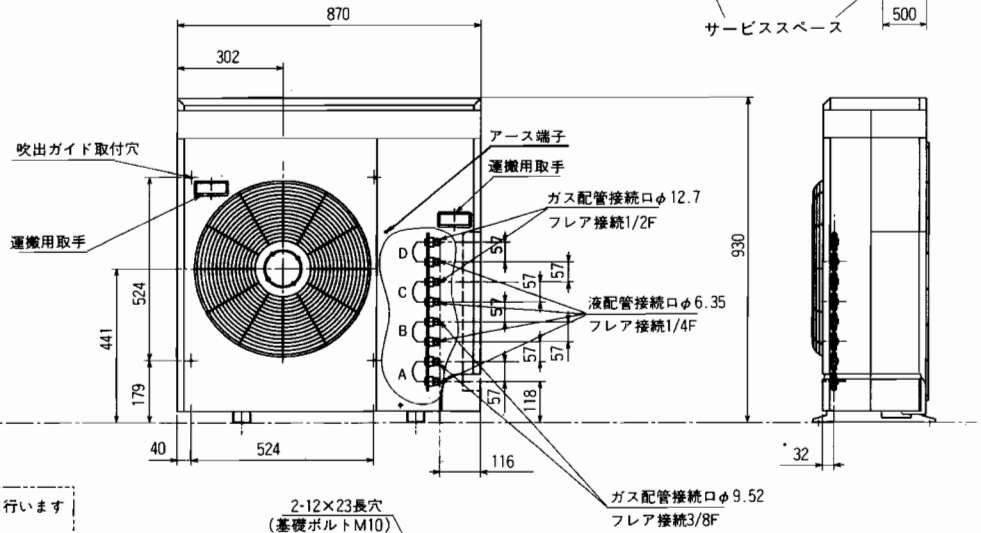

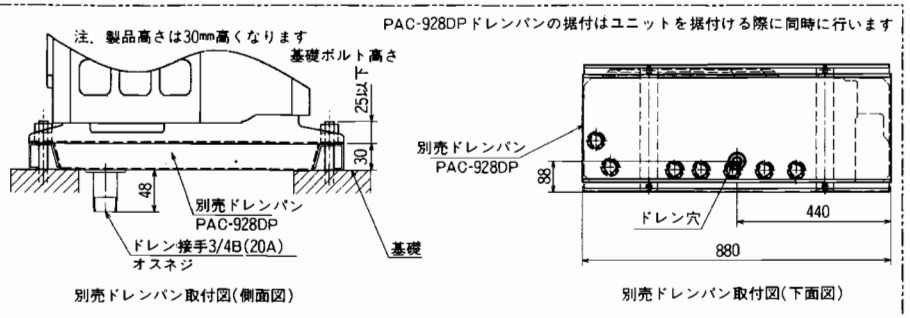

注．別売ドレンパンは室外ユニットと基礎の間に固定します

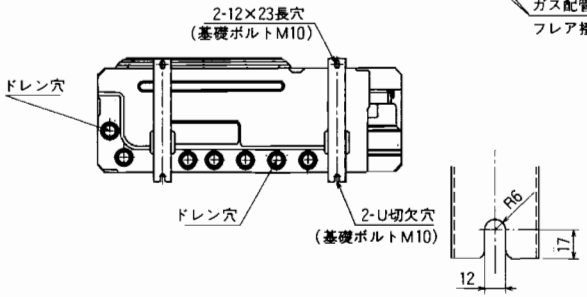

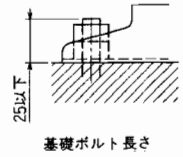

雨水やドレンをまとめて排水する場合は別売部品のドレンパン及びドレンソケットをご利用ください。
別売ドレンパン形名・PAC-928DP・PAC-SA44DP
別売ドレンソケット形・PAC-SA46DS

2210XS
MSZ-2810XS形
3210XS

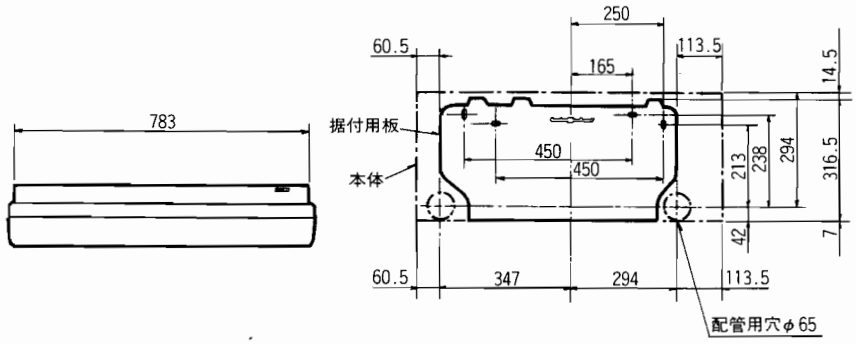

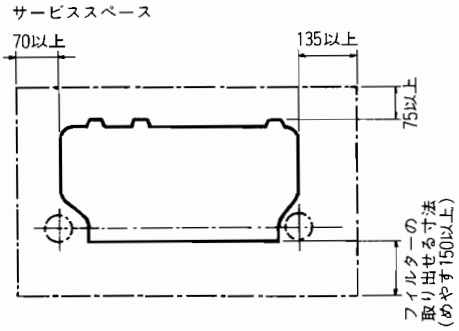

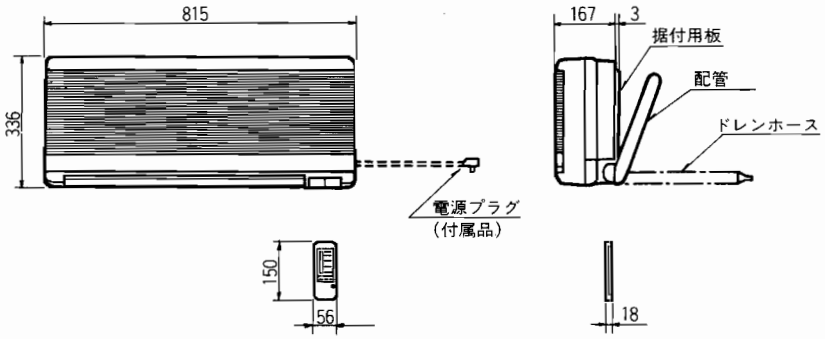

配管	絶縁カバー	外径φ35
	液管	外径φ6.35 有効長500
		フレア接続1/4F
	ガス管	外径φ9.52(φ12.7) 有効長430
		フレア接続3/8F(1/2F)
ドレンホース		絶縁外径φ28
		接続部外径φ16
		有効長550
電源コード（付属品）	右出し寸法	1300
	左出し寸法	600
	電源プラグ	⑦ 20A
室内外接続電線		VVFケーブル 2芯 φ1.6又はφ2.0 1本（現地手配）
延長配管	液管外径	φ6.35 1/4F
	ガス管外径	φ9.52(φ12.7) 3/8F(1/2F)

注1. 数字の単位はすべてmmとする。
2. 本図は予告なく変更することがあります。
3. ( )内MSZ-3210XSの数字。

MSZ-4010XS形

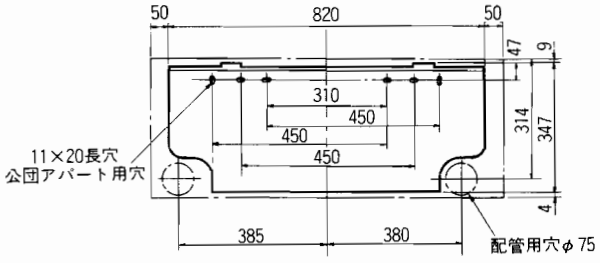

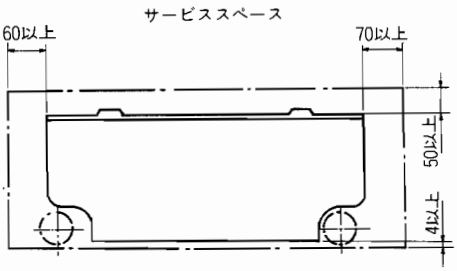

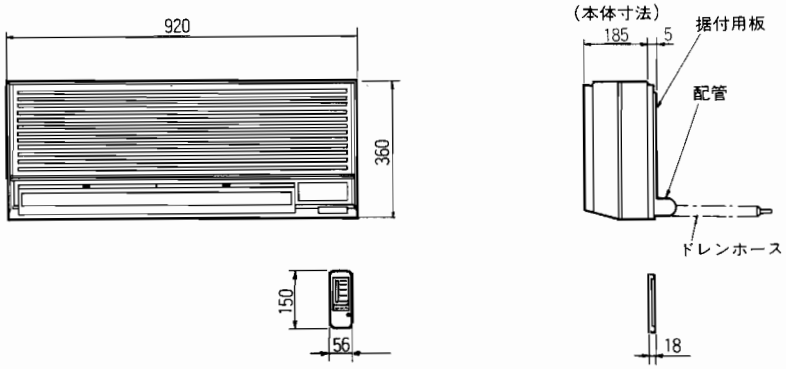

配管	絶縁カバー	外径φ50
	液管	外径φ8 有効長500
		フレア接続1/4F
	ガス管	外径φ9.52 有効長430
		フレア接続1/2F
ドレンホース		絶縁外径φ30
		接続部外径φ16
		有効長1250
電源コード（付属品）	右出し寸法	1300
	左出し寸法	550
	電源プラグ	⑮ 20A
室内外接続電線		VVFケーブル 2芯 φ2.0 1本（現地手配）
延長配管	液管外径	φ6.35 1/4F
	ガス管外径	φ12.7 1/2F

注1. 数字の単位はすべてmmとする。
2. 本図は予告なく変更することがあります。

2810XS
MFZ-3210XS形
4010XS

〈サービススペース〉

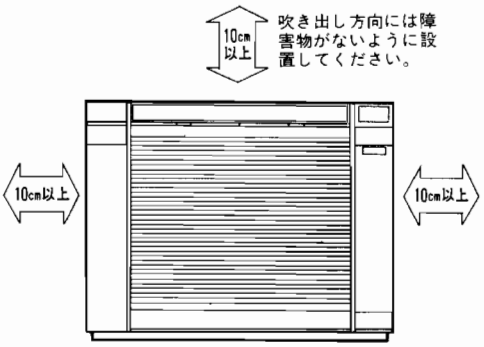

注1.本図は上側吹出口の風向は上向、下側吹出口は閉じた状態を示す。

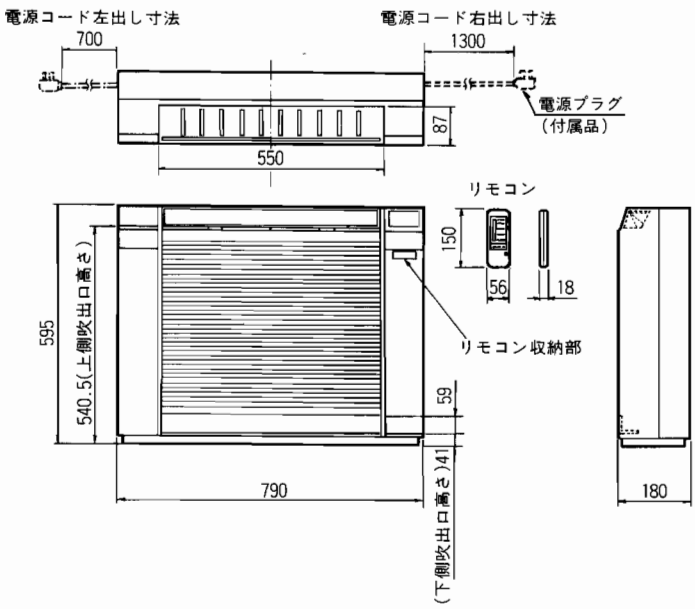

配管	液管	外径φ8
		フレア接続1/4F
	ガス管	外径φ9.52
		フレア接続3/8F
ドレンホース		絶縁外径φ30
		接続部外径φ16
		有効長1000
電源コード(付属品)	右出し寸法	1300
	左出し寸法	700
	電源プラグ	ⓣ 20A
室内外接続電線		VVFケーブル 2芯 1本 φ2.0(現地手配)
延長配管	液管外径	φ6.35 1/4F.
	ガス管外径	φ9.52(φ12.7) 3/8F(1/2F)

注.( )内MFZ-3210XS/4010XSの数字

MLZ-2810S-IN形
3210S-IN形

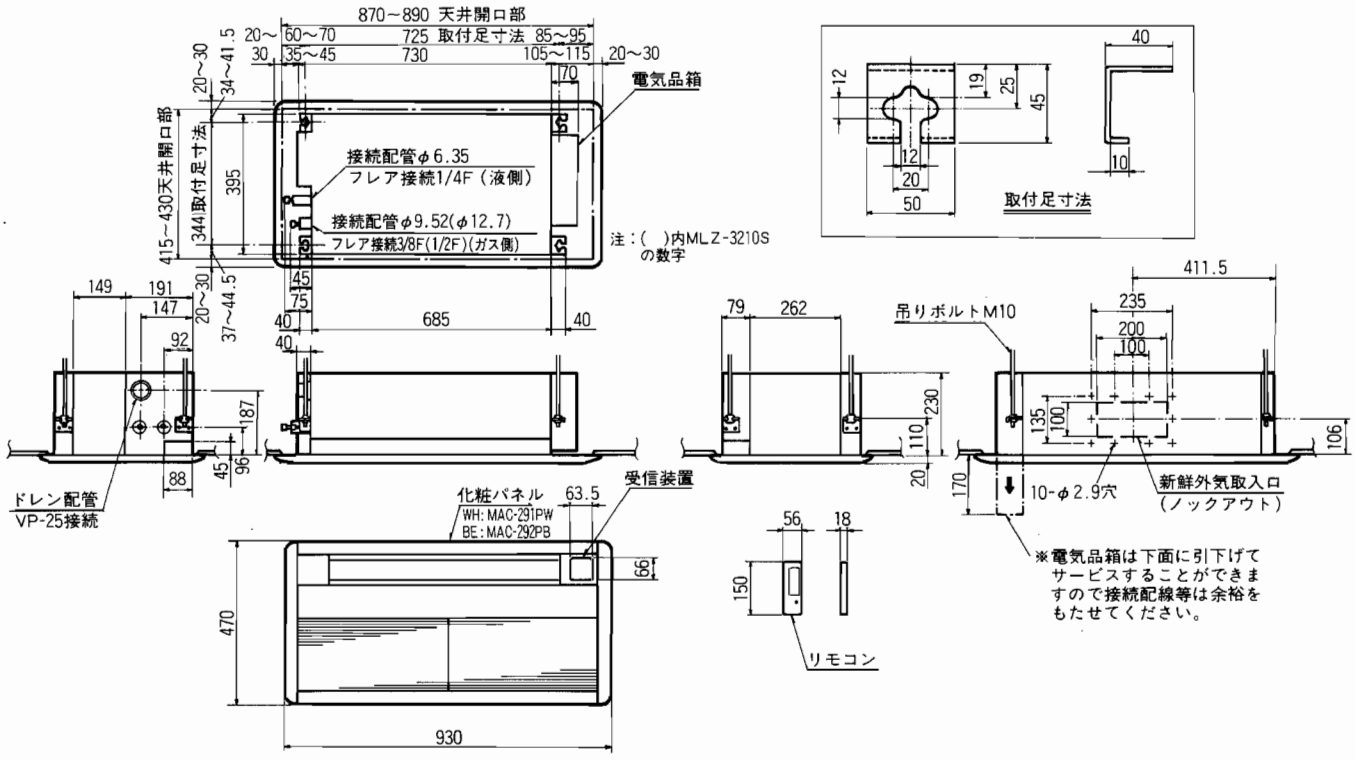

MLZ-4010S-IN形
MLZ-5010XS形

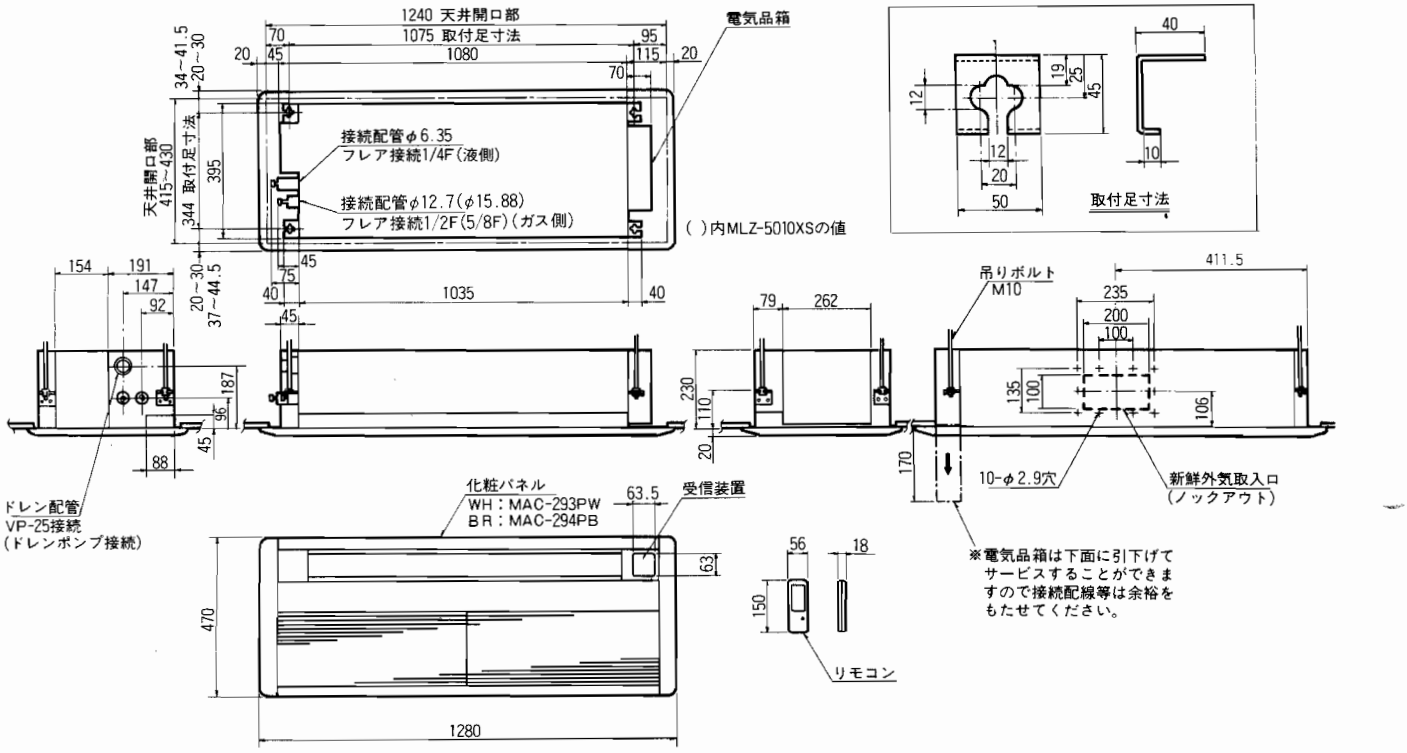

MTZ-2810S-IN形

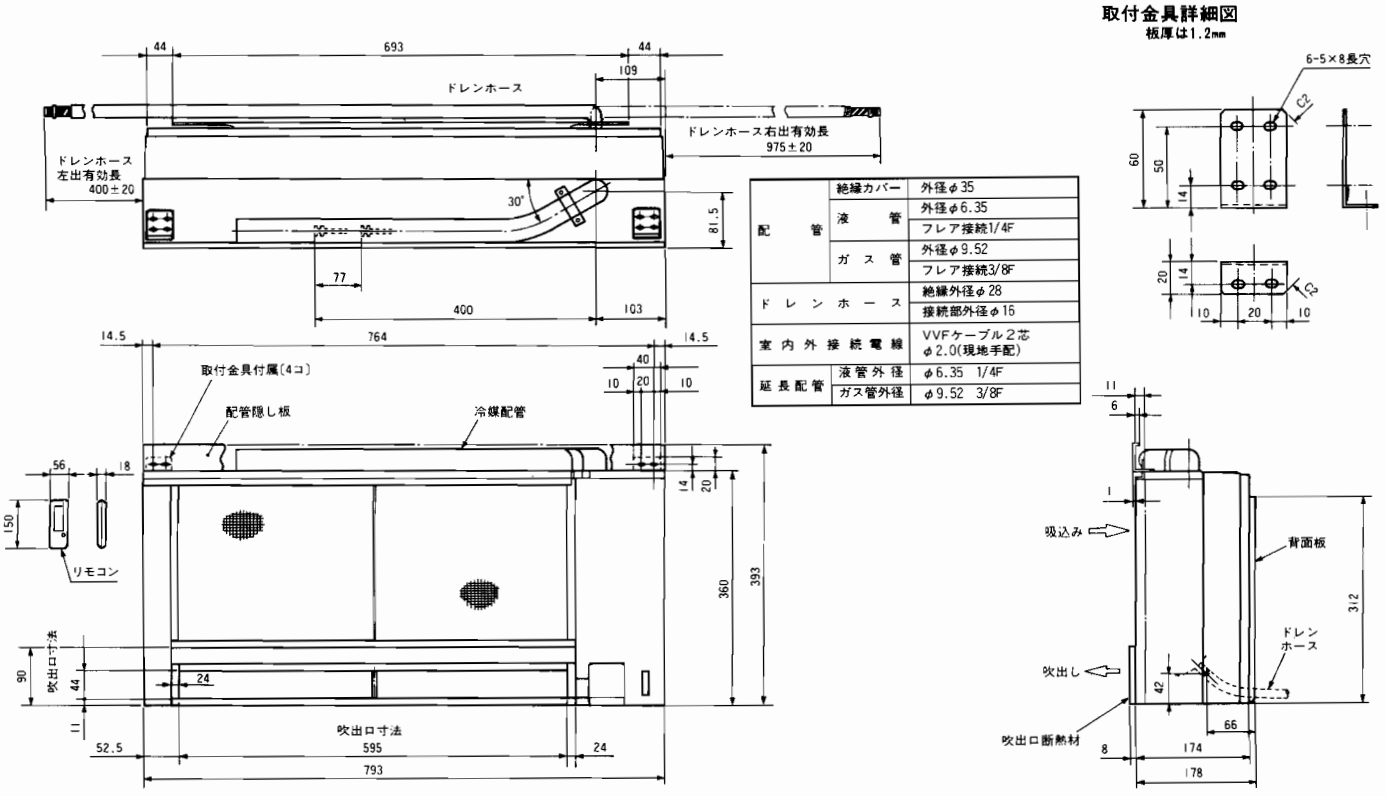

配管	液管	絶縁カバー 外径φ35
		外径φ6.35
		フレア接続1/4F
	ガス管	外径φ9.52
		フレア接続3/8F
ドレンホース		絶縁外径φ28
		接続部外径φ16
室内外接続電線		VVFケーブル2芯 φ2.0(現地手配)
延長配管	液管外径	φ6.35 1/4F
	ガス管外径	φ9.52 3/8F

注．本図は予告なく変更することがあります。

MTZ-4010S-IN形

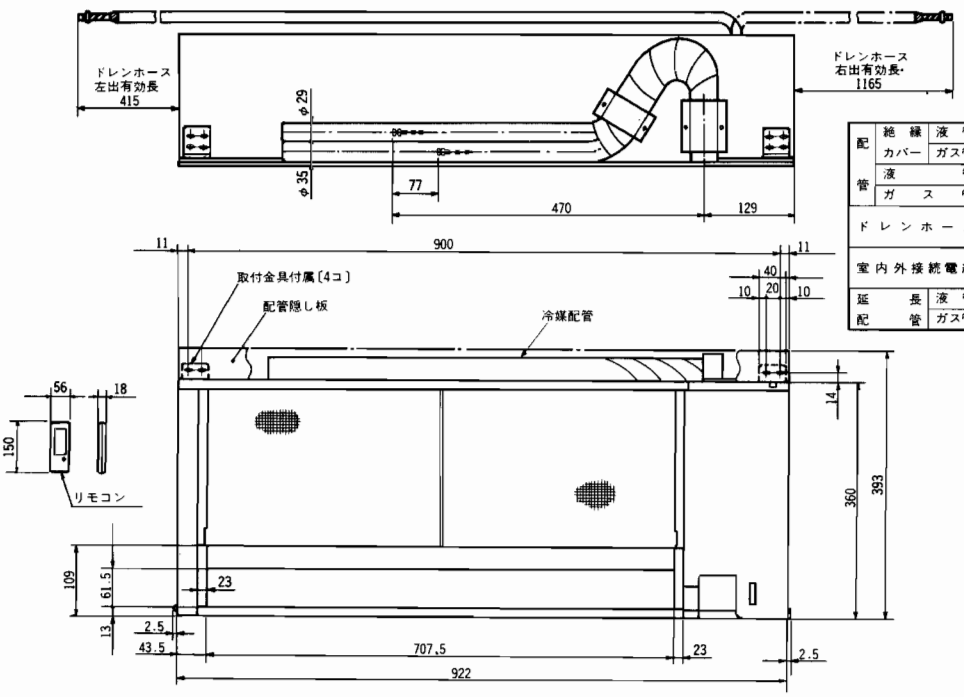

配管	絶縁カバー	液管	外径φ29
		ガス管	外径φ35
	液管		外径φ8 1/4F
	ガス管		外径φ12 1/2F
ドレンホース			絶縁外径φ30
			接続部外径φ16
室内外接続電線			VVFケーブル 2芯 φ2.0(現地手配)
延長配管	液管		外径φ6.35 1/4F
	ガス管		外径φ12.7 1/2F

取付金具詳細図

板厚は1.2mm

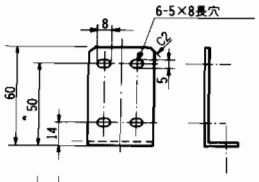

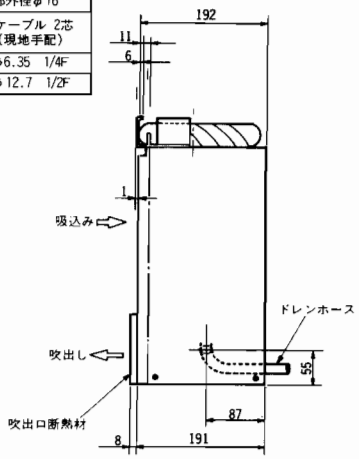

注．本図は予告なく変更することがあります。

2810S-IN
MBZ-3210S-IN形 （一間間天袋設置）
4010S-IN

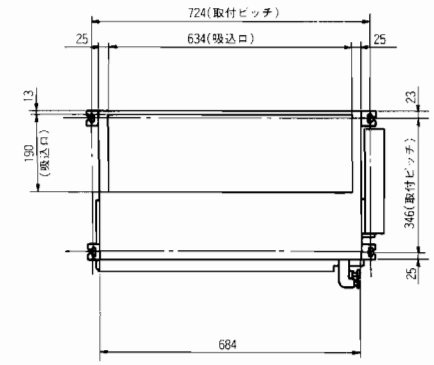

		MBZ-2810S	MBZ-3210S	MBZ-4010S
電源電線		VVFケーブル 2芯1本 φ2.0（現地手配）		
室内接続電線		VVFケーブル 3芯1本 φ2.0（現地手配）		
延長配管	液管外径	φ6.35 1/4F		
	ガス管外径	φ9.52 3/8F	φ12.7 1/2F	
室内配管	液管	外径φ6.35 フレア接続1/4F		
	ガス管	外径φ9.52 フレア接続3/8F	外径φ12.7 フレア接続1/2F	
ドレン配管		ドレン排水口(VP20接続可)（ドレンホース付属、長さ150mm 延長ドレン配管…VP20接続）		
受信装置		コード長さ1.5m		

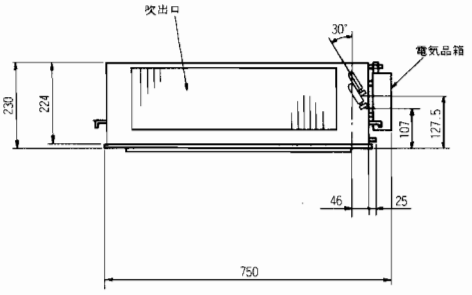

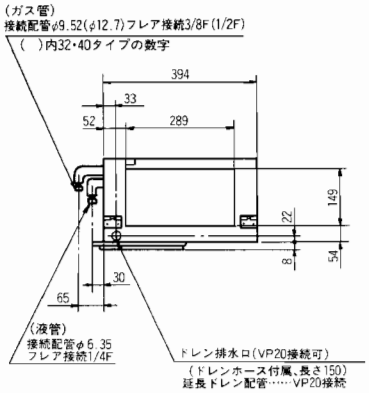

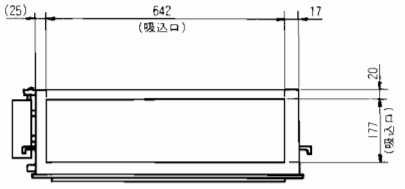

マルチシステム

MEH-2820S-IN形

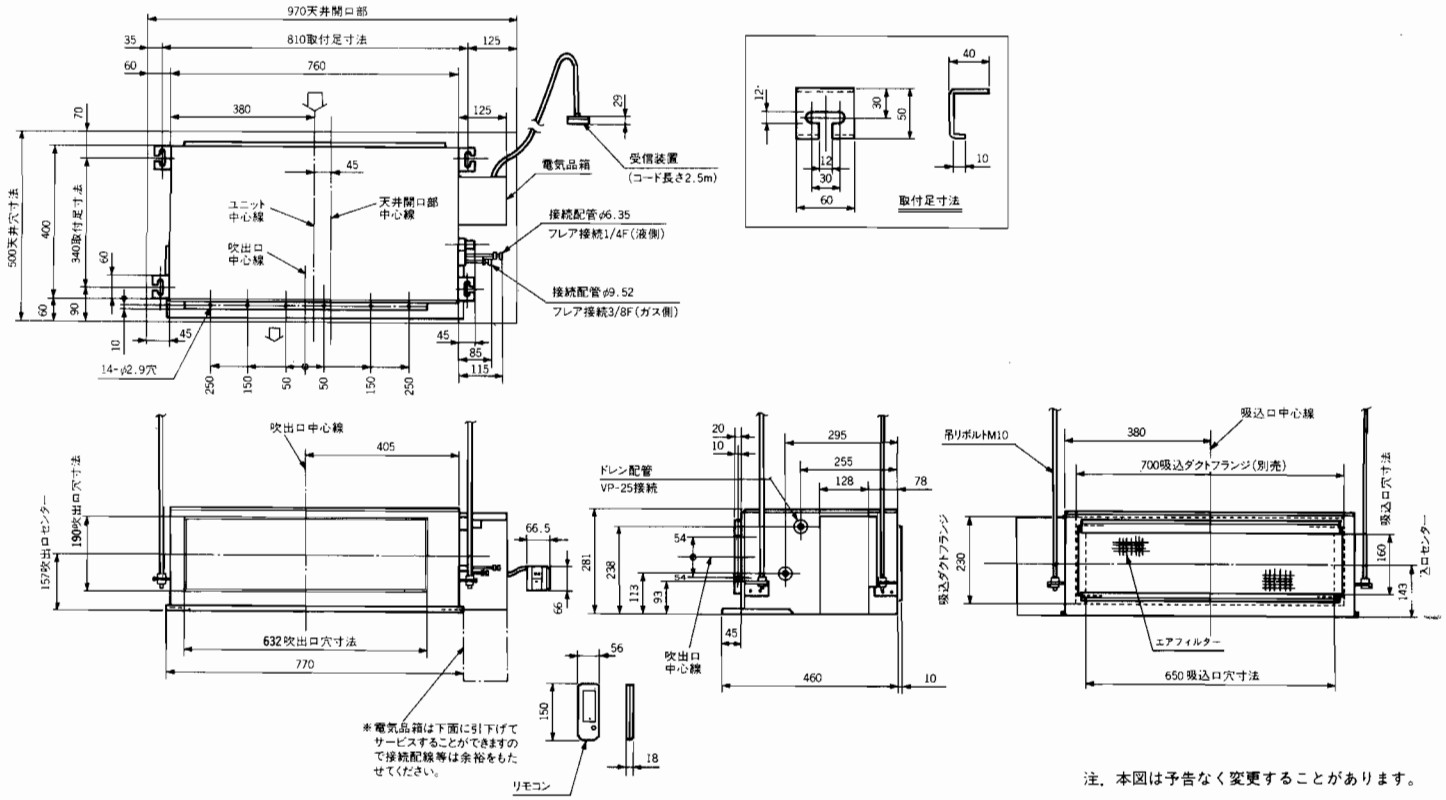

注．本図は予告なく変更することがあります。

MEH-4020S-IN 5020S-IN形

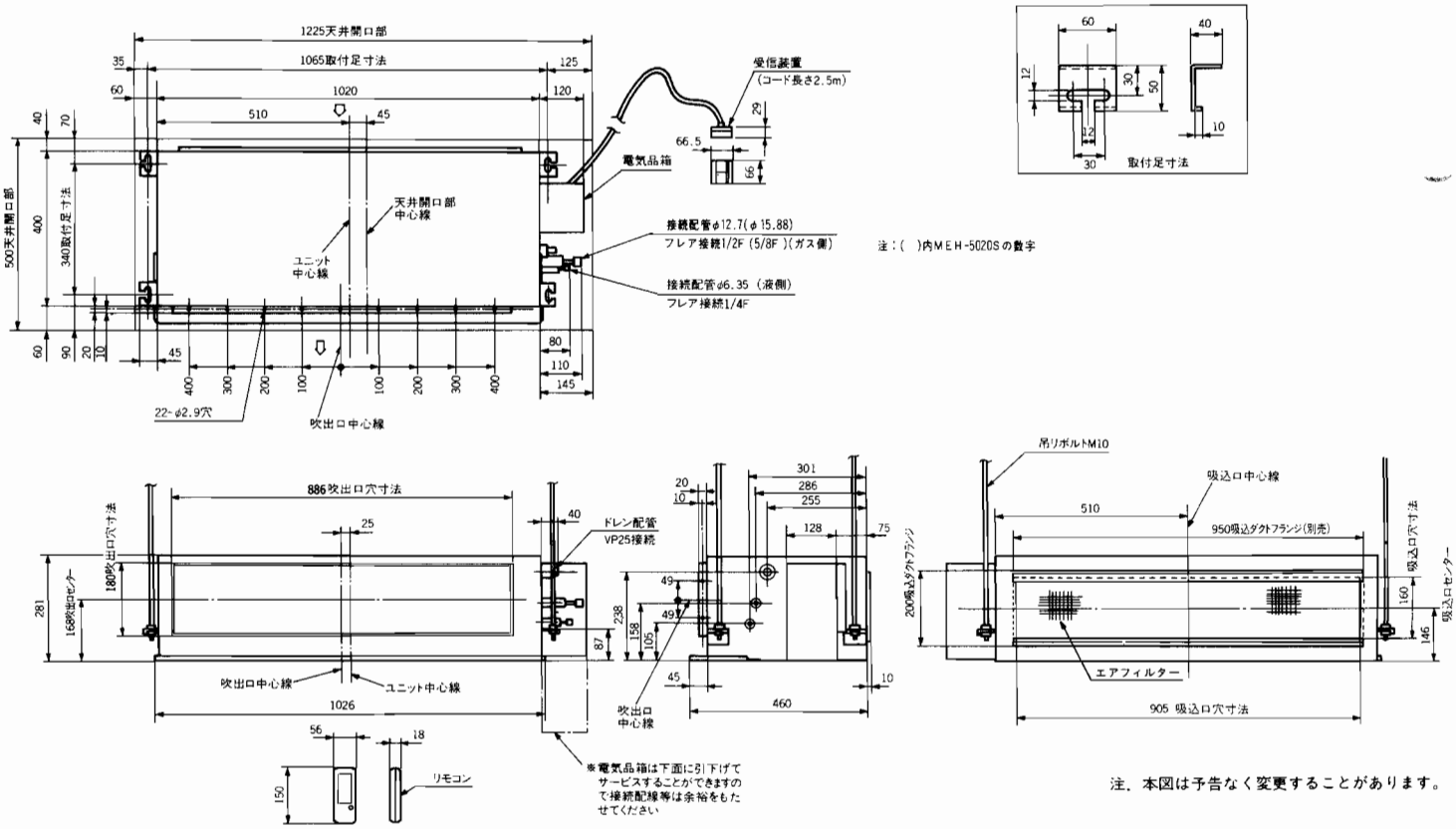

注：( )内MEH-5020Sの数字

注．本図は予告なく変更することがあります。

MXZ-5010S形

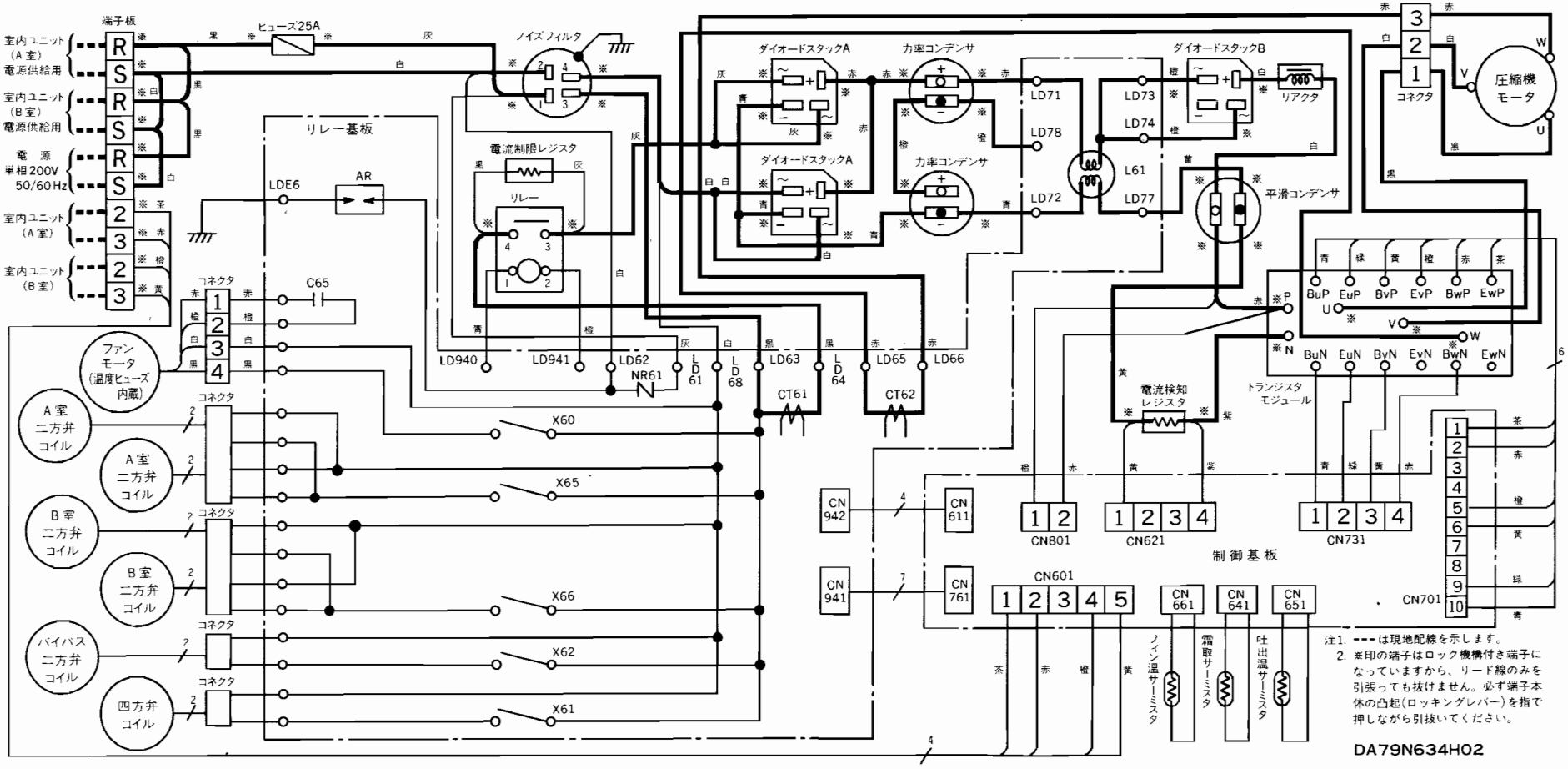

注1. ---は現地配線を示します。
2. ※印の端子はロック機構付き端子になっていますから、リード線のみを引張っても抜けません。必ず端子本体の凸起（ロッキングレバー）を指で押しながら引抜いてください。

DA79N634H02

MXZ-6710S形

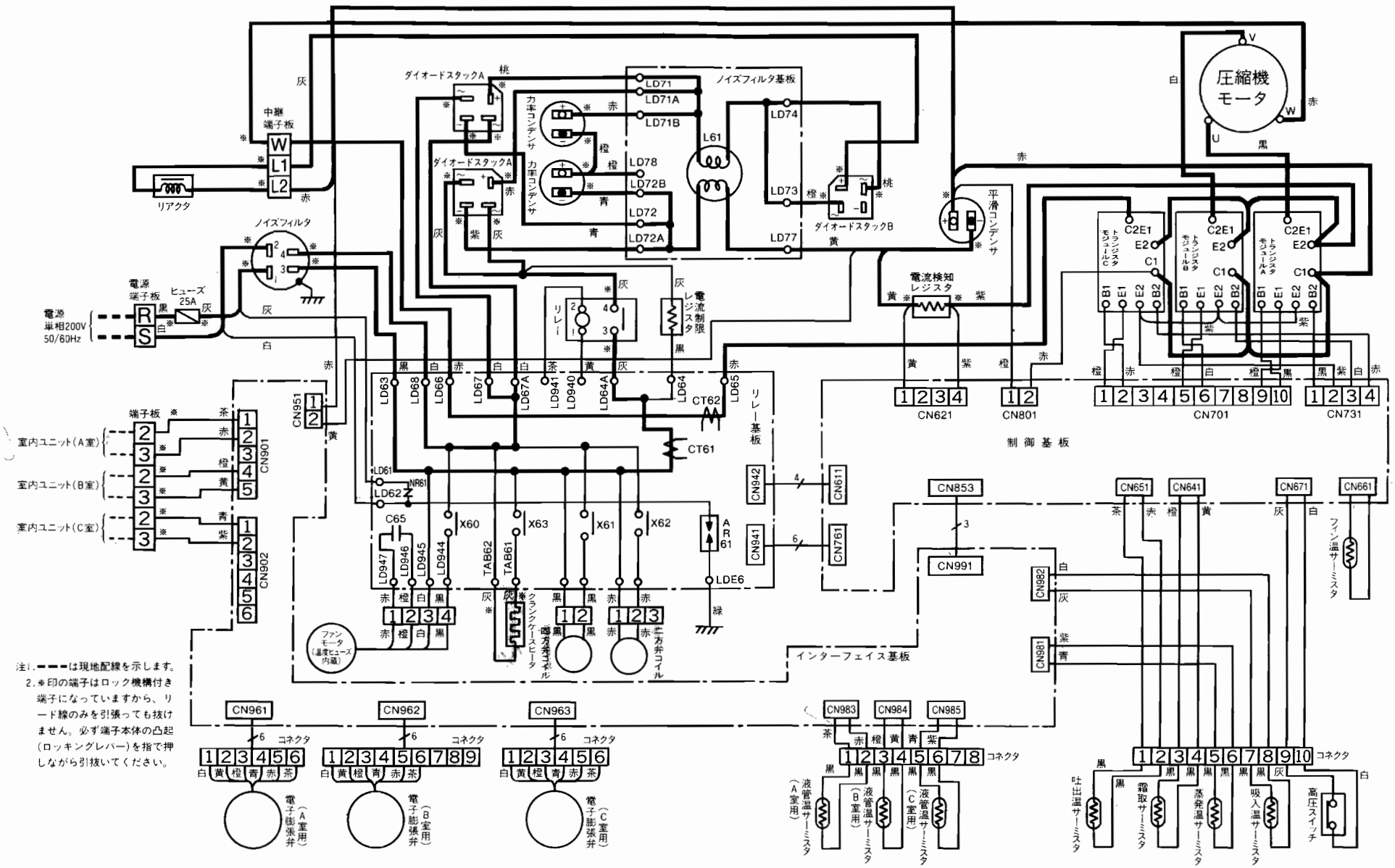

注1.----は現地配線を示します。
2.※印の端子はロック機構付き端子になっていますから、リード線のみを引張っても抜けません。必ず端子本体の凸起(ロッキングレバー)を指で押しながら引抜いてください。

MXZ-9010S形

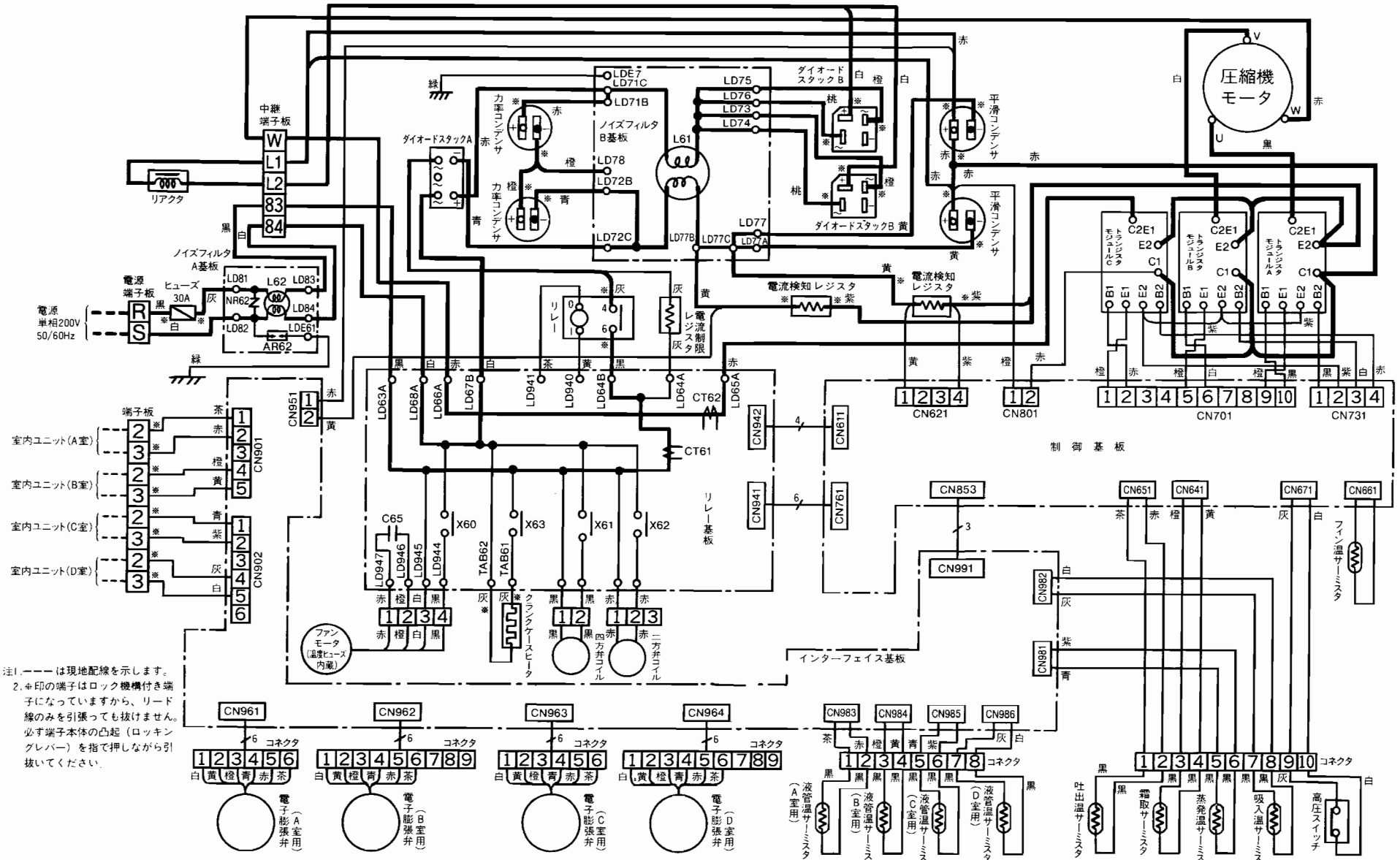

注1.ーーーは現地配線を示します。
2.※印の端子はロック機構付き端子になっていますから、リード線のみを引張っても抜けません。必ず端子本体の凸起（ロッキングレバー）を指で押しながら引抜いてください。

2210XS
MSZ-2810XS形
3210XS

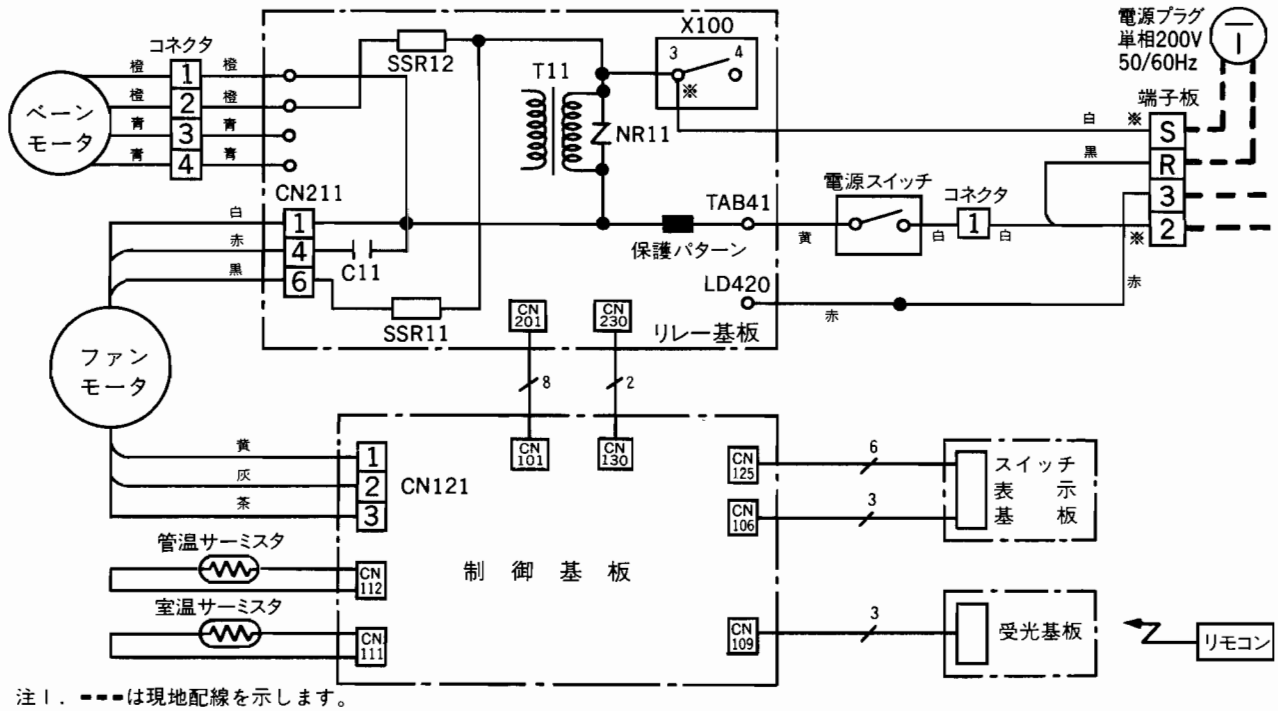

注1．▬▬は現地配線を示します。
2．※印の端子はロック機構付き端子になっていますから、リード線のみを引張っても抜けません。必ず端子本体の凸起（ロッキングレバー）を指で押しながら引抜いてください。

MSZ-4010XS形

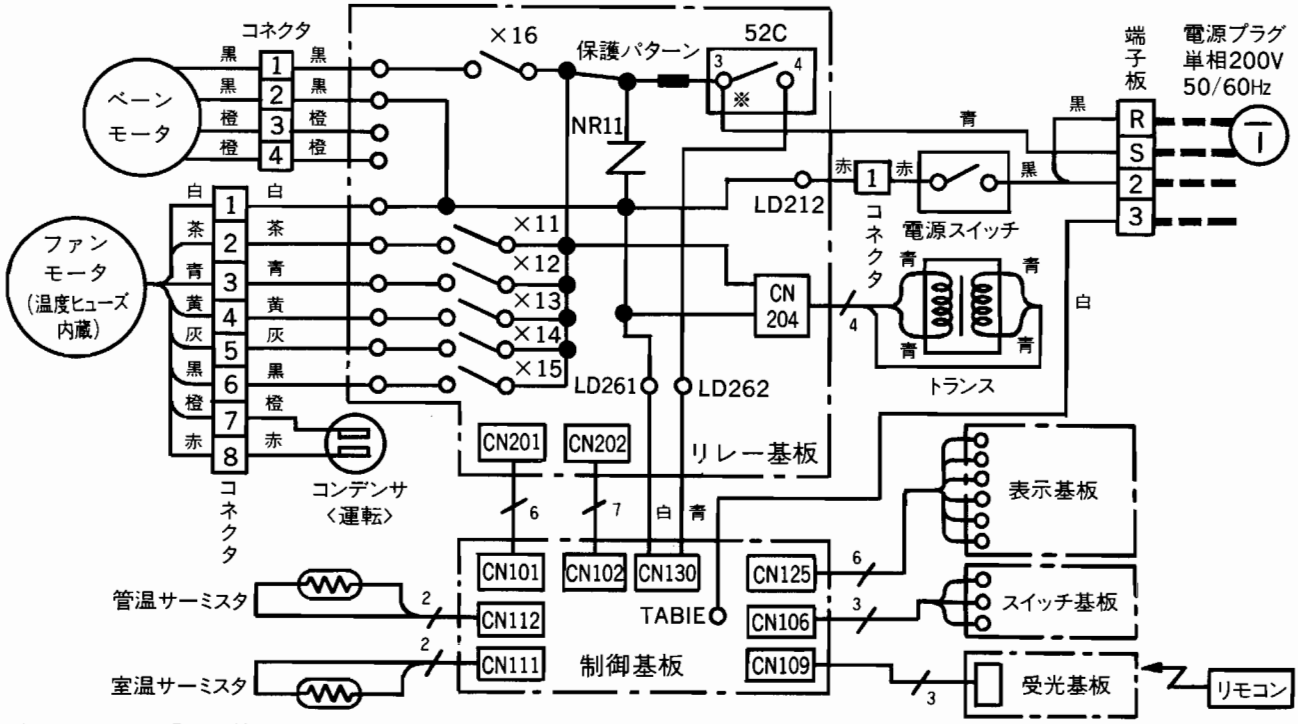

注1．▬▬は現地配線を示します。
2．※印の端子はロック機構付き端子になっていますから、リード線のみを引張っても抜けません。必ず端子本体の凸起（ロッキングレバー）を指で押しながら引抜いてください。

2810XS
MFZ-3210XS形
4010XS

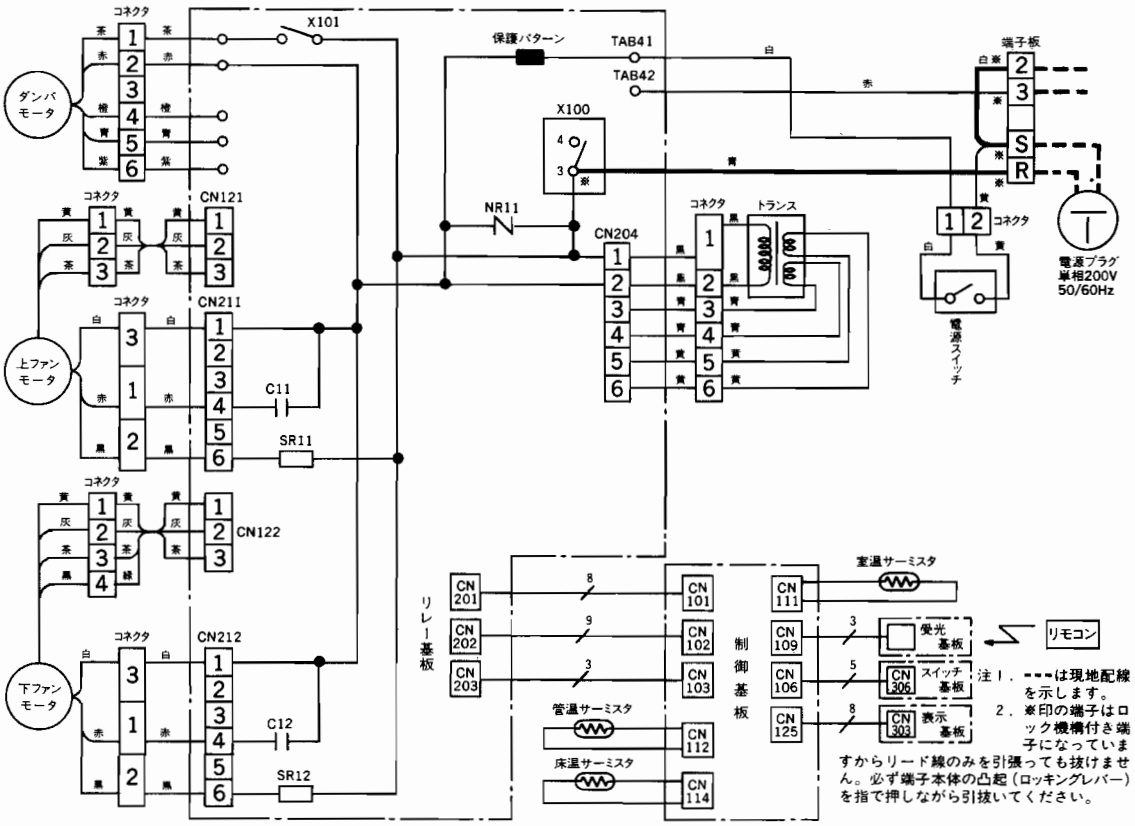

MLZ-2810S-IN形
3210S-IN形

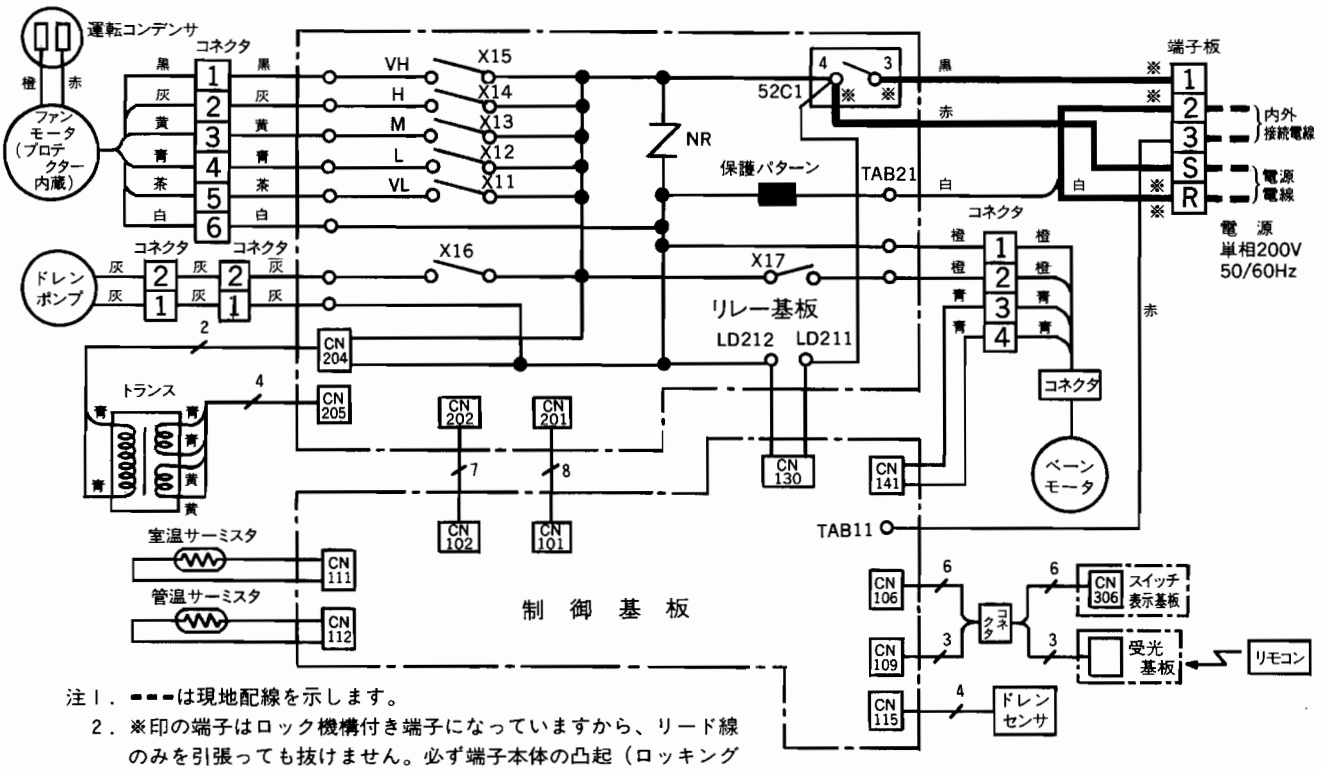

MLZ-4010S-IN形
MLZ-5010XS形

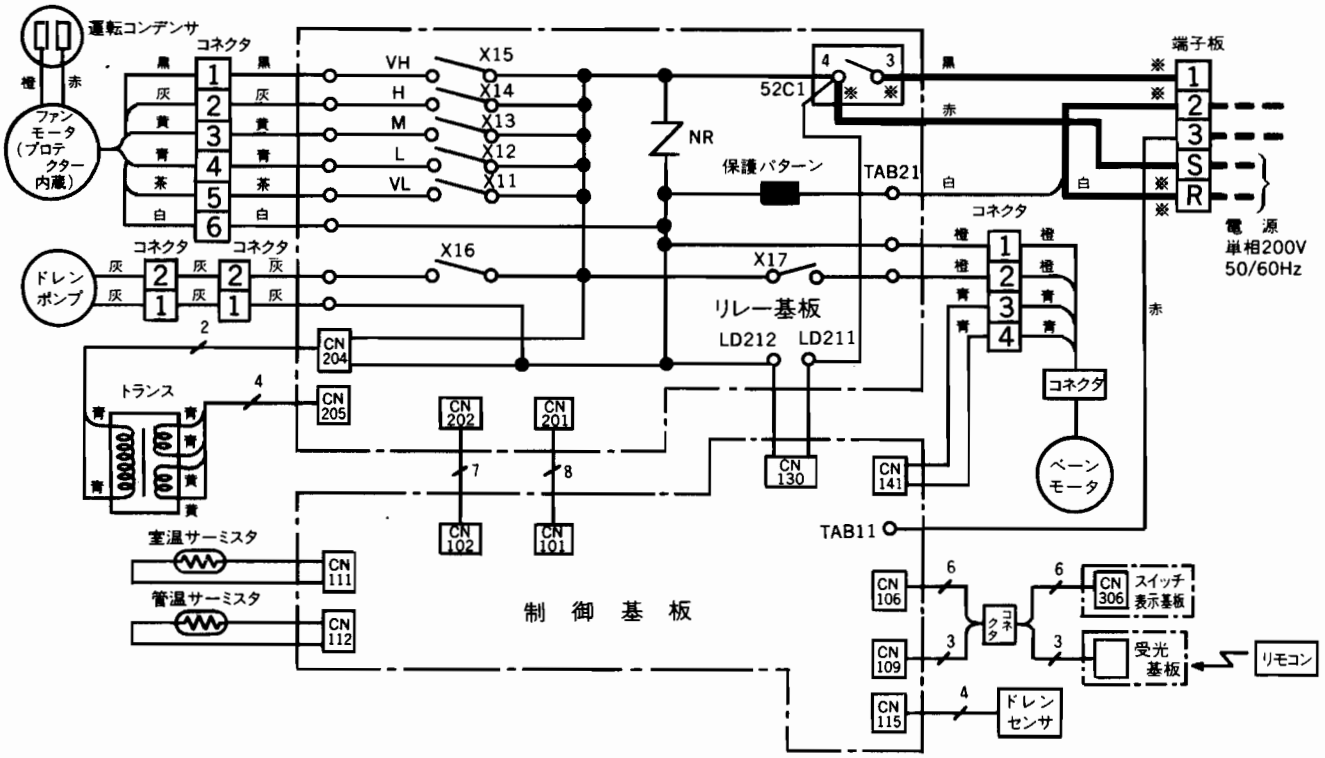

MTZ-2810S-IN
MTZ-4010S-IN形

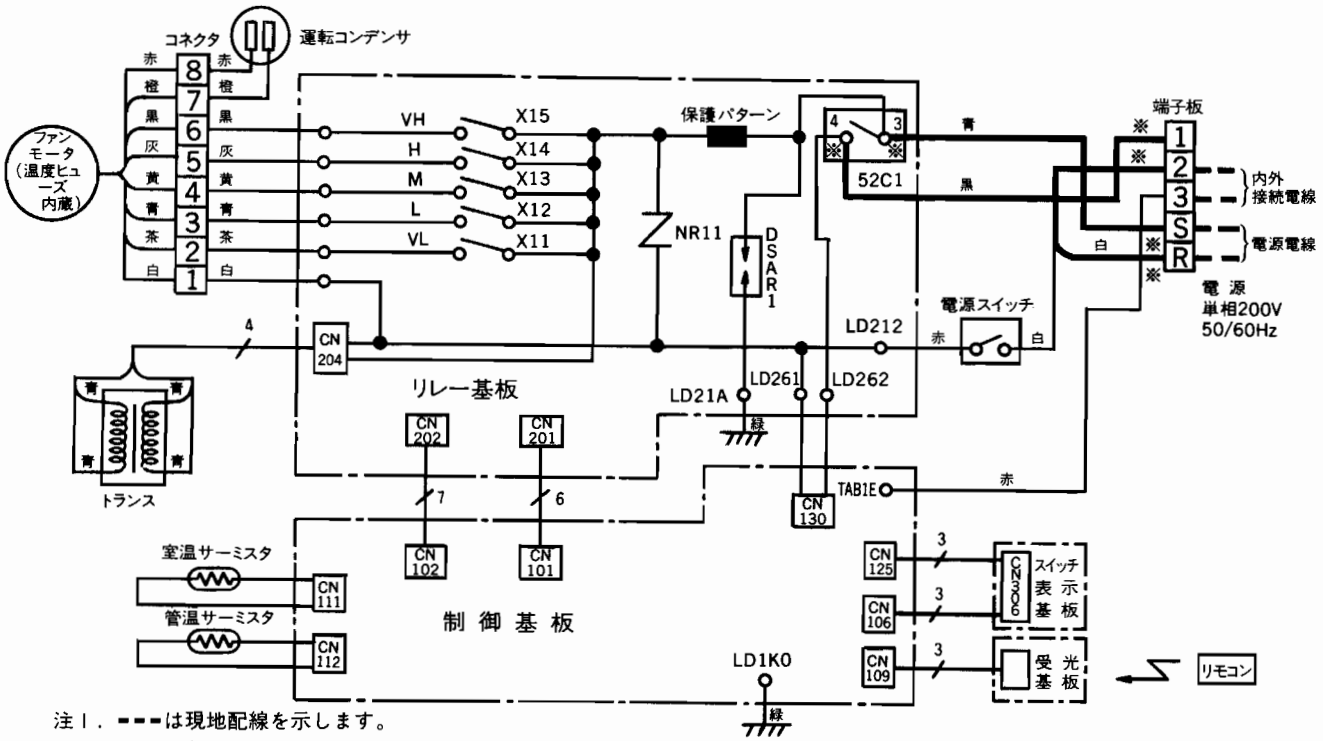

注1．▬▬は現地配線を示します。
2．※印の端子はロック機構付き端子になっていますから、リード線のみを引張っても抜けません。必ず端子本体の凸起（ロッキングレバー）を指で押しながら引抜いてください。

2810S-IN
MBZ-3210S-IN形
4010S-IN

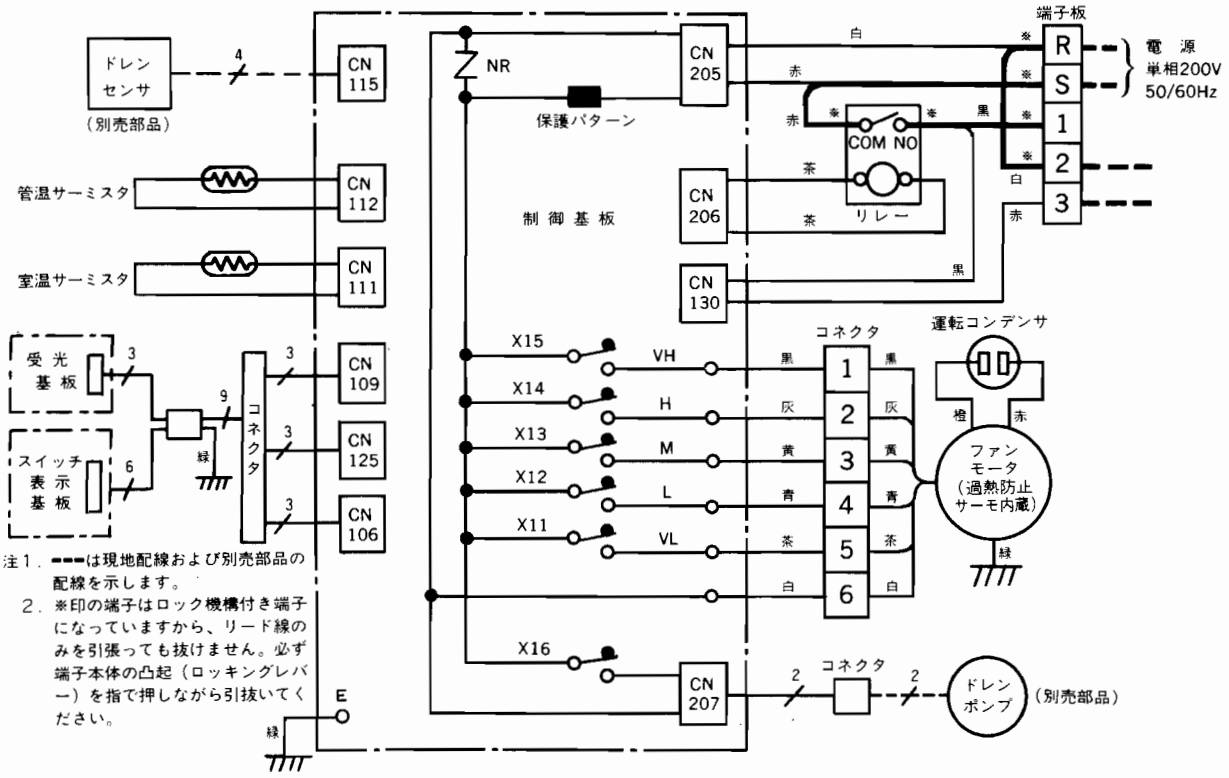

注1．---は現地配線および別売部品の配線を示します。
2．※印の端子はロック機構付き端子になっていますから、リード線のみを引張っても抜けません。必ず端子本体の凸起（ロッキングレバー）を指で押しながら引抜いてください。

MEH-2820S-IN形

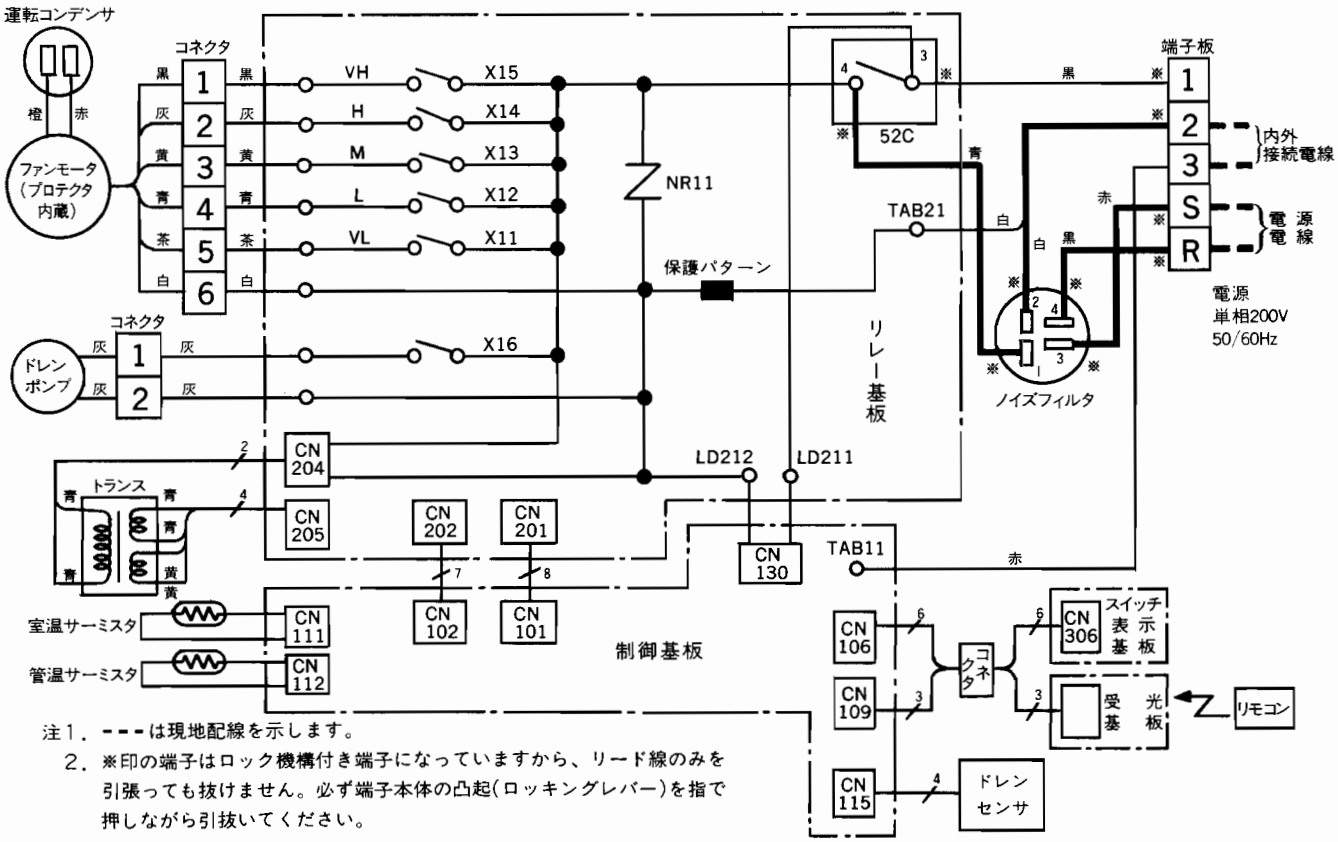

注1．---は現地配線を示します。
2．※印の端子はロック機構付き端子になっていますから、リード線のみを引張っても抜けません。必ず端子本体の凸起(ロッキングレバー)を指で押しながら引抜いてください。

MEH-4020S-IN形 5020S-IN形

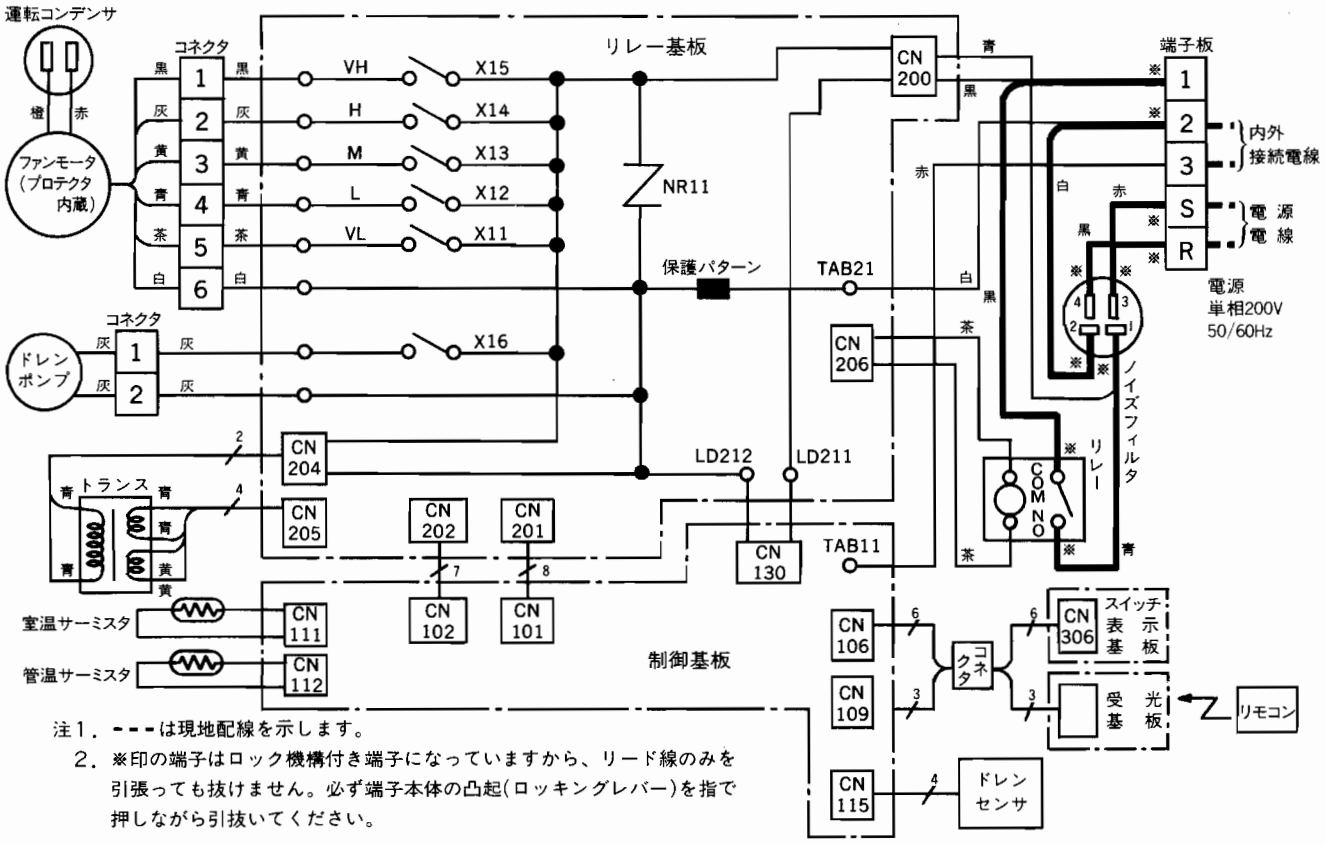

注1．- - -は現地配線を示します。

2．※印の端子はロック機構付き端子になっていますから、リード線のみを引張っても抜けません。必ず端子本体の凸起(ロッキングレバー)を指で押しながら引抜いてください。

据付要領 室外ユニット据付時の関係スペースについて

●マルチ50システム室外ユニット

1.単独設置時の周囲必要空間

(1) 上方の障害物
障害物が背面のみにあるときは、上方に図のような障害物があってもかまいません。

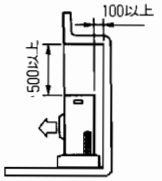

(2) 正面(吹出側)開放のとき
図に示す空間さえ保つことができれば、3方向に障害物があってもかまいません。(上方は開放。)

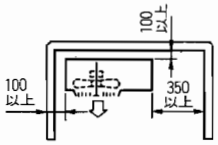

(3) 正面(吹出側)にのみ障害物あり
このときは、背面、両側面、上方を開放状態にしてください。

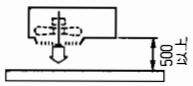

(4) 正面・背面に障害物があるとき
別売部品の吹出ガイドを取り付けることによりご使用になれます。

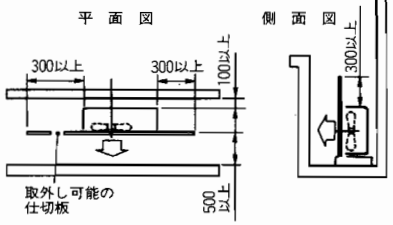

注1) 4方向に障害物がある場合は室外ユニットの周囲に規定値以上の空間があり、しかも上方が開放されていてもご使用になれません。

2.多数設置時のユニット相互関係

(1) 横に並べて配置した場合

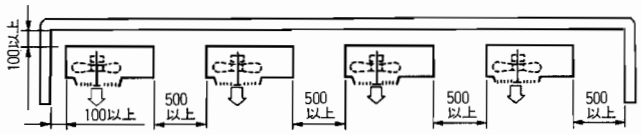

(2) 前後に配置した場合

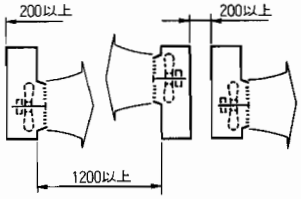

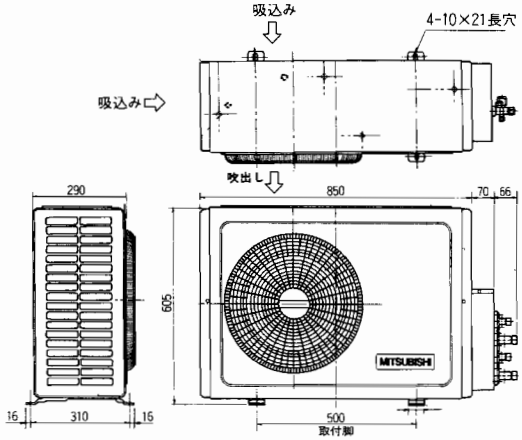

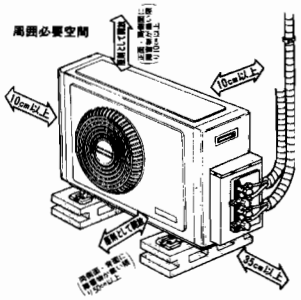

●マルチ67・90システム室外ユニット

1.単独設置時の周囲必要空間

(1) 上方の障害物
障害物が背面のみにあるときは、上方に図のような障害物があってもかまいません。

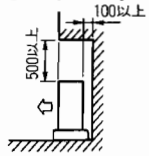

(2) 正面(吹出側)開放のとき
図に示す空間さえ保つことができれば、3方向に障害物があってもかまいません。(上方は開放。)

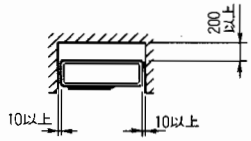

(3) 正面(吹出側)にのみ障害物あり
このときは、背面、両側面、上方を開放状態にしてください。

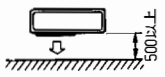

(4) 正面・背面にのみ障害物あり
別売部品の室外吹出ガイドを取付けることによりご使用になれます。(左右・上方は開放。)
ただし、ビルの谷間のように自然通風が期待できないときは障害物の高さまたは幅のどちらかを次の範囲内におさめてください。
障害物の幅……室外ユニットの幅の1.5倍以下
障害物の高さ…室外ユニットの高さの1.0倍以下

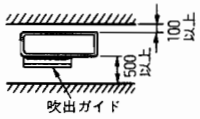

2.多数台設置時のユニット相互関係

(1) 横連続集中設置の場合

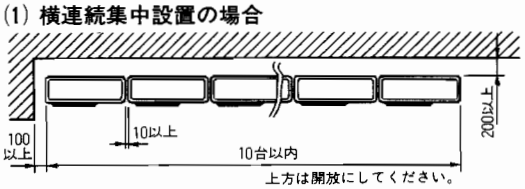

(2) 前後に配置した場合

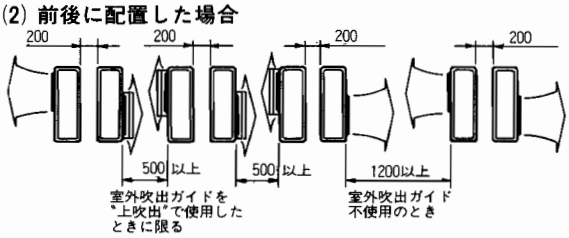

3.室外ユニット寸法

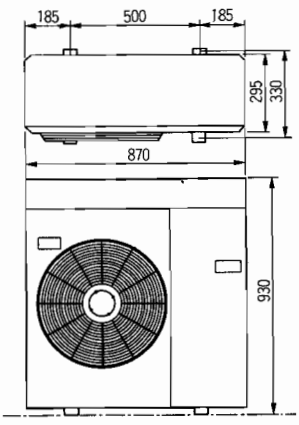

サービススペース

下図のようにメンテナンス等のサービススペースを取ってください。

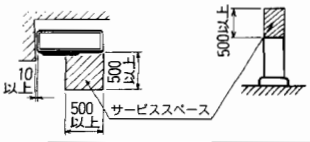

MXZ-5010S

室内外ユニット据付図

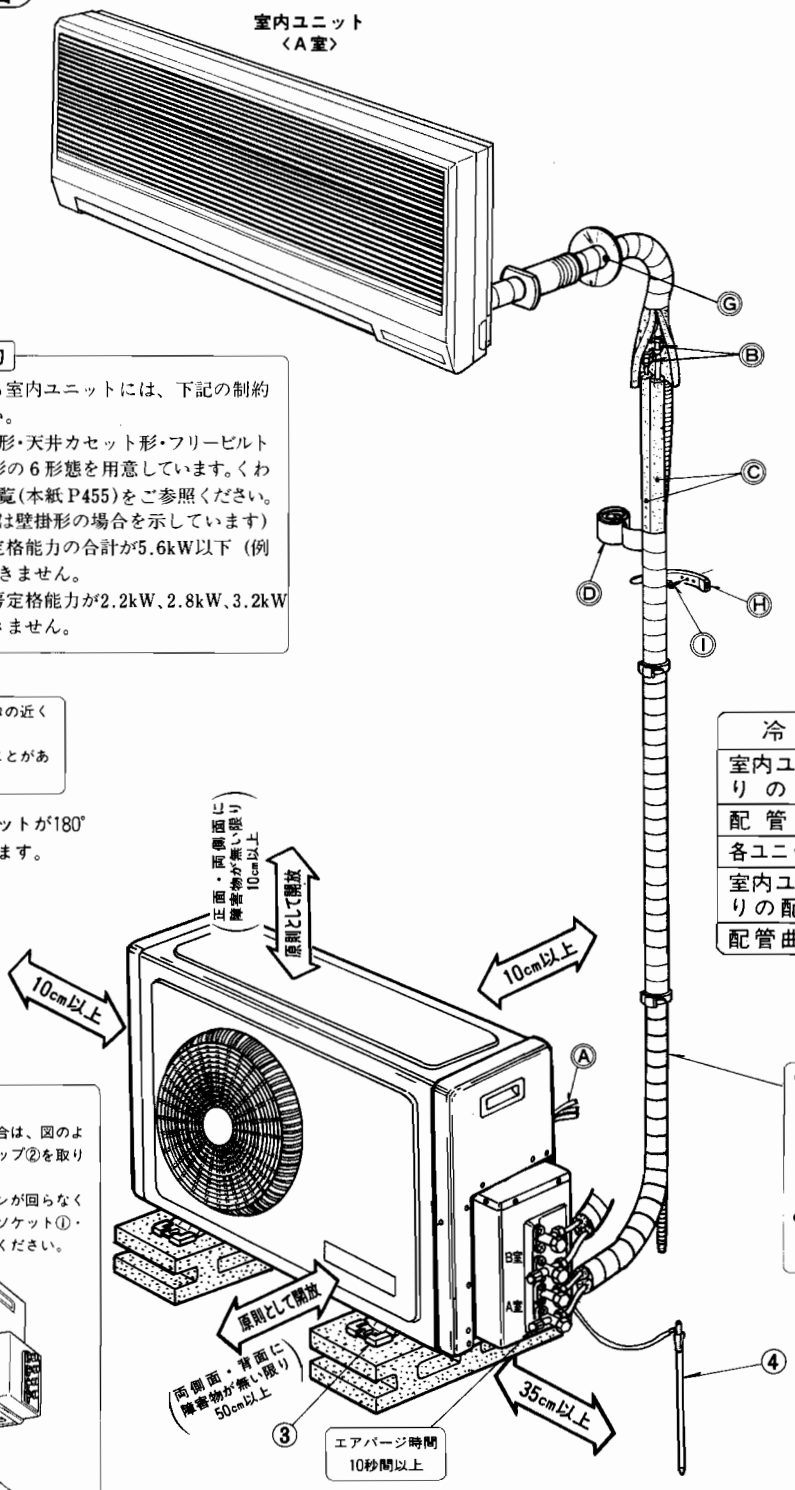

室内ユニット据付の制約

この室外ユニットに接続できる室内ユニットには、下記の制約がありますのでご注意ください。

- 室内ユニットは壁掛形・床置形・天井カセット形・フリービルトイン形・天井埋込形・壁埋込形の6形態を用意しています。くわしくは室内ユニット組合せ一覧(本紙P455)をご参照ください。(この据付図の室内ユニットは壁掛形の場合を示しています)
- 2室の室内ユニットの冷房定格能力の合計が5.6kW以下（例 2.8kW+2.8kW）しか接続できません。
- 室内ユニット1室当りの冷房定格能力が2.2kW、2.8kW、3.2kWの室内ユニットしか接続できません。

吹出口からの風を遮るような物を吹出口の近くに置くのはお止めください。
吹き出し空気の影響により誤動作することがあります。

※実際には、室内ユニットが180°反転した状態に据付ます。

冷媒配管許容差	
室内ユニット1台当りの配管長さ	15m以内
配管長の合計	30m以内
各ユニット間の高低差	5m以内
室内ユニット1台当りの配管曲げ箇所	15ヵ所以内
配管曲げ箇所総数	30ヵ所以内

- 外壁が金属(トタンなど)及びメタルラスが内部に入っている壁面に配管などを取り付ける場合は、壁面と配管との間に厚さ20mm以上の防腐剤を施した木材を使用するか、または絶縁ビニルテープを7～8回巻きつけて絶縁を施してください。
- 室外配管の仕上り外観をより美しくするための「配管化粧カバー」(別売部品)があります。

ドレン排水

- 雨水やドレンをまとめて排水する場合は、図のようにドレンソケット①・ドレンキャップ②を取り付けてください。
- 寒冷地では、ドレンが凍結し、ファンが回らなくなるおそれがありますので、ドレンソケット①・ドレンキャップ②は取り付けないでください。

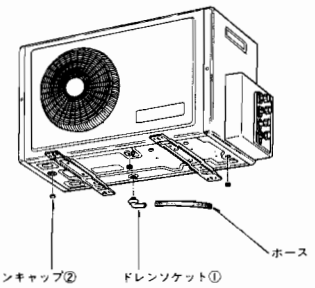

※上図の⟺寸法はエアコンの性能を保証するために必要な空間です。後々のサービス、補修等も考慮して出来るだけ周囲の空間が大きくとれる場所に設置してください。

室外ユニット付属部品

据付前に下記部品を確認してください。

	部品名	数量
①	ドレンソケット	1
②	ドレンキャップ	5
③	クッションゴム	4
④	アース棒 (アース線付)	1

現地で準備していただく部品

	部品名	数量
Ⓐ	内外接続電線 VAケーブル(2芯)φ2.0mm	1
Ⓑ	接続配管 (配管サイズの選定) による	1
Ⓒ	断熱材 室内ユニットの据付要領参照	1
Ⓓ	配管テープ	1
Ⓔ	延長ドレンホース (または軟質塩ビホース内径15mm 硬質塩ビパイプVP16)	1
Ⓕ	冷凍機油	1
Ⓖ	配管穴補修部品 パテ、カバー(または石膏等)	1
Ⓗ	配管固定用バンド	1
Ⓘ	Ⓗの固定用ネジ	1
Ⓙ	冷媒ガスボンベセット (ガスボンベ、フロン22ガス、冷媒注入パイプ)	1

- 左記部品表の数量は室内ユニット1台当りの使用数です。
- 別売の延長配管(MAC-470PI～473PI・480PI～484PI・680PI～684PI・720PI～724PI)には左記部品Ⓐ～Ⓘが含まれております。

室外ユニット据付上の注意事項

(1)内外接続電線の接続

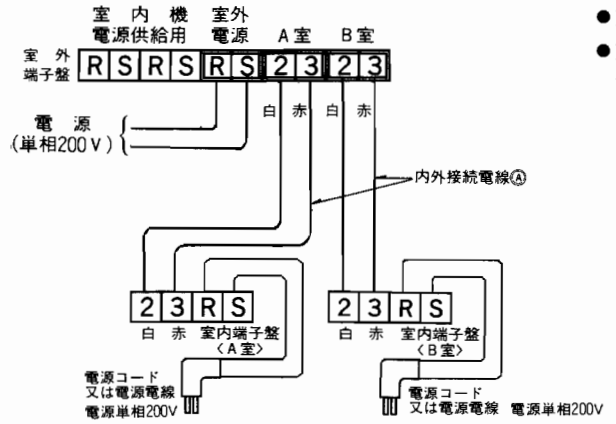

- 室内ユニットとの配線接続は左図の様に行ってください。
- 室内ユニットの端子盤は左図と異なる場合があります。
  詳細は室内ユニットに添付された据付説明書をご覧ください。

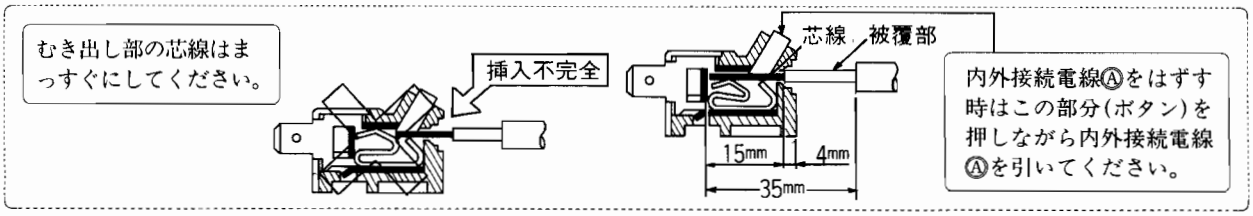

電 源

- 電源電線のルームエアコンへの引き込み接続工事については下記の仕様表に合わせ電気設備の技術基準及び内線規程に従って施工してください。
- 回路はルームエアコン専用回路としてください。

定格電圧	運転電流 (50/60Hz)	始動電流 (50/60Hz)	電源電線(分岐回路)の太さと長さ 電線径(mm)/最大こう長(m)		
単相200V	13.7A	12.9A	φ2.0/17	φ2.6/29	φ3.2/45

引込線での電圧が低かったり容量が不足したりして始動しにくい場合は、電力会社に相談して、電圧、容量を改善してください。

(2)配管サイズの選定

- 冷媒配管の径は室内ユニット(形名・能力)によって異なります。室内・室外ユニットの接続配管の径は下表に合わせてください。
- 冷房定格能力3.2kWの室内ユニットを接続する場合は別売異径継手MAC-451JP・PAC-620JPをご使用ください。
- この室外ユニットには冷房定格能力4.0kW、5.0kWの室内ユニットは接続できません。
- このユニットは、フレア接続となっています。
- 冷媒配管、ドレン配管とも露たれを防止するため充分な防露断熱工事を施工してください。
- 冷媒配管は下図のように室内ユニット、室外ユニットの接続部間をフレア接続します。

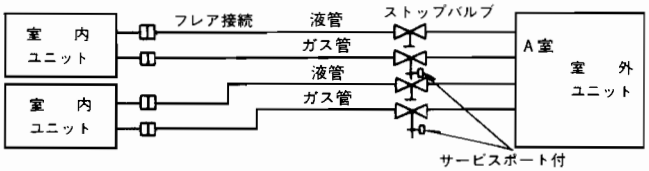

冷房能力 (kW)	室内ユニット本体 配管サイズ		使用接続配管サイズ	室外ユニット本体 バルブサイズ		
2.2	液管	φ6.35mm 1/4"	φ6.35mm 1/4"	φ6.35mm 1/4"	液管	A室
2.8	ガス管	φ9.52mm 3/8"	φ9.52mm 3/8"	φ9.52mm 3/8"	ガス管	
3.2	液管	φ6.35mm 1/4"	φ6.35mm 1/4"	φ6.35mm 1/4"	液管	B室
	ガス管	φ12.7mm 1/2"	φ12.7mm 1/2"	φ9.52mm 3/8"	ガス管	

A・B室に3.2kWの室内ユニットを接続する場合は、別売の異径継手MAC-451JP・PAC-620JPをご使用ください。
(注) L形異径継手MAC-451JPの形状についてはP504をご参照ください。

異径継手の形状

	A	B
PAC-620JP	φ12.7mm 1/2F	φ9.52mm 3/8F

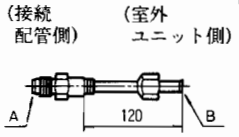

(3)冷媒量の調整

- 配管長の合計が10mを超える場合は冷媒の追加チャージが必要です。(フロン22ガス使用)
  (室外ユニットには配管長10m分の冷媒が封入されています。)

配管長			
	9mまで	追加チャージ不要	
	10mを超える場合	追加チャージ	追加冷媒量(g)=20×(L−10)

L:配管実長(m)

計算例:配管実長が15mのときの追加冷媒量=20×(15−10)=100g

(4)冷媒配管の制限

1) 配管長の合計は30m以内
2) 1台当りの配管長さは15m以内
3) 各々の室内ユニット間の高低差は5m以内
   上記の制限を守って冷媒配管の接続を行ってください。
4) 各々の室内ユニットと室外ユニットとの高低差は5m以内
5) 1台当りの配管曲げ箇所は15ヵ所以内
6) 配管の曲げ箇所の総数は30ヵ所以内

MXZ-6710S

室内ユニット(3台)、室外ユニット(1台)を使用して1室(単独)から3室(同時)の冷房・暖房・ドライ運転が可能なマルチエアコンです。

室内ユニット据付の制約

この室外ユニットに接続できる室内ユニットには、下記の制約がありますのでご注意ください。

- 室内ユニットは壁掛形・床置形・天井カセット形・フリービルトイン形・天井埋込形・壁埋込形の6形態を用意しています。くわしくは室内ユニットの組合せ一覧(本紙P455)をご参照ください。
  (この据付図の室内ユニットは壁掛形の場合を示しています。)
- 3室の室内ユニットの冷房定格能力の合計が9.6kW以下(例2.8kW＋2.8kW＋4.0kW)しか接続できません。
- 室内ユニット1室当りの冷房定格能力が2.2kW、2.8kW、3.2kW、4.0kWの室内ユニットしか接続できません。

室内外ユニット据付図

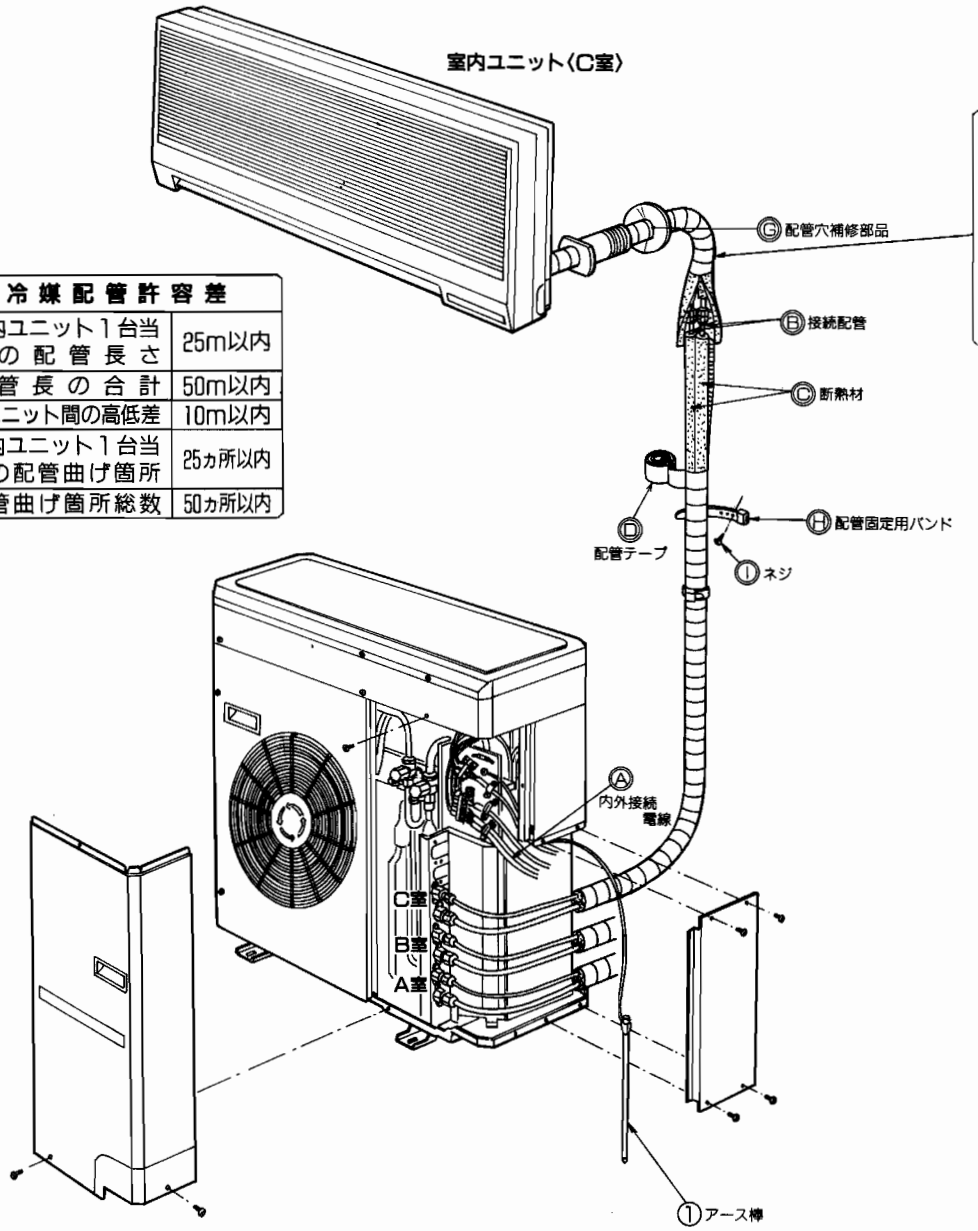

冷媒配管許容差	
室内ユニット1台当りの配管長さ	25m以内
配管長の合計	50m以内
各ユニット間の高低差	10m以内
室内ユニット1台当りの配管曲げ箇所	25ヵ所以内
配管曲げ箇所総数	50ヵ所以内

- 外壁が金属(トタンなど)及びメタルラスが内部に入っている壁面に配管などを取り付ける場合は、壁面と配管との間に厚さ20mm以上の防腐剤を施した木材を使用するか、または絶縁ビニルテープを7～8回巻きつけて絶縁を施してください。
- 室外配管の仕上り外観をより美しくするための「配管化粧カバー」(別売部品)があります。

吹出口からの風を遮るような物を吹出口の近くに置くのはお止めください。吹き出し空気の影響により誤動作することがあります。

ドレン排水

- 雨水やドレンをまとめて排水する場合は別売部品のドレンパン及びドレンソケットをご利用ください。
  別売ドレンパン形名・PAC-928DP・PAC-SA44DP
  別売ドレンソケット形名・PAC-SA46DS

室外ユニット付属部品

据付前に下記部品を確認してください。

	部品名	数量
①	アース棒 (アース線付)	1

現地で準備していただく部品

	部品名	数量
Ⓐ	内外接続電線 VAケーブル(2芯)φ2.0mm	1
Ⓑ	接続配管 (配管サイズの選定)による。	各1
Ⓒ	断熱材 室内ユニット据付要領参照	各1
Ⓓ	配管テープ	1
Ⓔ	延長ドレンホース (または軟質塩ビホース内径15mm 硬質塩ビパイプVP16)	1
Ⓕ	冷凍機油	1
Ⓖ	配管穴補修部品 パテ、カバー(または石膏等)	1
Ⓗ	配管固定用バンド	1
Ⓘ	Ⓗの固定用ネジ	1
Ⓙ	冷媒ガスボンベセット (真空ポンプ、ガスボンベ、フロン(R)ガス、冷媒注入パイプ)	1

- 上記部品表の数量は室内ユニット1台当りの使用数です。
- 別売の延長配管 (MAC-470PI～473PI・480PI～484PI・680PI～684PI・720PI～724PI)には上記部品Ⓐ～①が含まれております。

《とくに注意していただきたいこと》

強風注意

①据付場所が屋上や周囲に建物が無い場合などで強い風が直接製品に吹き付けることが予想される時には、製品の吹出口に強い風が当たらないようにしてください。強い風が製品の吹出口に直接吹き付けると必要な風量が確保できなくなり運転に支障をきたします。

(例1)

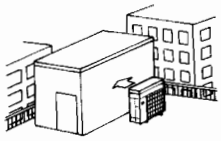

近くに壁などがある場合には壁面に吹出口が向くようにする。この時壁面までの距離は50cm程度にする。

(例2)

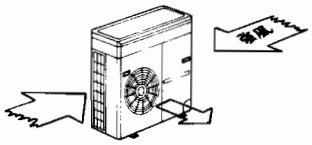

吹きさらしのような場所で、運転シーズンの風向きがわかっている時には、製品の吹出し口を風向と直角になるようにする。

(例3)



台風等の強風が吹出口に吹付けるような据付場所には吹出ガイド(別売)を取り付けてください。

冷媒配管の接続

①各室内ユニットによって冷媒配管の太さが異なりますので(配管サイズの選定)により使用配管サイズを選定してください。

②冷媒配管の太さと室内ユニット、室外ユニットのユニオンサイズにより異径継手が必要となる場合があります。(配管サイズの選定)により異径継手の選定をしてください。

冷媒量の調整

①室内ユニットと室外ユニットを接続する冷媒配管長の合計が20mを超える場合は冷媒の追加チャージが必要となります。(冷媒量の調整)により追加冷媒量を計算し追加チャージをしてください。

室外ユニット据付上の注意事項

1 ユニットの設置

- ユニットを据付ける場合下記のボルトでユニットの足を必ず固定してください。
- 地震や突風などで倒れないように強固に据付けてください。
- コンクリート基礎は右図を参照してください。

ドレン配管する場合には、別売のドレンパンPAC-928DP・PAC-SA44DP別売のドレンソケットPAC-SA46DSをご利用ください。
PAC-928DPドレンパンの据付けはユニットを据付ける際に同時に行います。取り付け詳細は別売部品の中に入っている説明書をご覧ください。

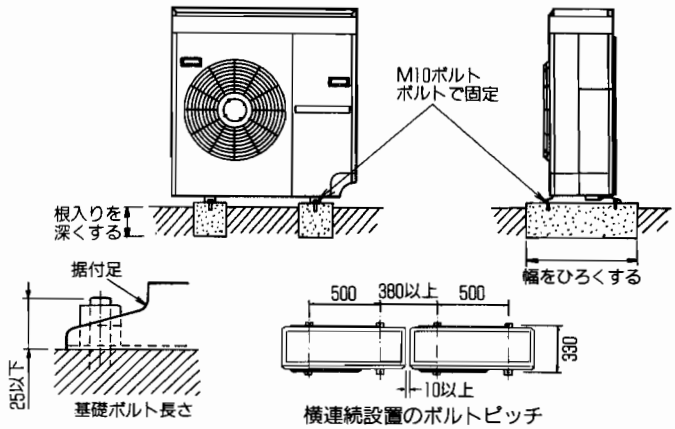

注. 基礎ボルト長さは据付足下面より25mm以内にしてください。

2 サービスパネルの外し方

- サービスパネル取り付けネジ3本をはずし、パネルを矢印の方向に引いてサービスパネルをはずしてください。

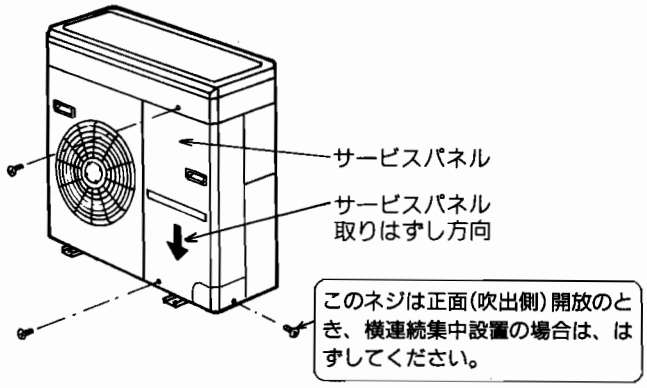

3 内外接続電線の接続

●後日のサービスのことも考え、内外接続電線には余裕をもたせてください。

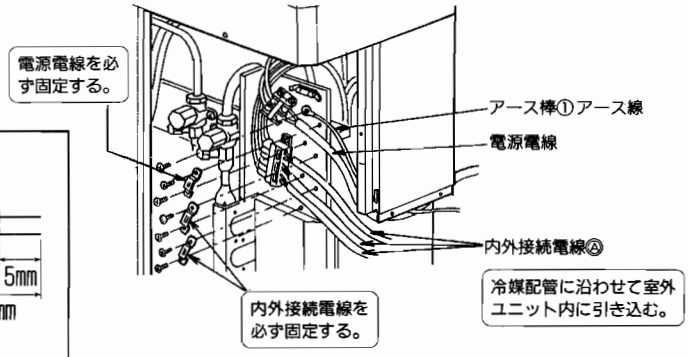

●内外接続電線は右図の寸法に皮むきしてください。
●内外接続電線はユニット内部の配管パイプに接触させないよう注意してください。
●個々の室内ユニットと室外ユニットの内外接続電線の接続間違いのないよう十分注意してください。

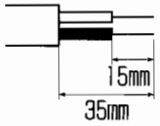

●室内ユニットとの配線接続は下図のように行ってください。
(下図は壁掛形の場合を示します。)
●室内ユニットの端子板は下図と異なる場合があります。詳細は室内ユニットに添付された据付説明書をご覧ください。

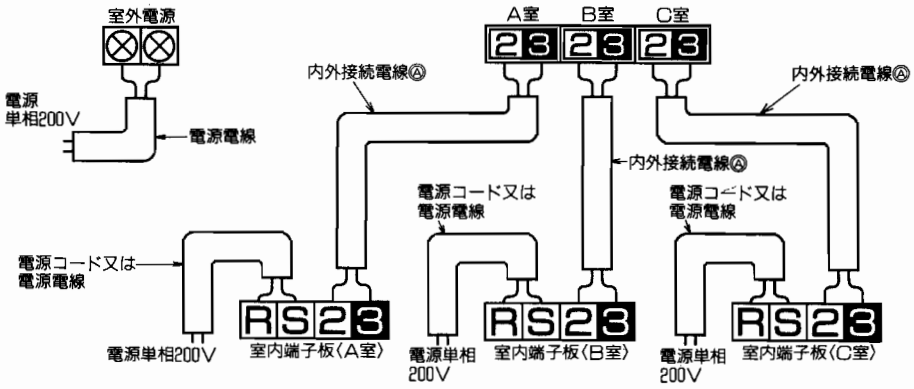

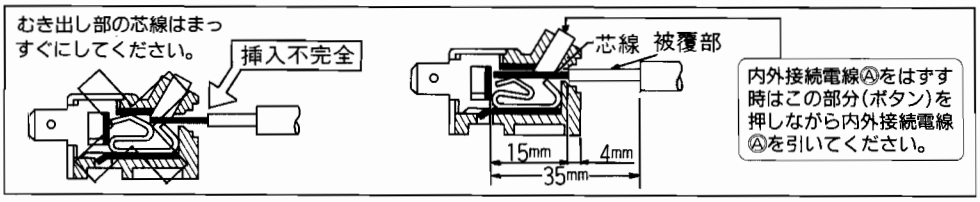

4 電　源

●電源電線のルームエアコンへの引き込み接続工事については下記の仕様表に合わせ電気設備の技術基準及び内線規程に従って施工してください。
●回路はルームエアコン専用回路としてください。

定格電圧	運転電流 (50/60Hz)	始動電流 (50/60Hz)	電源電線(分岐回路)の太さと長さ 電線径 (㎜)/最大こう長 (m)		
単相200V	15.6A	15.6A	φ2.0/17	φ2.6/29	φ3.2/45

引込線での電圧が低かったり容量が不足したりして始動しにくい場合は、電力会社に相談して、電圧、容量を改善してください。

冷媒配管に関する注意事項

●このユニットは、フレア接続となっています。
●冷媒配管、ドレン配管とも露たれを防止するため充分な防露断熱工事を施工してください。
●冷媒配管は下図のように室内ユニット、室外ユニットの接続部間をフレア接続します。

通常接続の場合

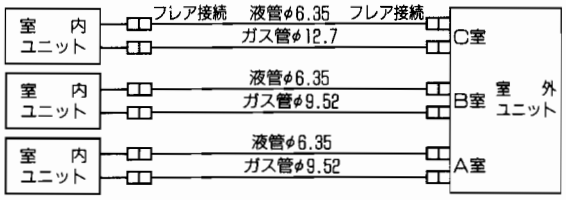

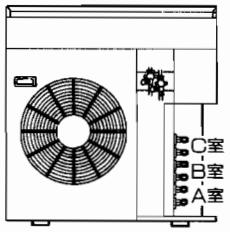

●この室外ユニットは3台の室内ユニットを接続できます。一番下の配管からA室、二番目がB室、3番目がC室の順となります。室外ユニットの継手サイズと配管サイズが合わない場合はL形異径継手が必要です。

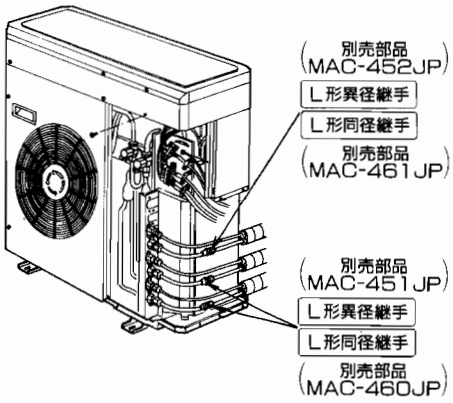

(1)配管サイズの選定

●冷媒配管の径は室内ユニット(形名・能力)によって異なります。室内・室外ユニットの接続配管の径は下記表に合わせてください。
●冷媒配管径と室外ユニットの配管接続口の径が合わない場合は別売のL形異径継手をご使用ください。
●この室外ユニットには冷房定格能力5.0kWの室内ユニットは接続できません。
●A・B室に3.2kW・4.0kWの室内ユニットを接続する場合は別売L形異径継手MAC-451JPをご使用ください。
●C室に2.2kW・2.8kWの室内ユニットを接続する場合は別売L形異径継手MAC-452JPをご使用ください。
●上記以外の組合せの場合ではL形同径継手MAC-460JP、MAC-461JPをご使用になりますと室外ユニットへの配管施工に大変便利です。

冷房能力 (kW)	室内ユニット本体 配管サイズ		使用接続 配管サイズ	室外ユニット本体 バルブサイズ		
2.2	液管	φ6.35mm 1/4"	φ6.35mm 1/4"	φ6.35mm 1/4"	液管	A・B室
2.8	ガス管	φ9.52mm 3/8"	φ9.52mm 3/8"	φ9.52mm 3/8"	ガス管	
3.2	液管	φ6.35mm 1/4"	φ6.35mm 1/4"	φ6.35mm 1/4"	液管	C室
4.0	ガス管	φ12.7mm 1/2"	φ12.7mm 1/2"	φ12.7mm 1/2"	ガス管	

L形異径(同径)継手の形状

	A	B	C
MAC-451JP	159	φ9.52mm 3/8"	φ12.7mm 1/2"
MAC-452JP	155.5	φ12.7mm 1/2"	φ9.52mm 3/8"
MAC-460JP	155.5	φ9.52mm 3/8"	φ9.52mm 3/8"
MAC-461JP	159	φ12.7mm 1/2"	φ12.7mm 1/2"

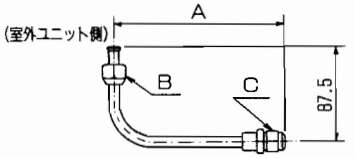

(2)冷媒量の調整

●配管長の合計が20mを超える場合は冷媒の追加チャージが必要です。(フロン22ガス使用)
(室外ユニットには配管長20m分の冷媒が封入されています。

20mまで	追加チャージ不要	
20mを超える場合	追加チャージ	追加冷媒量(g)=20×(L−20) L:配管実長(m)

計算例:配管実長が35mのときの追加冷媒量=20×(35−20)=300g

(3)冷媒配管の制限

1. 配管長の合計は50m以内です。
2. 1台当りの配管長さは25m以内
3. 各々の室内ユニット間の高低差は10m以内
4. 各々の室内ユニットと室外ユニットの高低差は10m以内
5. 1台当りの配管曲げ箇所は25ヵ所以内
6. 配管の曲げ箇所の総数は50ヵ所以内

上記の制限を守って冷媒配管の接続を行ってください。

MXZ-9010S

室内ユニット(4台)、室外ユニット(1台)を使用して1室(単独)から4室(同時)の冷房・暖房・ドライ運転が可能なマルチエアコンです。

室内ユニット据付の制約

この室外ユニットに接続できる室内ユニットには、下記の制約がありますのでご注意ください。

- 室内ユニットは壁掛形・床置形・天井カセット形・フリービルトイン形・天井埋込形・壁埋込形の6形態を用意しています。くわしくは室内ユニットの組合せ一覧(本紙P455)をご参照ください。
  (この据付図の室内ユニットは壁掛形の場合を示しています。)
- 3室の室内ユニットの冷房定格能力の合計が13.6kW以下(例2.8kW+2.8kW+4.0kW+4.0kW) しか接続できません。
- 室内ユニット1室当りの冷房定格能力が2.2kW、2.8kW、3.2kW、4.0kW、5.0kWの室内ユニットしか接続できません。

室内外ユニット据付図

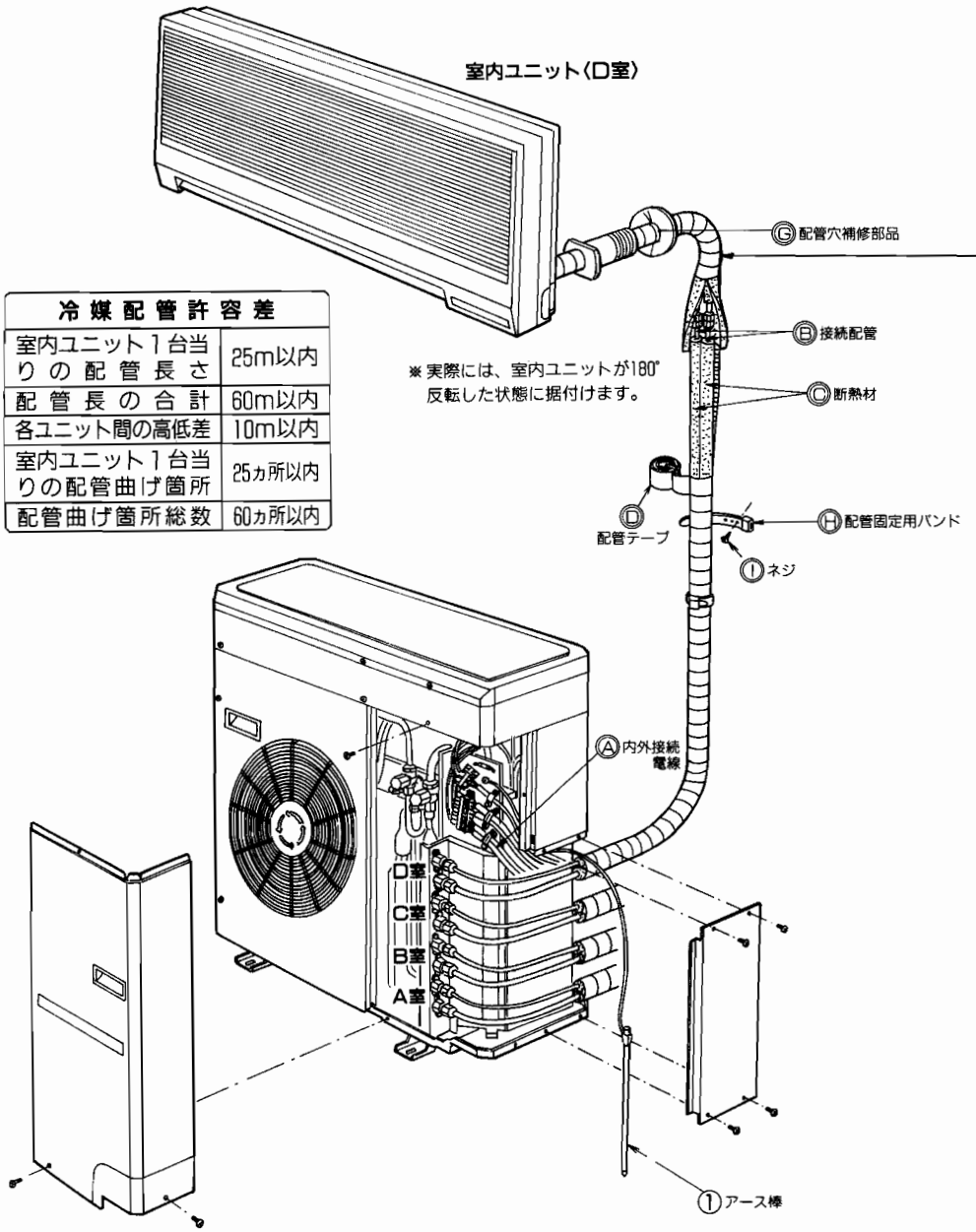

- 外壁が金属(トタンなど)及びメタルラスが内部に入っている壁面に配管などを取り付ける場合は、壁面と配管との間に厚さ20mm以上の防腐剤を施した木材を使用するか、または絶縁ビニルテープを7~8回巻きつけて絶縁を施してください。
- 室外配管の仕上り外観をより美しくするための「配管化粧カバー」(別売部品)があります。

冷媒配管許容差	
室内ユニット1台当りの配管長さ	25m以内
配管長の合計	60m以内
各ユニット間の高低差	10m以内
室内ユニット1台当りの配管曲げ箇所	25ヵ所以内
配管曲げ箇所総数	60ヵ所以内

室外ユニット付属部品

据付前に下記部品を確認してください。

	部品名	数量
①	アース棒 (アース線付)	1

現地で準備していただく部品

	部品名	数量
Ⓐ	内外接続電線 VAケーブル(2芯)φ2.0mm	1
Ⓑ	接続配管 (配管サイズの選定) による。	各1
Ⓒ	断熱材 室内ユニット据付要領参照	各1
Ⓓ	配管テープ	1
Ⓔ	延長ドレンホース (または軟質塩ビホース内径15mm / 硬質塩ビパイプVP16)	1
Ⓕ	冷凍機油	1
Ⓖ	配管穴補修部品 パテ、カバー(または石膏等)	1
Ⓗ	配管固定用バンド	1
Ⓘ	Ⓗの固定用ネジ	1
Ⓙ	冷媒ガスボンベセット (真空ポンプ、ガスボンベ、フロンガスガス、冷媒注入パイプ)	1

- 上記部品表の数量は室内ユニット1台当りの使用数です。
- 別売の延長配管 (MAC-470PI~473PI・480PI~484PI・680PI~684PI・720PI~724PI・670PI~674PI・730PI~734PI)には上記部品Ⓐ~Ⓘが含まれております。

吹出口からの風を遮るような物を吹出口の近くに置くのはお止めください。吹き出し空気の影響により誤動作することがあります。

ドレン排水

- 雨水やドレンをまとめて排水する場合は別売部品のドレンパン及びドレンソケットをご利用ください。
  別売ドレンパン形名・PAC-928DP・PAC-SA44DP
  別売ドレンソケット形名・PAC-SA46DS

室外ユニット据付上の注意事項についてはP500のMXZ-6710Sを参照してください。

電　源

定格電圧	運転電流 (50/60Hz)	始動電流 (50/60Hz)	電源電線(分岐回路)の太さと長さ 電線径 (mm)/最大こう長 (m)	
単相200V	22.8A	22.8A	φ2.6/19	φ3.2/30

冷媒配管に関する注意事項

- このユニットは、フレア接続となっています。
- 冷媒配管、ドレン配管とも露たれを防止するため充分な防露断熱工事を施工してください。
- 冷媒配管は下図のように室内ユニット、室外ユニットの接続部間をフレア接続します。

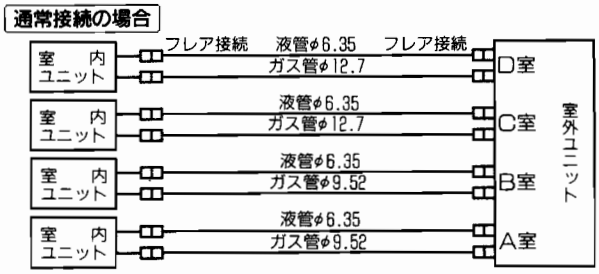

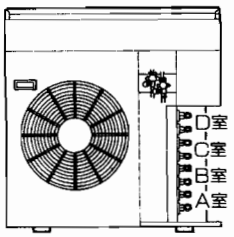

- この室外ユニットは4台の室内ユニットを接続できます。一番下の配管からA室、二番目がB室、3番目がC室、4番目がD室の順となります。室外ユニットの継手サイズと配管サイズが合わない場合はL形異径継手が必要です。

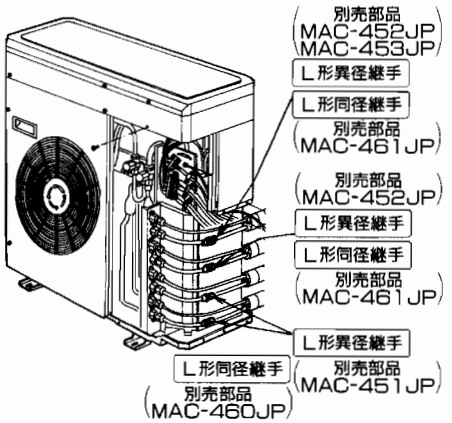

(1)配管サイズの選定

- 冷媒配管の径は室内ユニット(形名・能力)によって異なります。室内・室外ユニットの接続配管の径は下記表に合わせてください。
- 冷媒配管径と室外ユニットの配管接続口の径が合わない場合は別売のL形異径継手をご使用ください。
- A・B室に3.2kW・4.0kWの室内ユニットを接続する場合は別売L形異径継手MAC-451JPをご使用ください。
- C・D室に2.2kW・2.8kWの室内ユニットを接続する場合は別売L形異径継手MAC-452JPをご使用ください。
- C・D室に5.0kWの室内ユニットを接続する場合は別売異径継手MAC-453JPをご使用ください。
- 上記以外の組合せの場合ではL形同径継手MAC-460JP、MAC-461JPをご使用になりますと室外ユニットへの配管施工に大変便利です。

冷房能力 (kW)	室内ユニット本体 配管サイズ		使用接続配管サイズ
2.2	液管	φ6.35mm 1/4"	φ6.35mm 1/4"
2.8	ガス管	φ9.52mm 3/8"	φ9.52mm 3/8"
3.2	液管	φ6.35mm 1/4"	φ6.35mm 1/4"
4.0	ガス管	φ12.7mm 1/2"	φ12.7mm 1/2"
5.0	液管	φ6.35mm 1/4"	φ6.35mm 1/4"
	ガス管	φ15.88mm 5/8"	φ15.88mm 5/8"

室外ユニット本体 バルブサイズ		
φ6.35mm 1/4"	液管	A・B室
φ9.52mm 3/8"	ガス管	
φ6.35mm 1/4"	液管	C・D室
φ12.7mm 1/2"	ガス管	

L形異径(同径)継手の形状

	A	B	C
MAC-451JP	159	φ9.52mm 3/8"	φ12.7mm 1/2"
MAC-452JP	155.5	φ12.7mm 1/2"	φ9.52mm 3/8"
MAC-453JP	161.5	φ12.7mm 1/2"	φ15.88mm 5/8"
MAC-460JP	155.5	φ9.52mm 3/8"	φ9.52mm 3/8"
MAC-461JP	159	φ12.7mm 1/2"	φ12.7mm 1/2"

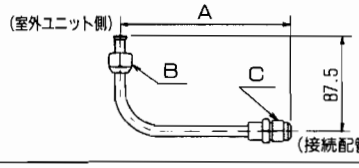

(2)冷媒量の調整

- 配管長の合計が20mを超える場合は冷媒の追加チャージが必要です。(フロン22ガス使用)

(室外ユニットには配管長20m分の冷媒が封入されています。)

配管長			
	20mまで	追加チャージ不要	
	20mを超える場合	追加チャージ	追加冷媒量(g)=20×(L−20)

L：配管実長(m)

計算例：配管実長が35mのときの追加冷媒量=20×(35−20)=300g

(3)冷媒配管の制限

1. 配管長の合計は60m以内です。
2. 1台当りの配管長さは25m以内
3. 各々の室内ユニット間の高低差は10m以内
4. 各々の室内ユニットと室外ユニットとの高低差は10m以内
5. 1台当りの配管曲げ箇所は25ヵ所以内
6. 配管の曲げ箇所の総数は60ヵ所以内

上記の制限を守って冷媒配管の接続を行ってください。

MSZ-2210XS
MSZ-2810XS
MSZ-3210XS

室内ユニット据付図

- この室内ユニットは、前パネルを取りはずさないで据付けることができます。
- この据付図は別売の延長パイプを使用した例です。

据付板と室内ユニットの関連寸法(㎜)

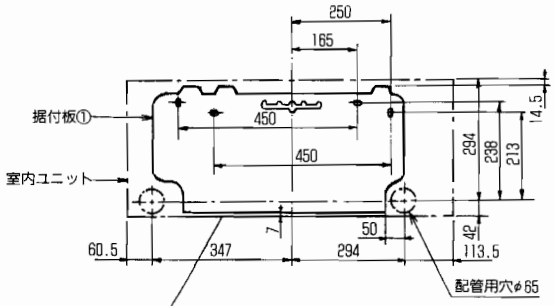

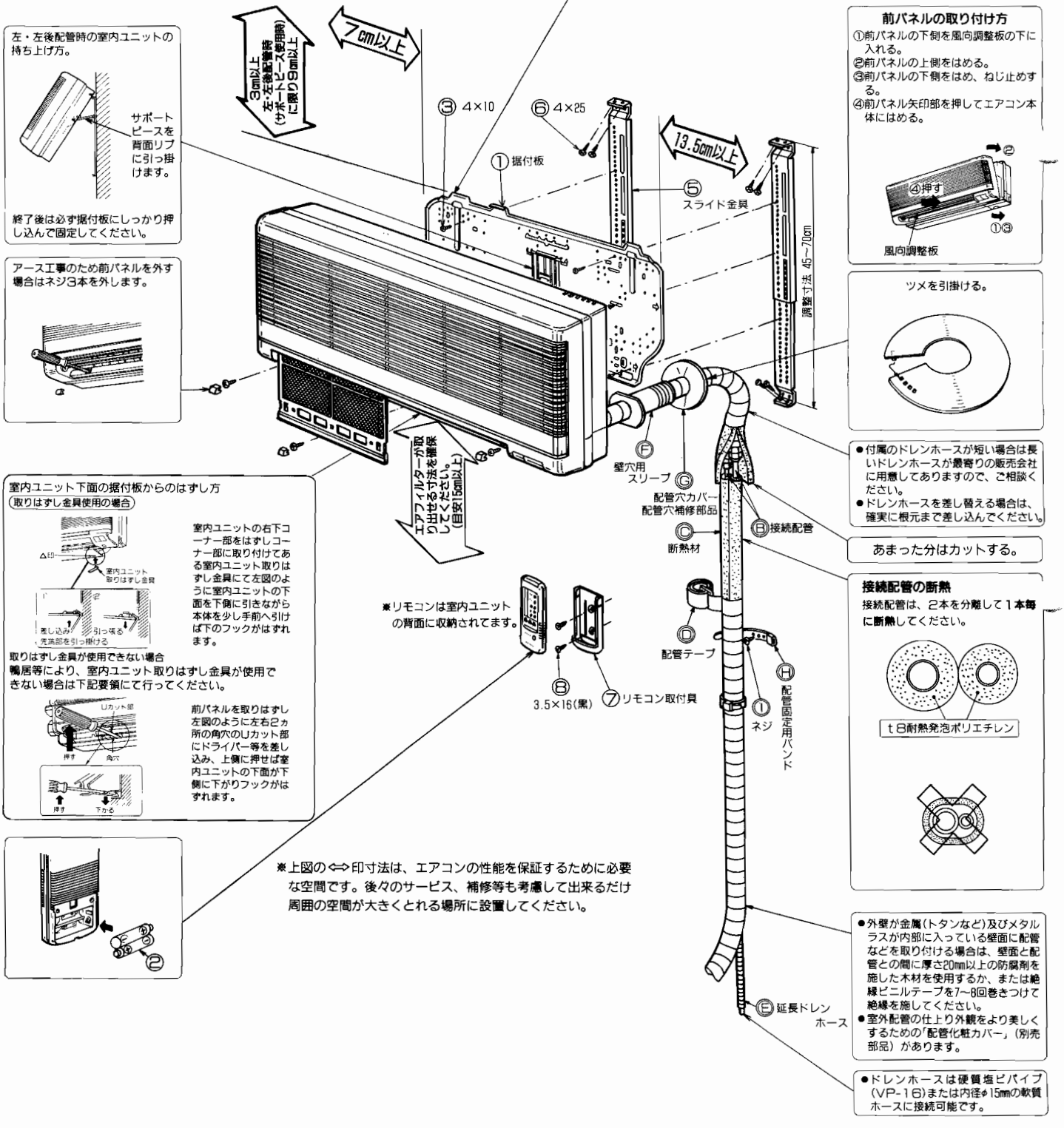

※上図の⇔印寸法は、エアコンの性能を保証するために必要な空間です。後々のサービス、補修等も考慮して出来るだけ周囲の空間が大きくとれる場所に設置してください。

室内ユニット付属部品

据付前に下記部品を確認してください。

①	据付板	1
②	乾電池 リモコンスイッチ用　単4形	2
③	①の固定用ネジ 4×10	8
④	アースネジ M4×8 室内ユニットの集交換器よりアースをとる場合に使用	1
⑤	スライド金具	2 セット
⑥	⑤の固定用ネジ 4×25	8
⑦	リモコン取付具	1
⑧	⑦の固定用ネジ 3.5×16(黒)	2
⑨	フェルトテープ	1
⑩	冷凍機油	1
⑪	電源コード (室内側コンセントから電源をとる場合に使用)	1

現地で準備していただく部品

	部　品　名	数量
Ⓐ	内外接続電線 VVFケーブル(2芯)φ2.0mm	1
Ⓑ	接続配管 液管φ6.35(¼") ガス管 MSZ-2210XS,2810XSの場合φ9.52(⅜") MSZ-3210XSの場合　φ12.7(½")	各1
Ⓒ	断熱材 耐熱発泡ポリエチレン 比重0.045　t8 (液管用、ガス管用)	各1
Ⓓ	配管テープ	1
Ⓔ	延長ドレンホース (または軟質塩ビホース内径φ15mm 硬質塩ビパイプVP16)	1
Ⓕ	壁穴用スリーブ	1
Ⓖ	配管穴補修部品 パテ、カバー(または石膏等)	1
Ⓗ	配管固定用バンド (配管長さにより異なります)	2~5
Ⓘ	Ⓗの固定用ネジ (配管長さにより異なります)	2~5

- 上記部品表の数量は室内ユニット1台当りの使用数です。
- 別売の延長パイプ
  (MSZ-2210XS,2810XSの場合
  MAC-470PI~473PI
  MSZ-3210XSの場合
  MAC-680PI~684PI
  には上記部品Ⓐ~Ⓘ相当が含まれております。

- 高層住宅等、高所に据付ける場合、強風によるドレンホース内の逆流により室内ユニットからの水もれがおきる場合がありますが、対策部品を用意しておりますので必要な場合には最寄りのサービスセンターにお問い合わせください。(有償部品)

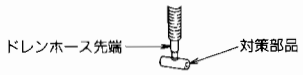

電　源

- 電源電線のルームエアコンへの引き込み接続工事については右記の仕様表に合わせ電気設備技術基準及び内線規程に従って施工してください。
- 回路はルームエアコン専用回路としてください。

形　名	定格電圧	運転電流 (50/60Hz)	コンセント		電源コードの長さ		電源電線(分岐回路)の太さと長さ
			定格	形　状	左出し	右出し	電線径(mm)/最大こう長(m)
MSZ-2210XS	単相200V	0.2A	250V 20A	⏚または端子盤	0.6m	1.3m	φ1.6/—
MSZ-2810XS	単相200V	0.2A	250V 20A	⏚または端子盤	0.6m	1.3m	φ1.6/—
MSZ-3210XS	単相200V	0.2A	250V 20A	⏚または端子盤	0.6m	1.3m	φ1.6/—

電源コードの中間接続の禁止

電源コードを途中で切断して中間接続したり、コンセントから延長コードで接続することは絶対に行わないでください。不適正な接続は過熱・火災などの原因となります。

MSZ-4010XS

室内ユニット据付図

あらかじめフレア配管を壁に埋設しておく場合

ユニットの下面のアンダーカバーをはずすと作業がしやすくなります。

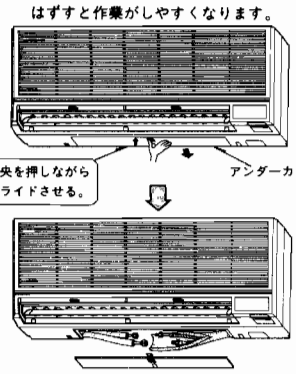

接続配管の断熱

接続配管は、2本を分離して1本毎に断熱してください。

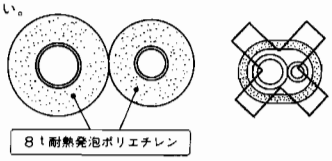

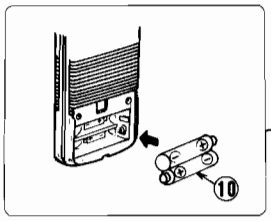

据付板に室内ユニットの大きさを表わす刻印がありますのでそれを参考に据付位置を決めてください。

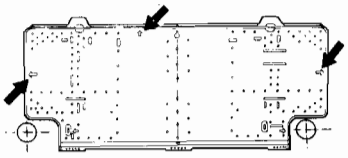

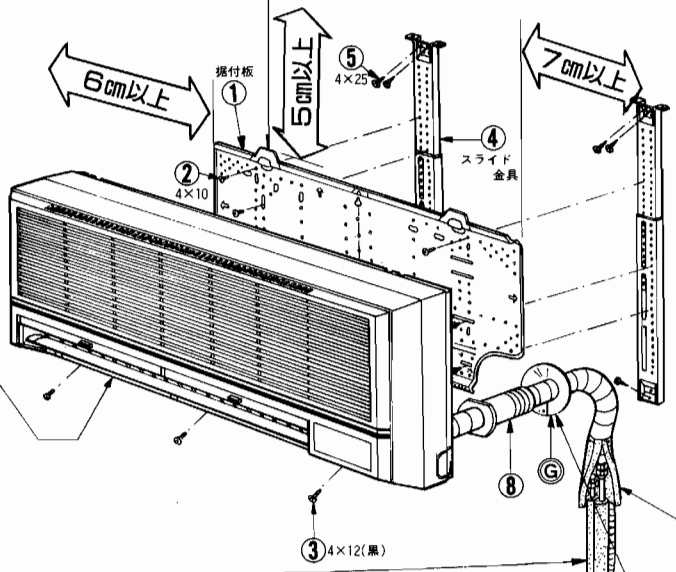

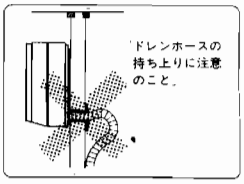

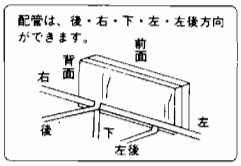

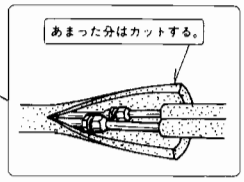

※リモコンは室内ユニットの背面に収納されてます。

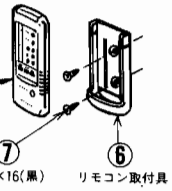

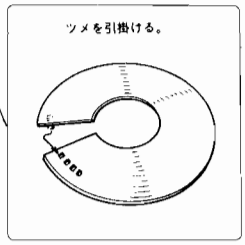

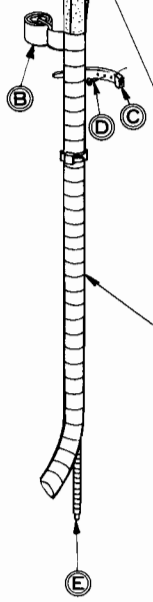

※上図の⇔印寸法は、エアコンの性能を保証するために必要な空間です。後々のサービス、補修等も考慮して出来るだけ周囲の空間が大きくとれる場所に設置してください。

●外壁が金属(トタンなど)及びメタルラスが内部に入っている壁面に配管などを取り付ける場合は、壁面と配管との間に厚さ20mm以上の防腐剤を施した木材を使用するか、または絶縁ビニルテープを7~8回巻きつけて絶縁を施してください。
●室外配管の仕上り外観をより美しくするための「配管化粧カバー」(別売部品)があります。

●高層住宅等、高所に据付ける場合、強風によるドレンホース内の逆流により室内ユニットからの水もれがおきる場合がありますが、対策部品を用意しておりますので必要な場合には最寄りのサービスセンターにお問い合わせください。(有償部品)

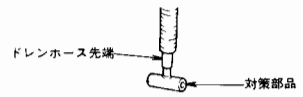

室内ユニット付属部品

据付前に下記部品を確認してください。

①	据付板	1
②	①の固定用ネジ 4×10	8
③	室内ユニット固定用ネジ 4×12(黒)	3
④	スライド金具	2 セット
⑤	④の固定用ネジ 4×25	8
⑥	リモコン取付具	1
⑦	⑥の固定用ネジ 3.5×16(黒)	2
⑧	壁穴用スリーブ	1
⑨	フェルトテープ	1
⑩	乾電池 リモコンスイッチ用 単4形	2
⑪	アースネジ M4×8 (室内ユニットの熱交換器よりアースをとる場合に使用)	1
⑫	冷凍機油	1
⑬	電源コード (室内側コンセントから電源をとる場合に使用)	1

別売部品の付属部品

延長配管 (MAC-660PI~664PI)

Ⓐ	内外接続電線 VVFケーブル(3芯)φ2.0mm	2
Ⓑ	配管テープ (配管長さにより個数が異なります。)	1~5
Ⓒ	配管固定用バンド (配管長さにより個数が異なります。)	2~7
Ⓓ	©の固定用ネジ (配管長さにより個数が異なります。)	2~7
Ⓔ	ドレンホース	1
Ⓕ	パテ	1
Ⓖ	配管穴カバー	1
Ⓗ	冷凍機油	1

電源

形名	定格電圧	運転電流 (50/60Hz)	コンセント 定格	コンセント 形状	電源コードの長さ 左出し	電源コードの長さ 右出し	電源電線(分岐回路)の太さと長さ 電線径(mm)/最大こう長(m)
MSZ-4010XS	単相200V	0.25/0.25A	250V 20A	㊀㊁または端子盤	0.6m	1.3m	φ1.6/—

MFZ-2810XS
MFZ-3210XS
MFZ-4010XS

室内ユニット据付図

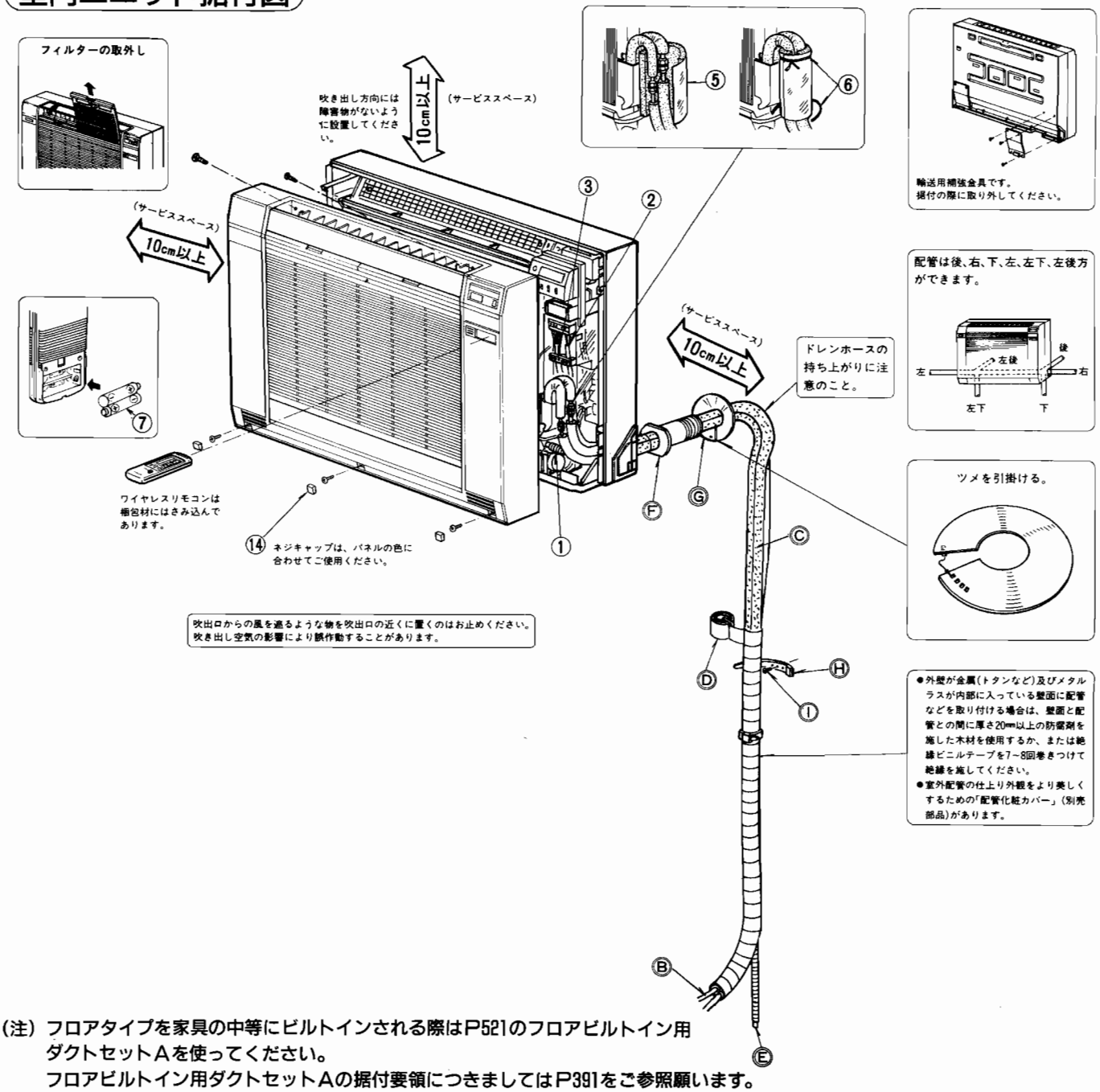

(注) フロアタイプを家具の中等にビルトインされる際はP521のフロアビルトイン用ダクトセットAを使ってください。
フロアビルトイン用ダクトセットAの据付要領につきましてはP391をご参照願います。

室内ユニット付属部品

据付前に下記部品を確認してください。

①	ドレンホース	1
②	電源コード	1
③	電線固定具 (室内ユニット用)	1
④	③の固定用ネジ (4×12)	3
⑤	パイプカバー	1
⑥	バンド	2
⑦	乾電池 リモコンスイッチ用 単4形	2
⑧	室内ユニットの倒れ防止用金具	2
⑨	⑧の固定用ネジ (4×10) 室内ユニット用	2
⑩	⑧の固定用ネジ (4×20) 壁面用	2
⑪	平 板	1
⑫	室内ユニットの倒れ防止用木ネジ 壁面用2, 床面用2	4
⑬	フェルトテープ	1
⑭	ネジキャップ 前パネル固定用ネジの隠し(2色)	6
⑮	冷凍機油	1

現地で準備していただく部品

Ⓐ	内外接続電線 VVFケーブル(2芯) φ2.0mm	1
Ⓑ	接続配管 液管φ6.35(¼") ガス管 MFZ-2810XSの場合φ9.52(⅜"F) MFZ-3210XS, 4010XSの場合φ12.7(½"F)	各1
Ⓒ	断熱材 耐熱発泡ポリエチレン 比重0.045 t8 (液管用、ガス管用)	各1
Ⓓ	配管テープ	1
Ⓔ	延長ドレンホース (または軟質塩ビホース内径φ15mm 硬質塩ビパイプVP16)	1
Ⓕ	壁穴用スリーブ	1
Ⓖ	配管穴補修部品 パテ、カバー(または石膏等)	1
Ⓗ	配管固定用バンド (配管長さにより異なります)	2～5
Ⓘ	Ⓗの固定用ネジ (配管長さにより異なります)	2～5

●別売の延長パイプ
(MFZ-2810XSの場合 MAC-470PI～473PI
MFZ-3210XS, 4010XSの場合 MAC-680PI～684PI)
には上記部品Ⓐ～Ⓘ相当が含まれております。

ビルトインタイプ室内ユニットの据付要領は1対1の室内ユニット据付要領と全く同一ですので、下記のページをご参照ください。

■天井カセットタイプ室内ユニット　MLZ-2810S-IN……397
MLZ-3210S-IN……397
MLZ-4010S-IN……397
MLZ-5010XS……397

■壁埋込タイプ室内ユニット　MTZ-2810S-IN……401
MTZ-4010S-IN……401

■フリービルトインタイプ室内ユニット　MBZ-2810S-IN……405
MBZ-3210S-IN……405
MBZ-4010S-IN……405

■天井埋込タイプ室内ユニット　MEH-2820S-IN……413
MEH-4020S-IN……413
MEH-5020S-IN……413

試運転

●試運転をはじめる前に、誤配線がないか、もう一度確認してください。
誤配線をしますと正常な運転ができないか、又はヒューズが切れて運転ができなくなります。

●試運転は応急運転スイッチのスライドスイッチと押ボタンとで行ないます。応急運転スイッチの押ボタンを押すと30分間試運転の状態になります。30分以降は応急運転(暖冷房共24℃設定温度)となります。

●試運転は次の手順で確認してください。

① 暖房 (暖房運転から行なってください。)

●応急運転スイッチのスライドスイッチを「暖房」にセットしてから、押ボタンを押して運転してください。

この時約5秒後に「運転」「霜取・予熱」のランプが点滅する場合は誤配線ですので、内外接続電線を点検してください。

② 冷房

●スライドスイッチを「冷房」にセットしてください。3分後に冷房運転を開始します。

③暖房、冷房運転が確認できましたら、応急運転スイッチの押ボタンを押して運転を停止してください。

注) 試運転、応急運転中にリモコンからの操作を行ないますと、試運転、応急運転は自動的に解除されます。

④ リモコンの受信確認

●リモコンの運転/停止ボタンを押して、室内ユニット本体が「ピッ」となることを確認してください。
もう一度リモコンの運転/停止ボタンを押して「切」にしてください。

切換スイッチは「冷房・暖房」どちらになっていてもリモコン側の設定にしたがいますので、リモコンでの操作の時はさわる必要がありません。

再起動防止機構について

●リモコン運転時は、機器の保護のため、3分再起動防止機構が作動して、一旦圧縮機が停止しますと、3分間は、圧縮機が再運転しないようになっています。

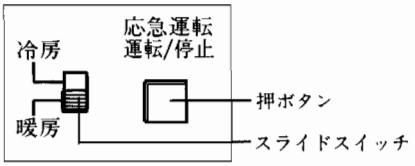

●冷房・暖房とも1台運転から全室運転まで確認してください。
(但し、各部屋の運転モードが異なると霜取ランプのみが点灯して運転できませんので、複数台運転時は各部屋の運転モードが同じになっていることを確認してから試運転を行ってください。

故障診断要領（MXZ-6710S・MXZ-9010Sの場合）

室内ユニットに異常がないことを確認後、次のチェックをしてください。

1．室外ファンも圧縮機も動作しない。

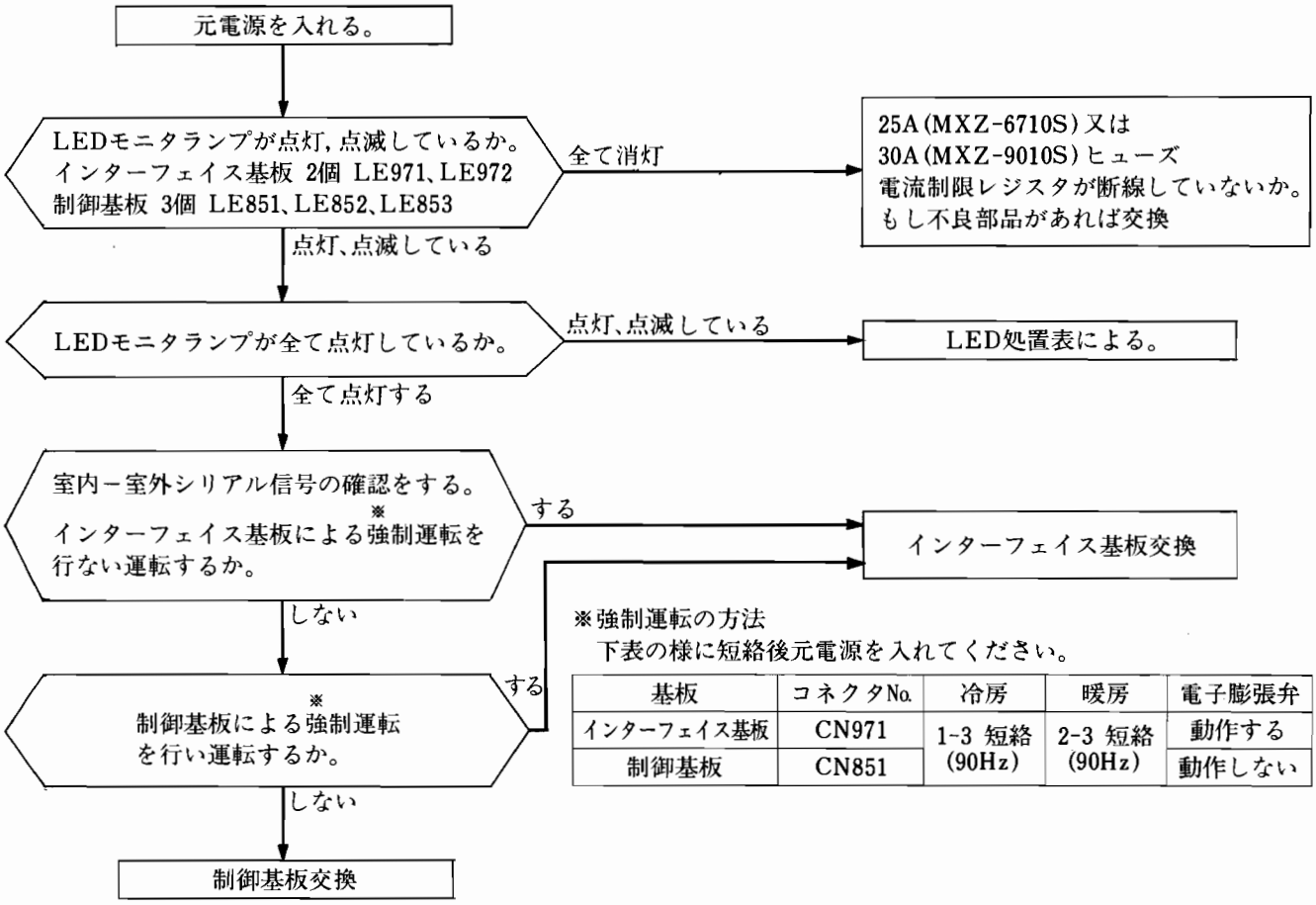

※強制運転の方法
下表の様に短絡後元電源を入れてください。

基板	コネクタNo.	冷房	暖房	電子膨張弁
インターフェイス基板	CN971	1-3 短絡 (90Hz)	2-3 短絡 (90Hz)	動作する
制御基板	CN851			動作しない

2．圧縮機が動作しない。（室外プロペラファンのみ動作する）

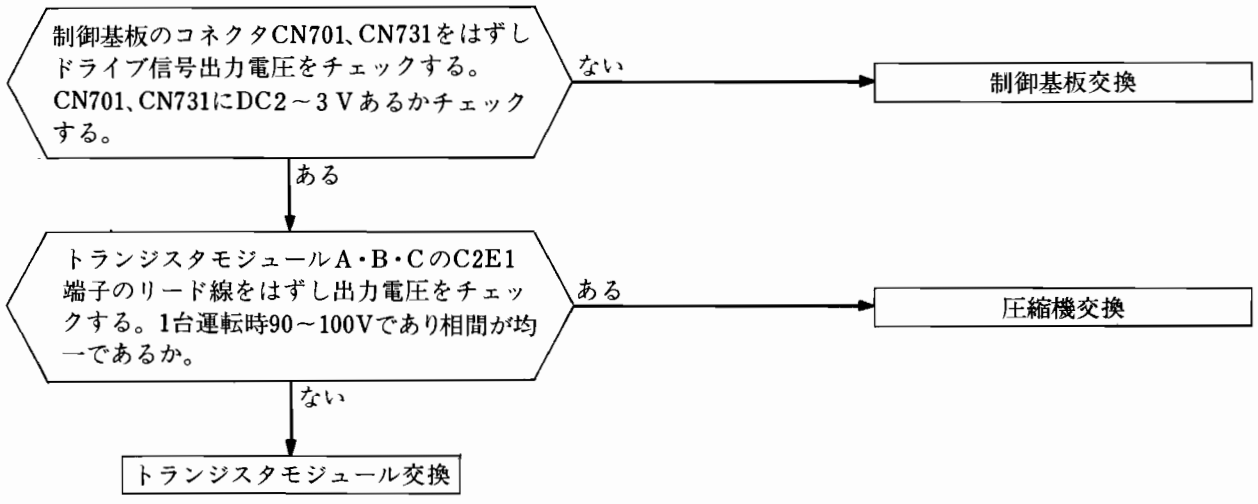

3．室外プロペラファンが動作しない。(圧縮機のみ動作する)

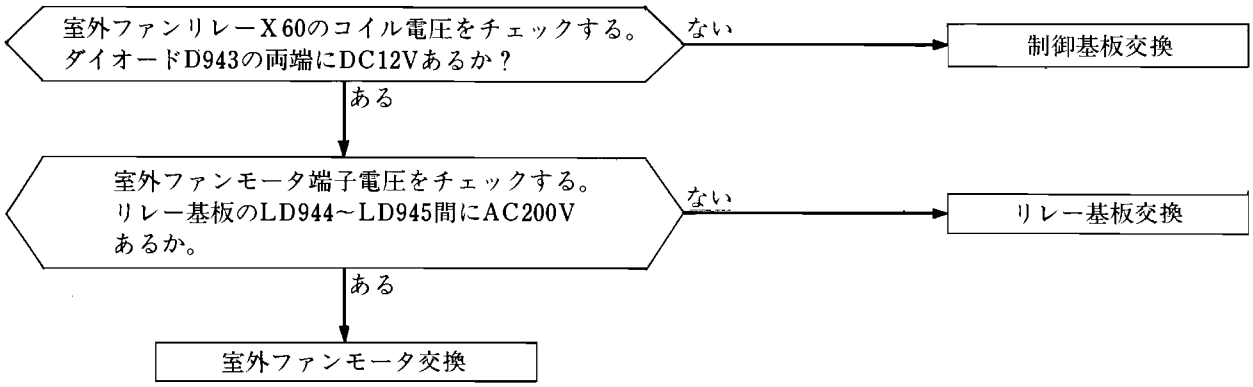

4．暖房運転にセットしても冷房運転する。

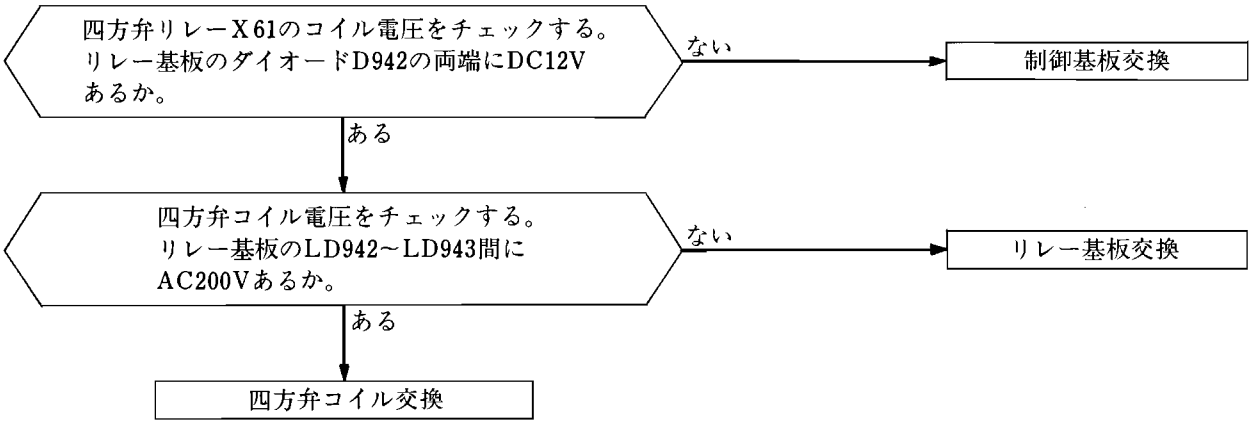

5．圧縮機、室外ファンは運転するが冷えない、又は暖まらない。

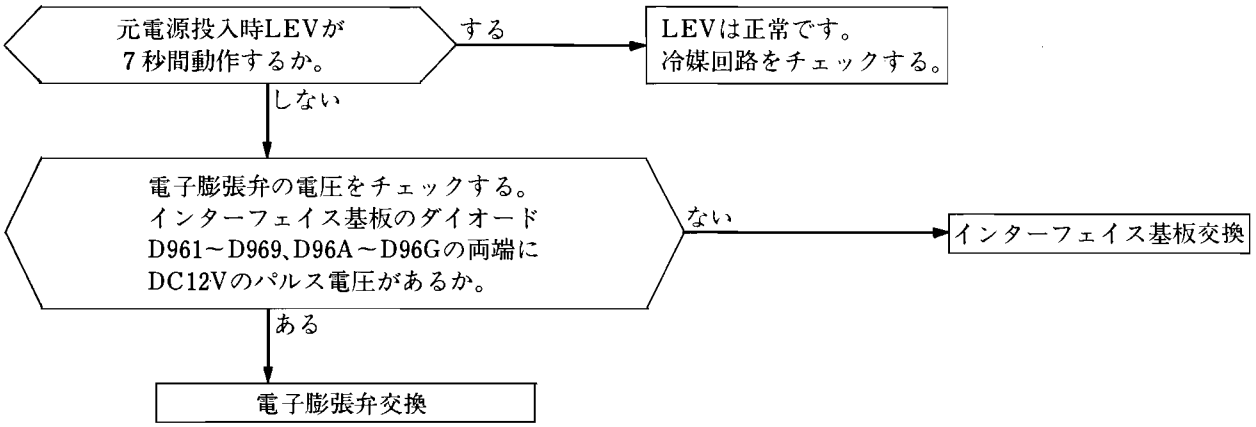

6．運転してもすぐ停止する。

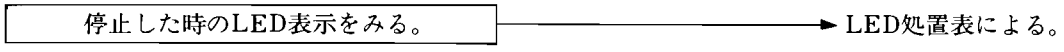

7．他の室内ユニットと同一運転モードにしてもスタンバイモードになる。

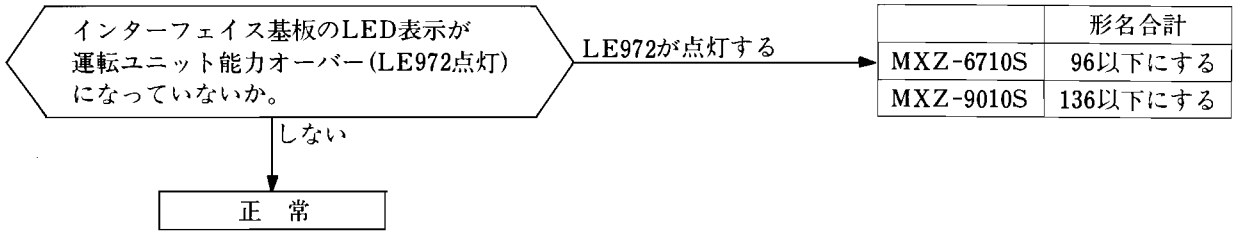

	形名合計
MXZ-6710S	96以下にする
MXZ-9010S	136以下にする

LED処置表

インターフェイス基板

●点灯、☀点滅、○消灯

区分	LE971	LE972	機能名	原因	処置
正常	●	●	正常動作		停止中も点灯
異常停止	☀	☀	シリアル信号異常	制御マイコンとのシリアル信号が正常送受信できていない。	制御基板CN853、I/F基板CN991のチェック。異常ない場合は基板交換。
	○	☀	LEVマイコン異常	LEVマイコンが正常動作していない。	インターフェイス基板交換。
	●	☀	吸入サーミスタ異常	吸入サーミスタが開放又は短絡している。	CN982チェック。サーミスタの抵抗値を計り異常ならば交換。
	●	☀	蒸発サーミスタ異常	蒸発サーミスタが開放又は短絡している。	CN981チェック。サーミスタの抵抗値を計り異常ならば交換。
遮断停止	☀	○	吸入S.H.補正遮断	吸入スーパーヒートが大きすぎる。	
その他	○	●	運転ユニット能力オーバー	運転ユニットの能力コードの合計がオーバーしてスタンバイしている室内機がある。	MXZ-6710S：形名合計を96以下にする。 MXZ-9010S：形名合計を136以下にする。
	●	○	液配管サーミスタ異常	液配管サーミスタのA～Dのいずれかが開放又は短絡している。この場合は、圧縮機は運転します。	CN983～986チェック。サーミスタの抵抗値を計り異常ならば交換。

制御基板

区分	LE851	LE852	LE853	機能名	原因	処置
正常	●	●	●	正常動作		停止中も点灯
異常停止	☀	☀	☀	シリアル信号異常	インターフェイスマイコンとのシリアル信号が正常送受信できていない。	制御基板CN853、I/F基板CN991のチェック。異常のない場合は基板交換。
	☀	○	☀	室外サーミスタ異常(I)	フィン温サーミスタ又は吐出サーミスタが開放又は短絡している。	CN651、CN661チェック。サーミスタの抵抗値を計り異常ならば交換。
遮断停止	○	☀	○	過電流遮断	直流部の過電流。	
	○	○	☀	フィン温度遮断	放熱フィン温度が下記の値になった場合圧縮機の運転を停止する。 MXZ-6710S：78℃ MXZ-9010S：90℃	外ファンは動作しているか。フィン上部品のチェック。
	○	☀	☀	吐出温度遮断	吐出管温度が120℃以上になった場合、圧縮機の運転を停止する。	
	○	☀	○	一次電流遮断	周波数を最低にしても一次電流がオーバーした場合、圧縮機の運転を停止する。	CN611のチェック。異常なければリレー基板、制御基板交換。出力が一相欠落していないか。
	○	○	●	高圧スイッチ保護遮断	吐出圧力の上昇。 高圧スイッチがONして、最低周波数より下げる指令が出たとき圧縮機をOFFする。	
保護動作	○	●	●	一次電流保護	一次電流制限の為に周波数を下げる。	
	●	○	●	過負荷保護	力率制御により周波数を下げる。	
	●	●	○	高圧保護	暖房運転時、室内ユニットの配管温度が規定値を超えた場合、圧縮機の周波数を下げる。	
	●	○	○	吐出温度保護	吐出管温度が規定値を超えた場合、運転周波数を下げる。	
	○	○	●	高圧スイッチON	吐出圧力の上昇。高圧スイッチがONした場合、圧縮機の運転周波数を下げる。	
その他	○	●	○	室外サーミスタ異常(II)	霜取りサーミスタが開放又は短絡している。この場合は、圧縮機は運転します。	CN641、CNTH2のチェック。サーミスタの抵抗値を計り、異常ならば交換。

※頻繁に過電流遮断に入る場合は、突入電流制限リレー(X64)がONしていること
CT62が力率検出を行っていること
パワトラ、B/A回路に異常がないことを確認する。

シリアル信号異常はインターフェイス基板と制御基板の間の信号エラーのみを表示します。室内－室外間のシリアル信号異常は検出不可能です。室内ユニットの表示を使用ください。

異常停止、遮断停止の場合、3分後に再起動して異常がなければ正常運転に自動復帰します。

リモコンの使い方

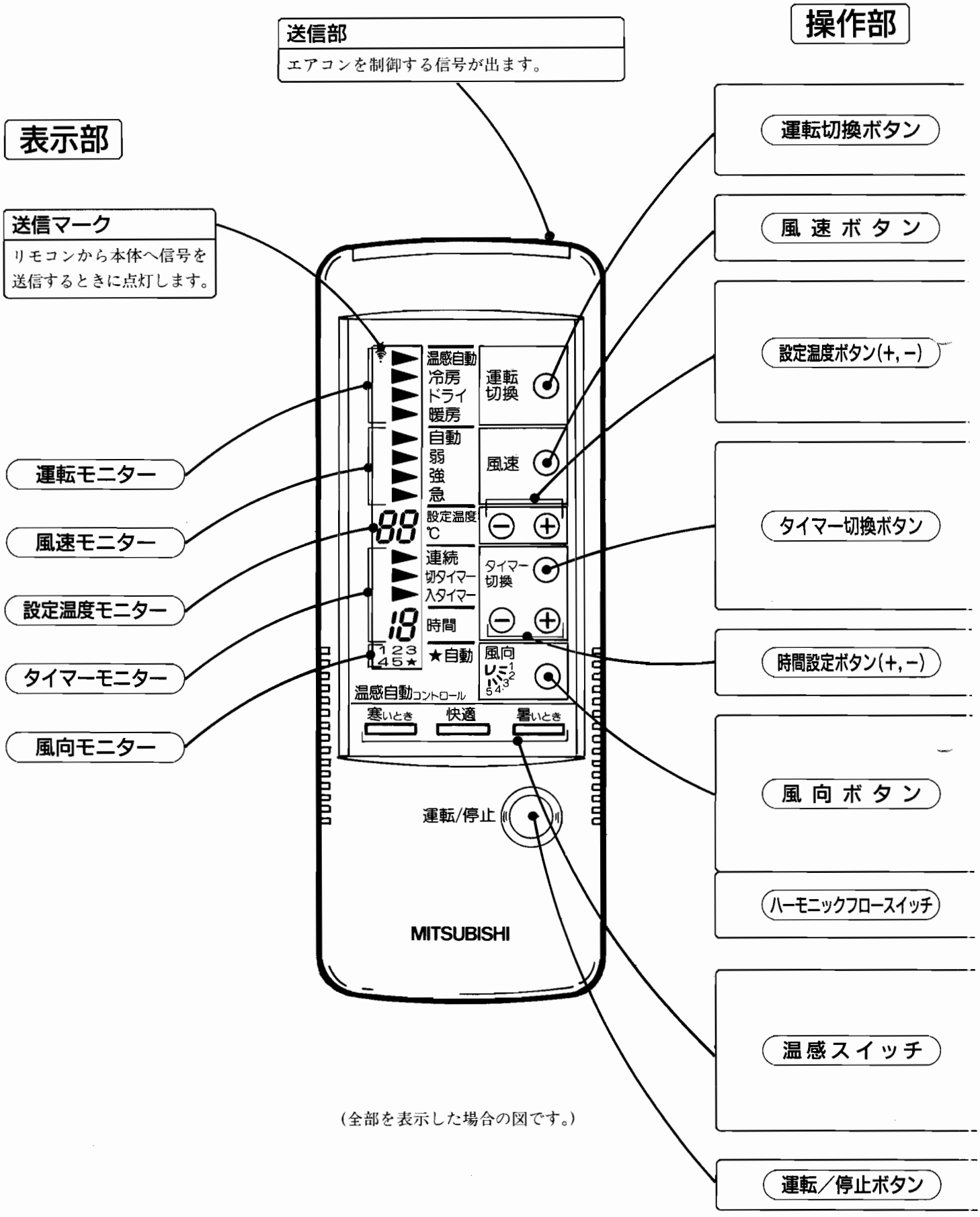

(全部を表示した場合の図です。)

操作は一度セットするだけで、マイコンに記憶されます。次回からは運転/停止ボタンの操作だけでご使用になれます。
ただし、電池を交換したときは、もう一度セットしてください。

操作部のはたらき		表示部の状態
ボタンを押して、ご希望の運転内容をお選びください。 (運転は3種類切換えられます。冷房・ドライ・暖房)		運転モニターの矢印(▶)が運転の内容を指示します。 温感自動にすると運転開始時の室温にあわせ運転内容が自動的にコントロールされます。
風速を切換えるボタンです。(風速は3段階に切換えられます。弱・強・急)		風速モニターの矢印(▶)が設定された風速を指示します。 自動にすると室温に応じて風速が自動的に変わります。
ご希望の室温に温度を設定するボタンです。 「+」または「−」を1回押すごとに設定温度が1℃ずつ変化します。ただし温感自動運転・エレクトロニクスドライ運転の場合はエアコンが自動的に温度を設定しますので、このボタンを押してもはたらきません。		設定温度は設定温度ボタンで設定された温度を表示します。ただし温感自動運転・エレクトロニクスドライ運転の場合は表示しません。
切タイマー・入タイマーの予約を行うボタンです。 切タイマー　おやすみ前などにお使いください。時間がくると、エアコンの運転を停止します。 入タイマー　おめざめどきなどにあわせてセットします。時間がくると、運転を始めます。		タイマーモニターの矢印(▶)がタイマーの内容を指示します。
タイマー時間を調整するボタンです。 1～12時間の範囲で設定できます。		タイマーモニターにタイマーの時間が表示されます。
風の向きを上下方向に変えるボタンです。	MSZ-2210XS, 2810XS, 3210XS, 4010XS	風向モニターが、設定された風向きを番号(1～5)で表示します。 自動の場合は★印を表示します。
	MLZ-2810S, 3210S 4010S, 5010XS	自動の場合は風向モニターの矢印(▶)を表示します。 お好みの場合は表示しません。
自動上下自動吹出し、切上吹き出しの切換えを行うスイッチです。	MFZ-2810XS, 3210XS 4010XS	自動に矢印(▶)が表示している時は上下自動吹出しとなっています。

※MTZ, MBZ, MEHタイプには風向ボタンはついていません。

温感自動運転時に使用します。 "ちょっと暑い"と感じたら押してください。 運転中に"今が快適だ"と感じたら押してください。その快適さを保ちます。 "ちょっと寒い"と感じたら押してください。	室内ユニットの表示部にある温感モニターと連動します。 設定温度は表示しません。

※MLZ, MTZ, MBZ, MEHタイプには温感スイッチはついていません。

一度押すと運転し、もう一度押すと停止します。	運転すると本体の運転表示ランプが点灯します。

●マルチ室外機用異径(同径)継手

品　　名	形　名	形名コード	適用機種	標準価格(税別)
L形異径継手 φ9.52(3/8")→φ12.7(1/2")	MAC-451JP	51H-451	MXZ-5010S MXZ-6710S・9010S	1,500円
L形異径継手 φ12.7(1/2")→φ9.52(3/8")	MAC-452JP	51H-452	MXZ-6710S・9010S	1,500円
L形異径継手 φ12.7(1/2")→φ15.88(5/8")	MAC-453JP	51H-453	MXZ-9010S	1,500円
異径継手 φ9.52(3/8")→φ12.7(1/2")	PAC-620JP	7D2-620	MXZ-5010S	1,500円
L形同径継手 φ9.52(3/8")→φ9.52(3/8")	MAC-460JP	51H-460	MXZ-6710S・9010S	1,500円
L形同径継手 φ12.7(1/2")→φ12.7(1/2")	MAC-461JP	51H-461	MXZ-6710S・9010S	1,500円

品　番	A	B	C
MAC-451JP	159	3/8" φ9.52	1/2" φ12.7
MAC-452JP	155.5	1/2" φ12.7	3/8" φ9.52
MAC-453JP	161.5	1/2" φ12.7	5/8" φ15.88
PAC-620JP	—	3/8" φ9.52	1/2" φ12.7
MAC-460JP	155.5	3/8" φ9.52	3/8" φ9.52
MAC-461JP	159	1/2" φ12.7	1/2" φ12.7

PAC-620JP

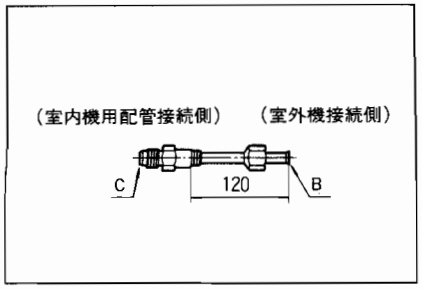

MAC-451～453・460～461JP

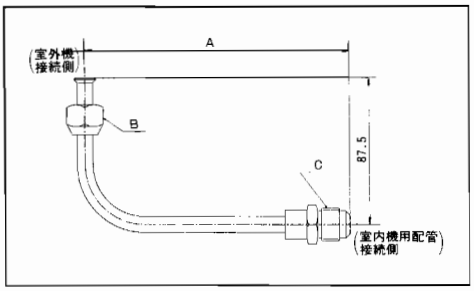

●吹出ガイド

品　　名	形　名	形名コード	適用機種	標準価格(税別)
吹　出　ガ　イ　ド	PAC-291SG	7D2-291	MXZ-5010S	6,000円
吹　出　ガ　イ　ド	PAC-292SG	7D2-292	MXZ-6710S・9010S	6,000円

注) MXZ-5010Sへ本品を取付の際、本体側へ下穴加工が必要です。

●PAC-291SG外形図

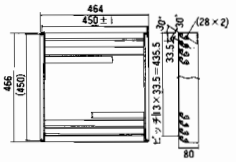

●マルチ室外機用ドレンパン・ドレンソケット

品　　名	形　名	形名コード	適用機種	標準価格(税別)
連続排水ドレンパン	PAC-928DP	7D2-928	MXZ-6710S・9010S	11,000円
連続排水ドレンパン	PAC-SA44DP	7D2-A44	MXZ-6710S・9010S	2,500円
ドレンソケットセット	PAC-SA46DS	7D2-A46	MXZ-6710S・9010S	1,700円

●フロアービルトイン用ダクトセット

品　　名	形　名	形名コード	適用機種	標準価格(税別)
ダクトセットA	MAC-758FD	51H-758	MFZ-2810XS・3210XS 4010XS	7,000円

●フロアービルトイン用ダクトセットA
MAC-758FD外形図

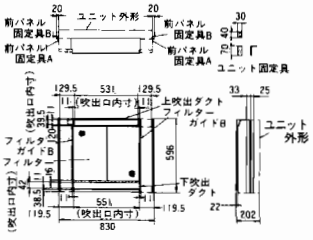

●天カセ用化粧パネル

品　　名	形　名	形名コード	適用機種	標準価格(税別)
化粧パネル(　白　)	MAC-291PW	51L-291	MLZ-2810S・3210S	35,000円
化粧パネル(ベージュ)	MAC-292PB	51L-292	MLZ-2810S・3210S	35,000円
化粧パネル(　白　)	MAC-293PW	51L-293	MLZ-4010S・5010XS	43,000円
化粧パネル(ベージュ)	MAC-294PB	51L-294	MLZ-4010S・5010XS	43,000円

●化粧パネルMAC-291PW
292PB外形図

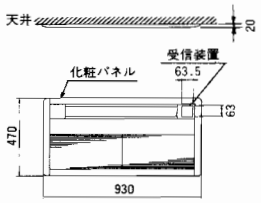

●延長パイプ(フレアタイプ)

●適用一覧・延長パイプ仕様

(単位mm)

形　名	形名コード	長さ	内外接続線	適　用　機　種	標準価格	形　状	イ(ガス管径)	ロ(液管径)	ハ(ガス管の絶縁)	ニ(液管の絶縁)
MAC-470PI	506-470	3m	2芯φ2×2本(皮ムキ15㎜)	MSZ-2201XS・2810XS MFZ-2810XS	13,000円		φ9.52	φ6.35	φ27	φ21
MAC-471PI	506-471	5m			15,000円					
MAC-472PI	506-472	7m			17,000円					
MAC-473PI	506-473	10m			20,000円					
MAC-680PI	506-680	3m	3芯φ2×2本(皮ムキ15㎜)	MSZ-3210XS・4010XS MFZ-3210XS・4010XS	17,000円		φ12.7	φ6.35	φ31	φ27
MAC-681PI	506-681	5m			19,000円					
MAC-682PI	506-682	7m			21,000円					
MAC-683PI	506-683	10m			24,000円					
MAC-684PI	506-684	15m			29,000円					
MAC-480PI	51H-480	3m	3芯φ2×1本(皮ムキ15㎜)	MLZ-2810S-IN MBZ-2810S-IN MEH-2820S-IN MTZ-2810S-IN	13,000円	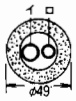	φ9.52	φ6.35	—	—
MAC-481PI	51H-481	5m			15,000円					
MAC-482PI	51H-482	7m			17,000円					
MAC-483PI	51H-483	10m			20,000円					
MAC-484PI	51H-484	15m			25,000円					
MAC-720PI	51H-720	3m	3芯φ2×1本(皮ムキ15㎜)	MTZ-4010S-IN MEH-4020S-IN MLZ-3210S-IN・4010S-IN MBZ-3210S-IN・4010S-IN	17,000円		φ12.7	φ6.35	φ45	φ45
MAC-721PI	51H-721	5m			19,000円					
MAC-722PI	51H-722	7m			21,000円					
MAC-723PI	51H-723	10m			24,000円					
MAC-724PI	51H-724	15m			29,000円					
MAC-730PI	51H-730	3m	3芯φ2×1本(皮ムキ15㎜)	MLZ-5010XS MEH-5020S-IN	17,000円		φ15.88	φ6.35	φ51	φ47
MAC-731PI	51H-731	5m			19,000円					
MAC-732PI	51H-732	7m			21,000円					
MAC-733PI	51H-733	10m			24,000円					
MAC-734PI	51H-734	15m			29,000円					

注記：MLZタイプ、MEHタイプ、MTZタイプをご使用の際、電源線を室外ユニットから供給する場合は電源電線(渡り線)を現地で手配してください。

この紙面に掲載の商品の価格には消費税は含まれておりません。

システムコントロール

目　次　テレコントロール システム……P523

HA端子を使った元電源操作による遠隔操作方法……P535

HA端子を使った遠方コントロールシステム……P535

集中コントローラー……P537

集中コントローラー用アダプタを使った遠方コントロールシステム……P539

テレコントロールシステム

外出先からエアコンをON・OFFできる テレコントロールシステムにも対応します。

《テレコントロールシステムの特長》

外出先の電話機で、家庭内に設置されているエアコンをチェック、制御ができます。

《お願い》

霧ヶ峰とテレコントロールユニットと専用アダプターが必要です。

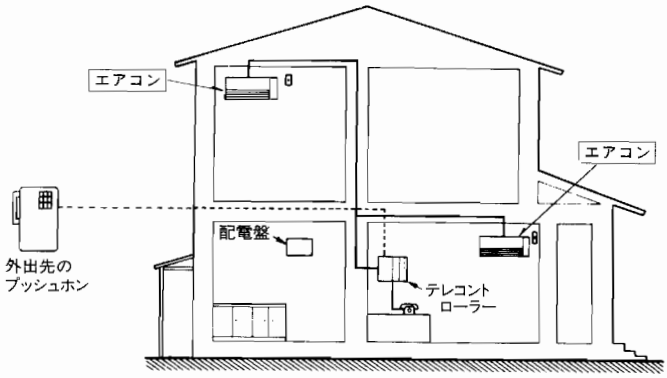

■テレコントロールシステム例

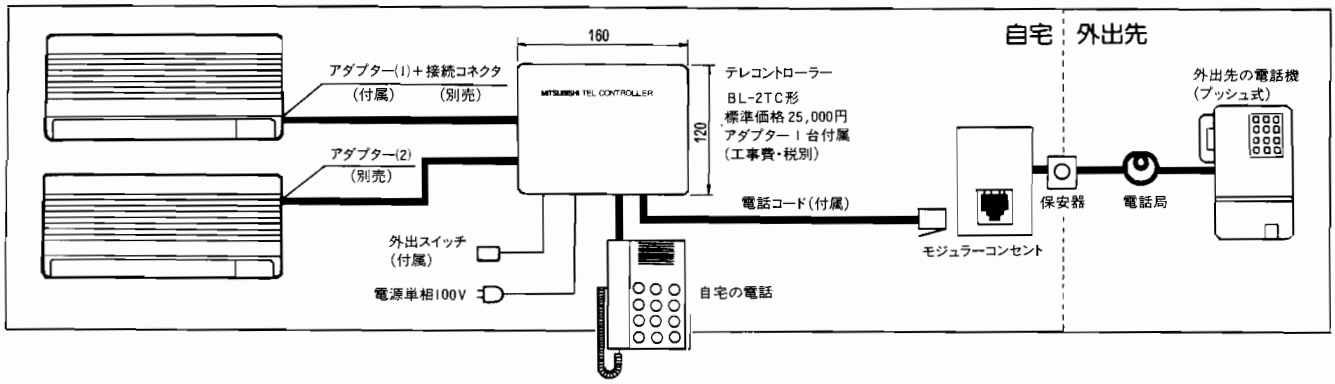

ご注意
- ■テレコントロールする際は、プッシュ専用電話もしくはダイヤル式でもトーン信号が送出できる電話をご使用ください。
- ■設置工事にあたっては工事担任者の資格が必要となる場合がありますのでお求めの販売店にご相談ください。
- ■設置にあたっては、電話局への届け出が必要です。付属のハガキに必要事項をご記入のうえ、加入電話局へお送りください。
- ■共同電話、集団電話、公衆電話にはご使用になれません。また留守番電話機やファクシミリなど自動的に電話を受ける機器と同時に使うことはできません。
- ■構内交換機ではご使用にならないでください。
- ■工事は本機に付属の取付説明図にしたがって正しくおこなってください。

■テレコントローラー仕様書

項　目	仕　様
接続回線	電話回線
着信方式応答	自動応答：外出セット時　7秒（呼出音3回） ：外出未セット時 46秒（呼出音16回） 応　答：擬音
受信信号	DTMF受信
表示(LED表示)	電源ランプ　外出表示ランプ
操作部	外出スイッチ
制御チャンネル数	2チャンネル(コントロールモニター機能付)
暗証番号設定方式	外出先プッシュ電話設定方式 4桁（0000～9999）
確認音	擬音
電源	AC100V、50―60Hz プラグコード1.5m直付
消費電力	最大 1W
取付方式	壁とりつけ
寸法	幅160、高さ120、奥行30(mm)
重量	0.5kg
付属品	エアコンアダプター 外出セットスイッチ 1個（1.0mケーブル付） 電話用接続ケーブル 1.5m

■外形寸法

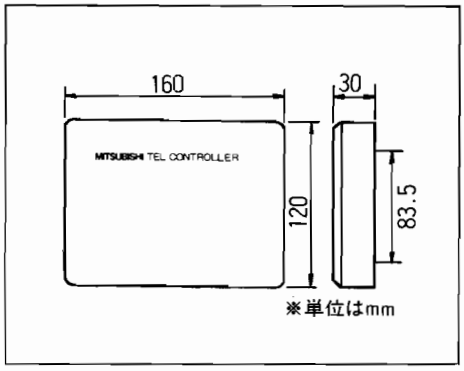

■エアコン形名別使用アダプター

テレコン用アダプター 形　名	'89年度エアコン形名	'90年度エアコン形名	標準価格(税別)
BL-201R ＋ BL-201J※1 (JEMA規格のHA端子)	MSZ-250C・250CP・280C A250C 222C・252C・252CS 282C・282CS MSY-256C・286C MSH-203C・253C・253CS・253CD 204C・254C・ 204CL・254CL・254CLS MTH-251CS・351CS・251BXS・ 351BXS・252BXS MEH-251CS・351CS・451CS MFH-352BFS1・352BFT1・452BFT1 MWH-161C MS-186C・186CP・226C・226CP 187C・227C 168C・188C MW-146C・166C	MSZ-2800・2810・2510・3200・4010・ 2250・2220・2520・2820S・2820D・ 3220・3220S MSY-2860・3260・4060 MSH-2230・2830・2830S・2230L・ 2830L・2830LS 2050・4020 MWH-1810 MEH-2820S・4020S・5020S MLZ-2810S・3210S・4010S MSZ-2210XS・2810XS・3210XS・ 4010XS MFZ-2810・2810S・3210S・4010S・ 2810XS・3210XS・4010XS MS-1880・2080・4070・2060・2560・ 2560S MW-1660・1860 MBZ-2810S・3210S・4010S MTZ-2810S・4010S MTH-2820S・4020S MLZ-2810S-IN・3210S-IN・4010S- IN・5010XS MTZ-2810S-IN・4010S-IN MFH-4020S・4020T・5020S・5020T MEH-2820S-IN・4020S-IN・5020S-IN	2,000円
BL-201R	MSH-322BFS1・352AFS1・352AFT1・452AFT1 MS-351AFS1		2,000円

※1．BL-201J(JEMA対応コネクター)は無償にてご用意しておりますので、最寄りの販売会社へお問い合せください。

■テレコンアダプターの接続方法

①BL-201R＋BL-201J（JEMA対応）

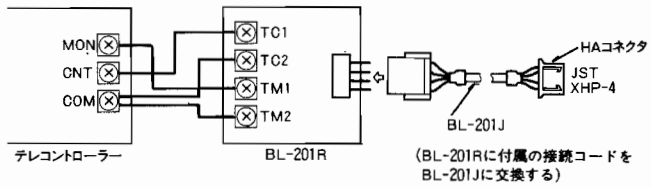

HAコネクタの接続はエアコン室内機の電子制御基板のCN104コネクタです。

②BL-201R

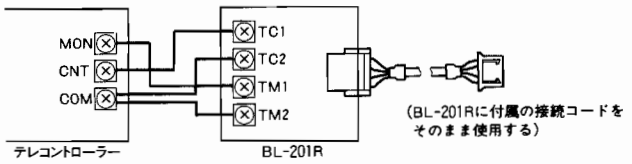

CN104コネクタの位置は形名別サービスハンドブックのテストポイント図を参照ください。

この紙面に掲載の商品の価格には消費税は含まれておりません。

1 ご使用方法

(1)外出される前に

●エアコンの電源プラグがコンセントに差し込まれ、電源スイッチが「入」になっていることを確認ください。
(エアコン取扱説明書参照)

●外出スイッチ

●外出するとき「入」にします。(外出表示ランプ点灯)

●在宅中および帰宅した時
「切」にしておきます(外出表示ランプ消灯)。「入」のままですと電話がかかってきた時に約10秒後にテレコントローラーに着信し「ピー」音が応答し、更に30秒後には電話が切れてしまい、相手に迷惑がかかります。

※外出スイッチ
入……3回コールでテレコン自動着信
切……16回コールでテレコン自動着信(外出時、スイッチを忘れても16回コールでテレコンに着信します)

(2)操作のしかたA(暗証番号を登録していない場合)

テレコントローラーの操作は、次の手順で行ってください。

		操作手順	擬音の応答
制御	1	●外出先のプッシュホンから自宅に電話をかけます。 ●外出スイッチが「入」になっている場合は、約10秒(コール3回)で応答します。 ●外出スイッチが「切」になっている場合は、約46秒(コール16回)で応答します。	「ピー」1秒
作動又は停止させる	2	●作動(運転) [*]ボタンと制御したい機器番号を押します。 (例)エアコン「1」を作動させる時 [*]、[1] エアコン「2」を作動させる時 [*]、[2]	0.35秒 2秒 「ピッ、ピ――」 「ピッ、ピー、ピー」 0.35秒 0.7秒 0.7秒
		●停止 [#]ボタンと制御したい機器番号を押します。 (例)エアコン「1」を停止させる時 [#]、[1] エアコン「2」を停止させる時 [#]、[2]	0.35秒 2秒 「ピッ、プ――」 「ピッ、プー、プー」 0.35秒 0.7秒 0.7秒
運転状態の確認	3	●確認番号[2]、[1]又は[2]、[2]を押しますと各機器の作動状態をお知らせする擬音が聞こえます。 ・機器1の確認[2]、[1] ・機器2の確認[2]、[2]	0.35秒 2秒 「ピッ、ピ――」 作動(運転)状態 「ピッ、プー、プー」 停止状態 0.35秒 0.7秒 0.7秒
終了	4	●受話器を置く。 ●又は、終了操作コード[#]、[#]を押します。	「ピッ」0.35秒
誤操作		●番号がまちがっている場合 (例)[*]、[3] [#]、[6] ●「プー」音確認後再度、正しく番号を押してください。	「プ――」 8秒間

ご注意

●操作番号を3回続けて押し間違えると、自動的に電話が切れます。
●擬音が聞こえている時の操作は、受付けませんので、「ピー」「プー」音の擬音が終わってから行ってください。
●応答(擬音)を受けてから約30秒間何も操作しませんと、電話回線は自動的に切れます。
●外出先からテレコントロール操作をし、在宅者が受話器を取った場合、通話はできません(テレコントローラーに着信中は、電話機の使用はできません)

⑶操作のしかたB(暗証番号を登録した場合)

暗証番号を登録した場合は、次の手順で行ってください。

		操作手順	擬音の応答
	1	●外出先のプッシュホンから自宅に電話をかけます。	「ピー」1秒
制御	2	●暗証番号を押します。 暗、証、番、号 ●「ピッ」音を確認したら、「操作のしかたA」項の操作手順に従ってください。	「ピッ」0.35秒
終了	3	●受話器を置く。 又は終了操作コード#、#を押します。	「ピッ」0.35秒

⑷暗証番号の登録のしかた

暗証番号を登録する場合は、次の手順で行ってください。

		操作手順	擬音の応答
	1	●外出先のプッシュホンから自宅に電話をかけます。	「ピー」1秒
登録	2	●暗証番号を登録します。 「ピー」音を確認したら、0、0を押して、「ピッ」音確認後4桁の暗証番号を押します。 0、0ピッ　暗、証、番、号	「ピッ」0.35秒
確認	3	●暗証番号を押します。 暗、証、番、号 ●停電をした場合、登録された暗証番号は抹消されますので再登録してください。 確認方法 0、0を押して「ピッ」音→再登録 0、0を押して無音→登録済	「ピッ」0.35秒

ご注意

- ●暗証番号を間違って押した場合は、不照合音「ブー」の擬音がしますので、再度、正しい暗証番号を押してください。
- ●暗証番号を3回続けて間違いますと、テレコントローラーは、自動的に切れます。その後3分間は、テレコントローラーには着信致しません。
- ●暗証番号を変更する場合は、必ず電源プラグを抜いてから行ってください。
  プラグを抜きませんと、変更前の番号が記憶されたままとなり、お望みの操作ができません。

⑸このようなときには

- ●停電の場合
  - ・予備電源は、内蔵しておりませんので停電になると、テレコントローラーの一切の機能は停止します。又登録された暗証番号は抹消されますので再登録してください。
  - ・停電中に、外出先より自宅に電話をかけても、テレコントローラーには着信致しません。宅内電話機は使用できます。
- ●操作中のコード番号を訂正したい時
  (例) *、4 ——→「ブー」——→ *、1
  間違えて押した番号　8秒間　正しい番号
  操作コード番号を間違えて押した場合「ブー」音が聞こえます。再度正しい番号を押します。
- ●電話を切ってからすぐかけ直した場合
  - ・テレコントローラーは約30秒間、話中状態になりますので、すぐにかけ直しても応答できません。このような場合は、約30秒間待ってからかけ直してください。
  - ・終了操作〔#、#ボタンを押す〕をした場合には、すぐかけ直しができます。

①応急運転モードで運転開始する。

⑹HA端子を使用してエアコンを運転した場合の運転モード

■対象形名

'89年度エアコン形名	'90年度エアコン形名
MSZ -250C・250CP・280C A250C 222C・252C・252CS 282C・282CS MSY -256C・286C MSH-203C・253C・253CS・253CD 204C・254C 204CL・254CL・254CLS MTH-251CS・351CS・251BXS・351BXS MEH-251CS・351CS・451CS MS-186C・186CP・226C・226CP 185C・187C・227C 168C・188C	MSZ -2800・2810・2510・3200・4010 2250・2220・2520・2820S・2820D・3220・3220S MSY -2860・3260・4060 MSH-2230・2830・2830S・2230L・2830L・2830LS 2050・4020 MEH-2820S・4020S・5020S MLZ -2810S・3210S・4010S MSZ -2210XS・2810XS・3210XS・4010XS MFZ -2810・2810S・3210S・4010S・2810XS・3210XS・4010XS MS-1880・2080・4070・2060・2560・2560S MBZ -2810S・3210S・4010S MTZ -2810S・4010S MTH-2820S・4020S MLZ -2810S-IN・3210S-IN・4010S-IN・5010XS MTZ -2810S-IN・4010S-IN MEH-2820S-IN・4020S-IN・5020S-IN

■応急運転内容

①試運転モード……最初の30分間は試運転モードで運転します。応急運転スイッチを[冷房]又は[暖房]にセットしてください。冷専タイプにはこのスイッチはありません。室温サーモが短絡された状態になり連続運転をします。室内ファン風速は[急]⑶で運転します。インバータエアコンは一定周波数運転となります。この試運転モードはサービス用に設けられたものです。

②応急運転モード…30分以降は応急運転モードで運転します。室温設定は[冷房]、[暖房]共に24℃です。室内ファン風速は[強]⑵で運転します。オートフラップは[自動]になります。タイマーは[連続]になります。

③リモコンを操作した場合

試運転モード又は応急運転モード中にリモコンを操作すると応急運転が取消され、リモコンで設定した運転になります。リモコンのいずれのボタンでも働きます。

②自動運転モードで運転する

■対象形名

MFH-352BFS[1]・352BFT[1]・452BFT[1]・4020S・4020T・5020S・5020T
MWH-161C/MW-146C・166C/MTH-252BXS/MWH-1810/MW-1660・1860

■運転内容……運転開始時の室温により運転モードが自動的に決められます。

集中コントローラー用アダプタMAC-825ADを使ってテレコントローラーと接続する場合は、運転モードは前回運転時の運転モードを記憶し、運転開始時にそれを再現します。例えば前回運転モードが[自動]であれば[自動]で運転開始します。

2 工事編

(1)露出配線・施工例

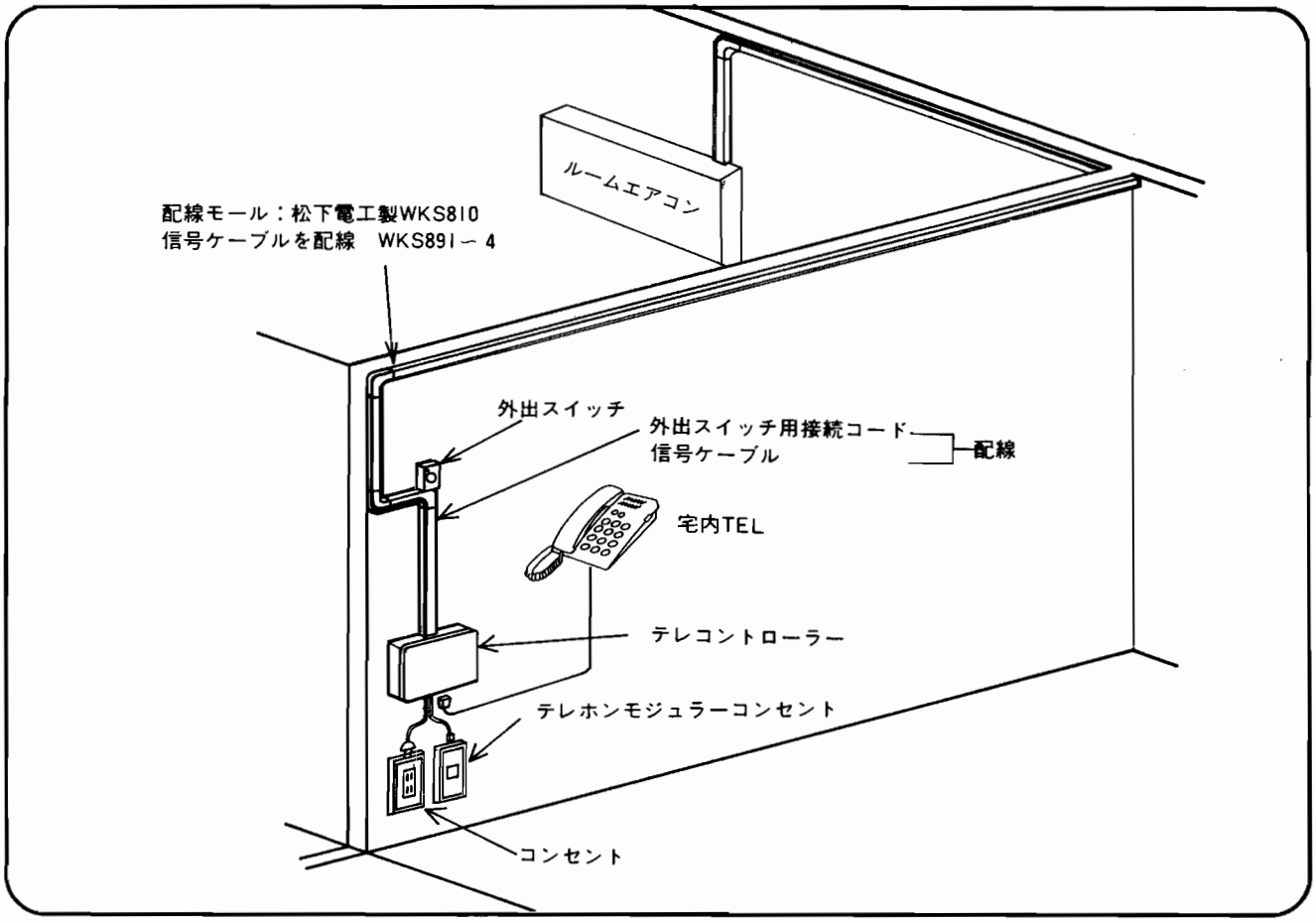

(2)埋込み配線・施工例

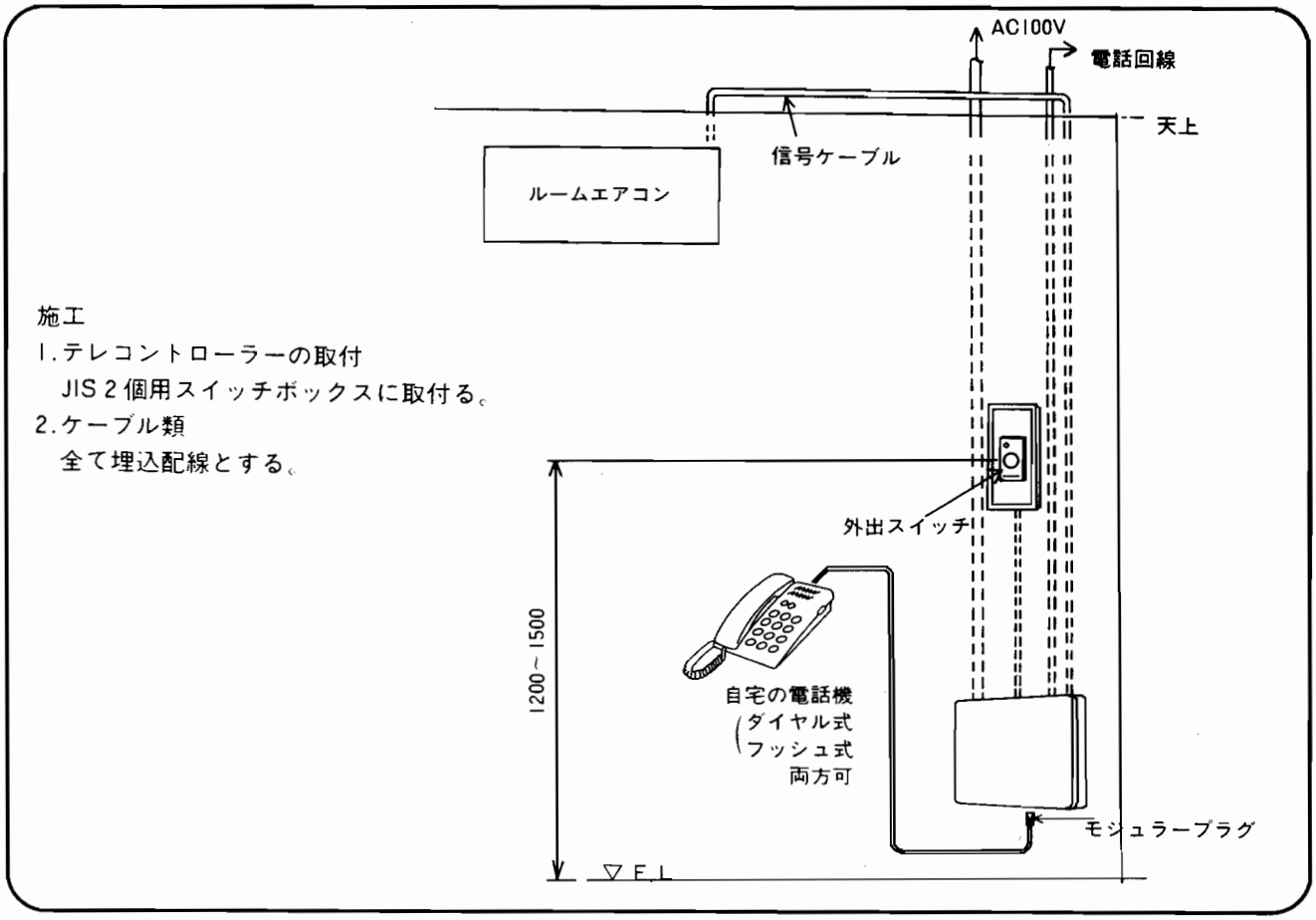

③取付けの前に

①テレコントローラー取付工事に関する遵守事項
- ●テレコントローラーを電話回線に接続する時、接続の方法によっては、電気通信事業法に定める工事担任者(アナログ第３種以上)の資格が必要となります。
- ●電源コード(ＡＣ100Ｖ)や信号ケーブルの配線工事は、電気設備に関する技術基準および内線規程に従って正しく行ってください。

②適用機種の確認
- ●このテレコントローラーは２台のエアコンと接続できますが、それぞれ適用機種が異なります。
- ●**エアコンアダプターの取付け**に記載する「適用機種一覧」により確認ください。

③配線工事について
- ●テレコレトローラーの取付けを行なう前に、電話線および信号ケーブルの配線工事を行なってください。

(1)取付用部品

取付前に下記部品を確認してください。

番号	品　名	数量	形　状	
① ② ③ ④	テレコントローラー 外出スイッチ モジュラープラグ付コード 電源コード (②～④はテレコンローラー本体に取付けてあります。)	1 1 1 1	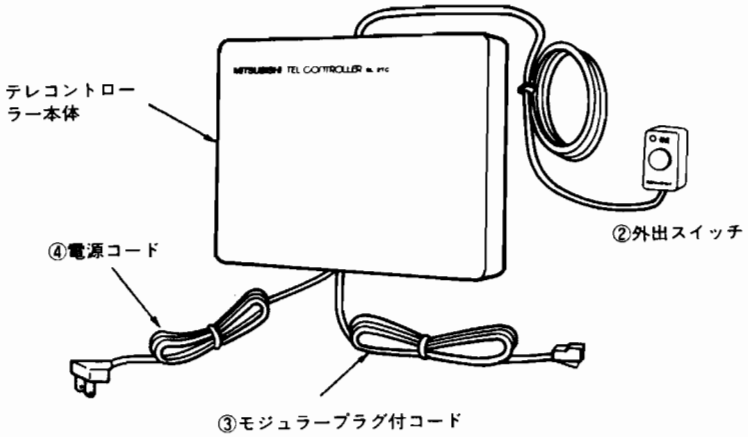	
⑤ ⑥ ⑦	①の取付用ネジ 〃 皿ネジ(予備)	2	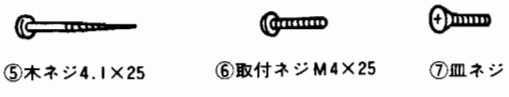	
⑧ ⑨ ⑩ ⑪	エアコンアダプター 塩ビシート 両面接着テープ 結束バンド	1 1 1	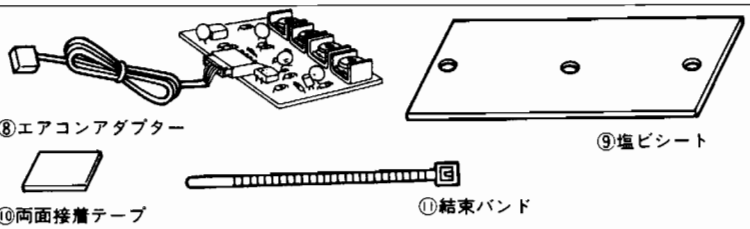	
	信号ケーブル		現地手配	
	配線モール		客先要求により必要に応じて使用	
	1個用配線器具 ホルダー カラープレート	1 1 1	市販品：取付枠、プレート枠、他 特注品 〃	外出スイッチ埋込取付用 (客先要求による)
	電話線			
	モジュラーコンセント	1	市販品	

⑵信号ケーブルおよび配線部材について

●信号ケーブルおよび配線用部材は、下記仕様品または、同等品を別途お買いもとめのうえ配線工事をおこなってください。

信号ケーブル――2対カッド形PVC屋内線
(PVC-ICT　0.65×2P)又は相当品

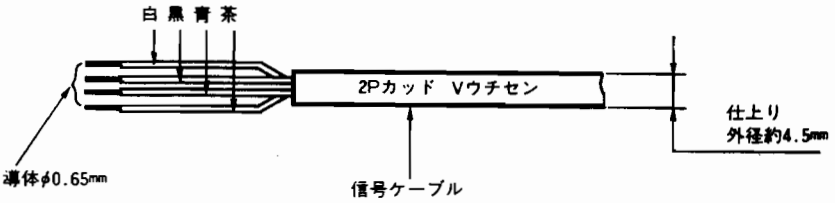

●信号ケーブルは、電力線からできるだけ離して配線してください。
(やむを得ず電力線と近づく場合は電力線との併走を5m以内にしてください。)

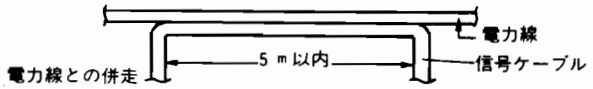

⑶配線系統図

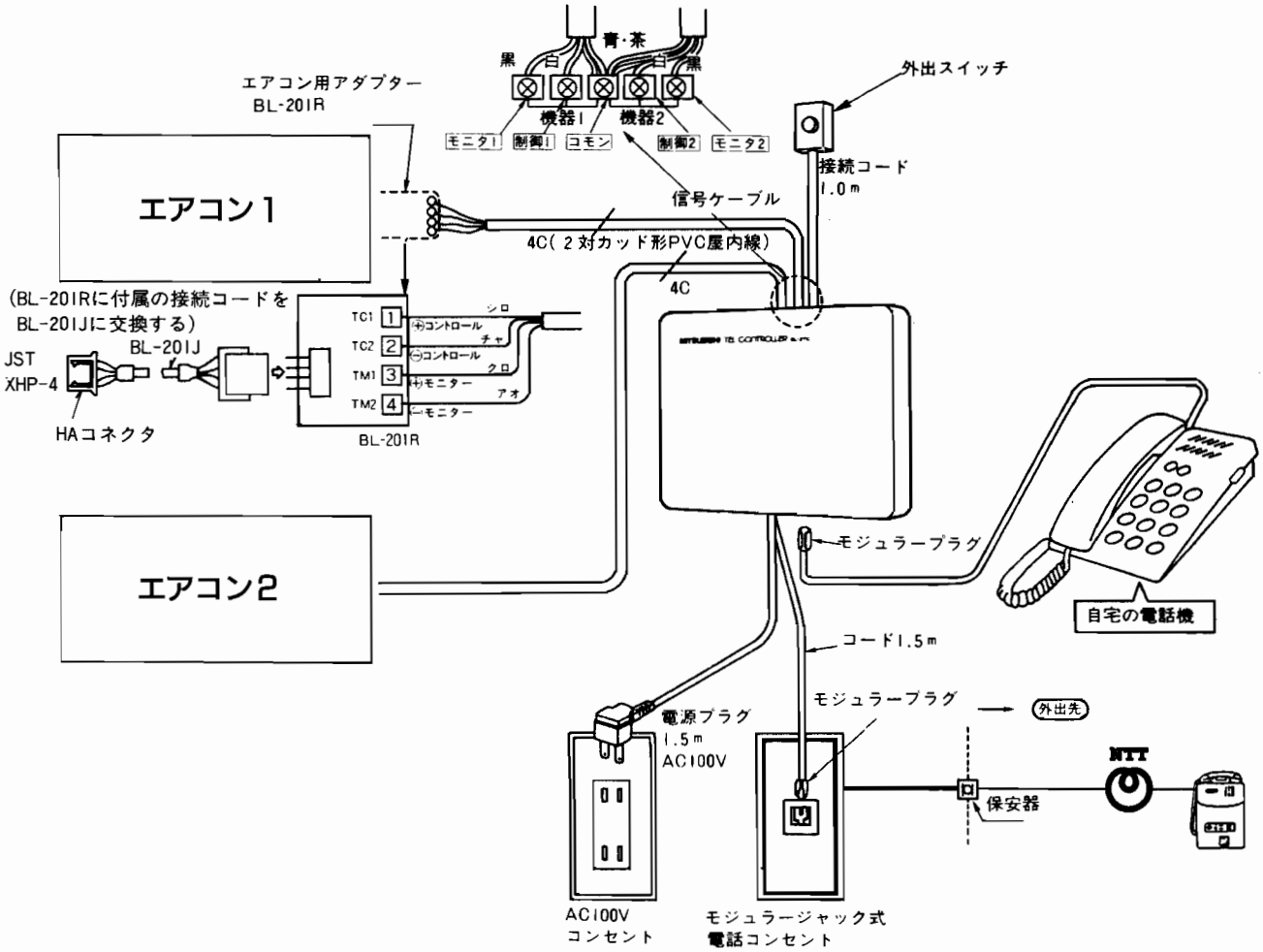

④取付けかた(露出配線)

(1)テレコントローラー本体上ケースの取り外し

テレコントローラー本体①の取付けは露出配線、埋込配線のいずれかの方法により、しっかり固定してください。いずれの方法によっても、テレコントローラー①の上ケースを取りはずします。テレコントローラー本体①の上ケースを取りはずしテレコントローラー本体①の側面のネジ1本を取って上ケースを取りはずします。

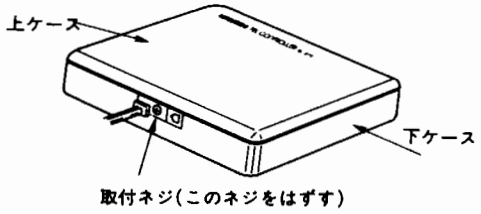

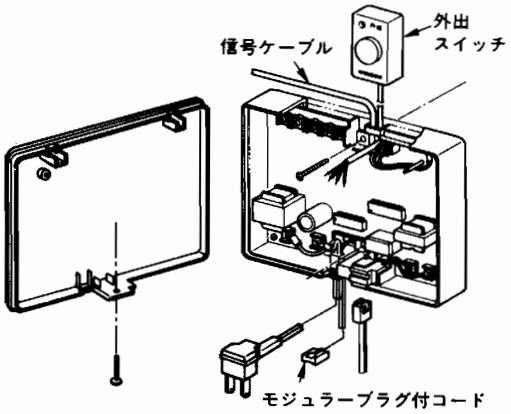

(2)壁や柱などに水平に取付ける場合

木ネジ⑤で下図のように壁面や柱などに取付けます。

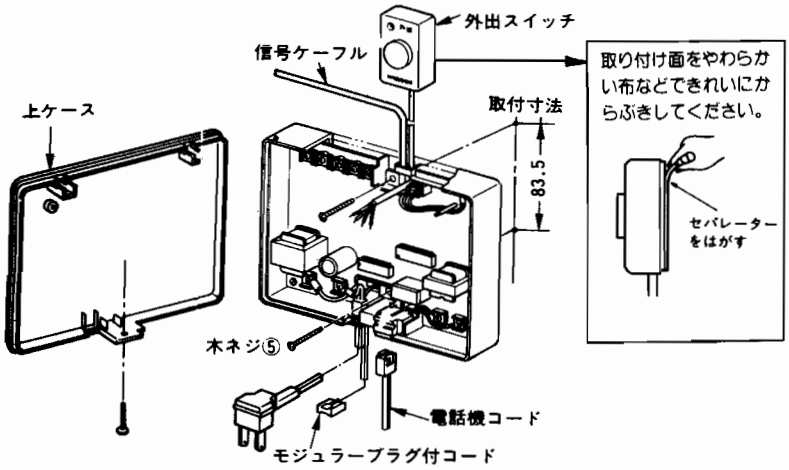

(3)JIS.1個用スイッチボックスに取付ける場合

●電話回線が埋込配線され電話機への接続がローゼットにより接続(ホ電話回線との接続。2項)されている場合の取付けかたはこの方法で行なってください。

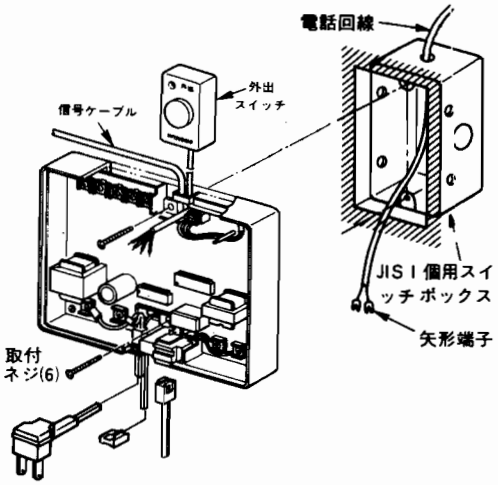

TEL1端子板L1 L2よりモジュラープラグ付コードを取り外します。電話回線の矢形端子をTEL1端子板L1、L2に接続します。

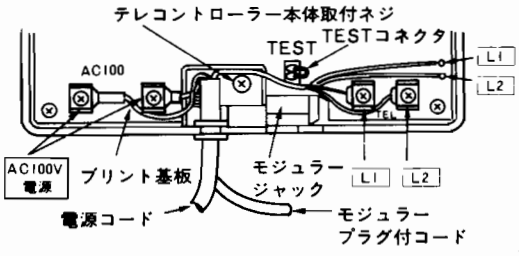

(4)信号ケーブルの接続

(図=接続例=参照)信号ケーブルの寸法取りをし、端子制御 モニタ コモン に接続します。

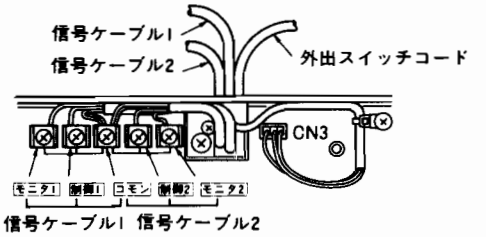

信号ケーブル結線図

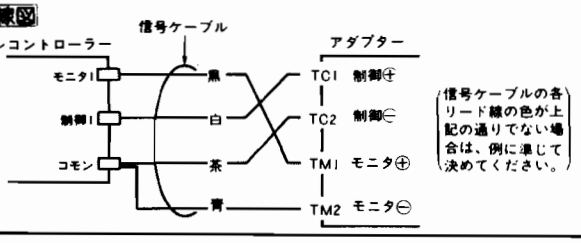

⑤電話回線との接続

- 電話回線への接続は、電話回線側の接続方式によって異なります。下図にしたがって接続してください。
- 接続の方法によっては、電気通信事業法に定める工事担任者(アナログ第３種以上)の資格が必要となります。

接続前	接続方法	工事内容	資格
電話機コードが分離できる場合 1 モジュラージャックとモジュラープラグによる接続 	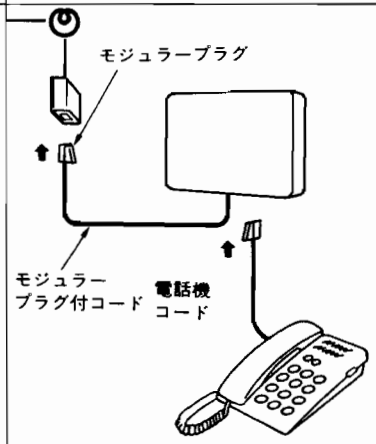	●電話機コードを抜き、電話回線から電話機をはずします。 ●モジュラープラグ付コードに電話回線を接続します。 ●電話機コードをテレコントローラーに接続します。	不要
電話機コードが分離できない場合 2 ローゼットによる接続 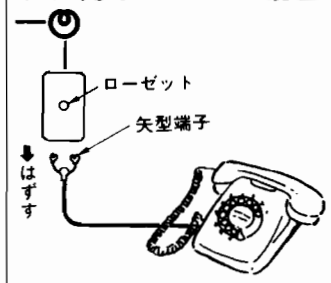	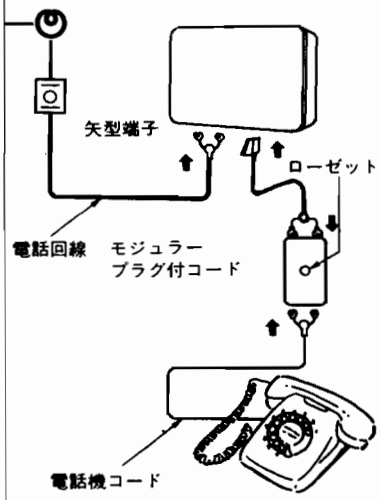	●ローゼットを取り外します。 ●テレコントローラーからモジュラープラグ付コードを取り外します。 ●電話回線をテレコントローラーの端子TEL１に接続します。 ●取り外したモジュラープラグ付コードと、電話機コードの矢型端子をローゼットにネジ止めして電話機とテレコントローラーを接続します。	必要

5 取付けかた(埋込配線)

(1)外出スイッチの取り外し

外出スイッチの取り外し
1）接続コード、取付ネジを取り外します。
2）CN3コネクタを基板より取り外す。
3）テレコントローラー本体・開孔穴より接続コードを取り出す。

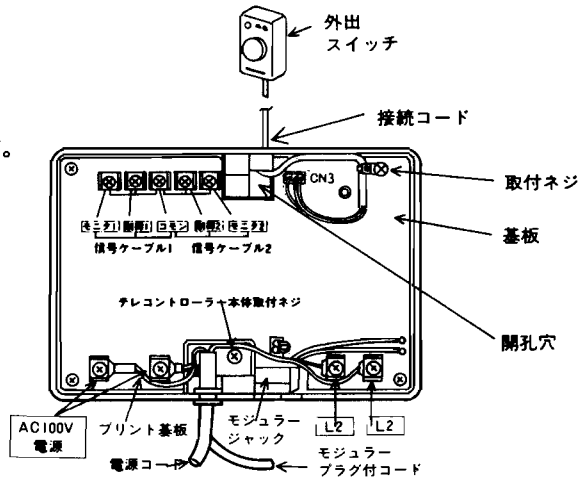

●電源コードおよびモジュラープラグ付コードの取り外し
1）AC100V電源端子板より電源コードを取り外します。
2）TEL 1端子板 L1 L2 より、モジュラープラグ付コードを取り外します。

(2)埋込配線をする場合

JIS2個用スイッチボックスに図のように取付けます。

●テレコン本体内への通線
各線を下ケース裏面部開孔穴より通線してテレコン本体内部に引込む。

●あらかじめ図示の如く接続コードのCN3コネクタ側を引込線を使用してJIS2個用スイッチボックス側(テレコン取付部)に引込んでください。

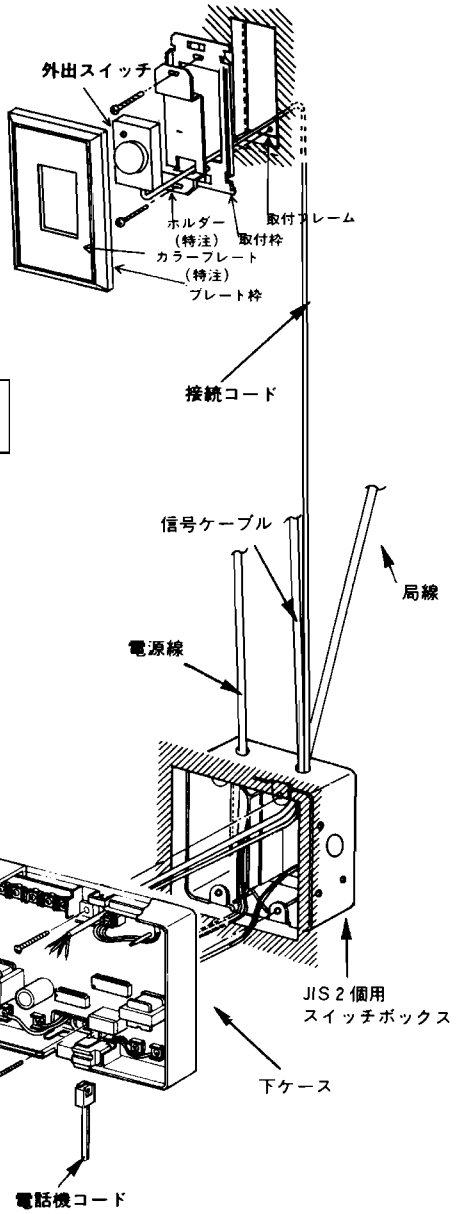

(3)外出スイッチの取付け

外出スイッチの裏面に貼り付けている両面接着テープを使ってホルダーに取り付けてください。

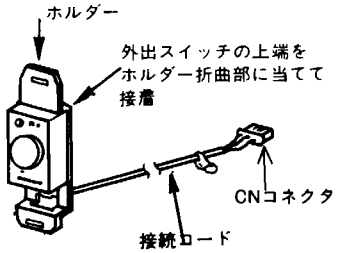

《取付寸法図》

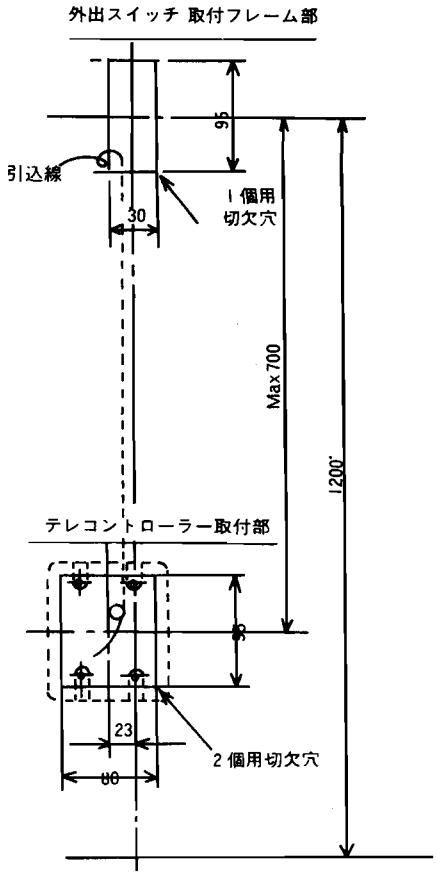

※100V電源線と信号ケーブルおよび電話回線との併設の時は隔壁を設けてください。
図のように、内線規定400-8により、絶縁板など堅ろうな隔壁を取付けてください。

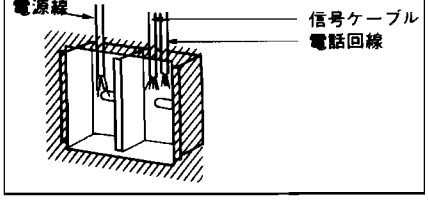

⑷接続――テレコン本体を先に取付ける

●外出スイッチ接続コード
1）取付ネジにて図のように取付ける
2）CN3コネクタを取付ける。

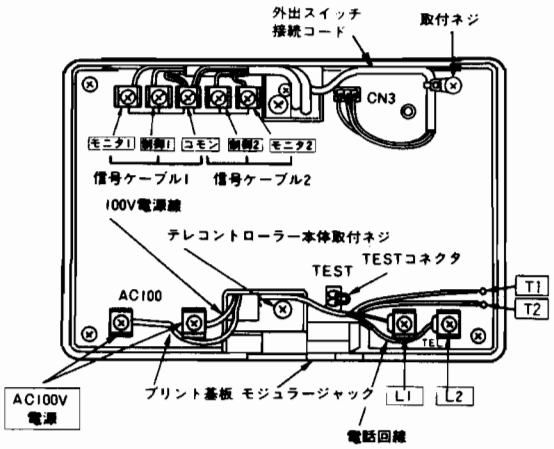

●信号ケーブル、電源線、電話回線
1）信号ケーブルの寸法取りをし、端子[制御][モニタ][コモン]に接続します。
2）AC100V電源線を寸法取りをしAC100V電源端子板に接続します。
3）電話回線の矢形端子をTEL１端子板[L1][L2]に接続します。

（信号ケーブルの各リード線の色が上記の通りでない場合は、例に準じて決めてください。）

信号ケーブル結線図

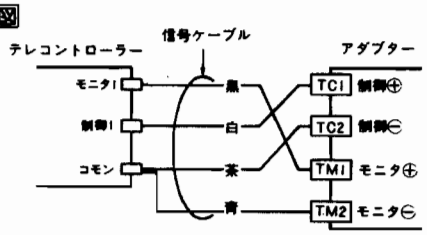

HA端子を使った元電源操作による遠隔操作方法

■対象形名

JEMA規格のHA端子を有するもの(②頁参照)

但し、{MFH-352BFS1・352BFT1・452BFT1 / MFH-4020S・4020T・5020S・5020T} は元電源操作ができません。

■方　法

HA端子CN104の1、2ピンを短絡する。短絡するリード線長さは3cm以内にしてください。
長くするとノイズによる誤動作をします。

■運転内容

テレコントロールシステムと同一です。⑤~⑥頁をご参照ください。

HA端子を使った遠方コントロールシステム

別売のテレコン用アダプターと現地配線により、遠隔操作でエアコンの運転・停止及び表示を行なうことができます。
エアコン運転中に30ミリ秒以上の瞬時停電があるとエアコンは停止して再運転しません。
停電後、自動復帰で運転させたい場合は、この方式では出来ませんので「元電源操作による遠隔操作方法」の項をご参照ください。

■配線図

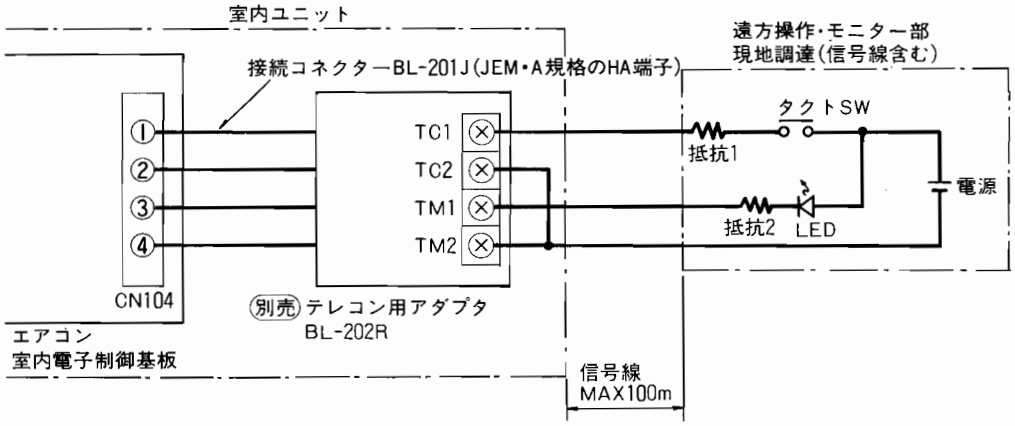

■遠方操作モニター部での使用部品

部品名				
電源	6V	12V	24V	電源電圧の値により、使用する抵抗値が変わります。
抵抗 1	240Ω 1/4W	1.0kΩ 1/4W	2.0kΩ 1/2W	
抵抗 2		470Ω 1/4W	1.2kΩ 1/2W	
タクトSW	押した時だけ接点が閉じるスイッチ(容量10mA位)			
L E D	発光ダイオード (10～16mAの電流で点灯するもの)			

注1．遠方操作・モニター部の電源は現地にて用意してください。(乾電池ではすぐなくなってしまい使用できません。)
2．エアコン停止中にタクトSWを押すと運転を開始し、運転中に押すと停止します。
3．モニタ用のLEDはエアコン運転中に点灯します。
(入タイマー、カウント中も点灯、切タイマーカウントアップ後は消灯します。)
4．LEDの代わりに豆電球等を使用する場合は回路が異なります。
5．信号線は100V系の電線からできるだけ離して配線してください。
6．上記は HA JEM-A のマークの付いた製品についての遠方操作の方法です。
HA JEM-A のマークの無いテレコン端子を持つ機種では、テレコン用アダプタBL-201Rに付属の接続コネクターを使用してください。他の回路等は同じです。
7．HA JEM-A のマークのあるテレコン及び集中コントローラなどは、各社共に互換性があり接続できますので、詳細につきましては最寄の販売会社へお問合せください。
尚 HA JEM-A は昭和63年度より日本電子工業規格で定められています。

■エアコン形名別使用アダプター

テレコントロールシステムと同一です。524頁を参照ください。

■運転内容

テレコントロールシステムと同一です。527頁を参照ください。

集中コントローラー

住宅やオフィスなど、建物内の一ヵ所から4台、8台の エアコンをコントロールできる集中コントローラーが新登場。

●各室に設置されたエアコンを1ヵ所からON/OFF操作できます。●全てのエアコンを一括してOFFすることができます。(全室停止機能) ●各エアコンの運転状態はランプで表示されますので、ひとめで確認できます。
●規模に合せて4室用・8室用の2タイプのシステムがあります。●各エアコン側でのリモコン操作もできます。
●HAJEM-A端子付三菱エアコン(霧ヶ峰、ハウジングエアコン、パッケージエアコン)全ての機種に対応できます。(注)

■住まいの主だった部屋を集中制御
MAC-820SC(4室用タイプ)

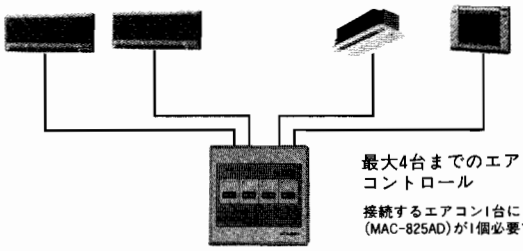

■個室の多いレストランや旅館・ホテル・寮などに最適
MAC-821SC(8室用タイプ)

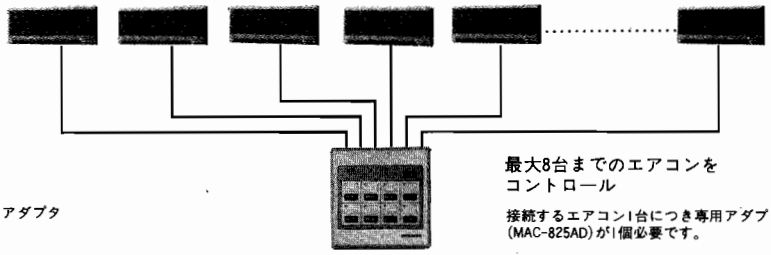

●4室用集中コントローラー MAC-820SC標準価格(税別) 25,000円●8室用集中コントローラー MAC-821SC 標準価格(税別) 40,000円
●集中コントローラー専用エアコンアダプタ MAC-825AD 標準価格(税別)3,000円

(注)パッケージエアコンを集中コントローラーに接続される際は、別売テレコン用アダプタBL-201R+BL-201Jを使用してください。

■各部のなまえとはたらき

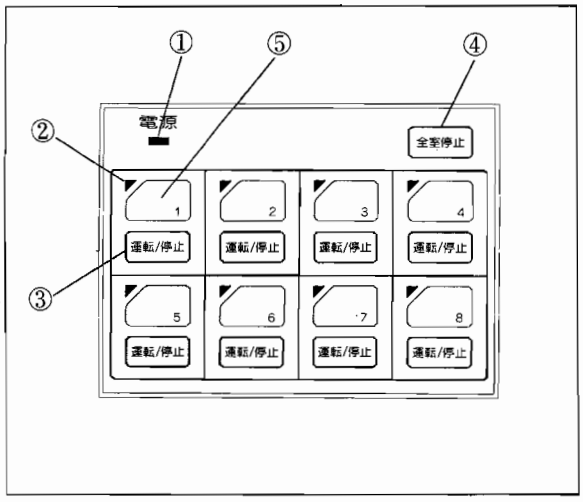

■各部の名前とはたらき

①電源ランプ
電源が通電され動作状態のとき点灯します。
②運転モニターランプ
エアコンが運転中に点灯します。
③運転・停止スイッチ
運転モニターランプ消灯時にスイッチを押すとランプが点灯しエアコンが運転を開始します。運転モニターランプ点灯時にスイッチを押すとランプが消灯しエアコンが運転を停止します。
④全室停止スイッチ
スイッチを押すと全室の運転モニターランプが消灯し、運転中のエアコン全てが運転を停止します。
⑤室名表示
エアコンの据付部屋を付属のシールに記入し貼付します。

■集中コントローラー仕様書

型名	MAC-820SC	MAC-821SC
制御エアコン数	4	8
電源	AC100V 50/60Hz	AC100V 50/60Hz
消費電力	2W	4W
使用周囲温度	0～40℃	0～40℃
外形寸法(高さ×幅×奥行)mm	120×120×51	120×120×51
製品重量	320g	320g

(注)1.集中コントローラー適用機種についてはP540にある「集中コントローラー用アダプタ対応エアコン形名一覧」をご参照ください。
2.集中コントローラーとテレコントローラを同時に使用することはできません。

■別売部品

品名	型名	価格
集中コントローラー用アダプタ	MAC-825AD	3,000円
集中コントローラー用延長コードセット(4室用)	MAC-826EC	1,500円
集中コントローラー用延長コードセット(8室用)	MAC-827EC	2,000円

※延長コードセットは、集中コントローラー操作部から集中コントローラー電源部を離して別置きにする場合に使用します。

■外形寸法(8室用-MAC-821SC)

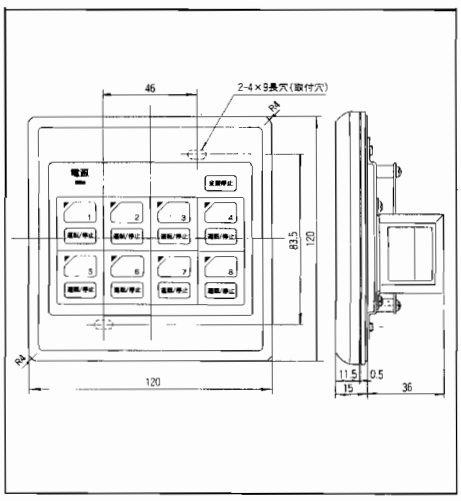

■取付方法

①壁面に開口穴及びスイッチボックス(JIS C8337 2個用) を埋設します。
②壁面内に接続電線及び電源電線を通線し、集中コントローラー本体と接続します。
③集中コントローラー本体をスイッチボックス内に納め、付属の取付ネジで固定します。
④集中コントローラー本体にカバーを取付け、付属の固定ネジで固定してネジカバーを取付けます。

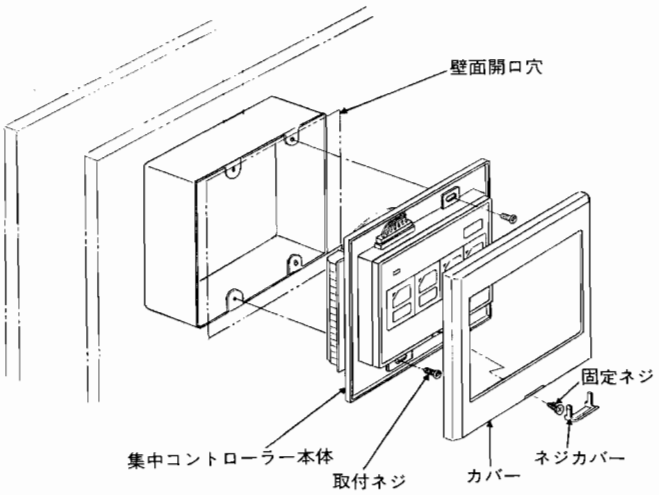

■配線方法

①電源電線(2芯)を電源端子盤に接続します。
②接線電線(3芯)を信号用端子盤に、それぞれ該当する機器番号に合わせて接続します。
※ 接続電線は、マイクロホンコードMVVS 0.3㎟ (又は相当品)の電線を使用してください。

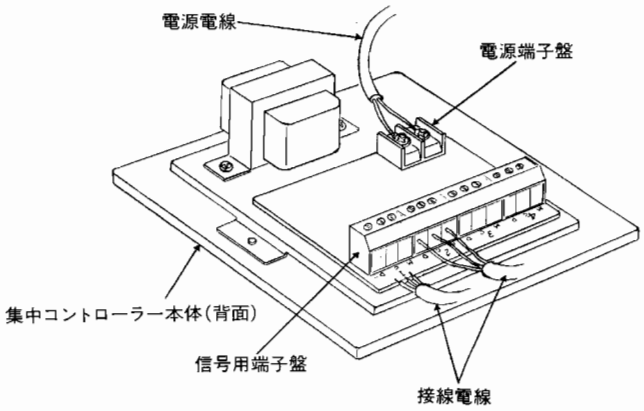

〈配線図〉 (注) MSZ-2800Z、MBZ、MEHタイプを除く

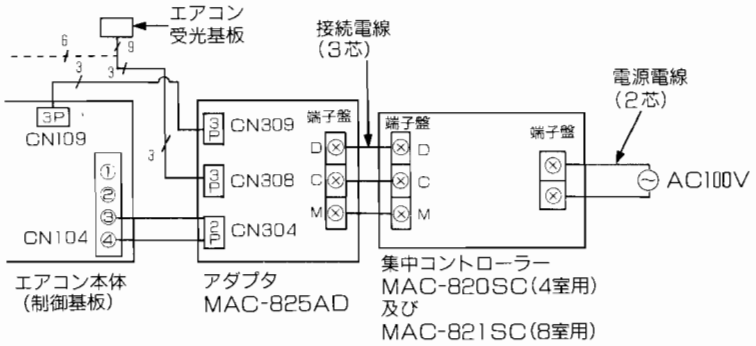

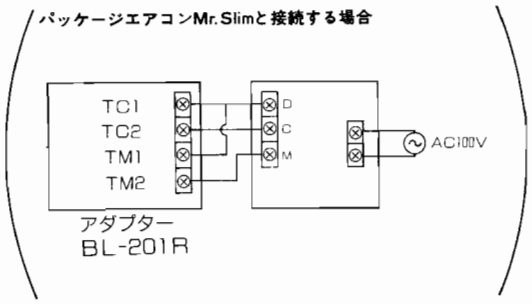

■ご使用のしかた

①運転のしかた
運転したいお部屋の運転・停止スイッチを押してください。
運転モニターランプが点灯し、エアコンが運転します。
(注)運転モードは、前回運転時の運転状態を記憶し、スイッチONで前回運転状態を再現します。
②停止のしかた1
運転中のお部屋の運転・停止スイッチを押してください。
運転モニターランプが消灯しエアコンが停止します。
③停止のしかた2
全室停止スイッチを押すことにより、運転中の全エアコンが停止します。

《ご注意》
- 運転・停止スイッチは、スイッチを押すごとに運転・停止を繰り返します。運転したいときには運転モニターランプが消灯していることを確認してからスイッチを押してください。また停止したいときには運転モニターランプが点灯していることを確認してからスイッチを押してください。
- エアコンは各お部屋でも運転操作がおこなえます。お部屋で運転させ始めたときでも、運転モニターランプは点灯します。

この紙面に掲載の商品の価格には消費税は含まれておりません。

集中コントローラー用アダプタを使った遠方コントロールシステム

別売の集中コントローラー用アダプタ(適用一覧参照)と現地配線により、遠方からエアコンの発停表示および元電源発停を行なうことができます。

■瞬時接点用配線図

集中コントローラー用アダプタ基板上の「パルス・レベル切換コネクタ」(CN320)の短絡コネクタ有。

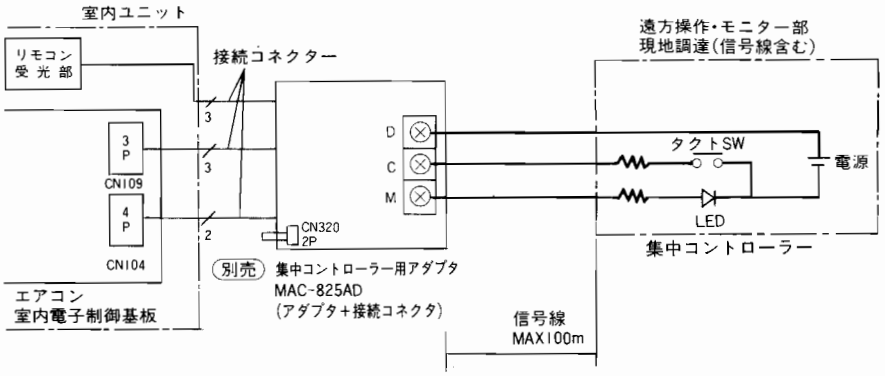

■常時接点用配線図

集中コントローラー用アダプタ基板上の「パルス・レベル切換コネクタ」(CN320)の短絡コネクタを抜く。

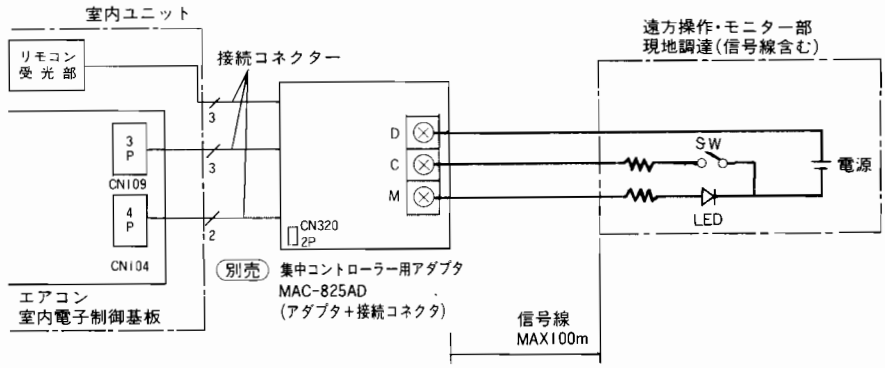

■遠方操作モニター部での使用部品

部品名				
電　源	6V	12V	24V	電源電圧の値により、使用する抵抗値が変わります。
抵抗 1	240Ω 1/4W	1.0kΩ 1/4W	2.0kΩ 1/2W	
抵抗 2		470Ω 1/4W	1.2kΩ 1/2W	
タクトSW	押した時だけ接点が閉じるスイッチ (容量10mA位)			
L E D	発光ダイオード (10～16mAの電流で点灯するもの)			

注1.遠方操作・モニター部の電源は現地にて用意してください。
(乾電池ではすぐなくなってしまい使用できません。)
2.エアコン停止中にSWを押すと運転を開始し、運転中に押すと停止します。
3.モニター用のLEDはエアコン運転中に点灯します。(入タイマー、カウント中を点灯、切タイマーカウントアップ後は消灯します。)
4.運転モードは、前回運転時の運転状態を記憶し、スイッチONで前回運転状態を再現します。
(前回「自動」でOFFすると今回「自動」モードで運転開始します。)

■集中コントローラー用アダプタ仕様(MAC-825AD)

1.遠隔操作・集中コントローラーのアダプタとして使用する場合の運転状態。
エアコンの運転モードを記憶し、ONしたときにはOFF前の運転モードにて運転を開始する。
瞬停時には自動復帰はしない。
2.電源発停のアダプタとして使用する場合の運転状態。
電源切前のエアコンの状態を記憶し、電源入時には電源切前の状態となる。

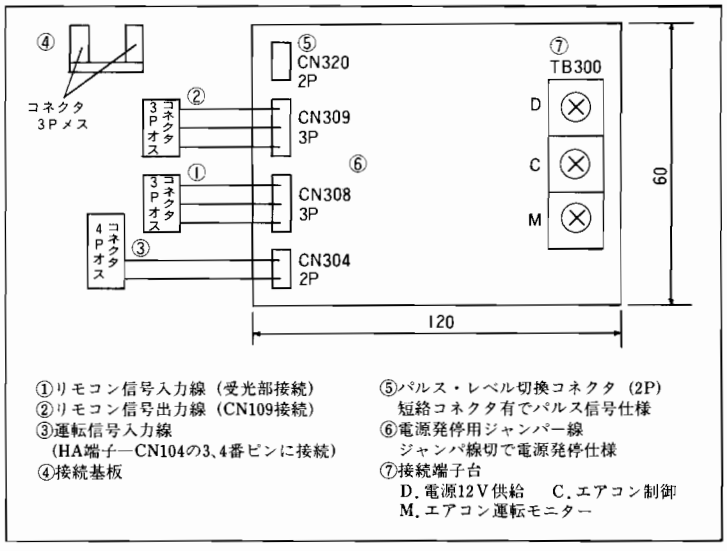

①リモコン信号入力線 (受光部接続)
②リモコン信号出力線 (CN109接続)
③運転信号入力線
(HA端子—CN104の3、4番ピンに接続)
④接続基板
⑤パルス・レベル切換コネクタ (2P)
短絡コネクタ有でパルス信号仕様
⑥電源発停用ジャンパー線
ジャンパ線切で電源発停仕様
⑦接続端子台
D.電源12V供給　C.エアコン制御
M.エアコン運転モニター

■集中コントローラー用アダプタ対応エアコン形名一覧

形　名	'89年度エアコン形名	'90年度エアコン形名	標準価格(税別)
MAC-825AD	MSZ -250C・250CP・280C A250C 282C・282CS MSY -256C・286C MSH -203C・253C・253CS・253CD 204C・254C 204CL・254CL・254CLS MTH-251CS・351CS・251BXS・ 351BXS MEH -251CS・351CS・451CS MS -186C・186CP・226C・226CP 185C・187C・227C 168C・188C	MSZ -2800・2810・2510・3200・4010 2250・2220・2520・2820S・2820D・ 3220・3220S MSY -2860・3260・4060 MSH -2230・2830・2830S・2230L・ 2830L・2830LS・ 4020 MEH -2820S・4020S・5020S MLZ -2810S・3210S・4010S・5010XS MSZ -2210XS・2810XS・3210XS・4010XS MFZ -2810・2810S・3210S・4010S・ 2810XS・3210XS・4010XS MS -1880・2080・4070・2060・2560・2560S MBZ -2810S・3210S・4010S MTZ -2810S・4010S MTH-2820S・4020S	3,000円

■集中コントローラー用アダプタ接続要領

(MSZ, MSH, MSY, MS, MFH, MFZ, MLZ機種の場合)

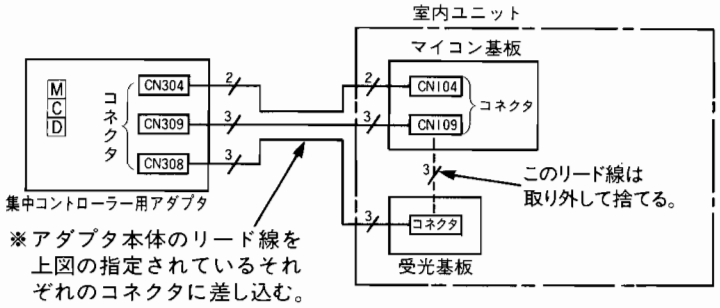

(MEH, MBZ機種の場合)

●本体と受光部が離れている場合

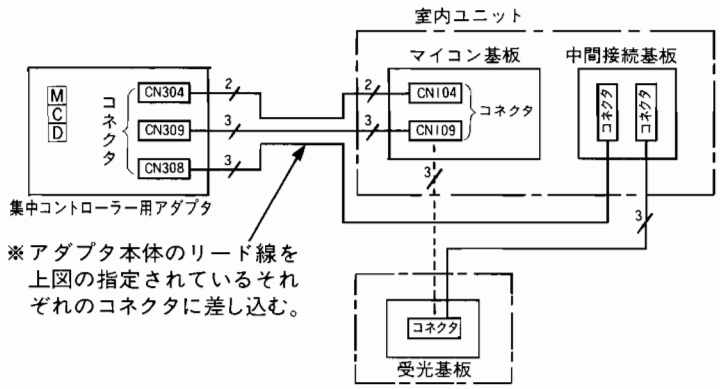

(MSZ-2800Zの場合)

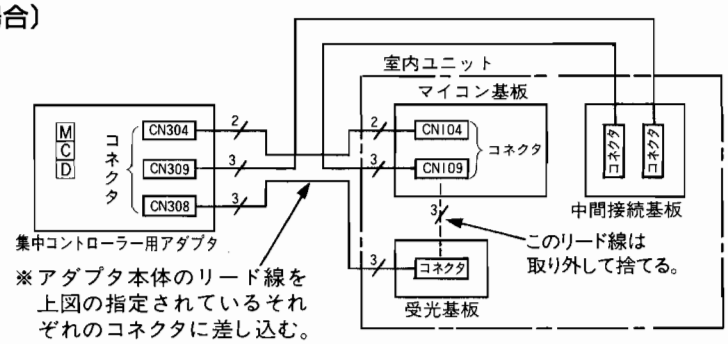

この紙面に掲載の商品の価格には消費税は含まれておりません。

ルームエアコン防食仕様・耐塩仕様

ルームエアコンの室外ユニットは、標準仕様の外装パネルに合金化溶融亜鉛メッキ鋼板を使用し、一般的な環境条件では十分な耐食性を示します。しかし工場や温泉地における硫黄系統のガス雰囲気や、海岸地域での潮風を受けるような過酷な条件の下でも、十分な機能を果すための3コースの防食・耐塩仕様を用意しています。

■防食仕様Aコース・防食仕様Bコース・耐塩仕様の3つのコースの中から室外ユニットの設置される環境に合せてお選びください。

	適用	目的	仕様	
防食仕様	＊化学工場、薬品工場、レーヨン工場、パルプ工場の構内およびその周辺地域 ＊工場、学校等の実験室でイオウ系薬品を使用するところ ＊その他イオウ系ガスの濃度が高いところ……温泉地等	硫化水素ガス等により熱交換器のUベンド部のロー材（リン銅ロー）中のリンが浸されガス洩れするのを防止するための対策です。	環境の状態により次の2種類を用意します。	
			Aコース	環境の状態が比較的良い場合
			Bコース	環境の状態が悪い場合
耐塩仕様	海岸地域で潮風の影響を受ける地域。（波しぶきが直接かかる場合は対応できないので別途検討の必要があります。）	塩分による鉄製部分等の腐食を防止するための対策です。		

■ルームエアコン全機種の室外ユニットが防食・耐塩仕様の対象となります。
■ルームエアコンの防食・耐塩仕様は耐食性を強化してある標準仕様に更に、表面加工を追加したものです。
（ご注文の都度改造致しますので、納期は受注から2ヶ月間を要します。）
■追加仕様の内容は下表を参照ください。

施工箇所	標準仕様	追加箇所			表面処理追加加工内容			
		防食		耐塩	エポキシ系樹脂塗装	アミノーアルキッド系樹脂塗装	ノンタールエポキシ系樹脂塗装	ポリエステル系樹脂塗装
		A	B					
冷媒配管（ロー付部）	銅パイプ（C1220T）表面処理なし	●	●		○塗装			
冷媒配管（表面）			●		○塗装			
熱交換器パイプ			●		○塗装			
熱交換器フィン	アルミ(A1200P)ベーマイト処理(H/Pのみ該当)		●	●		○ベーマイト処理（冷専のみ）		
外装板金	合金化溶融亜鉛メッキ鋼板＋ポリエステル系粉体塗装40ミクロン以上（外面のみ塗装）			●				○粉体塗装40ミクロン以上内／外面共塗装
ファンモーター	〔ケース〕電気亜鉛メッキ鋼板8ミクロン			●			○シャフト、ナット塗装	
モーター台	電気亜鉛メッキ鋼板			●	○端面塗装			
仕切板	電気亜鉛メッキ鋼板			●	○端面塗装			
外装用止めネジ	SUS410			●	○SUS410＋Niメッキ			

■防食・耐塩仕様の選択要領

防食・耐塩仕様を選択される際、下記の内容を参考にしてください。

(1)硫黄系統のガス雰囲気(H_2S, CS_2, SO_2)のある地域……防食仕様

①化学工場、レーヨン工場、パルプ工場の構内およびその周辺
②工場、学校などの実験室で硫黄薬品を使用するところ
③その他、硫黄系統ガス濃度の高いところ

(2)海岸地帯で潮風の影響を受ける地域……耐塩仕様

※この防食仕様・耐塩仕様は、標準仕様に表面処理加工を追加したものです。
なお、耐塩仕様では潮風に対しては効果がありますが波しぶき等が直接かかる場所では保証できませんので別途検討の必要があります。

※標準仕様(主として外装関係)は昭和53年9月より本仕様にて生産しておりますが、沖縄等の塩害の厳しい場所でもクレームは顕在化しておりませんので、現地の設置環境を充分調査の上耐塩処理を実施するのか否か決定してください。

■据付、使用上の注意事項

耐塩仕様品を使用した場合でも発錆に対しては万全ではありません。エアコンの設置や、メンテナンスに際しては下記事項に留意願います。

①海水飛沫および潮風に過度に直接さらされるのを極力回避するような場所へ据付けてください。
②室外機キャビネットに付着した塩分等の雨水による洗浄効果を損なわないように日除けは取り付けないでください。
③室外機ベース内の水の滞留は著しく腐食を促進させるため、ベース内の水抜け性を損なわないように傾き等に注意してください。
④特に海岸地帯での据付品については、付着した塩分等を除去するために定期的に水洗いを行ってください。ただし水洗い時には電気部品に水がかからないよう注意してください。

■防食、耐塩仕様の価格と納期

		対象機種	本体価格への上乗せ額(消費税含まず)	納　期
			標準価格	
耐　塩　仕　様		下記以外の室外機	本体標準価格＋￥30,000	受注後２ヵ月間
		冷専室外機	本体標準価格＋￥64,000	受注後２ヵ月間
		MXZ-6710S、9010S	本体標準価格＋￥88,000	受注後２ヵ月間
防食仕様	Ａコース	下記以外の室外機	本体標準価格＋￥40,000	受注後２ヵ月間
		冷専室外機	本体標準価格＋￥50,000	受注後２ヵ月間
		MXZ-6710S、9010S	本体標準価格＋￥73,600	受注後２ヵ月間
	Ｂコース	下記以外の室外機	本体標準価格＋￥60,000	受注後２ヵ月間
		冷専室外機	本体標準価格＋￥84,000	受注後２ヵ月間
		MXZ-6710S、9010S	本体標準価格＋￥96,600	受注後２ヵ月間

この紙面に掲載の商品の価格には消費税は含まれておりません。

三菱除湿機クリーンドライ

1 仕様

項目＼形名		MJ-50LDX	MJ-50LD
除湿可能室温 (めやす)		1℃～40℃	
除湿能力(50/60Hz) ℓ/日	室温27℃	4.5/5.0	4.5/5.0
消費電力(50/60Hz) W	湿度60%	155/170	155/170
運転電流 (A)		1.9/1.8	1.9/1.8
始動電流 (A)		7.0/7.0	7.0/7.0
電源		単相 100V	
圧縮機出力 (W)		100	100
送風機出力 (W)		2	2
風量 (m³/h)		Hi78　Lo60	78
運転音 (50/60Hz)	強ノッチ	38/38	—
	弱ノッチ	33/33	33/33
プラグ形状		11	
コンセント定格		125V・7A	
外形寸法 (mm)		458×275×222	
製品重量 (kg)		8.9	8.9
送風装置		プロペラファン	
使用冷媒/冷媒重量 (kg)		R-12/0.14	R-12/0.14
霜取方式		ホットガス方式(自動)	
排水	タンク容量	内容積3 ℓ (約2.2 ℓ で自動停止装置作動)	
	連続排水	※1○	※1○
空気清浄		帯電PP繊維フィルター内蔵	—
湿度センサー		内蔵	※2—

※1.連続排水用ドレンセットが必要です。　※2.取付可

■MJ-50LDX形 MJ-50LD形

注1. 本図は予告なく変更する場合があります。

ユニット外形図

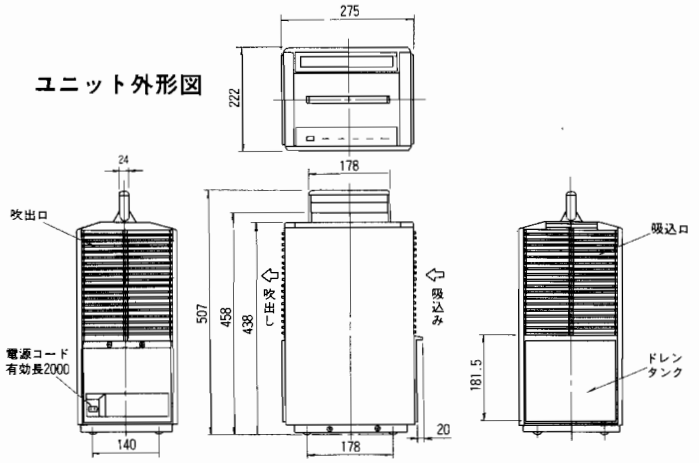

■湿度調節器の取付け方 (MJ-50LD)

- 湿度調節器(市販品)を除湿機にセットしますと、室内をお望みの湿度(50～60%の快適湿度)にコントロールすることができます。
- 湿度調節器は下記のものが家庭用除湿機専用に作られたもので、便利です。
- 取付け方

H46Lの配線方法

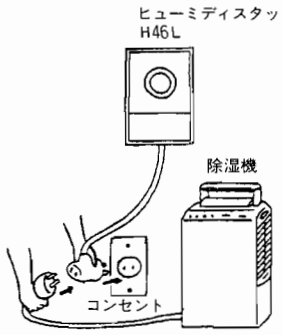

ヒューミディスタット
山武ハネウエル製
H46L
標準価格　9,400円

■連続排水用ドレンセット (形名：MJPR-806DP)

ご注意　作業開始前に必ず電源プラグをコンセントからはずしてください。

構成部品	数量
①ドレンセット	1
②ドレンホース	1
③ネジ	2

1.ドレンタンクをはずす

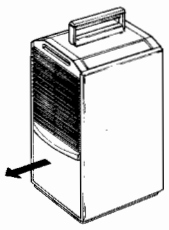

2,固定ネジをはずす

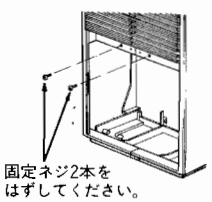

3.ドレンセットの挿入

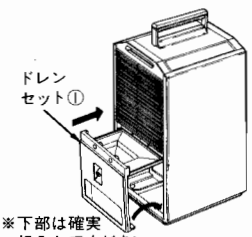

4.ネジ・ドレンホースの取り付け

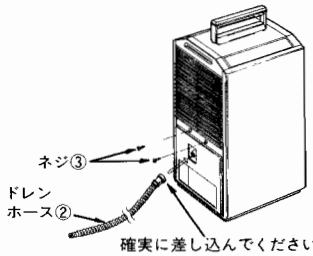

ドレン配管

ドレン配管はドレンが流れやすいように必ず下りこう配をつけて配管してください。

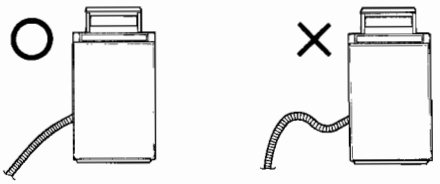

2 各機種のセールスポイント

■MJ-50LDX

①持ち運びが便利、操作が簡単

小形、軽量なので部屋から部屋へ、一階から二階へと**片手**で持ち運びできます。また**アースレス構造**で**コードリール**付の点も移動性を高めています。

しかも、操作スイッチが上面にある**トップコントロール**だから操作もやり易く、簡単。

②空気清浄機能

タバコの煙や花粉、…空気のよごれを気にする方がふえております。三菱除湿機は**空気清浄フィルター**を内蔵しているからお部屋の空気もお掃除します。運転切換スイッチの操作で**除湿**と**空気清浄の併用運転**も、**空気清浄だけの運転**もどちらでもできます。フィルターの寿命は約3ヵ月。汚なくなったら別売の交換フィルターをお買い求めください。

③湿度センサー

快適な湿度を保ちながら電気代も節約したいというチャッカリ屋向きの**湿度センサー内蔵**。お部屋の湿度をおよそ60%にコントロールします。

④便利な12時間タイマー

入または切の**12時間タイマー**は就寝時やお出かけの際に大変便利です。時間設定は2時間きざみにどうぞ。

⑤その他にもこんな点が

排水タンクに約**2.2ℓ**水がたまると**自動的に停止**し、満水であることをランプでお知らせします。また、**風速は2段切換え**ですから、おやすみ時には弱ノッチで静かに除湿してください。室温が約10℃以下のときには、1時間に1回、霜取運転に入ります。**ホットガス方式**ですから**数分間**(約3～5分程度)で終了します。霜取中は、ランプでお知らせし、また、お部屋へ湿気がもどらないようにファンを停止する心配りもしています。また、別売ドレンセットで連続排水も可能です。

●操作部



■MJ-50LD

①持ち運びが便利、操作はシンプル

小形、軽量なので部屋から部屋へ、一階から二階へと**片手**で持ち運びできます。また、**アースレス構造**で**コードリール**内蔵の点も、移動性の良さに一役かっています。

操作スイッチが上面にある**トップコントロール**で、操作は非常にシンプル。

②満水時には自動停止

排水タンクに約**2.2ℓ**水がたまると**自動的に停止し**満水であることをランプでお知らせします。

③その他にもこんな点が……

静かな運転音(33ホン)だから赤ちゃんのいるお宅でも大丈夫。また、室温が約10℃以下では、1時間に約1回、霜取運転に入りますが、**ホットガス方式**ですから**短時間**(約3～5分程度)で終了します。もちろん、霜取中はランプでお知らせし、かつ、お部屋への湿気もどりを防ぐよう**ファンを停止**する心配りもしています。また、別売ドレンセットで連続排水も可能です。

●操作部

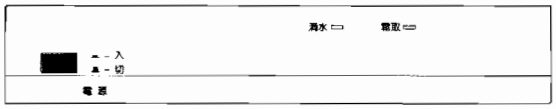

3 除湿能力・除湿効果

(1) 除湿性能曲線

■MJ-50LDX形
MJ-50LD形

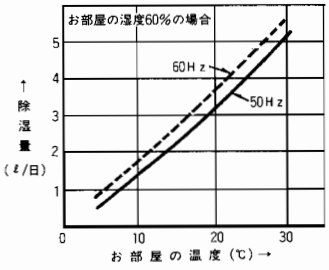

(2) 除湿効果(めやす)

■MJ-50LDX形
MJ-50LD形

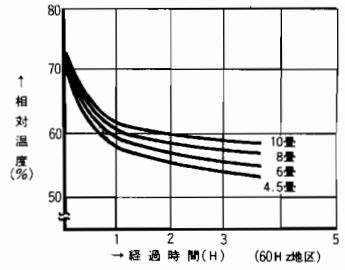

4 空気清浄機能 (MJ-50LDX)

●空気清浄フィルターはエアフィルターについています。

●空気清浄の原理

空気清浄フィルターは、お部屋の微細なチリ・ホコリを**静電気の力**で除去します。



一酸化炭素や有毒ガスの除去はできません。換気作用はありませんので、ときどき換気してください。

〈ご注意〉

■空気清浄フィルターは使い捨てです。
フィルターの寿命は使用する場所などで異なりますが、約3ヵ月です。その後は新しいフィルター(別売・交換用空気清浄フィルター)と交換してください。
3ヵ月以内でも、空気清浄フィルターの白い部分が、タバコの煙で茶色になったり、ほこりで黒ずんだ場合は交換してください。

■空気清浄フィルターは水につけたり、洗ったりは絶対にしないでください。

●空気清浄性能曲線

タバコの煙の減衰曲線

〈条件〉

6畳間(密閉)

タバコ2本を吸って室内空気を均一にした後風速は強ノッチ、約1時間で煙を90%除去します。

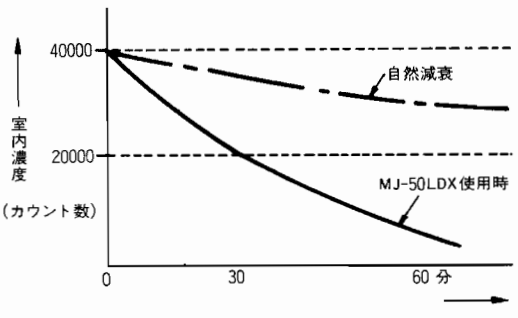

この紙面に掲載の商品の価格には消費税は含まれておりません。

クリーンエアー

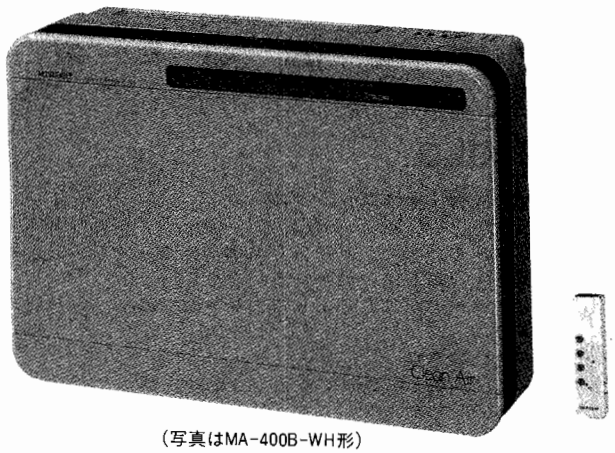

（写真はMA-400B-WH形）

MA-200B
- フィルターろ過式（静電フィルター式）
- 脱臭フィルター採用
- ワイヤレスリモコン

MA-300B
- 電気集塵式
- 急速モード運転
- 脱臭フィルター採用
- ワイヤレスリモコン
- 4時間タイマー内蔵

MA-400B
- 電気集塵式
- ニオイセンサー
- 急速モード運転
- 脱臭フィルター採用
- ワイヤレスリモコン
- 4時間タイマー内蔵

1 仕　様

項目		形名	MA-200B	MA-300B	MA-400B
製品	電源(相・V・Hz)		単・100・50/60		
	外形寸法(高×巾×奥行)(mm)		318×480×140		
	製品重量(kg)		4.3	6.0	6.1
	プレフィルタ		PPハニカム		
	集塵フィルタ		静電フィルタ(活性炭入)		
	付属品		ワイヤレスリモコン		
			取扱説明書		
			保証書		
			据付部品一式		
特徴	据付		壁掛卓上兼用		
	操作		ワイヤレスリモコン		
	集塵方式		機械集塵方式	電気集塵方式	
	脱臭方式		複合活性炭脱臭		
性能	適用床面積(畳)		～12畳	～16畳	
	風量(m³/h)	急速	—	170/180	
		強	135/140		
		中	110/110	90/90	
		弱	60/60		
	入力(W)50/60Hz	急	—	61/73	63/75
		強	30/33	38/42	41/45
		中	25/26	30/30	35/35
		弱	19/19	24/24	30/30
	騒音(ホン)	急速	—	44/45	
		強	40/41	39/40	
		中	35/35	31/30	
		弱	24/23	21/20	
型式認可番号			▽91－39072	▽91－39071	
電源コードの長さ			2m		

2 外形寸法図

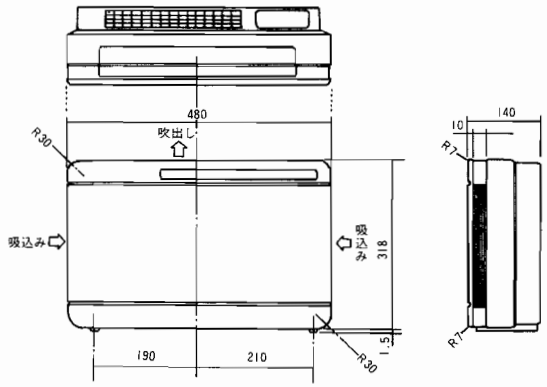

3 据付寸法図(壁掛け据付要領)

壁に掛けてご使用になるとき

①本体取付ネジの位置を決めます。
- 付属の壁面取付用型紙を使用して、型紙に示した寸法に合わせて本体取付ネジの位置を決めます。
- 本体取付ネジを取付ける壁は、十分に強度のあるところを選んでください。

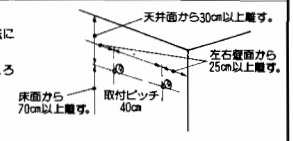

②本体取付ネジを取付けます。
- 本体取付ネジの頭が壁から約2cmになるまでねじ込んでください。



③壁掛用パッドを本体背面に貼り、本体を取付けます。

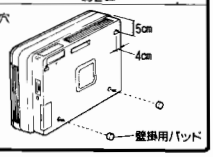

4 集塵原理(MA-300B・400B)

微細なホコリを帯電させメインのフィルタに吸着させます。

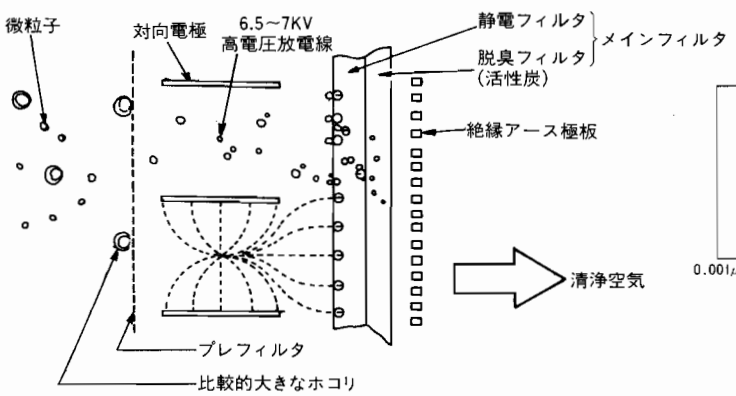

主な塵埃の大きさと集塵能力

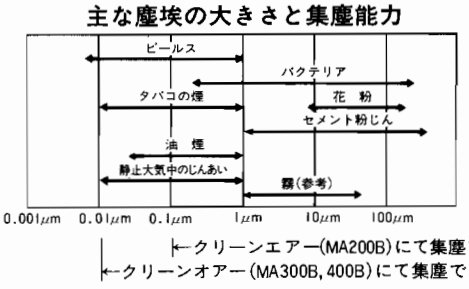

←クリーンエアー(MA200B)にて集塵できる塵埃の大きさ
←クリーンオアー(MA300B, 400B)にて集塵できる塵埃の大きさ

5 各部のなまえとはたらき (MA-400B)

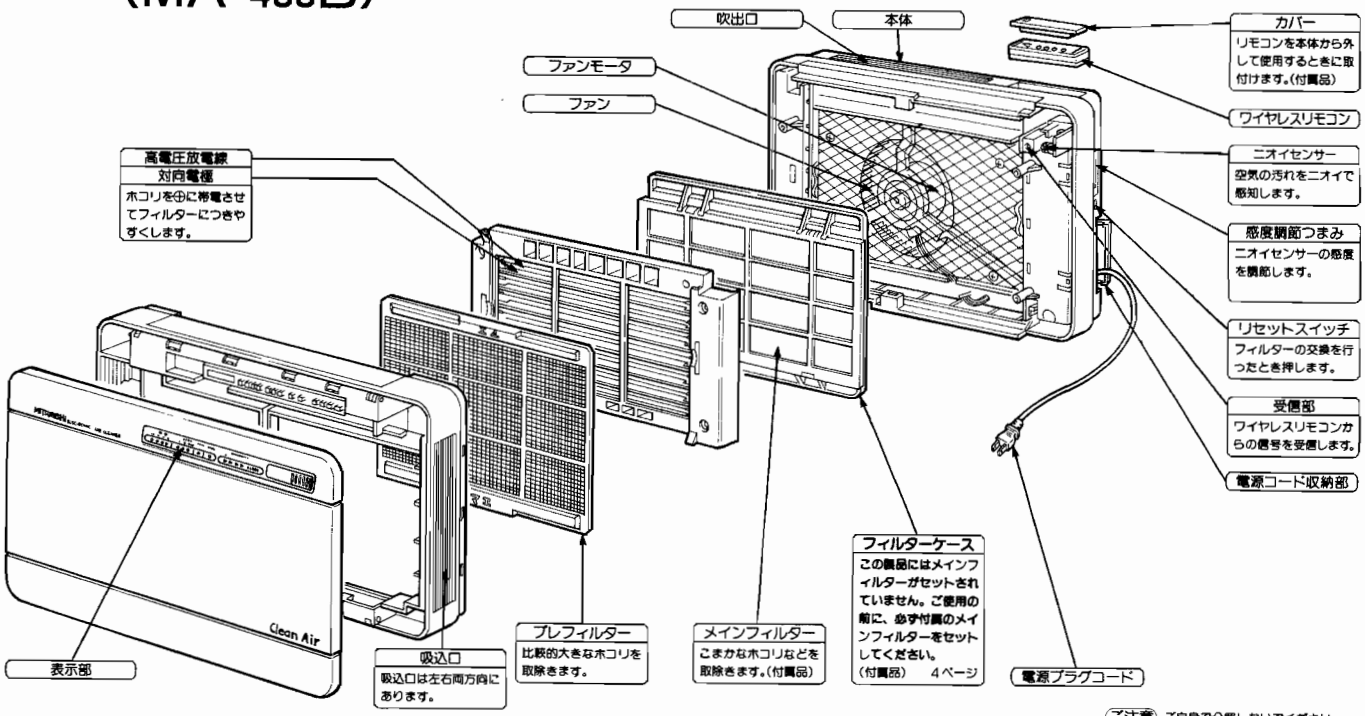

付属品

フィルターケース	メインフィルター	カバー	壁掛用パッド
1セット	1セット	1個	2個

ご注意 ご自身で分解しないでください。

床置用ゴム	木ネジ	単4乾電池	取扱説明書・保証書	壁面取付用型紙
2個	4.1×45 2本	2個	各1部	1枚

6 セールスポイント

(1)細かいチリ、ホコリを強力に除去する本格的電気集塵機能 (MA-300B、MA-400B形)

クリーンエアーは0.01μまでの空気中のチリ、ホコリ、花粉などを帯電部で帯電し、多層構造のメインフィルターに強力に吸着します。

(2)急速モード運転で集塵効果がグーンとアップ (MA-300B、MA-400B形)

空気の汚れが特にひどい時、急速モードボタンを押すとパワーが一段とアップし、空気中の汚れ・臭いをスピーディーに取り除きます。

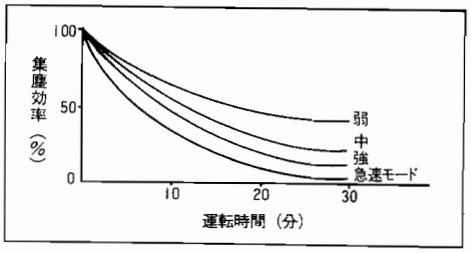

(3)空気中の汚れ、いやな臭いをすかさずキャッチするニオイセンサー搭載(MA-400B形)

クリーンエアーは内蔵のニオイセンサーが汚れをキャッチすると、空気の汚れモニターが汚れ具合を表示し、自動的にお部屋をきれいにします。しかもニオイに応じ、風量の切り換えを行いすばやく脱臭します。

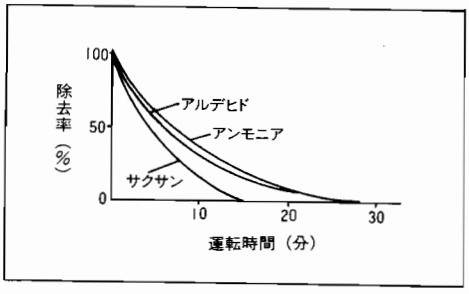

(4)離れた所からワンタッチで多機能操作のワイヤレスリモコン

「電源オンオフ」、強・中・弱の「3段階風量切換」、就寝時などに1・2・4時間の範囲で自動的に運転を停止出来る「オフタイマー切換」が離れた所からワンタッチで操作出来ます。

また、使わない時は本体への収納も可能です。

超音波加湿サーキュレーター

温風暖房機とコンビでお使いください。これで暖房中のカラカラを防ぎながらお部屋の上下の温度差も少なく……とくに暖冷房エアコンとの併用は効果的です。暖房の効率も高めます。

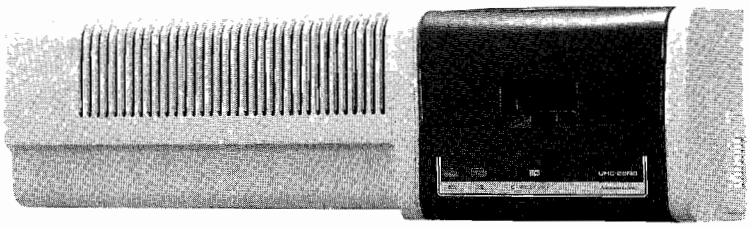

UHC-25RB形

加湿サーキュレーターの効果

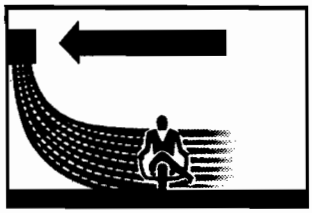

(1) 快適さのために「加湿」を!

暖房中の室内はたいへん乾燥しますが、右のグラフのように、快適かつ健康的な状態のためには加湿によって50%～60%以上の湿度に保つことが望まれます。

〈過湿による健康性と快適性〉

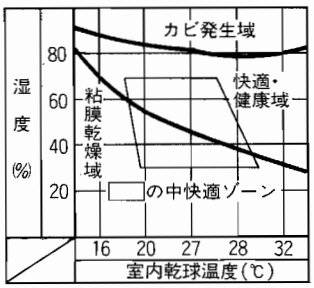

(2) 経済性アップのために「加湿サーキュレーター」を!

①加湿で体感温度アップ

加湿によって15%湿度を上げると体感温度は1℃アップします。従ってその分温度を下げた省エネ運転ができます。

②サーキュレーターの効果で足元の暖かさをアップ

霧ヶ峰はオートフラップなどで温度ムラの極めて少ない暖冷房を行いますが、加湿サーキュレーターなら「加湿＋サーキュレーション」でより快適さをアップします。

1 特長

- ●超音波でつくるミストは数ミクロン(1ミクロンは$\frac{1}{1000}$mm)。べとつかず、まわりをぬらす心配もありません。
- ●超音波加湿機のスイッチを「入」にしておき、プルスイッチ（電源）を引くと、加湿を開始します。
- ●水の補給は取外しのできるカセットタンク方式ですから手軽で簡単。1回の給水で2.5ℓ、約10時間もちます。
- ●水がきれると自動的に運転をとめる安全装置付き。
- ●プルスイッチONのままで、超音波加湿機を「切」にすると、サーキュレーターの単独運転ができます。
- ●風向き調節可能。風速も強・弱の2段切換ができます。
- ●小形・軽量の壁掛形。取付けが簡単です。

給水が簡単なカセットタンク式

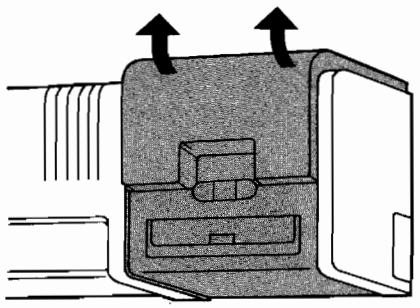

取付けが簡単な壁掛式

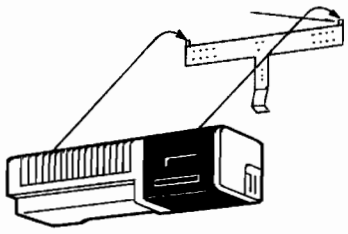

2 仕様

	加湿サーキュレーター運転時	サーキュレーターのみ運転時
電源	単相 100V	
加湿量	0.25ℓ/h	——
給水タンク容量	2.5ℓ	——
連続加湿運転時間	10時間(強ノッチ)	——
風量	(強)2.1/2.5m³/分	(弱)1.7/1.75m³/分
消費電力	68/64W	37/33W
重量	5kg	
外形寸法	高さ190×幅680×奥行150mm	

超音波加湿機はご使用地域の水道水等の水質によって、水中に溶解しているカルシウム、マグネシウムなどが白い粉となって家具やテレビなどに付着することがあります。

(50/60Hz)

ワンポイント集

《工事ワンポイントチェック》

《'90年度据付改善ポイント》

《操作取扱いワンポイント集》

《工事ワンポイントチェック》

据付、試運転にあたっては、次の項目に特に注意してください。

1 配管の接続は、確実ですか（ガスもれチェックを実施しましたか）。

- ガスもれ検知器または、石けん水を使用してフレアナット接続部から冷媒もれがないかを確認してください。
- フレア接続部の締付は、手でいっぱいに締めた後、スパナで約1/3回転の締付を目安にしてください。

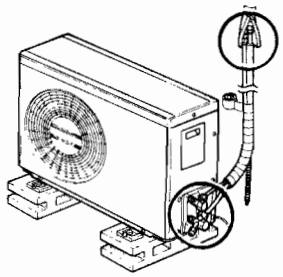

2 電源電圧は合っていますか。

- 100V用機種で200Vを間違って投入しますと、ユニットの基板内の部品を破壊しますので注意してください。
- 電源プラグを差し込む前には必ず電源電圧の確認を行ってください。

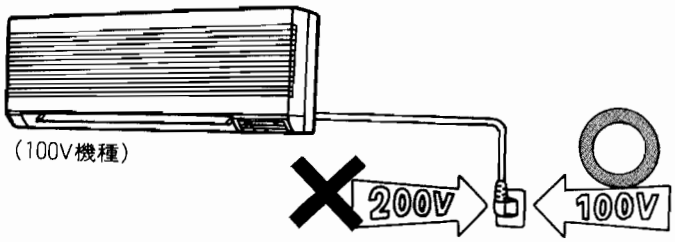

3 ルームエアコンの専用回路を設けていますか。

- 他の電気器具と併用した時ブレーカーがおちる場合があります。必ず専用回路を設けてください。
- 据え付けるエアコンのブレーカー容量と元電源の契約容量を、よく確かめてください。

アース工事は実施していますか。

- 必ずアース工事を行ってください。

4 内外接続電線は正しく配線されていますか。

- 内外接続電線は、室内・外ユニット端子盤の色(黒、白、赤)または番号を合わせてください。
- 指定の皮ムキ寸法(15mm)を厳守し、芯線がかくれるまで差し込んでください。
- 誤配線によりヒューズが切れる場合がありますので注意してください。

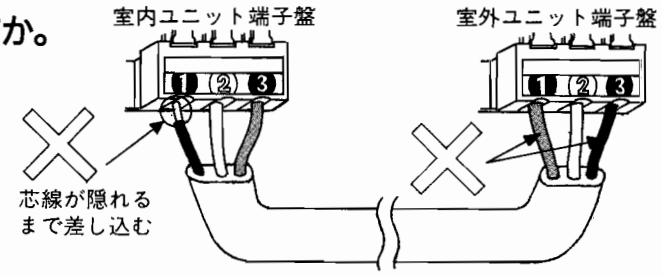

5 逆相防止器が働いていませんか(三相電源機種)。

- 三相200V機種は、逆相防止器が付いています。
- 電源の位相が変わると圧縮機は、運転しません。2線を入れ替えてください。

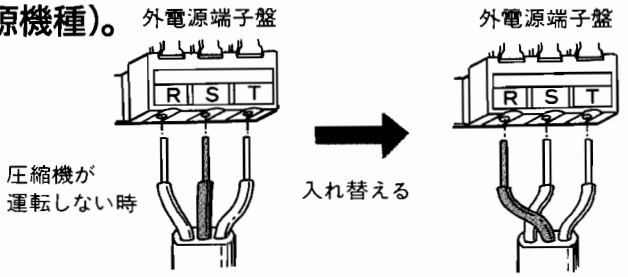

6 据付完了後、必ず試運転を実施してください。

- 試運転を必ず実施して、ユニットの運転状態が正常であることを確認してください。
- お客様へ取扱説明書を渡し、リモコン等の取扱いをご説明ください。
- 操作・取扱いワンポイント集をご活用ください。



《'90年度据付改善ポイント》

※このページの内容は、ツインフロー及び標準シリーズ(冷房タイプ・50タイプを除く)に採用しています。

1 本体底面のネジ止めを廃止

- 作業が簡単で、デザインもスッキリ。
- なげし、カーテンレールがあっても下部が固定できます。
- ネジでドレンホースや電源コードを傷つける心配がありません。
- 落下の心配のない構造です。

室内ユニットの引っかけ方

天面…従来通りの引掛け。
底面…ユニットを壁側に押し込んで引掛け。

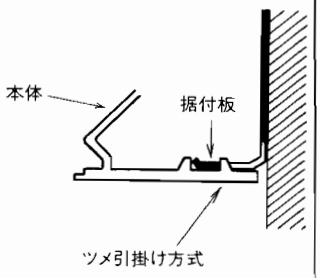

室内ユニット下面の据付板からのはずし方

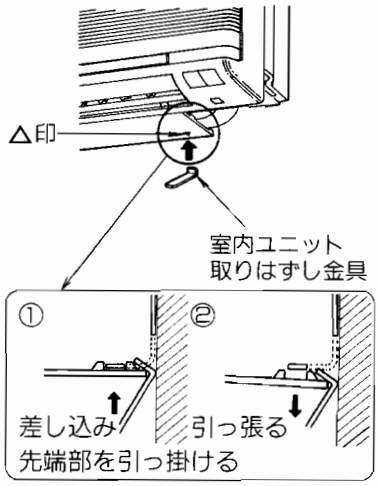

2 左配管時のユニット持ち上げ部品附属

- 1人で左配管作業ができます。

※安全性及び据付作業性の為、持ち上げ部品を起こした状態でユニットを下面から押し上げても据付け板からはずれません。
ユニットを据付け板からはずす場合には、持ち上げ部品を元に戻して少しユニットを壁側に戻して上へ持ち上げればはずれます。

3 左配管用収納スペースを拡大

- パイプ、ドレンホースの収納スペースを拡大しました。
- 左記の改善と相まって左配管がたいへんやりやすくなっています。

有効収納面積

	'89	'90
1ファンタイプ	2540㎟	2900㎟
2フロータイプ	2550㎟	3000㎟

↑2ファン

4 壁にピッタリ

- 壁と製品とのスキマを従来より5㎜少なくし壁へのフィット感を高めました。

	壁とのすきま
1ファンタイプ	3㎜
2フロータイプ	2㎜

5 据付板の改善

- 本体を引掛けやすい状態にしました。
- 固定板が、中央のダルマ穴ひとつでできます。
- 水準器をのせる切りおこしの新設など水平が出しやすくなりました。

6 その他の改善

(1)据付板固定ネジを長くし、厚いボードの奥の間柱にも届くようにしました。(20㎜→25㎜)
(2)IL プラグ導入。
(3)ドレンホースを1000㎜から550㎜とし据付性を改善しました。
(4)単相100V20A、単相200V20A機種の電源コードを1000㎜から1300㎜へ長くしました。
(5)ツインフロー機種(2.2~3.2kW)の室外ユニットの梱包を木枠からダンボールに変更。
(6)新製品から保証書を室内側に添付。

《操作取扱いワンポイント集》

1. 運転特性

暖まらない(冷えない)

■お部屋が広すぎる、また直射日光が入るなど、過大な負荷で運転されていませんか。
- ●窓や出入口があいていれば、閉めてください。
- ●エアコン使用中に、二部屋あけ広げていませんか。間仕切を閉めてください。
- ●冷房時、直射日光の当たる窓にはカーテンを閉めるか、ブラインドを降ろしてください。

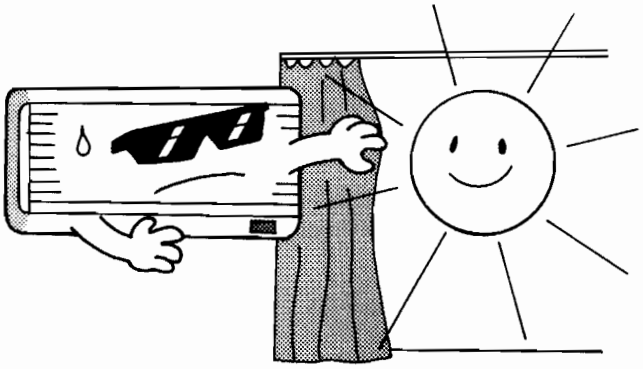

■設定する温度によっては、エアコンは動かない場合があります。

《マニュアル運転の場合》

温度設定をまちがえないで！
- ●暖房運転の場合…
  設定温度は室温より高くしてください。
- ●冷房運転の場合…
  設定温度を室温より低くしてください。

■室内機、室外機の吹出口の前に障害物があると暖まり(冷え)ません。
- ●障害物をとり除いてください。

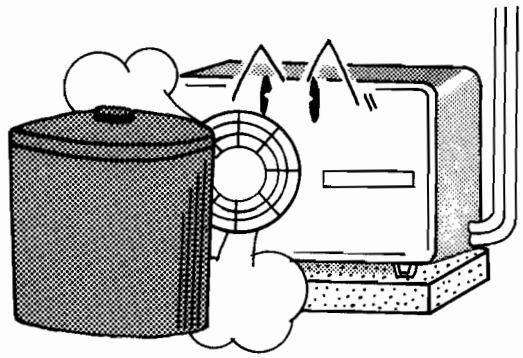

2. 温湿感自動運転

室温が思ったように上がらない(下がらない)

■温湿感自動運転は「暑い」「寒い」という「温度感覚」と「ムシムシする」という「湿度感覚」で、お部屋の温湿度をコントロールするもので、暖房・冷房の最大能力を変化させるわけではありません。
- ●お部屋が広すぎるなど適正でない過大な負荷でお使いになると能力不足となります。

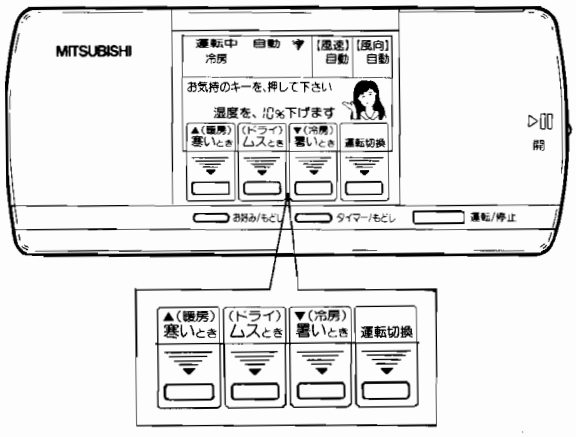

設定温度が表示されない 温度設定ができない

■温湿感自動運転時は設定温度表示はありません。
- ●温湿感スイッチ 暑いとき ムスとき 寒いとき で調節してください。
- ●ご希望する温度まで暖めたい(冷やしたい)場合は、リモコンでマニュアル運転の冷房、または暖房に切換えてください。

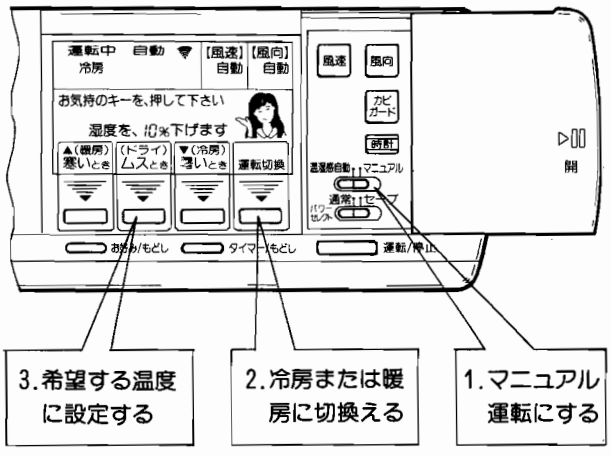

この操作取扱いワンポイント集は'90年インバーターツインフローエアコンMSZ-2800形を中心に説明しております。

3. マニュアル運転(冷房・暖房・ドライ運転)

暖まらない(冷えない)

■吹出口の前に障害物がありませんか。障害物があると吹出した温風（冷風）が障害物でさえぎられ温度ムラが生じます。暖房時には床面まで温風が到達するようオートフラップで風向を調節してください。

●ツインフローは2つの吹出口より風を吹きわけて快適性を向上するエアコンです。
冷暖房効果を高めるためには風速を「急」でお使いください。

時々止まるときがある(暖房のみ)

■外気温度が低いときには室外機についた霜を溶かす霜取運転を行います。

●この間霜取ランプが点灯して一時的に室内ファンが微風または停止となりますので約1～10分間お待ちください。

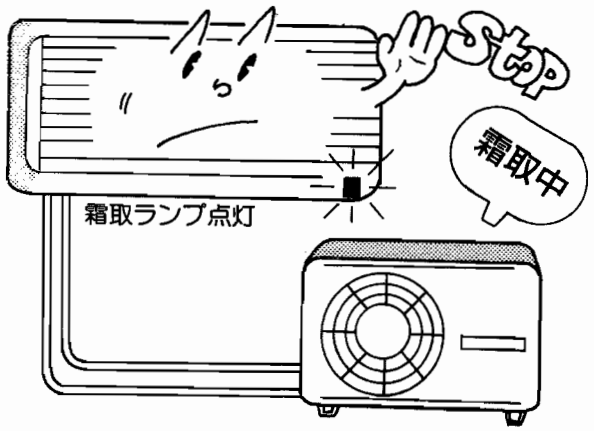

室内ファンが止まる

■冷房・ドライ運転中は途中室内ファンが止まる場合がありますが、マイコンが自動的にコントロールしていますので安心してお使いください。

停止キーを押しても室内ファンが止まらない。ツインオートフラップが閉じない。

■本体内の余熱排除のため、停止キーを押しても約30秒間、運転を続けることがあります。

4. お好みモード(安眠静音・涼感・スポット)

暖まらない(冷えない)

■安眠静音運転は、能力をおさえめで運転しています。暖まらない（冷えない場合は、安眠静音を解除し、通常の暖房（冷房）でお使いください。

風速・風向を変えることができない

■スポット運転または涼感運転中は風速・風向はマイコンが自動的にコントロールしています。

設定温度が表示されない

■マニュアル暖房運転中にスポット運転しますと設定温度の表示は消えます。マイコンが自動的にコントロールをしています。

お好み運転ができない

■入タイマー運転中でエアコン本体が待機中のときは、お好み運転のスイッチは使えません。

室温調節ができない

■暖房スポット運転終了後15分間はマイコンがコントロールしています。

●暑いときキー、寒いときキーを押しても温湿感モニター表示は変わりません。

●連続運転をしています。

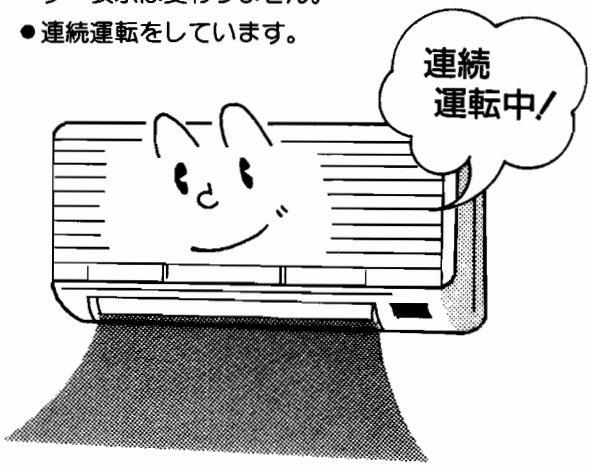

5. ツインオートフラップ

スイッチを操作しないのに時々動く

■ツインオートフラップの 自動 では運転内容によってフラップの位置を自動的に設定・変更します。

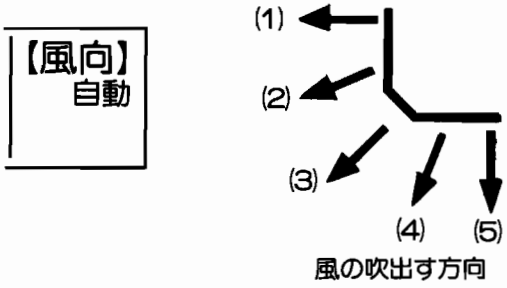

風の吹出す方向

■暖房運転の場合は(4)の位置になります。
また、運転開始時や霜取り運転中など吹出空気温度が低いときには(1)の位置になります。

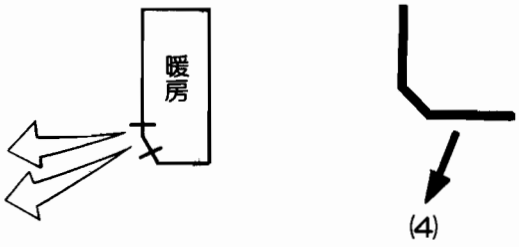

■冷房運転、ドライ運転の場合は(1)の位置になります。
また(3)～(5)の位置でお使いのときには約１時間後に(1)の位置にもどります。
これは吹出口に露がつき水滴が落ちるのを防ぐためです。

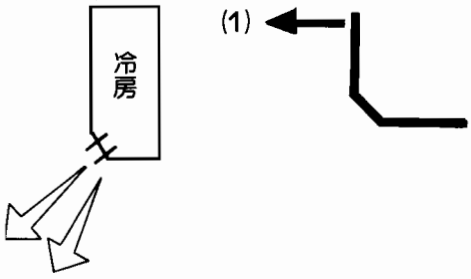

6. カビガード

運転しない

■室温が16℃以下では運転できません。
室温16℃以上でお使いください。

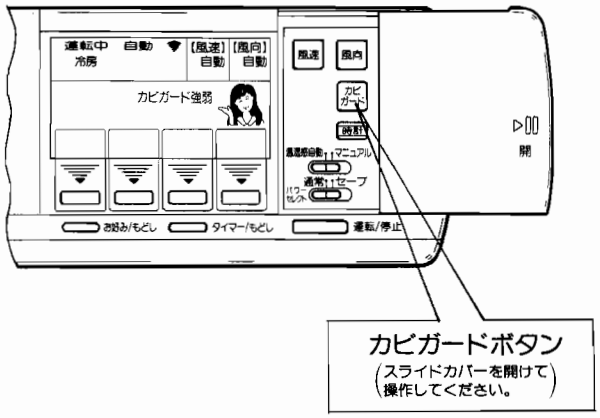

室温調節ができない

■カビガードはカビの繁殖を抑えることを目的とした運転です。
室温がお気持ちにあわない場合は、冷房・ドライ・暖房よりご希望の温度・湿度に合わせてください。

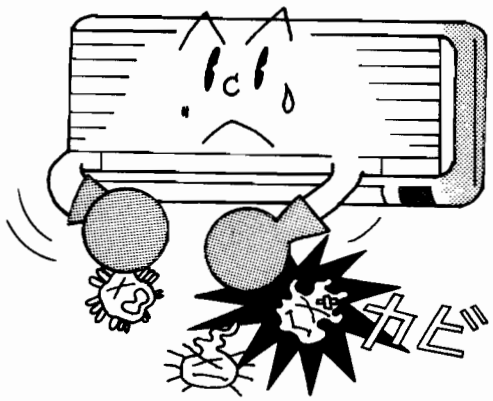

7. リモコン

時刻モニターが点滅する

■電池の交換時に、現在時刻をセットしないと、時刻モニターが午前 10:00 で点滅したままになります。
時・分ボタンで現在の時刻を合わせてください。（時刻モニターが点滅した状態ではタイマー運転ができません→5頁のタイマーの項参照）

■バッテリーマーク が表示していませんか。
電源寿命ではありませんか。電池を交換してください。

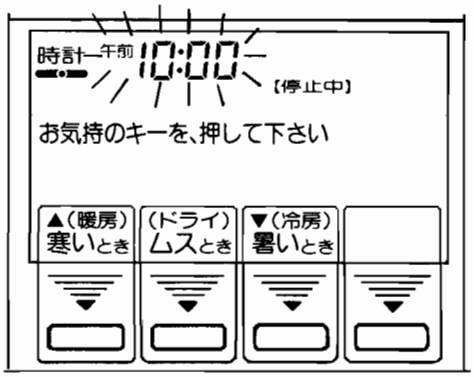

再度ご確認くださいの表示が出る

■操作を受けつけないキーを押したときに表示されます。
取扱説明書により操作方法をご確認ください。
例えば次のような場合に表示されます。
停止中にお好み/もどしキー、風向、風速ボタンを押したとき。
キー表示が消えているキーを押したとき。
時計表示がないときに時計ボタンを押したとき。
時計が点滅しているときにタイマーキーを押したとき
リモコンがタイマー受付中を表示しているときに風速・風向ボタンを押したとき。

運転モード表示画面に変わる

■リモコンがタイマー時刻を表示している場合にタイマー/もどしキーを押すと運転モードの表示画面に変ります。

8. 風速切換

操作しないのに風速が変わる(風速自動) 風の音が大きい

■風速自動では室温と設定温度の差を感知して風速が自動的に切り換わるようになっています。
温度差が大きいときは「急」の風速ですばやく冷房・暖房、温度差が小さいときは「弱」の風速で低騒音運転を行います。

設定温度と室温の差が2～4℃以上の時は「急」
〃　〃　1～4℃の時は「強」
〃　〃　1～1.5℃以下の時は「弱」

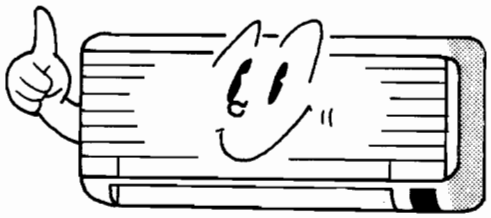



1回押すごとに風速 弱→風速 強→風速 急→風速 自動の順に変わります。

■風速表示モニターが設定された風速を表示します。
- 暖房運転開始時は冷風感を与えないため、吹出温度により「弱」から順に風速が変わります。
- 暖房運転中温度調節器が切れているときは風速が「弱」になります。

【風速】自動　にすると室温に応じて風速が自動的に変わります。

9. フィルターのとりはずし

フィルターのはずし方がわからない

●MSZ-2800・2810・2510・4010S(ツインフロータイプ）形の場合。

①吸込グリル左下側面を横方向に押すと吸込グリルが開きます。

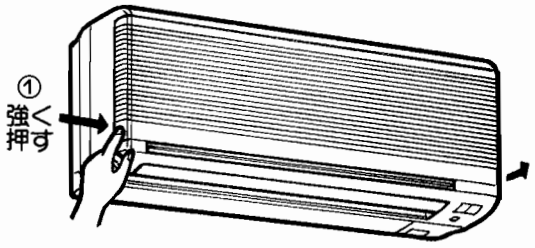

※グリルが半開き（右側のみ少し開いた状態）になった時は、再度同じ所（左下側①の位置）を強く横方向に押してください。

②フィルターを取りはずします。

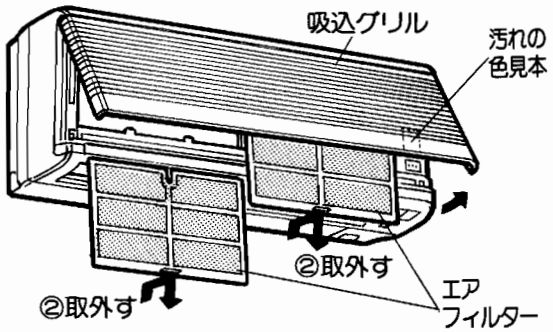

フィルターを引っぱってもはずれない

●MSZ-2520・2220・MSH-2230形の場合

①フィルター右下部のツマミを矢印の方向に押してください。

（フィルターが2枚出てきます。）

②フィルターを下方に引き出してください。

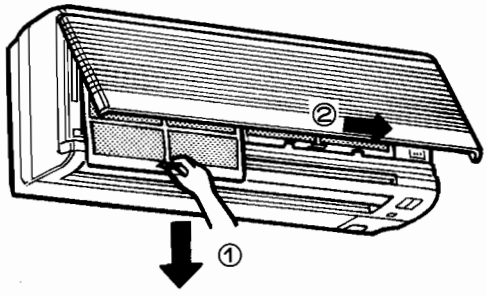

10. タイマー

切・タイマーを使うと室温が変ってくる 入・タイマーを使うと セット時間前に運転し始める

●安眠ソフト回路（切・タイマー）

切・タイマーにセットしますと安眠ソフト回路により時間の経過とともに、設定温度が冷房のときでは高めに、暖房では低めに少しづつ変化し、おやすみ中にふさわしい健康的なコントロールをします。

●ウォーミングアップ回路（入・タイマー）

暖房運転時、入・タイマーにセットしますとセット時間にはお部屋が暖まっているように、早めに運転を開始します。

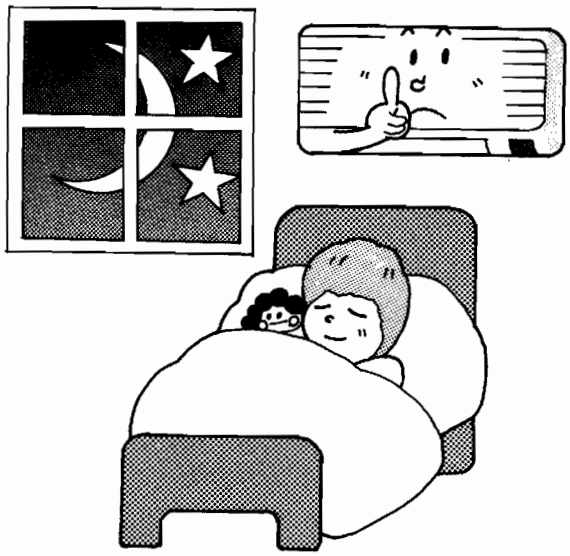

タイマーがセットできない タイマー切換ボタンを押して タイマーモードにならない

■リモコンの時刻モニター（現在時刻表示の部分）部が〝午前 10:00 〟で点滅していませんか。

●電池を交換した時に現在の時刻をセットしないと時刻モニター部が点滅してタイマー運転できません。時・分ボタンを使って午前・午後を間違えないように現在の時刻を設定してください。タイマー運転ができるようになります。

11. その他

室外機から煙が出る

■これは煙ではありません。ヒートポンプエアコンの（暖房運転時）霜取りは室外機の熱交換器の霜を暖めて溶かしています。これが蒸発して煙のように見えるものです。

※霜取り中ですのでしばらくお待ちください。

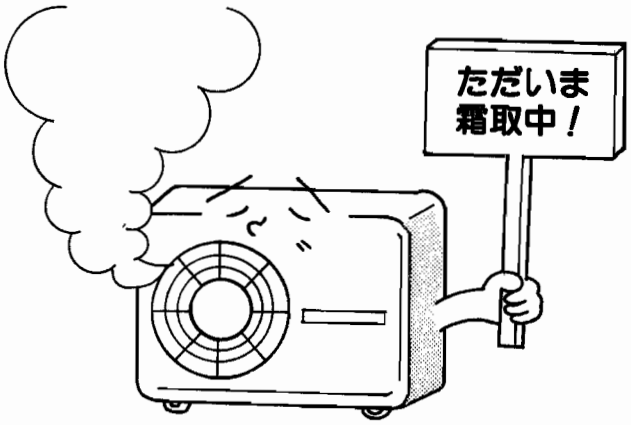

運転中に突然「ビシッ」という音が出る

■室内側の本体、前面パネルなどのプラスチック部品が運転による温度変化で膨脹、収縮する時にこすれ合う時の音です。

※寿命や性能には影響はありません。

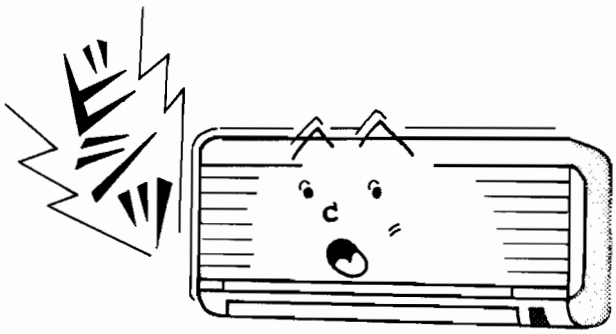

室外機から水が漏れる

■この水は暖房運転では霜取り後のドレン（排水）です。冷房運転では配管などに着露したドレンが排水されます。

※付属のドレンソケットを使用して排水用の配管工事をしてください。

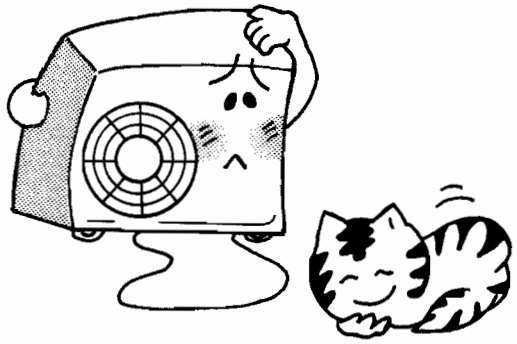

ニオイがする

■エアコンから吹出す風がにおうことがあります。これはお部屋の空気中に含まれたたばこの煙、化粧、壁や家具などのにおいがエアコンに付着し吹出されるためです。

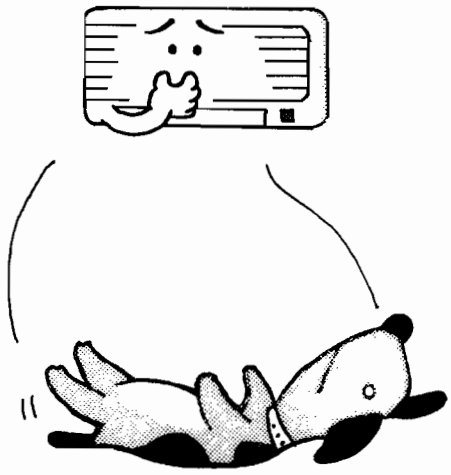

MEMO

三菱エアコン

霧ヶ峰

三菱電機株式会社 静岡製作所

RTB 9006C