製品比較表 【羽根呼び径　70cmタイプ(排気・50Hz・6極)】

		新型	現行(取付ピッチ同一、風量類似機種)	現行(風量類似機種)	現行(取付ピッチ同一)
	形名	EWG-70JTA-50	KG-70GTF$_3$	EJ-95GTB$_3$	EJ-70ETC$_3$
	標準価格(税別)	278,000円	186,000円	401,000円	205,000円
仕様	電源電圧	3相 200V 50Hz	同左	同左	同左
	周囲環境条件	温度:-30℃～+50℃	同左	同左	同左
		相対湿度:90%以下(常温)	同左	同左	同左
		屋外用(雨線内)	同左	同左	同左
	電動機	全閉形3相誘導電動機　6極	同左	全閉形3相誘導電動機　10極	同左
	軸受グリース	ウレア	シリコーン	マルテンプ	シリコーン
	絶縁階級	E種	同左	同左	同左
	耐電圧	AC 1500V 1分間	同左	同左	同左
	絶縁抵抗	10MΩ以上(500V絶縁抵抗計)	同左	同左	同左
	過負荷保護装置	なし	同左	同左	自己復帰形サーマルプロテクター
性能	風量　[0Pa]	19,500m^3/h	17,100m^3/h	20,000m^3/h	8,500m^3/h
	騒音　[0Pa]	61dB(A)	64.5dB(A)	57dB(A)	45dB(A)
	消費電力　[0Pa]	1,220W	800W	760W	220W
	最大負荷電流	6.7A	6.3A	8.8A	2.0A
	起動電流	38.2A	44.0A	35.5A	6.3A
	送風性能曲線図	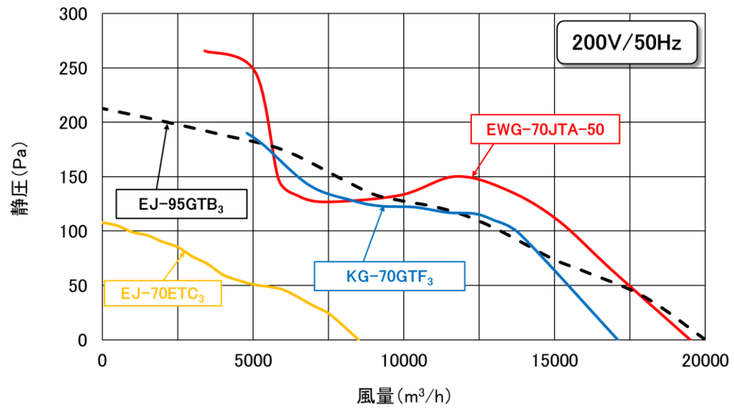			
構造	外形図	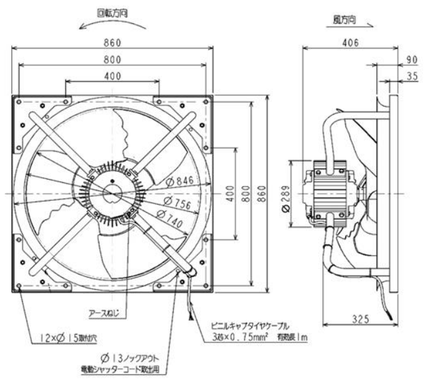	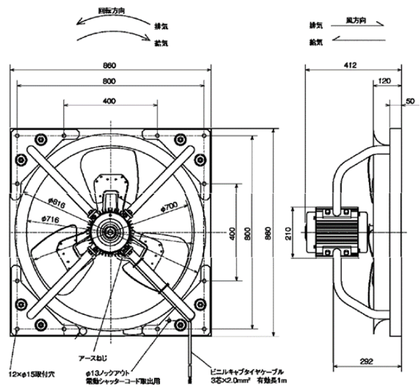	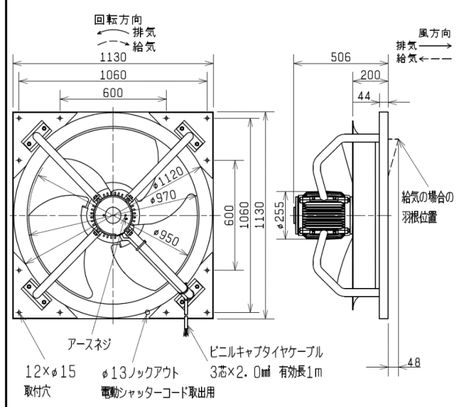	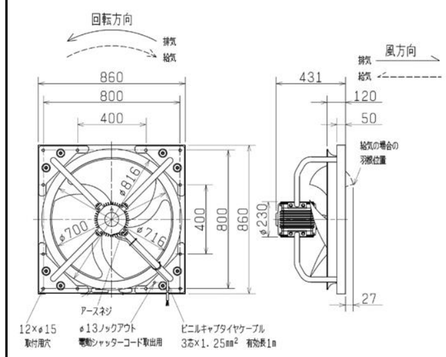
	羽根外径(羽根材質)	φ740mm(鋼板製)	φ700mm(鋼板製)	φ950mm(鋼板製)	φ700mm(鋼板製)
	外形寸法	□860mm	同左	□1130mm	□860mm
	取付ピッチ	800mm、400mm　12箇所	同左	1060mm、600mm　12箇所	800mm、400mm　12箇所
	高さ寸法	406mm	412mm	506mm	431mm
	アース構造	M4ねじ	同左	同左	同左
	取付ボルト径	M12	同左	同左	同左
	電源接続方式	ﾋﾞﾆﾙｷｬﾌﾞﾀｲﾔｹｰﾌﾞﾙ(3芯×0.75mm^2)、有効長1m	ﾋﾞﾆﾙｷｬﾌﾞﾀｲﾔｹｰﾌﾞﾙ(3芯×2.0mm^2)、有効長1m	同左	ﾋﾞﾆﾙｷｬﾌﾞﾀｲﾔｹｰﾌﾞﾙ(3芯×1.25mm^2)、有効長1m
	製品重量	55kg	52kg	120kg	52kg