作成:2019年1月16日
三菱電機株式会社　中津川製作所

製品比較表 【羽根呼び径　80cmタイプ(給気・60Hz・6極)】

		新型	現行(取付ピッチ同一、風量類似機種)	現行(風量類似機種)	現行(取付ピッチ同一機種)
	形名	EWG-80LTA-Q-60	KG-80HTF$_3$(給気変更時)	EJ-105HTB$_3$(給気変更時)	EJ-80FTC$_3$(給気変更時)
	標準価格(税別)	531,500円	218,000円	471,000円	241,000円
仕様	電源電圧	3相 200/220V 60Hz	同左	同左	同左
	周囲環境条件	温度:-30℃～+50℃	同左	同左	同左
		相対湿度:90%以下(常温)	同左	同左	同左
		屋外用(雨線内)	同左	同左	同左
	電動機	全閉形3相誘導電動機　6極	同左	全閉形3相誘導電動機　10極	同左
	軸受グリース	ウレア	シリコーン	マルテンプ	シリコーン
	絶縁階級	E種	同左	同左	同左
	耐電圧	AC 1500V 1分間	同左	同左	同左
	絶縁抵抗	10MΩ以上(500V絶縁抵抗計)	同左	同左	同左
	過負荷保護装置	なし	同左	同左	自動復帰形サーマルプロテクター
性能	風量　[0Pa]	32,200m^3/h	24,000m^3/h	33,300m^3/h	12,600m^3/h
	騒音　[0Pa]	72.5/73dB(A)	75dB(A)	65dB(A)	58dB(A)
	消費電力　[0Pa]	3,120/3,210W	1,770/1,820W	1,660/1,750W	565/580W
	最大負荷電流	15.8/15.9A	9.0A	15.0/15.6A	2.9A
	起動電流	90.7/100A	43/47A	44.0/48.0A	6.8/7.5A
	送風性能曲線図	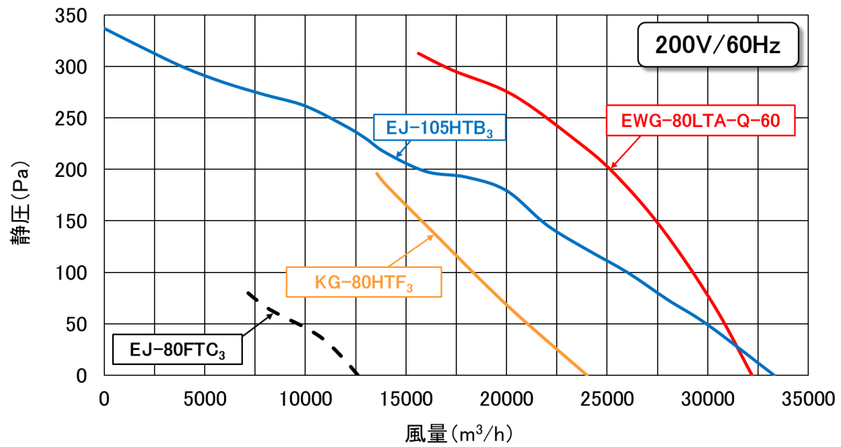			
構造	外形図	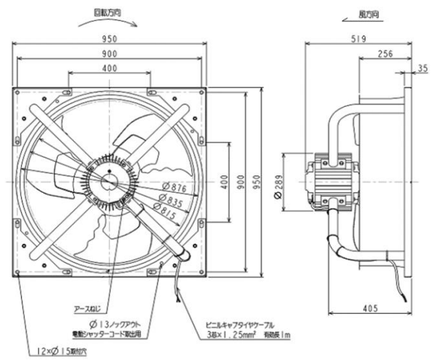	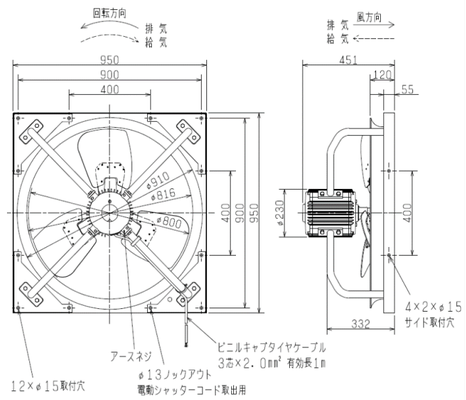	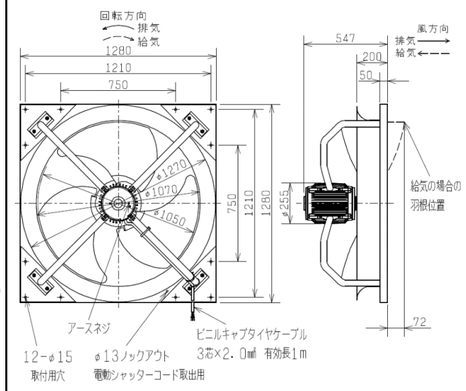	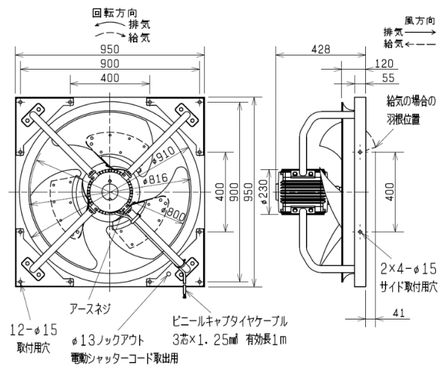
	羽根外径(羽根材質)	φ815mm(鋼板製)	φ800mm(鋼板製)	φ1050mm(鋼板製)	φ800mm(鋼板製)
	外形寸法	□950mm	同左	□1280mm	□950mm
	取付ピッチ	900mm、400mm　12箇所	同左	1210mm、750mm　12箇所	900mm、400mm　12箇所
	高さ寸法	519mm	451mm	547mm(据付け面からの高さ)	428mm(据付け面からの高さ)
	アース構造	M4ねじ	同左	同左	同左
	取付ボルト径	M12	同左	同左	同左
	電源接続方式	ﾋﾞﾆﾙｷｬﾌﾞﾀｲﾔｹｰﾌﾞﾙ(3芯×1.25mm^2)、有効長1m	ﾋﾞﾆﾙｷｬﾌﾞﾀｲﾔｹｰﾌﾞﾙ(3芯×2.0mm^2)、有効長1m	同左	ﾋﾞﾆﾙｷｬﾌﾞﾀｲﾔｹｰﾌﾞﾙ(3芯×1.25mm^2)、有効長1m
	製品重量	76kg	62.5kg	139kg	62kg

N19KBGT0030