ロスナイパーシャルリノベーション部材 設置可否判断シート

以下の注意事項をご理解いただいた上で、全ての確認事項が問題ない場合、受注可能です。

1. 注意事項

・ 既設製品の設置状態が納入仕様書に記載の注意事項を遵守していることをご確認ください。
・ 電気工事作業が発生する場合は、電気工事士の有資格者が規定・基準（「電気設備に関する技術基準」・「内線規程」）や作業要領書に従い据え付けてください。
・ 本部材を設置した製品は、旧型の製品とグループを組むことができません。
（機器接続、システム構成の詳細は本部材の作業要領書をご参照ください）
・ 最大3台の確認結果の記入が可能です。
・ 3台以上確認をする場合は、本紙を必要分印刷してお使いください。
・ 本部材を設置した製品は、旧型の製品よりも電流値が増加します。
本部材設置後の電流値（別紙の電流値比較表参照、又は納入仕様書参照）を許容できるブレーカーや電線を使用ください。
・ 既設の電線を利用する場合は、配線にキズ等がなく、導線と大地間を500Vメガーで測って100MΩ以上あることを確認してください。
・ 本部材を設置してご使用いただくためには、必ずアース接地が必要になります。
・ ジーニアスリモコンの設置に必要なスペースを確保してください。既設リモコンが露出型の1個用スイッチボックスを使用していた場合、ジーニアスリモコンを設置すると壁面から浮いてしまうため、安全上本部材を使用することができません。
・ リモコンと製品を繋ぐ配線は、200m以内にしてください。200mを超える場合、誤作動の恐れがあります。
また、電源線と伝送線を5cm以上離して配線して下さい。
・ コントロールスイッチを流用する場合は、別売のコントロールスイッチ接続アダプターが必要になります。
制約条件もございますので、詳しくはシステム部材の据付工事説明書を確認ください。
・ 吊り元のインサート部や天吊ボルトに異常（ひび割れや腐食、赤錆等）が発生している場合は、天吊りボルトの打ち直しをお願いします。
・ ダクトに異常（破損やつぶれ等）が発生している場合は、補修又は交換をお願いします。
特に、フレキシブルダクトなど、金属以外の材料を使用している場合はご注意ください。

	1台目	2台目	3台目
機器管理番号			
点検日			
フロア名			
担当			

2. 確認事項

確認段階	No.	確認事項	図説	解説	補足	確認結果 1	確認結果 2	確認結果 3
書面での確認	1	パーシャルリノベーション部材を検討されている製品はLGH-15～100RS(X)5(D)タイプですか？	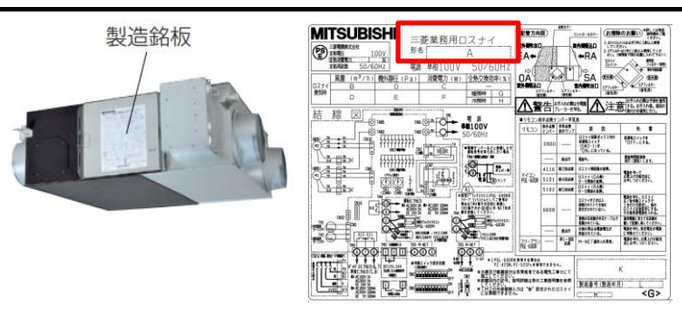	書面で確認できない場合は製品の製造銘板（左図）に記載されている製品形名をご確認ください。 形名がLGH-15～100RS（X)5(D)と記載されている場合、本部材の据付対象製品となります。 書面：物件リスト、保守リスト、換気機器配置図など	―			
	2	対象の製品は本サービスを実施するのは初めてですか？	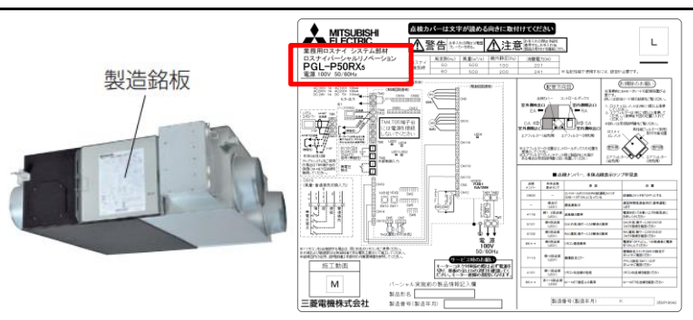	書面で確認できない場合は製品の製造銘板（左図）に記載されている製品形名をご確認ください。 形名がPGL-P15～100RX5と記載されていない場合、本部材をご使用いただけます。	2回目以降の本部材の適用は筐体の強度を確保出来ない可能性があります。 リプレースロスナイををご検討ください。			
	3	製品銘板に記載の製造年月より製品が設置されて25年超を経過していますか？	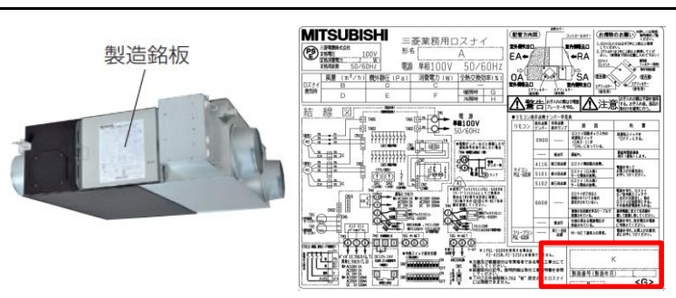	書面で確認できない場合は、製造銘板に記載されている4桁の製造番号を確認し、25年超を経過していないかご確認ください。 例　2008年4月生産分は　0804	25年を超えて使用すると、筐体の強度を確保出来ない可能性があります。 リプレースロスナイををご検討ください。			
	4	風路経路内を逆流する製品設置レイアウトになっていないですか？	風路経路内を逆流する例 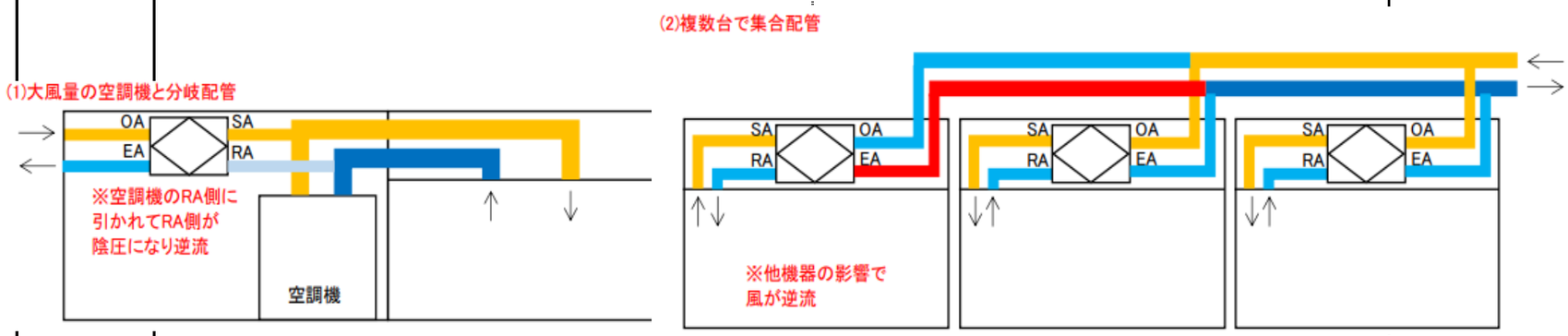	風路経路内を逆流する製品設置レイアウトの場合、誤作動を起こす可能性があり、本部材の使用はできません。 このような製品設置レイアウトの場合、逆流するダクトに逆流防止用ダンパー（チャッキダンパー）の設置をお願いします。				
	5	風路経路内に製品に連動しない補助送風機が設置されていないですか？	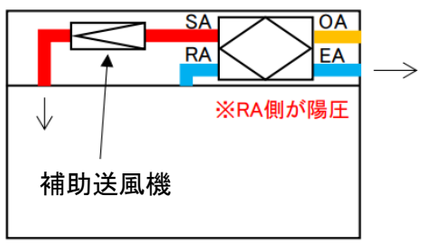	製品に連動していない補助送風機が配置されている場合、誤作動を起こす可能性があります。 製品と補助送風機を連動させてください。（作業要領書による）	―			
現場での確認	6	点検口のサイズや位置は問題ないでしょうか？	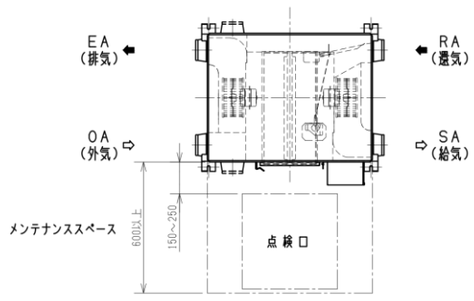	点検口が□450、600か確認してください。 メンテナンススペースが左図の通り確保されているか確認してください。	点検口のサイズや位置に問題がある場合は点検口の新設、もしくはリプレースロスナイをご検討ください。			

N24HBZA0018F

確認段階	No.	確認事項	図説	解説	補足	点検結果 1	点検結果 2	点検結果 3
現場での確認	7	天吊り金具や防振吊り金具の表面に赤錆が発生していないですか？	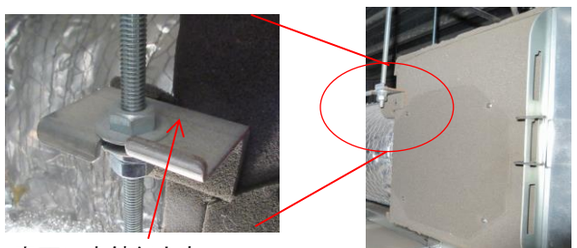 表面に赤錆無き事 （端面の赤錆は問題なし）	天吊り金具の表面（端面除く）に赤錆が発生していないか、ご確認ください。 防振吊り金具が設置されている場合は、同様に、表面（端面除く）に赤錆が発生していないか、ご確認ください。 表面に赤錆あり 赤錆がある場合NG	赤錆が発生している場合、強度が確保出来ない可能性があります。リプレースロスナイををご検討ください。			
	8	<15・25タイプの場合> 防振吊り金具は製品天面より上に取り付けられていますか？	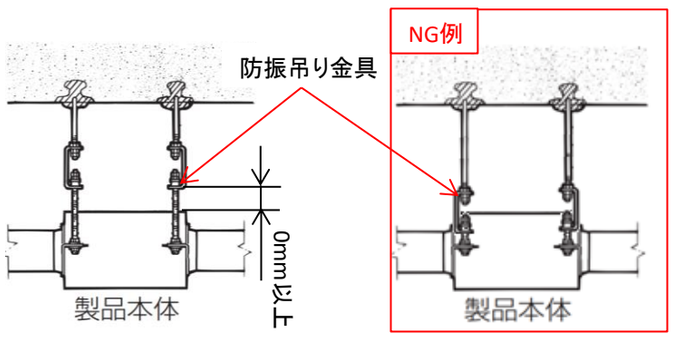 	防振吊り金具が設置されている場合、製品天面よりも上に設置（左図）しているか、ご確認ください。	製品天面よりも下に設置されている場合回路ボックスに干渉する恐れがあります。リプレースロスナイをご検討ください。			
点検口内での確認	9	製品外部に赤錆や断熱材に破れがないでしょうか？	製品室外側の上面にも断熱材あり 	外装板金の表面に赤錆が発生していないか、ご確認ください。 また、外装板金に貼り付けられている断熱材に破れがある場合は補修をお願いします。（お客様手配）	赤錆が発生している場合、強度が確保出来ない可能性があります。リプレースロスナイををご検討ください。			
	10	製品内部のロスナイエレメントは分割エレメントを使用していますか？（15タイプは2つ、25～100タイプは4つのエレメントが入っていますか？）	 	分割ロスナイエレメントを使用していないか、ご確認ください。 機種名 / 標準 / 分割 LGH-15RS(X)5(D) / 1個 / 2個 LGH-25～100RS(X)5(D) / 2個 / 4個 （例）LGH-50RS(X)5 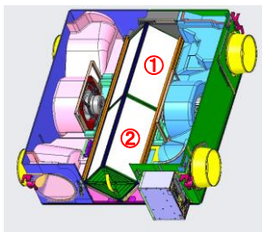 標準 ロスナイエレメント 2個 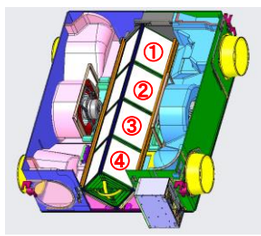 分割 ロスナイエレメント 4個	分割ロスナイエレメントを使用している場合、製品のメンテナンスペースが少なく、本部材に同梱しているエレメントが取外しできない恐れがあります。リプレースロスナイをご検討ください。			
	11	点検口から製品内部へのアクセスは可能でしょうか？	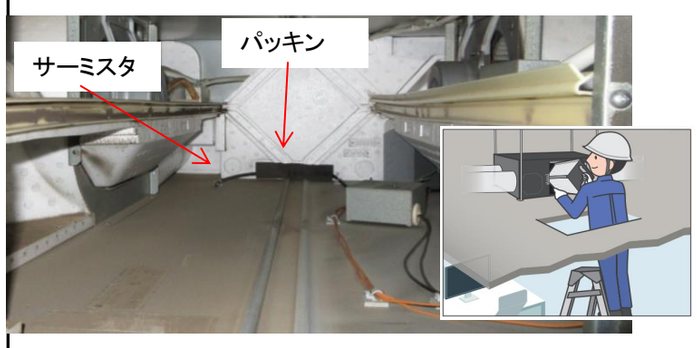 	ロスナイエレメントを点検口から引き抜き、製品内部の奥側に設置されているサーミスタ（左図）を取り外すことが可能かご確認ください。 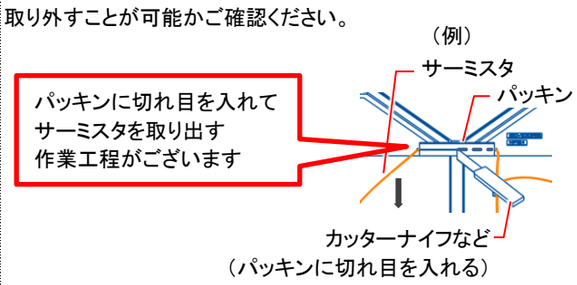 	作業不可の場合、リプレースロスナイをご検討ください。			
	12	製品内部の部品が破損、製品内部の表面に赤錆が発生していないですか？	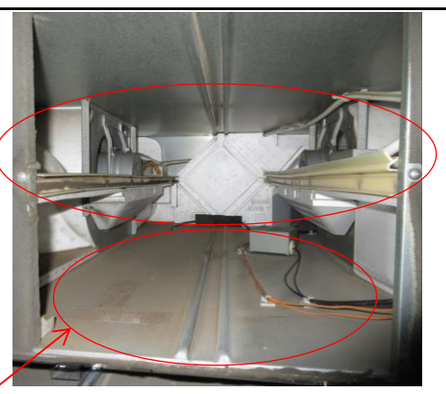 赤錆NG例 	製品内部の部品が破損や製品内部の板金表面に赤錆が発生していないか、ご確認ください。 目視できるスチロール、板金部品に破損なき事をご確認ください。 スチロール部品（①・②・③） ①・②：穴あきや破損などなき事を確認ください。 ③　：穴あき等破損ある場合は、サービス部品手配願います。	破損や赤錆がある場合、リプレースロスナイをご検討ください。			
				板金部品（④・⑤・⑥） ④　：15/25タイプの場合、表面に赤錆なき事を確認ください。 （その他の機種は本部品は使用しないため上記対象外です） ⑤・⑥：赤錆なき事を確認ください。	破損や赤錆がある場合、リプレースロスナイをご検討ください。			
				ダンパー部分（⑦・⑧） ⑦　：破損している場合サービス部品手配願います。 ⑧　：表面に赤錆なき事を確認ください。 ⑦ロッドを引っ張り問題なく動作することを確認ください。				
			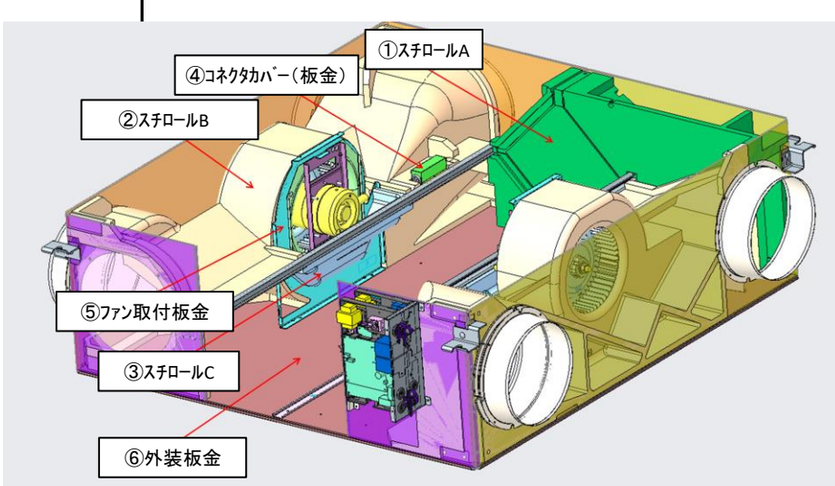 	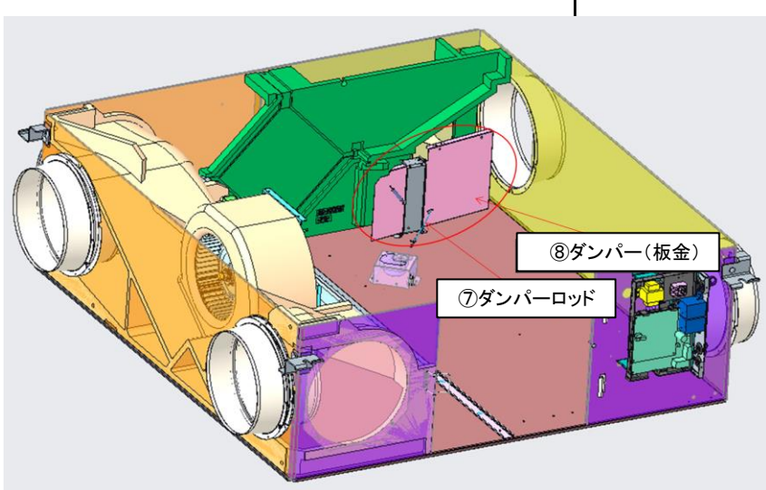 				
	13	コントロールボックス取付用プレートを取り付けることは可能でしょうか？	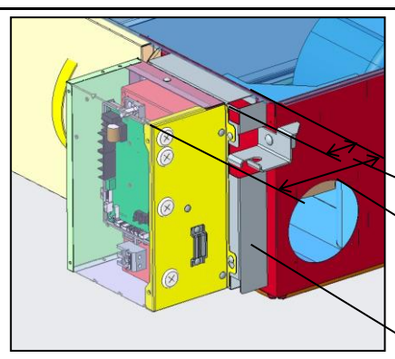 	コントロールボックス前に50mm以上のスペースが確保されているかご確認ください。 ＜側面図＞ 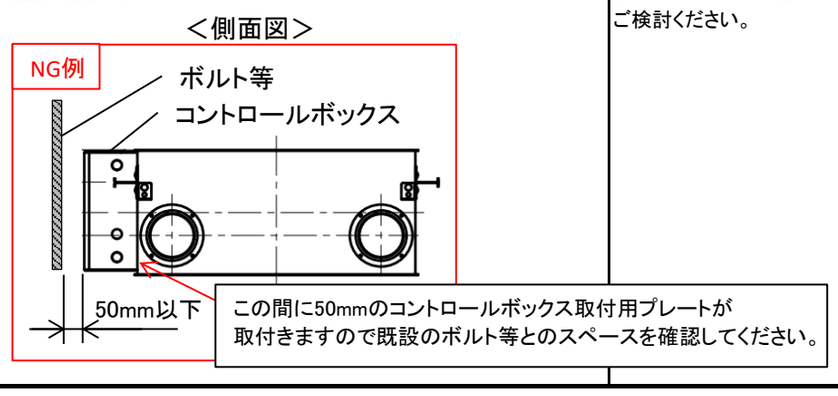 	設置不可の場合リプレースロスナイをご検討ください。			

起動電流・最大負荷電流　比較表

電圧 [V]	周波数 [Hz]	パーシャルリノベーション前			パーシャルリノベーション後		
		形名	突入電流 [A以下]	最大負荷電流 [A]	形名	突入電流 [A以下]	最大負荷電流[A]
100	50	LGH-15RS5・RX5	1.4	1.1	PGL-P15RX5	9.2	1.7
	60	LGH-15RS5・RX5	1.4	1.3	PGL-P15RX5	9.2	1.7
	50	LGH-25RS5・RX5	1.9	1.4	PGL-P25RX5	9.2	1.9
	60	LGH-25RS5・RX5	1.9	1.7	PGL-P25RX5	9.2	1.9
	50	LGH-35RS5・RX5	3.8	2.4	PGL-P35RX5	9.4	2.9
	60	LGH-35RS5・RX5	3.5	2.9	PGL-P35RX5	9.4	2.9
	50	LGH-50RS5・RX5	6.3	3.4	PGL-P50RX5	9.4	4.5
	60	LGH-50RS5・RX5	5.8	4.4	PGL-P50RX5	9.4	4.5
	50	LGH-65RS5・RX5	9.0	4.5	PGL-P65RX5	9.0	6.4
	60	LGH-65RS5・RX5	8.4	5.7	PGL-P65RX5	9.0	6.4
	50	LGH-80RS5・RX5	8.8	5.0	PGL-P80RX5	9.0	7.6
	60	LGH-80RS5・RX5	8.1	6.3	PGL-P80RX5	9.0	7.6
	50	LGH-100RS5・RX5	10.4	5.9	PGL-P100RX5	9.0	7.9
	60	LGH-100RS5・RX5	9.4	7.4	PGL-P100RX5	9.0	7.9
200	50	LGH-15RS5D・RX5D	0.9	0.61	PGL-P15RX5D	6.0	1.0
	60	LGH-15RS5D・RX5D	0.8	0.72	PGL-P15RX5D	6.0	1.0
	50	LGH-25RS5D・RX5D	1.0	0.77	PGL-P25RX5D	6.0	1.2
	60	LGH-25RS5D・RX5D	1.0	0.91	PGL-P25RX5D	6.0	1.2
	50	LGH-35RS5D・RX5D	1.9	1.1	PGL-P35RX5D	6.1	1.7
	60	LGH-35RS5D・RX5D	1.8	1.4	PGL-P35RX5D	6.1	1.7
	50	LGH-50RS5D・RX5D	2.7	1.5	PGL-P50RX5D	6.1	2.5
	60	LGH-50RS5D・RX5D	2.6	2.0	PGL-P50RX5D	6.1	2.5
	50	LGH-65RS5D・RX5D	4.2	2.1	PGL-P65RX5D	5.0	3.2
	60	LGH-65RS5D・RX5D	3.8	2.9	PGL-P65RX5D	5.0	3.2
	50	LGH-80RS5D・RX5D	4.7	2.5	PGL-P80RX5D	5.0	3.9
	60	LGH-80RS5D・RX5D	4.4	3.2	PGL-P80RX5D	5.0	3.9
	50	LGH-100RS5D・RX5D	5.2	2.9	PGL-P100RX5D	5.0	4.0
	60	LGH-100RS5D・RX5D	5.0	3.7	PGL-P100RX5D	5.0	4.0