Compact Fluorescent Lamp

BBパラレル

Ra 84

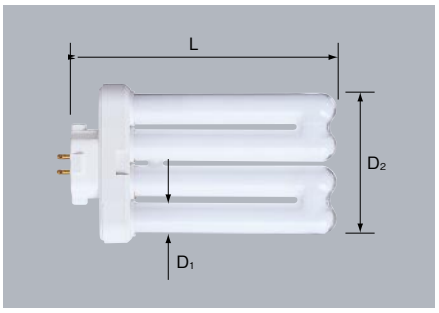

特長

■4本のスリムなガラス管をブリッジ技術で平行につないだ平面形状のコンパクト形蛍光ランプです。

用途

■デスクスタンド

3波長形電球色	3000K
3波長形昼白色	5000K
ナチュラルホワイト色	5800K
3波長形昼光色	6700K

種別	形名	希望小売価格 税込価格 (税抜価格)	形名コード	JANコード (下6桁)	納期	梱包単位	光色 (色温度)	外形寸法(mm) 長さ (L)	ガラス管の径 (D_1)	ガラス管幅 (D_2)	質量 (g)	口金	定格ランプ電力(W)	ランプ電流 (A)	全光束 (lm)	定格寿命 (h)	適合点灯管
13形	**FML13EX-L**	¥1,565 (¥1,490)	60J007	327711	○	10	3波長形電球色 (3000K)	117	16.5	73.3	66	**GX10q-2**	13	0.300	850	6000	FG-1E FG-1P
	FML13EX-N	¥1,565 (¥1,490)	60J621	135262	○	10	3波長形昼白色 (5000K)	117	16.5	73.3	66	**GX10q-2**	13	0.300	850	6000	FG-1E FG-1P
	FML13EX-D	¥1,565 (¥1,490)	60J008	327728	○	10	3波長形昼光色 (6700K)	117	16.5	73.3	66	**GX10q-2**	13	0.300	770	6000	FG-1E FG-1P
18形	**FML18EX-L**	¥1,691 (¥1,610)	60J009	327735	○	10	3波長形電球色 (3000K)	125	16.5	73.3	69	**GX10q-3**	18	0.375	1100	6000	FG-1E FG-1P
	FML18EX-N	¥1,691 (¥1,610)	60J010	327742	○	10	3波長形昼白色 (5000K)	125	16.5	73.3	69	**GX10q-3**	18	0.375	1100	6000	FG-1E FG-1P
	FML18EX-D	¥1,691 (¥1,610)	60J011	327759	○	10	3波長形昼光色 (6700K)	125	16.5	73.3	69	**GX10q-3**	18	0.375	1030	6000	FG-1E FG-1P
27形	**FML27EX-L**	¥1,806 (¥1,720)	60J012	327766	○	10	3波長形電球色 (3000K)	142	16.5	73.3	78	**GX10q-4**	27	0.610	1600	6000	FG-1E FG-1P
	FML27EX-N	¥1,806 (¥1,720)	60J601	135279	○	10	3波長形昼白色 (5000K)	142	16.5	73.3	78	**GX10q-4**	27	0.610	1600	6000	FG-1E FG-1P
	FML27EX-D	¥1,806 (¥1,720)	60J013	327773	○	10	3波長形昼光色 (6700K)	142	16.5	73.3	78	**GX10q-4**	27	0.610	1480	6000	FG-1E FG-1P
	FML27AX※	¥1,984 (¥1,890)	60J614	293030	○	10	ナチュラルホワイト色 (5800K)	142	16.5	73.3	78	**GX10q-4**	27	0.610	1500	6000	FG-1E FG-1P
36形	**FML36EX-N**	¥3,497 (¥3,330)	60J640	362033	○	10	3波長形昼白色 (5000K)	244	20	88	190	**GX10q-6**	36	0.435	2900	7500	FG-4P

(注)1.一般蛍光ランプ用の安定器で使用できます。13形はFL15用、18形はFL20用、27形はFL30用、36形はFL40用で点灯できます。
2.※印(FML27AX)は光色がナチュラルホワイト色(5800K)、平均演色評価数はRa90です。
3.個装箱のデザインが異なる物があります。

分光分布

3波長形電球色(3000K)

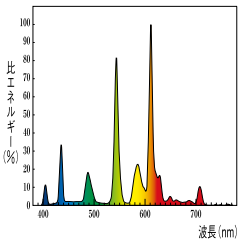

3波長形昼白色(5000K)

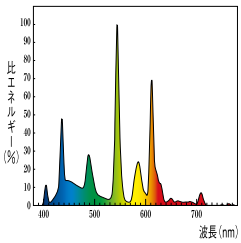

ナチュラルホワイト色(5800K)

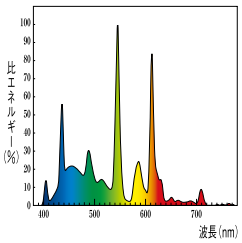
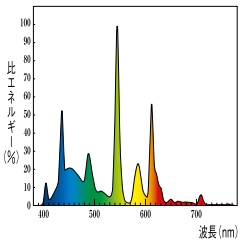
3波長形昼光色(6700K)