# 第11編　送風機

## 目次

**11.1　空調用送風機** …… **395**
**11.1.1 外形寸法図** …… **396**
(1) ＦＥ形送風機 …… 396
(2) ＫＡ形送風機 …… 410
**11.1.2 選定** …… **420**
(1) 形番 …… 420
(2) 配置 …… 420
(3) 回転方向および吐出し方向 …… 420
(4) 形式形番の選定 …… 420
(5) ＦＥ形送風機のクラス …… 421
**11.1.3 性能線図** …… **422**
(1) ＦＥ形 …… 422
(2) ＫＡ形 …… 440
**11.1.4 ご注文の際に** …… **456**

## 11.1 空調用送風機

汎用送風機の多年の経験と優秀な技術を基にして，空調換気用に適した送風機として，次の種類のものがあります。

### (1)ＦＥ形翼形送風機

**● 最少の電力費で最大の容量**

羽根車の羽根は，流線形の翼形断面になっており空気がスムーズに流れるため気流の衝突，摩擦あるいは乱れがなく，非常に高い効率を得られしたがって電力費が少なく長い間には，大変経済的です。

**● 騒音が小さい**

平板翼，曲線翼と異り，流線形の翼形断面の羽根を使用しているため，同じ容量でも他の送風機と比べ非常に騒音が小さくなります。

**● 安定な垂下特性をもつ**

使用風量範囲で風圧が，直線的に降下するので，並列運転にも安定な運転を行います。

**● 無過負荷特性をもつ**

顕著なリミットロード特性を有し使用風量範囲で軸馬力は，最大になるなめ電動機容量をそれ以上に取っておけば，過負荷しないうえに電動機の最大効率点で運転を行います。

注　ＦＥ8024以下，小形のものは，後向きの板羽根を使用しています。

### (2) ＫＡ形多翼形送風機

**● 小形である**

前方傾斜形の羽根を使用しており同一仕様の送風機のうちでは最も小形，安価になります。また低速回転であるため静かな運転となります。

**● 効率がよい**

吸込口は，流線形で空気がなめらかに流入し羽根車は合理的な寸法を選んであり，かつケーシングは正確に製作されておりますので，空気の流動損失が小さくなるようにしています。

# FE8012SW～18SW・FE8020SW～24SW

## 11.1.1 外形寸法図

### (1)ＦＥ形送風機

### FE8012SW～18SW・FE8020SW～24SW〈片吸込形〉

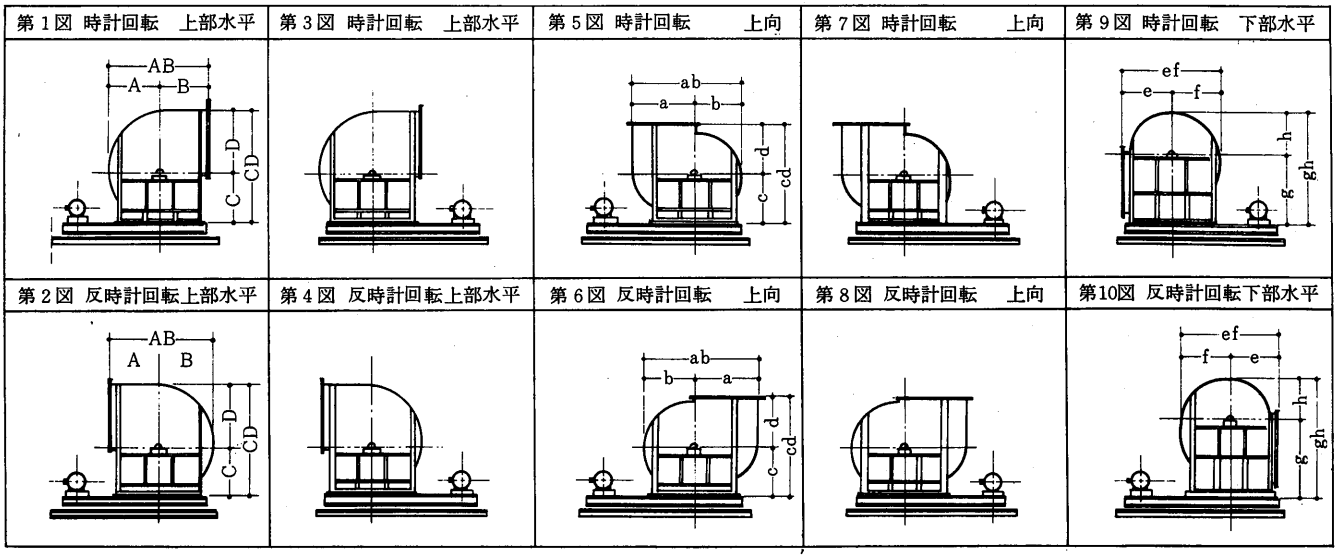


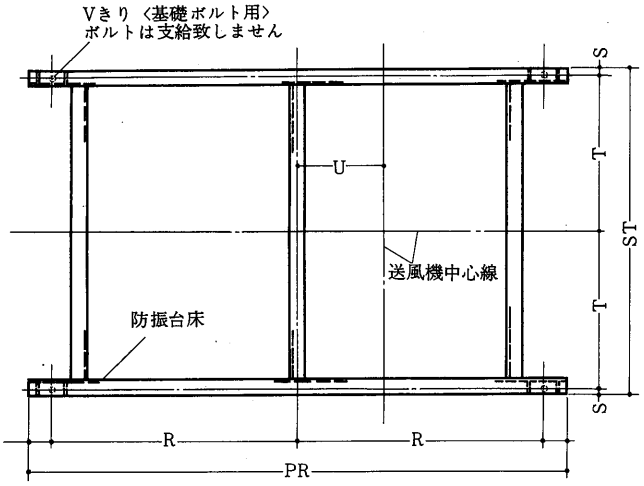


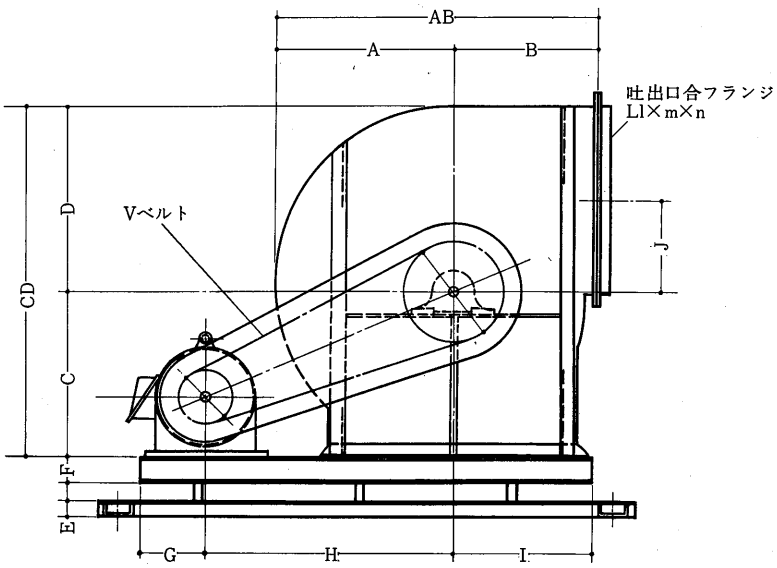


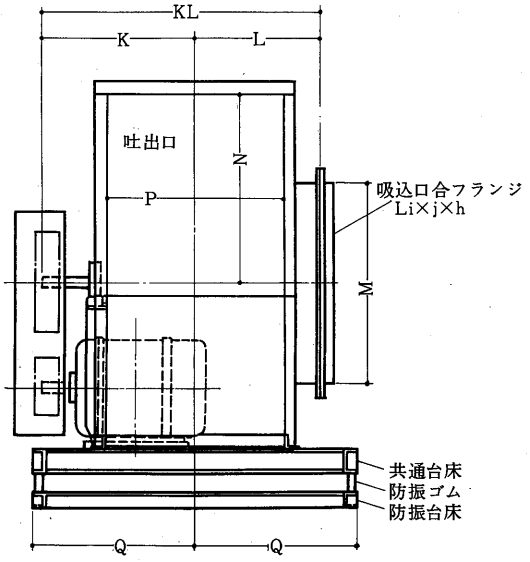

## 変化寸法表 〈FE8012SW～FE8018SW クラス1,2〉 〈FE8020SW～FE8024SW クラス1〉

| 記号 / 形名 | AB | A | B | CD | C | D | E | F | G | H | I |
|---|---|---|---|---|---|---|---|---|---|---|---|
| FE8012SW | 613 | 313 | 300 | 621 | 290 | 331 | 50 | 100 | 140 | 600 | 320 |
| FE8013SW | 668 | 343 | 325 | 684 | 320 | 364 | 50 | 100 | 155 | 650 | 335 |
| FE8015SW | 731 | 381 | 350 | 755 | 350 | 405 | 50 | 100 | 155 | 650 | 355 |
| FE8016SW | 798 | 418 | 380 | 823 | 380 | 443 | 50 | 100 | 160 | 700 | 380 |
| FE8018SW | 879 | 469 | 410 | 926 | 430 | 496 | 50 | 100 | 170 | 750 | 400 |
| FE8020SW | 953 | 518 | 435 | 1015 | 470 | 545 | 65 | 125 | 170 | 850 | 450 |
| FE8022SW | 1051 | 571 | 480 | 1114 | 510 | 604 | 65 | 125 | 170 | 900 | 480 |
| FE8024SW | 1148 | 628 | 520 | 1224 | 560 | 664 | 65 | 125 | 195 | 950 | 515 |

| 記号 / 形名 | J | KL | K | L | M | N | P | Q | PR | R | ST |
|---|---|---|---|---|---|---|---|---|---|---|---|
| FE8012SW | 164 | 486 | 260 | 226 | 335 | 334 | 248 | 310 | 1280 | 570 | 620 |
| FE8013SW | 181 | 520 | 280 | 240 | 370 | 367 | 276 | 330 | 1360 | 610 | 660 |
| FE8015SW | 201 | 541 | 290 | 251 | 410 | 408 | 298 | 340 | 1380 | 620 | 680 |
| FE8016SW | 220 | 589 | 320 | 269 | 464 | 446 | 334 | 360 | 1460 | 660 | 720 |
| FE8018SW | 247 | 626 | 340 | 286 | 500 | 499 | 368 | 380 | 1540 | 700 | 760 |
| FE8020SW | 271 | 685 | 380 | 305 | 530 | 548 | 406 | 445 | 1690 | 775 | 890 |
| FE8022SW | 301 | 726 | 400 | 326 | 590 | 607 | 448 | 455 | 1770 | 815 | 910 |
| FE8024SW | 331 | 770 | 420 | 350 | 665 | 667 | 496 | 475 | 1880 | 870 | 950 |

| 記号 / 形名 | S | T | U | V | ab | a | b | cd | c | d | ef |
|---|---|---|---|---|---|---|---|---|---|---|---|
| FE8012SW | 20 | 290 | 210 | 4～19 | 594 | 331 | 263 | 640 | 340 | 320 | 613 |
| FE8013SW | 20 | 310 | 235 | 4～19 | 651 | 364 | 287 | 695 | 370 | 325 | 668 |
| FE8015SW | 20 | 320 | 225 | 4～19 | 724 | 405 | 319 | 760 | 410 | 350 | 731 |
| FE8016SW | 20 | 340 | 240 | 4～19 | 793 | 443 | 350 | 830 | 450 | 380 | 798 |
| FE8018SW | 20 | 360 | 260 | 4～19 | 890 | 496 | 394 | 910 | 500 | 410 | 879 |
| FE8020SW | 30 | 415 | 285 | 6～24 | 979 | 545 | 434 | 985 | 550 | 435 | 953 |
| FE8022SW | 30 | 425 | 295 | 6～24 | 1081 | 604 | 477 | 1090 | 610 | 480 | 1051 |
| FE8024SW | 30 | 445 | 315 | 6～24 | 1189 | 664 | 525 | 1180 | 660 | 520 | 1148 |

| 記号 / 形名 | e | f | gh | g | h | i×j×h | l×m×n | p×q×r |
|---|---|---|---|---|---|---|---|---|
| FE8012SW | 300 | 313 | 683 | 420 | 263 | 40×40×5 | 40×40×5 | 50×50×6 |
| FE8013SW | 325 | 343 | 747 | 460 | 287 | 40×40×5 | 40×40×5 | 50×50×6 |
| FE8015SW | 350 | 381 | 819 | 500 | 319 | 40×40×5 | 40×40×5 | 50×50×6 |
| FE8016SW | 380 | 418 | 880 | 530 | 350 | 40×40×5 | 40×40×5 | 50×50×6 |
| FE8018SW | 410 | 469 | 974 | 580 | 394 | 40×40×5 | 40×40×5 | 50×50×6 |
| FE8020SW | 435 | 518 | 1054 | 620 | 434 | 50×50×6 | 40×40×5 | 65×65×6 |
| FE8022SW | 480 | 571 | 1157 | 680 | 477 | 50×50×6 | 40×40×5 | 65×65×6 |
| FE8024SW | 520 | 628 | 1265 | 740 | 525 | 50×50×6 | 40×40×5 | 65×65×6 |

## FE8020SW～24SW〈片吸込形〉

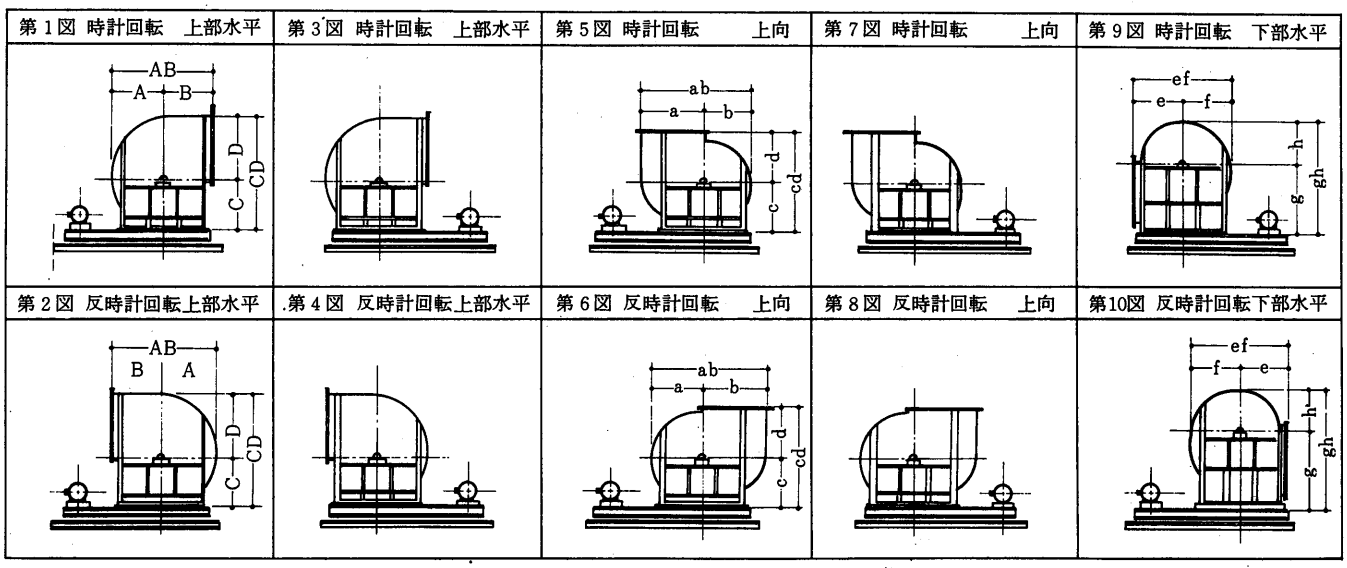


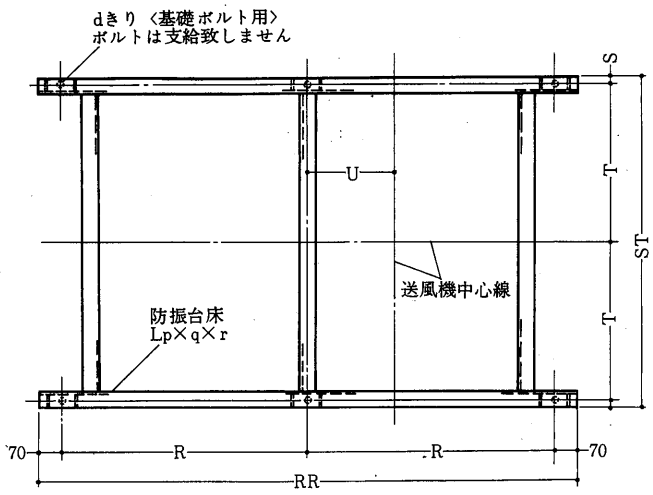


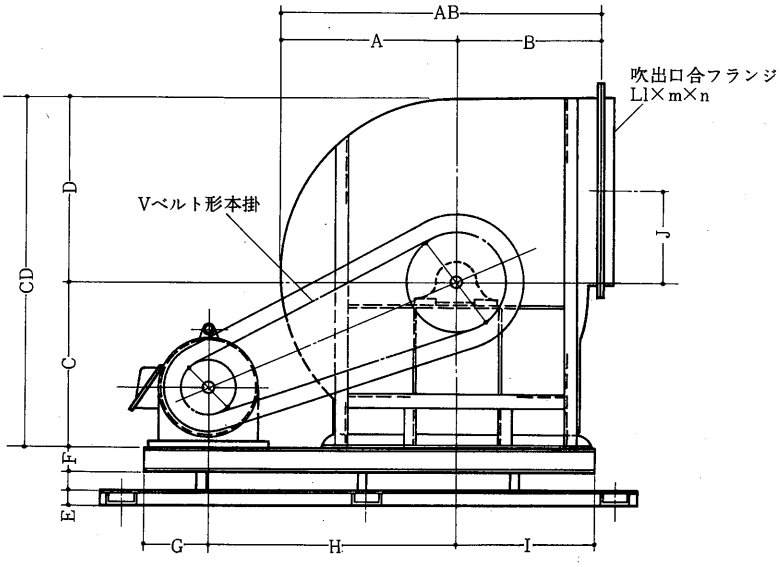


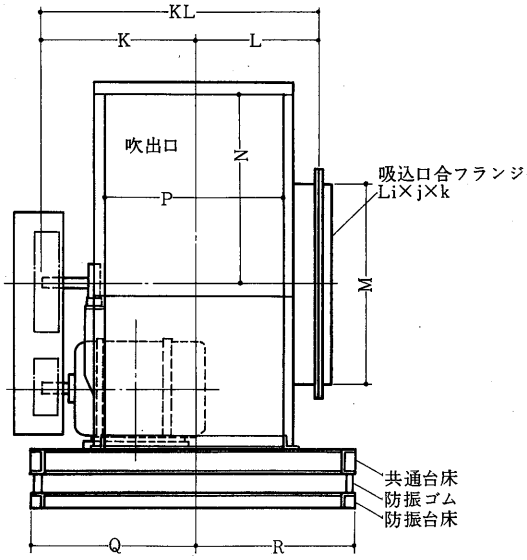

## 変化寸法表〈FE8020SW～FE8024SW クラス2〉

| 記号 / 形名 | AB | A | B | CD | C | D | E | F | G | H | I |
|---|---|---|---|---|---|---|---|---|---|---|---|
| FE8020SW | 953 | 518 | 435 | 1015 | 470 | 545 | 65 | 125 | 170 | 850 | 450 |
| FE8022SW | 1051 | 571 | 480 | 1114 | 510 | 604 | 65 | 125 | 170 | 900 | 480 |
| FE8024SW | 1148 | 628 | 520 | 1224 | 560 | 664 | 65 | 125 | 195 | 950 | 515 |

| 記号 / 形名 | J | KL | K | L | M | N | P | Q | RR | R | ST |
|---|---|---|---|---|---|---|---|---|---|---|---|
| FE8020SW | 271 | 715 | 410 | 305 | 530 | 548 | 406 | 445 | 1690 | 775 | 890 |
| FE8022SW | 301 | 746 | 420 | 326 | 590 | 607 | 448 | 455 | 1770 | 815 | 910 |
| FE8024SW | 331 | 790 | 440 | 350 | 665 | 667 | 496 | 475 | 1880 | 870 | 950 |

| 記号 / 形名 | S | T | U | V | ab | a | b | cd | c | d | ef |
|---|---|---|---|---|---|---|---|---|---|---|---|
| FE8020SW | 30 | 415 | 285 | 6～24 | 979 | 545 | 434 | 985 | 550 | 435 | 953 |
| FE8022SW | 30 | 425 | 295 | 6～24 | 1081 | 604 | 477 | 1090 | 610 | 480 | 1051 |
| FE8024SW | 30 | 445 | 312.5 | 6～24 | 1189 | 664 | 625 | 1180 | 660 | 520 | 1148 |

| 記号 / 形名 | e | f | gh | g | h | i×j×k | l×m×n | p×q×r |
|---|---|---|---|---|---|---|---|---|
| FE8020SW | 435 | 518 | 1054 | 620 | 434 | 50×50×6 | 40×40×5 | 65×65×6 |
| FE8022SW | 480 | 571 | 1157 | 680 | 477 | 50×50×6 | 40×40×5 | 65×65×6 |
| FE8024SW | 520 | 628 | 1265 | 740 | 525 | 50×50×6 | 40×40×5 | 65×65×6 |

## FE8027SW～66SW〈片吸込形〉

| 第1図 時計回転 上部水平 | 第3図 時計回転 上部水平 | 第5図 時計回転 上向 | 第7図 時計回転 上向 | 第9図 時計回転 下部水平 |
|---|---|---|---|---|
| 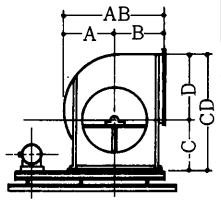 | 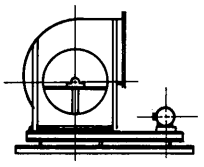 | 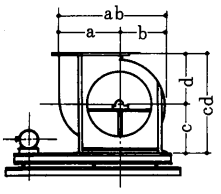 | 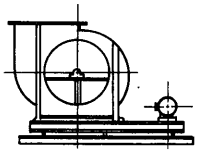 | 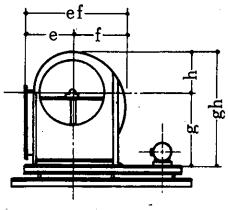 |
| 第2図 反時計回転上部水平 | 第4図 反時計回転上部水平 | 第6図 反時計回転 上向 | 第8図 反時計回転 上向 | 第10図 反時計回転下部水平 |
| 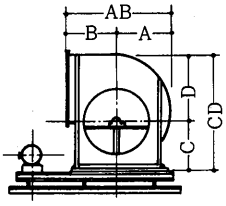 | 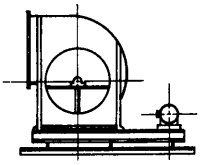 | 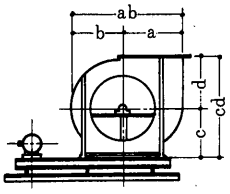 | 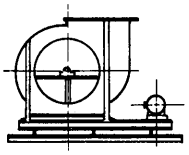 | 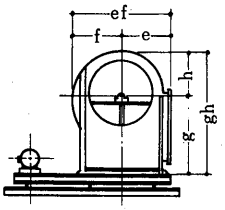 |

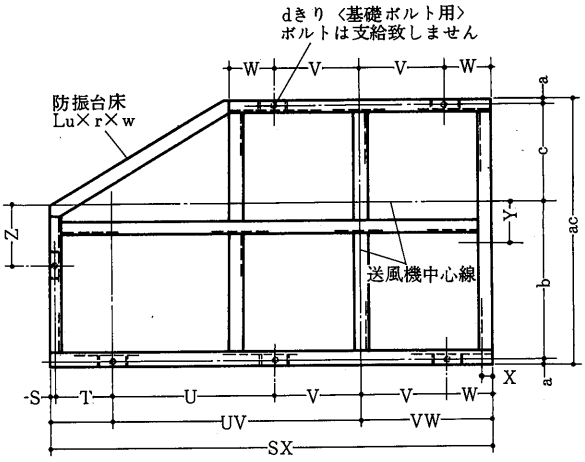


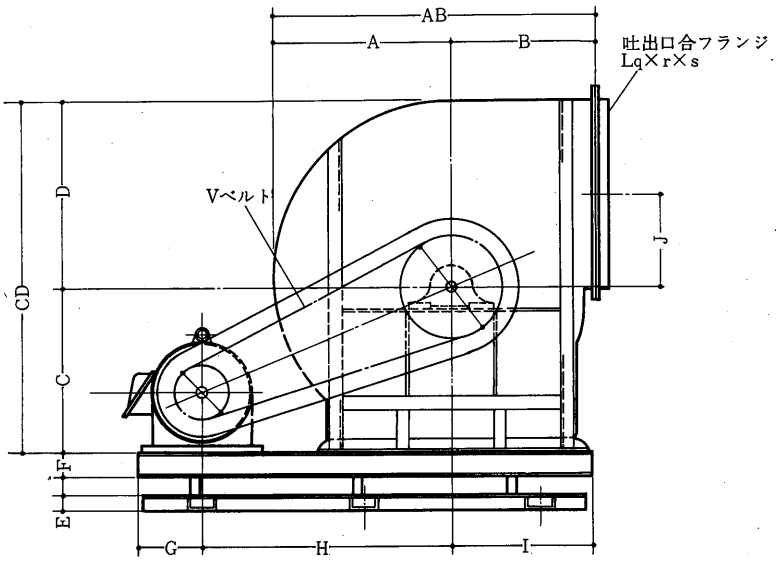


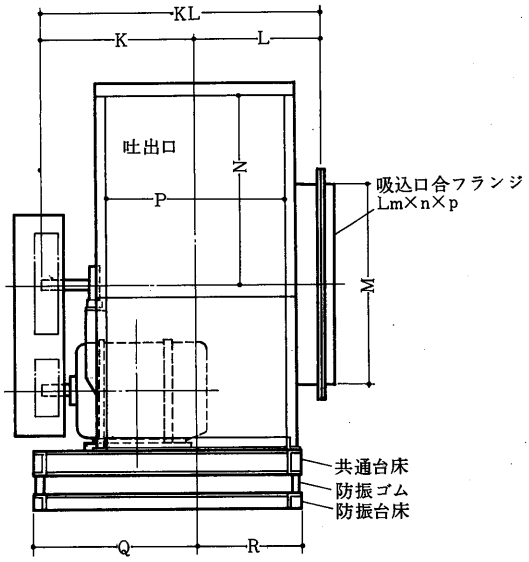

## 変化寸法表〈FE8027SW～FE8066SW クラスⅠ〉

| 記号 / 形名 | AB | A | B | CD | C | D | E | F | G | H | I |
|---|---|---|---|---|---|---|---|---|---|---|---|
| FE8027SW | 1262 | 692 | 570 | 1342 | 610 | 732 | 65 | 125 | 190 | 1000 | 550 |
| FE8030SW | 1380 | 760 | 620 | 1476 | 670 | 806 | 65 | 125 | 175 | 1000 | 585 |
| FE8033SW | 1519 | 844 | 675 | 1632 | 740 | 892 | 65 | 125 | 175 | 1100 | 625 |
| FE8037SW | 1666 | 931 | 735 | 1797 | 810 | 987 | 75 | 150 | 175 | 1200 | 675 |
| FE8040SW | 1841 | 1021 | 820 | 2021 | 940 | 1081 | 75 | 150 | 175 | 1200 | 775 |
| FE8045SW | 2017 | 1127 | 890 | 2224 | 1030 | 1194 | 75 | 150 | 190 | 1300 | 860 |
| FE8049SW | 2219 | 1239 | 980 | 2445 | 1130 | 1315 | 75 | 180 | 185 | 1400 | 915 |
| FE8054SW | 2446 | 1376 | 1070 | 2699 | 1240 | 1459 | 75 | 180 | 220 | 1600 | 980 |
| FE8060SW | 2689 | 1519 | 1170 | 2969 | 1360 | 1609 | 90 | 200 | 250 | 1700 | 1050 |
| FE8066SW | 2950 | 1670 | 1280 | 3259 | 1490 | 1769 | 90 | 200 | 255 | 1800 | 1165 |

| 記号 / 形名 | J | KL | K | L | M | N | P | Q | R | SX | S |
|---|---|---|---|---|---|---|---|---|---|---|---|
| FE8027SW | 365 | 826 | 450 | 376 | 730 | 735 | 546 | 505 | 340 | 1720 | 30 |
| FE8030SW | 402 | 913 | 510 | 403 | 805 | 809 | 600 | 545 | 365 | 1735 | 30 |
| FE8033SW | 445 | 976 | 540 | 436 | 880 | 895 | 666 | 575 | 400 | 1875 | 30 |
| FE8037SW | 492 | 1050 | 580 | 470 | 970 | 990 | 734 | 625 | 435 | 2025 | 35 |
| FE8040SW | 539 | 1275 | 730 | 545 | 1215 | 1085 | 812 | 775 | 480 | 2130 | 35 |
| FE8045SW | 595 | 1407 | 820 | 587 | 1325 | 1198 | 896 | 840 | 525 | 2330 | 35 |
| FE8049SW | 656 | 1484 | 850 | 634 | 1445 | 1319 | 990 | 880 | 570 | 2480 | 35 |
| FE8054SW | 728 | 1635 | 950 | 685 | 1590 | 1463 | 1092 | 980 | 620 | 2775 | 35 |
| FE8060SW | 803 | 1781 | 1020 | 761 | 1750 | 1613 | 1204 | 1030 | 680 | 2980 | 40 |
| FE8066SW | 883 | 1937 | 1110 | 827 | 1900 | 1773 | 1336 | 1120 | 750 | 3195 | 40 |

| 記号 / 形名 | T | UV | U | V | VW | W | X | Y | Z | a | b |
|---|---|---|---|---|---|---|---|---|---|---|---|
| FE8027SW | 150 | 1000 | 650 | 350 | 540 | 190 | | | 100 | 30 | 475 |
| FE8030SW | 130 | 1000 | 600 | 400 | 575 | 175 | | | 150 | 30 | 515 |
| FE8033SW | 130 | 1100 | 650 | 450 | 615 | 165 | | | 150 | 30 | 545 |
| FE8037SW | 125 | 1200 | 700 | 500 | 665 | 165 | | | 150 | 35 | 590 |
| FE8040SW | 130 | 1200 | 700 | 500 | 765 | 265 | | | 175 | 35 | 740 |
| FE8045SW | 145 | 1300 | 750 | 550 | 850 | 300 | | | 300 | 35 | 805 |
| FE8049SW | 140 | 1400 | 800 | 600 | 905 | 305 | | | 150 | 35 | 845 |
| FE8054SW | 170 | 1600 | 1000 | 600 | 970 | 370 | 35 | 180 | 300 | 35 | 945 |
| FE8060SW | 200 | 1700 | 1050 | 650 | 1040 | 390 | 40 | | 300 | 40 | 990 |
| FE8066SW | 200 | 1800 | 900 | 900 | 1155 | 255 | 40 | 150 | 400 | 40 | 1080 |

| 記号 / 形名 | ac | c | d | ef | e | f | gh | g | h | ij | i |
|---|---|---|---|---|---|---|---|---|---|---|---|
| FE8027SW | 845 | 310 | 6～24 | 1312 | 732 | 580 | 1300 | 730 | 570 | 1262 | 570 |
| FE8030SW | 910 | 335 | 6～24 | 1441 | 806 | 635 | 1410 | 790 | 620 | 1380 | 620 |
| FE8033SW | 975 | 370 | 6～24 | 1598 | 892 | 706 | 1555 | 880 | 675 | 1519 | 675 |
| FE8037SW | 1060 | 400 | 6～24 | 1764 | 987 | 777 | 1705 | 970 | 735 | 1666 | 735 |
| FE8040SW | 1255 | 445 | 6～24 | 1933 | 1081 | 852 | 1930 | 1110 | 820 | 1841 | 820 |
| FE8045SW | 1365 | 490 | 6～24 | 2136 | 1194 | 942 | 2110 | 1220 | 890 | 2017 | 890 |
| FE8049SW | 1450 | 535 | 6～24 | 2349 | 1315 | 1034 | 2320 | 1340 | 980 | 2219 | 980 |
| FE8054SW | 1600 | 585 | 7～24 | 2608 | 1459 | 1149 | 2530 | 1460 | 1070 | 2446 | 1070 |
| FE8060SW | 1710 | 640 | 7～24 | 2876 | 1609 | 1267 | 2780 | 1610 | 1170 | 2689 | 1170 |
| FE8066SW | 1870 | 710 | 7～24 | 3163 | 1769 | 1394 | 3040 | 1760 | 1280 | 2950 | 1280 |

| 記号 / 形名 | j | kl | k | l | m×n×p | q×r×s | u×v×w |
|---|---|---|---|---|---|---|---|
| FE8027SW | 692 | 1380 | 800 | 580 | 50×50×6 | 40×40×5 | 65×65×6 |
| FE8030SW | 760 | 1515 | 880 | 635 | 50×50×6 | 40×40×5 | 65×65×6 |
| FE8033SW | 844 | 1666 | 960 | 706 | 50×50×6 | 40×40×5 | 65×65×6 |
| FE8037SW | 931 | 1837 | 1060 | 777 | 50×50×6 | 40×40×5 | 75×75×9 |
| FE8040SW | 1021 | 2022 | 1170 | 852 | 65×65×6 | 65×65×6 | 75×75×9 |
| FE8045SW | 1127 | 2232 | 1290 | 942 | 65×65×6 | 65×65×6 | 75×75×9 |
| FE8049SW | 1239 | 2444 | 1410 | 1034 | 65×65×6 | 65×65×6 | 75×75×9 |
| FE8054SW | 1376 | 2699 | 1550 | 1149 | 65×65×6 | 65×65×6 | 75×75×9 |
| FE8060SW | 1519 | 2967 | 1700 | 1267 | 65×65×6 | 65×65×6 | 90×90×10 |
| FE8066SW | 1670 | 3254 | 1860 | 1394 | 65×65×6 | 65×65×6 | 90×90×10 |

## FE8027SW～66SW〈片吸込形〉

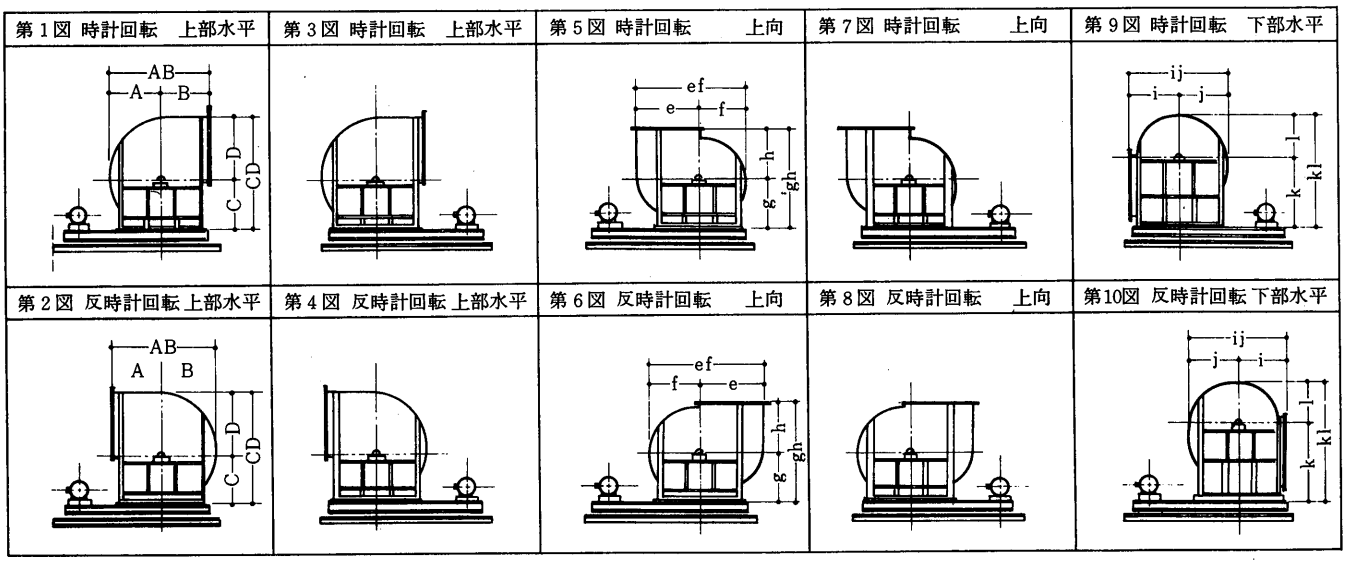


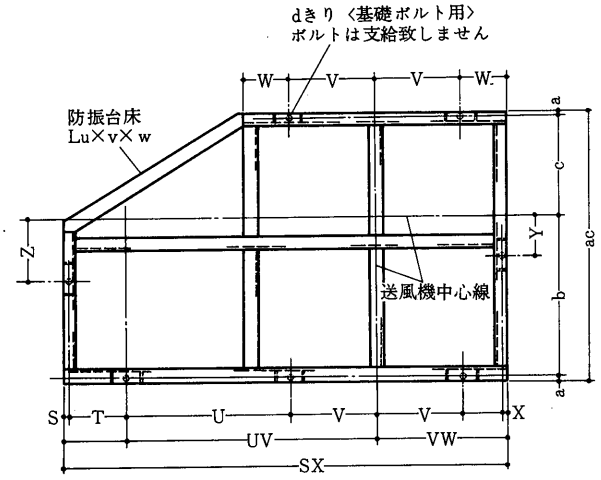


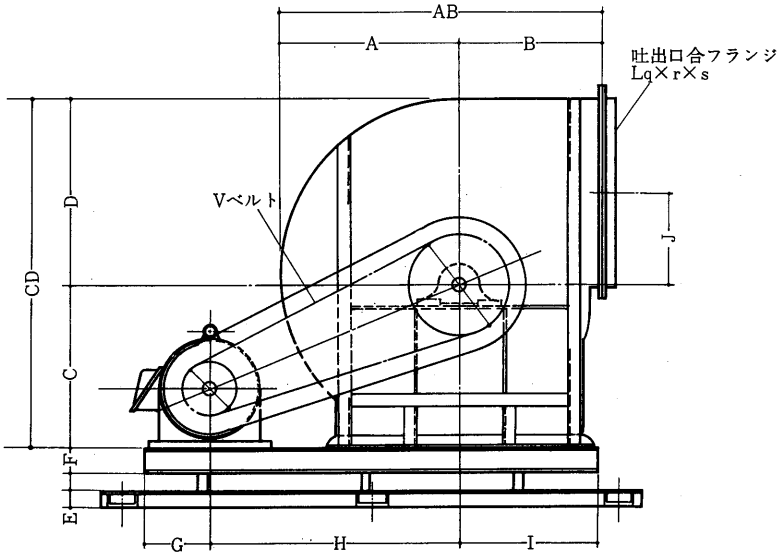


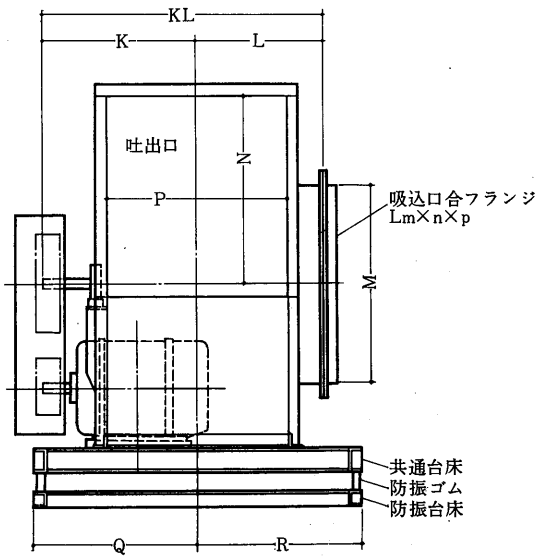

## 変化寸法表〈FE8027SW～FE8066SW クラス2〉

| 記号 / 形名 | AB | A | B | CD | C | D | E | F | G | H | I |
|---|---|---|---|---|---|---|---|---|---|---|---|
| FE8027SW | 1262 | 692 | 570 | 1342 | 610 | 732 | 65 | 125 | 190 | 1000 | 550 |
| FE8030SW | 1380 | 760 | 620 | 1476 | 670 | 806 | 65 | 125 | 205 | 1100 | 585 |
| FE8033SW | 1519 | 844 | 675 | 1632 | 740 | 892 | 65 | 125 | 205 | 1200 | 625 |
| FE8037SW | 1666 | 931 | 735 | 1797 | 810 | 987 | 75 | 150 | 215 | 1300 | 675 |
| FE8040SW | 1841 | 1021 | 820 | 2021 | 940 | 1081 | 75 | 150 | 245 | 1300 | 775 |
| FE8045SW | 2017 | 1127 | 890 | 2224 | 1030 | 1194 | 75 | 150 | 290 | 1400 | 860 |
| FE8049SW | 2219 | 1239 | 980 | 2445 | 1130 | 1315 | 75 | 180 | 295 | 1500 | 915 |
| FE8054SW | 2446 | 1376 | 1070 | 2699 | 1240 | 1459 | 75 | 180 | 320 | 1700 | 980 |
| FE8060SW | 2689 | 1519 | 1170 | 2969 | 1360 | 1609 | 90 | 200 | 340 | 1800 | 1050 |
| FE8066SW | 2950 | 1670 | 1280 | 3259 | 1490 | 1769 | 90 | 200 | 340 | 1900 | 1165 |

| 記号 / 形名 | J | KL | K | L | M | N | P | Q | R | SX | S |
|---|---|---|---|---|---|---|---|---|---|---|---|
| FE8027SW | 365 | 846 | 470 | 376 | 730 | 735 | 546 | 505 | 340 | 1720 | 30 |
| FE8030SW | 402 | 933 | 530 | 406 | 805 | 809 | 600 | 475 | 365 | 1870 | 30 |
| FE8033SW | 445 | 1066 | 620 | 446 | 880 | 895 | 666 | 565 | 400 | 2010 | 30 |
| FE8037SW | 492 | 1150 | 670 | 480 | 970 | 990 | 734 | 625 | 435 | 2170 | 35 |
| FE8040SW | 539 | 1275 | 730 | 545 | 1215 | 1085 | 812 | 670 | 480 | 2295 | 35 |
| FE8045SW | 595 | 1407 | 820 | 587 | 1325 | 1198 | 896 | 765 | 525 | 2530 | 35 |
| FE8049SW | 656 | 1484 | 850 | 634 | 1445 | 1319 | 990 | 800 | 570 | 2685 | 35 |
| FE8054SW | 728 | 1635 | 950 | 685 | 1590 | 1463 | 1092 | 900 | 620 | 2975 | 35 |
| FE8060SW | 803 | 1781 | 1020 | 761 | 1750 | 1613 | 1204 | 955 | 680 | 3165 | 40 |
| FE8066SW | 883 | 1937 | 1110 | 827 | 1900 | 1773 | 1336 | 1045 | 750 | 3380 | 40 |

| 記号 / 形名 | T | UV | U | V | VW | W | X | Y | Z | a | b |
|---|---|---|---|---|---|---|---|---|---|---|---|
| FE8027SW | 150 | 1000 | 650 | 350 | 540 | 190 | | | 100 | 30 | 475 |
| FE8030SW | 165 | 1100 | 700 | 400 | 575 | 175 | | | 100 | 30 | 445 |
| FE8033SW | 165 | 1200 | 750 | 450 | 615 | 165 | | | 100 | 30 | 535 |
| FE8037SW | 170 | 1300 | 800 | 500 | 665 | 165 | | | 150 | 35 | 590 |
| FE8040SW | 195 | 1300 | 800 | 500 | 765 | 265 | | | 150 | 35 | 635 |
| FE8045SW | 245 | 1400 | 850 | 550 | 850 | 300 | | | 200 | 35 | 730 |
| FE8049SW | 245 | 1500 | 900 | 600 | 905 | 305 | | | 50 | 35 | 765 |
| FE8054SW | 270 | 1700 | 1100 | 600 | 970 | 370 | 35 | | 150 | 35 | 865 |
| FE8060SW | 285 | 1800 | 1150 | 650 | 1040 | 390 | 40 | | 150 | 40 | 915 |
| FE8066SW | 285 | 1900 | 1200 | 700 | 1155 | 455 | 40 | 150 | 250 | 40 | 1005 |

| 記号 / 形名 | ac | c | d | ef | e | f | gh | g | h | ij | i |
|---|---|---|---|---|---|---|---|---|---|---|---|
| FE8027SW | 845 | 310 | 6～24 | 1312 | 732 | 580 | 1300 | 730 | 570 | 1262 | 570 |
| FE8030SW | 840 | 335 | 6～24 | 1441 | 806 | 635 | 1410 | 790 | 620 | 1380 | 620 |
| FE8033SW | 965 | 370 | 6～24 | 1598 | 892 | 706 | 1555 | 880 | 675 | 1519 | 675 |
| FE8037SW | 1060 | 400 | 6～24 | 1764 | 987 | 777 | 1705 | 970 | 735 | 1666 | 735 |
| FE8040SW | 1150 | 445 | 6～24 | 1933 | 1081 | 852 | 1930 | 1110 | 820 | 1341 | 820 |
| FE8045SW | 1290 | 490 | 6～24 | 2136 | 1194 | 942 | 2110 | 1220 | 890 | 2017 | 890 |
| FE8049SW | 1370 | 535 | 6～24 | 2349 | 1315 | 1034 | 2320 | 1340 | 980 | 2219 | 980 |
| FE8054SW | 1520 | 585 | 7～24 | 2608 | 1459 | 1149 | 2530 | 1460 | 1070 | 2446 | 1070 |
| FE8060SW | 1635 | 640 | 7～24 | 2876 | 1609 | 1267 | 2780 | 1610 | 1170 | 2689 | 1170 |
| FE8065SW | 1795 | 710 | 7～24 | 3163 | 1769 | 1394 | 3040 | 1760 | 1280 | 2150 | 480 |

| 記号 / 形名 | j | kl | k | l | m×n×p | q×r×s | u×v×w |
|---|---|---|---|---|---|---|---|
| FE8027SW | 692 | 1380 | 800 | 580 | 50×50×6 | 40×40×5 | 65×65×6 |
| FE8030SW | 760 | 1515 | 880 | 635 | 50×50×6 | 40×40×5 | 65×65×8 |
| FE8033SW | 844 | 1666 | 960 | 706 | 50×50×6 | 40×40×5 | 65×65×6 |
| FE8037SW | 931 | 1837 | 1060 | 777 | 50×50×6 | 40×40×5 | 75×75×9 |
| FE8040SW | 1021 | 2022 | 1170 | 852 | 65×65×6 | 65×65×6 | 75×75×9 |
| FE8045SW | 1127 | 2232 | 1290 | 942 | 65×65×6 | 65×65×6 | 75×75×9 |
| FE8049SW | 1239 | 2444 | 1410 | 1034 | 65×65×6 | 65×65×6 | 75×75×9 |
| FE8054SW | 1376 | 2699 | 1550 | 1149 | 65×65×6 | 65×65×6 | 75×75×9 |
| FE8060SW | 1519 | 2967 | 1700 | 1267 | 65×65×6 | 65×65×6 | 90×90×10 |
| FE8066SW | 1670 | 3254 | 1860 | 1394 | 65×65×6 | 65×65×6 | 90×90×10 |

## FE8012DW～18DW・FE8020DW〈両吸込形〉

| 第1図 時計回転　上部水平 | 第3図 時計回転　上部水平 | 第5図 時計回転　上向 | 第7図 時計回転　上向 | 第9図 時計回転　下部水平 |
|---|---|---|---|---|
| 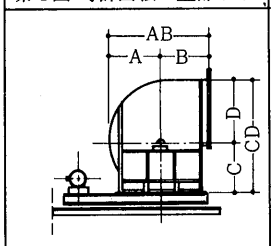 | 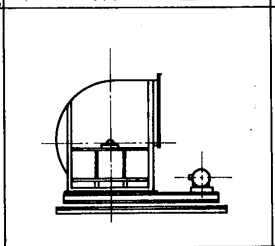 | 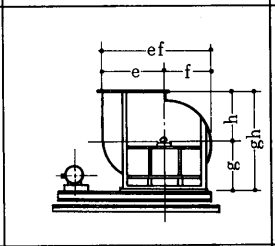 | 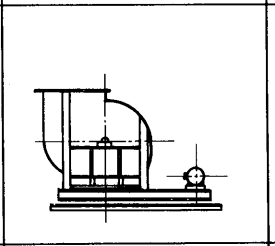 | 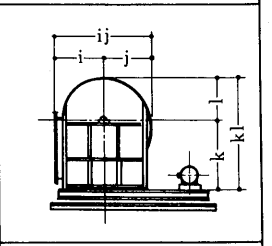 |
| 第2図 反時計回転上部水平 | 第4図 反時計回転上部水平 | 第6図 反時計回転　上向 | 第8図 反時計回転　上向 | 第10図 反時計回転下部水平 |
| 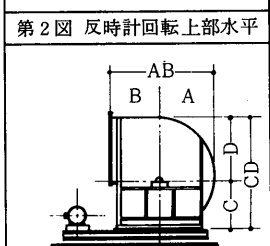 | 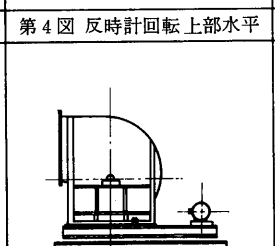 | 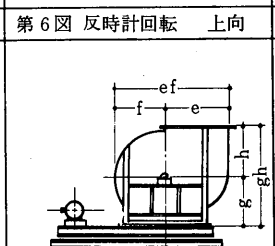 | 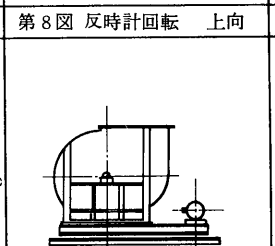 | 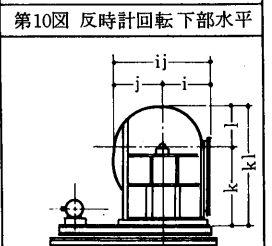 |

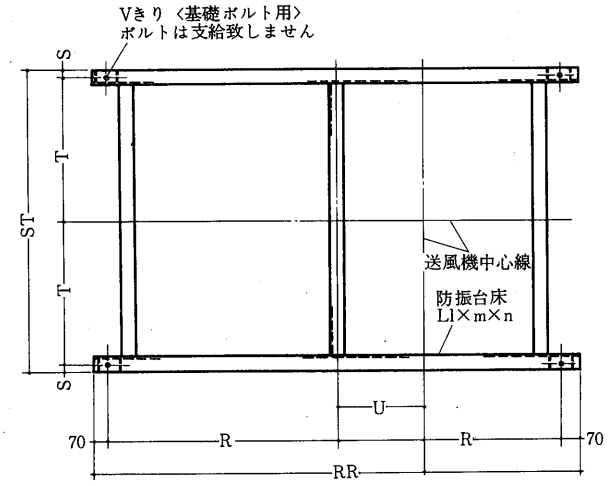


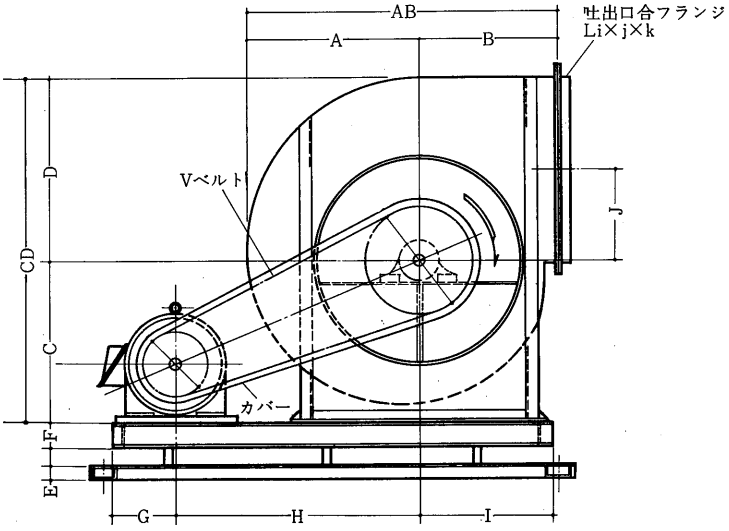


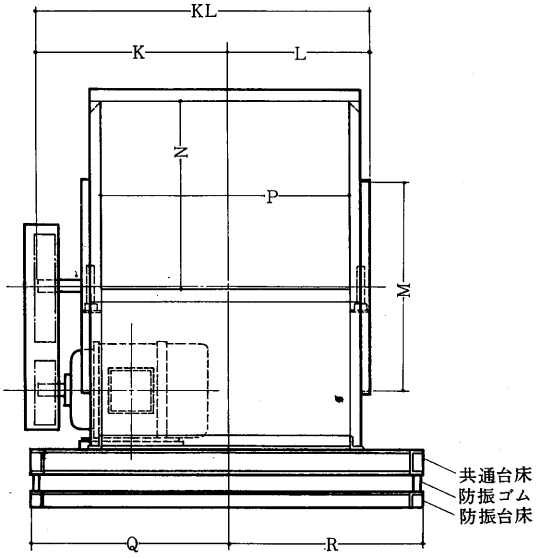

## 変化寸法表 〈FE8012DW～FE8018DW クラス1,2〉 〈FE8020DW クラス2〉

| 記号 / 形名 | AB | A | B | CD | C | D | E | F | G | H | I |
|---|---|---|---|---|---|---|---|---|---|---|---|
| FE8012DW | 613 | 312 | 300 | 621 | 290 | 331 | 50 | 100 | 160 | 600 | 320 |
| FE8013DW | 668 | 343 | 325 | 684 | 320 | 364 | 50 | 100 | 175 | 650 | 335 |
| FE8015DW | 731 | 381 | 350 | 755 | 350 | 405 | 50 | 100 | 175 | 700 | 355 |
| FE8016DW | 798 | 418 | 380 | 781 | 338 | 443 | 50 | 100 | 170 | 700 | 380 |
| FE8018DW | 879 | 469 | 410 | 926 | 430 | 496 | 50 | 100 | 170 | 750 | 400 |
| FE8020DW | 953 | 518 | 435 | 1015 | 470 | 545 | 65 | 125 | 190 | 900 | 450 |

| 記号 / 形名 | J | KL | K | L | M | N | P | Q | RR | R | ST |
|---|---|---|---|---|---|---|---|---|---|---|---|
| FE8012DW | 164 | 674 | 385 | 289 | 334 | 334 | 444 | 435 | 1295 | 577.5 | 870 |
| FE8013DW | 181 | 727 | 415 | 312 | 364 | 367 | 490 | 450 | 1375 | 617.5 | 900 |
| FE8015DW | 201 | 785 | 450 | 335 | 404 | 408 | 536 | 485 | 1445 | 652.5 | 970 |
| FE8016DW | 220 | 840 | 475 | 365 | 464 | 446 | 596 | 495 | 1470 | 665 | 990 |
| FE8018DW | 247 | 896 | 500 | 396 | 491 | 499 | 658 | 520 | 1540 | 700 | 1040 |
| FE8020DW | 271 | 1001 | 570 | 431 | 536 | 548 | 728 | 605 | 1760 | 810 | 1210 |

| 記号 / 形名 | T | S | U | V | ab | a | b | cd | c | d | ef |
|---|---|---|---|---|---|---|---|---|---|---|---|
| FE8012DW | 415 | 20 | 217.5 | 4～19 | 594 | 331 | 263 | 640 | 340 | 300 | 613 |
| FE8013DW | 430 | 20 | 242.5 | 4～19 | 651 | 364 | 287 | 695 | 370 | 325 | 668 |
| FE8015DW | 465 | 20 | 257.5 | 4～19 | 724 | 405 | 319 | 760 | 410 | 350 | 731 |
| FE8016DW | 475 | 20 | 245 | 4～19 | 793 | 443 | 350 | 830 | 450 | 380 | 798 |
| FE8018DW | 500 | 20 | 260 | 6～19 | 890 | 496 | 394 | 910 | 500 | 410 | 879 |
| FE8020DW | 575 | 30 | 320 | 6～24 | 979 | 545 | 434 | 985 | 550 | 435 | 953 |

| 記号 / 形名 | e | f | gh | g | h | i×j×k | l×m×n |
|---|---|---|---|---|---|---|---|
| FE8012DW | 300 | 313 | 683 | 420 | 263 | 40×40×5 | 50×50×6 |
| FE8013DW | 325 | 343 | 743 | 460 | 283 | 40×40×5 | 50×50×6 |
| FE8015DW | 350 | 381 | 819 | 500 | 319 | 40×40×5 | 50×50×6 |
| FE8016DW | 380 | 418 | 880 | 530 | 350 | 40×40×5 | 50×50×6 |
| FE8018DW | 410 | 469 | 974 | 580 | 394 | 40×40×5 | 50×50×6 |
| FE8020DW | 435 | 518 | 1054 | 620 | 434 | 40×40×5 | 65×65×6 |

## FE8022DW～66DW〈両吸込形〉

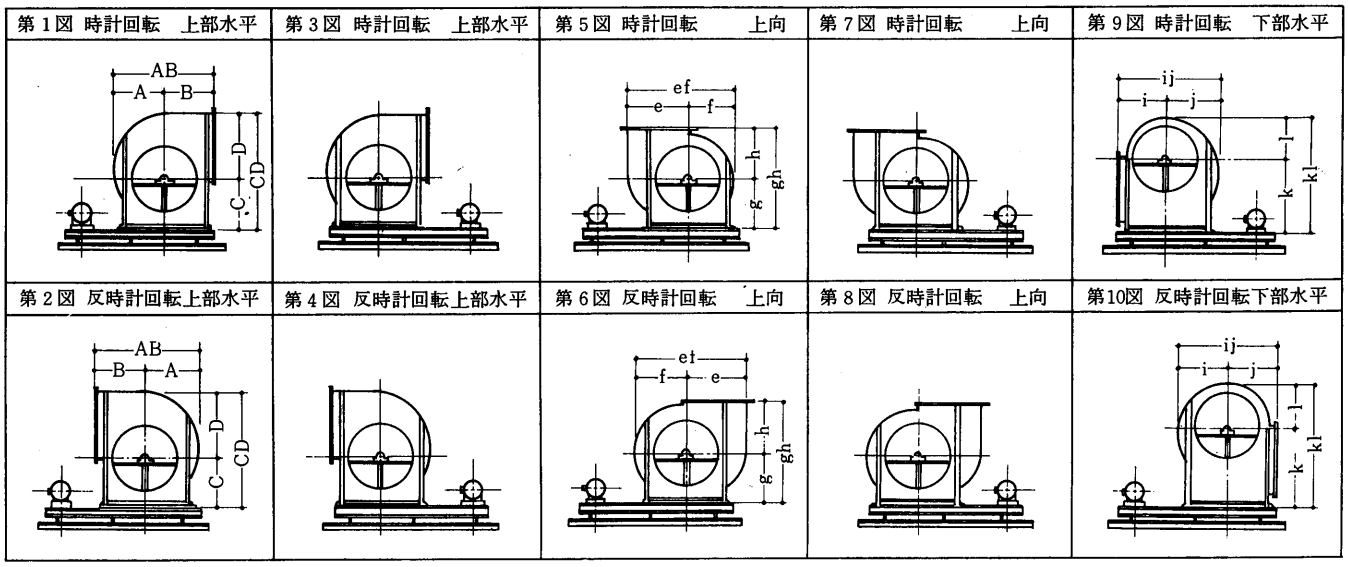


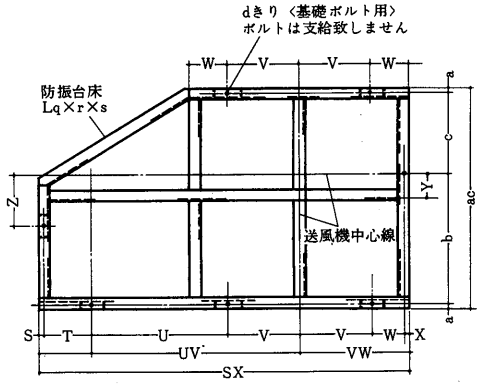


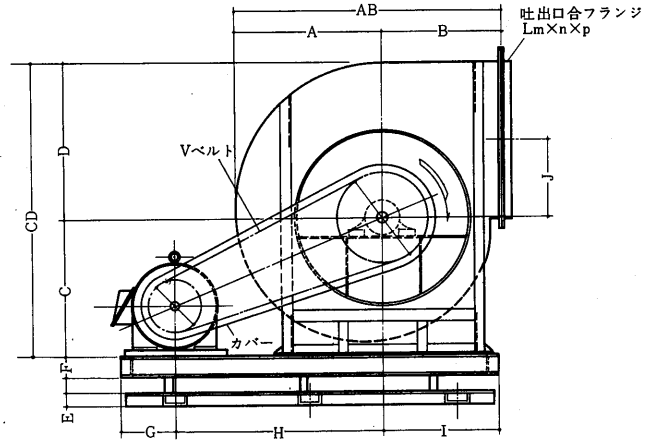


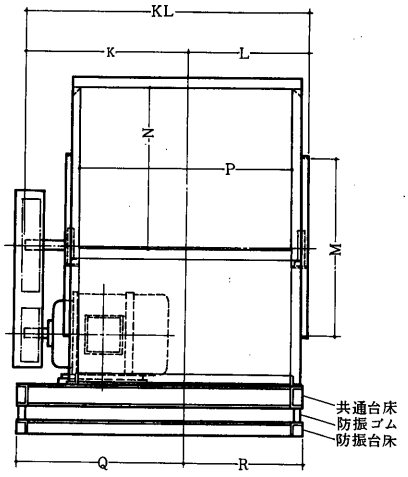


| 記号 / 形名 | AB | A | B | CD | C | D | E | F | G | H | I |
|---|---|---|---|---|---|---|---|---|---|---|---|
| FE8022DW | 1051 | 571 | 480 | 1114 | 510 | 604 | 65 | 125 | 170 | 900 | 480 |
| FE8024DW | 1148 | 628 | 520 | 1224 | 560 | 664 | 65 | 125 | 175 | 950 | 515 |
| FE8027DW | 1262 | 692 | 570 | 1342 | 610 | 732 | 75 | 150 | 175 | 1000 | 555 |
| FE8030DW | 1380 | 760 | 620 | 1476 | 670 | 806 | 75 | 150 | 170 | 1100 | 590 |
| FE8033DW | 1519 | 844 | 675 | 1632 | 740 | 892 | 75 | 150 | 200 | 1200 | 630 |
| FE8037DW | 1666 | 931 | 735 | 1797 | 810 | 987 | 75 | 180 | 215 | 1300 | 675 |
| FE8040DW | 1841 | 1021 | 820 | 2021 | 940 | 1081 | 75 | 180 | 215 | 1300 | 775 |
| FE8045DW | 2017 | 1127 | 890 | 2224 | 1030 | 1194 | 75 | 180 | 250 | 1400 | 860 |
| FE8049DW | 2219 | 1239 | 980 | 2445 | 1130 | 1315 | 90 | 200 | 250 | 1500 | 920 |
| FE8054DW | 2446 | 1376 | 1070 | 2699 | 1240 | 1459 | 90 | 200 | 265 | 1700 | 985 |
| FE8060DW | 2689 | 1519 | 1170 | 2969 | 1360 | 1609 | 90 | 250 | 290 | 1800 | 1050 |
| FE8066DW | 2950 | 1670 | 1280 | 3259 | 1490 | 1769 | 90 | 250 | 285 | 1900 | 1165 |

## 変化寸法表〈FE8022DW～FE8066DW　クラスⅠ〉

| 記号 / 形名 | J | KL | K | L | M | N | P | Q | R | SX | S |
|---|---|---|---|---|---|---|---|---|---|---|---|
| FE8022DW | 301 | 1077 | 600 | 477 | 596 | 607 | 800 | 635 | 465 | 1530 | 30 |
| FE8024DW | 331 | 1162 | 640 | 522 | 671 | 667 | 890 | 675 | 510 | 1615 | 30 |
| FE8027DW | 365 | 1260 | 690 | 570 | 736 | 735 | 982 | 735 | 560 | 1705 | 35 |
| FE8030DW | 409 | 1378 | 760 | 618 | 811 | 809 | 1080 | 805 | 610 | 1840 | 35 |
| FE8033DW | 445 | 1505 | 830 | 690 | 871 | 895 | 1194 | 875 | 665 | 2005 | 35 |
| FE8037DW | 492 | 1651 | 910 | 741 | 981 | 930 | 1314 | 940 | 725 | 2170 | 35 |
| FE8040DW | 539 | 1959 | 1100 | 859 | 1206 | 1085 | 1458 | 1130 | 805 | 2270 | 35 |
| FE8045DW | 595 | 2153 | 1220 | 933 | 1316 | 1198 | 1606 | 1215 | 880 | 2490 | 35 |
| FE8049DW | 656 | 2329 | 1310 | 1019 | 1433 | 1319 | 1778 | 1320 | 970 | 2650 | 40 |
| FE8054DW | 728 | 2540 | 1430 | 1110 | 1578 | 1463 | 1960 | 1440 | 1060 | 2925 | 40 |
| FE8060DW | 803 | 2750 | 1539 | 1211 | 1732 | 1613 | 2162 | 1550 | 1160 | 3120 | 40 |
| FE8066DW | 883 | 3001 | 1672 | 1329 | 1882 | 1773 | 2397 | 1650 | 1280 | 3330 | 40 |

| 記号 / 形名 | T | UV | U | V | VW | W | X | Y | Z | a | b |
|---|---|---|---|---|---|---|---|---|---|---|---|
| FE8022DW | 130 | 900 | 600 | 300 | 470 | 170 | | | 150 | 30 | 605 |
| FE8024DW | 130 | 950 | 650 | 300 | 505 | 205 | | | 200 | 30 | 645 |
| FE8027DW | 125 | 1000 | 650 | 350 | 545 | 195 | | | 250 | 35 | 700 |
| FE8030DW | 125 | 1100 | 700 | 400 | 580 | 180 | | | 100 | 35 | 770 |
| FE8033DW | 150 | 1200 | 750 | 450 | 620 | 170 | 35 | | 200 | 35 | 845 |
| FE8037DW | 170 | 1300 | 850 | 450 | 665 | 205 | 35 | | 350 | 35 | 905 |
| FE8040DW | 170 | 1300 | 750 | 550 | 765 | 215 | 35 | | 550 | 35 | 1095 |
| FE8045DW | 205 | 1400 | 850 | 550 | 850 | 300 | 35 | | 550 | 35 | 1180 |
| FE8049DW | 200 | 1500 | 900 | 600 | 910 | 310 | 40 | | 600 | 40 | 1280 |
| FE8054DW | 210 | 1700 | 1100 | 600 | 975 | 375 | 40 | | 500 | 40 | 1400 |
| FE8060DW | 240 | 1800 | 1000 | 800 | 1040 | 240 | 40 | | 700 | 40 | 1510 |
| FE8066DW | 235 | 1900 | 1200 | 700 | 1155 | 455 | 40 | 150 | 800 | 40 | 1610 |

| 記号 / 形名 | ac | c | d | ef | e | f | gh | g | h | ij | i |
|---|---|---|---|---|---|---|---|---|---|---|---|
| FE8022DW | 1100 | 435 | 6～24 | 1081 | 604 | 477 | 1090 | 610 | 480 | 1051 | 480 |
| FE8024DW | 1185 | 480 | 6～24 | 1189 | 664 | 525 | 1180 | 660 | 520 | 1148 | 520 |
| FE8027DW | 1295 | 525 | 6～24 | 1312 | 732 | 580 | 1300 | 730 | 570 | 1262 | 570 |
| FE8030DW | 1415 | 575 | 6～24 | 1441 | 806 | 635 | 1410 | 990 | 620 | 1380 | 620 |
| FE8033DW | 1540 | 630 | 7～24 | 1598 | 892 | 706 | 1555 | 880 | 675 | 1519 | 675 |
| FE8037DW | 1665 | 690 | 7～24 | 1764 | 987 | 777 | 1705 | 970 | 735 | 1666 | 735 |
| FE8040DW | 1935 | 770 | 7～24 | 1933 | 1081 | 852 | 1930 | 1110 | 820 | 1841 | 820 |
| FE8045DW | 2095 | 845 | 7～24 | 2136 | 1194 | 942 | 2116 | 1220 | 890 | 2017 | 890 |
| FE8049DW | 2290 | 930 | 7～24 | 2349 | 1315 | 1034 | 2320 | 1340 | 980 | 2219 | 980 |
| FE8054DW | 2500 | 1020 | 7～24 | 2608 | 1459 | 1149 | 2530 | 1460 | 1070 | 2446 | 1070 |
| FE8060DW | 2710 | 1120 | 7～24 | 2876 | 1609 | 1267 | 2780 | 1610 | 1170 | 2689 | 1170 |
| FE8066DW | 2930 | 1240 | 7～24 | 3163 | 1769 | 1394 | 3040 | 1960 | 1280 | 2950 | 1280 |

| 記号 / 形名 | j | kl | k | l | m×n×p | q×r×s |
|---|---|---|---|---|---|---|
| FE8022DW | 571 | 1157 | 680 | 477 | 40×40×5 | 65×65×6 |
| FE8024DW | 628 | 1265 | 740 | 525 | 40×40×5 | 65×65×6 |
| FE8027DW | 692 | 1380 | 800 | 580 | 40×40×5 | 75×75×9 |
| FE8030DW | 760 | 1515 | 880 | 635 | 40×40×5 | 75×75×9 |
| FE8033DW | 844 | 1666 | 960 | 706 | 40×40×5 | 75×75×9 |
| FE8037DW | 931 | 1837 | 1060 | 777 | 40×40×5 | 75×75×9 |
| FE8040DW | 1021 | 2022 | 1170 | 852 | 65×65×6 | 75×75×9 |
| FE8045DW | 1127 | 2232 | 1290 | 942 | 65×65×6 | 75×75×9 |
| FE8049DW | 1239 | 2444 | 1410 | 1034 | 65×65×6 | 90×90×10 |
| FE8054DW | 1376 | 2699 | 1550 | 1149 | 65×65×6 | 90×90×10 |
| FE8060DW | 1519 | 2967 | 1700 | 1267 | 65×65×6 | 90×90×10 |
| FE8066DW | 1670 | 3254 | 1860 | 1394 | 65×65×6 | 90×90×10 |

## FE8022DW～66DW〈両吸込形〉

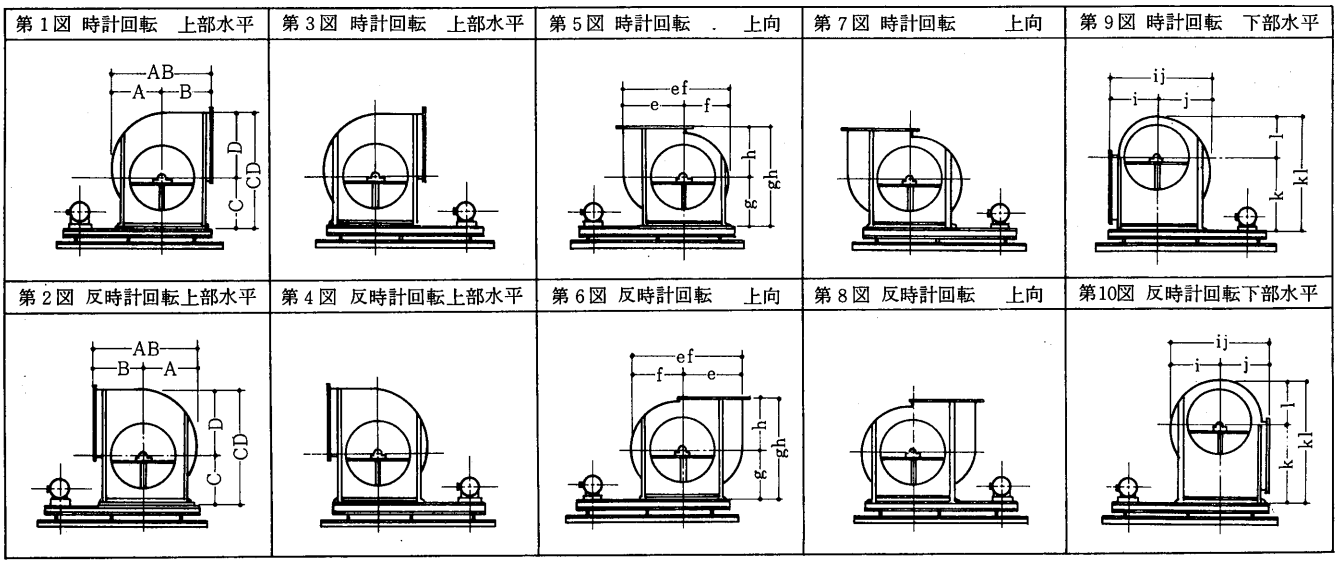


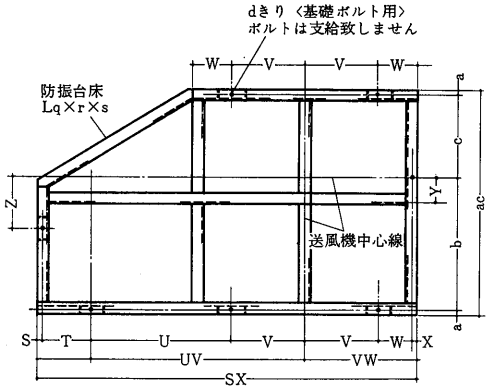


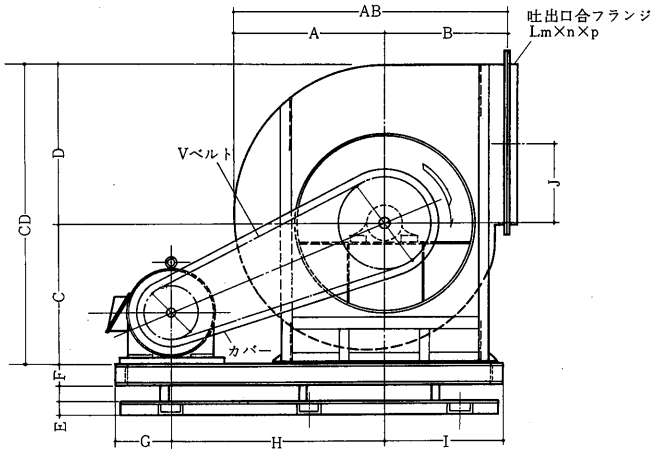


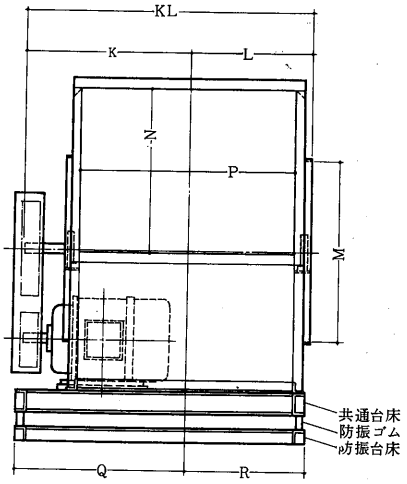


| 記号 / 形名 | AB | A | B | CD | C | D | E | F | G | H | I |
|---|---|---|---|---|---|---|---|---|---|---|---|
| FE8022DW | 1051 | 571 | 480 | 1114 | 510 | 604 | 65 | 125 | 220 | 950 | 480 |
| FE8024DW | 1148 | 628 | 520 | 1224 | 560 | 664 | 65 | 125 | 215 | 1000 | 515 |
| FE8027DW | 1262 | 692 | 570 | 1342 | 610 | 732 | 75 | 150 | 245 | 1100 | 555 |
| FE8030DW | 1380 | 760 | 620 | 1476 | 670 | 806 | 75 | 150 | 240 | 1200 | 590 |
| FE8033DW | 1519 | 844 | 675 | 1632 | 740 | 892 | 75 | 150 | 240 | 1300 | 630 |
| FE8037DW | 1666 | 931 | 735 | 1797 | 810 | 987 | 75 | 180 | 265 | 1400 | 675 |
| FE8040DW | 1841 | 1021 | 820 | 2021 | 940 | 1081 | 75 | 180 | 295 | 1400 | 775 |
| FE8045DW | 2017 | 1127 | 890 | 2224 | 1030 | 1194 | 75 | 180 | 340 | 1500 | 860 |
| FE8049DW | 2219 | 1239 | 980 | 2445 | 1130 | 1315 | 90 | 200 | 340 | 1600 | 920 |
| FE8054DW | 2446 | 1376 | 1070 | 2699 | 1240 | 1459 | 90 | 200 | 335 | 1800 | 985 |
| FE8060DW | 2689 | 1519 | 1170 | 2969 | 1360 | 1609 | 90 | 250 | 410 | 1900 | 1050 |
| FE8066DW | 2950 | 1670 | 1280 | 3259 | 1490 | 1769 | 90 | 250 | 415 | 2000 | 1165 |

## 変化寸法表〈FE8022DW～FE8066DW クラス2〉

| 記号 / 形名 | J | KL | K | L | M | N | P | Q | R | SX | S |
|---|---|---|---|---|---|---|---|---|---|---|---|
| FE8022DW | 301 | 1107 | 630 | 477 | 596 | 607 | 800 | 575 | 465 | 1630 | 30 |
| FE8024DW | 331 | 1222 | 700 | 522 | 671 | 667 | 890 | 645 | 510 | 1710 | 30 |
| FE8027DW | 365 | 1350 | 780 | 570 | 736 | 735 | 982 | 735 | 560 | 1875 | 35 |
| FE8030DW | 402 | 1458 | 840 | 618 | 811 | 809 | 1080 | 795 | 610 | 2005 | 35 |
| FE8033DW | 445 | 1625 | 950 | 675 | 871 | 895 | 1194 | 900 | 665 | 2150 | 35 |
| FE8037DW | 492 | 1840 | 1070 | 770 | 981 | 990 | 1314 | 1020 | 725 | 2315 | 35 |
| FE8040DW | 539 | 1959 | 1100 | 859 | 1203 | 1085 | 1458 | 1050 | 805 | 2445 | 35 |
| FE8045DW | 595 | 2153 | 1220 | 933 | 1313 | 1198 | 1606 | 1140 | 880 | 2675 | 35 |
| FE8049DW | 656 | 2329 | 1310 | 1019 | 1427 | 1319 | 1778 | 1245 | 970 | 2835 | 40 |
| FE8054DW | 728 | 2540 | 1430 | 1110 | 1572 | 1463 | 1960 | 1350 | 1060 | 3100 | 40 |
| FE8060DW | 803 | 2750 | 1539 | 1211 | 1732 | 1613 | 2162 | 1450 | 1160 | 3340 | 40 |
| FE8066DW | 883 | 3001 | 1672 | 1329 | 1882 | 1773 | 2397 | 1590 | 1280 | 3555 | 40 |

| 記号 / 形名 | T | UV | U | V | VW | W | X | Y | Z | a | b |
|---|---|---|---|---|---|---|---|---|---|---|---|
| FE8022DW | 180 | 950 | 650 | 300 | 470 | 170 | 30 | | 100 | 30 | 545 |
| FE8024DW | 175 | 1000 | 700 | 300 | 505 | 205 | | | 150 | 30 | 615 |
| FE8027DW | 195 | 1100 | 700 | 400 | 545 | 145 | | | 100 | 35 | 700 |
| FE8030DW | 190 | 1200 | 800 | 400 | 580 | 180 | | | 200 | 35 | 760 |
| FE8033DW | 195 | 1300 | 850 | 450 | 620 | 170 | 35 | | 200 | 35 | 865 |
| FE8037DW | 215 | 1400 | 950 | 450 | 665 | 215 | 35 | | 300 | 35 | 985 |
| FE8040DW | 245 | 1400 | 900 | 500 | 765 | 265 | 35 | | 300 | 35 | 1015 |
| FE8045DW | 290 | 1500 | 950 | 550 | 850 | 300 | 35 | | 350 | 35 | 1105 |
| FE8049DW | 285 | 1600 | 1000 | 600 | 910 | 310 | 40 | | 450 | 40 | 1205 |
| FE8054DW | 285 | 1800 | 1200 | 600 | 975 | 375 | 40 | | 550 | 40 | 1310 |
| FE8060DW | 360 | 1900 | 1250 | 650 | 1040 | 390 | 40 | 150 | 700 | 40 | 1410 |
| FE8066DW | 360 | 2000 | 1300 | 700 | 1155 | 455 | 40 | 150 | 800 | 40 | 1550 |

| 記号 / 形名 | ac | c | d | ef | e | f | gh | g | h | ij | i |
|---|---|---|---|---|---|---|---|---|---|---|---|
| FE8022DW | 1040 | 435 | 7～24 | 1081 | 604 | 477 | 1090 | 610 | 480 | 1051 | 480 |
| FE8024DW | 1155 | 480 | 6～24 | 1189 | 664 | 525 | 1180 | 660 | 520 | 1148 | 590 |
| FE8027DW | 1295 | 525 | 6～24 | 1312 | 732 | 580 | 1300 | 730 | 570 | 1262 | 572 |
| FE8030DW | 1405 | 575 | 6～24 | 1441 | 806 | 635 | 1410 | 790 | 620 | 1380 | 620 |
| FE8033DW | 1565 | 630 | 7～24 | 1598 | 892 | 706 | 1555 | 880 | 675 | 1519 | 675 |
| FE8037DW | 1745 | 690 | 7～24 | 1764 | 987 | 777 | 1705 | 970 | 735 | 1666 | 735 |
| FE8040DW | 1855 | 770 | 7～24 | 1933 | 1081 | 856 | 1930 | 1110 | 820 | 1841 | 820 |
| FE8045DW | 2020 | 845 | 7～24 | 2136 | 1194 | 942 | 2110 | 1220 | 890 | 2017 | 890 |
| FE8049DW | 2215 | 930 | 7～24 | 2349 | 1315 | 1034 | 2320 | 1340 | 980 | 2219 | 980 |
| FE8054DW | 2410 | 1020 | 9～24 | 2608 | 1459 | 1149 | 2530 | 1460 | 1070 | 2446 | 1376 |
| FE8060DW | 2610 | 1120 | 9～24 | 2876 | 1609 | 1267 | 2780 | 1610 | 1170 | 2689 | 1172 |
| FE8066DW | 2870 | 1240 | 7～24 | 3163 | 1769 | 1394 | 3040 | 1760 | 1280 | 2950 | 1280 |

| 記号 / 形名 | j | kl | k | l | m×n×p | q×r×s |
|---|---|---|---|---|---|---|
| FE8022DW | 571 | 1157 | 680 | 477 | 40×40× 5 | 65×65× 8 |
| FE8024DW | 628 | 1265 | 740 | 525 | 40×40× 5 | 65×65× 6 |
| FE8027DW | 690 | 1380 | 800 | 580 | 40×40× 5 | 75×75× 9 |
| FE8030DW | 760 | 1515 | 880 | 635 | 40×40× 5 | 75×75× 9 |
| FE8033DW | 844 | 1666 | 960 | 706 | 40×40× 5 | 75×75× 9 |
| FE8037DW | 931 | 1837 | 1060 | 777 | 40×40× 5 | 75×75× 9 |
| FE8040DW | 1021 | 2022 | 1170 | 852 | 65×65× 6 | 75×75× 9 |
| FE8045DW | 1127 | 2232 | 1290 | 942 | 65×65× 6 | 75×75× 9 |
| FE8049DW | 1239 | 2219 | 1239 | 980 | 65×65× 6 | 90×90×10 |
| FE8054DW | 1070 | 2699 | 1550 | 1149 | 65×65× 6 | 90×90×10 |
| FE8060DW | 1507 | 2967 | 1700 | 1267 | 65×65× 6 | 90×90×10 |
| FE8066DW | 16[illegible] | 3254 | 1860 | 1394 | 65×65× 6 | 90×90×10 |

## (2)KA形送風機

### KA106SW～111SW〈片吸込形〉

| 第1図 時計回転 上部水平 | 第3図 時計回転 上部水平 | 第5図 時計回転 上向 | 第7図 時計回転 上向 | 第9図 時計回転 上部水平 |
|---|---|---|---|---|
| 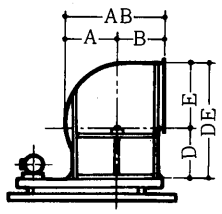 | 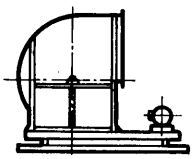 | 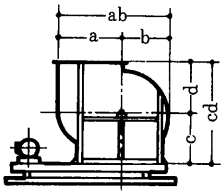 | 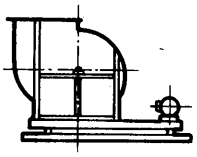 | 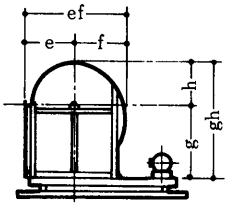 |
| 第2図 反時計回転 上部水平 | 第4図 反時計回転 上部水平 | 第6図 反時計回転 上向 | 第8図 反時計回転 上向 | 第10図 反時計回転 下部水平 |
| 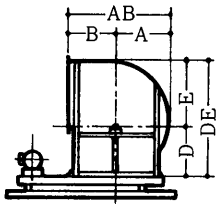 | 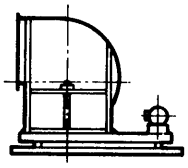 | 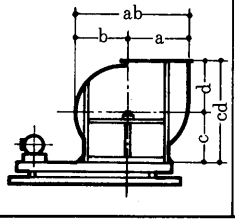 | 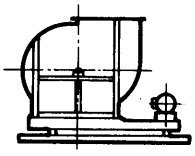 | 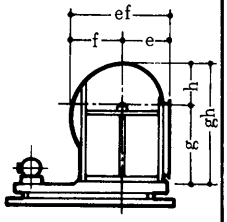 |

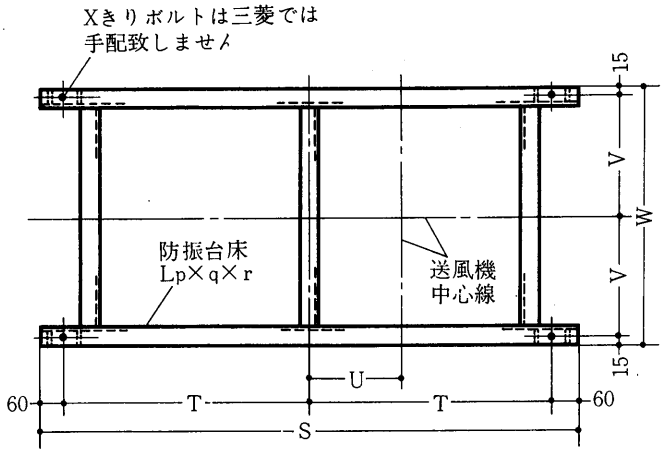


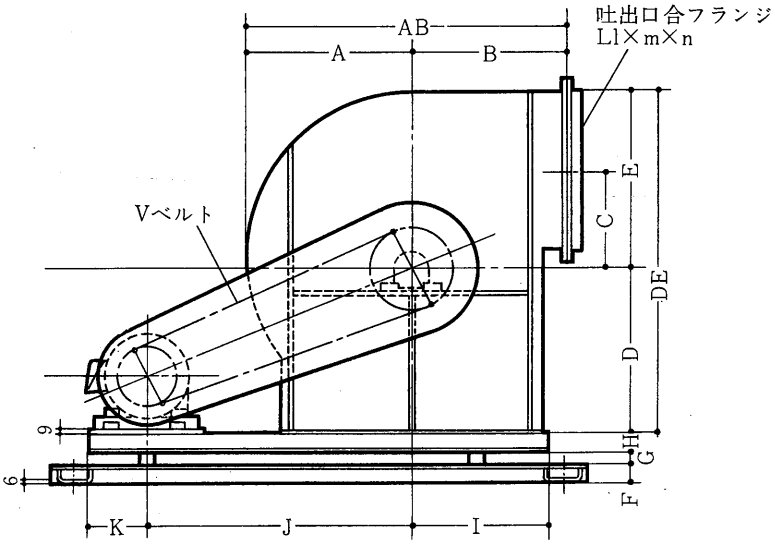


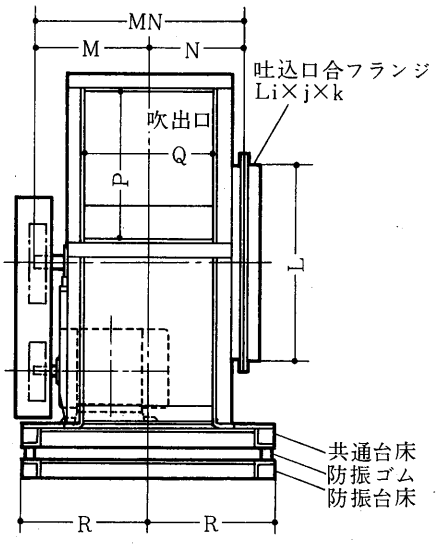

## 変化寸法表

| 記号 / 形名 | AB | A | B | C | DE | D | E | F | G | H | I |
|---|---|---|---|---|---|---|---|---|---|---|---|
| KA106SW | 282 | 132 | 150 | 89 | 287 | 140 | 147 | 40 | 14～41 | 40 | 135 |
| KA107SW | 335 | 165 | 170 | 111.5 | 354 | 170 | 184 | 40 | 14～41 | 40 | 155 |
| KA109SW | 397 | 197 | 200 | 133.5 | 420 | 200 | 220 | 40 | 14～41 | 40 | 180 |
| KA110SW | 428 | 218 | 210 | 148.5 | 464 | 220 | 244 | 40 | 14～41 | 40 | 190 |
| KA111SW | 470 | 240 | 230 | 163 | 508 | 240 | 268 | 40 | 14～41 | 40 | 205 |

| 記号 / 形名 | J | K | L | MN | M | N | P | Q | R | S | T |
|---|---|---|---|---|---|---|---|---|---|---|---|
| KA106SW | 350 | 95 | 155 | 238 | 150 | 88 | 117 | 95 | 180 | 790 | 335 |
| KA107SW | 400 | 105 | 200 | 260 | 160 | 100 | 146 | 118 | 190 | 870 | 375 |
| KA109SW | 450 | 110 | 245 | 281 | 170 | 111 | 174 | 140 | 190 | 950 | 415 |
| KA110SW | 450 | 110 | 270 | 300 | 180 | 120 | 192 | 156 | 200 | 960 | 420 |
| KA111SW | 500 | 125 | 300 | 327 | 200 | 127 | 211 | 170 | 200 | 1040 | 460 |

| 記号 / 形名 | U | V | W | X | ab | a | b | cd | c | d | ef |
|---|---|---|---|---|---|---|---|---|---|---|---|
| KA106SW | 160 | 165 | 360 | 4－14 | 264 | 147 | 117 | 300 | 150 | 150 | 282 |
| KA107SW | 180 | 175 | 380 | 4－14 | 330 | 184 | 146 | 360 | 190 | 170 | 335 |
| KA109SW | 195 | 175 | 380 | 4－14 | 394 | 220 | 174 | 420 | 220 | 200 | 397 |
| KA110SW | 190 | 185 | 400 | 4－14 | 436 | 244 | 192 | 450 | 240 | 210 | 428 |
| KA111SW | 215 | 205 | 440 | 4－14 | 480 | 268 | 212 | 490 | 260 | 230 | 470 |

| 記号 / 形名 | e | f | gh | g | h | i×j×k | l×m×n | p×q×r |
|---|---|---|---|---|---|---|---|---|
| KA106SW | 150 | 132 | 317 | 200 | 117 | 25×25×3 | 25×25×3 | 40×40×5 |
| KA107SW | 170 | 165 | 386 | 240 | 146 | 25×25×3 | 25×25×3 | 40×40×5 |
| KA109SW | 200 | 197 | 444 | 270 | 174 | 25×25×3 | 25×25×3 | 40×40×5 |
| KA110SW | 210 | 218 | 492 | 300 | 192 | 25×25×3 | 25×25×3 | 40×40×5 |
| KA111SW | 230 | 240 | 532 | 320 | 212 | 25×25×3 | 25×25×3 | 40×40×5 |

## KA312SW～27SW〈片吸込形〉

| 第1図 時計回転 上部水平 | 第3図 時計回転 上部水平 | 第5図 時計回転 上向 | 第7図 時計回転 上向 | 第9図 時計回転 上部水平 |
|---|---|---|---|---|
| 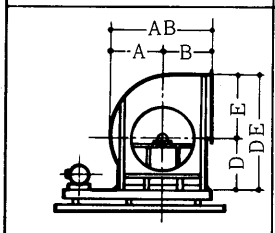 | 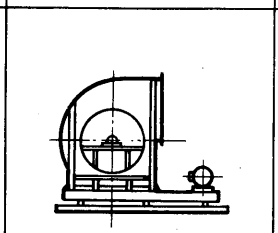 | 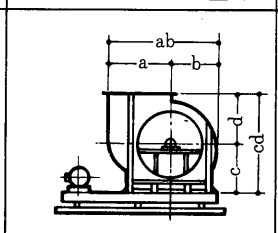 | 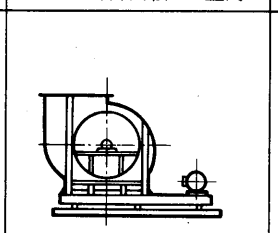 | 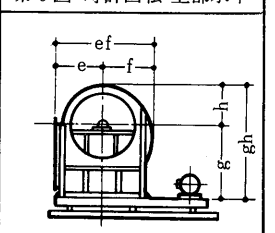 |
| 第2図 反時計回転 上部水平 | 第4図 反時計回転 上部水平 | 第6図 反時計回転 上向 | 第8図 反時計回転 上向 | 第10図 反時計回転 下部水平 |
| 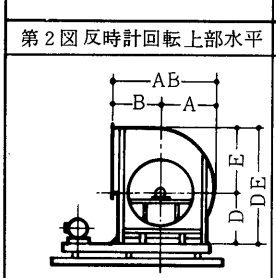 | 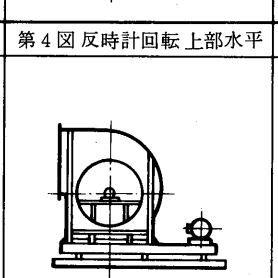 | 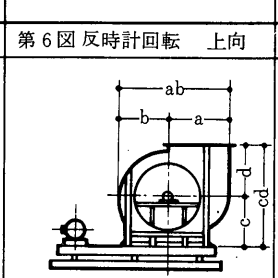 | 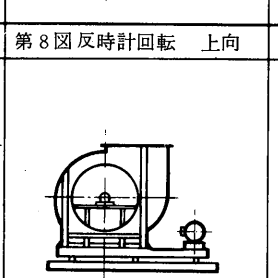 | 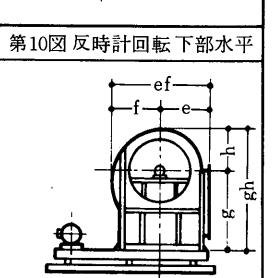 |

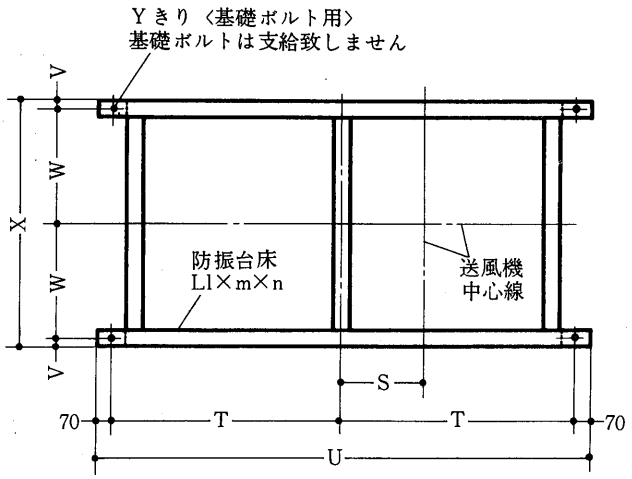


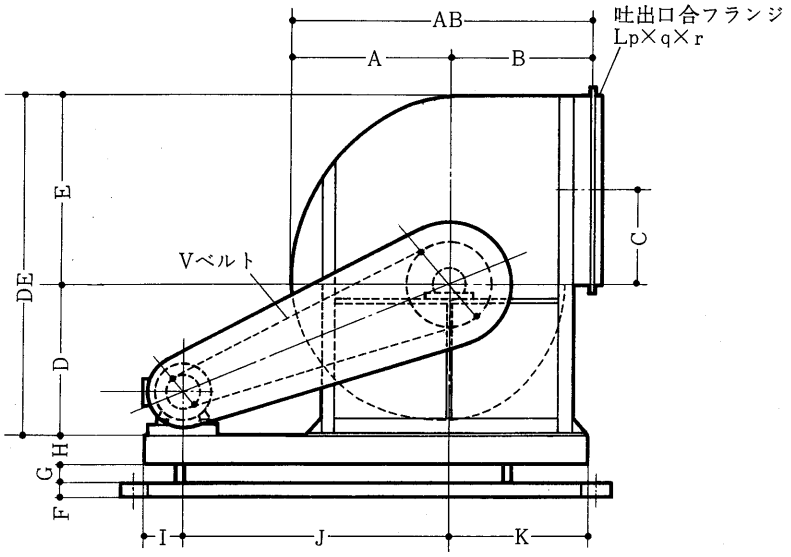


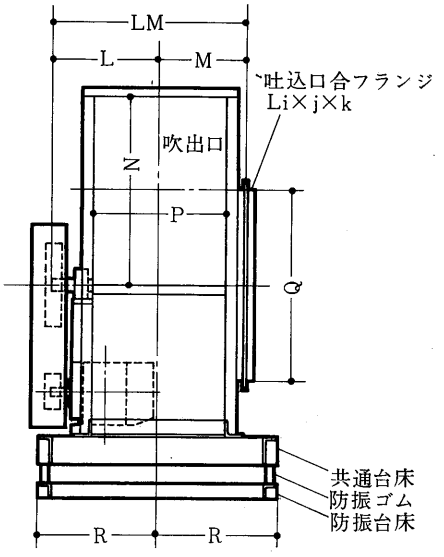

## 変化寸法表

| 記号 / 形名 | AB | A | B | C | DE | D | E | F | G | H | I |
|---|---|---|---|---|---|---|---|---|---|---|---|
| KA312SW | 568 | 268 | 300 | 161 | 592 | 270 | 322 | 40 | 15～45 | 75 | 135 |
| KA313SW | 616 | 296 | 320 | 177.5 | 645 | 290 | 355 | 40 | 15～45 | 75 | 135 |
| KA315SW | 658 | 328 | 330 | 197 | 714 | 320 | 394 | 40 | 15～45 | 75 | 135 |
| KA316SW | 711 | 361 | 350 | 216.5 | 783 | 350 | 433 | 40 | 15～45 | 75 | 165 |
| KA318SW | 790 | 400 | 390 | 240 | 870 | 390 | 480 | 50 | 20～45 | 100 | 165 |
| KA320SW | 847 | 437 | 410 | 262.5 | 955 | 430 | 525 | 50 | 20～45 | 100 | 160 |
| KA322SW | 926 | 486 | 440 | 291.5 | 1053 | 470 | 583 | 50 | 20～45 | 100 | 170 |
| KA324SW | 1015 | 535 | 480 | 321.5 | 1153 | 510 | 643 | 65 | 20～45 | 125 | 175 |
| KA327SW | 1099 | 589 | 510 | 354 | 1268 | 560 | 708 | 65 | 20～45 | 125 | 175 |

| 記号 / 形名 | J | K | LM | L | M | N | P | Q | R | S | T |
|---|---|---|---|---|---|---|---|---|---|---|---|
| KA312SW | 600 | 285 | 417 | 245 | 172 | 322 | 231 | 326 | 285 | 225 | 550 |
| KA313SW | 600 | 305 | 438 | 255 | 183 | 355 | 258 | 366 | 295 | 215 | 560 |
| KA315SW | 650 | 325 | 467 | 270 | 197 | 394 | 280 | 406 | 310 | 230 | 595 |
| KA316SW | 700 | 345 | 510 | 300 | 210 | 433 | 307 | 446 | 325 | 260 | 645 |
| KA318SW | 800 | 395 | 568 | 325 | 243 | 480 | 342 | 490 | 360 | 285 | 720 |
| KA320SW | 850 | 420 | 598 | 340 | 258 | 525 | 373 | 540 | 375 | 295 | 755 |
| KA322SW | 900 | 450 | 659 | 380 | 279 | 583 | 415 | 600 | 400 | 310 | 800 |
| KA324SW | 950 | 485 | 707 | 405 | 302 | 643 | 459 | 660 | 440 | 320 | 845 |
| KA327SW | 1000 | 515 | 756 | 430 | 326 | 708 | 507 | 720 | 465 | 330 | 885 |

| 記号 / 形名 | U | V | W | X | Y | ab | a | b | cd | c | d |
|---|---|---|---|---|---|---|---|---|---|---|---|
| KA312SW | 1240 | 15 | 270 | 570 | 4－14 | 557 | 327 | 235 | 600 | 300 | 300 |
| KA313SW | 1260 | 15 | 280 | 590 | 4－14 | 615 | 355 | 260 | 650 | 330 | 320 |
| KA315SW | 1330 | 15 | 295 | 620 | 4－14 | 682 | 394 | 288 | 690 | 360 | 330 |
| KA316SW | 1430 | 15 | 310 | 650 | 4－14 | 750 | 433 | 317 | 740 | 390 | 350 |
| KA318SW | 1580 | 20 | 340 | 720 | 6－19 | 831 | 480 | 351 | 830 | 440 | 390 |
| KA320SW | 1650 | 20 | 355 | 750 | 6－19 | 909 | 525 | 384 | 890 | 480 | 410 |
| KA322SW | 1740 | 20 | 380 | 800 | 6－19 | 1010 | 583 | 427 | 970 | 530 | 440 |
| KA324SW | 1830 | 30 | 410 | 880 | 6－19 | 1112 | 643 | 469 | 1060 | 580 | 480 |
| KA327SW | 1910 | 30 | 435 | 930 | 6－19 | 1225 | 708 | 517 | 1140 | 630 | 510 |

| 記号 / 形名 | ef | e | f | gh | g | h | i×j×k | l×m×n |
|---|---|---|---|---|---|---|---|---|
| KA312SW | 568 | 300 | 268 | 645 | 410 | 235 | 30×30×3 | 40×40×5 |
| KA313SW | 616 | 320 | 296 | 700 | 440 | 260 | 30×30×3 | 40×40×5 |
| KA315SW | 658 | 330 | 328 | 768 | 480 | 288 | 30×30×3 | 40×40×5 |
| KA316SW | 711 | 350 | 361 | 837 | 520 | 317 | 30×30×3 | 40×40×5 |
| KA318SW | 790 | 390 | 400 | 921 | 570 | 351 | 40×40×5 | 50×50×6 |
| KA320SW | 847 | 410 | 437 | 1004 | 620 | 384 | 40×40×5 | 50×50×6 |
| KA322SW | 926 | 440 | 486 | 1107 | 680 | 427 | 40×40×5 | 50×50×6 |
| KA324SW | 1015 | 480 | 535 | 1209 | 740 | 469 | 40×40×5 | 50×50×6 |
| KA327SW | 1099 | 510 | 589 | 1317 | 800 | 517 | 40×40×5 | 50×50×6 |

# KA330SW～45SW

## KA330SW～45SW〈片吸込形〉

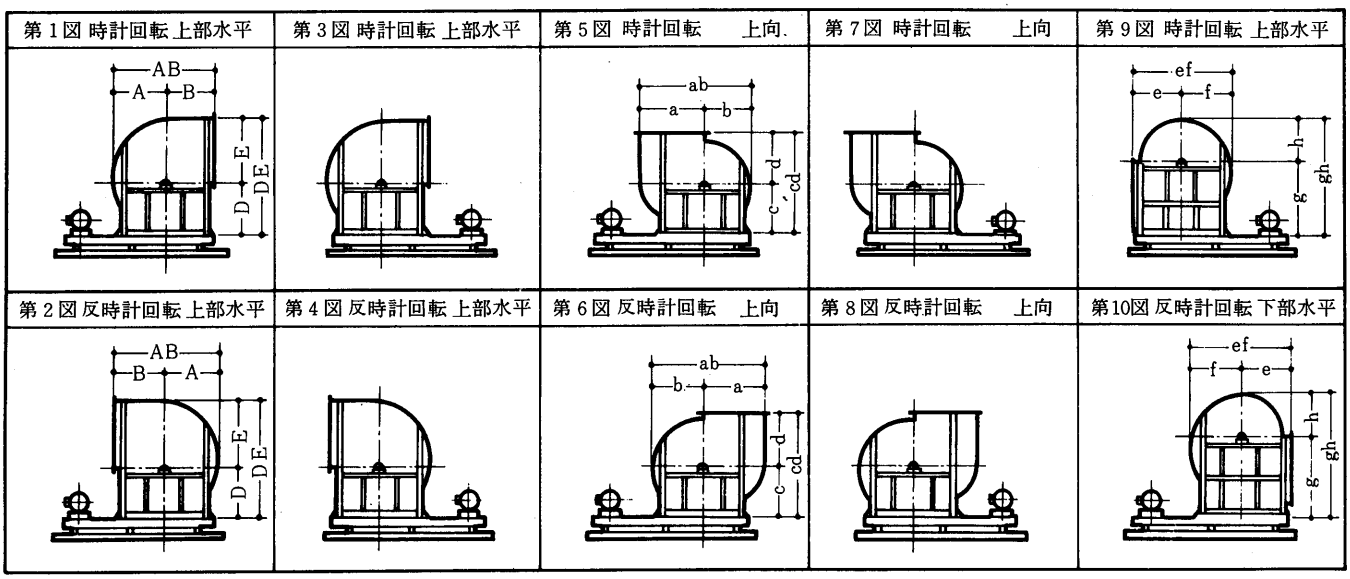


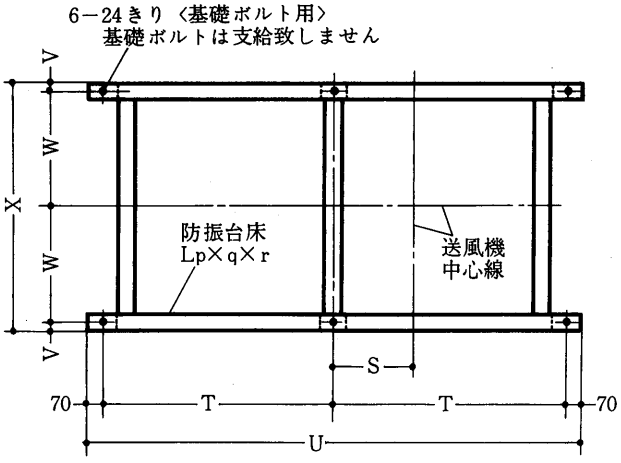


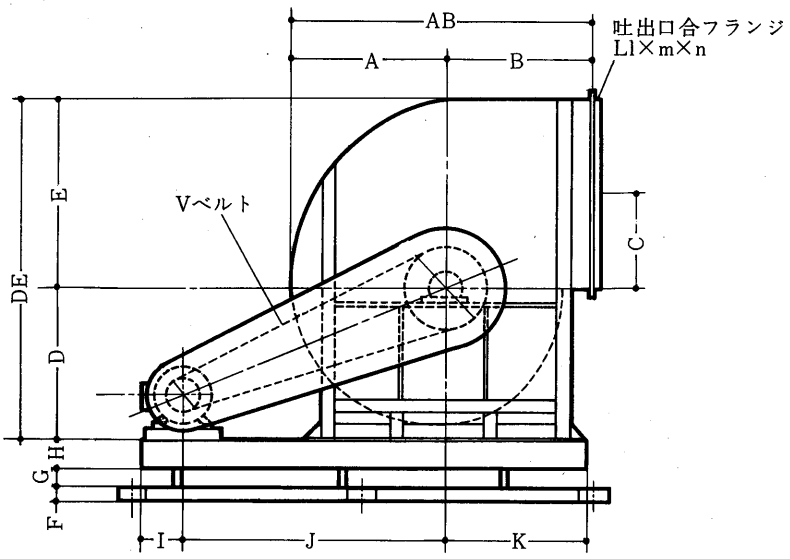


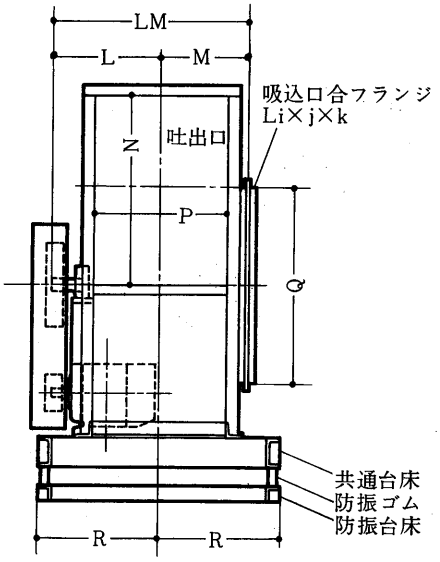

## 変化寸法表

| 記号 / 形名 | AB | A | B | C | DE | D | E | F | G | H | I |
|---|---|---|---|---|---|---|---|---|---|---|---|
| KA330SW | 1255 | 655 | 600 | 393.5 | 1417 | 630 | 787 | 65 | 25～70 | 125 | 175 |
| KA333SW | 1350 | 720 | 630 | 432.5 | 1555 | 690 | 865 | 65 | 25～70 | 125 | 195 |
| KA337SW | 1476 | 796 | 680 | 478.5 | 1707 | 750 | 957 | 75 | 25～70 | 150 | 175 |
| KA337SW | 1476 | 796 | 680 | 478.5 | 1707 | 750 | 957 | 75 | 25～70 | 150 | 205 |
| KA340SW | 1607 | 877 | 730 | 527 | 1874 | 820 | 1054 | 75 | 25～90 | 150 | 175 |
| KA340SW | 1607 | 877 | 730 | 527 | 1874 | 820 | 1054 | 75 | 25～90 | 150 | 215 |
| KA345SW | 1750 | 970 | 780 | 583 | 2066 | 900 | 1166 | 75 | 25～90 | 150 | 190 |
| KA345SW | 1750 | 970 | 780 | 583 | 2066 | 900 | 1166 | 75 | 25～90 | 150 | 240 |

| 記号 / 形名 | J | K | LM | L | M | N | P | Q | R | S | T |
|---|---|---|---|---|---|---|---|---|---|---|---|
| KA330SW | 1100 | 585 | 838 | 475 | 363 | 787 | 561 | 800 | 510 | 345 | 970 |
| KA333SW | 1200 | 625 | 910 | 520 | 390 | 865 | 615 | 880 | 555 | 385 | 1050 |
| KA337SW | 1200 | 675 | 996 | 575 | 421 | 957 | 678 | 970 | 615 | 350 | 1065 |
| KA337SW | 1300 | 675 | 996 | 575 | 421 | 957 | 678 | 970 | 530 | 415 | 1130 |
| KA340SW | 1300 | 725 | 1111 | 640 | 471 | 1054 | 748 | 1070 | 685 | 375 | 1140 |
| KA340SW | 1400 | 725 | 1111 | 640 | 471 | 1054 | 748 | 1070 | 595 | 445 | 1210 |
| KA345SW | 1400 | 780 | 1221 | 710 | 511 | 1166 | 828 | 1180 | 735 | 405 | 1225 |
| KA345SW | 1500 | 780 | 1221 | 710 | 511 | 1166 | 828 | 1180 | 665 | 480 | 1300 |

| 記号 / 形名 | U | V | W | X | ab | a | b | cd | c | d | ef |
|---|---|---|---|---|---|---|---|---|---|---|---|
| KA330SW | 2080 | 30 | 480 | 1020 | 1362 | 787 | 575 | 1310 | 710 | 600 | 1255 |
| KA333SW | 2240 | 30 | 525 | 1110 | 1497 | 865 | 632 | 1400 | 770 | 630 | 1350 |
| KA337SW | 2270 | 35 | 580 | 1230 | 1656 | 957 | 699 | 1530 | 850 | 680 | 1476 |
| KA337SW | 2400 | 35 | 495 | 1060 | 1656 | 957 | 699 | 1530 | 850 | 680 | 1476 |
| KA340SW | 2420 | 35 | 650 | 1370 | 1824 | 1054 | 770 | 1660 | 930 | 730 | 1607 |
| KA340SW | 2560 | 35 | 560 | 1190 | 1824 | 1054 | 770 | 1660 | 930 | 730 | 1607 |
| KA345SW | 2590 | 35 | 700 | 1470 | 2017 | 1166 | 851 | 1800 | 1020 | 780 | 1750 |
| KA345SW | 2740 | 35 | 630 | 1330 | 2017 | 1166 | 851 | 1800 | 1020 | 780 | 1750 |

| 記号 / 形名 | e | f | gh | g | h | i×j×k | l×m×n | p×q×r |
|---|---|---|---|---|---|---|---|---|
| KA330SW | 600 | 655 | 1465 | 890 | 575 | 50×50×6 | 40×40×5 | 65×65×6 |
| KA333SW | 630 | 720 | 1602 | 970 | 632 | 50×50×6 | 40×40×5 | 65×65×6 |
| KA337SW | 680 | 796 | 1759 | 1060 | 699 | 50×50×6 | 40×40×5 | 75×75×9 |
| KA337SW | 680 | 796 | 1759 | 1060 | 699 | 50×50×6 | 40×40×5 | 75×75×9 |
| KA340SW | 730 | 877 | 1930 | 1160 | 770 | 50×50×6 | 40×40×5 | 75×75×9 |
| KA340SW | 730 | 877 | 1930 | 1160 | 770 | 50×50×6 | 40×40×5 | 75×75×9 |
| KA345SW | 780 | 970 | 2121 | 1270 | 851 | 50×50×6 | 40×40×5 | 75×75×9 |
| KA345SW | 780 | 970 | 2121 | 1270 | 851 | 50×50×6 | 40×40×5 | 75×75×9 |

## KA312DW～27DW〈両吸込形〉

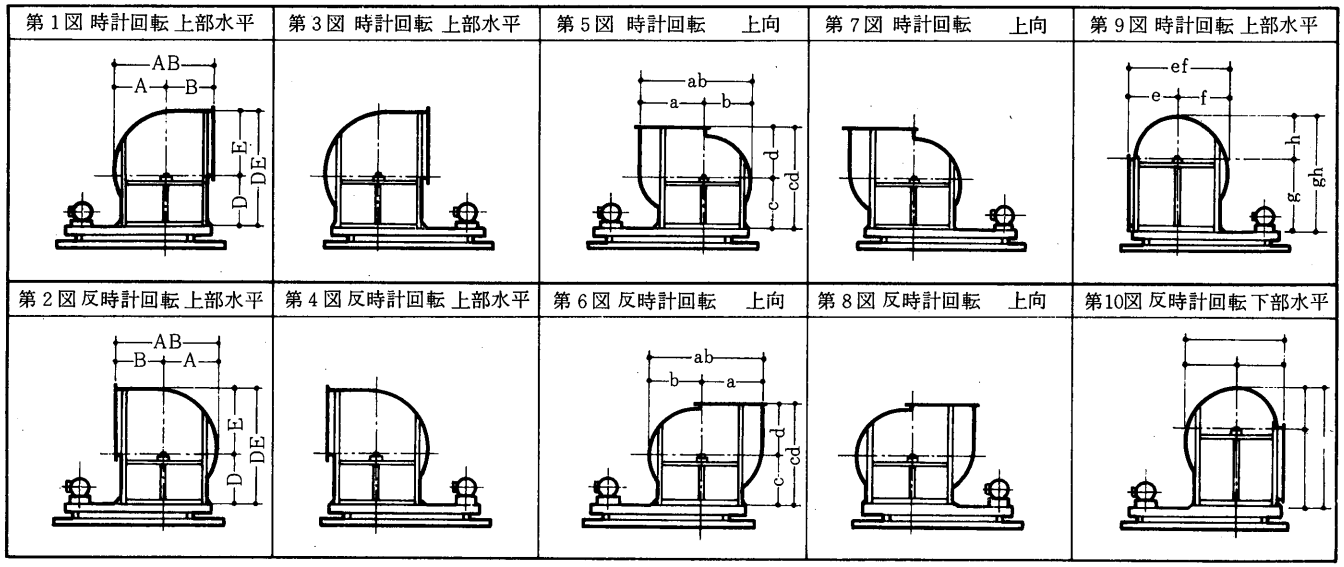


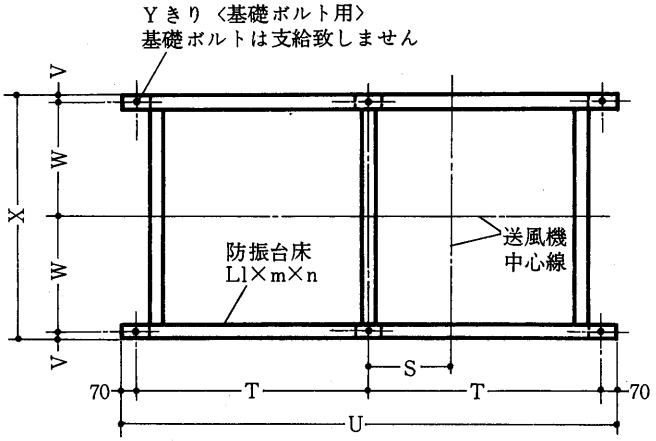


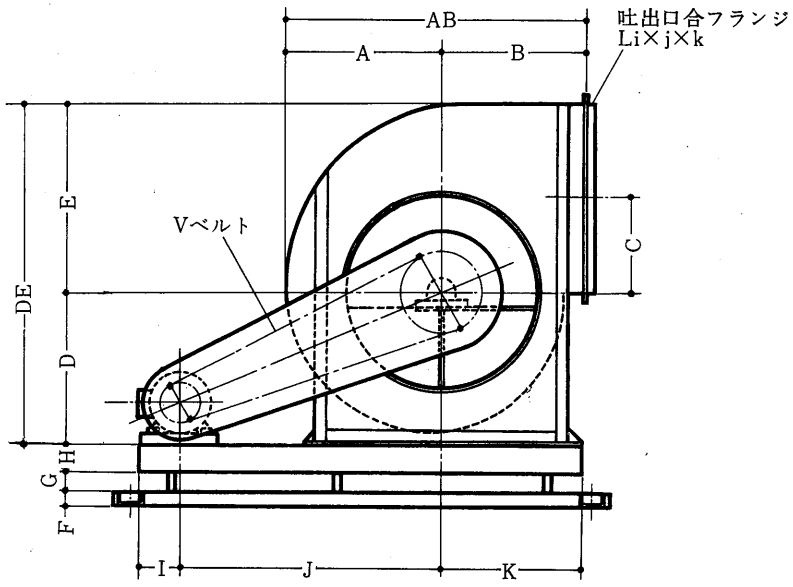


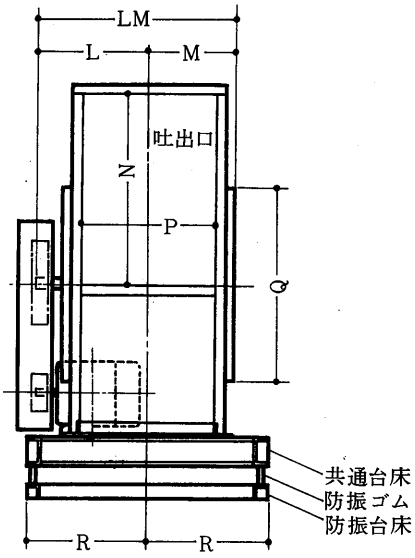

## 変化寸法表

| 記号 / 形名 | AB | A | B | C | DE | D | E | F | G | H | I |
|---|---|---|---|---|---|---|---|---|---|---|---|
| KA312DW | 568 | 268 | 300 | 161 | 592 | 270 | 322 | 40 | 15～45 | 75 | 155 |
| KA313DW | 616 | 296 | 320 | 177.5 | 645 | 290 | 355 | 40 | 15～45 | 75 | 165 |
| KA315DW | 658 | 328 | 330 | 197 | 714 | 320 | 394 | 40 | 15～45 | 75 | 165 |
| KA316DW | 711 | 361 | 350 | 216.5 | 783 | 350 | 433 | 40 | 15～45 | 75 | 175 |
| KA318DW | 790 | 400 | 390 | 240 | 870 | 390 | 480 | 50 | 20～45 | 100 | 175 |
| KA320DW | 847 | 437 | 410 | 262.5 | 955 | 430 | 525 | 50 | 20～45 | 100 | 170 |
| KA322DW | 926 | 486 | 440 | 291.5 | 1053 | 470 | 583 | 50 | 20～45 | 100 | 190 |
| KA324DW | 1015 | 535 | 480 | 321.5 | 1153 | 510 | 643 | 65 | 20～45 | 125 | 195 |
| KA327DW | 1099 | 589 | 510 | 354 | 1268 | 560 | 708 | 65 | 20～45 | 125 | 195 |

| 記号 / 形名 | J | K | LM | L | M | N | P | Q | R | S | T |
|---|---|---|---|---|---|---|---|---|---|---|---|
| KA312DW | 600 | 285 | 606 | 340 | 260 | 322 | 424 | 317 | 380 | 235 | 560 |
| KA313DW | 600 | 305 | 647 | 360 | 287 | 355 | 466 | 357 | 385 | 230 | 575 |
| KA315DW | 650 | 325 | 703 | 390 | 313 | 394 | 516 | 397 | 415 | 245 | 610 |
| KA316DW | 700 | 345 | 767 | 430 | 337 | 433 | 566 | 437 | 455 | 265 | 650 |
| KA318DW | 800 | 395 | 864 | 480 | 384 | 480 | 630 | 485 | 500 | 290 | 725 |
| KA320DW | 850 | 420 | 924 | 510 | 414 | 525 | 689 | 535 | 530 | 300 | 760 |
| KA322DW | 900 | 450 | 1022 | 570 | 452 | 583 | 766 | 595 | 590 | 320 | 810 |
| KA324DW | 1000 | 485 | 1124 | 630 | 494 | 643 | 848 | 655 | 665 | 355 | 880 |
| KA327DW | 1100 | 515 | 1239 | 700 | 539 | 708 | 938 | 715 | 735 | 390 | 945 |

| 記号 / 形名 | U | V | W | X | Y | ab | a | b | cd | c | d |
|---|---|---|---|---|---|---|---|---|---|---|---|
| KA312DW | 1260 | 15 | 365 | 760 | 4－14 | 557 | 322 | 235 | 600 | 300 | 300 |
| KA313DW | 1290 | 15 | 370 | 770 | 4－14 | 615 | 355 | 260 | 650 | 330 | 320 |
| KA315DW | 1360 | 15 | 400 | 830 | 4－14 | 682 | 394 | 288 | 690 | 360 | 330 |
| KA316DW | 1440 | 15 | 440 | 910 | 4－14 | 750 | 433 | 317 | 740 | 390 | 350 |
| KA318DW | 1590 | 20 | 480 | 1000 | 6－19 | 831 | 480 | 351 | 830 | 440 | 390 |
| KA320DW | 1660 | 20 | 510 | 1060 | 6－19 | 909 | 525 | 384 | 890 | 480 | 410 |
| KA322DW | 1760 | 20 | 570 | 1180 | 6－19 | 1010 | 583 | 427 | 970 | 530 | 440 |
| KA324DW | 1900 | 30 | 635 | 1330 | 6－19 | 1112 | 643 | 469 | 1060 | 580 | 480 |
| KA327DW | 2030 | 30 | 705 | 1470 | 6－19 | 1225 | 708 | 517 | 1140 | 630 | 510 |

| 記号 / 形名 | ef | e | f | gh | g | h | i×j×k | l×m×n |
|---|---|---|---|---|---|---|---|---|
| KA312DW | 568 | 300 | 268 | 645 | 410 | 235 | 30×30×3 | 40×40×5 |
| KA313DW | 616 | 320 | 296 | 700 | 440 | 260 | 30×30×3 | 40×40×5 |
| KA315DW | 658 | 330 | 328 | 768 | 480 | 288 | 30×30×3 | 40×40×5 |
| KA316DW | 711 | 350 | 361 | 837 | 520 | 317 | 30×30×3 | 40×40×5 |
| KA318DW | 790 | 390 | 400 | 921 | 570 | 351 | 30×30×3 | 50×50×6 |
| KA320DW | 847 | 410 | 437 | 1004 | 620 | 384 | 30×30×3 | 50×50×6 |
| KA322DW | 926 | 440 | 486 | 1007 | 680 | 427 | 30×30×3 | 50×50×6 |
| KA324DW | 1015 | 480 | 535 | 1209 | 740 | 469 | 30×30×3 | 65×65×6 |
| KA327DW | 1099 | 510 | 589 | 1317 | 800 | 517 | 30×30×3 | 65×65×6 |

## KA330DW～45DW〈両吸込形〉

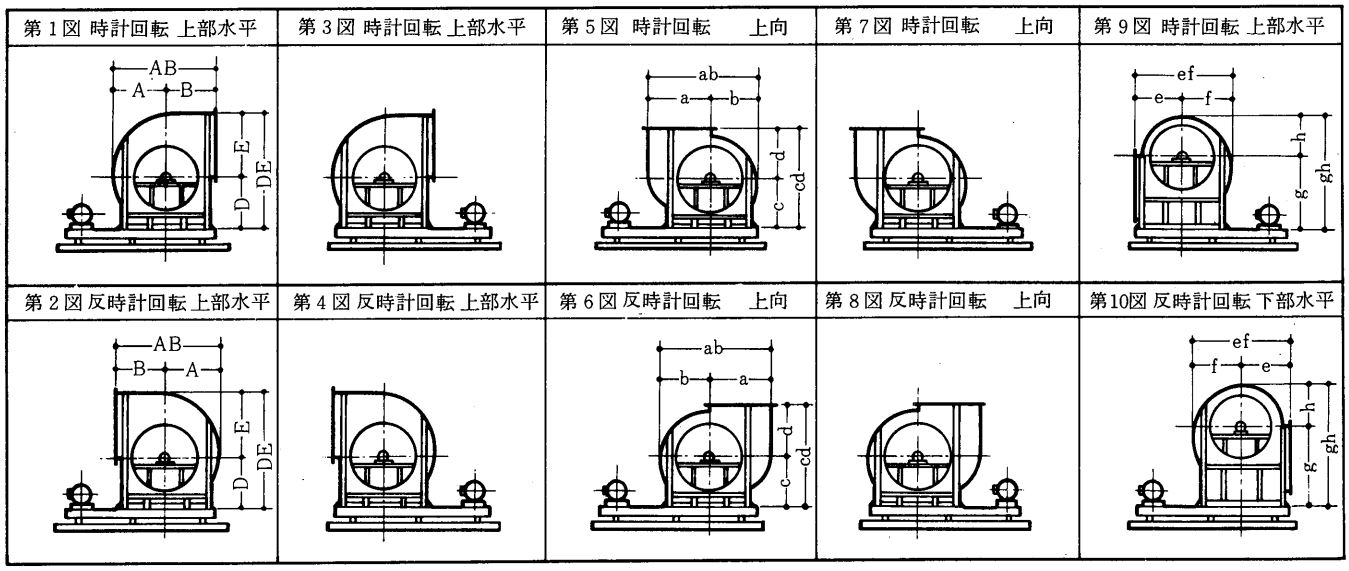


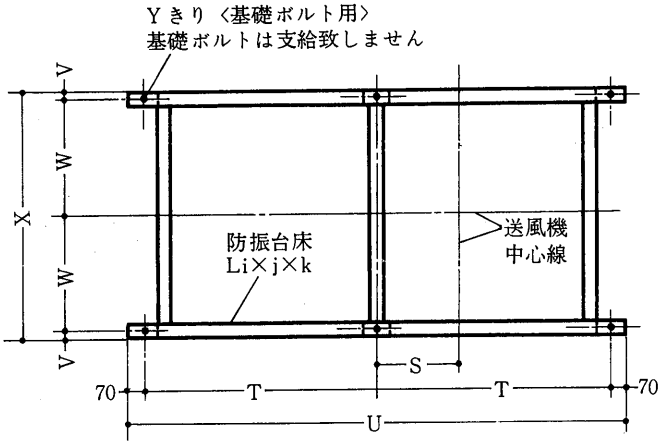


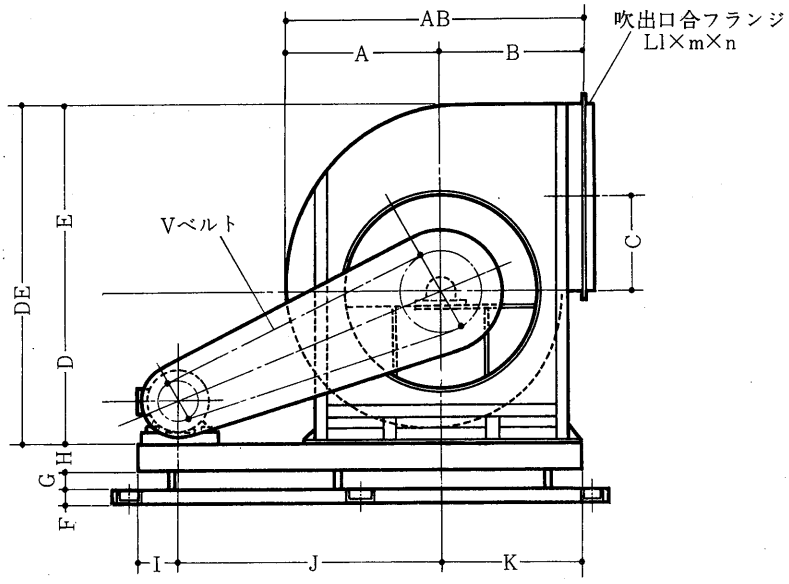


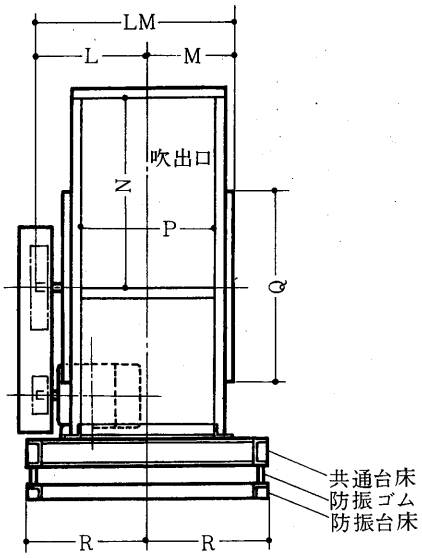

## 変化寸法表

| 形名＼記号 | AB | A | B | C | DE | D | E | F | G | H | I |
|---|---|---|---|---|---|---|---|---|---|---|---|
| KA330DW | 1255 | 655 | 600 | 393.5 | 1417 | 630 | 787 | 65 | 25～70 | 125 | 185 |
| KA330DW | 1255 | 655 | 600 | 393.5 | 1417 | 630 | 787 | 65 | 25～70 | 125 | 215 |
| KA333DW | 1350 | 720 | 630 | 432.5 | 1555 | 690 | 865 | 65 | 25～70 | 125 | 185 |
| KA333DW | 1350 | 720 | 630 | 432.5 | 1555 | 690 | 865 | 65 | 25～70 | 125 | 185 |
| KA337DW | 1476 | 796 | 680 | 478.5 | 1707 | 750 | 957 | 75 | 25～70 | 150 | 195 |
| KA337DW | 1476 | 796 | 680 | 478.5 | 1707 | 750 | 957 | 75 | 25～70 | 150 | 235 |
| KA340DW | 1607 | 877 | 730 | 527 | 1874 | 820 | 1054 | 75 | 25～90 | 150 | 195 |
| KA340DW | 1607 | 877 | 730 | 527 | 1874 | 820 | 1054 | 75 | 25～90 | 150 | 265 |
| KA345DW | 1750 | 970 | 780 | 583 | 2066 | 900 | 1166 | 75 | 25～90 | 150 | 210 |
| KA345DW | 1750 | 970 | 780 | 583 | 2066 | 900 | 1166 | 75 | 25～90 | 150 | 290 |

| 形名＼記号 | J | K | LM | L | M | N | P | Q | R | S | T |
|---|---|---|---|---|---|---|---|---|---|---|---|
| KA330DW | 1100 | 585 | 1359 | 760 | 599 | 787 | 1038 | 788 | 775 | 350 | 975 |
| KA330DW | 1200 | 585 | 1359 | 760 | 599 | 787 | 1038 | 788 | 705 | 415 | 1040 |
| KA333DW | 1200 | 625 | 1499 | 850 | 649 | 865 | 1138 | 868 | 865 | 380 | 1045 |
| KA333DW | 1300 | 625 | 1499 | 850 | 649 | 865 | 1138 | 868 | 795 | 460 | 1125 |
| KA337DW | 1300 | 675 | 1618 | 910 | 708 | 957 | 1256 | 958 | 935 | 410 | 1125 |
| KA337DW | 1400 | 675 | 1618 | 910 | 708 | 957 | 1256 | 958 | 860 | 480 | 1195 |
| KA340DW | 1400 | 725 | 1787 | 1000 | 787 | 1054 | 1383 | 1058 | 1025 | 435 | 1200 |
| KA340DW | 1500 | 725 | 1787 | 1000 | 787 | 1054 | 1383 | 1058 | 950 | 520 | 1285 |
| KA345DW | 1500 | 780 | 1981 | 1120 | 861 | 1166 | 1532 | 1168 | 1115 | 465 | 1285 |
| KA345DW | 1600 | 780 | 1981 | 1120 | 861 | 1166 | 1532 | 1168 | 1070 | 555 | 1375 |

| 形名＼記号 | U | V | W | X | ab | a | b | cd | c | d | ef |
|---|---|---|---|---|---|---|---|---|---|---|---|
| KA330DW | 2090 | 30 | 745 | 1550 | 1362 | 787 | 575 | 1310 | 710 | 600 | 1255 |
| KA330DW | 2220 | 30 | 675 | 1410 | 1362 | 787 | 575 | 1310 | 710 | 600 | 1255 |
| KA333DW | 2230 | 30 | 835 | 1730 | 1497 | 865 | 632 | 1400 | 770 | 630 | 1350 |
| KA333DW | 2390 | 30 | 765 | 1590 | 1497 | 865 | 632 | 1400 | 770 | 630 | 1350 |
| KA337DW | 2390 | 35 | 900 | 1870 | 1656 | 957 | 699 | 1530 | 850 | 680 | 1476 |
| KA337DW | 2530 | 35 | 825 | 1720 | 1656 | 957 | 699 | 1530 | 850 | 680 | 1476 |
| KA340DW | 2540 | 35 | 990 | 2050 | 1824 | 1054 | 770 | 1660 | 930 | 730 | 1607 |
| KA340DW | 2710 | 35 | 915 | 1900 | 1824 | 1054 | 770 | 1660 | 930 | 730 | 1607 |
| KA345DW | 2710 | 35 | 1080 | 2230 | 2017 | 1166 | 851 | 1800 | 1020 | 780 | 1750 |
| KA345DW | 2890 | 35 | 1035 | 2140 | 2017 | 1166 | 851 | 1800 | 1020 | 780 | 1750 |

| 形名＼記号 | e | f | gh | g | h | i×j×k | l×m×n |
|---|---|---|---|---|---|---|---|
| KA330DW | 600 | 655 | 1465 | 890 | 575 | 65×65×6 | 40×40×5 |
| KA330DW | 600 | 655 | 1465 | 890 | 575 | 65×65×6 | 40×40×5 |
| KA333DW | 630 | 720 | 1602 | 970 | 632 | 65×65×6 | 40×40×5 |
| KA333DW | 630 | 720 | 1602 | 970 | 632 | 65×65×6 | 40×40×5 |
| KA337DW | 680 | 796 | 1759 | 1060 | 699 | 75×75×9 | 40×40×5 |
| KA337DW | 680 | 796 | 1759 | 1060 | 699 | 75×75×9 | 40×40×5 |
| KA340DW | 730 | 877 | 1930 | 1160 | 770 | 75×75×9 | 40×40×5 |
| KA340DW | 730 | 877 | 1930 | 1160 | 770 | 75×75×9 | 40×40×5 |
| KA345DW | 780 | 970 | 2121 | 1270 | 851 | 75×75×9 | 40×40×5 |
| KA345DW | 780 | 970 | 2121 | 1270 | 851 | 75×75×9 | 40×40×5 |

## 11.1.2 選定

### (1) 形番

ＦＥ形翼形送風機は，両吸込形，片吸込形のおのおのについてＦＥ8012よりＦＥ8066までの18種類の形番があります。

ＫＡ形多翼形送風機は，両吸込形と片吸込形がありますが片吸込形は，ＫＡ106よりＫＡ345の19種類，両吸込形はＫＡ312よりＫＡ345の14種類があります。

### (2) 配置

駆動方式は，ベルト駆動を標準としており回転数が，適当な場合には，直結方式を用いることがあります。ＦＥ，ＫＡ形送風機の配置は，片吸込形，両吸込形共に，配置３〈羽根車は，両持で電動機は，別合床〉を標準といたしております。特別の場合として，片吸込の場合配置１〈羽根車は，片吸込で電動機は別合床〉と配置４〈羽根車は，電動機軸端にオーバハングしたもの〉も製作いたします。

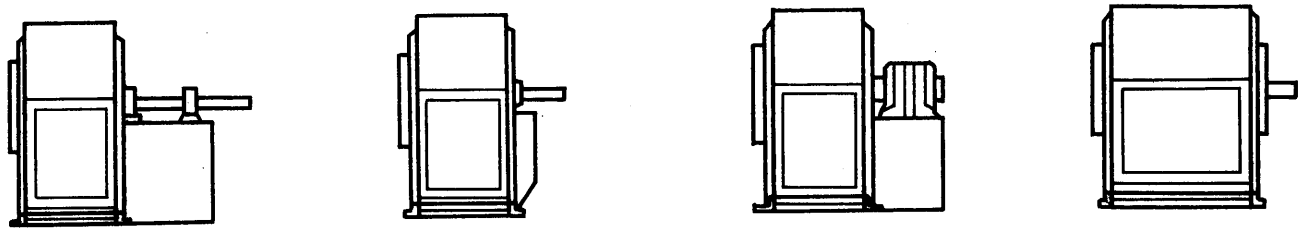

配置１　片吸込　　配置3　片吸込　　配置４　片吸込　　配置３　両吸込

**図１　送風機の配置**

### (3) 回転方向および吐出し方向

遠心送風機の回転方向は，駆動側〈普通プーリ側〉より見て時計回転〈右回転〉か反時計回転〈左回転〉かであらわします。　吐出方向は，上向吐出，上部水平吐出，下部水平吐出を標準としています。

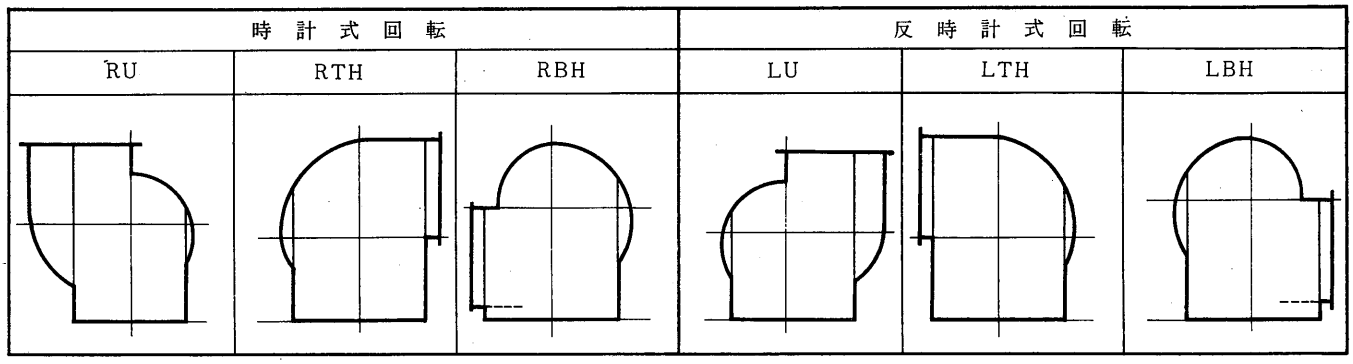


**図２送風機の回転方向　出方向**

### (4) 形式形番の選定

ご要求仕様に対して送風機の形式，形番を選定するには，設備費と運転費のバランスを検討することになり，まず問題になるのは，通風装置の〝使い方〟です。〝使い方〟とは，所要の風量を通すのに，風圧を高くして送風機およびダクトを小さくするか，あるいは　風圧を低くして電動機，動力費および騒音対策の費用を小さくするかの問題であります。同一風量を出す送風機で効率が一定ならば，風圧が高いほど送風機は小形になりますが風圧が高いため，所要駆動馬力は大きくなります。

運転費を低くすることが重要な場合は，通風装置の設計にあたって風圧をなるべく低く決定

し，つぎに特性表でその風量風圧の最高効率で運転する形番を選定して下さい。この場合特性表の所要風圧の線上で指定風量に相当する点が使用範囲の左側にくるほど効率が高くなり右側にくるほど効率の低い形番になります。設備費が重要な要素である場合は，ダクト内の流速を大きくとることにより風圧を高く決定し，つぎに特性表の所要風圧の線上で指定風量に相当する点が右側にくるような小形の形番を選んでください。このようにしますと駆動馬力は，増しますが，据付面積が小さく設備費は安くなります。

以上のようなことを考慮して形式〈ＦＥ，ＫＡ形〉を特性表より選定いたします。

### (5) FE形送風機のクラス

ＦＥ形送風機は，周速によってクラス１とクラス２に分類されています。周速を形番毎の回転数におきますと表１になります。回転数は能力表によりますが，クラス１の最高回転数に近く不明確の場合は，安全側をとってクラス２にして手配してください。

**表１　FE形送風機のクラス**

| 形　番 | 最高回転数〈rpm〉 | |
|---|---|---|
| | クラス１ | クラス２ |
| ８０１２ | ２９２２ | ３９６３ |
| ８０１３ | ２６５０ | ３５６８ |
| ８０１５ | ２４４０ | ３２１０ |
| ８０１６ | ２２０５ | ２９２０ |
| ８０１８ | １９６０ | ２６４０ |
| ８０２０ | １７８８ | ２４０７ |
| ８０２２ | １６０８ | ２１７１ |
| ８０２４ | １３３５ | １９９６ |
| ８０２７ | １５１２ | ２０４０ |
| ８０３０ | １３５７ | １８４２ |
| ８０３３ | １２３７ | １６６２ |
| ８０３７ | １１１８ | １５０３ |
| ８０４０ | １０１８ | １３７１ |
| ８０４５ | ９２６ | １２２１ |
| ８０４９ | ８４０ | １１１６ |
| ８０５４ | ７６５ | １００２ |
| ８０６０ | ６９１ | ９９４ |
| ８０６６ | ６２８ | ８３１ |

# FE8012·8013SW

## 11.1.3 性能線図

### (1)ＦＥ形

### FE8012SW形〈＃２〉

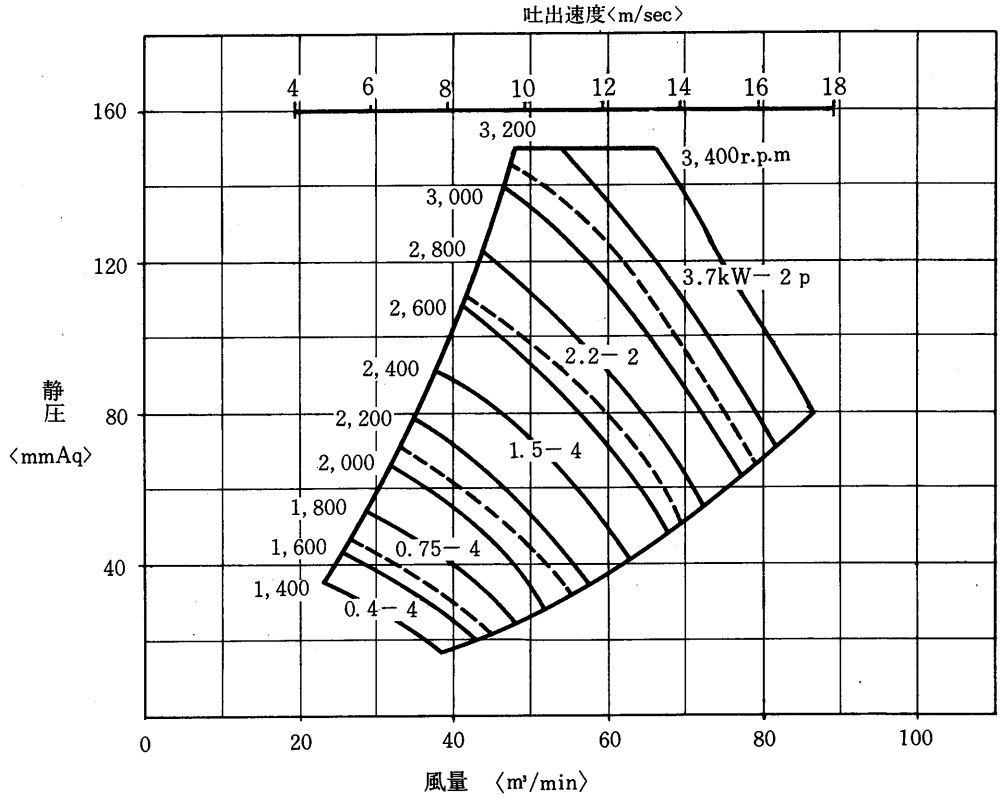


### FE8013SW形〈＃2¼〉

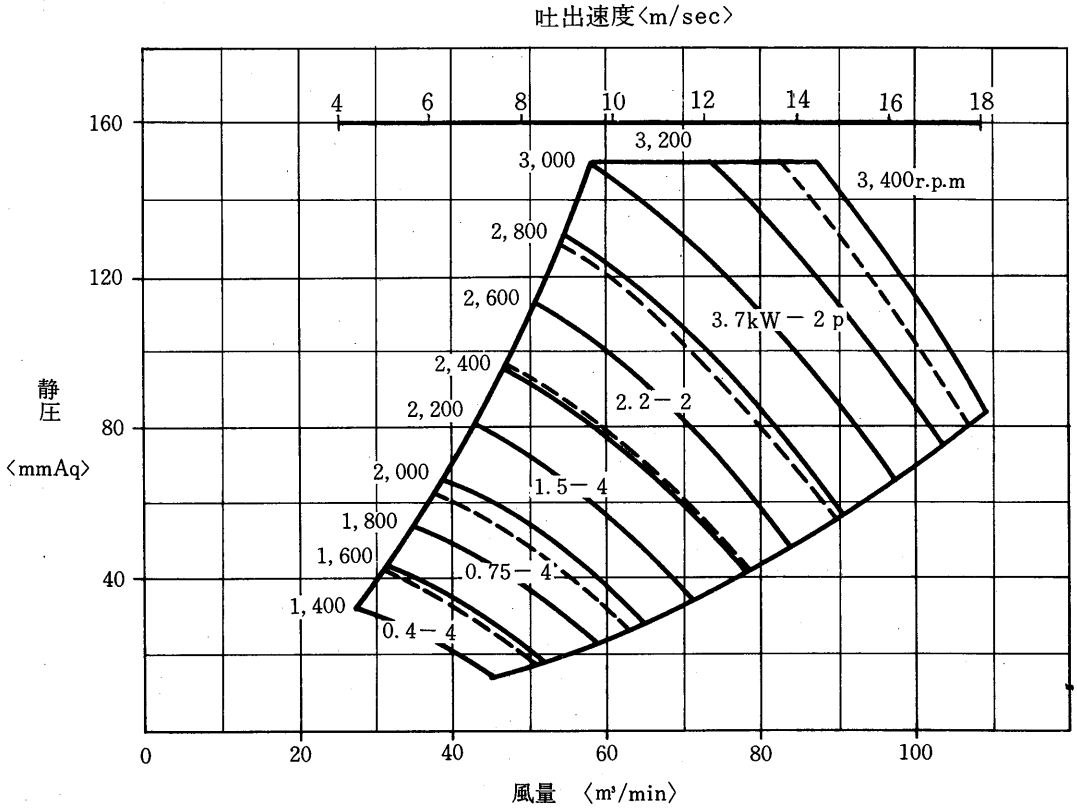

## FE8015SW形〈＃2½〉

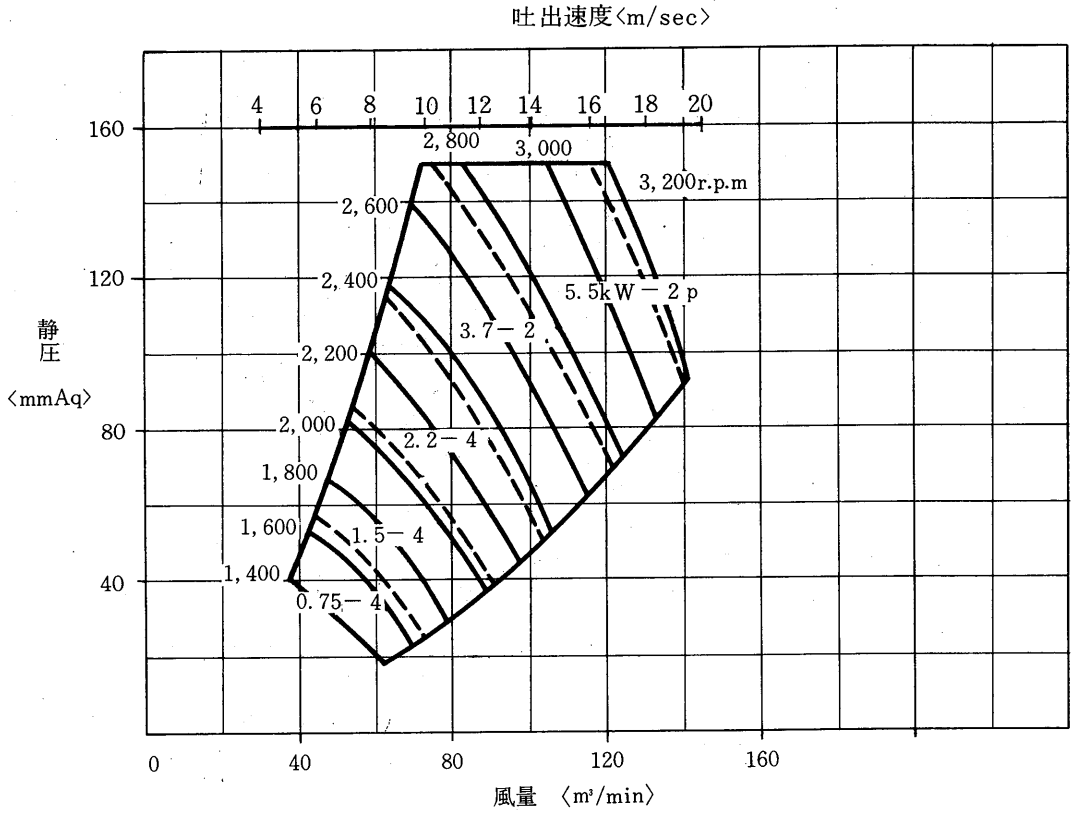


## FE8016SW形〈＃2¾〉

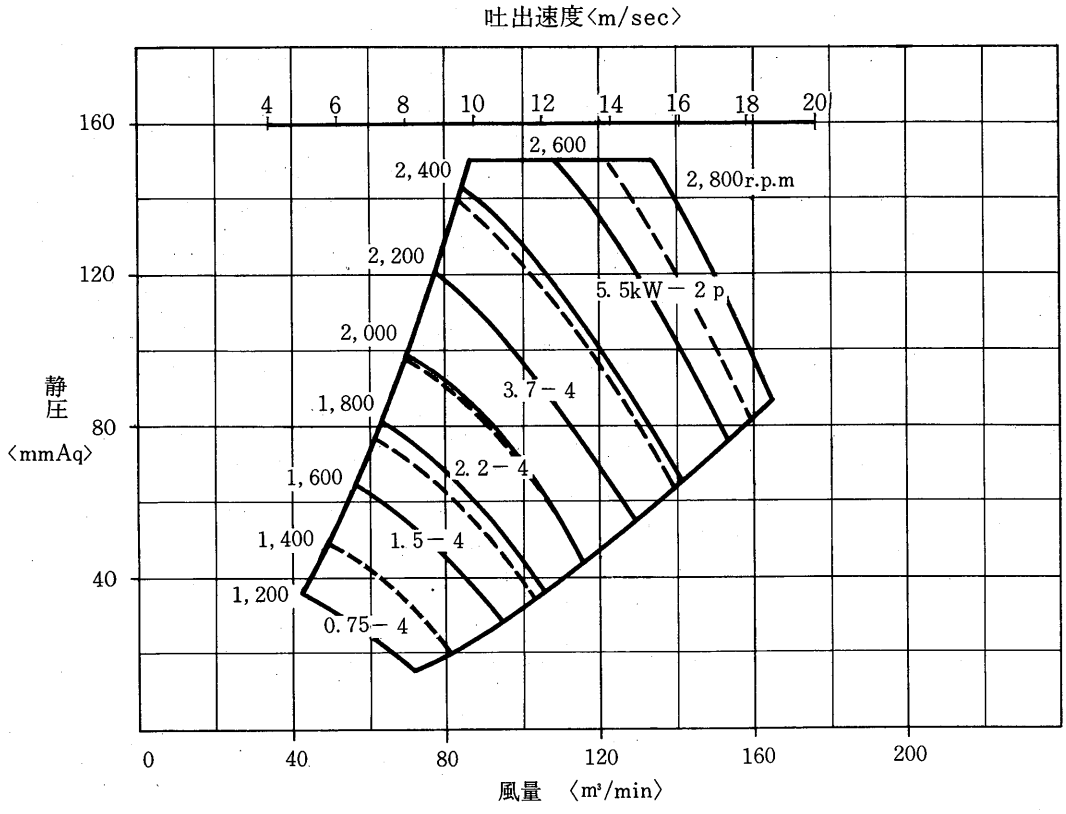

## FE8018SW形〈＃3〉

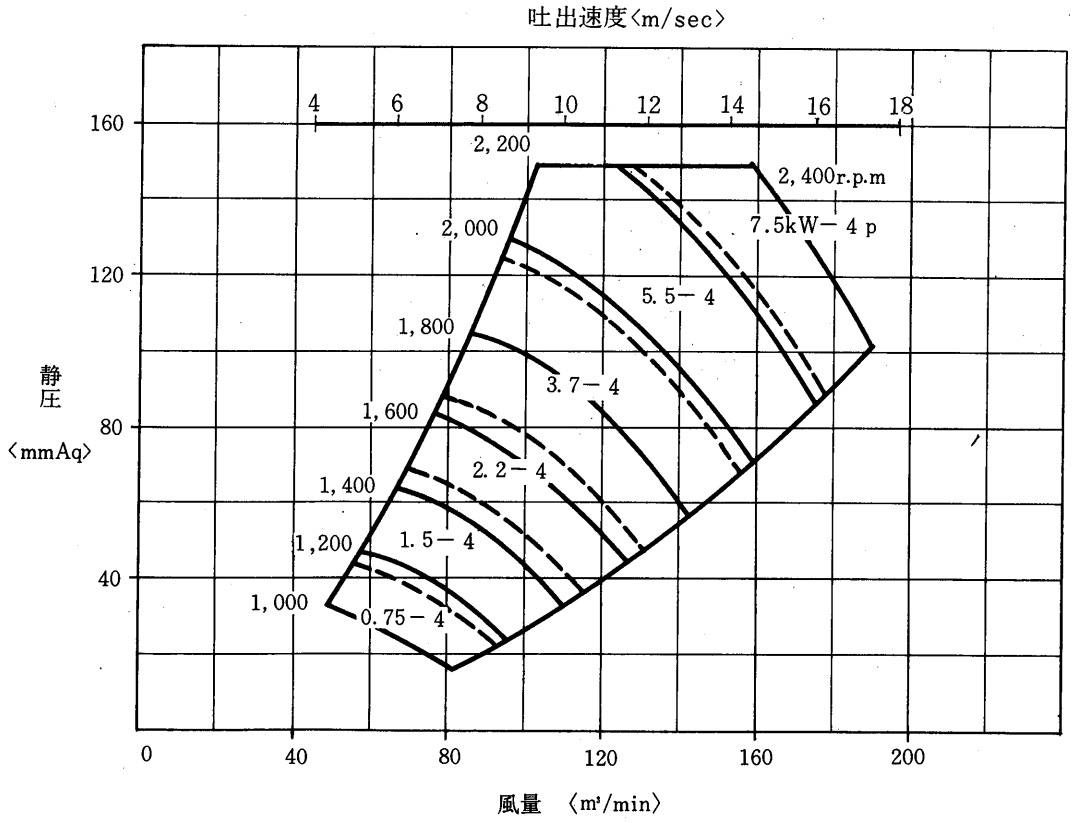


## FE8020SW形〈＃3¼〉

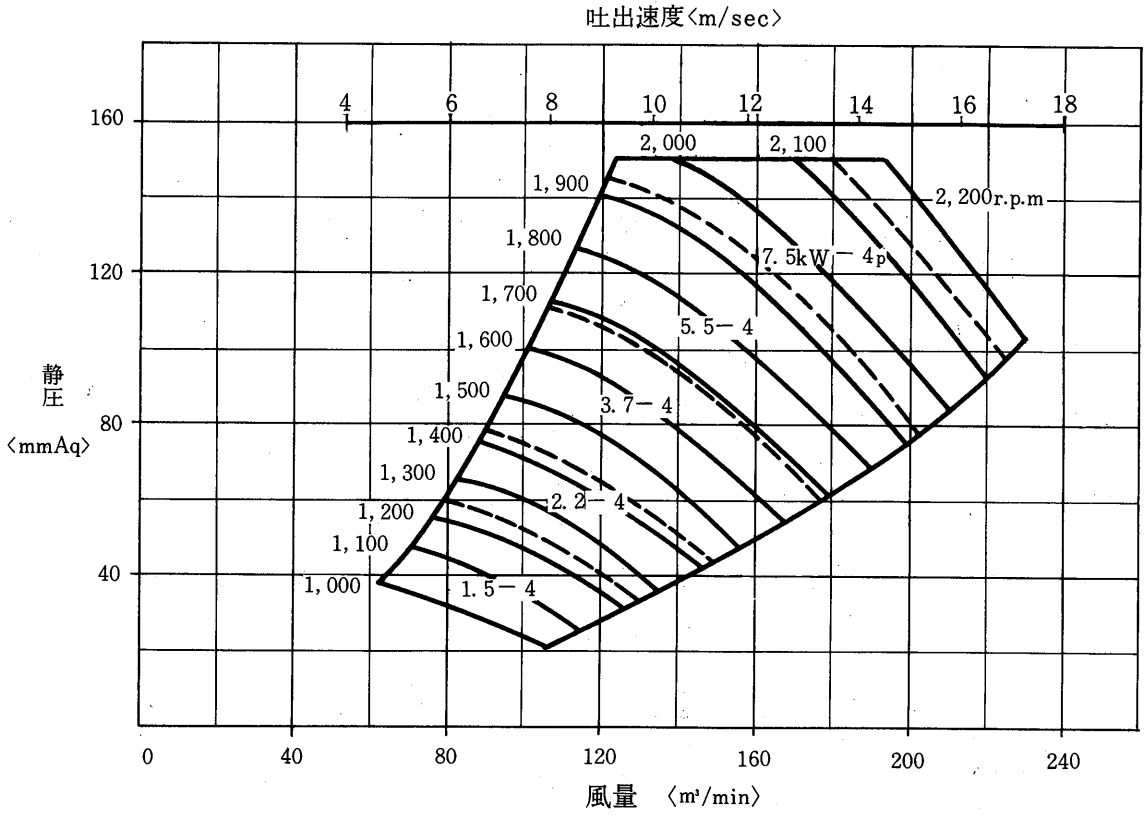

## FE8022SW形〈#3½〉

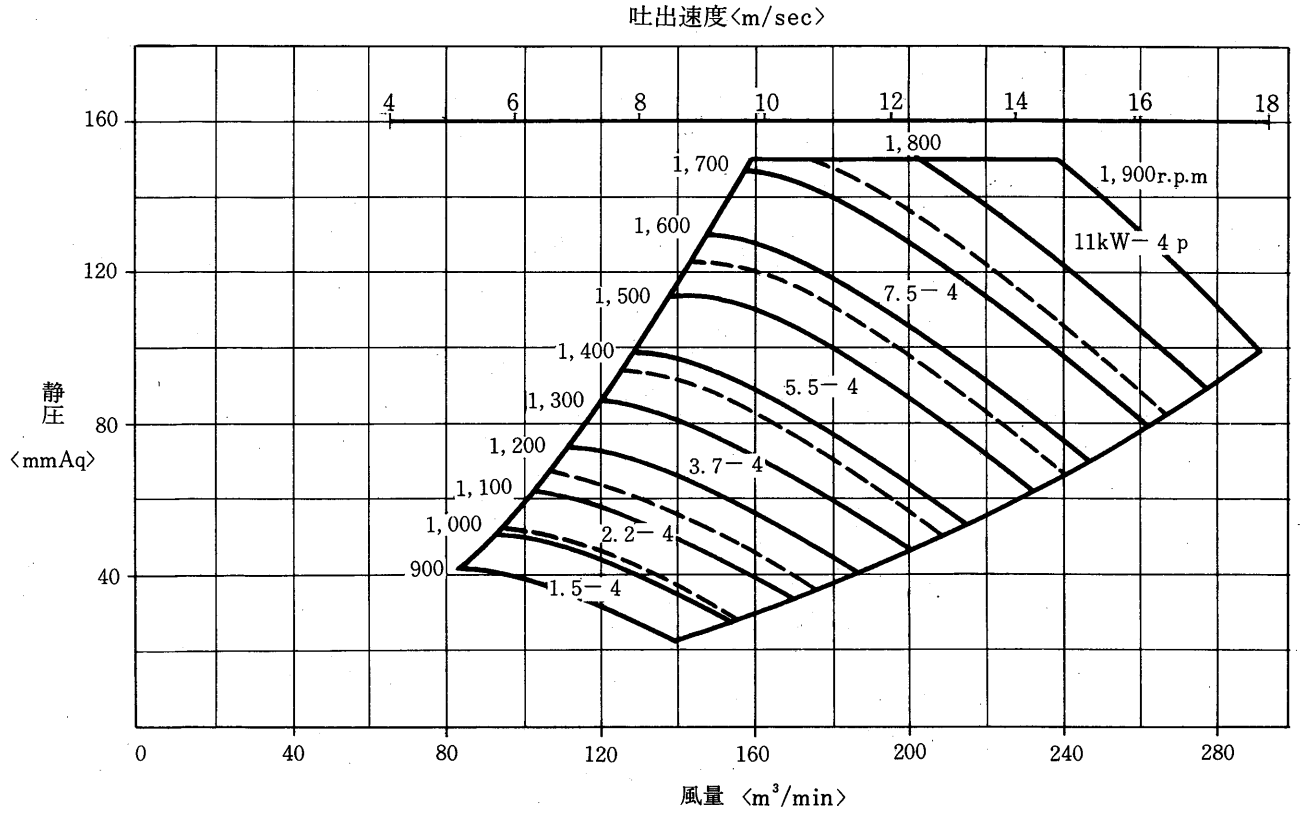


## FE8024SW形〈#4〉

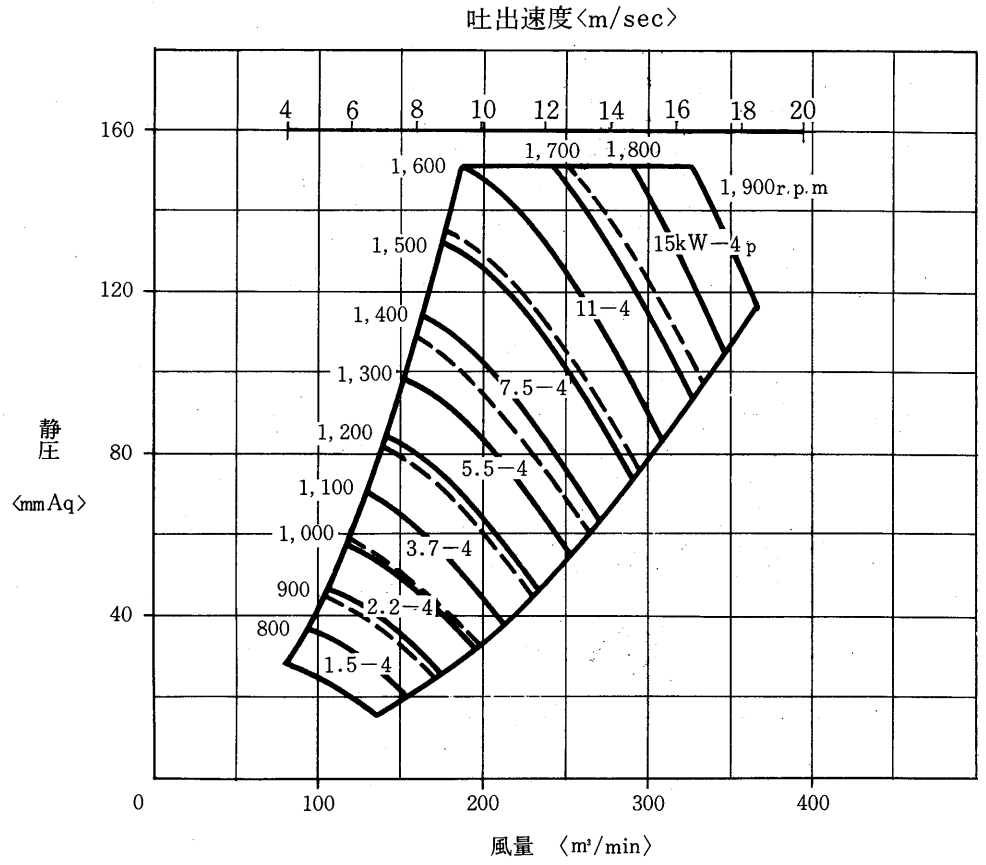

## FE8027SW形〈#4½〉

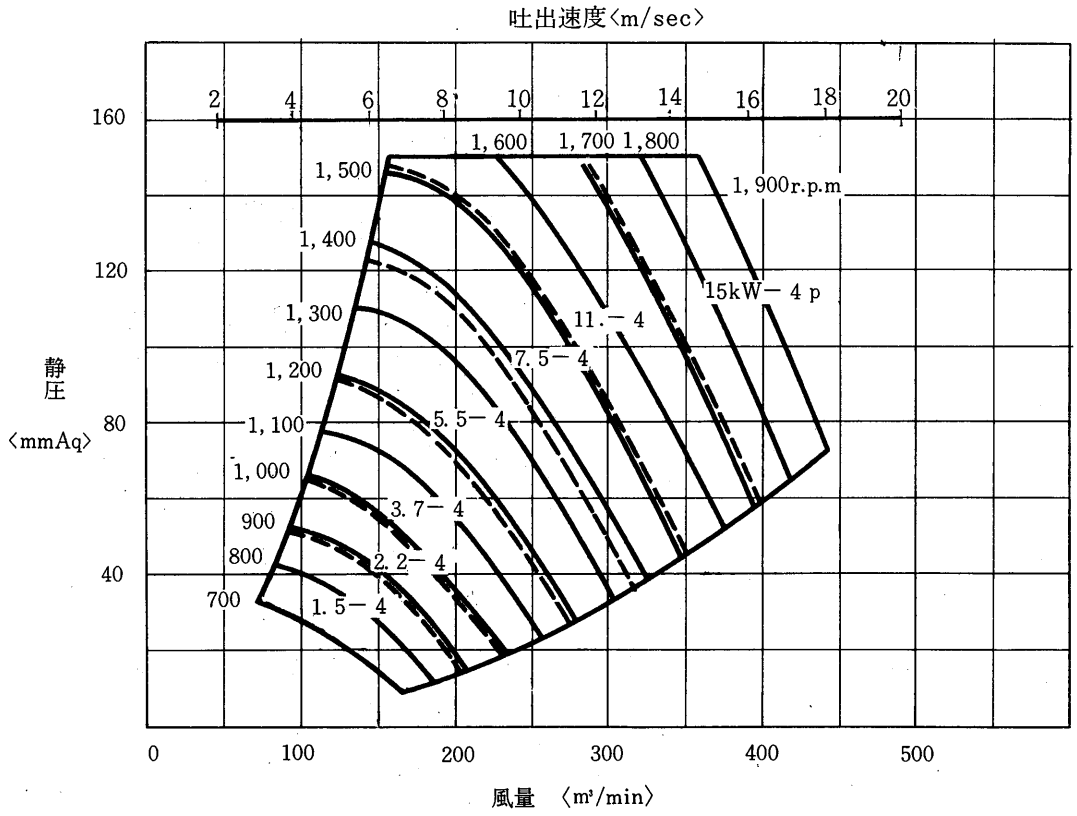


## FE8030SW形〈#5〉

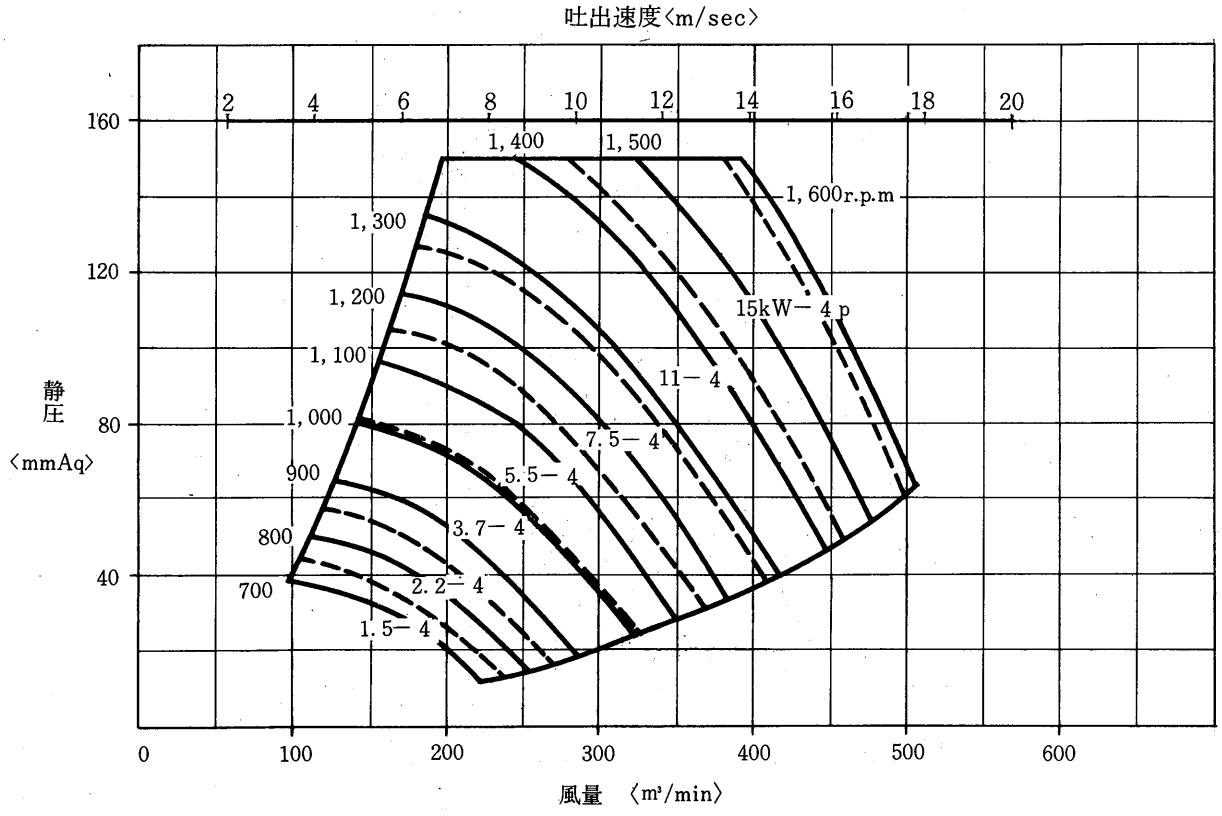

## FE8033SW形〈#5½〉

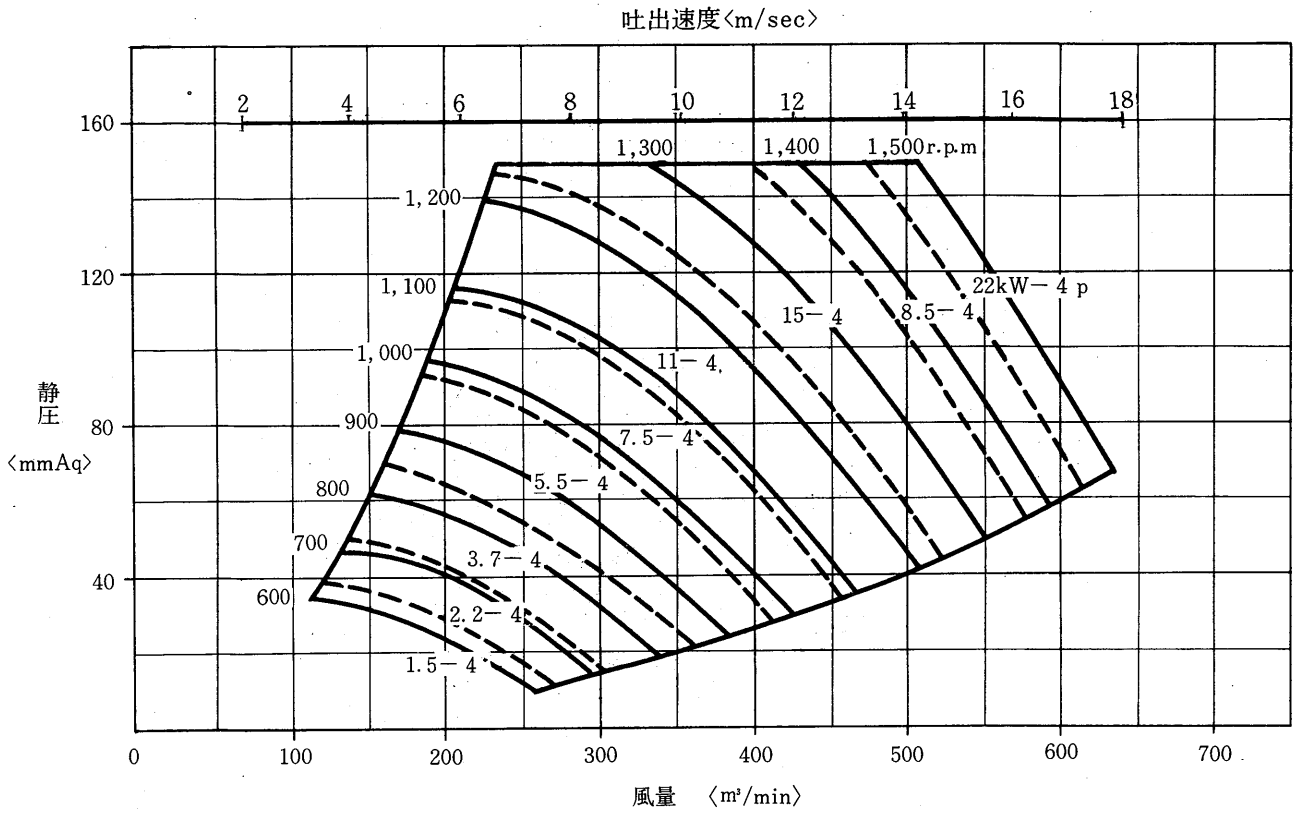


## FE8037SW形〈#6〉

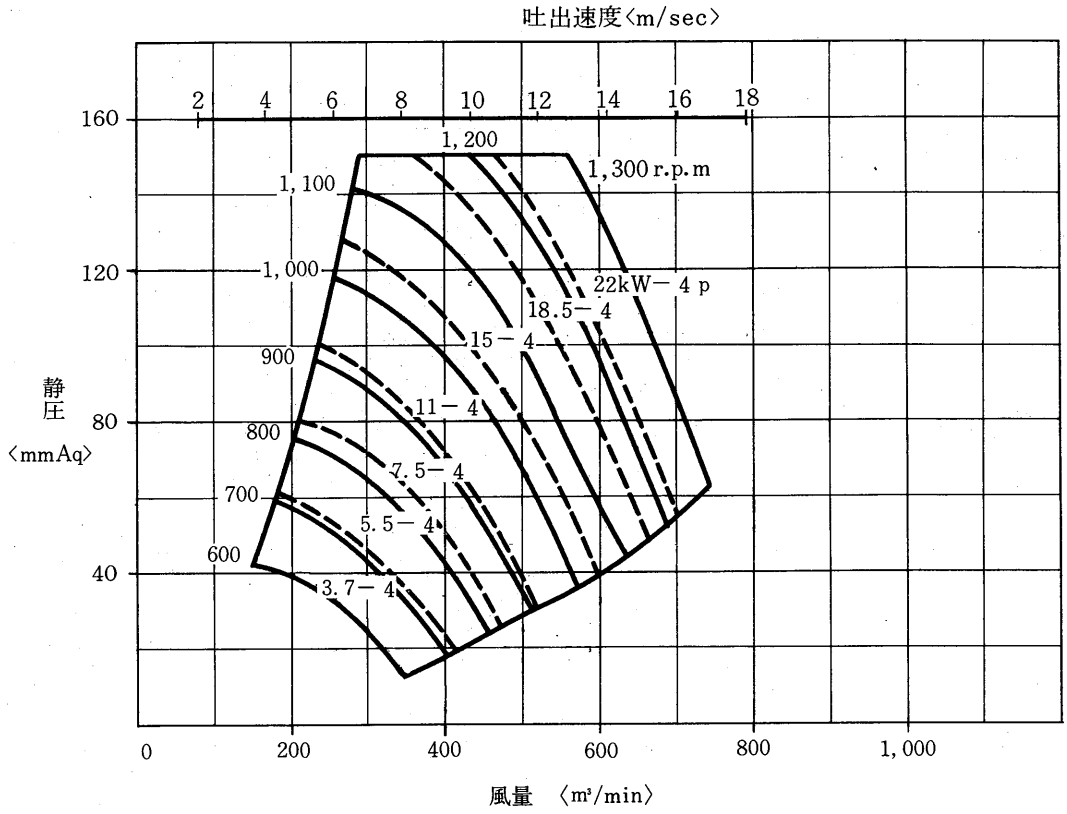

## FE8040SW形〈#6½〉

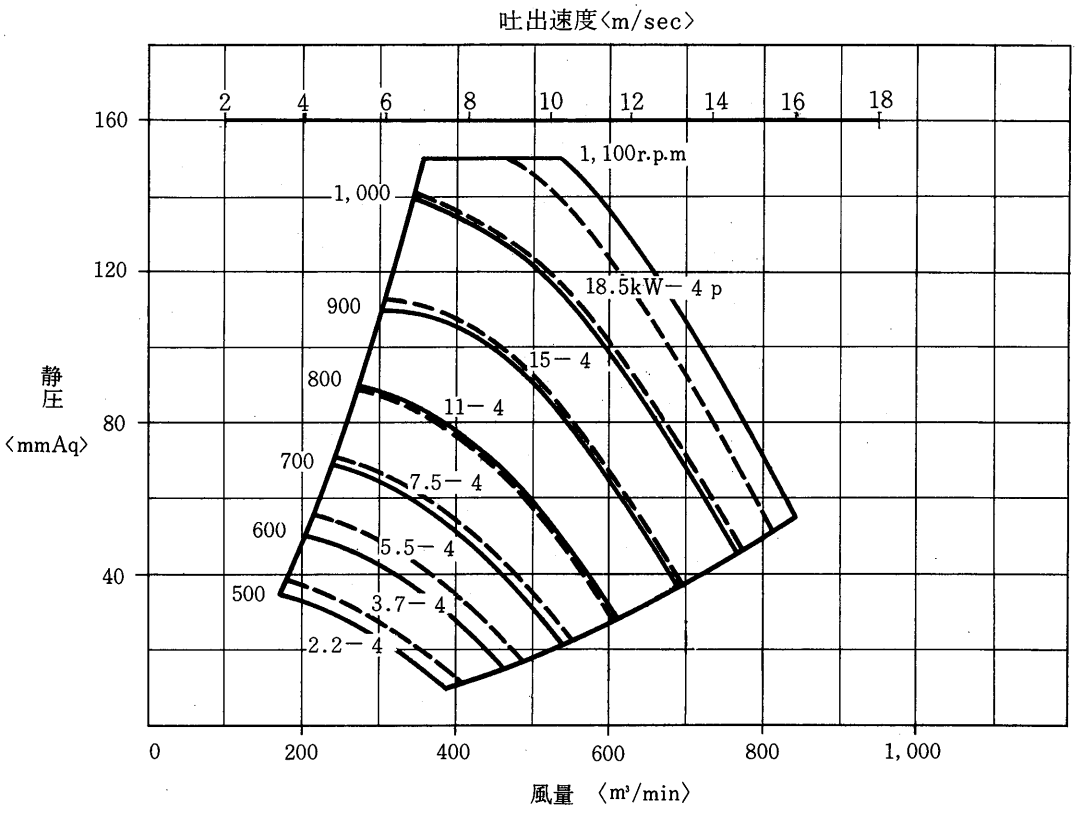


## FE8045SW形〈#7½〉

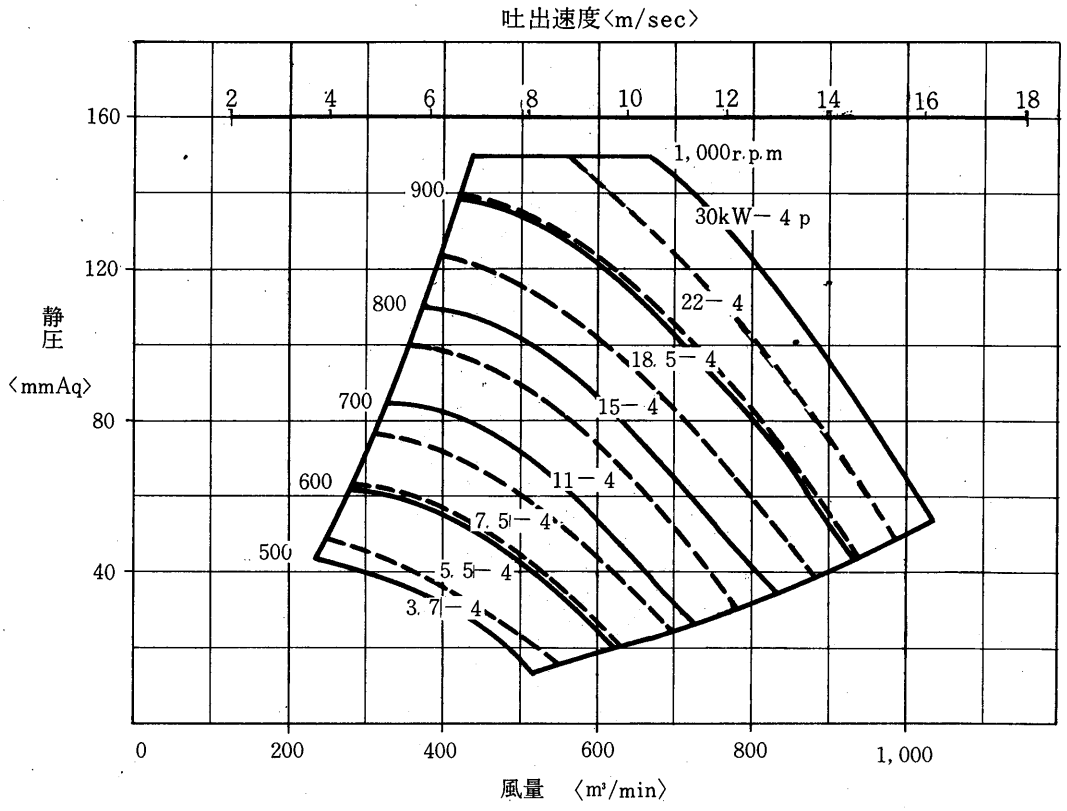

## FE8049SW形〈＃8〉

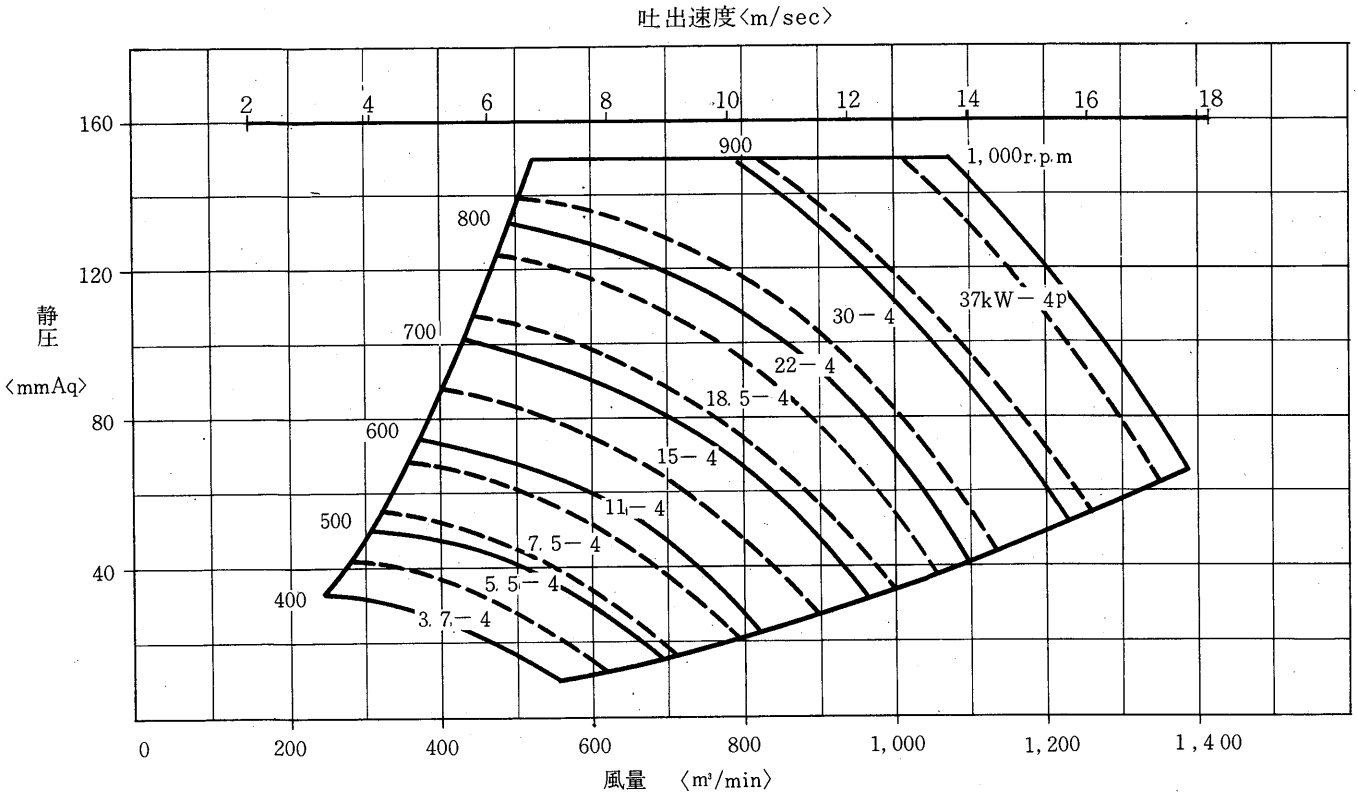


## FE8054SW形〈＃9〉

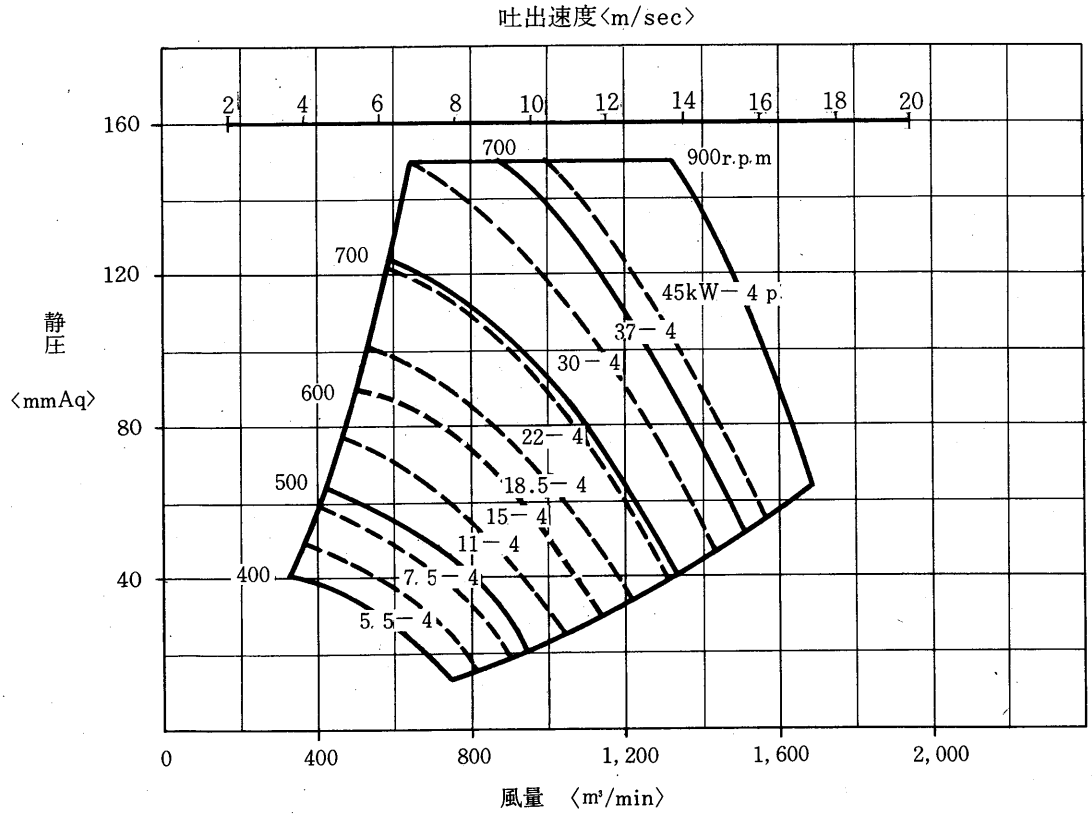

## FE8060SW形〈#10〉

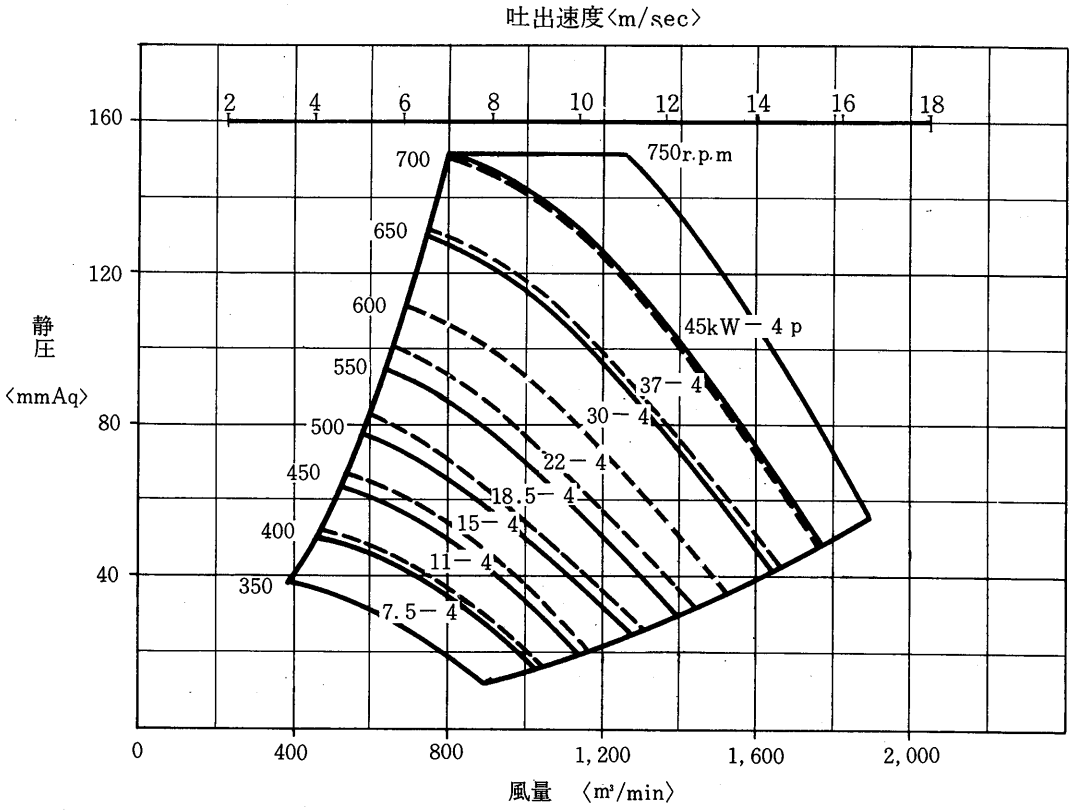


## FE8066SW形〈#11〉

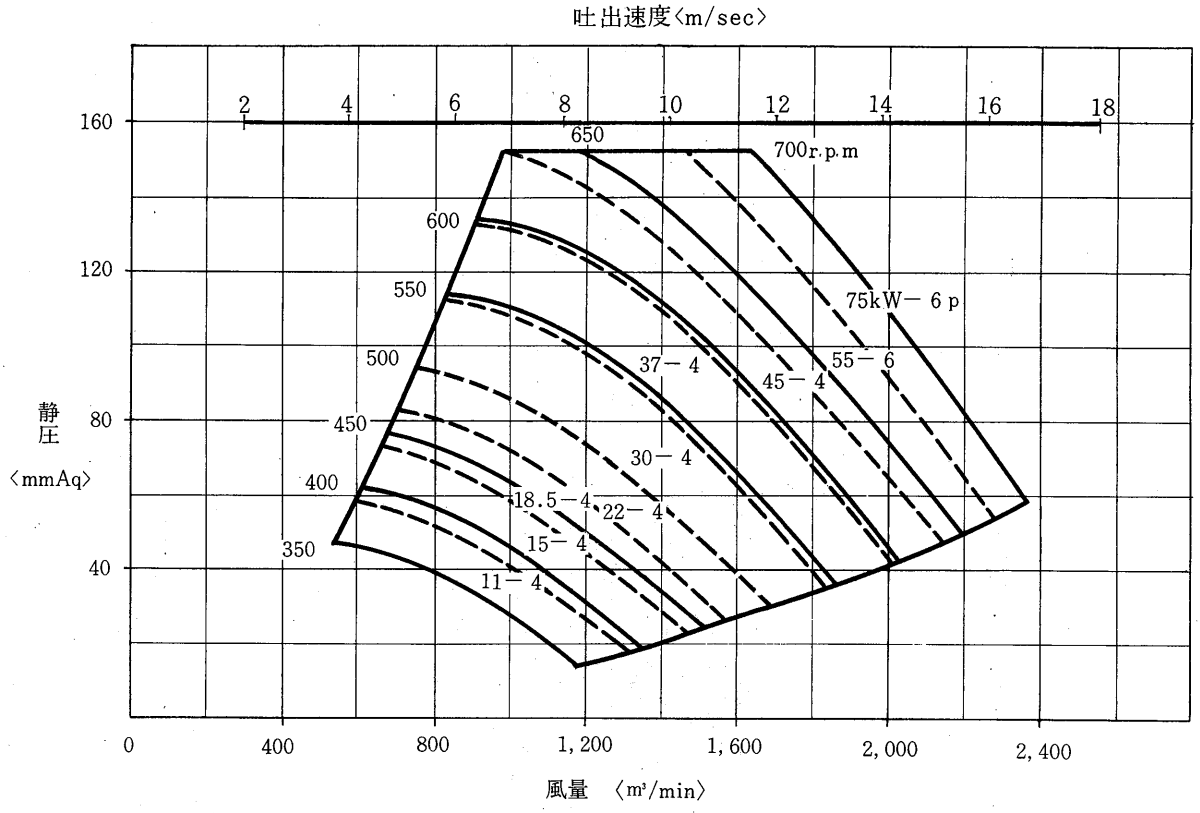

## FE8012DW形〈＃2〉

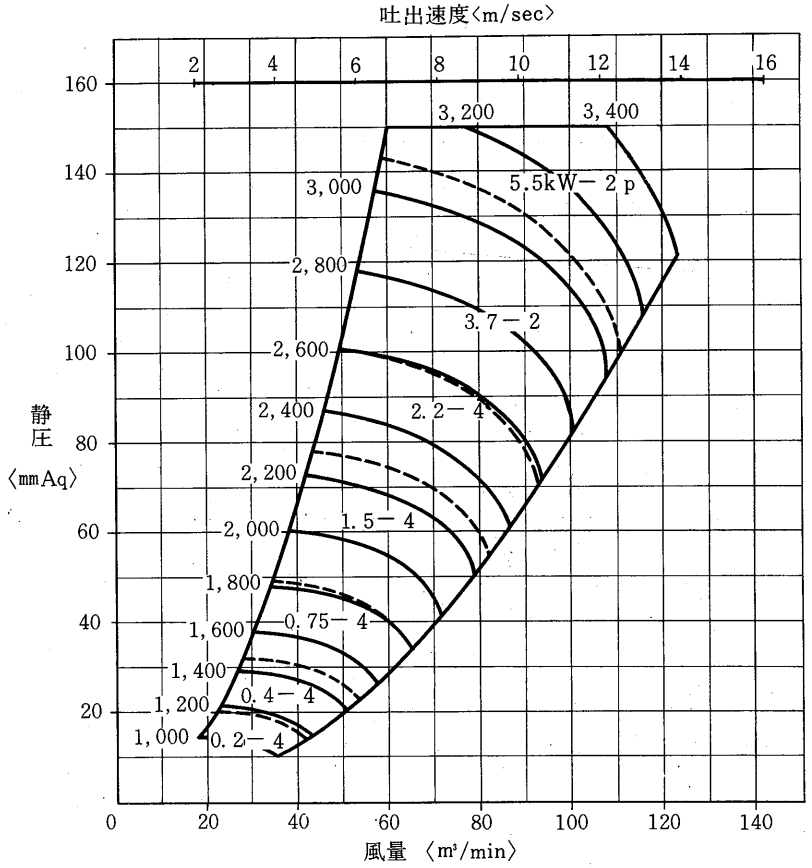


## FE8013DW形〈＃2¼〉

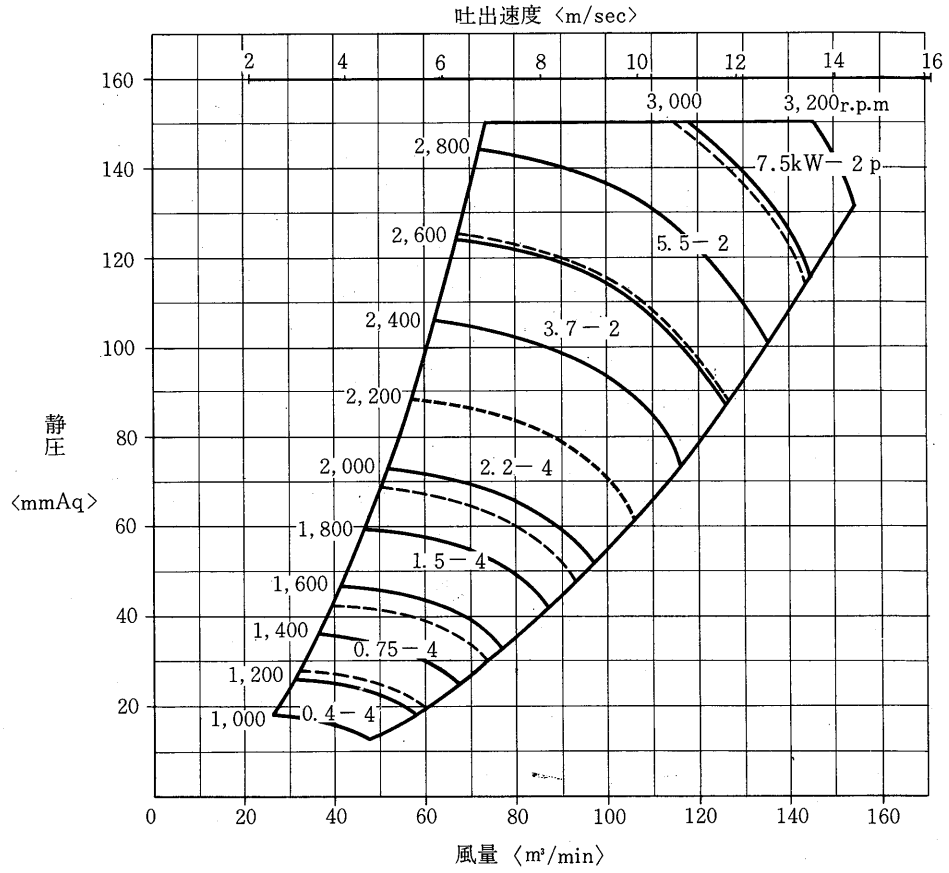

## FE8015DW形〈#2½〉

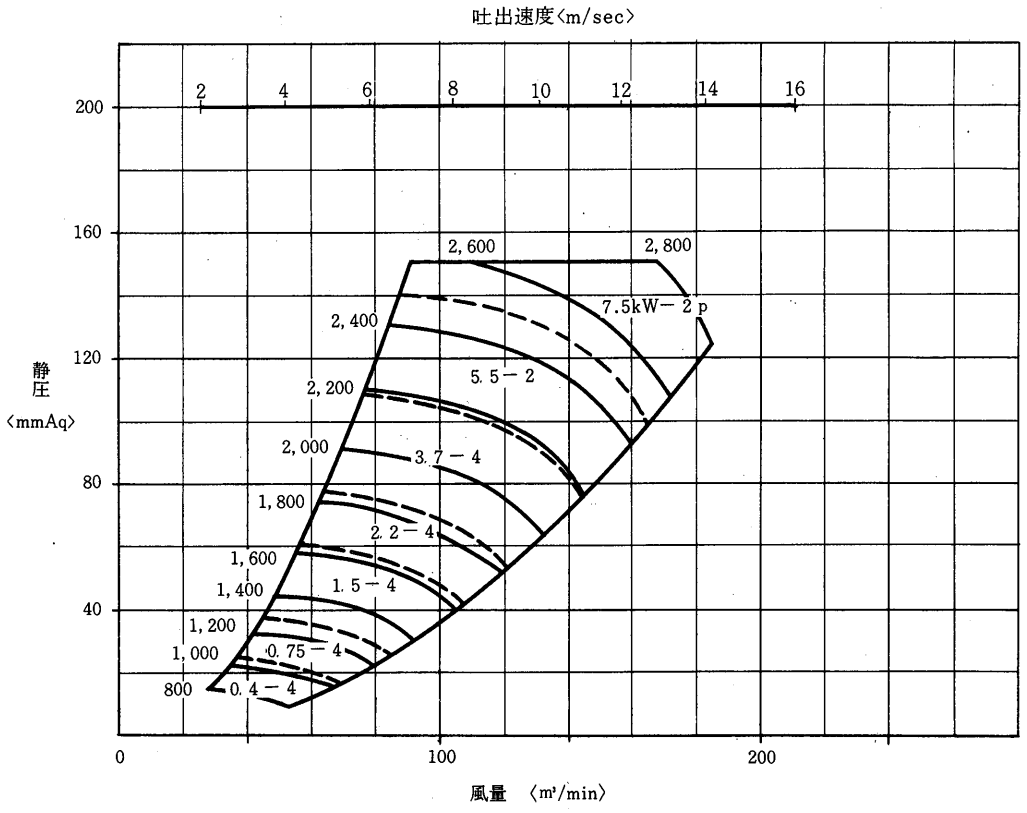


## FE8016DW形〈#2¾〉

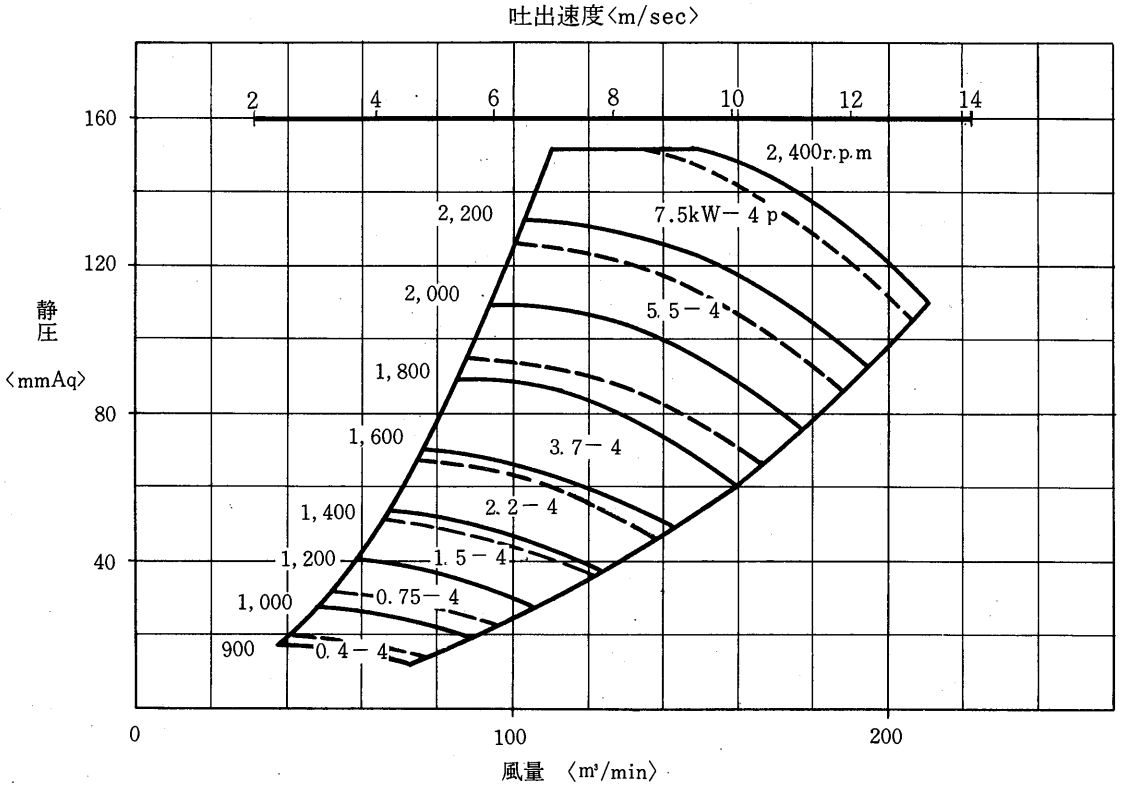

## FE8018DW形〈＃3〉

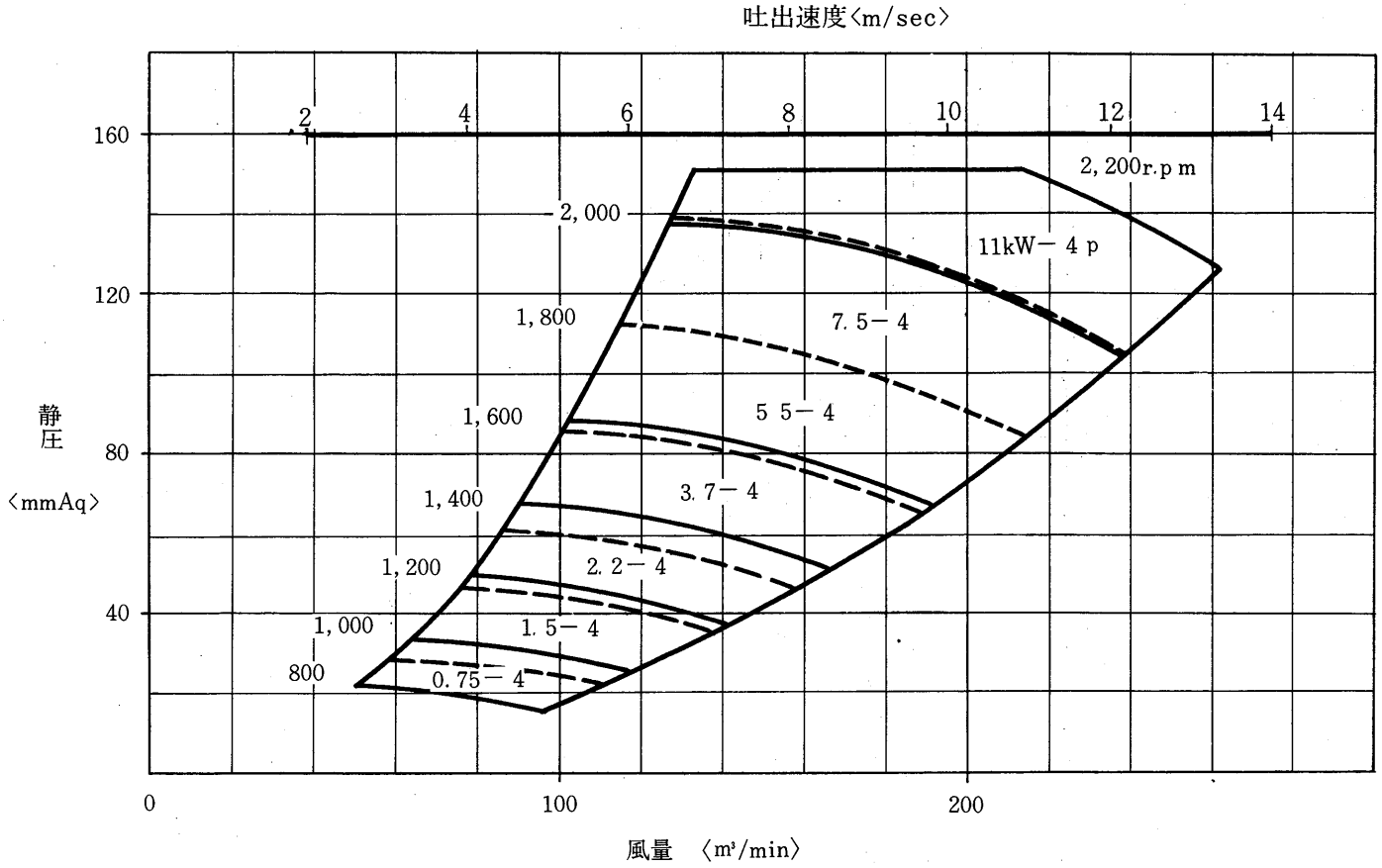


## FE8020DW形〈＃3¼〉

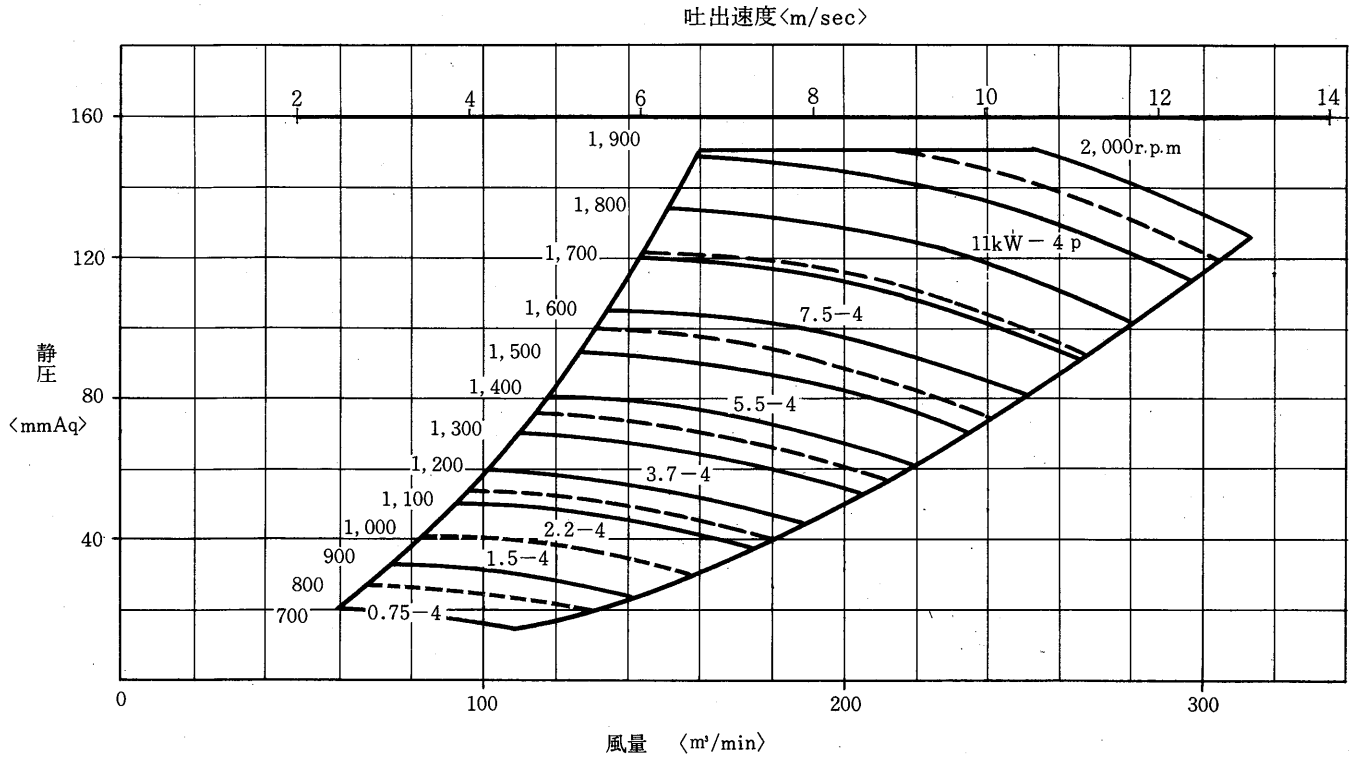

## FE8022DW形〈#3½〉

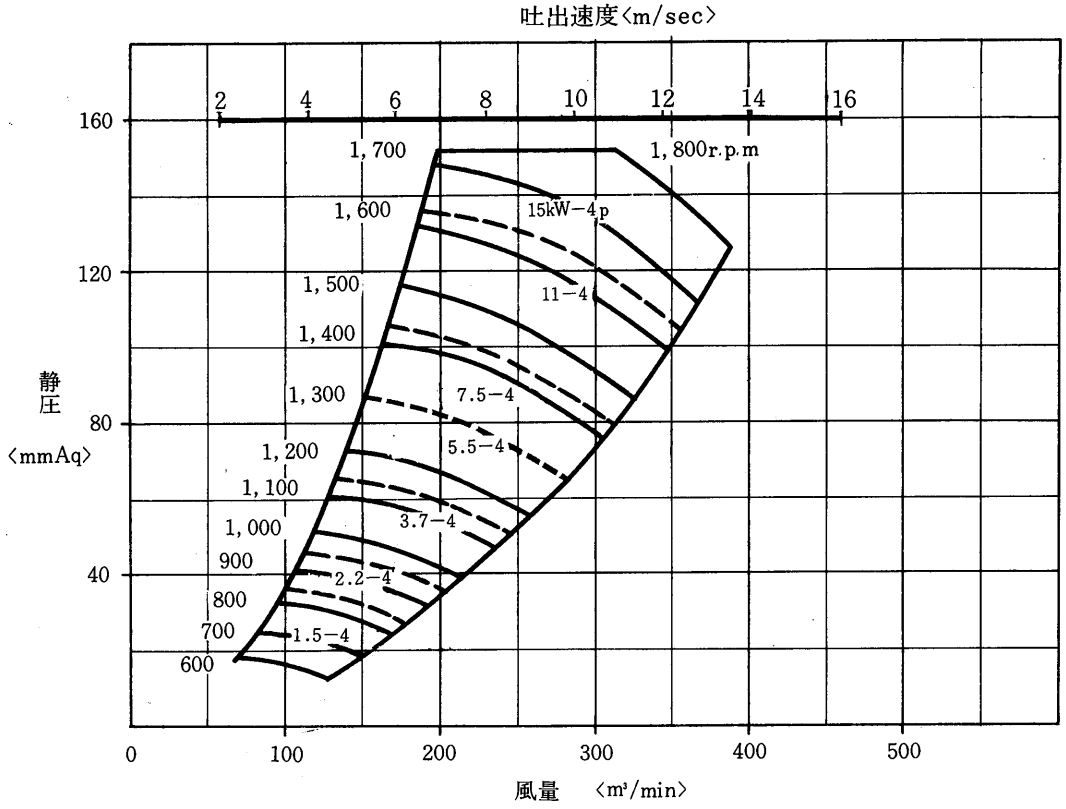


## FE8024DW形〈#4〉

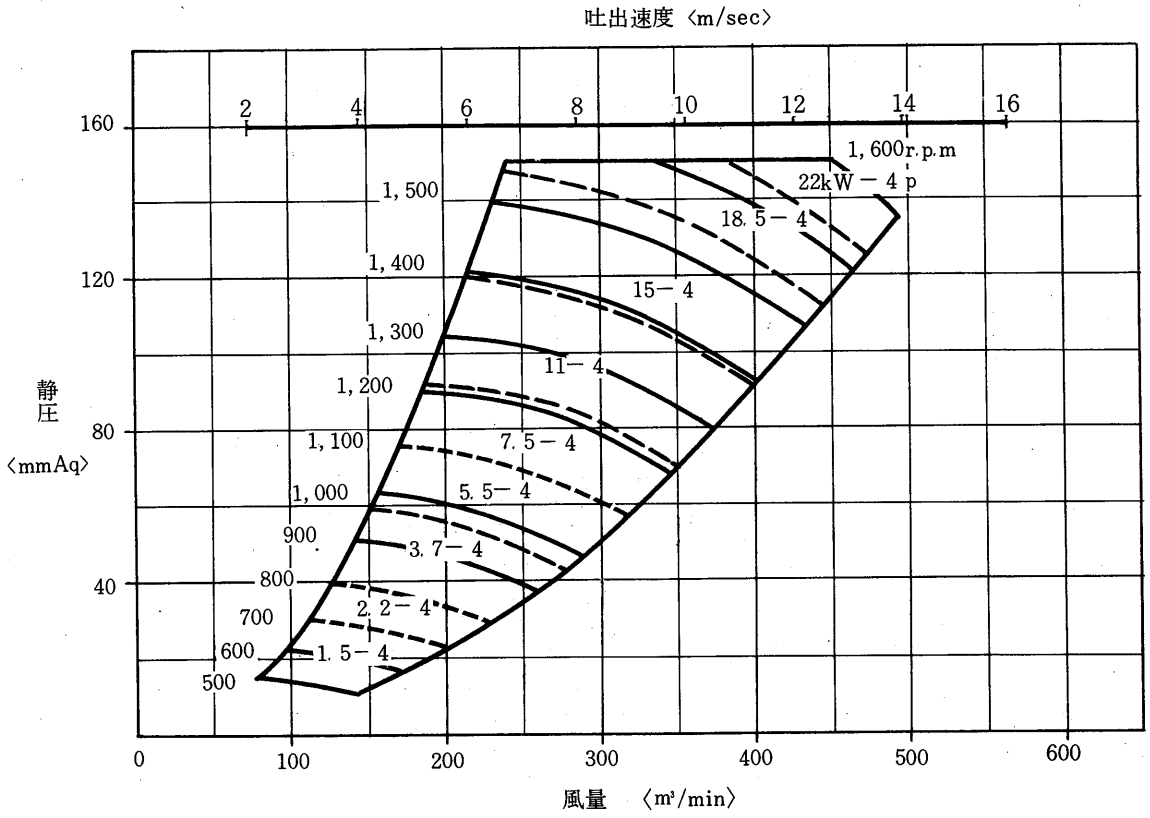

## FE8027DW形〈＃4½〉

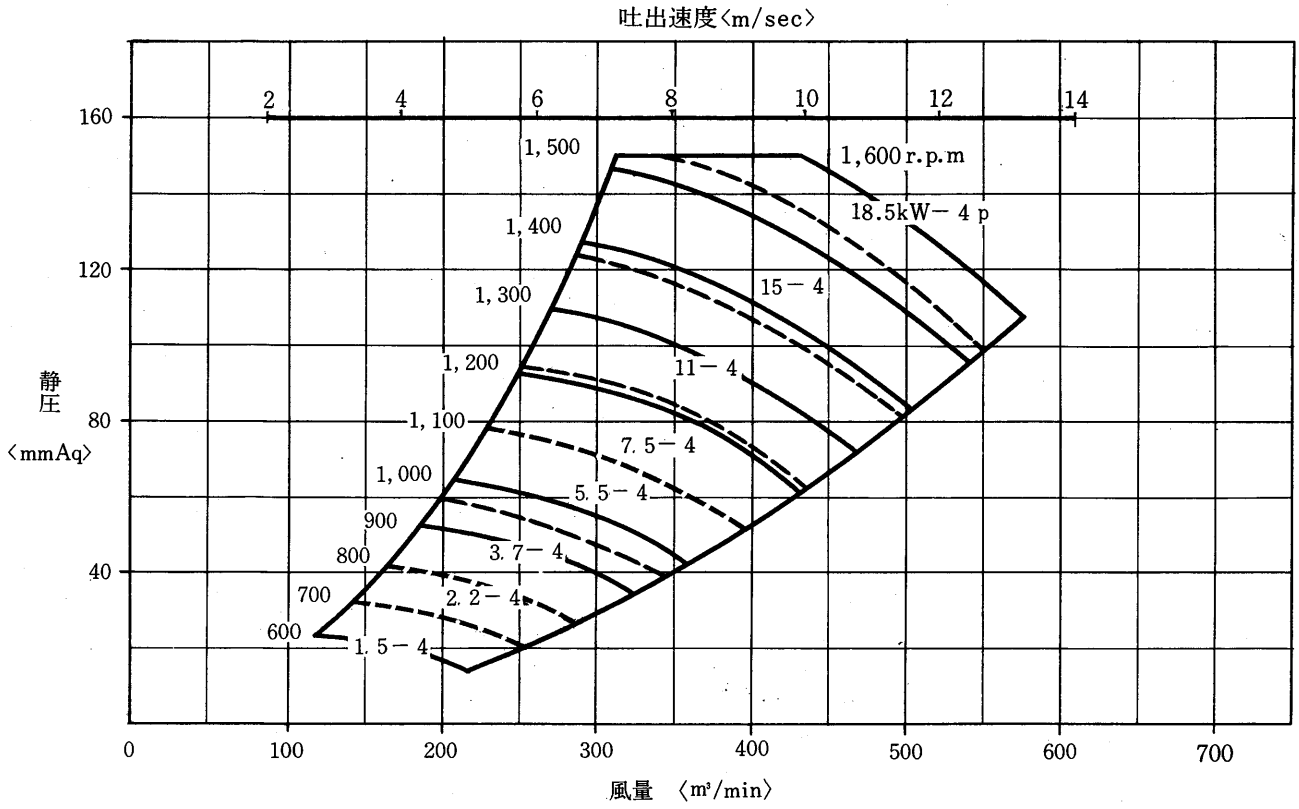


## FE8030DW形〈＃5〉

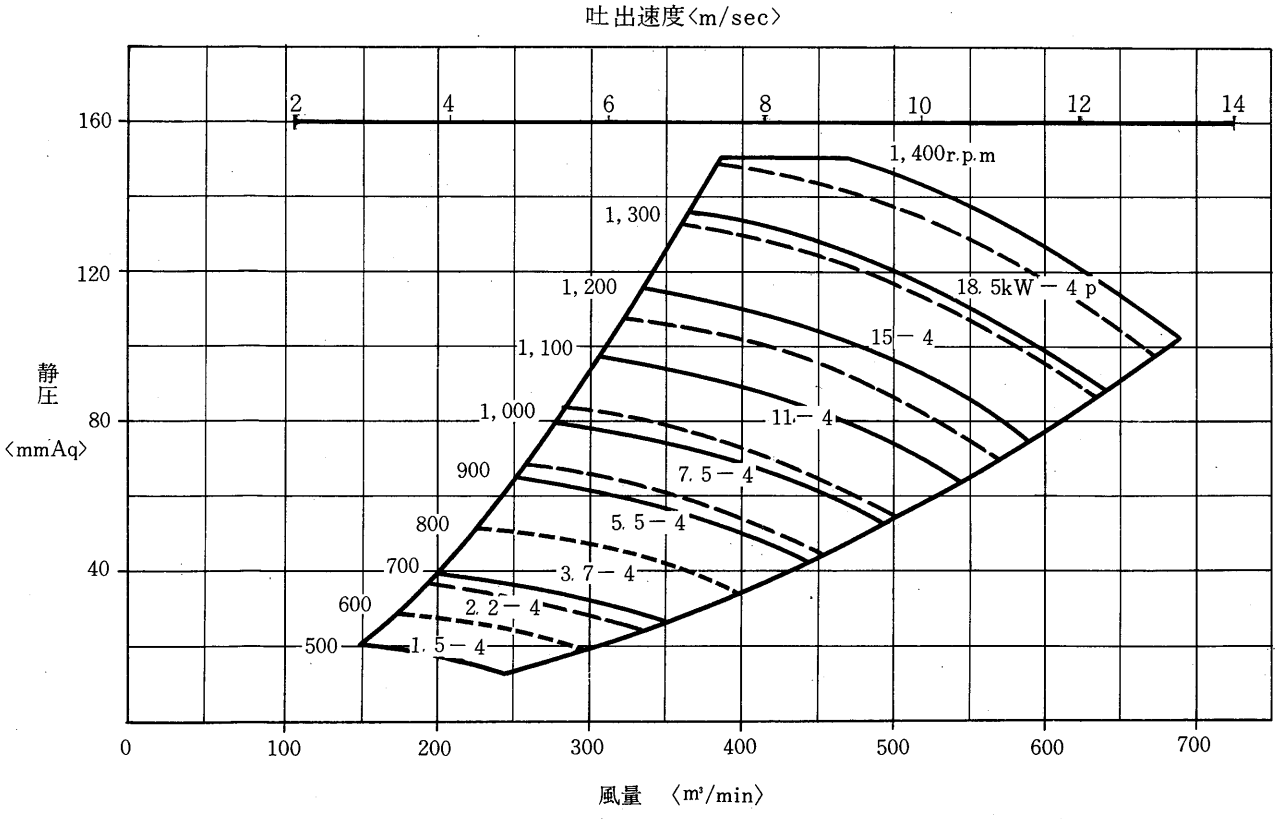

## FE8033DW形〈#5½〉

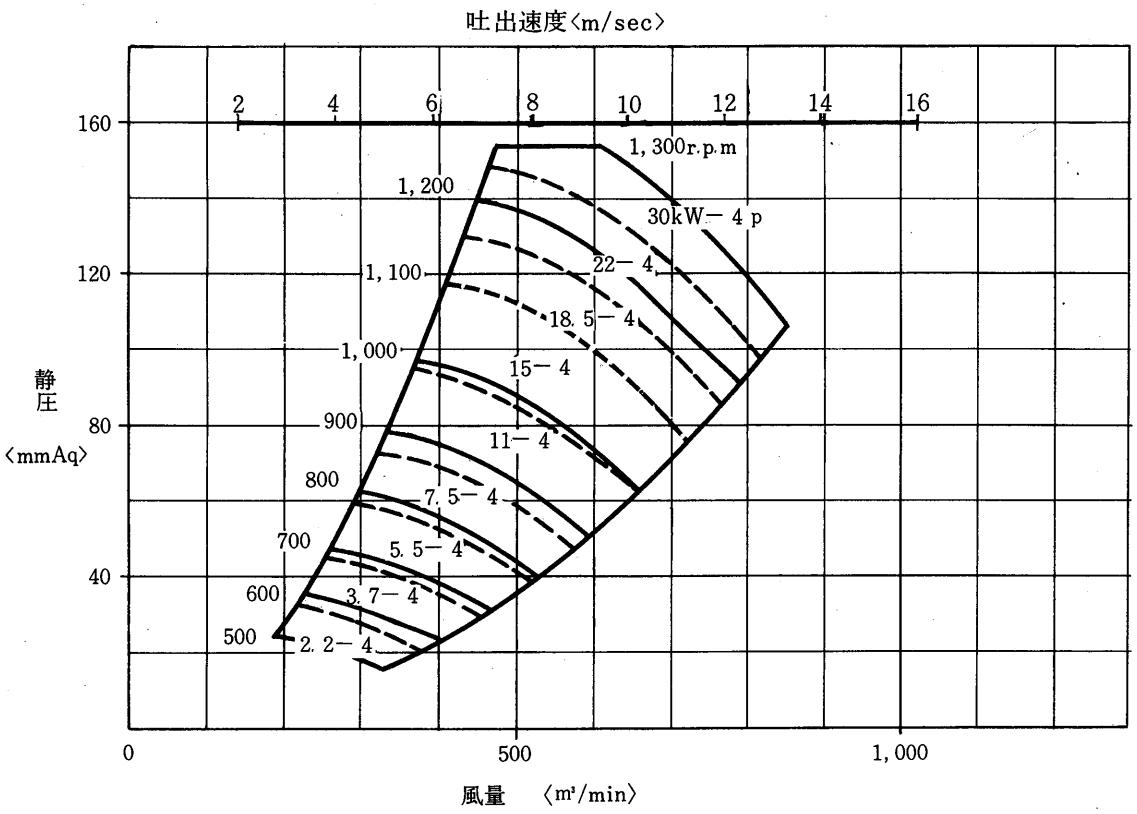


## FE8037DW形〈#6〉

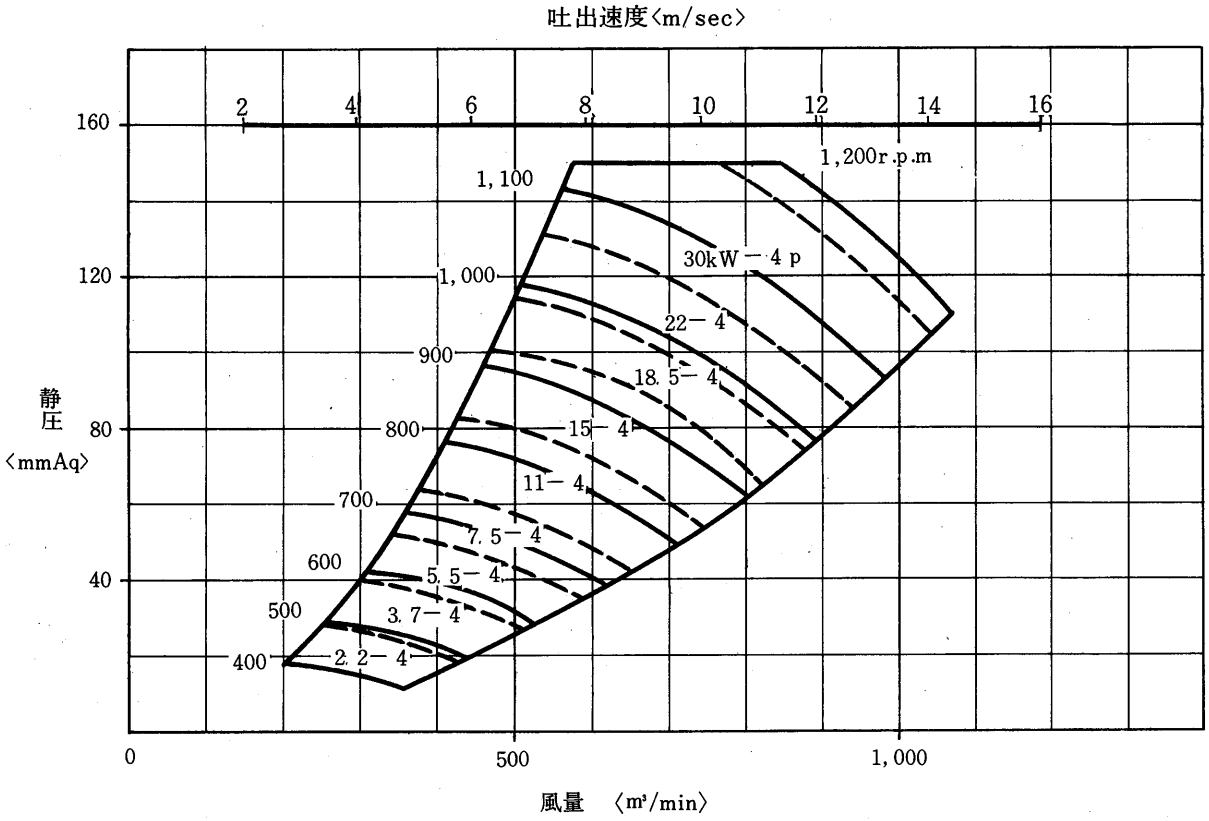

## FE8040DW形〈#6½〉

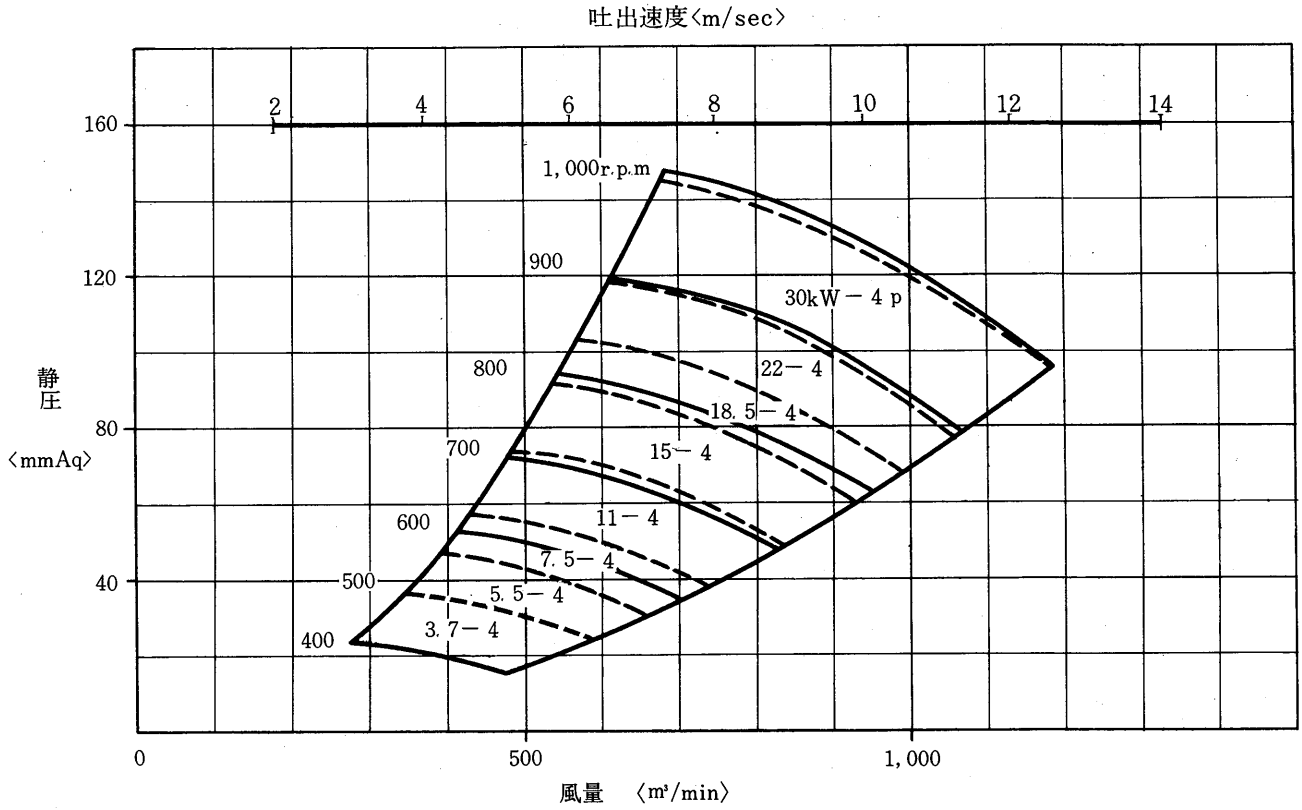


## FE8045DW形〈#7½〉

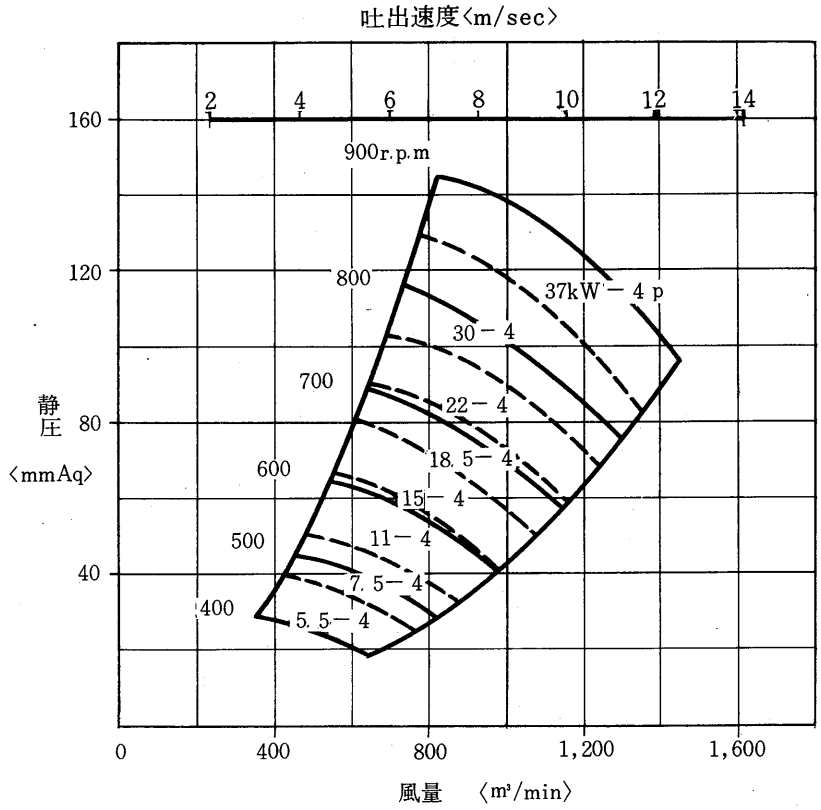

## FE8049DW形〈＃8〉

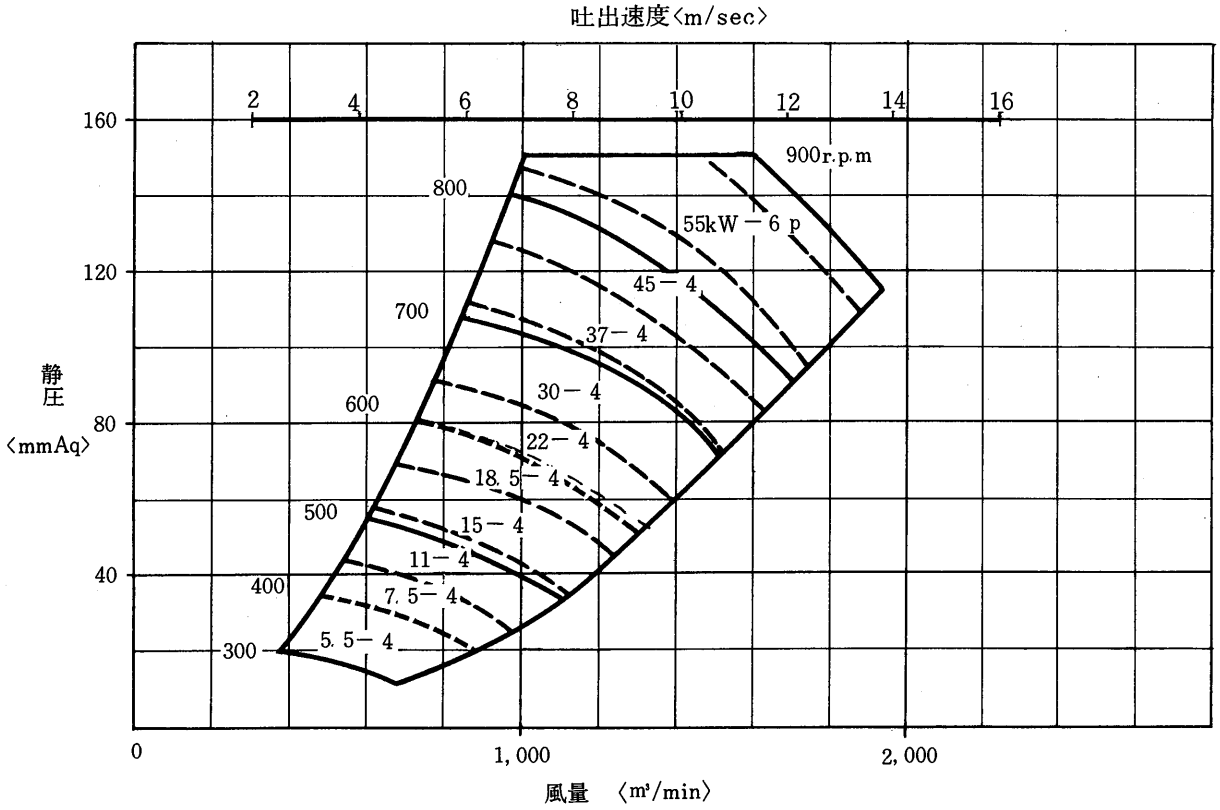


## FE8054DW形〈＃9〉

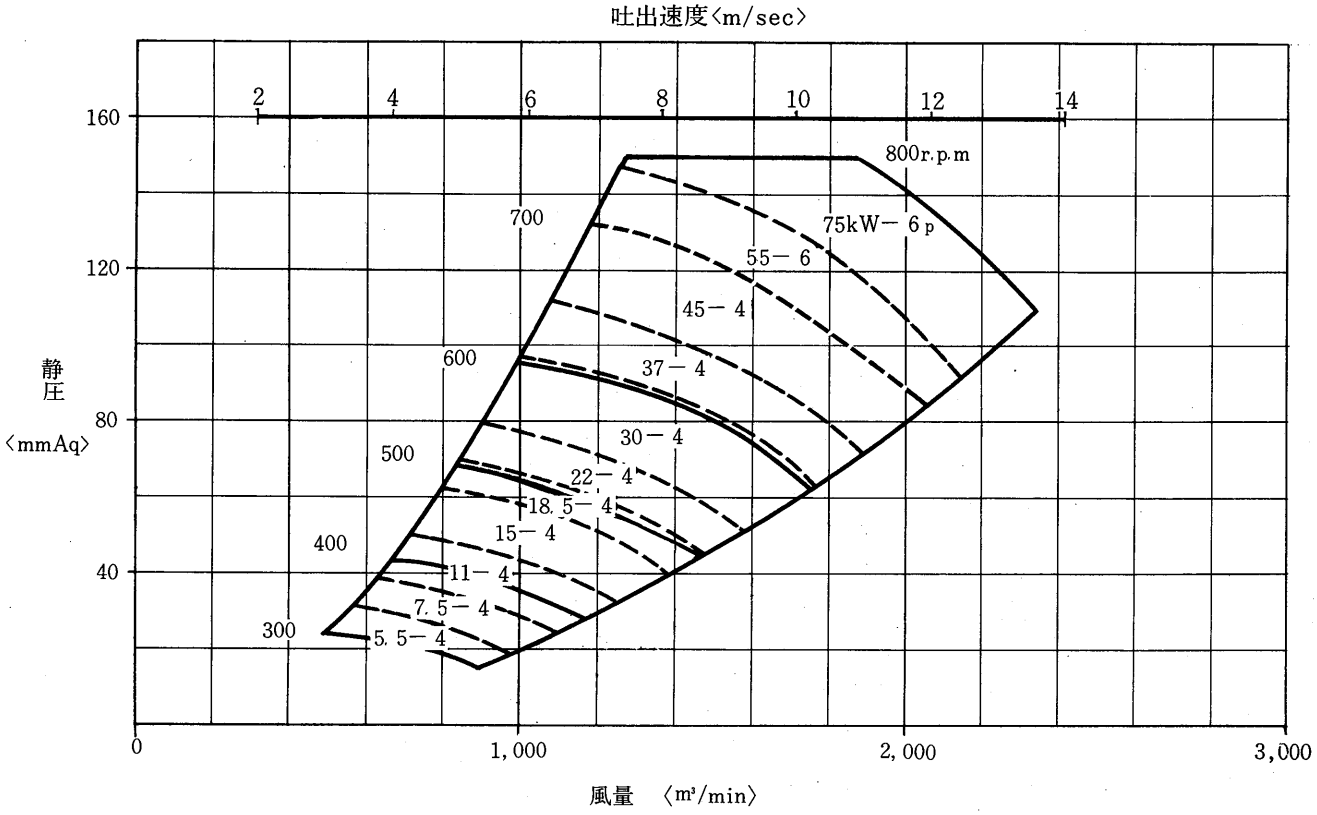

## FE8060DW形〈#10〉

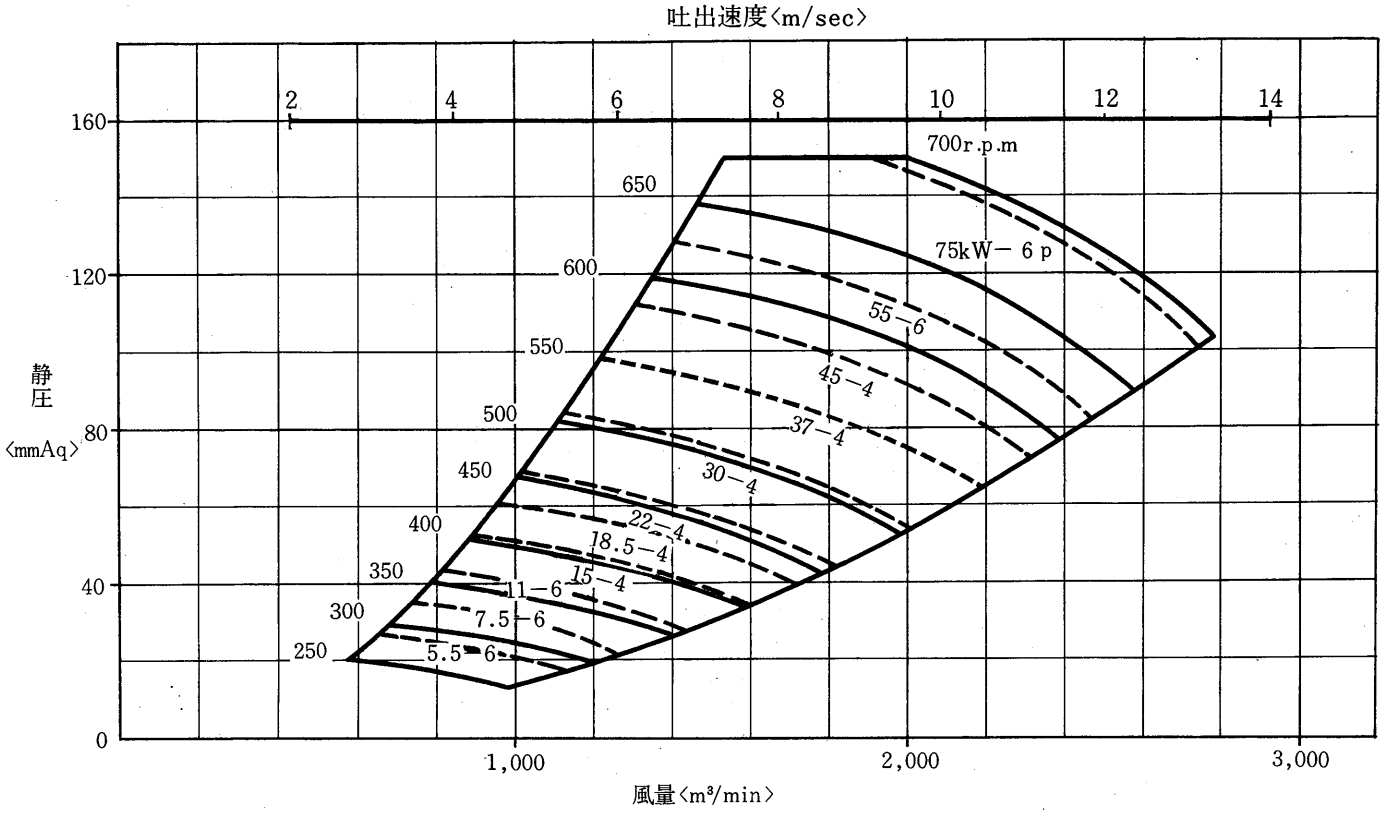


## FE8066DW形〈#11〉

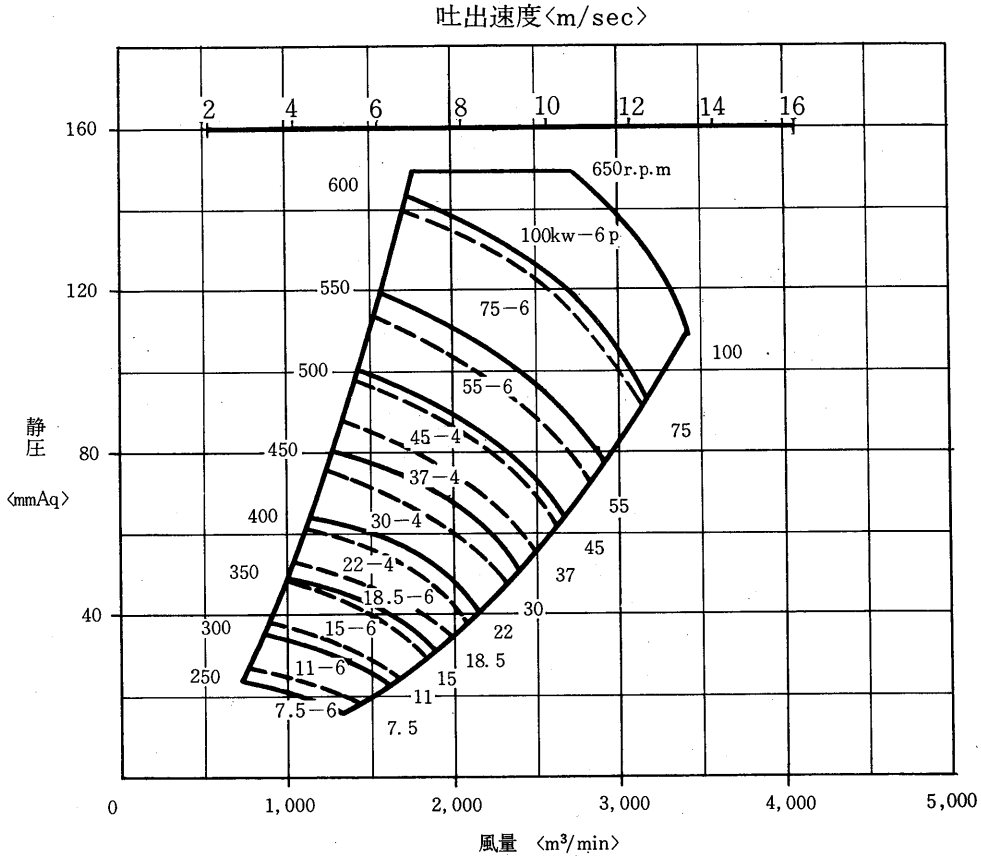

## (2)KA形

### KA106SW形〈#1〉

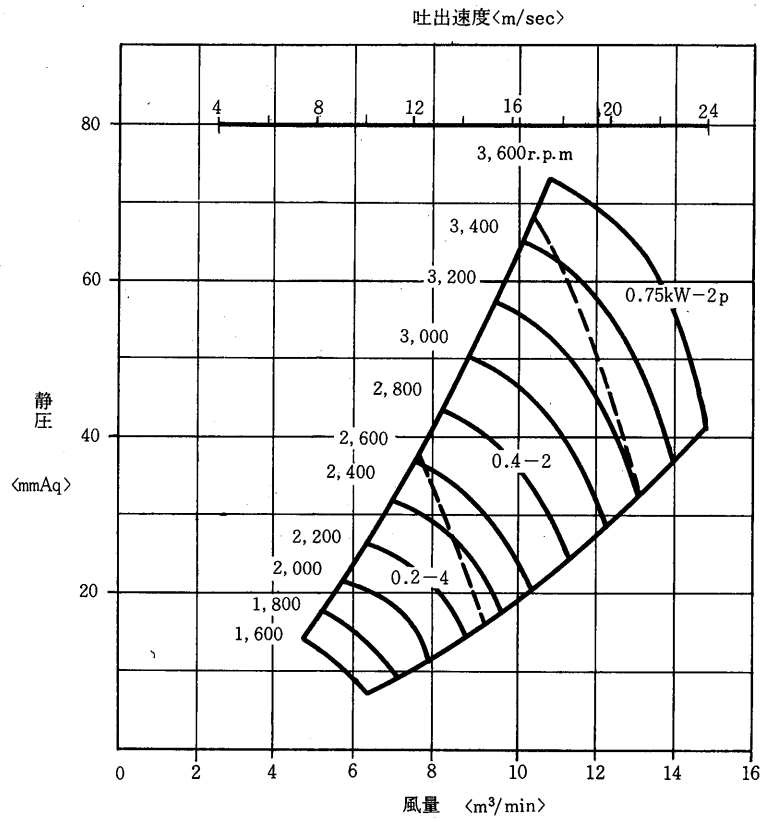


### KA107SW形〈#1¼〉

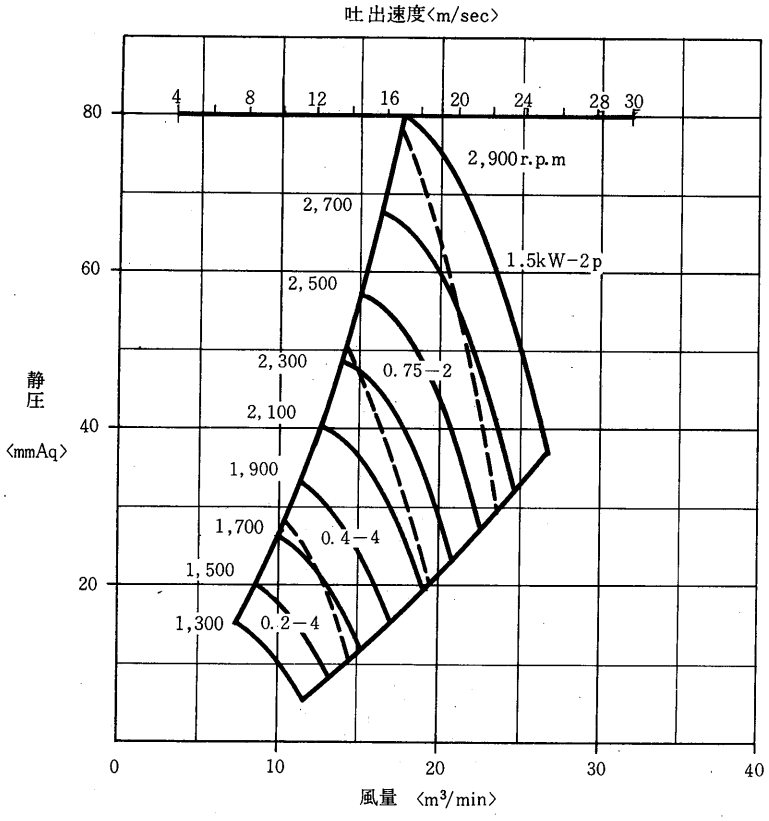

## KA109SW形〈#1½〉

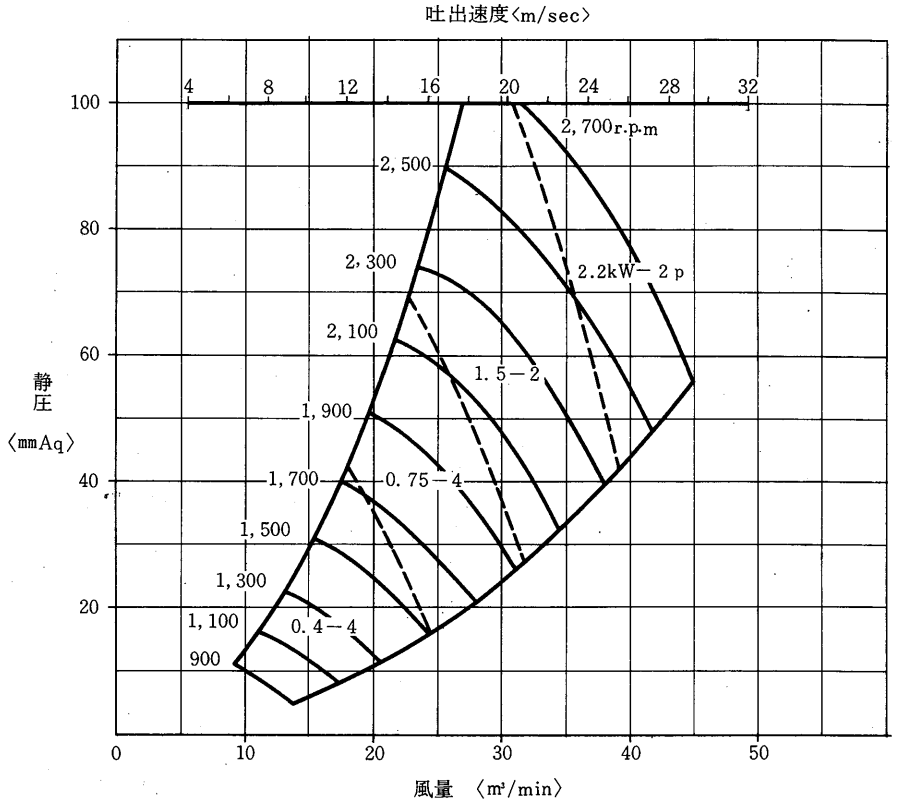


## KA110SW形〈#1⅔〉

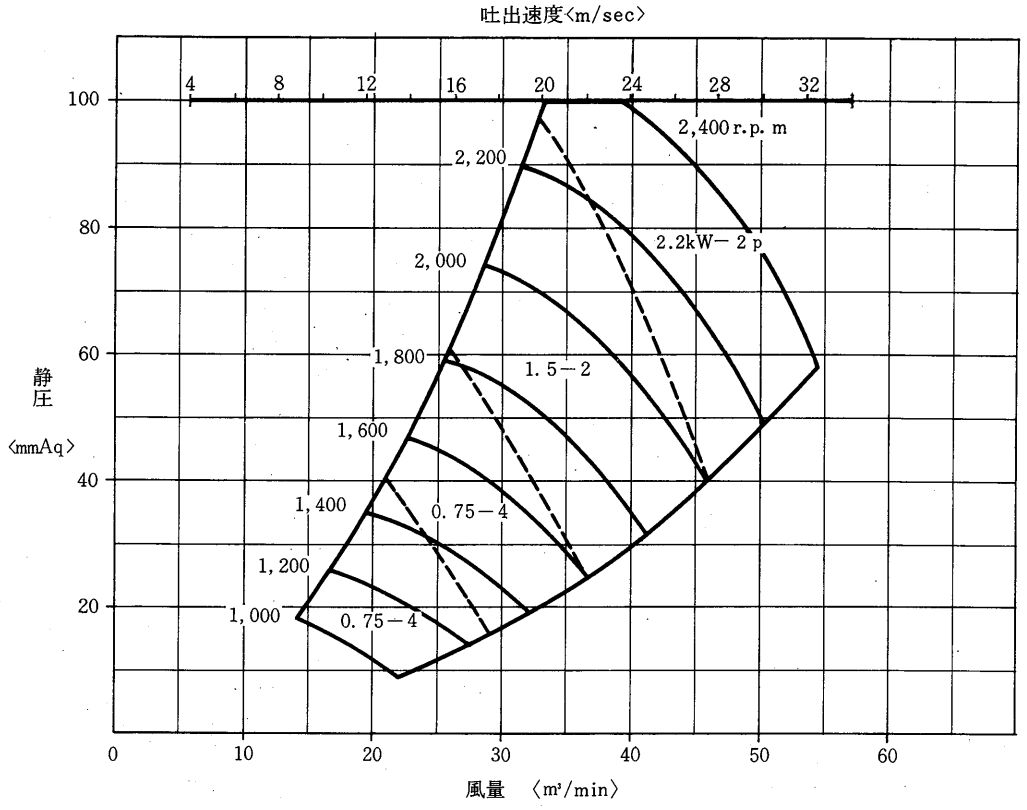

## KA111SW形〈#1⅚〉

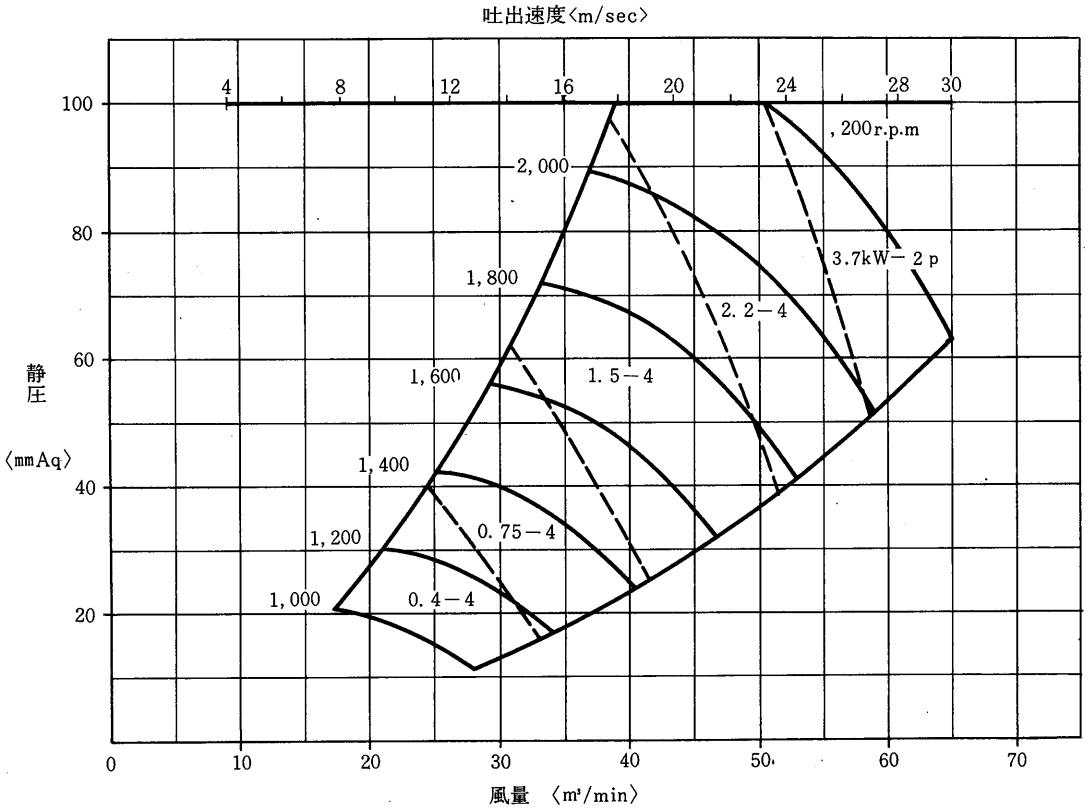


## KA312SW形〈#2〉

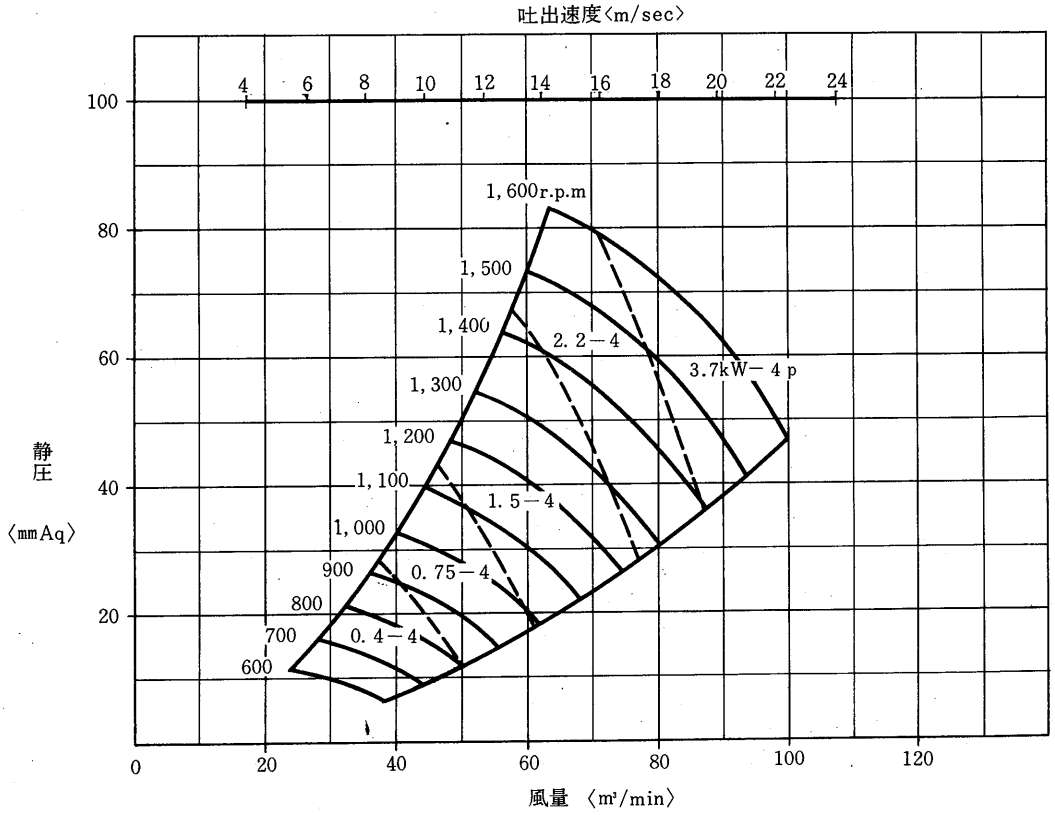

## KA313SW形〈#2¼〉

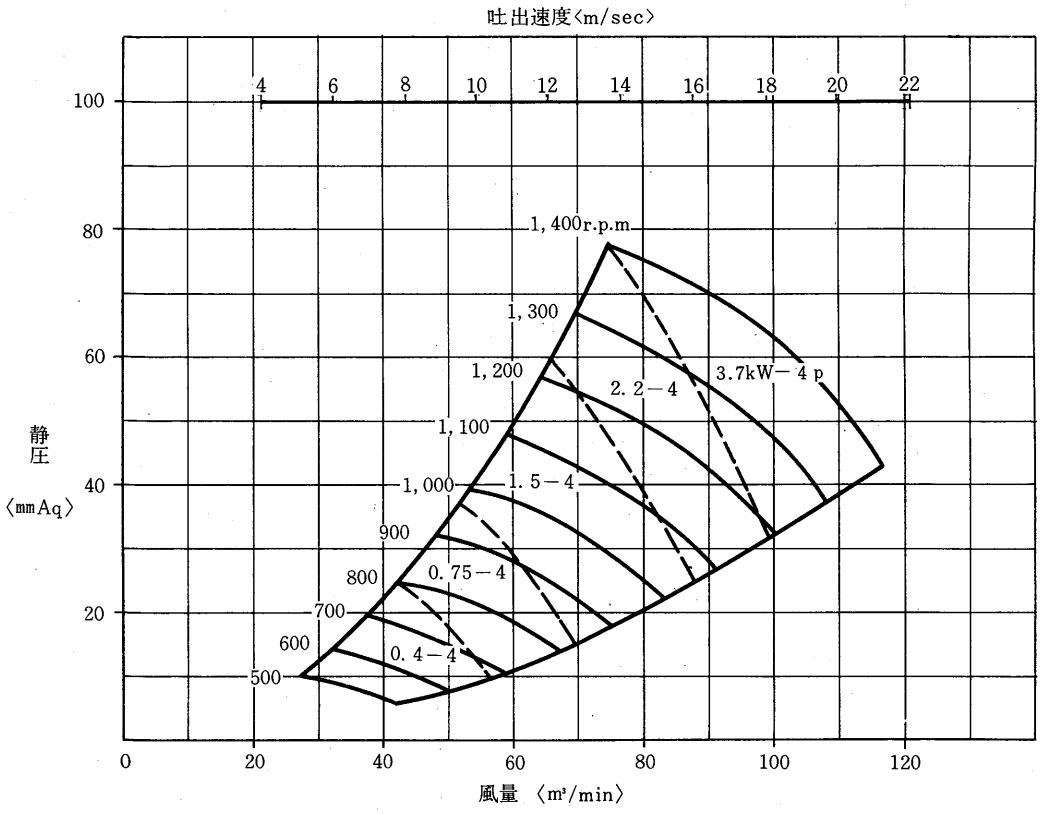


## KA315SW形〈#2½〉

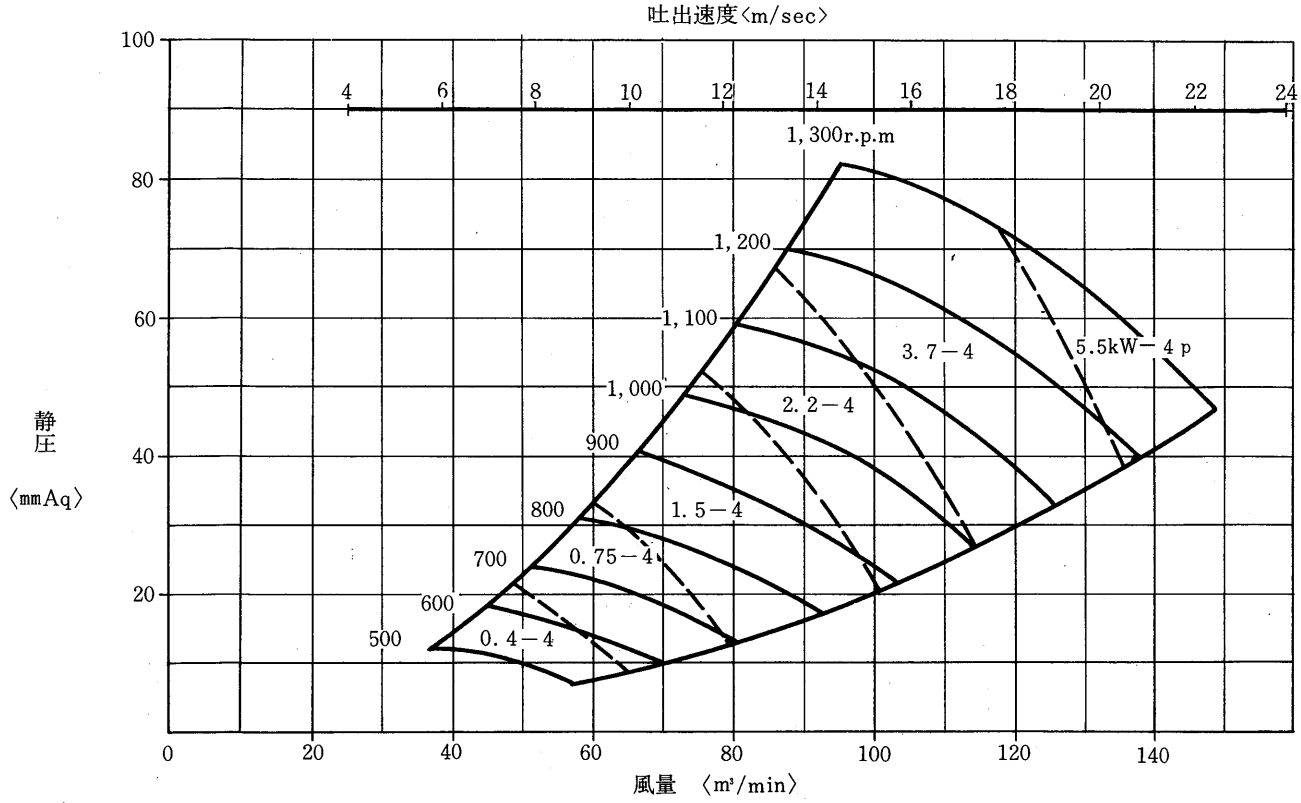

## KA316SW形〈＃2¾〉

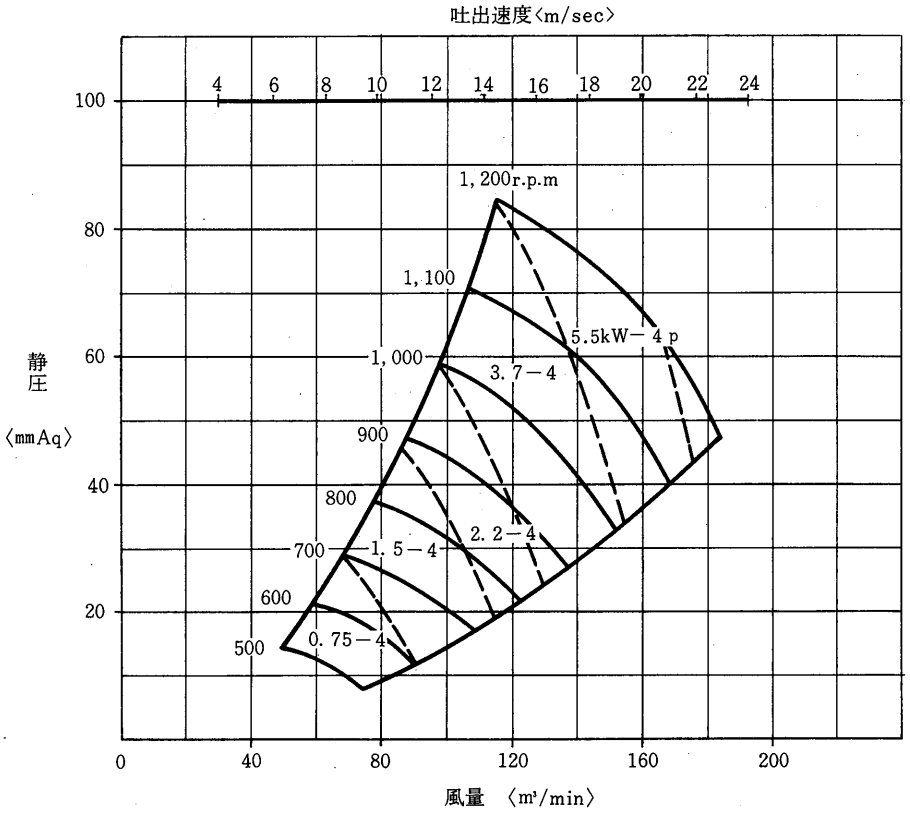


## KA318SW形〈＃3〉

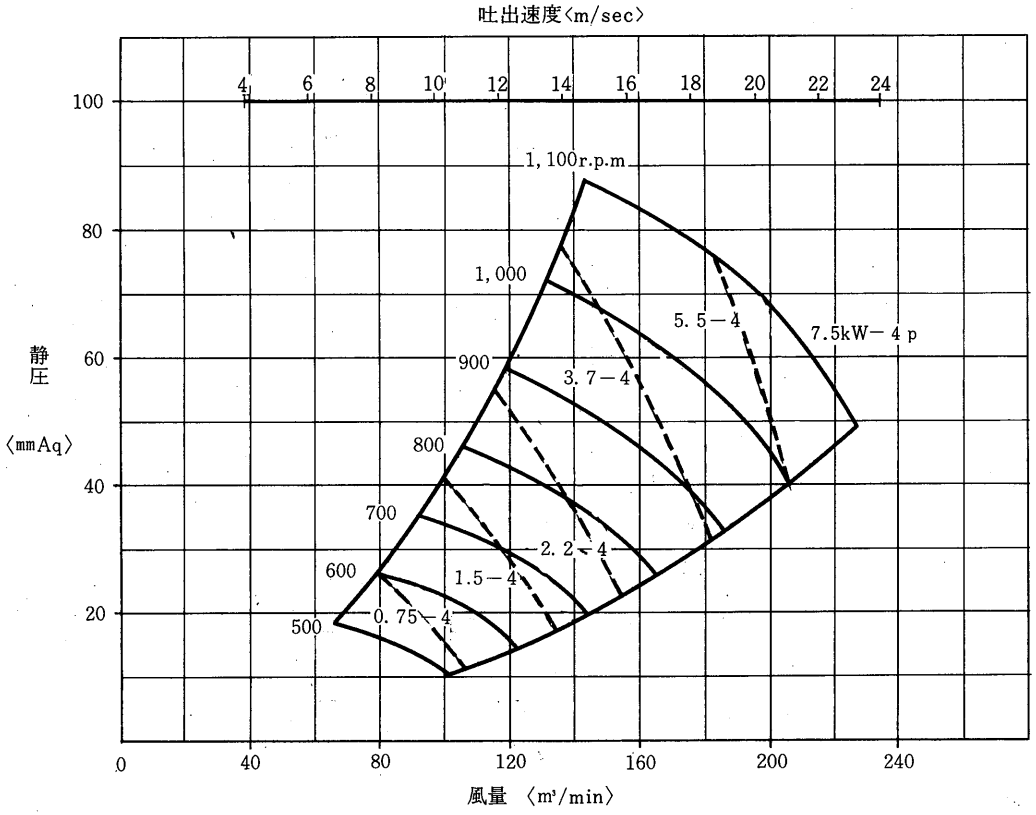

## KA320SW形〈#3¼〉

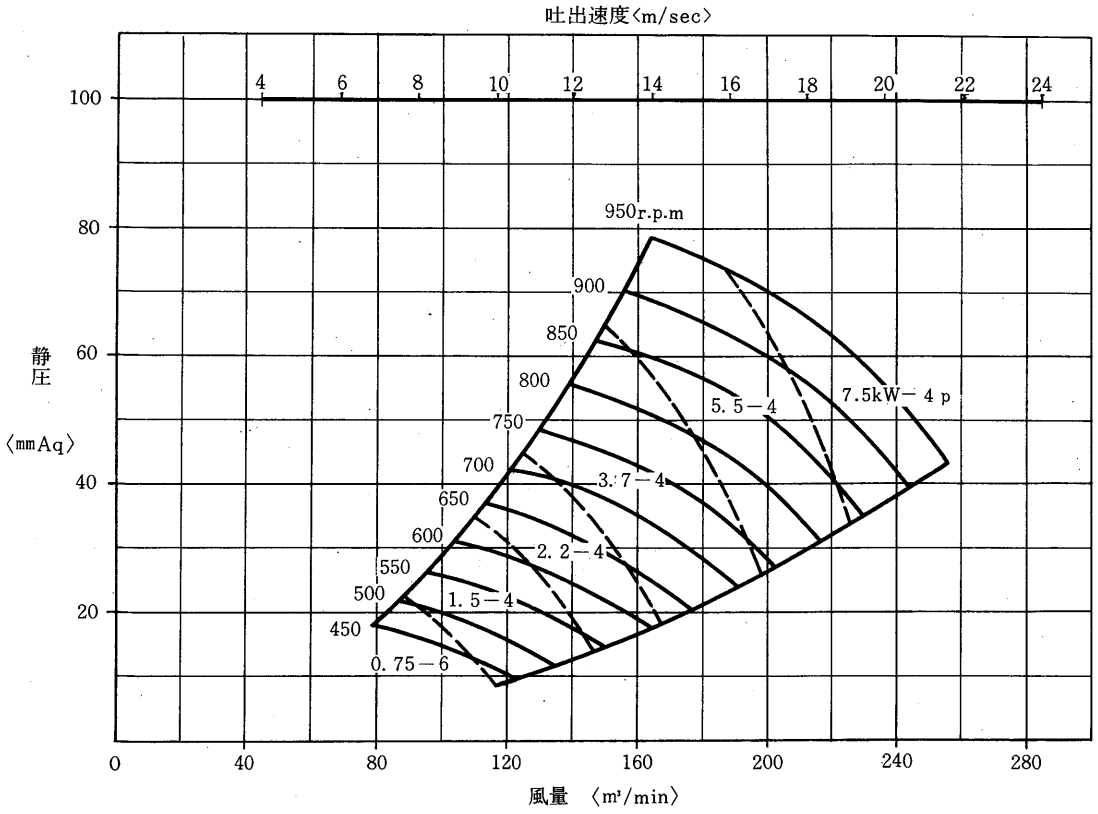


## KA322SW形〈#3

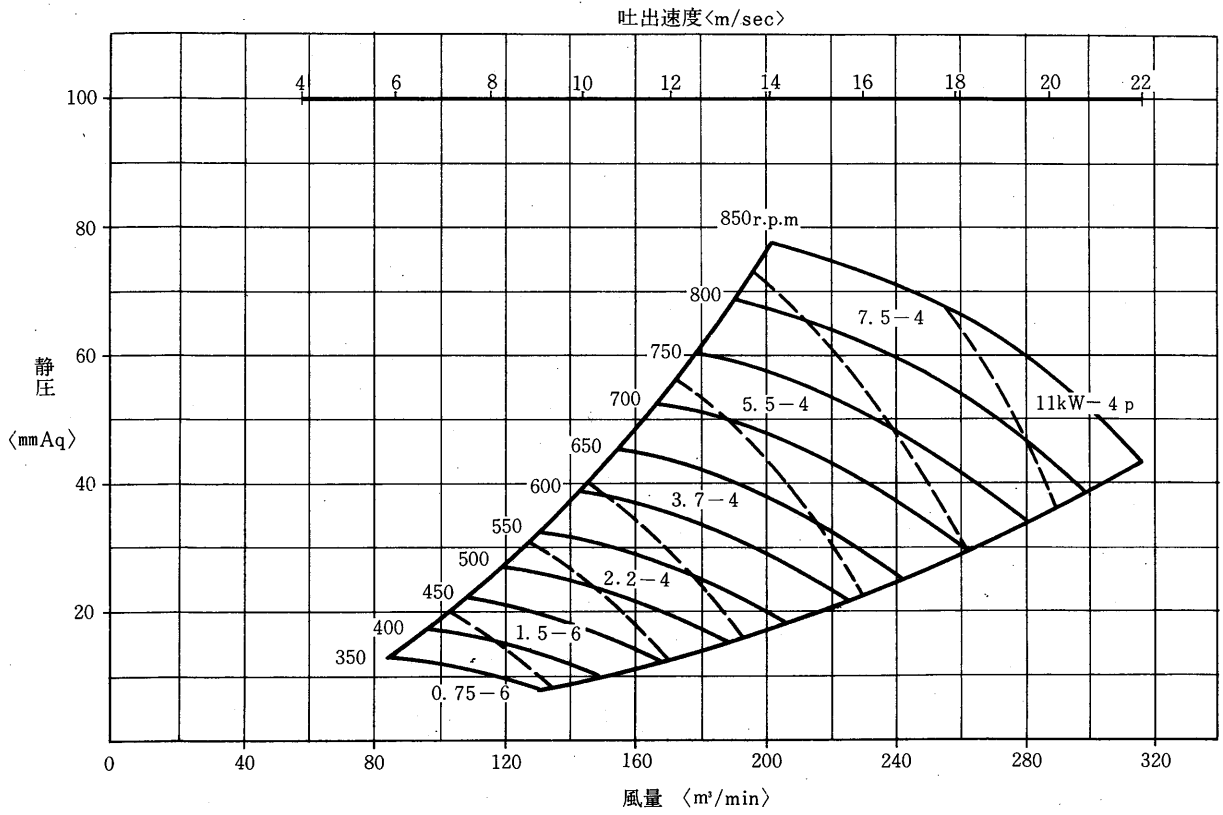

## KA324SW形〈＃4〉

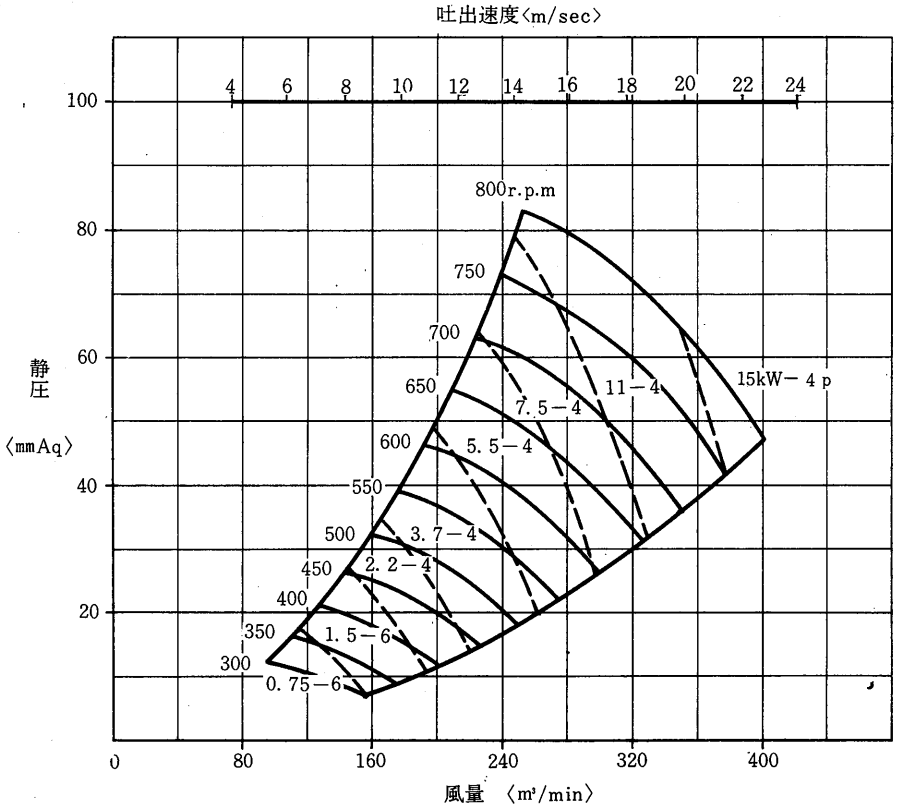


## KA327SW形〈＃4½〉

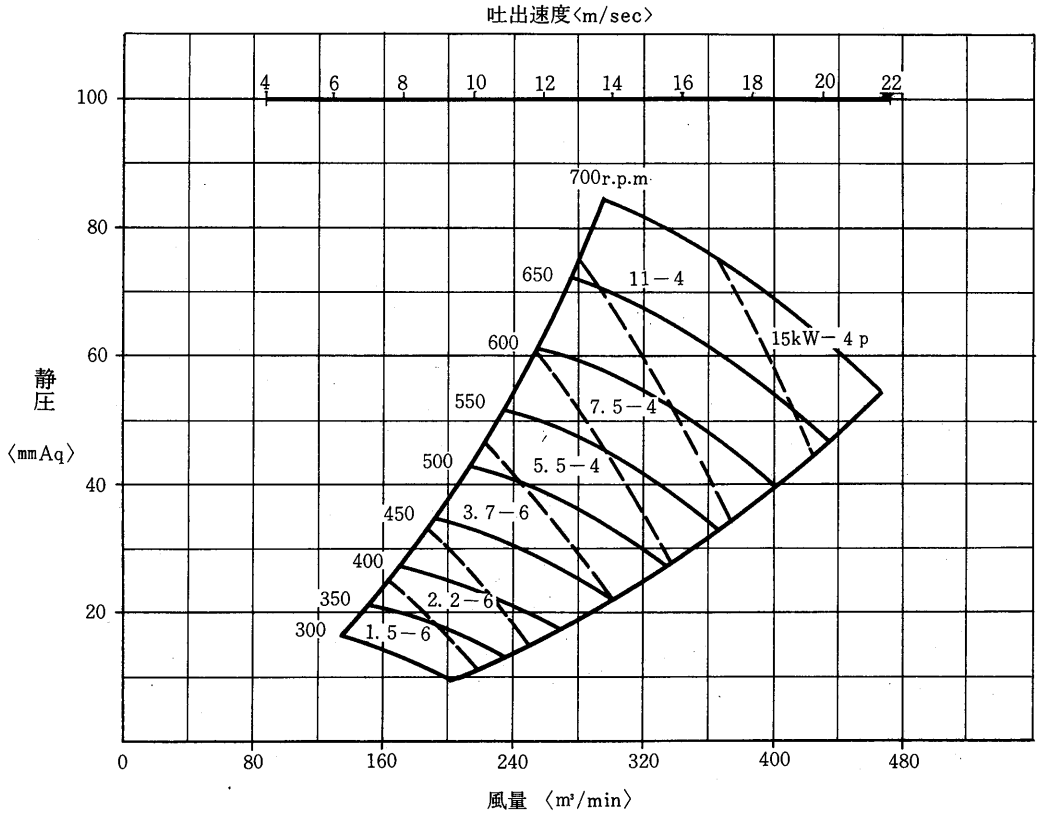

## KA330SW形〈＃5〉

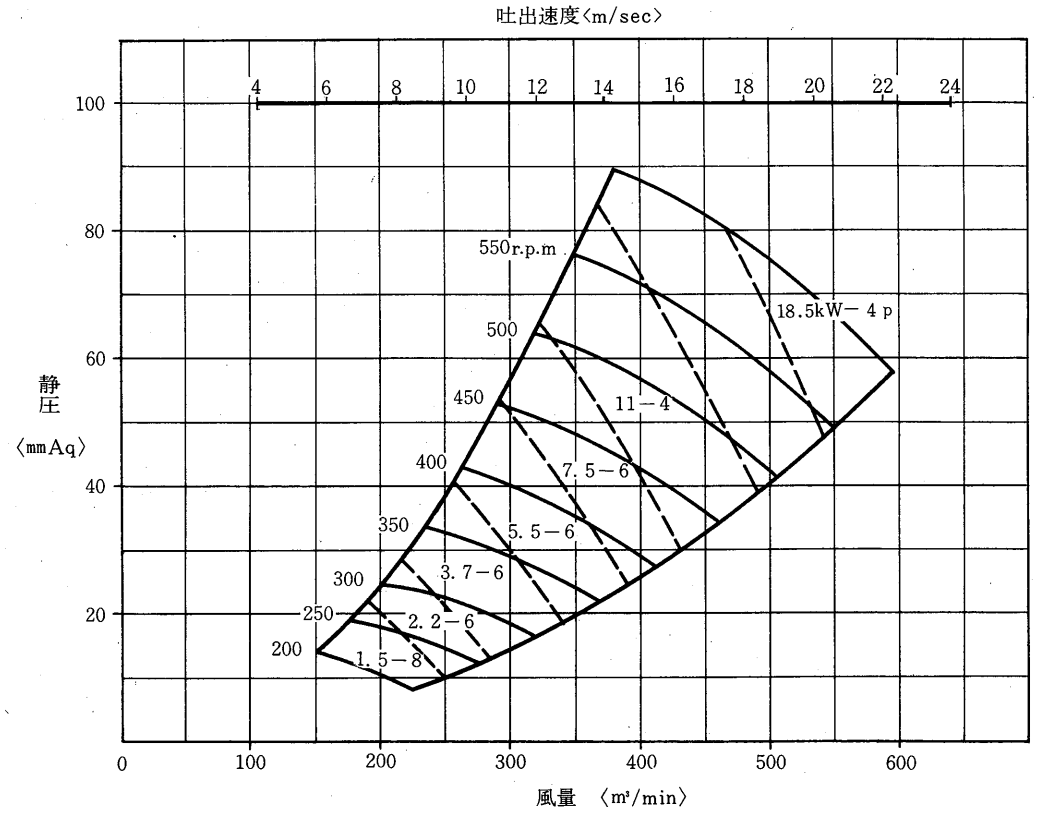


## KA333SW形〈＃5½〉

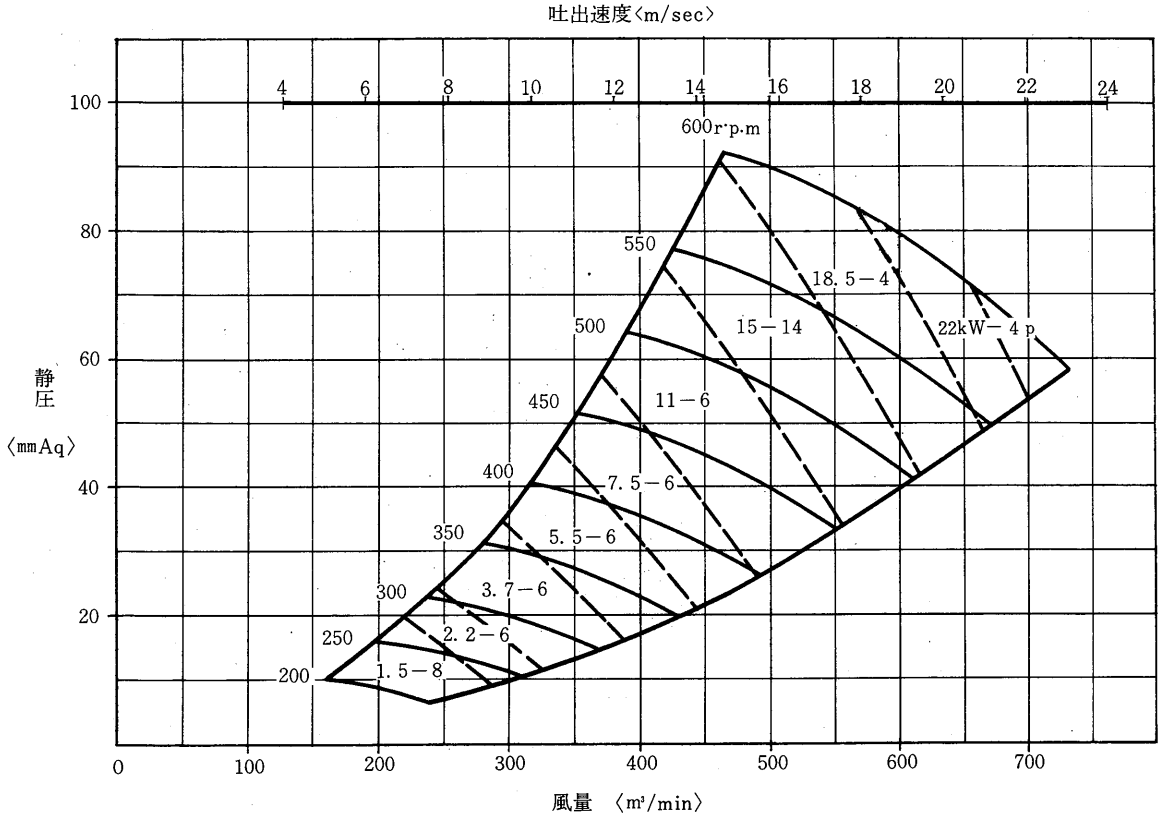

## KA337SW形〈＃6〉

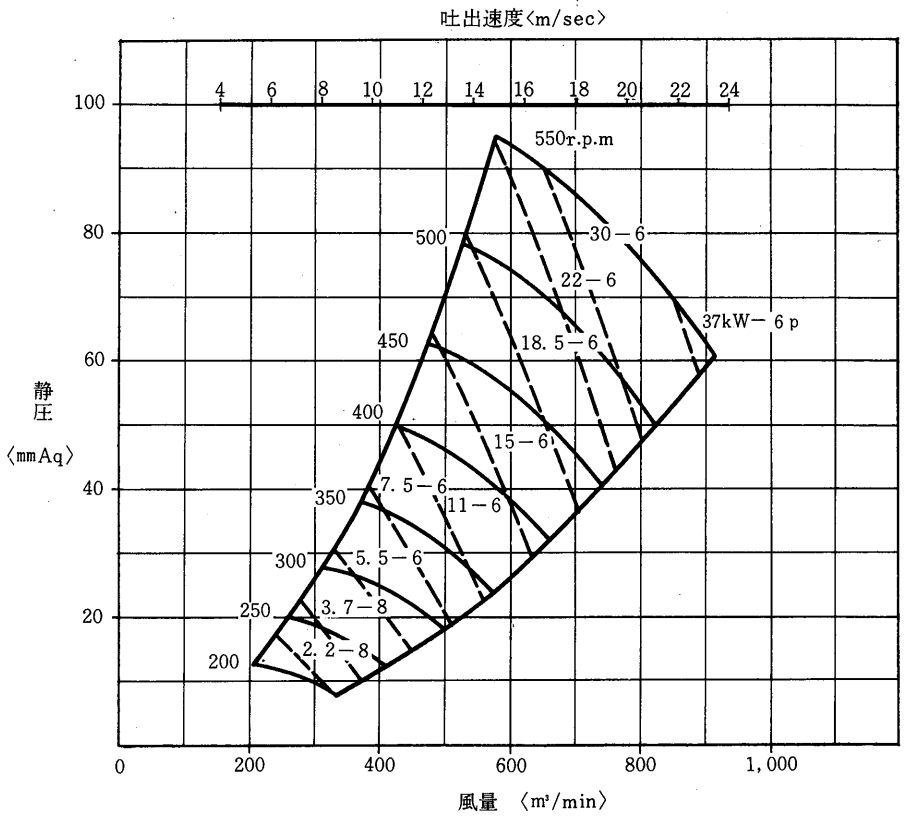


## KA340SW形〈＃6½〉

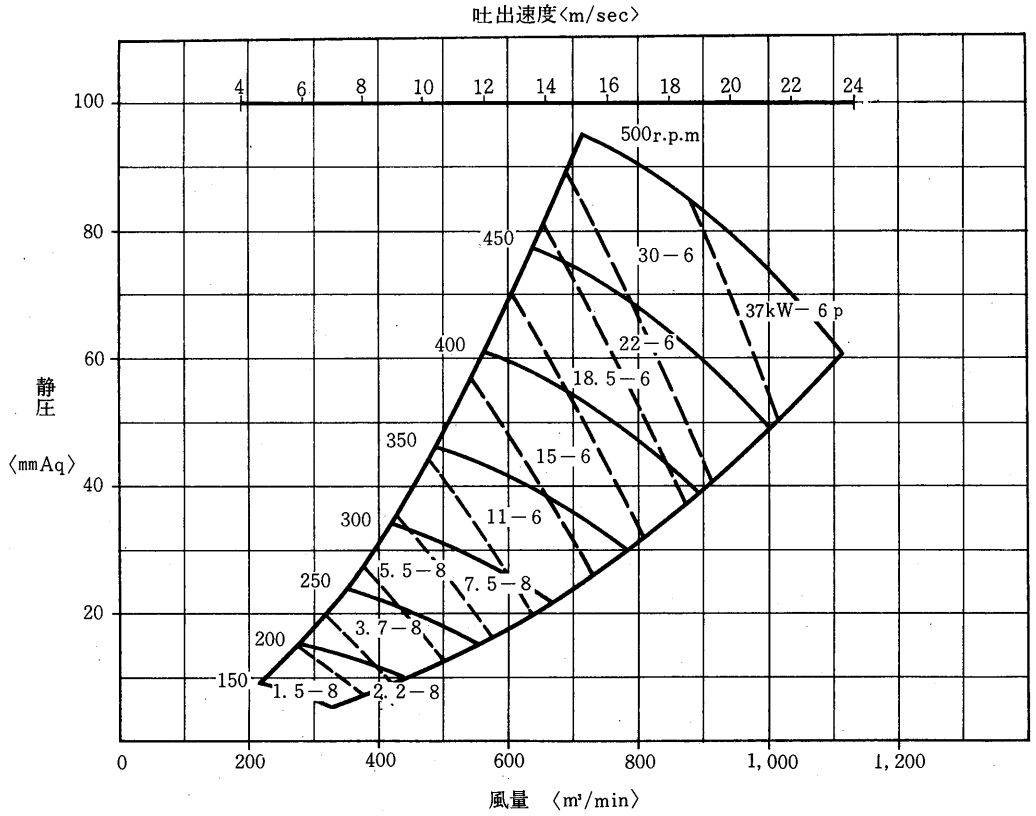

## KA345SW形〈#7½〉

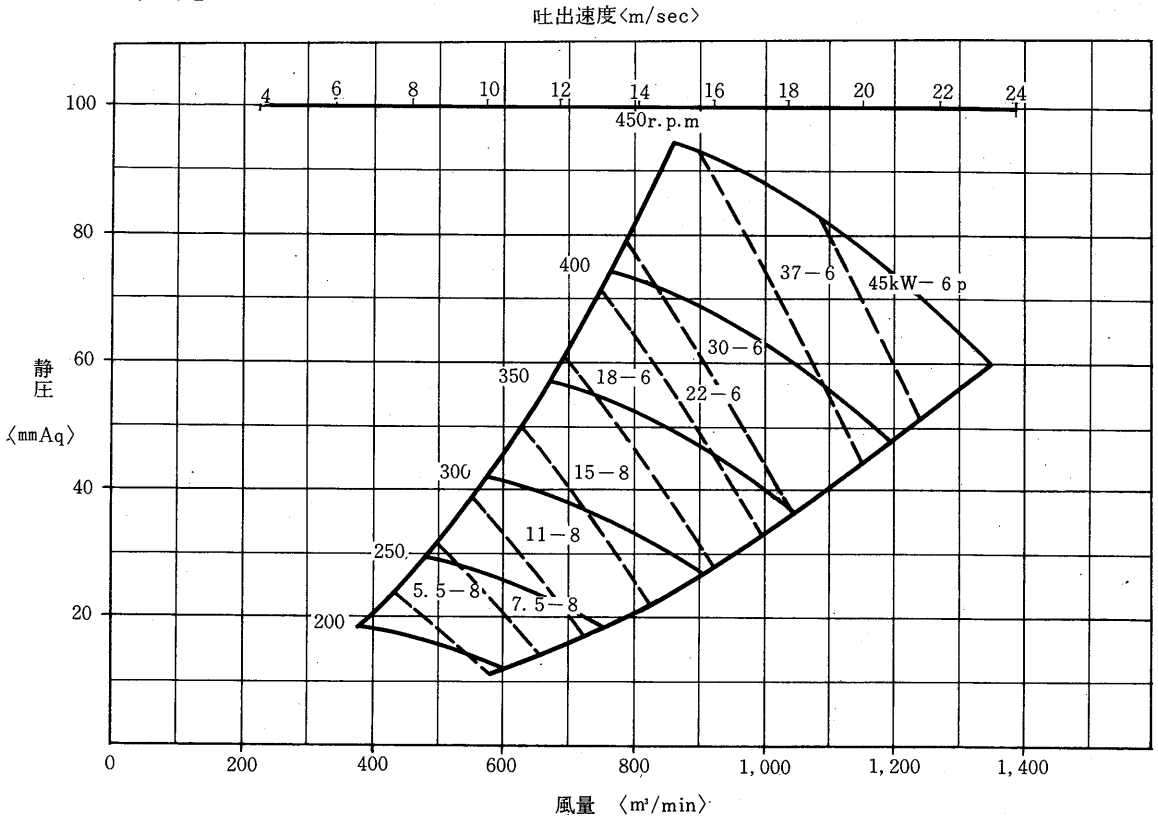


## KA312DW形〈#2〉

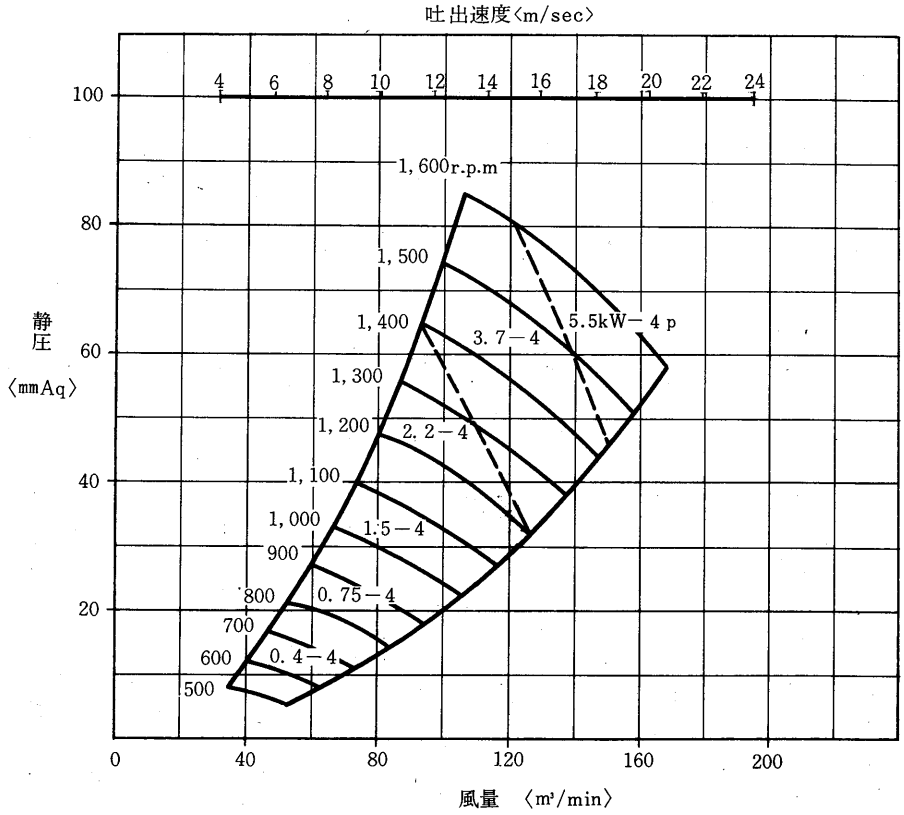

## KA313DW形〈#2¼〉

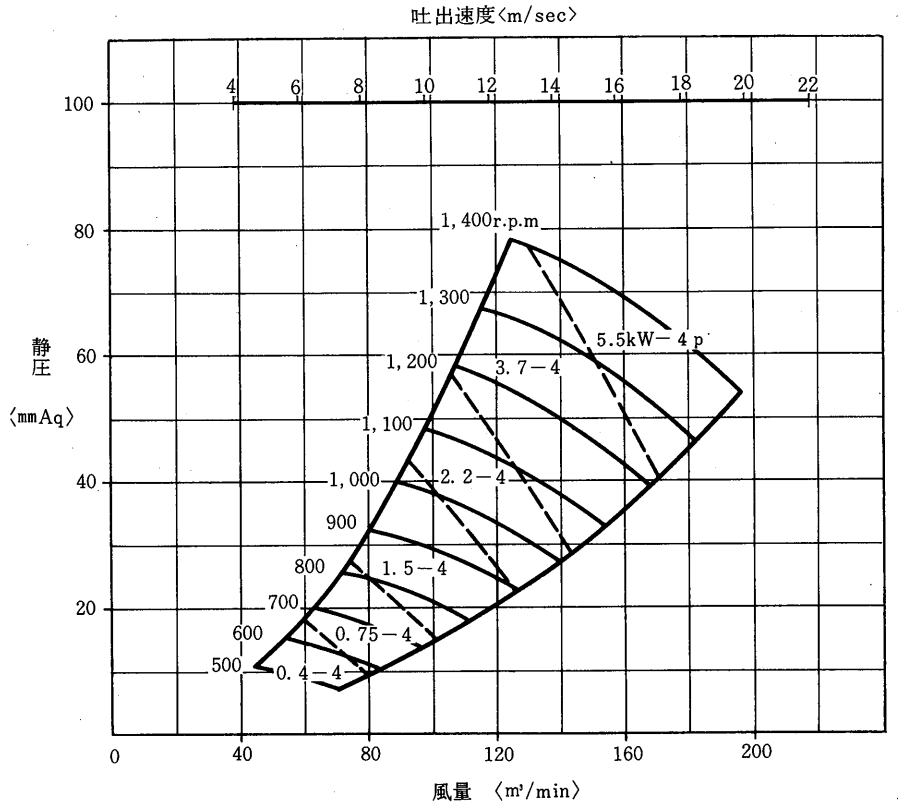


## KA315DW形〈#2½〉

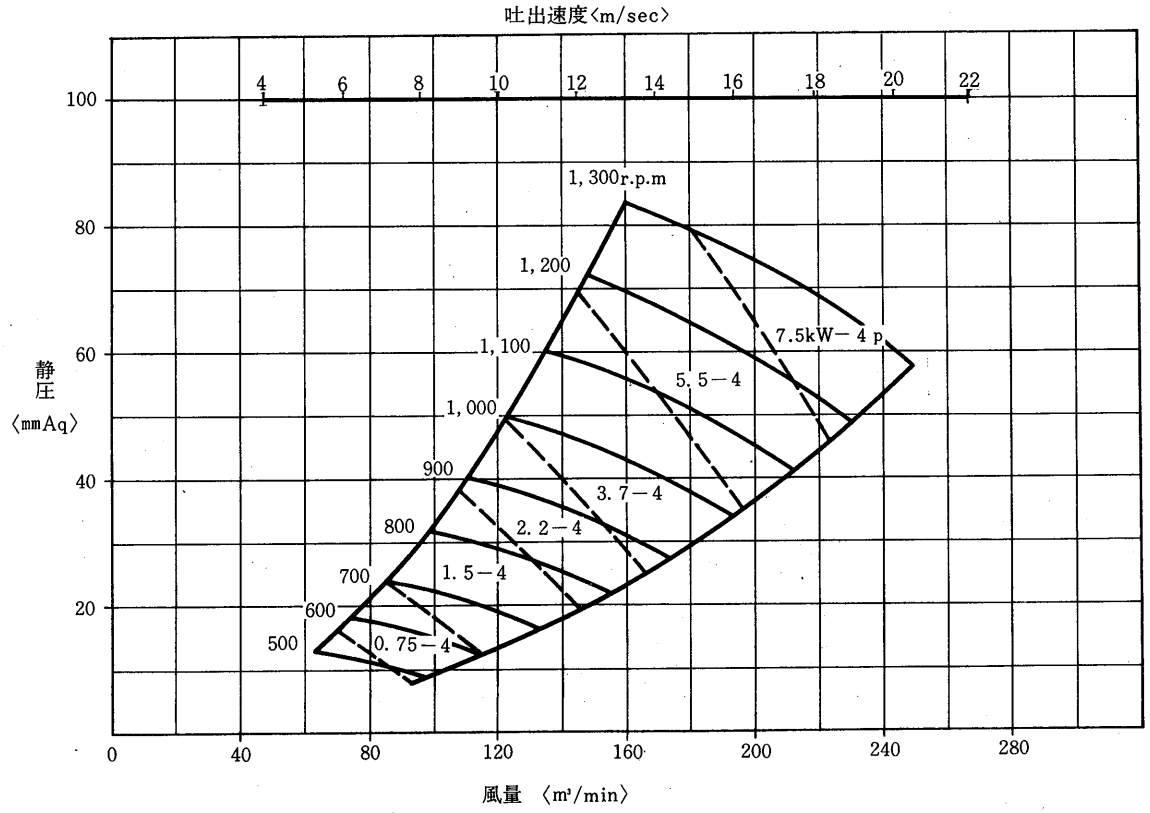

## KA316DW形〈#2¾〉

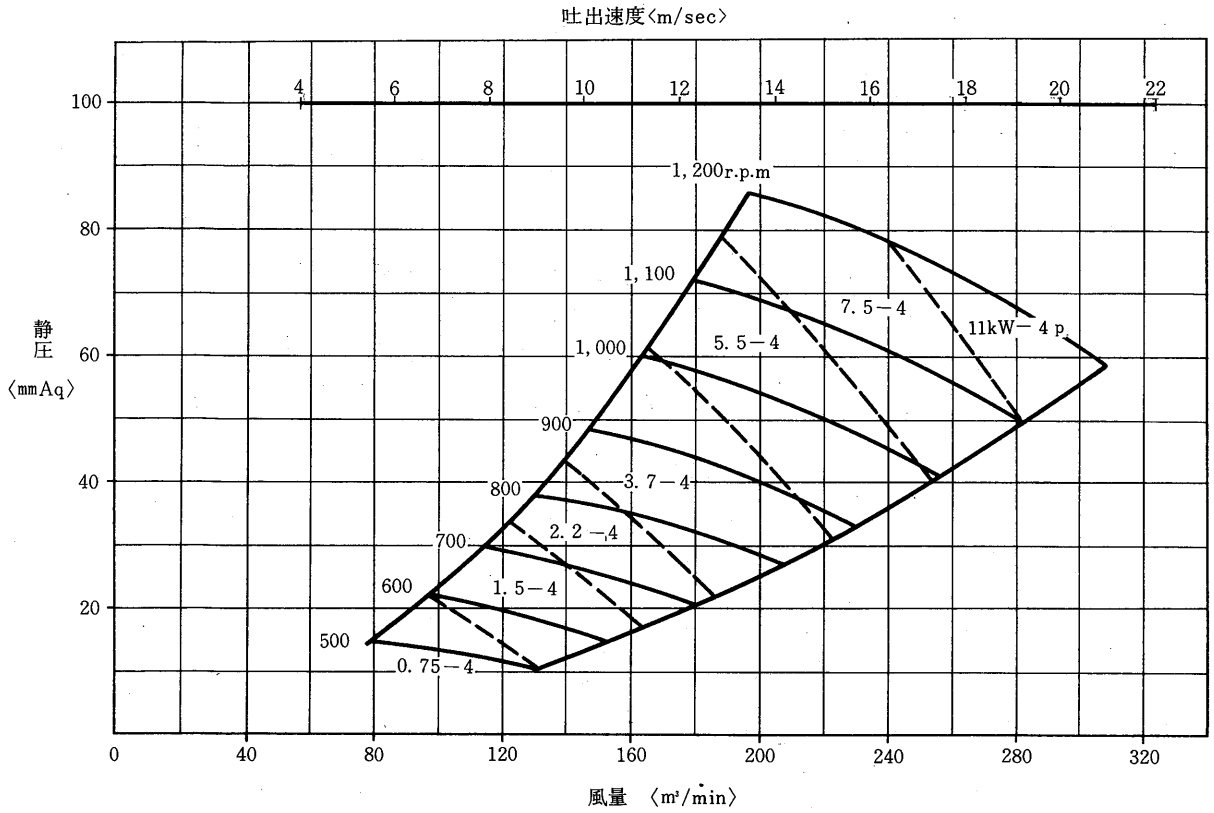


## KA318DW形〈# 3〉

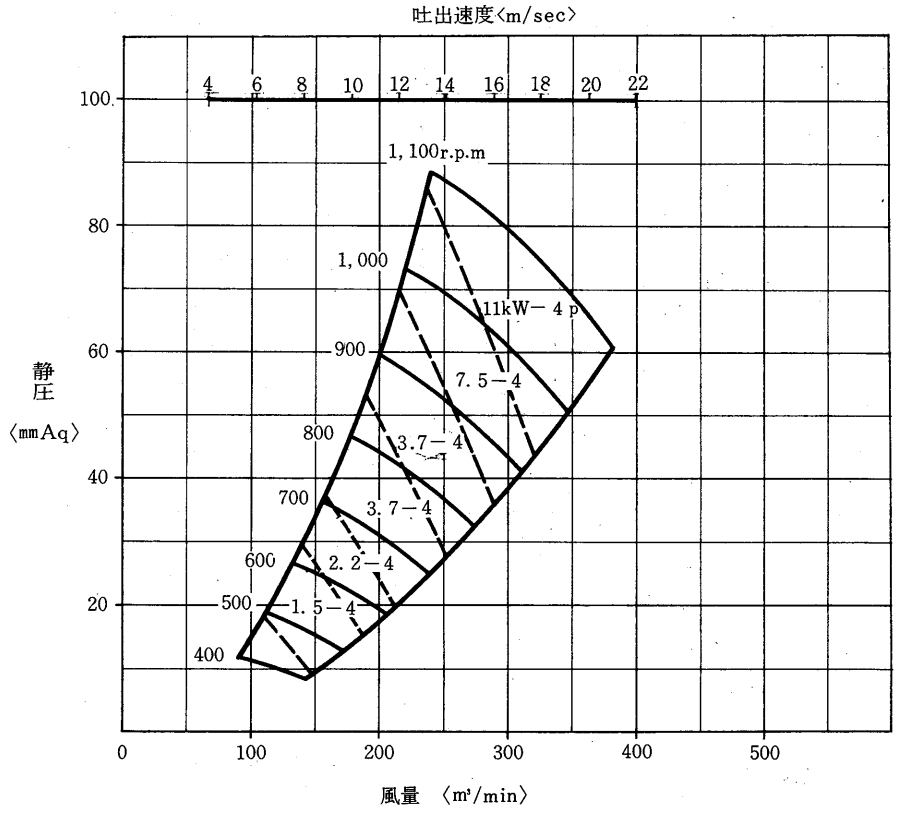

## KA320DW形〈#3¼〉

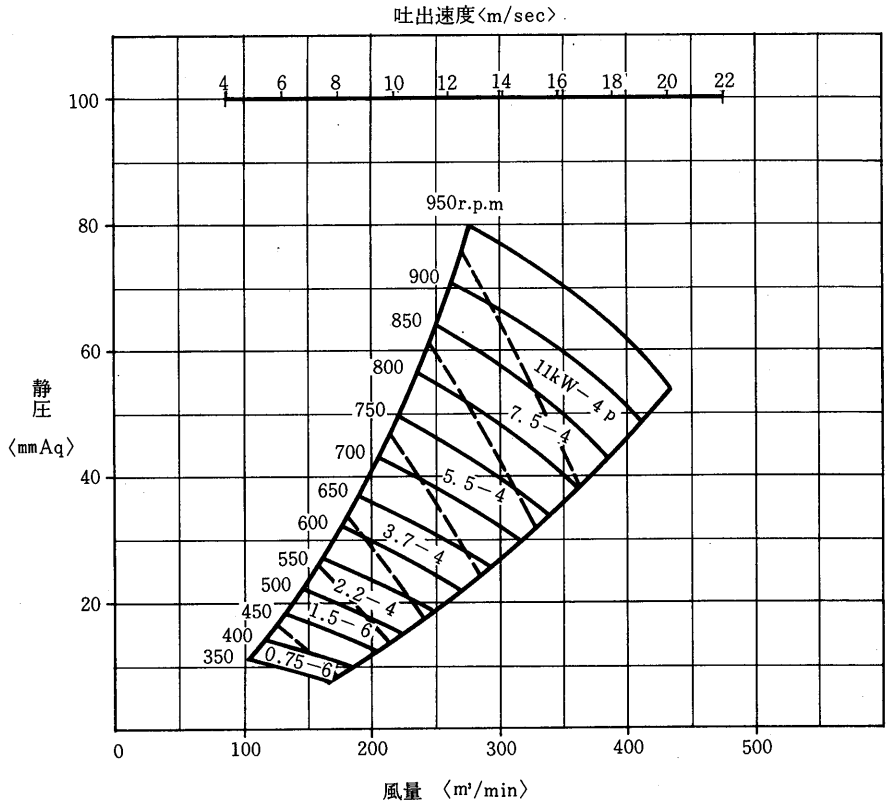


## KA322DW形〈#3½〉

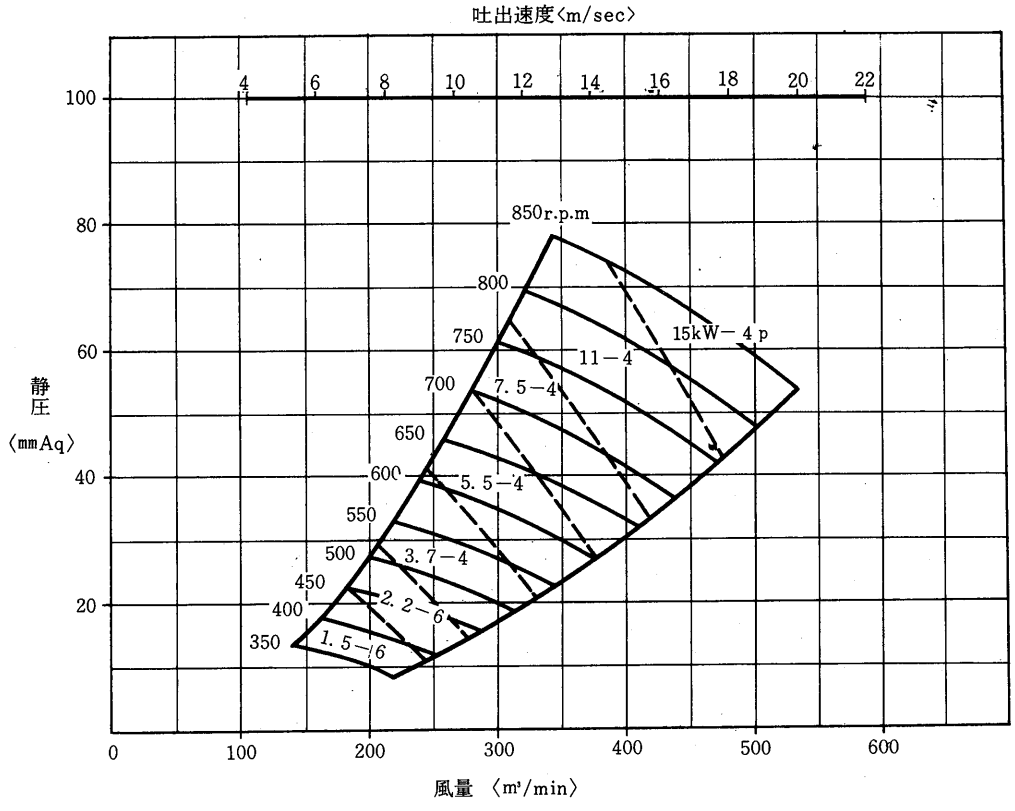

## KA324DW形〈＃4〉

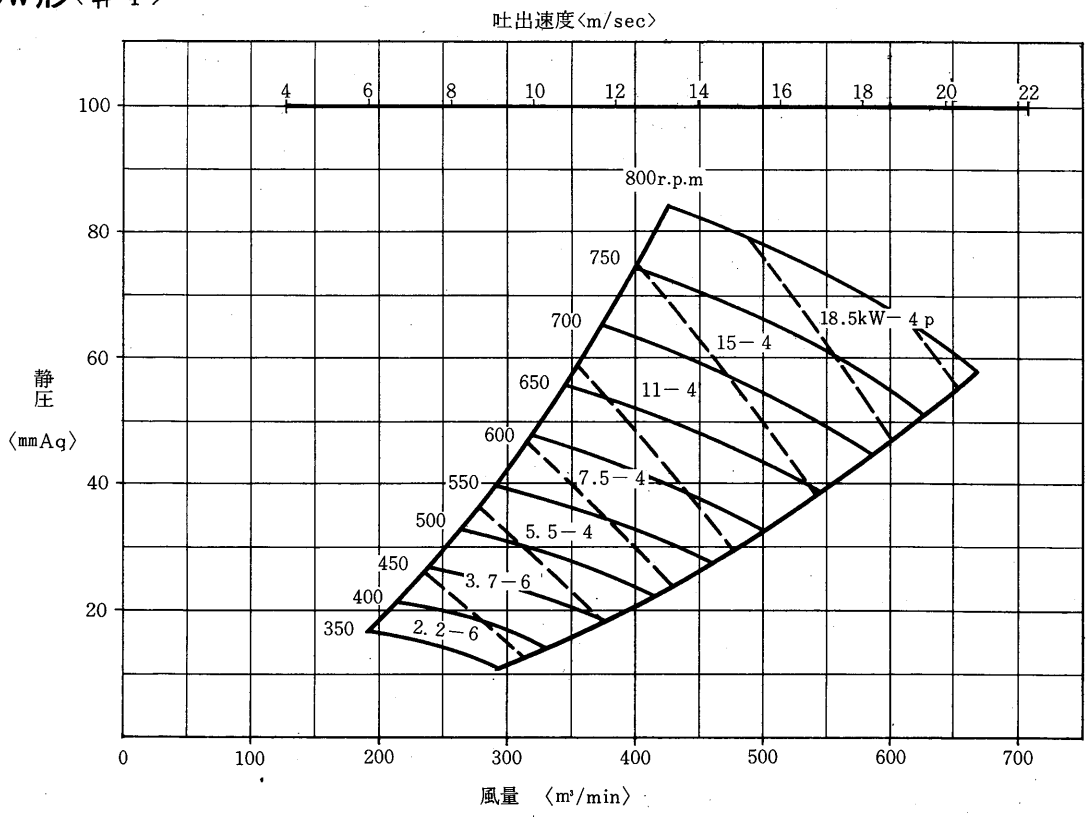


## KA327DW形〈＃4½〉

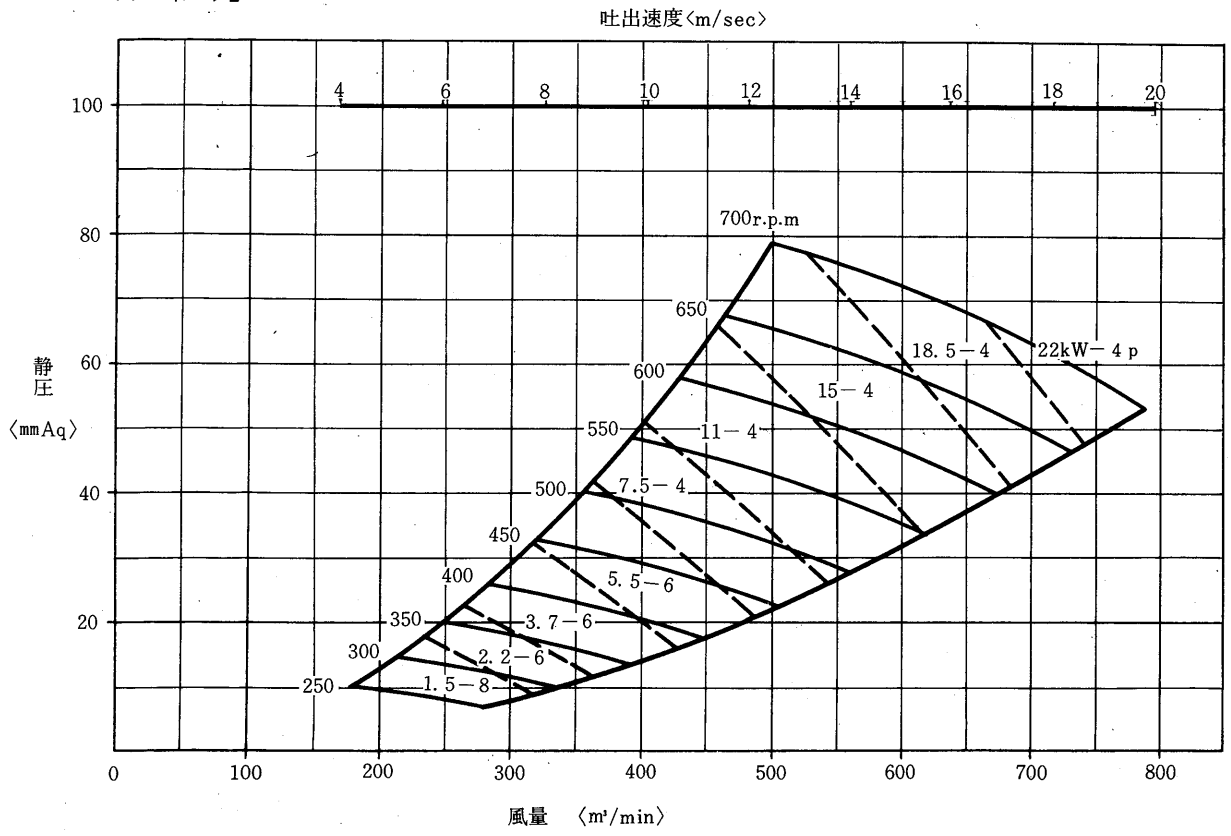

## KA330DW形〈＃5〉

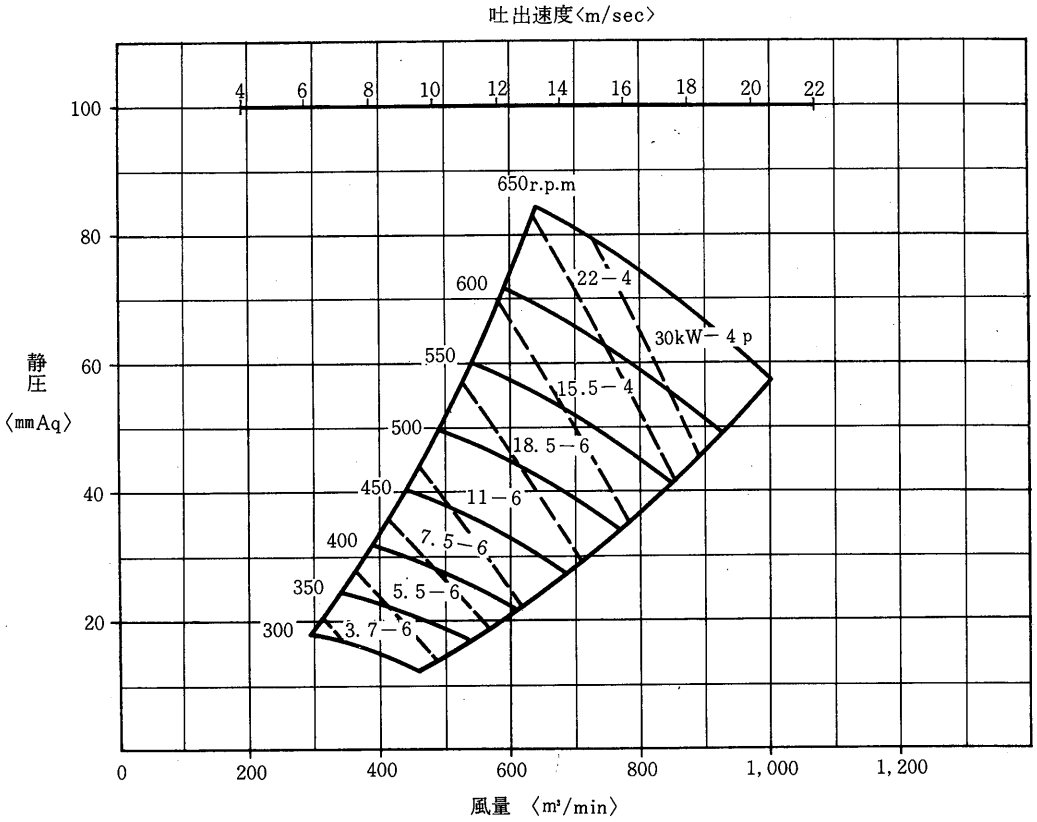


## KA333DW形〈＃5½〉

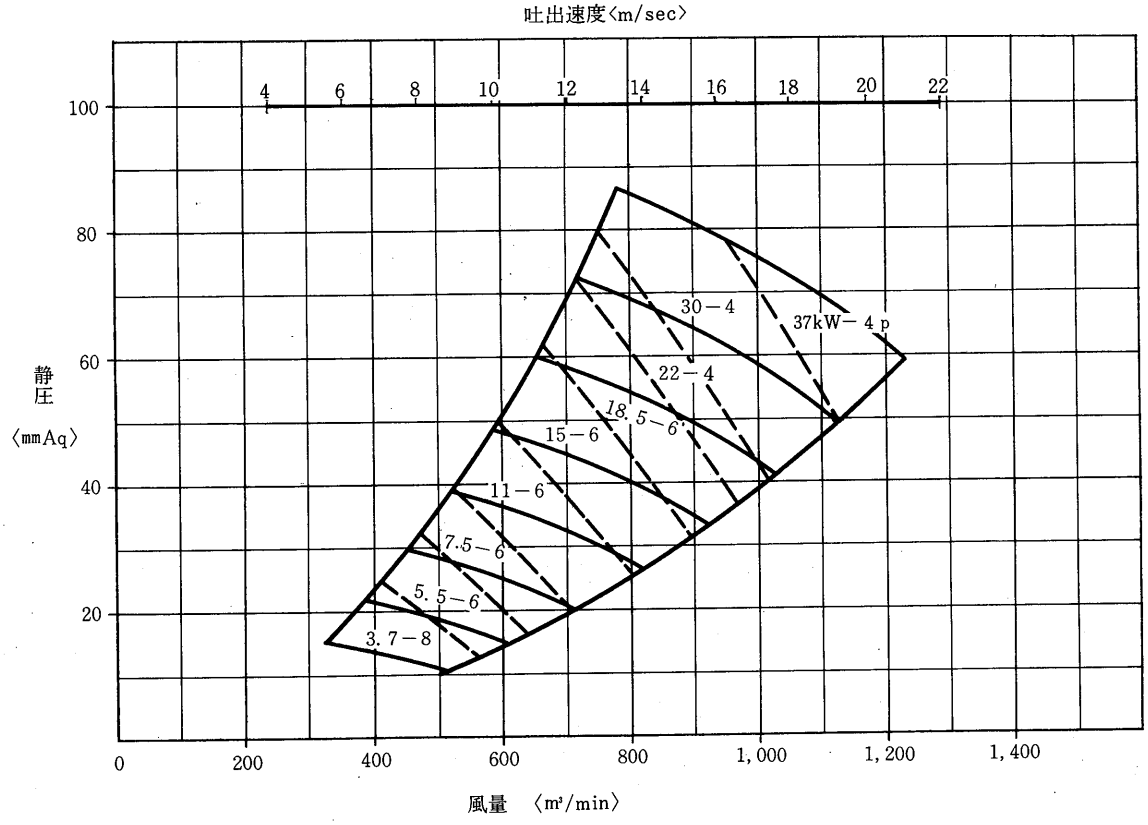

## KA337DW形〈＃6〉

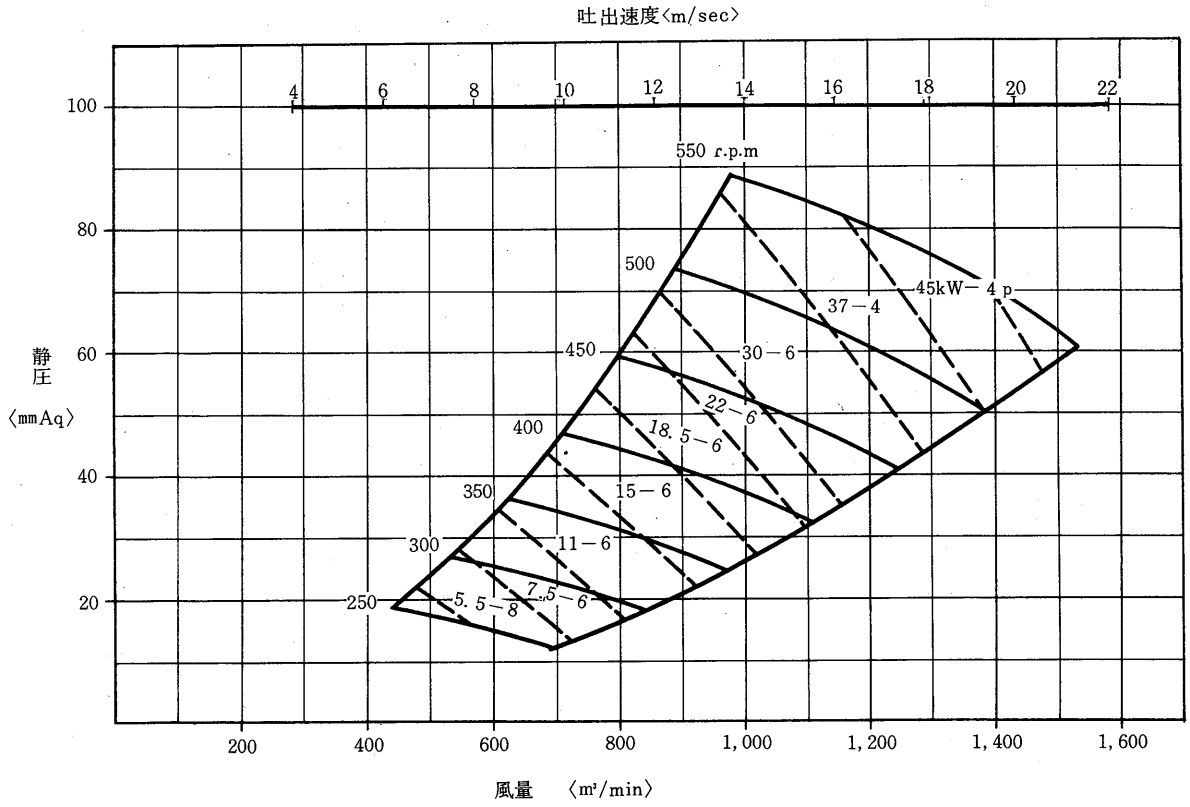


## KA340DW形〈＃6½〉

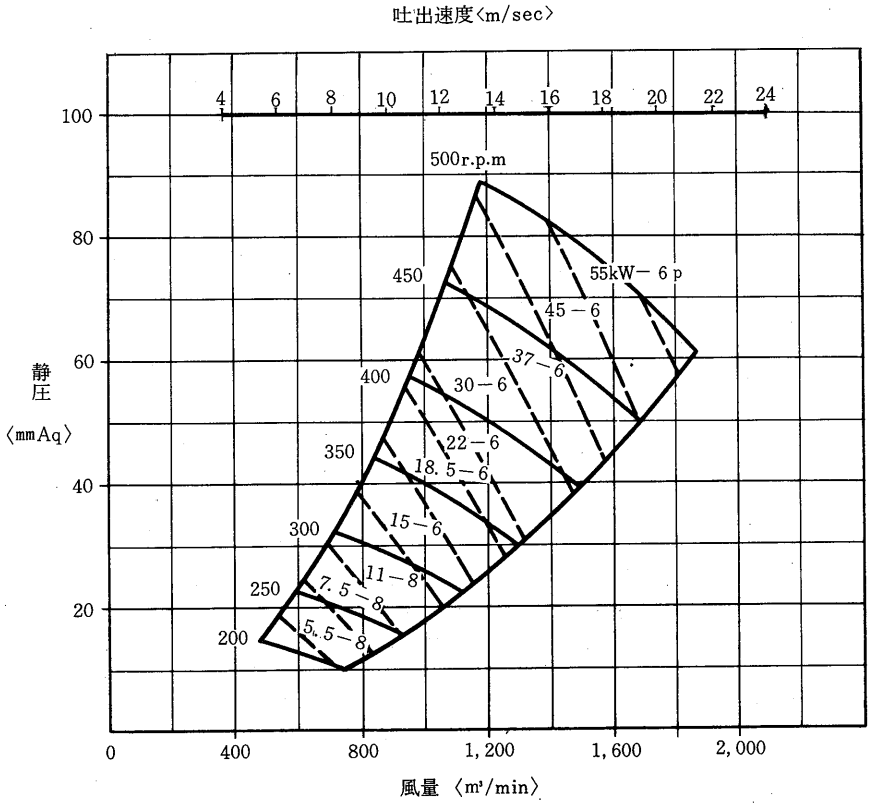

KA345DW形〈#7½〉

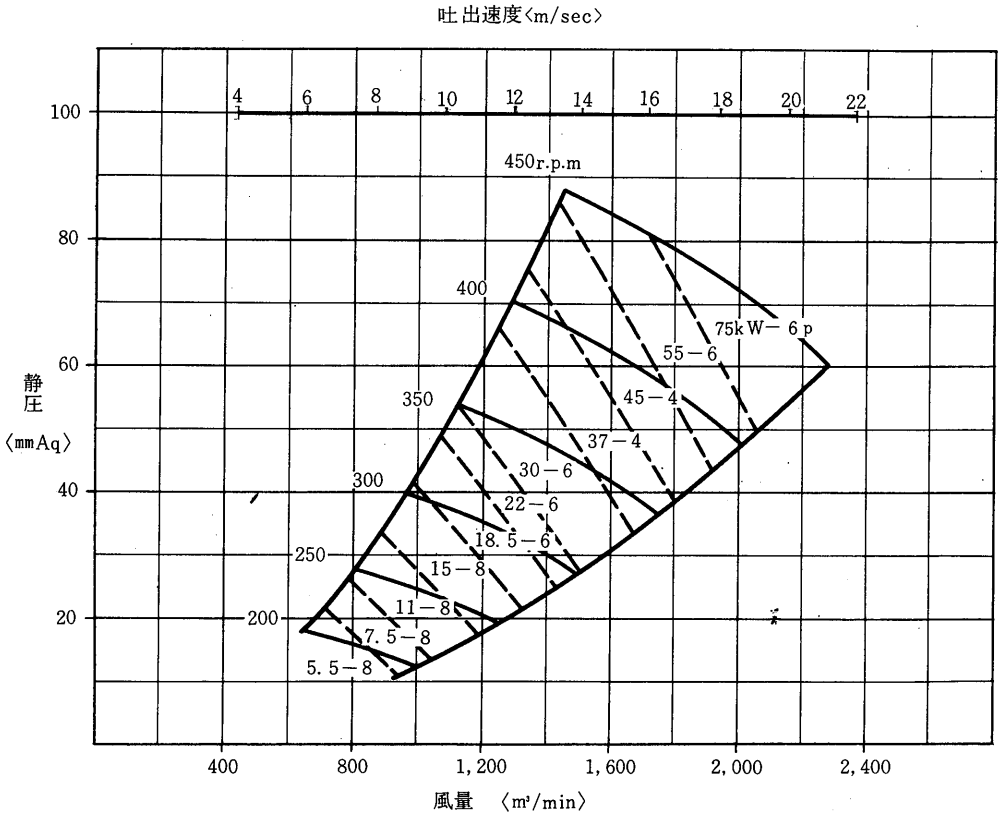


## 11.1.4 ご注文の際に

下記の項目をご連絡ください

**形　名**

**風　量**　m³/min

**風　圧**　mmAq

**電動機**　kW, P,　SB－E〈防滴形〉
　　SF－E〈全閉形〉

**周波数電源**　Hz, V

**配　置**　回転方向，吐出方向

**附属品**　ベルト，ベルトカバー　吸込口　金網　共通台床　防振台床
相フランジ〈吸込口，吐出口〉　フィルタ〈金網，グラスウール〉
ドレン抜，ベーンコントロール〈FE8027以上のみ〉
吐出ダンパ，点検窓

**特殊事項**

分割 あり，なし

第3軸受付

その他特殊事項があれば連絡してください。