第3編　パッケージエアコン〈特殊用途〉

■ の機種がこの編で紹介する特殊用途パッケージエアコンです。

機種一覧表〈パッケージエアコン全機種〉

形式				容量 / 形名	電動機容量 kW 0.6	0.75	1.1	1.2	1.5	2.2	2.7	3.0	3.75	5.5	7.5
標準	水冷式	天井埋込形		MB・GB		○		○					○		
		床置形		MG	○	○	○		○						
				PW									○	○	○
		ダクト専用形		PW											
	空冷式	天井吊形		PC-C PC-B					○	○	○		○		
		天井埋込形		PE-A						○					
		床置形		MFL・MF	○	○		○	○						
				PS-B PS-A・PF					○	○	○		○		
				PA									○	○	○
	産業空調用	床置形	水冷	GT-M									○	○	○
			空冷	GAT									○	○	○
	電算室用	床置形〈下吹出し形〉		GT-D・PC											○
	スポットエアコン	床置形		MD-F		○		○							
ヒートポンプ	水熱源式	床置形		PWH・GWH						○			○	○	○
		ダクト専用形		PWH											
	空気熱源式	天井吊形		PCH-C PCH-B					○	○	○		○		
		天井埋込形		PEH-A						○					
		床置形		MFH		○	○		○			○			
				PSH-B・A PSD-B・A・PFH					○	○	○		○		
				PAH									○	○	○
		ダクト専用形		PAH											
特殊用途	オールフレッシュ用	床置形		GT-F PW-F						○			○	○	○
		ダクト専用形		PW-F											
	寒冷地用	床置形		PAH-P									○	○	○
	異電圧用	ダクト専用形	水冷	PW-V											
		床置形		PW-V					○	○			○	○	○
			空冷	PF-V PA-V						○			○	○	○
			ヒートポンプ	PFH-V PAH-V						○			○	○	○
	高風圧用	ダクト専用形		PW-H											
	遠方操作用							○	○	○			○	○	○
	低温用	床置形		GT-L						○			○	○	○
				PW-L											
				GT-C											○
	船用	床置形		PW-AS GW-S					○	○			○	○	○
空調システムマルチセントラル	水冷式	天井埋込形		MBH		○	○		○						
		床置形		MGH		○		○	○						
				PWH・GTH						○			○	○	○

電動機容量 kW										掲載頁
11	15	18	22	30	36	44	60	72	90	
										6
○	○									
	○	○	○	○	○	○	○	○	○	
										122
○	○									
○										214
○	○		○							257
										272
○										282
	○		○	○						
										315
○	○									
	○	○	○	○						
○	○									440
	○	○	○	○	○	○	○	○	○	
○	○									497
	○	○	○	○	○	○	○	○	○	
○	○									515
○	○									
○	○									
						○	○	○	○	543
○	○	○	○	○	○	○	○	○	○	549
○										565
	○		○		○					
○										
										568
										569
○										

冷熱ハンドブックⅢ
冷凍編をご参照ください。
〈仕様のみ掲載〉

統合カタログR-6をご参照ください。
〈仕様のみ掲載〉

3.1 オールフレッシュ用パッケージエアコン〈GT-F・PW-F形〉

目次

3.1.1 仕様 …… **441**
(1) 床置形〈GT-F・PW-F形〉 …… 441
(2) 床置形〈PW-F形〉ダクト専用形 …… 442
3.1.2 外形寸法図 …… **444**
(1) 床置形〈PW-F形〉 ……GT-Fは標準GT-M形と同じ〈P217参照〉… 444
(2) 床置形〈PW-F形〉ダクト専用形 …… 445
3.1.3 電気系統図 …… **451**
(1) 床置形〈GT-F・PW-F形〉 …… 451
(2) 床置形〈PW-F形〉ダクト専用形 …… 455
3.1.4 能力線図 …… **461**
(1) 床置形〈GT-F・PW-F形〉 …… 461
(2) 床置形〈PW-F形〉ダクト専用形 …… 468

3.1.1 仕様

(1)床置形〈GT-F・PW-F形〉

項目		形名	GT-40F	GT-50F	GT-80F	GT-100F	GT-150F	PW-S20F
標準性能*1	定格冷房能力	kcal/h	7,500／8,500	13,000／14,000	19,000／20,000	25,000／28,000	39,000／42,000	51,000／56,000
	定格電源		三相 200V 50／60Hz					
	定格消費電力	kW	3.05／3.55	4.7／5.7	7.2／8.5	8／10	14／16	17.5/20.4
	運転電流	A	11／12	16／18	25／27	29／32	51／53	66.5/68.4
	運転力率	%	80／85	85／92	83／91	80／90	80／87	76/86
	始動電流	A	61.5／54.5	115／105	147／138	174／151	147／138	175/155
外装			ソフトブルーハンマートン					*6
外形寸法	高さ	mm	1,683	1,730	2,040	2,043	2,020	1,900
	幅	mm	735	1,130		1,330	1,730	1,860+427
	奥行	mm	565	565〈+25〉	650〈+25〉		812〈+25〉	665〈+25〉
	分割可能寸法	mm	—	1,195+535	1,420+620	1,423+620	1,470+550	1,315+585
圧縮機	形名		D-030	D-048	D-072	D-090	D-072	D-090×2
	形式×台数		全密閉×1				全密閉×2	
	始動方式		直入					
	電動機出力	kW	2.2	3.75	5.5	7.5	5.5×2	7.5×2
	容量制御	%	—					
	1日の冷凍能力	法定トン	1.3／1.5	2.1／2.4	3.1／3.6	3.8／4.5	3.1×2／3.6×2	3.8×2／4.5×2
	電熱器〈クランクケース〉	W	50			60	50×2	60×2
冷凍機油		ℓ	スニソ3G 1.9	スニソ3G 2.2	スニソ3G 2.75	スニソ3G 4.5	スニソ3G 2.75×2	スニソ3GS4.5×2
冷媒	種類×封入量	kg	R22×1.2	R22×3.5	R22×4.5	R 22×6.5	R22×4.5×2	R22×3.5×2
	制御方式		毛細管	Hi／Re／Liシステム〈サブクーリングコントロールバルブ〉				毛細管
凝縮器	形式×個数		二重管×1				二重管×2	
	冷却水回路数		1	2	4		4×2	
冷却器形式			クロスフィン					
送風機	形式×個数		片吸込シロッコファン×1	両吸込シロッコファン×1			両吸込シロッコファン×2	
	標準風量	m³/min	10	15	25	33	45	60
	標準機外静圧	mmAq	10					20/35
	標準電動機出力	kW	0.4		1.5		2.2	3.7
防音断熱材〈機械・送風機室〉			機械室…ウレタンフォーム 送風機室…ガラスウール					
エアフィルタ			サランハニカム織					
運転調整装置	温度調節器・圧力計		圧力計のみ付					
	操作スイッチ・表示灯		操作スイッチ…押しボタン 表示灯…運転					付
冷却水*2	32℃入口 水量	m³/h	2.0／2.3	3.4／3.7	5.0／5.4	6.2／7.2	10.1／11.0	13.2/14.6
	32℃入口 水頭損失	mAq	7.5／10.0	8.1／9.5	5.0／5.7	6.9／9.0	5.1／6.0	12.5/15
	18℃入口 水量	m³/h	0.59／0.67	1.0／1.1	1.45／1.6	1.8／2.1	2.95／3.25	3.7/4.3
	18℃入口 水頭損失	mAq	1.0／1.1	0.7／0.9	0.5／0.6	0.9／1.0	0.5／0.6	1.5/1.8
配管寸法	冷却水出入口	B〈A〉	¾B〈後〉	1B〈左右〉	1¼B〈左右〉			2B〈左右〉
	機械室ドレン管	B〈A〉	½B〈後〉	1B〈左右〉				
	冷却器ドレン管	B〈A〉	¾B〈後〉	1B〈左右〉				
保護装置	圧力開閉器 高圧側／低圧側	kg/cm²	22G/1.7Gカットアウト					22Gカットアウト※7
	溶融温度	℃	75					
	圧縮機保護		熱動温度開閉器，過電流継電器					
	送風機保護		熱動過電流継電器					
高圧ガス取締法区分			不要		届出〈運転開始20日前〉			
冷凍保安責任者の選任			不要					
製品重量		kg	150	270	360	470	660	760
型式認可			有	有	—			
掲載頁	外形寸法図	頁	217	218	219	221	222	444
	電気系統図	頁	451	452			453	454
	能力線図	頁	461	464	467	470	473	476

取付可能部品	加熱器〈蒸気・温水〉，加湿器〈蒸気式・ベーパーパン式〉，湿度調節器，圧力開閉器〈冷却水圧〉，進相コンデンサ，静風圧部品

注
- *1. 標準能力は吸込空気温度32℃DB，27.5℃WB，冷却水温度入口24℃，出口35℃で運転した場合の値を示す。
- *2. この冷却水温度・水量での能力は能力線図より算出してください。
- *3. 外形寸法は後面吸込ダクト上面吸出ダクトを示します。
- *4. 機種により多少異なりますが，標準風量での運転可能範囲は20℃CDB～43℃CDBです。詳細は性能表を参照ください。
- *5. PW-S20Fは三方自動給水弁標準取付です。標準条件時凝縮圧力15.5kg/cm位に三方弁を設定してください。
- *6. アクリル鋼板パールホワイト〈前面〉鋼板メラミン塗装オリーブグレー〈側面〉です。
- *7. PW-S20Fは高圧開閉器。

建設省仕様については別途ご相談下さい

(2)床置形〈PW-F形〉ダクト専用形

項目		形名	PW-L20C-F	PW-25C-F	PW-30C-F	PW-40C-F
標準性能*1	定格冷房能力	kcal/h	54,000/60,000	67,500/75,000	81,000/90,000	108,000/120,000
	定格電源		三相200V 50/60Hz			
	定格消費電力	kW	17.1/21.1	20.2/24.4	25.9/31.9	33.5/39.5
	運転電流	A	60.9/70.0	72.9/79.1	92.3/106	117/130
	運転力率	%	81/87	80/89	81/87	83/88
	始動電流	A	195/175	150/140	200/180	496/452
外装〈マンセル記号〉			5Y7/2			
外形寸法	高さ	mm	1,880			
	幅	mm	1,520	1,720	1,920	2,020
	奥行	mm	1,050	1,250		1,350
	分割可能寸法	mm				
圧縮機	形名		D-030	D-072	D-090	MX-8S
	形式×台数		全密閉×2	全密閉×3		半密閉×1
	始動方式		直入順次始動			直入始動
	電動機出力	kW	7.5×2	6×3	7.5×3	28/30
	容量制御	%	100-50-0	100-67-0		100-50-0
	1日の冷凍能力	法定トン	3.8×2/4.5×2	3.1×3/6.3×3	3.8×3/4.5×3	13.9/16.8
	電熱器〈クランクケース〉	W	72×2	62×3	72×3	200
冷凍機油		ℓ	スニソ3GS 3.5×2	スニソ3GS 3.5×3	スニソ3GS 3.5×3	スニソ4GS 7.0
冷媒	種類×封入量	kg	R22×4.2×2	R22×3.5×3	R22×4.2×3	R22×18
	制御方式		温度式自動膨張弁			
凝縮器	形式×個数		シェルアンドチューブ×2	シェルアンドチューブ×3		シェルアンドチューブ×1
	冷却水回路数		2パス			
冷却器形式			プレートフィンコイル			
送風機	形式×個数		シロッコファン×1			
	標準風量	m³/min	75	95	115	150
	標準機外静圧	mmAq	25			30
	標準電動機出力	kW	1.5		2.2	3.7
防音断熱材〈機械・送風機室〉			グラスウール			
エアフィルタ			サランハニカム織			
運転調整装置	温度調節器・圧力計		外気補償サーモ付属・圧力計付属			
	操作スイッチ・表示灯		ロータリー式 電源〈緑〉 異常〈赤〉			
冷却水*2 32℃入口	水量	m³/h	13.5/15	17/19	20.5/22.5	27/30
	水頭損失	mAq	1.6/2.0	2.7/3.3	4.3/5.1	3.6/4.2
配管寸法	冷却水出入口	B〈A〉	2〈50〉	2½〈65〉	2½〈65〉	3〈80〉
	機械室ドレン管	B〈A〉	1¼〈32〉			
	送風機室ドレン管	B〈A〉	1¼〈32〉			
保護装置	圧力開閉器高圧側/低圧側	kg/cm²	22kg/cm²〈手動復帰〉2.0kg/cm²〈自動復帰〉			
	溶栓口径〈溶融温度〉	mm〈℃〉	φ7.2〈75〉			
	圧縮機保護		熱動温度開閉器・過電流継電器			過電流継電器
	送風機保護		熱動過電流継電器			
高圧ガス取締法区分			届出〈運転開始20前〉			
冷凍保安責任者の選任			不要			
製品重量		kg	685	840	935	1,350
型式認可		kg	—			
掲載頁	外形寸法図	頁	445		446	447
	電気系統図	頁	455	456		457
	能力線図	頁	478	480	482	484
取付可能機器			加熱器〈蒸気・温水・電気〉，加湿器〈蒸気・水・ペーパーパン・ウェットマスター〉，進相コンデンサ			

注 *1.標準能力はJIS規格〈吸込空気温度32℃DB，27℃WB，冷却水温度入口24℃，出口35℃〉に準じて運転した場合を示します。

*2.この冷却水温度・水量における能力は能力線図より算出してください。

*3.油圧開閉器・巻線保護サーモはPW-120Fにのみ付属します。

建設省仕様については別途ご相談下さい

PW-50C-F	PW-60B-F	PW-80B-F	PW-100-F	PW-120-F
135,000/150,000	162,000/180,000	216,000/240,000	275,000/300,000	325,000/360,000
三相 200V 50/60Hz				
41.0/48.5	43.9/52.0	60.1/71.8	74.9/86.2	92.8/108
141/159	157/171	210/234	254/286	315/346
84/88	80/88	83/88	85/87	85/90
501/454	454/409	583/542	599/566	728/630
5Y7/2	シェルホワイト〈5YR8/0.5〉セルリアンブルー〈10B5/8〉のツートンカラー			
1,880	1,860		1,860	
2,220	2,792		3,610	3,960
1,350	1,502		1,545	1,565
—				
MX-8L	MX-6S×2	MX-8S×2	MX-8L×2	MZ-12L
半密閉×1	半密閉×2		半密閉×2	半密閉×1
直入	直入〈順次〉			人-Δ
28/30	20.5×2/22×2	28×2/30×2	34×2/36×2	84/90
100-50-0	100, 50, 0		100, 75, 50, 25, 0	100, 67, 50, 33, 0
16.2/19.6	10.4×2/12.6×2	13.9×2/16.8×2	16.2×2/19.6×2	44/53.1
200	200×2			400
スニソ4GS7.0	スニソ4GS7.0×2			スニソ4GS28
R22×23	R22×20×2	R22×25×2	R22×30×2	R22×70
温度式自動膨張弁				
シェルアンドチューブ式×1	シェルアンドチューブ式×2			シェルアンドチューブ式×1
2				
プレートフィン式				
シロッコファン×1			シロッコファン×2	
190	225	300	375	450
30				
3.7	5.5	7.5	11	
グラスウール				
サランハニカム織				
外気補償サーモ・圧力計付属	圧力計のみ付			
ロータリー式, 電源〈緑〉, 異常〈赤〉				
33.8/37.5	40.5/45	54/60	67.5/75	81.5/90
4.0/4.7	3.1/3.7		4.0/4.8	3.5/4.1
3〈80〉		4〈100〉		
1¼〈32〉	¾〈20〉×3		1〈25〉×4	1〈25〉×3
1¼〈32〉	—			
22〈手動復帰〉 2.0〈自動復帰〉	20G〈手動復帰〉/3.2G〈自動復帰〉カットアウト			
φ7.2〈75〉				
熱動過電流継電器	過電流継電器125%カットアウト〈油圧開閉器, 巻線保護サーモ*3〉			
熱動過電流継電器	過電流継電器 125%カットアウト			
届出〈運転開始20日前〉	許可申請			
不要				
1,550	2,500	2,800	3,680	3,830
—				
447	448	449		450
457	458		459	460
486	488	490	492	494

加熱器〈蒸気・温水・電気〉, 加湿器〈蒸気・水・ペーパーパン・ウェットマスター〉, 進相コンデンサ

PW-S20F

3.1.2 外形寸法図

(1)床置形〈GT-F・GW-F形〉

GT-40F～150F形までは第1編　1.3産業空調用　(1)水冷式〈GT-M形〉の項と同じ

PW-S20F形〈前吸込グリル・吹出ダクトタイプ〉　〈P217を参照〉

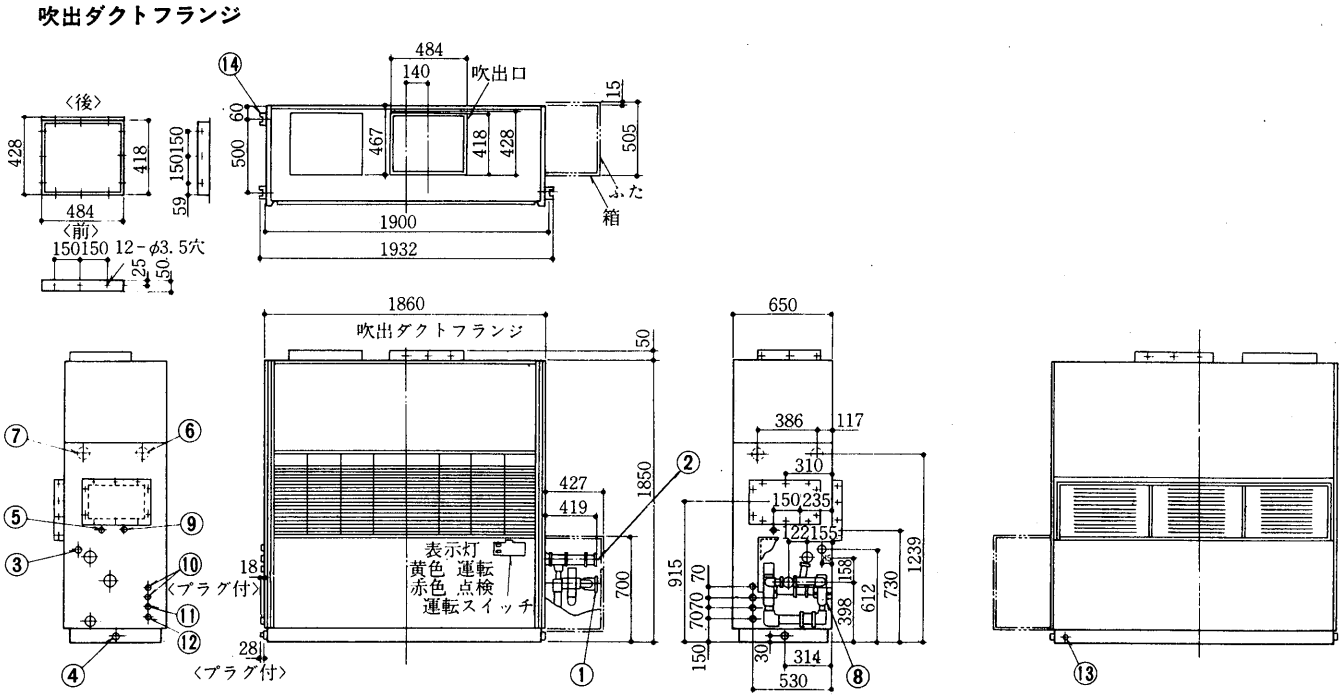

PW-S20F形〈後吸込ダクト・吹出ダクトタイプ〉

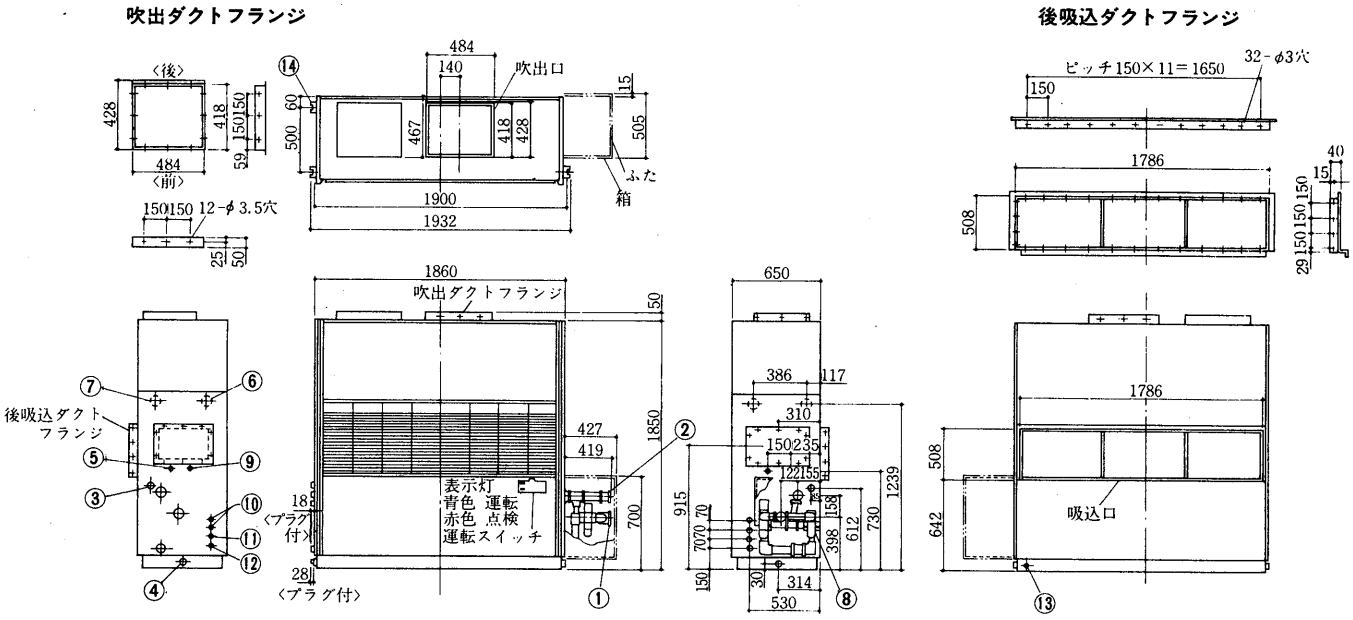

冷却水入口	2B ……①	三方給水弁	1¼B …⑧
冷却水出口	2B ……②	電源穴〈ベーパーパン〉	φ27 ……⑨
冷却器ドレン	1B ……③	電源穴〈別売部品制御回路〉	……⑩
機械室ドレン	1B ……④	電源穴	φ37 ……⑪
加湿器〈ベーパーパン〉〈蒸気〉	½B ……⑤	電源穴〈装置〉	φ52 ……⑫
		アース端子	M6ねじ …⑬
加熱器〈温水出口〉〈蒸気出口〉	1½B …⑥	基礎ボルト 4-U切欠	φ15 ……⑭
加熱器〈温水入口〉〈蒸気入口〉	1½B …⑦		

(2)床置形〈PW-C-F形〉ダクト専用形

PW-L20C-F形

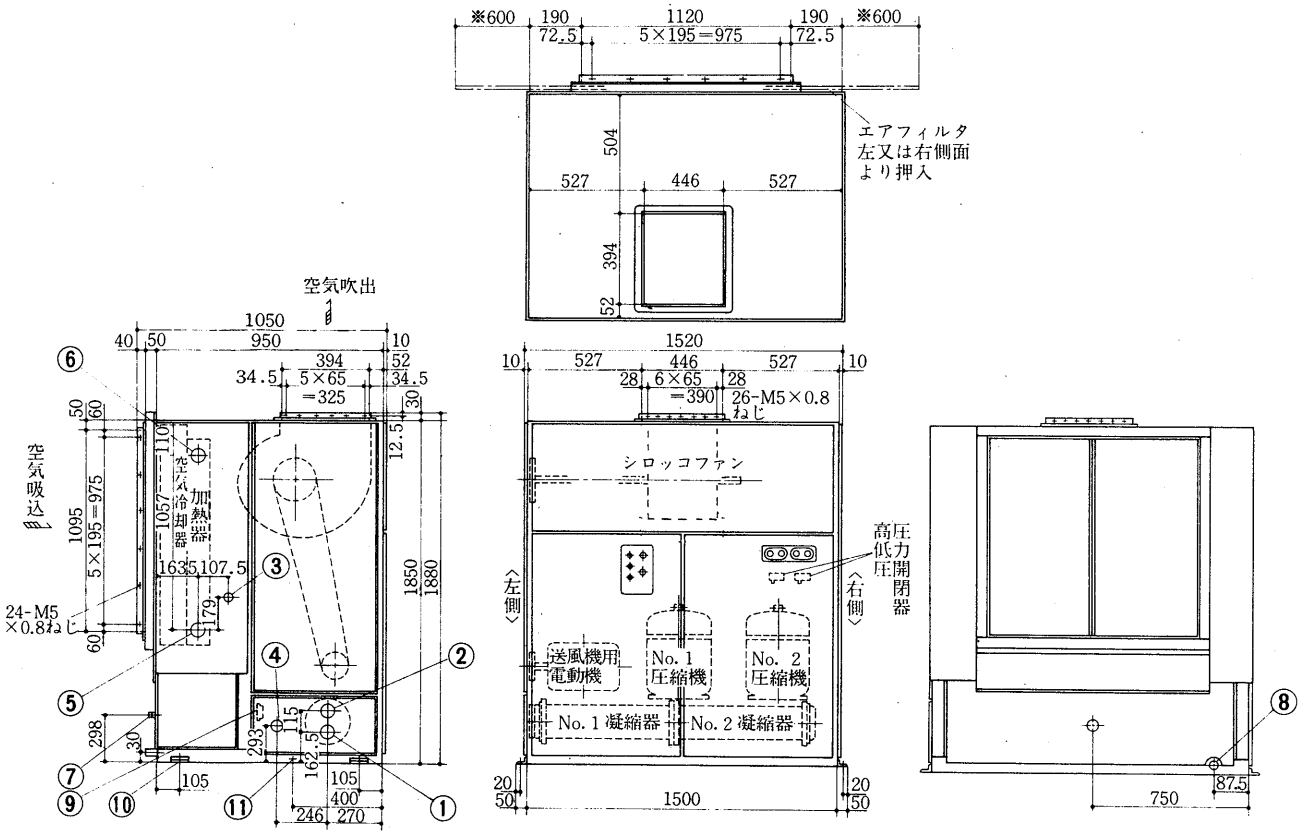

PW-25C-F形

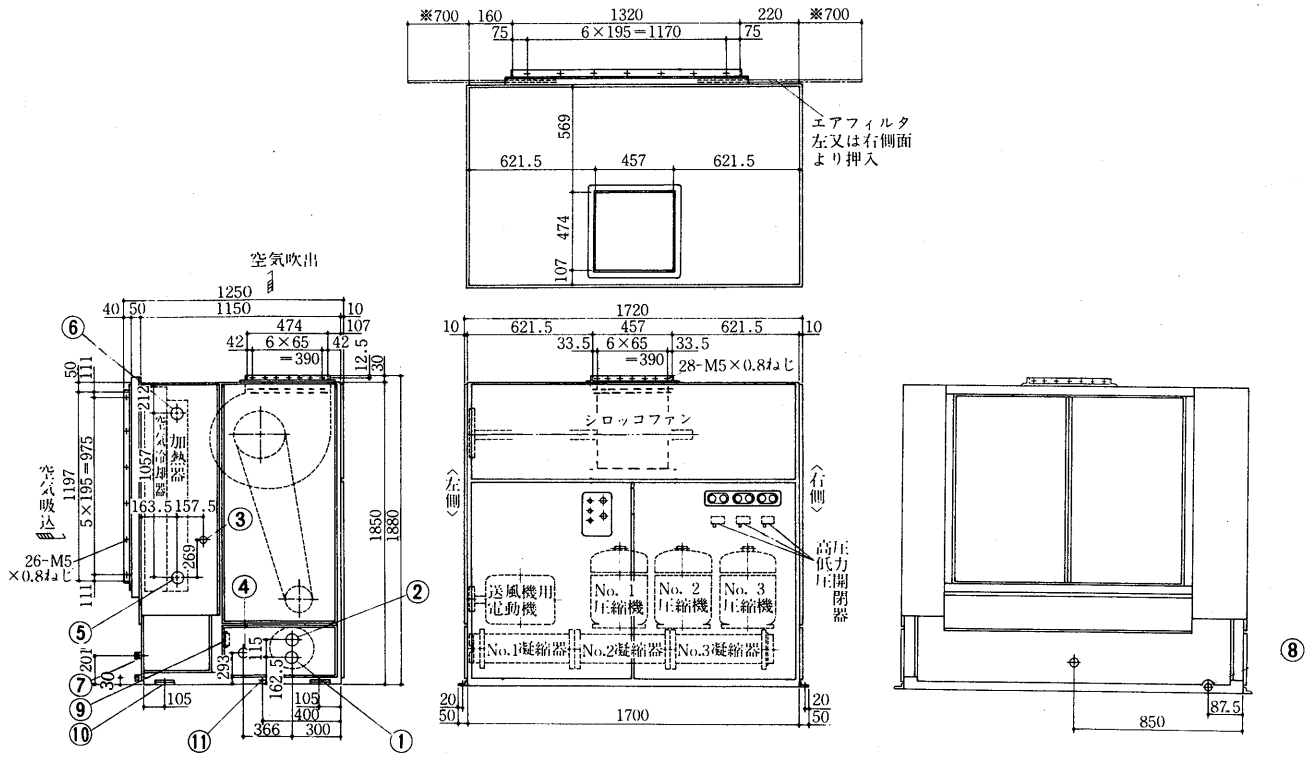

PW-30C-F形

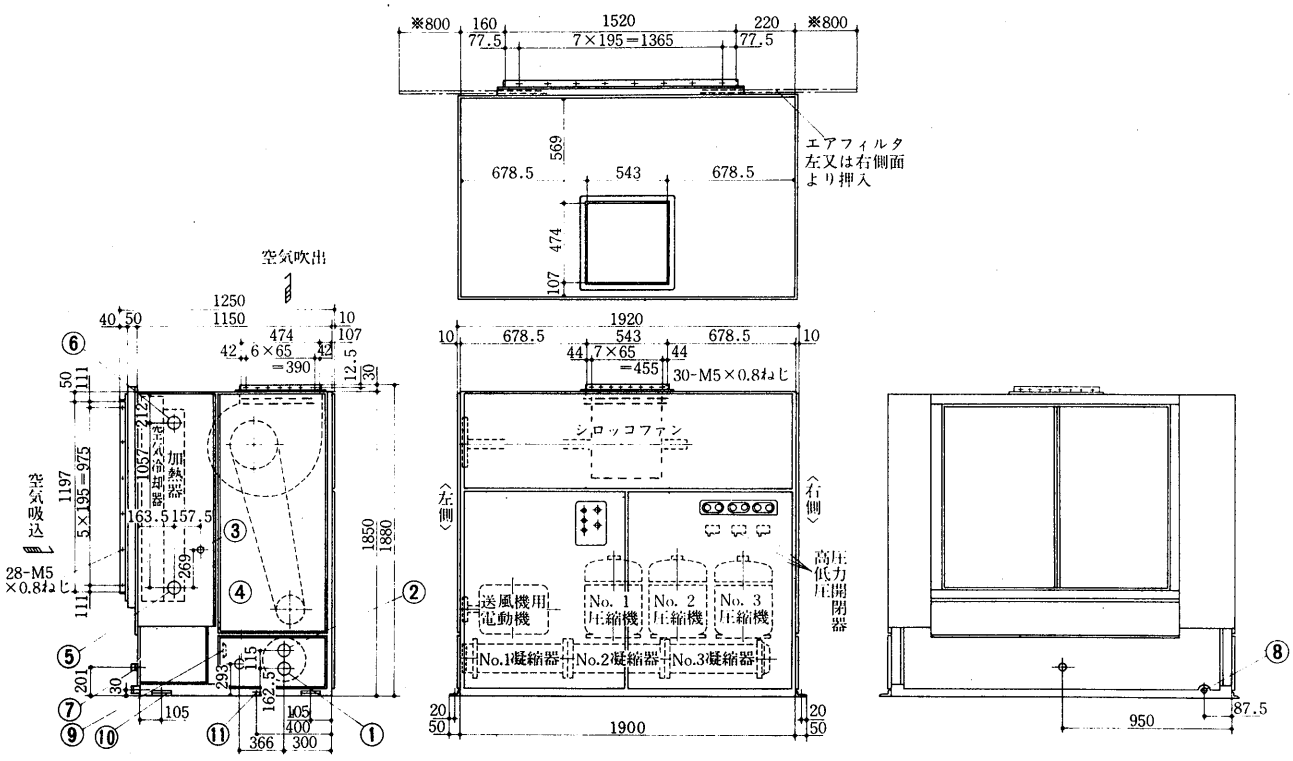

PW-L20C-F

冷却水入口	PT2めねじ……①
冷却水出口	PT2めねじ……②
加湿器	PT1めねじ……③
電源穴	φ62 ……④
加熱器〈温水入口〉〈蒸気出口〉	PT2めねじ……⑤
加熱器〈温水入口〉〈蒸気出口〉	PT2めねじ……⑥
冷却室ドレン	PT1¼おねじ…⑦
機械室ドレン	PT1¼めねじ…⑧
端子台	TE-K60 ……⑨
基礎ボルト用穴	M6 4-φ20 ……⑩
アース用端子〈左側面〉	M5×0.8ねじ…⑪

PW-25C-F

冷却水入口	PT2½めねじ…①
冷却水出口	PT2½めねじ…②
加湿器	PT1めねじ… ③
電源穴	φ62 ……④
加熱器〈温水入口 蒸気出口〉	PT2½めねじ…⑤
加熱器〈温水出口 蒸気入口〉	PT2½めねじ…⑥
冷却室ドレン	PT1¼めねじ…⑦
機械室ドレン	PT1¼めねじ…⑧
端子台	TE-K60 ……⑨
基礎ボルト用穴	M16 4-φ20……⑩
アース用端子〈左側面〉	M5×0.8ねじ…⑪

PW-30C-F

冷却水入口	PT2½めねじ…①
冷却水出口	PT2½めねじ…②
加湿器	PT1めねじ……③
電源穴	φ62 ……④
加熱器〈温水入口 蒸気出口〉	PT2½めねじ…⑤
加熱器〈温水出口 蒸気入口〉	PT2½めねじ…⑥
冷却室ドレン	PT1¼めねじ…⑦
機械室ドレン	PT1¼めねじ…⑧
端子台	TE-K60 ……⑨
基礎ボルト用穴	M16 4-φ20……⑩
アース用端子〈左側面〉	M5×0.8ねじ…⑪

注1. エアフィルタ抜出用スペース「※印」の寸法をユニットの左側面又は右側面に必ず確保して下さい。
2. 凝縮器の冷却水用，加湿器用，加熱用の配管接続方向はユニット左側面が標準ですが，工場にて右側面接続に変更も可能です。
3. 加熱器及び加湿器は標準外取付器です。

PW-40C-F形

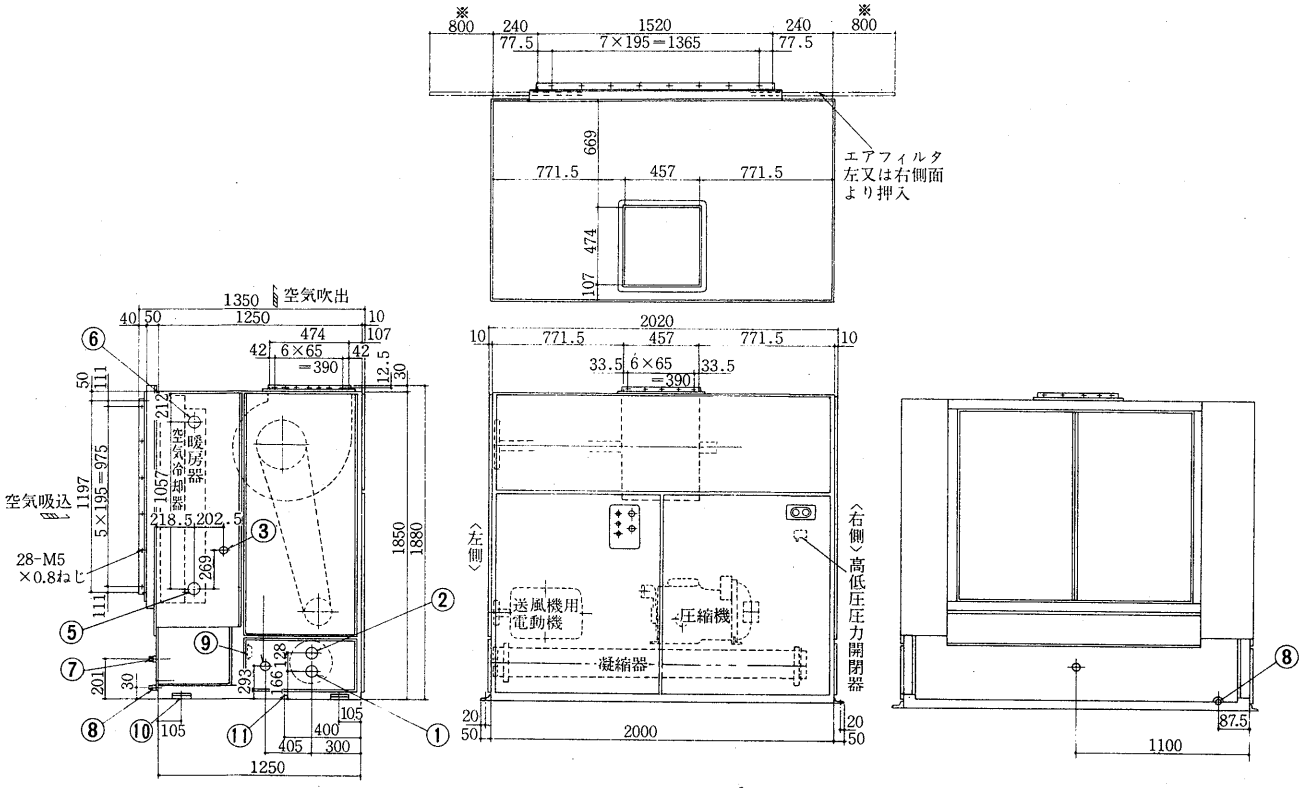

PW-50C-F形

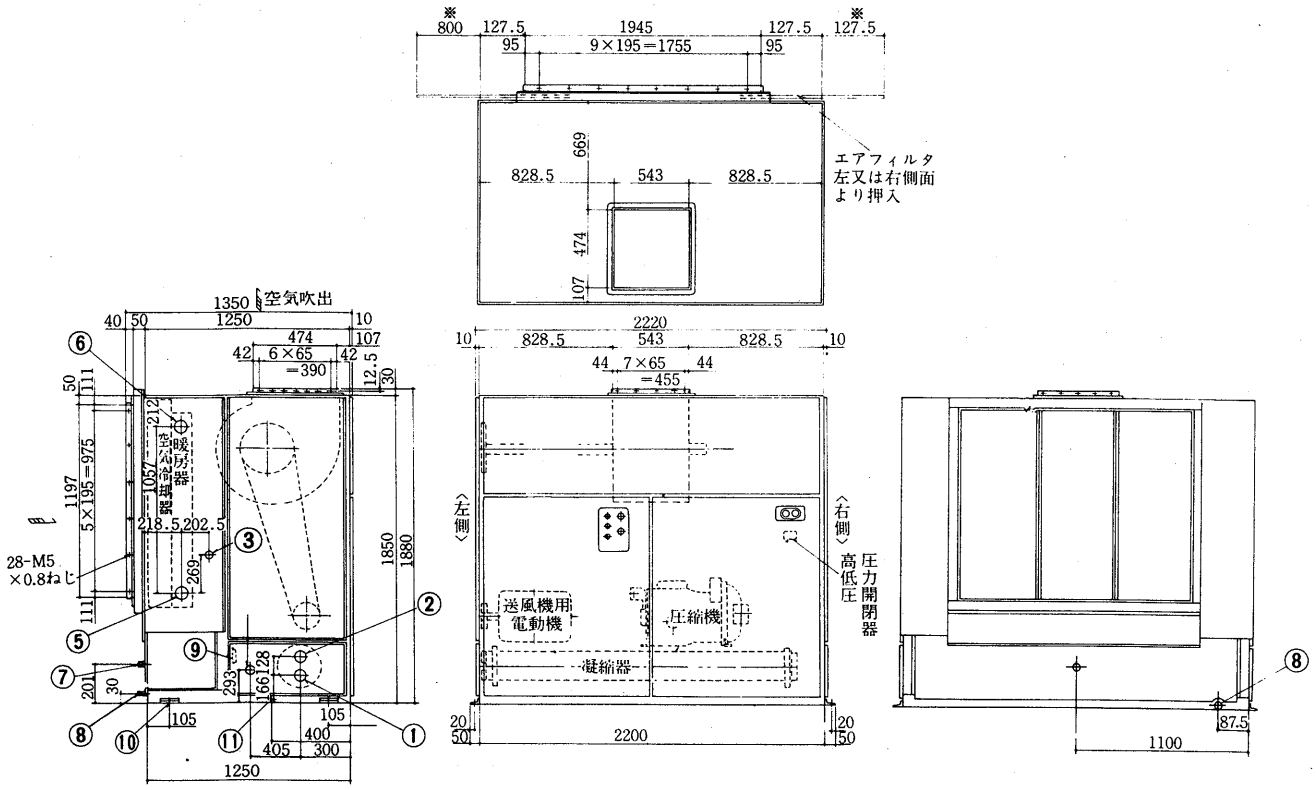

オールフレッシュ用

PW-60B-F形

サービススペース

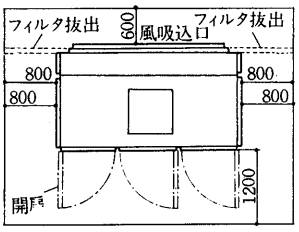

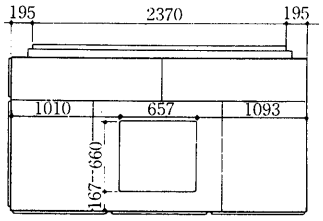

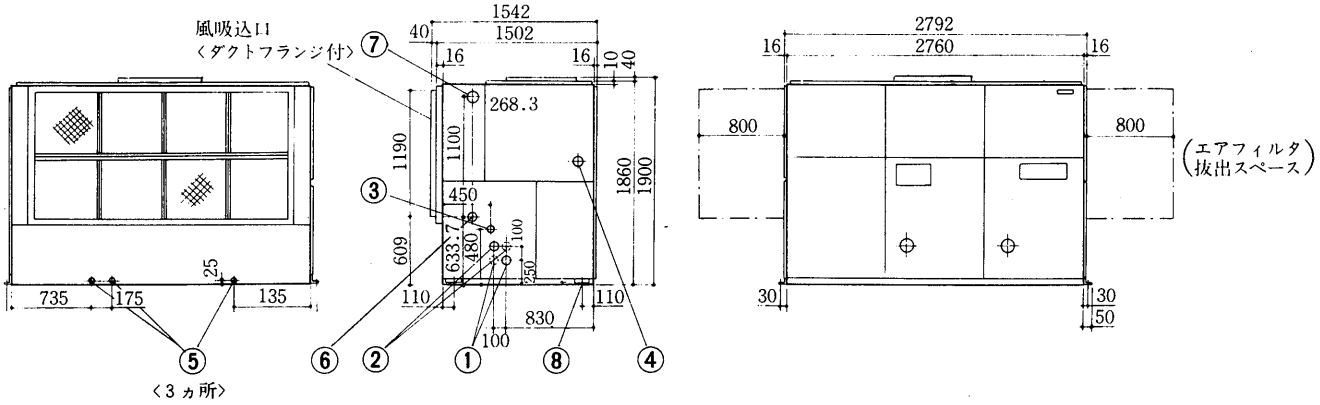

PW-40C-F形

冷却水入口	PT3めねじ……①
冷却水出口	PT3めねじ……②
加湿器	PT1めねじ……③
電源穴	φ90……④
加熱器〈温水入口 蒸気出口〉	PT2½めねじ…⑤
加熱器〈温水出口 蒸気入口〉	PT2½めねじ…⑥
冷却室ドレン	PT1¼おねじ…⑦
機械室ドレン	PT1¼めねじ…⑧
端子台	TE-K100 ……⑨
基礎ボルト用穴	M16 4-φ20……⑩
アース用端子〈左側面〉	M5×0.8ねじ…⑪

PW-50C-F形

冷却水入口	PT3めねじ……①
冷却水出口	PT3めねじ……②
加湿器	PT1めねじ……③
電源穴	φ90……④
加熱器〈温水入口 蒸気出口〉	PT2½めねじ…⑤
加熱器〈温水出口 蒸気入口〉	PT2½めねじ…⑥
冷却室ドレン	PT1¼おねじ…⑦
機械室ドレン	PT1¼めねじ…⑧
端子台	TE-K200 ……⑨
基礎ボルト用穴	M16 4-φ20……⑩
アース用端子〈左側面〉	M5×0.8ねじ…⑪

PW-60B-F形

冷却水入口	3B〈80A〉……①
冷却水出口	3B〈80A〉……②
加湿器入口	1B〈25A〉……③
電線穴	φ90……④
ドレン出口	¾B〈20A〉×3…⑤
加熱器〈蒸気出口 温水入口〉	3B〈80A〉……⑥
加熱器〈蒸気入口 温水出口〉	3B〈80A〉……⑦
基礎ボルト用穴	4-M16……⑧

注1. フィルタ抜出用スペースを必ず右側面または左側面に確保してください。
2. 水配管接続方向は左側が標準ですが，右側にも変更できます。〈破線は右側配管を示す。〉
3. ドレンは3カ所とも配管してください。

フランジ

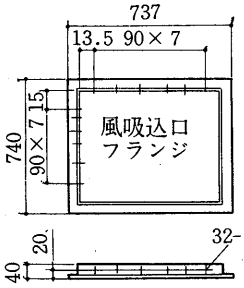

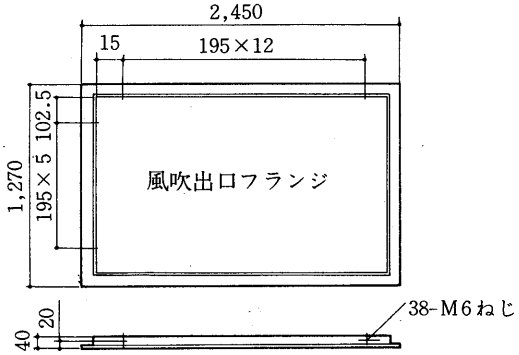

PW-80B-F形

サービススペース

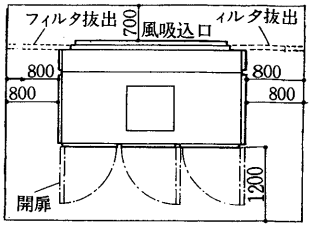

※扉は閉じた状態で取外し可能です。

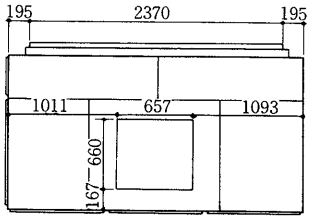

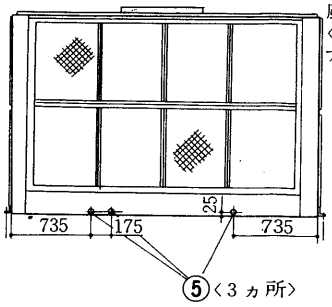

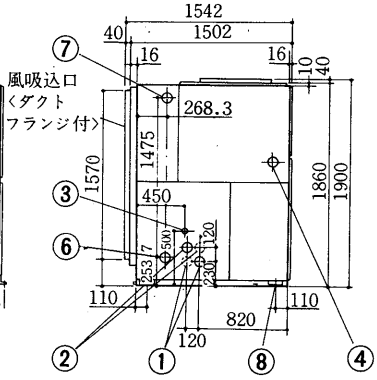

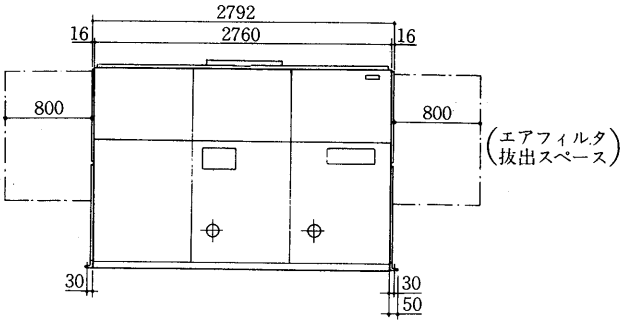

PW-100-F形

サービススペース

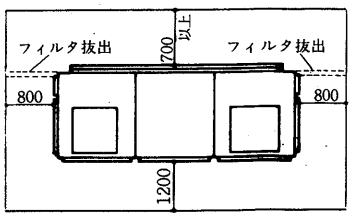

注. 据付時上記スペースを確保してください。

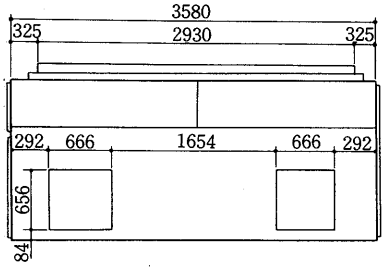

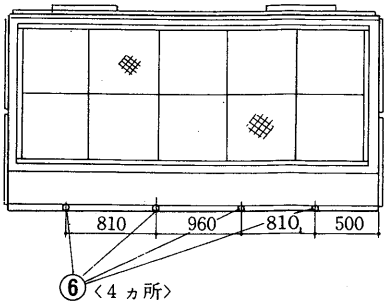

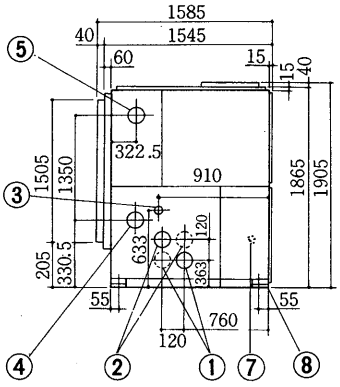

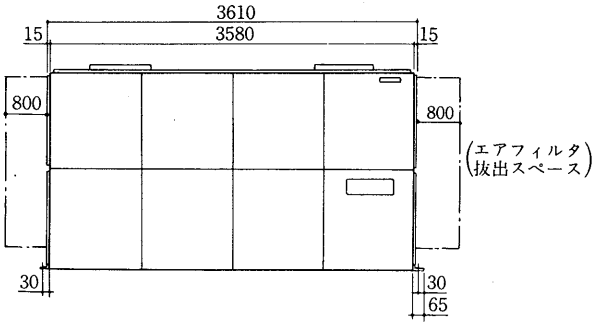

オールフレッシュ用

PW-120-F

サービススペース

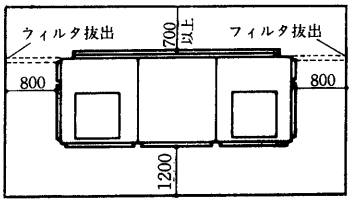

注. 据付時上記スペースを確保してください。

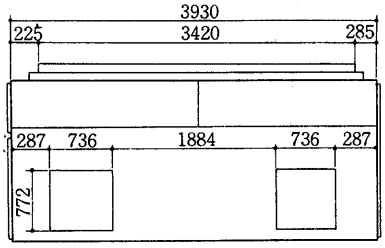

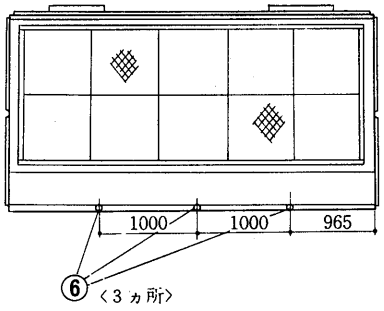

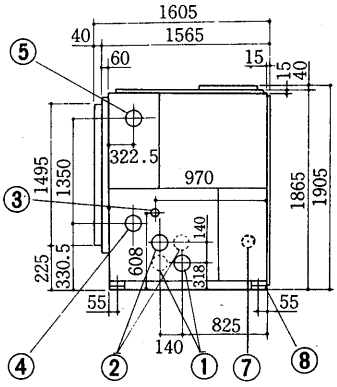

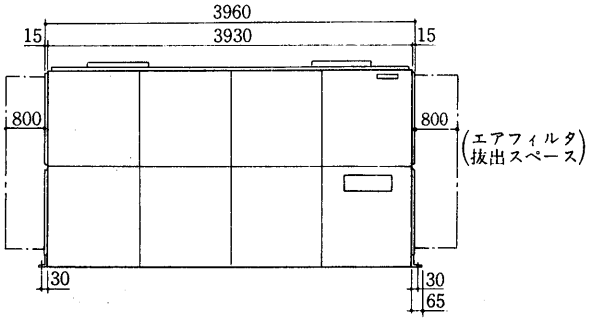

PW-80B-F形

冷却水入口	4B〈100A〉	①
冷却水出口	4B〈100A〉	②
加湿器入口	1B〈25A〉	③
電線穴	φ90	④
ドレン出口	¾B〈20A〉×3	⑤
加熱器〈蒸気出口 温水入口〉	3B〈80A〉	⑥
加熱器〈蒸気入口 温水出口〉	3B〈80A〉	⑦
基礎ボルト用穴	4-M16	⑧

PW-100-F形

冷却水入口	4B〈100A〉	①
冷却水出口	4B〈100A〉	②
加湿器入口	1B〈25A〉	③
加熱器〈温水入口 蒸気出口〉	4B〈100A〉	④
加熱器〈温水出口 蒸気入口〉	4B〈100A〉	⑤
機械室ドレン	1B〈25A〉×4	⑥
電線穴	φ96	⑦
基礎ボルト	4-M20	⑧

PW-120-F形

冷却水入口	4B〈100A〉	①
冷却水出口	4B〈100A〉	②
加湿器入口	1B〈25A〉	③
加熱器〈温水入口 蒸気出口〉	4B〈100A〉	④
加熱器〈温水出口 蒸気入口〉	4B〈100A〉	⑤
機械室ドレン	1B〈25A〉×3	⑥
電線穴	φ96	⑦
基礎ボルト	4-M20	⑧

注1. フィルタ抜出用スペースを必ず右側面または左側面に確保してください。
2. 水配管接続方向は左側が標準ですが，右側にも変更できます。〈破線は右側配管を示す。〉
3. ドレンはそれぞれ配管してください。

フランジ

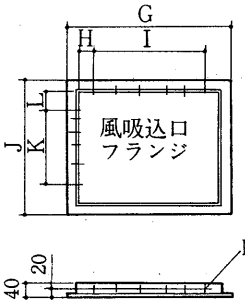

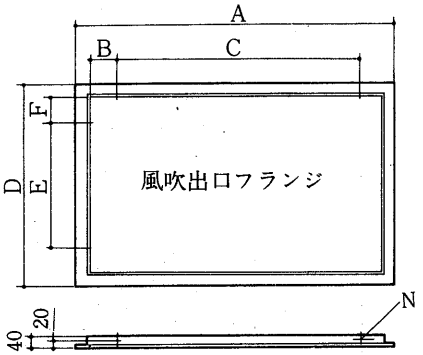

変化寸法表

形名＼項目	A	B	C	D	E	F	G	H	I	J	K	L	M	N
PW-80B-F	2,450	15	195×12	1,650	195×7	102.5	737	13.5	90×7	740	90×7	15	32-M6ねじ	38-M6ねじ
PW-100-F	3,000	60	200×14	1,540	200×7	47.5	736	58	90×6	736	90×6	58	28-M6ねじ	46-M6ねじ
PW-120-F	3,500	10	200×17	1,540	200×7	47.5	806	48	90×7	856	90×8	26	34-M6ねじ	52-M6ねじ

3.1.3 電気系統図

(1)床置形〈GT-F・PW-F形〉

GT-40F形

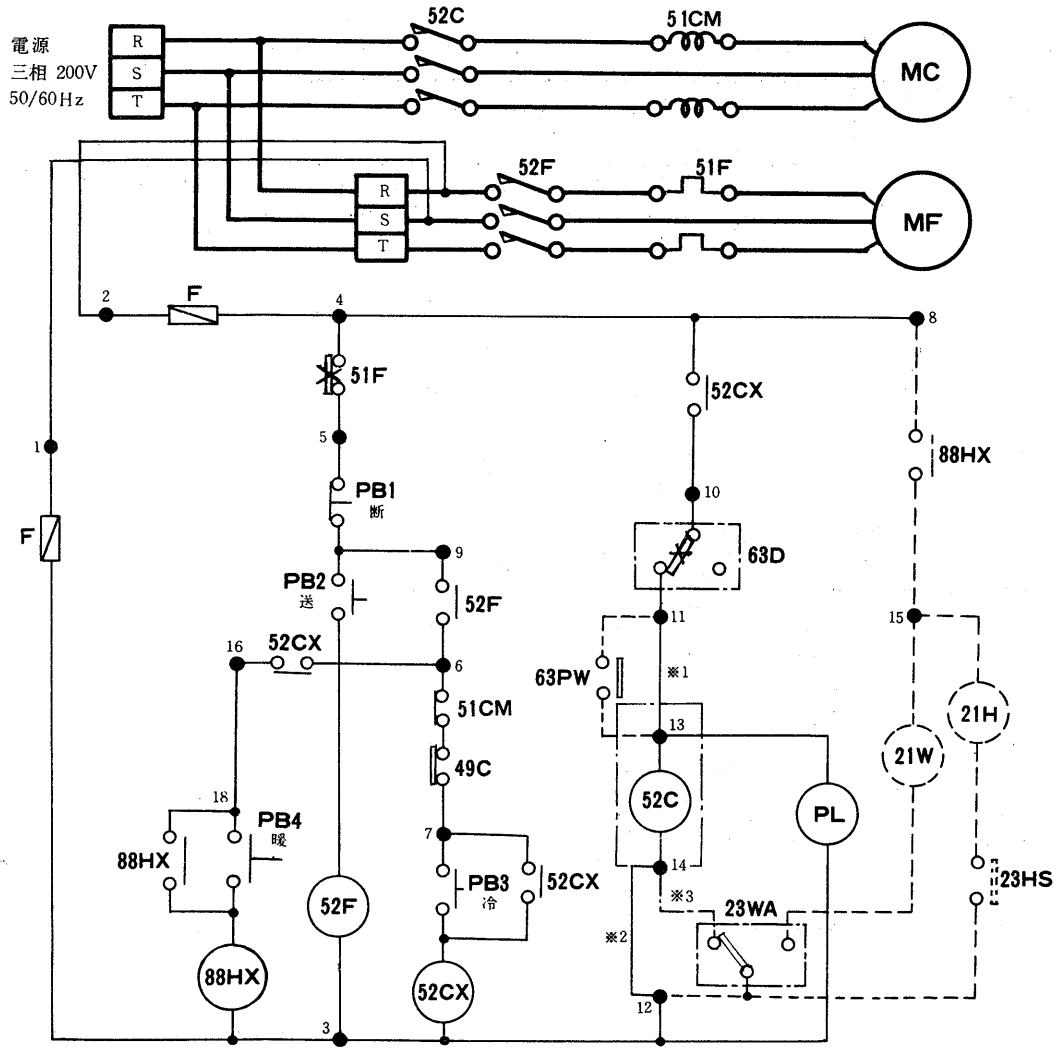

図1〈※3〉
26Dを取付ける場合

記号説明

記号欄の《 》は現地手配部品〈 〉は別売部品

記号	名称	記号	名称	記号	名称
MC	圧縮機用電動機	F	ヒューズ	〈63PW〉	圧力開閉器〈冷却水圧〉
MF	送風機用電動機	PB1～4	押し釦スイッチ	《23WA》	温度調節器〈自動発停〉
52C	電磁接触器〈圧縮機〉	PL	表示灯〈運転〉	《23HS》	湿度調節器
52F	電磁接触器〈送風機〉	52CX	補助継電器〈高低圧〉	《21H》	電磁弁〈加湿制御〉
51CM	過電流継電器〈圧縮機〉	63D	圧力開閉器〈高低圧〉	《21W》	電磁弁〈暖房〉
51F	熱動過電流継電器〈送風機〉	49C	熱動温度開閉器〈圧縮機〉	〈26D〉	温度開閉器〈霜取〉

注 1. ※1は63PW, ※2は23WAを取付時に取り外すこと。
2. ※3--- は霜取温調を取付けるとき図1のようになります。

- PB2〈送風〉→52F ON〈自己保持回路形成〉送風開始
- PB3〈冷房〉→52CX ON〈自己保持回路形成〉冷房開始, PL ON
- PB1〈断〉→送風, 冷房停止
- PB2〈送風〉ONにて送風機電動機が過負荷の場合
  51F OFF→送風停止→51F手動復帰→PB2〈送風〉ON→送風再開
- PB3〈冷房〉ONにて各種保護装置作動の場合
  51CM. 49C OFF→52CX OFF→52C OFF, PL—OFF→冷房停止
- PB3〈冷房〉ON→冷房再開
- 63D OFF→52C OFF, PL—OFF→冷房停止
- 63D手動復帰→冷房再開 〈但し低圧開閉器は自動復帰〉
- PB3〈冷房〉ONにて停電の場合
  停電終了時 再始動せず, 再始動には初始動と同様の操作を必要とする。

GT-50·80·100F形

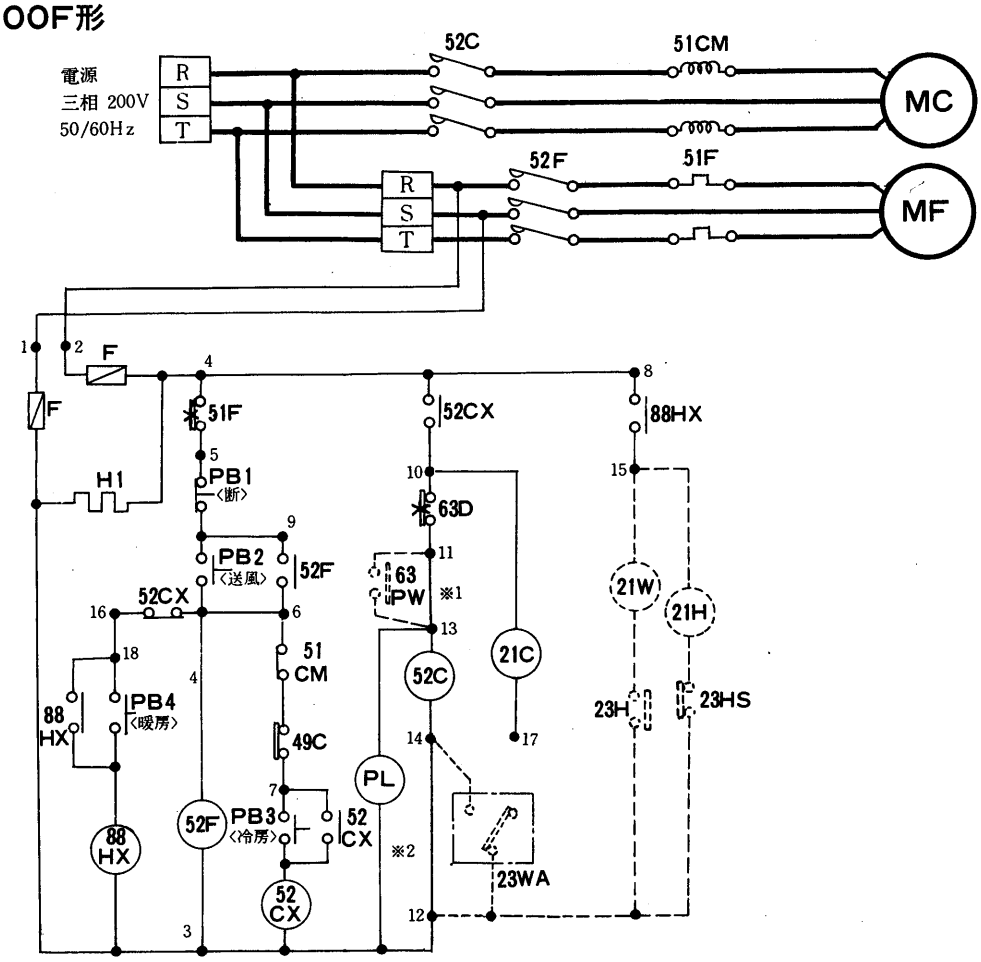

記号説明

記号欄の《　》は現地手配部品　〈　〉は別売部品

記　号	各　　称	記　号	名　　称	記　号	名　　称
MC	圧縮機用電動機	52CX	補助継電器〈冷房〉	《23H》	温度調節器〈暖房〉
MF	送風機用電動機	PB1～4	押し釦スイッチ	〈63PW〉	圧力開閉器〈冷却水圧〉
52C	電磁接触器〈圧縮機〉	PL	表示灯〈冷房運転〉	《23WA》	湿度調節器〈自動発停〉
52F	電磁接触器〈送風機〉	F	ヒューズ	《21H》	電磁弁〈加湿制御〉
51CM	過電流継電器〈圧縮機〉	H1	電熱器〈クランクケース〉	《23HS》	温度調節器
51F	熱動過電流継電器〈送風機〉	●1～18	18点端子盤		
49C	熱動温度開閉器〈圧縮機〉	《21W》	電磁弁〈暖房〉		
63D	圧力開閉器〈高低圧〉	21C	電磁弁		

注1.※1は63PW，を取付けるときは取外すこと。23WAを取付けるときは※2を取外すこと

- ●PB2〈送風〉→52F　ON〈自己保持回路形成〉送風開始
- ●PB3〈冷房〉→52CX　ON〈自己保持回路形成〉冷房開始，PL　ON
- ●PB1〈断〉→送風，冷房停止
- ●PB2〈送風〉ONにて送風機電動機が過負荷の場合
  51F　OFF→送風停止→51F 手動復帰→PB2〈送風〉ON→送風再開
- ●PB3〈冷房〉ONにて各種保護装置作動の場合
  51CM，49C　OFF→52CX　OFF→52C　OFF，PL-OFF→冷房停止
- ●PB3〈冷房〉ON→冷房再開
- ●63D　OFF→52C　OFF，PL-OFF→冷房停止
- ●63D　手動復帰→冷房再開　〈但し低圧開閉器は自動復帰〉
- ●PB3〈冷房〉ONにて停電の場合
  停電終了時　再始動せず，再始動には初始動と同様の操作を必要とする

GT-150F形

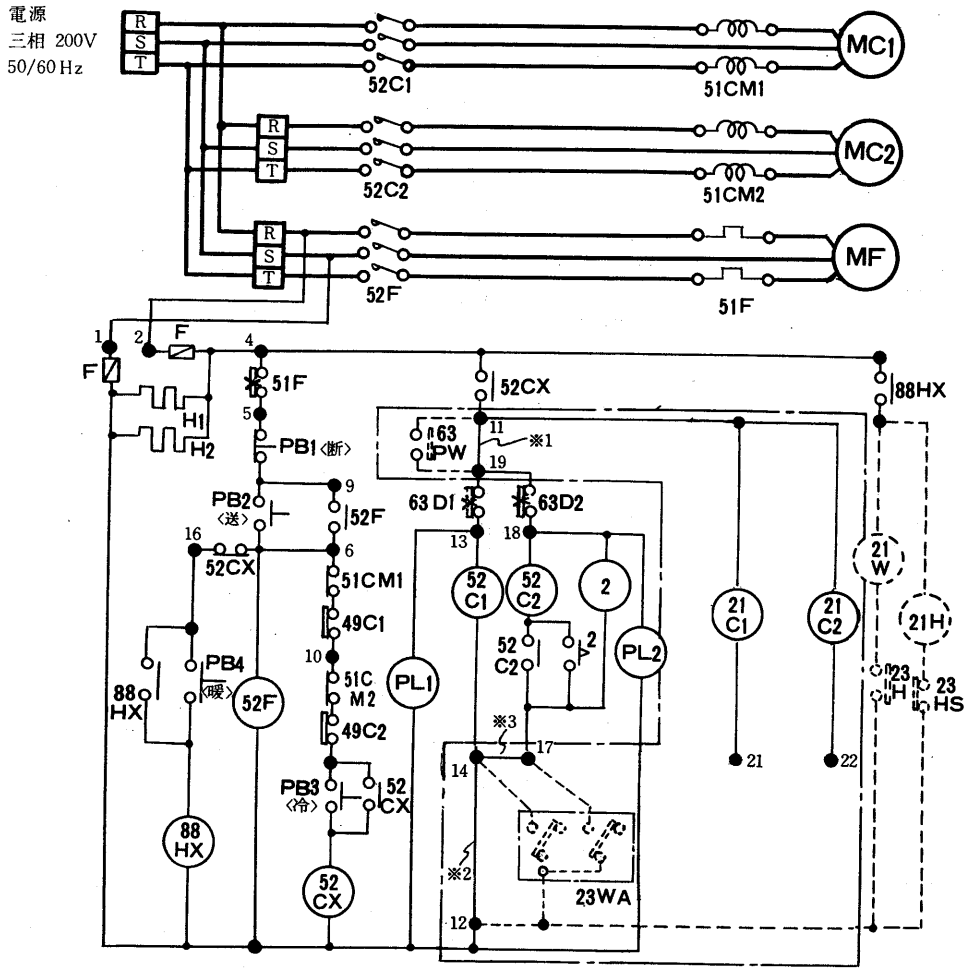

記号説明

記号欄の《 》は現地手配部品 〈 〉は別売部品

記　号	名　　称	記　号	名　　称	記　号	名　　称
MC1・2	圧縮機用電動機	52CX	補助継電器〈冷房〉	〈63PW〉	圧力開閉器〈冷却水圧〉
MF	送風機用電動機	PB1～4	押し釦スイッチ	88HX	補助継電器〈暖房〉
52C1・2	電磁接触器〈圧縮機〉	PL1・2	表示灯〈冷房運転〉	《23H》	温度調節器〈暖房〉
52F	電磁接触器〈送風機〉	F	ヒューズ	《23WA》	温度調節器〈自動発停〉
51CM1・2	過電流継電器〈圧縮機〉	H1・2	電熱器〈クランクケース〉	《21H》	電磁弁〈加湿制御〉
51F	熱動過電流継電器〈送風機〉	2	限時継電器	《23HS》	温度調節器
49C1・2	熱動温度開閉器〈圧縮機〉	●1～24	24点端子盤	《21W》	電磁弁〈暖房〉
63D1・2	圧力開閉器〈高低圧〉	21C1・2	電磁弁		

注　1.※1は63PW，※2・※3は23WAを取付けるとき取外すこと。

- PB2〈送風〉→52F　ON〈自己保持回路形成〉送風開始
- PB3〈冷房〉→52CX　ON〈自己保持回路形成〉→52C1　ON→No.1圧縮機冷房開始→1.5秒遅延後
  52C2　ON→No.2圧縮機冷房運転開始
- PB2〈送風〉ONにて送風機電動機が過負荷の場合
  51F　ON→送風機停止→51F手動復帰→PB2〈送風〉ON→送風再開
- PB3〈冷房〉ONにて各種保護装置作動の場合
  51CM1・2，49C1・2　OFF→52CX　OFF→52C1，52C2　OFF　No.1，No.2圧縮機ともに停止→冷房停
  PL1・2　OFF
- PB3〈冷房〉ON→冷房再開
- 63D1　OFF→52C1　OFF→No.1圧縮機のみ冷房停止，PL1　OFF
- 63D2　OFF→52C2　OFF→No.2圧縮機のみ冷房停止，PL2　OFF
- 63D1・2手動復帰→冷房再開　〈但し低圧開閉器は自動復帰〉

PW-S20F形

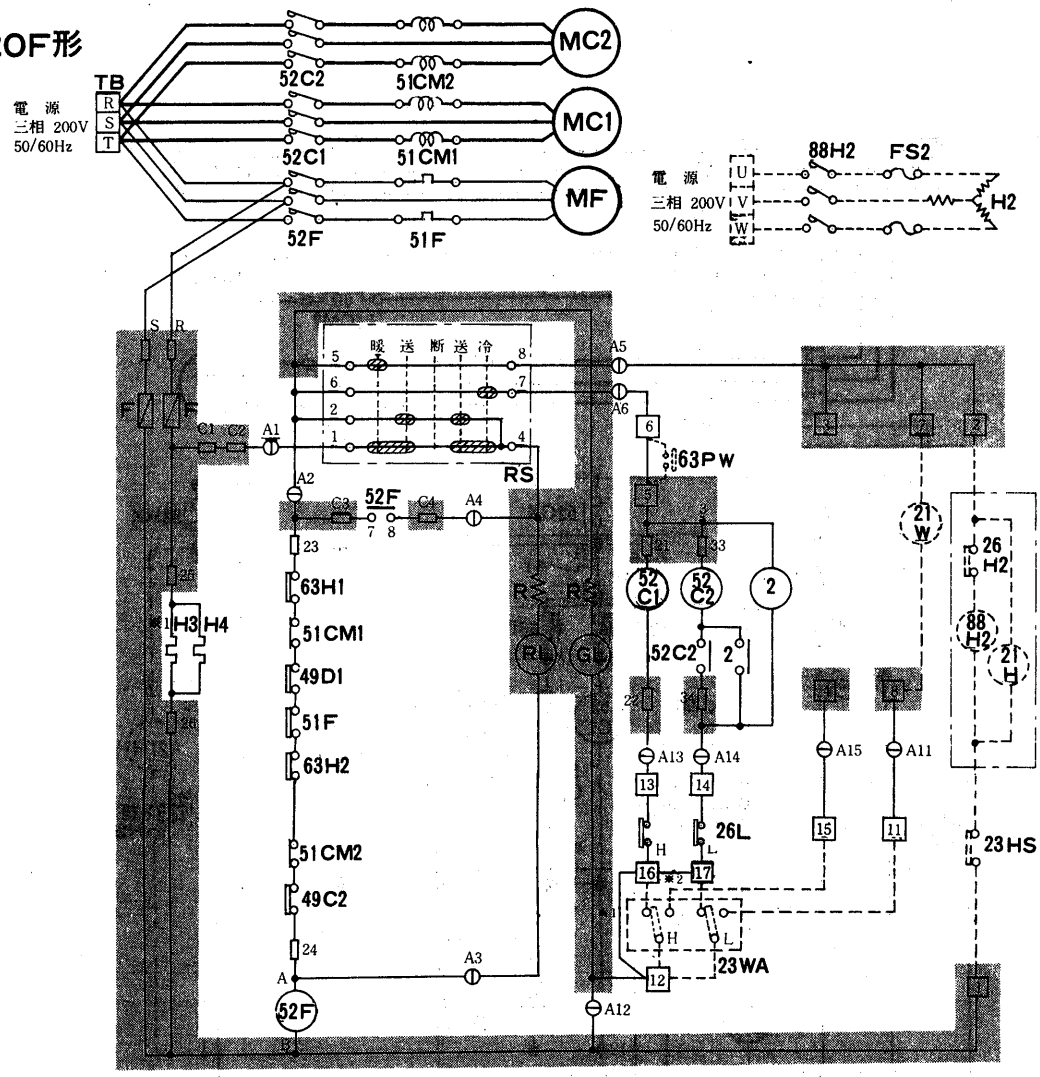

記号説明

《 》内は現地調達部品，〈 〉内は別売部品を示す

記 号	名 称	記 号	名 称	記 号	名 称
MC1, 2	圧縮機用電動機	GL	表示灯〈運転〉	〈88H2〉	電磁接触器〈加湿〉
MF	送風機用電動機	RL	表示灯〈点検〉	《21W》	電磁弁〈暖房〉
52C1, 2	電磁接触器〈圧縮機〉	F	ヒューズ	〈21H〉	電磁弁〈加湿制御〉
52F	電磁接触器〈送風機〉	RS	ロータリースイッチ	〈FS1, 2〉	温度ヒューズ
51CM1・2	過電流継電器〈圧縮機〉	TB	電源端子盤	〈26H1・2〉	温度開閉器〈過熱防止〉
49C1・2	熱動温度開閉器〈圧縮機〉	R	抵抗	《23HS》	湿度調節器
51F	熱動過電流継電器〈送風機〉	H3, 4	電熱器〈クランクケース〉	〈63PW〉	圧力開閉器〈冷却水圧〉
《23WA》	温度調節器〈自動発停〉	〈H2〉	電熱器〈加湿〉	26L	温度開閉器〈低温保護〉
63H1・2	圧力開閉器〈高圧〉	2	限時継電器		

注1. 配線図中 ⓘ A1～A15はコネクタ，□ S・R，C1～C4，21～26，33・34は差込端子タブ，1～17 は端子盤を示します。
2. グレー部分はプリント板を示します。
3. ※1, 2は23WA取付時取外すこと。

●RS〈送〉→〈1-4〉〈2-4〉ON→52F ON一送風運転開始　GL ON〈運転表示〉

●RS〈冷〉→〈1-4〉〈6-7〉ON→52Fが自己保持回路形成
　23WA〈1-2〉ONのとき→52C1 ON→NO.1圧縮機運転→冷房運転開始
　23WA〈4-5〉ONのとき→52C2 ON→NO.2圧縮機運転→冷房運転開始

●RS〈送〉→〈断〉→冷房運転・送風運転ともに停止

●RS〈送〉にて送風機用電動機が過負荷の場合→51F OFF 送風運転休止
　GL ON RL ON〈異常表示〉→51F 自動復帰→送風運転再開　GL ON RL OFF

●RS〈冷〉にて各種保護装置作動の場合→51F 63D1 63D2 51C1 51C2 49C1 49C2 OFF→冷房運転・送風運転ともに休止　GL OFF RL ON〈異常表示〉→保護装置自動復帰しても52Fの自己保持回路形成により
　52F 52C OFF→RS〈断〉→〈送〉→〈冷〉→冷房運転再開
　26L H側吸込温度24℃以下にてOFF→52C1 OFF→NO.1圧縮機停止
　26L L側吸込温度22℃以下にてOFF→52C2 OFF→NO.2圧縮機停止

●RS〈冷〉にて停電し，復帰した場合→前項と同じく再始動せず。

●RS〈送〉にて停電し，復帰した場合→送風運転再開する。

注1. 電熱器〈クランクケース〉〈H3〉〈H4〉は冷房運転開始3時間前に手元開閉器をONしておく。

(2)床置形〈PW-F形〉ダクト専用形
PW-L20C-F形

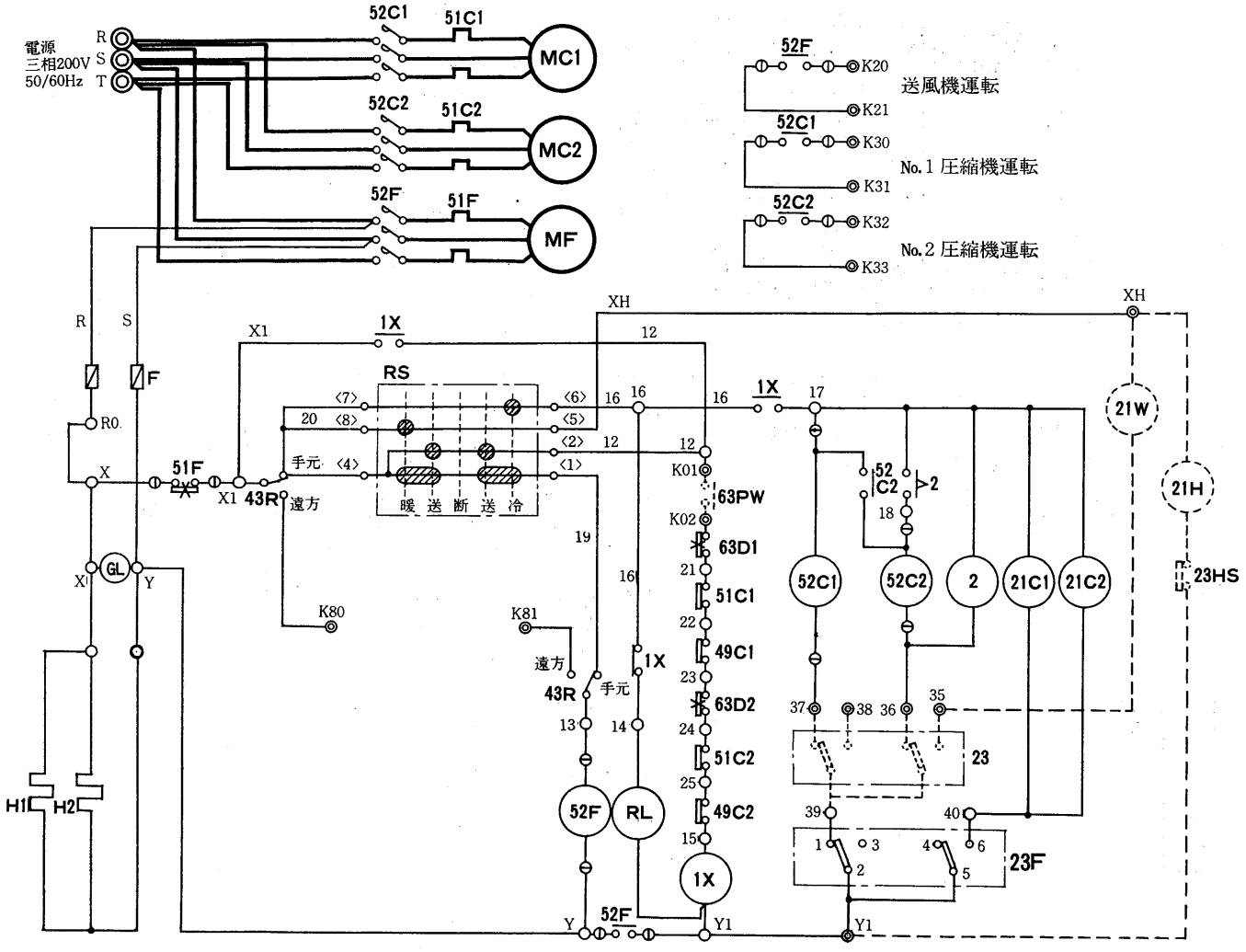

記号説明

記号欄の〈　〉は別売部品

記　号	名　　称	記　号	名　　称	記　号	名　　称
MC1,2	圧縮機用電動機	63PW	冷却水ポンプインターロック	F	ヒューズ
MF	送風機用電動機	22	温度調節器〈室内サーモ〉	H1,2	電熱器〈クランクケース〉
52C1,2	電磁接触器〈圧縮機〉	23F	温度調節器〈外気補償〉	GL	表示灯〈電源〉〈緑〉
52F	電磁接触器〈送風機〉	21C1,2	電磁弁〈容量制御〉	RL	表示灯〈異常〉〈赤〉
51C1,2	過電流継電器〈圧縮器〉	1X	補助継電器	〈23HS〉	湿度調節器
51F	過電流継電器〈送風機〉	2	限時継電器	〈21H〉	電磁弁〈加湿器〉
49C1,2	温度開閉器〈巻線保護サーモ〉	43R	遠方手元切換スイッチ	〈21W〉	電磁弁〈暖房〉
63D1,2	高低圧圧力開閉器	RS	ロータリースイッチ		

注1.63PWにはポンプインターロック〈冷却水ポンプ運転用開閉器の接点，又は断水開閉器の接点〉を必ず接続して下さい。
2.破線部分は弊社手配外を示します。
3.ユニットを停止させる時は操作スイッチによって下さい。主電源は「OFF」にしないで下さい。主電源を切る時は電熱器〈クランクケース〉を別電源として下さい。
4.異常ランプ〈RL〉は圧縮機用過電流継電器，高低圧圧力開閉器，圧縮機巻線保護サーモが働いた時に点灯します。
5.室内サーモ〈23〉は客先手配となります。
6.◎印端子は現地接続・遠方操作用端子，①印端子は差込端子を示します。

PW-25・30C-F形

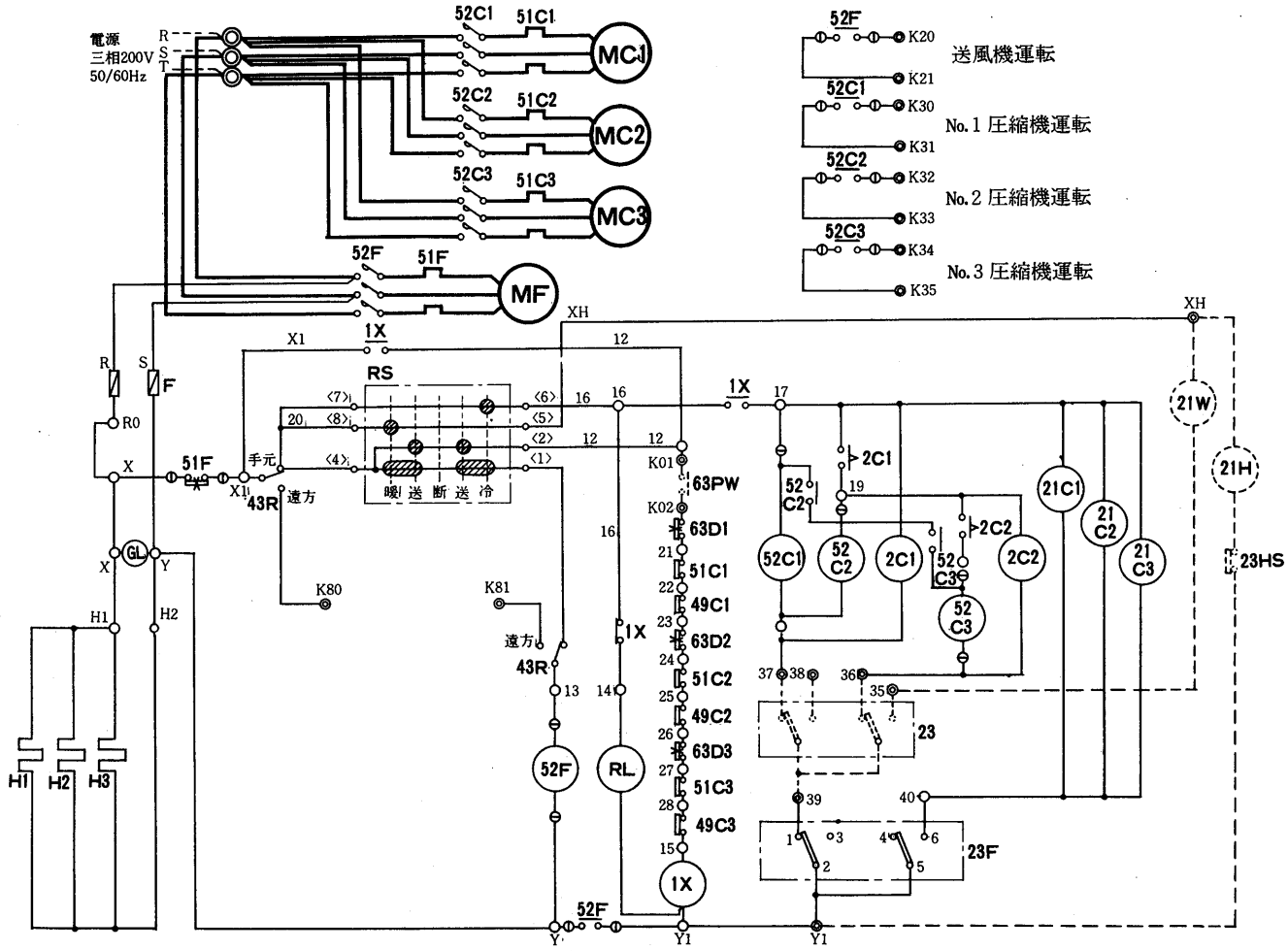

記号説明

記号欄の〈　〉は別売部品

記　号	名　　称	記　号	名　　称	記　号	名　　称
MC1,2	圧縮機用電動機	23	温度調節器〈室内サーモ〉	H1,2,3	電熱器
MF	送風機用電動機	23F	温度調節器〈外気補償〉	GL	表示灯〈電源〉〈緑〉
52C1,2,3	電磁接触器〈圧縮機〉	21C1,2,3	電磁弁〈容量制御〉	RL	表示灯〈異常〉〈赤〉
52F	電磁接触器〈送風機〉	2C1,2,3	限時継電器	〈23HS〉	湿度調節器
51C1,2,3	過電流継電器〈圧縮機〉	1X	補助継電器	〈21H〉	電磁弁〈加湿〉
51F	過電流継電器〈送風機〉	43R	遠方手元切換スイッチ	〈21W〉	電磁弁〈暖房〉
49C1,2,3	温度開閉器〈巻線保護サーモ〉	RS	ロータリースイッチ		
63PW	冷却水ポンプインターロック	F	ヒューズ		

注1.63PWにはポンプインターロック〈冷却水ポンプ運転用開閉器の接点，又は断水開閉器の接点〉を必ず接続して下さい。
2.破線部分は弊社手配外を示します。
3.ユニットを停止させる時は操作スイッチによって下さい。主電源は「OFF」にしないで下さい。主電源を切る時は電熱器〈クランクケース〉を別電源として下さい。
4.異常ランプ〈RL〉は圧縮機用過電流継電器，高低圧圧力開閉器，圧縮機巻線保護サーモが働いた時に点灯します。
5.室内サーモ〈23〉は客先手配となります。
6.◎印端子は現地接続・遠方操作用端子，①印端子は差込端子を示します。

PW-40・50C-F形

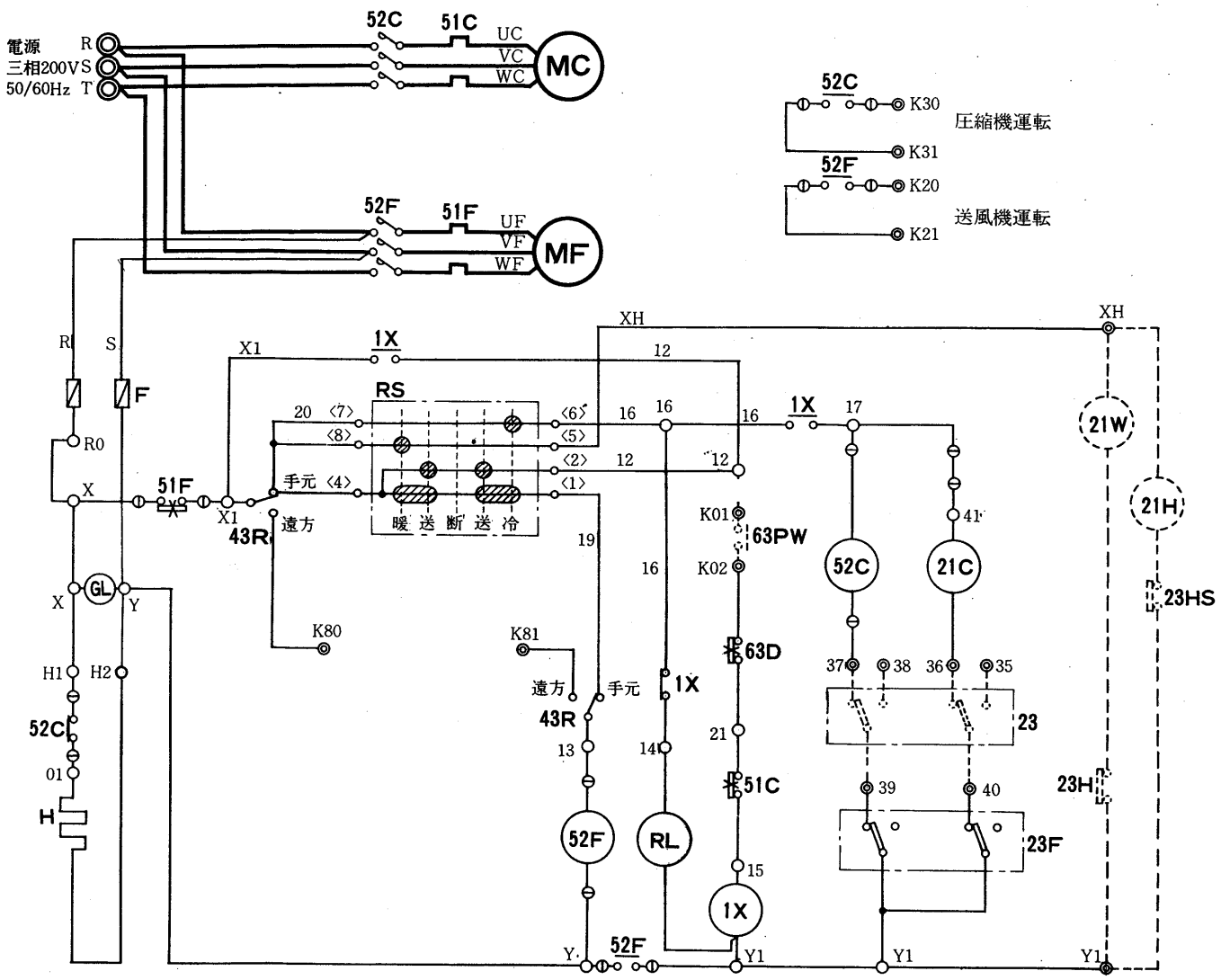

記号説明

記号欄の〈　〉は別売部品

記　号	名　　称	記　号	名　　称	記　号	名　　称
MC	圧縮機用電動機	23F	温度調節器〈外気補償〉	43R	遠方手元切換スイッチ
MF	送風機用電動機	23H	温度調節器〈暖房〉	1X	補助継電器
52C	電磁接触器〈圧縮機〉	21C	電磁弁	〈23HS〉	湿度調節器
52F	電磁接触器〈送風機〉	RS	ロータリースイッチ	〈21H〉	電磁弁〈加湿〉
51C	過電流継電器〈圧縮機〉	F	ヒューズ	〈21W〉	電磁弁〈暖房〉
51F	過電流継電器〈送風機〉	H	電熱器〈クランクケース〉	〈63PW〉	冷却水ポンプインターロック
63D	高低圧圧力開閉器	GL	表示灯〈電源〉〈緑〉		
23	温度調節器〈室内サーモ〉	RL	表示灯〈異常〉〈赤〉		

注1. 63Wにはポンプインターロック〈冷却水ポンプ運転用開閉器の接点，又は断水開閉器の接点〉を必ず接続して下さい。
2. 破線部分は弊社手配外を示します。
3. ユニットを停止させる時は操作スイッチによって下さい。主電流は「OFF」にしないで下さい。主電流を切る時は電熱器〈クランクケース〉を別電源として下さい。
4. 異常ランプ（RL）は圧縮機用過電流継電器，高低圧圧力開閉器が働いた時に点灯します。
5. 室内サーモ〈23〉は客先手配となります。
容量制御は100%－50%－0%
6. ◎印端子は現地接続・遠方操作用端子，①印端子は差込端子を示します。

PW-60・80B-F形

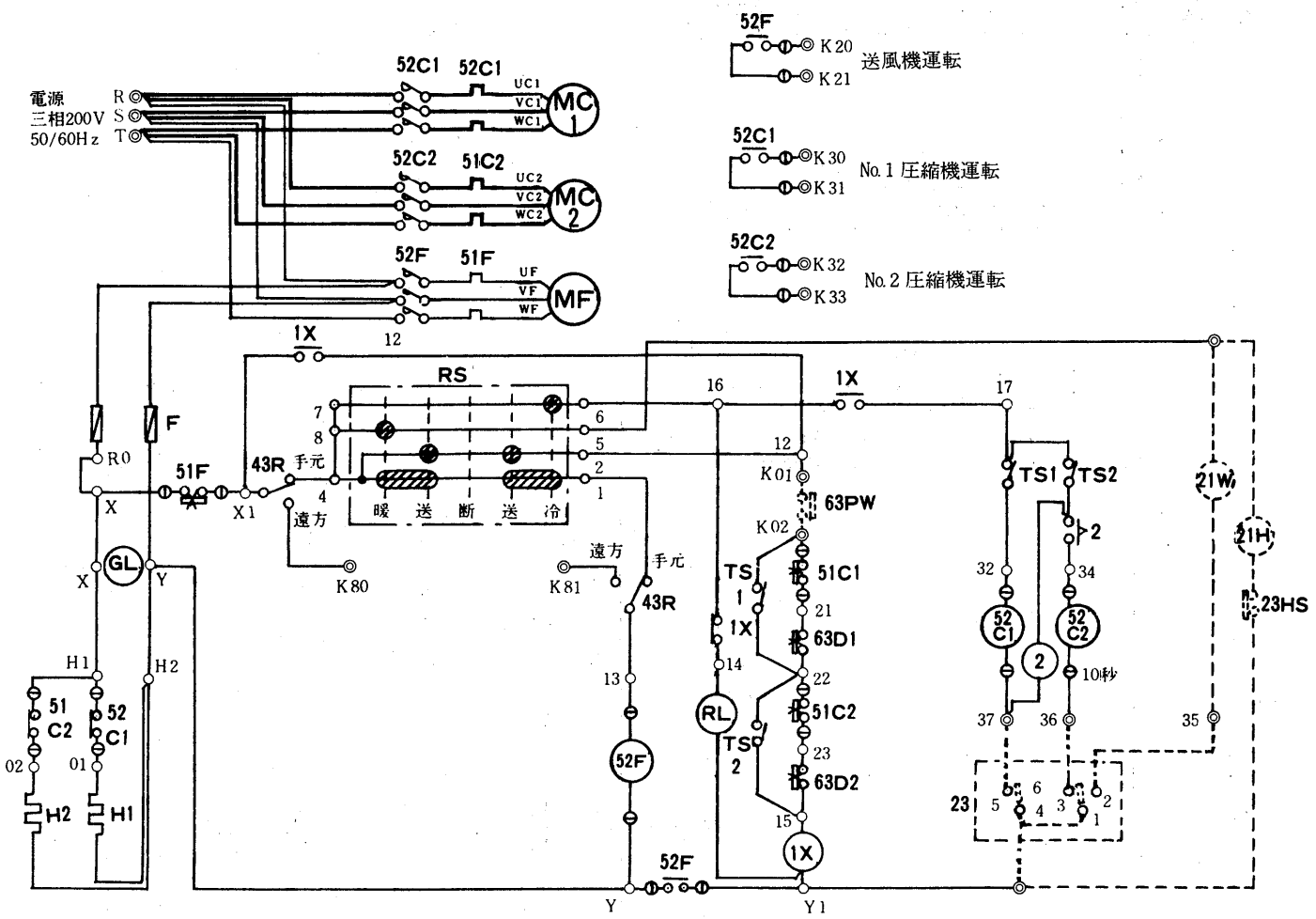

記号説明

記　号	名　　称	記　号	名　　称	記　号	名　　称
MC1・2	圧縮機用電動機	1X	補助継電器	23	温度調節器〈付属しません〉
MF	送風機用電動機	2	限時継電器	63D1・2	圧力開閉器〈高低圧〉
52C1・2	電磁接触器〈圧縮機〉	RL	表示灯〈異常〉	63PW	ポンプインターロック〈冷却水〉
52F	電磁接触器〈送風機〉	GL	表示灯〈電源〉	21H	電磁弁〈加湿〉
51C1・2	過電流継電器〈圧縮機〉	RS	ロータリースイッチ	23HS	湿度調節器
51F	過電流継電器〈送風機〉	43R	遠方-手元切換スイッチ	21W	電磁弁〈暖房〉
H1・2	クランクケースヒータ	TS1・2	タンプラスイッチ	F	ヒューズ

注　1.63PWにはポンプインターロック〈冷却水ポンプ運転用開閉器の接点または断水開閉器の接点〉を必ず接続して下さい。
2.破線部分は弊社手配外を示します。
3.※印のシンボルはユニット本体取付です。
4.ユニットを停止させる時は操作スイッチによって下さい。主電源は「OFF」にしないで下さい。
主電源を切る時はクランクケースヒータを別電源として下さい。
5.室内サーモ〈23〉は客先手配となります。
容量制御は100%－50%－0%
6.◎印端子は現地接続・遠方操作用端子，①印端子は差込端子を示します。

PW-100-F形

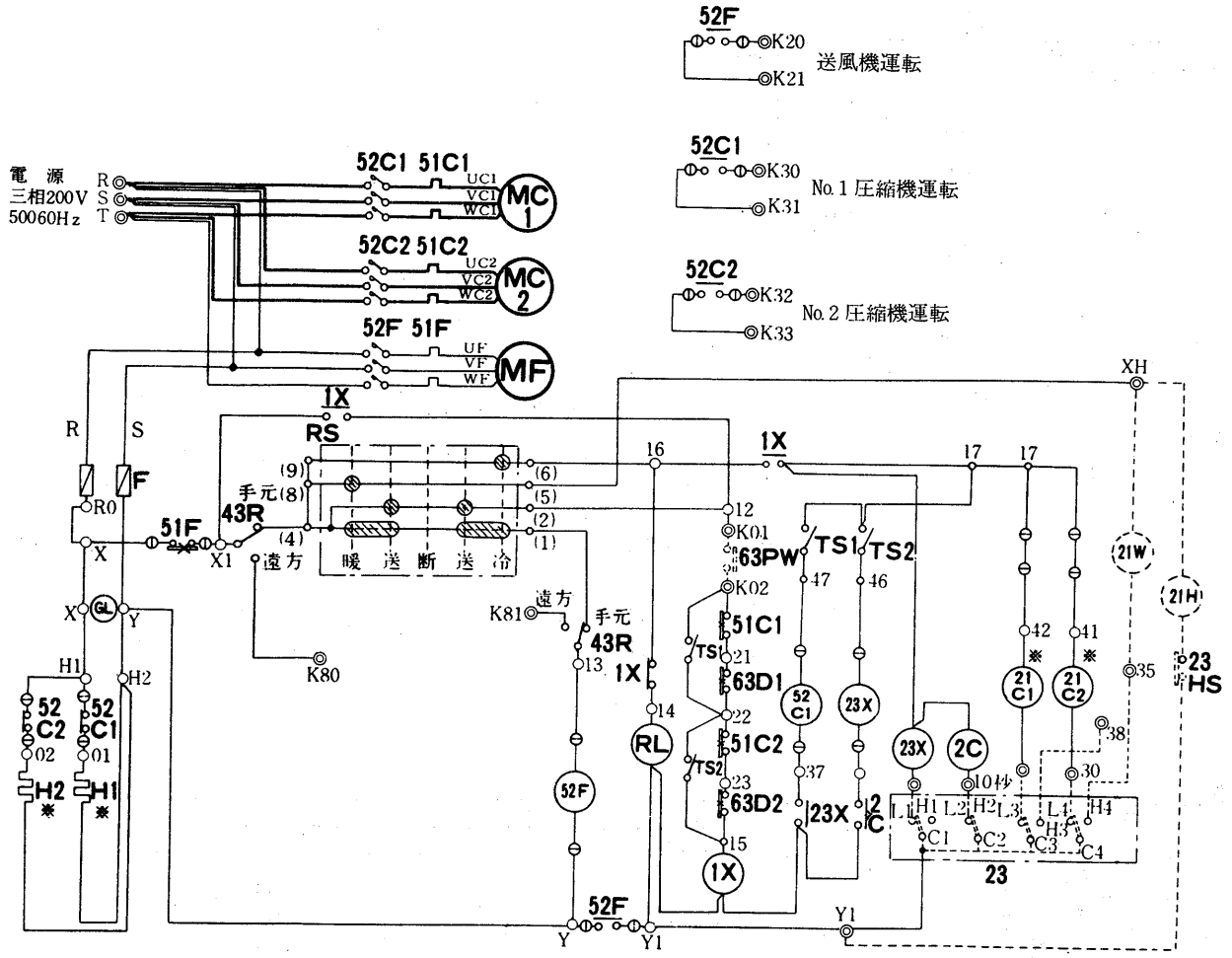

記号説明

記　号	名　　称	記　号	名　　称	記　号	名　　称
MC1・1	圧縮機用電動機	23	温度調節器〈付属しません〉	2C	限時継電器
MF	送風機用電動機	23HS	湿度調節器	1X・23X	補助継電器
52C1・2	電磁接触器〈圧縮機〉	21C1・2	電磁弁	GL	表示灯〈運転〉
52F	電磁接触器〈送風機〉	21H	電磁弁〈加湿〉	RL	表示灯〈異常〉
51C1・2	熱動過電流継電器〈圧縮機〉	21W	電磁弁〈暖房〉	H1・2	電熱器〈クランクケース〉
51F	熱動過電流継電器〈送風機〉	43R	切換スイッチ〈手元-遠方〉	F	ヒューズ
63D1・2	圧力開閉器〈高低圧〉	TS	タンブラスイッチ		
63PW	ポンプインターロック〈冷却水〉	RS	ロータリースイッチ		

注　1.63PWにはポンプインターロック〈冷却水ポンプ運転用開閉器a接点または断水開閉器の接点〉を必ず接続してください。
2.破線部分は弊社手配外を示します。
3.※印のシンボルはユニット本体取付です。
4.室内サーモ〈23〉は客先手配となります。
容量制御は100%－50%－0%
5.◎印端子は現地接続・遠方操作用端子，①印端子は差込端子を示します。

PW-120-F形

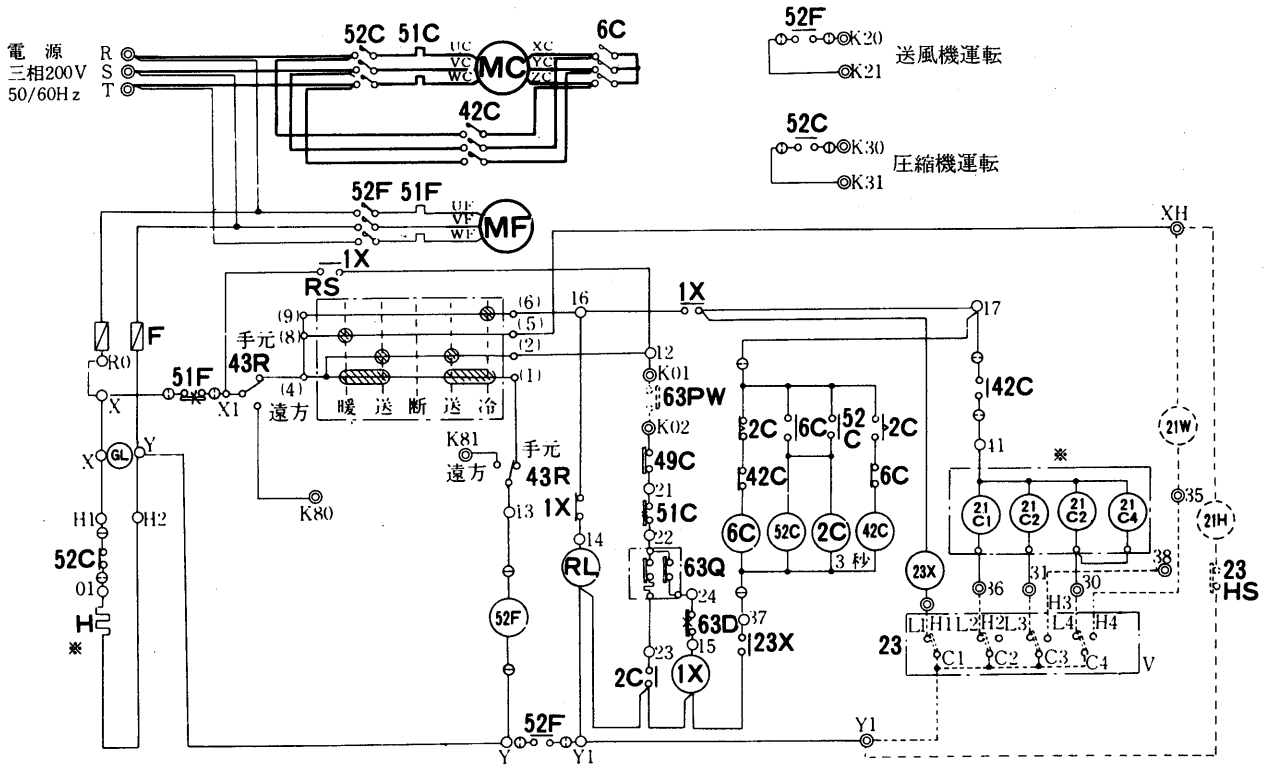

記号説明

記　号	名　　称	記　号	名　　称	記　号	名　　称
MC	圧縮機用電動機	63Q	油圧開閉器	RS	ロータリースイッチ
MF	送風機用電動機	63PW	ポンプインターロック〈冷却水〉	2C	限時継電器
52C	電磁接触器〈圧縮機〉	49C	温度開閉器	1X・23X	補助継電器
52F	電磁接触器〈送風機〉	23	温度調節器〈付属しません〉	GL	表示灯〈運転〉
51C	熱動過電流継電器〈圧縮機〉	23HS	湿度調節器	RL	表示灯異常〉
51F	熱動過電流継電器〈送風機〉	21C1～4	電磁弁	H	電熱器〈クランクケース〉
42C	電磁接触器〈Δ運転〉	21H	電磁弁〈加湿〉	F	ヒューズ
6C	電磁接触器〈Y運転〉	21W	電磁弁〈暖房〉		
63D	高低圧圧力開閉器	43R	切換スイッチ〈手元-遠方〉		

注　1.63PWにはポンプインターロック〈冷却水ポンプ運転用開閉器a接点または断水開閉器の接点〉を必ず接続してください。
2.破線部分は弊社手配外を示します。
3.※印のシンボルはユニット本体取付です。
4.室内サーモ〈23〉は客先手配となります。
容量制御は100%－50%－0%
5.◎印端子は現地接続・遠方操作用端子，①印端子は差込端子を示します。

グラフ内が弊社保証値です

3.1.4 能力線図

(1)床置形〈GT-F・PW-F形〉

GT-40F形冷房能力線図

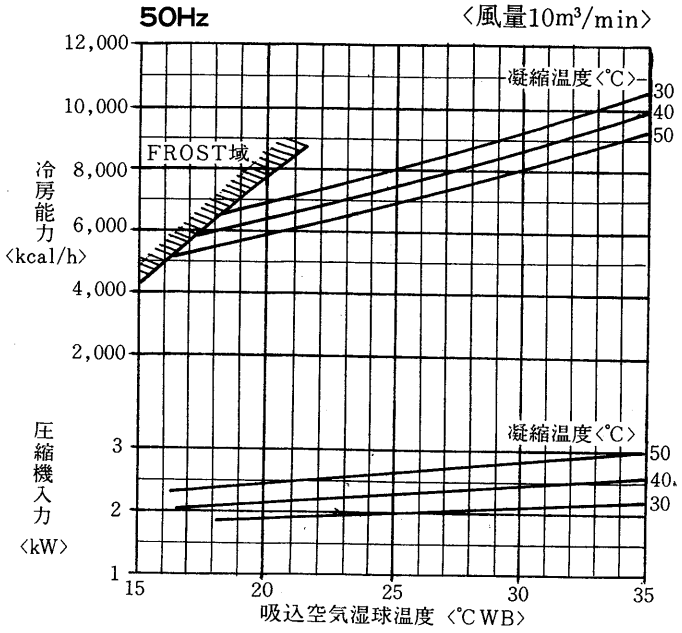

凝縮器特性線図

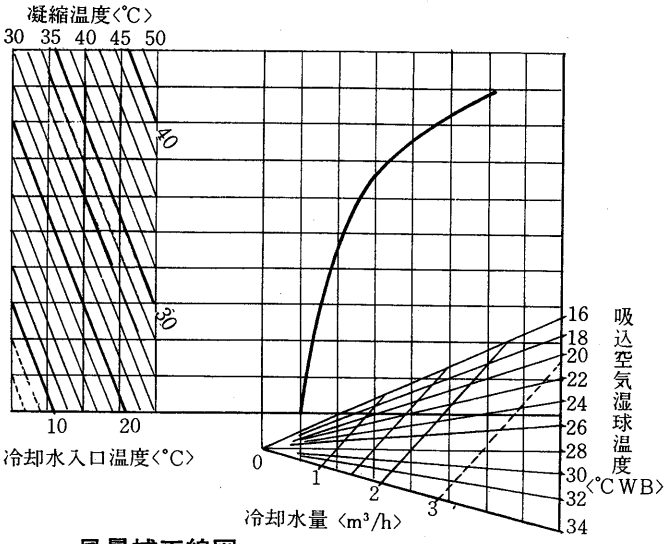

風量補正線図

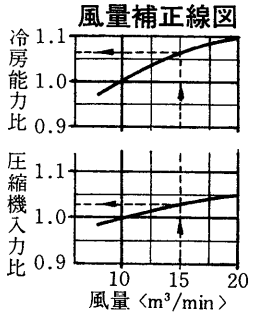

例　風量15m³/minのときは
冷房能力は1.065倍
圧縮機入力は1.03倍となる

冷房能力線図

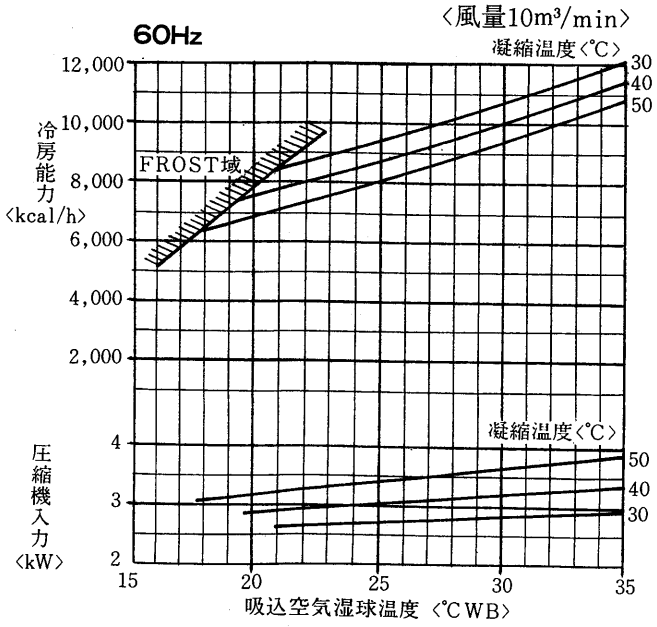

凝縮器特性線図

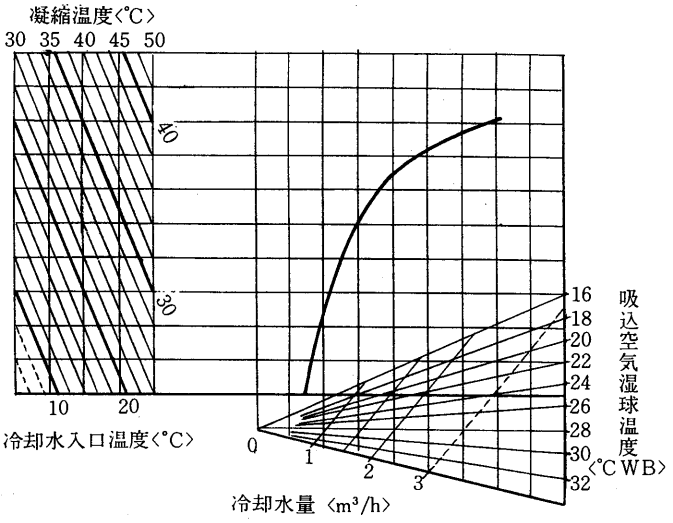

風量補正線図

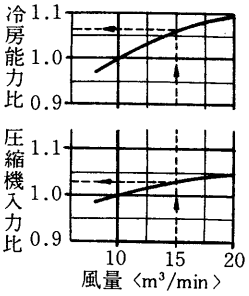

例　風量15m³/minのときは
冷房能力は1.065倍
圧縮機入力は1.03倍となる

グラフ内が弊社保証値です

凝縮器水頭損失線図

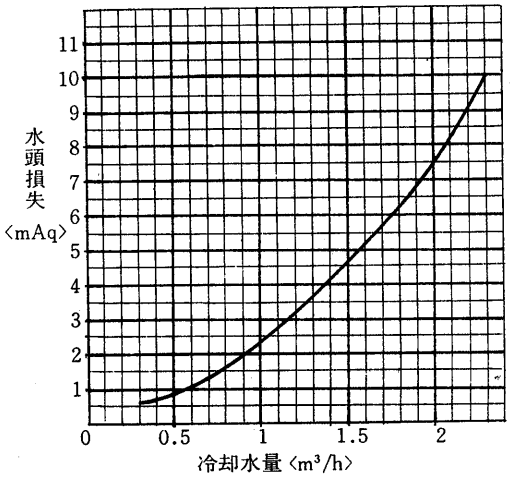

顕熱比〈SHF〉線図

〈風量10m³/min 凝縮温度40～45°C〉

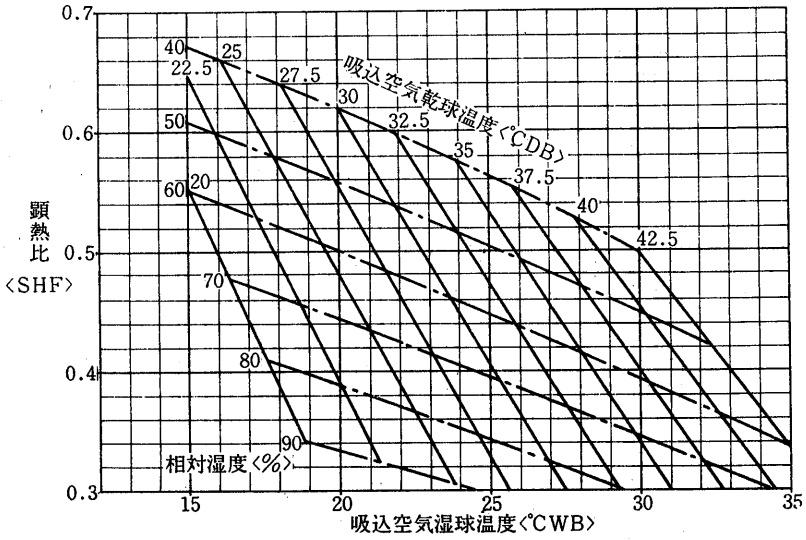

例 吸込空気32°CDB，27.5°CWB〈68%RH〉
風量10m³/minの場合は
SHFは0.37となる。

送風機性能線図

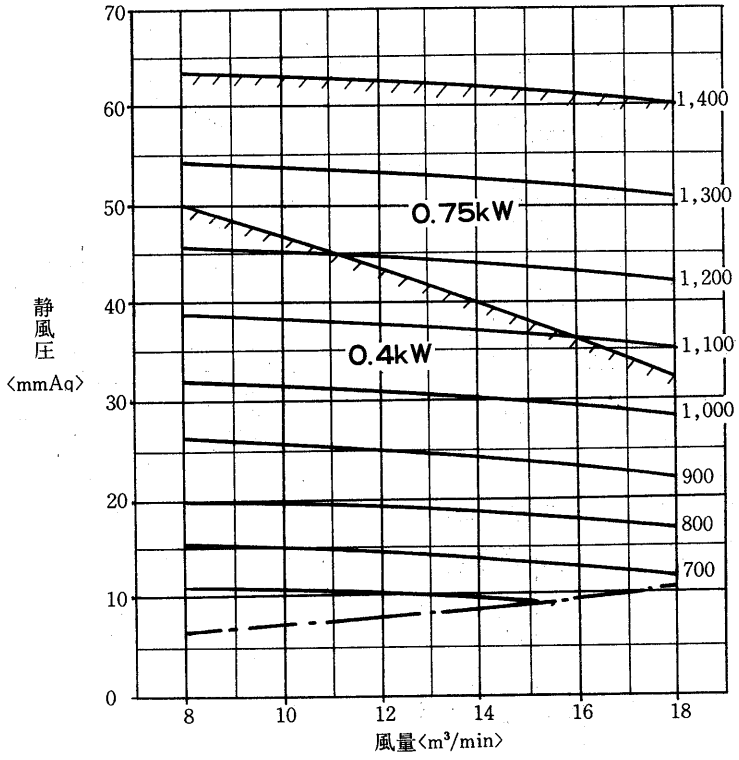

蒸気加湿器能力線図〈別売部品〉

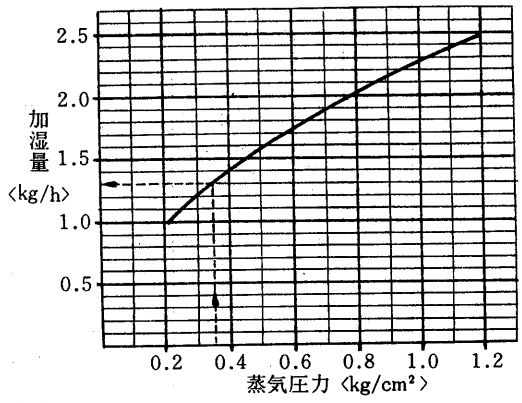

使用上の注意事項

1．上図は次の電磁弁と組合せた時の性能です。本体には電磁弁が附属されていませんので適当に調節してください。〈塞止弁にしてもよい〉
組合せ電磁弁口径　φ3

2．必要以上の圧力，流量で使用しますと機外への水洩れが発生することがあります。必ず電磁弁〈又は塞止弁〉を使用してください。

3．M．T．F．Lに共通ですが風量と負荷に合せて調整，ご使用願います。

蒸気加熱器能力線図〈2列×14段〉〈別売部品〉

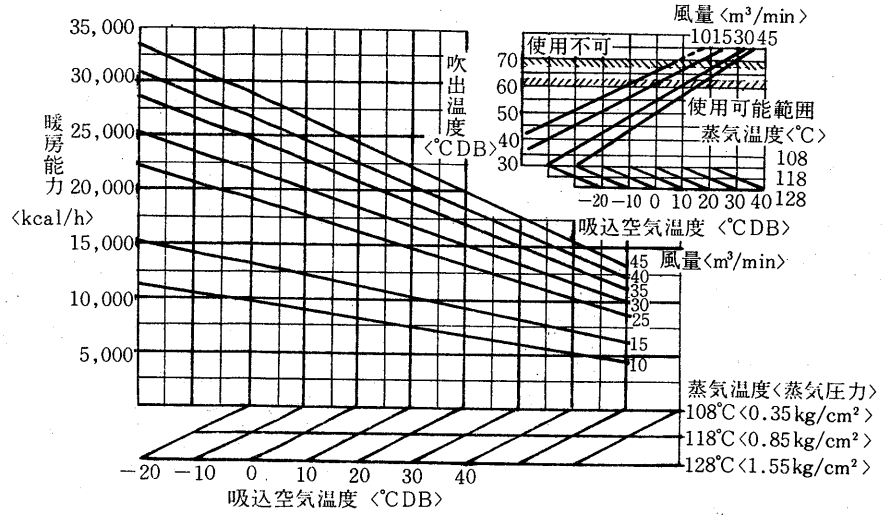

温水加熱器能力線図〈2列×14段〉〈別売部品〉

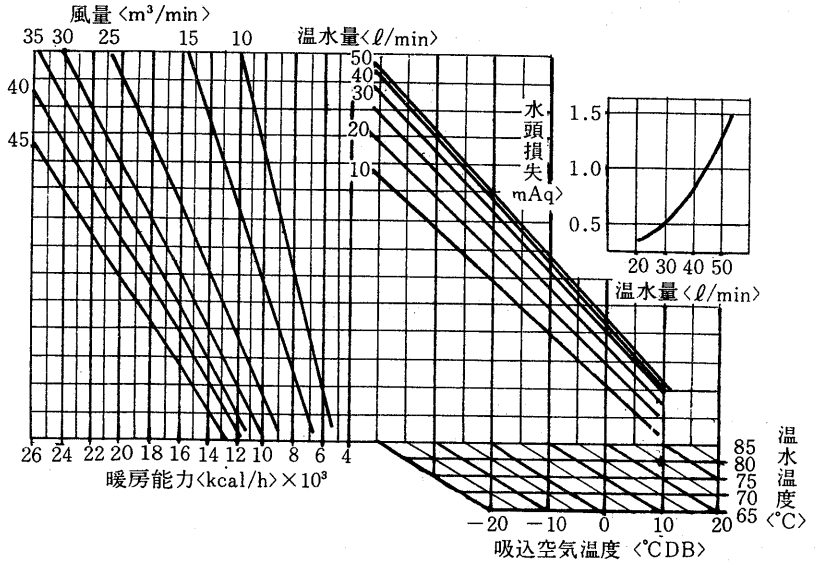

使用上の注意

1．吹出温度が60℃以上になる場合は，調整弁にて調整してください。

2．吸込温度が氷点下以下になる場合は停止後，暖房器内のドレンを完全に抜いてください。長期保管時または冷房使用時にも水を抜いてください。

グラフ内が弊社保証値です

GT-50F形冷房能力線図

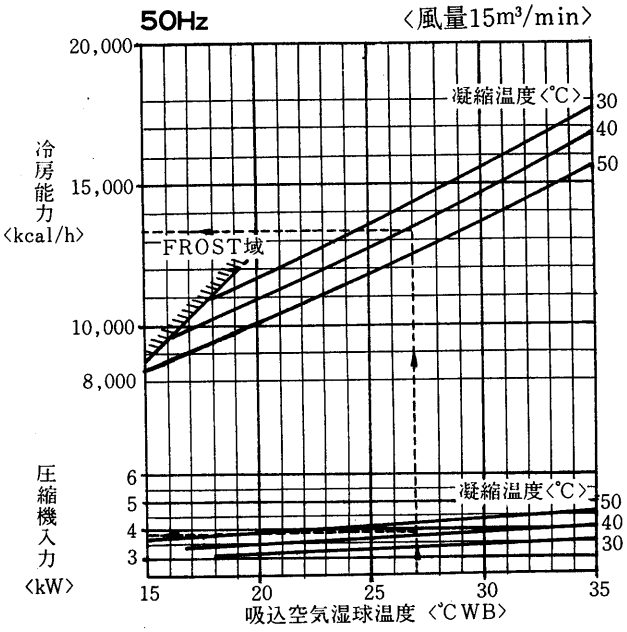

例　吸込空気　32°CDB，27°CWB
　　風量　15m³/min
　　凝縮温度　42°Cの場合は
　　冷房能力　13,300kcal/h
　　圧縮機入力3.9kWとなる

凝縮器特性線図

例　入口冷却水　32°C　3.4m³/h
　　吸込空気　27°CWBの場合は
　　凝縮温度　42°Cとなる。

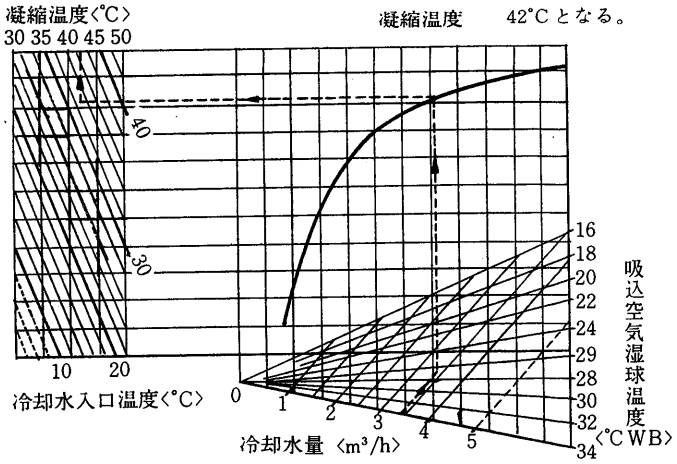

風量補正線図

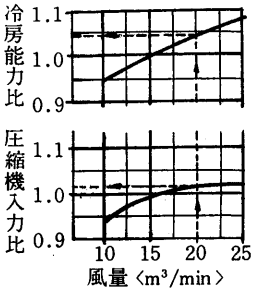

例　風量 20m³/minとする場合は
　　冷房能力は1.045倍
　　圧縮機入力は1.015倍となる。

冷房能力線図

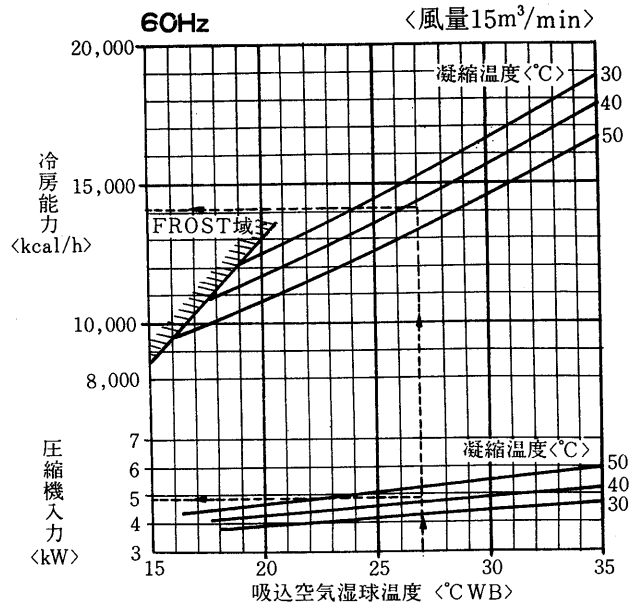

例　吸込空気　32°CDB，27°CWB
　　風量　15m³/min
　　凝縮温度　42.5°Cの場合は
　　冷房能力　14,100kcal/h
　　圧縮機入力　4.9kWとなる

凝縮器特性線図

例　入口冷却水　32°C　3.7m³/h
　　吸込空気　27°CWBの場合は
　　凝縮温度　42.5°Cとなる。

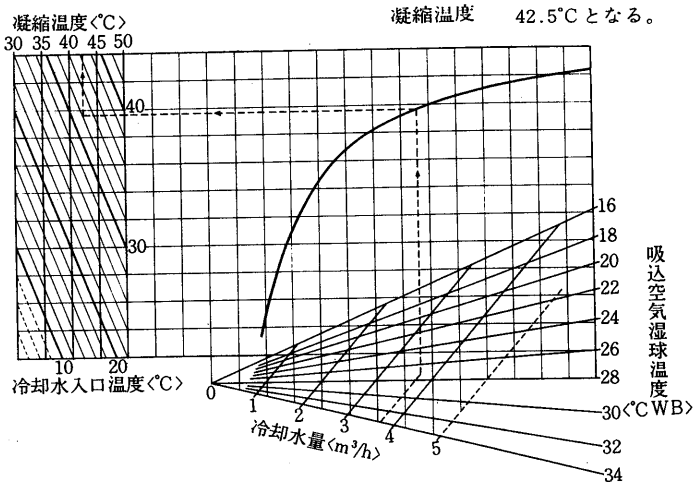

風量補正線図

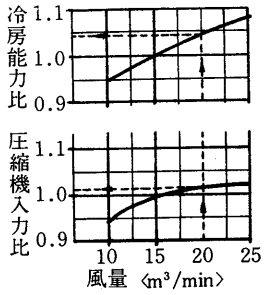

凝縮器水頭損失線図

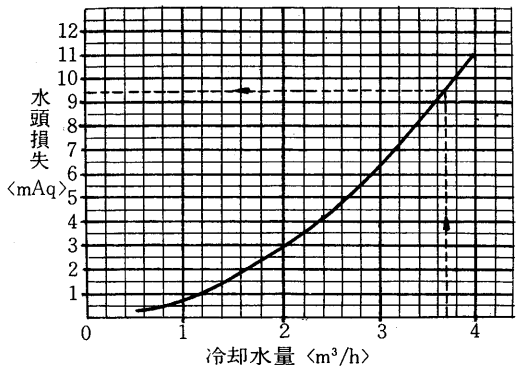

例 冷却水量3.7m³/hの場合は
凝縮器水頭損失は9.5mAqとなる。

顕熱比〈SHF〉線図

〈風量15m³/min 凝縮温度40～45°C〉

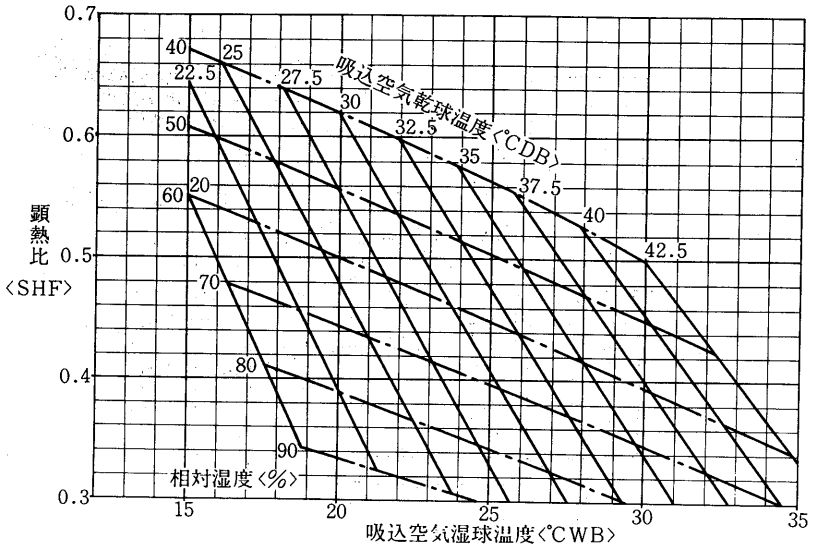

例 吸込空気32°CDB，27.5°CWB〈68%RH〉
風量15m³/minの場合は
SHFは0.37となる。

送風機性能線図

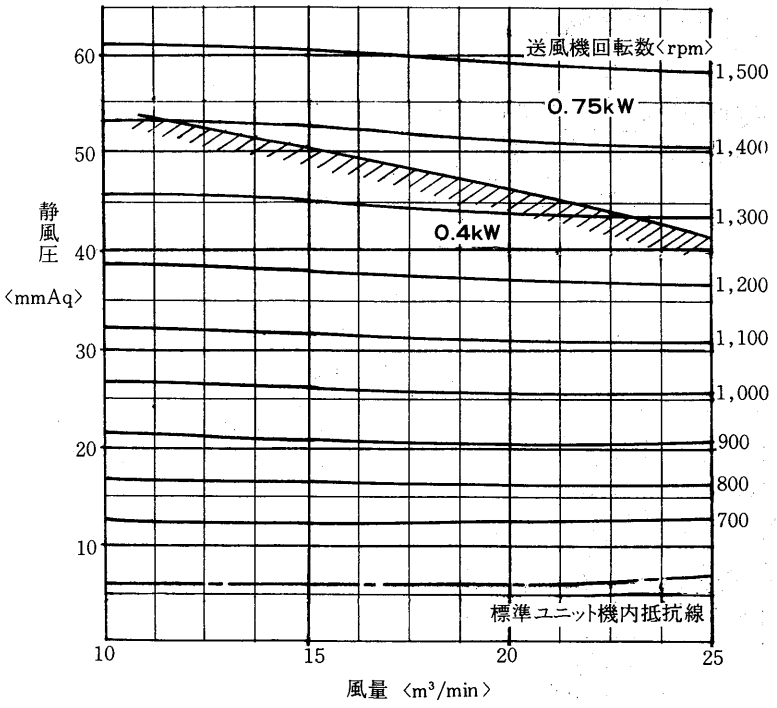

蒸気加湿器能力線図〈別売部品〉

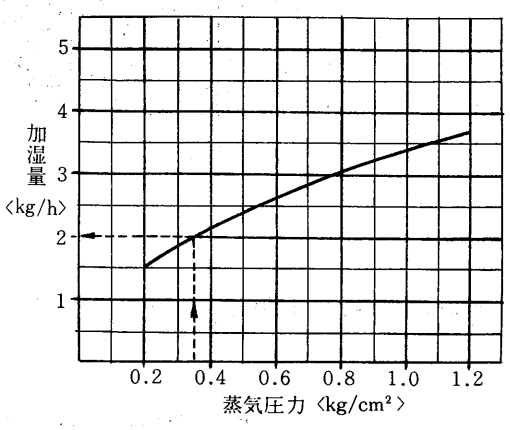

使用上の注意事項

1．上図は次の電磁弁と組合せた時の性能です。本体には電磁弁が附属されていませんので適当に調節してください。〈塞止弁にしてもよい〉
組合せ電磁弁口径　φ3

2．必要以上の圧力，流量で使用しますと機外への水洩れが発生することがあります。必ず電磁弁〈又は塞止弁〉を使用してください。

3．M．T．F．Lに共通ですが風量と負荷に合せて調整，ご使用願います。

グラフ内が弊社保証値です

蒸気加熱器能力線図〈2列×14段〉〈別売部品〉

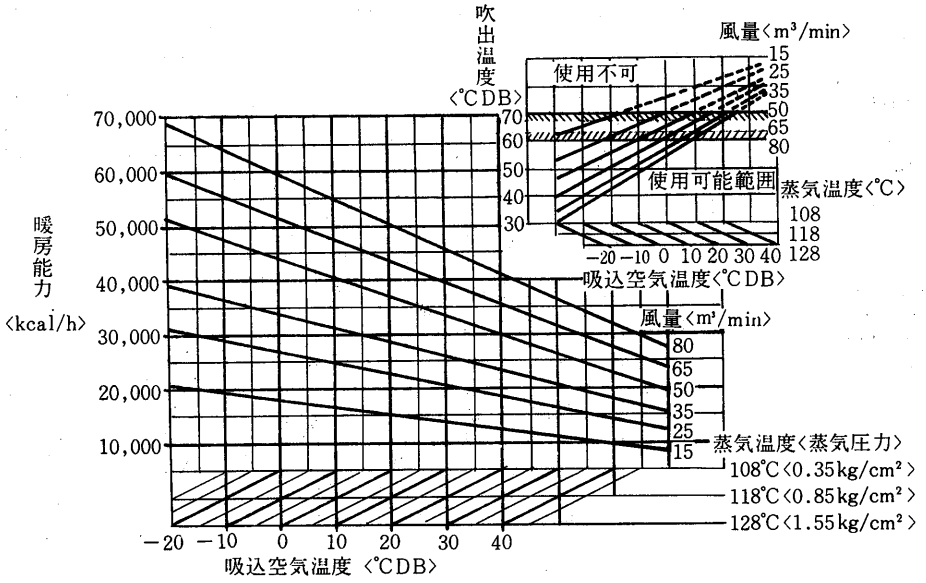

使用上の注意

1．吹出温度が60°C以上になる場合は，調整弁にて調節してください。
2．吸入空気温度が氷点下以下になる場合は，停止後は暖房器内の水を完全に抜いてください。
3．長期間保管時，冷房使用時にも水を抜いてください。

温水加熱器能力線図〈2列×14段〉〈別売部品〉

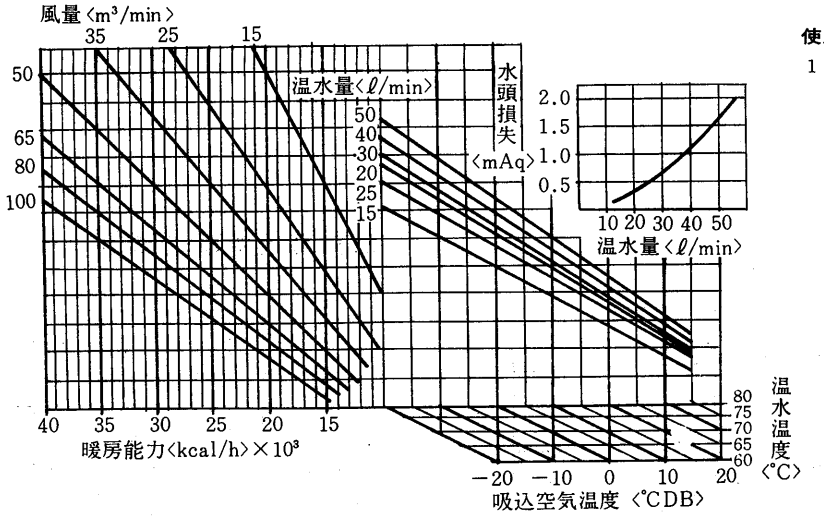

使用上の注意

1．吸込空気が氷点下以下になる場合は，停止後は暖房器内の水を完全に抜いてください。長期保管時，冷房使用時も水を抜いてください。

温水加熱器能力線図〈3列×14段〉〈別売部品〉

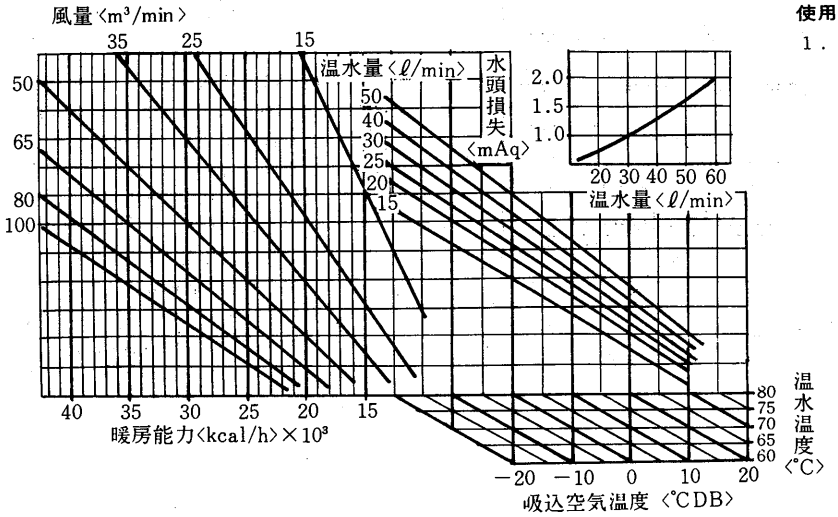

使用上の注意

1．吸込空気が氷点下以下になる場合は，停止後は暖房器内の水を完全に抜いてください。長期保管時，冷房使用時も水を抜いてください。

GT-80F形冷房能力線図

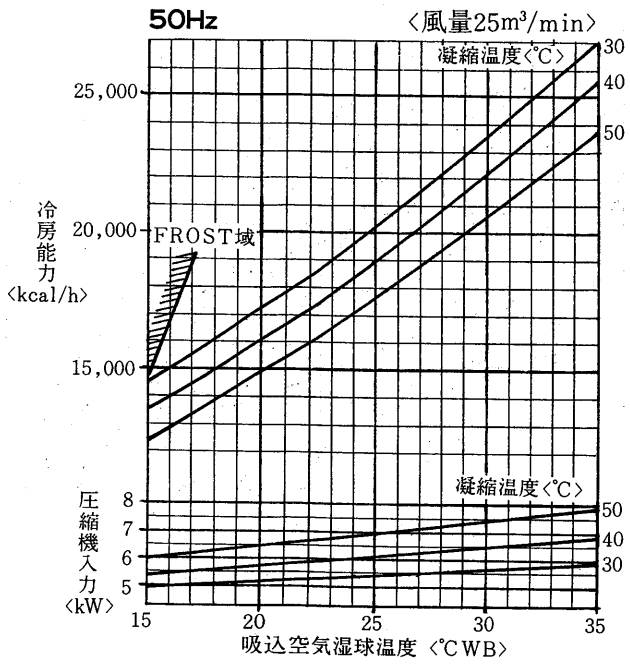

凝縮器特性線図

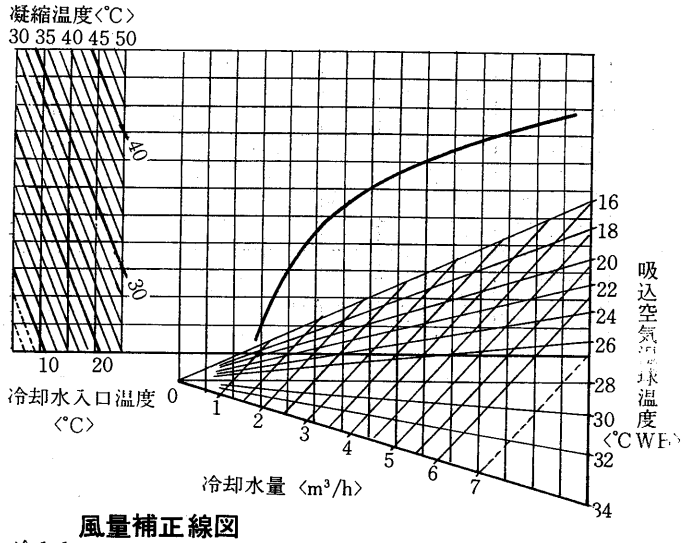

風量補正線図

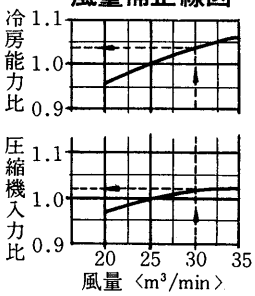

例　風量30m³/minの場合は
冷房能力は1.04倍
圧縮機入力は1.02倍となる。

冷房能力線図

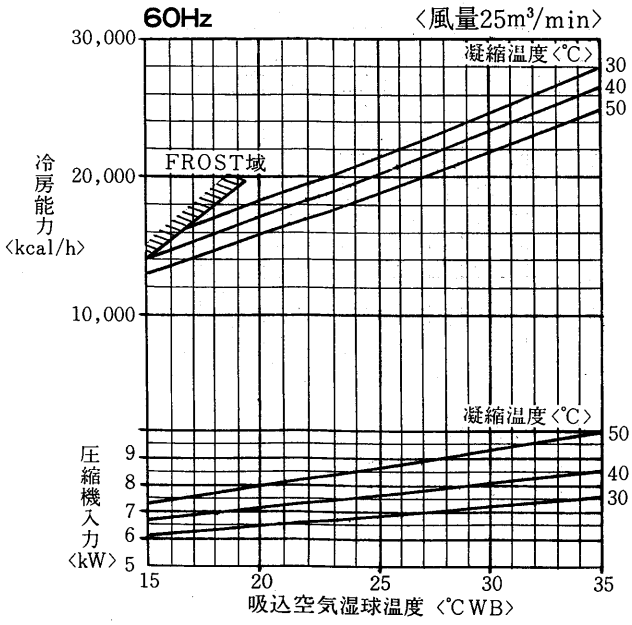

凝縮器特性線図

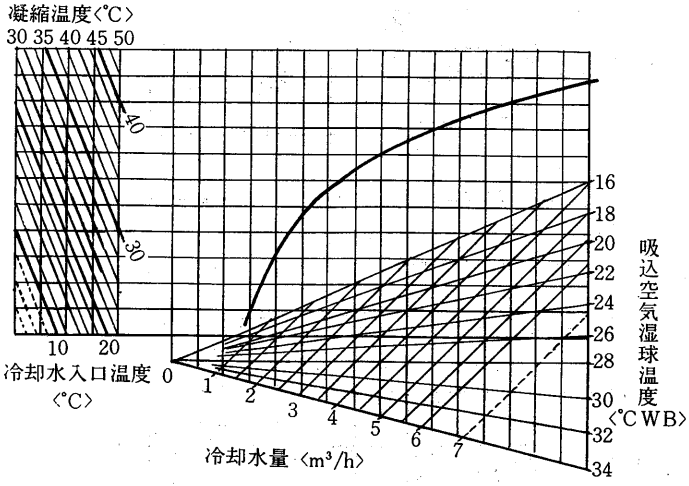

風量補正線図

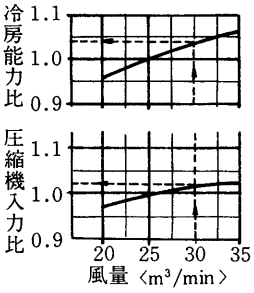

例　風量30m³/minの場合は
冷房能力は1.04倍
圧縮機入力は1.02倍となる。

グラフ内が弊社保証値です

凝縮器水頭損失線図

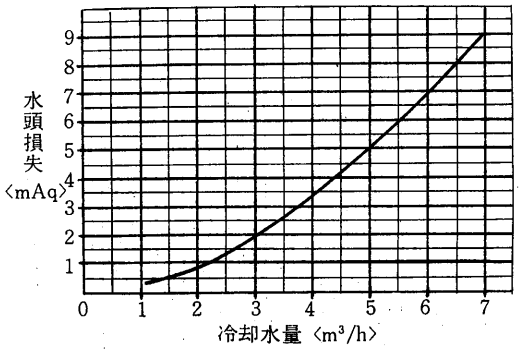

顕熱比〈SHF〉線図

〈風量25m³/min 凝縮温度40～45°C〉

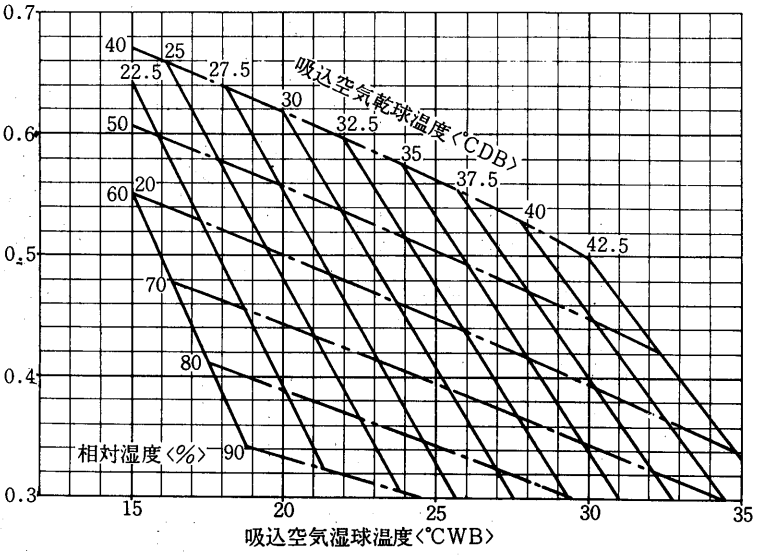

例 吸込空気32°CDB，27.5°CWB〈68%RH〉
風量 25m³/minの場合は
SHFは0.37となる。

送風機性能線図

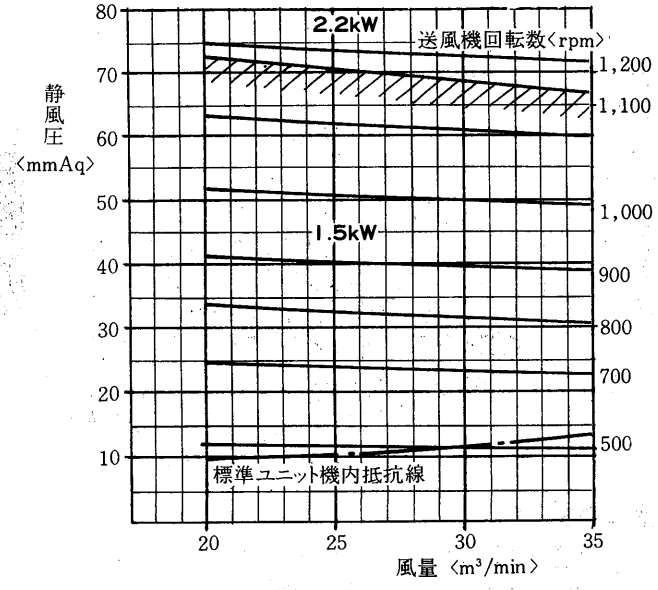

蒸気加湿器能力線図〈別売部品〉

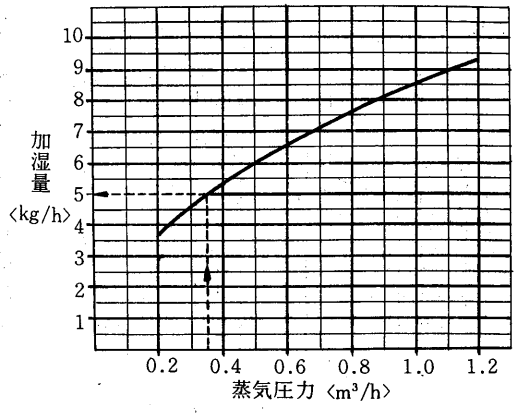

使用上の注意事項

1．上図は次の電磁弁と組合せた時の性能です。本体には電磁弁が附属されていませんので適当に調節してください。〈塞止弁にしてもよい〉
組合せ電磁弁口径φ7

2．必要以上の圧力，流量で使用しますと機外への水洩れが発生することがあります。必ず電磁弁〈又は塞止弁〉を使用してください。

3．M.T.F.Lに共通ですが風量と負荷に合せて調整，ご使用願います。

蒸気加熱器能力線図〈2列×20段〉〈別売部品〉

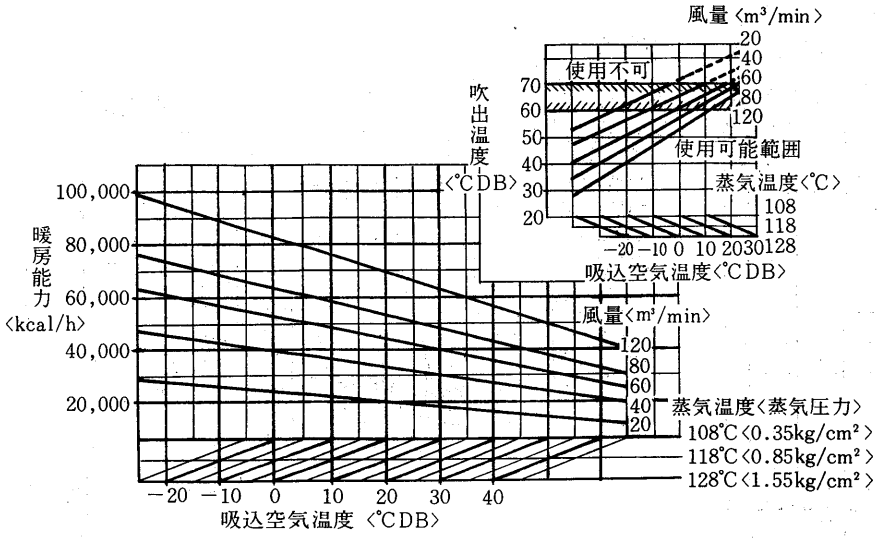

使用上の注意

1．吹出温度が60°C以上になる場合は，調整弁にて調節してください。
2．吸入空気温度が氷点下以下になる場合は，停止後は暖房器内の水を完全に抜いてください。
3．長期間保管時，冷房使用時にも水を抜いてください。

温水加熱器能力線図〈2列×20段〉〈別売部品〉

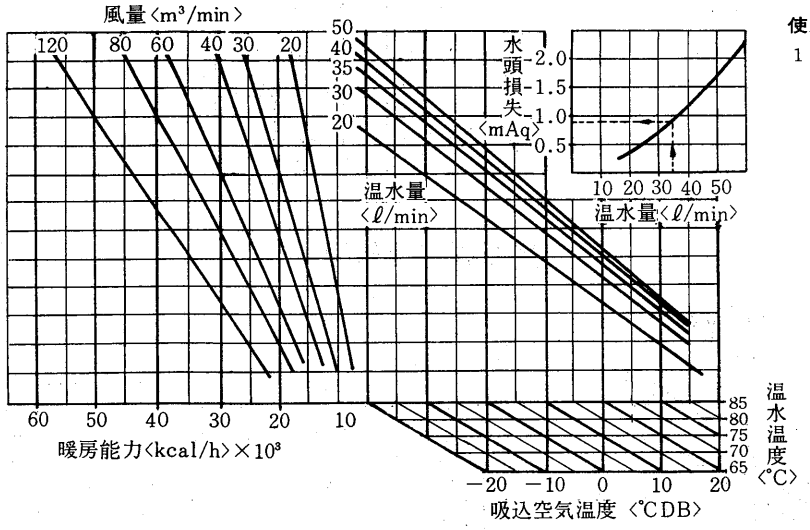

使用上の注意

1．吸込空気が氷点下以下になる場合は，停止後は暖房器内の水を完全に抜いてください。長期保管時，冷房使用時も水を抜いてください。

温水加熱器能力線図〈3列×20段〉〈別売部品〉

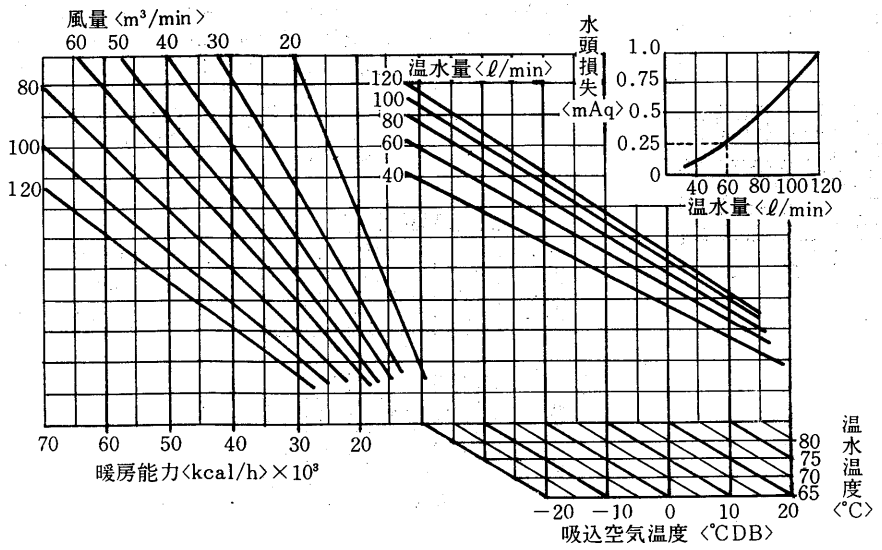

グラフ内が弊社保証値です

GT-100F形冷房能力線図

〈風量33m³/min 機外静圧10mmAq送風機電動機 1.5kW内蔵〉

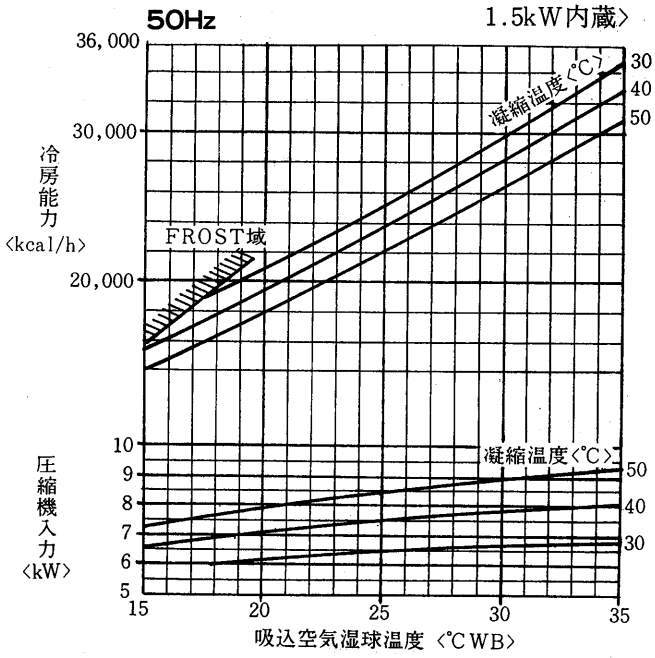

凝縮器特性線図

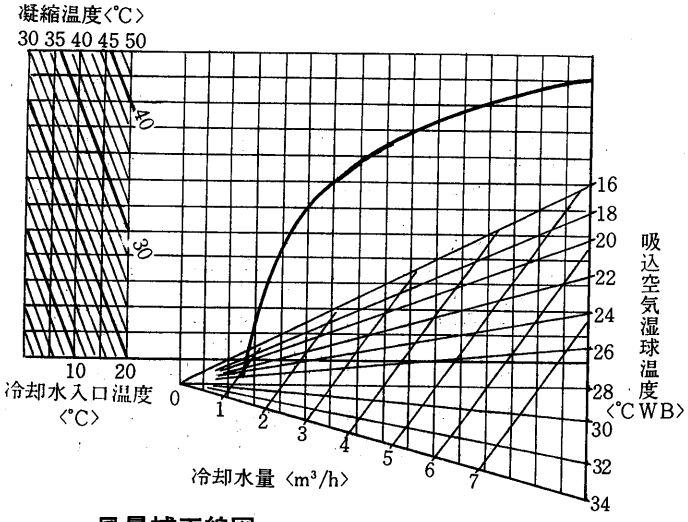

風量補正線図

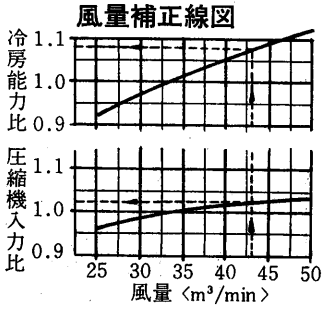

例 風量43m³/minの場合は
冷房能力は1.08倍
圧縮機入力は1.025倍となる。

冷房能力線図

〈風量33m³/min 機外静圧10mmAq送風機電動機 1.5kW内蔵〉

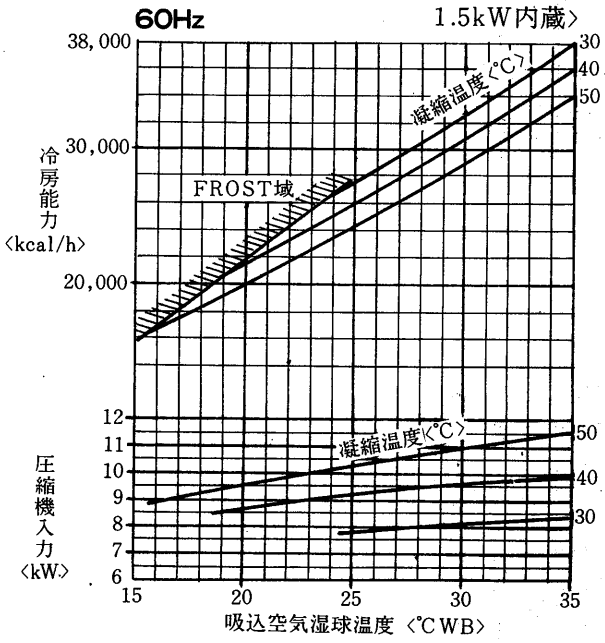

凝縮器特性線図

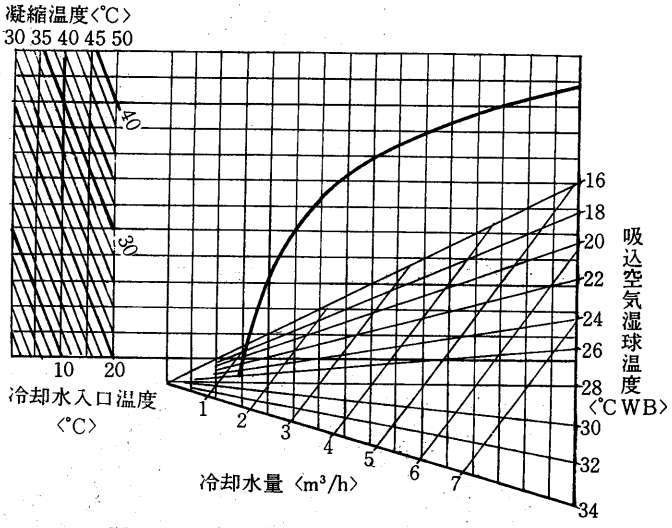

風量補正線図

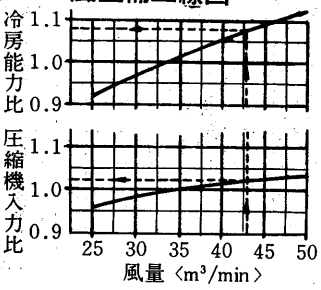

例 風量43m³/minの場合は
冷房能力は1.08倍
圧縮機入力は1.025倍となる。

凝縮器水頭損失線図

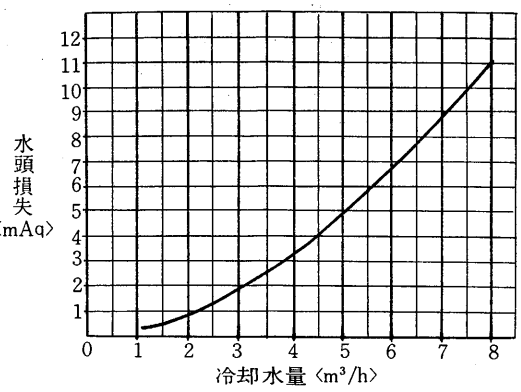

顕熱比〈SHF〉線図

〈風量33m³/min 凝縮温度40～45°C〉

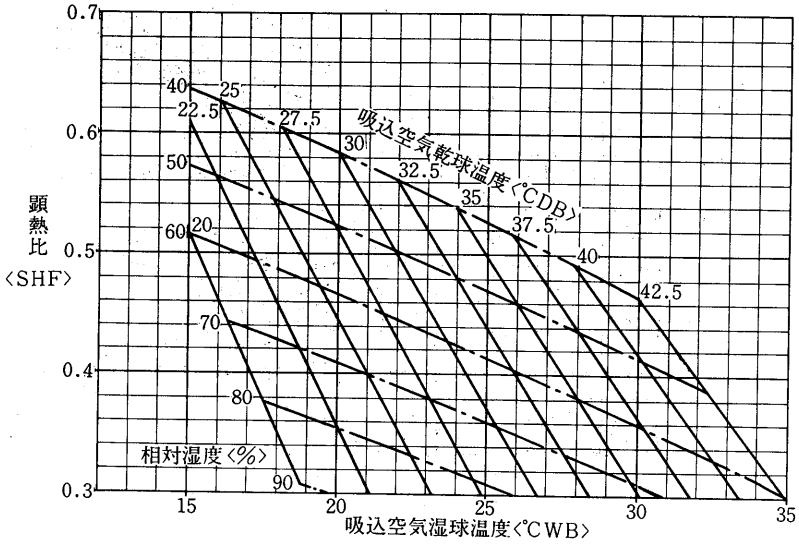

例 吸込空気32°CDB，27.5°CWB〈68%RH〉
風量33m³/minの場合は
SHFは0.33となる。

送風機性能線図

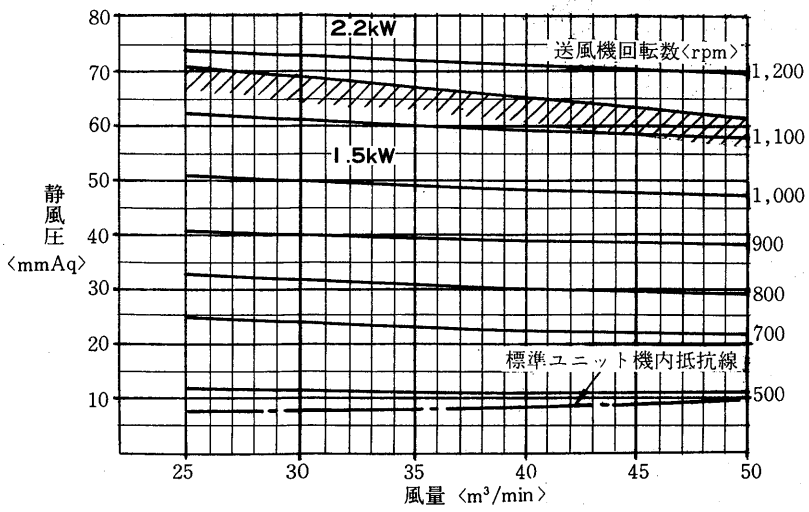

蒸気加湿器能力線図〈別売部品〉

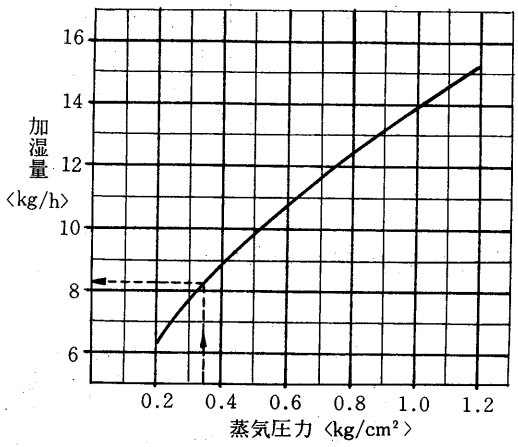

使用上の注意事項

1．上図は次の電磁弁と組合せた時の性能です。本体には電磁弁が附属されていませんので適当に調節してください。〈塞止弁にしてもよい〉
組合せ電磁弁口径　φ10

2．必要以上の圧力，流量で使用しますと機外への水洩れが発生することがあります。必ず電磁弁〈又は塞止弁〉を使用してください。

3．M.T.F.Lに共通ですが風量と負荷に合せて調整，ご使用願います。

グラフ内が弊社保証値です

蒸気加熱器能力線図〈2列×18段〉〈別売部品〉

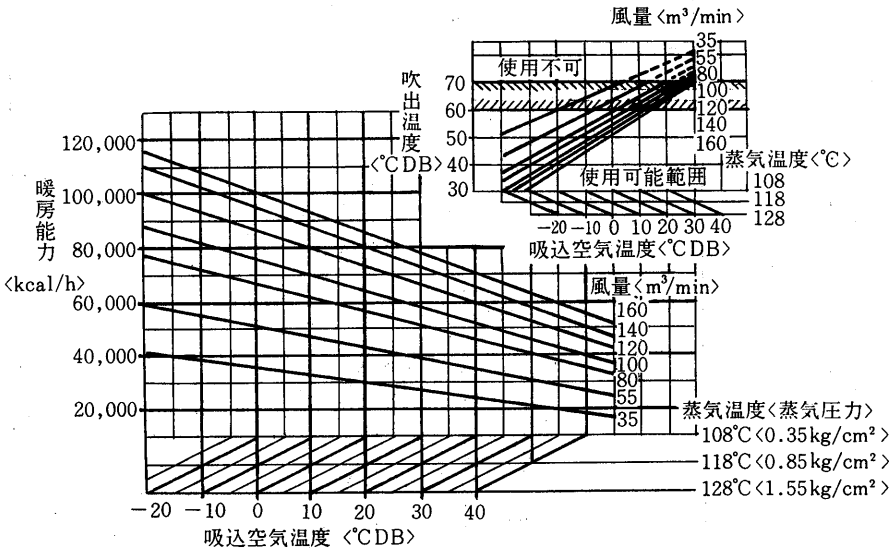

使用上の注意

1．吹出温度が60°C以上になる場合は，調整弁にて調節してください。
2．吸入空気温度が氷点下以下になる場合は，停止後は暖房器内の水を完全に抜いてください。
3．長期間保管時，冷房使用時にも水を抜いてください。

温水加熱器能力線図〈2列×18段〉〈別売部品〉

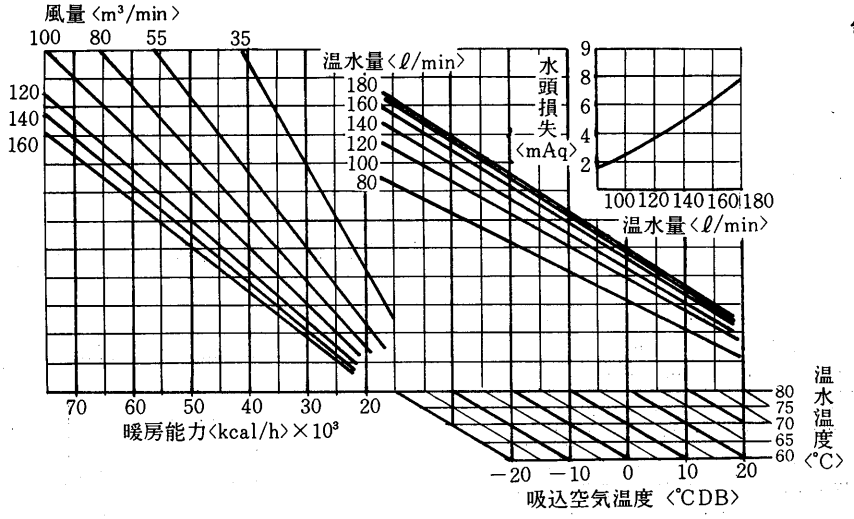

使用上の注意

1．吸込空気が氷点下以下になる場合は，停止後は暖房器内の水を完全に抜いてください。長期保管時，冷房使用時も水を抜いてください。

温水加熱器能力線図〈3列×20段〉〈別売部品〉

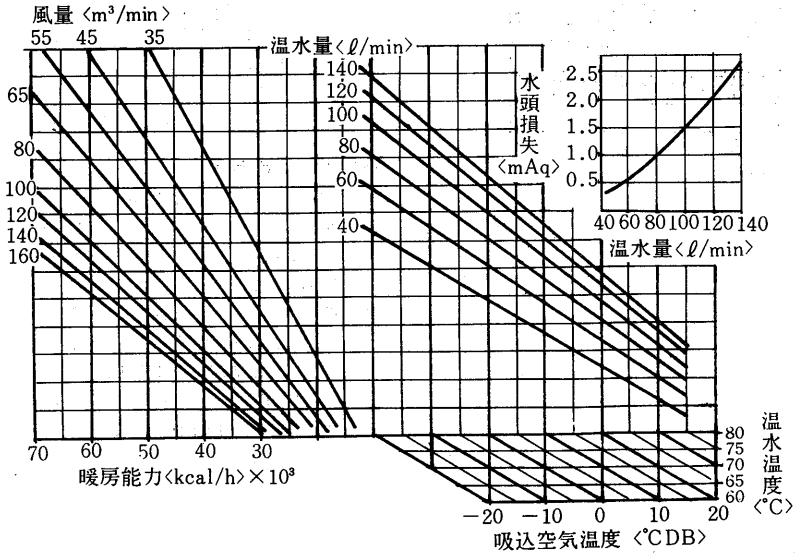

GT-150F形冷房能力線図

〈風量45m³/min 機外静風圧10mmAq送風機電動機 2.2kW内蔵〉

50Hz

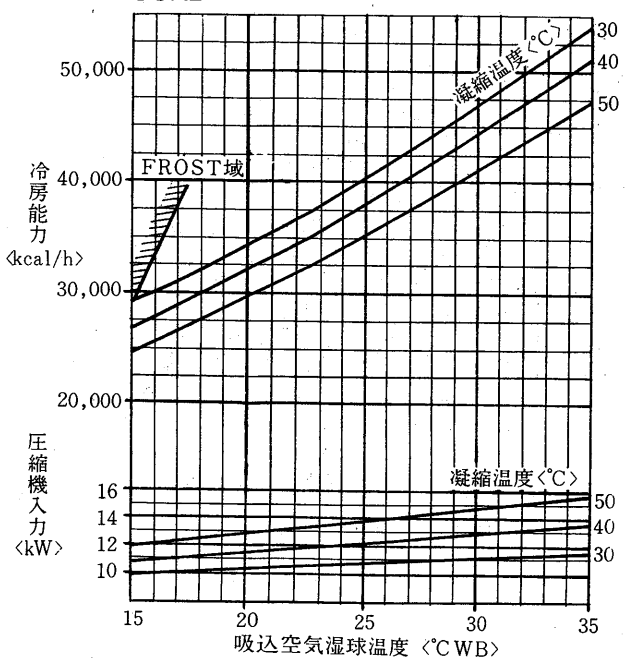

凝縮器特性線図

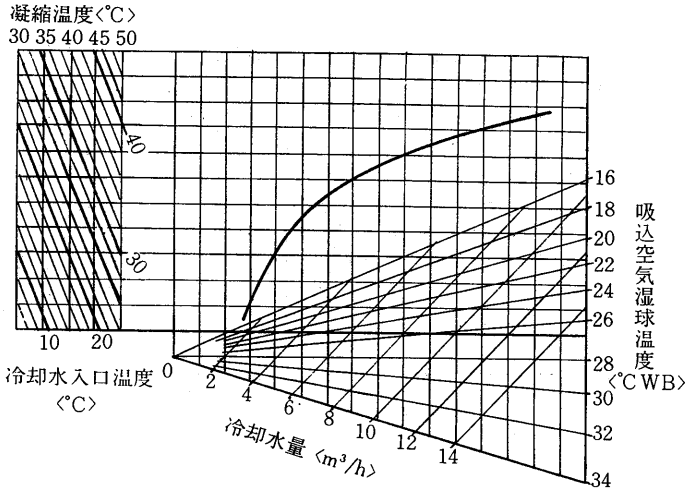

風量補正線図

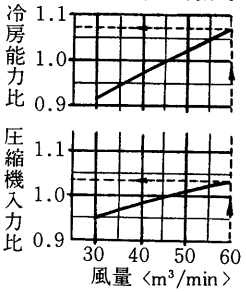

例 風量60m³/minとする場合は
冷房能力は1.07倍
圧縮機入力は1.032倍となる。

冷房能力線図

〈風量45m³/min 機外静風圧10mmAq送風機電動機 2.2kW内蔵〉

60Hz

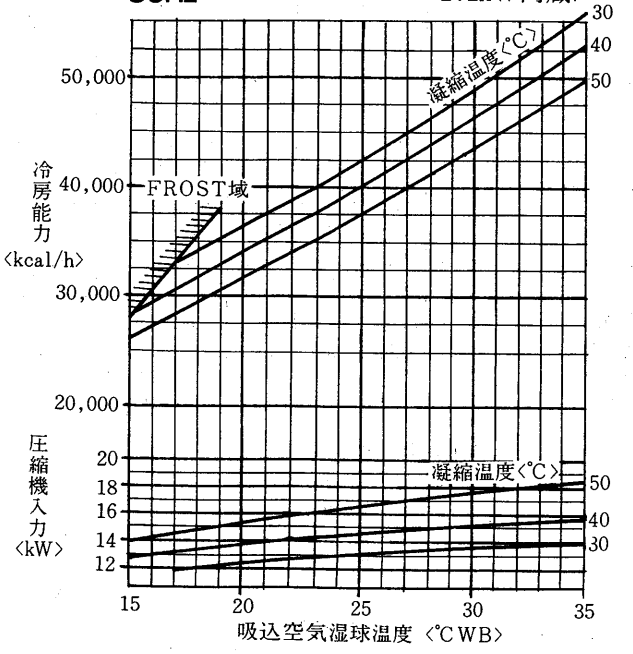

凝縮器特性線図

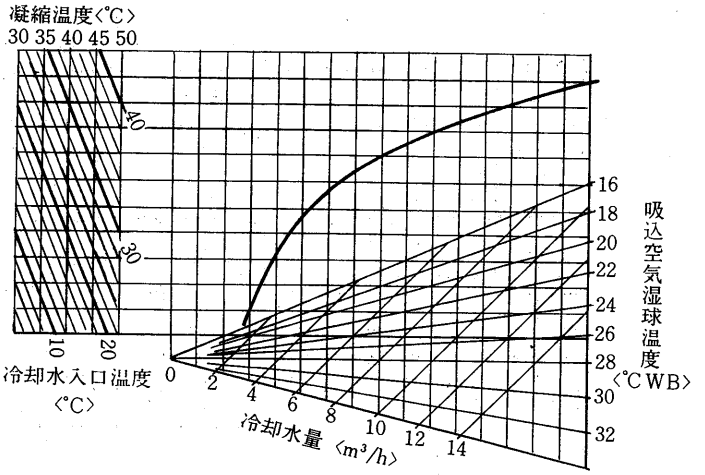

風量補正線図

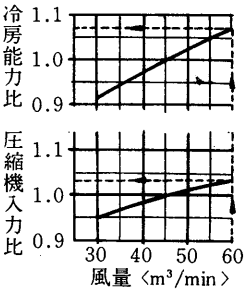

例 風量60m³/minとする場合は
冷房能力は1.07倍
圧縮機入力は1.032倍となる。

グラフ内が弊社保証値です

凝縮器水頭損失線図

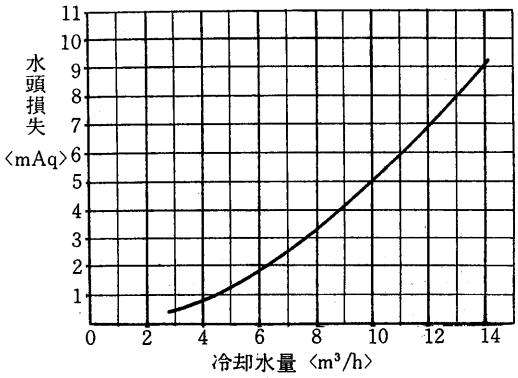

顕熱比〈SHF〉線図

〈風量45m³/min 凝縮温度40～45°C〉

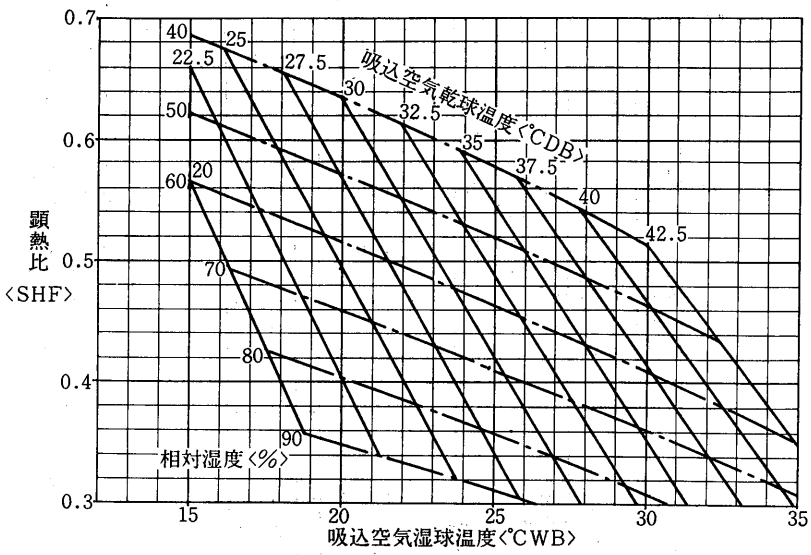

例 吸込空気32°CDB，27.5°CWB〈68%RH〉
風量45m³/minの場合は
SHFは0.38となる。

送風機性能線図

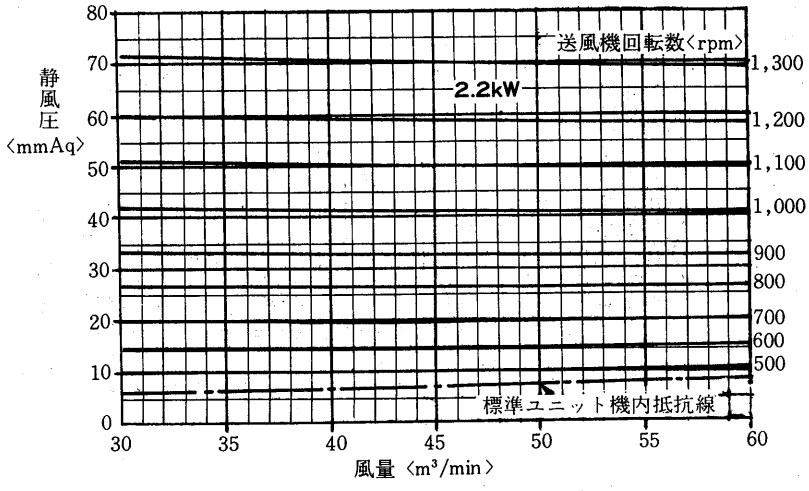

蒸気加湿器能力線図〈別売部品〉

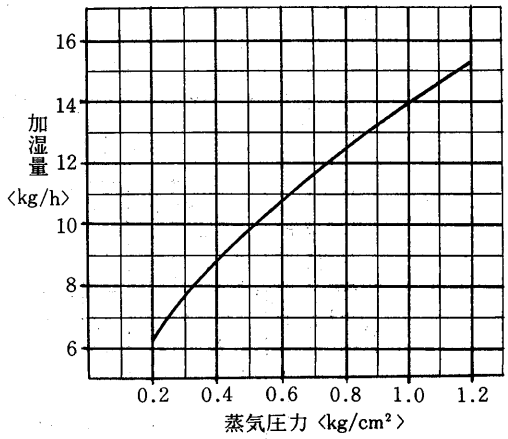

使用上の注意事項

1．上図は次の電磁弁と組合せた時の性能です。本体には電磁弁が附属されていませんので適当に調節してください。〈塞止弁にしてもよい〉
組合せ電磁弁口径 φ10

2．必要以上の圧力，流量で使用しますと機外への水洩れが発生することがあります。必ず電磁弁〈又は塞止弁〉を使用してください。

3．M．T．F．Lに共通ですが風量と負荷に合せて調整，ご使用願います。

蒸気加熱器能力線図〈2列×20段〉〈別売部品〉

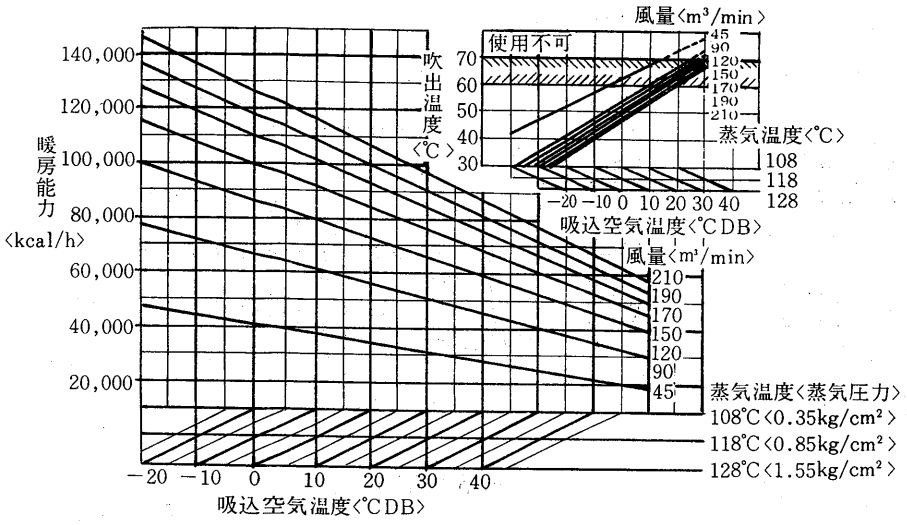

使用上の注意

1．吸出温度が60°C以上になる場合は，調整弁にて調整してください。〈機内送風機電動機組込の場合〉
2．吸込空気温度が氷点下以下になる場合は，停止後は暖房器内の水を完全に抜いてください。
3．長期保管時，冷房使用時ちも水を抜いてください。

温水加熱器能力線図〈2列×20段〉〈別売部品〉

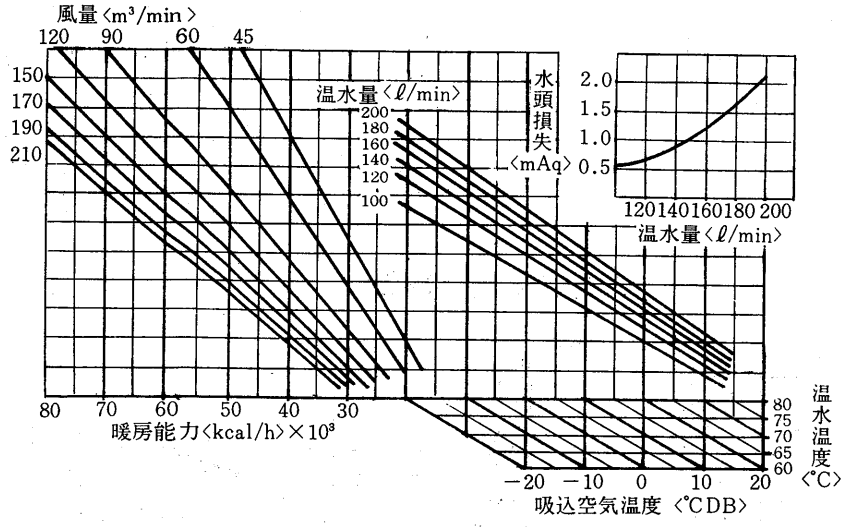

使用上の注意

1．吹出温度が60°C以上になる場合は，調整弁にて調節してください。
2．吸入空気温度が氷点下以下になる場合は，停止後は暖房器内の水を完全に抜いてください。
3．長期間保管時，冷房使用時にも水を抜いてください。

温水加熱器能力線図〈3列×28段〉〈別売部品〉

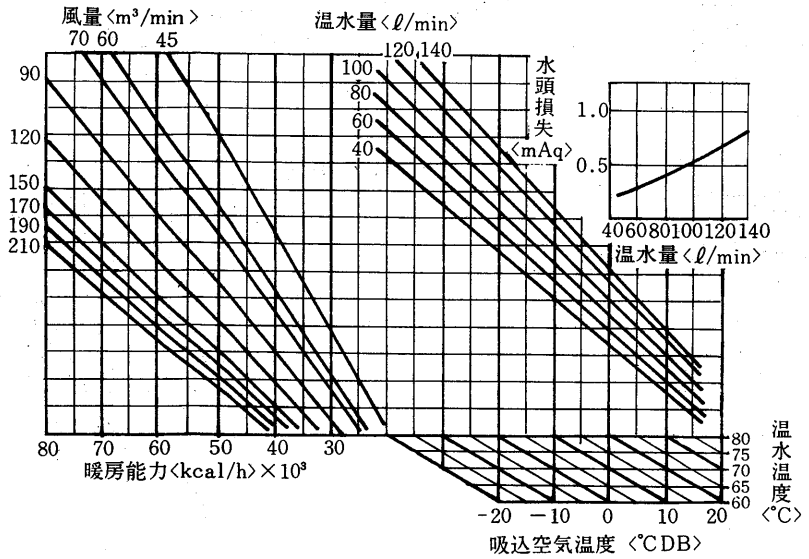

グラフ内が弊社保証値です

PW-S20F形冷房能力線図

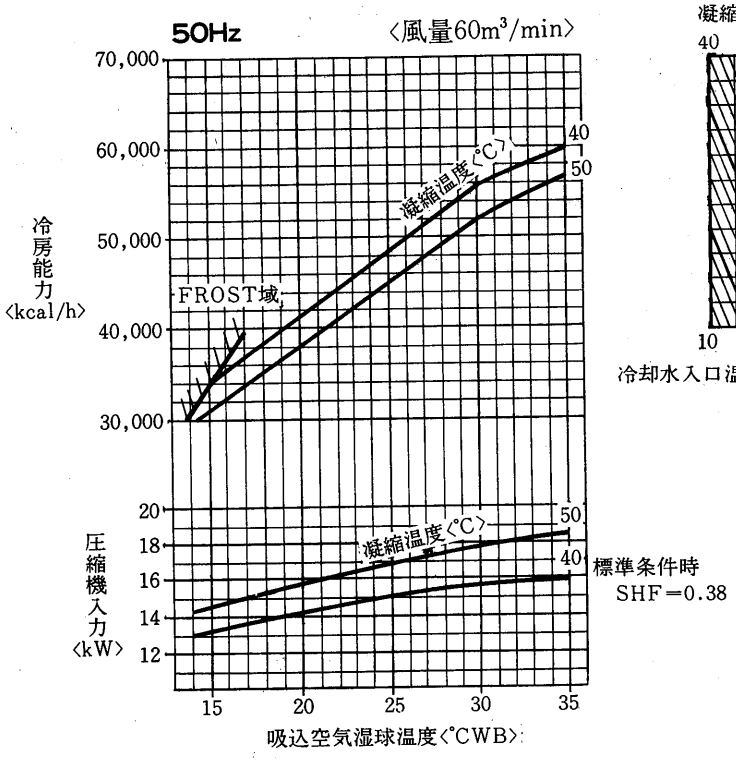

凝縮器特性線図

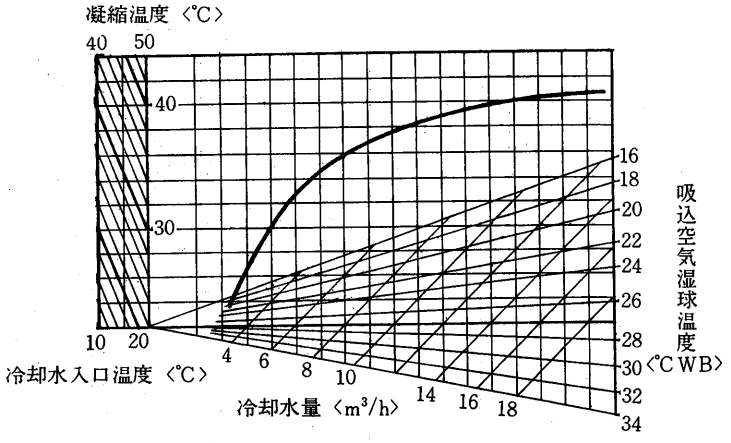

水頭損失線図

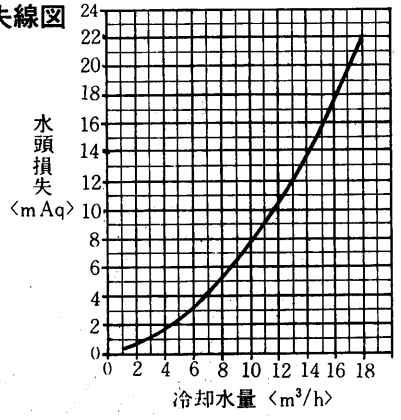

冷房能力線図

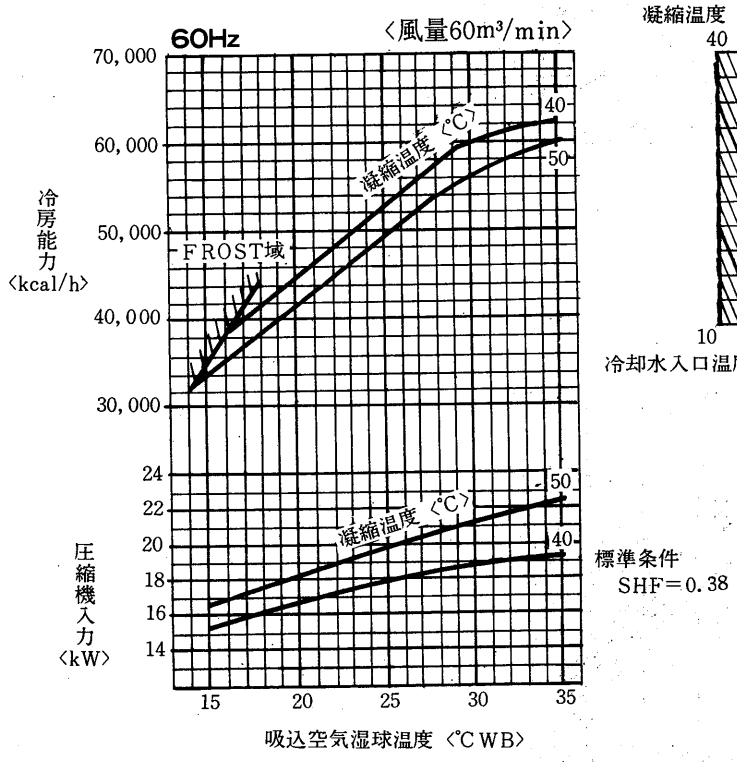

凝縮器特性線図

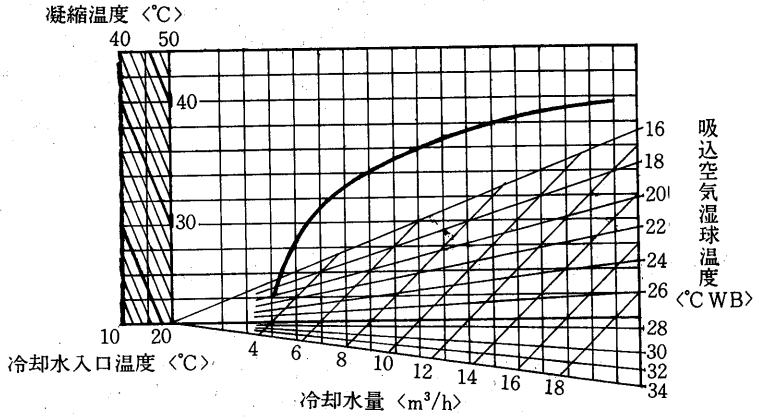

水頭損失線図

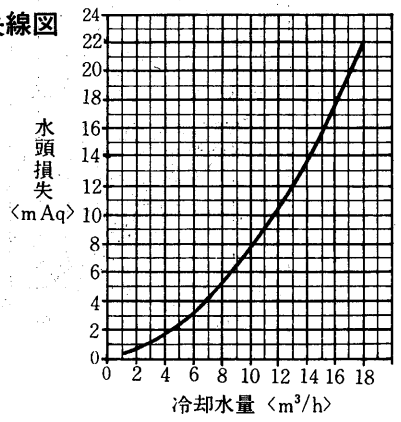

蒸気加熱器能力線図〈別売部品〉

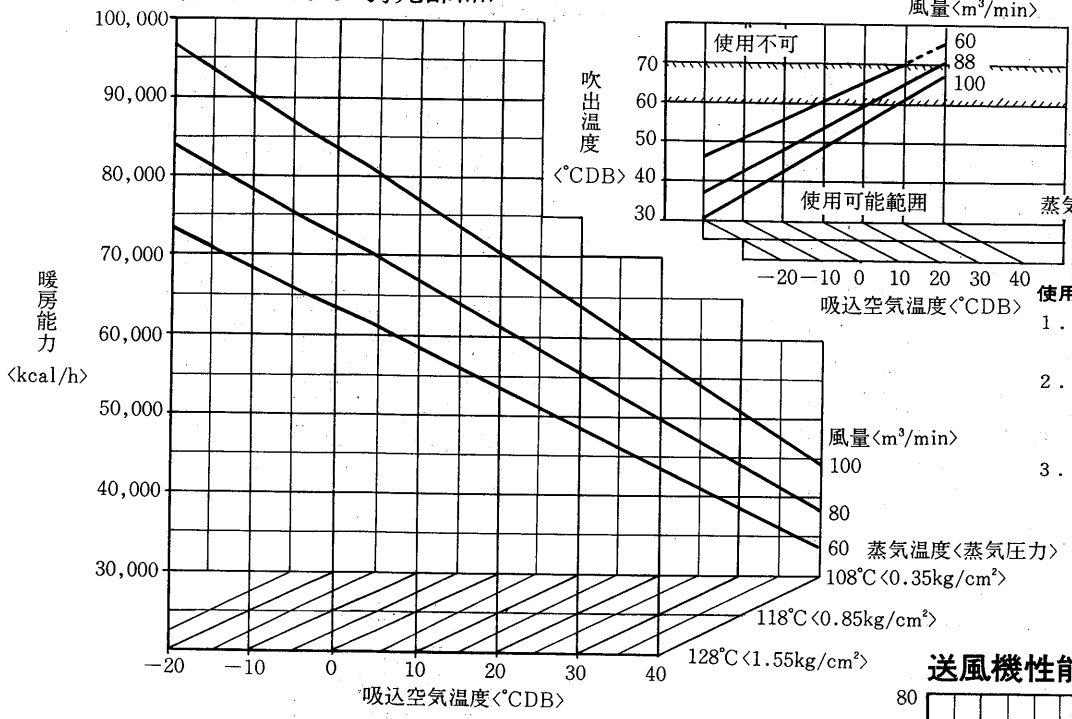

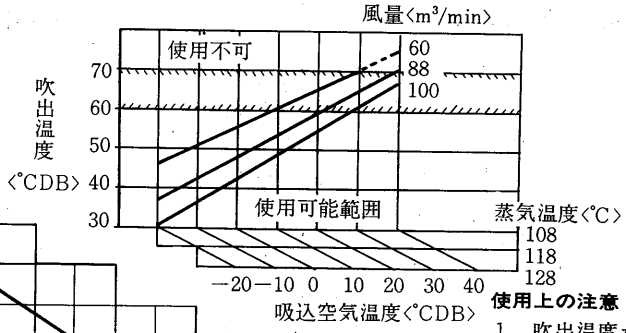

使用上の注意

1．吹出温度が60℃以上になる場合は，調整弁にて調節してください。
2．吸入空気温度が氷点下以下になる場合は，停止後は暖房器内の水を完全に抜いてください。
3．長期間保管時，冷房使用時にも水を抜いてください。

温水加熱器能力線図〈別売部品〉

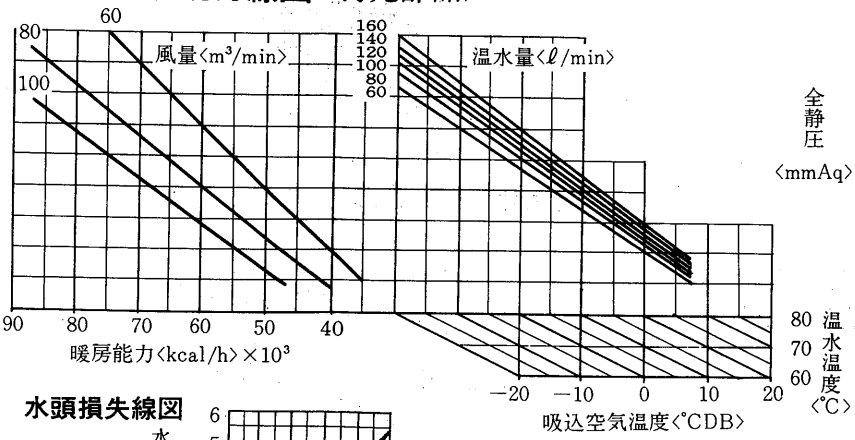

送風機性能線図

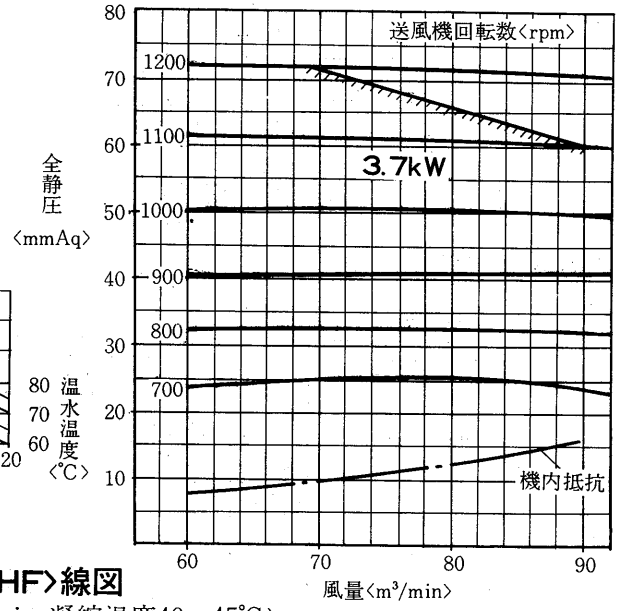

水頭損失線図

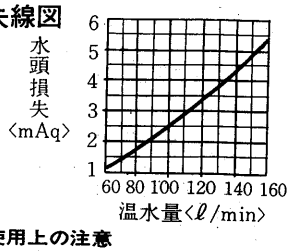

使用上の注意

1．吸込空気が氷点下以下になる場合は，停止後は暖房器内の水を完全に抜いてください。長期保管時，冷房使用時も水を抜いてください。

顕熱比〈SHF〉線図

〈風量60m³/min 凝縮温度40～45℃〉

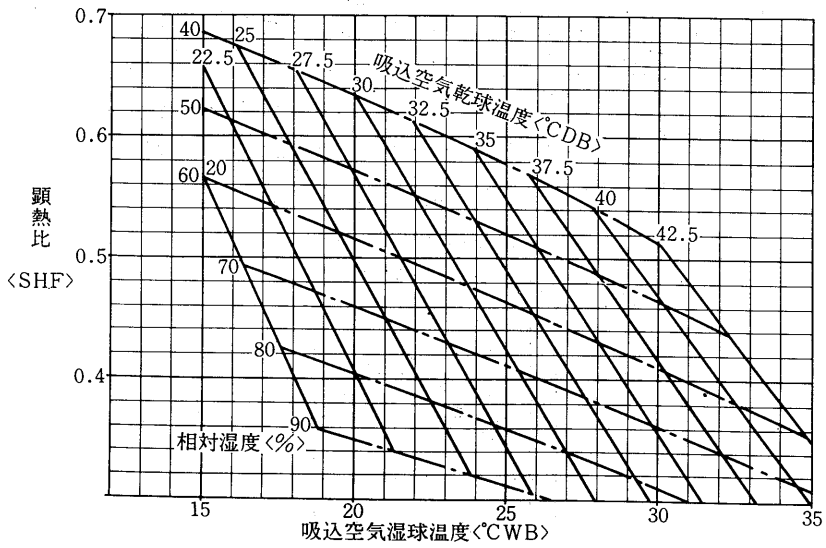

例 吸込空気 32℃DB 27.5℃WB〈68%RH〉
風量60m³/minの場合は
SHFは0.38となる。

蒸気加湿器能力線図〈別売部品〉

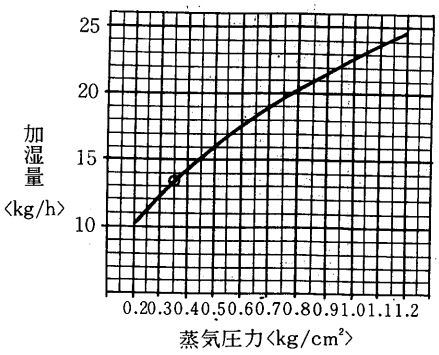

グラフ内が弊社保証値です

(2)床置形〈PW-F形〉ダクト専用形

PW-L20C-F形冷房能力線図

50Hz

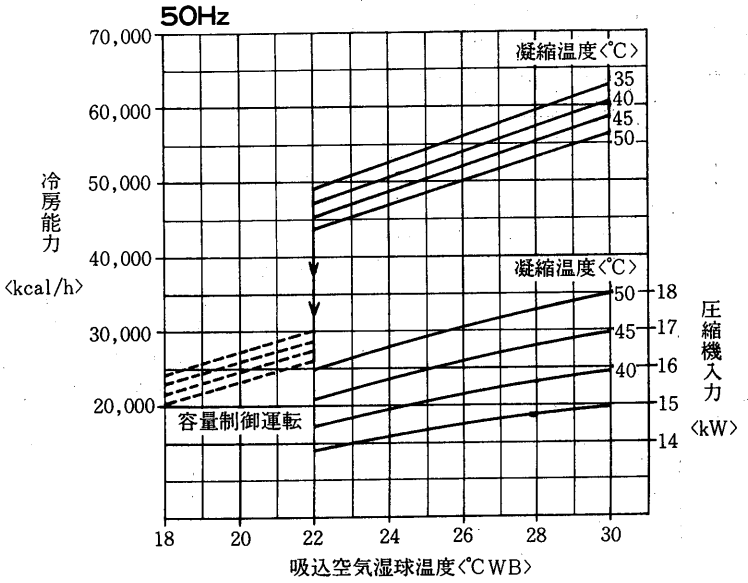

凝縮器特性線図

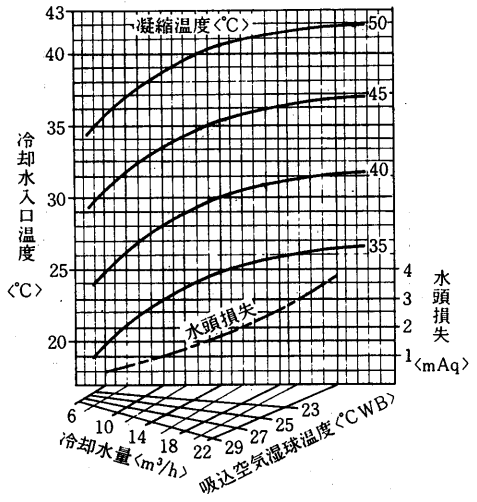

バイパスファクタ線図

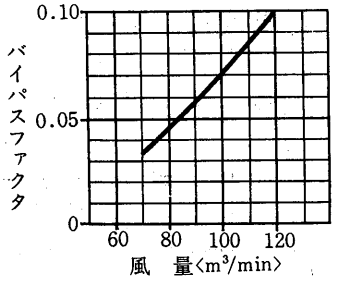

風量補正線図

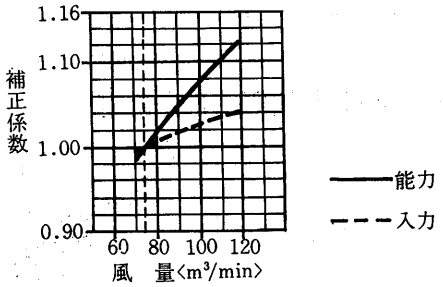

冷房能力線図

60Hz

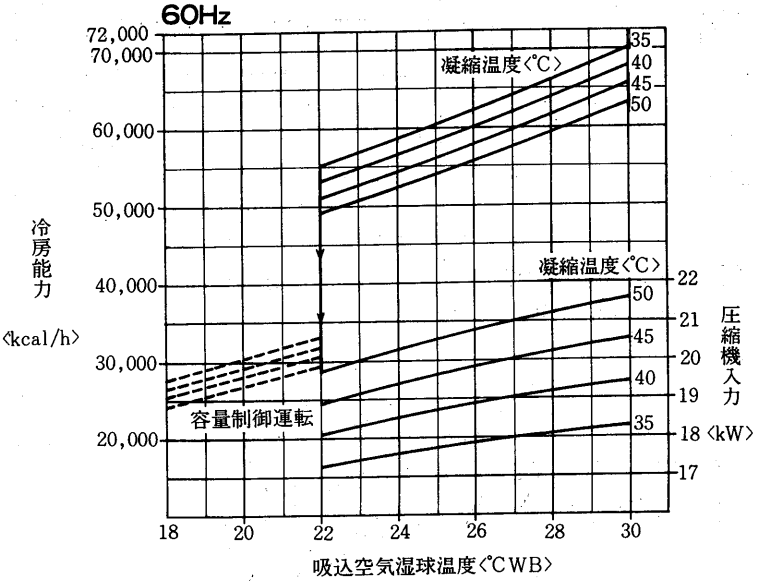

凝縮器特性線図

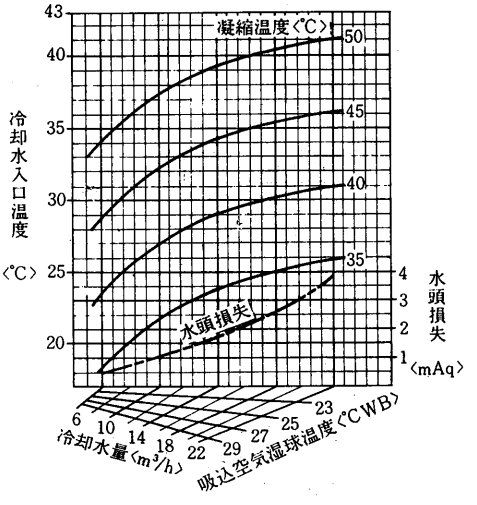

バイパスファクタ線図

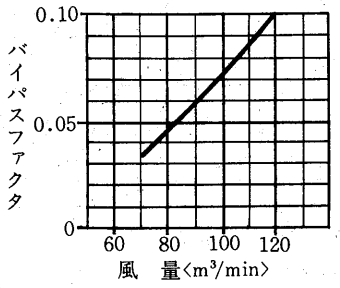

風量補正線図

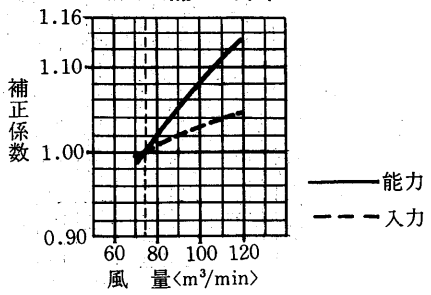

送風機性能線図

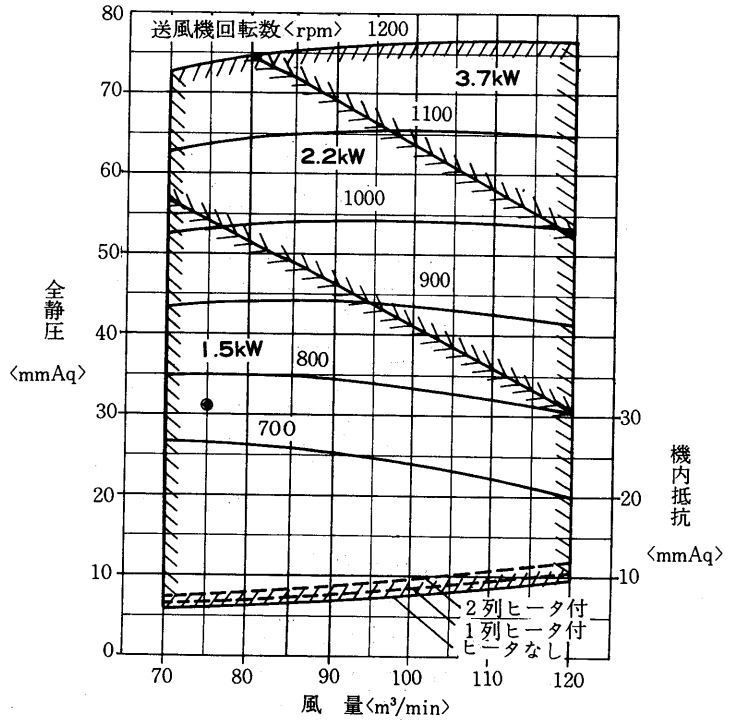

送風機軸動力線図

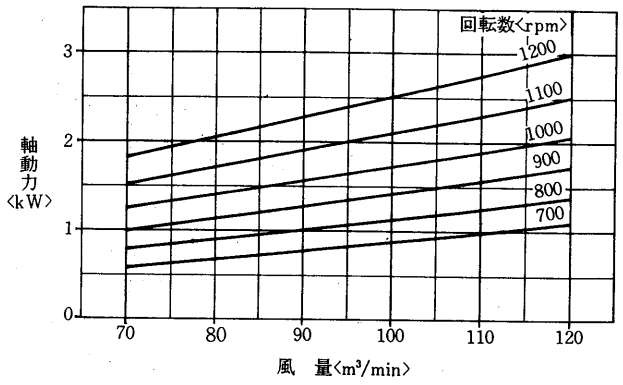

蒸気加熱器能力線図〈1列〉〈別売部品〉

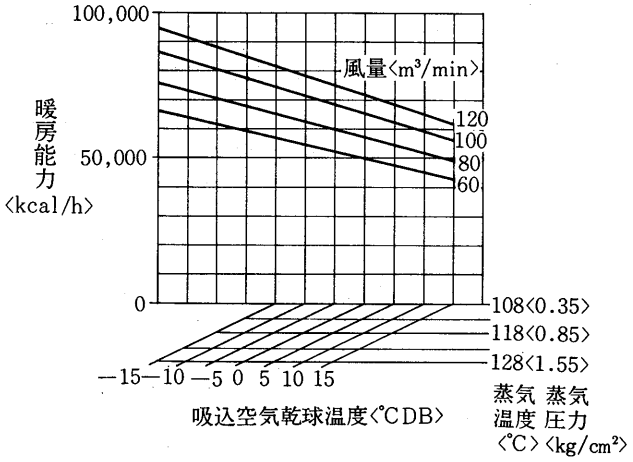

温水加熱器能力線図〈1列〉〈別売部品〉

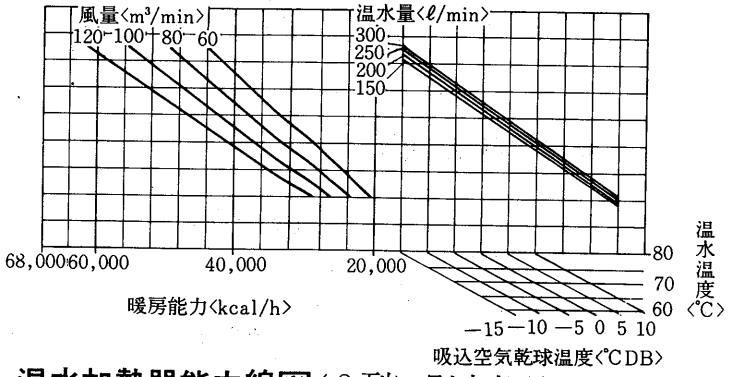

蒸気加熱器能力線図〈2列〉〈別売部品〉

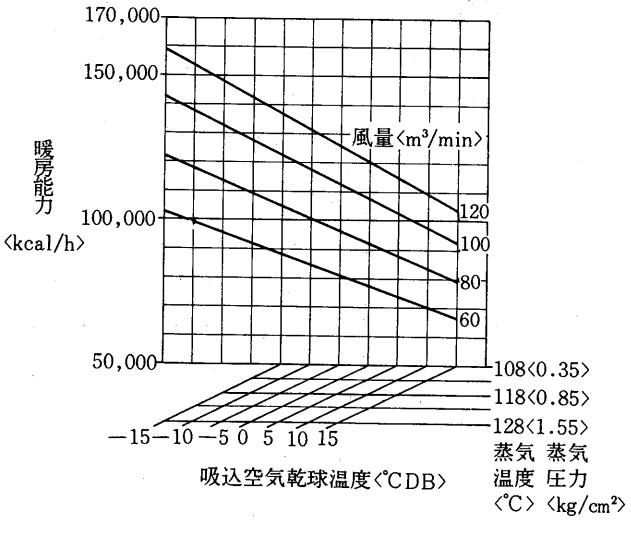

温水加熱器能力線図〈2列〉〈別売部品〉

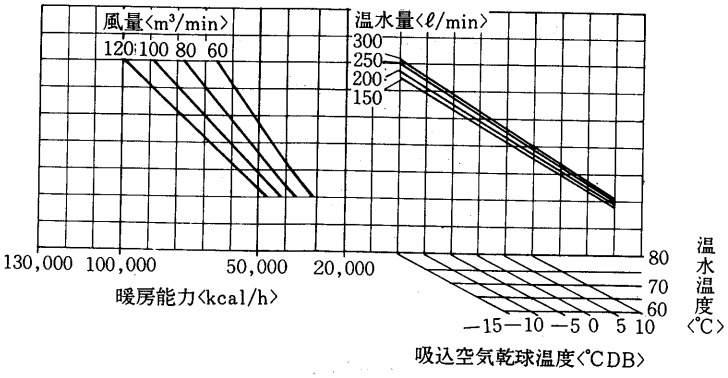

水頭損失線図

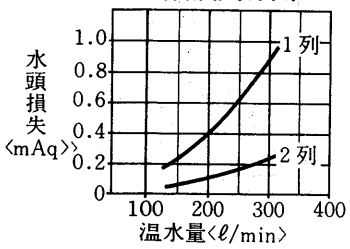

グラフ内が弊社保証値です

PW-25C-F形冷房能力線図

50Hz

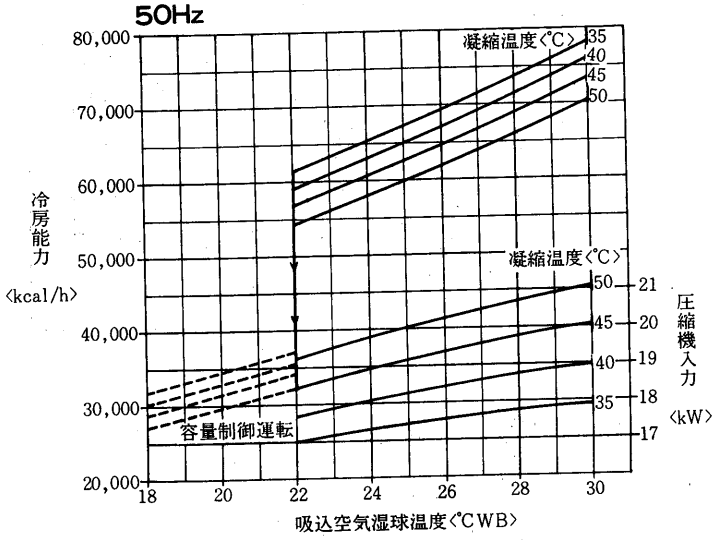

凝縮器特性線図

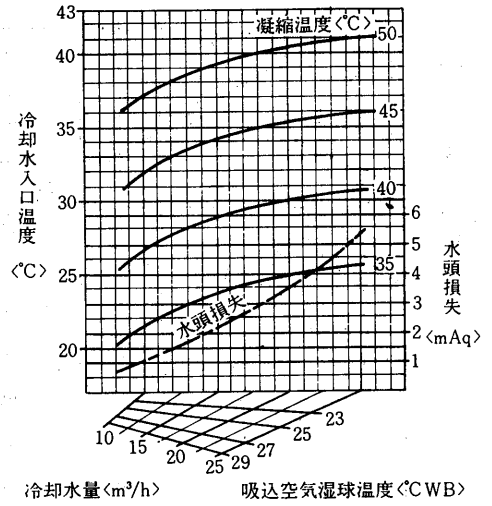

バイパスファクタ線図

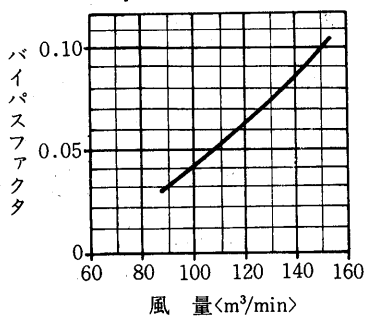

風量補正線図

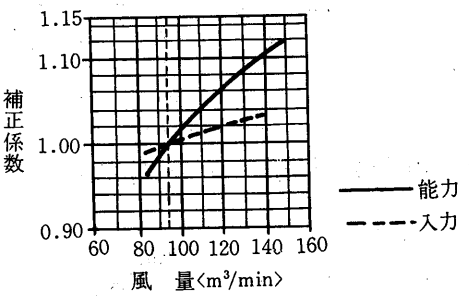

冷房能力線図

60Hz

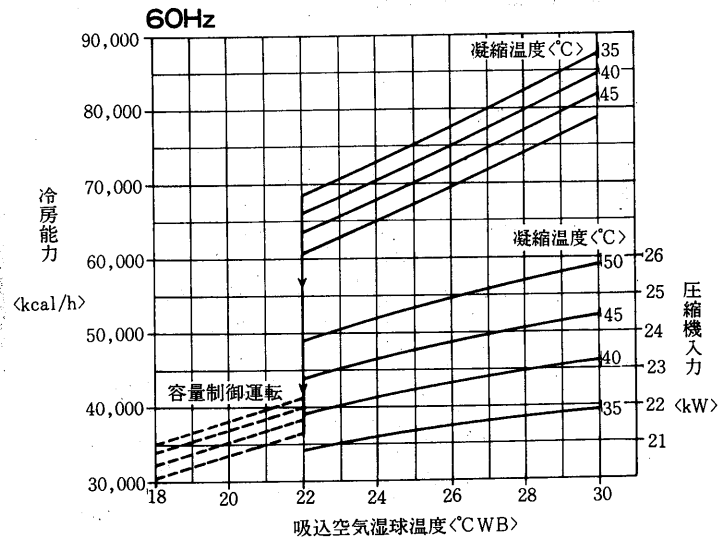

凝縮器特性線図

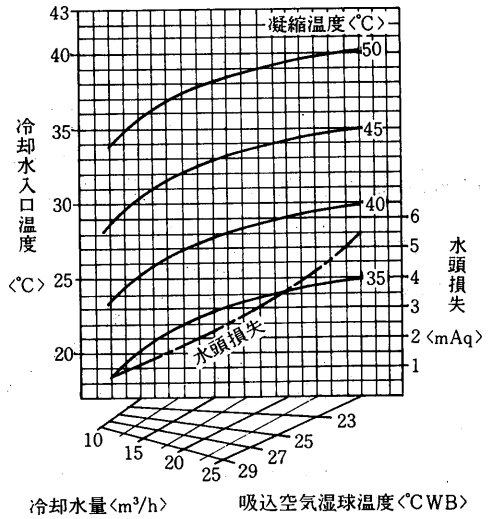

バイパスファクタ線図

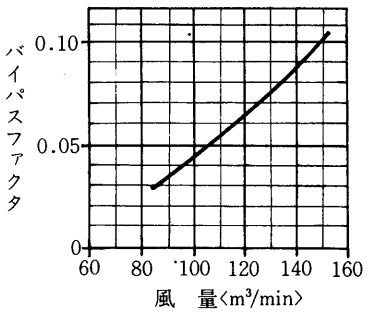

風量補正線図

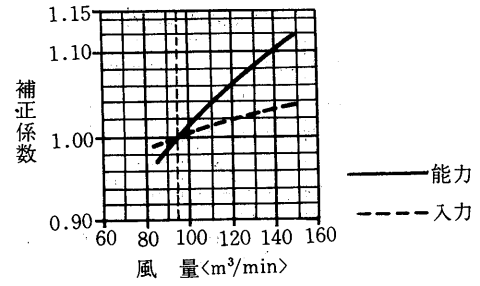

送風機性能線図

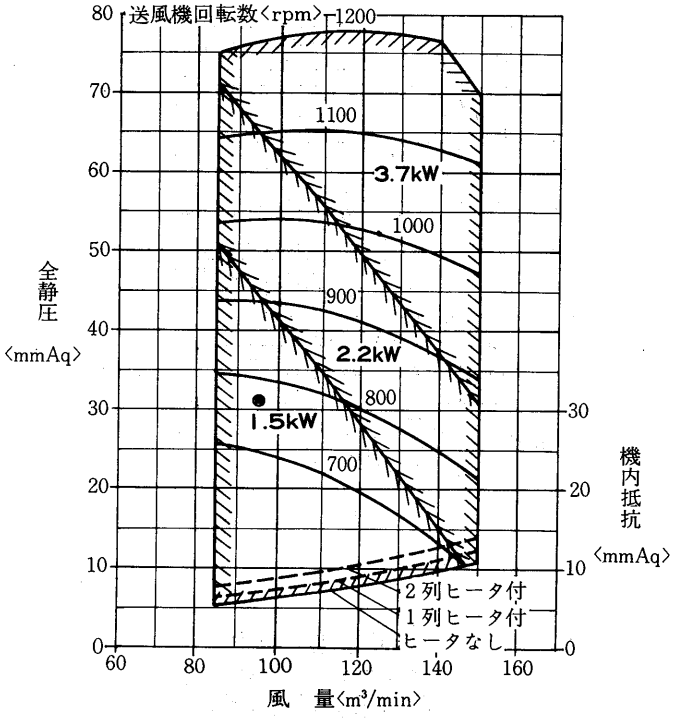

送風機軸動力線図

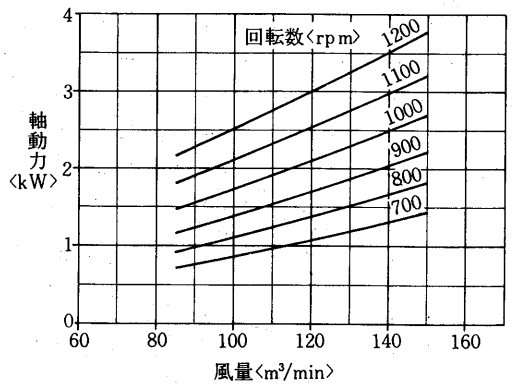

蒸気加熱器能力線図〈1列〉〈別売部品〉

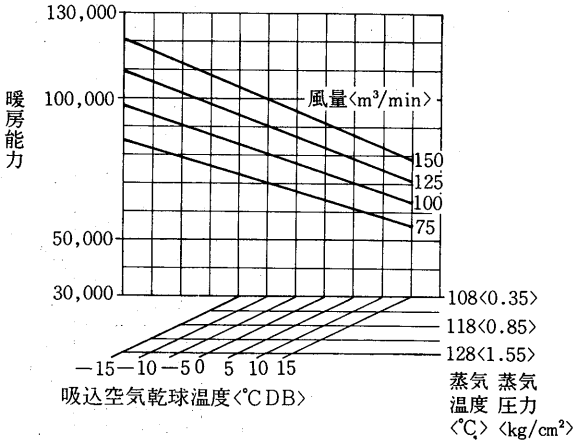

温水加熱器能力線図〈1列〉〈別売部品〉

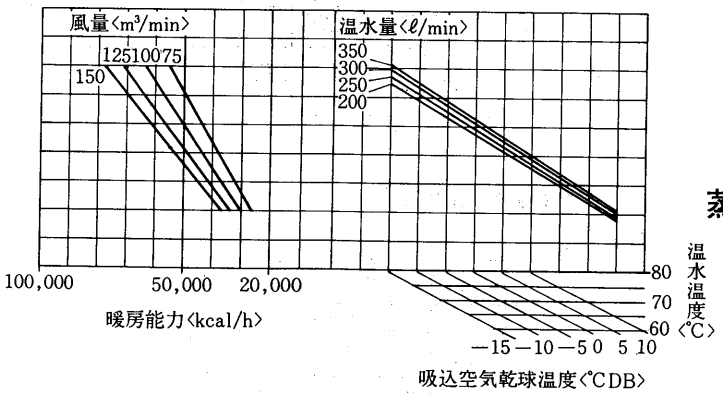

蒸気加熱器能力線図〈2列〉〈別売部品〉

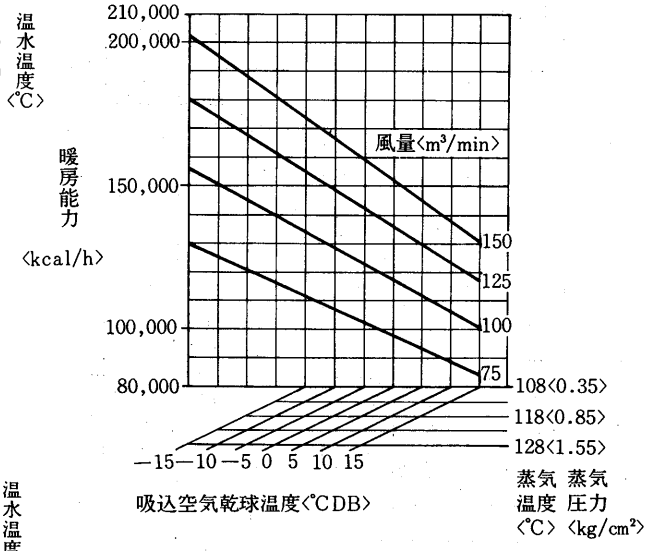

温水加熱器能力線図〈2列〉〈別売部品〉

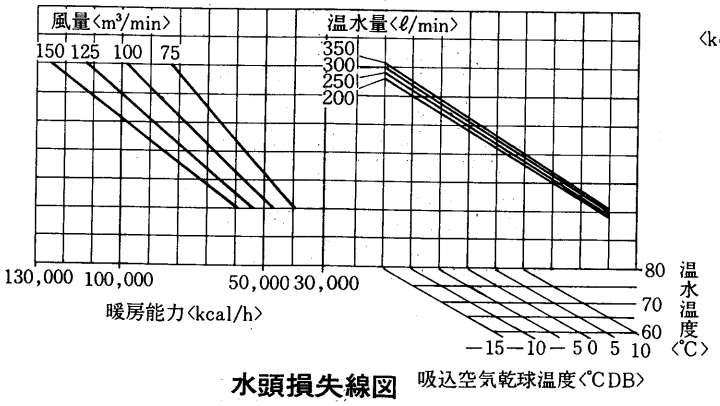

水頭損失線図

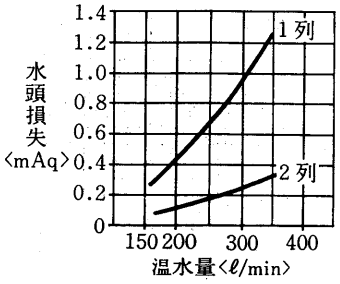

グラフ内が弊社保証値です

PW-30C-F形冷房能力線図

50Hz

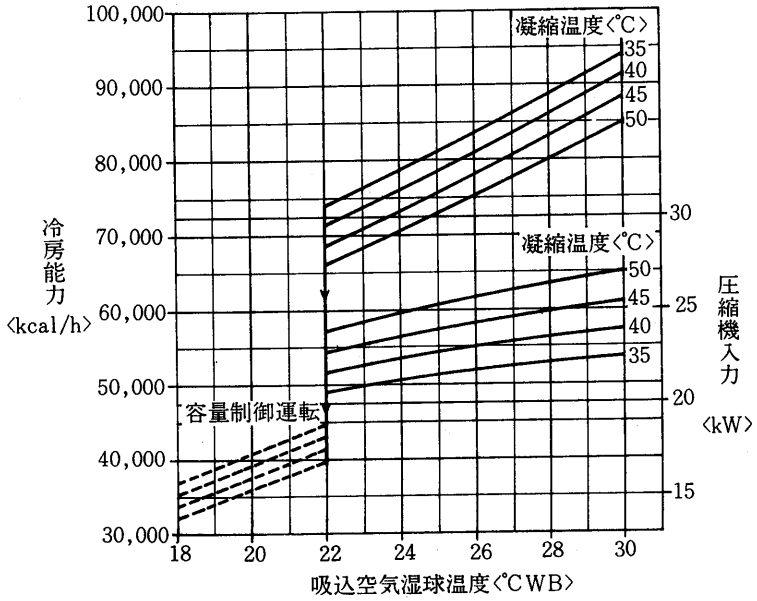

凝縮器特性線図

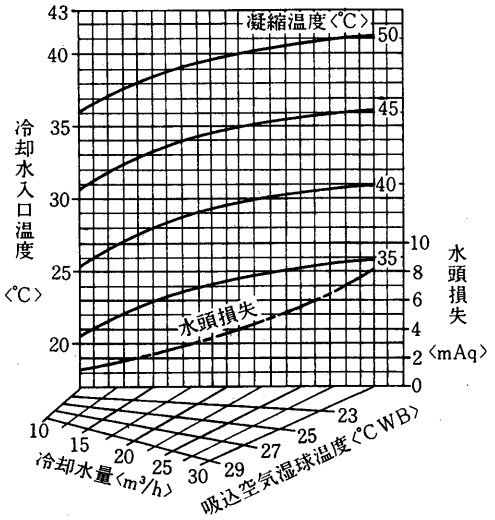

バイパスファクタ線図

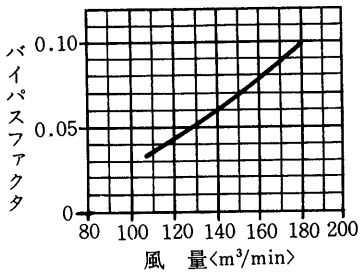

風量補正線図

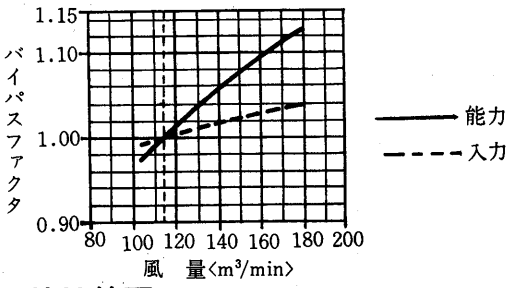

冷房能力線図

60Hz

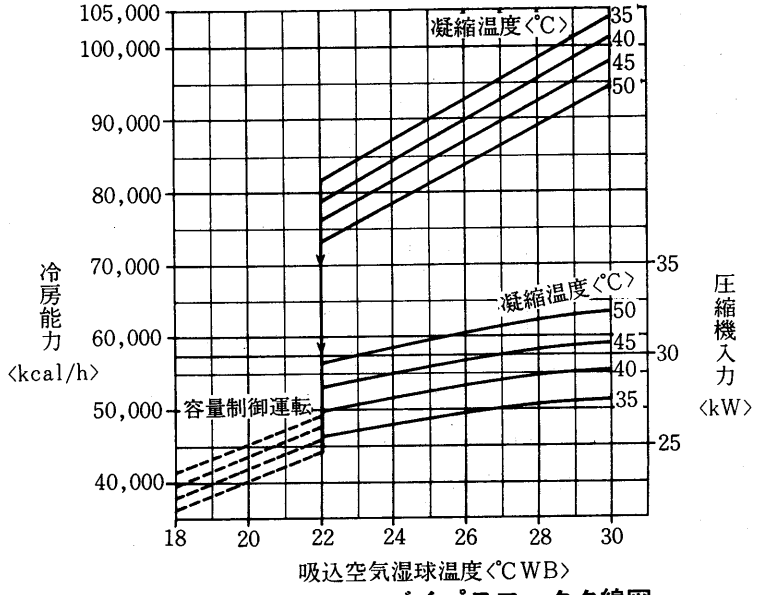

凝縮器特性線図

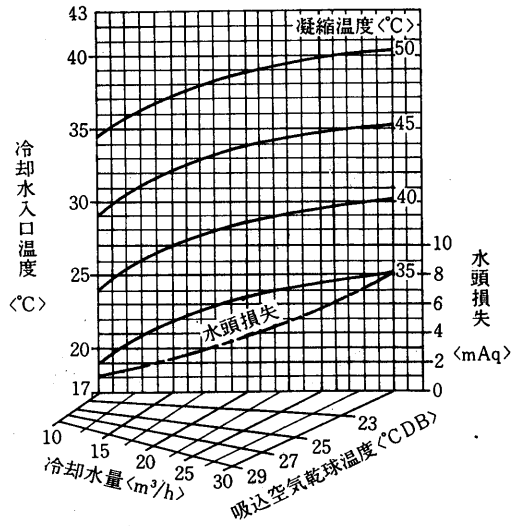

バイパスファクタ線図

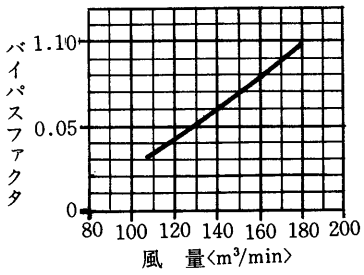

風量補正線図

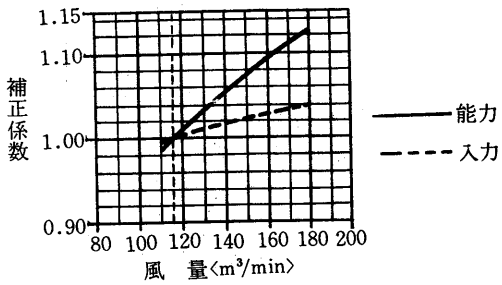

送風機性能線図

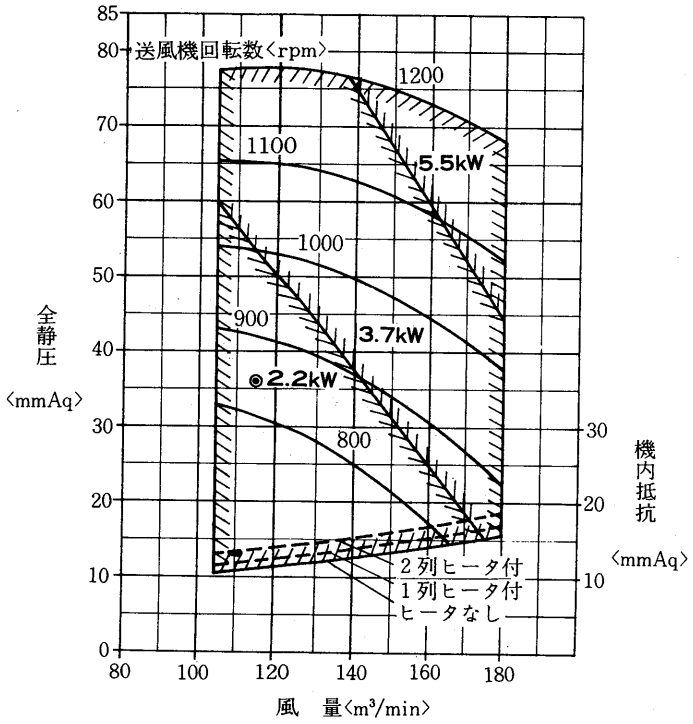

送風機軸動力線図

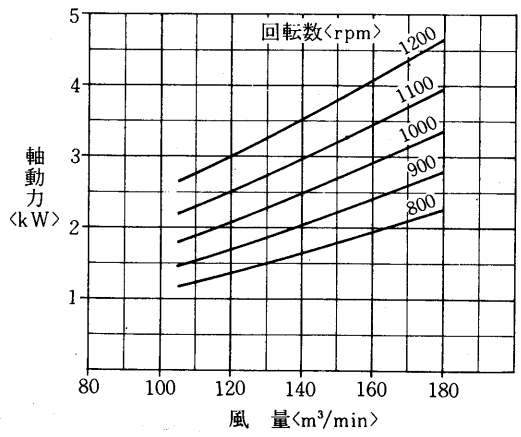

蒸気加熱器能力線図〈1列〉〈別売部品〉

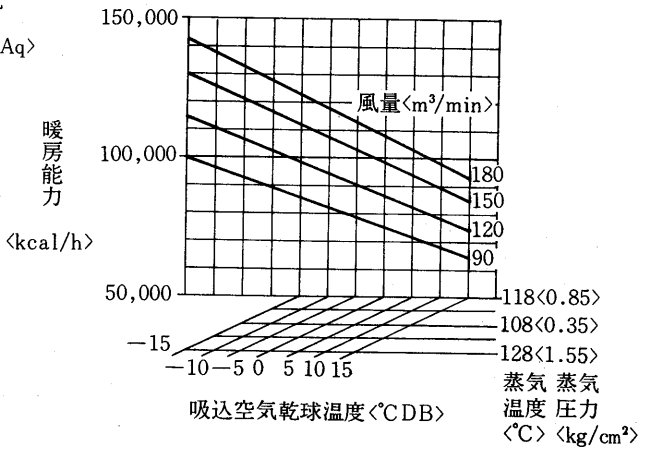

温水加熱器能力線図〈1列〉〈別売部品〉

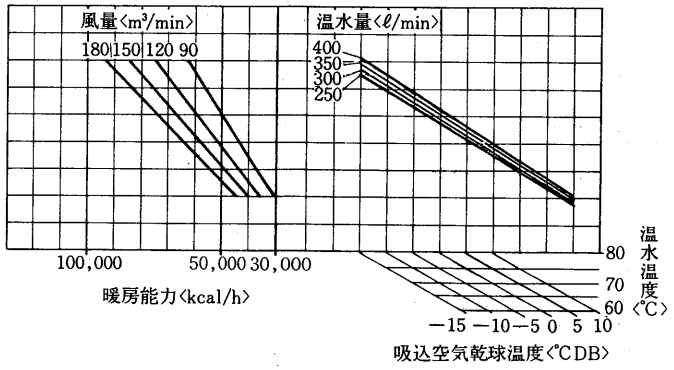

蒸気加熱器能力線図〈2列〉〈別売部品〉

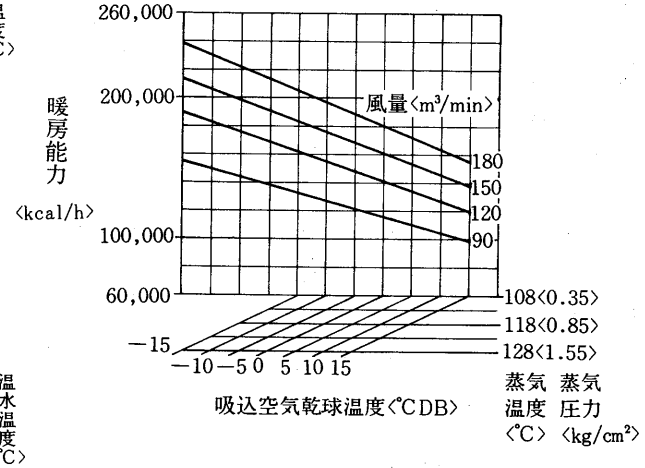

温水加熱器能力線図〈2列〉〈別売部品〉

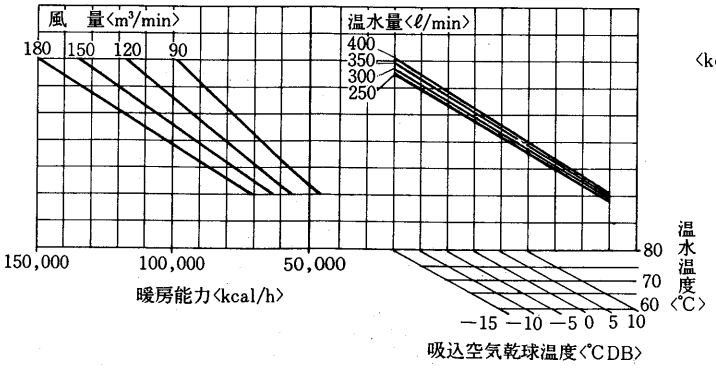

水頭損失線図

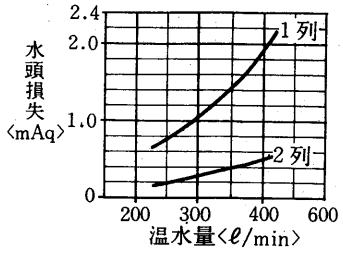

グラフ内が弊社保証値です

PW-40C-F形冷房能力線図

50Hz

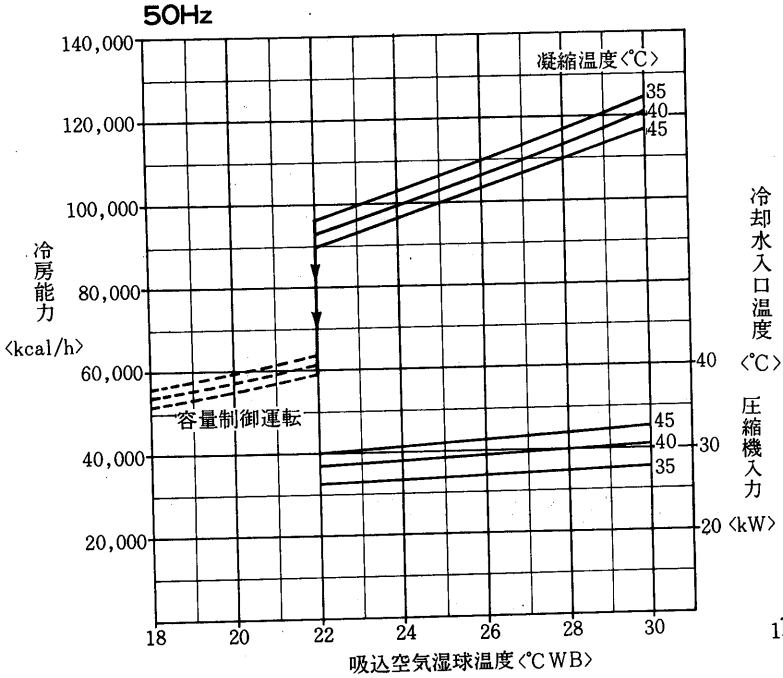

凝縮器特性線図

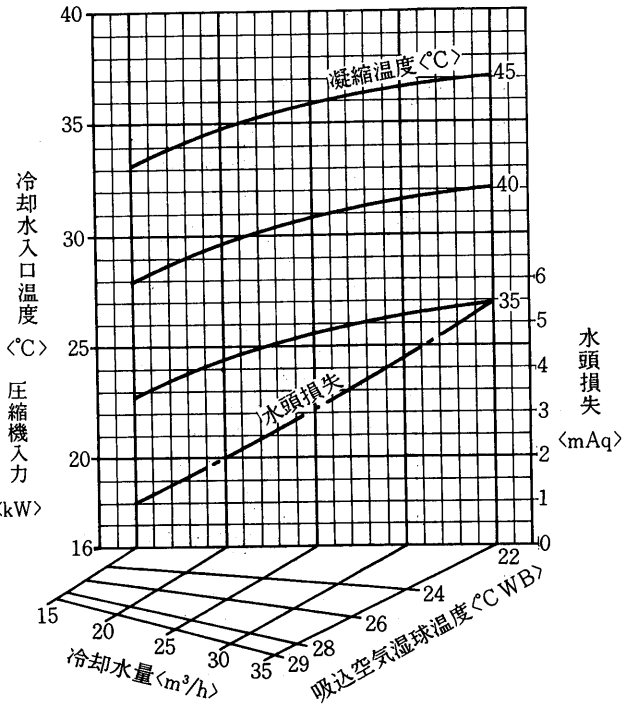

風量補正線図

50Hz

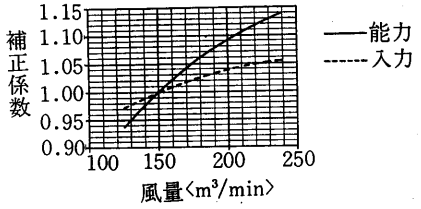

バイパスファクタ線図

50・60Hz

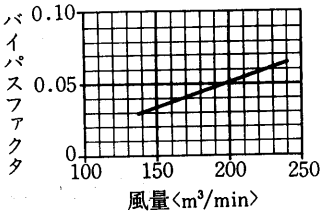

風量補正線図

60Hz

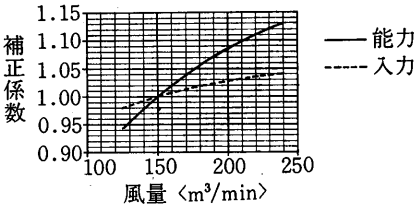

冷房能力線図

60Hz

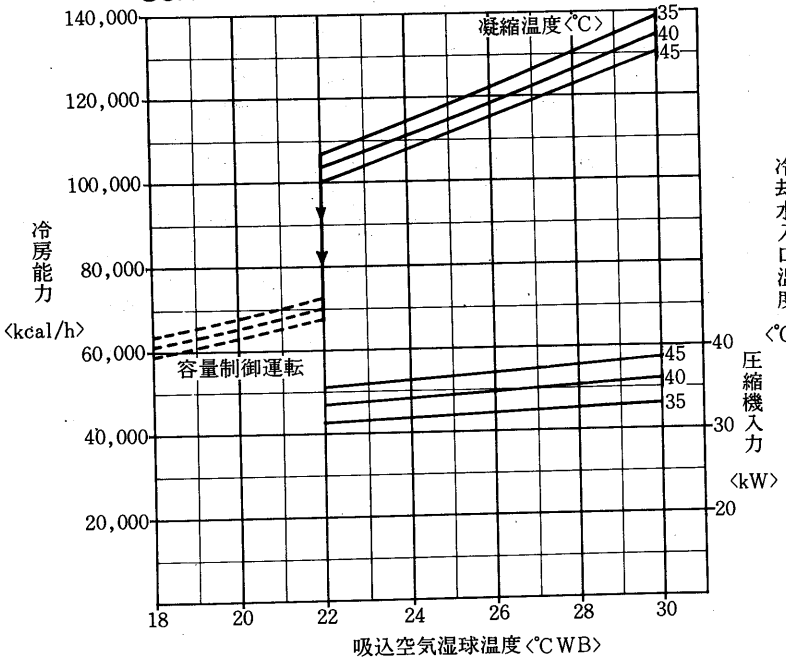

凝縮器特性線図

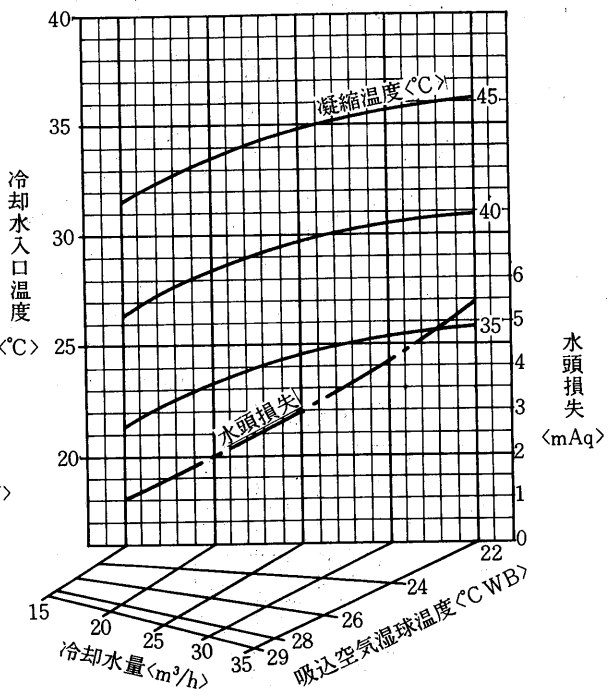

送風機性能線図

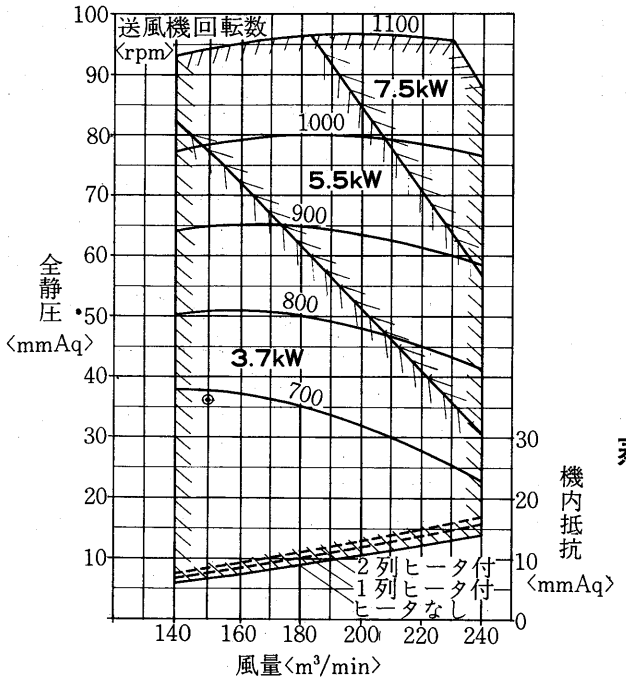

送風機軸動力線図

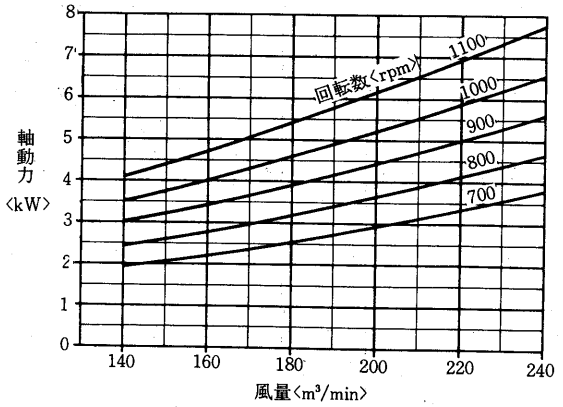

蒸気加熱器能力線図〈1列〉〈別売部品〉

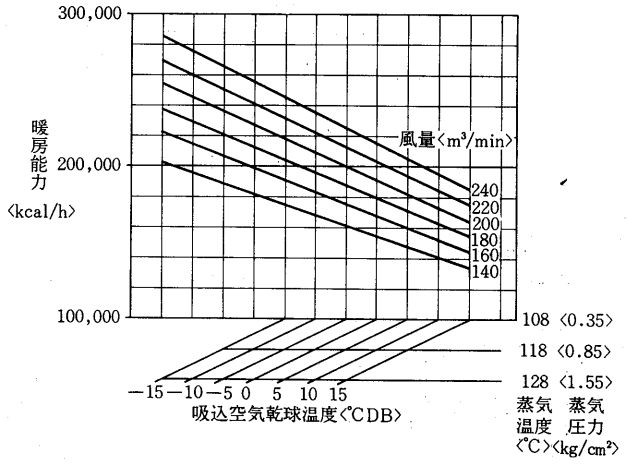

温水加熱器能力線図〈1列〉〈別売部品〉

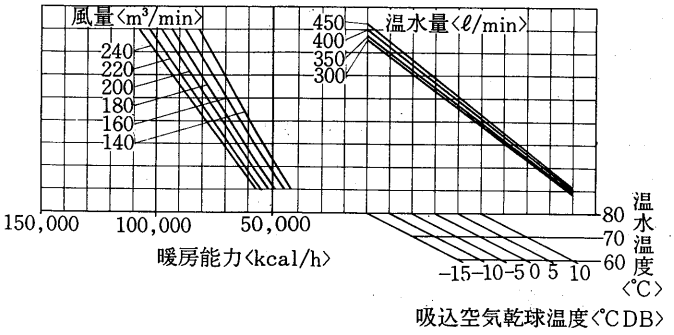

蒸気加熱器能力線図〈2列〉〈別売部品〉

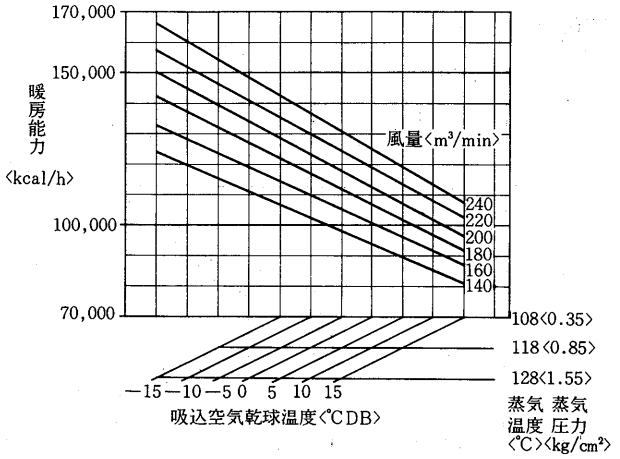

温水加熱器能力線図〈2列〉〈別売部品〉

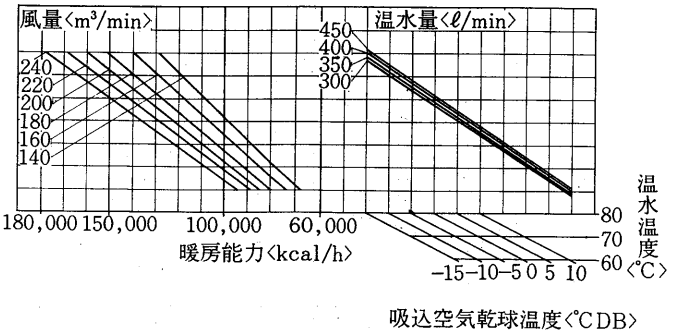

水頭損失線図

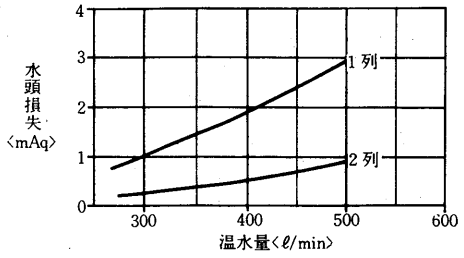

グラフ内が弊社保証値です

PW-50C-F形冷房能力線図

50Hz

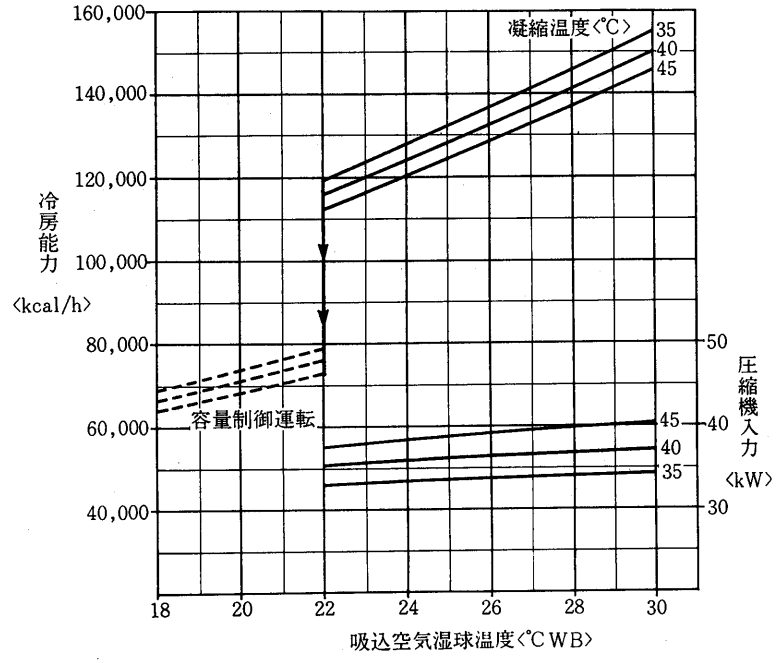

凝縮器特性線図

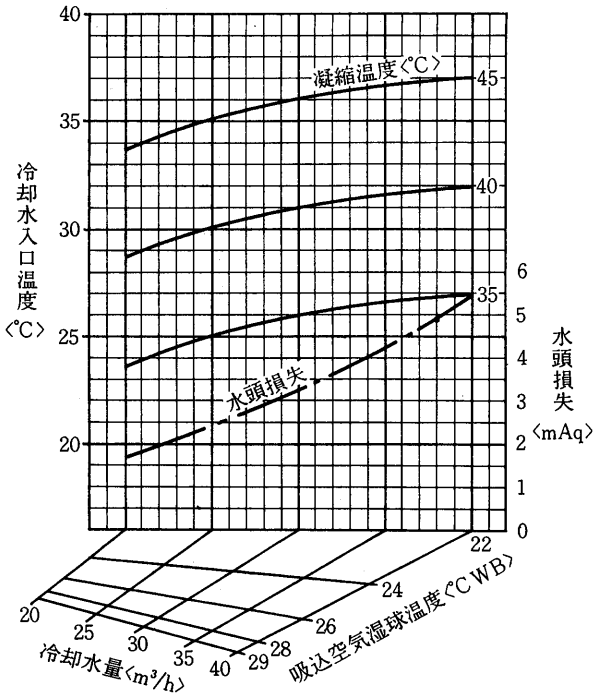

風量補正線図

50Hz

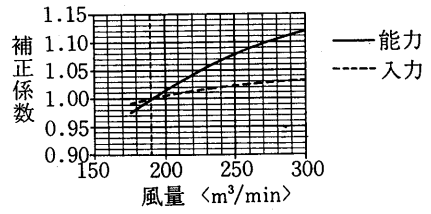

バイパスファクタ線図

50・60Hz

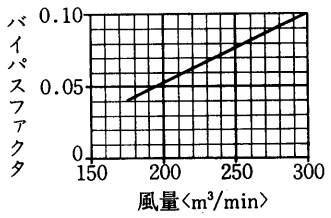

風量補正線図

60Hz

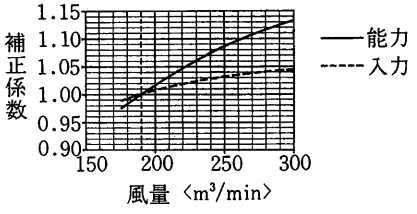

冷房能力線図

60Hz

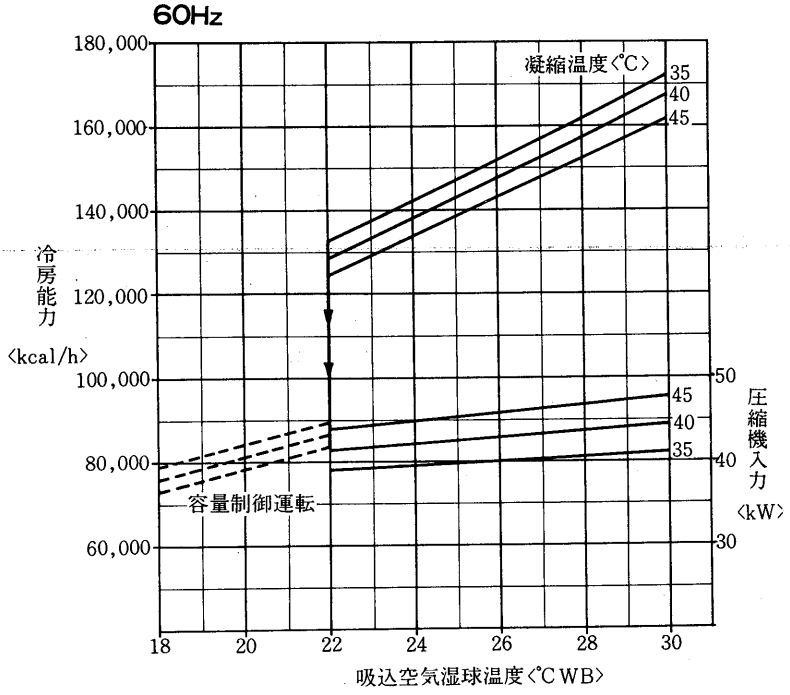

凝縮器特性線図

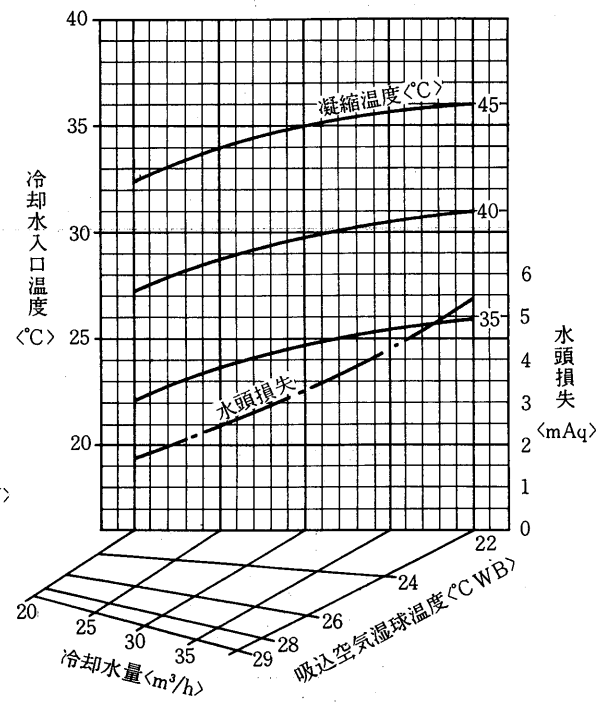

送風機性能線図

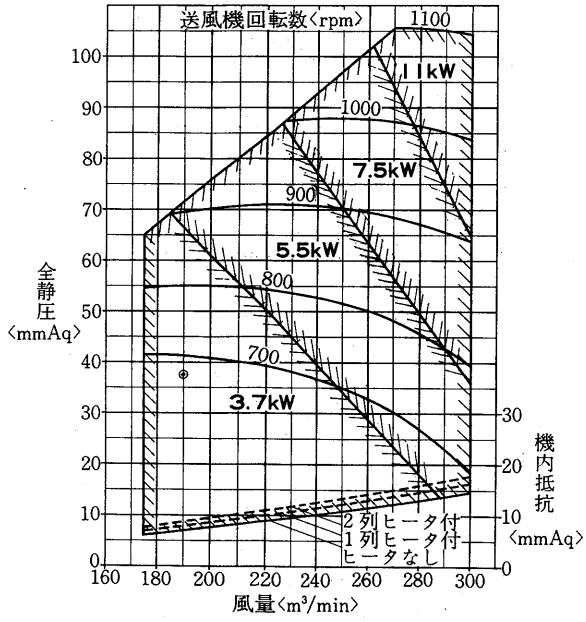

送風機軸動力線図

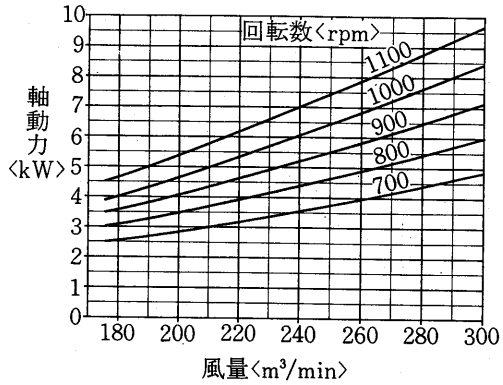

蒸気加熱器能力線図〈1列〉〈別売部品〉

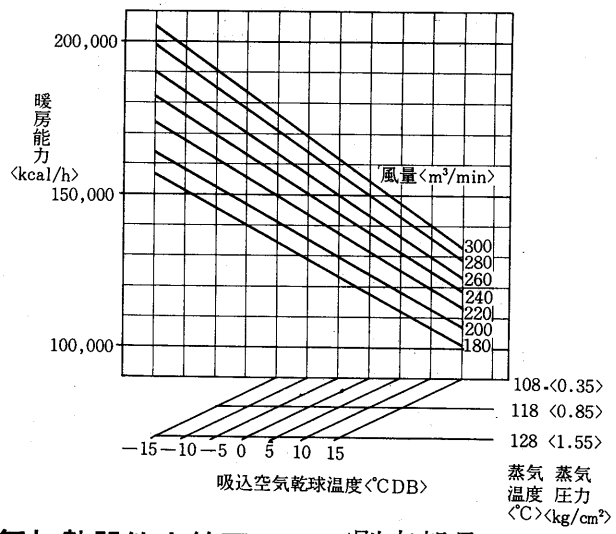

温水加熱器能力線図〈1列〉〈別売部品〉

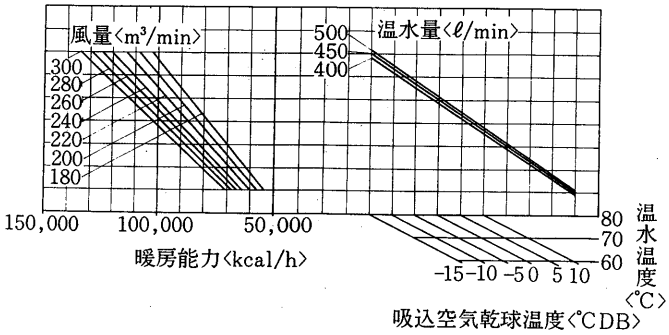

蒸気加熱器能力線図〈2列〉〈別売部品〉

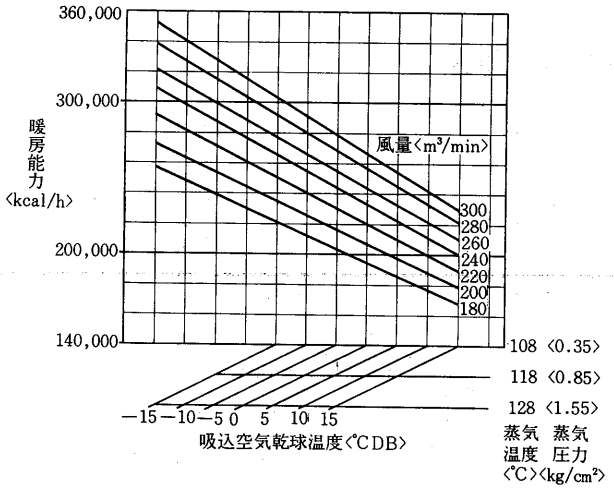

温水加熱器能力線図〈2列〉〈別売部品〉

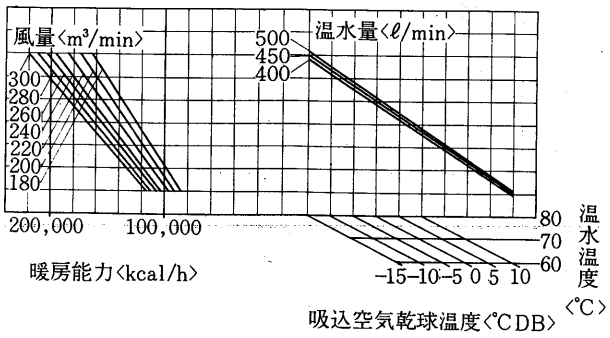

水頭損失線図

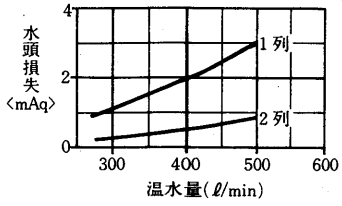

オールフレッシュ用

グラフ内が弊社保証値です

PW-60B-F形冷房能力線図

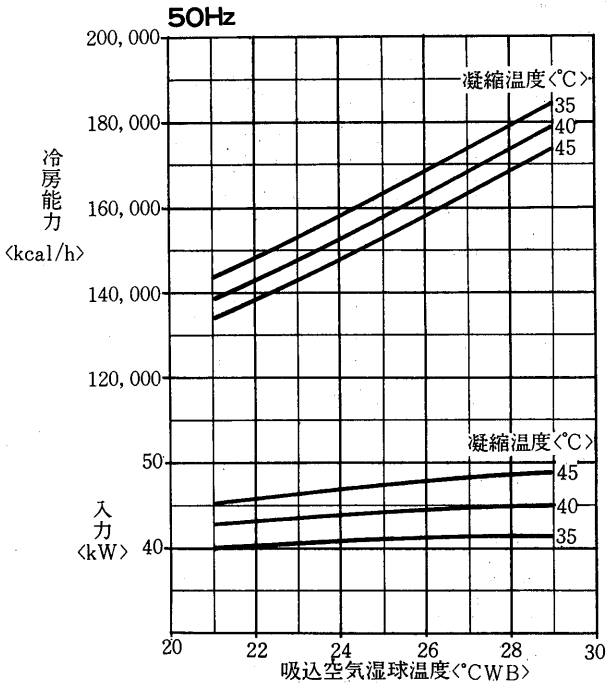

凝縮器特性線図

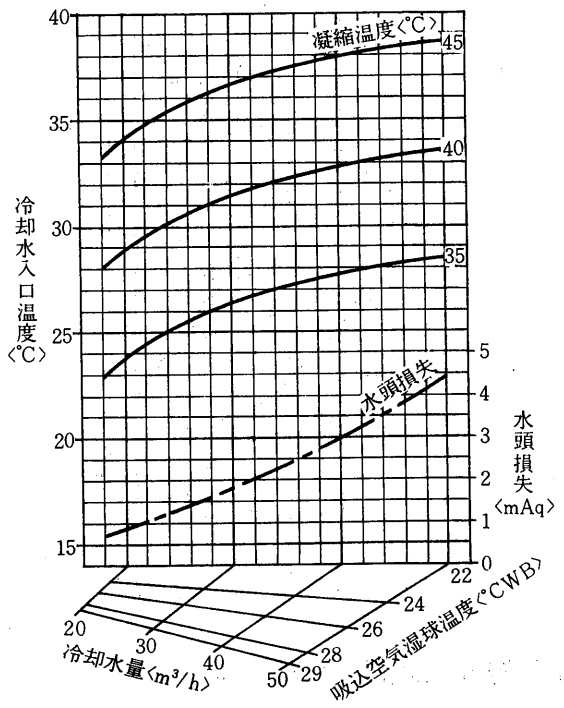

風量補正線図 50Hz

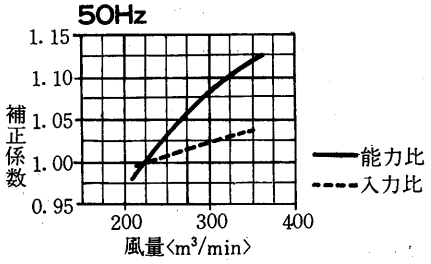

バイパスファクタ線図 50・60Hz

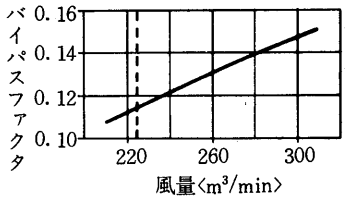

風量補正線図 60Hz

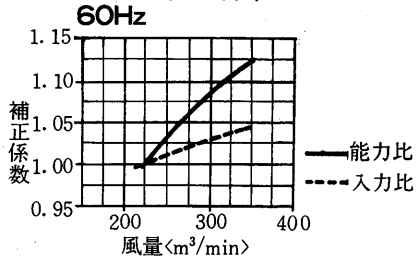

冷房能力線図 60Hz

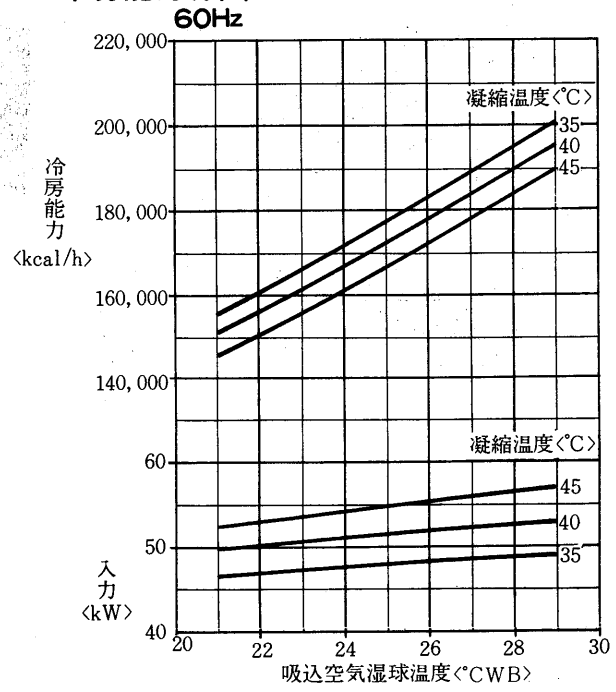

凝縮器特性線図

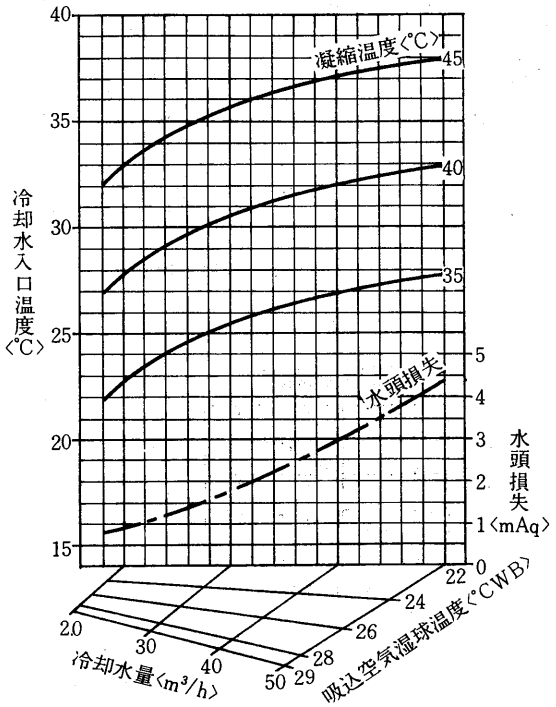

蒸気加熱器能力線図〈別売部品〉

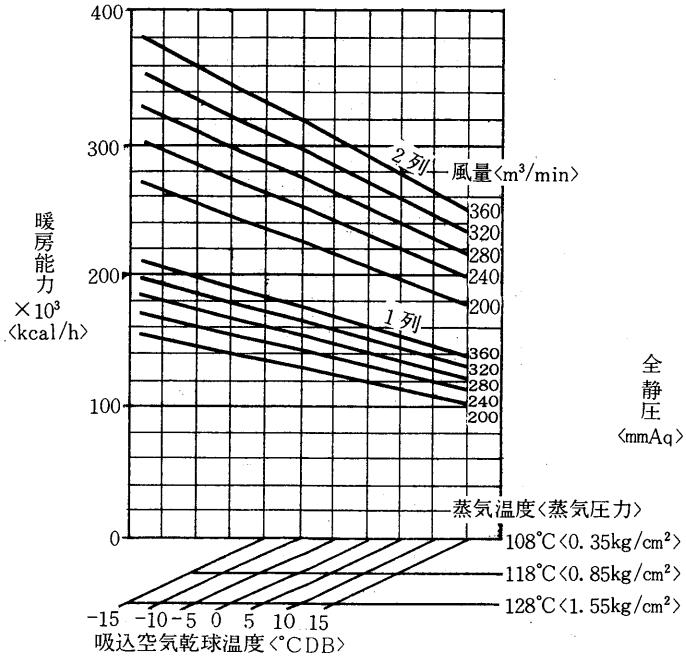

送風機性能線図

○送風機　1台組込
○許容最大回転数　1,100rpm
○⊙印は標準使用点

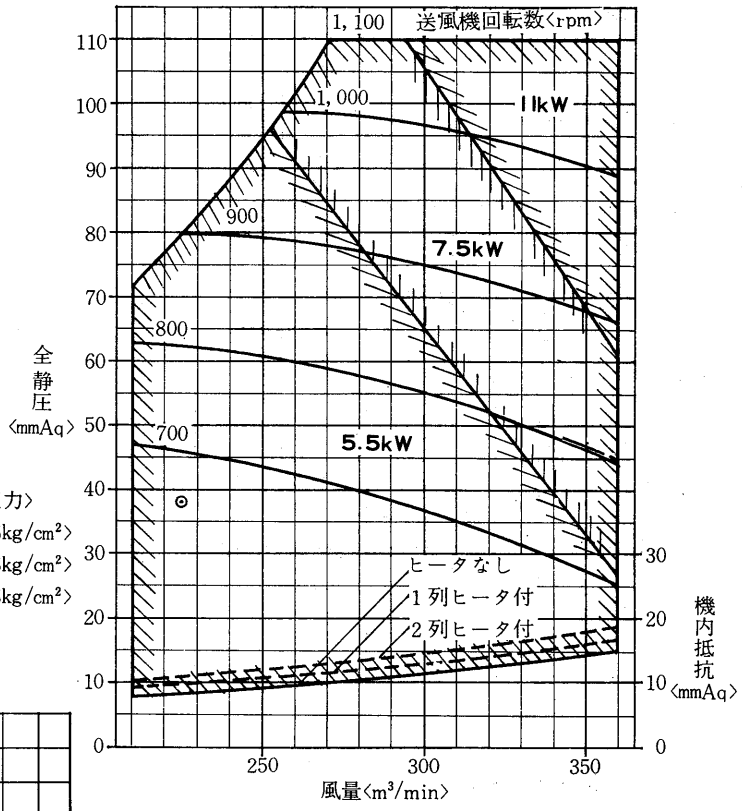

温水加熱器能力線図〈1列〉〈別売部品〉

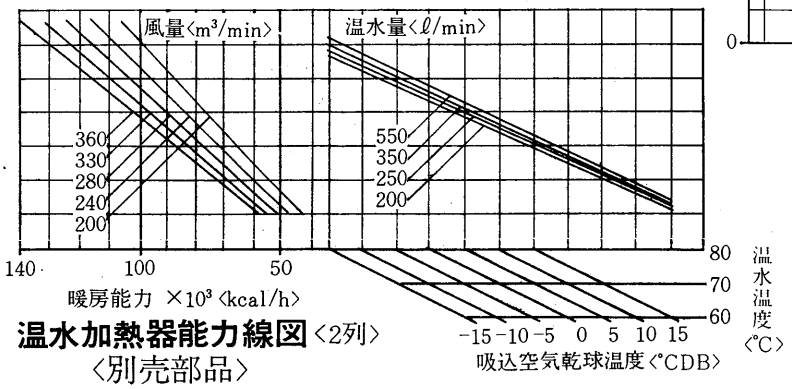

送風機軸動力線図

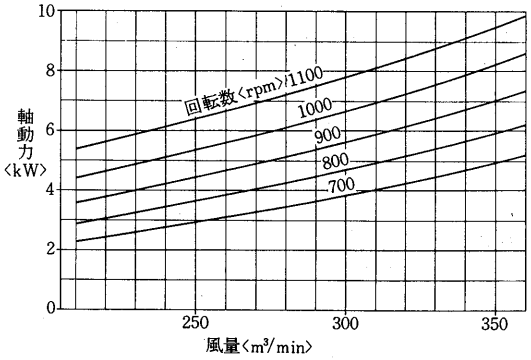

温水加熱器能力線図〈2列〉〈別売部品〉

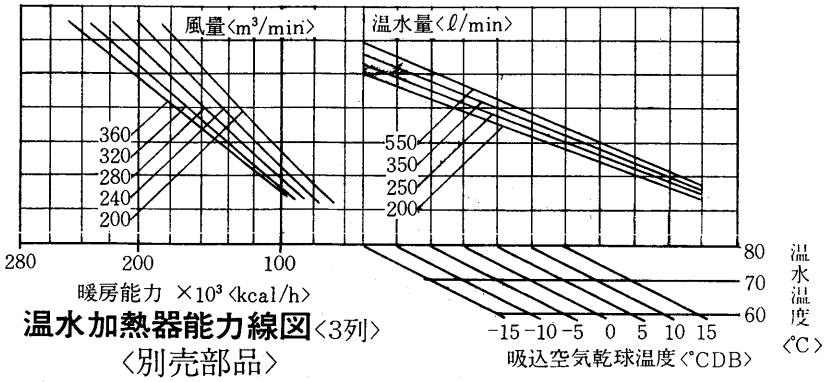

水頭損失線図

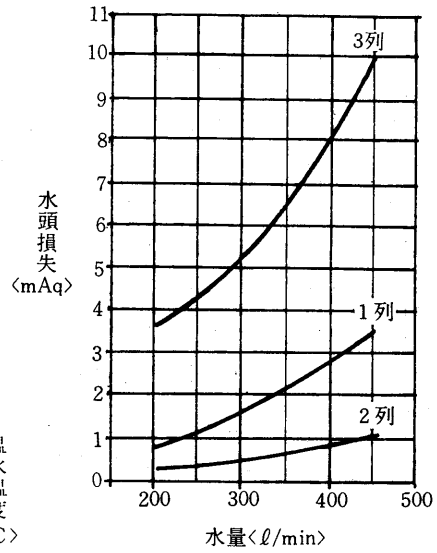

温水加熱器能力線図〈3列〉〈別売部品〉

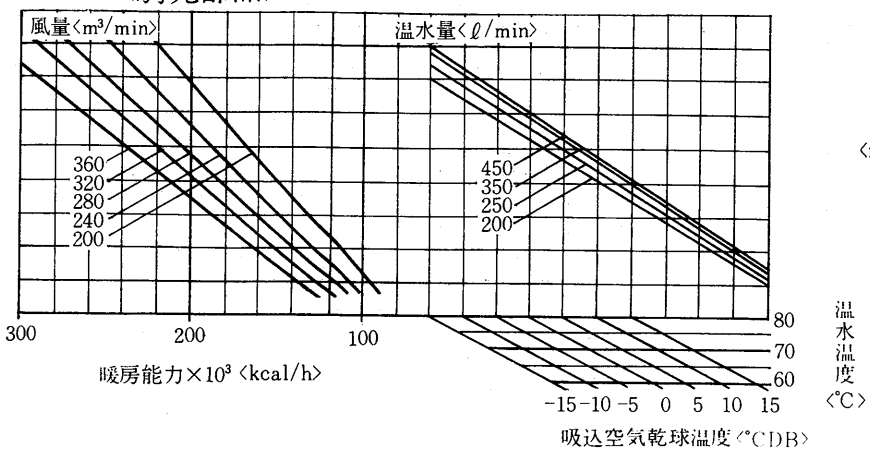

オールフレッシュ用

グラフ内が弊社保証値です

PW-80B-F形冷房能力線図

50Hz

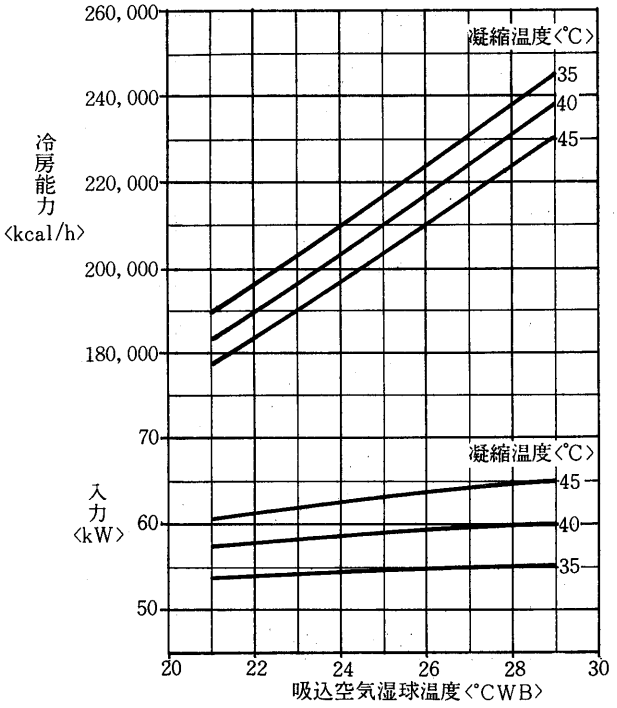

凝縮器特性線図

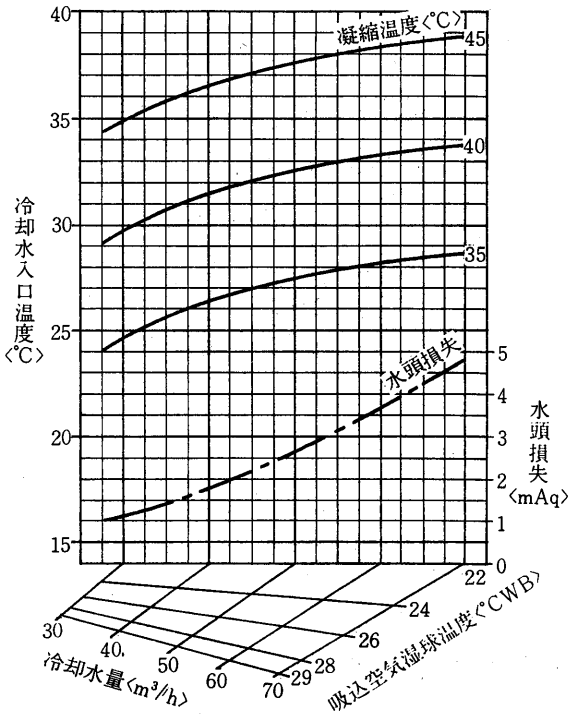

風量補正線図

50Hz

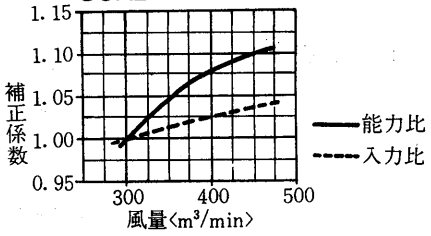

バイパスファクタ線図

50・60Hz

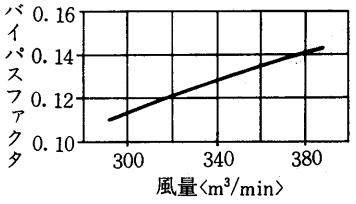

風量補正線図

60Hz

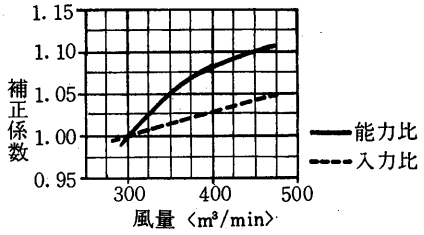

冷房能力線図

60Hz

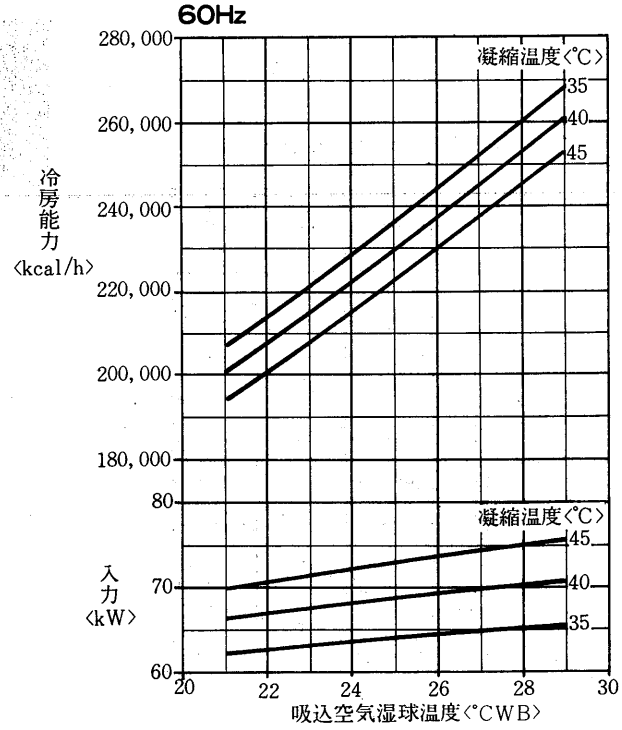

凝縮器特性線図

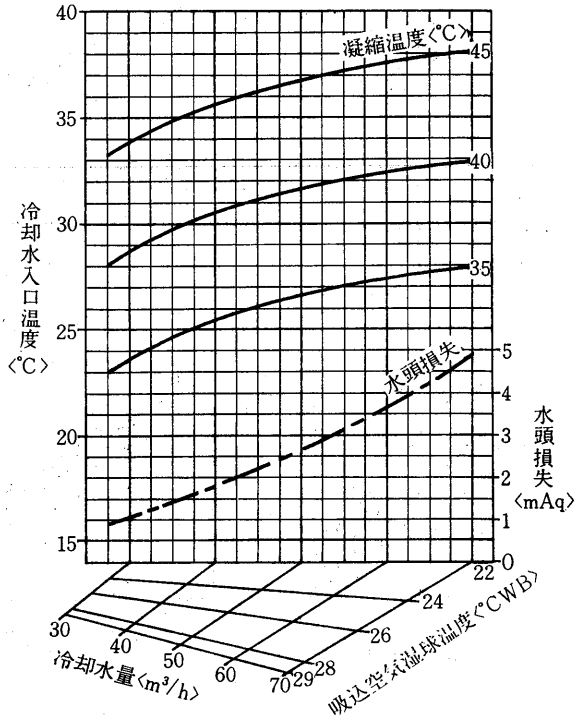

蒸気加熱器能力線図〈別売部品〉

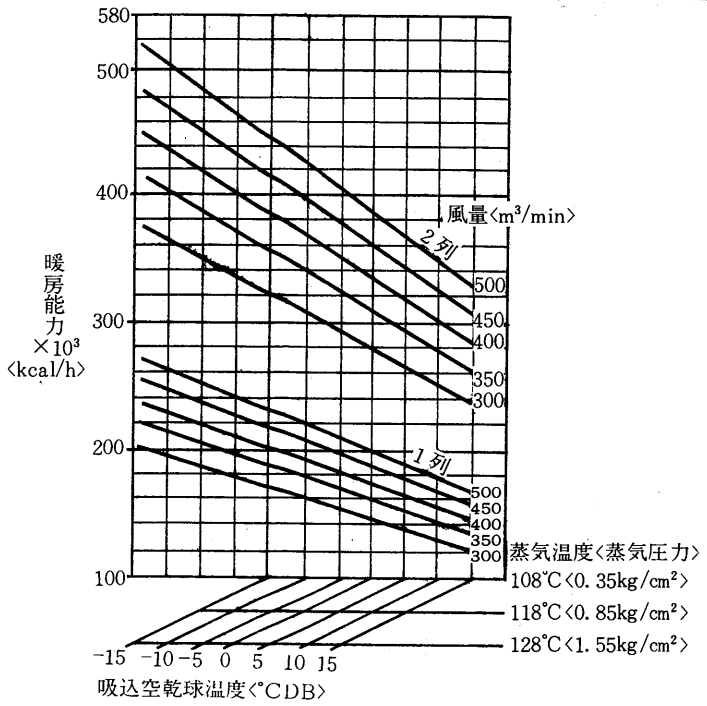

送風機性能線図

○送風機　1台組込
○許容最大回転数　1,100rpm
○⊙印は標準使用点

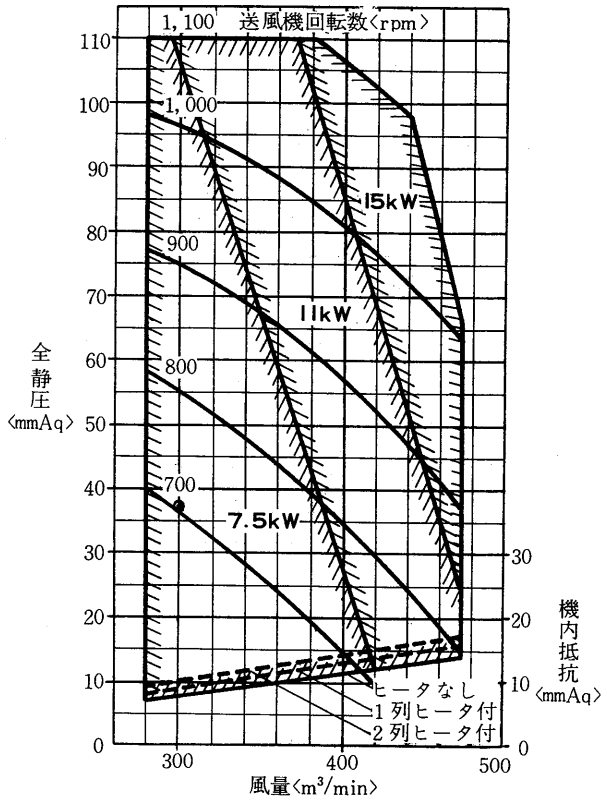

温水加熱器能力線図〈1列〉〈別売部品〉

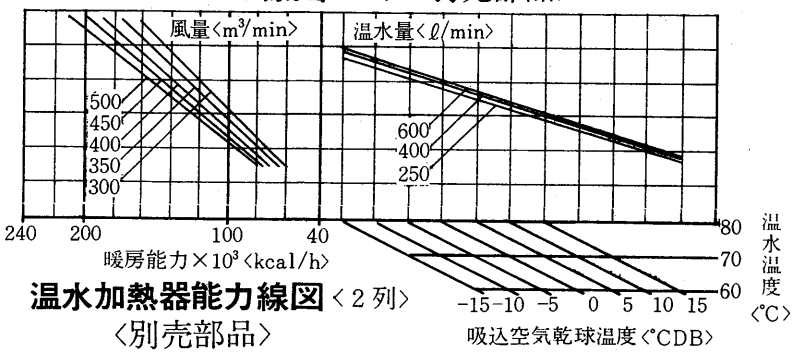

送風機軸動力線図

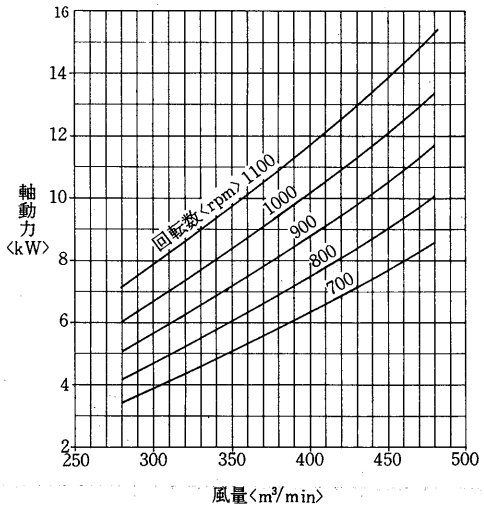

温水加熱器能力線図〈2列〉〈別売部品〉

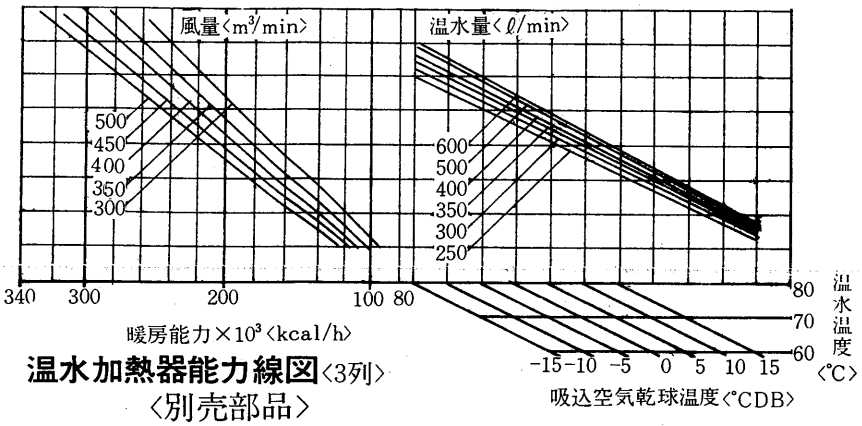

水頭損失線図

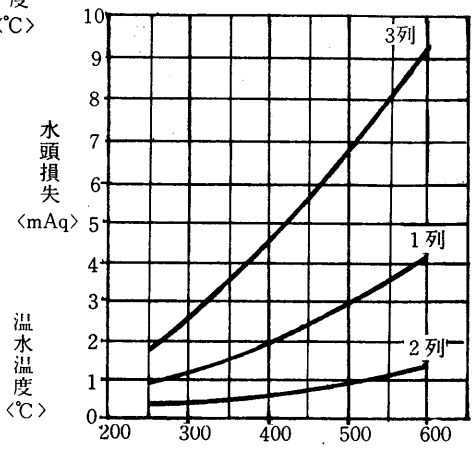

温水加熱器能力線図〈3列〉〈別売部品〉

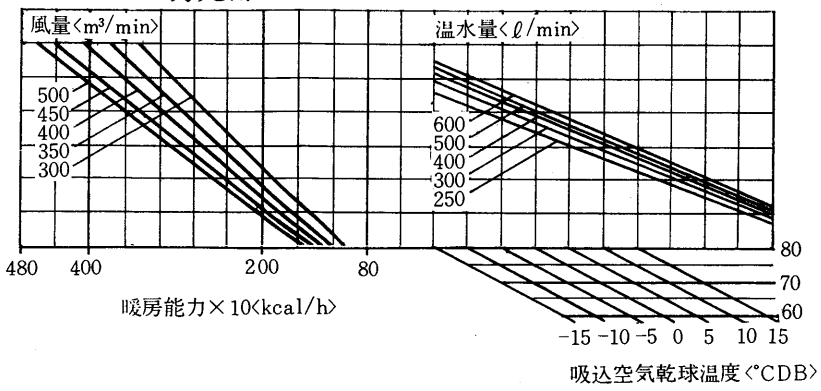

グラフ内が弊社保証値です

PW-100-F形冷房能力線図

50Hz

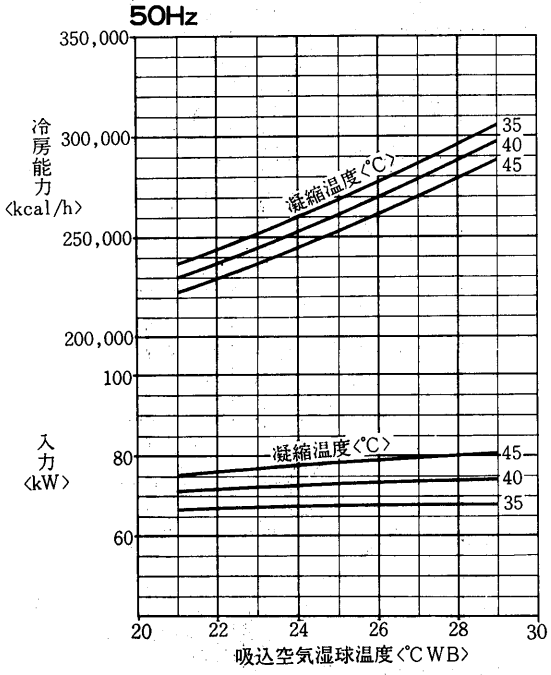

凝縮器特性線図

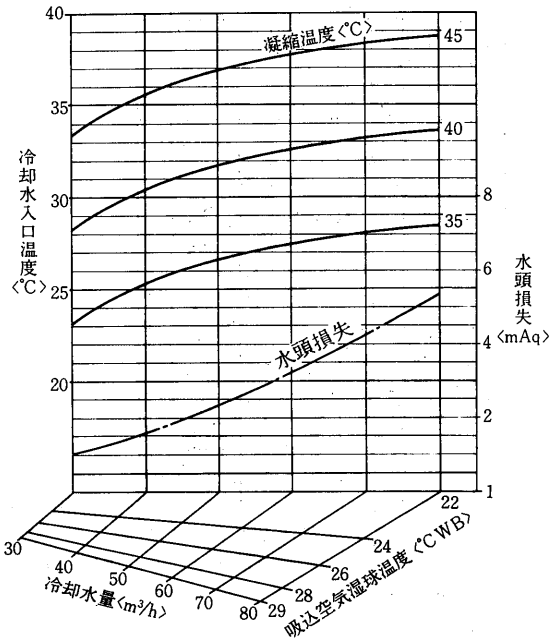

風量補正線図

50Hz

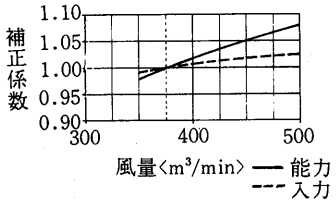

バイパスファクタ線図

50・60Hz

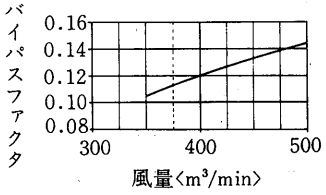

風量補正線図

60Hz

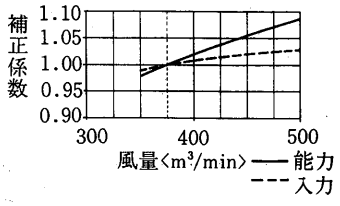

冷房能力線図

60Hz

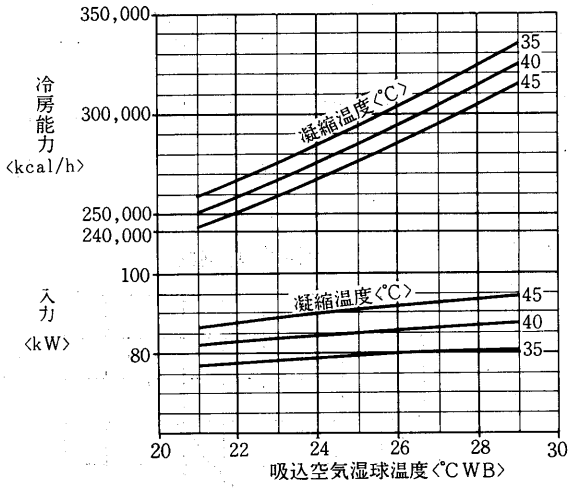

凝縮器特性線図

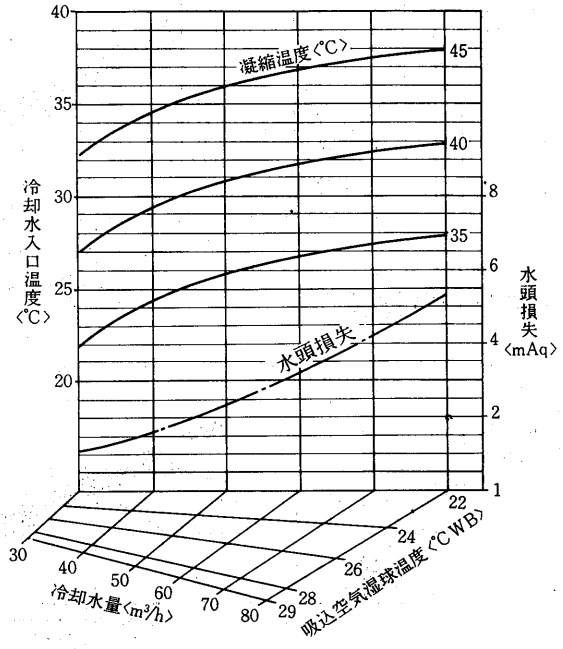

蒸気加熱器能力線図〈別売部品〉

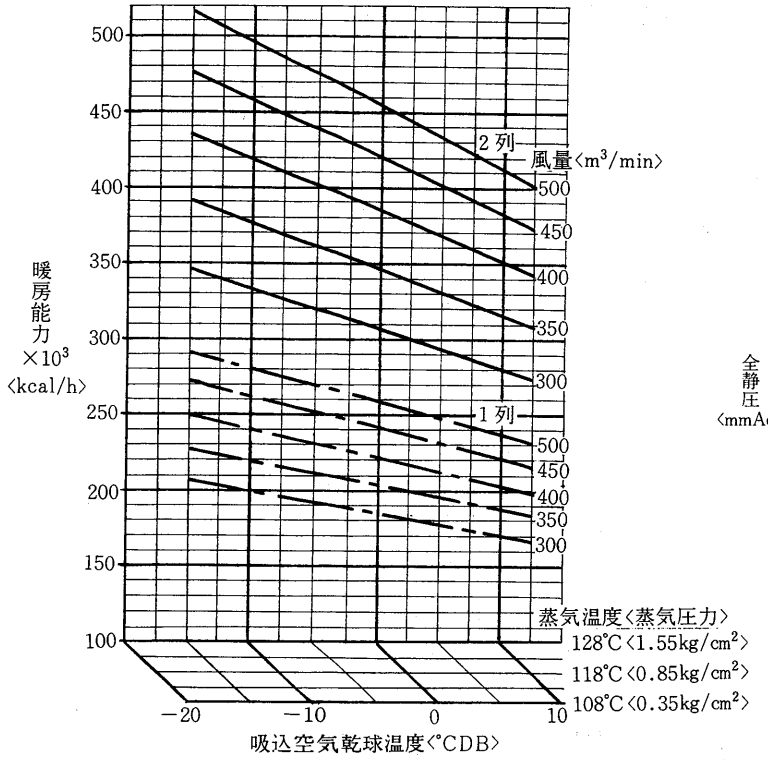

送風機性能線図

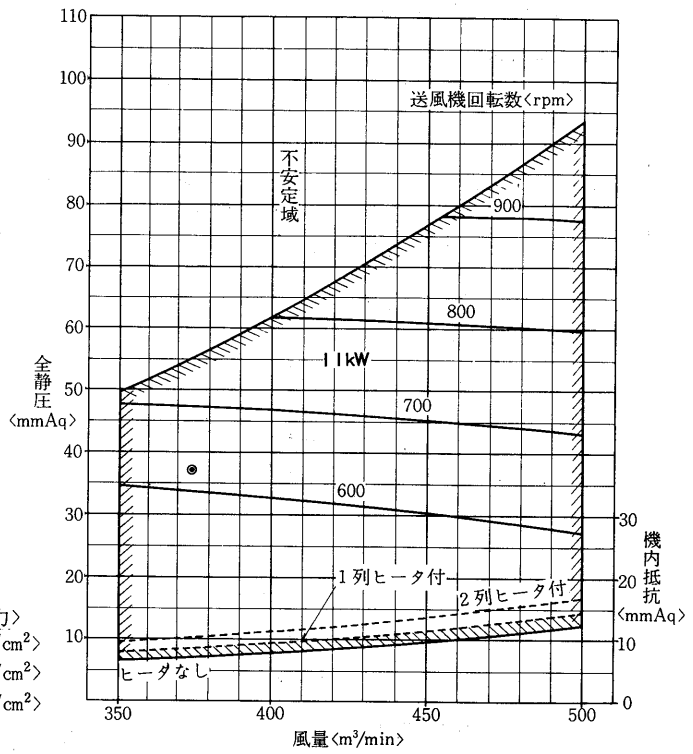

温水加熱器能力線図〈1列〉〈別売部品〉

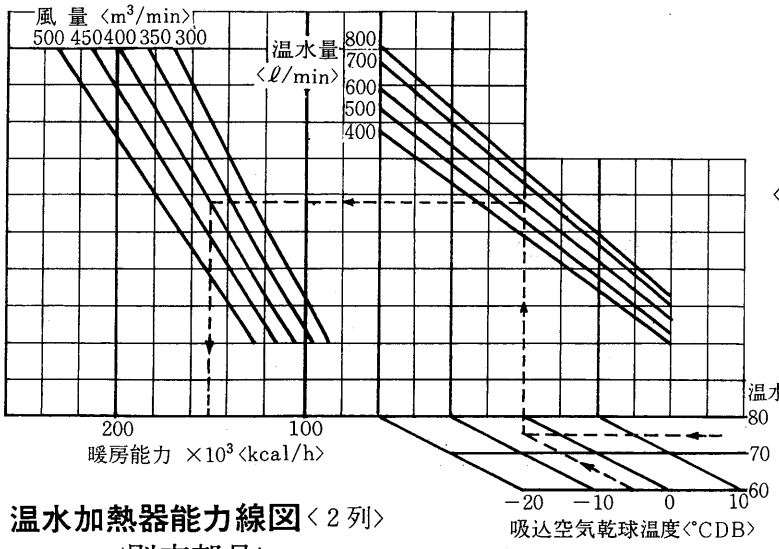

送風機軸動力線図

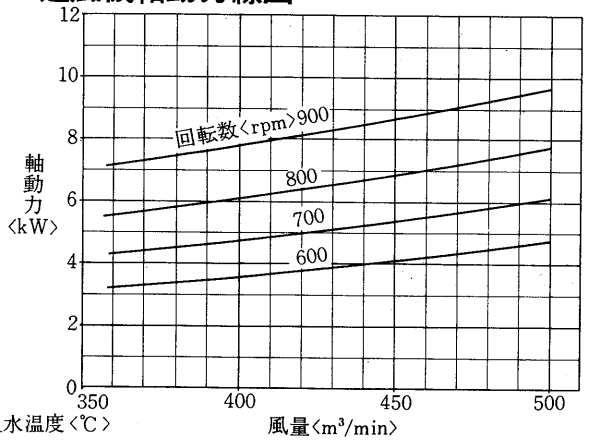

温水加熱器能力線図〈2列〉〈別売部品〉

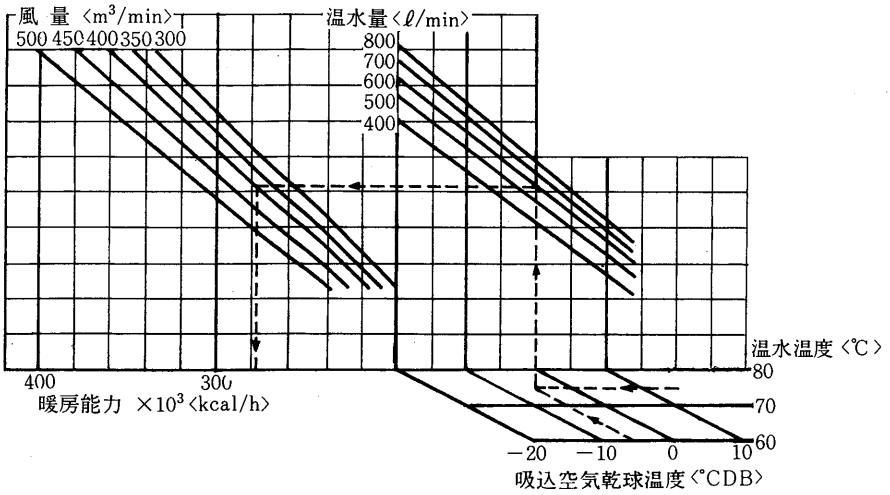

水頭損失線図

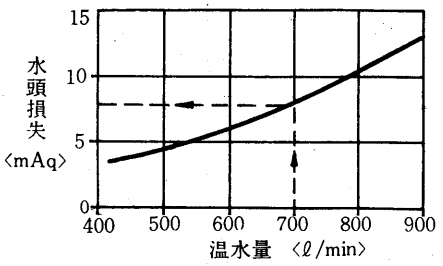

水頭損失線図

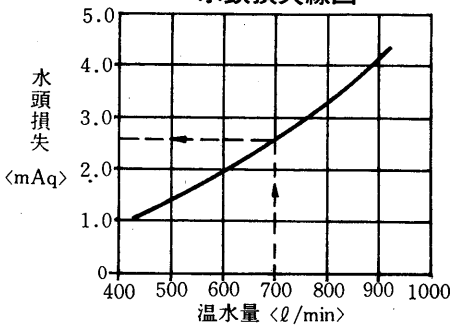

グラフ内が弊社保証値です

PW-120-F形冷房能力線図

50Hz

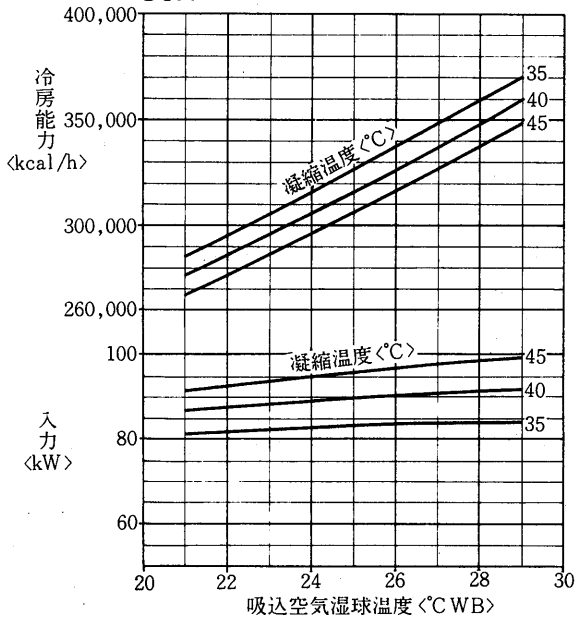

凝縮器特性線図

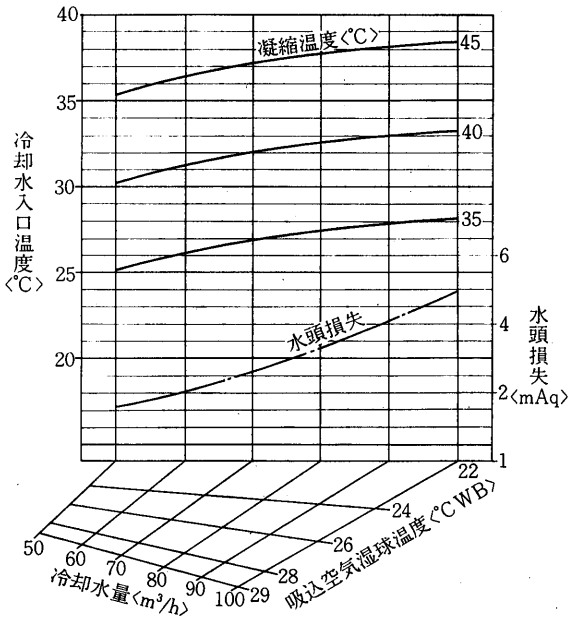

風量補正線図

50Hz

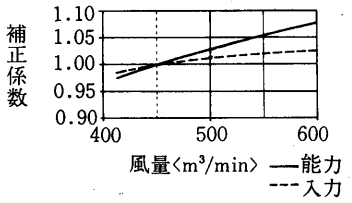

バイパスファクタ線図

50・60Hz

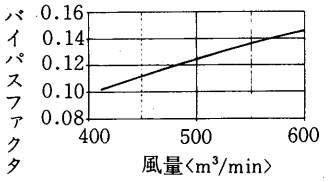

風量補正線図

60Hz

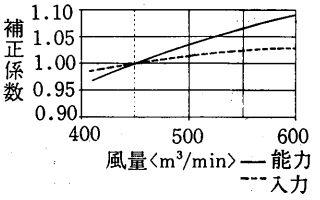

冷房能力線図

60Hz

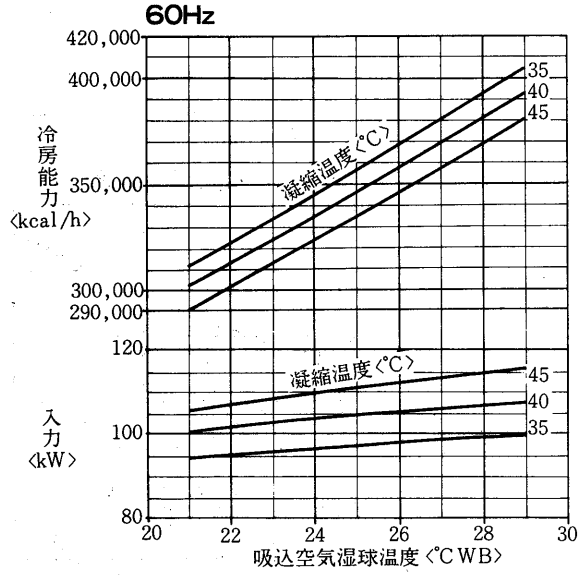

凝縮器特性線図

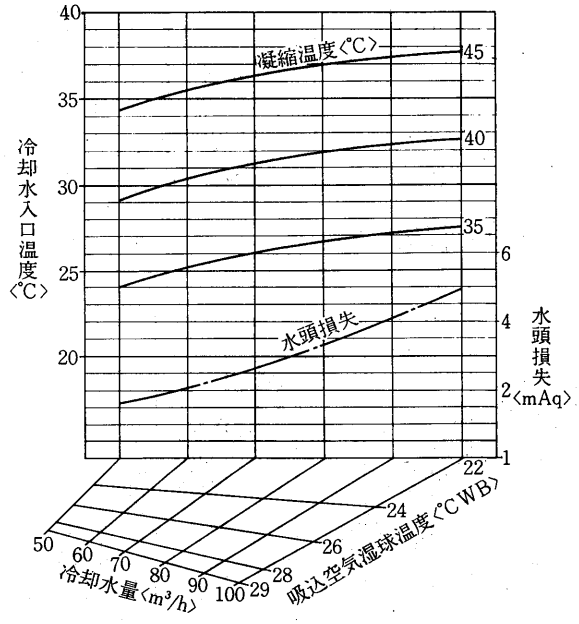

送風機性能線図

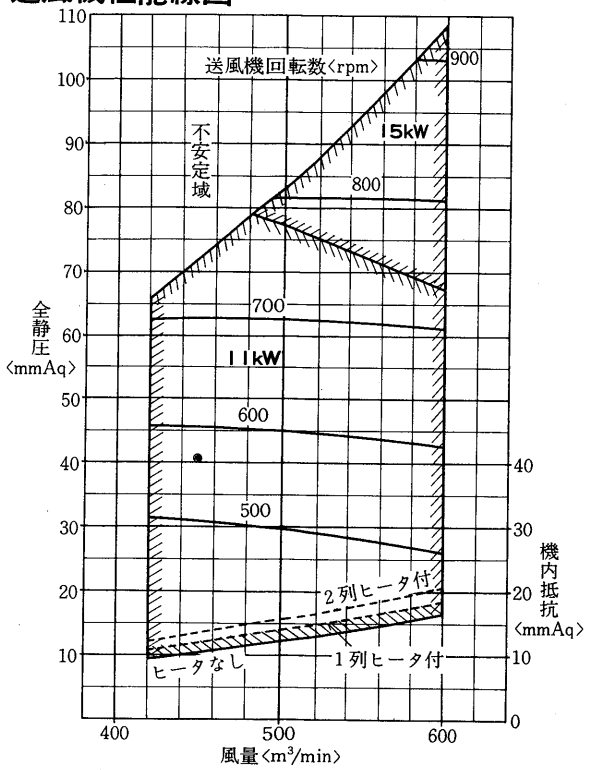

送風機軸動力線図

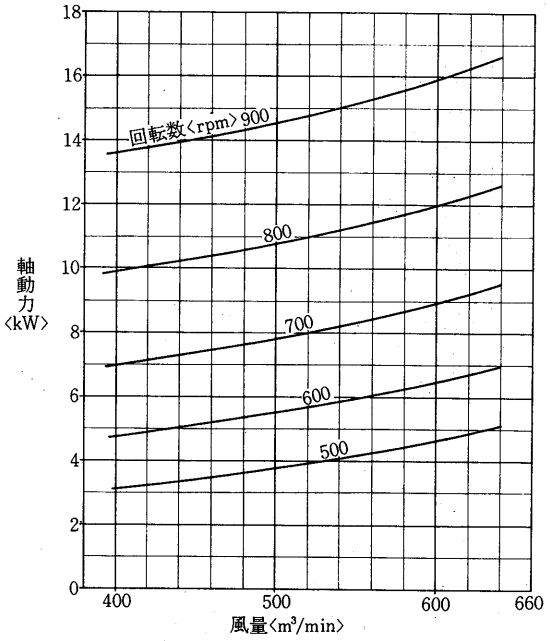

蒸気加熱器能力線図〈別売部品〉

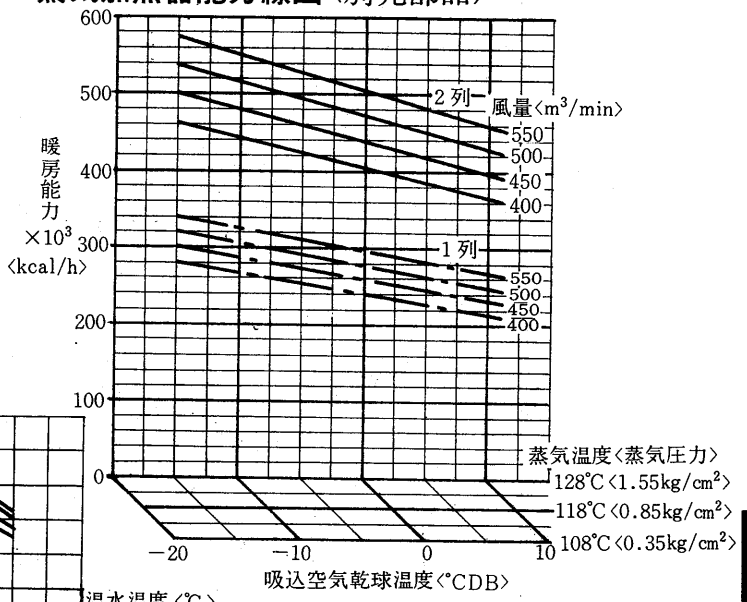

温水加熱器能力線図〈1列〉〈別売部品〉

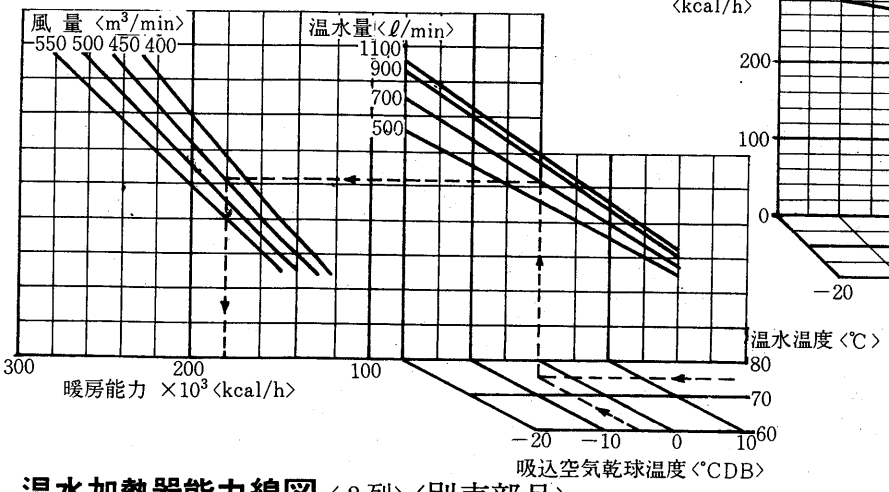

水頭損失線図〈1列〉

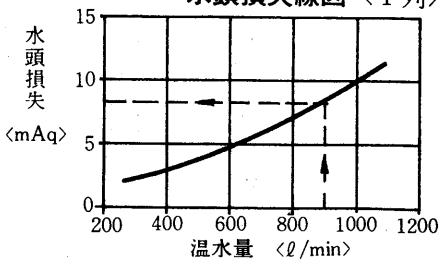

温水加熱器能力線図〈2列〉〈別売部品〉

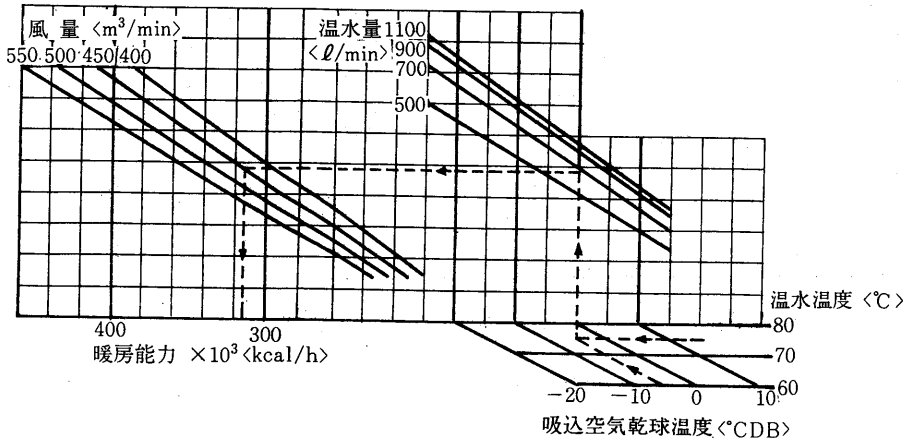

水頭損失線図〈2列〉

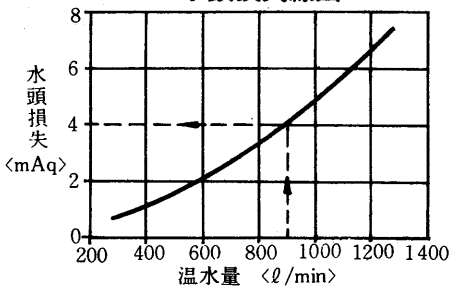

空気線図

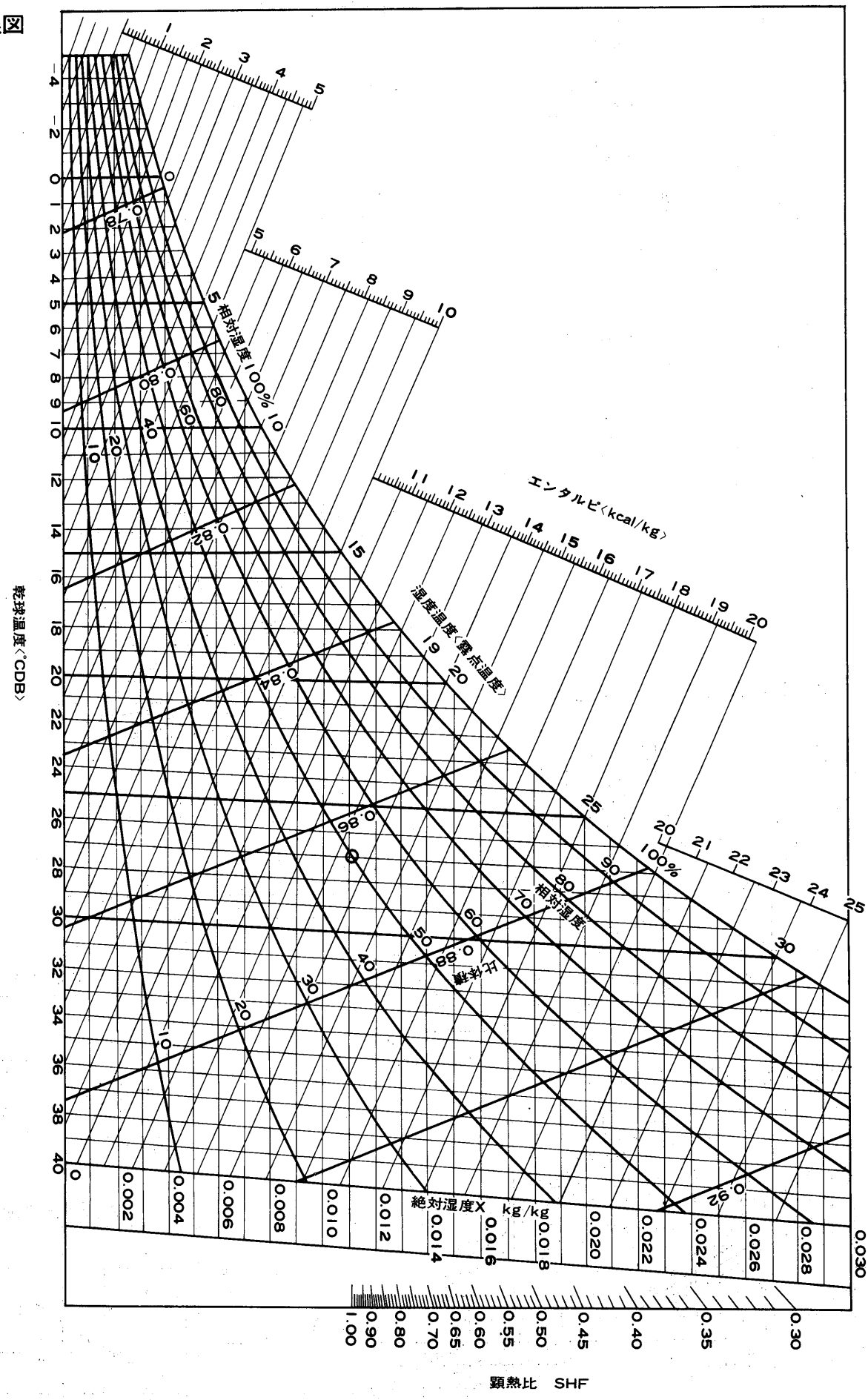
エンタルピ〈kcal/kg〉
相対湿度100%
相対湿度
比体積
湿度温度〈露点温度〉
乾球温度〈°CDB〉
絶対湿度X kg/kg
顕熱比 SHF

3.2 寒冷地用ヒートポンプ式パッケージエアコン〈PAH-P形〉

目次

3.2.1 仕様……498
3.2.2 外形寸法図……500
3.2.3 電気系統図……506
3.2.4 能力線図……511

3.2.1 仕様

(1)床置形〈PAH-P形〉

項目			形名	PAH-5A-P	PAH-8A-P	PAH-10A-P	PAH-10AH-P	PAH-15A-P	PAH-S20A-P
標準性能 *1	冷房	定格冷房能力	kcal/h	11,500/12,500	17,000/18,500	22,000/24,000		32,000/36,000	43,000/48,000
		定格消費電力	kW	5.1/6.2	7.8/9.4	10/12	10.7/12.7	16.3/19.7	20.3/25.2
		運転電流	A	17.4/19.5	29.6/30.6	35/38	37.6/40.7	61.6/62.8	73.7/79.7
		運転力率	%	85/92	76/89	83/90	82/90	76/91	80/91
		始動電流	A	125/115	170/155	210/190		170/155	210/190
	暖房	定格暖房能力	kcal/h	11,500/12,500	17,000/18,500	22,000/24,000		32,000/36,000	43,000/48,000
		定格消費電力 *2	kW	4.3/5.1 〈10.3/11.1〉	6.8/8.0	8.4/10.0	9.1/10.7	14.5/17.0	17.5/20.6
		運転電流 *2	A	15.5/16.7 〈32.8/34.0〉	27/27	31/33	33.6/35.7	57.6/56.8	67.2/67.0
		運転力率 *2	%	80/88 〈91/94〉	73/86	78/88	78/87	73/86	75/89
		始動電流	A	125/115	170/155	210/190		170/155	210/190
	定格電源			三相 200V 50/60Hz					
室内ユニット	外装			アクリル鋼板パールホワイト〈前面〉，鋼板メラミン塗装オリーブグレー〈側面〉					
	外形寸法	高さ	mm	1,850		1850＋〈300〉*3	1,850	1,850＋〈300〉*3	
		幅	mm	980＋〈133〉*4	1,200＋〈133〉*4	1,200＋〈176〉*4		1,640＋〈176〉*4	1,860＋〈176〉*4
		奥行	mm	500		650			
		分割可能寸法	mm	—		1,850＋〈300〉*3	—	1,315＋535＋〈300〉*3	
	圧縮機	形名		D-048	D-072	D-090		D-072×2	D-090×2
		形式×台数		全密閉×1				全密閉×2	
		始動方式		直入					
		電動機出力	kW	3.75	5.5	7.5		5.5×2	7.5×2
		容量制御	%	—				100, 50	
		1日の冷凍能力	法定トン	2.1/2.4	3.1/3.6	3.8/4.5		〈3.1/3.6〉×2	〈3.8/4.5〉×2
		電熱器〈クランクケース〉	kW	50		60		50×2	60×2
	熱交換器形式			クロスフィン					
	送風機	形式×個数		シロッコファン×2			シロッコファン×1	シロッコファン×2	
		標準風量	m³/min	45	70	90		140	180
		標準機外静圧	mmAq	0〈10/15〉	0〈12/20〉	0〈20/27〉	20/30	10/20	10/20
		標準電動機出力	kW	0.13〈0.38〉	0.3〈0.75〉	0.6〈1.5〉	2.2		3.7
	防音断熱材〈機械/送風機室内〉			ガラスウール					
	電熱器		kW	6＋9	9.6＋14.4	12＋18		18＋27	24＋26
	エアフィルタ			サランハニカム織					
	運転調整装置	温度調節器・圧力計		温度調節器のみ付					
		操作スイッチ・表示灯		付					
	配管寸法〈機械/冷却器ドレン〉		B〈A〉	¾B/1B		1B/1B			
	保護装置	圧力開閉器	kg/cm²	高圧側28Gカットアウト					
		溶融温度	℃	—					
		圧縮機保護		過電流継電器，熱動温度開閉器					
		送風機保護		熱動温度開閉器			熱動過電流継電器		
	製品重量		kg	202	260	320＋〈25〉*3	330	485＋〈35〉*3	600＋〈40〉*3
室外ユニット	形名			PVH-5A-P	PVH-8A-P	PVH-10A-P		PVH-8A-P×2	PVH-10A-P×2
	外装			メラミン焼付マンセル 2.5B 2.5/1					
	外形寸法	高さ	mm	919	944	1,275		944	1,275
		幅	mm	785	985				
		奥行	mm	785	985				
	熱交換器形式			クロスフィン					
	送風機	形式×個数		プロペラファン×1					
		風量	m³/min	110/120	190/200	220/230		190/200	220/230
		電動機出力	kW	0.16	0.36				
	霜取方式			リバースサイクル 外気温度，配管温度検知ICディアイサー〈ヒートポンプコントローラ〉					
	ドレン抜き配管寸法			—					
	製品重量		kg	75	100	130		100	130

項目 ＼ 形名			PAH-5A-P	PAH-8A-P	PAH-10A-P	PAH-10AH-P	PAH-15A-P	PAH-S20A-P
冷媒配管寸法	ガス配管	φmm	19.1	22.2	25.4		22.2×2	25.4×2
	液配管	φmm	12	16	19.1		16×2	19.1×2
冷媒	種類×封入量	kg	R22×5.5	R22×7.5	R22×10.5		R22×7.5×2	R22×10.5×2
	制御方式		過冷却制御弁		冷房時毛細管暖房時過冷却制御弁			
冷凍機油		ℓ	ソニソ3GS2.2	スニソ3GS2.75	スニソ3GS3.5		スニソ3GS2.75×2	スニソ3GS3.5×2
高圧ガス取締法区分			不要	届出〈運転開始20日前〉				
冷凍保安責任者の選任			不要					
型式認可			—					
掲載頁	外形寸法図	頁	500	501	502	503	504	505
	電気系統図	頁	506		507		509	
	能力線図	頁	511		512			513
付属品			—	フランジ付短銅管				
取付可能部品			圧力計，加湿器〈ベーパーパン〉，左配管〈5A・8A・10A〉，冷媒配管φ12，φ19.1〈5A〉φ16，φ22.2〈8A・15A〉φ19.1，φ25.4〈10A・10AH・S20A〉各5m，高静圧電動機〈5A・8A〉，吹出ダクト部品〈5A・8A・10A〉，特殊静風圧部品〈10AH・15A・S20A〉リモコンボックス					

注 *1.標準能力はJIS規格〈冷房時室内側吸込空気温度27℃DB，19.5℃WB，室外側吸込空気温度35℃DB，24℃WB 暖房時室内吸込空気温度21℃DB，室外側吸込空気温度7℃DB，6℃WB〉に準じて運転した場合を示す。
*2.補助電熱器の選定，電気特性の項を参照。
*3.プレナム室の寸法重量を示す。
*4.ヒーターコントロールボックス寸法を示す。

建設省仕様については別途ご相談下さい

PAH-5-P

3.2.2 外形寸法図

PAH-5A-P形〈グリルタイプ・ダクトタイプ共標準のPAH-5A形と同じです〉

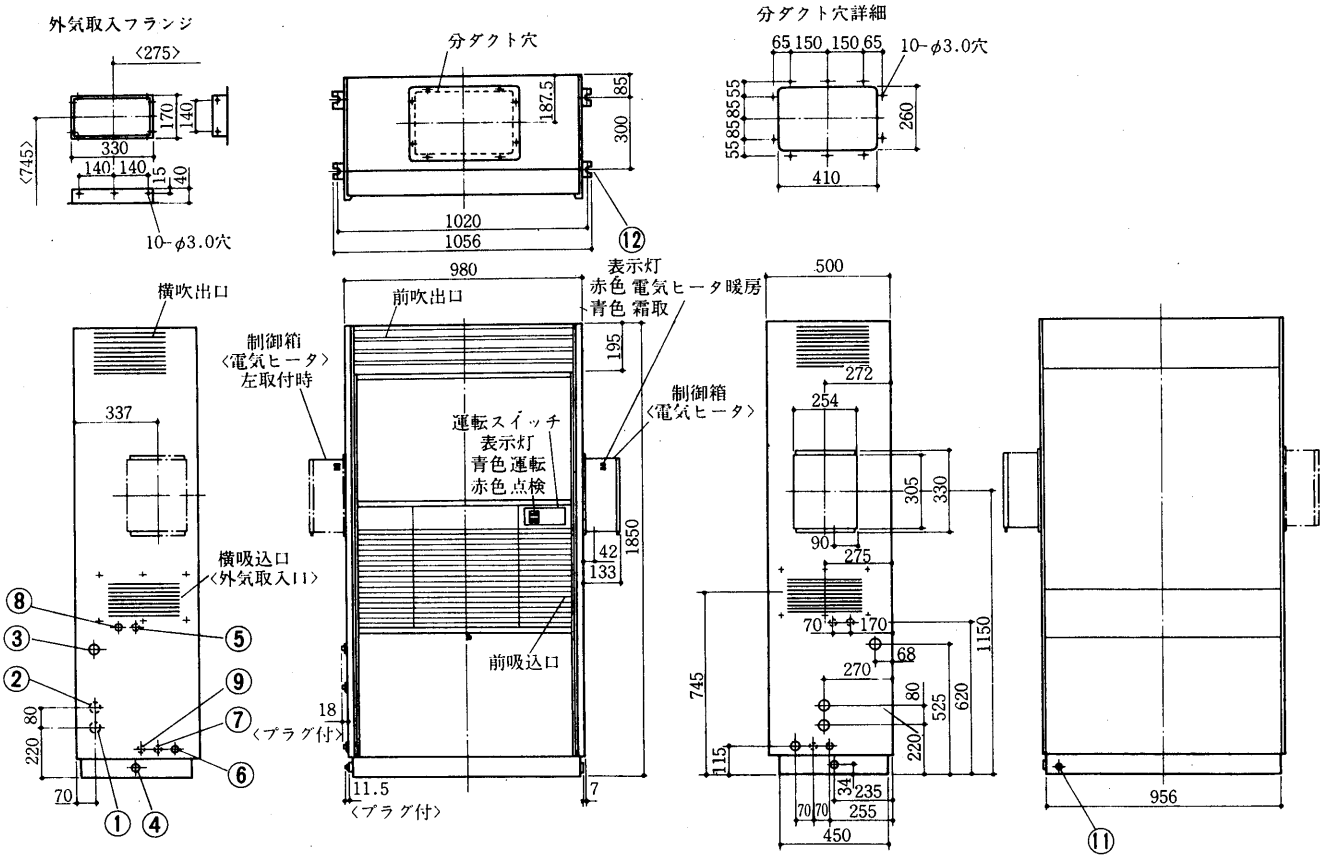

冷媒配管	φ19.1 ……①	室内外連絡電源穴	φ27……⑦
冷媒配管	φ12……②	ベーパーパン電源穴	φ27……⑧
冷却器ドレン	1B……③	別売部品制御回路電源穴	φ27……⑨
機械室ドレン	¾B……④	補助電熱器電源穴	φ42……⑩
加湿器〈ベーパーパン〉	½Bおす…⑤	アース端子	5ねじ…⑪
装置電源穴	φ27……⑥	基礎ボルト　4-U切穴	φ15……⑫

PVH-5A-P形〈室外ユニット〉

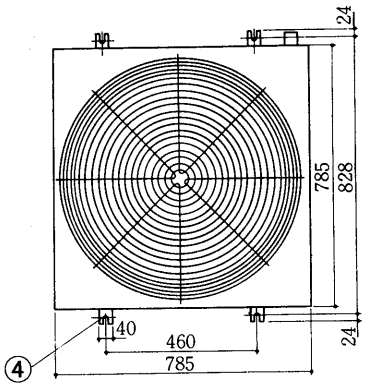

冷媒配管	φ19.1…①
冷媒配管	φ12……②
電源穴〈室内外連絡〉	φ27……③
基礎ボルト4-U切穴	φ12……④

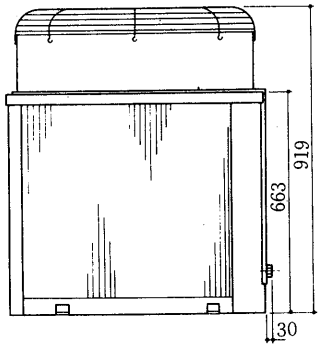

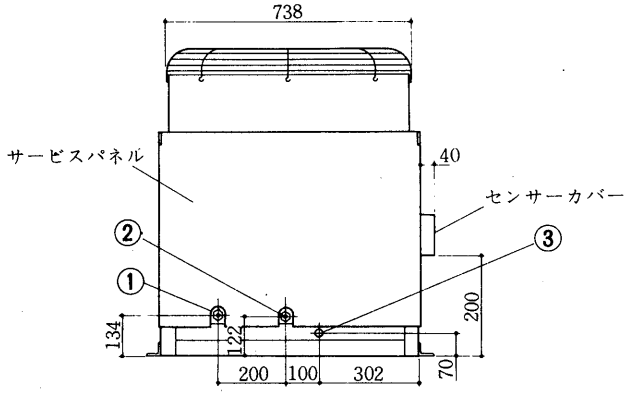

PAH-8A-P形〈グリルタイプ・ダクトタイプ共標準のPAH-8A形と同じです〉

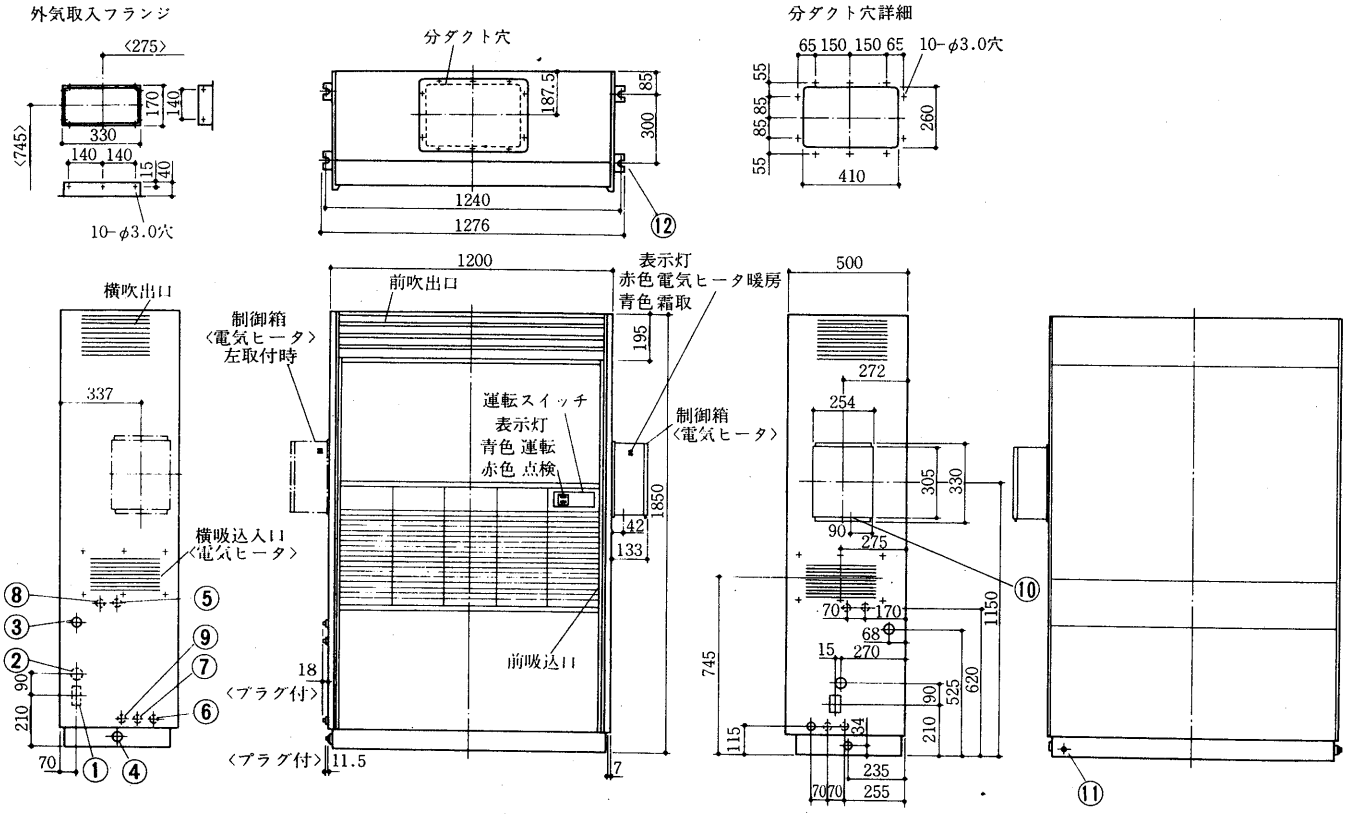

冷媒配管	φ22.2……①	室内外連絡電源穴	φ27……⑦
冷媒配管	φ16……②	ベーパーパン電源穴	φ27……⑧
冷却器ドレン	1B……③	別売部品制御回路電源穴	φ27……⑨
機械室ドレン	¾B……④	補助電熱器電源穴	φ42……⑩
加湿器〈ベーパーパン〉	½Bおす…⑤	アース端子	5ねじ…⑪
装置電源穴	φ27……⑥	基礎ボルト 4-U切穴	φ15……⑫

PVH-8A-P形〈室外ユニット〉

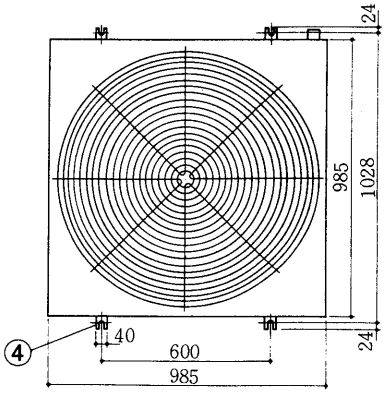

冷媒配管	φ22.2…①
冷媒配管	φ16……②
電源穴〈室内外連絡〉	φ27……③
基礎ボルト4-U切穴	φ12……④

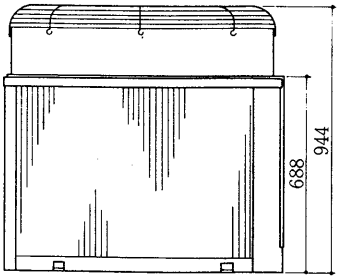

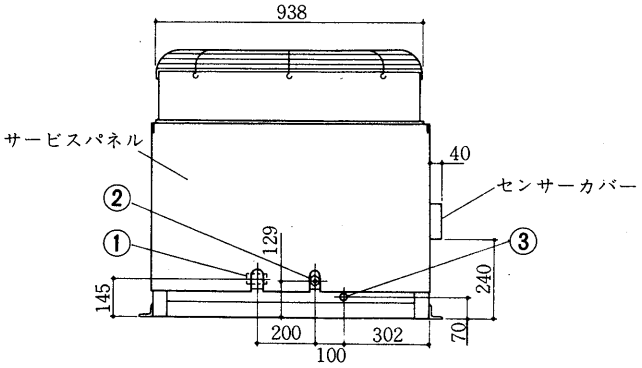

PAH-10A-P形〈グリルタイプ・ダクトタイプ共標準のPAH-10A形と同じです〉

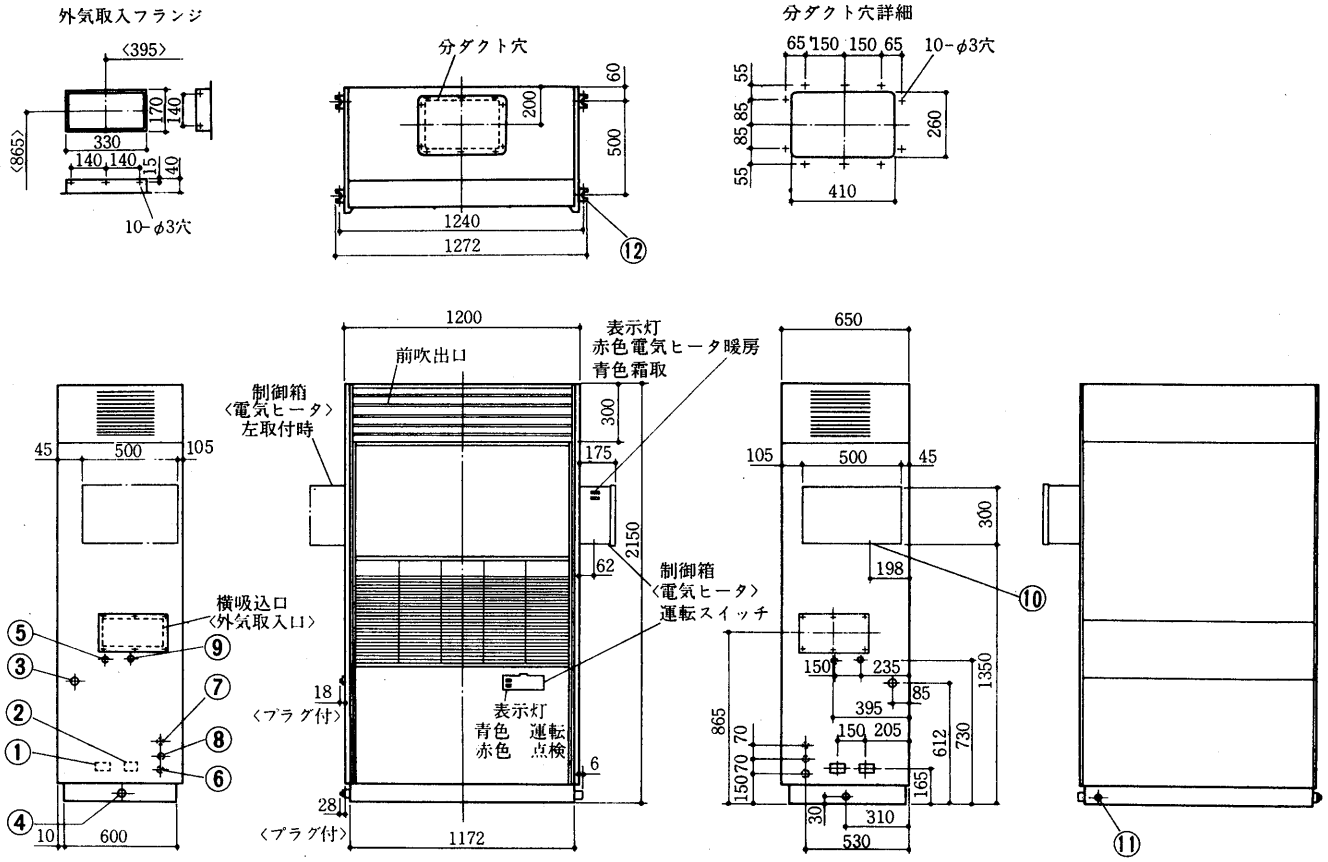

冷媒配管	φ25.4……①	別売部品制御回路電源穴	φ27……⑦
冷媒配管	φ19.1……②	室外送風機電源穴	φ27……⑧
冷却器ドレン	1B……③	ベーパーパン電源穴	φ27……⑨
機械室ドレン	1B……④	補助電熱器電源穴	φ52……⑩
加湿器〈ベーパーパン〉	½Bおす…⑤	アース端子	6ねじ…⑪
装置電源穴	φ37……⑥	基礎ボルト 4-U切穴	φ15……⑫

PVH-10A-P形〈室外ユニット〉

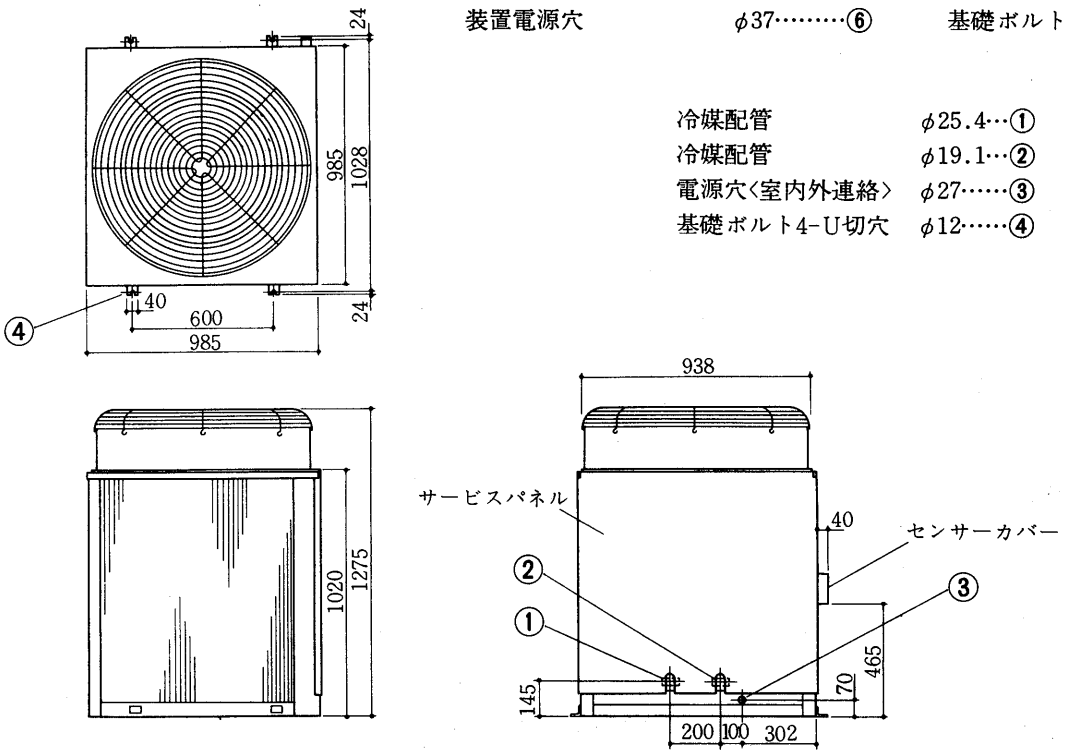

冷媒配管	φ25.4…①
冷媒配管	φ19.1…②
電源穴〈室内外連絡〉	φ27……③
基礎ボルト4-U切穴	φ12……④

PAH-10AH-P形〈プレナムタイプ・ダクトタイプ共標準のPAH-10AH形と同じです〉

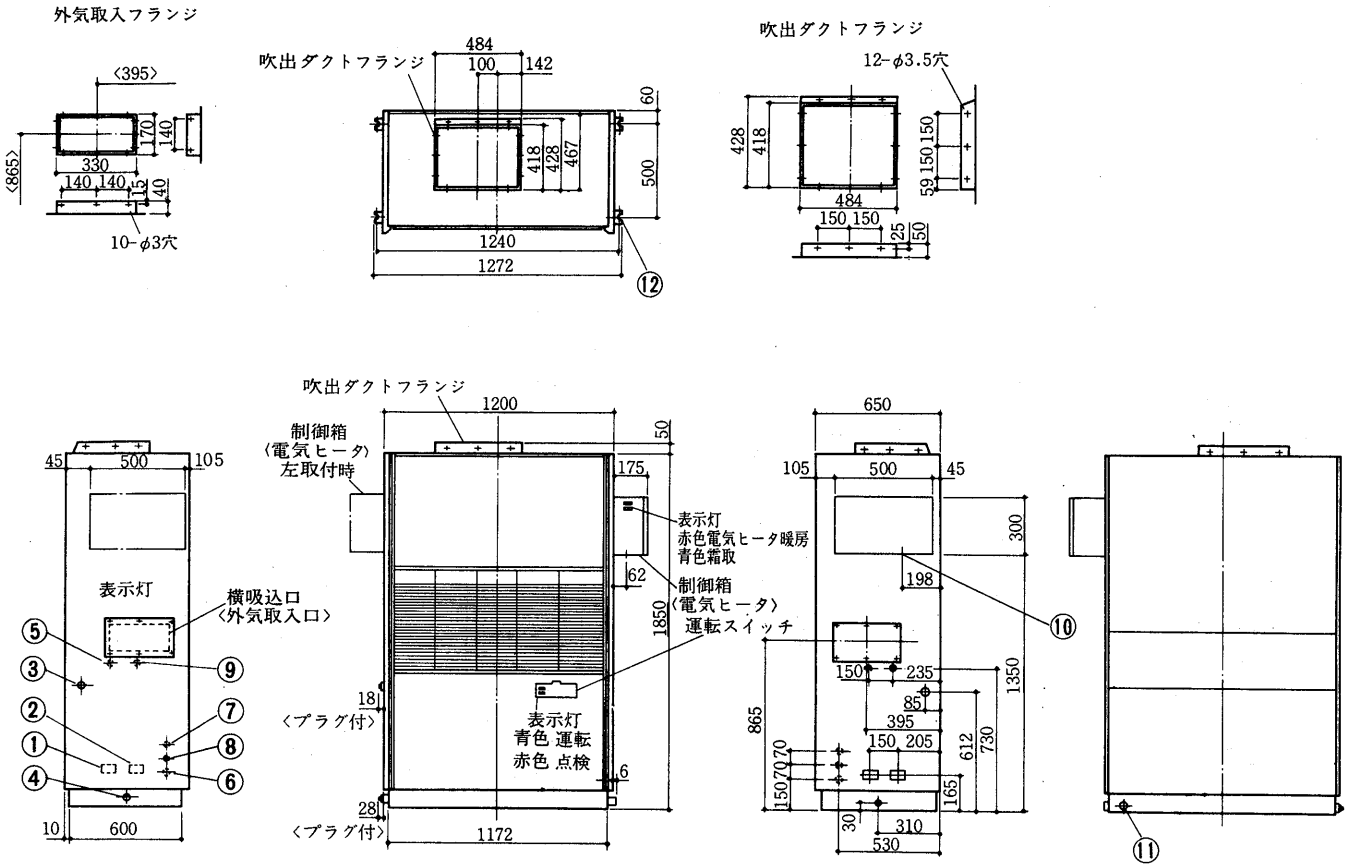

冷媒配管	φ25.4……①	別売部品制御回路電源穴	φ27……⑦
冷媒配管	φ19.1……②	室外送風機電源穴	φ27……⑧
冷却器ドレン	1B……③	ベーパーパン電源穴	φ27……⑨
機械室ドレン	1B……④	補助電熱器電源穴	φ52……⑩
加湿器〈ベーパーパン〉	½Bおす…⑤	アース端子	6ねじ…⑪
装置電源穴	φ37……⑥	基礎ボルト　4-U切穴	φ15……⑫

室外ユニットはPVH-10A-P形を使用〈P502参照〉

PAH-15A-P形〈グリルタイプ・ダクトタイプ共標準のPAH-15A形と同じです〉

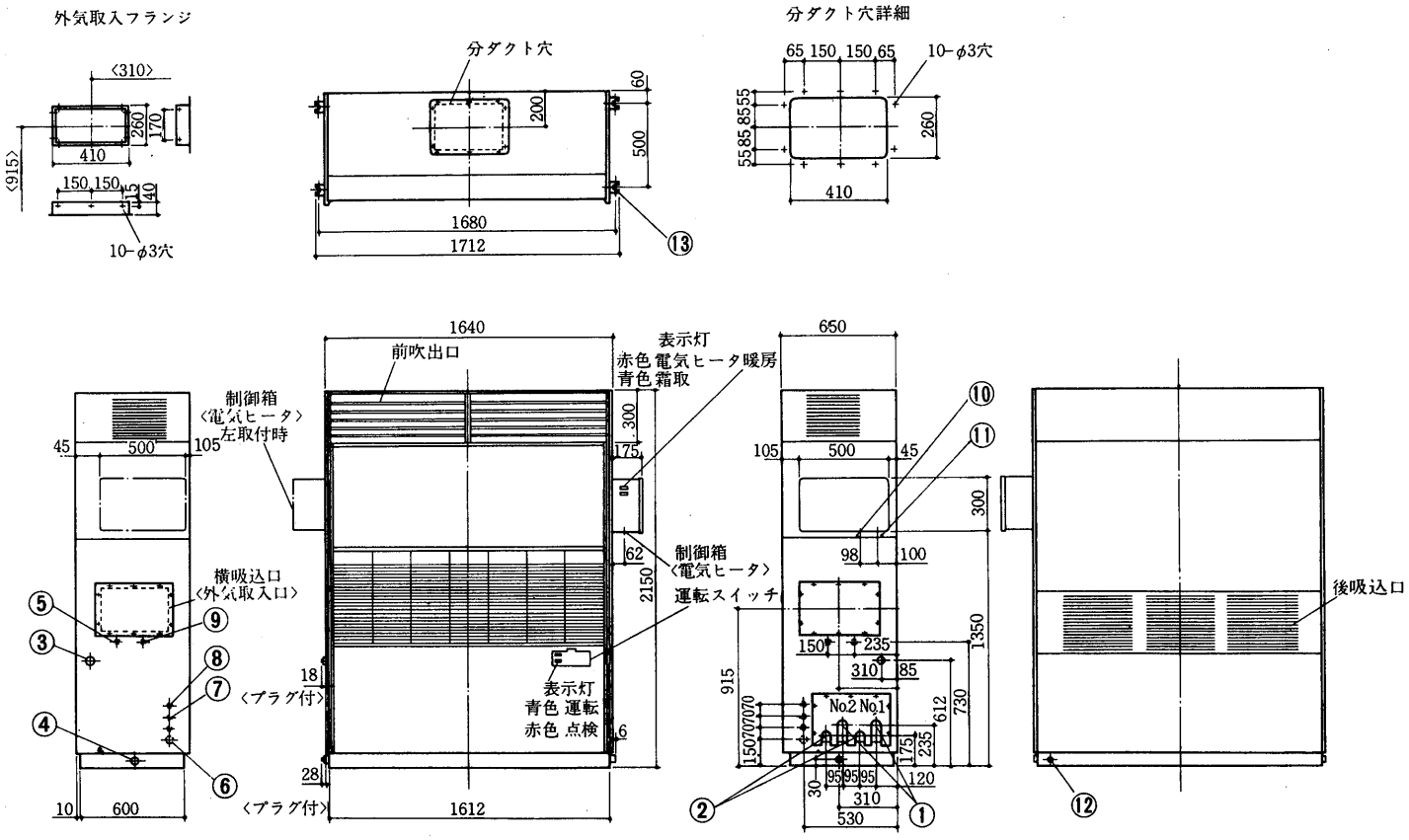

冷媒配管	φ22.2……①	室外送風機電源穴	φ27……⑧
冷媒配管	φ16……②	ベーパーパン電源穴	φ27……⑨
冷却器ドレン	1B……③	補助電熱器電源穴	φ52……⑩
機械室ドレン	1B……④	補助電熱器電源穴	φ40……⑪
加湿器〈ベーパーパン〉	½Bおす…⑤	アース端子	6ねじ…⑫
装置電源穴	φ52……⑥	基礎ボルト	φ15……⑬
室外送風機電源穴	φ27……⑦		

室外ユニットはPVH-8A-P形を2台使用〈P501参照〉

PAH-S20A-P形〈グリルタイプ・ダクトタイプ共標準のPAH-S20A形と同じです〉

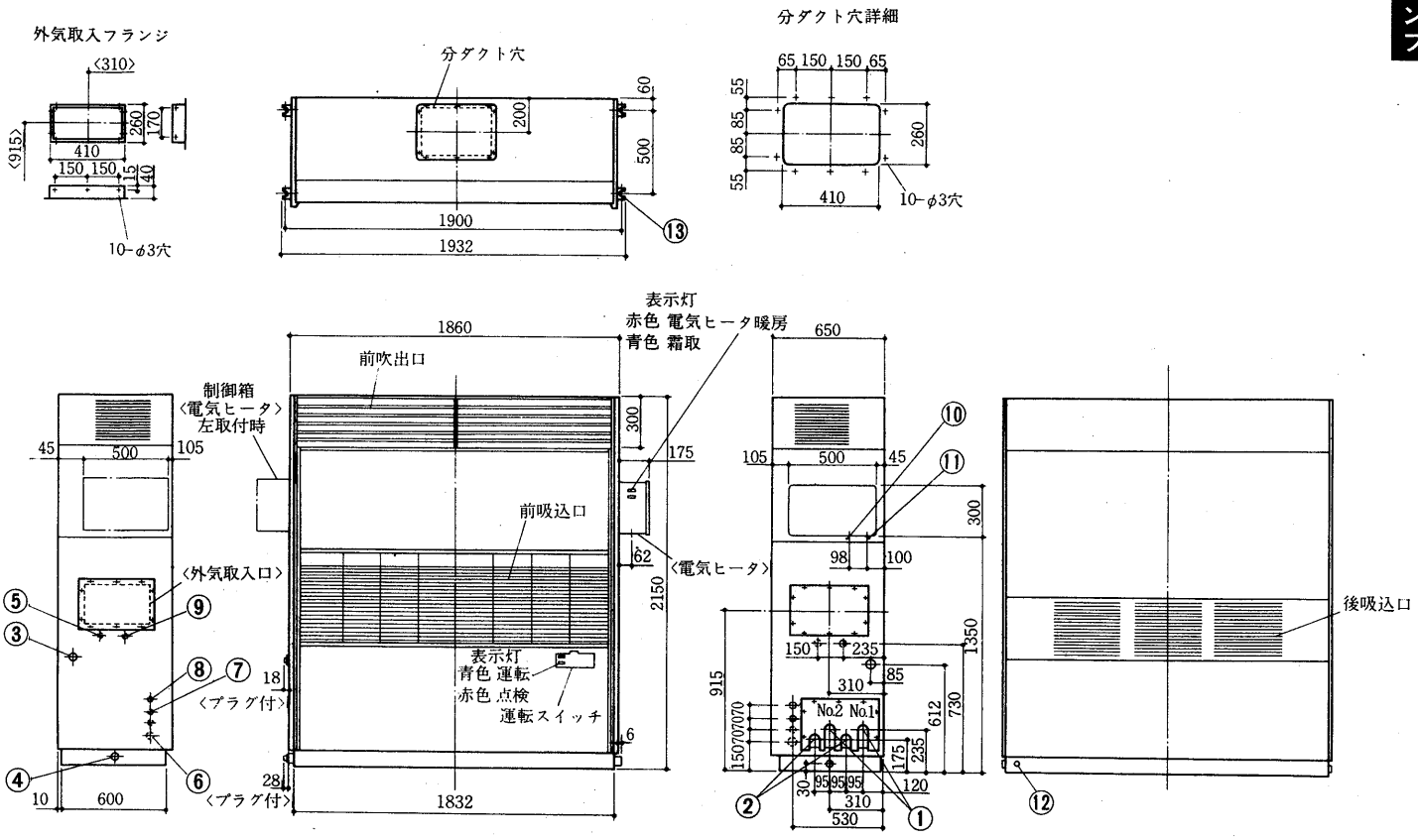

冷媒配管	φ25.4……①	室外送風機電源穴	φ27……⑧
冷媒配管	φ19.1……②	ベーパーパン電源穴	φ27……⑨
冷却器ドレン	1B……③	補助電熱器電源穴	φ52……⑩
機械室ドレン	1B……④	補助電熱器電源穴	φ40……⑪
加湿器〈ベーパーパン〉	½Bおす…⑤	アース端子	6ねじ…⑫
装置電源穴	φ52……⑥	基礎ボルト	φ15……⑬
室外送風機電源穴	φ27……⑦		

室外ユニットはPVH-10A-P形を2台使用〈P502参照〉

PAH-5・8-P
3.2.3 電気系統図

PAH-5・8A-P形

※作動説明はP508参照

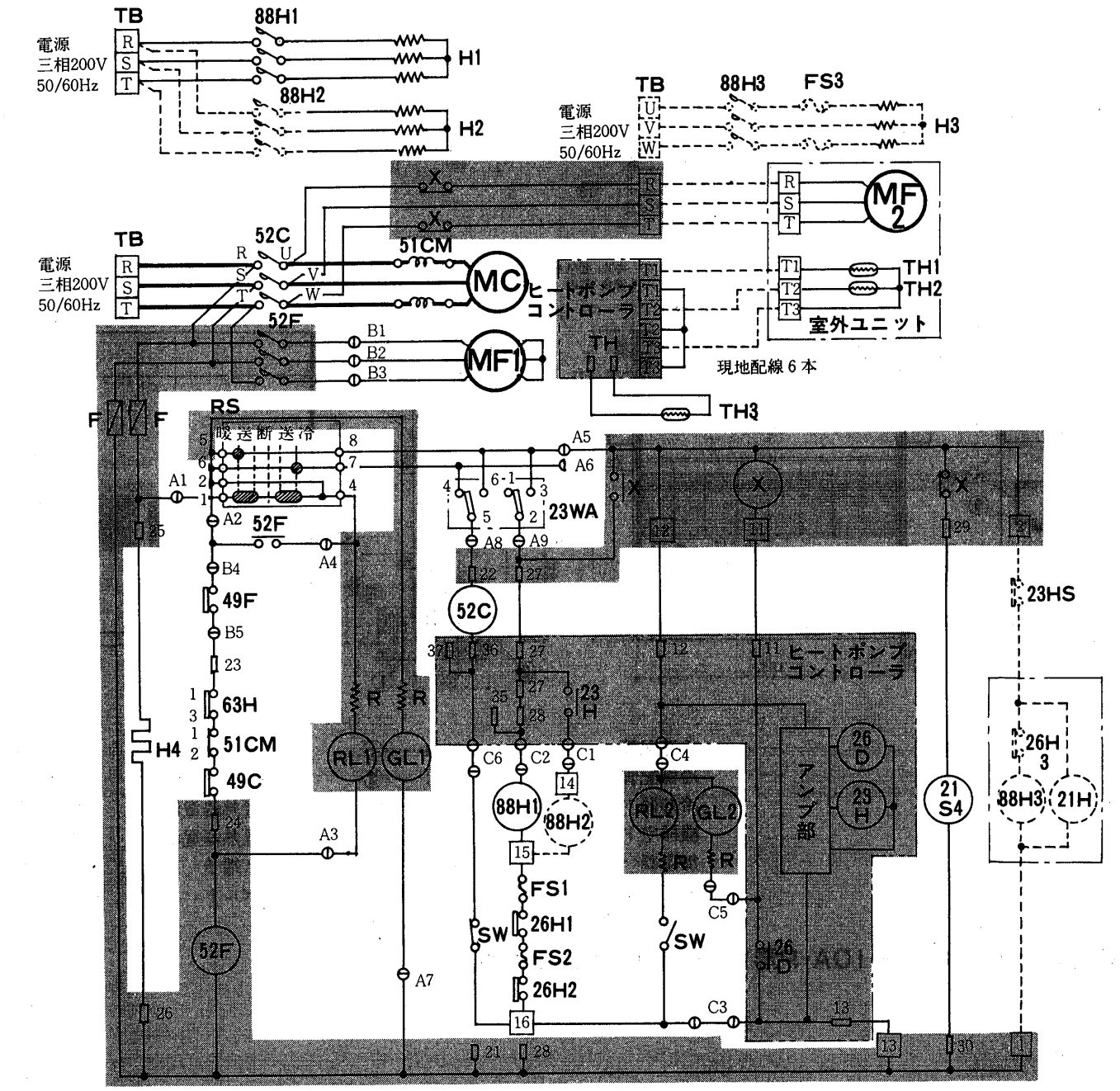

記号説明

記号欄の〈　〉は別売部品

記　号	名　　称	記　号	名　　称	記　号	名　　称
MC	圧縮械用電動機	23WA	温度調節器〈自動発停〉	RL2	表示灯〈補助電熱器暖房〉
MF1	送風機用電動機〈室内〉	21S4	電磁弁〈四方〉	X	補助継電器
MF2	送風機用電動機〈室外〉	SW	スイッチ〈補助電熱器暖房〉	R	抵抗
52F	電磁接触器〈圧縮機室外送風機〉	RS	ロータリースイッチ	TH1	サーミスタ〈室外コイル温度検知〉
52C	電磁接触器〈室内送風機〉	TB	端子板	TH2	サーミスタ〈外気温度検知〉
51CM	過電流継電器〈圧縮機〉	FS1・2	温度ヒューズ	TH3	サーミスタ〈室内吹き出し温度検知〉
88H1	電磁接触器〈補助電熱器〉	F	ヒューズ	〈H3〉	電熱器〈加速〉
49C	熱動温度開閉器〈圧縮機〉	H1	電熱器〈暖房補助〉	〈88H2〉	電磁接触器〈補助電熱器〉
49F	熱動温度開閉器〈室内送風機〉	H2	電熱器〈暖房補助〉	〈88H3〉	電磁接触器〈加湿〉
63H	圧力開閉器〈高圧〉	H4	電熱器〈クランクケース〉	〈FS3〉	温度ヒューズ
26H1・2	温度開閉器〈過熱防止〉	GL1	表示灯〈運転〉	〈26H3〉	温度開閉器
26D	継電器〈霜取〉	GL2	表示灯〈霜取中〉	〈21H〉	電磁弁〈加湿制御〉
23H	継電器〈補助電熱器制御〉	RL1	表示灯〈点検〉	〈23HS〉	湿度調節器〈機外取付〉

注1. 配線図中①A1～A9, B1～B5 C1～C6はコネクタ，□1～16, R, S, T, T1～T3は端子盤，▭21～37は差込端子タブを示す。
2. グレー部分はプリント板を示す。
3. 破線部分は別売部品を示す。

PAH-10A-P形
PAH-10AH-P形

※作動説明はP508参照

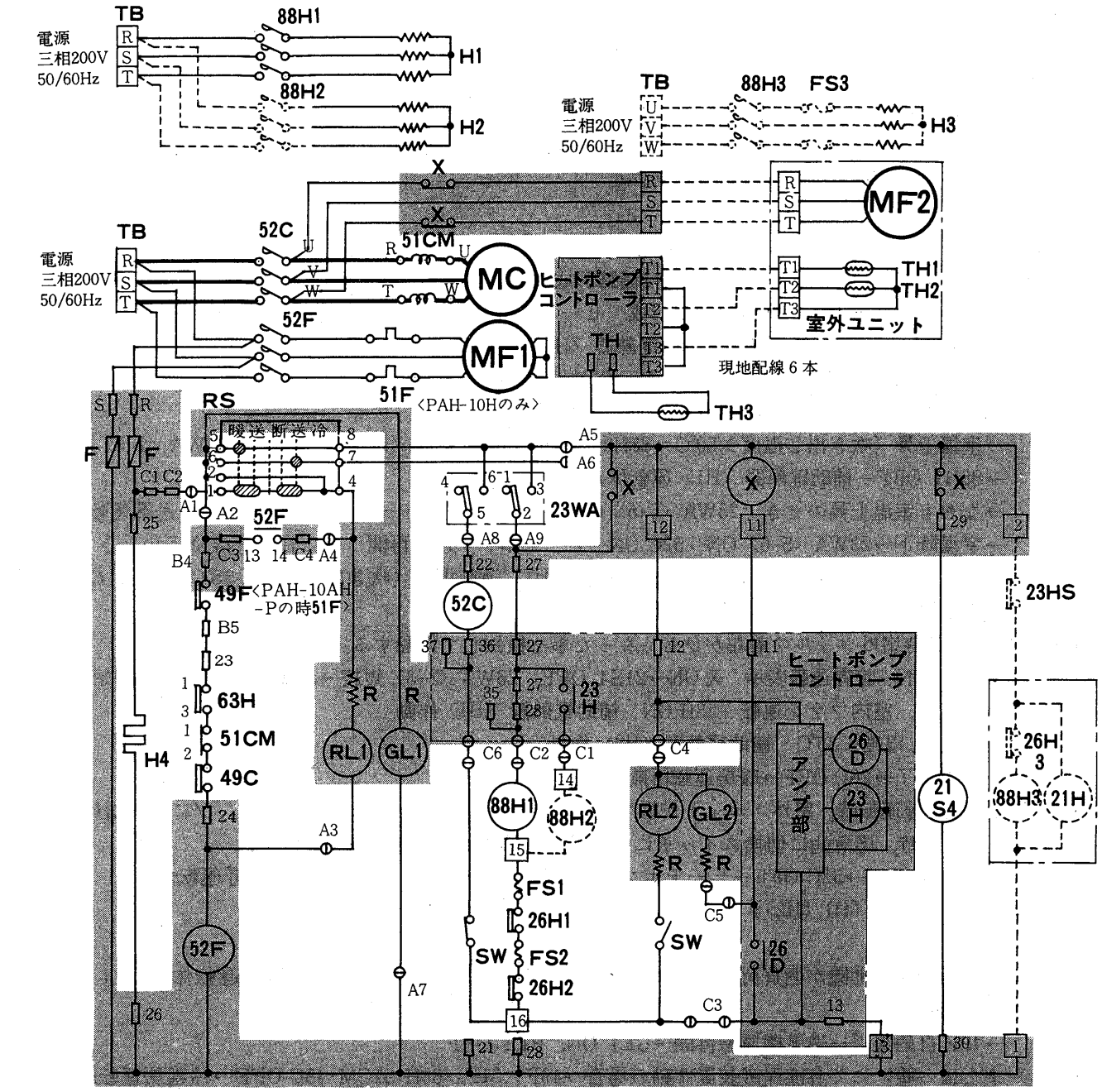

記号説明

記号欄の〈　〉は別売部品

記　号	名　　称	記　号	名　　称	記　号	名　　称
MC	圧縮機用電動機	23H	継電器〈補助電熱器制御〉	RL1	表示灯〈点検〉
MF1	送風機用電動機〈室内〉	21S4	電磁弁〈四方〉	RL2	表示灯〈補助暖熱器暖房〉
MF2	送風機用電動機〈室外〉	SW	スイッチ〈補助電熱器暖房〉	X	補助継電器
52C	電磁接触器〈圧縮機室外送風機〉	RS	ロータリースイッチ	R	抵抗
52F	電磁接触器〈室内送風機〉	TB	端子板〈電源〉	TH1	サーミスタ〈室外コイル温度検知〉
51F	熱動過電流継電器〈室内送風機〉	FS1・2	温度ヒューズ	TH2	サーミスタ〈外気温度検知〉
51CM	過電流継電器〈圧縮機〉	F	ヒューズ	TH3	サーミスタ〈室内吹き出し温度検知〉
88H1	電磁接触器〈補助電熱器〉	H1	電熱器〈暖房補助〉	〈88H2〉	電磁接触器〈補助電熱器〉
49C	熱動温度開閉器〈圧縮機〉	H2	電熱器〈暖房補助〉	〈88H3〉	電磁接触器〈加湿〉
49F	熱動温度開閉器〈室内送風機〉	H3	電熱器〈暖房補助〉	〈FS3〉	温度ヒューズ
63H	圧力開閉器〈高圧〉	H4	電熱器〈暖房補助〉	〈26H3〉	温度開閉器
26H1・2	温度開閉器〈過熱防止〉	GL1	表示灯〈運転〉	〈21H〉	電磁弁〈加湿制御〉
26D	継電器〈霜取〉	GL2	表示灯〈霜取中〉	〈23HS〉	湿度調節器〈機外取付〉

注1. 配線図中①A1～A9, C1～C6はコネクタ, □1～16, R, S, T, T1～T3は端子板, ▭RSC1～C4, 21～37は差込端子タブを示す。
2. グレー部分はプリント板を示す。
3. 破線部分は別売部品を示す。

作動説明〈PAH-5A・8A・10A・10AH-P形〉

冷房運転

● RS〈送〉→〈1-4〉〈2-4〉ON→52F ON—送風機運転開始　GL1 ON—運転表示

● RS〈冷〉→〈1-4〉〈6-7〉ON→52Fが自己保持回路形成

23WA〈5-4〉ONのとき　52C ON→冷房運転

23WA〈5-4〉OFFのとき　52C OFF→冷房運転休止送風運転

● RS〈送〉→〈断〉冷房運転　送風運転ともに停止

暖房運転

● RS〈送〉→〈1-4〉〈2-4〉ON→52F ON—送風運転開始　GL1 ON—運転表示

● RS〈暖〉→〈1-4〉〈5-8〉ON→52Fが自己保持回路形成

21S4 ON—冷凍サイクル暖房回路形成　ヒートポンプコントローラ電源ON

23WA〈2-3〉ON→88H1 ON—補助電熱器〈H1〉作動

(吹き出し温度≦50℃→88H2 ON—補助電熱器〈H2〉作動)

23WA〈5-6〉ON→52C ON—ヒートポンプ運転開始

→室温上昇(吹き出し温度＞50℃→88H2 OFF—補助電熱器〈H2〉運転休止)23WA〈2-3〉OFF

→88H1 OFF—補助電熱器〈H1〉運転休止

→なおも室温上昇のとき　23WA〈5-6〉OFF—52C OFF—ヒートポンプ運転休止　送風運転

→室温降下→23WA〈5-6〉ON→52C ON—ヒートポンプ運転再開　→なおも室温降下のとき

→23WA〈2-3〉ON　88H1 ON—補助電熱器〈H1〉運転再開(吹き出し温度＜35℃→88H2 ON　—補助電熱器〈H2〉運転再開

除霜運転—暖房運転時室外コイルの着霜がひどくなった事を検知して作動する。

● 26D ON　→GL2 ON—除霜運転表示　X ON→21S4 OFF　23WA〈2-3〉短絡→冷房サイクル運転開始,室外ファン休止,室内ファン運転　23H ON　補助電熱器〈H1〉作動

(吹き出し温度＜35℃　補助電熱器〈H2〉作動)

→除霜完了→26D OFF→暖房運転再開

電気ヒータ暖房—暖房運転時,室外ユニットが雪で覆われたり冷媒系統が故障しヒートポンプによる暖房運転が不可能な時,応急的に切換スイッチにより補助電熱器だけで暖房運転を行う。

● SW〈電気ヒータ暖房〉→52C OFF—ヒートポンプ運転禁止,RL2 ON—電気ヒータ暖房運転表示

→補助電熱器〔H1,(H2)〕による暖房運転

保護装置

● RS〈送〉にて送風機電動機が過負荷の場合49F〈PAH-10AH-Pの場合は51F〉→送風機運転休止 GL1 ON RL1 ON

→49F 自動復帰→送風機運転再開→GL1 ON, RL1 OFF

● RS〈冷〉または〈暖〉にて各種保護装置作動の場合→49F〈51F〉・63H・51CM・49C OFF→冷暖房運転送風運転ともに休止　GL1 OFF, RL1 ON〈異常表示〉→保護装置自動復帰しても52Fの自己保持回路形成により52F・52C OFF

→RS〈断〉→〈送〉→〈冷〉または〈暖〉冷暖房運転再開

PAH-15・S20A-P形

※作動説明はP510参照

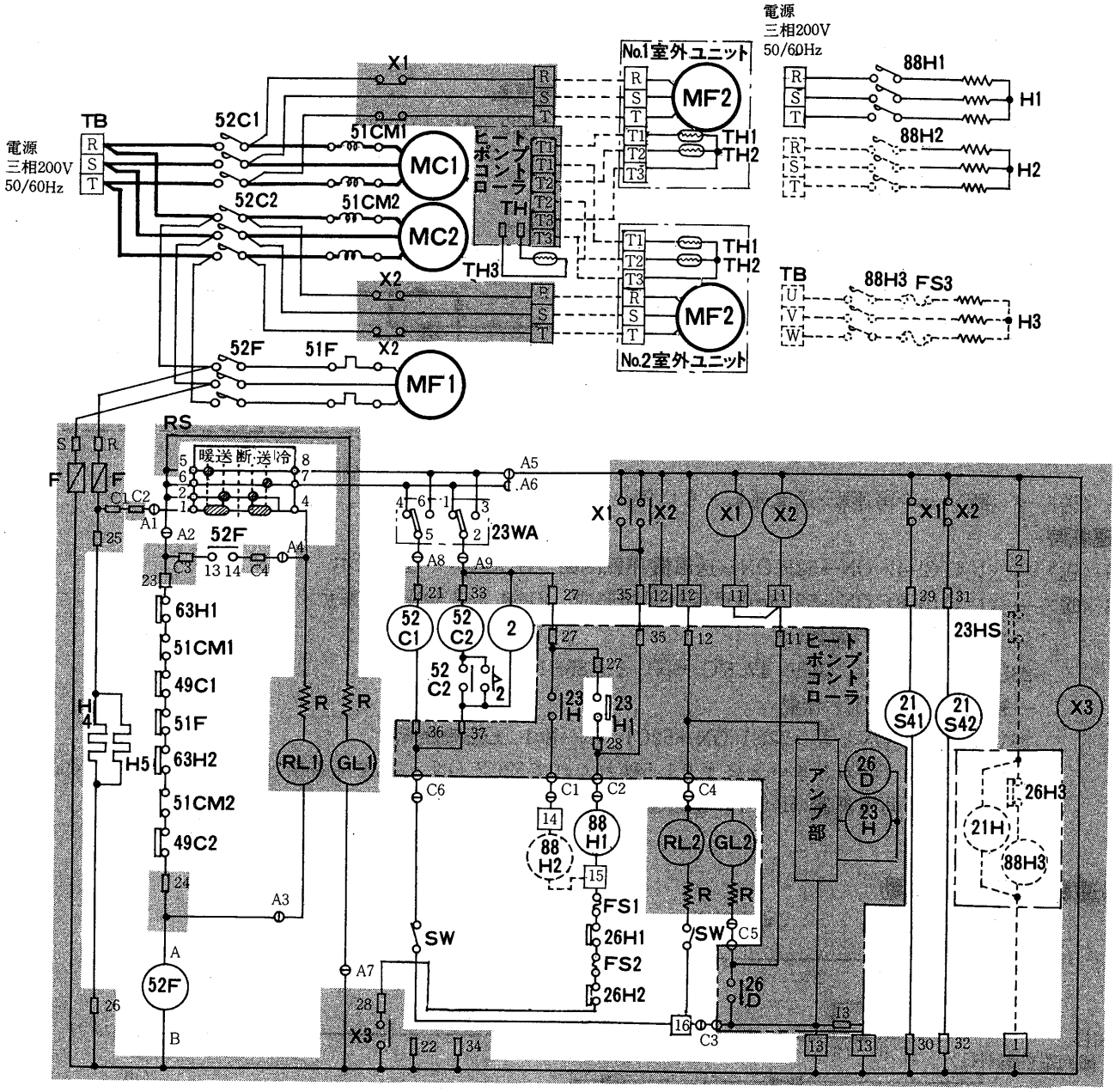

記号説明

記号欄の〈　〉は別売部品

記　号	名　　称	記　号	名　　称	記　号	名　　称
MC1・2	圧縮機用電動機	23H1	温度開閉器〈補助電熱器制御〉	2	限時継電器
MF1	送風機用電動機〈室内〉	21S41・2	電磁弁〈四方〉	R	抵抗
MF2	送風機用電動機〈室外〉	SW	スイッチ〈補助電熱器暖房〉	TH1	サーミスタ〈室外コイル温度検知〉
52C1・2	電磁接触器〈圧縮機室外送風機〉	RS	ロータリースイッチ	TH2	サーミスタ〈外気温度検知〉
52F	電磁接触器〈室内送風機〉	TB	電源端子盤	TH3	サーミスタ〈室内吹き出し温度検知〉
51F	熱動過電流継電器〈室内送風機〉	FS1・2	温度ヒューズ	〈H3〉	電熱器〈加湿〉
51CM1・2	過電流継電器〈圧縮機〉	F	ヒューズ	〈88H2〉	電磁接触器〈補助電熱器〉
88H1	電磁接触器〈補助電熱器〉	H1・2	電熱器〈暖房補助〉	〈88H3〉	電磁接触器〈加湿〉
49C1・2	熱動温度開閉器〈圧縮機〉	H4・5	電熱器〈クランクケース〉	〈FS3〉	温度ヒューズ
63H1・2	圧力開閉器〈高圧〉	GL1	表示灯〈運転〉	〈26H3〉	温度開閉器
26H1・2	温度開閉器〈過熱防止〉	GL2	表示灯〈霜取〉	〈21H〉	電磁弁〈加湿制御〉
26D	継電器〈霜取〉	RL1	表示灯〈点検〉	〈23HS〉	湿度調節器〈機外取付〉
23WA	温度調節器〈自動発停〉	RL2	表示灯〈補助電熱器暖房〉		
23H	継電器〈補助電熱器制御〉	X1・2・3	補助継電器		

注1. 配線図中①A1～A9, C1～C6はコネクタ, □1～16, R, S, T, T1～T3は端子板, ▭R, S, C1～C4, 21～37は差込端子タブを示す。
2. グレー部分はプリント板を示す。
3. 破線部分は別売部品を示す。

作動説明〈PAH-15A・S20A-P形〉

● RS 〈送〉→ 〈1-4〉〈2-4〉 ON→52F ON—送風運転開始GL1 ON—運転表示

● RS 〈冷〉→ 〈1-4〉〈6-7〉 ON→52Fが自己保持回路形成

23WA 〈4-5〉 ONのとき→52C1 ON→No.1 圧縮機運転

23WA 〈1-2〉 ONのとき→2により1.5秒遅れて52C2 ON→No.2 圧縮機運転—冷房運転開始

冷房運転時温調の作動

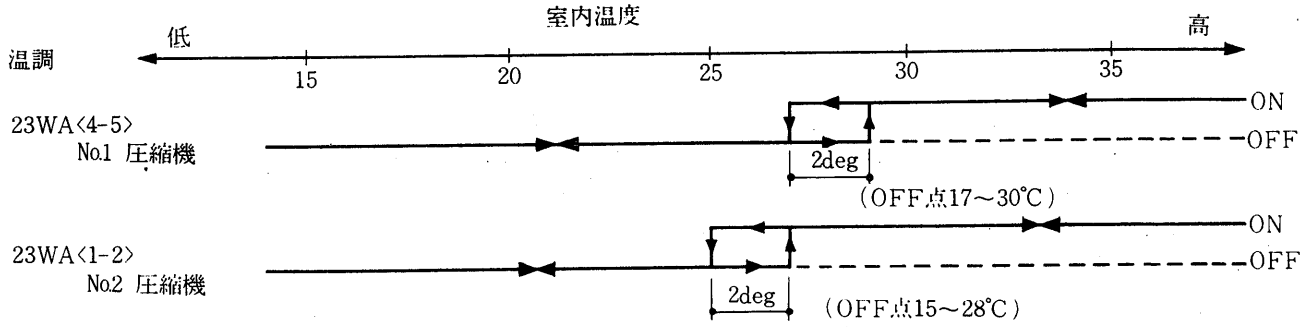

● RS 〈送〉→ 〈断〉→冷房運転・送風運転ともに停止

暖房運転時

● RS 〈送〉→ 〈1-4〉〈2-4〉 ON→52F ON—送風機運転開始　GL1 ON—運転表示

● RS 〈暖〉→ 〈1-4〉〈5-8〉 ON→52Fが自己保持回路形成　21S4 1・2 ON—冷凍サイクル暖房回路形成，ヒートポンプコントローラ電源ON

23H1 ON (19.5℃ OFF 17.5℃ ON) とき88H1 ON

→補助電熱器 〈H1〉 作動

23WA 〈5-6〉 ONとき→52C1 ON→52C1 ON→No.1 圧縮機運転

23WA 〈2-3〉 ONのとき→2により1.5秒おくれて52C2 ON　No.2 圧縮機運転〔吹き出し温度<50℃〕

23H ON→補助電熱器〈H〉作動-暖房運転開始

暖房運転時温調の作動

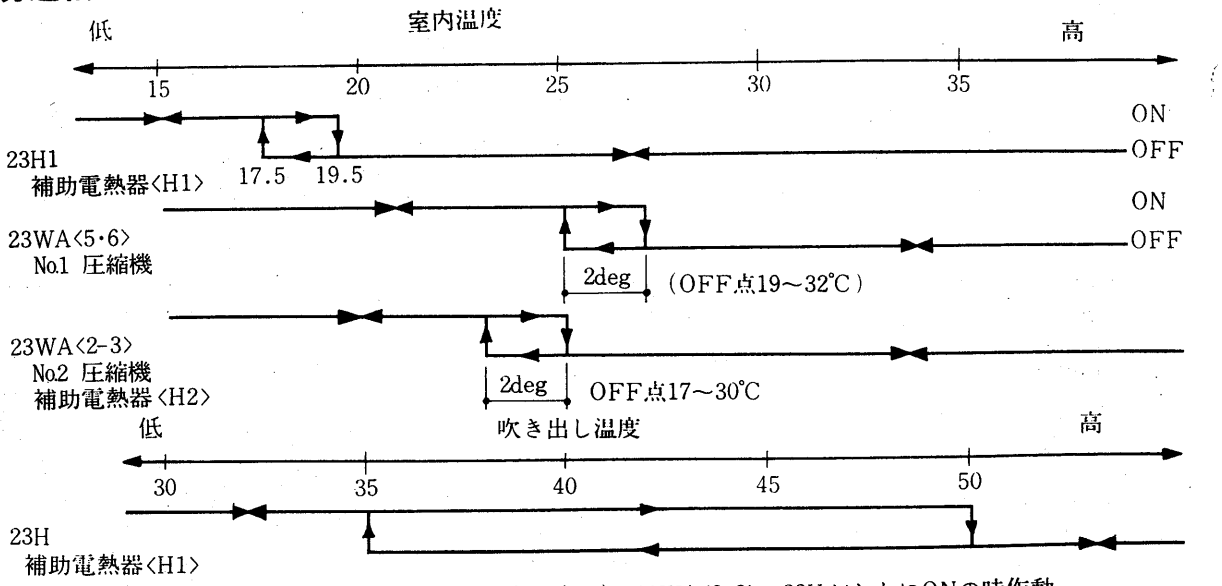

補助電熱器(H2)は23WA〈2-3〉，23Hがともに ONの時作動

除霜運転—暖房運転時室外コイルの着霜がひどくなった事を検知して作動する。

No.1 室外コイル，No.2 室外コイルのどちらかが着霜して霜取領域となると26D ON→GL2 ON—除霜運転表示，X1, X20N→21S4 1・2 OFF　23H1短絡→No.1, No.2 圧縮機　冷房サイクル運転開始　室外ファン休止　室内ファン運転　補助電熱器(H1) 作動〔吹き出し温度<35℃→23HON-　補助電熱器〈H2〉作動〕→No.1, No.2 室外コイルともに除霜完了→26D OFF→No.1, No.2 圧縮機暖房運転再開

電気ヒータ暖房，保護装置はPAH-5A・8A・10A・10AH-Pと同じ

3.2.4 能力線図

PAH-5A-P形暖房能力線図
〈冷房能力・送風機性能線図はPAH-5A形と同じです。P 421に掲載〉

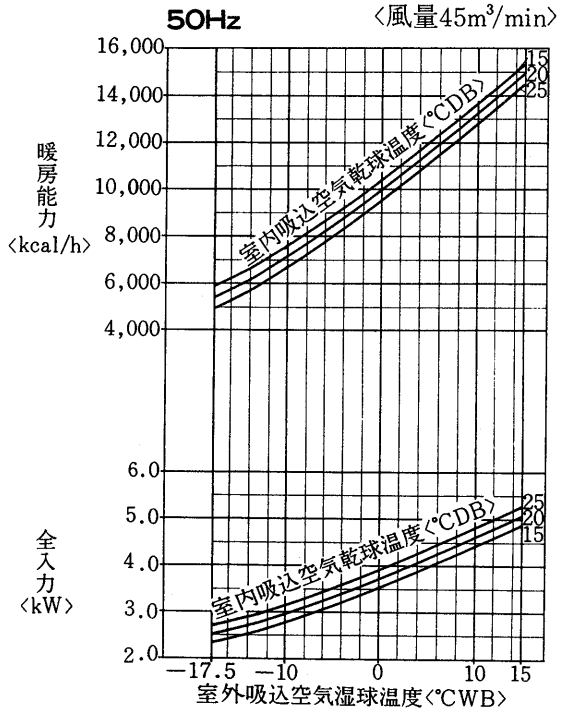

補助電熱器が
作動しない場合の性能

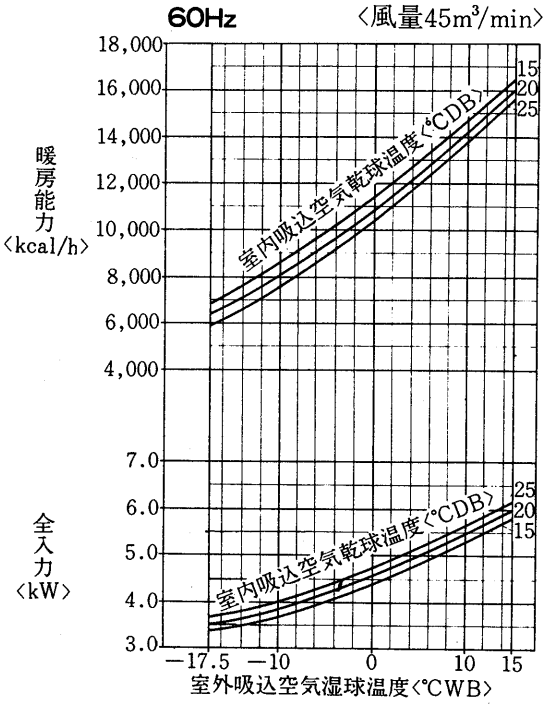

補助電熱器が
作動しない場合の性能

PAH-8A-P形暖房能力線図
〈冷房能力・送風機性能線図はPAH-8A形と同じです。P423に掲載〉

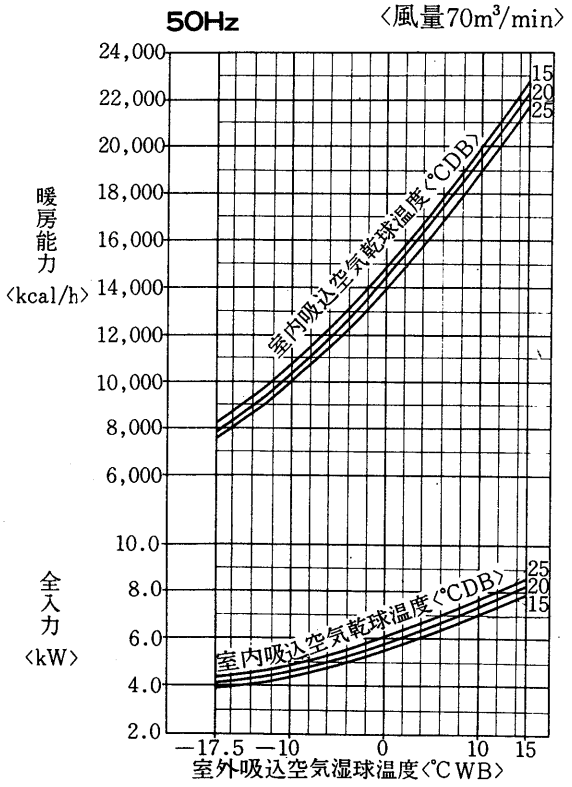

補助電熱器が
作動しない場合の性能

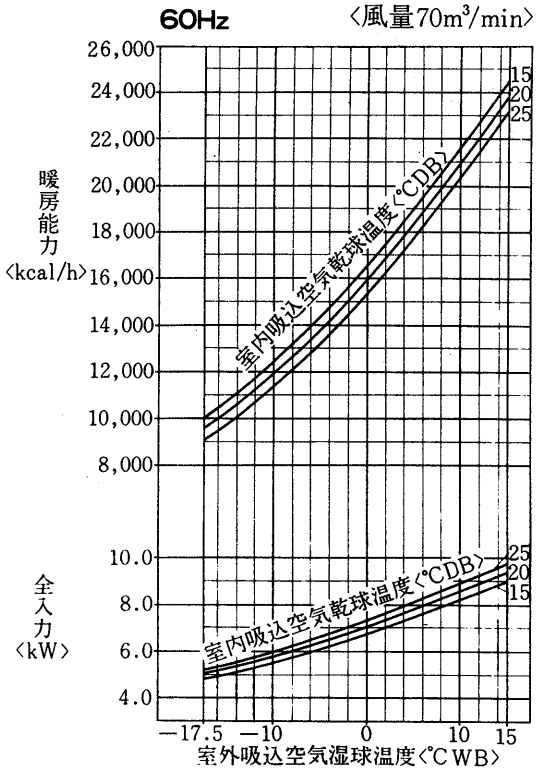

補助電熱器が
作動しない場合の性能

PAH-10A-P形暖房能力線図
PAH-10AH-P形
〈冷房能力・送風機性能線図はPAH-10A形と同じです。P425に掲載〉

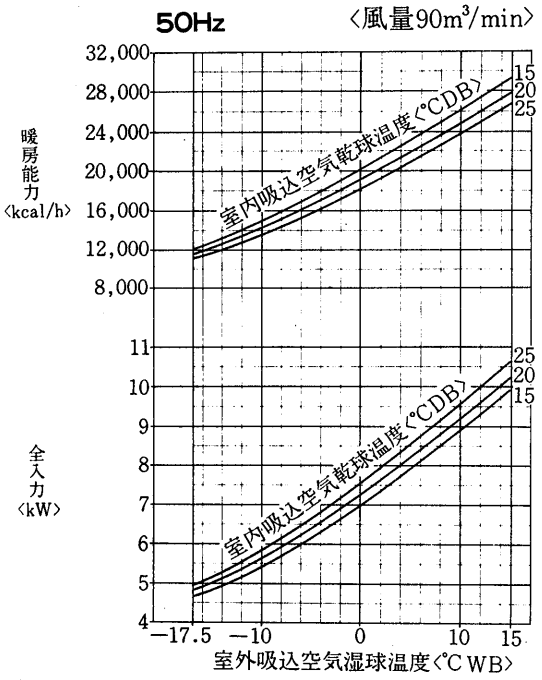

補助電熱器が
作動しない場合の性能

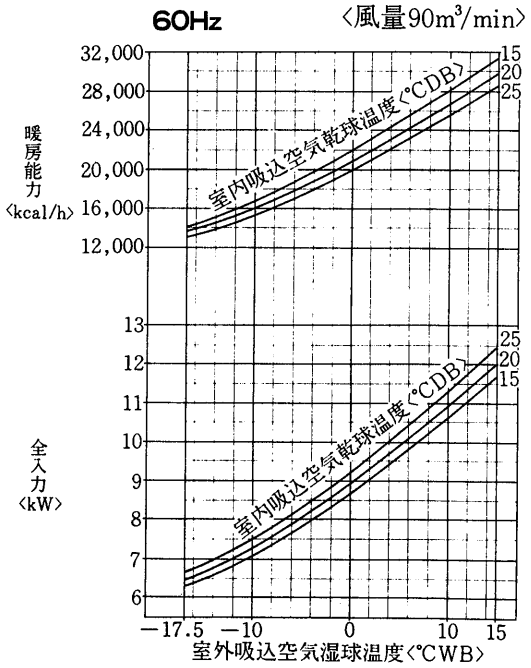

補助電熱器が
作動しない場合の性能

PAH-15A-P形暖房能力線図
〈冷房能力・送風機性能線図はPAH-15A形と同じです。P427に掲載〉

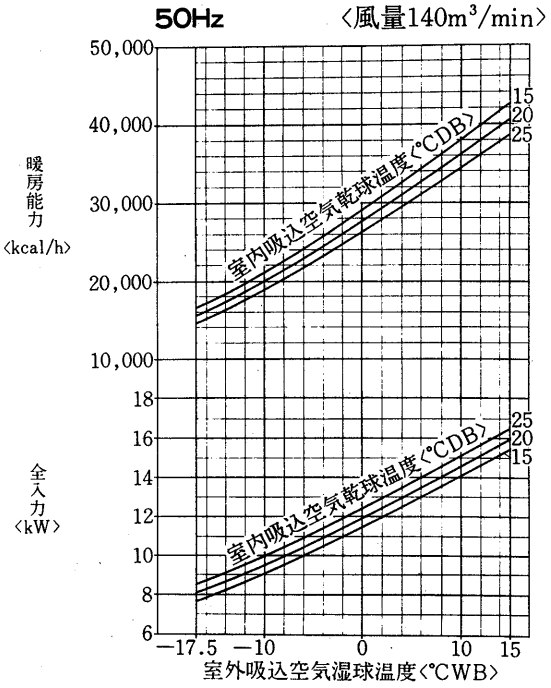

補助電熱器が
作動しない場合の性能

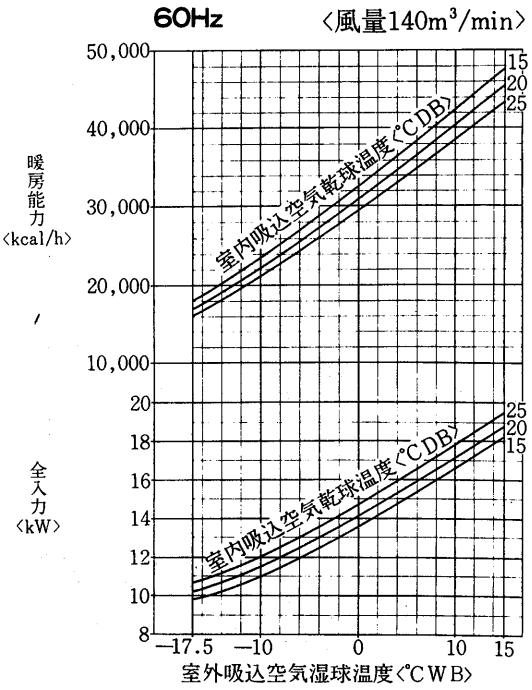

補助電熱器が
作動しない場合の性能

PAH-S20A-P暖房能力線図
〈冷房能力・送風機性能線図はPAH-S20A形と同じです。P429に掲載〉

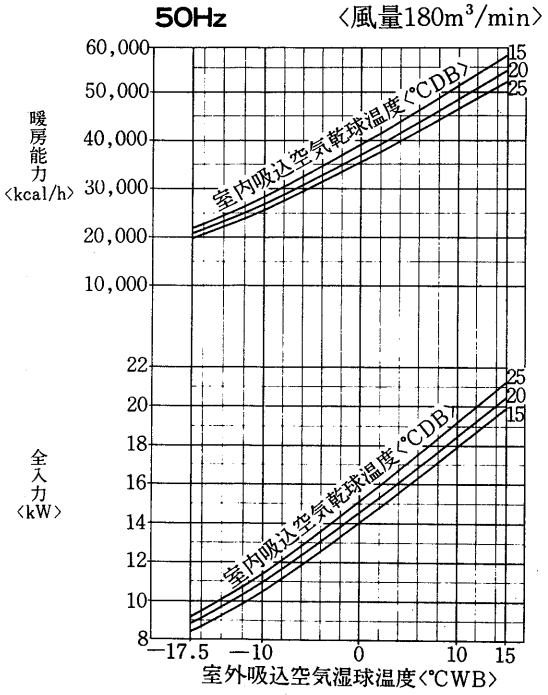

補助電熱器が
作動しない場合の性能

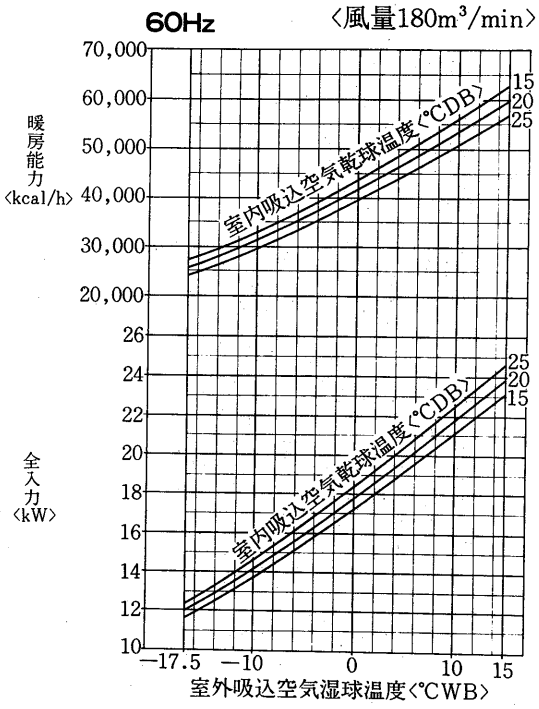

補助電熱器が
作動しない場合の性能

空気線図

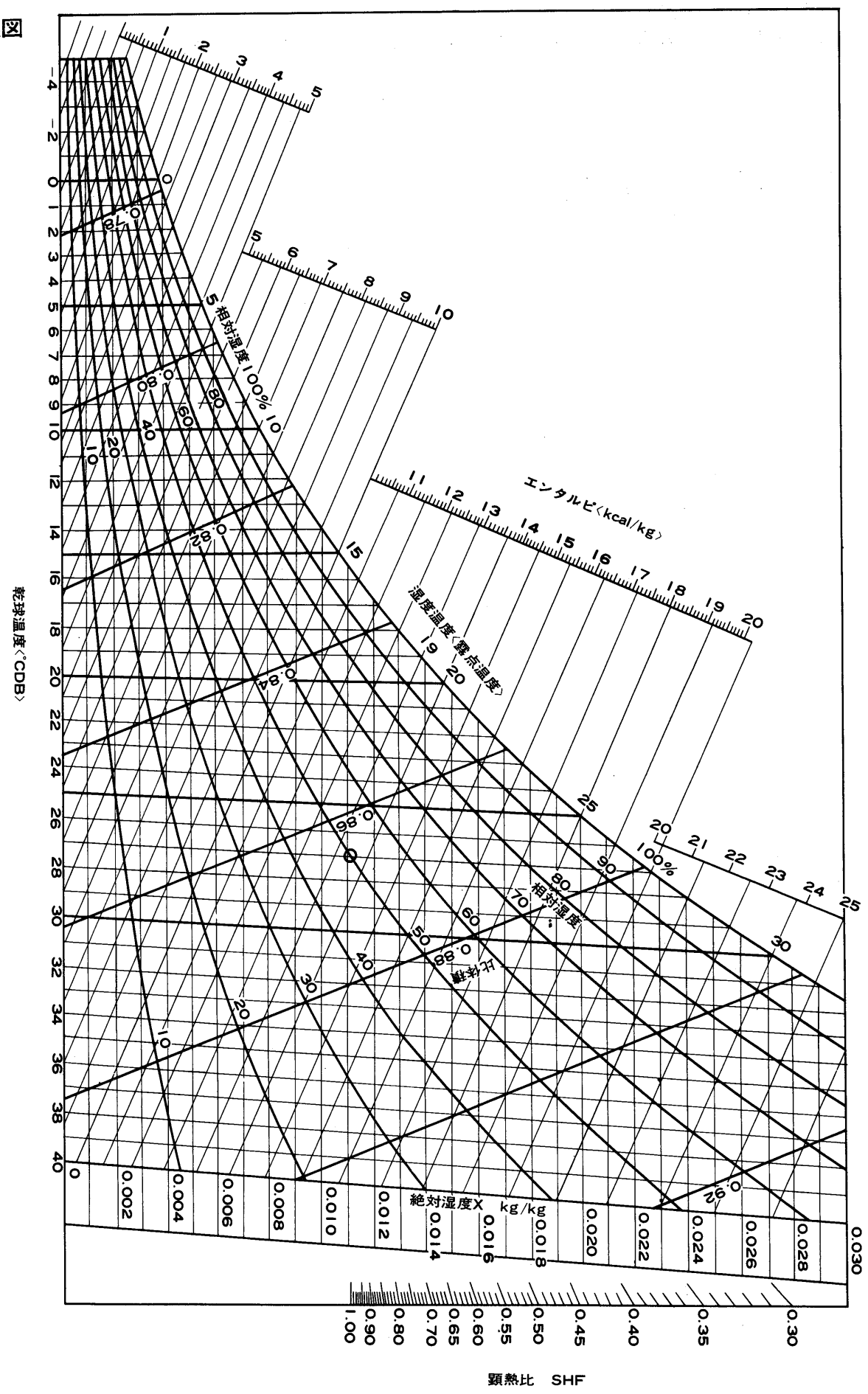
乾球温度〈°CDB〉
エンタルピ〈kcal/kg〉
相対湿度100%
相対湿度
湿度温度〈露点温度〉
比体積
絶対湿度X kg/kg
顕熱比 SHF

3.3 異電圧用パッケージエアコン〈PW・PF・PA・PFH・PAH-V形〉

目次

3.3.1 仕様 …… **516**
(1) 水冷式〈PW−V形〉 …… 516
(2) 水冷式〈PW-V形〉ダクト専用形 …… 518
(3) 空冷式〈PF-V形〉 …… 520
(4) 空冷式〈PA-V形〉 …… 521
(5) ヒートポンプ式〈PFH −V形〉 …… 523
(6) ヒートポンプ式〈PAH −V形〉 …… 524
3.3.2 外形寸法図 …… **標準形と同じ**
(1) 水冷式〈PW-V形〉 …… 標準形と同じ〈P17参照〉
(2) 水冷式〈PW-V形〉ダクト専用形 …… 標準形と同じ〈P24参照〉
(3) 空冷式〈PF−V形〉 …… 標準形と同じ〈P144参照〉
(4) 空冷式〈PA-V形〉 …… 標準形と同じ〈P145参照〉
(5) ヒートポンプ式〈PFH −V形〉 …… 標準形と同じ〈P349参照〉
(6) ヒートポンプ式〈PAH −V形〉 …… 標準形と同じ〈P350参照〉
3.3.3 電気系統図 …… **526**
(1) 水冷式〈PW-V形〉 …… 526
(2) 水冷式〈PW-V形〉ダクト専用形 …… 529
(3) 空冷式〈PF-V形〉 …… 535
(4) 空冷式〈PA-V形〉 …… 536
(5) ヒートポンプ式〈PFH −V形〉 …… 539
(6) ヒートポンプ式〈PAH −V形〉 …… 540
3.3.4 能力線図 …… **標準形と同じ**
(1) 水冷式〈PW-V形〉 …… 標準形と同じ〈P78参照〉
(2) 水冷式〈PW-V形〉ダクト専用形 …… 標準形と同じ〈P95参照〉
(3) 空冷式〈PF-V形〉 …… 標準形と同じ〈P202参照〉
(4) 空冷式〈PA-V形〉 …… 標準形と同じ〈P204参照〉
(5) ヒートポンプ式〈PFH −V形〉 …… 標準形と同じ〈P419参照〉
(6) ヒートポンプ式〈PAH −V形〉 …… 標準形と同じ〈P421参照〉

異電圧用パッケージエアコン

3.3.1 仕様

(1)水冷式〈PW-V形〉

項目		形名	PW-2VA	PW-3VA	PW-5VA	PW-8VA
標準性能*1	定格冷房能力	kcal/h	5,000／5,600	8,000／9,000	14,000／15,000	20,500／22,500
	定格電源		主回路三相400/440V 50/60Hz〈操作回路単相200/220V 50/60Hz〉			
	定格消費電力	kW	1.9／2.4	2.6／3.2	4.1／5.2	6.7／8.0
	運転電流	A	3.6／4.0	4.7／5.1	7.5／8.4	12.1／12.8
	運転力率	%	76／78.5	80／82.5	79／81.5	79.5／82
	始動電流	A	21／19	31／28	60／52	75／70
外装〈マンセル記号〉			アクリル鋼板パールホワイト〈N8〉〈前面〉, 鋼板アクリル塗装オリーブグレー〈2.5Y6/2〉〈側面〉			
外形寸法	高さ	mm	1,650		1,850	
	幅	mm	720		980	1,200
	奥行	mm	400		500	
	分割可能寸法	mm	—			
圧縮機	形名		C-475Y	D-030Y	D-048Y	D-072Y
	形式×台数		全密閉×1			
	始動方式		直入			
	電動機出力	kW	1.5	2.2	3.75	5.5
	容量制御	%	—			
	1日の冷凍能力	法定トン	0.8／0.9	1.3／1.5	2.1／2.4	3.1／3.6
	電熱器〈クランクケース〉	W	—			50
冷凍機油		ℓ	スニソ3GS 1.0	スニソ3GS 1.9	スニソ3GS 2.2	スニソ3GS2.75
冷媒	種類×封入量	kg	R22×0.75	R22×1.7	R22×2.3	R22×3.0
	制御方式		毛細管			
凝縮器	形式×個数		二重管×1			
	冷却水回路数		1		2	3
冷却器形式			クロスフィン			
送風機	形式×個数		シロッコファン×1		シロッコファン×2	
	標準風量	m³/min	20	25	45	70
	標準機外静圧	mmAq	0〈分ダクト,全ダクト可〉	0〈分ダクト,全ダクト可〉	0〈10／15〉	0〈12／20〉
	標準電動機出力	kW	0.05〈0.15〉	0.06〈0.2〉	0.13〈0.38〉	0.3〈0.75〉
防音断熱材〈機械・送風機室〉			ガラスウール			
エアフィルタ			サランハニカム織			
運転装置	温度調節器・圧力計		温度調節器のみ付			
	操作スイッチ・表示灯		付			
冷却水*2	32℃入口 水量	m³/h	1.3／1.5	2.0／2.3	3.5／3.8	5.2／6.0
	32℃入口 水頭損失	mAq	8.4／10.5	8.0／10.0	6.1／7.0	6.3／8.0
	18℃入口 水量	m³/h	0.4／0.5	0.7／0.8	1.0／1.1	1.5／1.8
	18℃入口 水頭損失	mAq	1.3／1.8	1.1／1.4	0.6／0.7	0.6／0.8
配管寸法	冷却水出入口	B〈A〉	¾〈20〉	1〈25〉		1¼〈32〉
	機械室ドレン管	B〈A〉	¾〈20〉			
	冷却器ドレン管	B〈A〉	1〈25〉			
保護装置	圧力開閉器〈高圧側/低圧側〉	kg/cm²	高圧側22Gカットアウト			
	溶融温度	℃	—		75	
	圧縮機保護		熱動過電流継電器	熱動温度開閉器, 過電流継電器		
	送風機保護		熱動温度開閉器			
高圧ガス取締法区分			不要			届出〈運転開始20日前〉
冷凍保安責任者の選任			不要			
製品重量		kg	132	152	220	278
型式認可			—			
掲載頁	外形寸法図	頁	17		18	19
	電気系統図	頁	526			
	能力線図	頁	78	80	82	84

取付可能部品	加熱器〈温水・蒸気・電気〉, 加湿器〈蒸気・ペーパーパン〉, 圧力開閉器〈水圧保護〉, 圧力計〈PW-2のみ不可〉, 特殊静風圧部品, 吹出ダクト部品〈PW-5・8のみ〉

注 *1.標準能力はJIS規格〈吸込空気温度27℃DB, 19.5℃WB, 冷却水温度入口24℃, 出口35℃〉に準じて運転した場合の値を示す。

*2.この冷却水温度・水量での能力は能力線図より算出してください。

建設省仕様については別途ご相談下さい

項目		形名	PW-10VA	PW-10VA-H	PW-15VA	PW-S20VA
標準性能*1	定格冷房能力	kcal/h	27,000/30,000		41,500/45,000	55,000/60,000
	定格電源		主回路三相 400/440V 50/60Hz〈操作回路単相 200/220V 50/60Hz〉			
	定格消費電力	kW	9.0/10.5	9.7/11.2	14.8/18.3	19.2/22.7
	運転電流	A	17/16.4	18.3/17.6	28.3/27.0	34.6/34.3
	運転力率	%	76/84	77/84	75/89	80/87
	始動電流	A	100/82		75/64	100/82
外装〈マンセル記号〉			アクリル鋼板パールホワイト〈N8〉前面，鋼板アクリル塗装オリーブグレー〈2.5Y6/2〉側面			
外形寸法	高さ	mm	2,150	1,850	1,850+〈300〉	
	幅	mm	1,200		1,640	1,860
	奥行	mm	650			
	分割可能寸法	mm	1,850+300	1,850	1,315+535+〈300〉	
圧縮機	型名		D-090Y		D-072Y×2	D-090Y×2
	形式×台数		全密閉×1		全密閉×2	
	始動方式		直入			
	電動機出力	kW	7.5		5.5×2	7.5×2
	容量制御	%	—		100，50，0	
	1日の冷凍能力	法定トン	3.8/4.5		3.1×2/3.6×2	3.8×2/4.5×2
	電熱器〈クランクケース〉	W	60		50×2	60×2
冷凍機油		ℓ	スニソ3GS 3.5		スニソ3GS2.75×2	スニソ3GS3.5×2
冷媒	種類×封入量	kg	R22×4.5		R22×3×2	R22×4.2×2
	制御方式		毛細管			
凝縮器	形式×個数		二重管×1		二重管×2	
	冷却水回路数		4		3×2	4×2
冷却器形式			クロスフィン			
送風機	形式×個数		シロッコファン×2	シロッコファン×1	シロッコファン×2	
	標準風量	m^3/min	90		140	180
	標準機外静圧	mmAq	0〈20/27〉	20/30	10/20	10/25
	標準電動機出力	kW	0.6〈1.5〉	2.2		3.7
防音断熱材〈機械・送風機室〉			ガラスウール			
エアフィルタ			サランハニカム織			
運転調整装置	温度調節器・圧力計		温度調節器のみ付			
	操作スイッチ・表示灯		付			
冷却水*2	32℃入口 水量	m^3/h	7.2/8.0		11.0/12.0	15.0/16.0
	32℃入口 水頭損失	mAq	8.4/10.4		7.1/8.5	8.8/10.0
	18℃入口 水量	m^3/h	2.1/2.3		3.5/4.0	4.5/5.0
	18℃入口 水頭損失	mAq	0.7/0.9		0.7/0.9	0.8/1.0
配管寸法	冷却水出入口	B〈A〉	1¼〈32〉			2〈50〉
	機械室ドレン管	B〈A〉	1〈25〉			2〈50〉
	冷却器ドレン管	B〈A〉	1〈25〉			
保護装置	圧力開閉器 高圧側/低圧側	kg/cm^2	22G/1.7Gカットアウト			
	溶融温度	℃	75			
	圧縮機保護		熱動温度開閉器，過電流継電器			
	送風機保護		熱動温度開閉器	熱動過電流継電器		
高圧ガス取締法区分			届出〈運転開始20日前〉			
冷凍保安責任者の選任			不要			
製品重量		kg	343+20	353	550+25	760+30
型式認可						
掲載頁	外形寸法図	頁	20	21	22	23
	電気系統図	頁	526	527	528	
	能力線図	頁	86		89	92

取付可能機器	加熱器〈温水・蒸気・電気〉,加湿器〈蒸気・温水・ベーパーパン〉,圧力開閉器,〈水圧保護〉圧力計,吹出ダクト部品〈PW-10Aのみ〉,特殊静圧部品〈PW-10A-H・15A・S20Aのみ〉

注 *1 標準能力はJIS規格〈吸込空気温度27℃DB，19.5℃WB，冷却水温度入口24℃，出口35℃〉に準じて運転した場合の値を示す。

*2 この冷却水温度・水量での能力は能力線図より算出してください。

建設省仕様については別途ご相談下さい

(2)水冷式〈PW-V形〉ダクト専用形

項目		形名	PW-L20C-V	PW-25C-V	PW-30C-V	PW-40C-V
標準性能*1	定格冷房能力	kcal/h	54,000/60,000	67,500/75,000	81,000/90,000	108,000/120,000
	定格電源		三相400/440V 50/60Hz〈制御回路は200/220V, 50/60Hz〉			
	定格消費電力	kW	20/23.6	24.5/28.4	30.1/35.5	37.5/42.4
	運転電流	A	36/36	44.2/42	53.5/53.5	65/63
	運転力率	%	81/87	80/89	81/87	83/89
	始動電流	A	100/90	80/75	105/95	253/230
外装〈マンセル記号〉		mm	5Y7/2			
外形寸法	高さ	mm	1880			
	幅	mm	1520	1720	1920	2020
	奥行	mm	1050	1250		1350
圧縮機	形名		D-090	D-072	D-090	MX-8S
	形式×台数		全密閉×2	全密閉×3		半密閉×1
	始動方式		直入順次始動			直入
	電動機出力	kW	7.5×2	6×3	7.5×3	28/30
	容量制御	%	100-50-0	100-67-0		100-50-0
	1日の冷凍能力	法定トン	3.8×2/4.5×2	3.1×3/3.6×3	3.8×3/4.5×3	13.9/16.8
	電熱器〈クランクケース〉	W	72×2	62×3	72×3	200
冷凍機油		ℓ	スニソ3GS3.5×2	スニソ3GS2.75×3	スニソ3GS3.5×3	スニソ4GS7.0
冷媒	種類×封入量	kg	R22×4.2×2	R22×3.5×3	R22×4.2×3	R22×20
	制御方式		毛細管			温度式自動膨張弁
凝縮器	形式×個数		シェルアンドチューブ×2	シェルアンドチューブ×3		シェルアントチューブ×1
	冷却水回路数		2パス			
冷却器	形式		プレートフィンコイル			
	列数×段数		4×44	4×48		6×48
送風機	形式×個数		シロッコファン×1			シロッコファン×2
	標準風量	m^3/min	180	225	270	360
	標準機外静圧	mmAq	25			30
	標準電動機出力	kW	3.7	5.5		7.5
防音断熱材〈機械・送風機室〉			グラスウール			
エアフィルタ			サランハニカム織			
運転装置調整	温度調節器・圧力計		付属〈2ステップ式〉			
	操作スイッチ・表示灯		ロータリー式　電源〈緑〉　異常〈赤〉			
冷却水	32℃入口※2 水量	m^3/h	13.5/15	17/19	20.5/22.5	27/30
	32℃入口※2 水頭損失	mAq	1.6/2.0	2.7/3.3	4.3/5.1	3.6/4.2
配管寸法	冷却水出入口	B〈A〉	2〈50〉	2½〈65〉		3〈80〉
	機械室ドレン管	B〈A〉	1¼〈32〉			
	送風機室ドレン管	B〈A〉	1¼〈32〉			
保護装置	圧力開閉器 高圧側/低圧側	kg/cm^2	22〈手動復帰〉/2.0〈自動復帰〉			
	溶栓口径〈溶融温度〉	mm〈℃〉	φ7.2〈75〉			
	圧縮機保護		熱動温度開閉器・過電流継電器			
	送風機保護		熱動過電流継電器			
高圧ガス取締法区分			届出〈運転開始20日前〉			
冷凍保安責任者の選任			不要			
製品重量		kg	685	840	935	1400
型式認可			—			
掲載頁	外形寸法図	頁	24		25	26
	電気系統図	頁	529	530		531
	能力線図	頁	95	98	101	104

取付可能機器	加熱器〈蒸気・温水・電気〉, 加湿器〈蒸気・水・電気〉, Y-Δ始動, 断水開閉器, 進相コンデンサ

注 *1. 標準能力はJIS規格〈吸込空気温度27℃CB, 19℃WB, 冷却水入口24℃, 出口35℃〉に準じて運転した場合を示します。
*2. この冷却水温度・水量における能力は能力線図より算出してください。
*3. PW-120Vのみに付属します。

建設省仕様については別途ご相談下さい

PW-50C-V	PW-60B-V	PW-80B-V	PW-100-V	PW-120-V
135,000/150,000	162,000/180,000	216,000/240,000	270,000/300,000	325,000/360,000
三相400/440V 50/60Hz〈制御回路は200/220V, 50/60Hz〉				
46.7/53.3	49.8/58.0	70.8/82.5	88.2/99.8	107/123
80/79	86.5/85.1	121/120	146/148	180/196
85/89	83/89	84/89	87/88	86/91
260/235	234/232	304/311	313/328	379/364
5Y5/2	シェルホワイト〈5YR8/0.5〉, セルリアンブルー〈10B5/8〉のツートンカラー			
1880	1860			
2220	2792		3610	3960
1350	1502		1545	1565
MX-8L	MX-6S	MX-8S	MX-8L	MX-12L
半密閉×1	半密閉×2			半密閉×1
直入	直入〈順次〉			Y-Δ
34/36	20.5×2/22×2	28×2/30×2	34×2/36×2	84/90
100, 50, 0			100, 75, 50, 25, 0	100, 67, 50, 33, 0
16.2/19.6	10.4×2/12.6×2	13.9×2/16.8×2	16.2×2/19.6×2	44/53.1
200	200×2			400
スニソ4GS7.0	スニソ4GS 7.0×2			スニソ4GS 28
R22×25	R22×20×2	R22×25×2	R22×30×2	R22×70
温度式自動膨張弁				
シェルアンドチューブ×1	シェルアンドチューブ×2			シェルアンドチューブ×1
2				
プレートファンコイル	プレートフィン式			
6 ×48	6×30	6×40		
シロッコファン×2			シロッコファン×3	
540		720	900	1040
30				
11		15	18.5	22
グラスウール				
サランハニカム織				
付属〈2ステップ式〉			付属〈4ステップ式〉	
ロータリー式, 電源〈緑〉・異常〈赤〉				
33.8/37.5	40.5/45	54/60	67.5/75	81.5/90
4.0/4.7	3.1/3.7	3.1/3.7	4.0/4.8	3.5/4.1
3〈80〉		4〈100〉		
1¼〈32〉	¾〈20〉×3		1〈25〉×4	1〈25〉×3
1¼〈32〉	—			
22〈手動復帰〉 2.0〈自動復帰〉	20〈手動復帰〉3.2〈自動復帰〉			
φ7.2〈75〉				
熱動過電流継電器〈油圧開閉器, 巻線保護サーモ*3〉				
熱動過電流継電器				
届出〈運転開始20日前〉	許可申請			
不要				
1,600	2,500	2,800	3,700	3,850
—				
26	27	28		29
531	532		533	534
107	110	113	116	119

加熱器〈蒸気・温水・電気〉, 加湿器〈蒸気・水・電気〉, Y-Δ始動, 断水開閉器, 進相コンデンサ

(3)空冷式〈PF-V形〉

項目		形名	PF-3VA
標準性能*1	定格冷房能力	kcal/h	7,100/8,000
	定格電源		主回路三相400/440V 50/60Hz〈操作回路単相200/220V 50/60Hz〉
	定格消費電力	kW	3.2/3.9
	運転電流	A	5.7/6.2
	運転力率	%	81/82
	始動電流	A	31/28
室内ユニット	形名		PF-3AV
	外装〈マンセル記号〉		アクリル鋼板パールホワイト〈N8〉〈前面〉,鋼板アクリル塗装オリーブグレー〈2.5Y6/2〉〈側面〉
	外形寸法 高さ×幅×奥行	mm	1,650×720×400
	冷却器形式		クロスフィン
	送風機 形式×個数		シロッコファン×1
	送風機 標準風量	m^3/min	25
	送風機 標準機外静圧	mmAq	0〈分ダクト，全ダクト可〉
	送風機 標準電動機出力	kW	0.06〈0.2〉
	防音・断熱材		ガラスウール
	エアフィルタ		サランハニカム織
	運転調整装置		操作スイッチ，表示灯，温度調節器付
	配管寸法〈機械/冷却器ドレン〉	B〈A〉	—/1〈25〉
	製品重量	kg	89
室外ユニット	形名		PU-3VB
	外装		鋼板アクリル塗装・マンセル5Y1/1つや消し
	外形寸法 高さ×幅×奥行	mm	845×654×654
	凝縮器形式		クロスフィン
	圧縮機 形名		D-030Y
	圧縮機 形式×台数		全密閉×1
	圧縮機 始動方式		直入
	圧縮機 電動機出力	kW	2.2
	圧縮機 容量制御	%	—
	圧縮機 1日の冷凍能力	法定トン	1.3/1.5
	圧縮機 電熱器〈クランクケース〉	W	—
	送風機 形式×個数		プロペラファン×1
	送風機 風量	m^3/min	44/45
	送風機 電動機出力	kW	0.1
	圧力計		—
	圧力開閉器〈高圧側/低圧側〉	kg/cm^2	高圧側 28Gカットアウト
	保護装置 溶融温度	℃	—
	保護装置 圧縮機保護		過電流継電器，熱動温度開閉器
	保護装置 送風機保護		熱動温度開閉器
製品重量		kg	92
冷媒配管寸法	ガス配管	φ	16
	液配管	φ	10
冷媒	種類×封入量	kg	R22×2.8
	制御方式		毛細管
冷凍機油		ℓ	スニソ3GS 1.9
高圧ガス取締法区分			不要
冷凍保安責任者の選任			不要
型式認可			—
掲載頁	外形寸法図	頁	144
	電気系統図	頁	535
	能力線図	頁	202

付属品	導風板
取付可能部品	加熱器〈温水・蒸気・電気〉，加湿器〈蒸気・ベーパーパン〉,圧力計〈PF-3のみ〉,据付部品セット，冷媒配管φ10，φ16〈3m,5m,7m〉

注 *1.標準能力はJIS規格〈室内側吸込空気温度27℃DB，19.5℃WB，室外側吸込空気温度35℃DB，24℃WB〉に準じて運転した場合の値を示す。

建設省仕様については別途ご相談下さい

(4)空冷式〈PA-V形〉

項目		形名	PA-5VA	PA-8VA	PA-10VA	PA-10VA-H
標準性能*1	冷房 定格冷房能力	kcal/h	13,000/14,000	18,000/19,000	23,000/25,000	
	定格消費電力	kW	5.2/6.3	7.8/9.3	10.5/12.5	11.2/13.2
	運転電流	A	9.2/9.9	14.8/15.0	18/18.2	19.3/19.4
	運転力率	%	80/82	77/81	84/90	84/89
	始動電流	A	63/58	85/78	105/86	
	定格電源		主回路三相 400/440V 50/60Hz〈操作回路単相 200/220V 50/60Hz〉			
室内ユニット	外装〈マンセル記号〉		アクリル鋼板パールホワイト〈N8〉〈前面〉，鋼板アクリル塗装オリーブグレー〈2.5Y⅔〉〈側面〉			
	外形寸法／高さ×幅×奥行	mm	1,850×980×500	1,850×1,200×500	2,150〈1,850+300〉×1,200×650	1,850〈1,850〉×1,200×650
	圧縮機 形名		D-048Y	D-072Y	D-090Y	
	圧縮機 形式×台数		全密閉×1			
	圧縮機 始動方式		直入			
	圧縮機 電動機出力	kW	3.75	5.5	7.5	
	圧縮機 容量制御	%	—			
	圧縮機 1日の冷凍能力	法定トン	2.1/2.4	3.1/3.6	3.8/4.5	
	圧縮機 電熱器〈クランクケース〉	W	50		60	
	熱交換器形式		クロスフィン			
	送風機 形式×個数		シロッコファン×2			シロッコファン×1
	送風機 標準風量	m^3/min	45	70	90	
	送風機 標準機外静圧	mmAq	0〈10/15〉	0〈12/20〉	0〈20/27〉	20/30
	送風機 標準電動機出力	kW	0.13〈0.38〉	0.3〈0.75〉	0.6〈1.5〉	2.2
	防音断熱材・機械/送風機室内		ガラスウール			
	電熱器〈補助〉	W	—			
	エアフィルタ		サランハニカム織			
	運転調整装置		温度調節器，圧力計，操作スイッチ，表示灯			
	配管寸法・機械/冷却器ドレン	B〈A〉	¾〈20〉/1〈25〉		1〈25〉/1〈25〉	
	保護装置 圧力開閉器 高圧側/低圧側	kg/cm^2	高圧側28Gカットアウト		28Gカットアウト／1.0Gカットアウト	
	保護装置 溶融温度	℃	—			
	保護装置 圧縮機／送風機保護		熱動温度開閉器，過電流継電器／熱動温度開閉器			
	製品重量	kg	199	254	318+25	328
室外ユニット	形名		PA-5VA	PA-8VA	PA-10VA	
	外装		鋼板アクリル塗装マンセル2.5B 2.5/1			
	外形寸法/高さ×幅×奥行	mm	919×785×785	944×985×985	1,275×985×985	
	熱交換器形式		クロスフィン			
	送風機 形式×個数		プロペラファン×1			
	送風機 風量	m^3/min	110/120	190/200	220/230	
	送風機 電動機出力	kW	0.16	0.36		
	霜取方式		リバースサイクル			
	製品重量	kg	75	100	130	
冷媒配管寸法	ガス配管	φ	16	19.1	22.2	
	液配管	φ	12	16	19.1	
冷媒	種類×封入量	kg	R22×3.5	R22×6.5	R22×9.0	
	制御方式		毛細管			
冷凍機油		ℓ	スニソ3GS 2.2	スニソ3GS2.75	スニソ3GS 3.5	
高圧ガス取締法区分			届出〈運転開始20日前〉			
冷凍保安責任者の選任			不要			
型式認可			—			
掲載頁	外形寸法図	頁	145	147	149	150
	電気系統図	頁	536			537
	能力線図	頁	204	206	208	

取付可能部品	冷媒配管5m〈PA-5〈φ12，φ16〉，PA-8〈φ16，φ19.1〉，PA-10〈φ19.1，φ22.2〉，PA-15〈φ16×2，φ19.1×2〉，PA-S20〈φ19.2×2，φ22.2×2〉，加熱器〈温水，蒸気，電気〉，加湿器〈蒸気・ベーパーパン，圧力計，特殊静風圧部品，吹出ダクト部品，左配管〈PA-5，8〉

注 *1 標準能力はJIS規格〈室内側吸込空気温度27℃DB，19.5℃WB，室外側吸込空気温度35℃DB，24℃WB〉の状態で運転した場合の値を示す。
*2 外形寸法の〈 〉は分割可能寸法です。

建設省仕様については別途ご相談下さい

異電圧用パッケージエアコン

項目			形名	PA-15VA	PA-S20VA
標準性能*1	冷房	定格冷房能力	kcal/h	34,000/38,000	46,000/50,000
		定格消費電力	kW	16.7/20.6	21.0/25.1
		運転電流	A	31.2/29.9	37.5/37.4
		運転力率	%	77/90	81/88
		始動電流	A	85/70	105/86
	定格電源			主回路三相 400/440V 50/60Hz〈操作回路単相200/220V 50/60Hz〉	
室内ユニット	外装〈マルセル記号〉			アクリル鋼板パールホワイト〈N8〉〈前面〉,鋼板アクリル塗装オリーブグレー〈2.5Y6/2〉〈側面〉	
	外形寸法／高さ×幅×奥行		mm	1,850〈1,315＋535＋〈300〉〉×1,640×650	
	圧縮機	形名		D-072Y×2	D-090Y×2
		形式×台数		全密閉×2	
		始動方式		直入	
		電動機出力	kW	5.5×2	7.5×2
		容量制御	%	100, 50, 0	
		1日の冷凍能力	法定トン	3.1×2/3.6×2	3.8×2/4.5×2
		電熱器〈クランクケース〉	W	50×2	60×2
	熱交換器形式			クロスフィン	
	圧縮機	形式×個数		シロッコファン×2	
		標準風量	m^3/min	140	180
		標準機外静圧	mmAq	10/20	
		標準電動機出力	kW	2.2	3.7
	防音断熱材・機械/送風機室内			ガラスウール	
	電熱器〈補助〉		W	—	
	エアフィルタ			サランハニカム織	
	運転調整装置			温度調節器, 操作スイッチ, 表示灯	
	配管寸法・機械／送風機室ドレン		B〈A〉	1〈25〉/1〈25〉	
	保護装置	圧力開閉器 高圧側/低圧側	kg/cm^2	28Gカットアウト／1.0Gカットアウト	
		溶融温度	℃	—	
		圧縮機／送風機保護		熱動温度開閉器, 過電流継電器／熱動過電流継電器	
	製品重量		kg	473＋〈30〉	473＋〈40〉
室外ユニット	形名			PV-8A×2	PV-10A×2
	外装			鋼板アクリル塗装マンセル 2.5B 2.5/1	
	外形寸法/高さ×幅×奥行		mm	944×985×985	1,275×985×985
	熱交換器形式			クロフスィン	
	送風機	形式×個数		プロペラファン×1	
		風量	m^3/min	190/200	220/230
		電動機出力	kW	0.36	
	霜取方式			—	
	製品重量		kg	100	130
冷媒配管寸法		ガス配管	φ	19.1×2	22.2×2
		液配管	φ	16×2	19.1×2
冷媒	種類×封入量		kg	R22×6.5×2	R22×9.0×2
	制御方式			毛細管	
冷凍機油			ℓ	スニソ3GS 2.75×2	スニソ3GS 3.5×2
高圧ガス取締法区分				届出〈運転開始20日前〉	
冷凍保安責任者の選任				不要	
型式認可				—	
掲載頁	外形寸法法図		頁	152	153
	電気系統図		頁	538	
	能力線図		頁	210	212

取付可能部品	冷媒配管5m〈PA-5〈φ12, φ16〉, PA-8〈φ16, φ19.1〉, PA-10〈φ19.1, φ22.2〉, PA-15〈φ16×2, φ19.1×2〉, PA-S20〈φ19.2×2, φ22.2×2〉〉, 加湿器〈温水, 蒸気, 電気〉, 加湿器〈蒸器ベーパーパン〉, 圧力計, 特殊静圧部品, 吹出ダクト部品, 左配管〈PA-5, 8〉

注1. 標準能力はJIS規格〈室内側吸込空気温度27℃DB, 19.5℃WB 室外側空気温度35℃DB〉に準じて運転場合の値を示す。
2. 外形寸法の〈 〉は分割可能寸法です。

建設省仕様については別途ご相談下さい

(5)ヒートポンプ式〈PFH-V形〉

項目			形名	PFH-3VA
標準性能*1	冷房	定格冷房能力	kcal/h	6,500／7,200
		定格消費電力	kW	3.05／3.8
		運転電流	A	5.4／6.0
		運転力率	%	81.5／83
		始動電流	A	31／28
	暖房	定格暖房能力	kcal/h	6,500／7,200
		定格消費電力	kW	2.7／3.3〈5.7／6.9〉
		運転電流	A	4.8／5.3〈9.1／10.0〉
		運転力率	%	81／82〈90／91〉
		始動電流	A	31／28
	定格電源			主回路三相400／440V 50／60Hz 〈操作回路単相200／220V 50／60Hz〉
室内ユニット	形名			PFH-3VA
	外装			アクリル鋼板パールホワイト〈前面〉, 鋼板アクリル塗装オリーブグレー〈側面〉
	外形寸法	高さ	mm	1,650
		幅	mm	720
		奥行	mm	400
	熱交換器形式			クロスフィン
	送風機	形式×個数		シロッコファン×1
		標準風量	m^3/min	25
		標準機外静圧	mmAq	0〈分ダクト, 全ダクト可〉
		標準電動機出力	kW	0.06〈0.2〉
	防音・断熱材			ガラスウール
	電熱器〈補助〉		kW	3／3.6
	エアフィルタ			サランハニカム織
	運転調整装置			温調, 操作スイッチ, 表示灯付
	配管寸法・冷却器ドレン		B〈A〉	1〈25〉
	製品重量		kg	89
室外ユニット	形名			PUH-3VA
	外装			鋼板アクリル塗装マンセル5Y7/1〈つや消し〉
	外形寸法	高さ	mm	945
		幅	mm	654
		奥行	mm	654
	熱交換器形式			クロスフィン
	圧縮機	形名		D-030Y
		形式×台数		全密閉×1
		始動方式		直入
		電動機出力	kW	2.2
		容量制御	%	—
		1日の冷凍能力	法定トン	1.3／1.5
		電熱器〈クランクケース〉	W	—
	送風機	形式×個数		プロペラファン×1
		風量	m^3/min	44/45
		電動機出力	kW	0.1
	霜取方式			リバースサイクル
	圧力計			—
	保護装置	圧力開閉器	kg/cm²	高圧側28Gカットアウト
		溶融温度	℃	—
		圧縮機保護		過電流継電器, 熱動温度開閉器
		送風機保護		熱動温度開閉器
	製品重量		kg	104

項目		形名	PFH-3VA
冷媒配管寸法	ガス配管	φ	16
	液配管	φ	10
冷媒	種類×封入量	kg	R22×2.9
	制御方式		過冷却制御弁
冷凍機油		ℓ	スニソ3GS 1.9
高圧ガス取締法区分			不要
冷凍保安責任者の選任			不要
型式認可			—
掲載頁	外形寸法図	頁	349
	電気系統図	頁	539
	能力線図	頁	419

付属品	導風板
取付可能機器	加湿器〈ベーパーパン〉, 圧力計, 左配管, 冷媒配管〈φ10, φ16, 3m, 5m 7m〉, 据付部品セット

注 *1. 標準能力はJIS規格〈冷房時室内側吸込空気温度27℃DB, 19.5℃WB, 室外側吸込空気温度35℃DB, 24℃WB, 暖房時室内側吸込空気温度21℃DB, 室外側吸込空気温度7℃DB, 6℃WB〉に準じて運転した場合の値を示す。

建設省仕様については別途ご相談下さい

異電圧用パッケージエアコン

(6)ヒートポンプ式〈PAH-V形〉

項目			形名	PAH-5V	PAH-8VA	PAH-10VA
標準性能*1	冷房	定格冷房能力	kcal/h	11,500/12,000	17,000/18,500	22,000/24,000
		定格消費電力	kW	5.1/6.2	7.8/9.4	10/12
		運転電流	A	9.0/9.5	14.8/15.3	17.5/17.3
		運転力率	%	82/86	77/81	82/91
		始動電流	A	63/58	85/78	105/91
	暖房	定格暖房能力	kcal/h	11,500/12,500	17,000/18,500	22,000/24,000
		定格消費電力	kW	4.3/5.1〈7.3/8.6〉	6.8/8.0〈11.9/14.2〉	8.4/10.0〈15.9/19.7〉
		運転電流	A	8/8.3〈12.3/13〉	13.5/13.5〈21/21.7〉	15.5/15〈26.3/26.9
		運転力率	%	77.5/80.5〈85.5/87〉	72.5/77.5〈81.5/86〉	78/88〈87/93〉
		始動電流	A	63/58	85/78	105/86
	定格電源			主回路三相 400/440V 50/60Hz〈操作回路単相 200/220V 50/60Hz〉		
外装〈マンセル記号〉				アクリル鋼板パールホワイト〈N8〉〈前面〉，鋼板アクリル塗装オリーブグレー〈2.5Y5/2〉〈側面〉		
室内ユニット	外形寸法 高さ×幅×奥行		mm	1,850×980×500	1,850×1,200×500	2,150〈1,850+300〉×1,200×650
	圧縮機	形名		D-048Y	D-072Y	D-090Y
		形式×台数		全密閉×1		
		始動方式		直入		
		電動機出力	kW	3.75	5.5	7.5
		容量制御	%	—		
		1日の冷凍能力	法定トン	2.1/2.4	3.1/3.6	3.8/4.5
		電熱器〈クランクケース〉	W	50		60
	熱交換器形式			クロスフィン		
	送風機	形式×個数		シロッコファン×2		
		標準風量	m^3/min	45	70	90
		標準機外静圧	mmAq	0〈10/15〉	0〈12/20〉	0〈20/27〉
		標準電動機出力	kW	0.13〈0.38〉	0.3〈0.75〉	0.6〈1.5〉
	防音断熱材 機械/送風機室内			ガラスウール		
	電熱器〈補助〉		W	3.0/3.6	5.1/6.2	7.5/9.1
	エアフィルタ			サランハニカム織		
	運転調整装置			温度調節器，表示灯，操作スイッチ		
	配管寸法・機械/送風機室ドレン		B〈A〉	3/4〈20〉/1〈25〉		1〈25〉/1〈25〉
	保護装置	圧力開閉器 高圧側/低圧側	kg/cm^2	高圧側28Gカットアウト		
		溶融温度	℃	—		
		圧縮機/送風機保護		過電流継電器，熱動温度開閉器/熱動温度開閉器		
	製品重量		kg	208	264	323+25
室外ユニット	形名			PVH-5VA	PVH-8VH	PVH-10A
	外装			鋼板アクリル塗装・マンセル2.5B 2.5/1		
	外形寸法〈高さ×幅×奥行		mm	919×785×785	944×985×985	1,275×985×985
	熱交換器形式			クロスフィン		
	送風機	形式×個数		プロペラファン×1		
		風量	m^3/min	110/120	190/200	220/230
		電動機出力	kW	0.16	0.36	
	霜取方式			リバースサイクル		
	製品重量		kg	75	100	130
冷媒配管寸法	ガス配管		φ	19.1	22.2	25.4
	液配管		φ	12	16	19.1
冷媒	種類×封入量		kg	R22×5.5	R22×7.5	R22×10.5
	制御方式			過冷却制御弁		冷房時毛細管・暖房時過冷却制御弁
冷凍機油			ℓ	スニソ3GS 2.2	スニソ3GS 2.75	スニソ3GS 3.5
高圧ガス取締法区分				不要	届出〈運転開始20日前〉	
冷凍保安責任者の選任				不要		
型式認可				—		
掲載頁	外形寸法図		頁	350	352	354
	電気系統図		頁	540		
	能力線図		頁	421	423	425

付属品	—	接続品
取付可能部品	冷媒配管5m〈PAH-5〈φ12，φ19.1〉，PAH-8〈φ16，φ22.2〉，PAH-10〈φ19.1，φ25.4〉，左配管，加熱器〈温水・蒸気・電気〉，加湿器〈ベーパーバン〉，特殊静風圧部品，圧力計，吹出ダクト部品〈PVH-10Aのみ〉	

注 *1 標準能力はJIS規格〈冷房時室内側吸入空気温度27℃CDB，19.5℃CWB，室外側吸込空気温度35℃CDB，暖房時室内吸込空気温度21℃CDB，室外側吸込空気温度7℃CDB，6℃CWB〉に準じて運転した場合の値を示す。

*2 外形寸法の〈 〉内は分割可能寸法です。

PAH-10VA-H	PAH-15VA	PAH-S20VA
22,000/24,000	32,000/36,000	43,000/48,000
10.7/12.7	16.3/19.7	20.0/24.1
18.8/18.5	30.8/28.5	36.5/35.5
82/90	76/91	79/89
105/86	85/70	105/86
22,000/24,000	32,000/36,000	43,000/48,000
9.1/10.7〈16.6/19.8〉	14.5/17.0〈24.5/29.1〉	16.8/20.3〈31.8/38.5〉
16.8/16.2〈27.6/28.1〉	28.8/25.8〈43.2/41.7〉	31.5/31〈53.2/54.9〉
78/87〈85/92〉	73/86〈82/92〉	77/86〈85/92〉
105/86	85/70	105/86
主回路三相 400/440V 50/60Hz〈操作回路単相 200/220V 50/60Hz〉		
アクリル鋼板パールホワイト〈N8〉〈前面〉，鋼板アクリルオリーブグレー〈2.5Y6/2〉〈側面〉		
1,850×1,200×650	1,850〈1,315+535〉×1,640×650	1,850×〈1,315+535〉×1,860×650
D-090Y	D-072Y×2	D-090Y×2
全密閉×1	全密閉×2	
直　入		
7.5	5.5×2	7.5×2
—	100，50，0	
3.8/4.5	3.1×2/3.6×2	3.8×2/4.5×2
60	50×2	60×2
クロスフィン		
シロッコファン×1	シロッコファン×2	
90	140	180
20/30	10/20	
2.2		3.7
ガラスウール		
7.5/9.1	10/12.1	15/18.2
サランハニカム織		
温度調節器，表示灯，操作スイッチ		
1〈25〉		
28Gカットアウト		
—		
過電流継電器，熱動温度開閉器/熱動温度開閉器		
333	488+〈35〉	488+〈40〉
PVH-10A	**PVH-8A×2**	**PVH-10A×2**
鋼板アクリル塗装マンセル 2.5B 2.5/1		
1,275×985×985	944×985×985	1,275×985×985
クロスフィン		
プロペラファン×1		
220/230	190/200	220/230
0.36		
リバースサイクル		
130	100×2	130×2
25.4	22.2×2	25.4×2
19.1	16×2	19.1×1
R22×10.5	R22×7.5×2	R22×10.5×2
冷房時毛細管，暖房時過冷却制御弁		
スニソ3GS 3.5	スニソ3GS 2.75×2	スニソ3GS 3.5×2
届出〈運転開始20日前〉		
不　要		
—		
355	357	358
541	542	
425	427	429
接続管	接続管×2	

加熱器〈温水・蒸気・電気〉，加湿器〈ベーパーパン〉，特殊静風圧部品，圧力計

建設省仕様については別途ご相談下さい

PW-2～10V

3.3.2 外形寸法図……標準形と同じ〈P17参照〉

3.3.3 電気系統図

(1)水冷式〈PW-V形〉

PW-2・3・5・8・10VA形

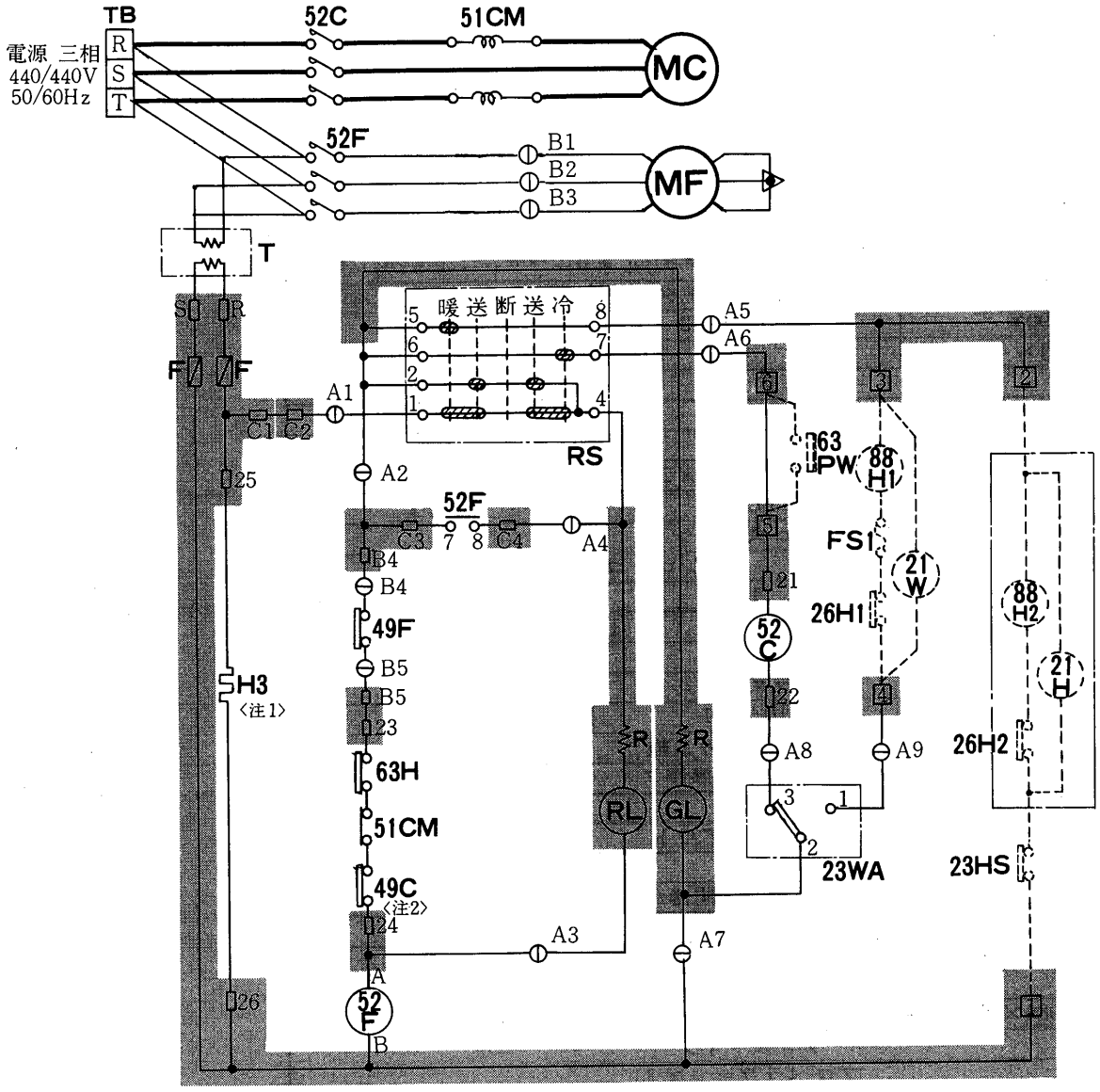

注 1. H3はPW-8・10のみ取付
2. 49CはPW-2なし
3. PW-10VAには①B_1～B_5は付いていません。

記号説明

記号欄の《 》は現地手配部品〈 〉は別売部品

記号	名称	記号	名称	記号	名称
MC	圧縮機用電動機	GL	表示灯〈運転〉	〈H2〉	電熱器〈加湿器〉
MF	送風機用電動機	RL	表示灯〈点検〉	《88H1》	電磁接触器〈暖房〉
52C	電磁接触器〈圧縮機〉	F	ヒューズ	〈88H2〉	電磁接触器〈加湿〉
52F	電磁接触器〈送風機〉	RS	ロータリスイッチ	〈21W〉	電磁弁〈暖房〉
51CM	過電流継電器〈圧縮機〉	TB	電源端子盤	〈21H〉	電磁弁〈加湿制御〉
49C	熱動温度開閉器〈圧縮機〉	R	抵抗	〈FS1・2〉	温度ヒューズ
49F	熱動温度開閉器〈送風機〉	H3	電熱器〈クランクケース〉	〈26H1・2〉	温度開閉器〈過熱防止〉
23WA	温度調節器〈自動発停〉	T	変圧器	《23HS》	湿度調節器
63H	圧力開閉器〈高圧〉	〈H1〉	電熱器〈暖房〉	〈63PW〉	圧力開閉器〈冷却水圧〉

注1. 配線図中①A1～A9, B1～B5はコネクタ, □ S・R・B4・B5・C1～C4・21～26は差込端子タブ, 1～6は端子盤を示します。
2. グレー部分はプリント板を示します。

PW-10VA-H形

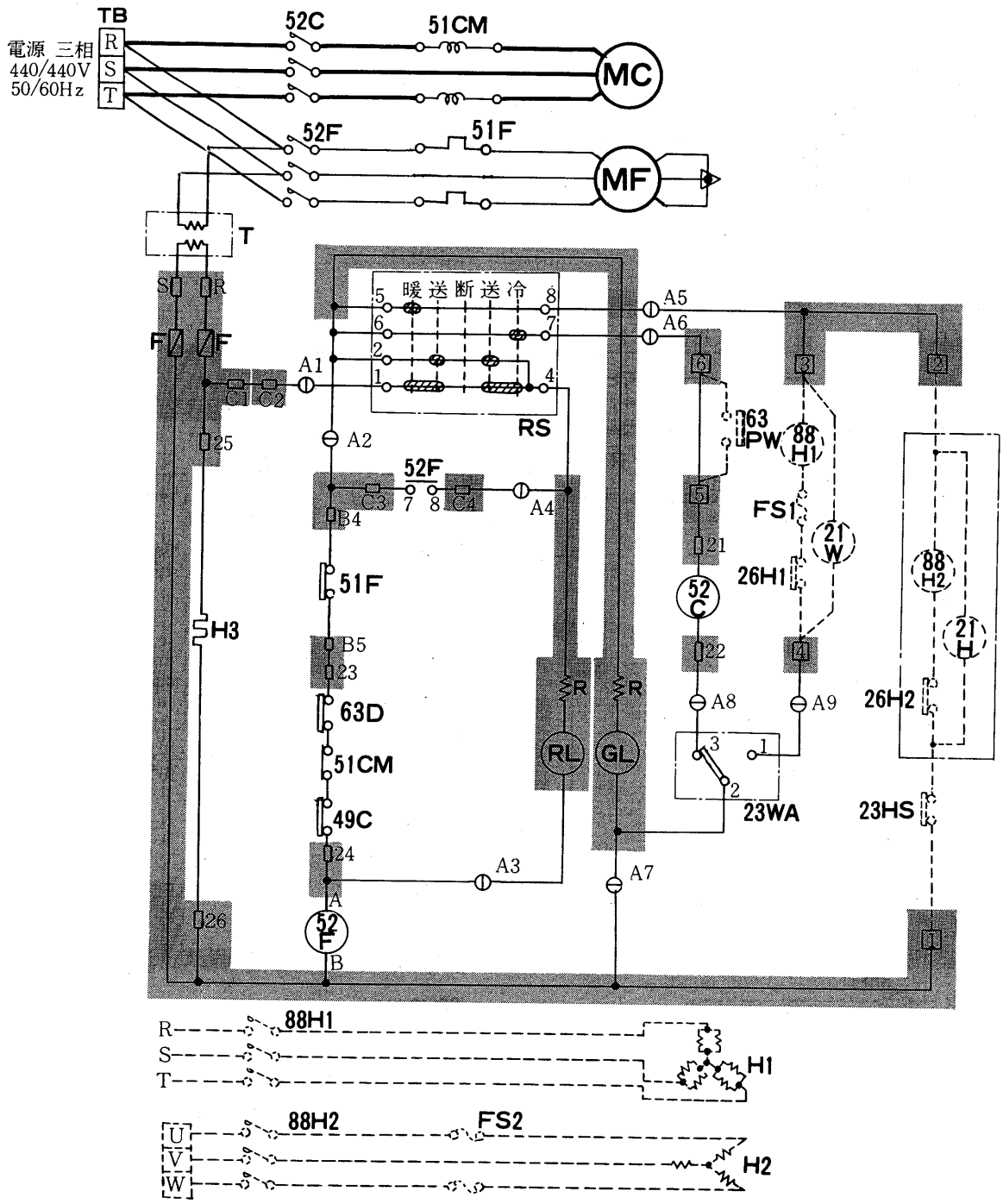

記号説明

記号欄の《 》は現地手配部品〈 〉は別売部品

記 号	名 称	記 号	名 称	記 号	名 称
MC	圧縮機用電動機	GL	表示灯〈運転〉	〈H2〉	電熱器〈加湿器〉
MF	送風機用電動機	RL	表示灯〈点検〉	《88H1》	電磁接触器〈暖房〉
52C	電磁接触器〈圧縮機〉	F	ヒューズ	〈88H2〉	電磁接触器〈加湿〉
52F	電磁接触器〈送風機〉	RS	ロータリスイッチ	〈21W〉	電磁弁〈暖房〉
51CM	過電流継電器〈圧縮機〉	TB	電源端子盤	〈21H〉	電磁弁〈加湿制御〉
49C	熱動温度開閉器〈圧縮機〉	R	抵抗	〈FS1・2〉	温度ヒューズ
51F	熱動温度開閉器〈送風機〉	H3	電熱器〈クランクケース〉	〈26H1・2〉	温度開閉器〈過熱防止〉
23WA	温度調節器〈自動発停〉	T	変圧器	《23HS》	湿度調節器
63D	圧力開閉器〈高低圧〉	〈H1〉	電熱器〈暖房〉	〈63PW〉	圧力開閉器〈冷却水圧〉

注1. 配線図中⊕A1～A9, B1～B5はコネクタ, □ S・R・B4・B5・C1～C4・21～26は差込端子タブ, 1 ～ 6 は端子盤を示します。
2. グレー部分はプリント板を示します。

PW-15·S20VA形

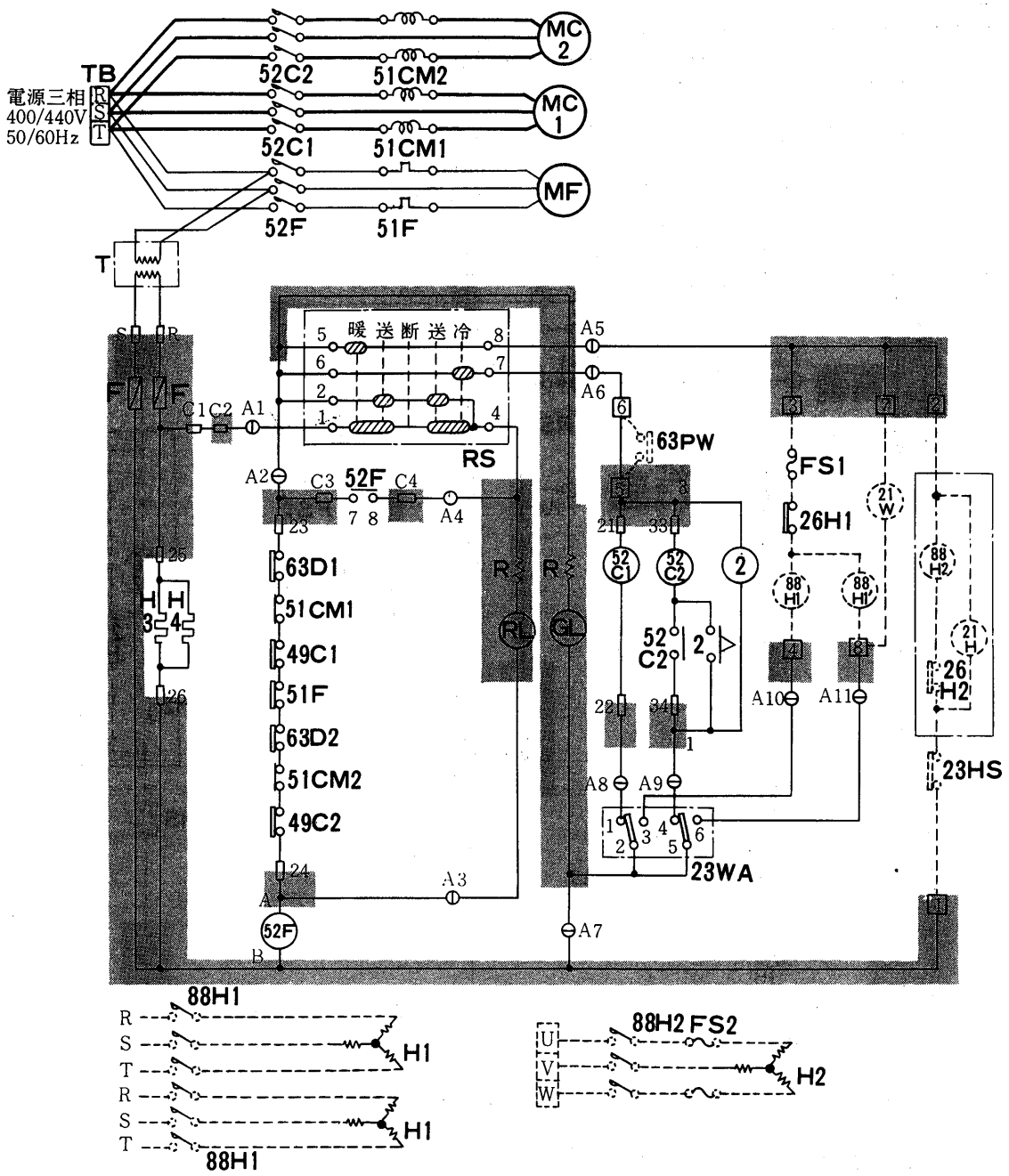

記号説明

記号欄の《 》は現地手配部品 〈 〉は別売部品

記　号	名　　称	記　号	名　　称	記　号	名　　称
MC1·2	圧縮機用電動機	GL	表示灯〈運転〉	《88H1·1'》	電磁接触器〈暖房〉
MF	送風機用電動機	RL	表示灯〈点検〉	《88H2》	電磁接触器〈加湿〉
52C1·2	電磁接触器〈圧縮機·室外送風機〉	F	ヒューズ	〈21W〉	電磁弁〈暖房〉
52F	電磁接触器〈室内送風機〉	RS	ロータリスイッチ	〈21H〉	電磁弁〈加湿制御〉
51CM1·2	過電流継電器〈圧縮機〉	TB	電源端子盤	〈FS1·2〉	温度ヒューズ
49C1·2	熱動温度開閉器〈圧縮機〉	2	限時継電器	〈26H1·2〉	温度開閉器〈過熱防止〉
49F	熱動温度開閉器〈室内送風機〉	R	抵抗	《23HS》	湿度調節器
23WA	温度調節器〈自動発停〉	H3·4	電熱器〈クランクケース〉	〈63PW〉	圧力開閉器〈冷却水圧〉
63D1·2	圧力開閉器〈高低圧〉	〈H1·1'〉	電熱器〈暖房〉		
T	変圧器	〈H2〉	電熱器〈加湿〉		

注 1.配線図中⊕A1～A11はコネクタ，□S·R, C1～C4, 21～26, 33·34は差込端子タブ，1～8は端子盤を示します。
2.グレー部分はプリント板を示します。

(2)水冷式〈PW-V形〉ダクト専用形
PW-L20C-V形

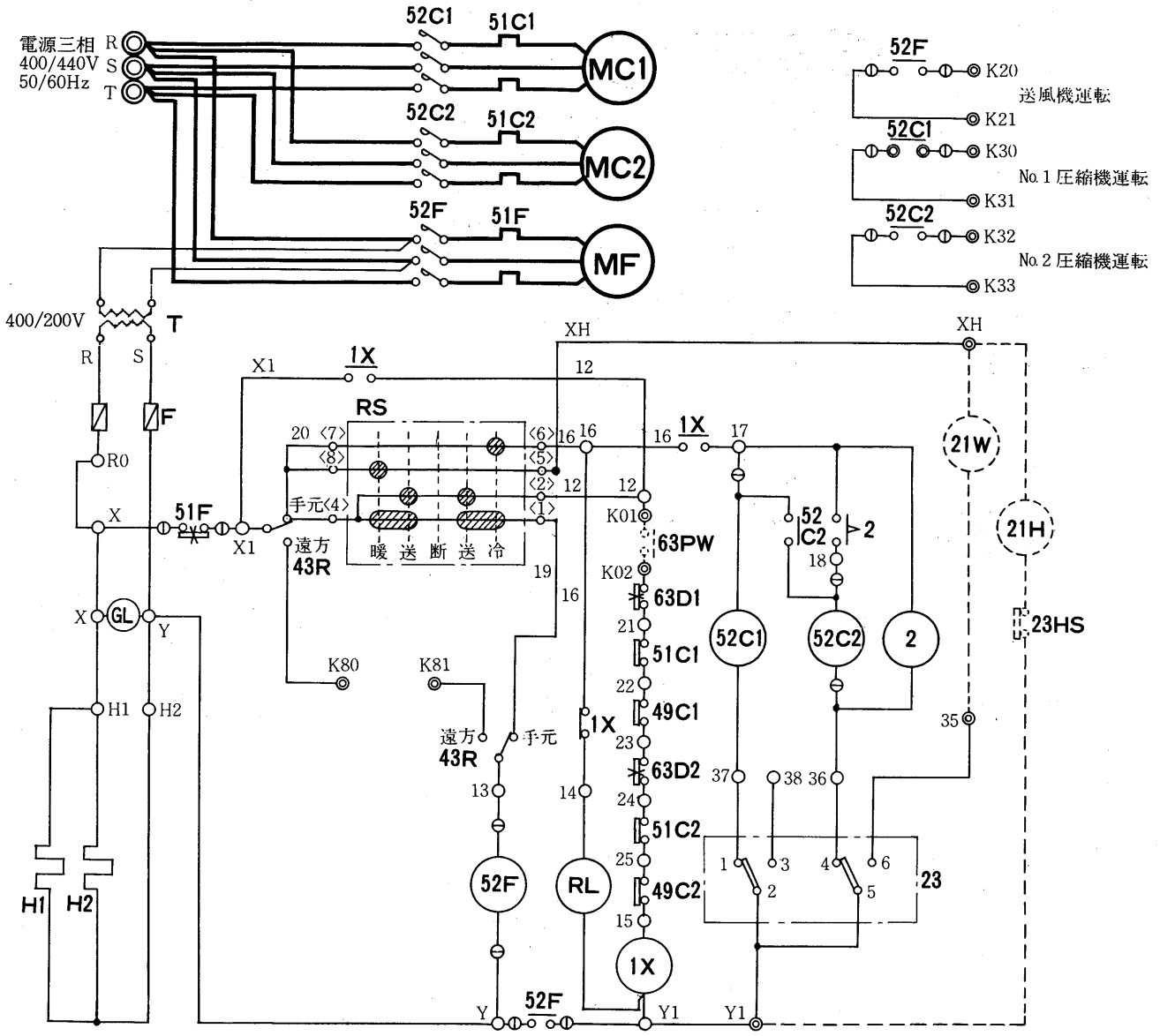

記号説明

記号欄の〈 〉は別売部品

記 号	名 称	記 号	名 称	記 号	名 称
MC1・2	圧縮機用電動機	63PW	ポンプインターロック〈冷却水〉	1X	補助継電器
MF	送風機用電動機	23	温度調節器	2	限時継電器
52C1・2	電磁接触器〈圧縮機〉	43R	切替スイッチ〈遠方-手元〉	T	変圧器
52F	電磁接触器〈送風機〉	RS	ロータリースイッチ	〈23HS〉	湿度調節器
51C1・2	過電流継電器〈圧縮機〉	F	ヒューズ	〈21H〉	電磁弁
51F	過電流継電器〈送風機〉	H1・2	電熱器〈クランクケース〉	〈21W〉	電磁弁〈暖房〉
49C1・2	温度開閉器〈巻線保護サーモ〉	GL	表示灯〈電源〉		
63D1・2	圧力開閉器〈高低圧〉	RL	表示灯〈異常〉		

注 1.63PWにはポンプインターロック〈冷却水ポンプ運転開閉器の接点，又は断水開閉器の接点〉を必ず接続してください。
2.破線部分は弊社手配外を示します。
3.ユニットを停止させる時は操作スイッチによってください。主電源は「OFF」にしないでください。
主電源を切る時は電熱器〈クランクケース〉を別電源としてください。
4.異常ランプ〈RL〉は圧縮機用過電流継電器，高低圧圧力開閉器，圧縮機巻線保護サーモが働いた時に点灯します。
5.サーモスタット〈23〉により自動的に容量制御運転をします。
PW-L20C 100%-50%-0
6.◎印端子は現地接続・遠方操作用端子，①印端子は差込端子を示します。

PW-25・30C-V形

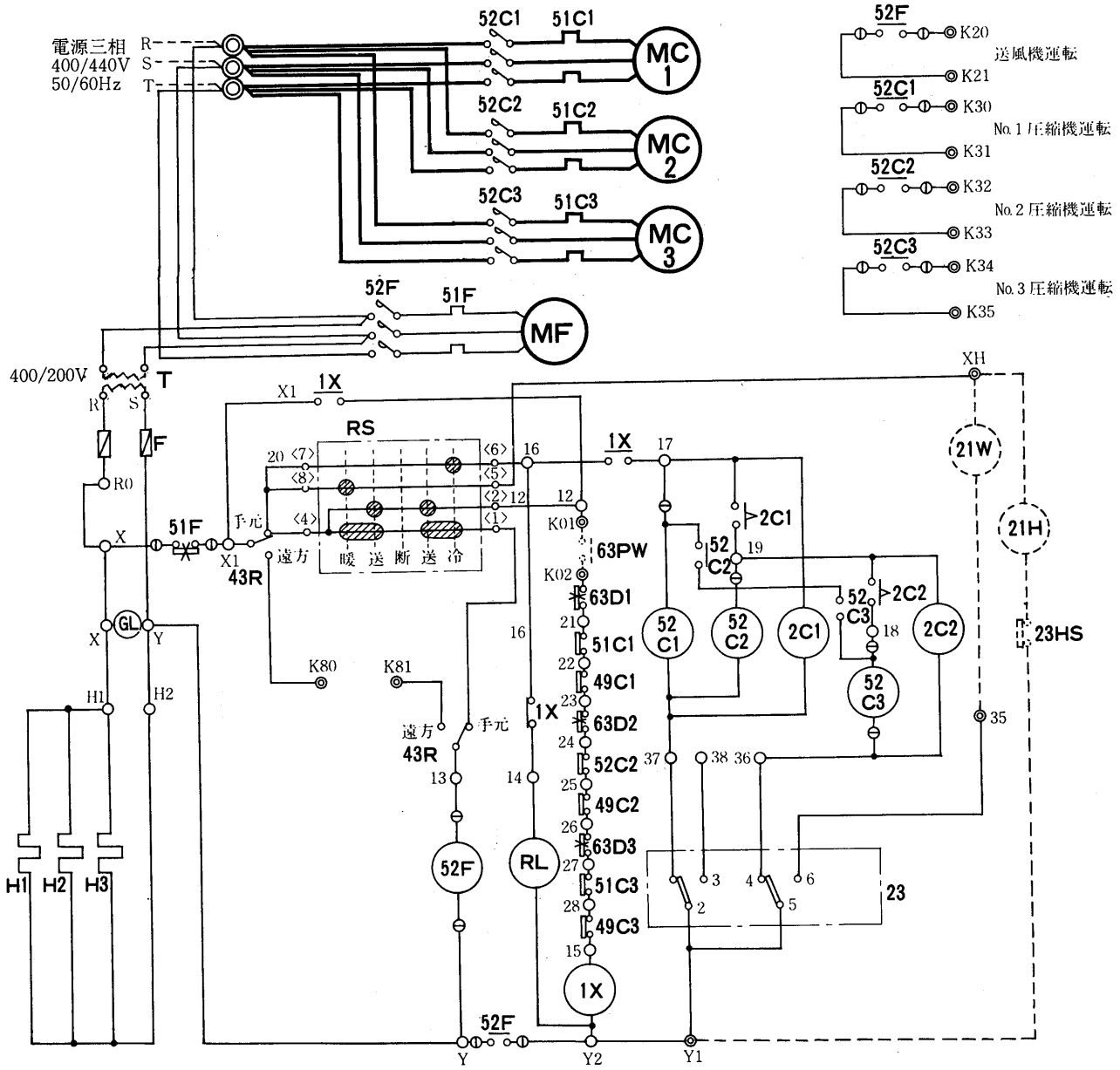

記号説明

記号欄の〈　〉は別売部品

記　号	名　　称	記　号	名　　称	記　号	名　　称
MC1・2・3	圧縮機用電動機	63PW	ポンプインターロック〈冷却水〉	GL	表示灯〈電源〉
MF	送風機用電動機	23	温度調節器	RL	表示灯〈異常〉
52C1・2・3	電磁接触器〈圧縮機〉	2C1・2	限時継電器	T	変圧器
52F	電磁接触器〈送風機〉	1X	補助継電器	〈23HS〉	湿度調節器
51C1・2・3	過電流継電器〈圧縮機〉	43R	切替スイッチ〈遠方-手元〉	〈21H〉	電磁弁〈加湿〉
51F	過電流継電器〈送風機〉	RS	ロータリースイッチ	〈21W〉	電磁弁〈暖房〉
49C1・2・3	温度開閉器〈巻線保護サーモ〉	F	ヒューズ		
63D1・2・3	圧力開閉器〈高低圧〉	H1・2・3	電熱器〈クランクケース〉		

注 1.63PWにはポンプインターロック〈冷却水ポンプ運転開閉器の接点，又は断水開閉器の接点〉を必ず接続してください。
2.破線部分は弊社手配外を示します。
3.ユニットを停止させる時は操作スイッチによってください。主電源は「OFF」にしないでください。
主電源を切る時は電熱器〈クランクケース〉を別電源としてください。
4.異常ランプ〈RL〉は圧縮機用過電流継電器，高低圧圧力開閉器，圧縮機巻線保護サーモが働いた時に点灯します。
5.サーモスタット〈23〉により自動的に容量制御運転をします。
PW-25・30C　100%-67%-0
6.◎印端子は現地接続・遠方操作用端子，①印端子は差込端子を示します。

PW-40・50C-V形

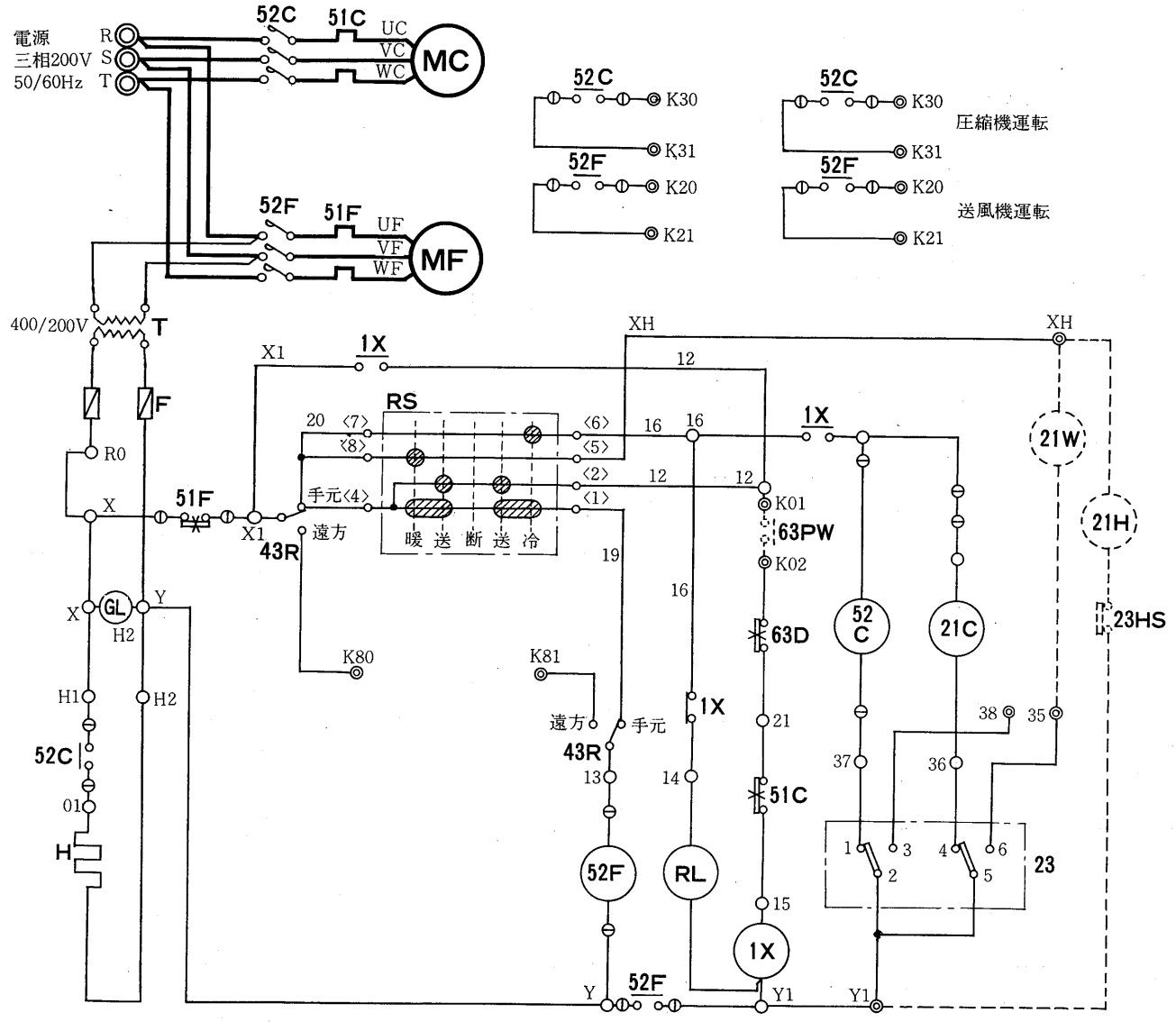

記号説明

記号欄の〈　〉は別売部品

記　号	名　　称	記　号	名　　称	記　号	名　　称
MC	圧縮機用電動機	63PW	ポンプインターロック〈冷却水〉	GL	表示灯〈電源〉〈緑〉
MF	送風機用電動機	23	温度調節器	RL	表示灯〈異常〉〈赤〉
52C	電磁接触器〈圧縮機〉	43R	切替スイッチ〈遠方-手元〉	21C	電磁弁
52F	電磁接触器〈送風機〉	1X	補助継電器	T	変圧器
51C	過電流継電器〈圧縮機〉	RS	ロータリースイッチ	〈23HS〉	湿度調節器
51F	過電流継電器〈送風機〉	F	ヒューズ	〈21H〉	電磁弁〈加湿〉
63D	高圧圧力開閉器	H	電熱器〈クランクケース〉	〈21W〉	電磁弁〈暖房〉

注　1.63PWにはポンプインターロック〈冷却水ポンプ運転用開閉器の接点，又は断水開閉器の接点〉を必ず接続してください。
2.破線部分は弊社手配外を示します。
3.ユニットを停止させる時は操作スイッチによってください。主電源は「OFF」にしないでください。
主電源を切る時は電熱器〈クランクケース〉を別電源としてください。
4.異常ランプ〈RL〉は圧縮機用過電流継電器，高低圧圧力開閉器が働いた時に点灯します。
5.サーモスタット〈23〉により自動的に容量制御運転をします。
PW-40C・50C　100%-50%-0%
6.◎印端子は現地接続・遠方操作用端子，①印端子は差込端子を示します。

PW-60・80B-V形

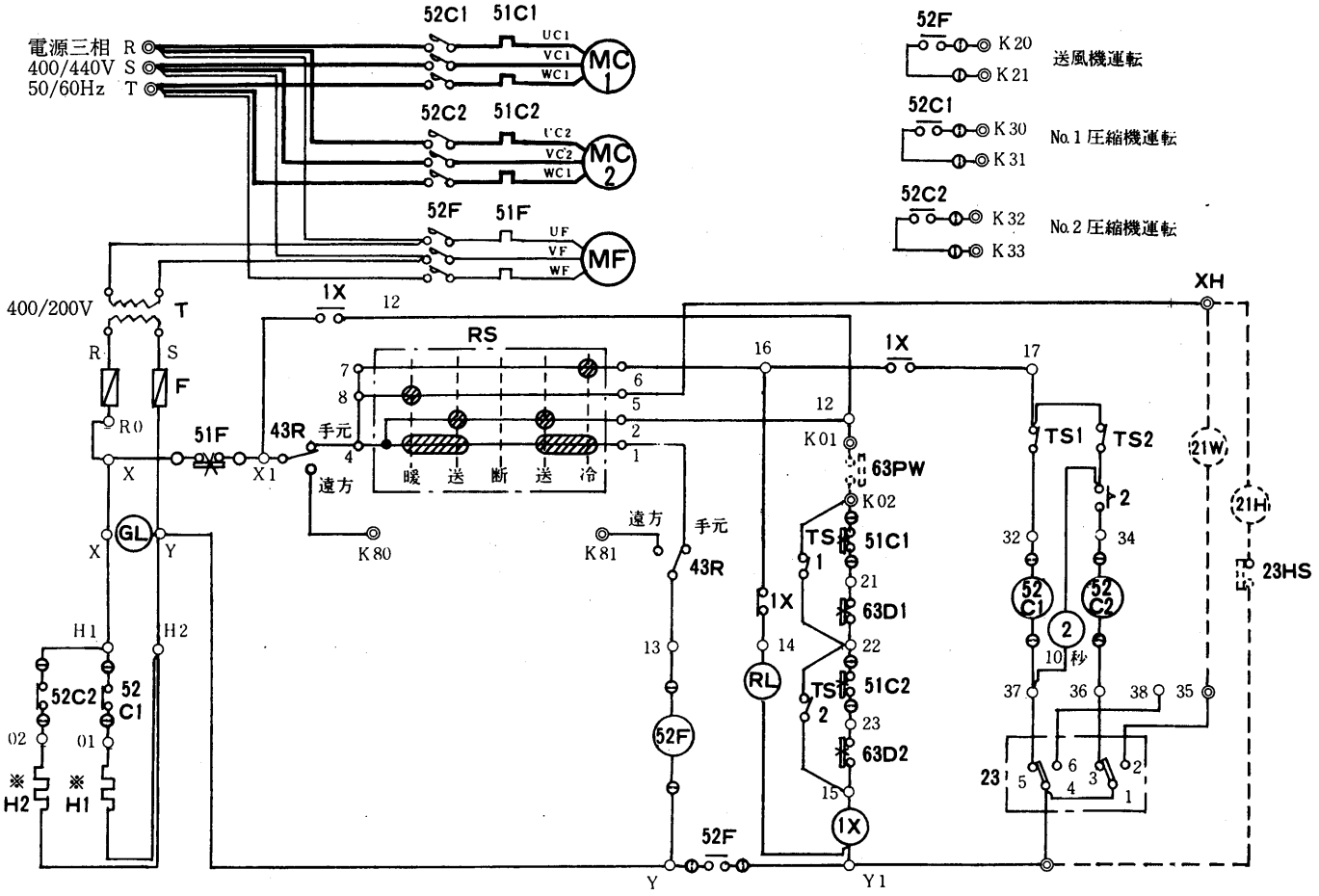

記号説明

記　号	名　　称	記　号	名　　称	記　号	名　　称
MC1・2	圧縮機用電動機	2	限時継電器	63PW	ポンプインターロック〈冷却水〉
MF	送風機用電動機	RL	表示灯〈異常〉	21H	電磁弁〈加湿〉
52C1・2	電磁接触器〈圧縮機〉	GL	表示灯〈電源〉	23HS	湿度調節器
52F	電磁接触器〈送風機〉	RS	ロータリースイッチ	21W	電磁弁〈暖房〉
51C1・2	過電流継電器〈圧縮機〉	43R	切換スイッチ〈手元-遠方〉	T	変圧器
51F	過電流継電器〈送風機〉	TS1・2	タンブラスイッチ	F	ヒューズ
H1・2	電熱器〈クランクケース〉	23	温度調節器		
1X	補助継電器	63D1・2	圧力開閉器〈高低圧〉		

注 1.63PWにはポンプインターロック〈冷却水ポンプ運転用開閉器の接点または断水開閉器の接点〉を必ず接続して下さい。
2.破線部分は弊社手配外を示します。
3.※印のシンボルはユニット本体取付です。
4.ユニットを停止させる時は操作スイッチによって下さい。主電源は「OFF」にしないで下さい。
5.主電源を切る時はクランクケースヒータを別電源として下さい。
異常ランプ〈RL〉は圧縮機用過電流継電器，高低圧圧力開閉器が働いた時に点灯します。
6.サーモスタット〈23〉により自動的に容量制御運転をします。
PW-60・80B形 100%-50%-0%
7.◎印端子は現地接続・遠方操作用端子，①印端子は差込端子を示します。

PW-100-V形

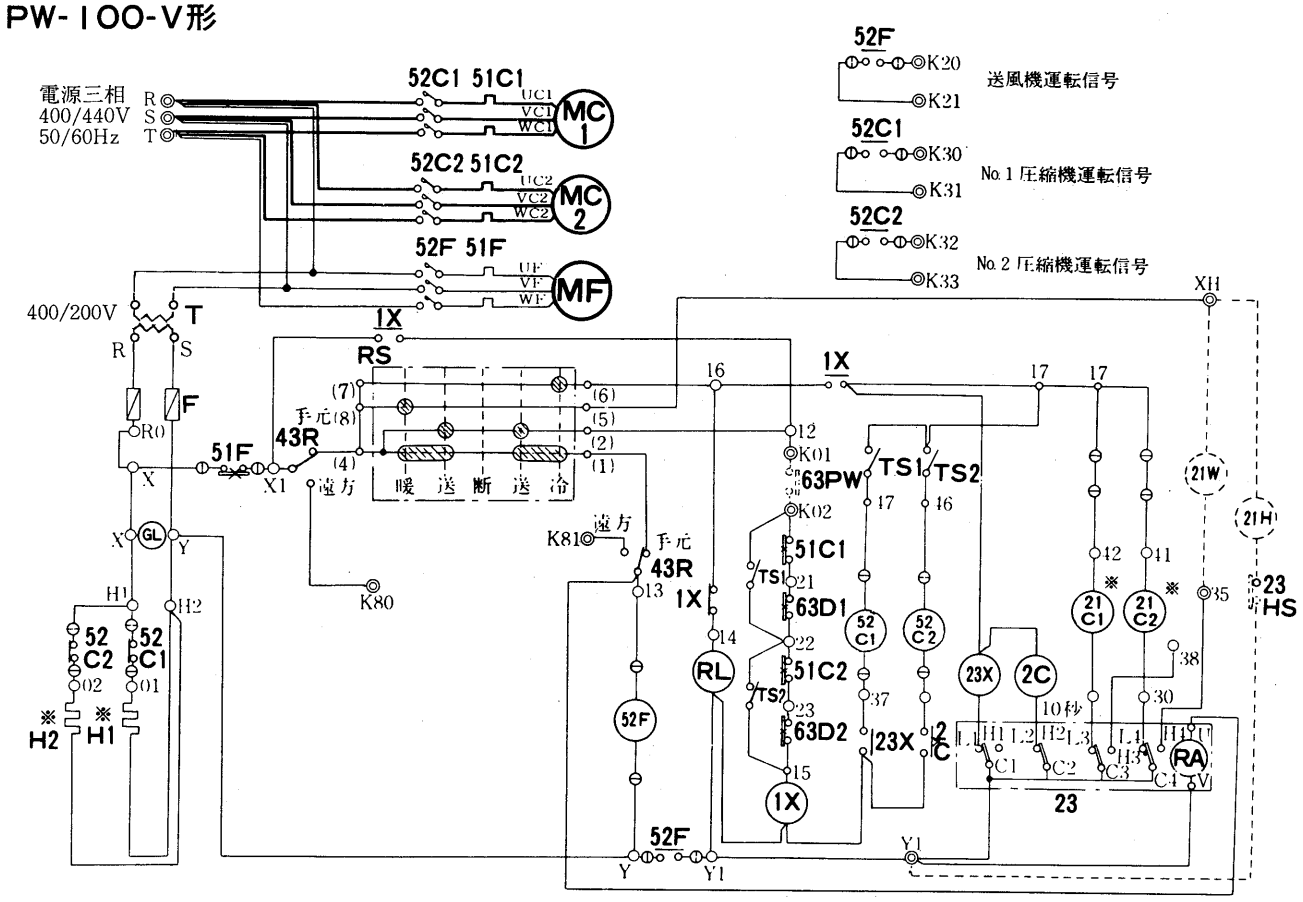

記号説明

記　号	名　　称	記　号	名　　称	記　号	名　　称
MC1・1	圧縮機用電動機	23	温度調節器	2C	限時継電器
MF	送風機用電動機	23HS	湿度調節器	1X・23X	補助継電器
52C1・2	電磁接触器〈圧縮機〉	21C1・2	電磁弁	GL	表示灯〈運転〉
52F	電磁接触器〈送風機〉	21H	電磁弁〈加湿〉	RL	表示灯〈異常〉
51C1・2	熱動過電流継電器〈圧縮機〉	21W	電磁弁〈暖房〉	H1・2	電熱器〈クランクケース〉
51F	熱動過電流継電器〈送風機〉	43R	切換スイッチ〈手元-遠方〉	F	ヒューズ
63D1・2	圧力開閉器〈高低圧〉	TS	タンブラスイッチ	T	変圧器
63PW	ポンプインターロック〈冷却水〉	RS	ロータリースイッチ		

注　1. 63PWにはポンプインターロック〈冷却水ポンプ運転用開閉器a接点または断水開閉器の接点〉を必ず接続してください。
2. 破線部分は弊社手配外を示します。
3. ※印のシンボルはユニット本体取付です。
4. 温度調節器により下記のとおり容量制御運転をします。
100%-75%-50%-25%-0%
5. ◎印端子は現地接続・遠方操作用端子，①印端子は差込端子を示します。

PW-120-V形

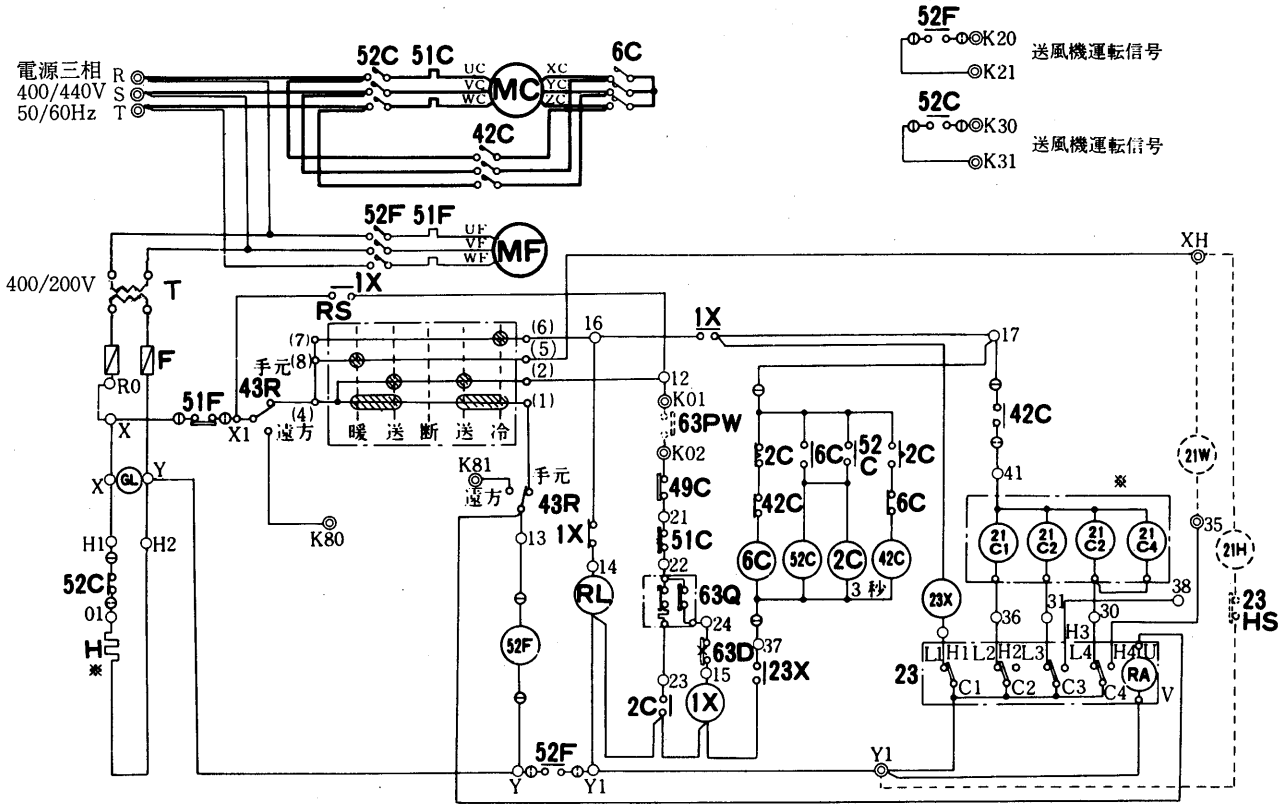

記号説明

記　号	名　　称	記　号	名　　称	記　号	名　　称
MC	圧縮機用電動機	63Q	圧力開閉器〈油圧〉	RS	ロータリースイッチ
MF	送風機用電動機	63PW	ポンプインターロック〈冷却水〉	2C	限時継電器
52C	電磁接触器〈圧縮機〉	49C	温度開閉器	1X・23X	補助継電器
52F	電磁接触器〈送風機〉	23	温度調節器	GL	表示灯〈運転〉
51C	熱動過電流継電器〈圧縮機〉	23HS	湿度調節器	RL	表示灯〈異常〉
51F	熱動過電流継電器〈送風機〉	21C1～4	電磁弁	H	電熱器〈クランクケース〉
42C	電磁接触器〈Δ運転〉	21H	電磁弁〈加湿〉	F	ヒューズ
6C	電磁接触器〈Y運転〉	21W	電磁弁〈暖房〉	T	変圧器
63D	圧力開閉器〈高低圧〉	43R	切換スイッチ〈手元-遠方〉		

注　1.63PWにはポンプインターロック〈冷却水ポンプ運転用開閉器a接点または断水開閉器の接点〉を必ず接続してください。
2.破線部分は弊社手配外を示します。
3.※印のシンボルはユニット本体取付です。
4.温度調節器により下記のとおり容量制御運転をします。
100%-67%-50%-33%-0%
5.◎印端子は現地接続・遠方操作用端子，①印端子は差込端子を示します。

(3)空冷式〈PF-V形〉

PF-3VA形

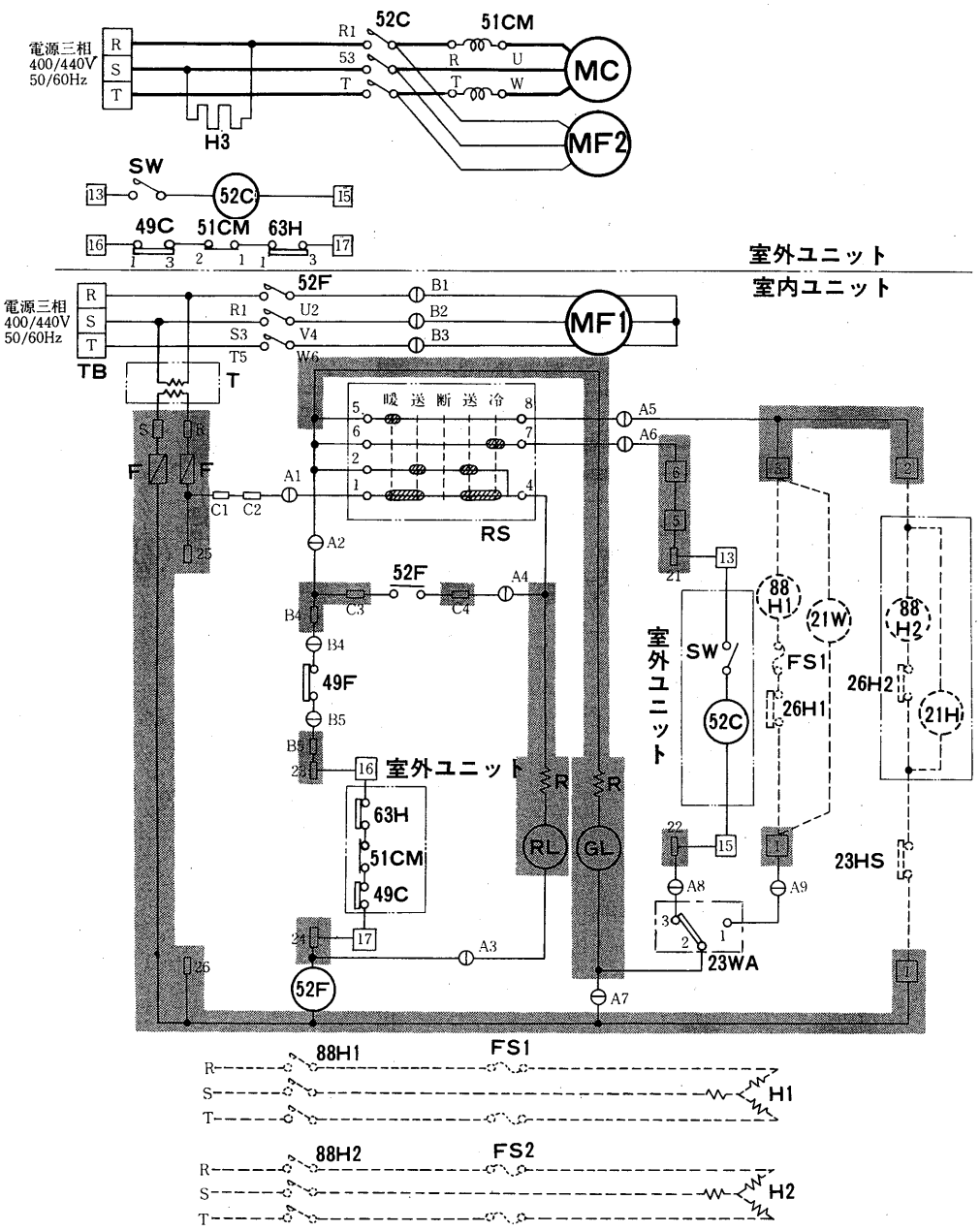

記号説明

記号欄の《 》は現地手配部品 〈 〉は別売部品

記　号	名　　称	記　号	名　　称	記　号	名　　称
MC	圧縮機用電動機	RS	ロータリースイッチ	H3	電熱器〈クランクケース〉
MF1	送風機用電動機〈室内〉	TB	電源端子盤	《88H1》	電磁接触器〈暖房〉
MF2	送風機用電動機〈室内〉	R	抵抗	〈88H2〉	電磁接触器〈加湿〉
52C	電磁接触器〈圧縮機・室外送風機〉	T	変圧器	〈26H1・2〉	温度開閉器〈過電防止〉
52F	電磁接触器〈室内送風機〉	GL	表示灯〈運転〉	《23HS》	湿度調節器
51CM	過電流継電器〈圧縮機〉	RL	表示灯〈点検〉	〈21W〉	電磁弁〈暖房〉
49C	熱動温度開閉器〈圧縮器〉	SW	スイッチ〈サービス用〉	〈21H〉	電磁弁〈加湿〉
49F	熱動温度開閉器〈送風器〉	F	ヒューズ	〈FS1・2〉	温度ヒューズ
63H	圧力開閉器〈高圧〉	〈H1〉	電熱器〈暖房〉		
23WA	温度調節器〈自動発停〉	〈H2〉	電熱器〈加湿〉		

注 1.配線図中①A1～A9，B1～B5はコネクタ，1～6・13・15～17は端子盤□R・S・C1～C4・B4・B5・21～26は差込タブを示します。
2.グレー部品はプリント板を示します。
3.破線部分は別売部品を示します。

(4)空冷式〈PA-V形〉

PA-5·8·10VA形

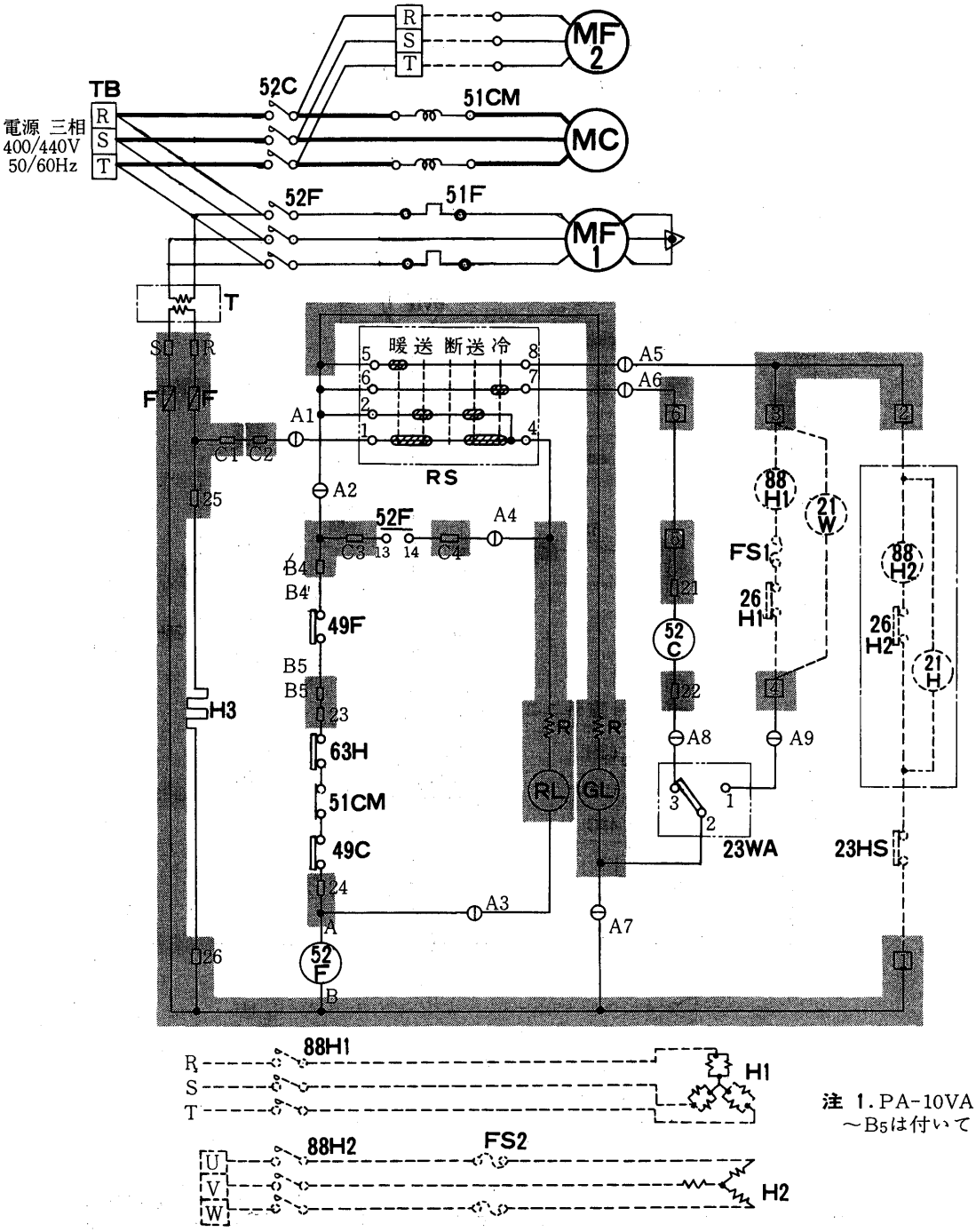

注 1. PA-10VAには①B1～B5は付いていません。

記号説明

記号欄の《 》は現地手配部品 〈 〉は別売部品

記 号	名 称	記 号	名 称	記 号	名 称
MC	圧縮機用電動機	23WA	温度調節器〈自動発停〉	〈H1〉	電熱器〈暖房〉
MF1	送風機用電動機〈室内側〉	GL	表示灯〈運転〉	〈H2〉	電熱器〈加湿〉
MF2	送風機用電動機〈室外側〉	RL	表示灯〈点検〉	《88H1》	電磁接触器〈暖房〉
52C	電磁接触器〈圧縮機・室外送風機〉	F	ヒューズ	〈88H2〉	電磁接触器〈加湿〉
52F	電磁接触器〈室内送風機〉	RS	ロータリスイッチ	〈21W〉	電磁弁〈暖房〉
51CM	過電流継電器〈圧縮機〉	TB	電源端子盤	〈21H〉	電磁弁〈加湿制御〉
49C	熱動温度開閉器〈圧縮機〉	R	抵抗	〈FS1·2〉	温度ヒューズ
49F	熱動温度開閉器〈室内送風機〉	H3	電熱器〈クランクケース〉	〈26H1·2〉	温度開閉器〈過熱防止〉
63H	圧力開閉器〈高圧〉	T	変圧器	《23HS》	湿度調節器

注1. 配線図中①A1～A9, B1～B5はコネクタ, □ S·R·B4·B5·C1～C4·21～26は差込端子タブ, 1～6は端子盤を示します。
2. グレー部分はプリント板を示します。

PA-10VA-H形

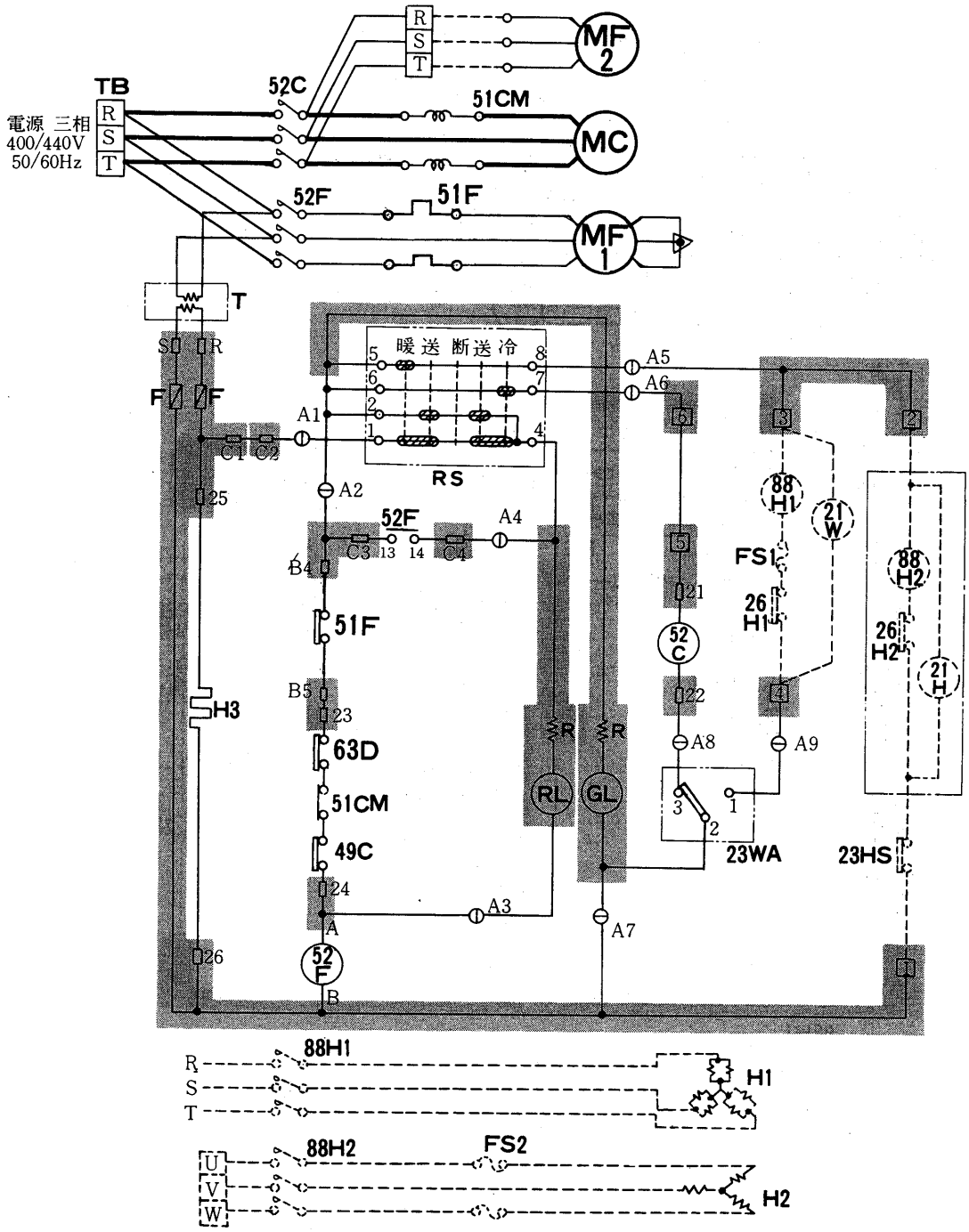

記号説明

記号欄の《 》は現地手配部品 〈 〉は別売部品

記号	名称	記号	名称	記号	名称
MC	圧縮機用電動機	23WA	温度調節器〈自動発停〉	〈H1〉	電熱器〈暖房〉
MF1	送風機用電動機〈室内側〉	GL	表示灯〈運転〉	〈H2〉	電熱器〈加湿〉
MF2	送風機用電動機〈室外側〉	RL	表示灯〈点検〉	《88H1》	電磁接触器〈暖房〉
52C	電磁接触器〈圧縮機・室外送風機〉	F	ヒューズ	〈88H2〉	電磁接触器〈加湿〉
52F	電磁接触器〈室内送風機〉	RS	ロータリスイッチ	〈21W〉	電磁弁〈暖房〉
51CM	過電流継電器〈圧縮機〉	TB	電源端子盤	〈21H〉	電磁弁〈加湿制御〉
49C	熱動温度開閉器〈圧縮機〉	R	抵抗	〈FS1・2〉	温度ヒューズ
51F	熱動温度開閉器〈室内送風機〉	H3	電熱器〈クランクケース〉	〈26H1・2〉	温度開閉器〈過熱防止〉
63D	圧力開閉器〈高低圧〉	T	変圧器	《23HS》	湿度調節器

注1. 配線図中⊕A1～A9, B1～B5はコネクタ, □ S・R・B4・B5・C1～C4・21～26は差込端子タブ, 1～6は端子盤を示します。
2. グレー部分はプリント板を示します。

PA-15V・S20V

PA-15VA・S20VA形

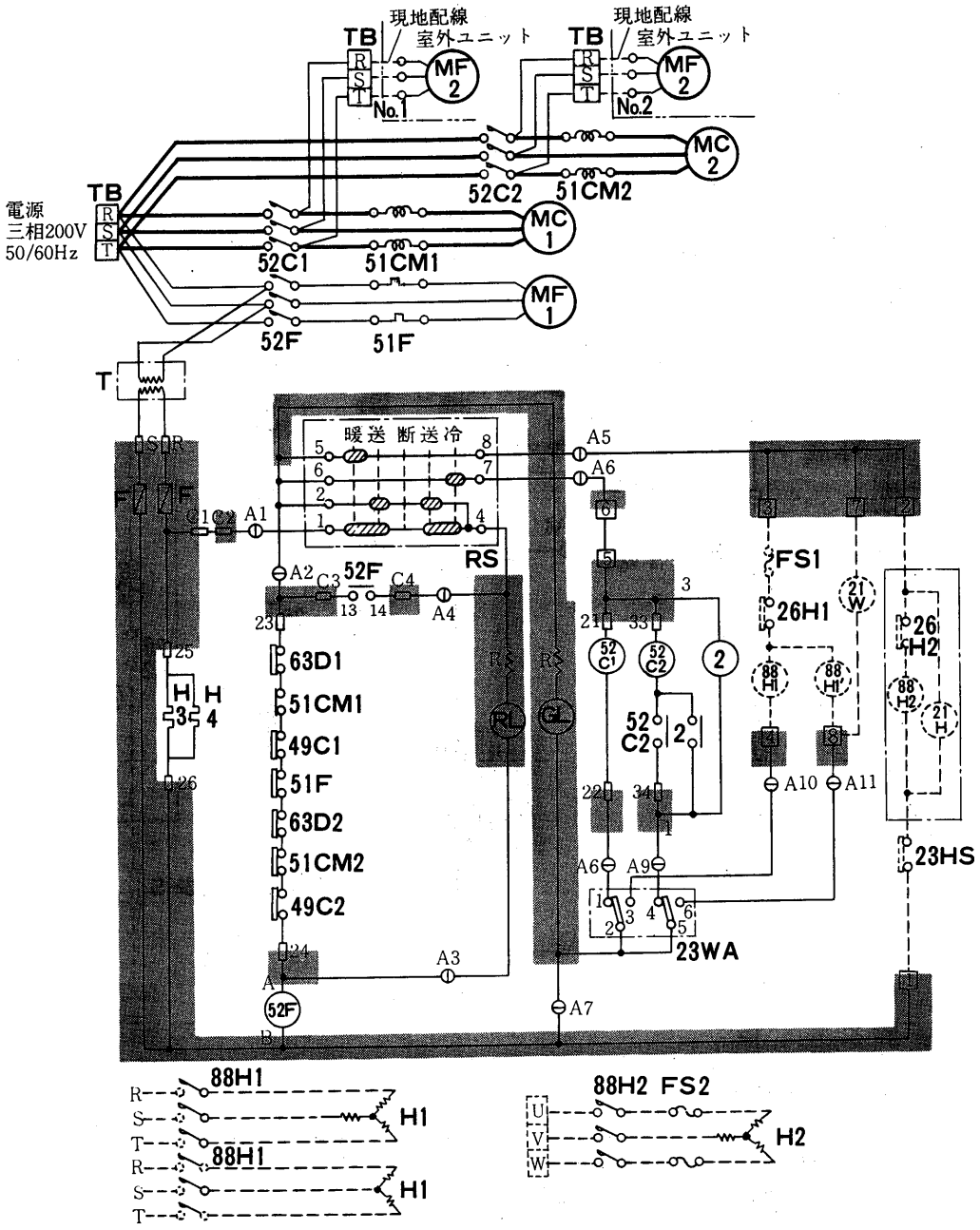

記号説明

記号欄の《 》は現地手配部品 〈 〉は別売部品

記　号	名　　称	記　号	名　　称	記　号	名　　称
MC1・2	圧縮機用電動機	T	変圧器	〈H1・1′〉	電熱器〈暖房〉
MF1	送風機用電動機〈室内側〉	63D1・2	圧力開閉器〈高低圧〉	《88H1・1′》	電磁接触器〈暖房〉
MF2	送風機用電動機〈室外側〉	GL	表示灯〈運転〉	〈88H2〉	電磁接触器〈加湿〉
52C1・2	電磁接触器〈圧縮機・室外送風機〉	RL	表示灯〈点検〉	〈21W〉	電磁弁〈加湿制御〉
52F	電磁接触器〈室内送風機〉	F	ヒューズ	〈FS1・2〉	温度ヒューズ
51CM1・2	過電流継電器〈圧縮機〉	RS	ロータリスイッチ	〈26H1・2〉	温度開閉器〈過熱防止〉
49C1・2	熱動温度開閉器〈圧縮機〉	TB	電源端子盤	《23HS》	温度調節器
51F	熱動過電流継電器〈室内送風機〉	R	抵抗	〈H2〉	電熱器〈加湿〉
23WA	温度調節器〈自動発停〉	H3・4	電熱器〈クランクケース〉		

注 1. 配線図中⊕A1～A12はコネクタ，□S・R, C1～C4, 21～26, 33・34は差込端子タブ，1～8は端子盤を示します。
2. グレー部分はプリント板を示します。

(5)ヒートポンプ式〈PFH-V形〉

PFH-3VA形

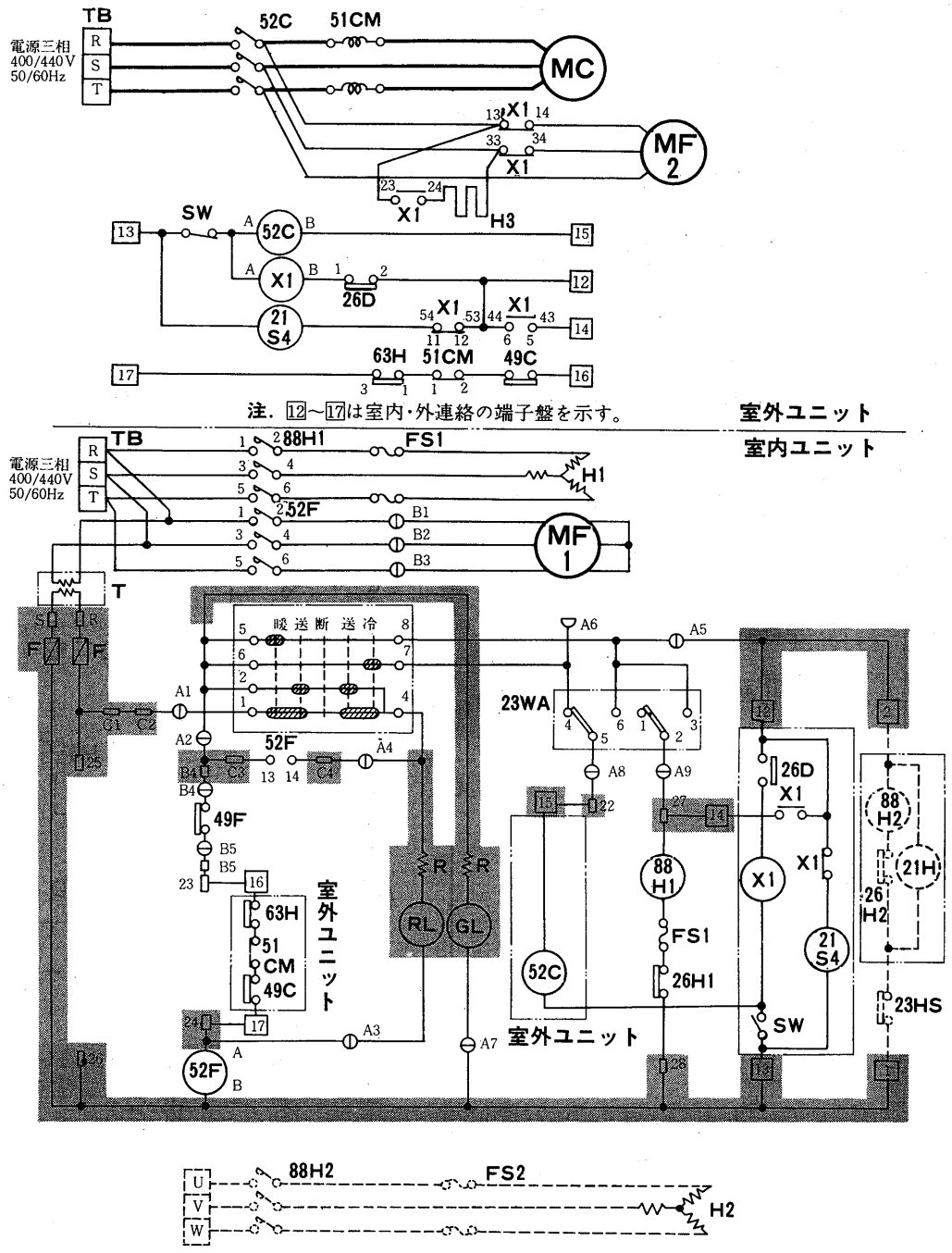

記号説明

記号欄の〈　〉は別売部品

記　号	名　　称	記　号	名　　称	記　号	名　　称
MC	圧縮機用電動機	23WA	温度調節器〈自動発停〉	H3	電暖器〈霜取用温度開閉器〉
MF1	送風機用電動機〈室内〉	21S4	電磁弁〈四方〉	SW	スイッチ
MF2	送風機用電動機〈室外〉	88H1	電磁接触器〈暖房〉	F	ヒューズ
52C	電磁接触器〈圧縮機〉	RL	表示灯〈点検〉	H1	電熱器〈暖房〉
52F	電磁接触器〈送風機〉	X1	補助継電器	〈H2〉	電熱器〈加湿〉
49C	熱動温度開閉器〈圧縮機〉	RS	ロータリースイッチ	〈26H2〉	温度開閉器〈過熱防止〉
49F	熱動温度開閉器〈送風器〉	TB	電源端子盤	〈23HS〉	湿度調節器
51CM	過電流継電器	R	抵抗	〈21H〉	電磁弁〈加湿〉
63H	圧力開閉器〈高圧〉	T	変圧器	〈88H2〉	電磁接触器〈加湿〉
26H1	温度開閉器〈過熱防止〉	FS1・1′	温度ヒューズ	〈FS2〉	温度ヒューズ
26D	温度開閉器〈霜取〉	GL	表示灯〈運転〉		

注1.配線中の①A1～A5, A7～A9, B1～B5はコネクタ, 1・2・12～17は端子盤, □R・S・C1～C4・B4・B5・22～28は差込端子タブを示す。
2.破線部品は別売部品を示す。
3.グレー部分はプリント板を示す。

(6)ヒートポンプ式〈PAH-V形〉

PAH-5・8・10VA形

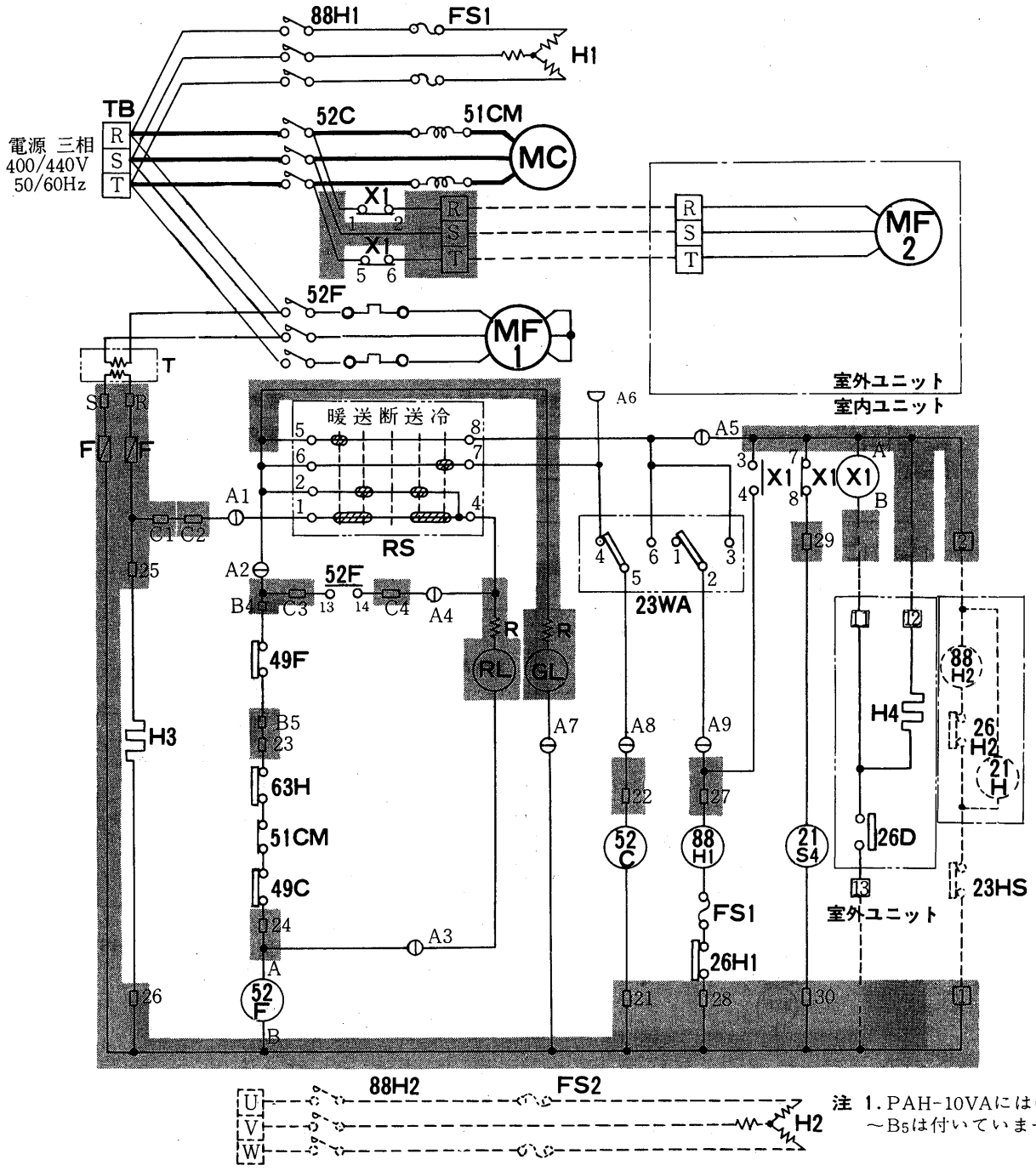

注 1. PAH-10VAには①B1～B5は付いていません。

記号説明

記号欄の《 》は現地手配部品 〈 〉は別売部品

記 号	名 称	記 号	名 称	記 号	名 称
MC	圧縮機用電動機	21S4	電磁弁〈四方〉	RL	表示灯〈点検〉
MF1	送風機用電動機〈室内側〉	26D	温度開閉器〈霜取〉	TB	電源端子盤
MF2	送風機用電動機〈室外側〉	26H1	温度開閉器〈過熱防止〉	R	抵抗
52C	電磁接触器〈圧縮機・室外送風機〉	X1	補助継電器	T	変圧器
52F	電磁接触器〈室内送風機〉	FS1・1′	温度ヒューズ	〈H2〉	電熱器〈加湿〉
88H1	電磁接触器〈補助電熱器〉	F	ヒューズ	〈88H2〉	電磁接触器〈加湿〉
51CM	過電流継電器〈圧縮機〉	RS	ロータリスイッチ	〈21H〉	電磁弁〈加湿制御〉
49C	熱動温度開閉器〈圧縮機〉	H1	電熱器〈暖房補助〉	〈FS2〉	温度ヒューズ
49F	熱動温度開閉器〈室内送風機〉	H3	電熱器〈クランクケース〉	〈26H2〉	温度開閉器〈過熱防止〉
23WA	温度調節器〈自動発停〉	H4	電熱器〈霜取用温度開閉器〉	《23HS》	湿度調節器
63H	圧力開閉器〈高圧〉	GL	表示灯〈運転〉		

注1. 配線図中①A1～A9, B1～B5はコネクタ, □ S・R・B4・B5・C1～C4・21～30は差込端子タブ, 1・2・11～13は端子盤を示します。
2. グレー部分はプリント板を示します。

PAH-10VA-H形

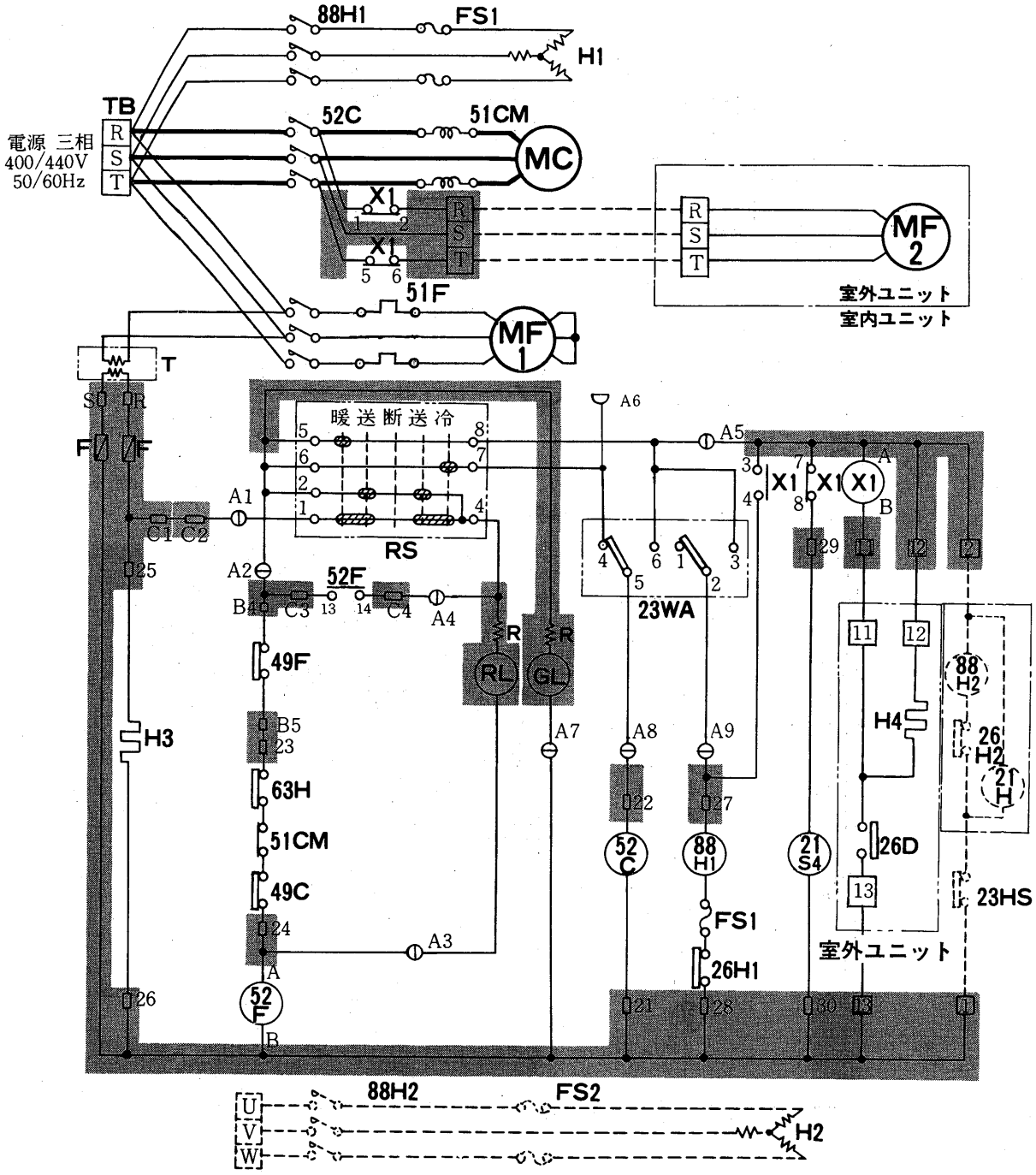

記号説明

記号欄の《 》は現地手配部品 〈 〉は別売部品

記号	名称	記号	名称	記号	名称
MC	圧縮機用電動機	21S4	電磁弁〈四方〉	RL	表示灯〈点検〉
MF1	送風機用電動機〈室内側〉	26D	温度開閉器〈霜取〉	TB	電源端子盤
MF2	送風機用電動機〈室外側〉	26H1	温度開閉器〈過熱防止〉	R	抵抗
52C	電磁接触器〈圧縮機・室外送風機〉	X1	補助継電器	T	変圧器
52F	電磁接触器〈室内送風機〉	FS1・1	温度ヒューズ	〈H2〉	電熱器〈加湿〉
88H1	電磁接触器〈補助電熱器〉	F	ヒューズ	〈88H2〉	電磁接触器〈加湿〉
51CM	過電流継電器〈圧縮機〉	RS	ロータリスイッチ	〈21H〉	電磁弁〈加湿制御〉
49C	熱動温度開閉器〈圧縮機〉	H1	電熱器〈暖房補助〉	〈FS2〉	温度ヒューズ
49F	熱動温度開閉器〈室内送風機〉	H3	電熱器〈クランクケース〉	〈26H2〉	温度開閉器〈過熱防止〉
23WA	温度調節器〈自動発停〉	H4	電熱器〈霜取用温度開閉器〉	《23HS》	湿度調節器
63H	圧力開閉器〈高圧〉	GL	表示灯〈運転〉		

注1. 配線図中⊕A1～A9, B1～B5はコネクタ, □ S・R・C1～C4・21～30は差込端子タブ, 1・2・11～13は端子盤を示します。
2. グレー部分はプリント板を示します。

PAH-15・S20VA形

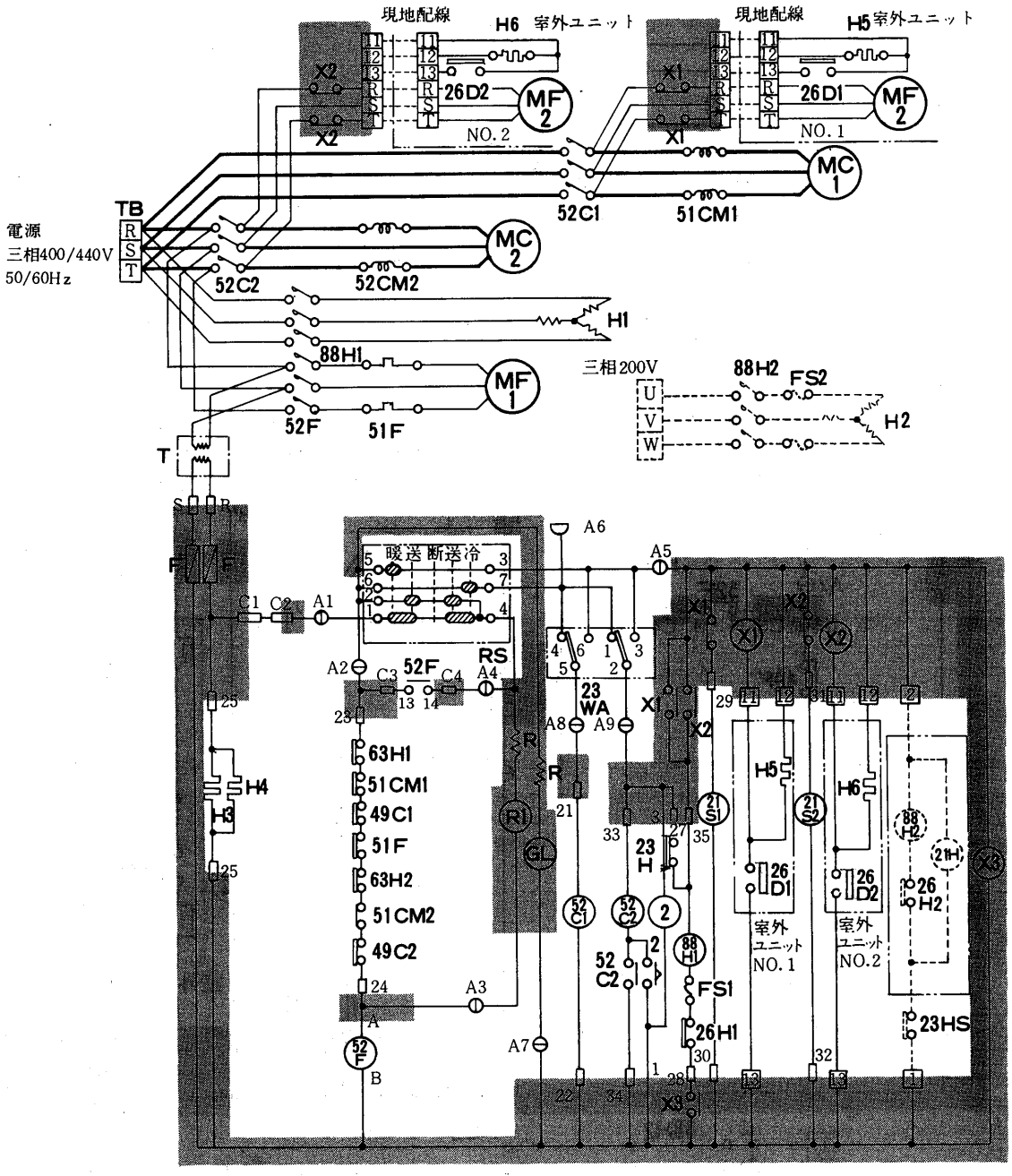

記号説明

記号欄の《 》は現地手配部品〈 〉は別売部品

記　号	名　　称	記　号	名　　称	記　号	名　　称
MC1・2	圧縮機用電動機	21S41.2	電磁弁〈四方〉	TB	電源端子盤
MF1	送風機用電動機〈室内側〉	26D1・2	温度開閉器〈霜取〉	R	抵抗
MF2	送風機用電動機〈室外側〉	26H1	温度開閉器〈過熱防止〉	26H2	温度開閉器〈補助ヒータ〉
52C1・2	電磁接触器〈圧縮機・室外送風機〉	X1	補助継電器	2	限時継電器
52F	電磁接触器〈室内送風機〉	FS1	温度ヒューズ	〈H2〉	電熱器〈加湿〉
88H1	電磁接触器〈補助ヒータ〉	F	ヒューズ	〈88H2〉	電磁接触器〈加湿〉
51CM1・2	過電流継電器〈圧縮機〉	RS	ロータリースイッチ	〈21H〉	電磁弁〈加湿制御〉
49C1・2	熱動温度開閉器〈圧縮機〉	H1	電熱器〈暖房補助〉	〈FS2〉	温度ヒューズ
51F	熱動過電流継電器〈室内送風機〉	H3・4	電熱器〈クランクケース〉	〈26H2〉	温度開閉器〈過熱防止〉
23WA	温度調節器〈自動発停〉	H5・6	電熱器〈霜取用〉	《23HS》	湿度調節器
63H1・2	圧力開閉器〈高圧〉	GL	表示灯〈運転〉	23H	温度調節器〈補助電熱器〉
T	変圧器	RL	表示灯〈点検〉		

注 1. 配線図中⊕A1～A9はコネクタ，□S・R，C1～C4，21～35は端子タブ，1・2・11～13は端子盤を示します。
2. 破線部分は別売部品を示します。

3.4 高風圧用パッケージエアコン〈PW-H形〉

3.4.1 仕様

(1)床置形〈PW-H形〉ダクト専用形

項目		形名	PW-60B-H	PW-80B-H	PW-100-H	PW-120-H
標準性能*1	定格冷房能力	kcal/h	162,000/180,000	216,000/240,000	270,000/300,000	325,000/360,000
	定格電源		三相 200V 50/60Hz			
	定格消費電力	kW	60.3/68.3	85.1/95.8	98.8/111	119/132
	運転電流	A	209/222	283/307	329/361	392/424
	運転力率	%	84/89	87/90	87/89	88/90
	始動電流	A	494/448	635/597	659/624	778/686
外装〈マンセル記号〉			シェルホワイト〈5YR8/0.5〉セルリアンブルー〈10B5/8〉のツートンカラー			
外形寸法	高さ	mm	1,860			
	幅	mm	2,792		3,610	3,960
	奥行	mm	1,502		1,545	1,565
	分割可能寸法	mm	—			
圧縮機	形名		MX-6S×2	MX-8S×2	MX-8L×2	MZ-12L
	形式×台数		半密閉×2			半密閉×1
	始動方式		直入〈順次〉			人-Δ
	電動機出力	kW	20.5×2/22×2	28×2/30×2	34×2/36×2	84/90
	容量制御	%	100, 50, 0		100, 75, 50, 25, 0	100, 67, 50, 25, 0
	1日の冷凍能力	法定トン	10.4×2/12.6×2	13.9×2/16.8×2	16.2×2/19.6×2	44/53.1
	電熱器〈クランクケース〉	W	200×2			400
冷凍機油		ℓ	スニソ4GS7.0×2			スニソ4GS28
冷媒	種類×封入量	kg	R22×20×2	R 22×25×2	R22×30×2	R22×70
	制御方式		温度式自動膨張弁			
凝縮器	形式×個数		シェルアンドチューブ式×2			シェルアンドチューブ式×1
	冷却水回路数		2			
冷却器形式			プレートフィン式			
送風機	形式×個数		シロッコファン×2		シロッコファン×3	
	標準風量	m^3/min	540	720	900	1,040
	標準機外静圧	mmAq	100		80	65
	標準電動機出力	kW	22	30		
防音断熱材〈機械・送風機室〉			グラスウール			
エアフィルタ			サランハニカム織			
運転装置調整	温度調節器・圧力計		付			
	操作スイッチ・表示灯		付			
冷却水*2	32℃入口 水量	m^3/h	40.5/45	54/60	67.5/75	81.5/90
	32℃入口 水頭損失	mAq	3.1/3.7		4.0/4.8	3.5/4.1
配管寸法	冷却水出入口	B〈A〉	3〈80〉	4〈100〉		
	機械室ドレン管	B〈A〉	¾〈20〉×3		1〈25〉×4	1〈25〉×3
	送風機室ドレン管	B〈A〉	—			
保護装置	圧力開閉器〈高圧側/低圧側〉	kg/cm^2	20G〈手動復帰〉/3.2G〈自動復帰〉カットアウト			
	溶栓口径〈溶融温度〉	mm〈℃〉	φ7.2〈75〉			
	圧縮機保護		過電流継電器125%カットアウト〈油圧開閉器,巻線保護サーモ〉*3			
	送風機保護		過電流継電器 125%カットアウト			
高圧ガス取締法区分			許可申請			
冷凍保安責任者の選任			不要			
製品重量		kg	2,500	2,800	3,700	3,850
型式認可			—			
掲載頁	外形寸法図	頁	544		545	546
	電気系統図	頁	53		55	57
	能力線図	頁	547		548	

取付可能部品	加熱器〈蒸気・温水・電気*〉,加湿器〈蒸気・水・電気*〉, 人-Δ始動器, 進相コンデンサ*,断水開閉器

注 *1. 標準能力はJIS規格〈吸込空気温度27℃DB, 19.5℃WB, 冷却水温度入口24℃, 出口35℃〉に準じて運転した場合の値を示す。〈PW-H〉
*2. この冷却水温度・水量での能力は能力線図より算出してください。
*3. PW-120Hのみに付属します。

建設省仕様については別途ご相談下さい

PW-60・80-H

3.4.2 外形寸法図

(1)床置形〈PW-H形〉ダクト専用形

PW-60B-H形

サービススペース

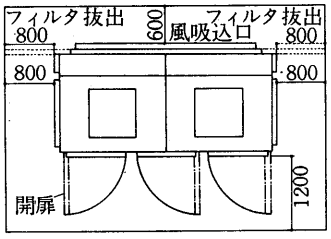

※扉は閉じた状態で取外し可能です。

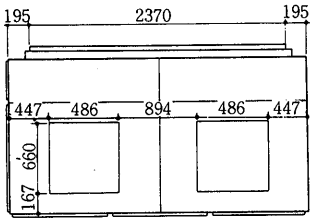

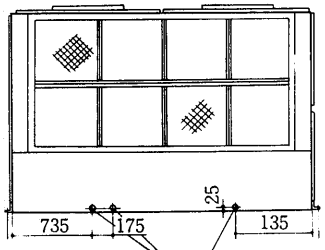

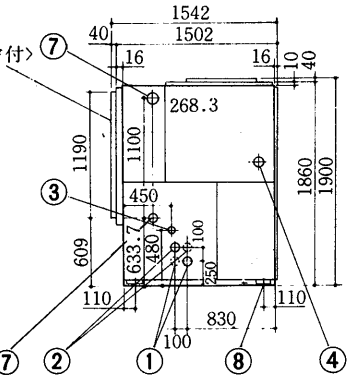

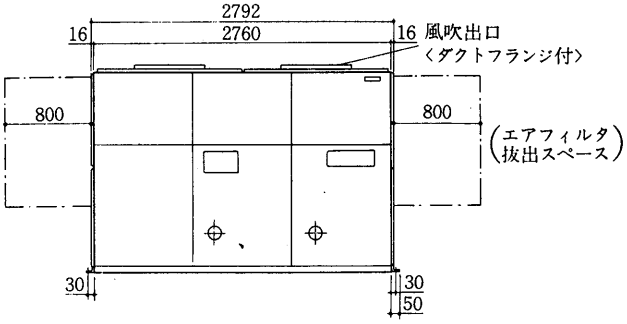

PW-80B-H形

サービススペース

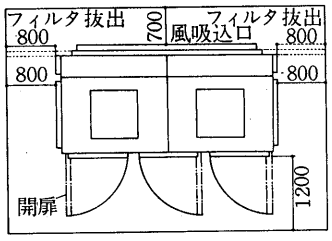

※扉は閉じた状態で取外し可能です。

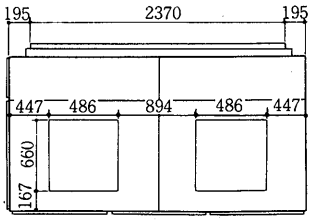

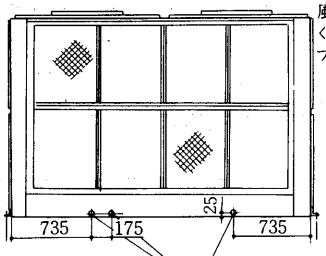

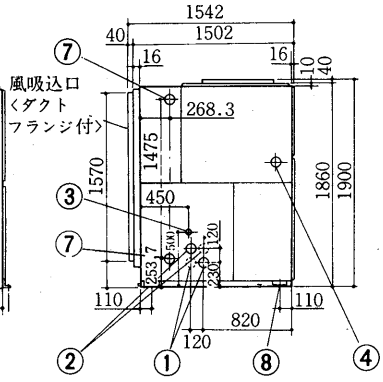

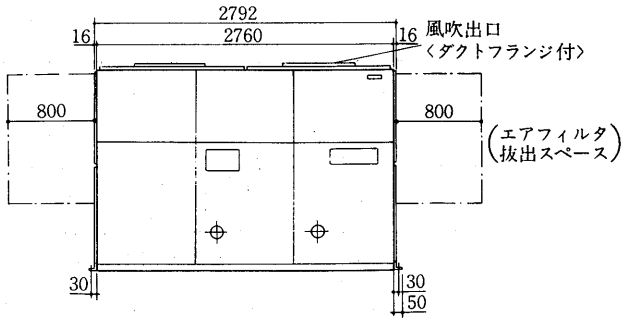

PW-100-H形

サービススペース

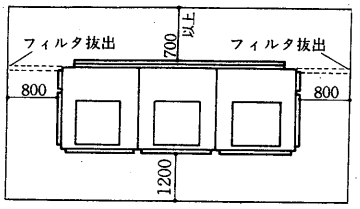

注. 据付時上記スペースを確保してください。

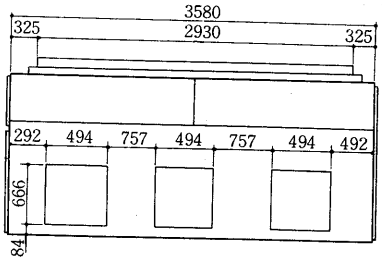

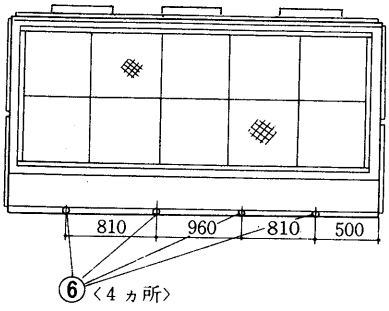

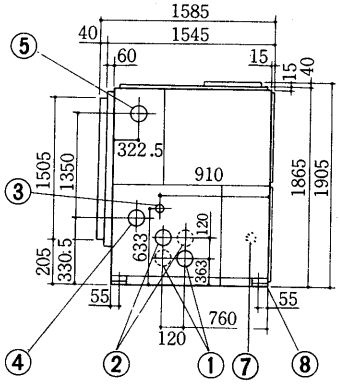

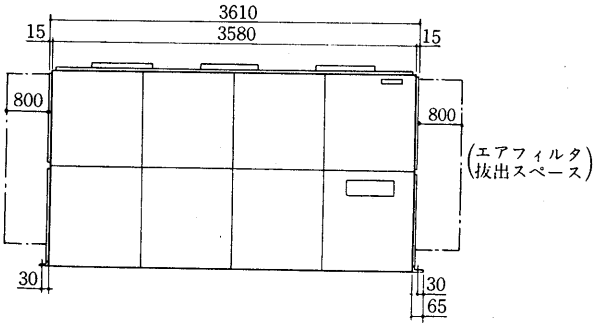

PW-60B-H

冷却水入口	3B〈80A〉……①
冷却水出口	3B〈80A〉……②
加湿器入口	1B〈25A〉……③
電線穴	φ90……④
ドレン出口	¾B〈20A〉×3…⑤
加熱器〈蒸気出口 温水入口〉	3B〈80A〉……⑥
加熱器〈蒸気入口 温水出口〉	3B〈80A〉……⑦
基礎ボルト用穴	4-M16……⑧

PW-80B-H

冷却水入口	4B〈100A〉……①
冷却水出口	4B〈100A〉……②
加湿器入口	1B〈25A〉……③
電線穴	φ90……④
ドレン出口	¾B〈20A〉×3…⑤
加熱器〈蒸気出口 温水入口〉	3B〈80A〉……⑥
加熱器〈蒸気入口 温水出口〉	3B〈80A〉……⑦
基礎ボルト用穴	4-M16……⑧

PW-100-H

冷却水入口	4B〈100A〉……①
冷却水出口	4B〈100A〉……②
加湿器入口	1B〈25A〉……③
加熱器〈温水入口 蒸気出口〉	4B〈100A〉……④
加熱器〈温水出口 蒸気入口〉	4B〈100A〉……⑤
機械室ドレン	1B〈25A〉×3…⑥
電線穴	φ96……⑦
基礎ボルト	4-M20……⑧

注1. フィルタ抜出用スペースを必ず右側面または左側面に確保してください。
2. 水配管接続方向は左側が標準ですが、右側にも変更できます。〈破線は右側配管を示す。〉

フランジ

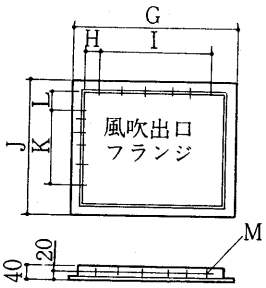

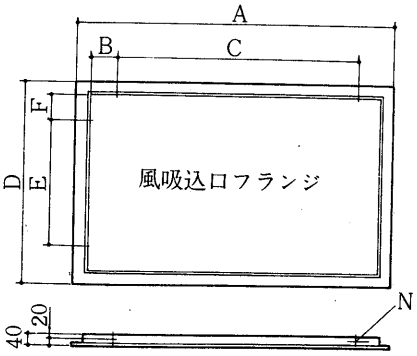

変化寸法表

〈単位mm〉

形名＼項目	A	B	C	D	E	F	G	H	I	J	K	L	M	N
PW-60B-H	2,450	15	195×12	1,270	195×5	102.5	566	18	90×5	740	90×7	15	28-M6ねじ	38-M6ねじ
PW-80B-H	2,450	15	195×12	1,650	195×7	102.5	737	13.5	90×7	740	90×7	15	28-M6ねじ	38-M6ねじ
PW-100-H	3,000	60	200×14	1,540	200×7	47.5	736	58	90×6	736	90×6	58	34-M6ねじ	46-M6ねじ

PW-120-H形

サービススペース

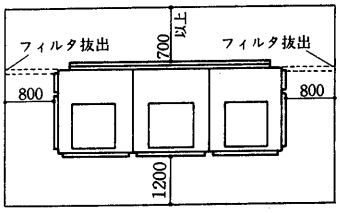

注. 据付時上記スペースを確保してください。

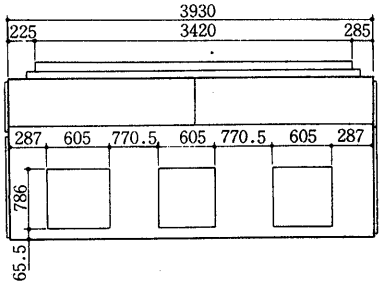

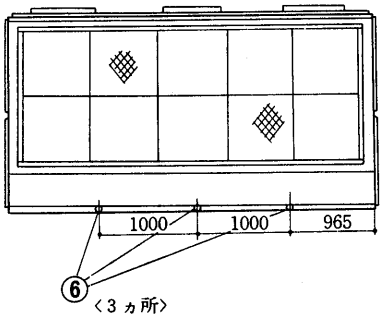

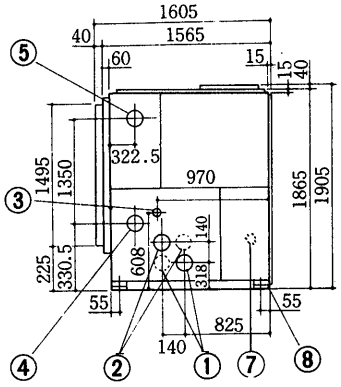

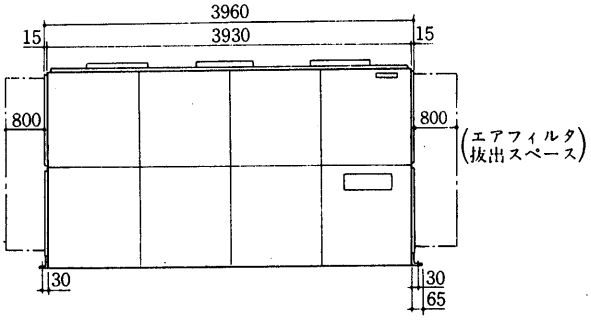

PW-120-H

冷却水入口	4B〈100A〉……①
冷却水出口	4B〈100A〉……②
加湿器入口	1B〈25A〉……③
加熱器〈温水入口 / 蒸気出口〉	4B〈100A〉……④
加熱器〈温水入口 / 蒸気出口〉	4B〈100A〉……⑤
機械室ドレン	1B〈25A〉×3…⑥
電線穴	φ96……⑦
基礎ボルト	4-M20 ……⑧

注1. フィルタ抜出用スペースを必ず右側面または左側面に確保してください。
2. 水配管接続方向は左側が標準ですが、右側にも変更できます。〈破線は右側配管を示す。〉

フランジ

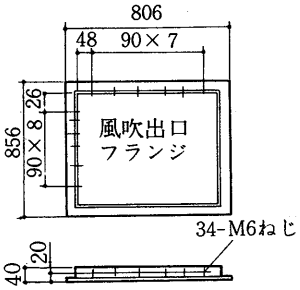

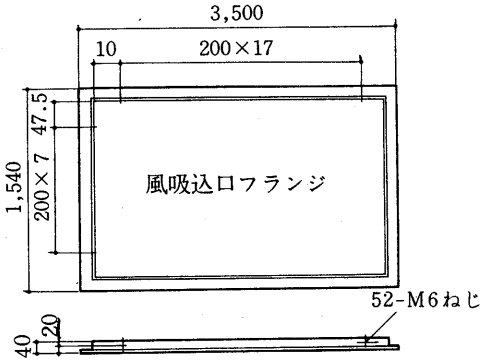

3.4.3 電気系統図

(1)床置形〈PW-H形〉ダクト専用形

標準形に同じ〈P53参照〉

3.4.4 能力線図

(1)床置形〈PW-H形〉ダクト専用形

PW-60B-H形

冷房能力線図〈標準と同じP110参照〉

送風機性能線図

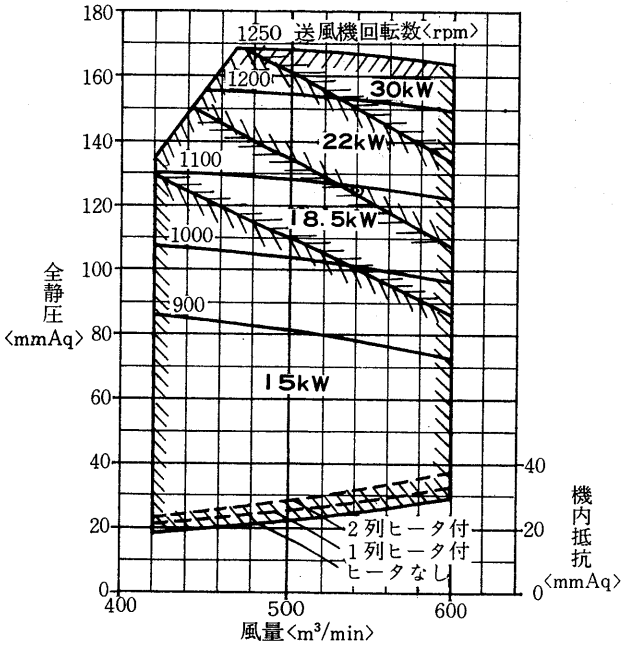

○高風圧送風機　2台組込
○許容最大回転数　1,250rpm
○⊙印は標準使用点

送風機軸動力線図

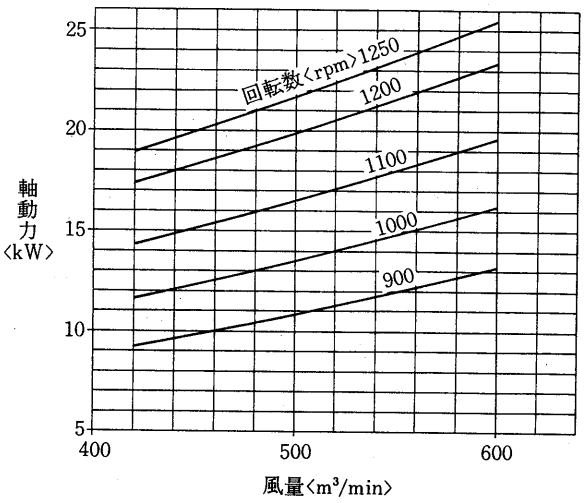

PW-80B-H形

冷房能力線図〈標準と同じP113参照〉

送風機性能線図

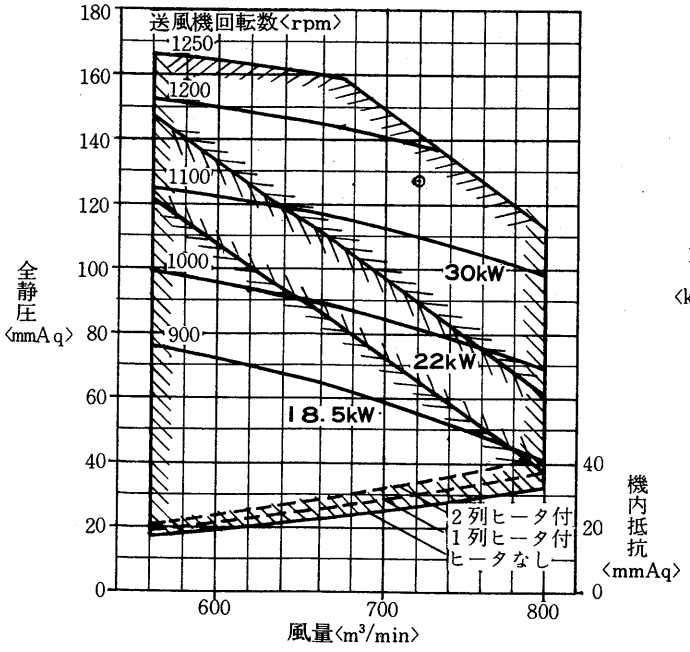

○高風圧送風機　3台組込
○許容最大回転数　1,250rpm
○⊙印は標準使用点

送風機軸動力線図

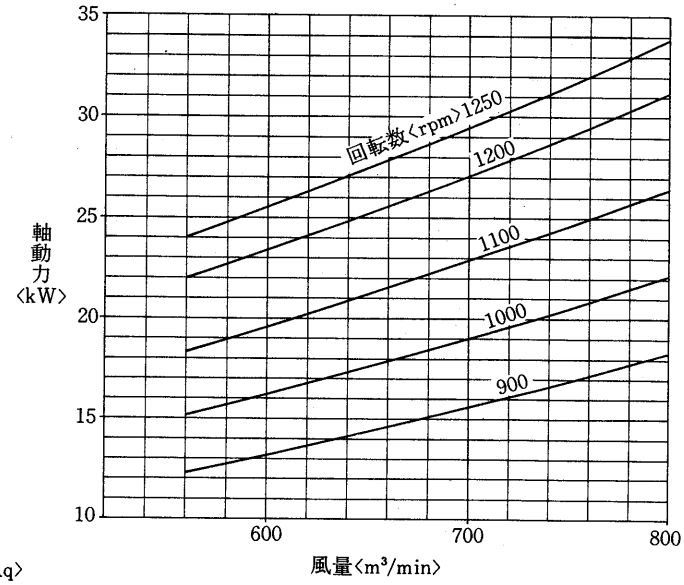

グラフ内が弊社保証値です

PW-100-H形
冷房能力線図〈標準と同じP116参照〉

送風機性能線図

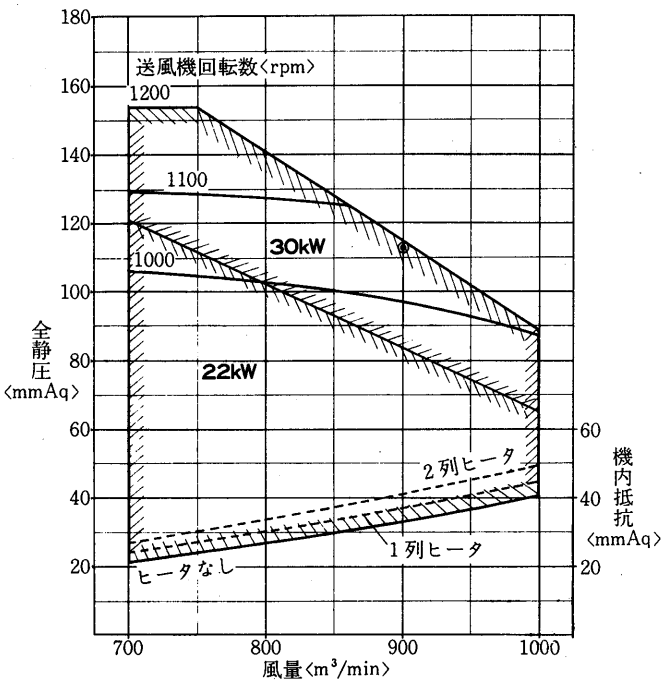

○高風圧送風機　3台組込
○許容最大回転数　1,200rpm
○⊙印は標準使用点

送風機軸動力線図

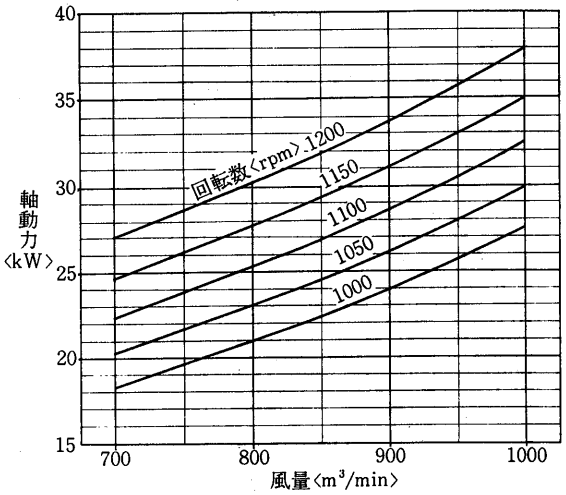

PW-120-H形
冷房能力線図〈標準と同じP119参照〉

送風機性能線図

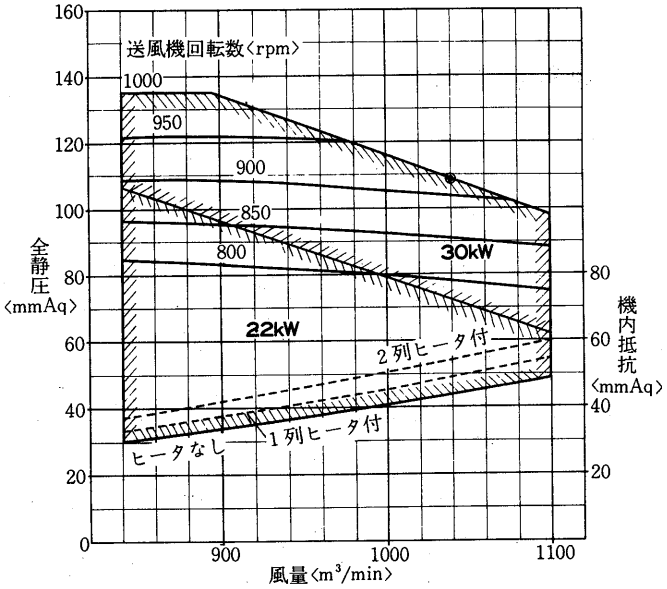

○高風圧送風機　3台組込
○許容最大回転数　1.000rpm
○⊙印は標準使用点

送風機軸動力線図

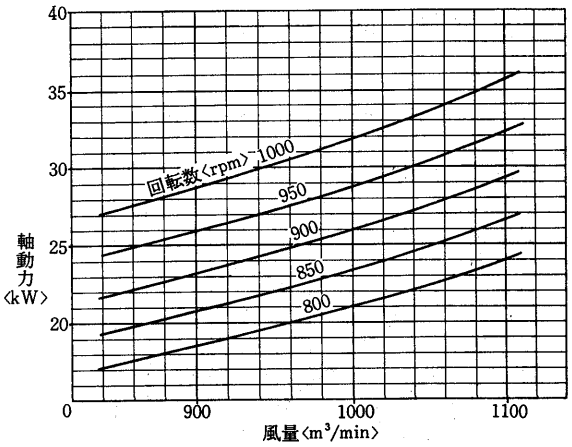

3.5 遠方操作用パッケージエアコン〈電気系統図のみ〉

1)15kW以下のパッケージエアコン〈PW-2～S20, PA-5～S20, PAH-5～S20, PF-3, PFH-3形〉は標準品に遠方操作箱〈別売品〉を取付けて，遠方操作用エアコンとなります。

●遠方操作箱取付位置図

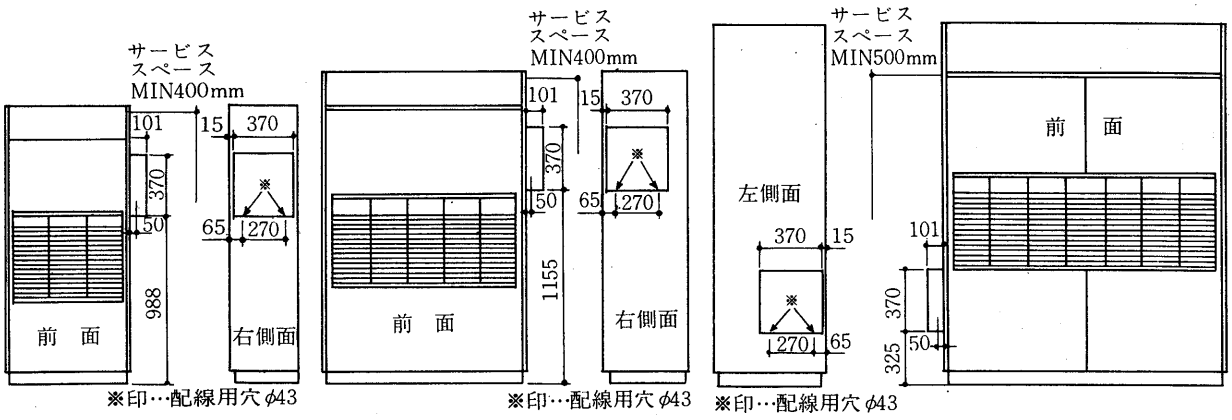

PW-2・3形
PF-3形
PFH-3形

PW-5・8形
PA-5・8形
PAH-5・8形

PW-10・10H・15・S20形
PA-10・10H・15・S20形
PAH-10・10H・15・S20形

2)15kW以上のパッケージエアコン〈PW-L20～120形〉は標準品で遠方操作用端子と運転信号を備えていますが押しボタンスイッチ方式の場合はエアコン内の制御盤に追加して，遠方操作用エアコンとなります。

目次

3.5.1 運転操作のみの遠方操作方式……550
3.5.2 運転操作・表示等の遠方操作方式……554
3.5.3 押しボタンスイッチ操作の遠方操作方式……558
3.5.4 パルス信号及び直流制御回路の遠方操作方式……562
3.5.5 室内温度調節器使用の場合〈15kW以下〉……564

3.5.1 運転操作のみの遠方操作方式

●適用機種

水冷式　PW-2～S20形

空冷式　PF-3，PA-5～S20形

ヒートポンプ式　PFH-3，PAH-5～S20　PWH-5～S20形

●電気配線

(a)エアコンの遠方操作箱の端子に下記の通りスイッチの配線を端子番号〈各機種とも共通〉に従って配線しますと遠方運転ができます。

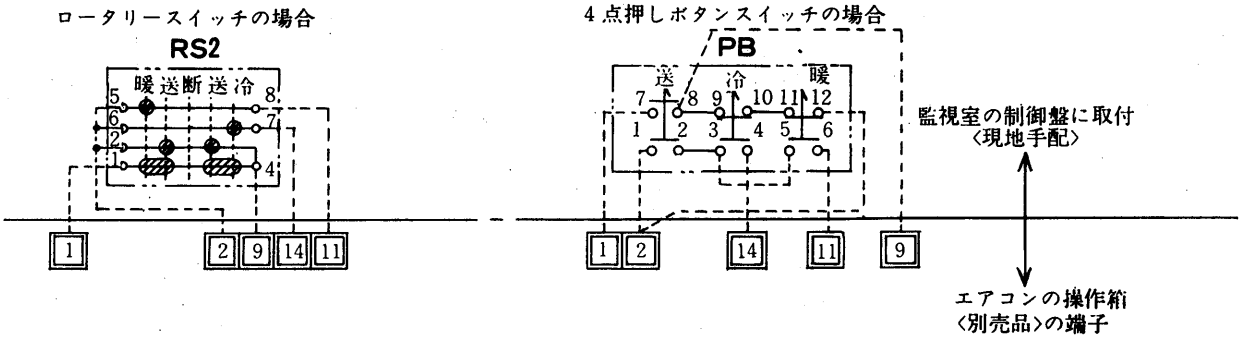

(b)遠方運転以外に次の操作が可能です。

Ⅰ)空調機緊急停止用インターロック
端子番号3と4を使用

Ⅱ)電熱器の余熱排除回路〈別売部品〉
端子番号14，19と11，15を使用

Ⅲ)室内温度調節器の使用
3.5.5の室内温度調節器使用の場合
〈P564〉を参照ください。

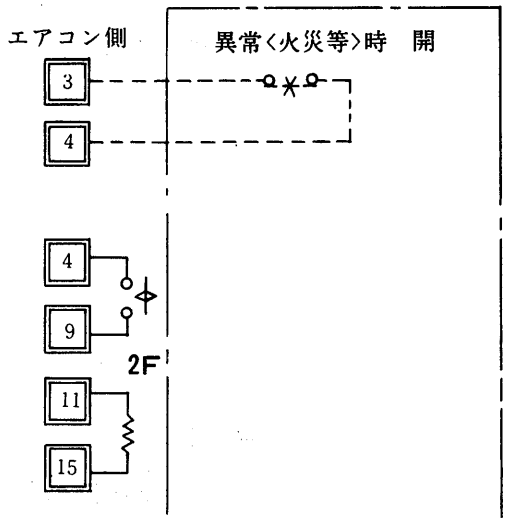

●電気系統図例〈PW-3・5・8形の場合〉

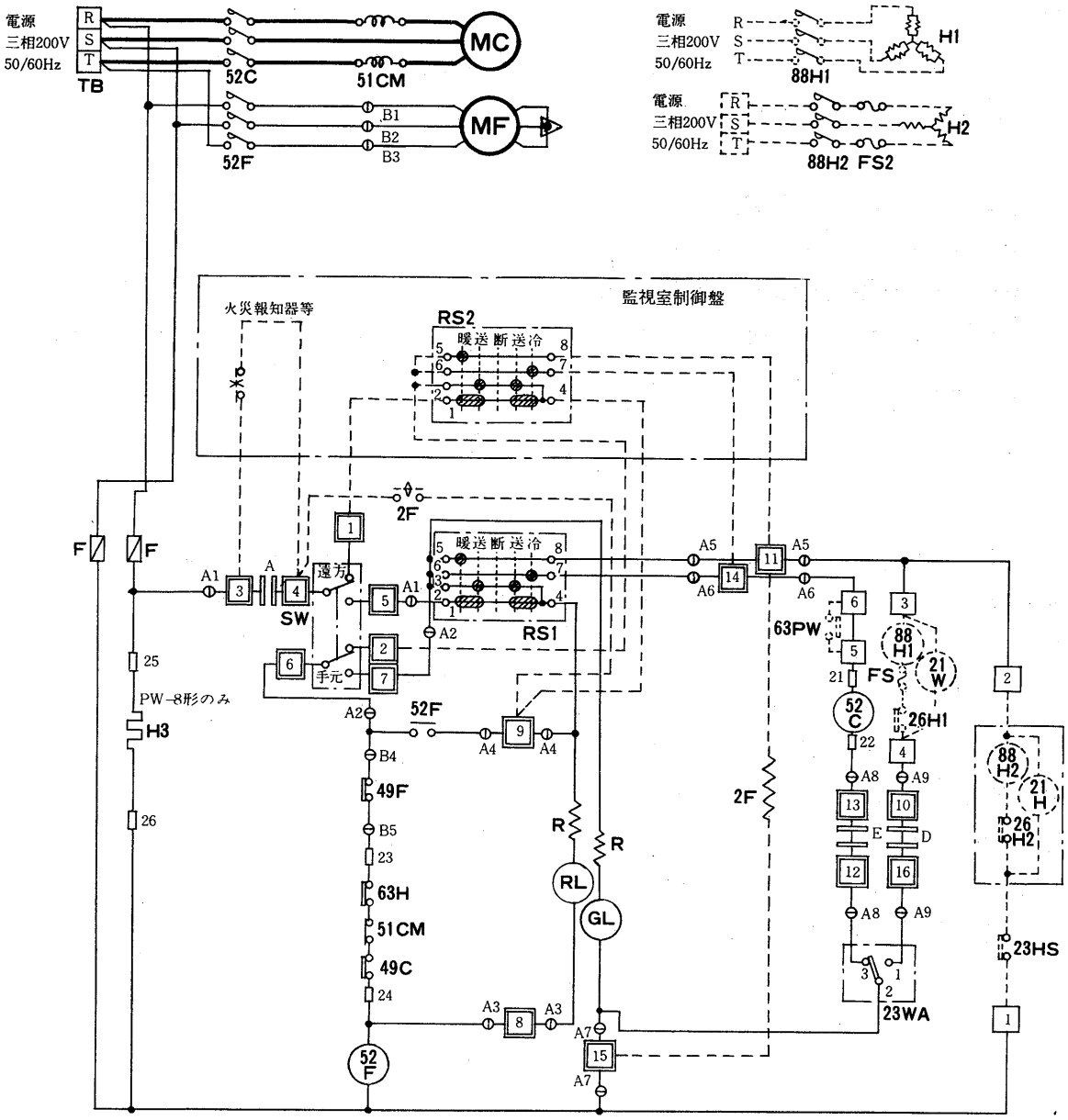

記号説明

記号欄の《　》は現地手配部品〈　〉は別売部品

記　号	名　　称	記　号	名　　称	記　号	名　　称
MC	圧縮機用電動機	〈26H1・2〉	温度開閉器〈過熱防止〉	SW	切換スイッチ〈手元-遠方〉
MF	送風機用電動機	《23HS》	湿度調節器〈機外取付〉	F	ヒューズ
52C	電磁接触器〈圧縮機〉	《21W》	電磁弁〈暖房〉	〈FS1・2〉	温度ヒューズ
52F	電磁接触器〈送風機〉	〈21H〉	電磁弁〈加湿制御〉	〈H1〉	電熱器〈暖房〉
51CM	過電流継電器〈圧縮機〉	《88H1》	電磁接触器〈暖房〉	〈H2〉	電熱器〈加湿器〉
49C	熱動温度開閉器〈圧縮機〉	〈88H2〉	電磁接触器〈加湿〉	H3	電熱器〈クランクケース〉
49F	熱動温度開閉器〈送風機〉	〈2F〉	限時継電器〈余熱排除〉	GL	表示灯〈運転〉
23WA	温度調節器〈自動発停〉	RS	ロータリースイッチ	RL	表示灯〈点検〉
63H	圧力開閉器〈高圧〉	TB	電源端子盤		
〈63PW〉	圧力開閉器〈冷却水圧〉	R	抵抗		

注　破線部分現地配線を示します。

●**適用機種**

水冷式　PW-L20～120形

●**電気配線**

(a)エアコン内制御箱の端子に下記の通りスイッチの配線を端子記号〈各機種とも共通〉に従って配線しますと遠方運転ができます。

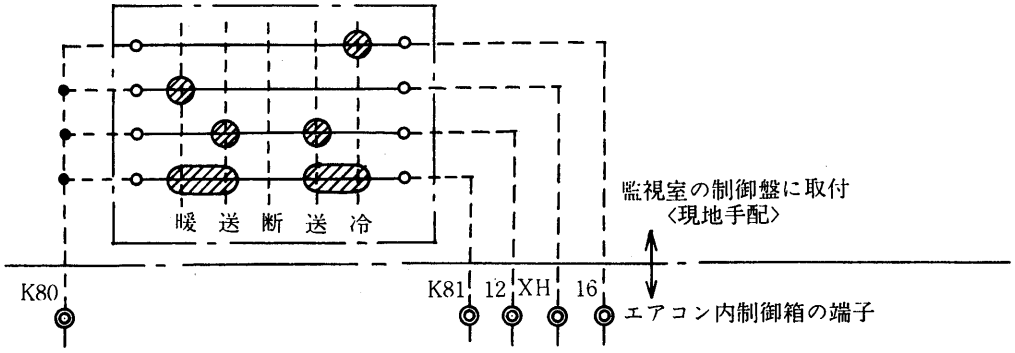

(b)遠方運転以外に次の操作が可能です。

Ⅰ)空調機緊急停止用インターロック

端子番号RoとXを使用

(RoとX間の短絡線を外してください。)

Ⅱ)電熱器の余熱排除回路〈別売部品〉

端子番号X1，13とXH，Y1を使用

Ⅲ)運転表示信号

送風機　端子番号K20とK21を使用

圧縮機　端子番号K30とK31を使用

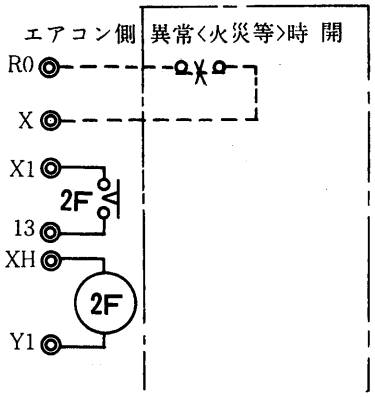

●電気系統図例〈PW-40・50C形の場合〉

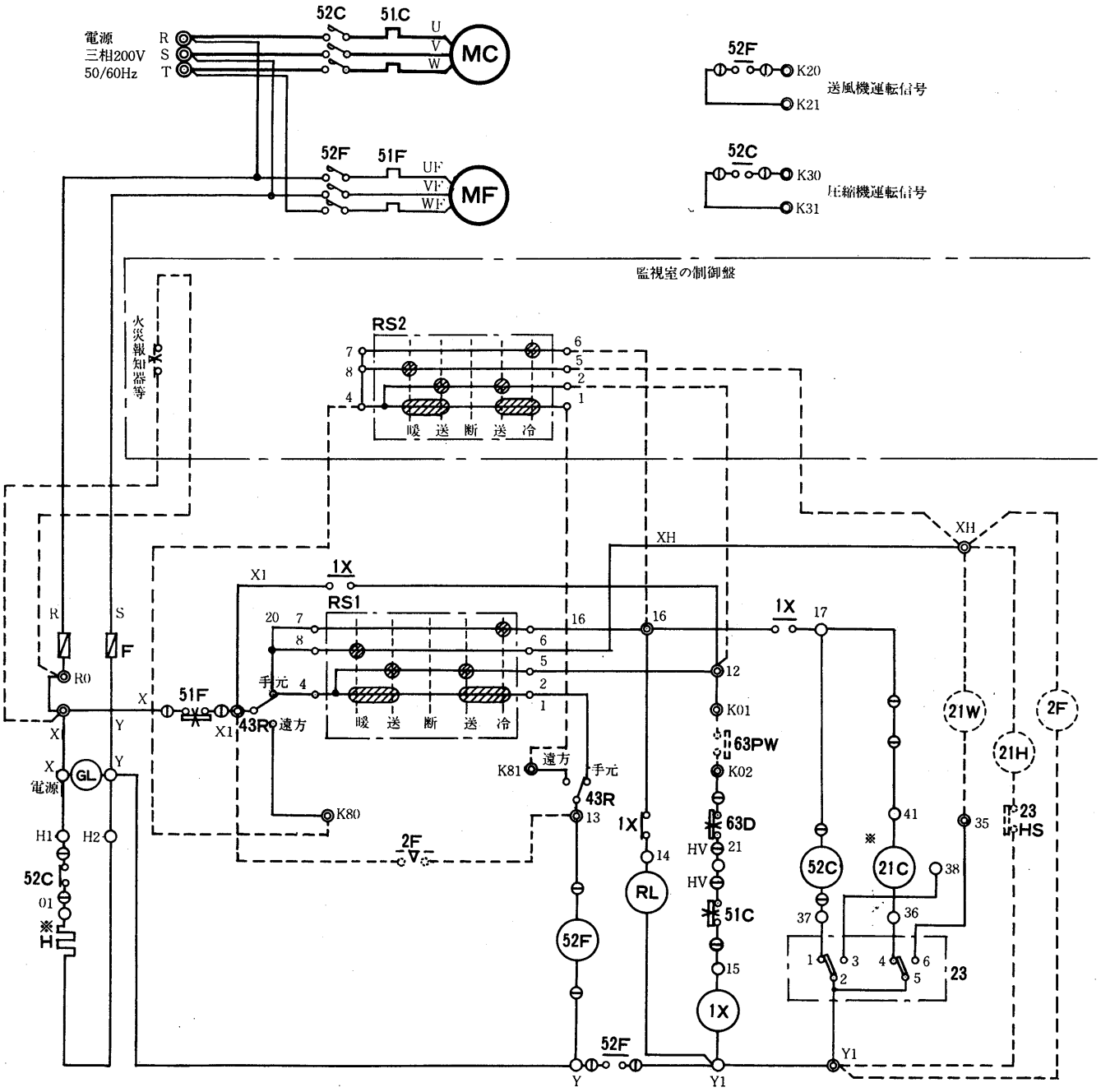

記号説明

記号欄の〈　〉は別売部品

記　号	名　　称	記　号	名　　称	記　号	名　　称
MC	圧縮機用電動機	〈63PW〉	圧力開閉器〈冷却水圧〉	RS	ロータリースイッチ
MF	送風機用電動機	23	温度調節器	〈2F〉	限時継電器〈余熱排除〉
52C	電磁接触器〈圧縮機〉	〈23HS〉	湿度調節器	1X	補助継電器
52F	電磁接触器〈送風機〉	21C	電磁弁	GL	表示灯〈運転〉
51C	熱動過電流継電器〈圧縮機〉	〈21H〉	電磁弁〈加湿〉	RL	表示灯〈異常〉
51F	熱動過電流継電器〈送風機〉	〈21W〉	電磁弁〈暖房〉	H	電熱器〈クランクケース〉
63D	高低圧圧力開閉器	43R	切換スイッチ〈手元-遠方〉	F	ヒューズ

注　1.63PWにはポンプインターロック〈冷却水ポンプ運転用開閉器a接点または断水開閉器の接点〉を必ず接続してください。
2.◎印端子は現地接続・遠方操作用端子，①の端子は差込み端子を示します。
3.破線部分は弊社手配外を示します。
4.※印のシンボルはユニット本体取付です。
5.温度調節器により下記のとおり容量制御運転をします。
PW-40・50C形　100%－50%－0%

●3.5.2 運転操作・表示等の遠方操作方式

●適用機種

水冷式　PW-2～S20形

空冷式　PF-3，PA-5～S20形

ヒートポンプ式　PFH-3，PAH-5～S20形

●電気配線

(a)エアコンの遠方操作箱の端子に下記の通りスイッチ・表示回路の配線を端子番号〈各機種とも共通〉に従って配線しますと遠方運転，表示ができます。

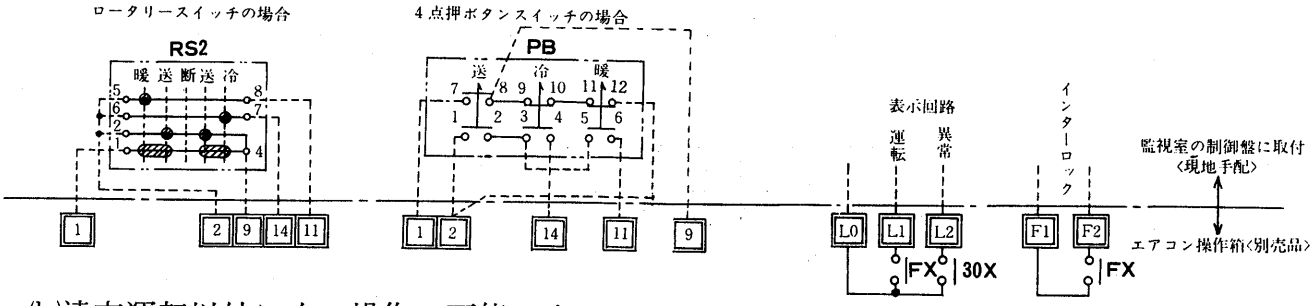

(b)遠方運転以外に次の操作が可能です。

Ⅰ)空調機緊急停止用インターロック
端子番号3と4を使用

Ⅱ)電熱器の余熱排除回路〈別売部品〉
端子番号4，9と11，15を使用

Ⅲ)室内温度調節器の使用
3.5.5の室内温度調節器使用の場合〈P564〉を参照ください。

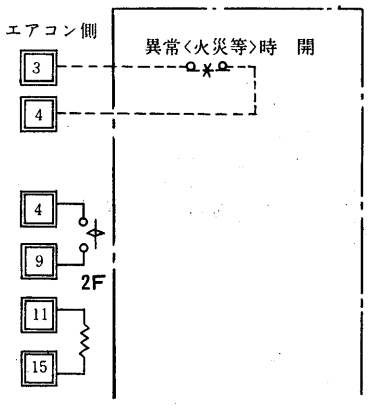

●電気系統図例〈PW-3・5・8形の場合〉

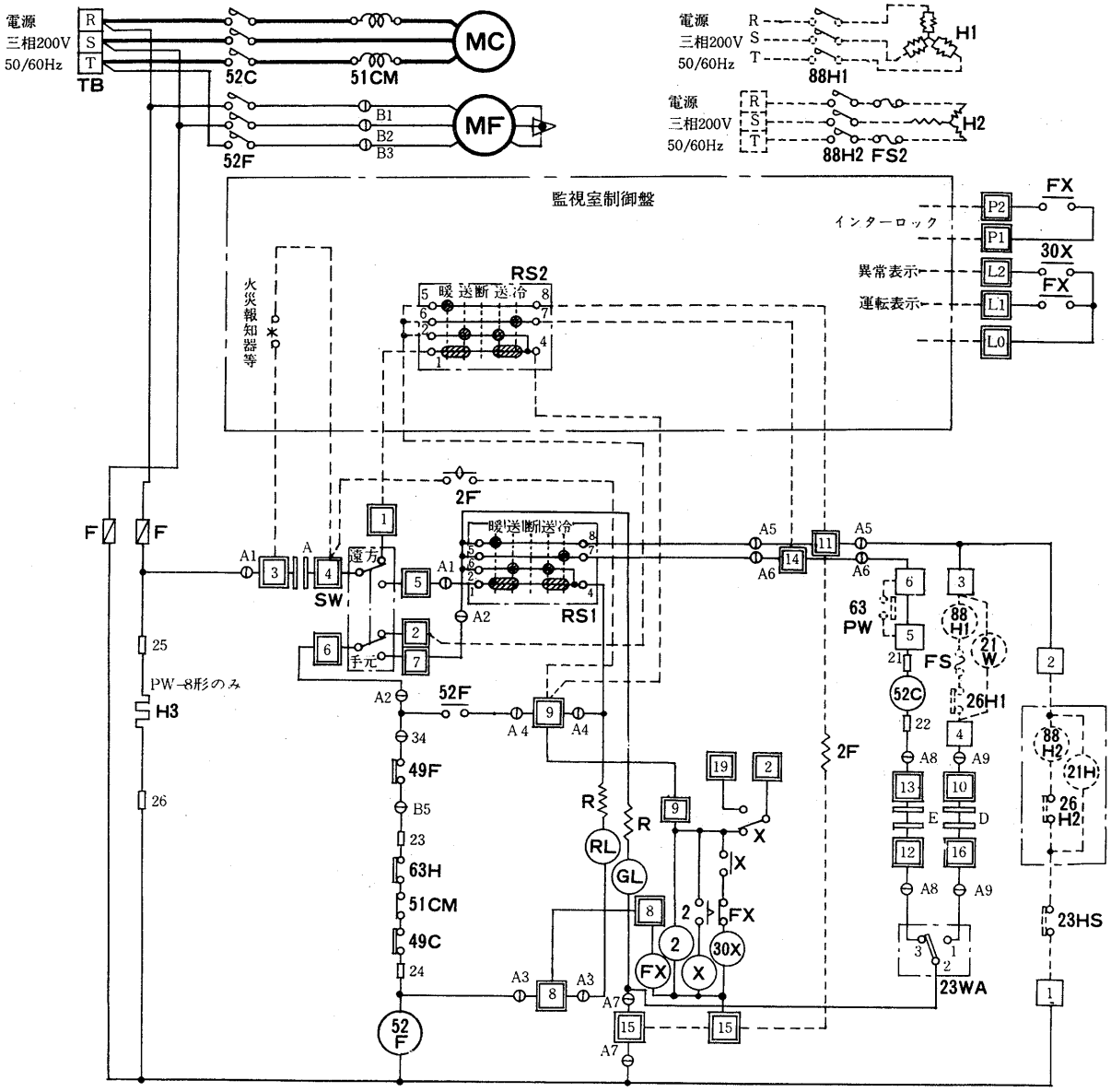

記号説明

話号欄の《　》は現地手配部品〈　〉は別売部品

記　号	名　　称	記　号	名　　称	記　号	名　　称
MC	圧縮機用電動機	23WA	温度調節器〈自動発停〉	SW	切換スイッチ〈遠方-手元〉
MF	送風機用電動機	《23HS》	湿度調節器	TB	電源端子盤
52C	電磁接触器〈圧縮機〉	〈21H〉	電磁弁〈加湿〉	R	抵抗
52F	電磁接触器〈送風機〉	《21W》	電磁弁〈暖房〉	GL	表示灯〈運転〉
51CM	過電流継電器〈圧縮機〉	《88H1》	電磁接触器〈暖房〉	RL	表示灯〈異常〉
49C	熱動温度開閉器〈圧縮機〉	〈88H2〉	電磁接触器〈加湿〉	〈H1〉	電熱器〈暖房〉
49F	熱動温度開閉器〈送風機〉	2	限時継電器	〈H2〉	電熱器〈加湿〉
63H	圧力開閉器〈高圧〉	〈2F〉	限時継電器〈余熱排除〉	H3	電熱器〈クランクケース〉
〈63PW〉	圧力開閉器〈冷却水圧〉	X・30X・FX	補助継電器	〈FS1・2〉	温度ヒューズ
〈26H2〉	温度開閉器〈過熱防止〉	RS	ロータリースイッチ	F	ヒューズ

注　破線部分は現地配線を示します。

●**適用機種**

水冷式　PW-L20～120形

●**電気配線**

(a)エアコン内制御箱の端子に下記の通りスイッチ・表示の配線を端子記号〈各機種とも共通〉に従って配線しますと遠方運転・表示ができます。

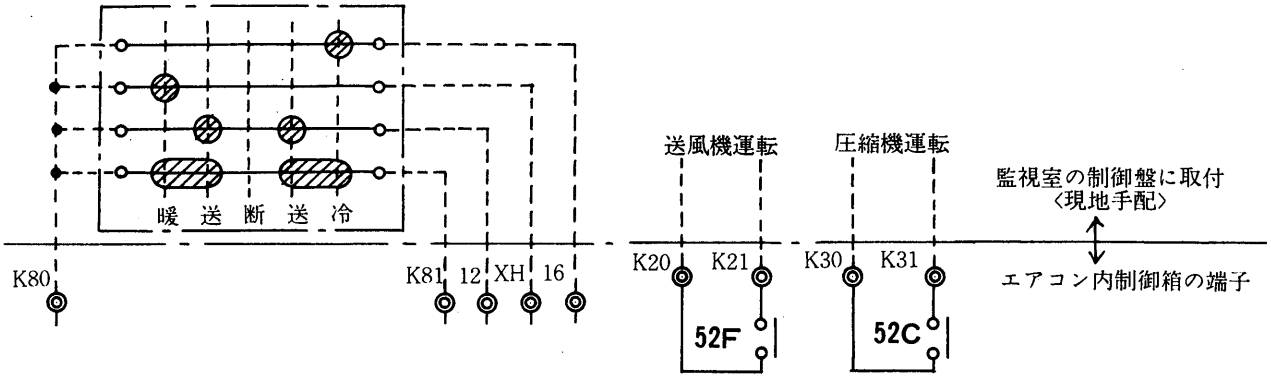

(b)遠方運転以外に次の操作が可能です。

Ⅰ)空調機緊急停止用インターロック

端子番号RoとXを使用

〈RoとX間の短絡線を外してください。〉

Ⅱ)電熱器の余熱排除回路〈別売部品〉

端子番号X1，13とXH，Y1を使用

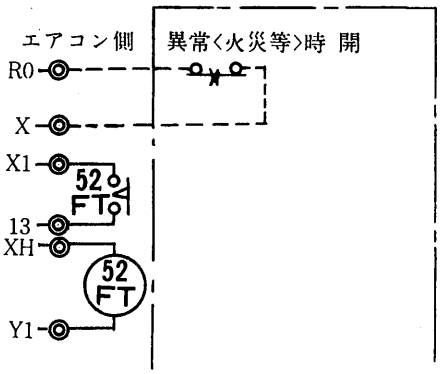

●電気系統図例〈PW-40・50C形，直入始動〉

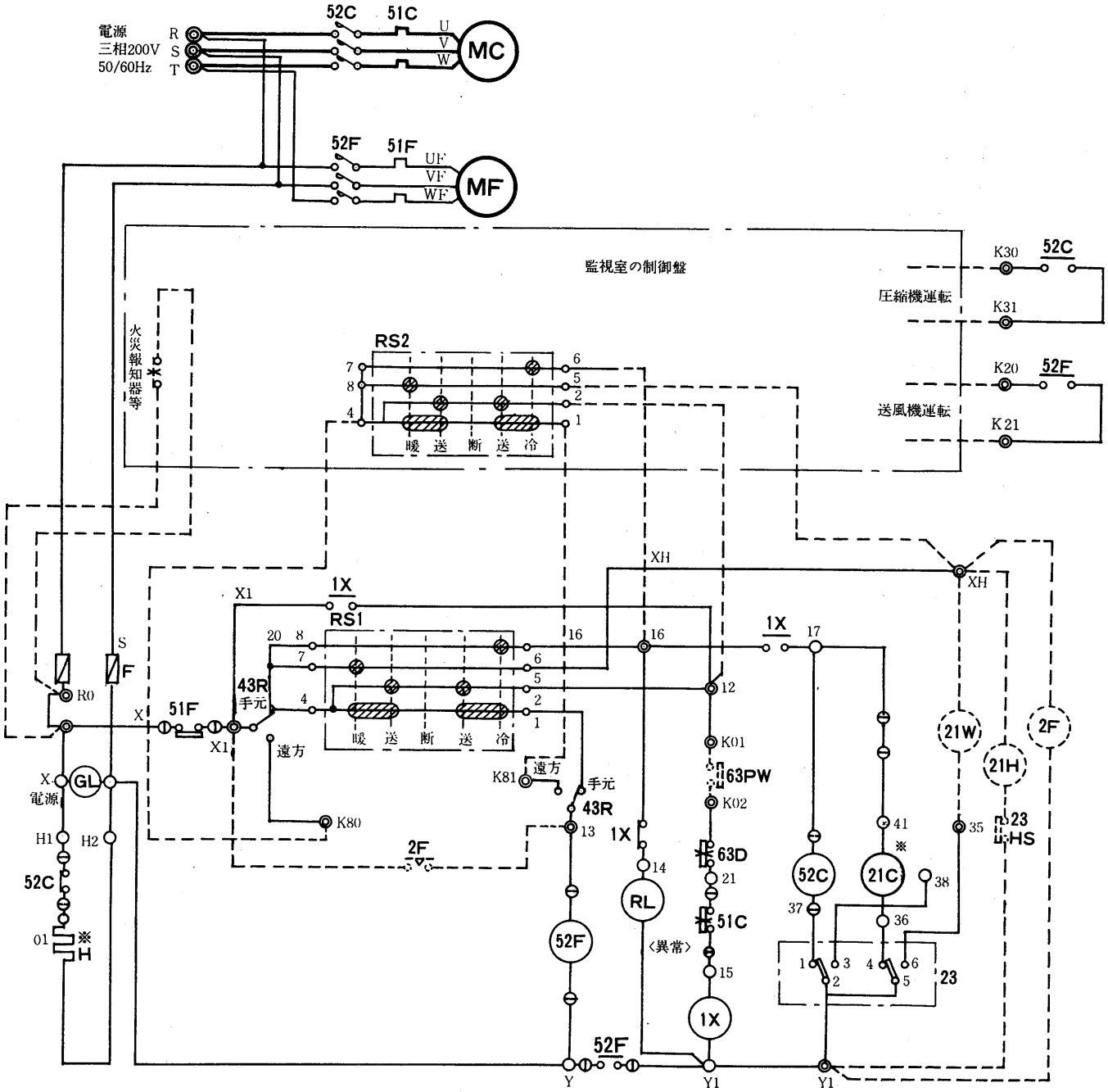

記号説明

記号欄の〈　〉は別売部品

記　号	名　　称	記　号	名　　称	記　号	名　　称
MC	圧縮機用電動機	〈63PW〉	圧力開閉器〈冷却水圧〉	RS	ロータリースイッチ
MF	送風機用電動機	23	温度調節器	〈2F〉	限時継電器〈余熱排除〉
52C	電磁接触器〈圧縮機〉	〈23HS〉	湿度調節器	1X	補助継電器
52F	電磁接触器〈送風機〉	21C	電磁弁	GL	表示灯〈運転〉
51C	熱動過電流継電器〈圧縮機〉	〈21H〉	電磁弁〈加湿〉	RL	表示灯〈異常〉
51F	熱動過電流継電器〈送風機〉	〈21W〉	電磁弁〈暖房〉	H	電熱器〈クランクケース〉
63D	高低圧圧力開閉器	43R	切換スイッチ〈手元-遠方〉	F	ヒューズ

注　1.63PWにはポンプインターロック〈冷却水ポンプ運転用開閉器a接点または断水開閉器の接点〉を必ず接続してください。
2. ◎印端子は現地接続・遠方操作用端子，①の端子は差込み端子を示します。
3.破線部分は弊社手配外を示します。
4.※印のシンボルはユニット本体取付です。
5.温度調節器により下記のとおり容量制御運転をします。
PW-40・50C形　100%－50%－0%

3.5.3 押しボタンスイッチ操作の遠方操作方式

●適用機種

水冷式　PW-2～S20形

空冷式　PF-3，PA-5～S20形

ヒートポンプ式PFH-3，PAH-5～S20形

●電気配線

(a)下記の各種運転方式の押しボタンスイッチと表示回路の配線をエアコンの遠方操作箱〈別売品〉の端子番号〈各機種とも共通〉に合せて結ぶと遠方運転と表示ができます。
冷暖自動切換運転の場合は，室内温度調節器を用いかつ，デファレンシャルを大きく設定してください。

Ⅰ)各種運転方式

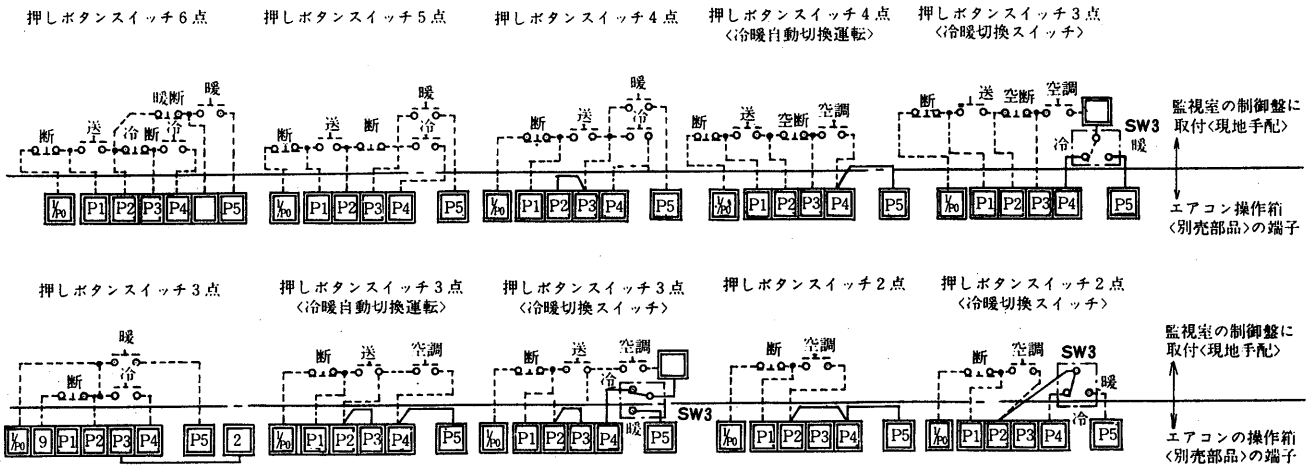

Ⅱ)表示回路

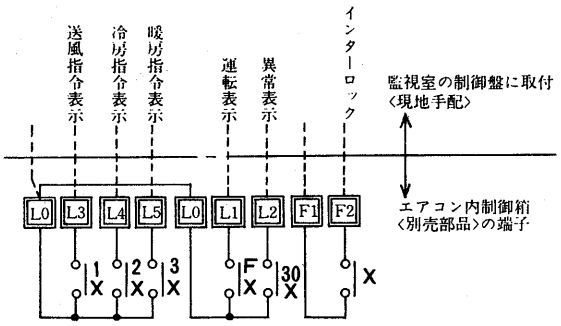

(b)遠方運転以外に次の操作が可能です。

Ⅰ)空調機緊急停止用インターロック端子番号3と4を使用

Ⅱ)電熱器の余熱排除回路〈別売部品〉
端子番号14，9と11，15を使用

Ⅲ)室内温度調節器の使用
3.5.5の室内温度調節器使用の場合
〈P564〉を参照ください。

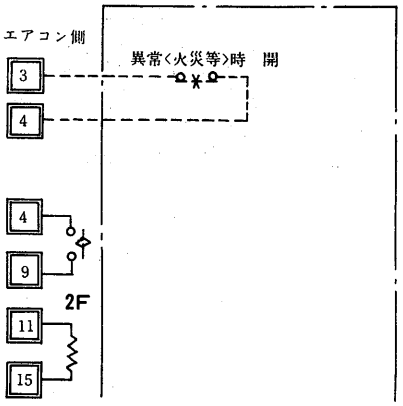

●電気系統図例〈PW-3・5・8形，押しボタンスイッチ4点〉

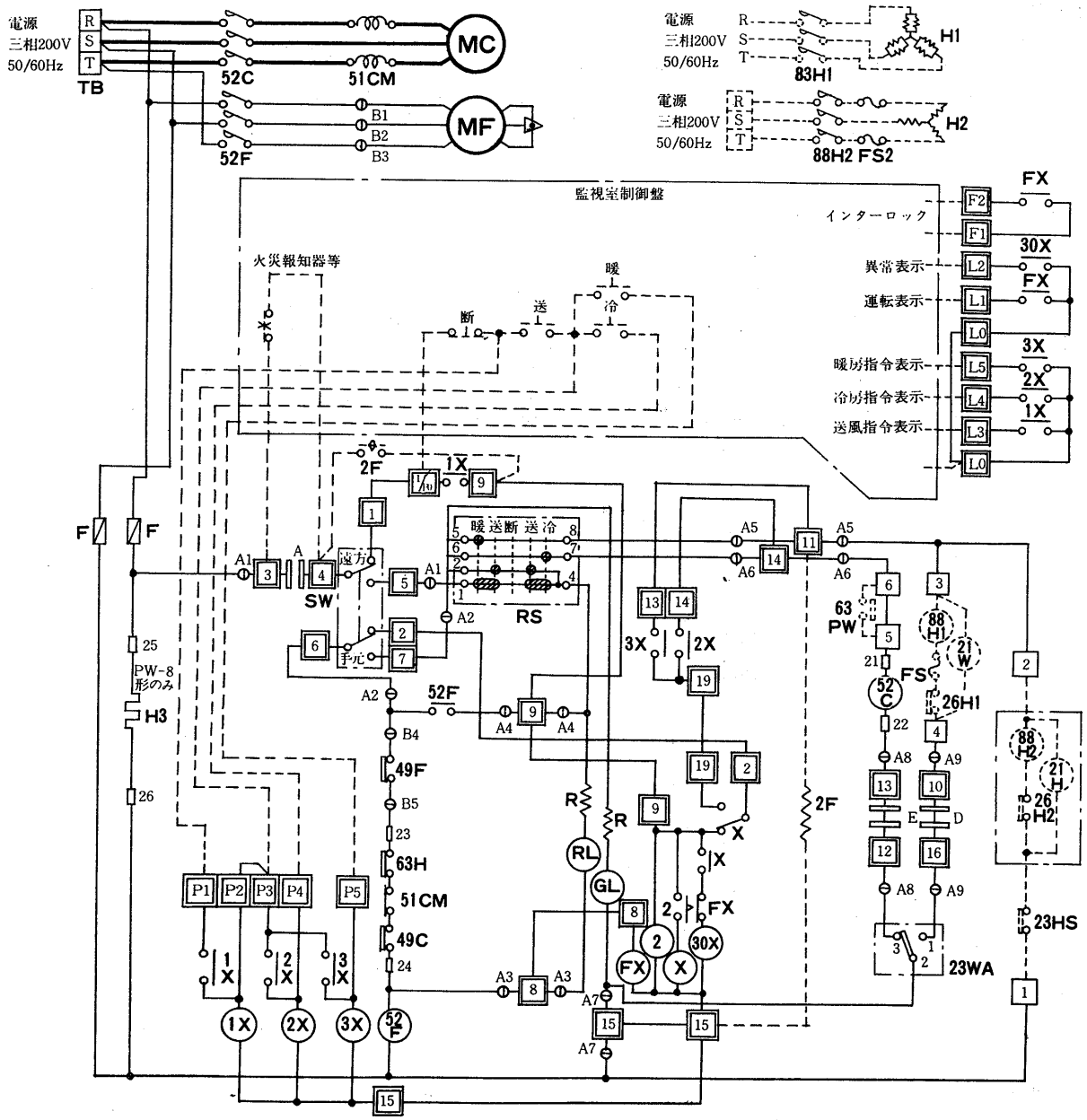

記号説明

記号欄の《　》は現地手配部品〈　〉は別売部品

記　号	名　　称	記　号	名　　称	記　号	名　　称
MC	圧縮機用電動機	《23HS》	温度調節器	RS	ロータリースイッチ
MF	送風機用電動機	23WA	温度調節器〈自動発停〉	TB	電源端子盤
52C	電磁接触器〈圧縮機〉	〈21H〉	電磁弁〈加湿〉	R	抵抗
52F	電磁接触器〈送風機〉	《21W》	電磁弁〈暖房〉	GL	表示灯〈運転〉
51CM	過電流継電器〈圧縮機〉	2	限時継電器	RL	表示灯〈異常〉
49C	熱動過電流継電器〈圧縮機〉	〈2F〉	限時継電器〈余熱排除〉	〈H1〉	電熱器〈暖房〉
49F	熱動過電流継電器〈送風機〉	《88H1》	電磁接触器〈暖房〉	〈H2〉	電熱器〈加湿〉
63H	圧力開閉器〈高圧〉	〈88H2〉	電磁接触器〈加湿〉	H3	電熱器〈クランクケース〉
〈63PW〉	圧力開閉器〈冷却水圧〉	X・30X・FX	補助継電器	〈FS1・2〉	温度ヒューズ
〈26H1・2〉	温度開閉器〈過電防止〉	SW	切換スイッチ〈手元-遠方〉	F	ヒューズ

注　破線部分は現地配線を示します。

押しボタン

●適用機種

PW-L20～120形

●電気配線

(a)エアコン内制御箱の端子に下記の通り押しボタンスイッチ，表示回路の配線を端子番号〈各機種とも共通〉に従って配線しますと遠方運転と表示ができます。

Ⅰ)運転方式〈代表例〉

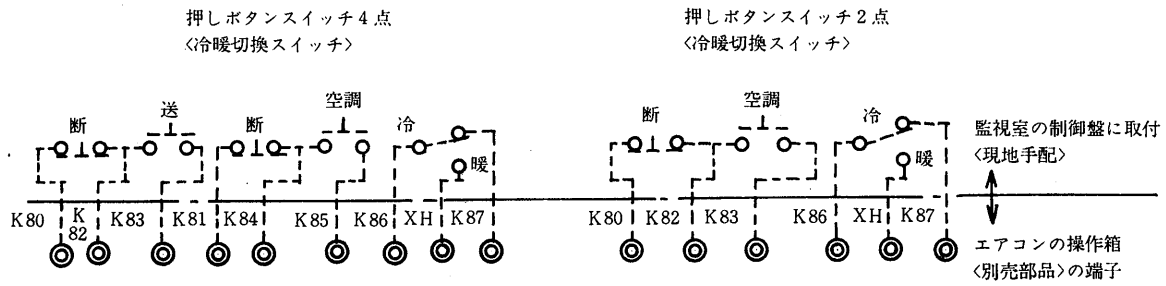

Ⅱ)表示回路

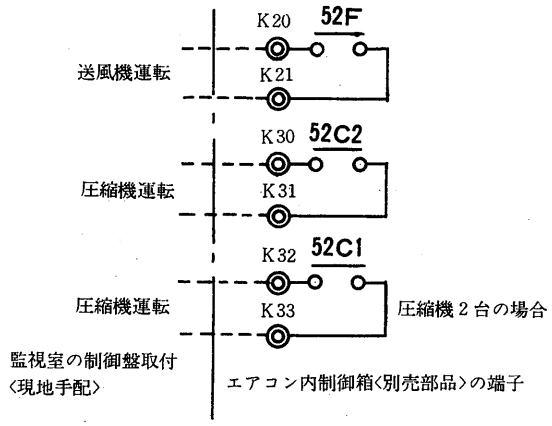

(b)遠方運転以外に次の操作が可能です。

Ⅰ)空調機緊急停止用インターロック

端子番号RoとXを使用

〈RoとX間の短絡線を外してください。〉

Ⅱ)電熱器の余熱排除回路〈別売部品〉

端子番号X1，13とXH，Y1を使用

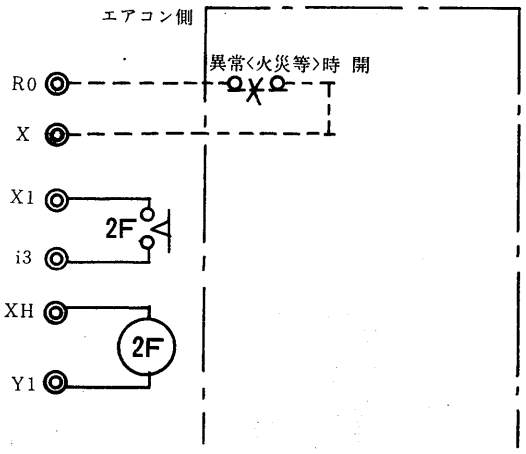

●電気系統図例〈PW-40・50C形・直入始動，押しボタンスイッチ〉

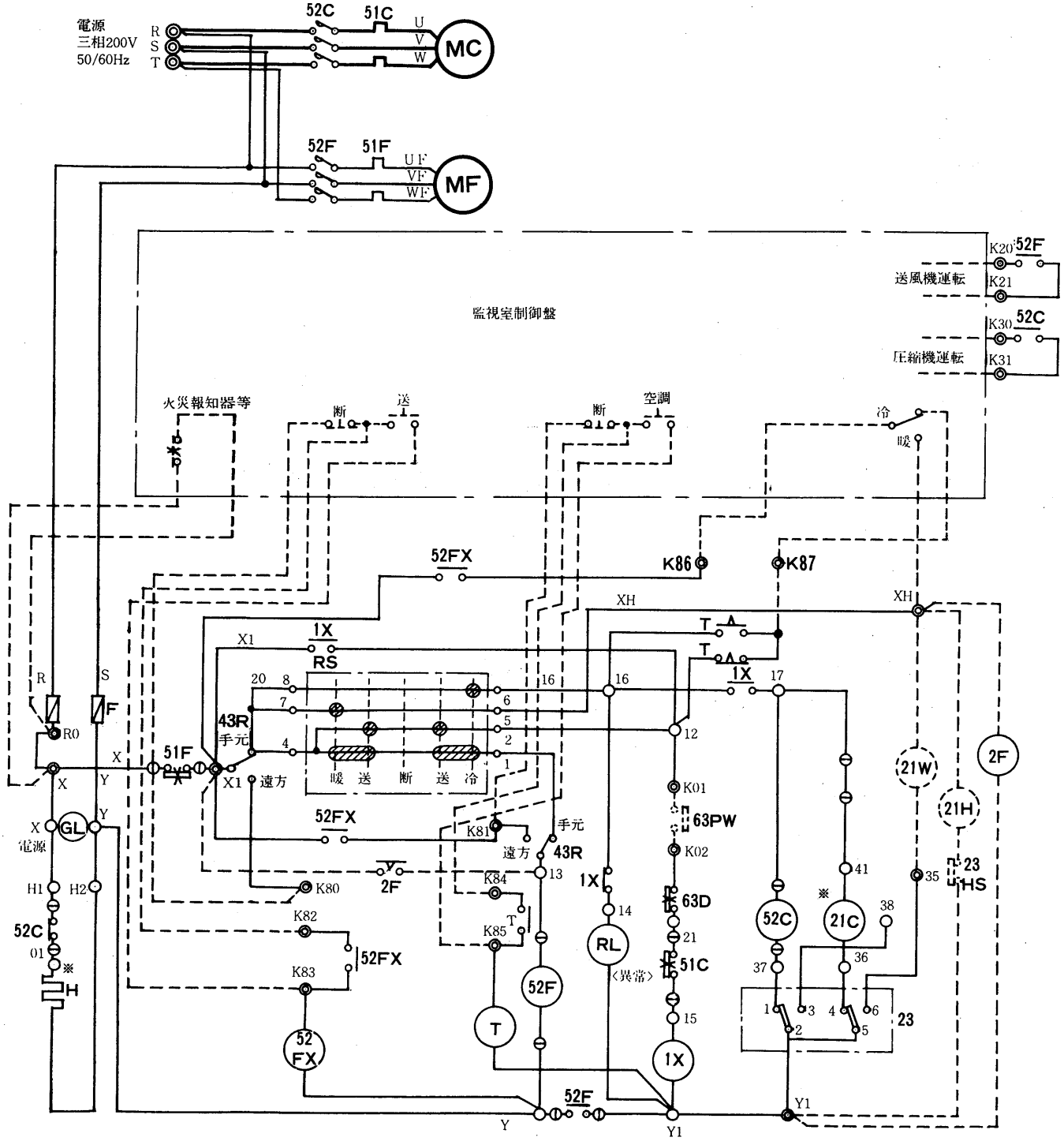

記号説明

記号欄の〈　〉は別売部品

記　号	名　　称	記　号	名　　称	記　号	名　　称
MC	圧縮機用電動機	〈63PW〉	圧力開閉器〈冷却水圧〉	2F	限時継電器〈余熱排除〉
MF	送風機用電動機	23	温度調節器	1X	補助継電器
52C	電磁接触器〈圧縮機〉	〈23HS〉	湿度調節器	RS	ロータリースイッチ
52F	電磁接触器〈送風機〉	21C	電磁弁	GL	表示灯〈運転〉
51C	熱動過電流継電器〈圧縮機〉	〈21H〉	電磁弁〈加湿〉	RL	表示灯〈異常〉
51F	熱動過電流継電器〈送風機〉	〈21W〉	電磁弁〈暖房〉	H	電熱器〈クランクケース〉
63D	圧力開閉器〈高低圧〉	43R	切換スイッチ〈手元-遠方〉	F	ヒューズ

注　1.63PWにはポンプインターロック〈冷却水ポンプ運転用開閉器a接点または断水開閉器の接点〉を接続してください。
2.◎印端子は現地接続・遠方操作用端子，①の端子は差込み端子を示します。
3.破線部分は弊社外手配外を示します。
4.※印のシンボルはユニット本体取付です。
5.温度調節器により下記のとおり容量制御運転をします。
PW-40・50C形　100%-50%-0%

3.5.4 パルス信号及び直流制御回路の遠方操作方式

●適用機種

水冷式　PW-2～S20形

空冷式　PF-3，PA-5～S20形

ヒートポンプ式　PFH-3，PAH-5～S20形

●電気配線

(a)エアコンの遠方操作箱の端子に下記の通り，制御回路の配線を端子番号に従って配線しますとパルス信号又は，直流制御で遠方運転，表示ができます。

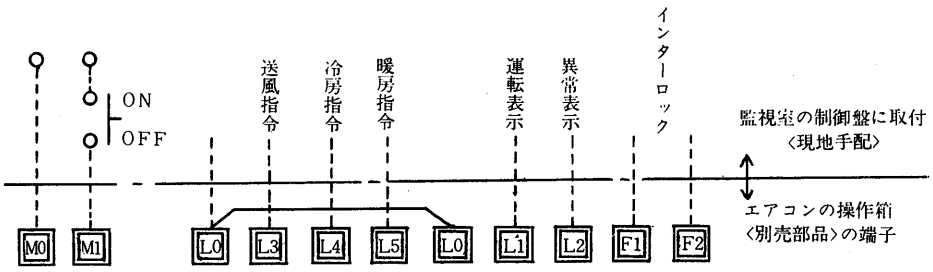

(b)遠方運転以外に次の操作が可能です。

Ⅰ)空調機緊急停止用インターロック
端子番号3と4を使用

Ⅱ)電熱器の余熱排除回路〈別売部品〉
端子番号4，9と11，15を使用

Ⅲ)室内温度調節器の使用
3.5.5の室内温度調節器の場合
〈P564〉を参照ください。

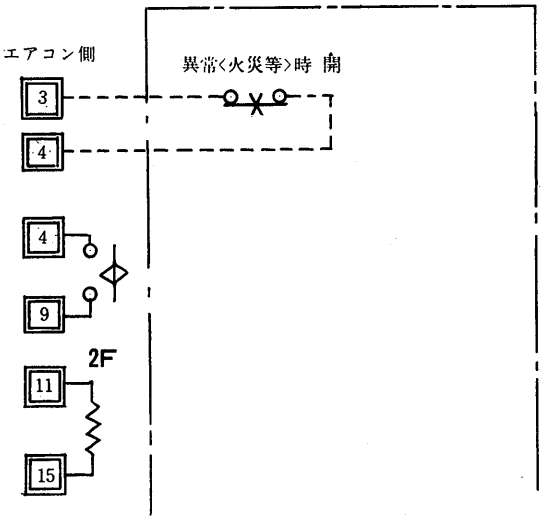

●電気系統図例〈PW-3・5・8形パルス信号の場合〉

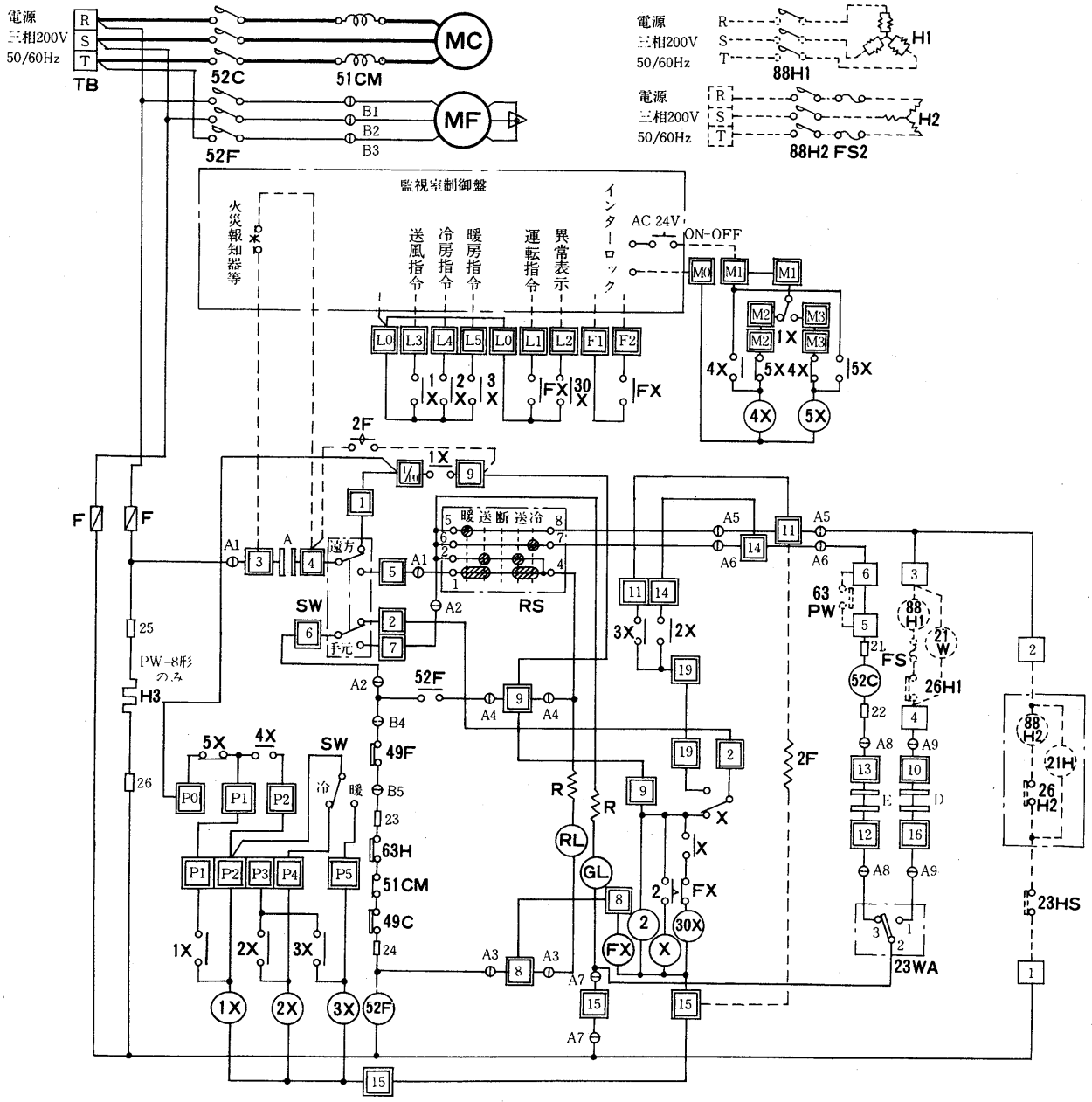

記号説明

記号欄の《 》は現地手配部品〈 〉は別売部品

記　号	名　　称	記　号	名　　称	記　号	名　　称
MC	圧縮機用電動機	《23HS》	温度調節器	X・30X・FX	補助継電器
MF	送風機用電動機	23WA	温度調節器	1X・2X・3X	補助継電器
52C	電磁接触器〈圧縮機〉	〈21H〉	電磁弁〈加湿〉	TB	電源端子盤
52F	電磁接触器〈送風機〉	《21W》	電磁弁〈暖房〉	R	抵抗
51CM	過電流継電器〈圧縮機〉	《88H1》	電磁接触器〈暖房〉	〈H1〉	電熱器〈暖房〉
49C	熱動温度開閉器〈圧縮機〉	〈88H2〉	電磁接触器〈加湿〉	〈H2〉	電熱器〈加湿〉
49F	熱動温度開閉器〈送風機〉	RS	ロータリースイッチ	H3	電熱器〈クランクケース〉
63H	圧力開閉器〈高圧〉	SW	切換スイッチ〈手元-遠方〉	〈FS1・2〉	温度ヒューズ
〈63PW〉	圧力開閉器〈冷却水圧〉	2	限時継電器	F	ヒューズ
〈26H1・2〉	温度開閉器〈過熱防止〉	〈2F〉	限時継電器〈余熱排除〉		

注　1.破線部分は現地配線を示します。

3.5.5 室内温度調節器使用の場合〈15kW以下〉

●電気配線

(a)エアコンの遠方操作箱の端子に下記の通り，温度調節器の配線を端子番号に従って配線しますと室内温度調節器が使用できます。

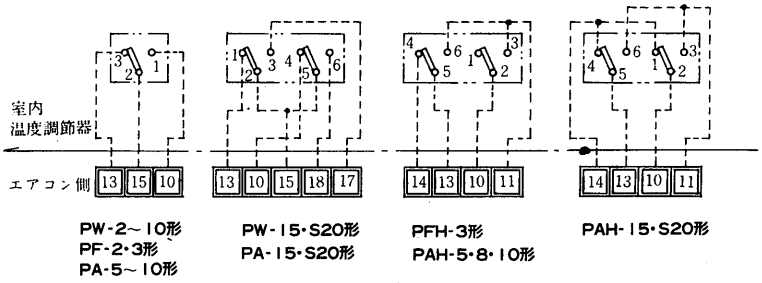

●電気系統図例〈PW-3・5・8形，押しボタンスイッチ4点〉

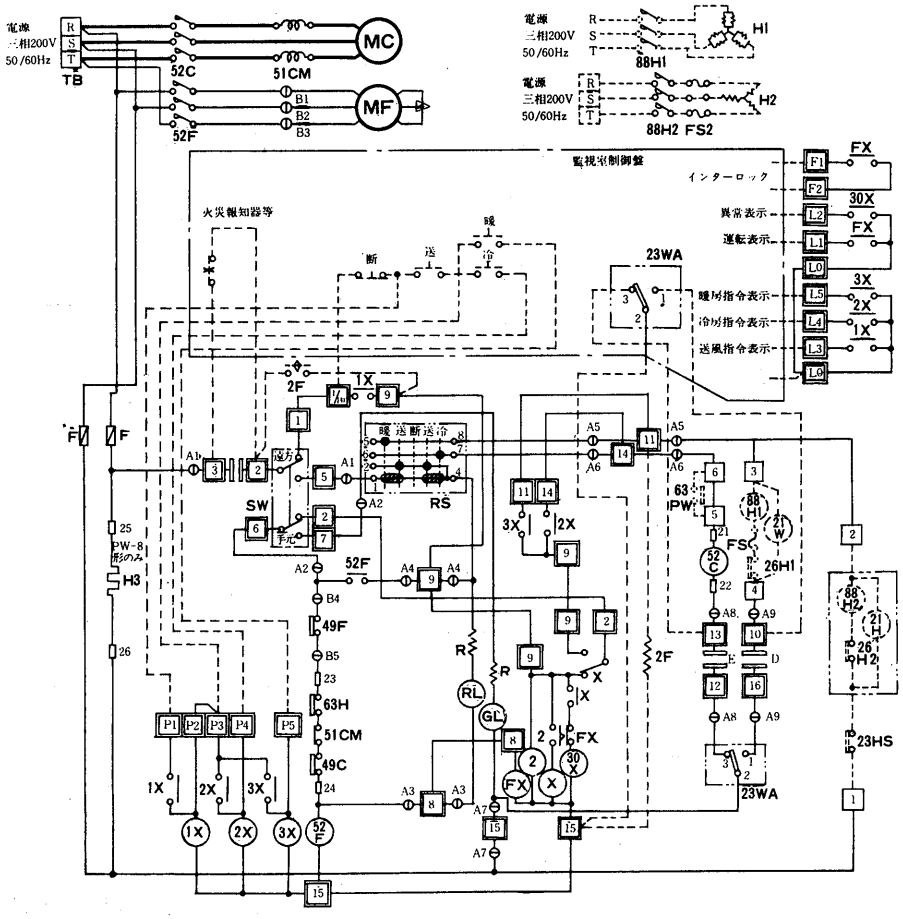

記号説明

記号欄の《　》は現地手配部品〈　〉は別売部品

記　号	名　　称	記　号	名　　称	記　号	名　　称
MC	圧縮機用電動機	《23HS》	湿度調節器	X・30X・FX	補助継電器
MF	送風機用電動機	23WA	温度調節器	1X・2X・3X	補助継電器
52C	電磁接触器〈圧縮機〉	〈21H〉	電磁弁〈加湿〉	TB	電源端子盤
52F	電磁接触器〈送風機〉	《21W》	電磁弁〈暖房〉	R	抵抗
51CM	過電流継電器〈圧縮機〉	《88H1》	電磁接触器〈暖房〉	〈H1〉	電熱器〈暖房〉
49C	熱動温度開閉器〈圧縮機〉	〈88H2〉	電磁接触器〈加湿〉	〈H2〉	電熱器〈加湿〉
49F	熱動温度開閉器〈送風機〉	RS	ロータリースイッチ	H3	電熱器〈クランクケース〉
63H	圧力開閉器〈高圧〉	SW	切換スイッチ〈手元-遠方〉	〈FS1・2〉	温度ヒューズ
〈63PW〉	圧力開閉器〈冷却水圧〉	2	限時継電器	F	ヒューズ
〈26H1・2〉	温度開閉器〈過熱防止〉	〈2F〉	限時継電器〈余熱排除〉		

注　1.破線部分は現地配線を示します。

3.6 低温用パッケージエアコン

(1)GT-C形

項目		形名	GT-100C	GT-150C
標準性能*1	定格冷却能力	kcal/h	15,000/17,000	23,000/25,000
	定格電源		三相 200V 50/60Hz	
	定格消費電力	kW	11.0/12.5	17.5/19.5
	運転電流	A	40/41	65/63
	運転力率	%	80/88	78/89
	始動電流	A	220/200	170/160
外装〈マンセル記号〉			アクリル樹脂焼付クリーム色	
外形寸法	高さ	mm	2,030	2,110
	幅	mm	1,750	2,060
	奥行	mm	990	990
圧縮機	形式		D-090	D-072
	形式×台数		全密閉×1	全密閉×2
	始動方式		直入	
	電動機出力	kW	7.5	5.5×2
	容量制御	%	可能	
	1日の冷凍能力	法定トン	3.8/4.5	3.1×2/3.6×2
	電熱器〈クランクケース〉	W	60	50×2
冷凍機油		ℓ	スニソ3G4.5	スニソ3G2.75×2
冷媒	種類×封入量	kg	R22 8.5	R22 5.0×2
	制御方式		Hi/Re/Liシステム〈サブクーリングコントロールバルブ〉	
凝縮器	形式×個数		二重管×1	二重管×2
	冷却水回路数		4	4×2
冷却器	形式		クロスフィン	
	列数×段数		6×28	6×16×2
送風機	形式×個数		両吸込シロッコファン×2	
	標準風量	m^3/min	210	300
	標準機外静圧	mmAq	10	10
	標準電動機出力	kW	5.5	5.5
防音断熱材〈機械・送風機室〉			グラスウール	
エアフィルタ			サランネット	
温度調節器・圧力計			—	
操作スイッチ・表示灯			—	
冷却水*2	32℃入口 水量	m^3/h	5.0/5.6	7.6/8.5
	32℃入口 水頭損失	mAq	5.0/6.0	3.0/4.0
配管寸法	冷却水出入口	B〈A〉	1¼B〈左右〉	
	機械室ドレン管	B〈A〉	1B〈左右〉	
	送風機室ドレン管	B〈A〉	1B〈左右〉	
保護装置	圧力開閉器 高圧側/低圧側	kg/cm^2	高圧側22カットアウト・低圧側1.7カットアウト	
	溶融温度	℃	75	
	圧縮機保護		熱動温度開閉器・過電流継電器	
	送風機保護		熱動過電流継電器	
高圧ガス取締法区分			届出〈運転開始20日前〉	
冷凍保安責任者の選任			不要	
製品重量		kg	600	750

取付可能部品	前吸込ダクト 圧力開閉器〈冷却水圧〉，静風圧部品

注 *1.冷却能力は吸入条件10℃，80%，冷却水温度入口24℃，出口35℃で運転した場合の値を示す。
*2.この冷却水温度，水量での能力は，弊社営業所までご照会ください。

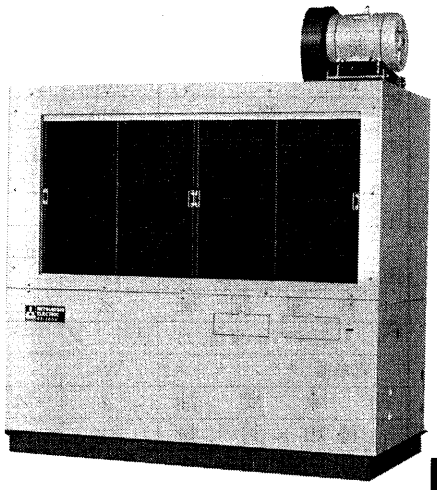

GT-100C形

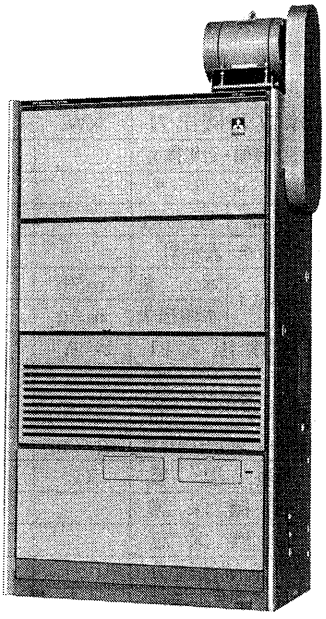

GT-80L形

低温用

低温用パッケージエアコン

(2)GT-L形

項目		形名	GT-40L	GT-50L	GT-80L	GT-100L	GT-150L
標準性能*1	定格冷却能力	kcal/h	5,500/6,000	9,000/1,0000	12,000/13,000	17,000/18,000	24,000/26,000
	定格電源		三相200V 50/60Hz				
	定格消費電力	kW	3.2/3.9	5.3/6.2	9.5/10.5	10.0/11.5	18/20
	運転電流	A	11.5/13.2	18/20	32/34	36/37	61/65
	運転力率	%	80/85	85/90	85/90	80/90	85/89
	始動電流	A	61.5/54.5	115/105	147/138	174/151	147/138
外装〈マンセル記号〉			ソフトブルーハンマートン				
外形寸法	高さ	mm	1,683	1,730	2,397	2,383	2,340
	幅	mm	735	1,130	1,195	1,330	1,730
	奥行	mm	565		650		812
圧縮機	形名		D-030B	D-048	D-072	D-090	D-072
	形式×台数		全密閉×1				全密閉×2
	始動方式		直入				
	電動機出力	kW	2.2	3.75	5.5	7.5	5.5×2
	容量制御	%	可能				
	1日の冷凍能力	法定トン	1.3/1.5	2.1/2.4	3.1×3.6	3.8×4.5	3.1×2/3.6×2
	電熱器〈クランクケース〉	W	50			60	50×2
冷凍機油		ℓ	スニソ3G1.9	スニソ3G2.2	ソニス3G2.75	スニソ3G4.5	スニソ3G2.75×2
冷媒	種類×封入量	kg	R22 1.1	R22 3.5	R22 4.5	R22 7.0	R22 4.5×2
	制御方式		毛細管	Hi/Re/Liシステム〈サブクーリングコントロールバルブ〉			
凝縮器	形式×個数		二重管×1				二重管×2
	冷却水回路数		1	2	4		4×2
冷却器	形式		クロスフィン				
	列数×段数		4×17	5×16	5×23	6×23	6×14×2
送風機	形式×個数		片吸込シロッコファン	両吸込シロッコファン			両吸込シロッコファン×2
	標準風量	m^3/min	40	80	115	160	210
	標準機外静圧	mmAq	静風圧部品表をご参照ください				
	標準電動機出力	kW	0.75	1.5	3.7	5.5	5.5
防音断熱材〈機械・送風機室〉			グラスウール				
エアフィルタ			サランハニカム織				
温度調節器・圧力計			—				
操作スイッチ・表示灯			付				
冷却水*2 32℃入口	水量	m^3/h	1.64/1.8	2.7/3.0	4.1/4.5	5.3/5.7	7.8/8.5
	水頭損失	mAq	5.3/7.0	5.0/7.0	3.5/4.0	5.3/6.2	3.1/3.7
配管寸法	冷却水出入口	B〈A〉	¾B〈後〉	1B〈左右〉	1¼B〈左右〉		
	機械室ドレン管	B〈A〉	½B〈後〉	1B〈左右〉			
	送風機室ドレン管	B〈A〉	¾B〈後〉	1B〈左右〉			
保護装置	圧力開閉器 高圧側/低圧側	kg/cm^2	高圧側22カットアウト・低圧側1.7カットアウト				
	溶融温度	℃	—	75			
	圧縮機保護		熱動温度開閉器・過電流継電器				
	送風機保護		熱動過電流継電器				
高圧ガス取締法区分			不要		届出〈運転開始20日前〉		
冷凍保安責任者の選任			不要				
製品重量		kg	150	275	370	520	700

注 *1.冷却能力は吸込空気条件10℃，80%，冷却水温度入口24℃，出口35℃で運転した場合の値を示す。
*2.この冷却水温度，水量での能力は，弊社営業所までご照会ください。

建設省仕様については別途ご相談下さい

(3)PW-L形

項目		形名	PW-L20C-L	PW-30C-L	PW-50L
標準性能*1	定格冷却能力	kcal/h	45,000/50,000	72,000/81,000	116,000/130,000
	定格電源		三相200V 50/60Hz		
	定格消費電力	kW	23/26	33.5/35.7	46.0/52.1
	運転電流	A	83/87	117/116	159/173
	運転力率	%	80/86	83/89	83/87
	始動電流	A	215/195	409/361	331/310
外装〈マンセル記号〉			5Y7/2		シェルホワイト〈5YR8/0.5〉
外形寸法	高さ	mm	1,880		1,860
	幅	mm	1,920	2,020	2,792
	奥行	mm	1,250	1,350	1,502
圧縮機	形名		D-090	MX-6S	MX-4L
	形式×台数		全密閉×2	半密閉×1	半密閉×2
	始動方式		直入〈順次〉	直入	
	電動機出力	kW	7.5×2	20.5/22	17×2/18×2
	容量制御	%	100-50-0	100-67-0	100-50-0
	1日の冷凍能力	法定トン	3.8×2/4.5×2	10.4×12.6	8.1×2/9.8×2
	電熱器〈クランクケース〉	W	72×2	200	200×2
冷凍機油		ℓ	スニソ3GS 3.5×2	スニソ4GS7.0	スニソ4G 7.0×2
冷媒	種類×封入量	kg	R22 4.5×2	R22 20	R22 20×2
	制御方式		温度式自動膨張弁		
凝縮器	形式×個数		シェルカンドチューブ式×2	シェルアンドチューブ式×1	シェルアンドチューブ式×2
	冷却水回路数		2パス		
冷却器形式			プレートフィンコイル		
送風機	形式×個数		シロッコファン×1	シロッコファン×2	
	標準風量	m^3/min	300	450	650
	標準機外静圧	mmAq	25		30
	標準電動機出力	kW	7.5	11	15
防音断熱材〈機械・送風機室〉			グラスウール		
エアフィルタ			サランハニカム織		
温度調節器・圧力計			圧力計のみ付		付属
操作スイッチ・表示灯			付		
冷却水*2 32℃入口	水量	m^3/h	13.5/15	20.3/22.5	33.8/37.5
	水頭損失	mAq	1.6/2.0	1.7/2.2	1.6/1.9
配管寸法	冷却水出入口		2½B〈65A〉	3B〈80A〉	3B〈80A〉
	機械室ドレン管		2½B〈65A〉	3B〈80A〉	3B〈80A〉
	送風機室ドレン管		1¼B〈32A〉		3/4B〈20A〉×3
保護装置	圧力開閉器高圧側/低圧側	kg/cm^2	高圧側22kg/cm^2G・低圧側2.2kg/cm^2G		高圧側20kg/cm^2G・低圧側3.2kg/cm^2G
	溶栓口径〈溶融温度〉	mm〈℃〉	φ7.2〈75〉		
	圧縮機保護		熱動過電流継電器・熱動温度開閉器		熱動過電流継電器
	送風機保護		熱動過電流継電器		
高圧ガス取締法区分			届出〈運転開始20日前〉		
冷凍保安責任者の選任			不要		
製品重量		kg	750	1,350	2,500

取付可能機器	加熱器〈蒸気・温水・電気〉, 加湿器〈蒸気・水・電気〉, Y-△始動器 断水開閉器, 進相コンデンサー

注 *1.標準能力はJIS規格〈吸込空気温度 DB・15℃ WB・12℃ 冷却水温度 入口24℃ 出口35℃〉に準じて運転した場合を示します。
*2.この冷却水温度, 水量での能力は, 弊社営業所までご照会ください。

建設省仕様については別途ご相談下さい

3.7 船用パッケージエアコン

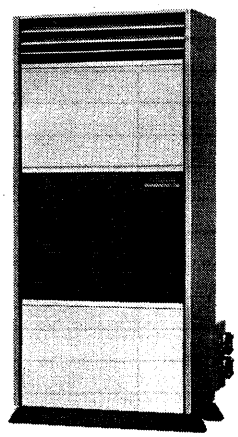

PW-3AS形

項目		形名	PW-2AS	PW-3AS	PW-5AS	GW-80S	GW-100S
標準性能※	定格冷房能力	kcal/h	6,000	10,000	15,000	22,500	30,000
	定格電源		三相 440V 60Hz〈三相 220V 60Hz〉				
	定格消費電力	kW	2.5	3.4	5.3	8.3	10.3
	※※ 運転電流	A	3.8〈7.6〉	5.1〈10.2〉	7.8〈15.6〉	13.6〈26.5〉	16.9〈33.5〉
	※※ 運転力率	%	86	87	89	80〈82〉	80〈81〉
	※※ 始動電流	A	21〈42〉	30〈60〉	58〈116〉	70〈138〉	80〈151〉
外装			鋼板アクリル塗装オリーブグレー〈側面〉,鋼板アクリル塗装パールホワイト〈前面〉				
外形寸法	高さ×幅×奥行	mm	1,650×720×553		1,850×980×500	1,770×1,300×550	2,200×1,300×635
	分割可能寸法	mm	—				1,403+497+300
圧縮機	形式×台数		全密閉×1				
	電動機出力	kW	1.5	2.2	3.75	5.5	7.5
	電熱器〈クランクケース〉	W	5.5	—		62	72
冷媒	種類		R22				
	制御方式		毛細管			温度式自動膨張弁	
凝縮器形式			シェルアンドチューブ式〈耐海水用〉				
冷却器形式			クロスフィン式〈特殊防錆処理〉				
送風機	形式		シロッコファン				
	標準風量	m^3/min	20	25	45	70	90
	※※※標準機外静風圧	mmAq	0/14	0/12	0/15	0↔40	
	※※※標準電動機出力	kW	0.05/0.15	0.06/0.2	0.13/0.38	0.75↔1.5	1.5↔2.2
エアフィルタ			サランハニカム織				
温度調節器			付				
冷却水	32℃ 入口 水量	m^3/h	1.5	2.3	3.8	5.7	7.0
	32℃ 入口 水頭損失	mAq	1.2	1.4	4.0	4.7	5.8
保護装置			高圧開閉器，熱動温度開閉器〈送，圧〉可溶栓 過電流継電器〈圧〉操作回路ヒューズ			圧力開閉器〈高低圧〉，熱動温度開閉器〈圧〉，安全弁，溶栓，圧力開閉器〈冷却水用〉，過電流継電器〈圧，送〉，操作回路ヒューズ	
規格			日本海事協会規格〈N K規格〉準拠品				
※※製品重量		kg	164〈159〉	175〈170〉	252〈244〉	330〈325〉	430〈425〉

別売部品	蒸気ヒータ・蒸気スプレー・水圧保護装置・ダンパーダクト〈PW-5Sのみ〉・外気取入口フランジ〈PW-5Sのみ〉・後吸込フランジ〈PW-5Sのみ〉高静圧モータ〈PW-5Sの220V用のみ〉	○蒸気ヒータ○蒸気スプレ ○静風圧変更部品○外気取入 ○外気取入口フランジ
特殊受注部品	電気ヒータ・安全弁・高静圧モータ〈PW-5Sの440V用のみ〉・外気取入口フランジ〈PW-2・3Sのみ〉吹出ダクトフランジ〈PW-2・3Sのみ〉・蒸気ヒータ，スプレーのフランジ	電気ヒータ，蒸気ヒータ，スプレーのフランジ

注1. ※印は27℃，60%吸込空気の場合の値です。
2. ※※印欄の〈　〉値は220V仕様を示します。
3. 全機種据付フランジ付です。
4. ※※※印欄はλ/Δを示します。
PW-2AS，3AS，5ASの送風機電動機は標準がλ結線です。Δ結線に変更することができます。