第5編　パッケージエアコン〈資料〉

目次

5.1 注意事項……**616**
5.1.1 据付工事……616
5.1.2 配管工事……627
5.2 騒音……**640**
5.2.1 騒音表……640
5.2.2 NC曲線……645
5.3 電気特性……**660**
5.4 取付可能部品……**672**
5.4.1 取付可能部品表……672
5.4.2 静風圧部品表……679
5.4.3 取付可能部品外形寸法図……683
(1) 温水・蒸気加熱器……683
(2) 電熱器……693
(3) 蒸気加湿器……698
(4) 温水加湿器……702
(5) ベーパーパン加湿器……704
5.5 冷媒配管系統図……**706**

5.1 注意事項

5.1.1 据付工事

(1)Mシリーズ

(a)据付上の注意

●前面吸込形の場合配管スペース，サービススペースを考慮し，特に前面はサービススペースとして約100cm程度を必要としますから本体の前に遮へい物のない位置に据付けてください。

(b)据付スペース

●MB形　●MG形　●MGH形

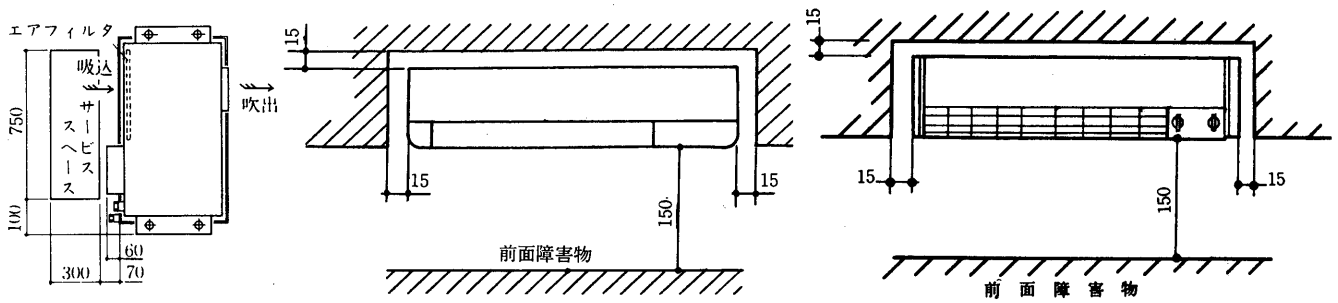

(c)据付台

MG・MGHを据付ける場合は一般には据付台は不要ですが，据付台を設ける場合には下記の寸法を参考にしてください。

底フレーム寸法図

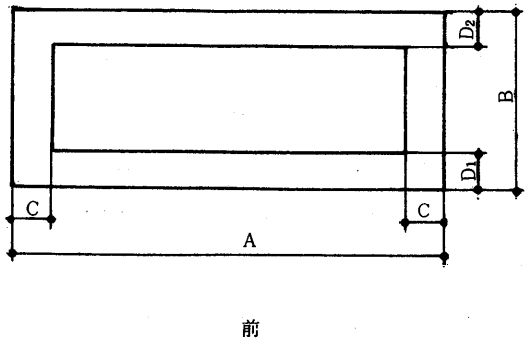

据付台寸法図〈参考〉

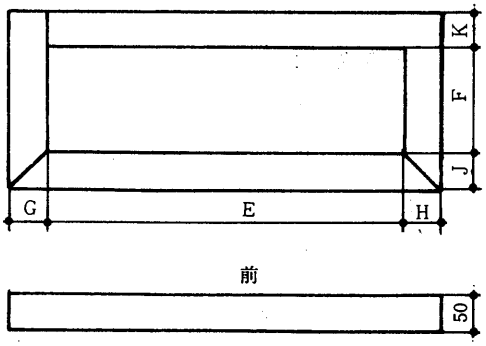

形　　名	底フレーム寸法				据付台寸法					
	A	B	C	D_1, D_2	E	F	G	H	J	K
MG-18・25	800	260	—	—	760	200	35	35	50	40
MGH-25	750	260	15	15	710	210	35	35	40	40
MG-40	1,200	260	—	—	1,160	200	35	35	50	40
MGH-40・50	1,200	262	15	15	1,160	227	35	35	30	35
MG-50	1,350	260	—	—	1,310	200	35	35	50	40

注1. 据付台寸法は下配管用に選定したもので，据付台が底フレームより周囲15mm大きくとってあります。又この寸法の場合，周囲から15mmの位置に据付けないと下配管ができないことがありますからご注意ください。

2. 後配管の場合には必ずしもこの据付台寸法による必要はありません。

(2)Gシリーズ

(a)据付上の注意

- 四方吸込形のものは本体の両側と背面に，吸込みに必要なサービススペースを考慮し据付けてください。
- 前面吸込形，四方吸込形いずれの場合も配管スペース，サービススペースを考慮し，特に前面はサービススペースとして約100cm程度を必要としますから，本体の前に遮へい物のない位置に据付けてください。
- 四方吸込形のものを前面吸込形〈壁埋込形など〉として据付ける場合は，吸込み風量が減少しますので送風機の回転数を増すことを考慮してください。

(b)据付スペース

GB-50形

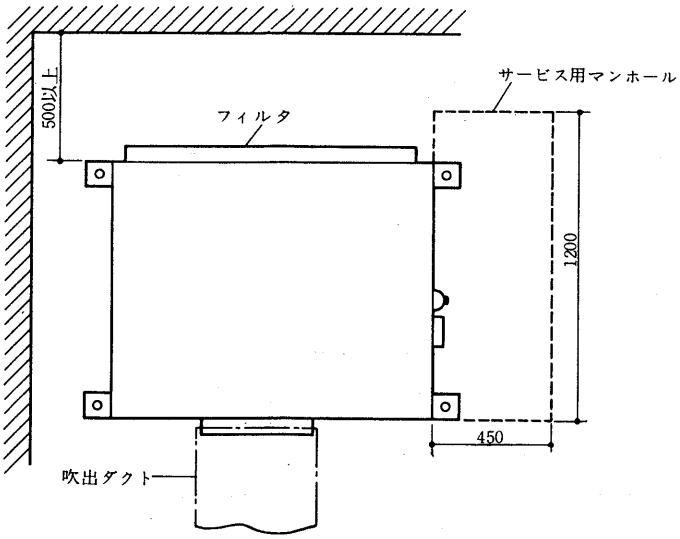

GWH形
GTH形

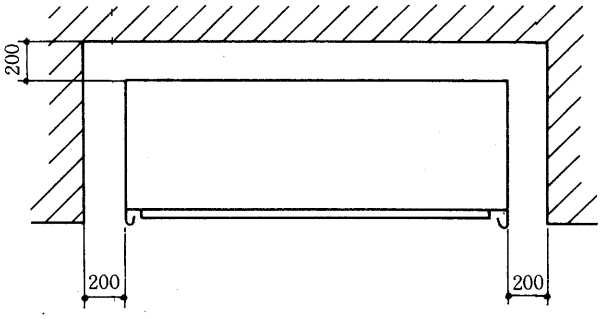

(c)据付台

空調機を据付ける場合はドレン配管工事と保守,保安の面より据付台を設ける場合があります。とくに床に振動が伝わるのをさけたい場合には防振ゴムパッド,または生コルクを機械と据付台との間に敷くと効果があります。据付台の寸法は下図を参照してください。

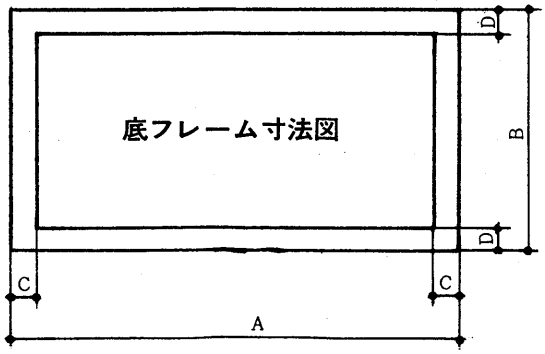

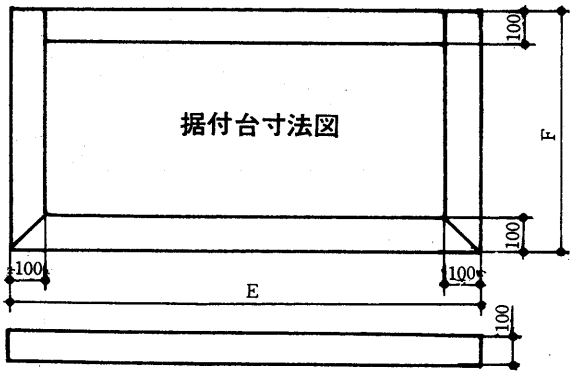

項目 / 形名	底フレーム寸法				据付台寸法	
	A	B	C	D	E	F
GWH・GTH-150	1,698	750	50	50	1,800	850

(3)GTシリーズ

(a)サービススペースの注意

パッケージエアコンの稼動時間は，一般空調に比べて7～8倍にもなります。〈一般空調は8h/日，4カ月稼動，電子計算機室空調は20h/日，12カ月稼動として〉加えて，定期的な保守・点検の実施は必ず必要であり，このためパッケージエアコンの周囲には，機器ごとに異なりますがサービススペースをとることが必要になります。

(b)据付スペース

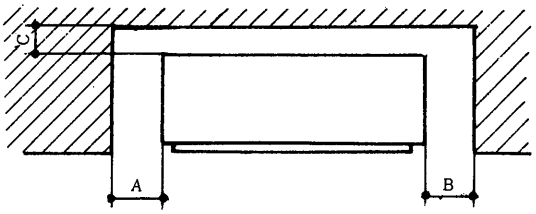

吸込みに必要な最小寸法

形　名	A	B	C
GT-40M·F	50	550	130
GT-50M·F GAT-50	200	200	100
GT-80M·F GAT-80	200	200	100
GT-100M·F GAT-100	200	200	100
GT-150M·F	200	200	100

(c)据付台

底フレーム寸法図

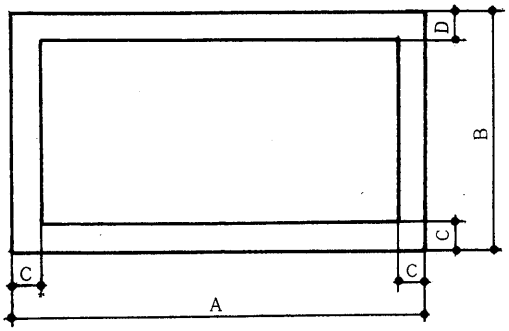

据付台寸法図

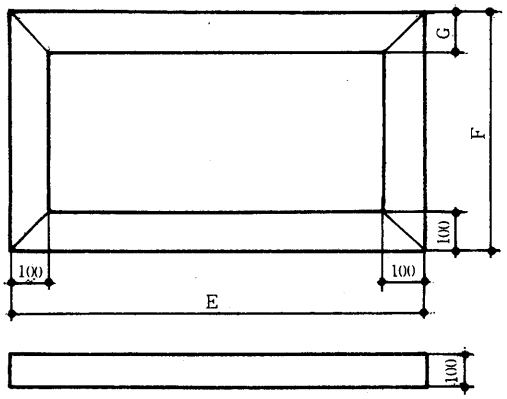

項目 / 形名	底フレーム寸法				据付台寸法		
	A	B	C	D	E	F	G
GT-40M·F	733	447	30	30	835	550	100
GT-50M·F,GAT-50	1,098	503	25	25	1,200	605	100
GT-80M·F,GAT-80	1,098	588	25	25	1,200	690	100
GT-100M·F,GAT-100	1,298	588	25	25	1,400	690	100
GT-150M·F	1,698	750	50	50	1,800	850	100
PW-S20F	1,832	600	30	23	1,940	700	100

(4)Pシリーズ〈2 ～20トン〉

(a)据付上の注意

(I)室内ユニット

- 設置場所は本体重量に見合う強固な床面等を選定してください。
- 冷媒配管・水配管等の据付工事，アフターサービスが出来るスペースを確保してください。
- 良好な気流分布になるような場所を選定してください。
- 吸込口付近はエアフィルタを取出しスペースを確保してください。
- 部屋の種類により騒音値に注意してください。

(II)室外ユニット

- 室内ユニットの近くで高低差の少い場所に設置してください。
- 隣家に対する騒音を配慮して場所を選定してください。
- 本体重量に見合う強固な場所を選定してください。
- 据付工事・アフターサービスが出来るスペースを確保してください。
- 吸込・吹出空気流路を確保してください。

(b)据付スペース

据付スペースは据付上の注意を考慮して下記スペースを確保してください。

(I)室内ユニット　PW・PWH形 PA・PAH形

●床置形

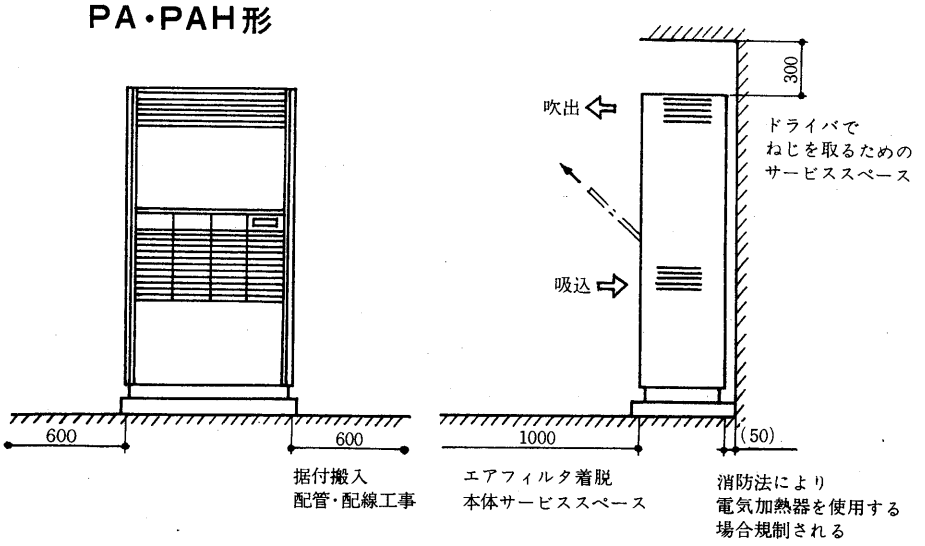

PS形
PSH形
PSD形

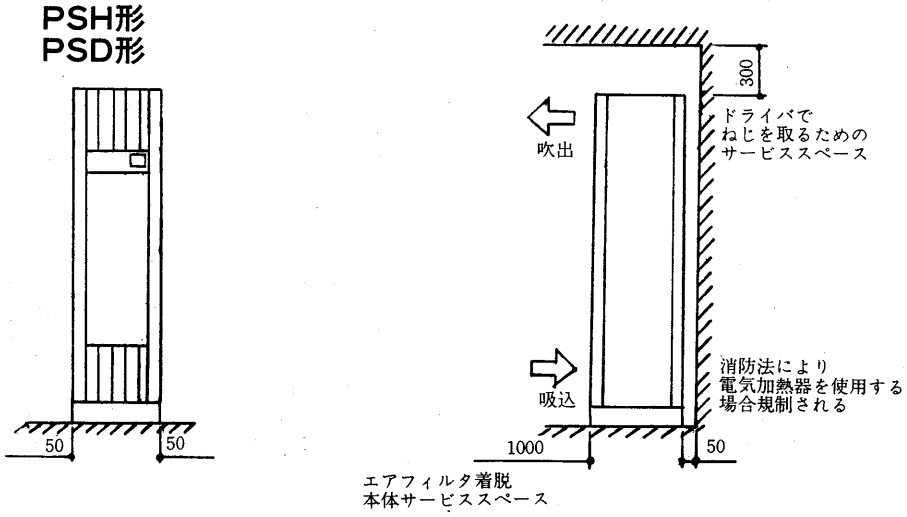

●天井形

PC形
PCH形

(II)室外ユニット

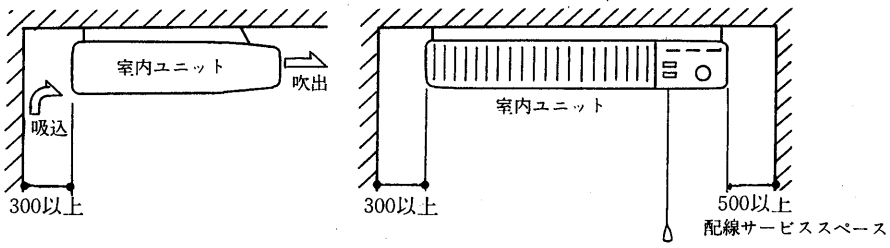

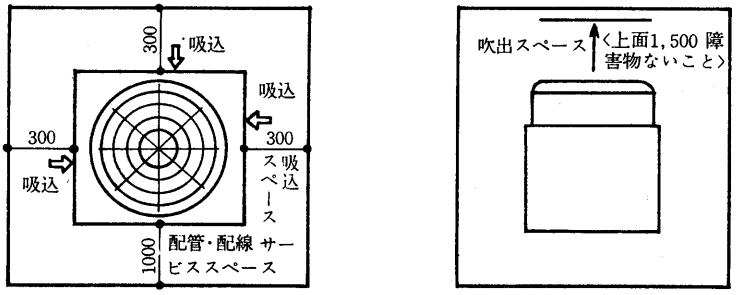

(c)据付台

(I)床置形ユニット

室内ユニットを据付ける場合，機械室ドレン配管の施工を容易にし，防振効果をあげるため床面とエアコンの間に据付台を設ける場合があります。

エアコンと据付台の間に防振ゴムパッド等を入れると防振に対し一層効果的です。

製品底フレーム寸法図

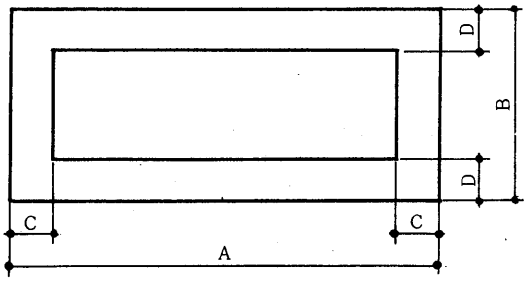

据付台寸法図〈参考〉

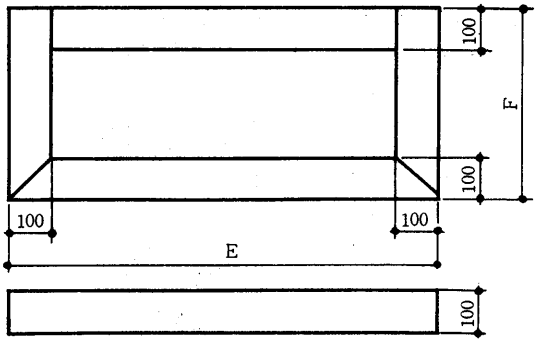

項目 / 形名	製品底フレーム寸法				据付台寸法	
	A	B	C	D	E	F
PW-2・3A, PWH-3A, PF-3A, PFH-3A	696	364	25	25	800	470
PW-5A, PWH-5A, PA-5A, PAH-5A	956	450	25	25	1,060	550
PW-8A, PWH-8A, PA-8A, PAH-8A	1,176	450	25	25	1,280	550
PW-10A, PWH-10AH, PA-10A, PAH-10A	1,172	600	30	23	1,280	700
PW-15A, PA-15A, PAH-15A	1,612	600	30	23	1,720	700
PW-S20A, PA-S20A, PAH-S20A	1,832	600	30	23	1,940	700

PS形
PSH形
PSD形

壁面に固定する方法

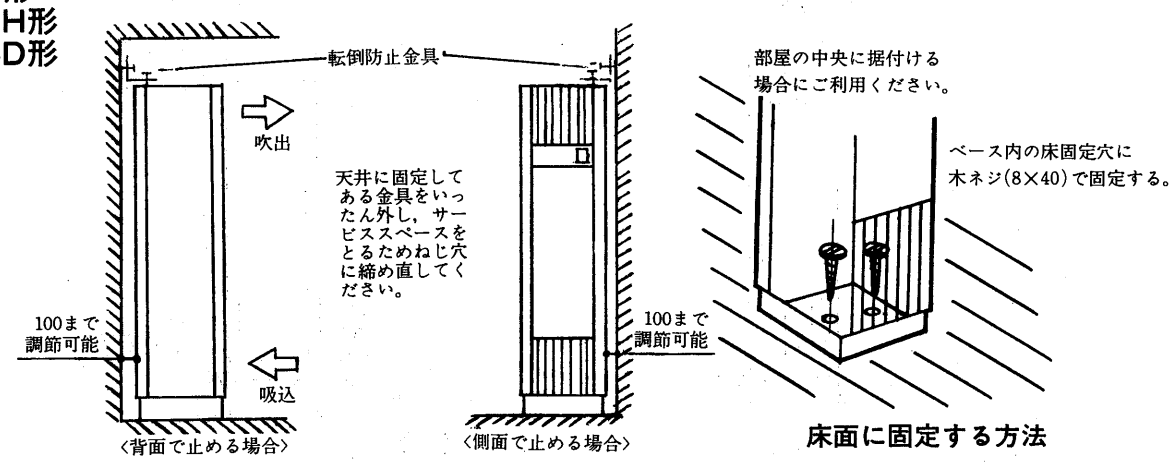

床面に固定する方法

(II)天井吊形室内ユニット

- 室内ユニットの重量はPCH-2形で39kg，PCH-3B形で41kg，PCH-4・5形で58kgありますから天井板，野縁へ直接吊り下げることはできません。
- 木造家屋の場合は小屋・梁〈平家建〉，二階梁を強度メンバとしてください。
- エアコン吊下用角材は梁間が90cmのときは6cm角以上，梁間が180cmのときは9cm角以上を用いてください。
- 吊りボルトはφ10を用いてください。
- 鉄筋の場合の吊りボルト固定は下図参照ください。

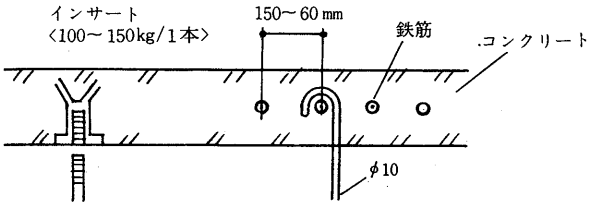

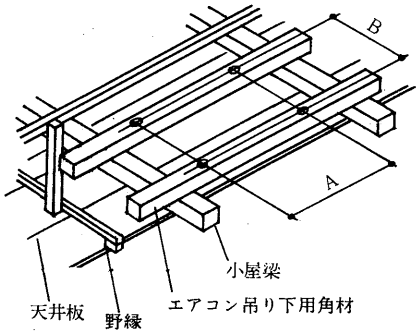

- 室内ユニットは付属の吊下げアタッチメントを利用することにより簡単に安全に吊下げできます。

形　名	吊下げアタッチメント利用時		出荷時のままで取付ける時	
	A	B	A	B
PC〈H〉-2	942	200	1,068	200
PC〈H〉-3	942	200	1,068	200
PC〈H〉-4	1,102	200	1,230	200
PC〈H〉-5	1,102	200	1,230	200

1. 本体付属の吊下げアタッチメントを組立て吊りボルトに固定します。

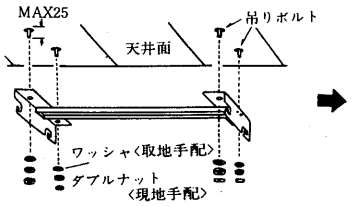

2. 室内ユニットを吊下げアタッチメントのフックにはめ込みます。

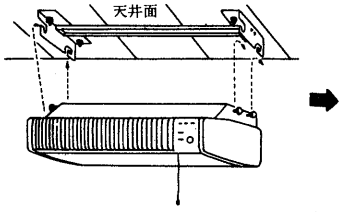

3. 室内ユニットとアタッチメントをボルトで固定します。

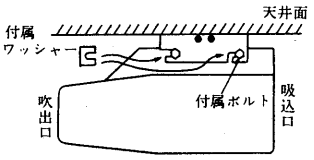

- 下図のように吊りボルトに本体を直接取り付けることもできます。

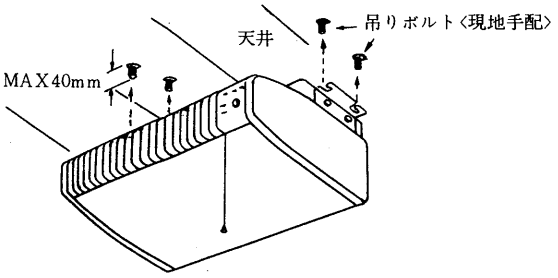

(III)室外ユニット

- 地上または水平面に据付ける場合コンクリートまたはコンクリートブロックにて高さ100mmの据付台を設けてください。
- 屋上に設置する場合は，強風に耐えるように必ず基礎ボルトで本体を固定してください。
- 特にヒートポンプ式エアコンの室外ユニットからは暖房時ドレンが出ます。
  必要な場合にはドレンを1カ所に集めて処理するため据付台のまわりに溝を設けてください。
- 室外ユニットの底部ドレンパンには排水穴があいています。据付台設置のとき排水穴をふさがないよう注意してください。

据付基礎台寸法図　　**底部寸法図**

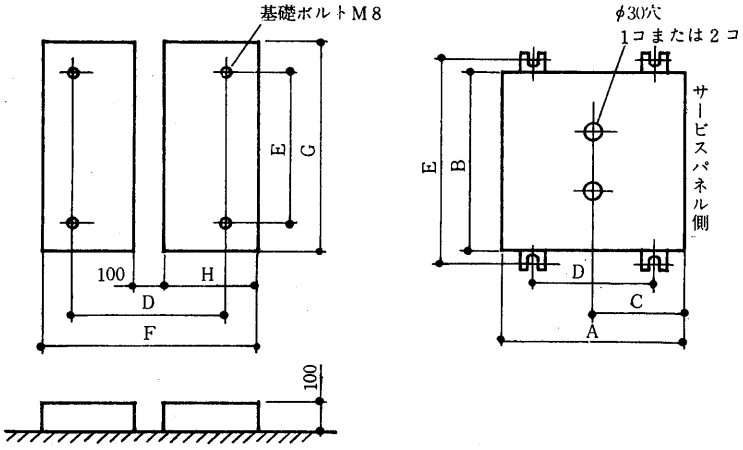

項目 / 形名	製品底部寸法			据付基礎台寸法				
	A	B	C	D	E	F	G	H
PU-2D PUH-2D	785	414	—	550	446	—	—	—
PU-3B PUH-3B	600	600	—	450	630	670	670	285
PU-4B PUH-4B	752	752	—	600	780	820	820	360
PU-5B PUH-5B	752	752	—	600	780	820	820	360
PV-5A PVH-5A	776	776	421	460	828	880	930	390
PV-8・10A PVH-8・10A	976	976	488	600	1,028	980	1,130	440

Pシリーズ〈ダクト専用〉〈20トン～120トン〉

(a)据付上の注意

大形パッケージでは一度据付けると，その位置を簡単には変更できないのが普通です。据付後の運転・取扱に便利なように見積設計時点で十分に検討を加えておく必要があります。特にサービススペースについては機械室の大きさを決定する際，ユニットの外形寸法に加えて考慮し，後々のサービスに不便のないようにしてください。また室外ユニットにおいては，騒音の問題も考慮する必要があります。

(b)据付スペース

(I)PW，PAH〈室内ユニット〉

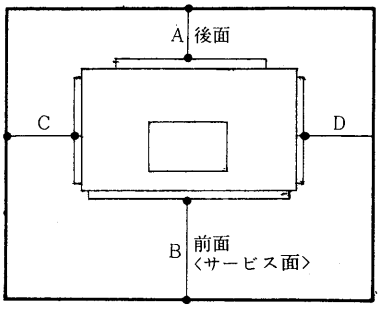

変化寸法表

項目＼形名	PW-L20C・25C	PW-30C	PW-40C	PW-50C	PW-60B	PW-80B・100・120
A	350	350	400	500	600	700
B	800	800	1200	1200	1200	1200
C	800	850	900	900	900	900
D	800	850	900	900	900	900

項目＼形名	PAH-L20D	PAH-25D	PAH-30D	PAH-40C
A	350	350	350	400
B	800	800	800	1200
C	1200	1200	1200	1200
D	800	800	850	900

※PAH形の左側面は冷媒配管スペースですから必ずとってください。

- ●前面のサービススペース〈圧縮機交換および制御箱点検のため〉
- ●後面スペース〈風吸込スペース，ドレン配管スペース〉
- ●側面スペース〈エアフィルタの抜出，配管，配線〉

(II)PVH〈室外ユニット〉

- ●ユニットのまわりに1mの風吸込スペースをとってください。
- ●室外ユニットはPAH-L20D用が2台，PAH-25D・30D用が3台に分割されています。

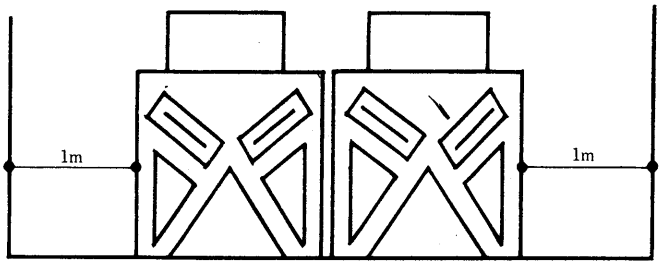

※2台又は3台をならべて据付は可能です。

(c)据付台

(I)PW・PAH〈室内ユニット〉

ユニットを機械室に据付ける際，木台又はコンクリートの台をつくり，その上に据付てください。据付台は図のようにしてください。また床へ振動が伝わるのを特に避けたい場合には防振パッドをユニットと据付台の間に敷いてください。またユニットには4ヶ所固定用の座が取付られておりますので基礎ボルトを使ってユニットを固定してください。

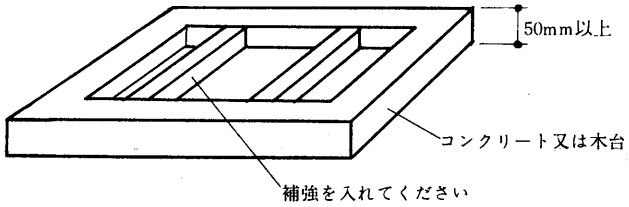

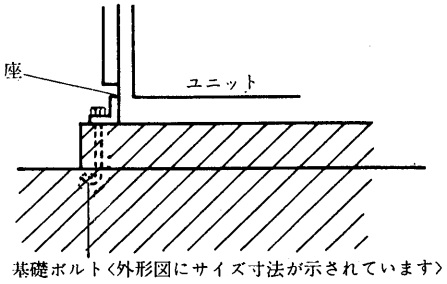

(II)PVA〈室外ユニット〉

室外ユニットは強風や地震のさい転倒しないようしっかりと基礎ボルトで固定してください。また暖房時のドレンや除霜時のドレンを処理するため据付台のまわりに溝を設けてください。

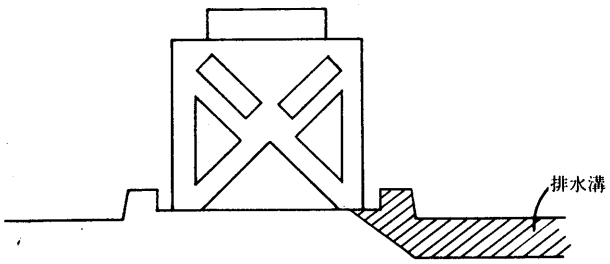

(d)マンホール

空調機を数シーズン運転すると，段々に冷えが悪くなるという現象がよく見受けられます。これは空気冷却器が汚れて伝熱効果が悪くなってくるためです。そこでシーズンオフに冷却器を洗浄するため，吸込ダクトがある場合には必ず「マンホール」を設けてください。

(e)ダクト接続

吸込側にはダクトフランジを設けております。このフランジは本体から取り外し可能となっております。

吐出側にはダクトフランジを設けておりますが，このフランジは本体に固定されております。

(f)その他

ポンプインターロック〈63PW〉

冷却水ポンプが運転を始めて冷却水が流れなければ圧縮機が始動しないようにするため「ポンプインターロック」結線を必ず行なってください。〈冷凍保安規則による〉。見積計画時点で必ず考慮してください。〈詳しくは電気系統図を参照ください〉。

(6)電算室用

(a)サービススペースの注意

パッケージエアコンの稼動時間は，一般空調に比べて7～8倍にもなります。〈一般空調は8h/日，4カ月稼動，電子計算機室空調は20h/日，12カ月稼動として〉加えて，定期的な保守・点検の実施は必ず必要であり，このためパッケージエアコンの周囲には，機器ごとに異なりますがサービススペースをとることが重要になります。

(b)据付スペース

ユニットの床面積だけでなく,据付作業・組立作業・配管・配線作業などに加えて保守・点検・サービスのためのスペースとしてユニットの周囲に少くとも，1mのスペースを確保してください。またエアフィルタ，再加熱器の抜出しスペースを確保してください。

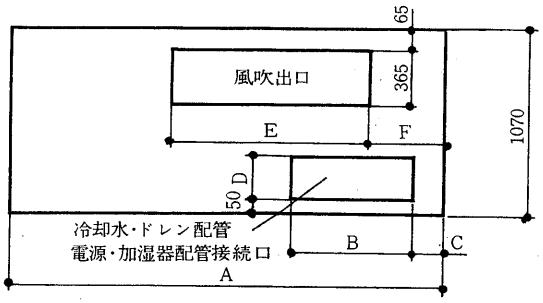

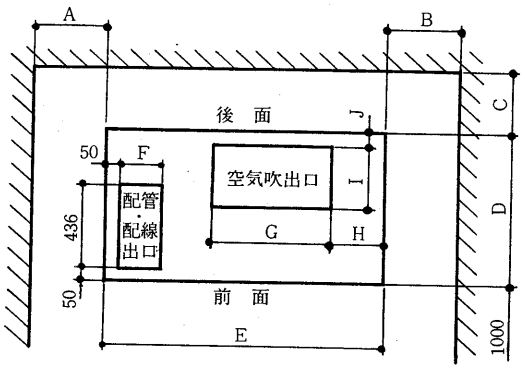

形名	A	B	C	D	E	F
PC-20	2,250	750	50	300	1,505	275
PC-30	3,300	905	905	195	2,365	436.5

項目 / 形名	据付寸法			フロア穴位置寸法						
	A	B	C	D	E	F	G	H	I	J
GT-100D	300	300	400	860	2,100	220	980	270	310	30
GT-150D	1,000	1,150	300	960	2,430	320	1,320	215	417	40

(I)基礎

ユニットの据付位置が決定したら,ユニット運転重量に十分耐えるようにフリーアクセスフロアを補強してください。防振のため,ユニットの下に防振パッドを敷くことをお勧めします。吹出空気・冷却水配管・ドレン配管・主電源・操作用電源がフリーアクセスフロアと床の間を通ります。フロアを上図の如く加工して接続口をあけてください。

(II)冬期運転

冬期クーリングタワーを運転する場合は冷却水の温度を一定値以上に保ち運転条件を安定させることが必要です。図は自動温度調節弁を用いてバイパス流を加減し弁体を通過する冷却水の温度を一定の範囲に保つ方法です。PC形にはこの自動温度調節弁を付属して出荷しております。〈自動温度調節弁は現地取付〉

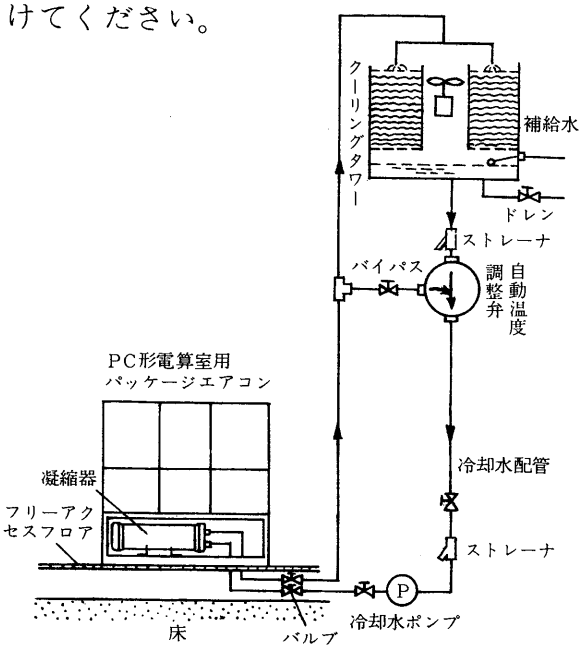

(c)据付台

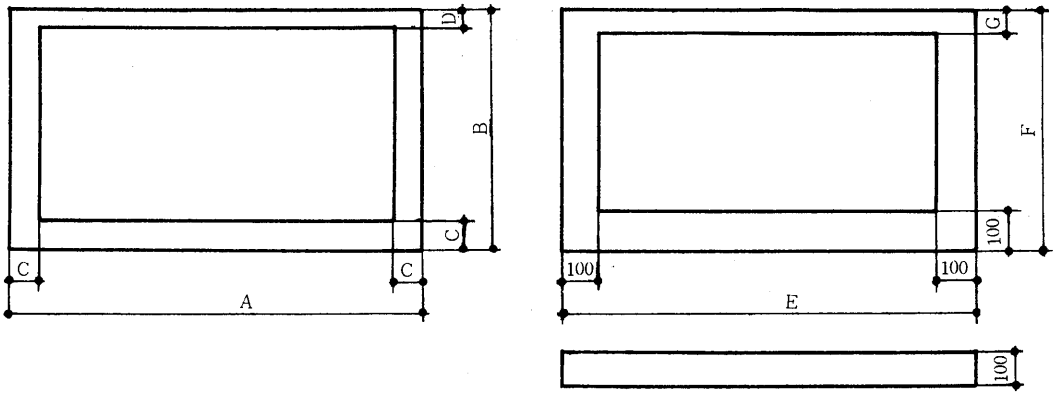

項目 / 形名	底フレーム寸法				据寸台寸法		
	A	B	C	D	E	F	G
GT-100D	2,100	860	50	30	2,200	960	80
GT-150D	2,430	960	50	40	2,530	1,050	80
PC-20	2,250	1,070	50	50	2,350	1,170	100
PC-30	3,300	1,070	50	50	3,400	1,170	100

5.1.2 配管工事

(1)Mシリーズ

(a)配管接続方向および寸法表

(I)水冷式

項目		形式 / 形名		天井埋込形			床置形			
				MB-25S・TA	MB-40S・TA	GB-50	MG-18SA	MG-25STA	MG-40STA	MG-50STA
水配管		冷却水出入口	B	後¾	後¾	右1	下後左右½	下後左右½	下後左右½	下後左右½
	ドレン	冷却器	B	後¾	後¾	右1¼	下後左右φ30	下後左右φ30	下後左右φ30	下後左右φ30
		機械室	B	—	—	—	—	—	—	—
	加熱器	温水出入口	B	〃 ½	〃 ½	〃 ¾	下後右½	下後右½	下後右½	下後右½
		蒸気出入口	B	—	—	—	—	—	—	—
	加湿器	温水	B	—	—	—	— —	— —	—	—
		蒸気	B	—	—	—	—	—	—	—
		ベーパーパン	B	—	—	—	—	—	—	—
配線		電熱器	φ	—	—	—	右35	右35	右35	右35
		ベーパーパン	φ	—	—	—	—	—	—	—
		コントローラ	φ	下 21	下 21	—	—	—	—	—
		主電源	φ	〃 21	〃 21	—	後左右27	後左右27	後左右27	後左右27
		アース端子		後5ねじ	後5ねじ	右6ねじ	右下5ねじ	右下5ねじ	右下5ねじ	右下5ねじ

(II)空冷式

項目		形式 / 形名		床置形					
				MFL-18R	MFL-22SB	MFL-22RB	MFL-22RTB	MF-3501RT	MF-4501RT
水配管		温水出入口	B	後右下¾	後右下¾	後右下¾	後右下¾	後右下¾	後右下¾
	ドレン	冷却器	B	—	—	—	—	—	—
		機械室	B	後右下½	後右下½	後右下½	後右下½	後右下½	後右下½
	加熱器	温水出入口	B	—	—	—	—	—	—
		蒸気出入口	B	—	—	—	—	—	—
冷媒		液管※1	φ	後右下6	後右下6	後左下6	後右下6	後右下8	後右下8
		ガス管※1	φ	〃 9.25	〃 9.25	〃 9.25	〃 9.25	〃 12	〃 16
配線		主電源	φ	後右下20	後右下20	後右下20	後右下20	後右下20	後右下20
		室内・外連絡	φ	—	—	—	—	—	—
		コントローラ	φ	—	—	—	—	—	—
		室内No.1No.2	φ	—	—	—	—	—	—

※1 配管方式はインスタントカップリング方式です。

(2)PWHシリーズ

(a)配管接続方向および寸法表

水熱源ヒートポンプ式

項目		形式 / 形名		床置形				
				PWH-3A	PWH-5A	PWH-8A	PWH-10A-H	GWH-150
水配管		冷却水出入口	B	左右1	左右1	左右1¼	左右1¼	左右1¼
	ドレン	冷却器	B	〃 1	〃 1	〃 1	〃 1	〃 1
		機械室	B	〃 ¾	〃 ¾	〃 ¾	〃 1	〃 1
	加湿器	温水	B	—	—	—	—	—
		蒸気	B	—	—	—	—	左右½
		ベーパーパン	B	左右½おす	左右½おす	左右½おす	左右½おす	左右½おす
配管		電・熱器	φ	左右43	左右43	左右43	左右52	左右57
		ベーパーパン	φ	〃 27	〃 27	〃 27	〃 27	〃 20
		別売部品制御回路	φ	〃 22	〃 27	〃 27	〃 27	—
		主電源	φ	〃 22	左右27	左右27	左右37	左右37
		アース端子		後5ねじ	後5ねじ	後5ねじ	後6ねじ	後6ねじ

(3)GTシリーズ

(a)配管接続方向および寸法表

(I) 水冷式

項目 ＼ 形式		形名		床置形				
				GT-40M	GT-50M	GT-80M	GT-100M	GT-150M
水配管	冷却水出入口		B	後¾	左右 1	左右1¼	左右1¼	左右1¼
	ドレン	冷却器	B	〃 ¾	〃 1	〃 1	〃 1	〃 1
		機械室	B	〃 ½	〃 1	〃 1	〃 1	〃 1
	加熱器	温水出入口	B	左右¾	〃 1	〃 1	〃 1¼	〃 1½
		蒸気出入口	B	〃 ¾	〃 ¾	〃 1	〃 1¼	〃 1½
	加湿器	蒸気	B	〃 ¼	〃 ½	〃 ½	〃 ½	〃 ½
		ベーパーパン	B	〃 ¼	〃 ½	〃 ½	〃 ½	〃 ½
配線	※電熱器		φ	〃 33	〃 43	〃 43	〃 52	〃 57
	ベーパーパン		φ	〃 27	〃 26	〃 26	〃 26	〃 26
	主電源		φ	〃 22	〃 26	〃 26	〃 33	〃 37
	アース端子			後6ねじ	後6ねじ	後6ねじ	後6ねじ	後6ねじ

(II) 空冷式

項目 ＼ 形式		形名		床置形		
				GAT-50	GAT-80	GAT-100
水配管	ドレン	冷却器	B	左右 1	左右 1	左右 1
		機械室	B	〃 1	〃 1	〃 1
	加熱器	温水出入口	B	〃 1	〃 1	〃 1¼
		蒸気出入口	B	〃 ¾	〃 1	〃 1¼
	加湿器	蒸気	B	〃 ½	〃 ½	〃 ½
		ベーパーパン	B	〃 ½	〃 ½	〃 ½
冷媒	液管		φ	右12	右19.1	右19.1
	ガス管		φ	〃 16	〃 19.1	右22.2
配線	電熱器		φ	左右43	左右43	〃 52
	ベーパーパン		φ	〃 26	〃 26	〃 26
	主電源		φ	〃 26	〃 26	〃 33
	室内・外連絡		φ	〃 20	〃 20	〃 20
	アース端子			後6ねじ	後6ねじ	後6ねじ

(4)Pシリーズ〈2～20トン〉

(a)冷却水配管

水冷式エアコンを運転するためには必要な冷却水量を流さなければなりません。冷却水配管の方法を誤まると運転や保守サービスに支障をきたし，水回路の腐食などによりエアコンの寿命を短かくする危険もあるので十分注意してください。

(I)冷却水配管基本形

- クーリングタワーを使用する場合
- 井水を用いる場合

次項の図に示した機器は必要に応じ取捨選択してください。

(II)注意事項

(イ)水温と水量

水温の高低により所要水量に大幅な差が出ます。仕様表の冷却水の欄に18℃入口，32℃入口と区別して水量等が表示してあります。クーリングタワー使用の場合は32℃，井水を使用する場合は18℃の欄により水量を確保してください。

(II)水頭損失

下図の③冷却水圧力計の出入圧力差によりエアコン内の水頭損失が測定できます。

出入口の圧力差〈kg/cm²〉×10≒エアコンの水頭損失〈mAq〉

凝縮器特性線図から水頭損失がわかれば水量が推定できます。過大な水量は水回路の腐食を起しやすいので十分注意してください。

(III)水質管理

冷却水の腐食性の水質になりやすい地域では水質管理が必要です。

下記に該当する場合は必ず水質管理をしてください。

- ●大気汚染のひどい場所〈工場地帯・交叉点付近等〉
- ●海岸付近
- ●付近に排気口，煙突などがある場合

井水を使用する場合は必ず水質検査を受けてください。

クーリングタワー使用によるエアコン配管例

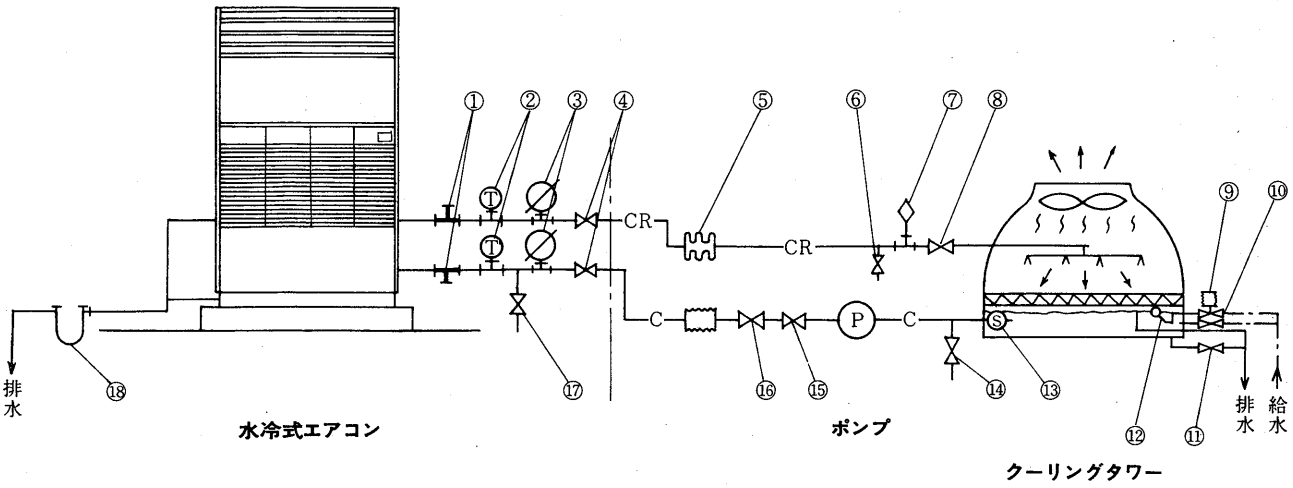

①三方接手〈化学洗浄用〉
②温度計〈冷却水温〉
③圧力計〈冷却水圧〉
④バルブ〈冷却水〉
⑤可撓管〈防振接手〉
⑥ブリードオフバルブ
⑦空気抜弁
⑧バルブ〈冷却水〉
⑨自動制水弁〈給水用〉
⑩手動制水弁〈給水用〉
⑪制水弁〈排水用〉
⑫ボールタップ
⑬ストレーナ
⑭水抜き弁
⑮チャッキ弁〈ポンプ付属〉
⑯制水弁〈ポンプ付属〉
⑰水抜き弁
⑱臭気トラップ

(b)冷媒配管

空冷式〈空気熱源ヒートポンプ式〉エアコンの据付けには室内ユニットと室外ユニットとを冷媒配管により接続する作業があります。この作業はエアコンの能力を最大限に発揮するために非常に重要です。

(I)冷媒配管長さと室内・室外ユニットの高低差制限

項目 ＼ 形名		PC〈H〉-2・3形 PF〈H〉-3形 PS〈H×D〉-2・3形	PC-4・5形 PS-4・5形	PA形	PCH-4・5形 PSH〈D〉4・5形	PAH形
高低差〈m〉	室外ユニットが上の場合	10	20	20	20	20
	室外ユニットが下の場合	10	20	20	20	20
配管長さ〈m〉		15	30	30	30	30
ベント数		8	8	8	8	8

(II)冷媒配管サイズ冷媒量

項目 / 形名	配管サイズ 液側	配管サイズ ガス側	本体充塡冷媒量〈kg〉	冷媒配管長さと追加冷媒量〈kg〉 5 m	10m	15m	20m	25m	30m
PC-2B・2C	φ10 ×0.8t	φ16 ×0.8t	1.95	注1					
PC-3B・3C	φ10 ×0.8t	φ16 ×0.8t	2.3	注1		→			
PC-4B・4C	φ12 ×0.8t	φ19.1×1.0t	4.0	0	0.5	1.0	1.5	2.0	2.5
PC-5B・5C	φ12 ×0.8t	φ19.1×1.0t	4.4	0	0.5	1.0	1.5	2.0	2.5
PE-3A	φ10 ×0.8t	φ16 ×0.8t	2.3	注1					
PCH-2B・2C	φ10 ×0.8t	φ16 ×0.8t	1.65	注1					
PCH-3B・3C	φ10 ×0.8t	φ16 ×0.8t	2.9	注1		→			
PCH-4B・4C	φ12 ×0.8t	φ19.1×1.0t	4.2	0	0.5	1.0	1.5	2.0	
PCH-5B・5C	φ12 ×0.8t	φ19.1×1.0t	4.5	0	0.5	1.0	1.5	2.0	
PEH-3A	φ10 ×0.8t	φ16 ×0.8t	2.9	注1					
PS-2B	φ10 ×0.8t	φ16 ×0.8t	1.95	注1		→			
PS-3A・3B	φ10 ×0.8t	φ16 ×0.8t	2.5	注1		→			
PS-4A・4B	φ12 ×0.8t	φ19.1×1.0t	4.0	0	0.5	1.0	1.5	2.0	
PS-5A・5B	φ12 ×0.8t	φ19.1×1.0t	4.4	0	0.5	1.0	1.5	2.0	
PF-3A	φ10 ×0.8t	φ16 ×0.8t	2.3	注1		→			
PSH-2B	φ10 ×0.8t	φ16 ×0.8t	1.85	注1					
PSH-3A・3B	φ10 ×0.8t	φ16 ×0.8t	3.1	注1		→			
PSH-4A・4B	φ12 ×0.8t	φ19.1×1.0t	4.2	0	0.5	1.0	1.5	2.0	2.5
PSH-5A・5B	φ12 ×0.8t	φ19.1×1.0t	4.5	0	0.5	1.0	1.5	2.0	2.5
PFH-3A	φ10 ×0.8t	φ16 ×0.8t	2.9	注1		→			
PSD-3A・3B	φ10 ×0.8t	φ16 ×0.8t	3.1	注1	——→				
PSD-4A・4B	φ12 ×0.8t	φ19.1×1.0t	4.2	0	0.5	1.0	1.5	2.0	2.5
PSD-5A・5B	φ12 ×0.8t	φ19.1×1.0t	4.5	0	0.5	1.0	1.5	2.0	2.5
PA-5A	φ12 ×0.8t	φ16 ×0.8t	3.5	0	1.0	1.0	1.5	2.0	2.5
PA-8A	φ16 ×0.8t	φ19.1×1.0t	6.5	0	1.3	2.0	3.0	4.0	5.0
PA-10A・10AH	φ19.1×1.0t	φ22.2×1.2t	9.0	0	注2 1.0	2.6	3.9	5.2	6.5
PA-15A	φ16 ×0.8t×2本	φ19.1×1.0t×2本	6.5×2	0	注2 1.3	2.0	3.0	4.0	5.0
PA-S20A	φ19.1×1.0t×2本	φ22.2×1.2t×2本	9.0×2	0	0.5	2.6	3.9	5.2	6.5
PAH-5A	φ12 ×0.8t	φ19.1×1.0t	5.5	0	1.0	1.0	1.5	2.0	
PAH-8A	φ16 ×0.8t	φ22.2×1.2t	7.5	0	1.3	2.0	3.0	4.0	
PAH-10A・10AH	φ19.1×1.0t	φ25.4×1.2t	10.5	0	1.3	2.6	3.9	5.2	
PAH-15A	φ16 ×0.8t×2本	φ22.2×1.2t×2本	7.5×2	0	注2 1.0	2.0	3.0	4.0	
PAH-S20A	φ19.1×1.0t×2本	φ25.4×1.2t×2本	10.5×2	0	注2 1.3	2.6	3.9	5.2	

注 1.この機種は冷媒封入済のインスタントカップリング付冷媒配管〈3, 5, 7m〉を使用するので冷媒量の追加は不要です。
2.冷媒系統が2回路あるので，それぞれの回路に表の値を充塡します。

(III)注意事項

- 室内・室外ユニットの高低差はできるだけ小さくし,配管長さも最小距離を結ぶようにする。
- 曲げ箇所〈ベント数〉はできるだけ少なくし，曲げ径はできるだけ大きくする。
- 性能の維持又は危険防止のため必要な配管の防熱処理は必ず実施してください。
- 配管中にゴミや水分を入れないようにしてください。
- 配管サイズは当社指定のものを用い,配管長さにより冷媒を追加充塡してください。〈表参照〉

(C)ドレン配管

ドレン配管には冷却器ドレン配管と機械室ドレン配管があります。これは冷却器表面の露または圧縮機表面，吸込管表面の露を排出するものです。

(I)ドレン配管例

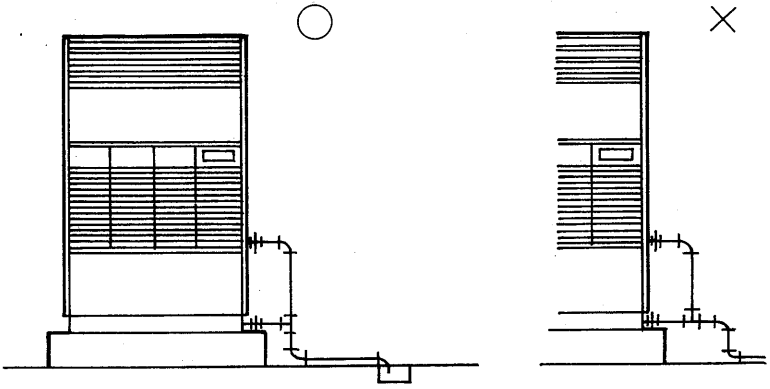

(II)注意事項

(イ)落差が少ない

●ドレンの水は冷却水のように加圧されて流れる水ではなく落差によって流れますので，ドレン管の下流側で落差が小さかったり，トラップがあるとドレンが滞流し，エアコンからもれる場合があります。

●特に機械室ドレンはドレンパンと床面の落差が小さいので注意が必要です。

(ロ)温度が低い

ドレン水の温度は10～15℃と低いので，ドレン配管が冷され表面に結露をします。従ってドレン配管は必ず防露工事〈断熱工事〉をする必要があります。

(d)配管接続方向および寸法表

(I)水冷式

項目 ＼ 形式			床置形							
項目 ＼ 形名			PW-2A	PW-3A	PW-5A	PW-8A	PW-10A	PW-10AH	PW-15A	PW-S20A
水配管	冷却水出入口	B	左右3/4	左右1	左右1	左右1 1/4	左右1 1/4	左右1 1/4	左右1 1/4	左右2
水配管	ドレン 冷却器	B	〃 1	〃 1	〃 1	〃 1	〃 1	〃 1	〃 1	〃 1
水配管	ドレン 機械室	B	〃 3/4	〃 3/4	〃 3/4	〃 3/4	〃 1	〃 1	〃 1	〃 1
水配管	加熱器 温水出入口	B	〃 3/4	〃 3/4	〃 1	〃 1	〃 1 1/4	〃 1 1/4	〃 1 1/2	〃 1 1/2
水配管	加熱器 蒸気出入口	B	〃 3/4	〃 3/4	〃 1	〃 1	〃 1 1/4	〃 1 1/4	〃 1 1/2	〃 1 1/2
水配管	加湿器 温水	B	—	—	〈〃 1/2〉	〈〃 1/2〉	〈〃 1/2〉	〈〃 1/2〉	〈〃 1/2〉	〈〃 1 1/2〉
水配管	加湿器 蒸気	B	左右 1/2	左右 1/2	〃 1/2	〃 1/2	〃 1/2	〃 1/2	〃 1/2	〃 1 1/2
水配管	加湿器 ベーパーパン	B	〃 1/2おす	〃 1/2おす	〃 1/2おす	〃 1/2おす	〃 1/2おす	〃 1/2おす	〃 1/2おす	〃 1 1/2おす
配線	電熱器	φ	〃 43	〃 43	〃 43	〃 43	〃 52	〃 52	〃 52	〃 52
配線	ベーパーパン	φ	〃 27	〃 27	〃 27	〃 27	〃 27	〃 27	〃 27	〃 27
配線	別売部品制御回路	φ	〃 22	〃 22	〃 27	〃 27	〃 27	〃 27	〃 27	〃 27
配線	主電源	φ	〃 22	〃 22	〃 27	〃 27	〃 37	〃 37	〃 52	〃 52
配線	アース端子		後5ねじ	後5ねじ	後5ねじ	後5ねじ	後6ねじ	後6ねじ	後6ねじ	後6ねじ

(II)空冷式

項目		形式	天井吊形				天井埋込形
		形名	PC〈H〉-2B・2C	PC〈H〉-3B・3C	PC〈H〉-4B・4C	PC〈H〉-5B・5C	PE〈H〉-3A
水配管	ドレン 冷却器	φ	外径20	外径20	外径20	外径20	1おす
	ドレン 機械室	B	—	—	—	—	—
	加熱器〈電気〉	B	—	—	—	—	—
冷媒	液管	φ	※1 10	※1 10	※2 12	※2 12	※1 10
	ガス管	φ	※1 10	※1 16	※2 19.1	※2 19.1	※1 16
配線	主電源	φ	後右20	後右20	後右20	後右20	
	室内・外連絡	φ	後右20	〃 20	〃 20	〃 20	
	コントローラ	φ	後右20	〃 20	〃 20	〃 20	
	アース端子		後右5ねじ	後右5ねじ	後右5ねじ	後右5ねじ	—

※1はインスタントカップリング方式，※2はフレアナット方式

項目		形式	床置形									
		形名	PS-2B	PS-3A・B	PS-4A・B	PS-5A・B	PF-3A	PA-5A	PA-8A	PA-10A・10AH	PA-15A	PA-S20A
水配管	ドレン 冷却器	B	四方φ20	四方φ20	四方φ20	四方φ20	左右1	左右1	左右1	左右1	左右1	左右1
	ドレン 機械室	B	—	—	—	—	—	〃 3/4	〃 3/4	〃 1	〃 1	〃 1
	加熱器 温水出入口	B	—	—	—	—	左右3/4	〃 1	〃 1	〃 1 1/4	1 1/2	〃 1 1/2
	加熱器 蒸気出入口	B	—	—	—	—	〃 3/4	〃 1	〃 1	〃 1 1/4	〃 1 1/2	〃 1 1/2
	加湿器 温水	B	—	—	—	—	—	〈〃 1/2〉	〈〃 1/2〉	〈〃 1/2〉	〈〃 1/2〉	〈〃 1/2〉
	加湿器 蒸気	B	—	—	—	—	左右1/2	〃 1/2	〃 1/2	〃 1/2	〃 1/2	〃 1/2
	加湿器 ペーパーパン	B	四方3/8おす	四方3/8おす	四方3/8おす	—	〃 1/2おす	〃 1/2おす	〃 1/2おす	〃 1/2おす	〃 1/2おす	〃 1/2おす
冷媒	液管	φ	四方10※1	四方10※1	四方12※2	四方12※2	右〈左〉10※1	右〈左〉12※2	右〈左〉16※2	右19.1※3	右16×2※2	右19.1×2※3
	ガス管	φ	〃 16※1	〃 16※1	〃 19.1※2	〃 19.1※2	〃 16※1	〃 16※2	〃 19.1※2	〃 22.2※3	〃 19.1×2※2	22.2×2※3
配線	電熱器	φ	四方φ27	四方φ27	四方27	四方27	左右43	左右43	左右43	左右52	左右52	左右52
	ベーパーパン	φ	〃 27	〃 27	〃 27	〃 27	〃 27	〃 27	〃 27	〃 27	〃 27	〃 27
	別売部品制御回路	φ	〃 27	〃 27	〃 27	〃 27	〃 22	〃 27	〃 27	〃 27	〃 27	〃 27
	主電源	φ	〃 27	〃 27	〃 27	〃 27	〃 22	〃 27	〃 27	〃 27	〃 27	〃 27
	室内・外連絡	φ	〃 27	〃 27	〃 27	〃 27	〃 22	〃 27	〃 27	〃 27	〃 27	〃 27
	アース端子		—	—	—	—	後5ねじ	後5ねじ	後5ねじ	後6ねじ	後6ねじ	後6ねじ

*1はインスタントカップリング方式。 *2はフレアナット。 *3はフランジを示します。

項目		形式	床置形			
		形名	PSH-2B	PSH-3A・B PSD-3A・B	PSH-4A・B PSD-4A・B	PSH-5A・B PSD-5A・B
水配管	ドレン 冷却器	φ	四方外径20	四方外径20	四方外径20	四方外径20
	ドレン 機械室	B	—	—	—	—
	加熱器〈電気〉	φ	四方27	四方27	四方27	四方27
	加湿器ペーパーパン	φ	〃 27	〃 27	〃 27	〃 27
冷媒	液管	φ	※1 〃 10	※1 〃 10	※2 〃 12	※2 〃 12
	ガス管	φ	※1 〃 16	※1 〃 16	※2 〃 19.1	※2 〃 19.1
配線	主電源	φ	〃 27	〃 27	〃 27	〃 27
	室内・外連絡	φ	〃 27	〃 27	〃 27	〃 27
	アース端子		—	—	—	—

※1はインスタントカップリング方式，※2はフレアナット方式

項目		形式	床置形					
		形名	PFH-3A	PAH-5A	PAH-8A	PAH-10A・10AH	PAH-15A	PAH-S20A
水配管	ドレン 冷却器	B	左右1	左右1	左右1	左右1	左右1	左右1
	ドレン 機械室	B	—	〃 1	〃 1	〃 1	〃 1	〃 1
	加湿器ペーパーパン	B	左右1/2おす	左右1/2おす	左右1/2おす	左右1/2おす	左右1/2おす	左右1/2おす
冷媒	液管	φ	右〈左〉10※1	右〈左〉12※2	右〈左〉16※2	右19.1※3	右16×2※2	右19.1×2※3
	ガス管	φ	〃 16※1	〃 19.1※2	〃 22.2※3	〃 25.4※3	〃 22.2×2※3	〃 25.4×2※3
配線	ベーパーパン	φ	左右22	左右27	左右27	左右27	左右27	左右27
	別売部品制御回路	φ	〃 22	〃 27	〃 27	〃 27	〃 27	〃 27
	主電源	φ	〃 22	〃 27	〃 27	〃 37	52+37	52+37
	室内・外連絡	φ	〃 22	〃 27	〃 27	〃 27	〃 27	〃 27
	アース端子		後5ねじ	後5ねじ	後5ねじ	後6ねじ	後6ねじ	後6ねじ

※1はインスタントカップリング方式，※2はフレアナット，※3はフランジを示します。

(e) 冷媒配管取付寸法

(I)MFL-18RB・22R・S・RT形

壁または床の穴あけ

形紙〈付属品〉を利用して壁または床に，配管と配線およびドレン配管のとおる穴をあけてください。室内ユニットに対して穴あけの位置はほぼ次のとおりです。

後配管の場合　**下配管の場合**　**右配管の場合**　**左配管の場合**

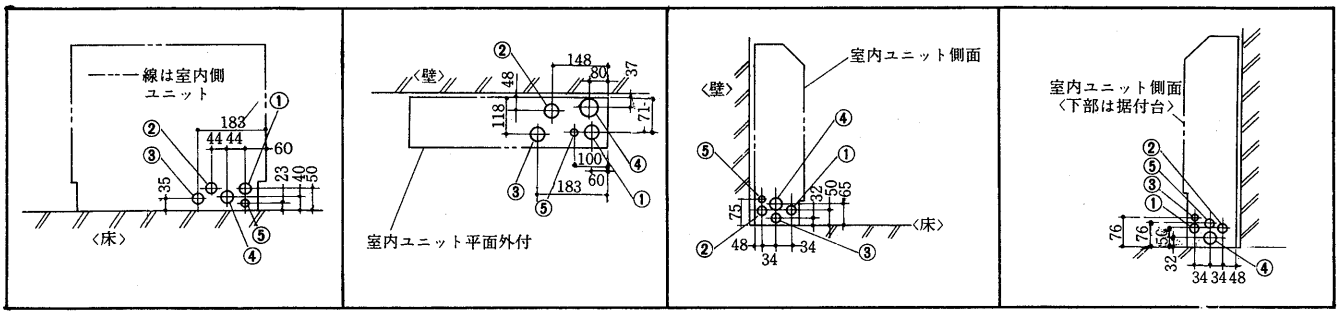

温水入口　φ30……①　　温水出口　φ30……②　　ドレン　φ30……③　　冷媒　φ50……④　　電線　φ20……⑤

外部温水配管の施工

室内側ユニット接続口の温水配管の位置は次のようにしてください。

後配管の場合　**下配管の場合**　**右配管の場合**　**左配管の場合**

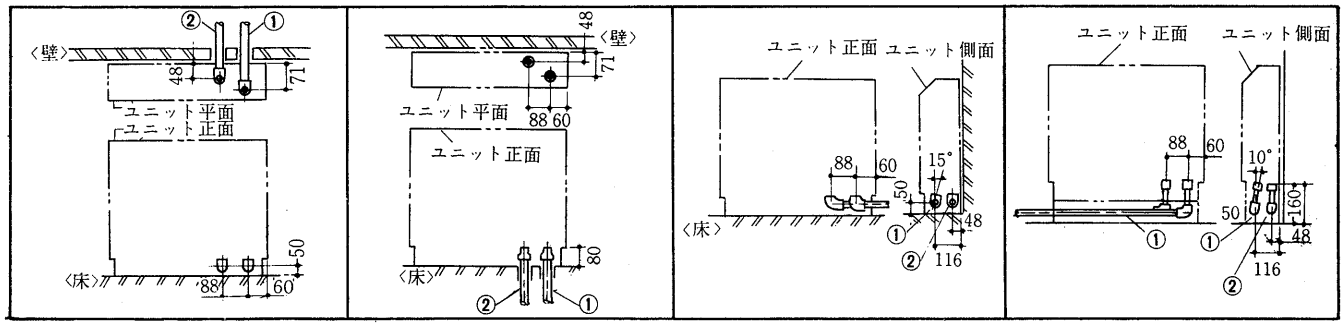

温水入口　½B……①　　温水出口　½B……②

配管の取りつけ

室内ユニットを置く前に次の要領で中間パイプをセットしてください。

注：中間パイプの向きを間違えますと取付きません。低圧ガス側〈太い方〉のカップリングのおす側が室内にくるようにしてください。

後配管の場合　**下配管の場合**　**右配管の場合**　**左配管の場合**

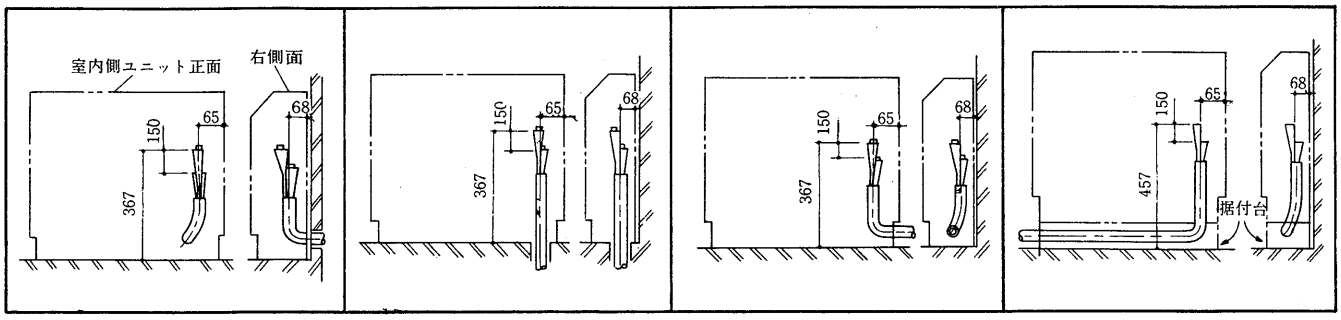

注　折損事故の防止のため中間パイプの取付けはできるだけユニットを据付ける直前に行なってください。

(II)MF-3501・4501形

●壁又は床の穴あけ

75mmφのホールコアドリルで穴あけします。

壁穴は，室外側がやや下がり気味になるように穴あけしてください。

図中の黒くぬりつぶした部分はユニットの配管穴寸法です。ホールコアドリルのセンターをこの穴のセンターに合わせて穴をあけてください。

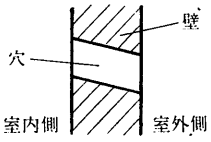

後配管の場合	下配管の場合	右配管の場合	左配管の場合
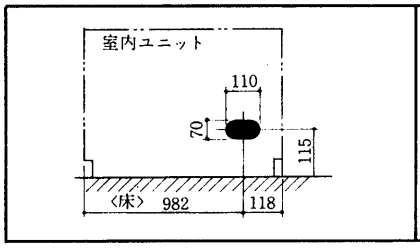	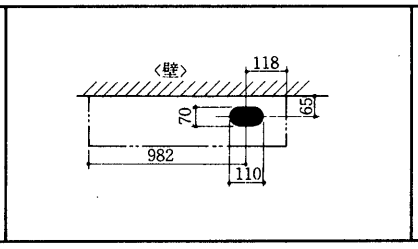	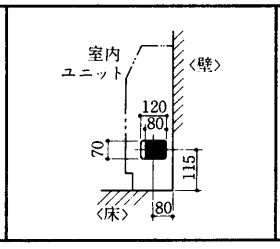	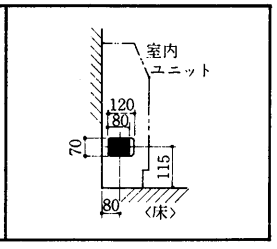

●壁穴用スリーブの取付

壁穴の穴径が75mmより小さい場合には，下図のように壁穴用スリーブの薄肉部を腹割りし，重ね巻きをしてから壁穴にはめ込んでください。

壁穴用スリーブをご使用しませんと，接続電線が壁の中の金属部に接触したり，ねずみにかじられたりして危険が生じる場合がありますので，必ずご使用ください。

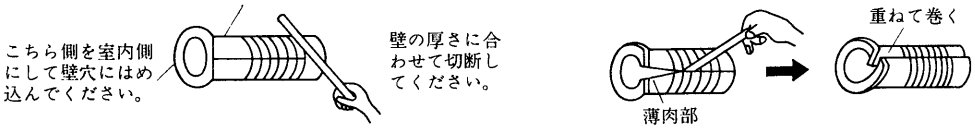

●配管穴カバーの取付

配管穴カバーを室外側から壁穴用スリーブにはめ込んでください。

●冷媒配管の設置

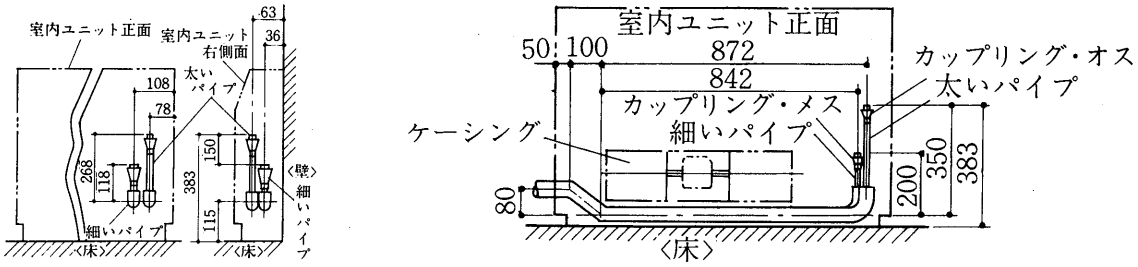

●配管工事

延長パイプは別売部品として下記のものがありますので，据付距離に合わせてお選びください。

配管のもどしは先端から順に伸し，ねじれの生じないようにしてください。配管を曲げる場合は，親指のハラを使って半径10cm以上で曲げてください。

MF-3501RT	1m・3m・5m・10m
MF-4501RT	2m・4m・6m・10m

注．延長パイプ〈別売部品〉を使用する場合は，太いパイプ〈低圧ガス側〉のカップリングのオスと細いパイプ〈低圧液側〉のカップリングのメスが室内にくるように設置してください。

(III) PS〈H〉〈D〉-2・3・4・5形

右配管施工例　　ドレンホース接続図

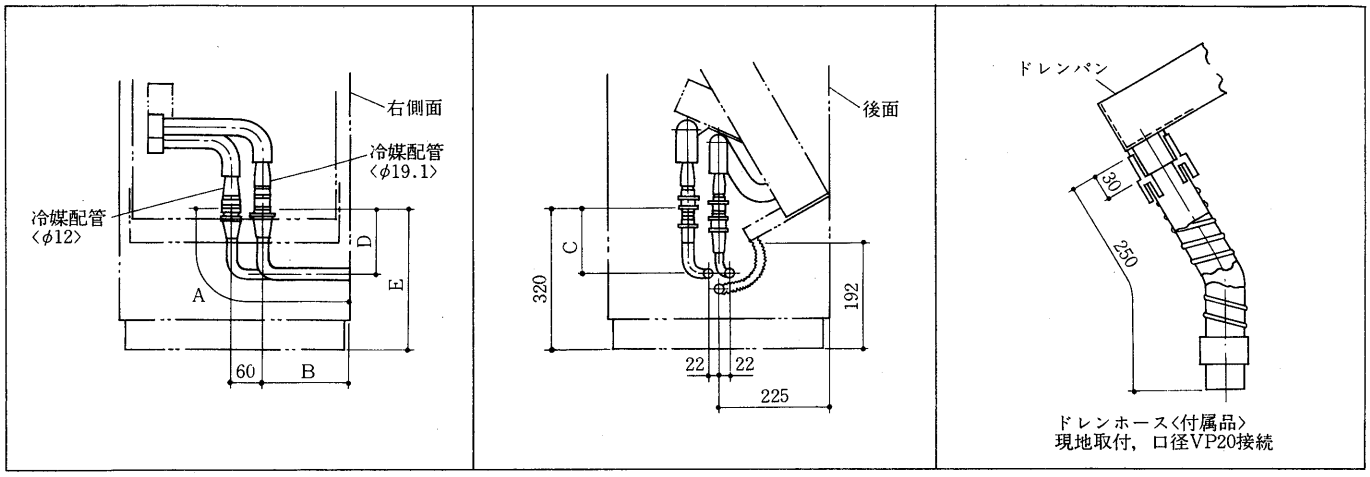

項目＼形名		PS-2・3※1				PS-4				PS-5			
配管区分		右配管	左配管	後配管	下配管	右配管	左配管	後配管	下配管	右配管	左配管	後配管	下配管
機込内寸A差法	φ12	330	330	330	280	405	405	345	295	465	465	345	295
	φ19.1	270	390	390	280	370	490	430	320	430	550	430	320
機内差込寸法B		165				225				285			
立上り寸法	C	130	130	130	280	145	145	145	295	145	145	145	295
	D	130	130	130	280	170	170	170	320	170	170	170	320
	E	280				295				295			

※1機内差込寸法Aの冷媒配管寸法はφ10とφ16です。

室内ユニットドレン配管

- ドレン配管は市販の硬質塩ビパイプ一般管VP20〈内径φ20〉が合うようになっています。
- ドレン配管は付属品のドレンホースおよびホースバンド〈保証書在中の袋に同封〉を使用し，ドレンホースの片側を製品のドレンパンのソケット部へ確実に根元部まで挿入してホースバンドで固定し一方に塩ビ管〈VP20〉を接続して機外へ配管してください。

尚ドレン配管は機外側にできるかぎりトラップを設けてください。また配管後，排水が良好に行なわれることと水洩れのないことをご確認ください。

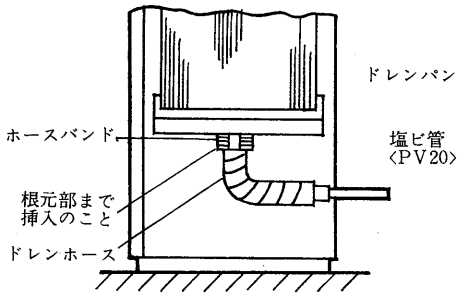

(5)Pシリーズ〈ダクト専用形〉〈20～120トン〉

(a)冷却水配管〈PWシリーズ〉

冷却水配管，ドレン配管〈機械室〉 加熱器および加湿器配管〈取付けの場合〉 の接続口は，いずれも“めすPTねじ”です。 ドレン配管〈送風機室〉は“おすPTねじ”です。 配管接続は左側からが標準ですが，右側にも変更できますので，見積計画時点で確認し，連絡してください。

〈接続口の位置サイズについては外形寸法図を参照してください〉

冷却水配管の際には下記事項に注意してください。

- 配管には適宜仕切弁をつけ，凝縮器だけ切離して水抜きができるようにする。
- 凝縮器水出入口部分には温度計を取付ける。
- 凝縮器と配管のドレン抜きができるよう設備しておく。
- 配管には適宜吊具をつけて凝縮器の接手に無理な荷重がかからないようにする。
- 冷却水ポンプの振動，騒音がユニットに伝わり問題になるときはポンプの吸込，吐出配管の一部に可撓管を使用する。
- ポンプの入口配管には清掃可能なストレーナを設ける。

加熱器取付の場合の配管については，下記事項に注意してください。

- 加熱器と配管のドレン抜きができるようにしておく。
- 配管出入口に温度計を取付ける。
- 配管の支持，防振を適宜行なう。

(b)冷媒配管〈PAHシリーズ〉

空冷式〈空気熱源ヒートポンプ式〉エアコンの据付には室内ユニットと室外ユニットとを冷媒配管により接続する作業があります。この作業はエアコンの能力を最大限に発揮するためにひじょうに重要です。

(I)冷媒配管長さと室内・室外ユニットの高低差制限

機種名		PAH-L20D・25D・30D	PAH-40C
高低差〈m〉	室外ユニットが上の場合	20	20
	室外ユニットが下の場合	15	15
配管長さ〈m〉		40	30
ベンド数		18	10

(II)冷媒配管サイズ・冷媒量

形名	配管サイズ		本体充填冷媒量〈kg〉	冷媒配管長〈m〉さと追加冷媒量〈kg〉					
	液側	ガス側		10～15	15～20	20～25	25～30	30～35	35～40
PAH-L20D	φ15.88×1.1t	φ25.4×1.2t	9.5×2	0.5	1.5	2.5	3.5	4.5	5
PAH-25D	〃	〃	8.5×3	0.5	1.5	2.5	3	4	5
PAH-30D	〃	〃	9.5×3	0.5	1.5	2.5	3.5	4.5	5
PAH-40C	φ31.75×1.4t	φ50.8×2.0t					—	—	—

注 1. PAH-L20Dは冷媒系統が2系統25D，30Dは3系統ありますのでそれぞれの系統に表の値を充填します。
2. 配管材料はJIS H3603 1種普通級半硬質を使用すること。

(イ)パイプの使用にあたって

- 傷ついたパイプは絶対に使用しないでください。
- 汚れたパイプは使用しないでください。パイプは酸洗いしたものを使用してください。
- ロー付した配管は乾燥チッソ等でゴミ水分を除去してください。配管の中に水が入らないよう十分な管理を行なってください。

(ロ)漏れ試験

・配管組立品の漏れ試験を行なった後に室内・室外ユニットとの接続を行なってください。
配管工事完了後漏れ試験を実施してください。〈**試験圧力27kg/cm²G**〉

(ハ)冷媒配管は必ず断熱工事を施行してください。

(C)配管接続方向および寸法表

(I)水冷式

項目		形式	ダクト専用形								
		形名	PW-L20C	PW-25C	PW-30C	PW-40C	PW-50C	PW-60B	PW-80B	PW-100	PW-120
水配管	冷却水	B	2〈左右〉	2½〈左右〉	2½〈左右〉	3〈左右〉	3〈左右〉	3〈左右〉	4〈左右〉	4〈左右〉	4〈左右〉
	ドレン	B	1¼〈後〉	1¼〈後〉	1¼〈後〉	1¼〈後〉	1¼〈後〉	¾〈後〉	¾〈後〉	¾〈後〉	¾〈後〉
	加熱器〈温水・蒸気〉	B	2〈左右〉	2½〈左右〉	2½〈左右〉	2½〈左右〉	2½〈左右〉	3〈左右〉	3〈左右〉	4〈左右〉	4〈左右〉
	加湿器〈水・蒸気〉	B	1〈左右〉	1〈左右〉	1〈左右〉	1〈左右〉	1〈左右〉	1〈左右〉	1〈左右〉	1〈左右〉	1〈左右〉
配線	主電源	φ	62〈左〉	62〈左〉	62〈左〉	62〈左〉	62〈左〉	90〈左〉	90〈左〉	96〈右〉	96〈右〉
	アース端子	ねじ	M5〈左〉	M5〈左〉	M5〈左〉	M5〈左〉	M5〈左〉	M6〈左〉	M6〈左〉	M6〈左〉	M6〈左〉

注 1.詳細は外形図をごらんください。
2.〈後〉をあるのはユニット後面を示します。
〈左右〉とあるのは標準はユニット左側面ですが，右側にも変更できる事を示します。

(II)水熱源ヒートポンプ式

項目		形式	ダクト専用形		
		形名	PWH-L20	PWH-30	PWH-40
水配管	冷却水出入口	B	後2	後2½	後3
	ドレン 冷却器※1	B	〃 1¼	〃 1¼	〃 1¼
	ドレン 機械室	B	〃 ½	〃 ½	〃 ½
	加湿器 温水	B	左右1	左右1	左右1
	加湿器 蒸気	B	〃 1	〃 1	〃 1
	加湿器 ベーパーパン	B	〃 1	〃 1	〃 1
配線	電熱器	φ	—	—	—
	ベーパーパン	φ	—	—	—
	別売部品制御回路	φ	—	—	—
	主電源	φ	左73	左73	左73
	アース端子		6ねじ	6ねじ	6ねじ

※1は送風機室ドレンです。

(III)空気熱源ヒートポンプ式

項目		形式	ダクト専用形			
		形名	PAH-L20D	PAH-25D	PAH-30D	PAH-40C
水配管	ドレン	B	1¼〈後〉	1¼〈後〉	1¼〈後〉	1¼〈後〉
	加熱器〈温水・蒸気〉	B	2〈左右〉	2½〈左右〉	2½〈左右〉	2½〈左右〉
	加湿器〈水・蒸気〉	B	1〈左右〉	1〈左右〉	1〈左右〉	1〈左右〉
冷媒	液管	φ	15.88	15.88	15.88	31.75
	ガス管	φ	25.4	25.4	25.4	50.8
配線	主電源・室内・外連絡	φ	62〈左〉	62〈左〉	62〈左〉	73〈右〉
	アース端子	ねじ	M5〈左〉	M5〈左〉	M5〈左〉	M6〈左〉

注 1.詳細は外形図をごらんください。
2.〈後〉とあるのはユニット後面を示します。
〈左右〉とあるのは標準はユニット左側面ですが，右側にも変更できる事を示します。〈水配管〉

(6)電算室用

(a)配管配線接続方向および寸法表

電算室用

項目 ＼ 形式		形名	床置形			
			GT-100D	GT-150D	PC-20	PC-30
水配管	冷却水出入口	B	左1	左1¼	床下2	床下2½
	ドレン 冷却器	B	左1	左1	床下1¼	床下1¼
	ドレン 機械室	B	左右1	左右1		
	加湿器〈ベーパーパン〉	B	左¾	左¾	床下	床下
配線	電熱器	φ	左34	左34	床下38	床下60
	ベーパーパン	φ	左33	左33		
	主電源	φ	左34	左34	38	60
	アース端子		後5ねじ	後5ねじ	前6ねじ	前6ねじ

(b)冷却水

●水質管理

最近，都市部ではパッケージエアコンの冷却水に地下水が用いられることは少なく，ほとんどが冷却塔方式です。この場合，冷却塔水中には外部から種々の汚染物質が侵入し，なかでも硫酸イオンなどの濃度が増加するとパッケージエアコンの凝縮器が腐食してダウンタイムが長く，また修復費用のかかる大きな事故を招く場合があります。このような事故を起さないためにも水質の管理が重要になり，一応の目安として冷却塔の水は1カ月1回は全量入れ替える必要があります。

●冷却水水温

冷却水に冷却塔を使用した際，年間空調では冬期や中間期などのように外気温度が低下すると，冷却水温も低下してしまいます。しかし，冷却水温が低下しすぎるとパッケージエアコンの運転が不可能になりますので，冷却塔の送風機を冷却塔出口水温でON-OFFさせ，またバイパス管を設け冷却水の過冷却を防止するか，三方自動給水弁で水量を調節することが必要です。〈図-1・2参照〉また，凍結の恐れのある場合は冷却塔中に凍結防止用のヒータを入れることも必要となります。

図1

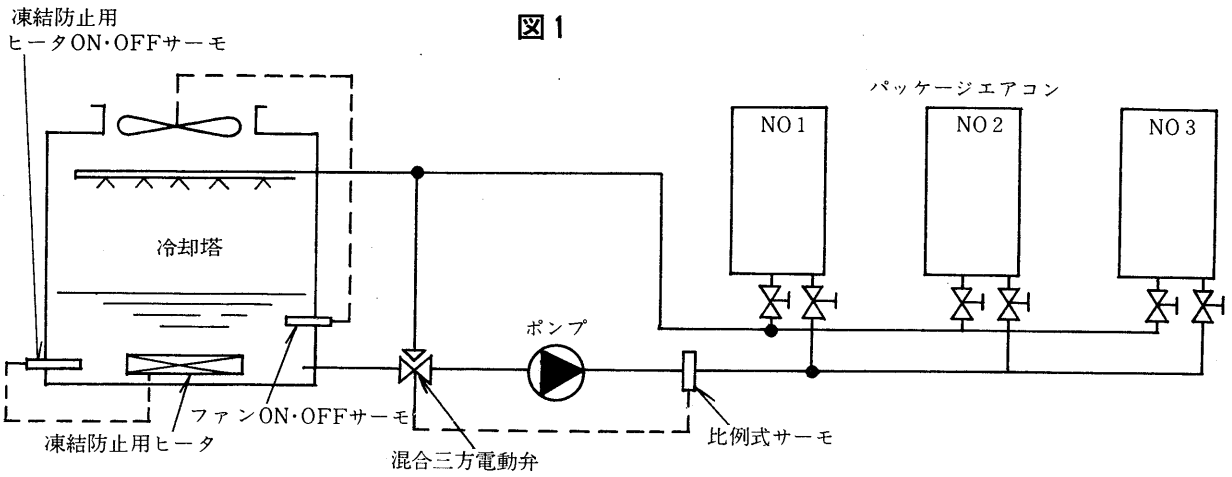

図2

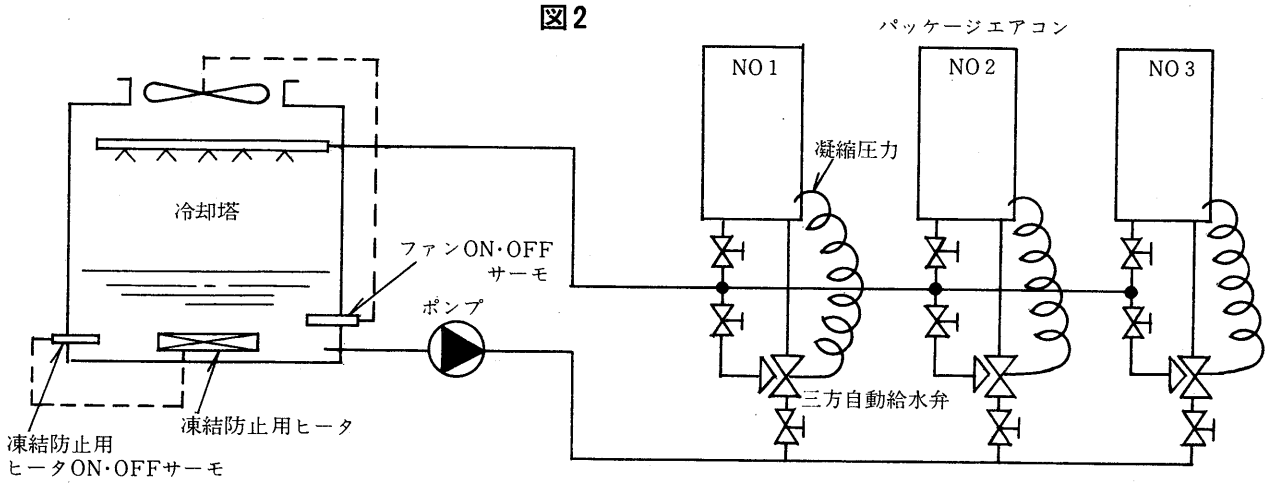

(7)マルチセントラル

(a)配管接続方向および寸法表

項目		形式 / 形名		天井埋込形			床置形							
				MBH-25TA-C	MBH-40TA-C	MBH-50TA-C	MGH-25SB・TB	MGH-40SB・TB	MGH-50SB・TB	PWH-3A	PWH-5A	PWH-8A	PWH-10A-H	GTH-150A
水配管		冷却水出入口	B	左¾	左¾	左¾	下〈後〉¾	下〈後〉¾	下〈後〉¾	左右1	左右1	左右1¼	左右1¼	左右1¼
	ドレン	冷却器	B	左¾	左¾	左¾	下〈後〉¾	下〈後〉¾	下〈後〉¾	左右1	左右1	左右1	左右1	左右1
		機械室	B	—	—	—	—	—	—	左右¾	左右¾	左右¾	左右1	左右1
	加湿器	温水	B	—	—	—	—	—	—	—	—	—	—	—
		蒸気	B	—	—	—	—	—	—	—	—	—	—	—
		ベーパーパン	B	—	—	—	—	—	—	左右½おす	左右½おす	左右½おす	左右½おす	左右½おす
配線		電熱器	φ	—	—	—	—	—	—	左右43	左右43	左右43	左右52	—
		ベーパーパン	φ	—	—	—	—	—	—	左右27	左右27	左右27	左右27	左右20
		別売部品制御回路	φ	前18点端子盤	前18点端子盤	前18点端子盤	下〈後〉	下〈後〉	下〈後〉	左右22	左右27	左右27	左右27	—
		主電源	φ	前 60×15〈コ〉	前 60×15〈コ〉	前 60×15〈コ〉	下〈後〉	下〈後〉	下〈後〉	左右22	左右27	左右27	左右37	左右37
		アース端子	φ	前12〈コ〉	前12〈コ〉	前12〈コ〉	左下5ねじ	左下5ねじ	左下5ねじ	後5ねじ	後5ねじ	後5ねじ	後6ねじ	後6ねじ

注 〈コ〉はコンセントを示します。

5.2 騒音

5.2.1 騒音表

空調機の音源は圧縮機と送風機が主ですが圧縮機は全密閉中吊式を使用しておりますので振動騒音は非常に小さく，また送風機は防振形軸受を使用しており，全体を防音パネルでパッケージしておりますので静かな運転を行います。各機種の騒音値は下表の通りです。

測定方法

(1)試験室：たて6m，よこ5m，高さ3mの防音室

(2)試験方法：試験室内において，ユニットの正面1m×高さ1m〈天井埋込形は下方1.5m〉の位置で測定。

注＊1 PW, PA, PA-10AH形は吹出口をダクト接続し，機外静圧20mmAqとし(2)項により測定。

(3)｛■ は冷房運転　▨ は暖房運転｝　｛H は強ノッチ　L は弱ノッチ｝　｛内 は室内ユニット　外 は室外ユニット｝

(4)騒音値はエアコンの据付けられる部屋の構造〈吸音率〉等によっては下表の値と異なることがあります。

(1)水冷式

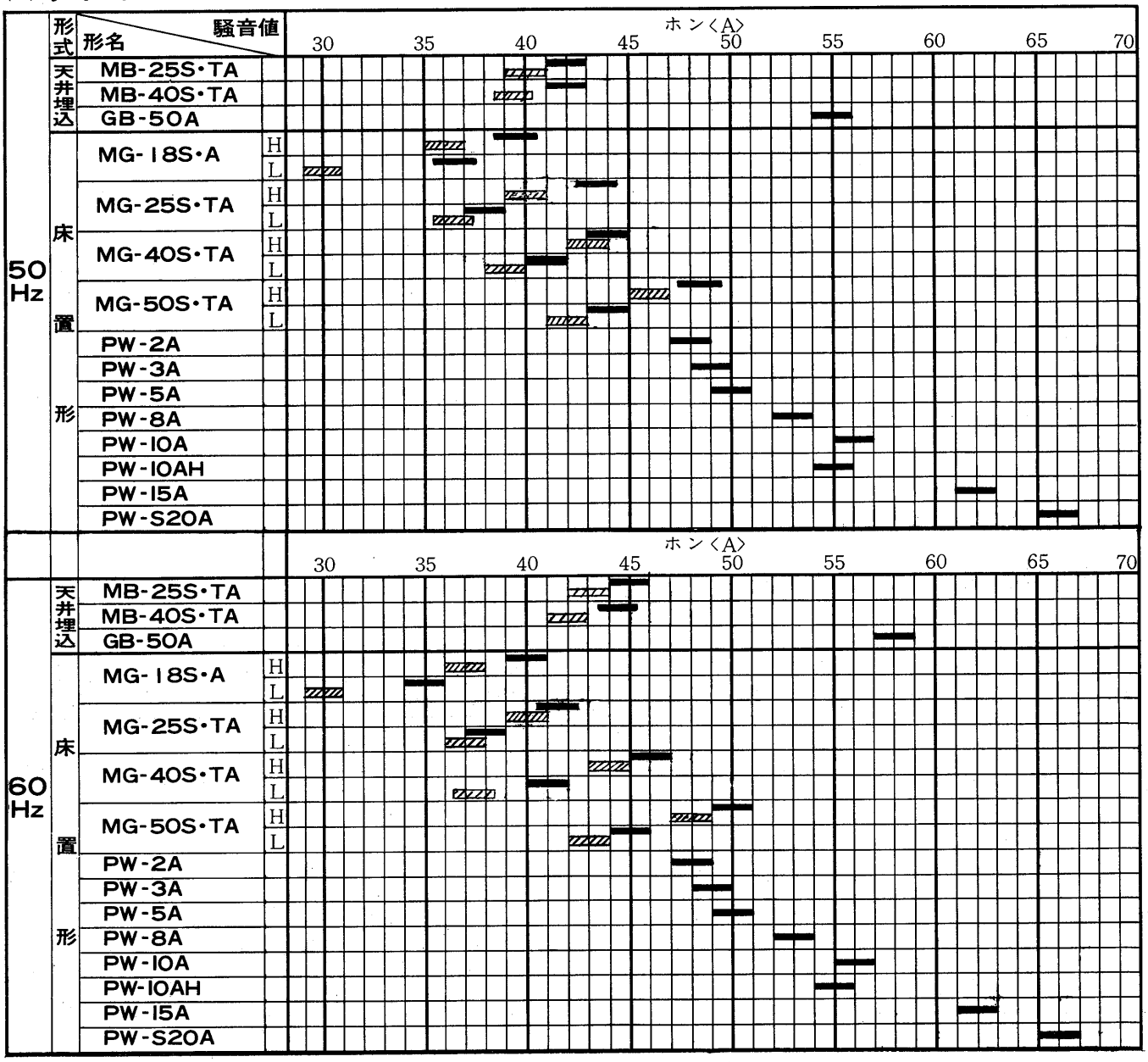

(2)空冷式〈50Hz〉

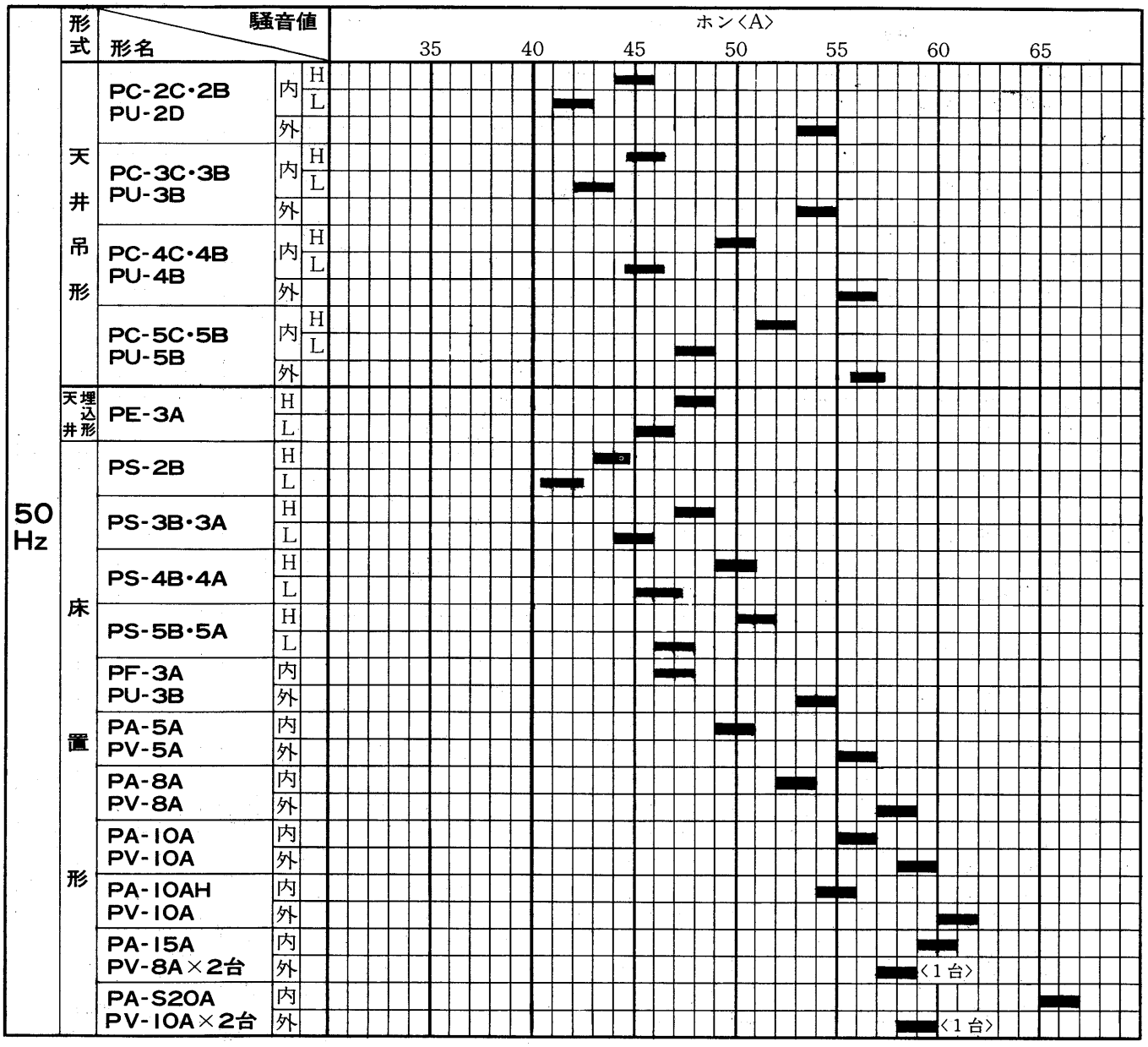
50Hz
形式
騒音値
形名
ホン〈A〉
35
40
45
50
55
60
65
天井吊形
PC-2C・2B
PU-2D
PC-3C・3B
PU-3B
PC-4C・4B
PU-4B
PC-5C・5B
PU-5B
内
外
H
L
天井埋込形
PE-3A
床置形
PS-2B
PS-3B・3A
PS-4B・4A
PS-5B・5A
PF-3A
PU-3B
PA-5A
PV-5A
PA-8A
PV-8A
PA-10A
PV-10A
PA-10AH
PV-10A
PA-15A
PV-8A×2台
〈1台〉
PA-S20A
PV-10A×2台
〈1台〉

空冷式〈60Hz〉

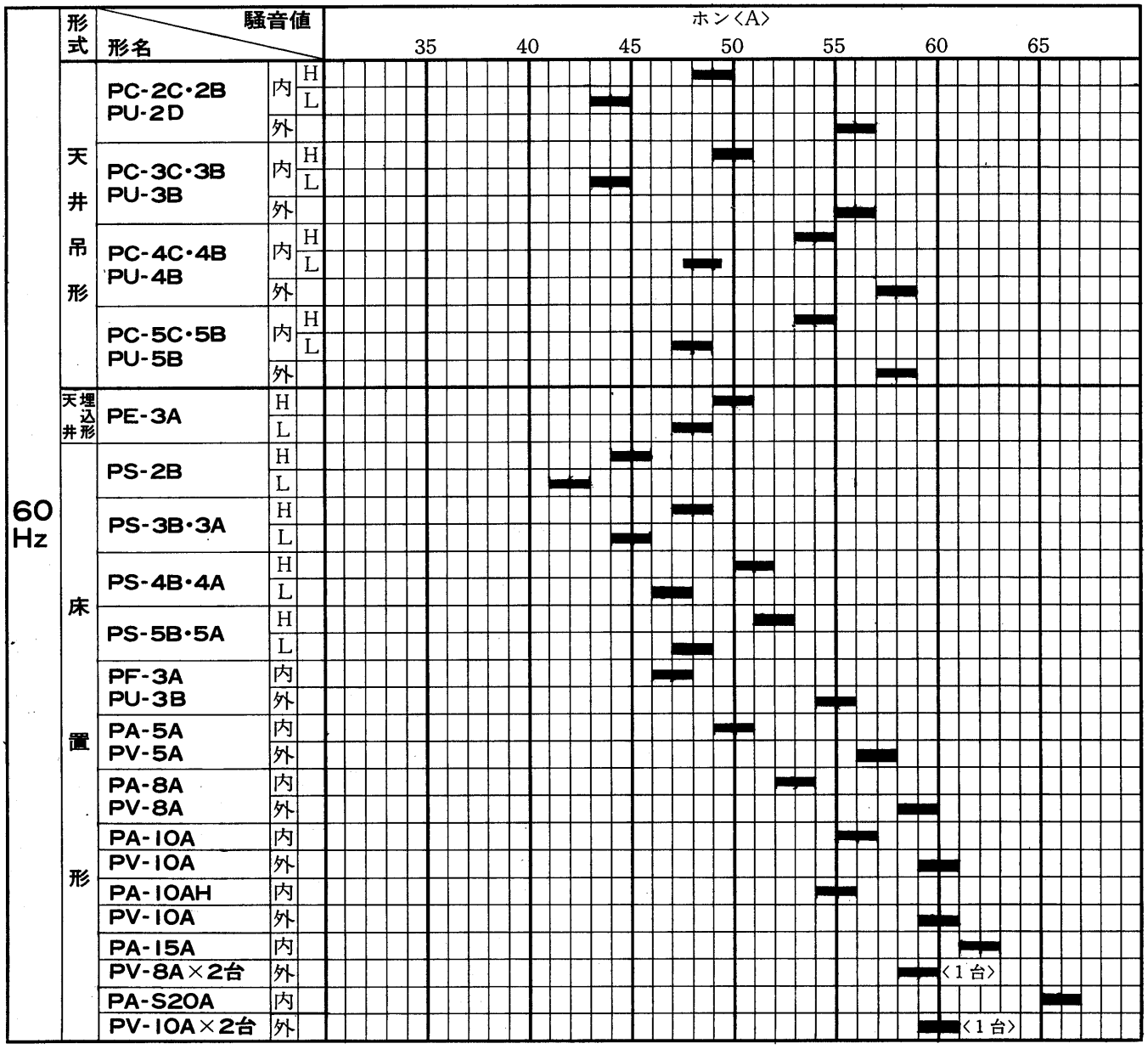
60Hz
形式
騒音値
形名
ホン〈A〉
35
40
45
50
55
60
65
天井吊形
PC-2C・2B
PU-2D
PC-3C・3B
PU-3B
PC-4C・4B
PU-4B
PC-5C・5B
PU-5B
内
外
H
L
天井埋込形
PE-3A
床置形
PS-2B
PS-3B・3A
PS-4B・4A
PS-5B・5A
PF-3A
PU-3B
PA-5A
PV-5A
PA-8A
PV-8A
PA-10A
PV-10A
PA-10AH
PV-10A
PA-15A
PV-8A×2台
〈1台〉
PA-S20A
PV-10A×2台
〈1台〉

(3)ヒートポンプ式〈50Hz〉

	形式	形名	騒音値		
50Hz	天井吊形	PCH-2C・2B PUH-2D	内	H	
				L	
			外		
		PCH-3C・3B PUH-3B	内	H	
				L	
			外		
		PCH-4C・4B PUH-4B	内	H	
				L	
			外		
		PCH-5C・5B PUH-5B	内	H	
				L	
			外		
	天井埋込形	PEH-3A	H		
			L		
	床置形	PSH-2B	H		
			L		
		PSH・D-3B・A	H		
			L		
		PSH・D-4B・A	H		
			L		
		PSH・D-5B・A	H		
			L		
		PFH-3A PUH-3B	内		
			外		
		PAH-5A PVH-5A	内		
			外		
		PAH-8A PVH-8A	内		
			外		
		PAH-10A PVH-10A	内		
			外		
		PAH-10AH PVH-10A	内		
			外		
		PAH-15A PVH-8A	内		
			外		
		PAH-S20A PVH-10A	内		
			外		
		PWH-3A			
		PWH-5A			
		PWH-8A			
		PWH-10AH			
		GWH-150			

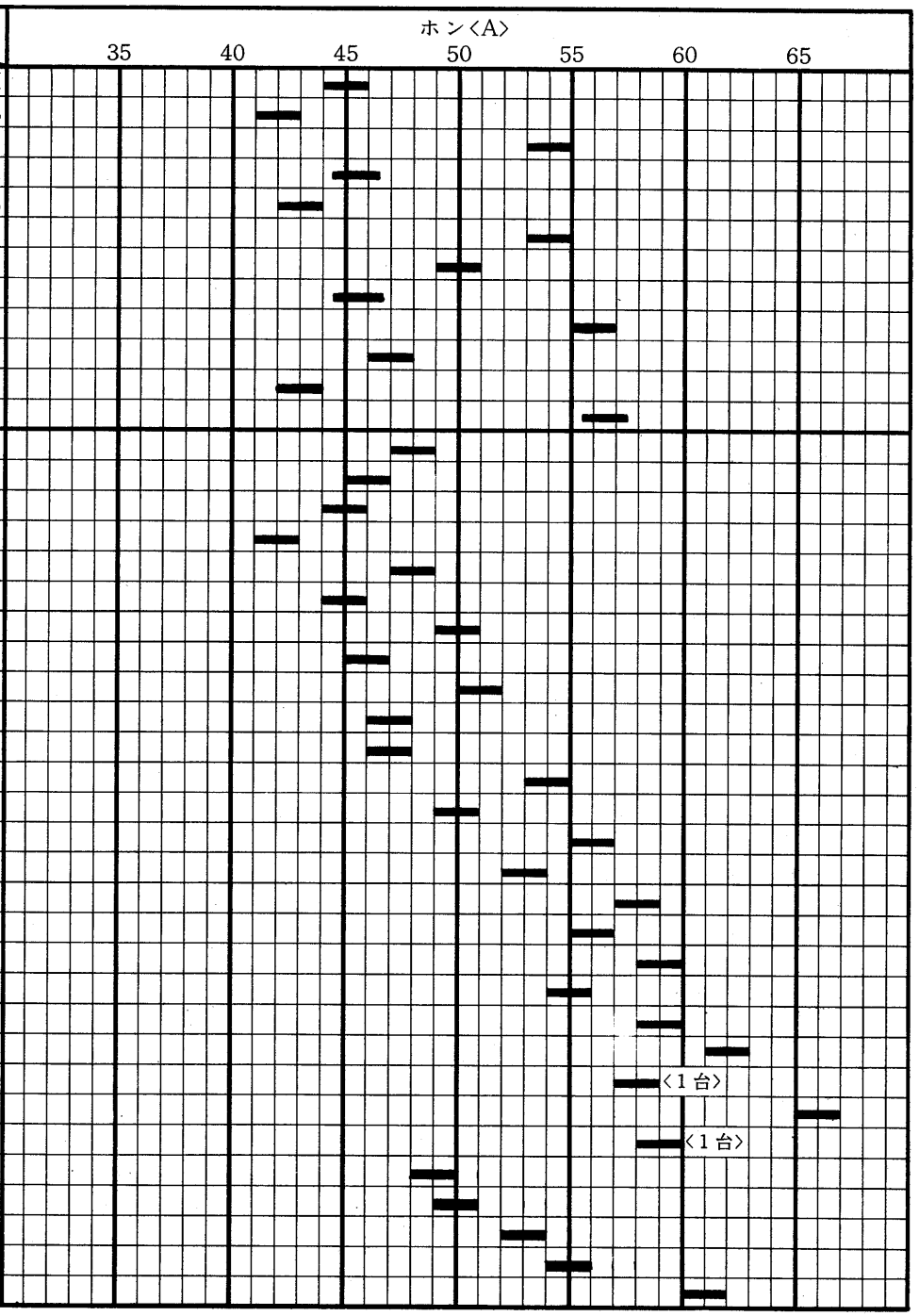

ヒートポンプ〈60Hz〉

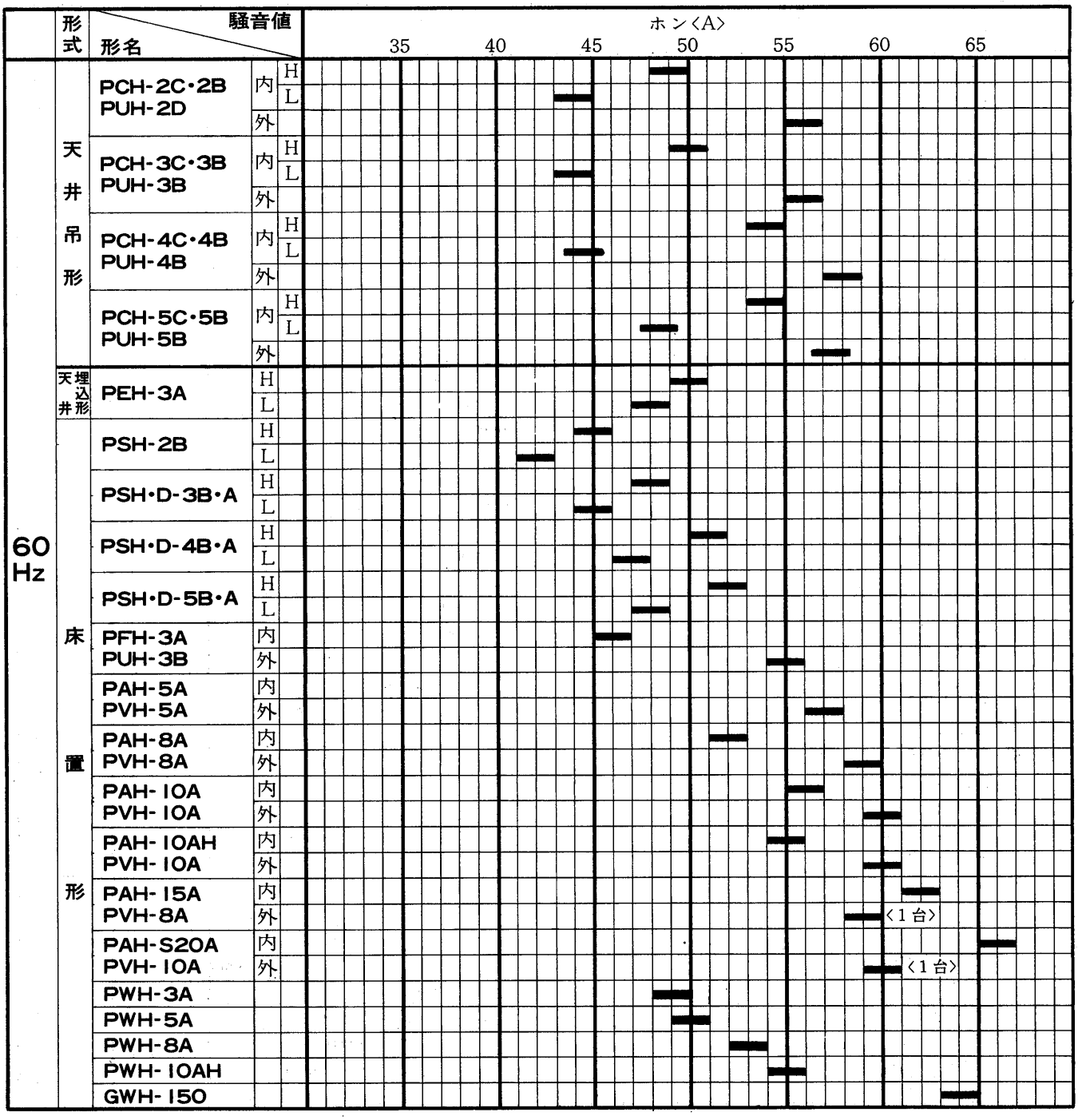
騒音値
形式
形名
ホン〈A〉
35
40
45
50
55
60
65
60 Hz
天井吊形
PCH-2C・2B
PUH-2D
PCH-3C・3B
PUH-3B
PCH-4C・4B
PUH-4B
PCH-5C・5B
PUH-5B
内
外
H
L
天井埋込形
PEH-3A
床置形
PSH-2B
PSH・D-3B・A
PSH・D-4B・A
PSH・D-5B・A
PFH-3A
PUH-3B
PAH-5A
PVH-5A
PAH-8A
PVH-8A
PAH-10A
PVH-10A
PAH-10AH
PVH-10A
PAH-15A
PVH-8A
〈1台〉
PAH-S20A
PVH-10A
〈1台〉
PWH-3A
PWH-5A
PWH-8A
PWH-10AH
GWH-150

(4)マルチセントラル空調システム

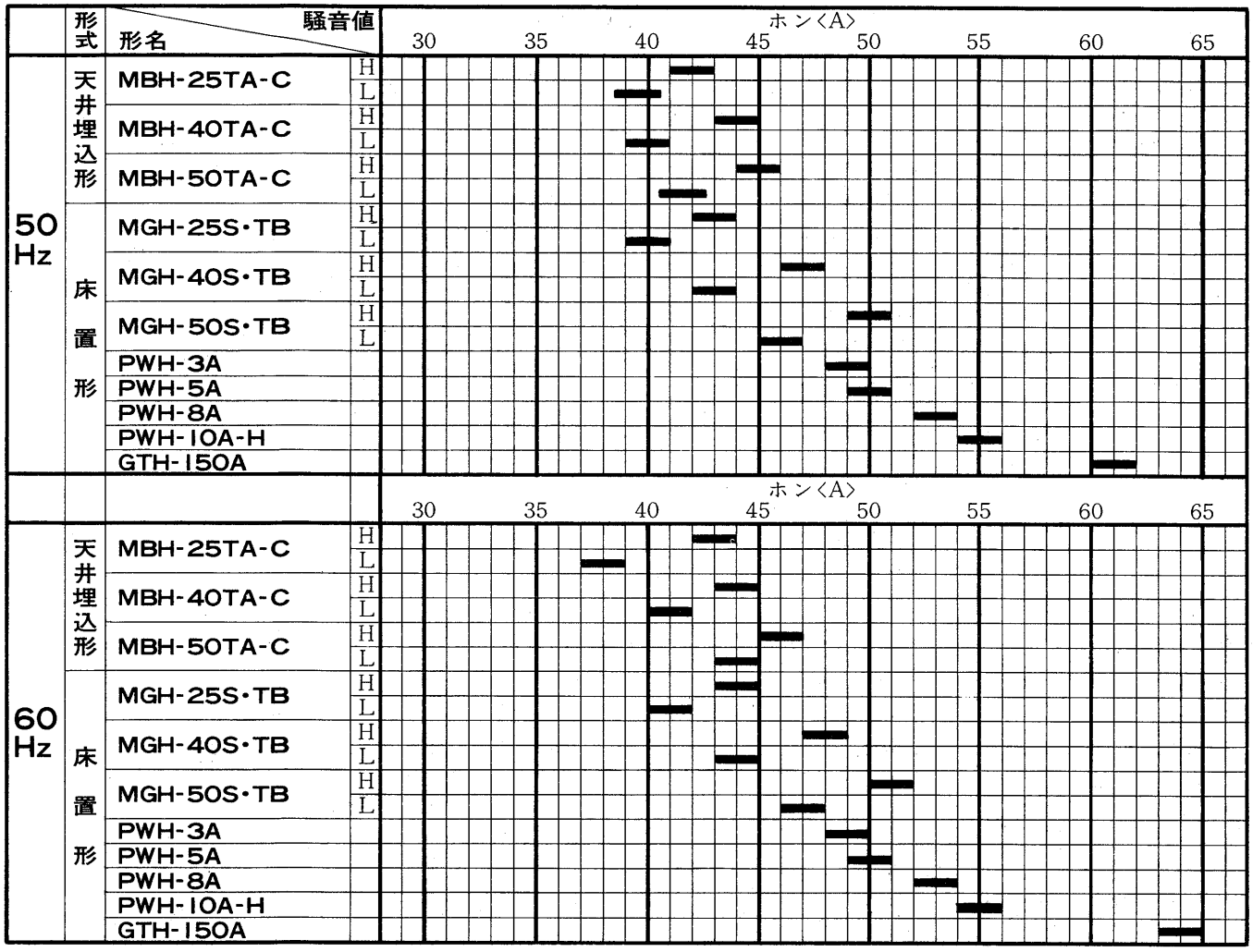

5.2.2 NC曲線

(1)水冷式

MB-25SA形

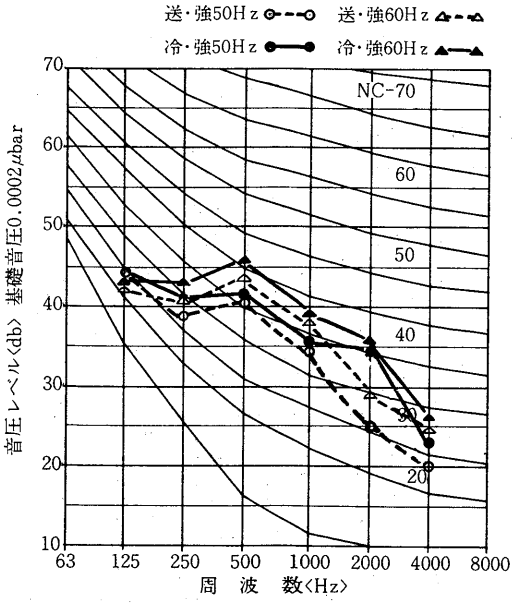

MB-40SA形

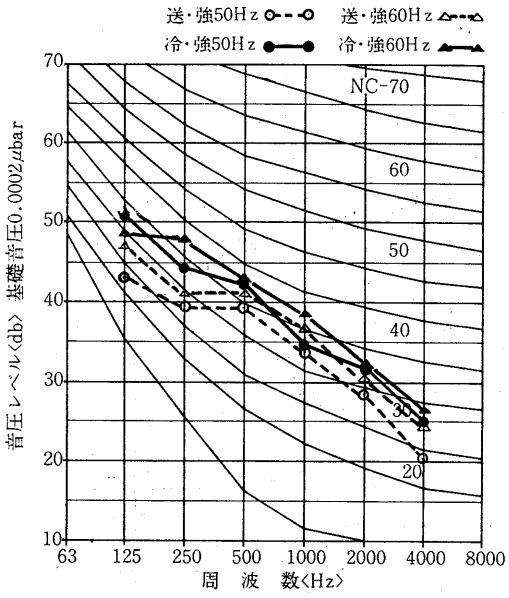

PW-2A形

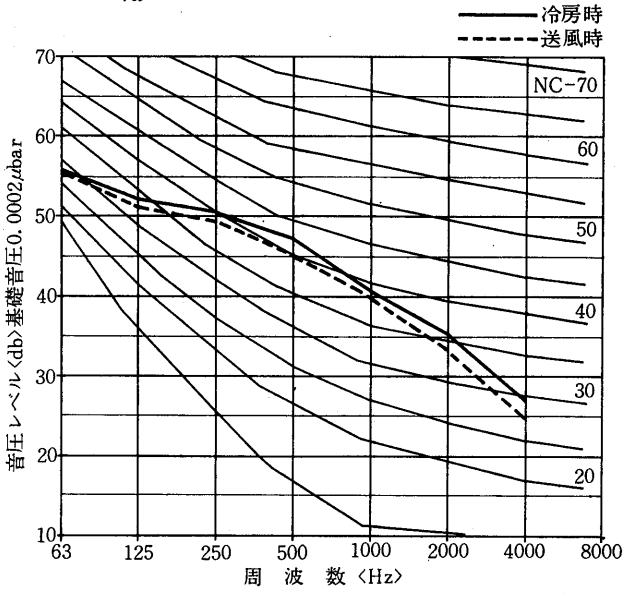

PW-3A形

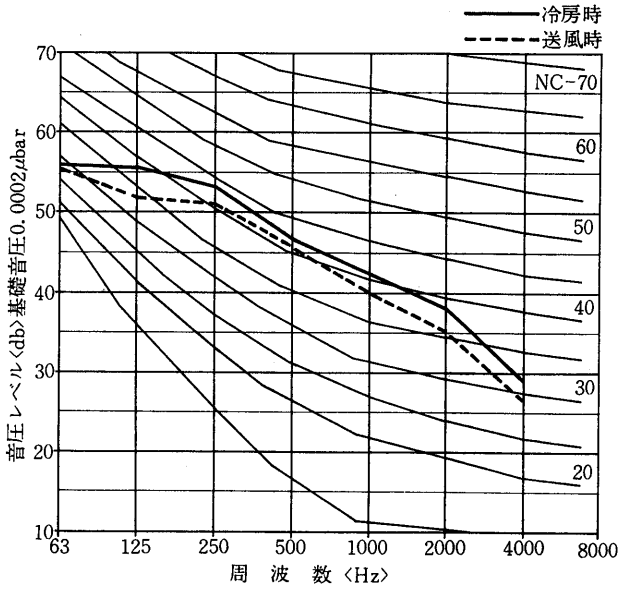

PW-5A形

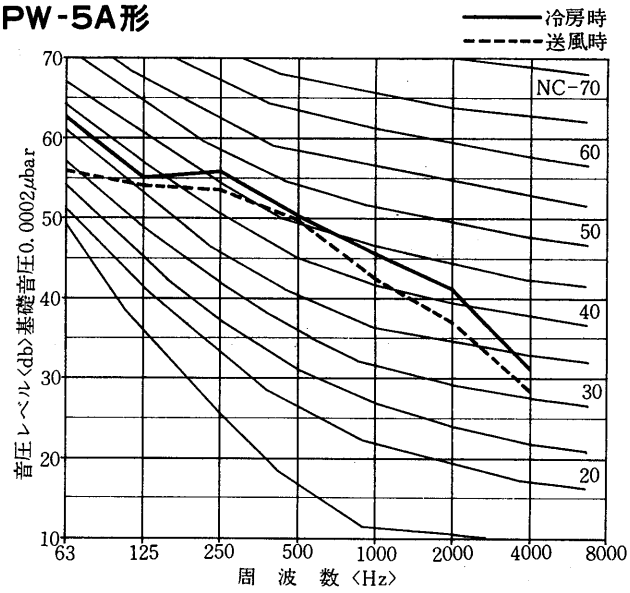

PW-8A形

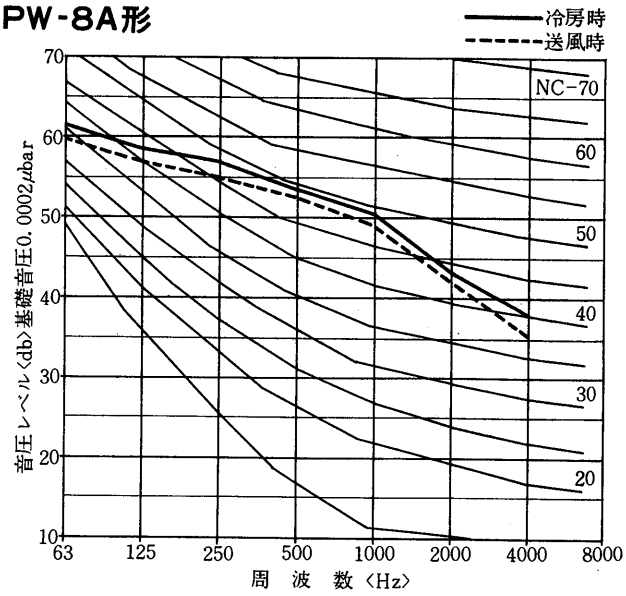

PW-10A形

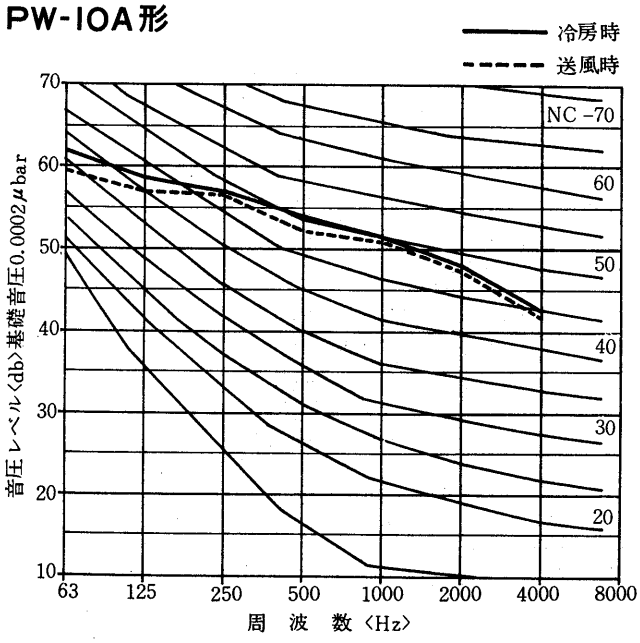

PW-15A形

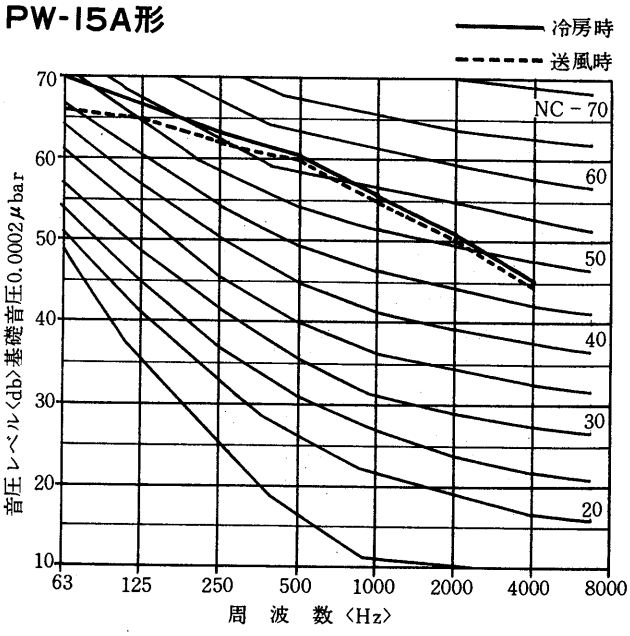

PW-S20A形

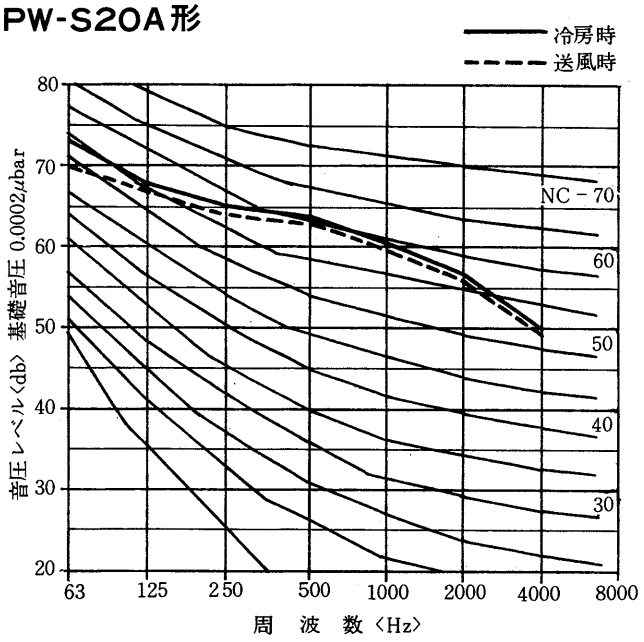

(2)空冷式

PC-2C・2B形

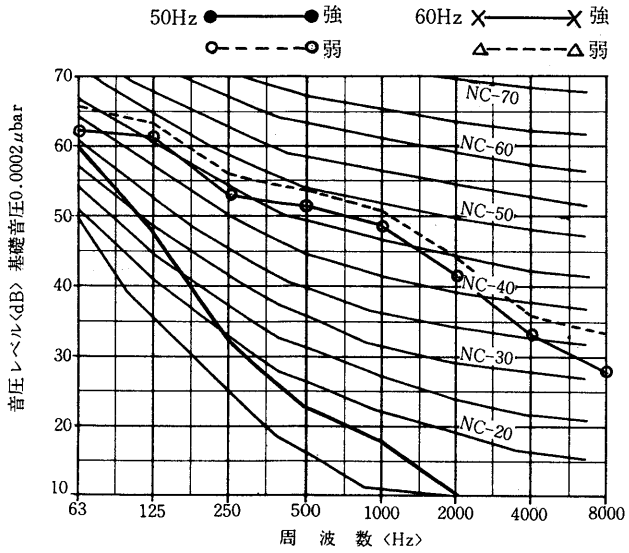

PU-2D形

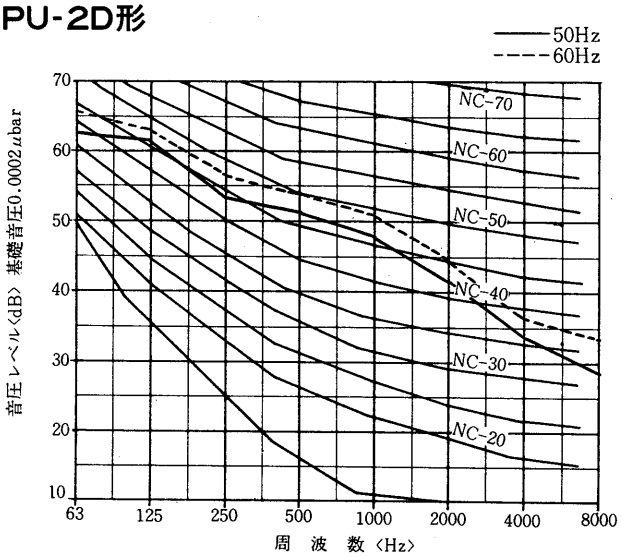

PC-3C・3B形

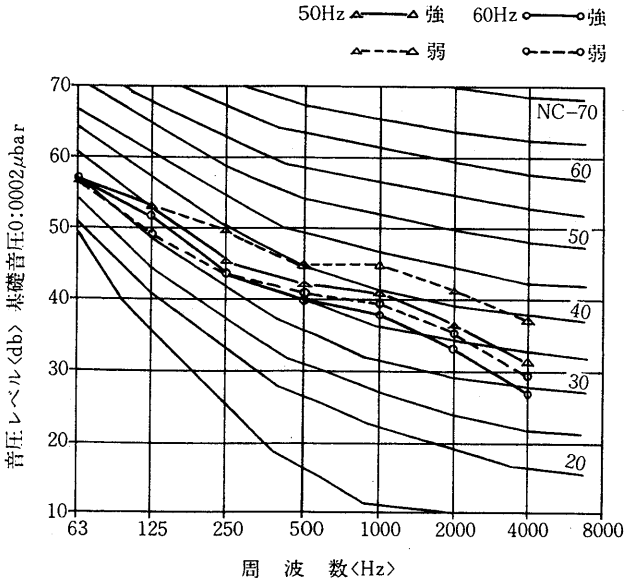

PU-3B形

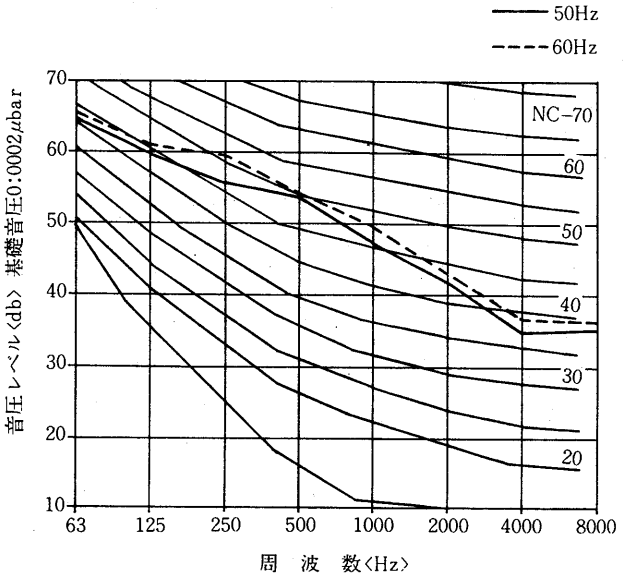

PC-4C・4B形

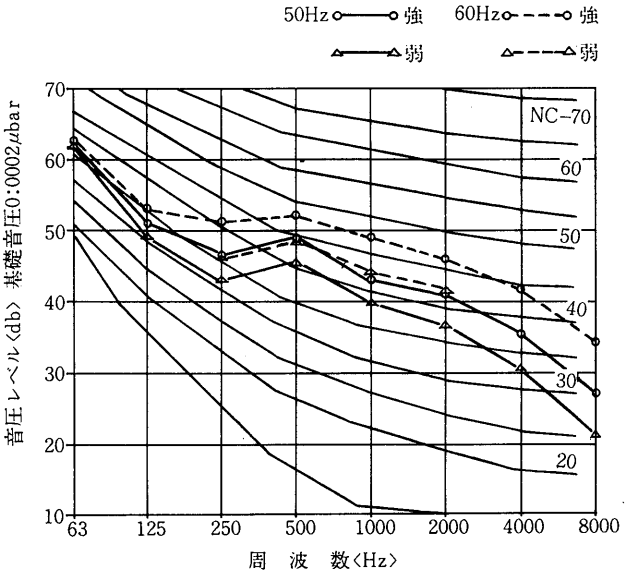

PU-4B形

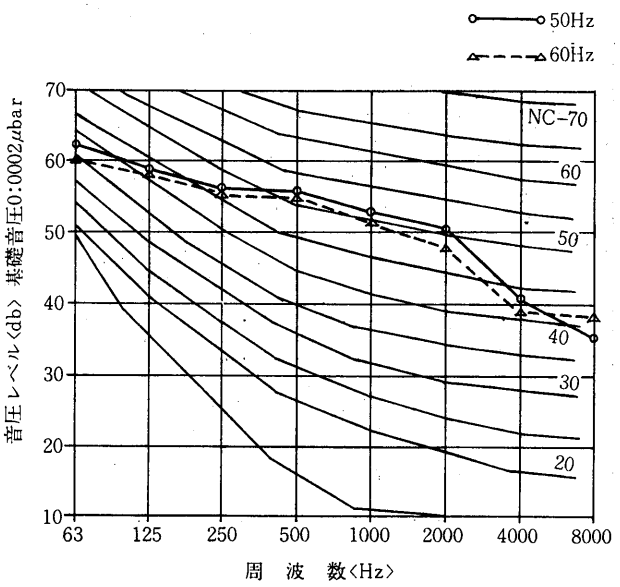

PC-5C・5B形

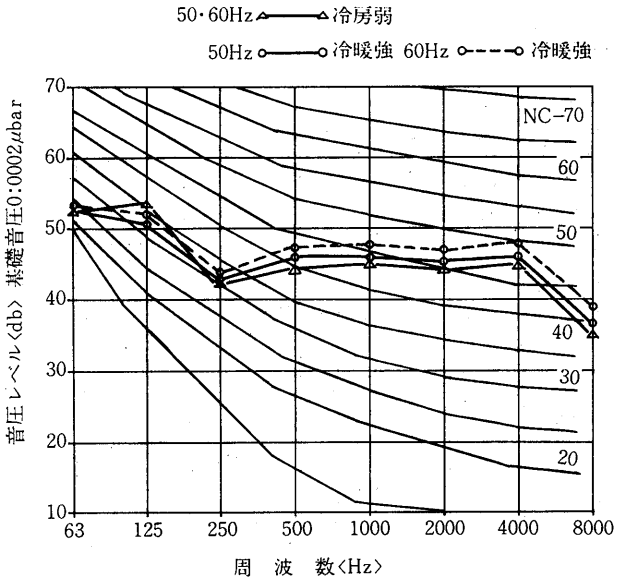

PU-5B形

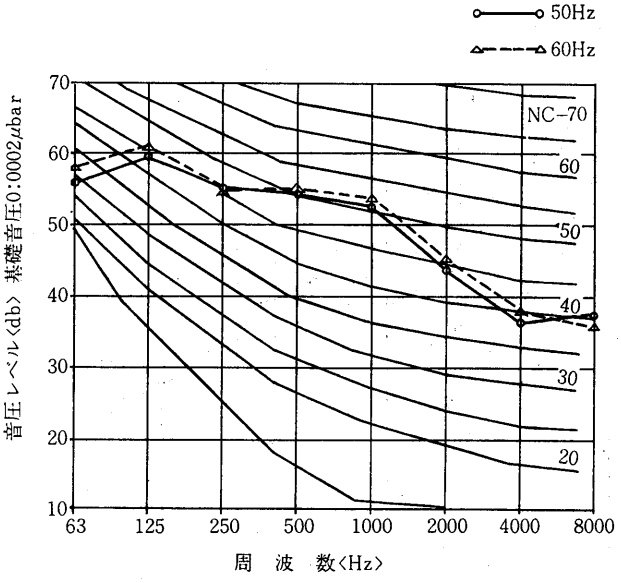

PE-3A形

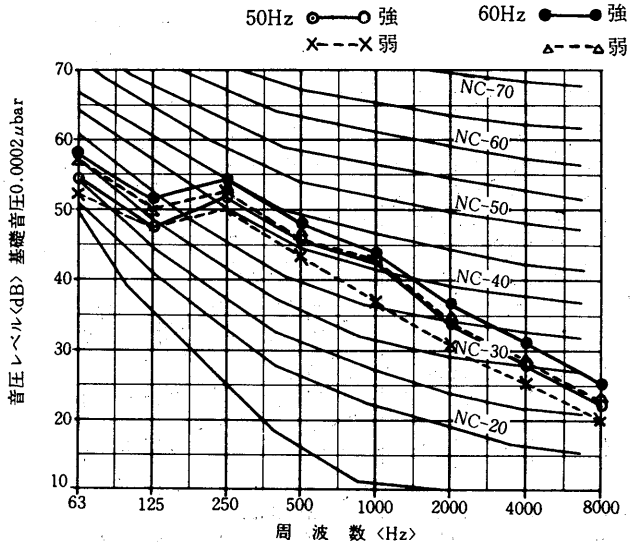

PU-3B形

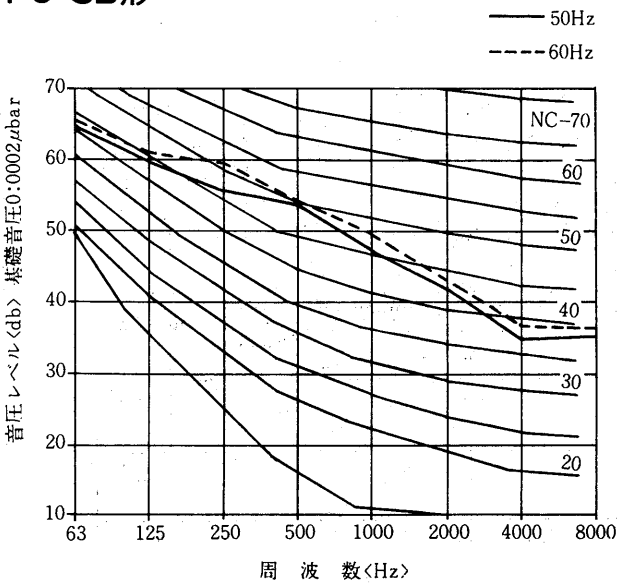

PS-2B形

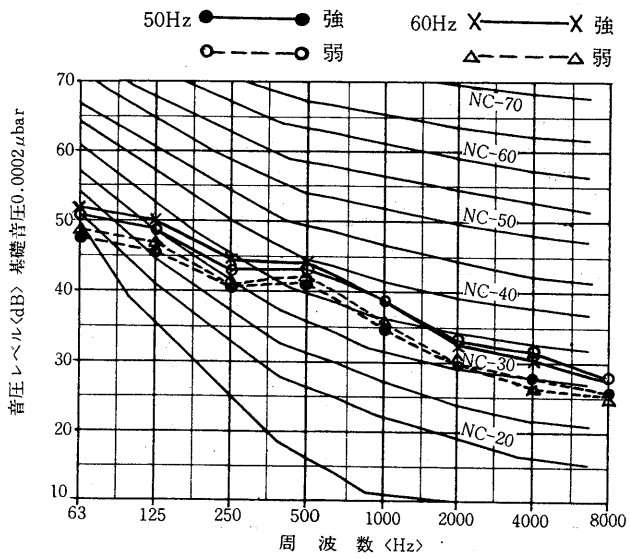

PU-2D形

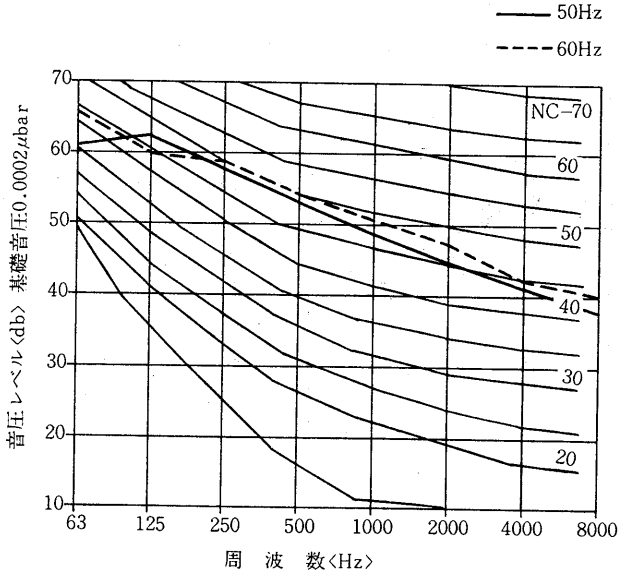

PS-3B・3A形

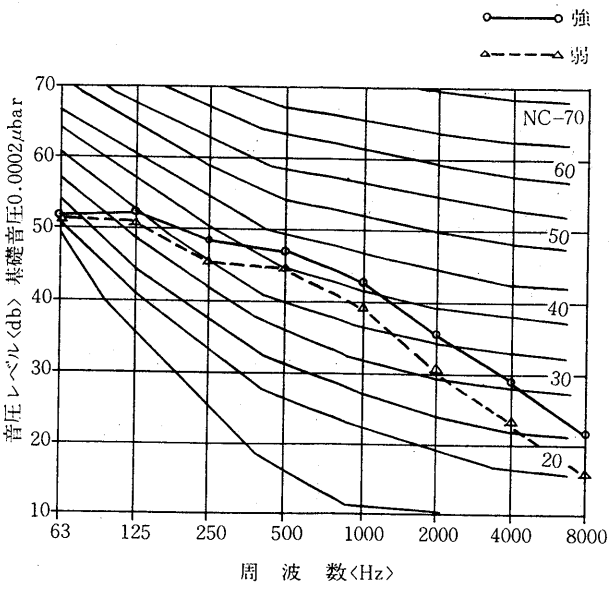

PU-3B形

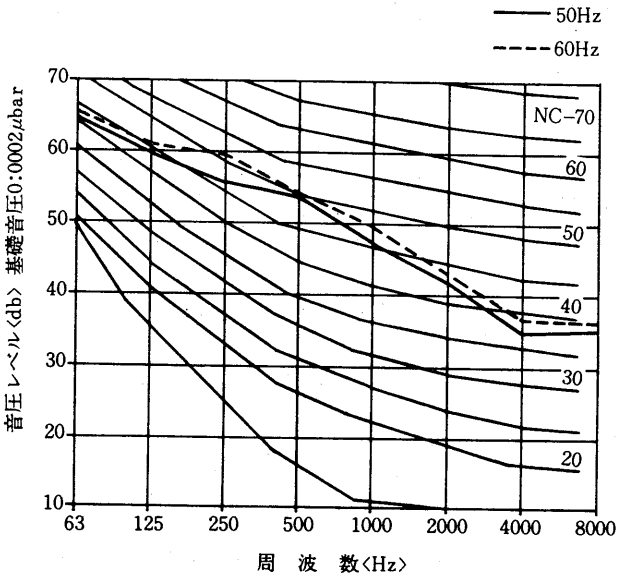

PS-4B・4A形

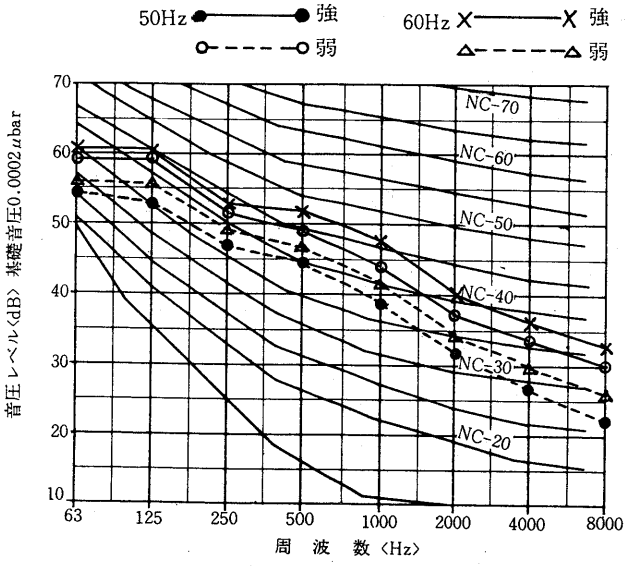

PU-4B形

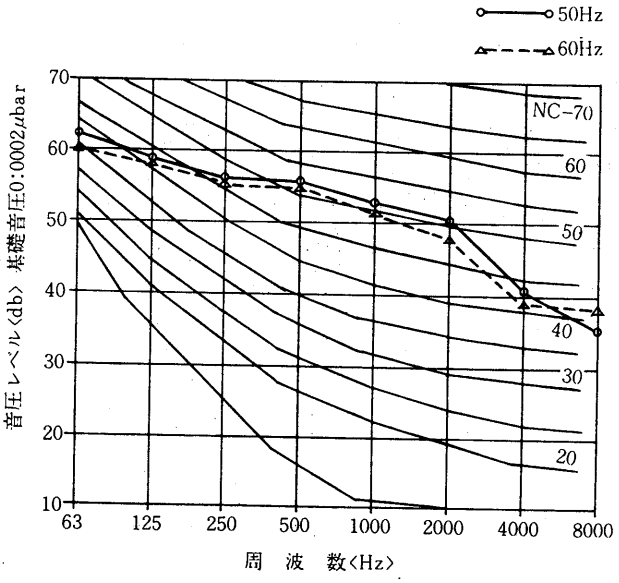

PS-5B・5A形

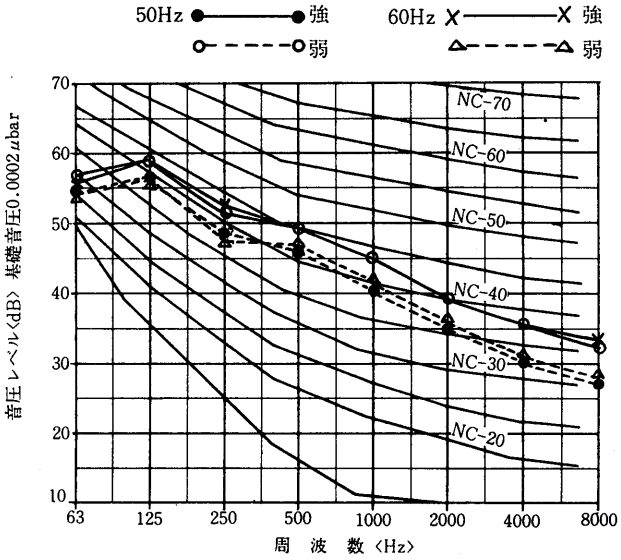

PU-5B形

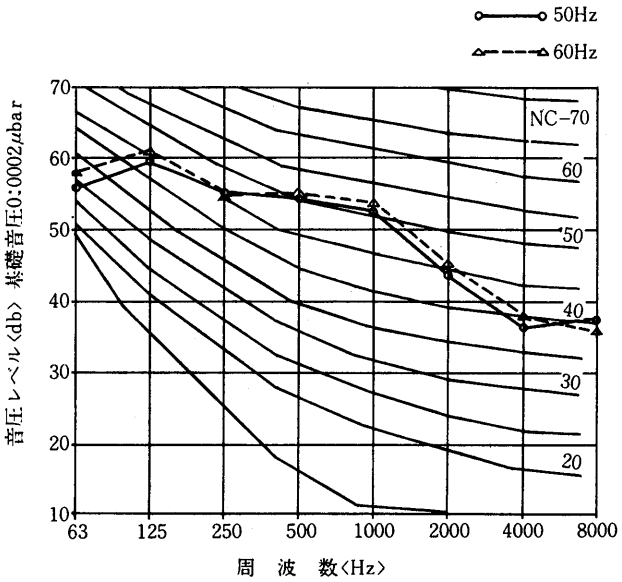

PF-3A形

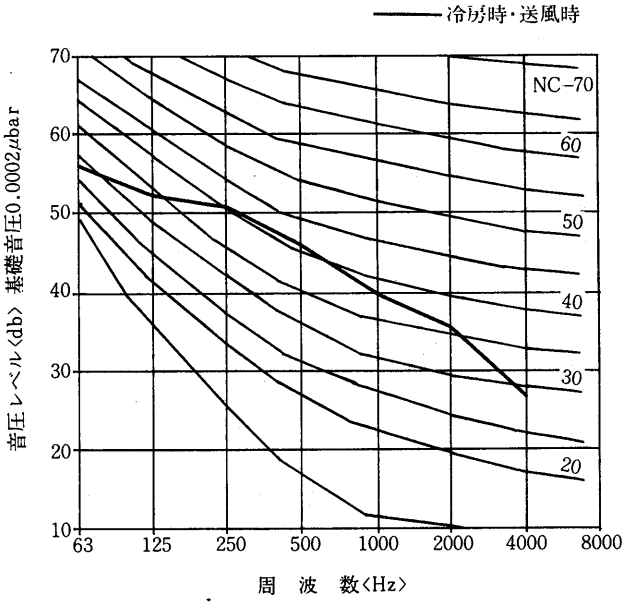

PU-3B形

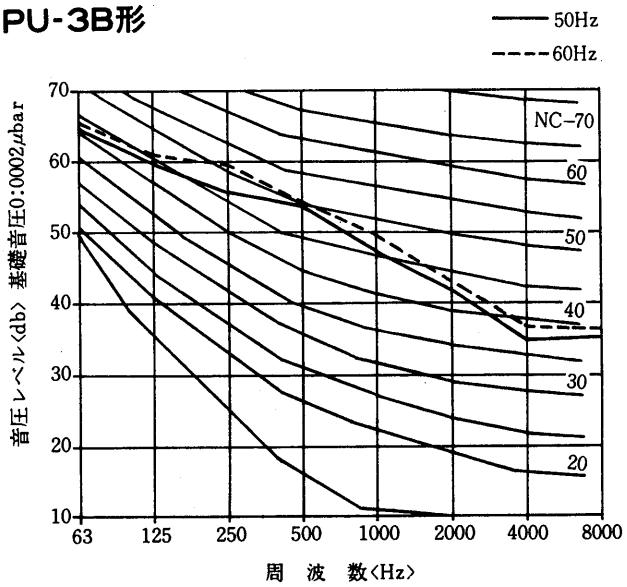

PA-5A形

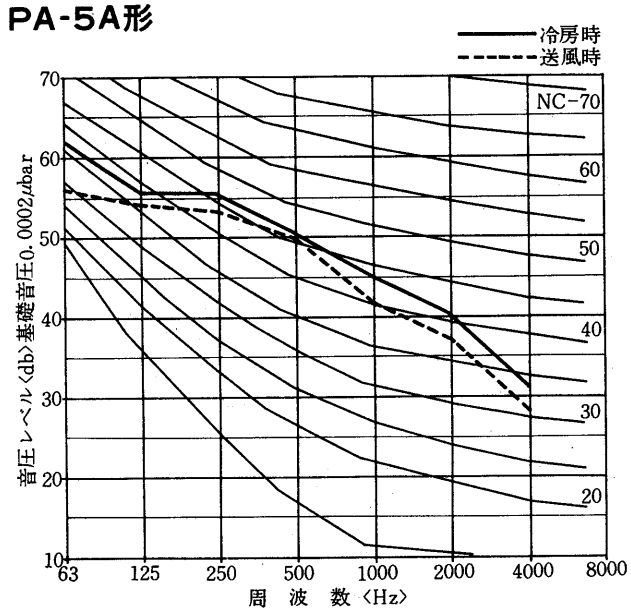

PV-5A形

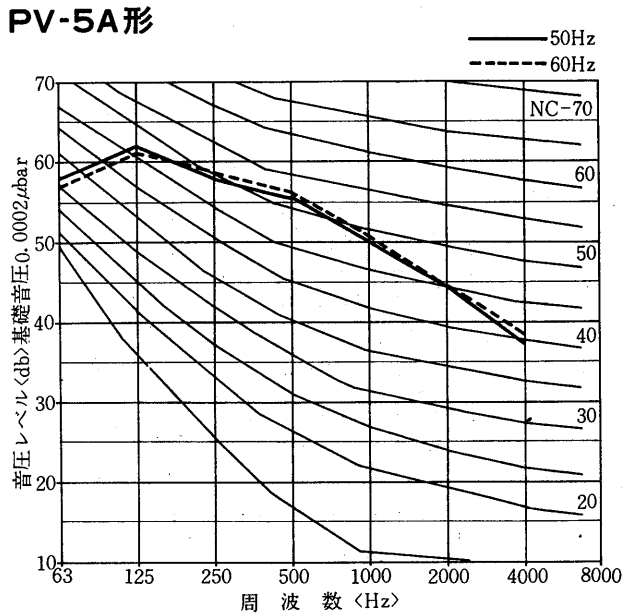

PA-8A形

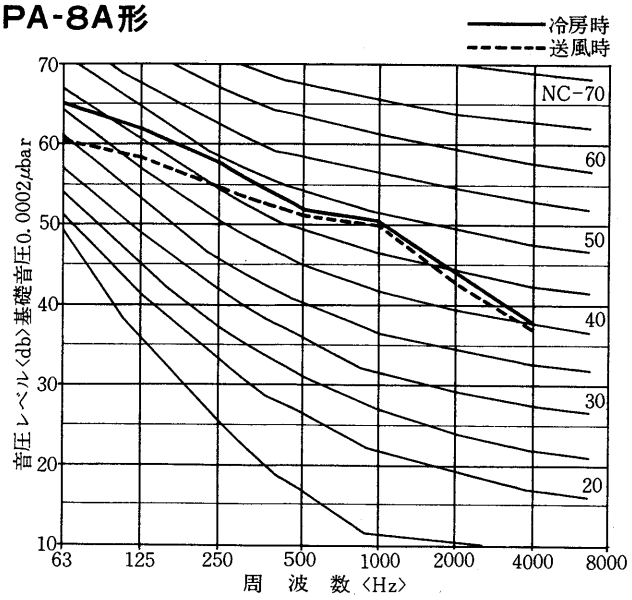

PV-8A形

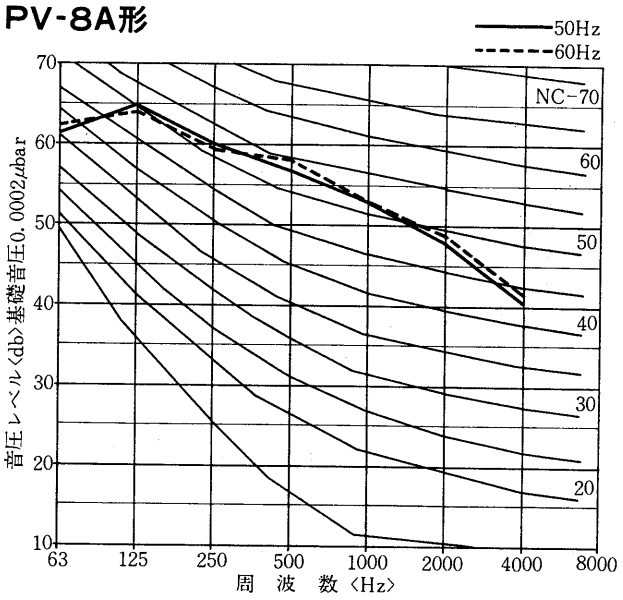

PA-10A形

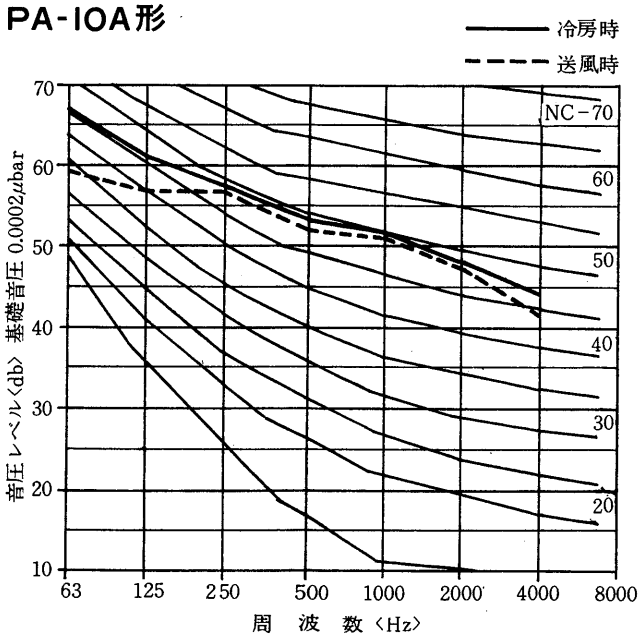

PV-10A形

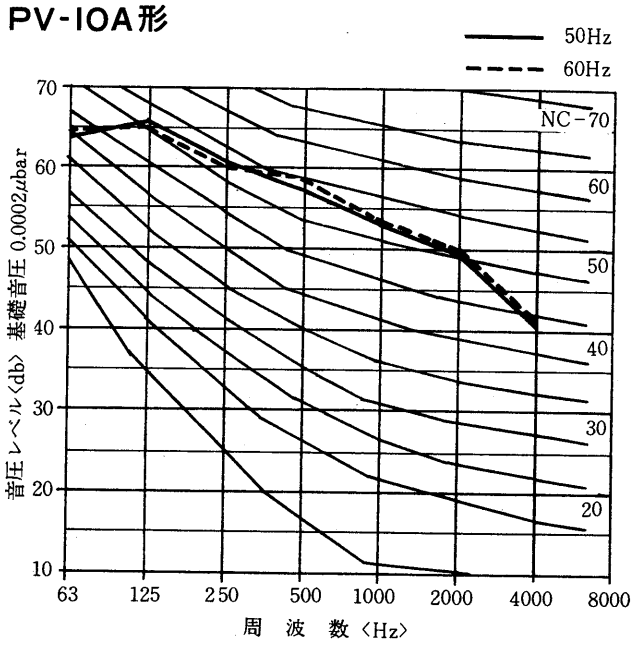

PA-15A形

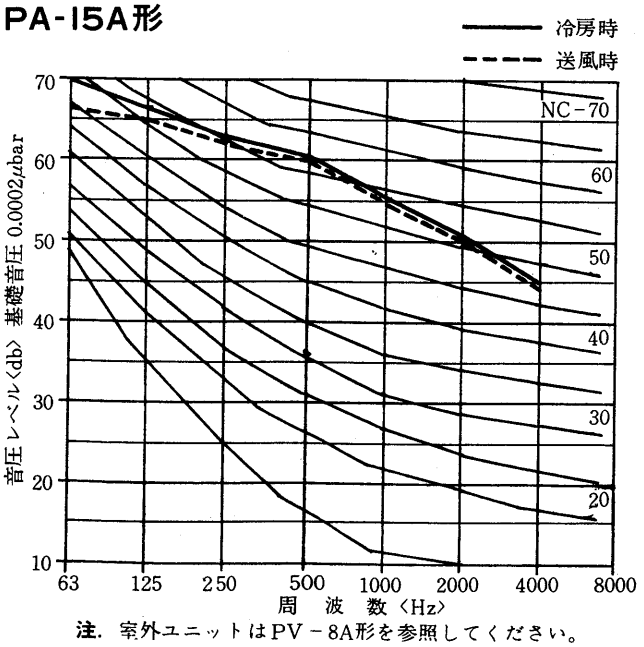

注. 室外ユニットはPV－8A形を参照してください。

PA-S20A形

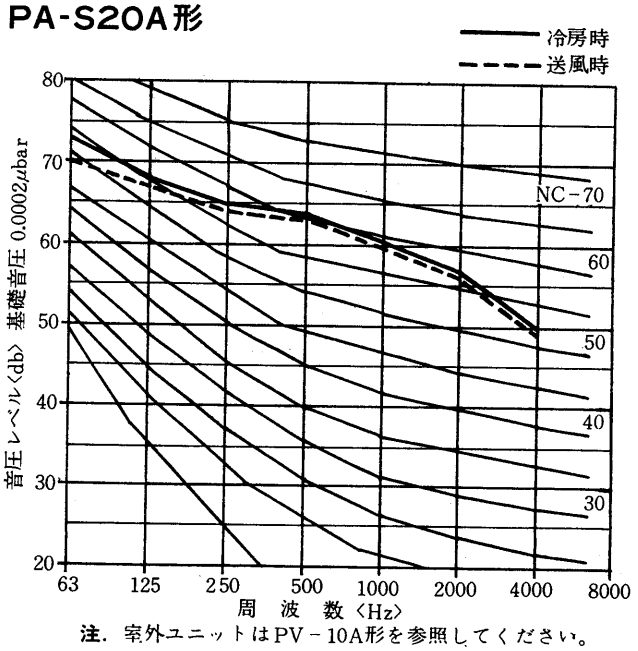

注. 室外ユニットはPV－10A形を参照してください。

(3)ヒートポンプ

PCH-2C・2B形

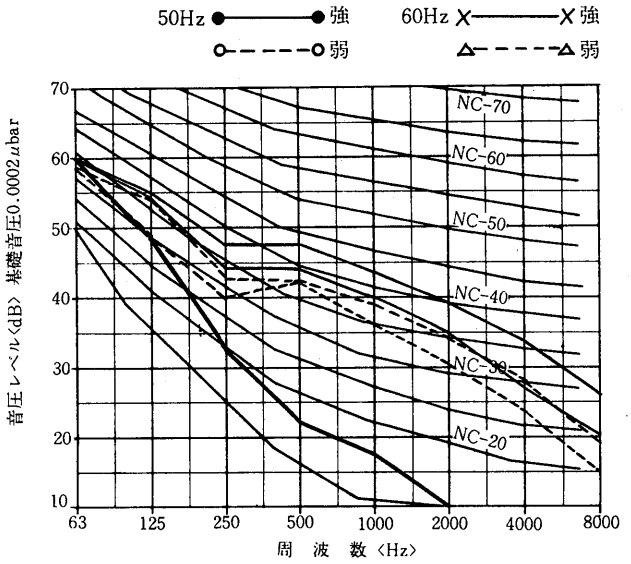

PUH-2D形

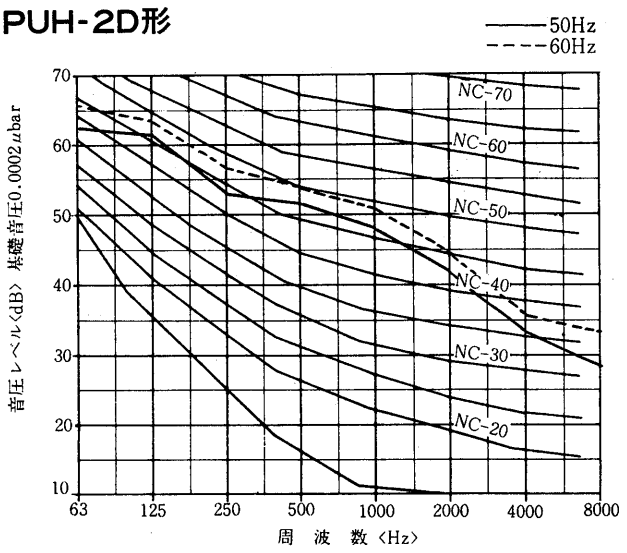

PCH-3C・3B形

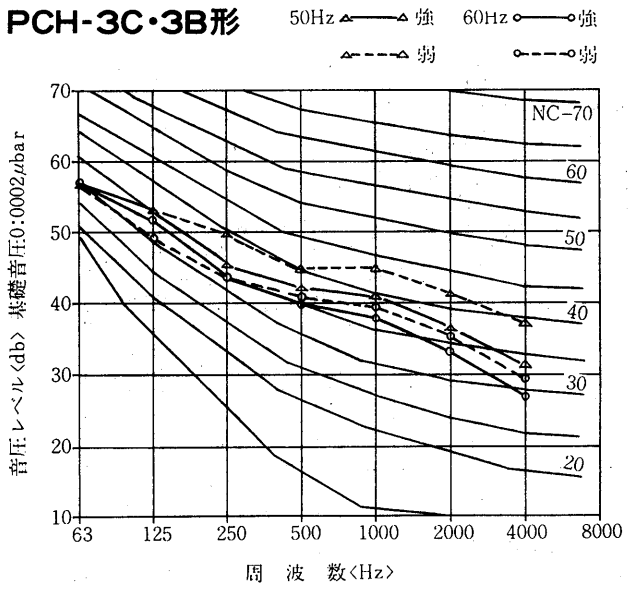

PUH-3B形

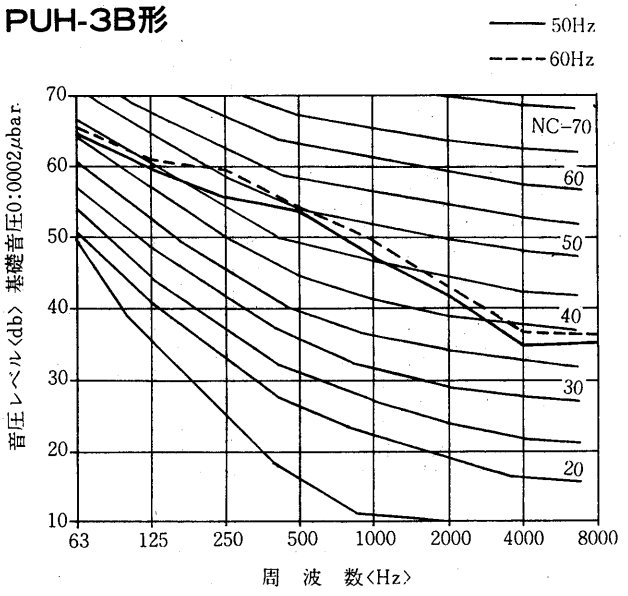

PCH-4C・4B形

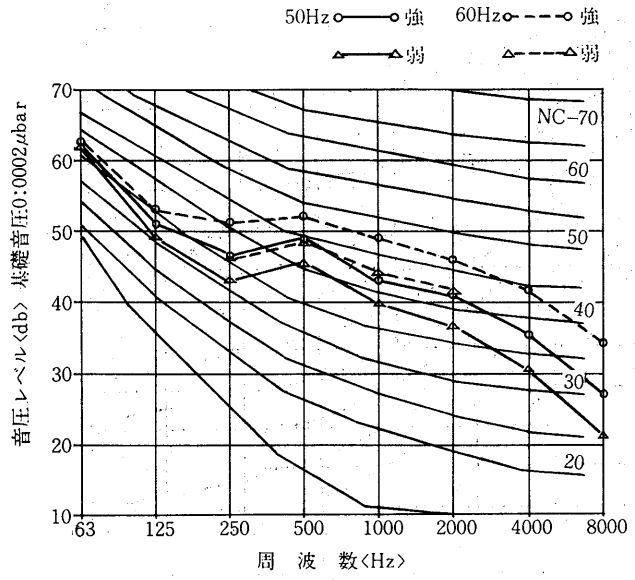

PUH-4B形

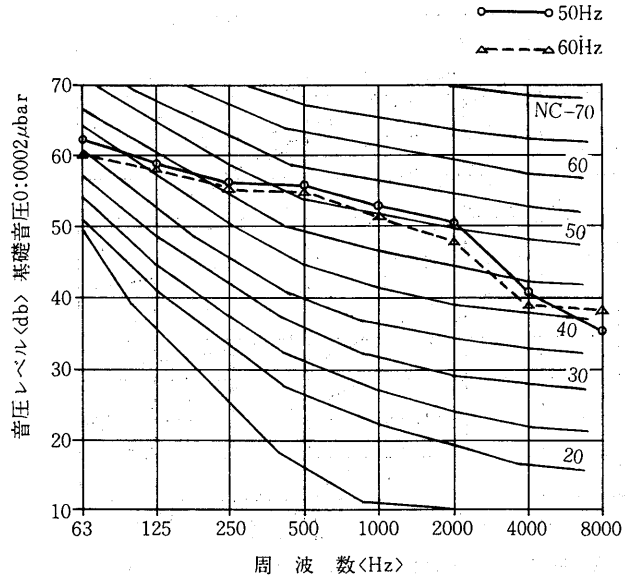

PCH-5C・5B形

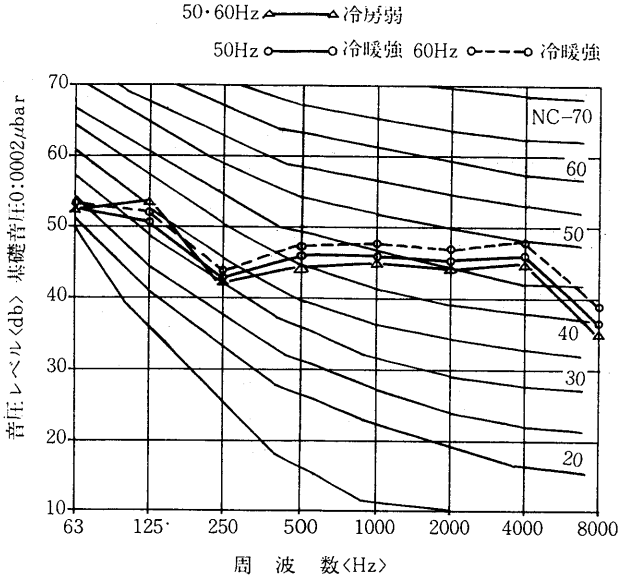

PUH-5B形

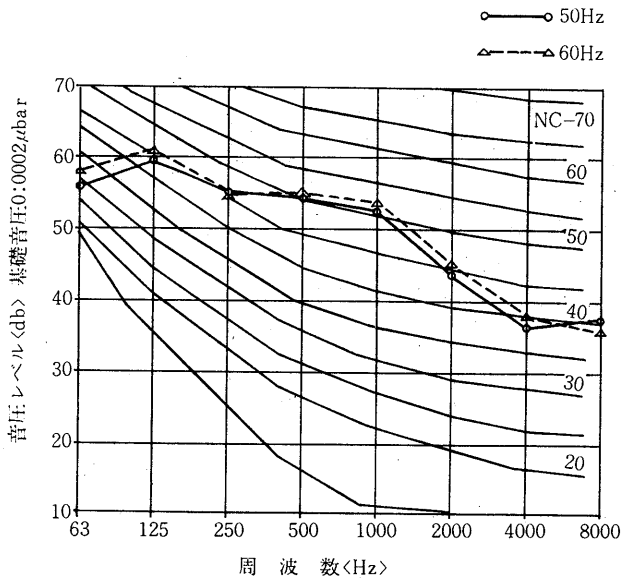

PEH-3A形

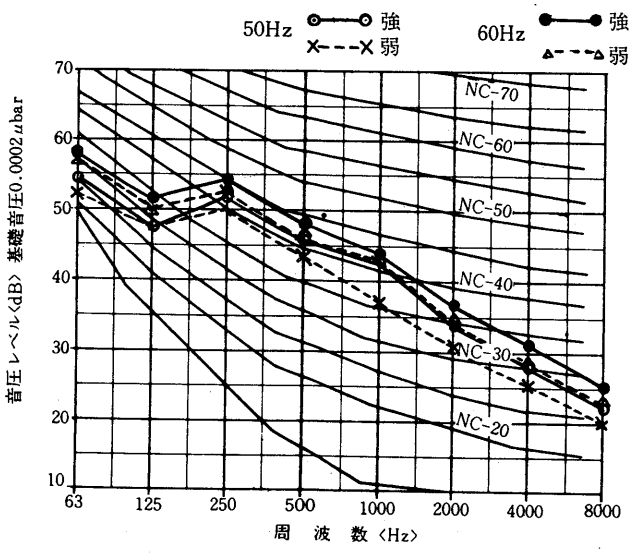

PUH-3B形

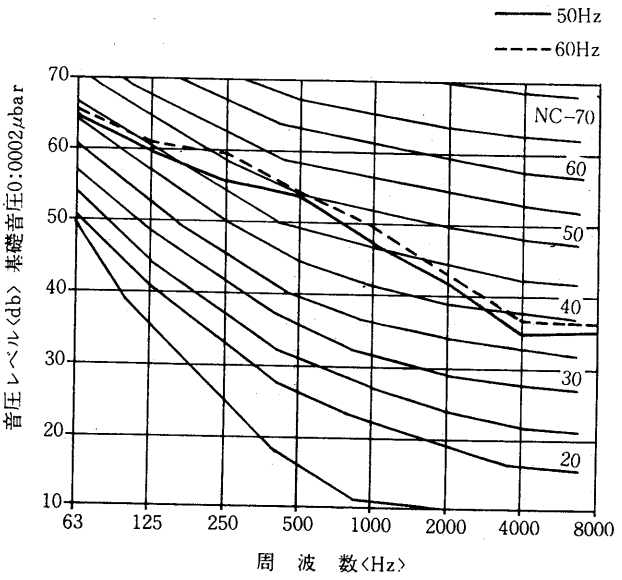

PSH-2B形

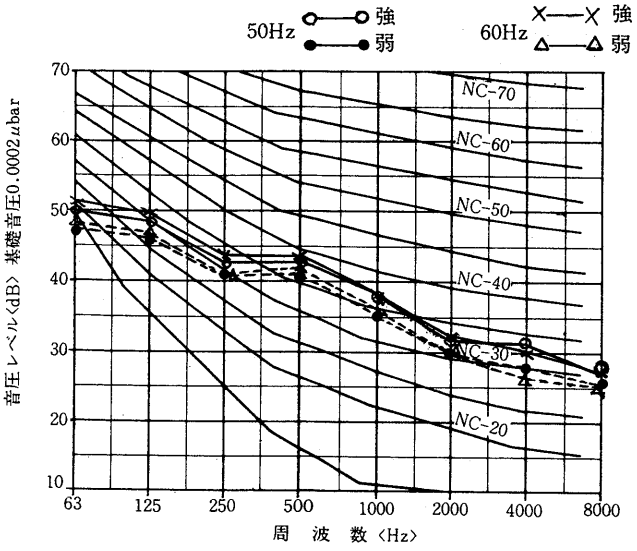

PUH-2D形

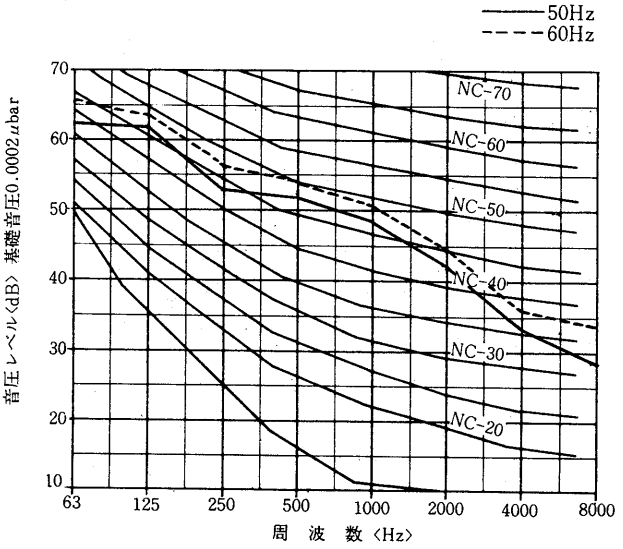

PSH-3A形

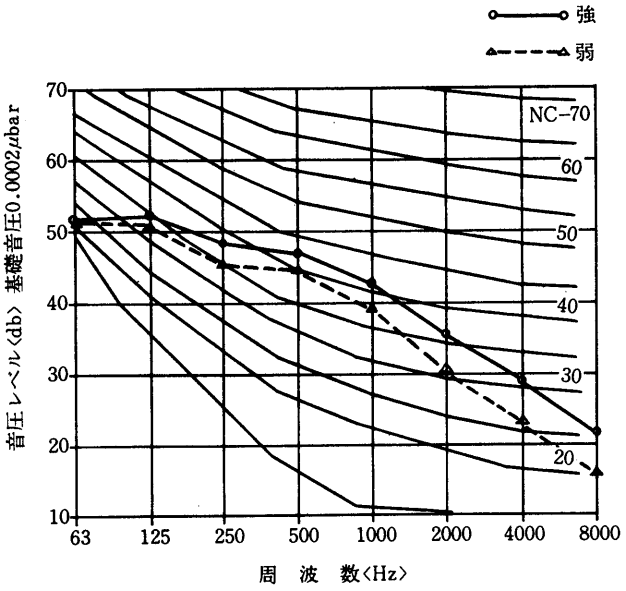

PUH-3B形

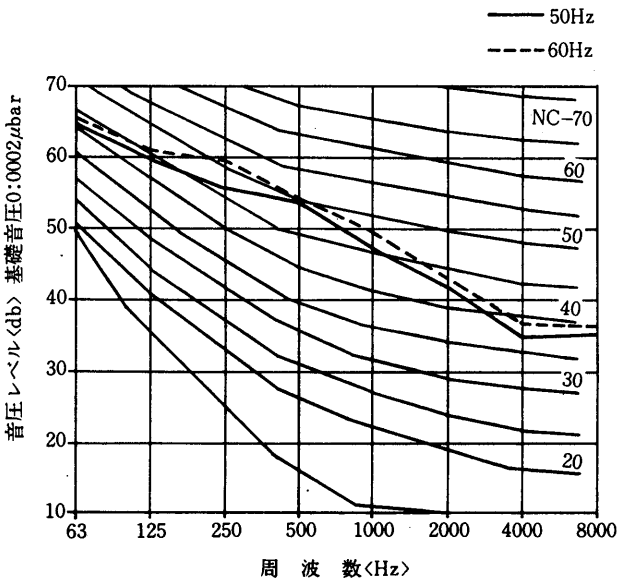

PSH-4B・4A形

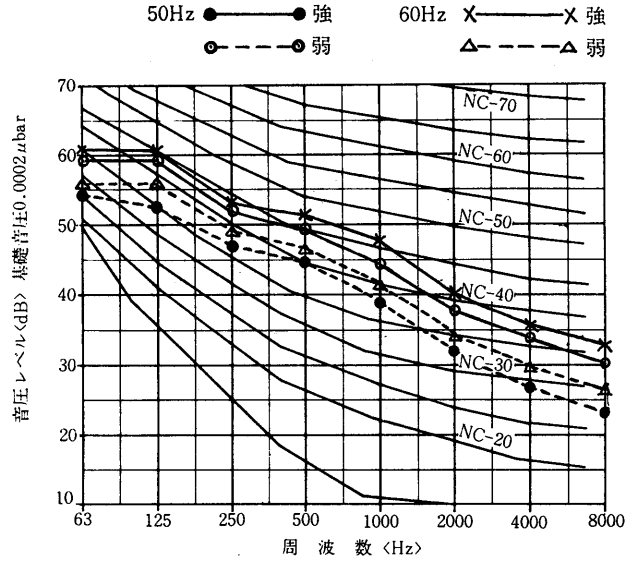

PUH-4B形

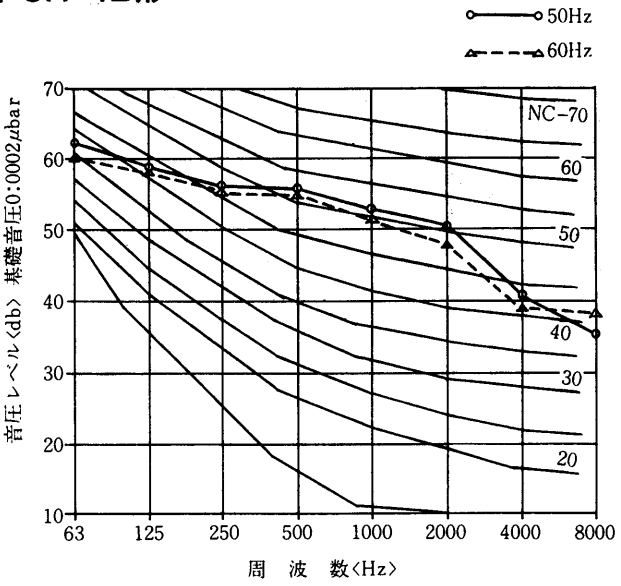

PSH-5B・5A形

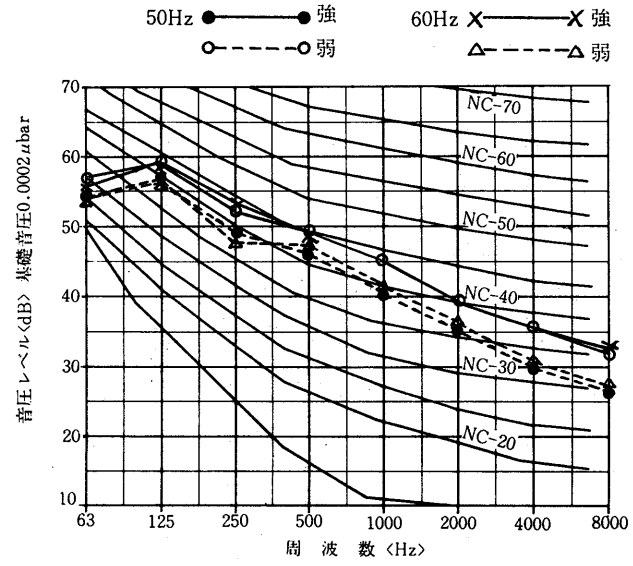

PUH-5B形

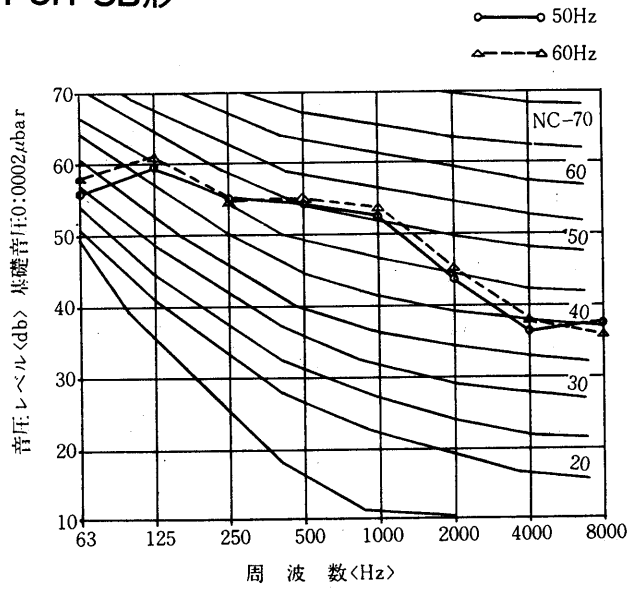

PFH-3A形

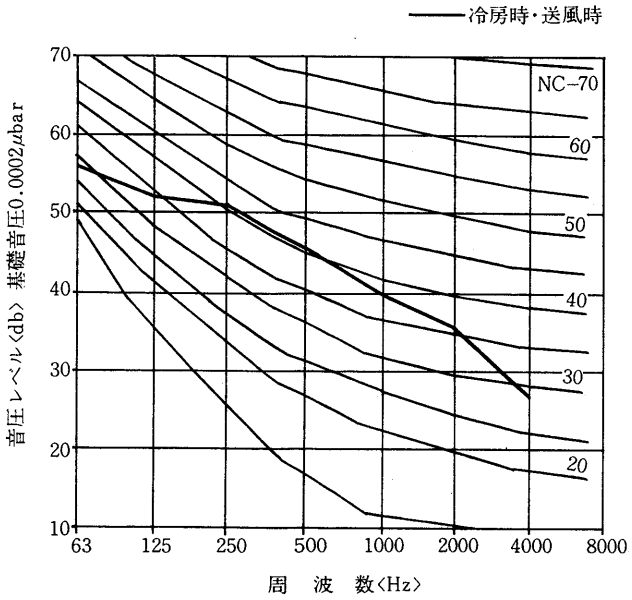

PUH-3B形

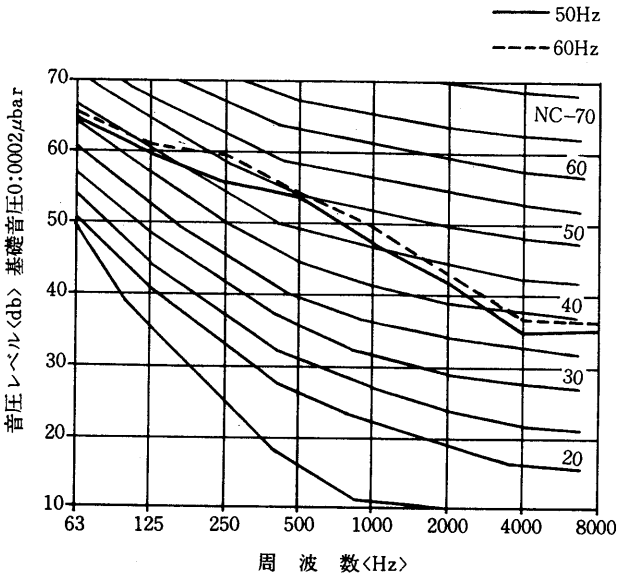

PAH-5A形

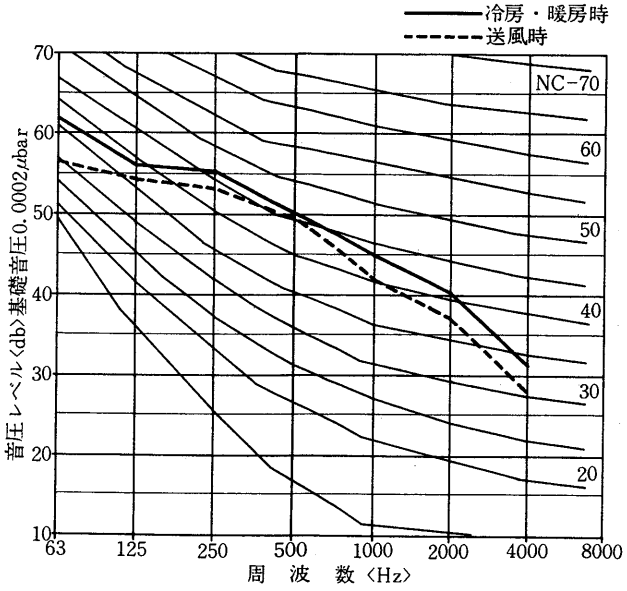

PVH-5A形

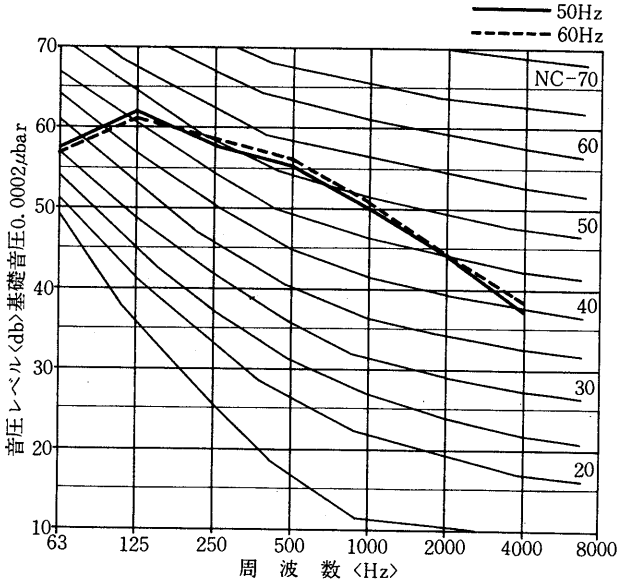

PAH-8A形

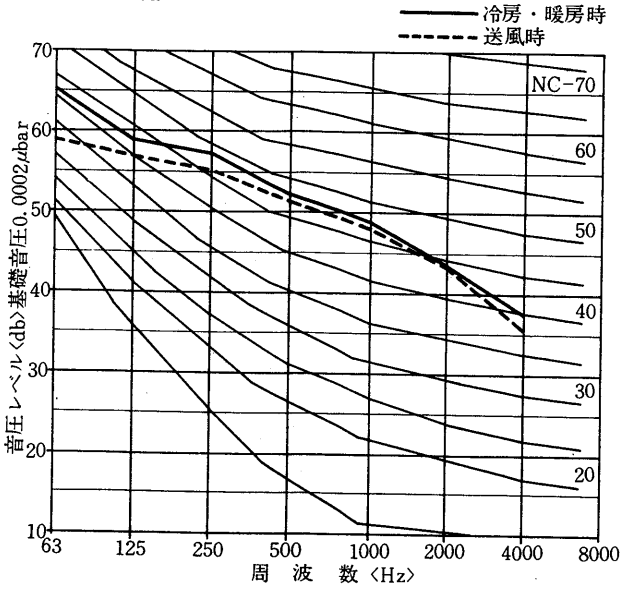

PVH-8A形

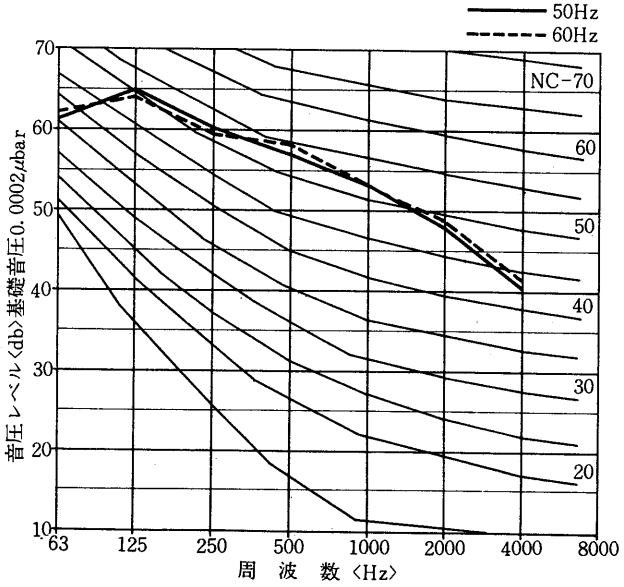

騒音

PAH-10A形

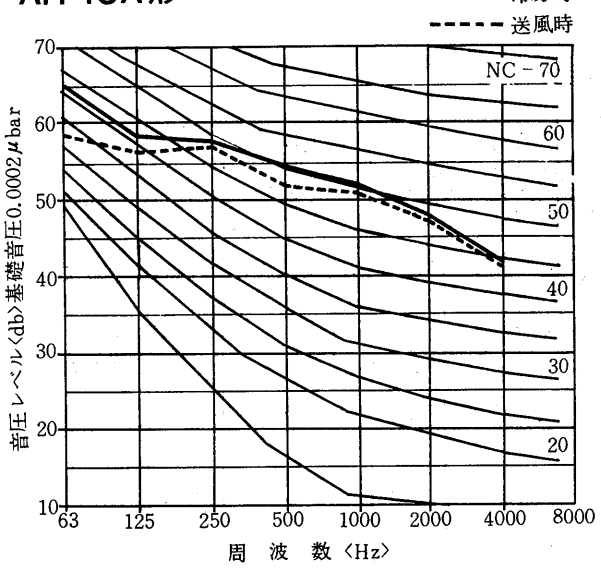

PVH-10A形

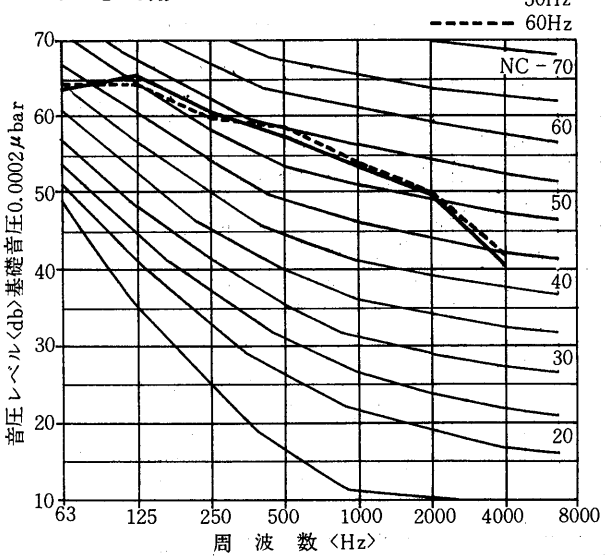

PAH-15A形

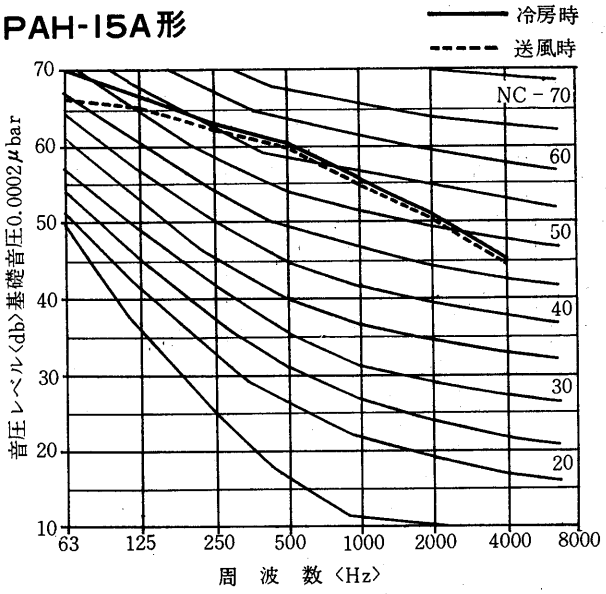

注. 室外ユニットはPVH－8A形を参照してください。

PAH-S20A形

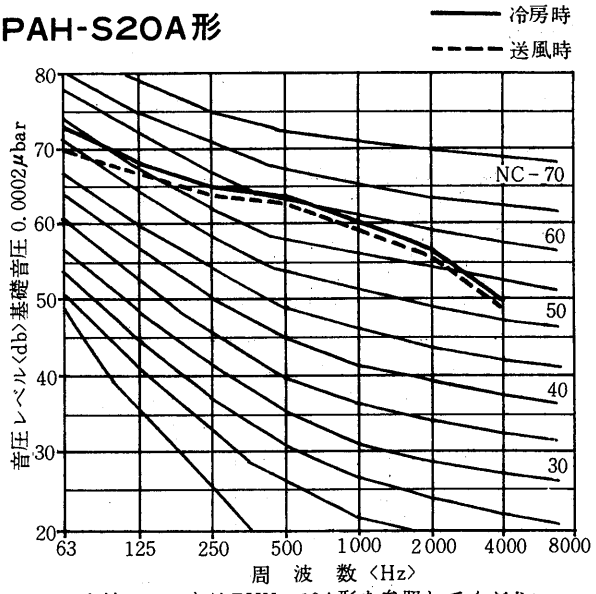

注. 室外ユニットはPVH－10A形を参照してください。

PVH-L20D形

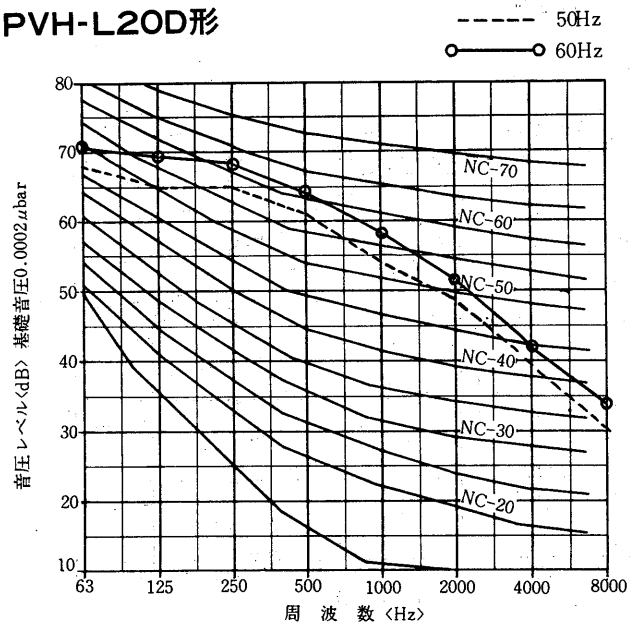

PVH-25D形

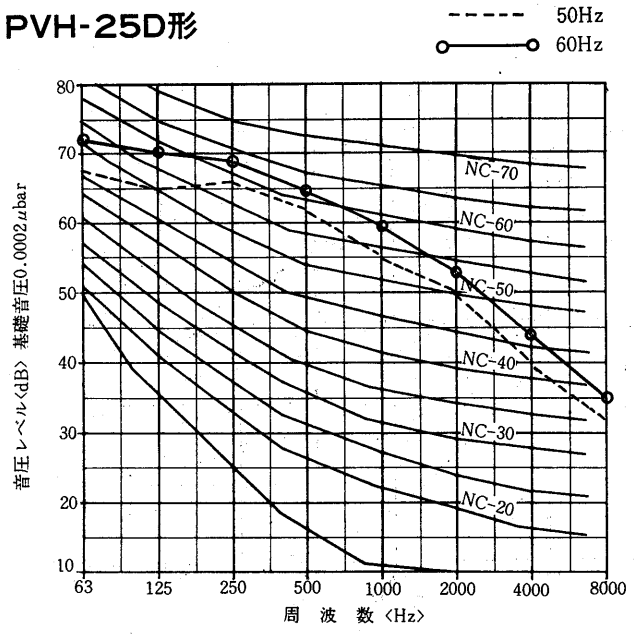

PVH-30D形

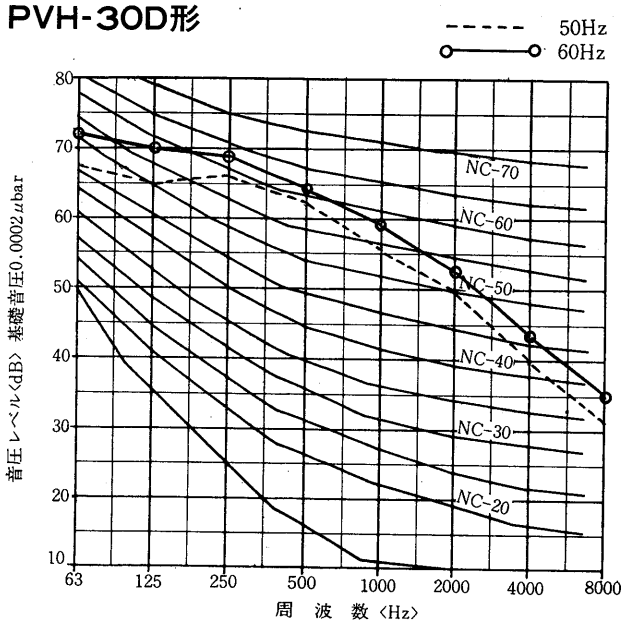

(4)マルチセントラル空調システム

MBH-25TA-C形

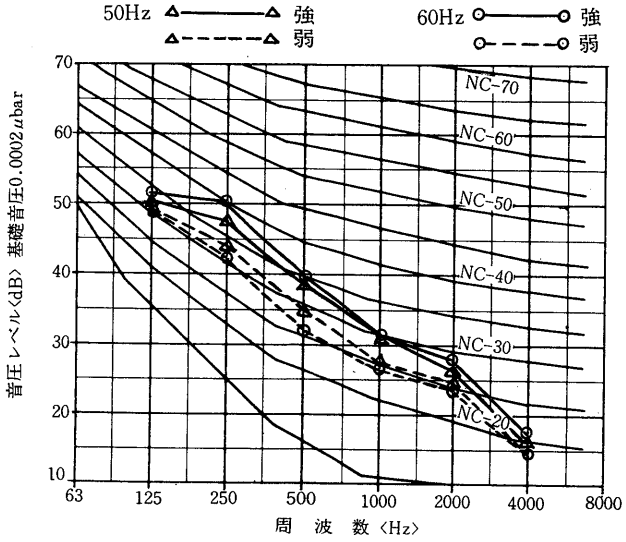

MBH-40TA-C形

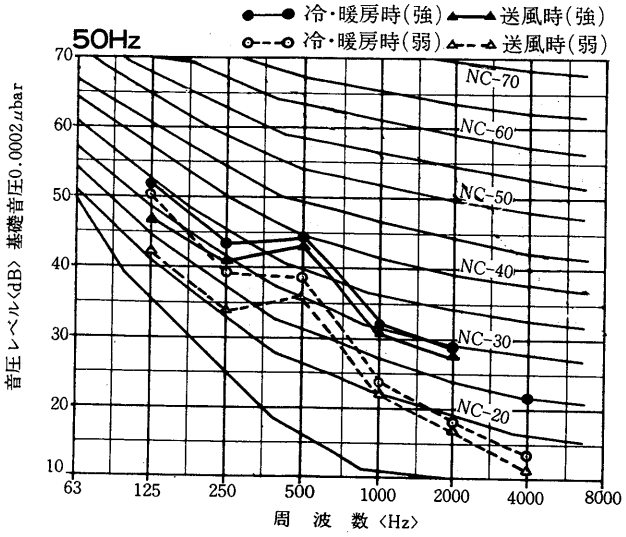

MBH-40TA-C形

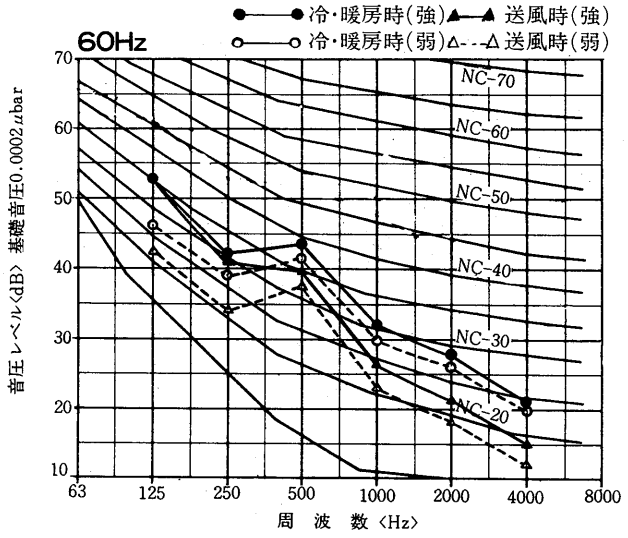

MBH-50TA-C形

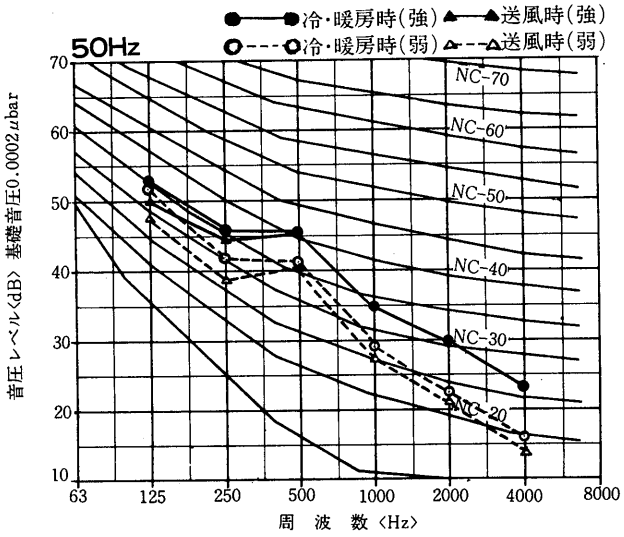

MBH-50TA-C形

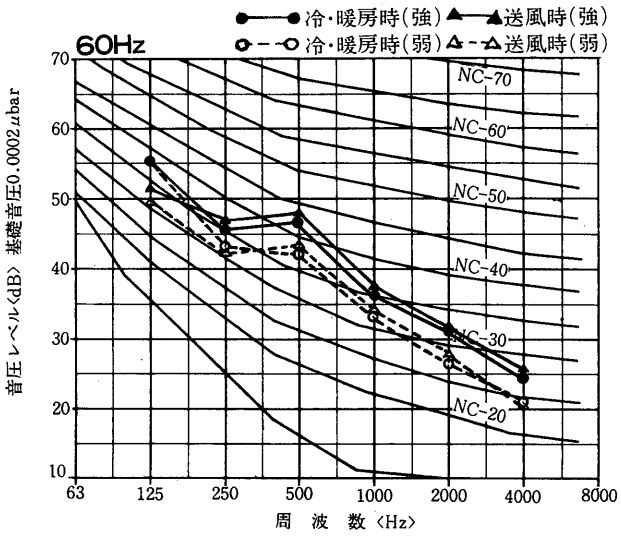

MGH-25SB・TB形

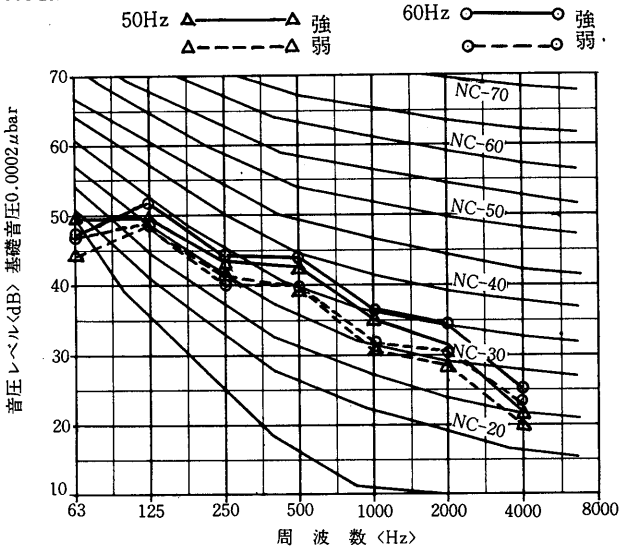

MGH-40SB・TB形

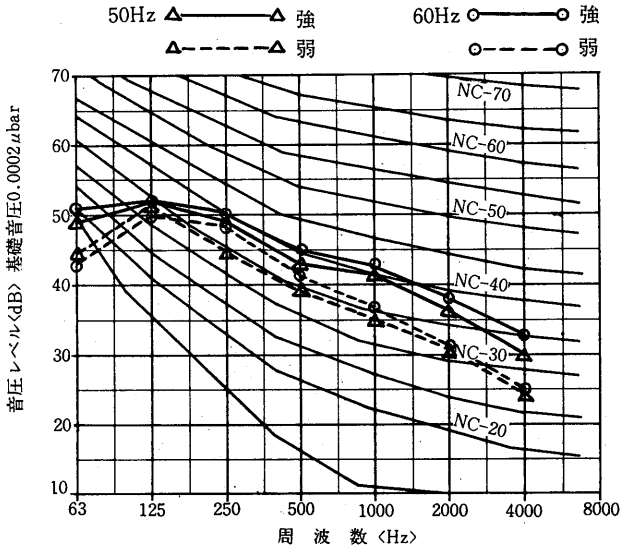

MGH-50SB・TB形

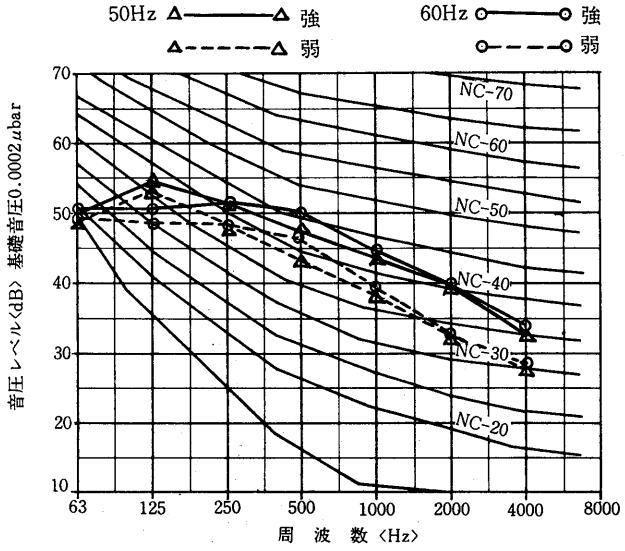

PWH-3A形

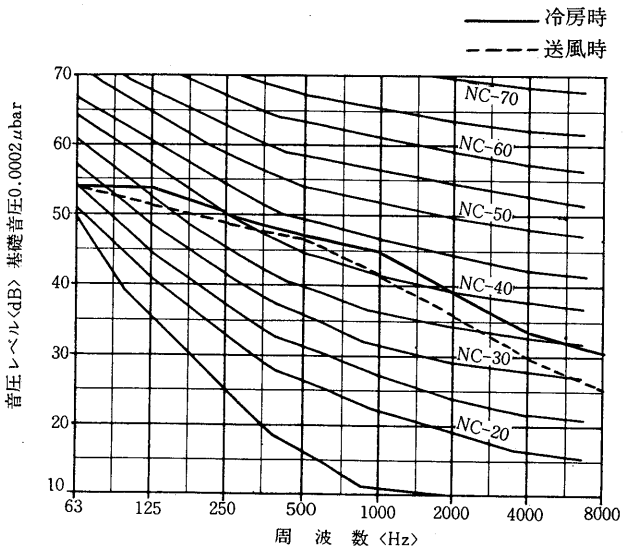

PWH-5A形

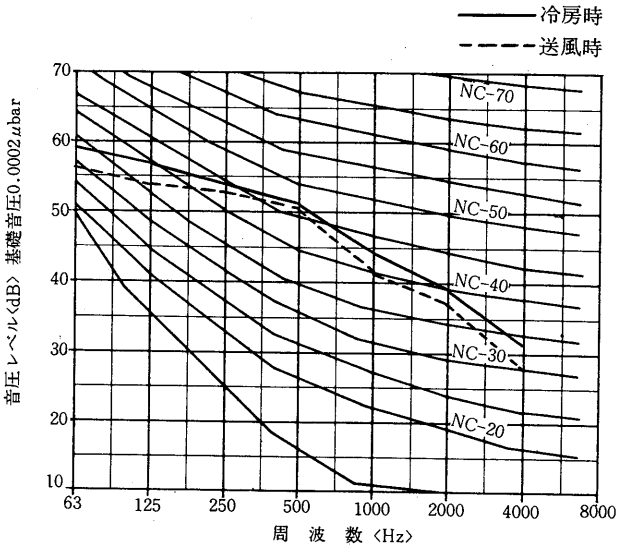

PWH-8A形

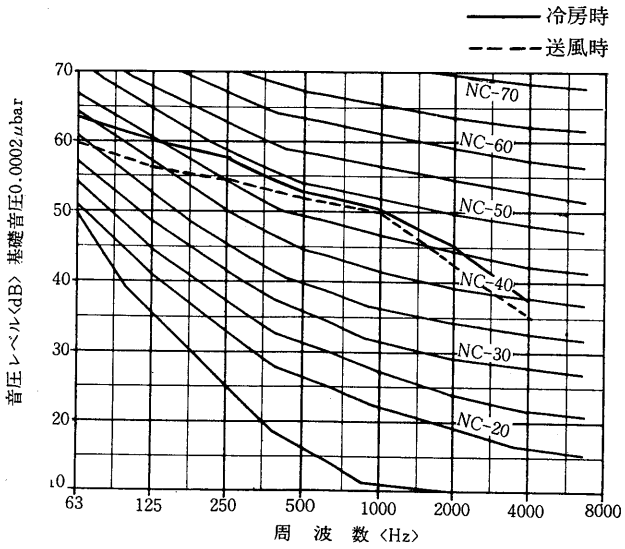

5.3 電気特性

配線工事は通商産業省令「電気設備に関する技術基準」をもととし，一般的には内線規程〈JEAC 8001〉に従って実施して下さい。エアコンを設置する場合の分岐回路の電線太さ，開閉器，過電流保護器の容量等は個々のエアコンの仕様，工事方法により決定されるべきですが，標準仕様品について一応の目安としていますので参考としてください。

なお，接地線を除く電線の太さは，電圧降下を考えて下記表示のものより一段太い方が望ましいです。

(1)水冷式

MB・GB形

項目		形名	MB-25SA	MB-25TA	MB-40SA	MB-40TA	GB-50A
電気特性	電源		単相 200V 50/60Hz	三相 200V 50/60Hz	単相 200V 50/60Hz	三相 200V 50/60Hz	
	冷房 消費電力	kW	1.0/1.2	1.0/1.2	1.8/2.2	1.8/2.2	4.6/5.6
	冷房 運転電流	A	5.9/6.4	3.4/3.7	10.5/11.5	6.2/7.1	16.6/18.4
	冷房 力率	%	85/94	85/94	86/96	84/94	80/88
	始動電流	A	26/24	21/19	45/42	36/32	115/105
	送風機電動機定格出力	kW	0.025	0.025	0.03	0.03	0.04
	圧縮機電動機定格出力	kW	0.75	0.75	1.2	1.2	3.75
電気工事	分岐回路の電線太さ	mm	2.0	1.6	2.0	1.6	2.0
	分岐回路の種類	A	20	20	20	20	—
	機器使用のためのコンセント開閉器の定格容量	A	250V 20	250V 20	250V 20	250V 20	—
	分岐回路過電流保護器容量	A	20	20	20	20	50
	分岐回路開閉器容量	A	30	30	30	30	60
	接地線太さ	mm	1.6	1.6	1.6	1.6	2.6

MGL形

項目			形名	MG-18SA	MG-25SA	MG-25TA	MG-40SA	MG-40TA	MG-50SA	MG-50TA
電気特性	電源			単相200V50/60Hz	単相200V50/60Hz	三相200V50/60Hz	単相200V50/60Hz	三相200V50/60Hz	単相200V50/60Hz	三相200V50/60Hz
	冷房	消費電力	kW	0.71/0.91	0.8/1.0	0.8/1.0	1.39/1.63	1.25/1.58	1.9/2.35	1.85/2.20
	冷房	運転電流	A	3.75/4.6	4.3/5.2	2.5/3.0	8.2/8.3	3.9/4.7	10.0/12.3	6.4/7.3
	冷房	力率	%	95/99	93/96	92/96	85/98	93/97	95/96	83/87
	始動電流		A	23/21	27/25	22/21	39/36	25/22	54/49	37/34
	室内送風機電動機定格出力		kW	0.012	0.015	0.015	0.018	0.018	0.02	0.02
	室外送風機電動機定格出力		kW	—	—	—	—	—	—	—
	圧縮機電動機定格出力		kW	0.6	0.75	0.75	1.1	1.1	1.5	1.5
	補助電熱器		kW	—	—	—	—	—	—	—
電気工事	幹線	※1 電線太さ	mm	—	—	—	—	—	—	—
	幹線	※2 過電流保護器容量	A	—	—	—	—	—	—	—
	幹線	分岐回路開閉器容量	A	—	—	—	—	—	—	—
	分岐回路 室内	※1 電線太さ	mm	2.0	2.0	1.6	2.0	1.6	2.0	1.6
	分岐回路 室内	※2 過電流保護器	A	20	20	15	20	20	20	20
	分岐回路 室内	開閉器容量	A	30	30	30	30	30	30	30
	分岐回路 室外	※1 電線太さ	mm	—	—	—	—	—	—	—
	分岐回路 室外	※2 過電流保護器	A	—	—	—	—	—	—	—
	分岐回路 室外	開閉器容量	A	—	—	—	—	—	—	—
	コントローラ連絡線		mm	—	—	—	—	—	—	—
	室内外連絡		mm	—	—	—	—	—	—	—
	接地線太さ		mm	1.6	1.6	1.6	1.6	1.6	1.6	1.6

注1 単相機種の分岐回路の種類は，内規205-8〈注2〉によった。

2 三相機種の分岐回路の各容量は内規3-3表によった。なお配線は金属管配線の場合の最小太さ，ヒューズはB種ヒューズを使用する場合について示す。

3 接地線の太さは内規1-18表によった。〈電技第19条3種接地工事と同じ〉

4 単相 200V 機種のコンセント，開閉器には 200V の表示を付すこと。

PW形

項目		形名	PW-2A	PW-3A	PW-5A	PW-8A	PW-10A	PW-10AH	PW-15A	PW-S20A
電気特性	冷房 電源		三相 200V 50/60Hz							
	冷房 消費電力	kW	1.9/2.4	2.7/3.2	4.1/5.2	6.7/8.0	9.0/10.5	9.7/11.2	14.8/18.3	19.2/22.7
	冷房 運転電流	A	7.0/8.0	9.1/10.2	14.8/16.7	24.2/25.7	34/36	36.6/38.7	56.5/59.4	69.2/75.5
	冷房 力率	%	78/87	86/91	82/90	80/90	77/85	77/84	76/89	80/87
	始動電流	A	42/38	60/55	115/105	150/140	200/180	200/180	150/140	200/180
	送風機電動機出力	kW	0.05〈0.15〉	0.06〈0.2〉	0.13〈0.38〉	0.3〈0.75〉	0.6〈1.5〉	2.2	2.2	3.7
	圧縮機電動機出力	kW	1.5	2.2	3.75	5.5	7.5	7.5	5.5×2	7.5×2
電気工事	※1 分岐回路電線太さ		1.6mm	1.6mm	2.0mm	2.6mm	14mm²	14mm²	22mm²	30mm²
	※2 分岐過電流保護器	A	20	30	50	75	100	100	100	150
	分岐開閉器容量	A	30	30	60	100	100	100	100	200
	接地線太さ		1.6mm	2.0mm	2.6mm	2.6mm	14mm²	14mm²	14mm²	22mm²

※1 金属管配線の場合の最小太さを示す。
※2 B種ヒューズを使用する場合について示す。

PW形〈ダクト専用形〉

項目		形名	PW-L20C	PW-25C	PW-30C	PW-40C	PW-50C	PW-60B	PW-80B	PW-100	PW-120
電気特性	冷房 電源		三相200V 50/60Hz								
	冷房 消費電力	kW	20/23.6	24.5/28.4	30.1/35.5	37.5/42.4	46.7/53.3	49.5/58.0	70.8/82.5	88.2/99.8	107/123
	冷房 運転電流	A	71.3/78.3	88.4/92.1	107/118	130/138	159/173	176/189	242/267	292/326	359/391
	力率	%	81/87	80/89	81/87	83/89	85/89	83/89	84/89	87/88	86/91
	始動電流	A	200/180	160/150	210/190	505/460	515/465	468/422	607/566	626/597	758/659
	送風機電動機出力	kW	3.7	5.5	5.5	7.5	11	11	15	18.5	22
	圧縮機電動機出力	kW	7.5×2	6×3	7.5×3	28/30	34/36	20.5×2/22×2	28×2/30×2	34×2/36×2	84/90
電気工事	主電源電線サイズ	mm²	30	50	60	80	125	125	200	325	325
	開閉器容量	A	200	200	200	300	450	400	400	600	800
	接地線サイズ	mm²	22	22	22	22	22	22	38	38	38

注 トランスなどの電気設備を選定される場合，電流値は表の1.2倍を目安としてください。〈内線規定305-1〉

始動時の電流変化〈PW-60・80形の場合〉

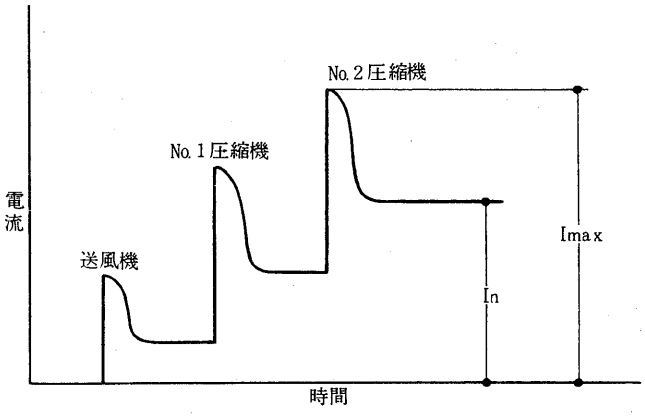

(2)空冷式
PC・PE形

項目			形名	PC-2C・2B	PC-3C・3B	PC-4C・4B	PC-5C・5B	PE-3A
電気特性	電源			室内単相 室外三相200V 50/60Hz				
	冷房	消費電力	kW	2.5/2.9	3.05/3.7	4.2/5.0	5.5/6.5	0.2/3.9
		運転電流	A	8.2/9.1	10.3/11.8	14.2/14.9	20/22	10.3/12.3
		力率	%	88/92	85/91	85/97	79/85	90/92
	始動電流		A	60/58	60/55	79/67	125/115	60/55
	室内送風機電動機出力		kW	0.05	0.1	0.12	0.15	0.2
	室外送風機電動機出力		kW	0.04	0.1	0.2	0.2	0.1
	圧縮機電動機出力		kW	1.5	2.2	2.7	3.75	2.2
	補助電熱器容量		kW	—	—	—	—	—
電気工気	幹線	※1電線太さ	mm	1.6	1.6	2.6	2.6	2.0
		※2過電流保護器	A	20	30	50	50	30
		開閉器容量	A	30	30	60	60	30
	分岐回路 室内	※1電線太さ	mm	1.6	1.6	1.6	1.6	1.6
		※2過電流保護器	A	15	15	15	15	15
		開閉器容量	A	15	15	15	15	15
	分岐回路 室外	※1電線太さ	mm	1.6	1.6	2.6	2.6	2.0
		※2過電流保護器	A	20	30	50	50	30
		開閉器容量	A	30	30	60	60	30
	※1コントローラ連絡電線太さ		mm	※3ケーブル又は0.8	※3ケーブル又は0.8	※3ケーブル又は0.8	※3ケーブル又は0.8	※3ケーブル又は0.8以上
	※1室内外連絡電線太さ		mm	1.6	1.6	1.6	1.6	1.6
	接地線太さ		mm	1.6	1.6	2.0	2.0	1.6

注 ※1.電線太さは金属管配線の場合の最小太さを示します。
※2.過電流保護器はB種ヒューズを使用する場合について示します。
※3.PC-3B・4B・5B形は標準品としては不要です。

PS・PF形

項目			形名	PS-2B	PS-3B・3A	PS-4B・4A	PS-5B・5A	PF-3A
電気特性	電源			室内単相 室外三相200V 50/60Hz				
	冷房	消費電力	kW	2.4/2.8	3.1/3.7	4.2/5.0	5.2/6.3	3.05/3.7
		運転電流	A	8.0/8.9	10.0/11.9	14.1/16.0	17.4/20.2	10.3/11.8
		力率	%	87/91	89/90	86/90	86/90	85/91
	始動電流		A	60/58	60/55	79/67	12.5/15	60/55
	室内送風機電動機出力		kW	0.07	0.09	0.12	0.16	0.06<0.2>
	室外送風機電動機出力		kW	0.04	0.1	0.2	0.2	0.1
	圧縮機電動機出力		kW	1.5	2.2	2.7	3.75	2.2
	補助電熱器容量		kW	—	—	—	—	—
電気工事	幹線	※1電線太さ	mm	2.0	1.6	2.6	2.6	1.6
		※2過電流保護器	A	20	30	50	5.0	30
		開閉器容量	A	30	30	60	60	30
	分岐回路 室内	※1電線太さ	mm	1.6	1.6	1.6	1.6	1.6
		※2過電流保護器	A	15	15	15	15	15
		開閉器容量	A	15	15	15	15	15
	分岐回路 室外	※1電線太さ	mm	1.6	1.6	2.6	2.6	1.6
		※2過電流保護器	A	20	30	50	50	30
		開閉器容量	A	30	30	60	60	30
	※1コントローラ連絡電線太さ		mm	—	—	—	—	—
	※1室内外連絡電線太さ		mm	1.6	1.6	1.6	1.6	1.6
	接地線太さ		mm	1.6	1.6	2.0	2.0	1.6

注 ※1.電線太さは金属管配線の場合の最小太さを示します。
※2.過電流保護器はB種ヒューズを使用する場合について示します。

PA形

項目		形名	PA-5A	PA-8A	PA-10A	PA-10AH	PA-15	PA-S20A
電気特性	冷房	電源 kW	三相200V 50/60Hz					
		消費電力 kW	5.2/6.3	7.8/9.3	10.5/12.5	11.5/13.2	16.7/20.6	20.8/25.6
		運転電流 A	17.9/20.1	29.6/30.2	36/40	38.6/42.7	62.4/65.8	74.5/81.9
		力率 %	84/91	76/89	84/90	84/89	77/90	81/90
	始動電流 A		125/115	170/155	210/190	210/190	170/155	210/190
	室内送風機電動機出力 kW		0.13〈0.38〉	0.3〈0.75〉	0.6〈1.5〉	0.6〈1.5〉	2.2	3.7
	室外送風機電動機出力 kW		0.16	0.36	0.36	0.36	0.36×2	0.36×2
	圧縮機電動機出力 kW		3.75	5.5	7.5	7.5	5.5×2	7.5×2
電気工事	※1 分岐回路電線太さ		2.6mm	3.2mm	14mm²	14mm²	22mm²	30mm²
	※1室内・外連絡電線太さ	mm	1.6	1.6	1.6	1.6	1.6	1.6
	※2 分岐過電流保護器	A	50	75	100	100	100	150
	分岐開閉器容量	A	60	100	100	100	100	200
	接地線太さ		2.6mm	2.6mm	14mm²	14mm²	14mm	22mm²

※1 金属管配線の場合の最小太さを示す。
※2 B種ヒューズを使用する場合について示す。

(3)産業空調用

GT-M形〈水冷式〉

項目		形名	GT-40M		GT-50M			GT-80M		GT-100M			GT-150M		
電気特性	圧縮機	電動機〈kW〉	2.2		3.75			5.5		7.5			5.5×2		
		消費電力〈kW〉	2.25／3		3.7／4.4			5.65／6.8		6.9／8.55			11.7／14.2		
		運転電流〈A〉	8／9		13／14.5			20.5／22.5		25／27			42.5／46		
		力率〈%〉	81／96		8·2／88			80／87		80／92			80／89		
		始動電流〈A〉	61.5／54.5		115／105			147／138		174／151			147／138		
	送風機	電動機出力〈kW〉	0.4	0.75	0.4	0.75	1.5	1.5	2.2	1.5	2.2	3.7	2.2	3.7	5.5
		全負荷電流〈A〉	2.5	4	2.5	4	7	7	10	7	10	15	10	15	23
電気工事	圧縮機送風機 回路共通	分岐回路電線太さ	1.6mm	2.0mm	2.0mm		2.6mm	3.2mm		14mm²			22mm²		30mm²
		分岐過電流保護器〈A〉	30	30	50	50	50	75	75	100	100	100	100	100	100
		分岐開閉器容量〈A〉	30	30	60	60	60	100	100	100	100	100	100	100	100
	圧縮機回路	分岐回路電線太さ	1.6mm		2.0mm			2.6mm		3.2mm			14mm²		
		分岐過電流保護器〈A〉	30		50			60		100			75		
		分岐開閉器容量〈A〉	30		60			60		100			100		
	送風機回路	分岐回路電線太さ〈mm〉	1.6		1.6			1.6		1.6			1.6		2.6
		分岐過電流保護器〈A〉	15	15	15	15	20	20	30	20	30	50	30	50	60
		分岐開閉器容量〈A〉	15	15	15	15	30	30	30	30	30	60	30	60	60
	進相コンデンサ容量〈μF〉	圧縮機電動機	50／40		75／50			100／75		150／100			100×2／75×2		
		送風機電動機	20／15	30／20	20／15	30／20	40／30	40／30	50／40	40／30	50／40	75／50	50／40	75／50	100／75

注 1. 金属管配線の場合の最小太さを示す。
2. 電線太さは銅線使用の場合について示す。
3. B種ヒューズを使用する場合について示す。
4. 電動機1台の場合は内規 3－3表，2台以上の場合は3－4表によった。

電気特性

GAT形〈空冷式〉

項目		形名	GAT-50		GAT-80		GAT-100		
電気特性	圧縮機	電動機〈kW〉	3.75		5.5		7.5		
		消費電力〈kW〉	4.36/5.29		6.45/7.5		7.8/9.4		
		運転電流〈A〉	14.7/16.3		23.8/24		27.8/29.9		
		力率〈%〉	86/94		79/90		81/91		
		始動電流〈A〉	115/105		170/160		210/180		
	送風機	電動機出力〈kW〉	0.4	0.75	1.5	2.2	1.5	2.2	3.7
		全負荷電流〈A〉	2.5	4	7	10	7	10	15
電気工事	圧縮機送風機共通回路	分岐回路電線太さ	2.0mm	2.6mm	3.2mm	3.2mm	14mm²		
		分岐過電流保護器〈A〉	50	50	75	75	100		
		分岐開閉器容量〈A〉	60	60	100	100	100		
	室内外連絡配線太さ〈mm〉		1.6		1.6		1.6		
	接地線太さ〈mm〉		2.6		2.6		2.6		
	進相コンデンサ容量〈μF〉	圧縮機電動機	75/50		100/75		150/100		
		室内送風機電動機	20/15	30/20	40/30	50/40	40/30	50/40	75/50
		室外送風機電動機	15/10		20/15		20/15		

注 1. 金属管配線の場合の最小太さを示す。
2. 電線太さは銅線使用の場合について示す。
3. B種ヒューズを使用する場合について示す。

(4)電算室用

GT-D形

項目		形名		GT-100D	GT-150D	PC-20	PC-30
電気特性	圧縮機	電動機	kW	3.75×2	5.5×2	7.5×2	7.5×3
		消費電力	kW	8/10	13.1/15.7	16/19.4	24/27
		運転電流	A	28/31.8	46.5/49.2	53/62.9	77.8/87.5
		力率	%	82/91	81/92	87/89	87/89
		始動電流	A	115/105	170/160	174/151	174/151
	送風機	電動機出力	kW	3.7	3.7	7.5	11
		全負荷電流	A	15	15	28/27	42/40
電気工事	圧縮機送風機共通回路	分岐回路電線太さ	mm²	14	22	38	60
		分岐過電流保護器	A	75	100	150	150
		分岐開閉器容量	A	100	100	200	200
	再加熱器	分岐回路電線太さ	mm²	14	22	38	60
		分岐過電流保護器	A	50	75	100	125
		分岐開閉器容量	A	60	100	100	200
	ベーパーパン	分岐回路電線太さ	mm²	1.6	1.6	38	60
		分岐過電流保護器	A	15	15	100	125
		分岐開閉器容量	A	15～30	15～30	100	200

注 1. 金属管配線の場合の最小太さを示す。
2. 電線太さは銅線使用の場合について示す。
3. B種ヒューズを使用する場合について示す。
4. 電動機1台の場合は内規程(305-2)3-2表，2台以上の場合は3-4表によった。
5. 始動時最大電流は右図のようになります。

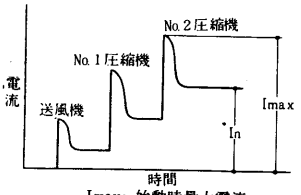

Imax: 始動時最大電流
Im : 転運電流

(5)ヒートポンプ式

PWH・GWH形〈水熱源式〉

項目			形名	PWH-3A	PWH-5A	PWH-8A	PWH-10A-H	GWH-150
電気特性	電源			三相200V 50/60 Hz				
	冷房	消費電力	kW	2.7/3.3	4.3/5.3	6.7/8.0	9.5/11	12.7/16.2
		運転電流	A	9.0/10.5	15/17	23.5/12.6	33.6/35.7	49/55
		力率	%	87/91	83/90	82/89	82/89	75/85
	暖房	消費電力	kW	2.6/3.1	4.3/5.3	7.2/8.6	9.5/11	12.5/15.6
		運転電流	A	8.5/10	15/17	25/27.5	33.6/35.7	48/53
		力率	%	88/90	83/90	83/90	82/89	75/85
	始動電流		A	60/55	115/105	150/140	200/180	147/138
	送風機電動機定格出力		kW	0.06〈0.2〉	0.13〈0.38〉	0.3〈0.75〉	2.2	2.2
	圧縮機電動機定格出力		kW	2.2×1	3.75	5.5	7.5	5.5×2
電気工事	※1. 分岐回路電線太さ			1.6mm	2.0mm	2.6mm	14mm²	22mm²
	※2. 分岐過電流保護器		A	30	50	75	100	100
	分岐開閉器容量		A	30	60	100	100	100
	接地線太さ			2.0mm	2.6mm	2.6mm	14mm²	14mm²

※1. 金属管配線の場合の最小太さを示す。
※2. ヒューズはB種ヒューズを使用する場合について示してある。

PCH・PEH形〈空気熱源式〉

項目			形名	PCH-2C・2B	PCH-3C・3B	PCH-4C・4B	PCH-5C・5B	PEH-3A
電気特性	電源			室内単相 室外三相200V 50/60Hz				
	冷房	消費電力	kW	2.4/2.8	3.05/3.6	4.0/5.0	4.0/6.3	3.2/3.9
		運転電流	A	7.7/8.7	9.9/11.5	12.5/15.0	10/21	10.3/12.3
		力率	%	90/93	89/90	90/93	79/87	90/92
	暖房	消費電力	kW	2.2/2.4 〈4.3/4.5〉	2.6/3.1 〈5.6/6.1〉	3.8/4.7 〈6.8/7.7〉	4.5/5.2 〈7.5/8.2〉	22.7/3.2
		運転電流	A	7.4/7.8 〈13.5/13.9〉	9.1/9.9 〈17.8/18.6〉	12.2/14.6 〈20.9/23.3〉	17/18 〈25.7/26.7〉	9/10.3
		力率	%	86/89 〈92/93〉	82/90 〈91/95〉	90/93 〈94/95〉	76/83 〈84/89〉	87/90
	始動電流		A	60/58	60/55	79/67	125/115	60/55
	室内送風機電動機出力		kW	0.05	0.1	0.12	0.15	0.2
	室外送風機電動機出力		kW	0.04	0.1	0.2	0.2	0.1
	圧縮機電動機出力		kW	1.5	2.2	2.7	3.75	2.2
	補助電熱器容量		kW	2.1	3.0	3.0	3.0	—
電気工事	幹線	※1電線太さ	mm	2.0	2.0	2.6	3.2	2.0
		※2過電流保護器	A	20	30	75	75	30
		開閉器容量	A	30	30	100	100	30
	分岐回路 室内	※1電線太さ	mm	1.6	1.6	1.6	1.6	1.6
		※2過電流保護器	A	15	15	15	15	15
		開閉器容量	A	30	30	30	30	15
	分岐回路 室外	※1電線太さ	mm	1.6	1.6	2.6	2.6	2.0
		※2過電流保護器	A	20	30	50	50	30
		開閉器容量	A	30	30	60	60	30
	※1コントローラ連絡電線太さ		mm	※3ケーブル又は0.8	※3ケーブル又は0.8	※3ケーブル又は0.8	※3ケーブル又は0.8	※3ケーブル又は0.8
	※1室内外連絡電線太さ		mm	1.6	1.6	1.6	1.6	1.6
	接地線太さ		mm	1.6	1.6	1.6	1.6	1.6

注※1.電線太さは金属管配線の場合の最小太さを示します。
※2.過電流保護器はB種ヒューズを使用する場合について示します。
※3.PCH-2B・2C, 3B・3C, 4B・4C, 5B・5C, PEH-3A形は標準品としては不要です。

電気特性

PSH・PFH・PSD形〈空気熱源式〉

項目			形名	PSH-2B	PSH-3B・3A	PSH-4B・4A	PSH-5B・5A	PFH-3A
電気特性	電源			三相200V 50/60Hz				
	冷房	消費電力	kW	2.4/2.8	3.2/3.9	4.3/5.0	5.1/6.3	3.05/3.6
		運転電流	A	8.0/8.9	10/12.4	14.0/16.0	16.6/22.0	9.9/11.5
		力率	%	87/91	92/91	89/90	89/91	89/90
	暖房	消費電力	kW	2.1/3.5 〈4.3/1.6〉	2.6/3.2 〈5.6/6.2〉	39/47 〈6.9/7.7〉	1.3/5.2 〈73/8.2〉	2.6/3.1 〈5.6/6.1〉
		運転電流	A	7.4/7.9 〈13.5/14.9〉	8.6/10.4 〈17.3/19.1〉	12.6/14.8 〈21.3/23.5〉	14.5/16.7 〈23.2/25.4〉	9.1/9.9 〈17.8/18.6〉
		力率	%	86/91 〈92/95〉	87/89 〈93/94〉	89/92 〈94/95〉	86/90 〈91/93〉	82/90 〈91/95〉
	始動電流		A	60/58	60/55	79/67	125/115	60/55
	室内送風機電動機出力		kW	0.07	0.09	0.12	0.16	0.06〈0.2〉
	室外送風機電動機出力		kW	0.04	0.1	0.2	0.2	0.1
	圧縮機電動機出力		kW	1.5	2.2	2.7	3.75	2.2
	補助電熱器容量		kW	2.1	3.0	3.0	3.0	3.0
電気工事	幹線	※1電線太さ	mm	2.0	2.0	2.6	3.2	2.6
		※2過電流保護器	A	20	30	50	7.5	50
		開閉器容量	A	30	30	60	100	60
	分岐回路 室内	※1電線太さ	mm	1.6	1.6	1.6	1.6	1.6
		※2過電流保護器	A	15	15	15	15	15
		開閉器容量	A	15	30	30	30	30
	分岐回路 室外	※1電線太さ	mm	1.6	1.6	2.6	2.6	1.6
		※2過電流保護器	A	20	30	50	50	30
		開閉器容量	A	30	30	60	60	30
	※1コントローラ連絡電線太さ		mm	—	—	—	—	—
	※1室内外連絡電線太さ		mm	1.6	1.6	1.6	1.6	1.6
	接地線太さ		mm	1.6	1.6	2.0	2.0	1.6

注※1.電線太さは金属管配線の場合の最小太さを示します。
※2.過電流保護器はB種ヒューズを使用する場合について示します。

項目			形名	PSD-3B・3A	PSD-4B・4A	PSD-5B・5A
電気特性	電源			三相200V 50/60Hz		
	冷房	消費電力	kW	3.2/3.9	4.3/5.0	5.1/6.3
		運転電流	A	10/12.4	14.0/16.0	16.6/20.0
		力率	%	92/91	89/90	89/91
	暖房	消費電力	kW	2.6/3.2 〈7.7/8.3〉	3.9/4.7 〈9.9/10.7〉	1.3/5.7 〈11.3/12.2〉
		運転電流	A	8.6/10.4 〈23.3/25.1〉	12.6/14.8 〈29.9/32.1〉	14.5/16.7 〈34.7/36.9〉
		力率	%	87/89 〈95/96〉	89/92 〈96/96〉	86/90 〈44/95〉
	始動電流		A	60/55	79/67	125/115
	室内送風機電動機出力		kW	0.09	0.12	0.16
	室外送風機電動機出力		kW	0.1	0.2	0.2
	圧縮機電動機出力		kW	2.2	2.7	3.75
	補助電熱器容量		kW	5.1	6.0	7.0
電気工事	幹線	※1電線太さ	mm	2.6	3.2	14
		※2過電流保護器	A	50	75	75
		開閉器容量	A	60	100	100
	分岐回路 室内	※1電線太さ	mm	1.6	2.0	2.0
		※2過電流保護器	A	15	20	20
		開閉器容量	A	30	30	30
	分岐回路 室外	※1電線太さ	mm	1.6	2.6	2.6
		※2過電流保護器	A	30	50	50
		開閉器容量	A	30	60	60
	※1コントローラ連絡電線太さ		mm	—	—	—
	※1室内外連絡電線太さ		mm	1.6	1.6	1.6
	接地線太さ		mm	1.6	2.0	2.0

注※1.電線太さは金属管配線の場合の最小太さを示します。
※2.過電流保護器はB種ヒューズを使用する場合について示します。

PAH形〈空気熱源式〉

項目			形名	PAH-5A	PAH-8A	PAH-10A	PAH-10AH	PAH-15A	PAH-S20A
電気特性	電源			三相 200V 50/60Hz					
	冷房	消費電力	kW	5.1/6.2	7.8/9.4	10.0/12.0	10.7/12.7	16.3/19.7	20.3/25.2
		運転電流	A	17.4/19.5	29.6/30.6	35/38	37.6/40.7	61.6/62.8	73.7/79.7
		力率	%	85/92	76/89	83/90	82/90	76/91	80/91
	暖房	消費電力	kW	4.3/5.1 <7.3/8.1>	6.8/8.0 <11.9/13.1>	8.4/10.0 <15.9/17.5>	9.1/10.7 <16.6/18.2>	14.5/17.0 <24.5/27.0>	17.5/20.6 <32.5/35.6>
		運転電流	A	15.5/16.7 <24.2/25.4>	27/27 <41.7/41.7>	31/33 <52.7/54.7>	33.6/35.7 <55.3/57.4>	57.6/56.8 <86.5/85.7>	67.2/67.0 <110.5/110.3>
		力率	%	80/88 <87/92>	73/86 <82/91>	78/88 <87/92>	78/87 <87/92>	73/86 <82/91>	75/89 <89/93>
	始動電流		A	125/115	170/155	210/190	210/190	170/155	210/190
	室内送風機電動機出力		kW	0.13<0.38>	0.3<0.75>	0.6<1.5>	2.2	2.2	3.7
	室外送風機電動機出力		kW	0.16	0.36	0.36	0.36	0.36×2	0.36×2
	圧縮機電動機出力		kW	3.75	5.5	7.5	7.5	5.5×2	7.5×2
	補助電熱器容量		kW	3.0	5.1	7.5	7.5	10	15
電気工事	※1 分岐回路電線太さ			3.2mm	22mm²	22mm²	22mm²	50mm²	60mm²
	※1 室内外連絡電線太さ		mm	1.6	1.6	1.6	1.6	1.6	1.6
	※2 分岐過電流保護器		A	75	100	100	100	150	150
	分岐開閉器容量		A	100	100	100	100	200	200
	接地線太さ			2.6mm	14mm²	14mm²	14mm²	14mm²	22mm²

注※1 電線太さは金属管配線の場合の最小太さを示します。
※2 過電流保護器はB種ヒューズを使用する場合について示します。
3 暖房時，電気特性の〈 〉内値は補助電熱器が作動した場合の値です。
4 この表は標準仕様品に適用します。室内送風機電動機変更，補助電熱器容量変更等の場合は適用できないので当社にご相談ください。
5 配線が長くなる場合は，電線太さを1ランク上げてください。〈詳細は内線規定3-4表を参照ください〉

PAH形〈ダクト専用形〉空気熱源式

項目			形名	PAH-L20D	PAH-25D	PAH-30D	PAH-40C
電気特性	電源			三相200V 50/60Hz			
	冷房	消費電力	kW	21.7/25.7	26.5/31.3	32.9/38.9	35.5/42.0
		運転電流	A	77.3/81.5	94.4/99.3	117/123	130.8/140.7
		力率	%	81/91	81/91	81/91	78.4/86.2
	暖房	消費電力	kW	18.7/21.3	22.6/25.6	28.4/32.3	34.4/42.4
		運転電流	A	70.1/69.0	85.8/83.0	106/105	127.8/142.0
		力率	%	77/89	76/89	77/89	77.7/86.2
	始動電流		A	210/190	175/165	225/205	539/492
	室内送風機電動機出力		kW	3.7	5.5	5.5	7.5
	室外送風機電動機出力		kW	0.34×2/0.45×2	0.34×3/0.45×3	0.34×3/0.45×3	0.4×6
	圧縮機電動機出力		kW	7.5×2	6.0×3	7.5×3	28/30
電気工事	主電源電線サイズ		mm²	38	50	60	80
	室内外連絡電線サイズ		mm²	2.0	2.0	2.0	2.0
	開閉器容量		A	200	200	200	300
	接地線サイズ		mm²	22	22	22	22

注 トランスなどの電気設備を選定される場合，電流値は表の1.2倍を目安としてください。〈内線規定305-1〉

(6)マルチセントラル空調システム

MBH形

項目			形名	MBH-25TA-C	MBH-40TA-C	MBH-50TA-C
電気特性	電源			三相200V 50/60Hz		
	冷房	消費電力	kW	1.0/1.25	1.3/1.6	1.8/2.2
		運転電流	A	3.3/3.9	5.0/5.5	6.0/7.0
		力率	%	87/93	75/84	87/91
	暖房	消費電力	kW	1.0/1.25	1.3/1.6	1.8/2.2
		運転電流	A	3.3/3.9	5.0/5.5	6.0/7.0
		力率	%	87/93	75/84	87/91
	始動電流		A	21/19	28/25	38/35
	送風機電動機定格出力		kW	0.04	0.06	0.08
	圧縮機電動機定格出力		kW	0.75	1.1	1.5
電気工事	分岐回路の電線太さ		mm	1.6	1.6	1.6
	分岐回路の種類		A	20	20	20
	機器使用のためのコンセント開閉器の定格容量		A	コンセント 250V 20	コンセント 250V 20	コンセント 250V 20
	分岐回路過電流保護器容量		A	15	20	20
	分岐回路開閉器容量		A	30	30	30
	コントローラ連絡線太さ		mm	ケーブル又は0.8	ケーブル又は0.8	ケーブル又は0.8
	接地線太さ		mm	1.6	1.6	1.6

MGH形

項目			形名	MGH-25SB	MGH-25TB	MGH-40SB	MGH-40TB	MGH-50SB	MGH-50TB
電気特性	電源			単相200V50/60Hz	三相200V50/60Hz	単相200V50/60Hz	三相200V50/60Hz	単相200V50/60Hz	三相200V50/60Hz
	冷房	消費電力	kW	1.0/1.2	1.0/1.2	1.8/2.2	1.8/2.2	2.3/2.8	2.3/2.8
		運転電流	A	5.9/6.4	3.3/3.8	10.5/11.5	6.0/6.9	13/14.5	7.6/8.9
		力率	%	85/94	87/91	86/96	87/92	88/97	87/91
	暖房	消費電力	kW	1.0/1.25	1.0/1.25	1.8/2.3	1.8/2.2	2.3/2.8	2.3/2.8
		運転電流	A	5.9/6.4	3.3/3.9	10.5/11.5	6.0/6.9	13/14.5	7.6/8.9
		力率	%	85/98	87/93	86/96	87/92	88/97	87/91
	始動電流		A	26/24	21/19	47/44	36/32	53/48	49/45
	送風機電動機定格出力		kW	0.02	0.02	0.05	0.05	0.07	0.07
	圧縮機電動機定格出力		kW	0.75	0.75	1.2	1.2	1.5	1.5
電気工事	分岐回路の電線太さ		mm	2.0	1.6	2.0	1.6	2.0	1.6
	分岐回路の種類		A	20	20	20	20	20	20
	機器使用のためコンセント開閉器の定格容量		A	コンセント 250V 20	開閉器 15	コンセント 250V 20	開閉器 20	コンセント 250V 20	開閉器 20
	分岐回路過電流保護器容量		A	20	15	20	20	20	20
	分岐回路開閉器容量		A	30	30	30	30	30	30
	コントローラ連絡線太さ		mm	—	—	—	—	—	—
	接地線太さ		mm	1.6	1.6	1.6	1.6	1.6	1.6

単相機種の分岐回路の種類は内規205-8〔注2〕によった。

三相機種の分岐回路の各容量は内規3-3表によった。なお配線は金属管配線の場合の最小太さ，ヒューズはB種ヒューズを使用する場合について示す。

接地線の太さは内規1-16表によった。〈電技第19条3種接地工事と同じ〉

単相200V機種のコンセント，開閉器には200Vの表示を付すこと。

PWH・GTH形

項目			形名	PWH-3A	PWH-5A	PWH-8A	PWH-10A-H	GTH-150A
電気特性	電源			三相200V 50/60Hz				
	冷房	消費電力	kW	2.7/3.3	4.6/5.6	7.2/8.5	10.1/11.7	14/17
		運転電流	A	9.0/10.5	15.3/17.8	25.3/27.6	35.6/37.7	54/55.5
		力率	%	87/91	84/91	82/89	82/90	75/88
	暖房	消費電力	kW	2.9/3.5	5.1/6.4	8.6/10.4	10.7/12.7	15/17.5
		運転電流	A	9.5/10.5	16.7/19.9	29.6/33	35.6/40.7	57/57
		力率	%	88/96	88/93	84/91	87/90	76/89
	始動電流		A	60/55	115/105	150/140	200/180	147/138
	送風機電動機定格出力		kW	0.06〈0.2〉	0.13〈0.38〉	0.3〈0.75〉	2.2	2.2
	圧縮機電動機定格出力		kW	2.2	3.75	5.5	7.5	5.5×2
電気工事	※1.分岐回路電線太さ			1.6mm	2.0mm	2.6mm	14mm²	22mm²
	※2.分岐過電流保護器		A	30	50	75	100	100
	分岐開閉器容量		A	30	60	100	100	100
	接地線太さ			2.0mm	2.6mm	2.6mm	14mm²	14mm²

注 ※1.金属管配線の場合の最小太さを示す。
※2.ヒューズはB種ヒューズを使用する場合について示してある。

(7) 特殊用途形

GT-F形

項目			形名	GT-40F	GT-50F		GT-80F		GT-100F		GT-150F	PW-S20F
電気特性	圧縮機	電動機	kW	2.2	3.75		5.5		7.5		5.5×2	7.5×2
		消費電力	kW	2.45/3.25	3.9/4.9		6.5/8		7.7/9.25		12.9/15.2	16/19
		運転電流	A	8.5/10	14/16		23.5/26		27/29		46.5/49	57/60
		力率	%	83/94	81/89		80/89		82/92		80/90	81/91
		始動電流	A	61.5/54.5	115/105		147/138		174/151		147/138	175/155
	送風機	電動機出力	kW	0.4	0.4	0.75	1.5	2.2	1.5	2.2	2.2	3.7
		全負荷電流	A	2.5	2.5	4	7	10	7	10	10	15
電気工事	圧縮機・送風機共通回路	分岐回路電線太さ		1.6mm	2.0mm		3.2mm		14mm²		22mm²	30mm²
		分岐過電流保護器	A	30	50	50	75	75	100	100	100	150
		分岐開閉器容量	A	30	60	60	100	100	100	100	100	200
	圧縮機回路	分岐回路電線太さ		1.6mm²	2.0mm²		2.6mm		3.2mm		14mm²	22mm²
		分岐過電流保護器	A	30	50		60		100		75	100
		分岐開閉器容量	A	30	60		60		100		100	100
	送風機回路	分岐回路電線太さ		1.6mm	1.6mm		1.6mm		1.6mm		1.6mm	2.0mm
		分岐過電流保護器	A	15	15	15	20	30	20	30	30	50
		分岐開閉器容量	A	15	15	15	30	30	30	30	30	60
	進相コンデンサ容量〈μF〉	圧縮機電動機		50/40	75/50		100/75		150/100		100×2/75×2	150×2/100×2
		送風機電動機		20/15	20/15	30/20	40/30	50/40	40/30	50/40	50/40	75/50

注1. 金属管配線の場合の最小太さを示す。
2. 電線太さは銅線使用の場合について示す。
3. B種ヒューズを使用する場合について示す。
4. 電動機1台の場合は内規程　3-3表，2台以上の場合は3-4表によった。

電気特性

PAH-P形

項目			形名	PAH-5A-P	PAH-8A-P	PAH-10A-P	PAH-10AH-P	PAH-15A-P	PAH-S20A-P
電源				三相200V 50/60Hz					
電気特性	冷房	消費電力	kW	5.1/6.2	7.8/9.4	10.0/12.0	10.7/12.7	15.4/18.6	20.3/25.2
		運転電流	A	17.4/19.5	29.6/30.6	35/38	37.6/40.7	60/60	73.7/79.7
		力率	%	85/92	76/89	83/90	82/90	74/89	80/91
	暖房	消費電力	kW	4.3/5.1	6.8/8.0	8.4/10.0	9.1/10.7	13.6/15.9	17.5/20.6
		〈小〉	kW	〈10.3/11.1〉	〈16.4/17.6〉	〈20.4/22.0〉	〈21.1/22.7〉	〈31.6/33.9〉	〈41.5/44.6〉
		〈大〉	kW	〈13.3/14.1〉	〈21.2/22.4〉	〈26.4/28.0〉	〈27.1/28.7〉	〈40.6/42.9〉	〈53.5/56.6〉
		〈小+大〉	kW	〈19.3/20.1〉	〈31.8/33.0〉	〈38.4/40.0〉	〈39.1/40.7〉	〈58.6/60.9〉	〈77.5/80.6〉
		運転電流	A	15.5/16.7	27/27	31/33	33.6/35.7	57.6/56.8	67.2/67.0
		〈小〉	A	〈32.8/34.0〉	〈54.7/54.7〉	〈65.6/67.6〉	〈68.2/70.3〉	〈109.6/108.8〉	〈136.5/136.3〉
		〈大〉	A	〈41.5/42.7〉	〈68.6/68.6〉	〈83.0/85.0〉	〈85.6/87.7〉	〈135.5/134.7〉	〈171.1/170.9〉
		〈小+大〉	A	〈58.8/60.0〉	〈99.2/99.2〉	〈117.6/119.6〉	〈120.2/122.3〉	〈187.5/186.7〉	〈240.4/240.2〉
		力率	%	80/88	73/86	78/88	78/87	73/86	75/89
		〈小〉	%	〈90.6/94.2〉	〈86.6/92.9〉	〈89.8/94.0〉	〈89.3/93.2〉	〈83.2/89.9〉	〈87.8/94.5〉
		〈大〉	%	〈92.5/95.3〉	〈89.2/94.3〉	〈91.8/95.1〉	〈91.4/94.5〉	〈86.5/91.9〉	〈90.3/95.6〉
		〈小+大〉	%	〈94.8/96.7〉	〈92.5/96.0〉	〈94.3/96.5〉	〈93.9/96.0〉	〈90.2/94.2〉	〈93.1/96.9〉
	始動電流		A	125/115	170/155	210/190		170/155	125/115
	室内送風機電動機出力		kW	0.13〈0.38〉	0.3〈0.75〉	0.6〈1.5〉	2.2	2.2	3.7
	室外送風機電動機出力		kW	0.16	0.36	0.36	0.36	0.36×2	0.36×2
	圧縮機電動機出力		kW	3.75	5.5	7.5	7.5	5.5×2	7.5×2
	補助電熱器容量	〈小〉	kW	6	9.6	12		18	24
		〈大〉	kW	9	14.4	18		27	26
		〈小+大〉	kW	15	25	30		45	60
電気工事	本体	分岐回路電線太さ	mm²	2.6	3.2	14		22	30
		室内外連絡線太さ	mm	1.6	1.6	1.6		1.6	1.6
		分岐過電流保護器	A	50	75	100		100	150
		分岐開閉器容量	A	60	100	100		100	200
		接地線太さ	mm²	2.6	2.6	14		14	22
	補助電熱器	分岐回路電線太さ〈小〉	mm²	2.0	2.6	14		22	30
		〈大〉	mm²	2.6	14	22		38	50
		〈小+大〉	mm²	14	30	38		—	—
		分岐過電流保護器〈小〉	A	20	30	50		75	100
		〈大〉	A	30	50	75		100	125
		〈小+大〉	A	50	100	100		—	—
		分岐開閉器容量〈小〉	A	30	30	60		100	100
		〈大〉	A	30	60	100		100	200
		〈小+大〉	A	60	100	100		—	—

注1. 電線太さは金属管配線の場合の最小の太さを示します。
2. 過電流保護器はB種ヒューズを使用する場合について示します。
3. 暖房時電気特性の〈 〉内値は補助電熱器が作動した場合の値です。
4. この表は標準仕様品に適用します。室内送風機電動機変更補助電熱器容量変更等の場合は適用できないので当社にご相談ください。
5. 配線が長くなる場合は電線太さを1ランク上げてください。〈詳細は内線規定3-4表を参照ください〉

表1 接地線の太さ

接地する機械器具の金属製外箱，配管などの低圧電路電源側に施設される過電流保護器のうち最小の定格電流の容量	接地線の太さ
20A 以下	1.6mm 以上
30A 以下	1.6mm 以上
50A 以下	2.0mm 以上
100A 以下	2.6mm 以上
200A 以下	14mm² 以上
400A 以下	22mm² 以上

表2 各電力会社 低圧進相用コンデンサ取付容量基準〈三相200V誘導電動機〉〈容量単位μF〉

定格出力 kW表示	定格出力 HP表示	北海道 ① 50Hz ② kW，HP の2本建	東北 ① 50/60Hz ② kW，HP の2本建	東京 ① 50Hz ② kW，HP の2本建	北陸 ① 60Hz ② kW，HP の2本建	中部 ① 60Hz ② kW，HP の2本建
0.2	¼	15	15/10	15	10	10
0.4	½	20	20/15	20	15	15
0.75	1	30	30/20	30	20	20
1.5	2	40	40/30	40	30	30
2.2	3	50	50/40	50	40	40
3.7	5	75	75/50	75	50	50
5.5	7.5	100	100/75	100	75	75
7.5	10	150	150/100	150	100	100
11	15	200	200/150	200	150	150
15	20	250	250/200	250	200	200
19	25	300	300/250	300	250	250
22	30	400	—	400	300	300
30	40	500	500/400	500	400	400
37	50	600	600/500	600	500	500

定格出力 kW表示	定格出力 HP表示	関西 ① 60Hz ② kW，HP の2本建	四国 ① 60Hz ② kW，HP の2本建	中国 ① 60Hz ② kW，HP の2本建	九州 ① 60Hz ② kW，HP ②の2本建
0.2	¼	10	10	10	10
0.4	½	15	15	15	15
0.75	1	20	20	20	20
1.5	2	30	30	30	30
2.2	3	40	40	40	40
3.7	5	50	50	50	50
5.5	7.5	75	75	75	75
7.5	10	100	100	100	100
11	15	150	150	150	150
15	20	200	200	200	200
19	25	250	250	250	250
22	30	300	300	300	300
30	40	400	400	400	400
37	50	500	500	500	500

註 1. この表記載の容量以上のものも規定されている。 2. 全て「電気供給規程(49.6.1)」による。

5.4 取付可能部品

5.4.1 取付可能部品表

(1)水冷式

項目 ＼ 形式	水冷式〈天井埋込形〉			水冷式〈床置形〉						
形名	MB-25S-TA	MB-40S-TA	GB-50	MG-18SA	MG-25S	MG-25T	MG-40S	MG-40T	MG-50S	MG-50T
加熱器 温水〈列〉	○〈1〉	○〈2〉	○〈2〉	○〈1〉	○〈1〉	○〈1〉	○〈1〉	○〈1〉	○〈1〉	○〈1〉
加熱器 蒸気〈列〉	×	×	○	×	×	×	×	×	×	×
加熱器 電気〈kW〉	×	×	×	○〈2〉	○〈3〉	○〈3〉	○〈5.1〉	○〈5.1〉	○〈6〉	○〈6〉
加湿器 温水	×	×	×	×	×	×	×	×	×	×
加湿器 蒸気	×	×	×	×	×	×	×	×	×	×
加湿器 ベーパーパン〈kW〉	×	×	×	×	×	×	×	×	×	×
圧力計	×	×	×	×	×	×	×	×	×	×
温度調節器	×	×	×	付	付	付	付	付	付	付
湿度調節器	×	×	×	×	×	×	×	×	×	×
特殊静風圧	×	×	×	×	×	×	×	×	×	×
水圧保護開閉器	×	×	×	×	×	×	×	×	×	×
外気取入口	×	×	×	×	×	×	×	×	×	×
後配管	付	付	×	—	—	—	—	—	—	—
自己保持回路	付	付	×	付	付	付	付	付	付	付
木目パネル	×	×	×	×	×	×	×	×	×	×
吹出ダクトフランジ	付	付	付	×	×	×	×	×	×	×
吸込ダクトフランジ	○	○	△	×	×	×	×	×	×	×

項目 ＼ 形式	床置形							
形名	PW-2A	PW-3A	PW-5A	PW-8A	PW-10A	PW-10AH	PW-15A	PW-S20A
加熱器 温水〈列〉	○〈2〉	○〈2〉	○〈2〉	○〈2〉	○〈2〉	○〈2〉	○〈2〉	○〈2〉
加熱器 蒸気〈列〉	○〈2〉	○〈2〉	○〈2〉	○〈2〉	○〈2〉	○〈2〉	○〈2〉	○〈2〉
加熱器 電気〈kW〉	○〈6〉	○〈10〉	○〈9+6〉	○〈14.4+9.6〉	○〈18+12〉	○〈18+12〉	○〈27+18〉	○〈36+24〉
加湿器 温水	×	×	△	△	△	△	△	△
加湿器 蒸気	○	○	○	○	○	○	○	○
加湿器 ベーパーパン〈kW〉	○〈1.1〉	○〈1.1〉	○〈2〉	○〈4〉	○〈4〉	○〈4〉	○〈6〉	○〈6〉
圧力計	△	○	○	○	○	○	○	○
温度調節器	付	付	付	付	付	付	付	付
湿度調節器	△	△	△	△	△	△	△	△
特殊静風圧	△	△	○	○	○	—	○	○
水圧保護開閉器	○	○	○	○	○	○	○	○
外気取入口	△	△	○	○	○	○	○	○
進相コンデンサ	△	△	△	△	△	△	△	△
吹出ダクトフランジ	△	△	○	○	○	付	付	付
吸込ダクトフランジ	×	×	△	△	△	○	○	○
分ダクトフランジ	△	△	△	△	△	△	△	△

項目 ＼ 形式	ダクト専用形								
形名	PW-L20C	PW-25C	PW-30C	PW-40C	PW-50C	PW-60B	PW-80B	PW-100	PW-120
加熱器 温水〈列〉	○〈1, 2〉	○〈1, 2〉	○〈1, 2〉	○〈1, 2〉	○〈1, 2〉	○〈1, 2, 3〉	○〈1, 2, 3〉	○〈1, 2〉	○〈1, 2〉
加熱器 蒸気〈列〉	○〈1, 2〉	○〈1, 2〉	○〈1, 2〉	○〈1, 2〉	○〈1, 2〉	○〈1, 2〉	○〈1, 2〉	○〈1, 2〉	○〈1, 2〉
加熱器 電気〈kW〉	○〈60〉	○〈75〉	○〈90〉	○〈120〉	○〈150〉	×	×	×	×
加湿器 温水	○	○	○	○	○	○	○	○	○
加湿器 蒸気	○	○	○	○	○	○	○	○	○
加湿器 ベーパーパン〈kW〉	○〈8〉	○〈8〉	○〈8〉	○〈15〉	○〈15〉	○〈25〉	○〈25〉	×	×
圧力計	付	付	付	付	付	付	付	付	付
温度調節器	付	付	付	付	付	付	付	付	付
湿度調節器	×	×	×	×	×	×	×	×	×
特殊静風圧	○	○	○	○	○	○	○	○	○
水圧保護開閉器	○	○	○	○	○	○	○	○	○
外気取入口	—	—	—	—	—	—	—	—	—
進相コンデンサ	○	○	○	○	○	○	○	×	×
Y－△始動器	×	×	×	○	○	○	○	○	○
防振台床	△	△	△	△	△	△	△	△	△

注 付：標準品へ組込済　△：特殊受注にて組込可　○：組込可　×：組込不可

(2)空冷式

項目 ＼ 形式	天井吊形								天井埋込形
形名	PC-2C	PC-2B	PC-3C	PC-3B	PC-4C	PC-4B	PC-5C	PC-5B	PE-3A
加熱器 温水〈列〉	×		×		×		×		○
加熱器 蒸気〈列〉	×		×		×		×		×
加熱器 電気〈kW〉	×		×		×		×		×
加湿器 温水	×		×		×		×		×
加湿器 蒸気	×		×		×		×		×
加湿器 ベーパーパン〈kW〉	×		×		×		×		×
圧力計	×		○		○		○		○
温度調節器	付		付		付		付		付
湿度調節器	×		×		×		×		×
特殊静風圧	×		×		×		×		×
木目パネル	×		×		×		×		×
外気取入口	×		×		×		×		×
進相コンデンサ	×		△		△		△		△
冷媒 延長配管	○		○		○		○		○
冷媒 左配管接続	×		×		×		×		×
リモートコントローラ	付	○	付	○	付	○	付	○	付

項目 ＼ 形式	床置形〈セパレート〉					
形名	MFL-18RB	MFL-22SB	MFL-22RB	MFL-22RTB	MF-3501RT	MF-4501RT
加熱器 温水〈列〉	付	付	付	付	付	付
加熱器 蒸気〈列〉	×	×	×	×	×	×
加熱器 電気〈kW〉	×	×	×	×	×	×
加湿器 温水	×	×	×	×	×	×
加湿器 蒸気	×	×	×	×	×	×
加湿器 ベーパーパン〈kW〉	×	×	×	×	×	×
圧力計	×	×	×	×	×	×
温度調節器	付	付	付	付	付	付
湿度調節器	×	×	×	×	×	×
特殊静風圧	×	×	×	×	×	×
木目パネル	○	○	○	○	○	○
吹出しダクト部品	×	×	×	×	×	×
進相コンデンサ	×	×	×	×	×	×
冷媒 延長配管	○	○	○	○	○	○
冷媒 左配管接続	○	○	○	○	○	○

項目 ＼ 形式	床置形〈セパレート〉				
形名	PS-2B	PS-3B・3A	PS-4B・4A	PS-5B・5A	PF-3A
加熱器 温水〈列〉	×	×	×	×	○〈2〉
加熱器 蒸気〈列〉	×	×	×	×	○〈2〉
加熱器 電気〈kW〉	○〈6〉	○〈9〉	○〈12〉	○〈14〉	○〈10〉
加湿器 温水	×	×	×	×	×
加湿器 蒸気	×	×	×	×	○
加湿器 ベーパーパン〈kW〉	○〈0.4〉	○〈0.4〉	○〈0.4×2〉	○〈0.4×2〉	○〈1.1〉
圧力計	×	○	○	○	○
温度調節器	付	付	付	付	付
湿度調節器	×	×	×	×	△
特殊静風圧	×	×	×	×	△
木目パネル	〈ポール〉	〈ポール〉	〈ポール〉	〈ポール〉	△
吹出しダクト部品	×	×	×	×	×
進相コンデンサ	×	△	△	△	△
冷媒 延長配管	○	○	○	○	○
冷媒 左配管接続	可能	可能	可能	可能	○

※リモートコントローラは，PC-C形のみ付属。

注. 付：標準品へ組込済　△：特殊受注にて組込可　○：組込可　×：組込不可

取付可能部品表

項目	形式	床置形〈リモート〉					
	形名	PA-5A	PA-8A	PA-10A	PA-10AH	PA-15A	PA-S20A
加熱器	温水〈列〉	○〈2〉	○〈2〉	○〈2〉	○〈2〉	○〈2〉	○〈2〉
	蒸気〈列〉	○〈2〉	○〈2〉	○〈2〉	○〈2〉	○〈2〉	○〈2〉
	電気〈kW〉	○〈9＋6〉	○〈14.4＋9.6〉	○〈18＋12〉	○〈18＋12〉	○〈27＋18〉	○〈36＋24〉
加湿器	温水	△	△	△	△	△	△
	蒸気	○	○	○	○	○	○
	ベーパーパン〈kW〉	○〈2〉	○〈4〉	○〈4〉	○〈4〉	○〈6〉	○〈6〉
圧力計		○	○	○	○	○	○
温度調節器		付	付	付	付	付	付
湿度調節器		△	△	△	△	△	△
特殊静風圧		○	○	○	○	○	○
吹出しダクト部品		○	○	○	○	付	付
外気取入口		△	△	△	△	△	△
進相コンデンサ		△	△	△	△	△	△
冷媒	延長配管	○	○	○	○	○	○
	左配管接続	○	○	×	×	×	×

(3)産業空調用

項目	形式	水冷式					空冷式		
	形名	GT-40M	GT-50M	GT-80M	GT-100M	GT-150M	GAT-50	GAT-80	GAT-100
加熱器	温水〈列〉	○〈2〉	○〈2,3〉	○〈2,3〉	○〈2,3〉	○〈2,3〉	○〈2,3〉	○〈2,3〉	○〈2,3〉
	蒸気〈列〉	○〈2〉	○〈2〉	○〈2〉	○〈2〉	○〈2〉	○〈2〉	○〈2〉	○〈2〉
	電気〈kW〉	○〈3×3〉	○〈2.5×8〉	○〈3.75×8〉	○〈5×8〉	○〈5×10〉	○〈2.5×8〉	○〈3.75×8〉	○〈5×8〉
加湿器	蒸気	○	○	○	○	○	○	○	○
	ベーパーパン〈kW〉	○〈0.4〉	○〈2〉	○〈4〉	○〈4〉	○〈6〉	○〈2〉	○〈4〉	○〈4〉
圧力計		付	付	付	付	付	付	付	付
温度調節器		○	○	○	○	○	○	○	○
湿度調節器		○	○	○	○	○	○	○	○
特殊静風圧		○	○	○	○	○	○	○	○
水圧保護開閉器		○	○	○	○	○	—	—	—
外気取入口		○	○	○	○	○	○	○	○
進相コンデンサ		○	○	○	○	○	○	○	○
容量制御装置		×	○	○	○	○	○	○	○
後吸込ダクト		○	○	○	○	○	○	○	○

(4)電算室用

項目	形式	水冷式			
	形名	GT-100D	GT-150D	PC-20	PC-30
加熱器	温水〈列〉	×	×	×	×
	蒸気〈列〉	×	×	×	×
	電気〈kW〉	付〈4＋2×5〉	付〈3.6×6〉	付〈5×4〉	付〈7.5×4〉
加湿器	蒸気	×	×	×	×
	ベーパーパン〈kW〉	付〈4〉	付〈4〉	付〈8〉〉	付〈8〉
圧力計		付	付	付	付
温度調節器		○	○	○	○
湿度調節器		○	○	○	○
特殊静風圧		○	○	○	○
水圧保護開閉器		○	○	○	○
外気取入口		×	×	△	△
進相コンデンサ		○	○	×	×
容量制御装置		○	○	付	付
後吸込ダクト		×	×	×	×
ステップコントローラ		○	○	×	×

注．付：標準品へ組込済　△：特殊受注にて組込可　○：組込可　×：組込不可

(5)ヒートポンプ式

項目 ＼ 形式 / 形名	水熱源式							
	PWH-3A	PWH-5A	PWH-8A	PWH-10AH	GWH-150	PWH-L20	PWH-30	PWH-40
加熱器 温水〈列〉	×	×	×	×	×	○	○	○
加熱器 蒸気〈列〉	×	×	×	×	×	○	○	○
加熱器 電気〈kW〉	○〈3.0〉	○〈3.0〉	○〈5.1〉	○〈7.5〉	○〈15〉	○	○	○
加湿器 蒸気	○	○	○	○	○	○	○	○
加湿器 ベーパーパン〈kW〉	○〈1.1〉	○〈2〉	○〈4〉	○〈4〉	○〈6〉	○	○	○
圧力計	○	○	○	○	付	付	付	付
温度調節器	付	付	付	付	付	付	付	付
湿度調節器	△	△	△	△	△	○	○	○
特殊静風圧	△	○	○	○	○	○	○	○
水圧保護開閉器	○	○	○	○	○	○	○	○
外気取入口	△	○	○	○	○	—	—	—
進相コンデンサ	△	△	△	△	○	○	○	○
吹出ダクトフランジ	△	○	○	○	○	—	—	—
吸込ダクトフランジ	×	○	○	○	○	—	—	—
分ダクトフランジ	△	△	△	△	○	—	—	—
スター△始動器	×	×	×	×	×	○	○	○

項目 ＼ 形式 / 形名	空気熱源式〈セパレート〉				
	PCH-2B·C	PCH-3B·C	PCH-4B·C	PCH-5B·C	PEH-3A
加熱器 温水〈列〉	×	×	×	×	○
加熱器 蒸気〈列〉	×	×	×	×	×
加熱器 電気〈kW〉	付〈2.1〉	付〈3〉	付〈3〉	付〈3〉	×
加湿器 温水	×	×	×	×	×
加湿器 蒸気	×	×	×	×	×
加湿器 ベーパーパン〈kW〉	×	×	×	×	×
圧力計	×	○	○	○	○
温度調節器	付	付	付	付	付
湿度調節器	×	×	×	×	×
特殊静風圧	×	×	×	×	×
木目パネル	×	×	×	×	×
外気取入口	×	×	×	×	×
進相コンデンサ	×	△	△	△	△
冷媒 延長配管	○	○	○	○	○
冷媒 左配管接続	×	×	×	×	×
リモートコントローラ	○ 付	○ 付	○ 付	○ 付	付

※リモートコントローラは，PC-C形のみ付属。

注 付：標準品へ組込済　△：特殊受注にて組込可　○：組込可　×：組込不可

取付可能部品表

項目 ＼ 形式 / 形名	空気熱源式〈セパレート〉				
	MFH-22RB	MFH-22SB	MFH-22RTB	MFH-35SB	MFH-45TA
加熱器 温水〈列〉	×	×	×	×	×
加熱器 蒸気〈列〉	×	×	×	×	×
加熱器 電気〈kW〉	付〈0.8〉	付〈1.2〉	付〈0.8〉	付〈1.8〉	付〈2.4〉
加湿器 温水	×	×	×	×	×
加湿器 蒸気	×	×	×	×	×
加湿器 ベーパーパン〈kW〉	×	×	×	×	×
圧力計	×	×	×	×	×
温度調節器	付	付	付	付	付
湿度調節器	×	×	×	×	×
特殊静風圧	×	×	×	×	×
木目パネル	○	○	○	○	○
外気取入口	×	×	×	×	×
進相コンデンサ	×	×	×	×	×
冷媒 延長配管	○	○	○	○	○
冷媒 左配管接続	○	○	○	○	○
リモートコントローラ	—	—	—	—	—

項目 ＼ 形式 / 形名	空気熱源〈セパレート〉				
	PSH-2B	PSH-3A・3B	PSH-4A・4B	PSH-5A・5B	PFH-3A
加熱器 温水〈列〉	×	×	×	×	×
加熱器 蒸気〈列〉	×	×	×	×	×
加熱器 電気〈kW〉	付〈2.1〉	付〈3〉	付〈3〉	付〈3〉	付〈3〉
加湿器 温水	×	×	×	×	×
加湿器 蒸気	×	×	×	×	×
加湿器 ベーパーパン〈kW〉	○〈0.4〉	○〈0.4〉	○〈0.4×2〉	○〈0.4×2〉	○〈1.1〉
圧力計	×	○	○	○	○
温度調節器	付	付	付	付	付
湿度調節器	×	×	×	×	×
特殊静風圧	×	×	×	×	×
木目パネル	ポール	ポール	ポール	ポール	×
外気取入口	×	×	×	×	×
進相コンデンサ	×	△	△	△	△
冷媒 延長配管	○	○	○	○	○
冷媒 左配管接続	〈可能〉	〈可能〉	〈可能〉	〈可能〉	○
マイコンコントローラ	○	○	○	○	×

注. 付：標準品へ組込済　△：特殊受注にて組込可　○：組込可　×：組込不可

項目 ＼ 形式 / 形名		空気熱源〈セパレート〉		
		PSD-3A・B	PSD-4A・B	PSD-5A・B
加熱器	温水〈列〉	×	×	×
	蒸気〈列〉	×	×	×
	電気〈kW〉	付〈5.1〉	付〈6〉	付〈7〉
加湿器	温水	×	×	×
	蒸気	×	×	×
	ベーパーパン〈kW〉	○〈0.4〉	○〈0.4×2〉	○〈0.4×2
圧力計		○	○	○
温度調節器		付	付	付
湿度調節器		×	×	×
特殊静風圧		×	×	×
木目パネル		(ポール)	(ポール)	(ポール)
外気取入口		×	×	×
進相コンデンサ		△	△	△
冷媒	延長配管	○	○	○
	左配管接続	可能	可能	可能

項目 ＼ 形式 / 形名		空気熱源式〈リモート〉					
		PAH-5A	PAH-8A	PAH-10A	PAH-10AH	PAH-15A	PAH-S20A
加熱器	温水〈列〉	×	×	×	×	×	×
	蒸気〈列〉	×	×	×	×	×	×
	電気〈kW〉	付〈3〉, ○〈5.1〉	付〈5.1〉, ○〈7.5〉	付〈7.5〉+○〈2.5〉	付〈7.5〉+○〈2.5〉	付〈10〉+○〈5〉	付〈15〉+○〈5〉
加湿器	温水	×	×	×	×	×	×
	蒸気	×	×	×	×	×	×
	ベーパーパン〈kW〉	○〈2〉	○〈4〉	○〈4〉	○〈4〉	○〈6〉	○〈6〉
圧力計		○	○	○	○	○	○
温度調節器		付	付	付	付	付	付
湿度調節器		△	△	△	△	△	△
特殊静風圧		○	○	○	○	○	○
ㄅ一△始動器		×	×	×	×	×	×
外気取入口		△	△	△	△	△	△
進相コンデンサ		△	△	△	△	△	△
冷媒	延長配管	○	○	○	○	○	○
	左配管接続	○	○	○	○	×	×

項目 ＼ 形式 / 形名		空気熱源〈セパレート〉			
		PAH-L20D	PAH-25D	PAH-30D	PAH-40C
加熱器	温水〈列〉	○〈1, 2〉	○〈1, 2〉	○〈1, 2〉	×
	蒸気〈列〉	○〈1, 2〉	○〈1, 2〉	○〈1, 2〉	×
	電気〈kW〉	○	○	○	○
加湿器	温水	○	○	○	○
	蒸気	○	○	○	○
	ベーパーパン〈kW〉	○〈8〉	○〈8〉	○〈8〉	○〈15〉
圧力計		付	付	付	付
温度調節器		付	付	付	付
湿度調節器		×	×	×	×
特殊静風圧		○	○	○	○
ㄅ一△始動器		×	×	×	○
外気取入口		—	—	—	—
進相コンデンサ		○	○	○	○
冷媒	延長配管	—	—	—	—
	右配管接続	×	×	×	×

注 左配管が標準です。

注. 付：標準品へ組込済　△：特殊受注にて組込可　○：組込可　×：組込不可

取付可能部品表

(6)特殊用途

項目 ＼ 形式 / 形名	オールフレッシュ用〈水冷式〉							
	GT-40F	GT-50F	GT-80F	GT-100F	GT-150F	PW-S20F	PW-L20C-F	PW-25C-F
加熱器 温水〈列〉	○〈2〉	○〈2,3〉	○〈2,3〉	○〈2,3〉	○〈2,3〉	○	○〈1,2〉	○〈1,2〉
加熱器 蒸気〈列〉	○〈2〉	○〈2〉	○〈2〉	○〈2〉	○〈2〉	○	○〈1,2〉	○〈1,2〉
加熱器 電気〈kW〉	×	×	×	×	×	×	○	○
加湿器 温水	×	×	×	×	×	○	○	○
加湿器 蒸気	○	○	○	○	○	○	○	○
加湿器 ペーパーパン〈kW〉	○〈0.4〉	○〈2〉	○〈4〉	○〈4〉	○〈6〉	○	○〈8〉	○〈8〉
圧力計	付	付	付	付	付	付	付	付
温度調節器	○	○	○	○	○	○	×	×
湿度調節器	○	○	○	○	○	○	×	×
特殊静風圧	○	○	○	○	○	○	○	○
水圧保護開閉器	○	○	○	○	○	○	○	○
人一△始動器	×	×	×	×	×	×	×	×
進相コンデンサ	○	○	○	○	○	○	○	○
容量制装御置	×	○	○	○	○	×	付	付
後吸込ダクト	付〈標準〉	○	○	○	○	○	—	—

項目 ＼ 形式 / 形名	オールフレッシュ用〈水冷式〉						
	PW-30C-F	PW-40C-F	PW-50C-F	PW-60B-F	PW-80B-F	PW-100F	PW-120F
加熱器 温水〈列〉	○〈1,2〉	○〈1,2〉	○〈1,2〉	○〈1,2,3〉	○〈1,2,3〉	○〈1,2〉	○〈1,2〉
加熱器 蒸気〈列〉	○〈1,2〉	○〈1,2〉	○〈1,2〉	○〈1,2〉	○〈1,2〉	○〈1,2〉	○〈1,2〉
加熱器 電気〈kW〉	○	○	○	×	×	×	×
加湿器 温水	○	○	○	○	○	○	○
加湿器 蒸気	○	○	○	○	○	○	○
加湿器 ペーパーパン〈kW〉	○〈8〉	○〈15〉	○〈15〉	○〈25〉	○〈25〉	×	×
圧力計	付	付	付	付	付	付	付
温度調節器	×	×	×	×	×	×	×
湿度調節器	×	×	×	×	×	×	×
特殊静風圧	○	○	○	○	○	○	○
水圧保護開閉器	○	○	○	○	○	○	○
人一△始動器	×	○	○	○	○	○	○
進相コンデンサ	○	○	○	○	○	×	×
容量制御装置	付	付	付	付	付	付	付

(7)マルチセントラル空調システム

項目 ＼ 形式 / 形名	天井埋込形			床置形							
	MBH-25TA-C	MBH-40TA-C	MBH-50TA-C	MGH-25SB・TB	MGH-40SB・TB	MGH-50SB・TB	PWH-3A	PWH-5A	PWH-8A	PWH-10A-H	GTH-150A
加熱器 温水〈列〉	×	×	×	×	×	×	×	×	×	×	×
加熱器 蒸気〈列〉	×	×	×	×	×	×	×	×	×	×	×
加熱器 電気〈kW〉	×	×	×	×	×	×	○〈3.0〉	○〈3.0〉	○〈5.1〉	○〈7.5〉	×
加湿器 温水	×	×	×	×	×	×	×	×	×	×	×
加湿器 蒸気	×	×	×	×	×	×	×	×	×	×	×
加湿器 ペーパーパン〈kW〉	×	×	×	×	×	×	○〈1.1〉	○〈2〉	○〈4〉	○〈4〉	○〈6〉
圧力計	×	×	×	×	×	×	○	○	○	○	付
温度調節器	付	付	付	付	付	付	付	付	付	付	付
湿度調節器	×	×	×	×	×	×	△	△	△	△	△
特殊静風圧	×	×	×	×	×	×	△	○	○	○	○
水圧保護開閉器	×	×	×	×	×	×	○	○	○	○	○
外気取入口	付	付	付	×	×	×	△	△	△	△	○
吹出ダクトフランジ	×	×	×	×	×	×	△	○	○	付	○
吸込ダクトフランジ	×	×	×	×	×	×	×	△	△	○	○
分ダクトフランジ	×	×	×	×	×	×	△	△	△	△	○
後配管	×	×	×	○	○	○	×	×	×	×	×
自己保持回路	付	付	付	△	△	△	付	付	付	付	付

注 付：標準品へ組込済　△：特殊受注にて組込可　○：組込可　×：組込不可

5.4.2 静風圧部品表

(1)Pシリーズ床置形2・3トンダクトタイプ

Pシリーズ床置形2・3トンは直吹きを基本仕様としていますが，次の部分改造を行うことにより吹出しダクト方式としても使用できます。

(a)ファンモータのY結線を△結線に切換えます。

●機外静圧〈△結線〉

周波数 / 風量・静圧 / 床置機種	50/60Hz 風量 〈m³/min〉	機外静圧 〈mmAq〉
P-2	20/20	10/14
P-3	25/25	7/11

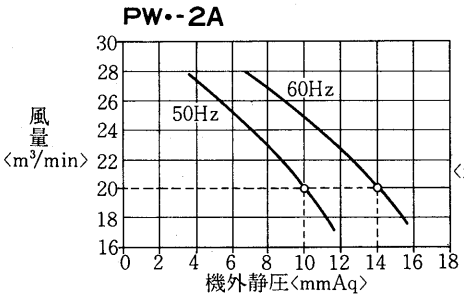

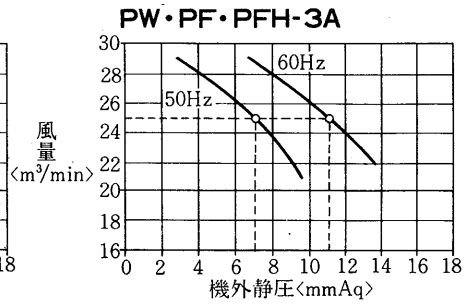

(b)本体の天井板を外します。
〈ビス締め〉

(c)5・8トンと同様の吹出しダクトフランジを製作本体に取付けます。

(d)現地工事の場合

(I)吹出しダクトフランジは必ずしもダンパーコントロールによる必要はなく，設計静圧に合せてメクラ板を利用するなど任意に製作してください。

(II)本体にフランジ固定用のビス穴を設ける必要があります。

●工事区分
特殊受注で引受けますが，現地工事可能です。

●納期〈特殊受注の場合〉
標準引受納期……注文仕様書受理後1ヵ月

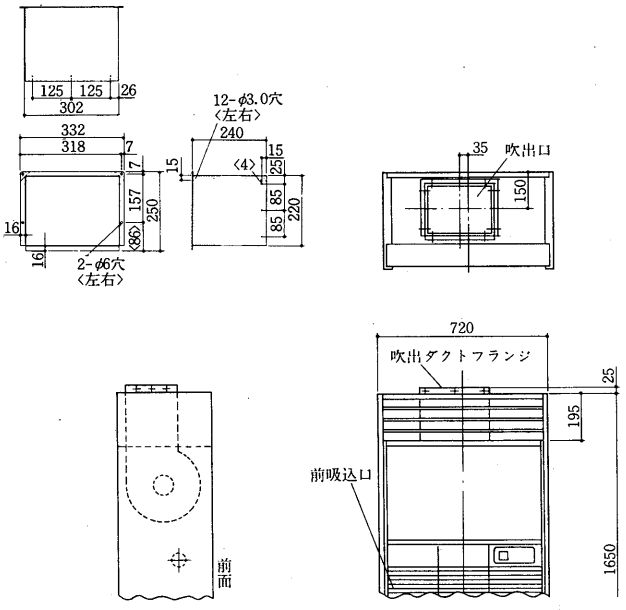

(2)部品表

(a)Pシリーズ

形名	吸込・吹出形式		使用部品	電動機容量 〈kW〉	機外静風圧〈mmAq〉 10 20 30
PW-5A PWH-5A PA-5A PAH-5A	前吸込グリル	上吹出ダクト	標準電動機△結線 吹出ダクト	0.38	50Hz 60Hz
			高静圧電動機 吹出ダクト	0.6	50/60Hz
	後吸込ダクト	上吹出ダクト	高静圧電動機 吹出・吸込ダクト	0.6	50/60Hz
PW-8A PWH-8A PA-8A PAH-8A	前吸込グリル	上吹出ダクト	標準電動機△結線 吹出ダクト	0.75	50Hz 60Hz
			高静圧電動機 吹出ダクト	0.9	50Hz 60Hz
	後吸込ダクト	上吹出ダクト	高静圧電動機 吹出・吸込ダクト	0.9	50Hz 60Hz
PW-10A PWH-10A PA-10A PAH-10A	前吸込グリル	上吹出ダクト	標準電動機△結線 吹出ダクト	1.5	50Hz 60Hz
	後吸込ダクト	上吹出ダクト	標準電動機△結線 吹出・吸込ダクト	1.5	50Hz 60Hz

静風圧部品表

(b)Pシリーズ

形名	風量 〈m³/min〉	部品			機外静風圧〈mmAq〉 プレナム形	10	20	30	40	50
PW-10A-H PWH-10A-H PA-10A-H PAH-10A-H	90	電動機側プーリφPC 〈 〉は軸径			φ115〈24〉					
		送風機側プーリ〈φ24〉	50Hz	φPCベルト	φ260B-44	φ220B-41	φ200 B-40 〈標準〉	φ175 B-38	φ150 B-37	
			60Hz		φ300B-47	φ260B-44	φ240 B-43	φ200 B-40 〈標準〉	φ190 B-39	
		電動機〈kW〉SB-E形			2.2					
		電磁接触器			MSO-A11AR〈9-9〉					
PW-15A PA-15A PAH-15A	140	電動機側プーリφPC 〈 〉は軸径			φ115〈24〉			φ145 〈28〉		
		送風機側プーリ〈φ24〉	50Hz	φPCベルト	φ355 B-52 〈125m³/min〉	φ240 B-44 〈標準〉	φ200 B-41	φ230 B-43	φ200 B-41	φ180 B-40
			60Hz		φ355 B-52	φ290 B-47	φ240 B-44 〈標準〉	φ270 B-46	φ240 B-43	φ220 B-42
		電動機〈kW〉SB-E形			2.2			3.7		
		電磁接触器			MSO-A11AR〈9-9〉			MSO-A20XSAR〈15-15〉		
PW-S20A PA-S20A PAH-S20A	180	電動機側プーリφPC 〈 〉は軸径		50Hz	φ115〈28〉		φ130〈28〉		φ150〈32〉	
				60Hz						
		送風機側プーリ〈φ28〉	50Hz	φPCベルト	φ265 B-43 160m³/min 〈じゃま板60mm幅付〉	φ265 B-43 〈標準〉	φ225 B-41	φ195 B-39	φ195 B-39	φ180 B-38
			60Hz		φ265 B-43 〈じゃま板60mm幅付〉	φ280 B-44	φ265 B-43 〈標準〉	φ235 B-42	φ235 B-42	φ215 B-41
		電動機〈kW〉SB-E形			3.7				5.5	
		電磁接触器			MSO-A20AR〈15-15〉				MSO-A25AR〈21-22.5〉	

(c)Gシリーズ

形名	部品			機外静風圧〈mmAq〉 0〈標準〉	10	20	30	40	50
GWH-150 GTH-150	電動機側プーリ	50Hz	PCφベルト	105φA-49	175φB-52	175φB-50	175φB-48	175φB-46	175φB-45
		60Hz			150φB-50	150φB-49	150φB-47	150φB-44	150φB-43
	送風機側プーリ PCφ			305φ	305φ	280φ	250φ	210φ	195φ
	電動機〈kW〉			SBE形2.2			SBE形3.7		
	電磁開閉器			MSO-A20AR TH-20AR〈9-9〉			MSO-A20AR TH-20AR〈15-15〉		

(3)部品取付要領

GWH-150形
GTH-150形の場合

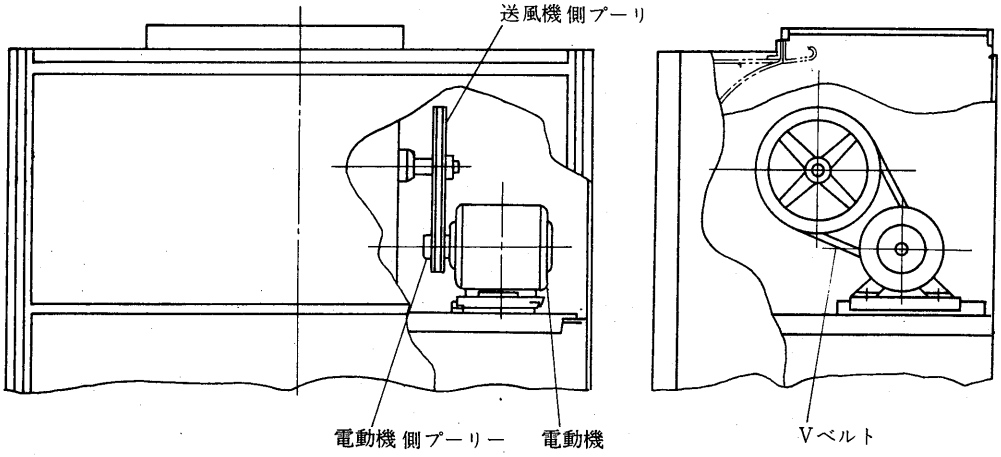

(d)GT-Mシリーズ

形名	風量 〈m³/min〉	部品			機外静風圧 〈mmAq〉 0	10	20	30	40	50
GT-40M	50Hz26 60Hz30	電動機側プーリP.Cφ			50Hz 85φ 60Hz 75φ	50Hz 85φ 60Hz 75φ	85φ	110φ		—
		送風機側プーリ	50Hz	P.Cφ	145φA-44	130φA-43	115φA-42	130φA-45	115φA-44	—
			60Hz	ベルト	145φA-44	130φA-43	130φA-43	145φA-46	130φA-45	—
		電動機〈kW〉SB-E形			0.4			0.75		—
		過電流継電器〈A〉			—			TH-12 3.5		—
GT-50M GAT-50	50	電動機側プーリP.Cφ			70φ		80φ			100φ
		送風機側プーリ	50Hz	P.Cφ	135φM-26	115φM-25	110φA-24	95φA-23	85φA-22	95φA-24
			60Hz	ベルト	165φM-28	135φM-26	130φA-25	115φA-25	100φA-23	115φA-25
		電動機〈kW〉SB-E形			0.4		0.75		1.5	
		過電流継電器〈A〉			—	—	TH-12 3.5		TH-12 6.5	
	65	電動機側プーリP.Cφ			80φ				100φ	
		送風機側プーリ	50Hz	P.Cφ	120φA-25	105φA-24	95φA-23	90φA-22	105φA-25	95φA-24
			60Hz	ベルト	140φA-26	130φA-25	115φA-25	105φA-23	125φA-26	110φA-25
		電動機〈kW〉SB-E形			0.75			1.5		
		過電流継電器〈A〉			TH-12 3.5			TH-12 6.5		
GT-80M GAT-80	80	電動機側プーリP.Cφ			50Hz 100φ 60Hz 80φ	100φ			120φ	
		送風機側プーリ	50Hz	P.Cφ	220φA-35	180φA-32	160φA-31	140φA-30	150φB-31	145φB-31
			60Hz	ベルト	215φA-34	220φA-35	190φA-33	170φA-32	185φB-33	175φB-33
		電動機〈kW〉SB-E形			1.5				2.2	
		過電流継電器〈A〉			—				TH-12 9	
	100	電動機側プーリP.Cφ			—	100φ	120φ			—
		送風機側プーリ	50Hz	P.Cφ	—	160φA-31	165φB-32	150φB-31	145φB-31	—
			60Hz	ベルト	—	190φA-33	195φB-34	185φB-33	175φB-33	—
		電動機〈kW〉SB-E形			—	1.5	2.2			—
		過電流継電器〈A〉			—		TH-12 9			—
GT-100M GAT-100	100	電動機側プーリP.Cφ			50Hz 100φ 60Hz 80φ	100φ				
		送風機側プーリ	50Hz	P.Cφ	205φB-34	170φB-32	150φB-30	140φB-29	125φB-27	120φB-27
			60Hz	ベルト	190φB-32	205φB-34	180φB-32	165φB-31	150φB-28	140φB-28
		電動機〈kW〉SB-E形			1.5		2.2		3.7	
		過電流継電器〈A〉			—	—	TH-12 9		MSO-A20 TH-20	
	120	電動機側プーリP.Cφ					100φ			
		送風機側プーリ	50Hz	P.Cφ	170φB-32	150φB-30	140φB-29	125φB-27	120φB-27	110φB-26
			60Hz	ベルト	205φB-34	180φB-32	165φB-31	150φB-28	140φB-28	130φB-27
		電動機〈kW〉SB-E形			1.5	2.2		3.7		
		過電流継電器〈A〉			—	TH-12 9		MSO-A20 15		
GT-150M	150	電動機側プーリP.Cφ			50Hz 115φ 60Hz 110φ	115φ	130φ	150φ	165φ	210φ
		送風機側プーリ	50Hz	P.Cφ	220φB-42	180φB-39	180φB-40	180φB-41	180φB-42	225φC-66
			60Hz	ベルト	220φB-41	220φB-42	220φB-43	220φB-43	220φB-44	270φC-69
		電動機〈kW〉SB-E形			2.2			3.7		5.5
		過電流継電器〈A〉			—		MSO-A20 TH-20			MSO-25TH-20TA
	180	電動機側プーリP.Cφ			120φ	135φ	180φ	195φ	210φ	225φ
		送風機側プーリ	50Hz	P.Cφ	180φB-39	180φB-40	225φC-65	225φC-65	225φC-66	225φC-67
			60Hz	ベルト	220φB-42	220φB-43	270φC-67	270φC-68	270φC-69	270φC-70
		電動機〈kW〉SB-E形			3.7		5.5			
		過電流継電器〈A〉			MSO-A20 TH-20		MSO-A25 TH-20TA			

注1 SP0mmAqは吹出プーリ〈プレナムタイプ〉の場合です。

取付部品

静風圧部品表

(e)GT-Fシリーズ

形名	風量 <m³/min>	部品	機外静風圧 <mmAq> 10	18	20	25	30	35
GT-40F	10	電動機側プーリP.C	—	—	—	—	—	—
		送風機側プーリ 50Hz P.Cφ	—	—	—	—	—	—
		送風機側プーリ 60Hz ベルト	—	—	—	—	—	—
		電動機<kW>SB-E形	—	—	—	—	—	—
		過電流継電器<A>	—	—	—	—	—	—
GT-50F	15	電動機側プーリP.Cφ	70φ	70φ	—	70φ	—	70φ
		送風機側プーリ 50Hz P.Cφ	145φM-27	115φM-25	—	95φM-23	—	85φM-23
		送風機側プーリ 60Hz ベルト	175φM-29	135φM-26	—	115φM-25	—	100φM-24
		電動機<kW>SB-E形	0.4	0.4	—	0.4	—	0.4
		過電流継電器<A>	—	—	—	—	—	—
GT-80F	25	電動機側プーリP.Cφ	50Hz 100φ 60Hz 80φ	—	100φ	—	100φ	—
		送風機側プーリ 50Hz P.Cφ	220φA-35	—	180φA-32	—	170φA-32	—
		送風機側プーリ 60Hz ベルト	215φA-34	—	220φA-35	—	205φA-34	—
		電動機<kW>SB-E形	1.5	—	1.5	—	1.5	—
		過電流継電器<A>	—	—	—	—	—	—
GT-100F	33	電動機側プーリP.Cφ	80φ	—	80φ	—	100φ	—
		送風機側プーリ 50Hz P.Cφ	195φB-33	—	160φB-30	—	170φB-32	—
		送風機側プーリ 60Hz ベルト	230φB-35	—	190φB-32	—	205φB-34	—
		電動機<kW>SB-E形	1.5	—	1.5	—	1.5	—
		過電流継電器<A>	—	—	—	—	—	—
GT-150F	45	電動機側プーリP.Cφ	80φ	—	50Hz 115φ 60Hz 100φ	—	115φ	—
		送風機側プーリ 50Hz P.Cφ	180φB-37	—	220φB-42	—	180φB-39	—
		送風機側プーリ 60Hz ベルト	220φB-40	—	220φB-41	—	220φB-42	—
		電動機<kW>SB-E形	2.2	—	2.2	—	2.2	—
		過電流継電器<A>	—	—	—	—	—	—

形名	風量 <m³/min>	部品	機外静風圧 <mmAq> 40	45	50	55	60
GT-40F	10	電動機側プーリP.Cφ	—	—	—	—	—
		送風機側プーリ 50Hz P.Cφ	—	—	—	—	—
		送風機側プーリ 60Hz ベルト	—	—	—	—	—
		電動機<kW>SB-E形	—	—	—	—	—
		過電流継電器<A>	—	—	—	—	—
GT-50F	15	電動機側プーリP.Cφ	—	80φ	—	80φ	—
		送風機側プーリ 50Hz P.Cφ	—	75φ A-22	—	80φ A-22	—
		送風機側プーリ 60Hz ベルト	—	90φ A-23	—	95φ A-23	—
		電動機<kW>SB-E形	—	0.75	—	0.75	—
		過電流継電器<A>	—	TH-12 3.5	—	TH-12 3.5	—
GT-80F	25	電動機側プーリP.Cφ	100φ	—	100φ	—	120φ
		送風機側プーリ 50Hz P.Cφ	160φA-31	—	140φA-30	—	150φB-31
		送風機側プーリ 60Hz ベルト	190φA-33	—	170φA-32	—	185φB-33
		電動機<kW>SB-E形	1.5	—	1.5	—	2.2
		過電流継電器<A>	—	—	—	—	TH-12 9
GT-100F	33	電動機側プーリP.Cφ	100φ	—	100φ	—	100φ
		送風機側プーリ 50Hz P.Cφ	150φB-30	—	140φB-30	—	125φB-28
		送風機側プーリ 60Hz ベルト	180φB-32	—	165φB-31	—	150φB-30
		電動機<kW>SB-E形	1.5	—	1.5	—	2.2
		過電流継電器<A>	—	—	—	—	TH-12 9
GT-150F	45	電動機側プーリP.Cφ	130φ	—	145φ	—	155φ
		送風機側プーリ 50Hz P.Cφ	180φB-40	—	180φB-40	—	180φB-41
		送風機側プーリ 60Hz ベルト	220φB-43	—	220φB-43	—	220φB-44
		電動機<kW>SB-E形	2.2	—	2.2	—	2.2
		過電流継電器<A>	—	—	—	—	—

5.4.3 取付可能部品外形寸法図

(1)温水・蒸気加熱器

MB-25形温水専用

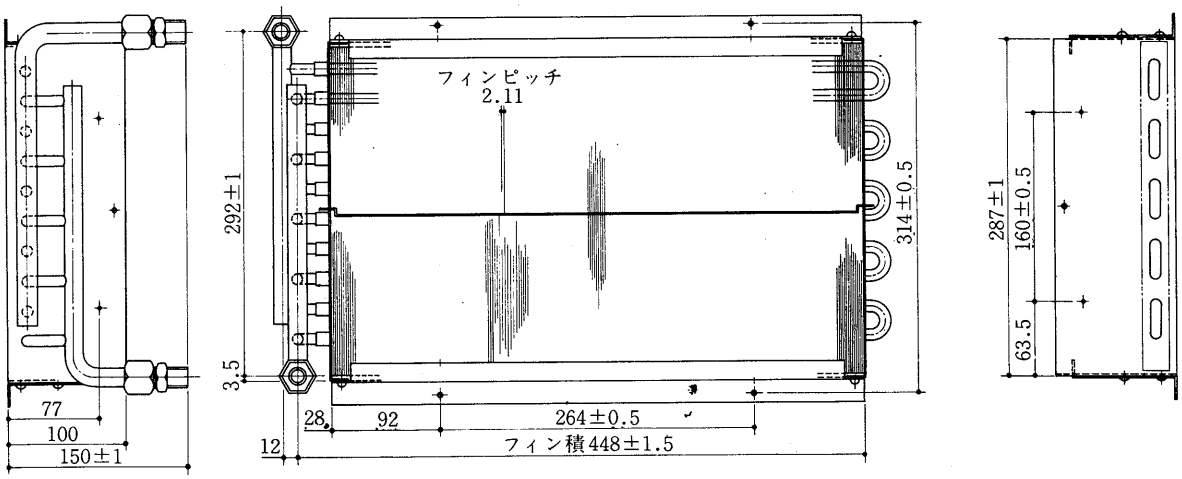

MB-40形温水専用

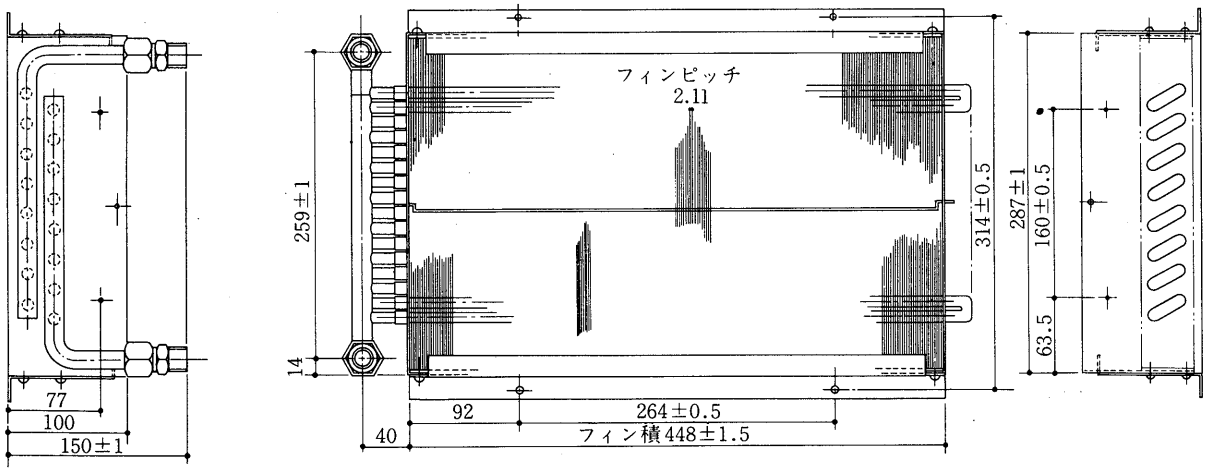

GB-50形　温水専用

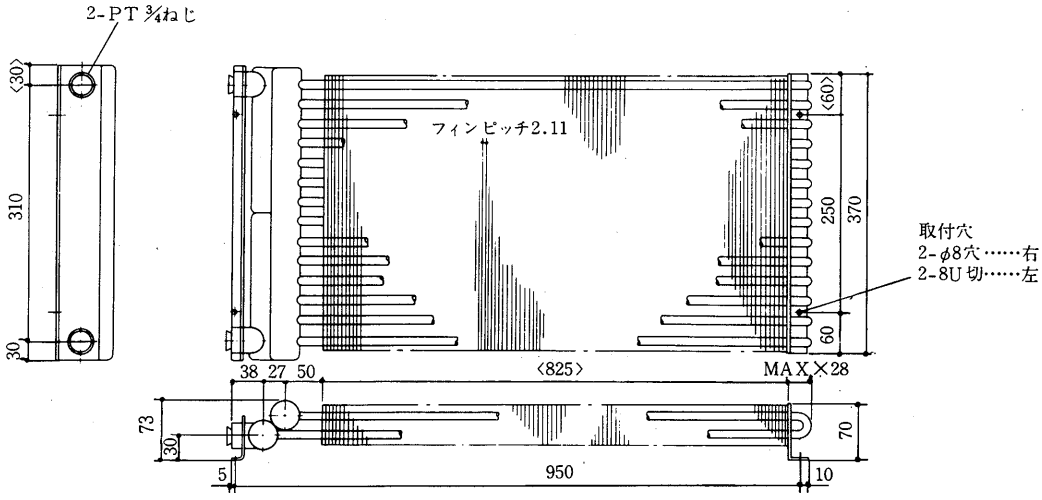

PW-2A,〈2列×12段〉温水・蒸気兼用

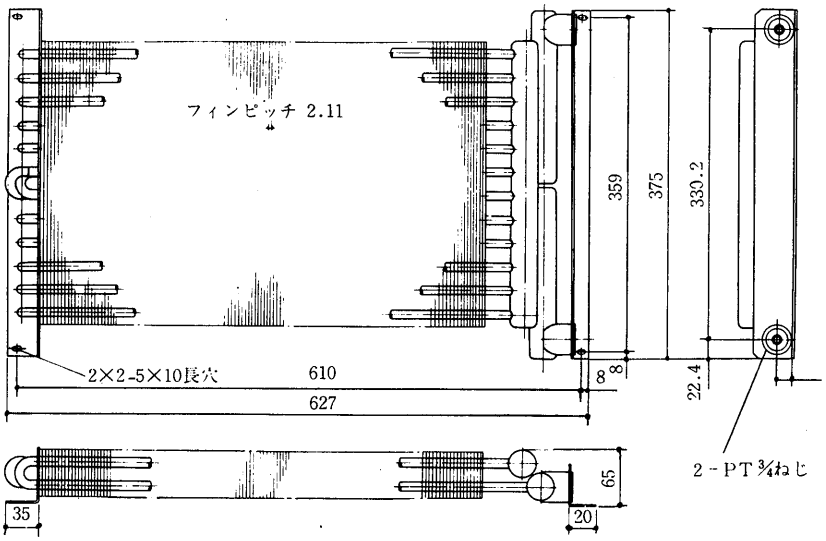

PW-3A形〈2列×14段〉温水・蒸気兼用
PF-3A形

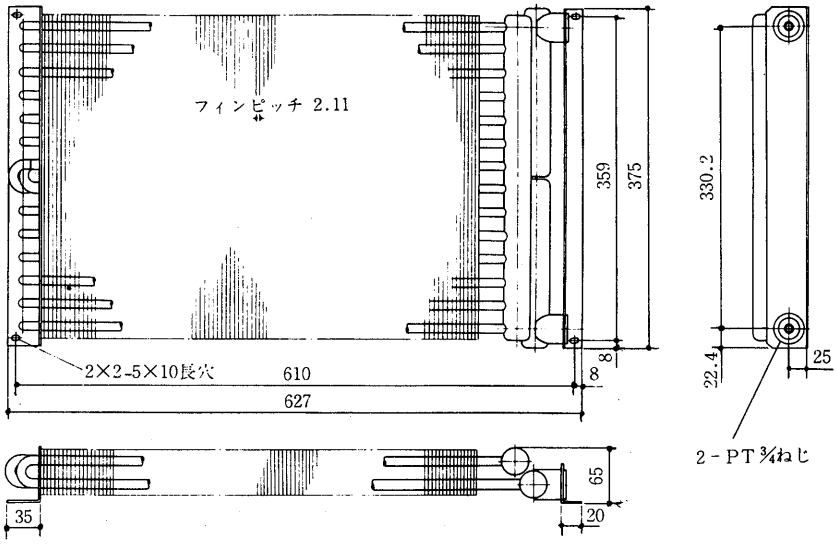

GT-40M・F形〈2列×14段〉温水・蒸気兼用

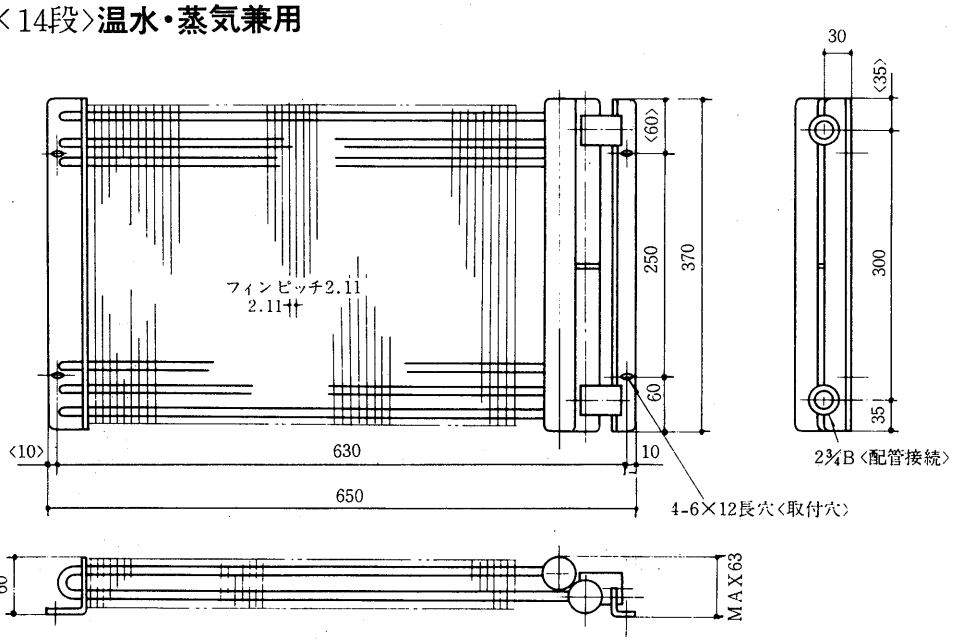

PW-5A形〈2列×18段〉温水専用
PA-5A形

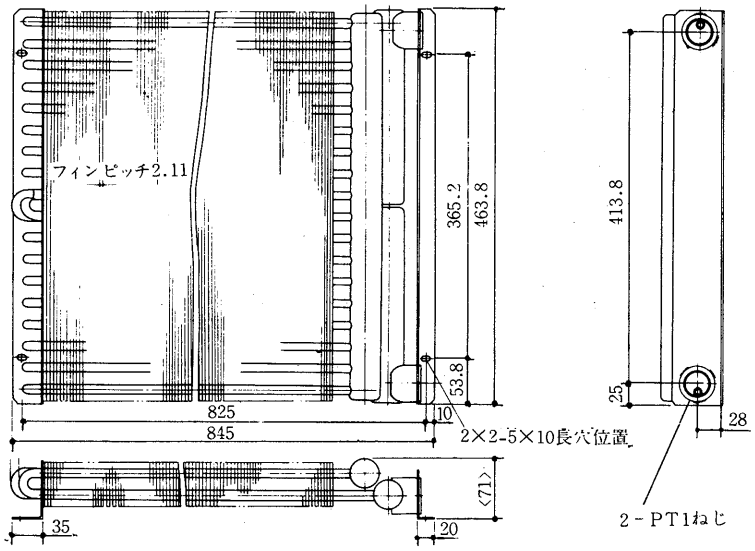

PW-5A形〈2列×14段〉蒸気専用
PA-5A形

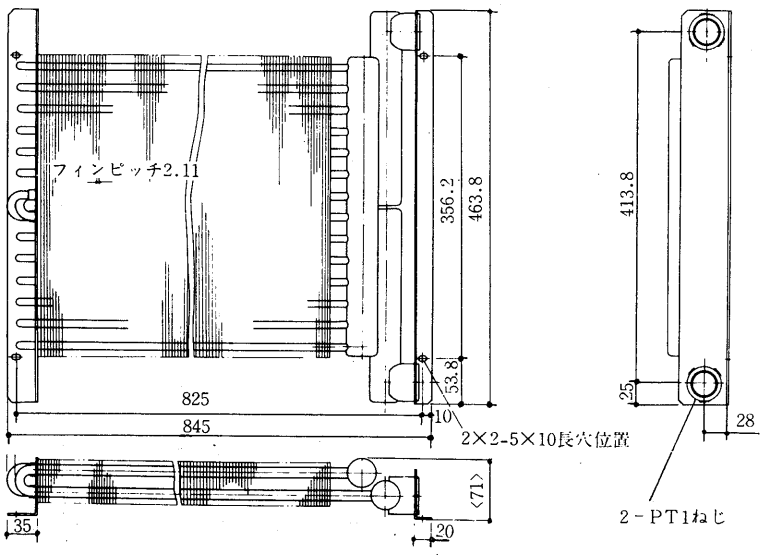

GT-50M・F形〈2列〉温水・蒸気兼用
GAT-50形

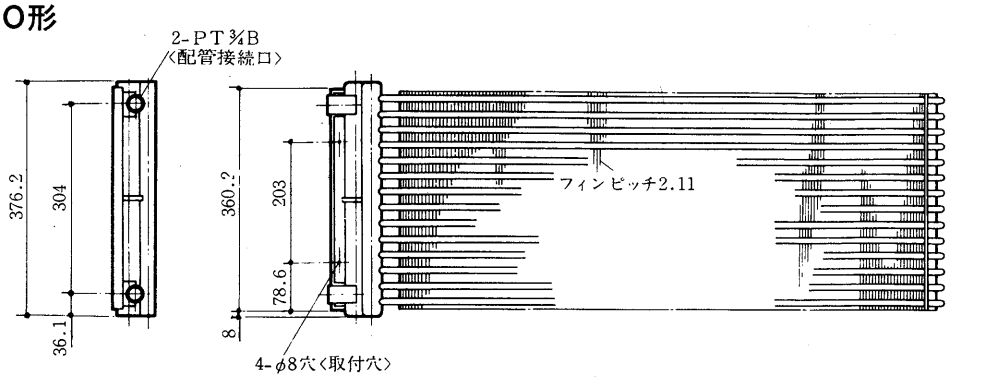

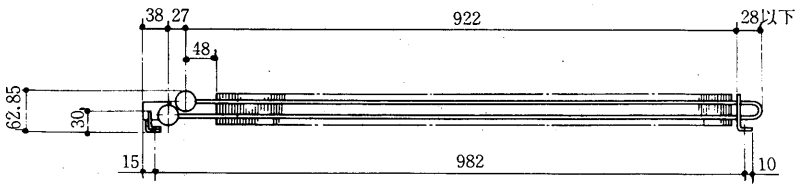

GT-50M・F形〈3列〉温水専用
GAT-50形

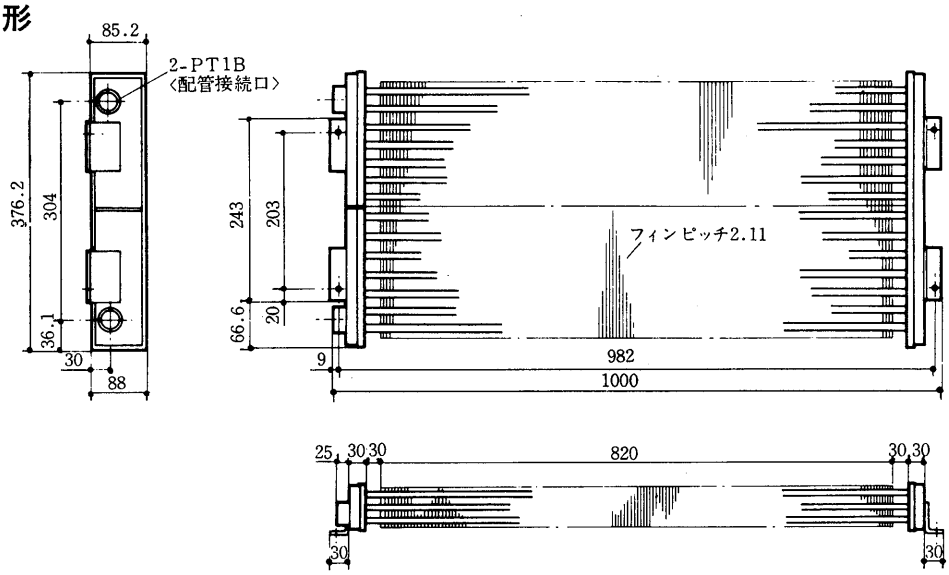

PW-8A形〈2列×18段〉温水専用
PA-8A形

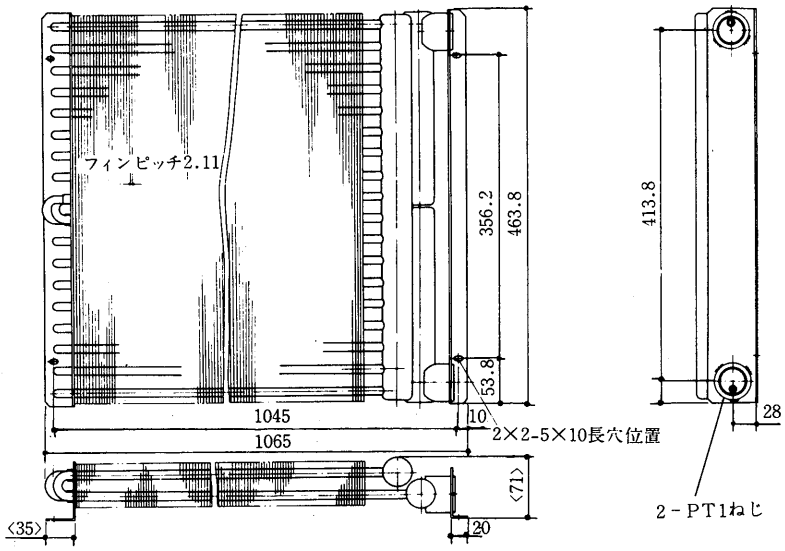

PW-8A形〈2列×16段〉蒸気専用
PA-8A形

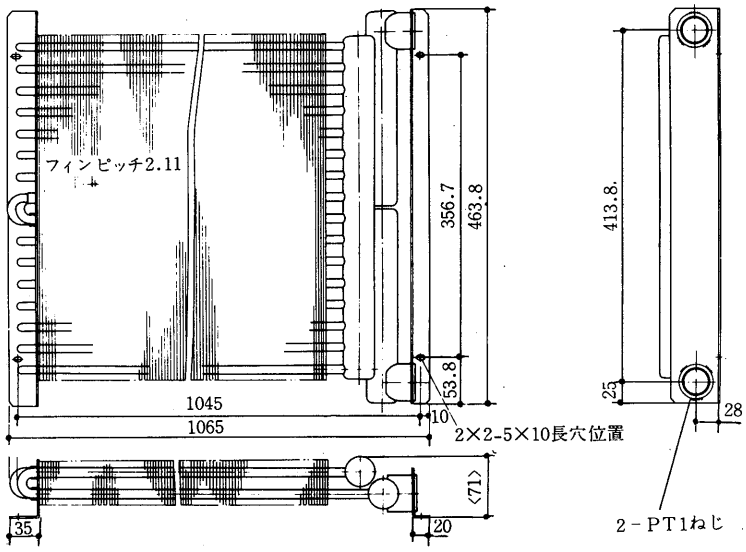

GT-80M・F形〈2列〉温水・蒸気兼用
GAT-80形

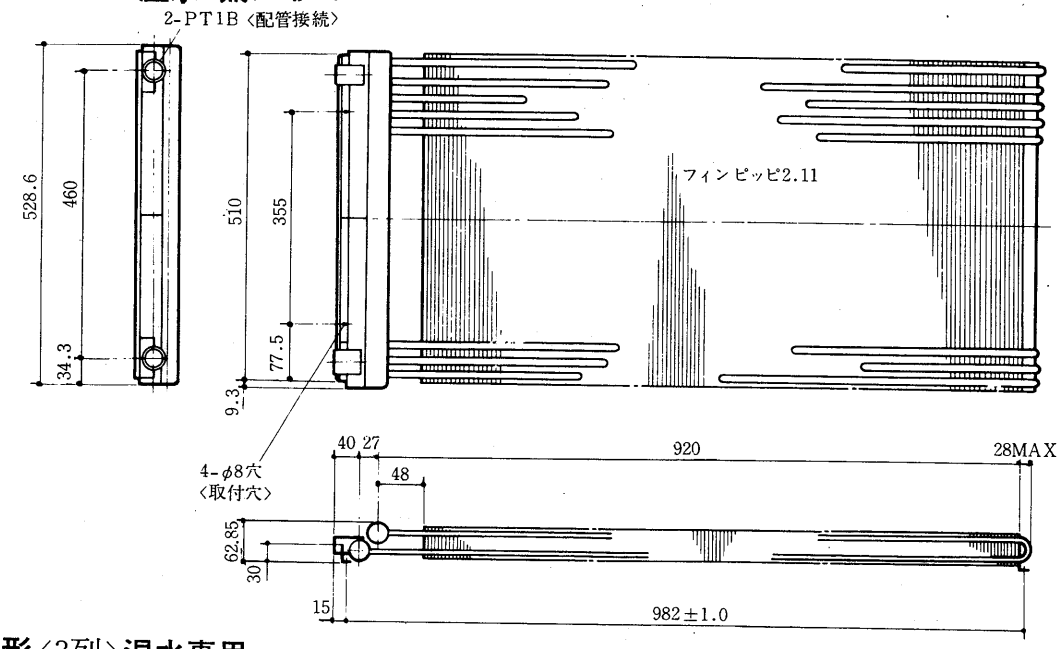

GT-80M・F形〈3列〉温水専用
GAT-80形

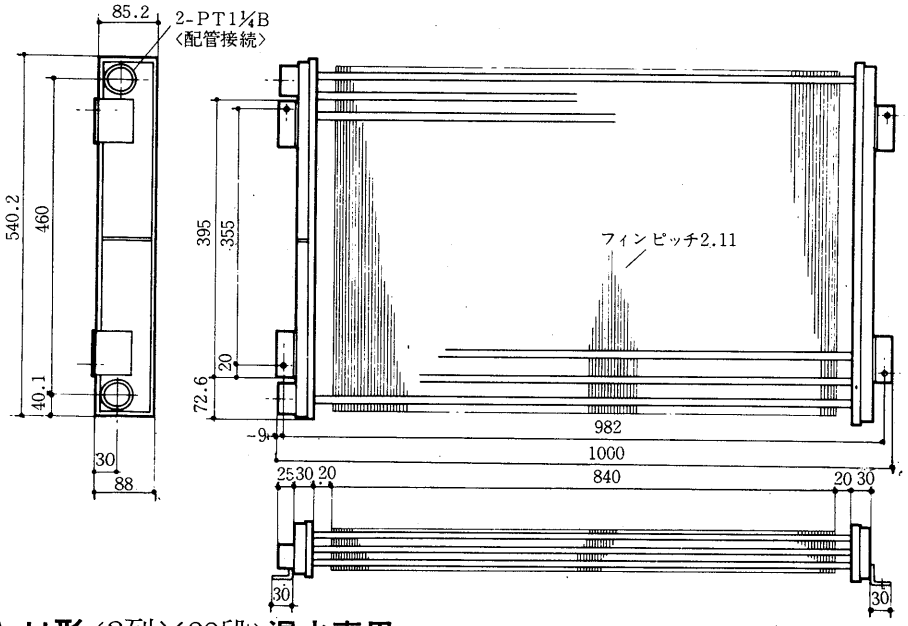

PW-10A・10A-H形〈2列×22段〉温水専用
PA-10A・10A-H形

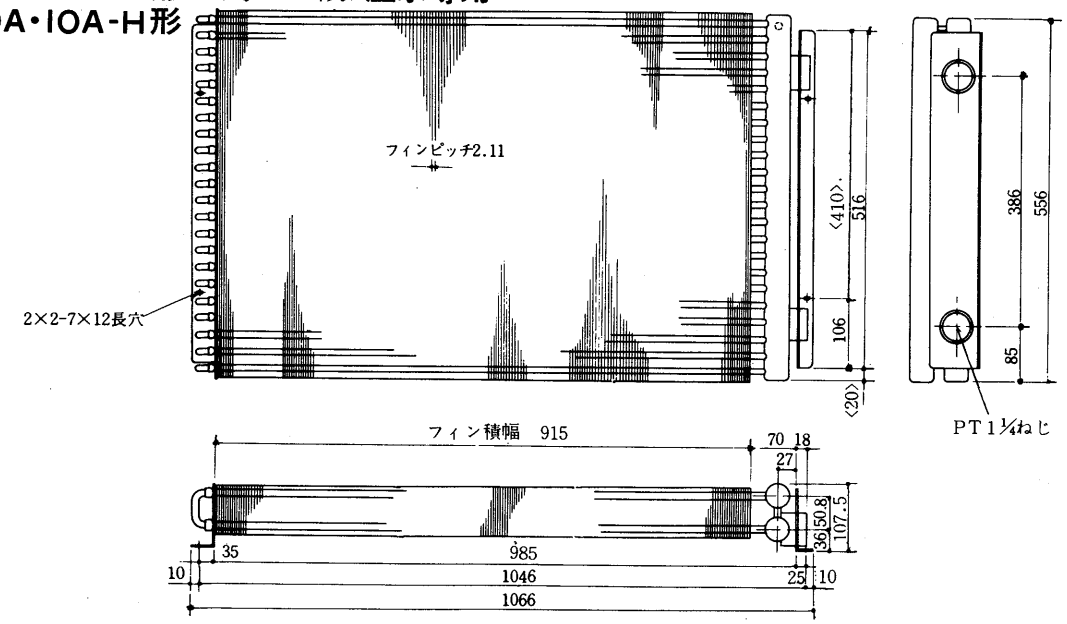

GT-100M・F形〈2列×18段〉温水・蒸気兼用
GAT-100形

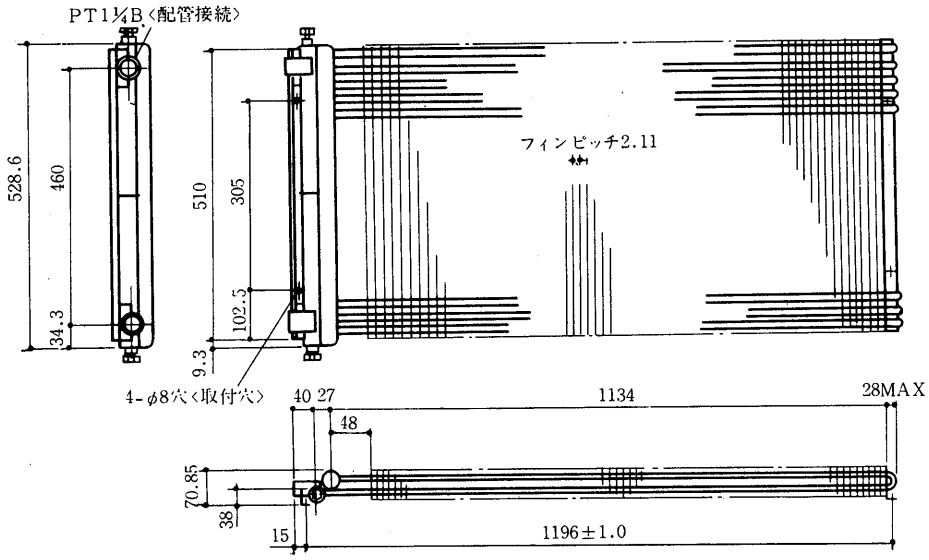

PW-10A・10A-H形〈2列×18段〉蒸気専用
PA-10A・10A-H形

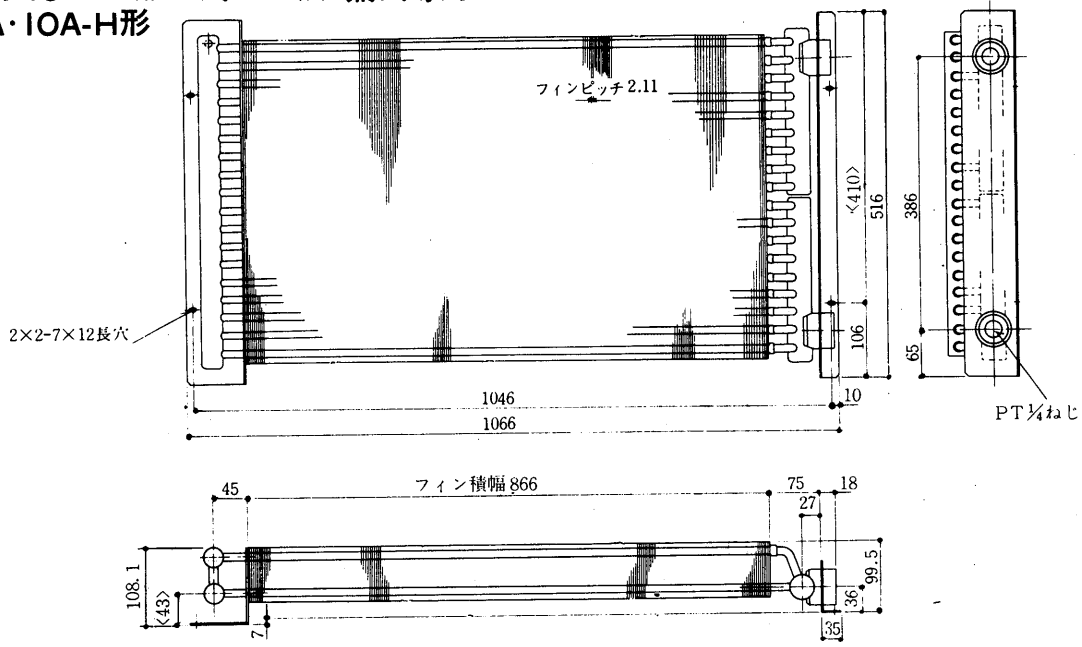

GT-100M・F形〈3列×20段〉温水専用
GAT-100形

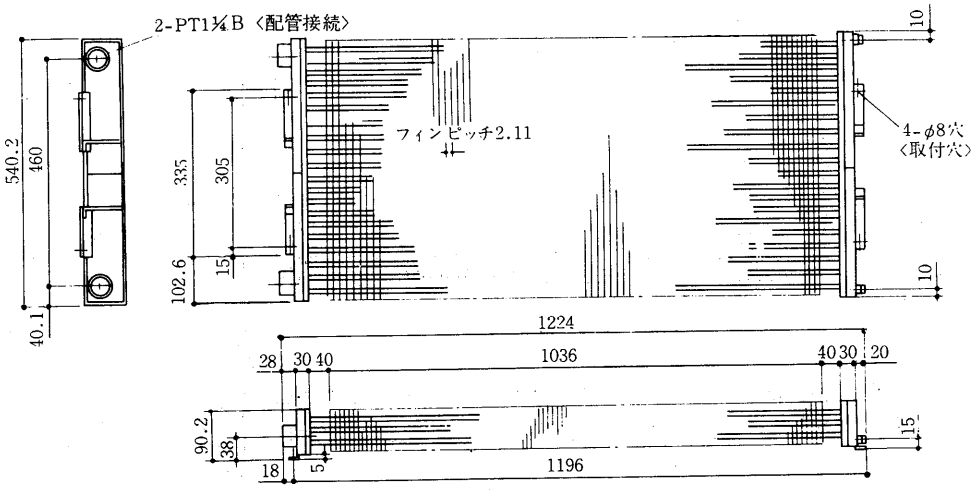

GT-150M・F形〈2列×20段〉温水・蒸気兼用

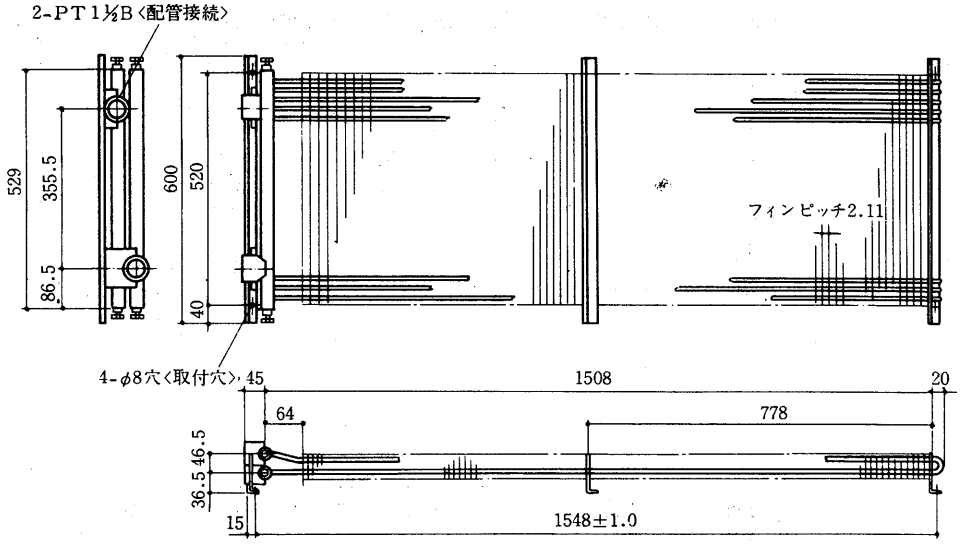

PW-15A形〈2列×20段〉温水専用
PA-15A形

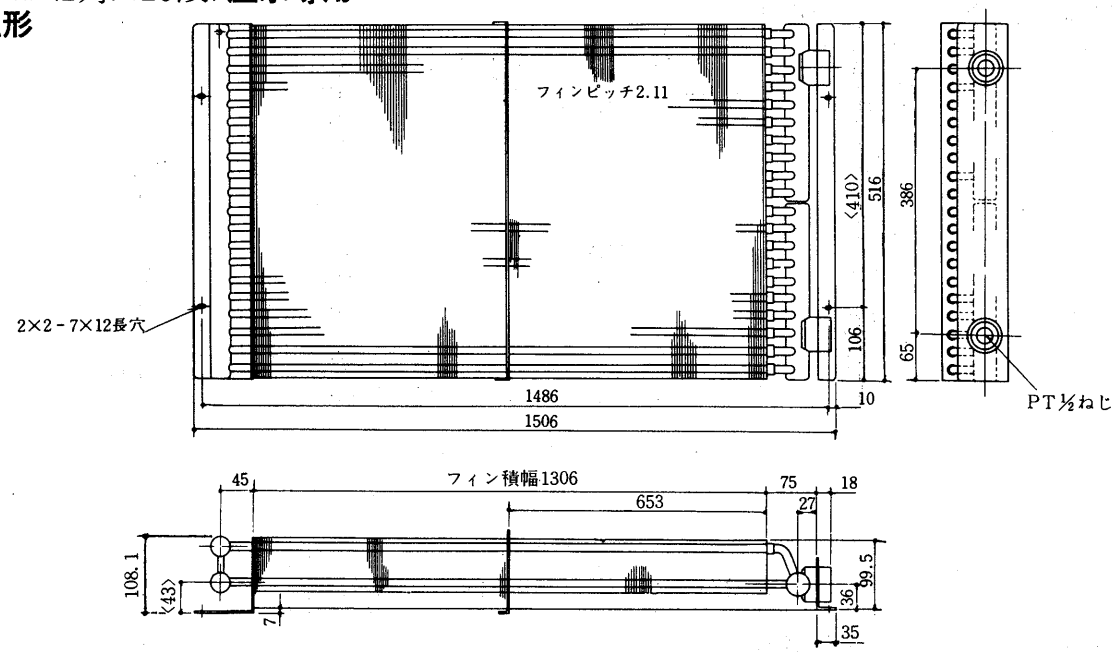

GT-150M・F形〈3列×28段〉温水専用

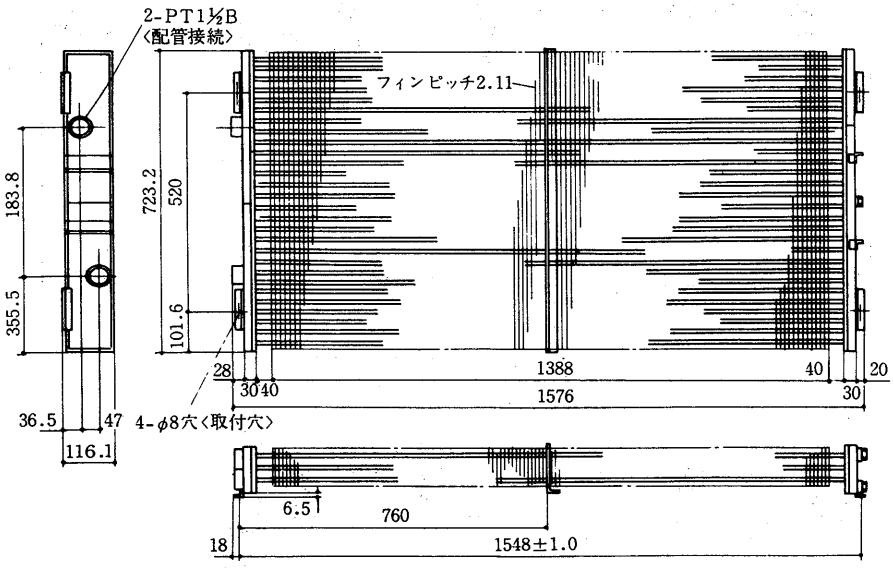

PW-15A形〈2列×16段〉蒸気専用
PA-15A形

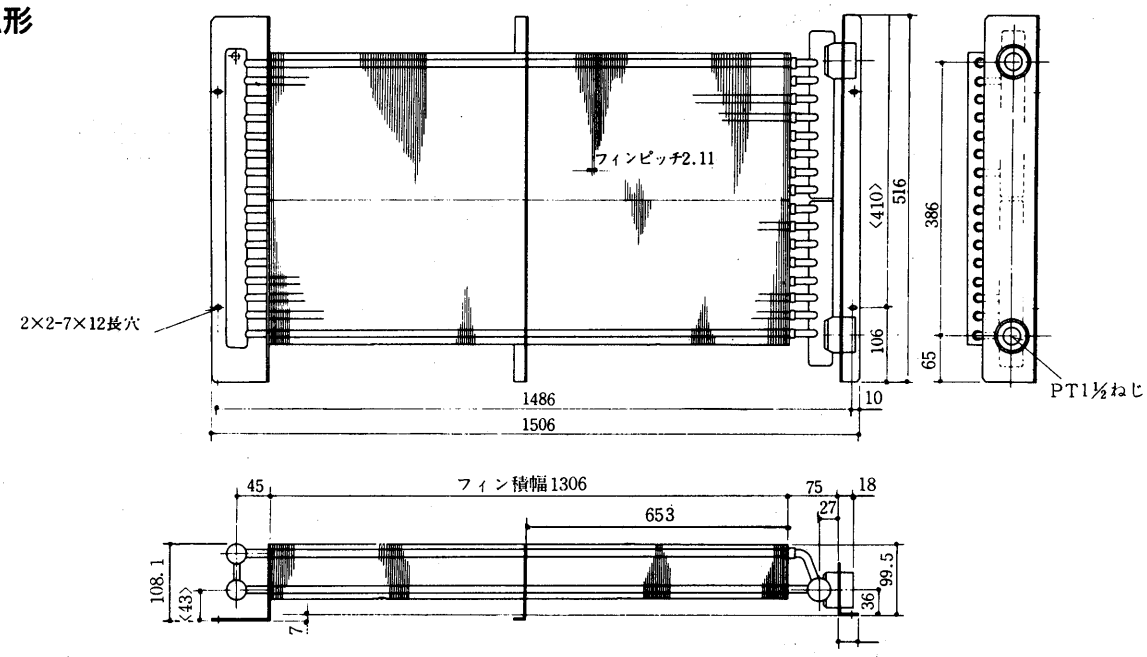

PW-S20A形〈2列×20段〉温水専用
PA-S20A形

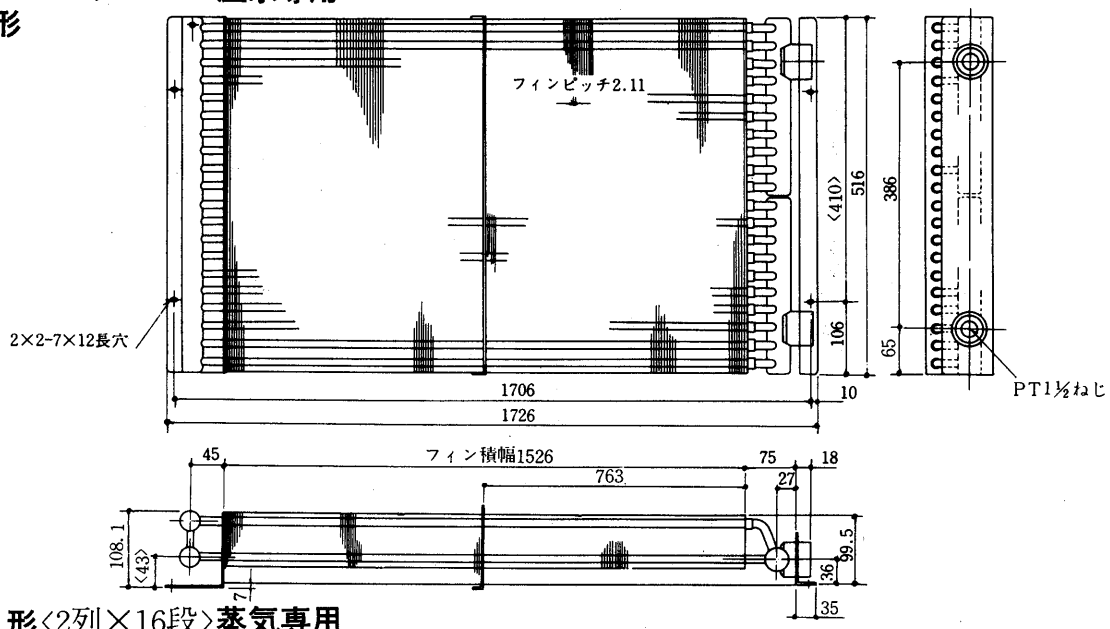

PW-S20A形〈2列×16段〉蒸気専用
PA-S20A形

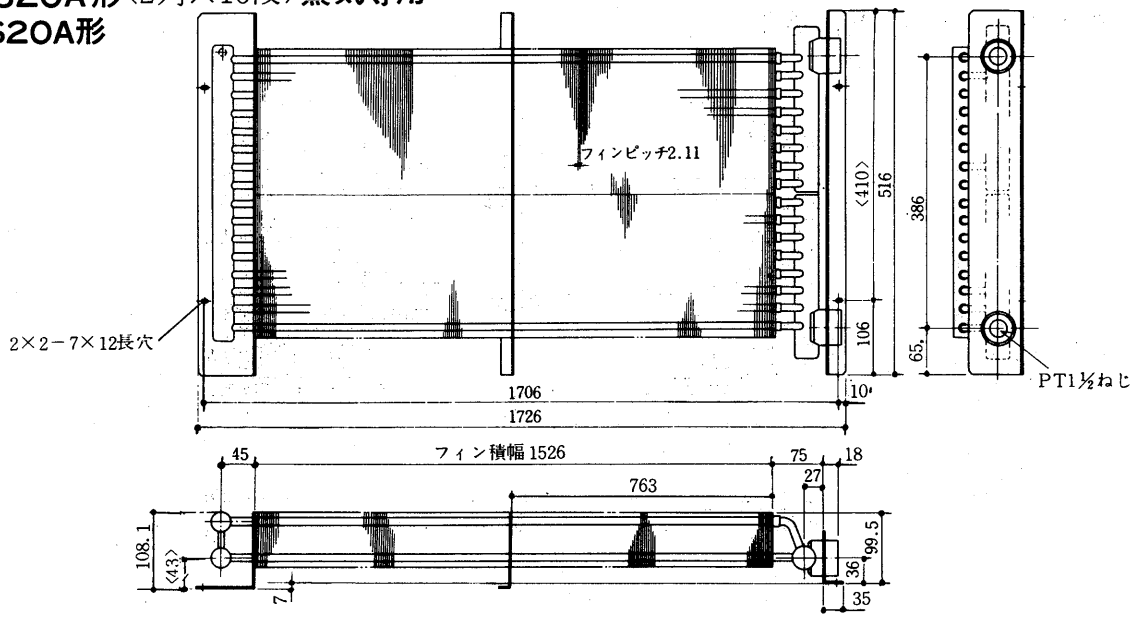

PW-L20C形〈1列×29段・2列×29段〉温水・蒸気兼用

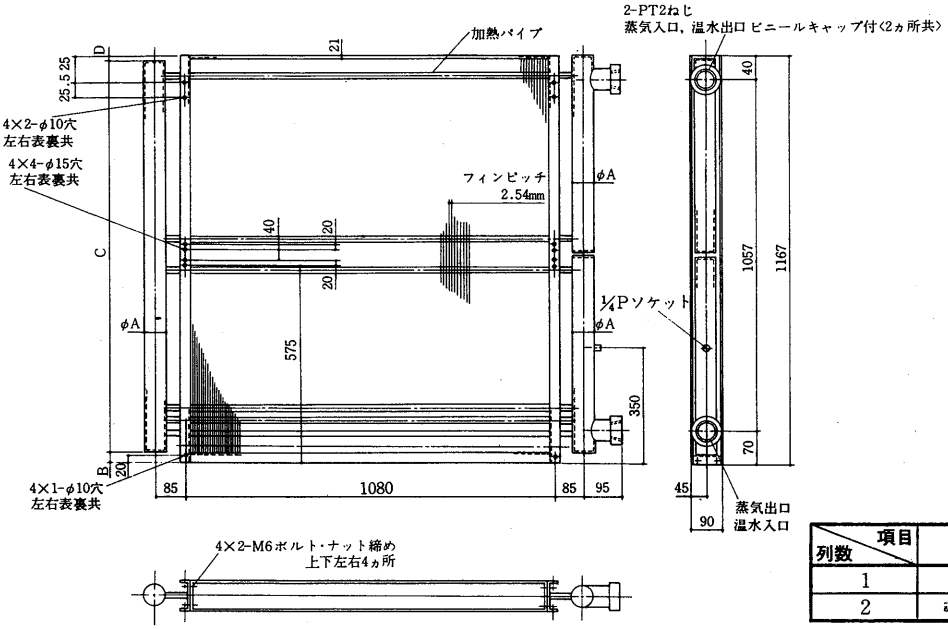

項目 / 列数	A	B	C	D
1	60.5	51	1082	34
2	76.3	33	1120	14

PW-25C～40C形〈1列×29段・2列×29段〉温水・蒸気兼用

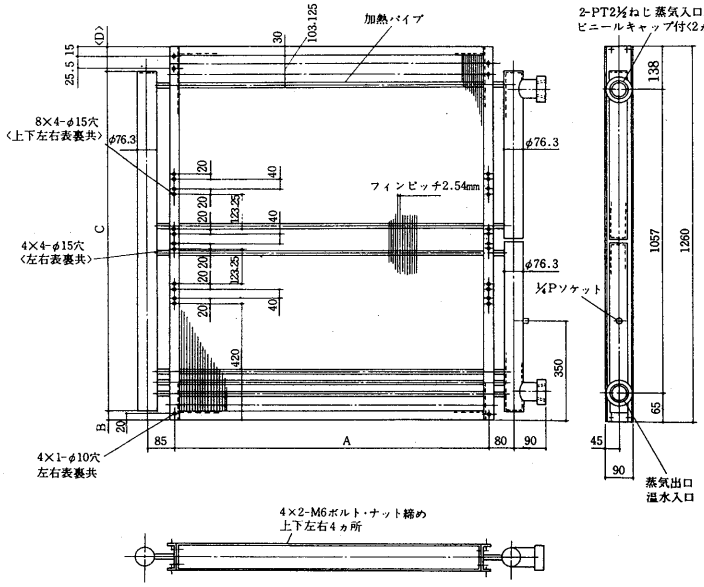

形名	項目 / 列数	A	B	C	D
PW-25C用	1	1280	60	1082	118
	2	1280	42	1120	98
PW-30C・40C用	1	1475	60	1082	118
	2	1475	42	1120	98

PW-50C形〈1列×29段・2列×29段〉温水・蒸気兼用

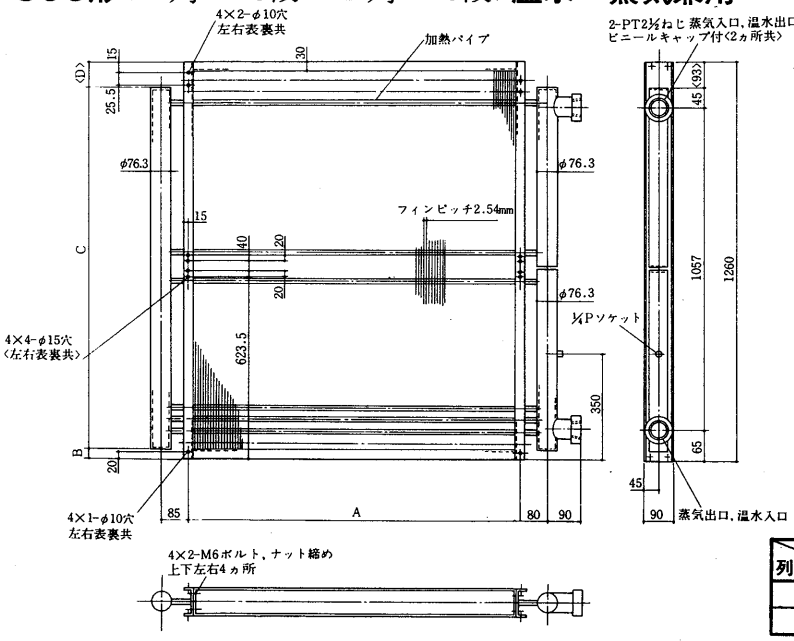

項目 / 列数	A	B	C	D
1	1870	60	1082	118
2	1870	42	1120	98

PW-60B・80B形〈1列・2列〉温水・蒸気兼用

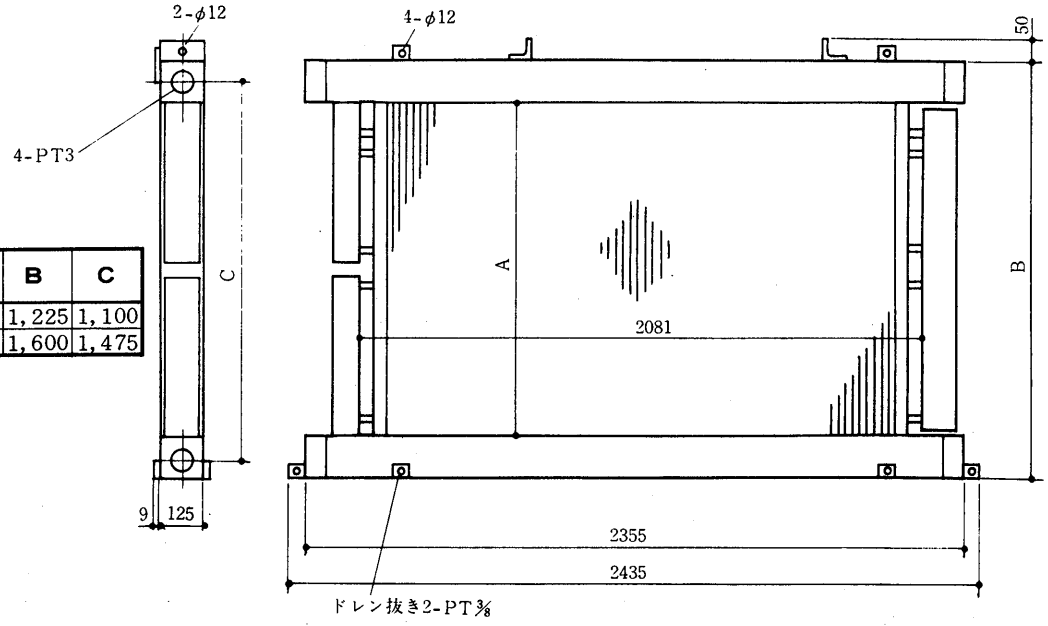

項目 / 形名	A	B	C
PW-60B	975	1,225	1,100
PW-80B	1,350	1,600	1,475

PW-100・120形〈1列×31段, 2列×31段〉温水・蒸気兼用

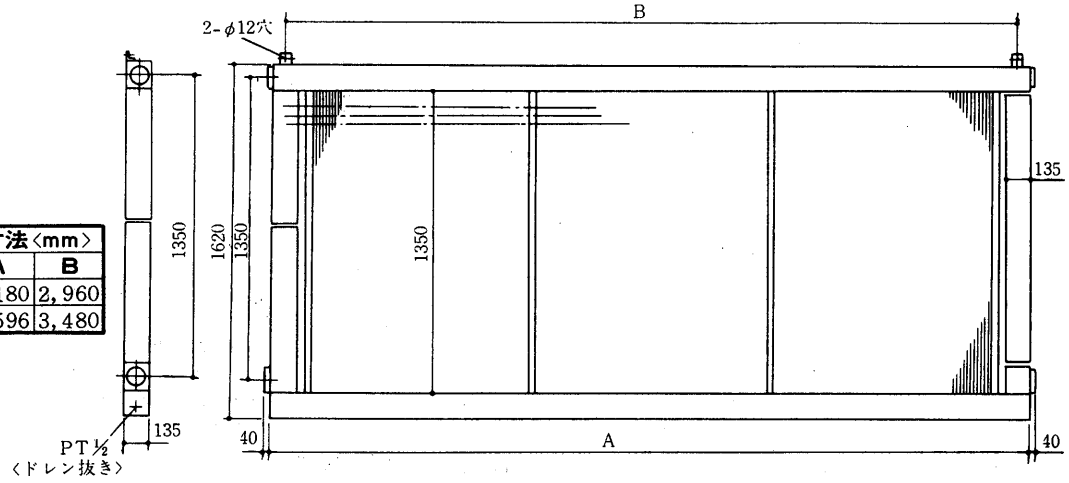

項目 / 形名	出入口配管サイズ	寸法〈mm〉 A	寸法〈mm〉 B
PW-100	4B	3,180	2,960
PW-120	4B	3,596	3,480

(2)電熱器

PW-2A形〈6kW〉

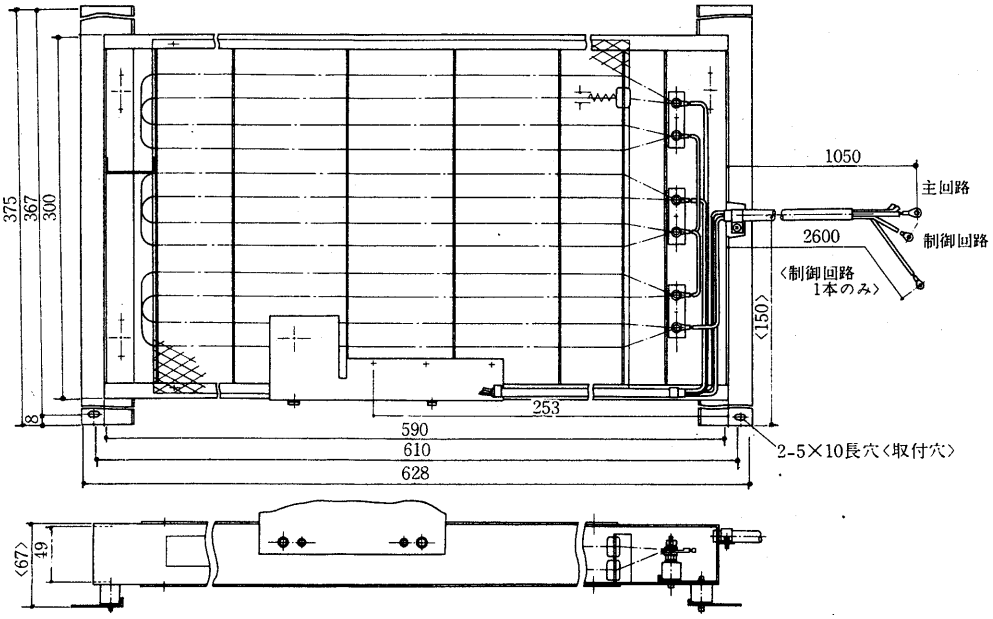

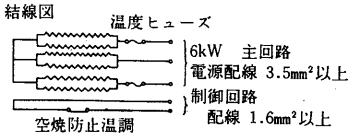

仕　様　200V　三相　6kW
保護装置　空焼防止温調　70℃　OFF
　　温度ヒューズ　110℃　25A

PS-3A形〈9kW〉

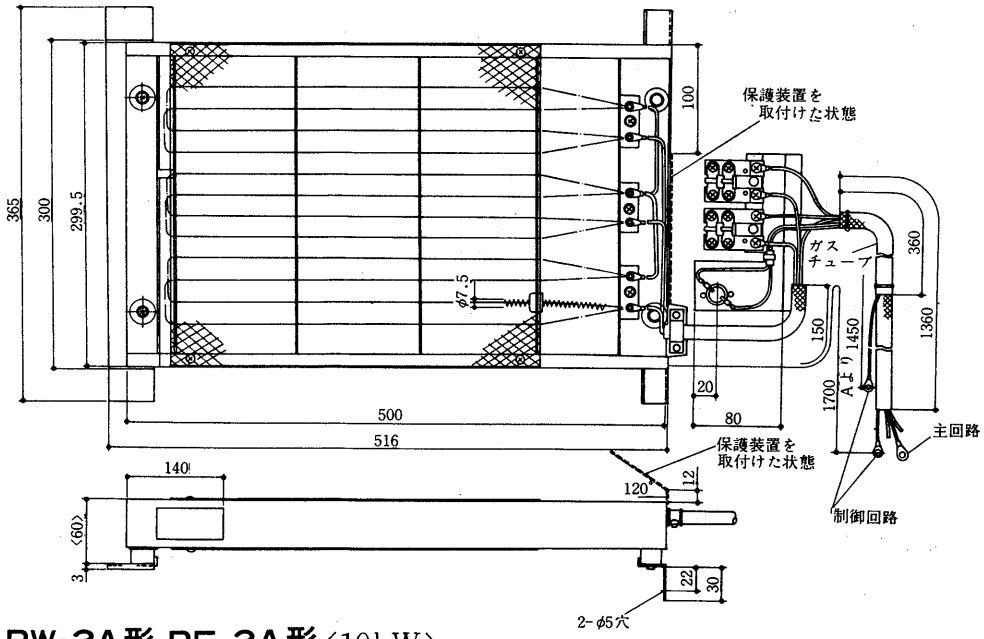

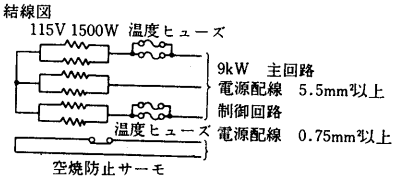

仕　様　200V　三相　9kW
保護装置　空焼防止温調　90℃　OFF
　　温度ヒューズ　130℃　25A

PW-3A形,PF-3A形〈10kW〉

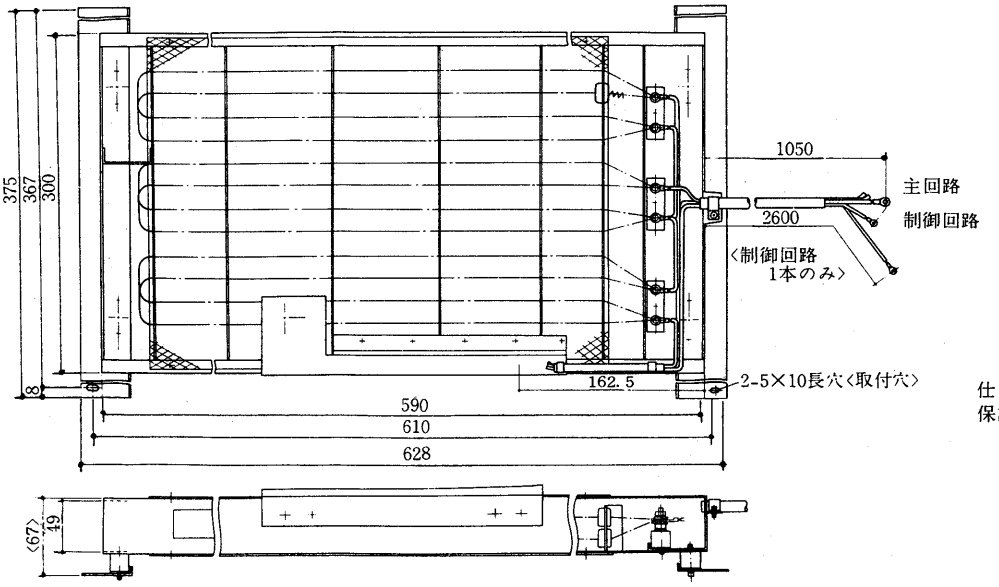

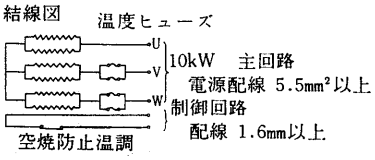

仕　様　200V　三相　10kW
保護装置　空焼防止温調　100℃　OFF
　　温度ヒューズ　130℃　25A

PW-5A形, PA-5A形〈9＋6kW〉

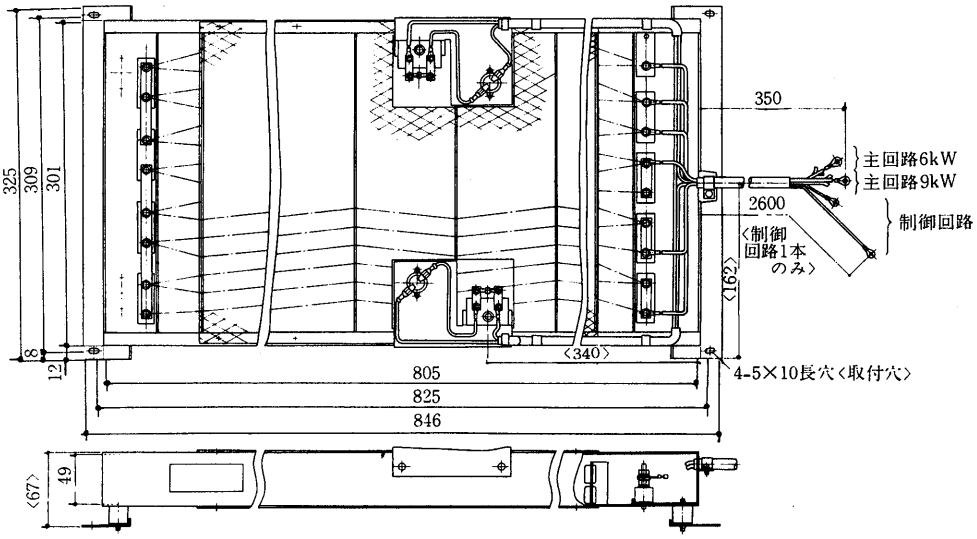

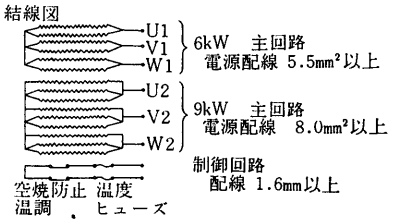

仕　　様　200V 三相 9＋6＝15kW
保護装置　空焼防止温調　70℃　OFF
　　温度ヒューズ　110℃　6A

GT-40M形〈9kW〉

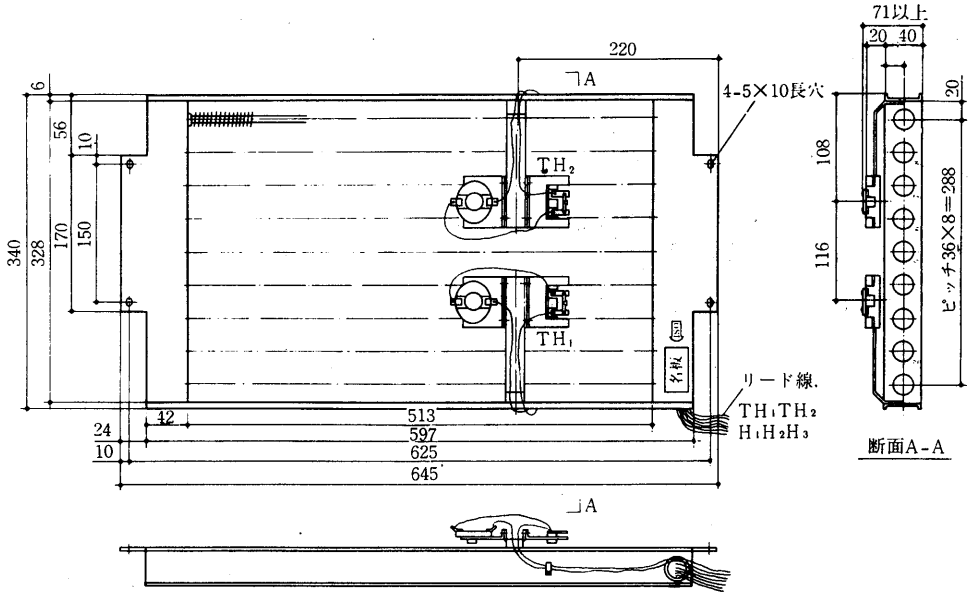

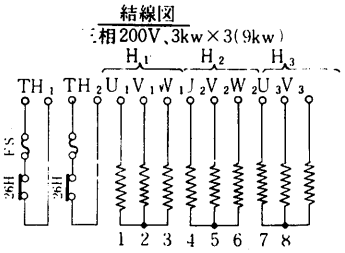

GT-50M形〈20kW〉
GAT-50形

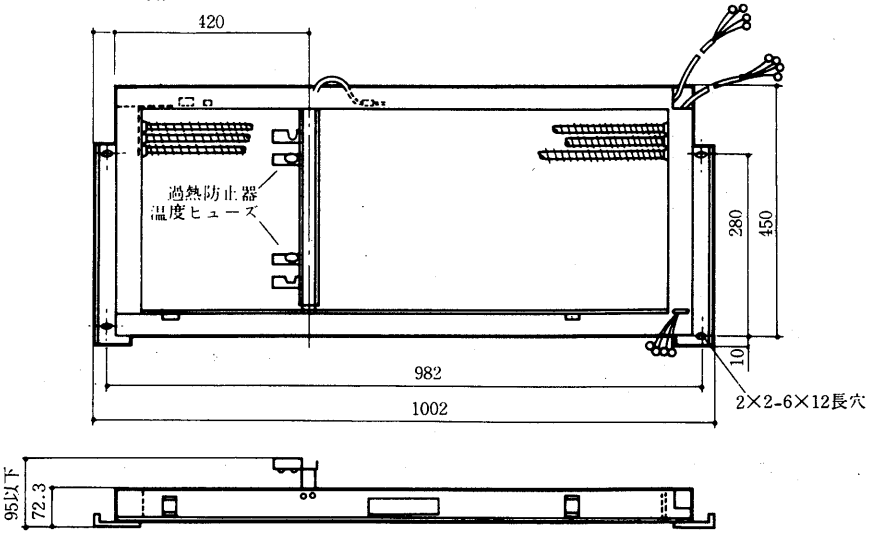

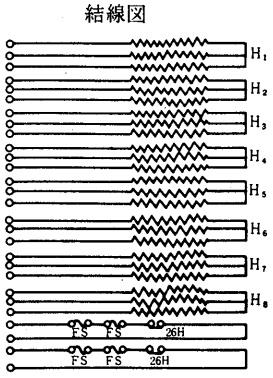

PW-8A形〈14.4+9.6kW〉
PA-8A形

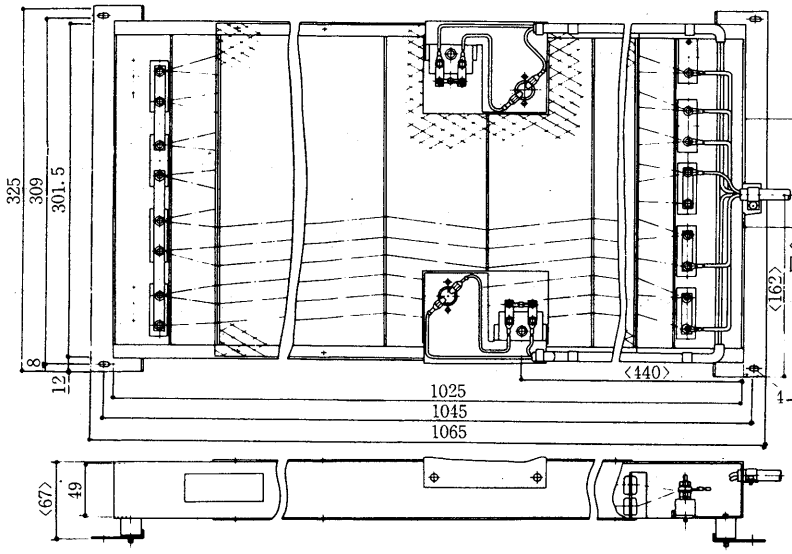

結線図

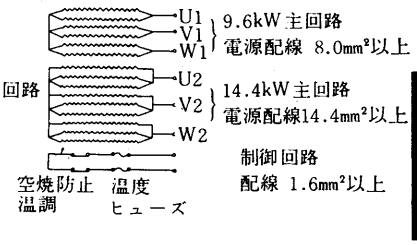

仕　　様　200V　三相　9.6+14.4=24kW
保護装置　空焼防止温調　70℃ OFF
　　温度ヒューズ　110℃ 6A

GT-80M, GAT-80形〈30kW〉

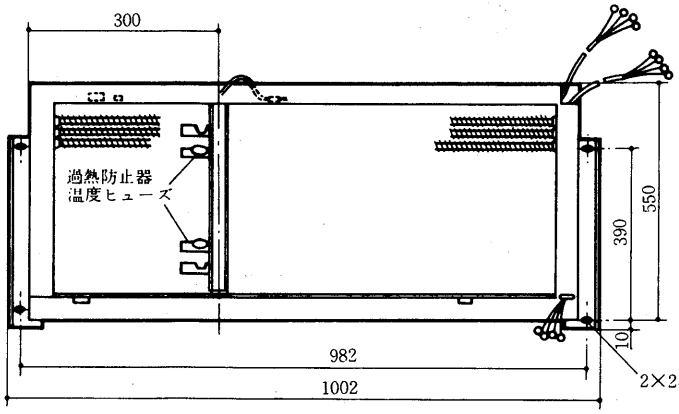

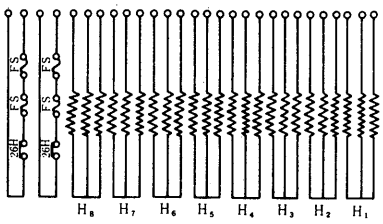

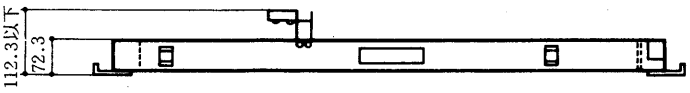

PW-10A・10A-H形〈18+12kW〉
PA-10A・10A-H形

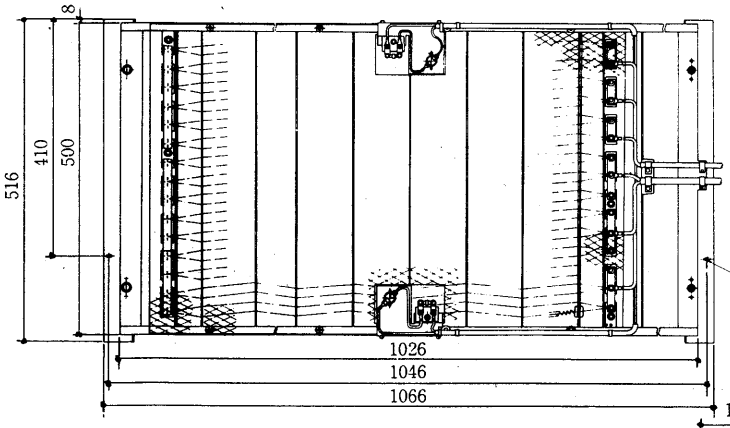

結線図

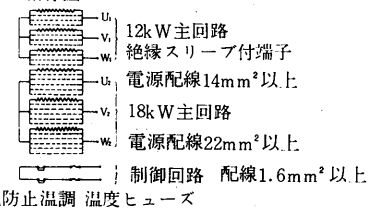

仕　　様　三相　200V　18+12=30kW
保護装置　空焼防止温調　70℃ OFF
　　温度ヒューズ 110℃ 6A

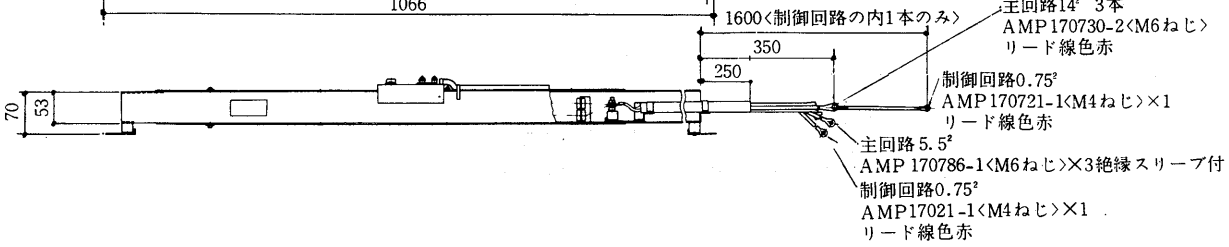

取付部品

GT-100M形〈40 kW〉
GAT-100形

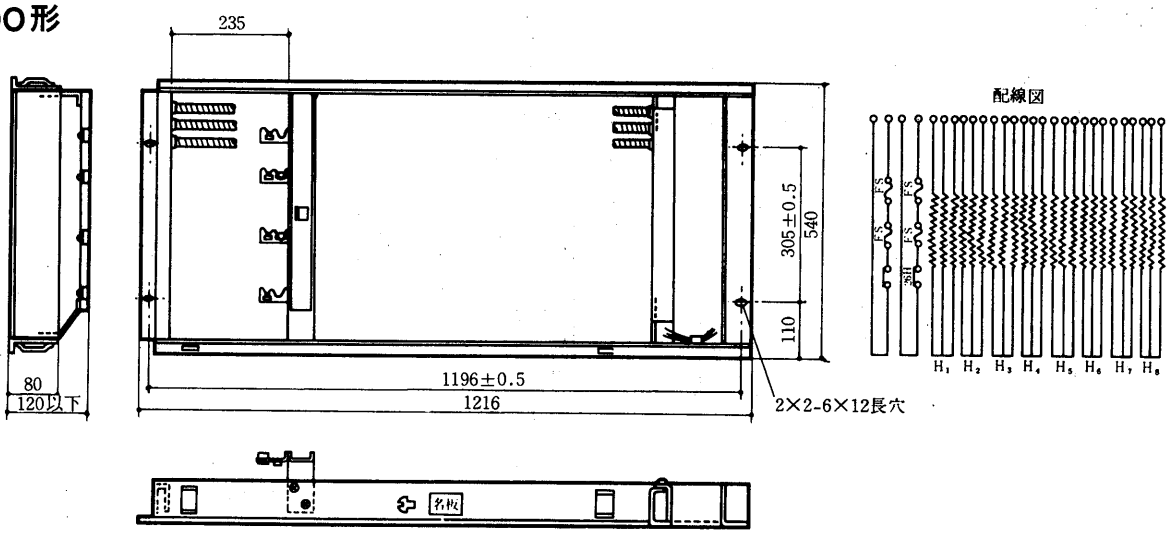

PW-15A形〈27＋18kW〉
PA-15A形

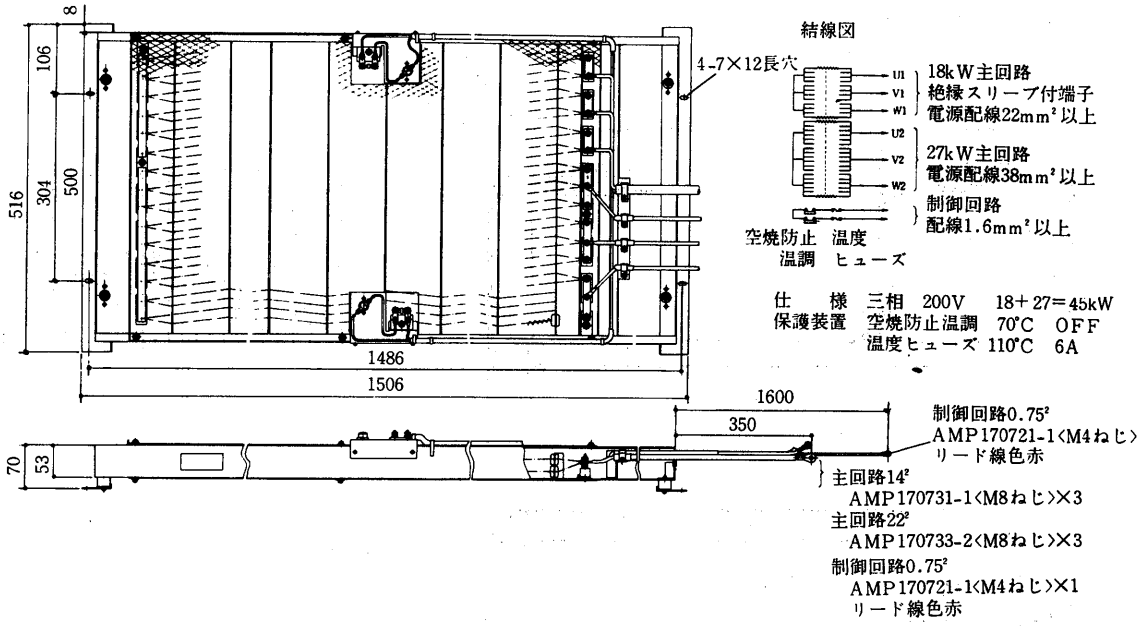

GT-150M形〈50kW〉

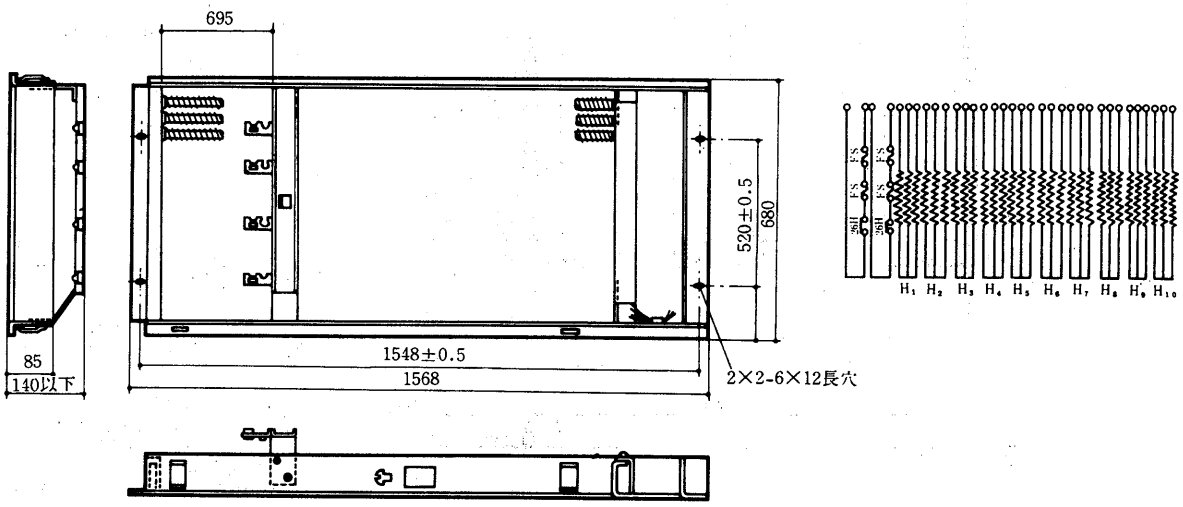

PW-S20A形，PA-S20A形〈24＋36kW〉

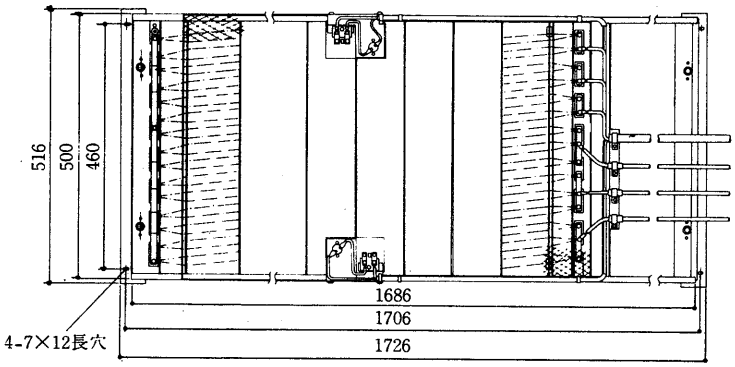

結線図

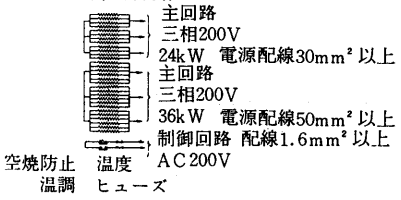

仕　様	三相 200V	24＋36＝60kW	
保護装置	空焼防止装置	100℃	OFF
	温度ヒューズ	130℃	6A

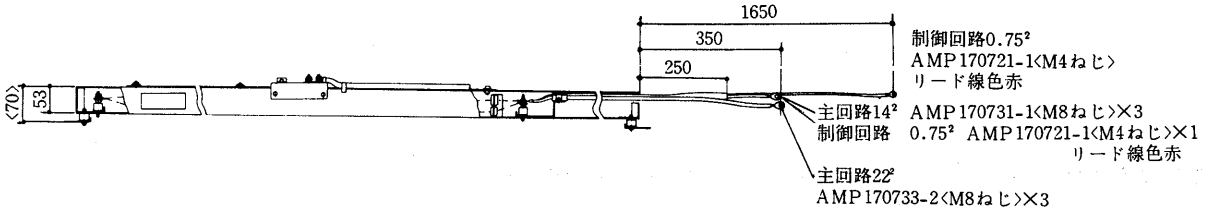

取付部品

(3)蒸気加湿器

PW-2・3A形, PF-・3A形〈蒸気圧0.35kg/cm², 加湿量1.4kg/h〉
PW-5A, PA-5A形〈蒸気圧0.35kg/cm², 加湿量 2kg/h〉
PW-8A, PA-8A形〈蒸気圧0.35kg/cm², 加湿量 5kg/h〉

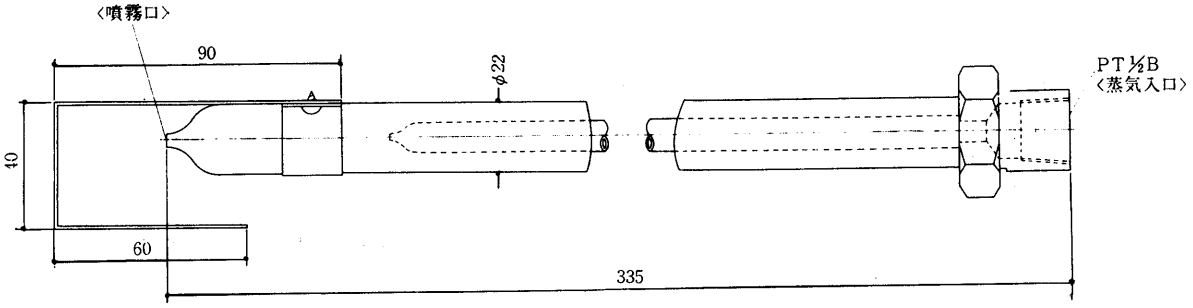

GT-40M・F形〈蒸気圧0. 35kg/cm², 加湿量1. 3kg/h〉

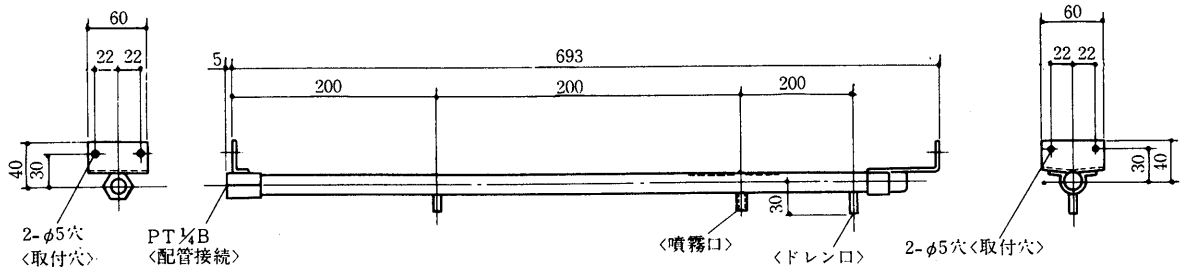

GAT-50, GT-50M・F形〈蒸気圧0.35kg/cm², 加湿量2kg/h〉
GAT-80, GT-80M・F形〈蒸気圧0.35kg/cm², 加湿量5kg/h〉

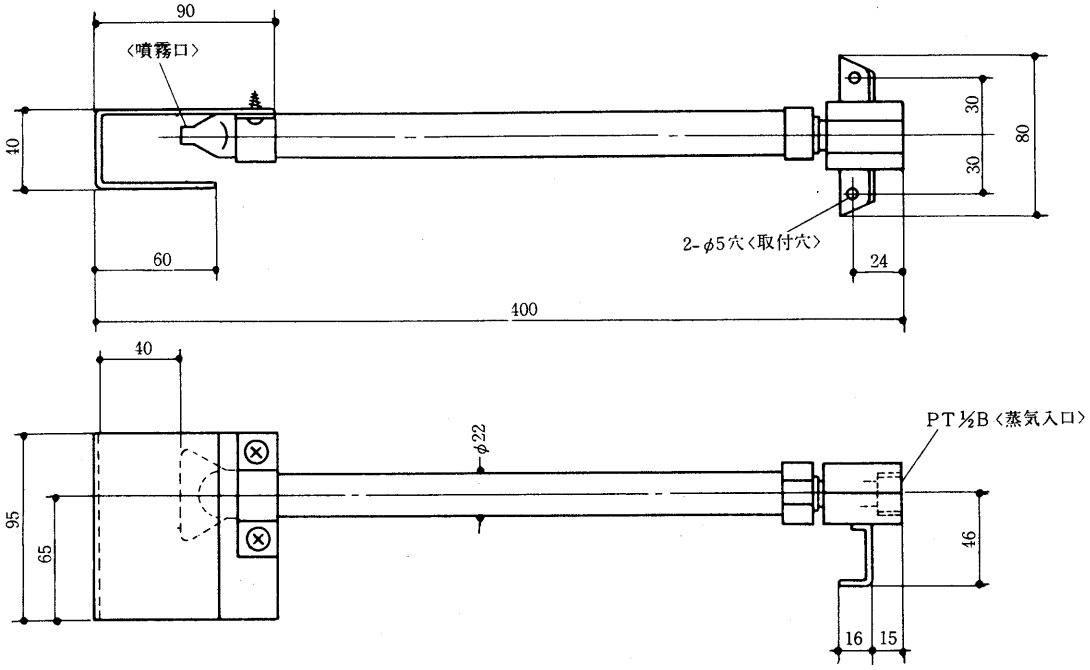

PW-10A・10A-H・15A形
PA-10A・10A-H・15A形

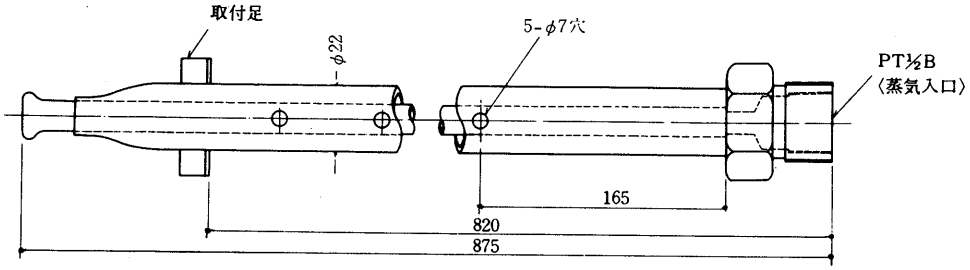

GT-100M・F形〈蒸気圧0.35kg/cm², 加湿量8.3kg/h〉
GAT-100形
GWH-150形

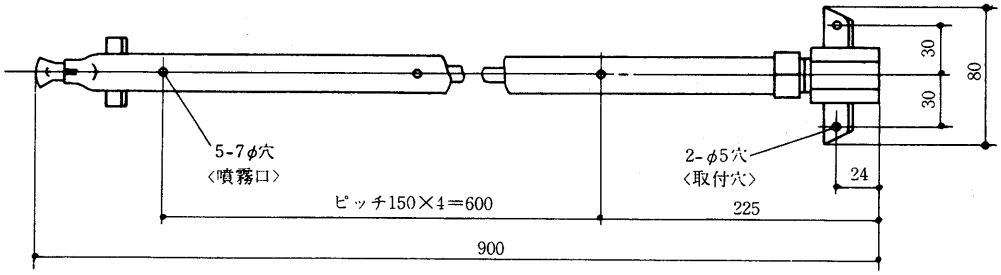

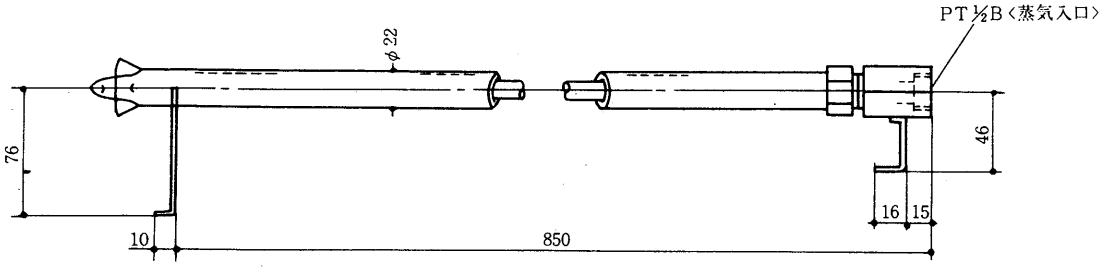

PW-S20A形
PA-S20A形

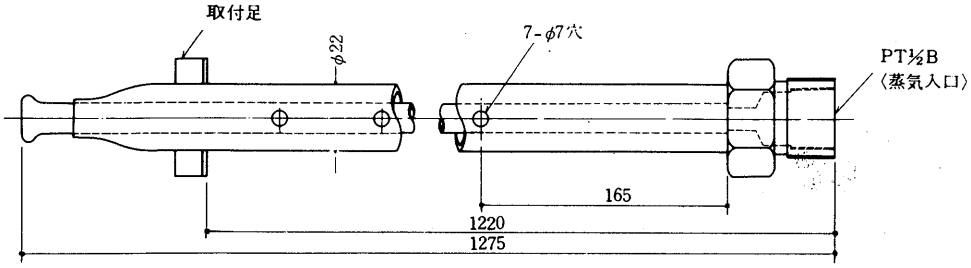

蒸気加湿器

PW-L20C・25C・30C形〈最高使用圧力5kg/cm²〉

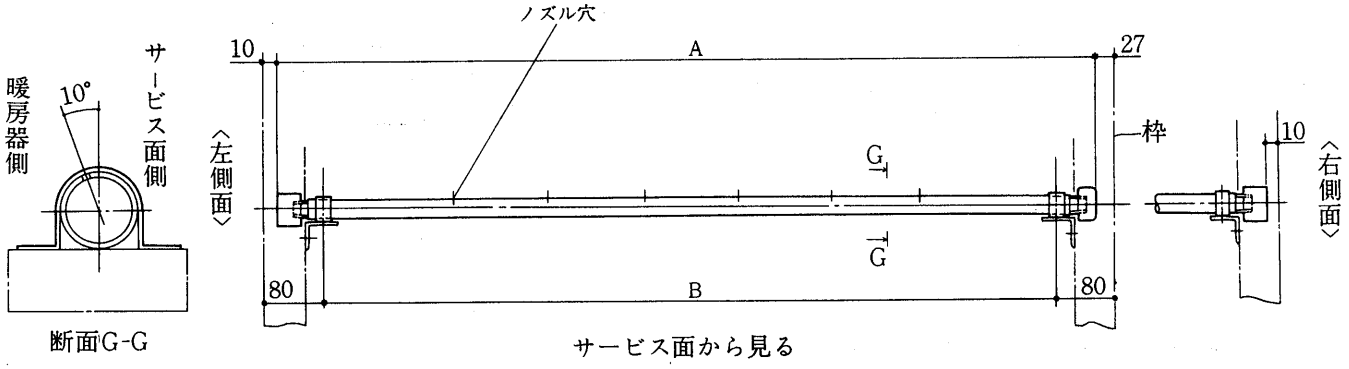

項目 / 形名	ノズル個数	ノズルサイズ	配管サイズ	寸法〈mm〉 A	寸法〈mm〉 B
PW-L20C	6	2mm穴	1B	1,463	1,340
PW-25C	8	2mm穴	1B	1,663	1,540
PW-30C	9	2mm穴	1B	1,863	1,740

PW-40C・50C形〈最高使用圧力5kg/cm²〉

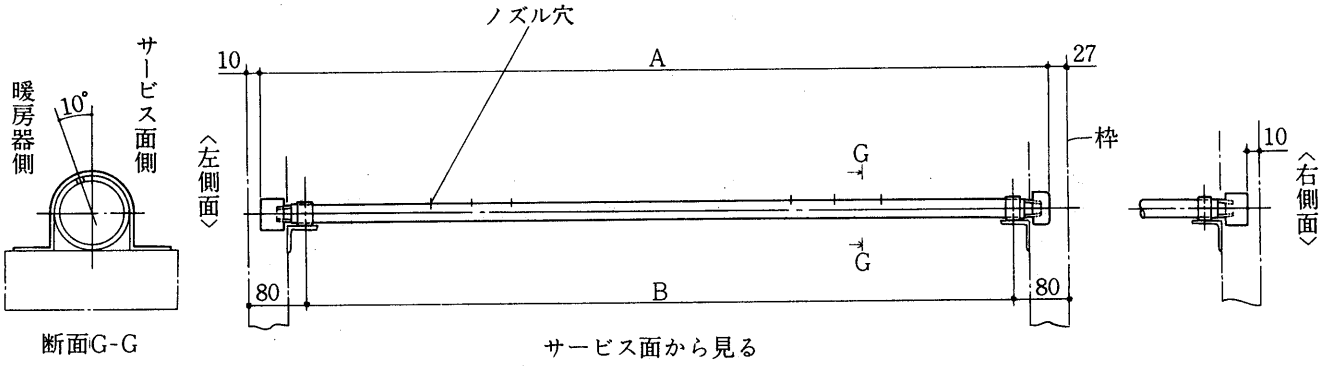

項目 / 形名	ノズル個数	ノズルサイズ	配管サイズ	寸法〈mm〉 A	寸法〈mm〉 B
PW-40C	12	2mm穴	1B	1,963	1,840
PW-50C	15	2mm穴	1B	2,163	2,040

PW-60B・80B形〈最高使用圧力5kg/cm²〉

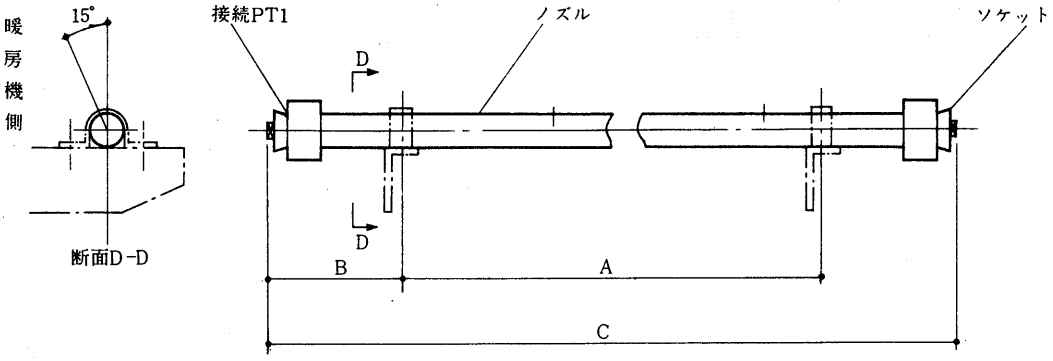

項目 / 形名	ノズル個数	ノズルサイズ	配管サイズ	寸法〈mm〉 A	寸法〈mm〉 B	寸法〈mm〉 C
PW-60B	18	2mm穴	1B	2,170	295	2,740
PW-80B	24	2mm穴	1B	2,170	295	2,740

配管は左右いずれも自由

PW-100, 120形〈最高使用圧力5kg/cm²〉

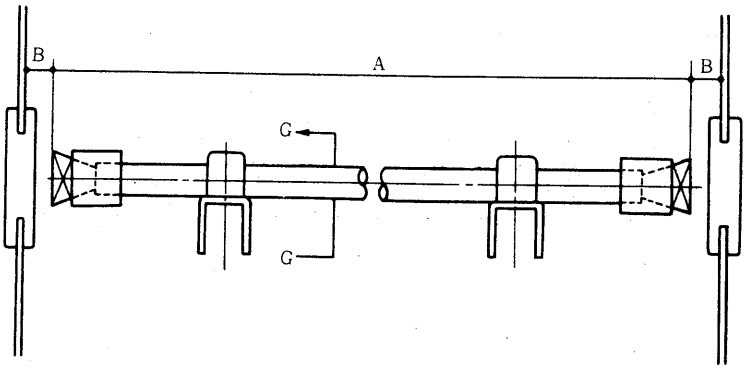

形名＼項目	ノズル個数	ノズルサイズ	配管サイズ	寸法 A	寸法 B
PW-100	20	2mm穴	1B	3,570	5
PW-120	24	2mm穴	1B	3,920	5

(4)温水加湿器

PW-10A・10A-H形
PA-10A・10A-H形

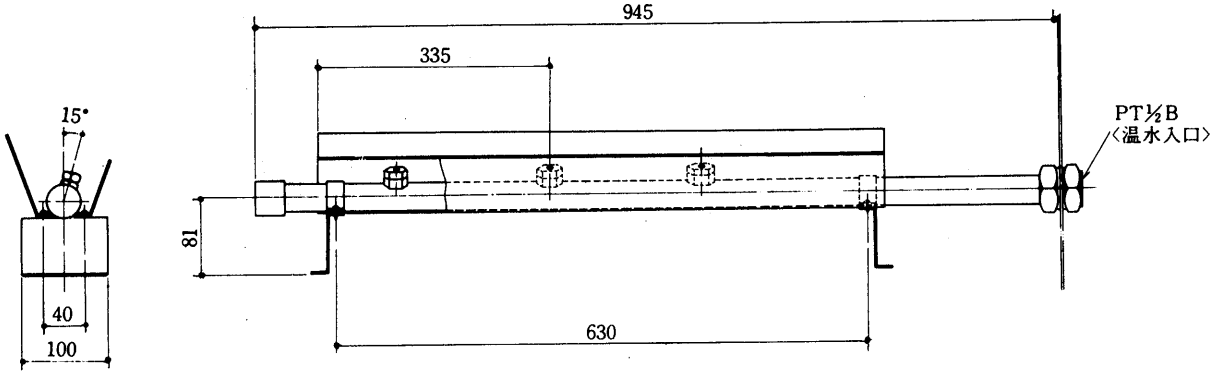

PW-15A・S20A形
PA-15A・S20A形

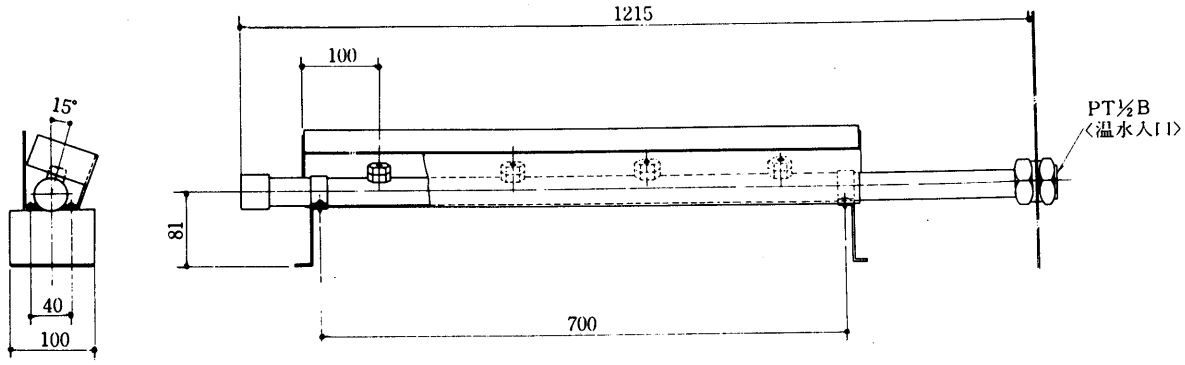

PW-L20C・25C・30C形〈最高使用圧力5kg/cm²〉

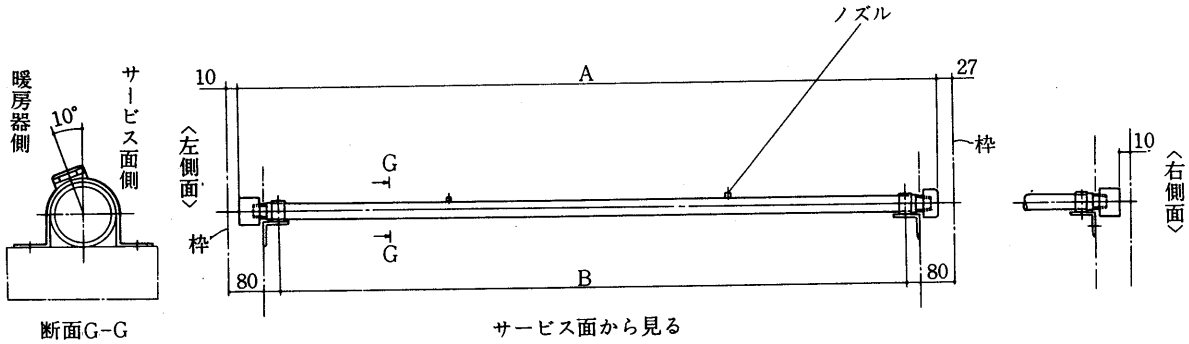

項目 形名	ノズル個数	ノズルサイズ	配管サイズ	寸法〈mm〉	
				A	B
PW-L20C	2	1mm穴	1B	1,463	1,340
PW-25C	3	1mm穴	1B	1,663	1,540
PW-30C	3	1mm穴	1B	1,863	1,740

PW-40C・50C形〈最高使用圧力5kg/cm²〉

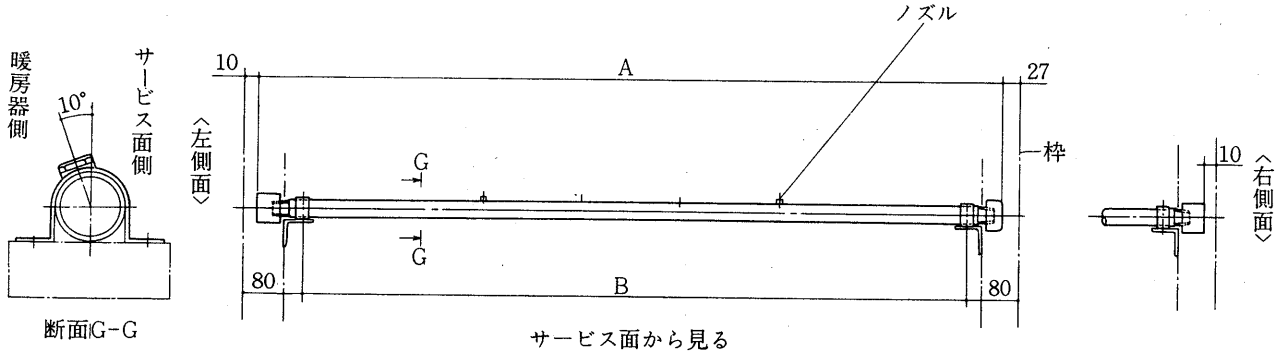

項目 / 形名	ノズル個数	ノズルサイズ	配管サイズ	寸法〈mm〉 A	寸法〈mm〉 B
PW-40C	4	1mm穴	1B	1,963	1,840
PW-50C	5	1mm穴	1B	2,163	2,040

PW-60B・80B形〈最高使用圧力5kg/cm²〉

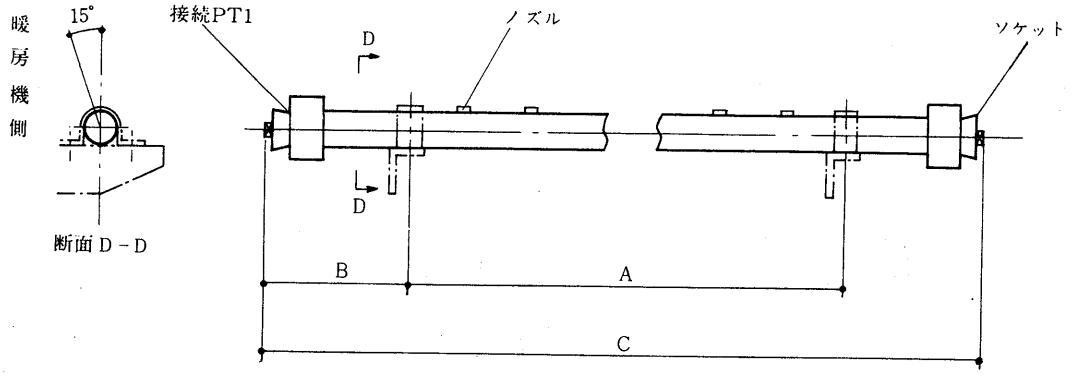

項目 / 形名	ノズル個数	ノズルサイズ	配管サイズ	寸法〈mm〉 A	寸法〈mm〉 B	寸法〈mm〉 C
PW-60B	6	1mm穴	1B	2,170	295	2,740
PW-80B	8	1mm穴	1B	2,170	295	2,740

配管は左右いずれも自由

PW-100・120形〈最高使用圧力5kg/cm²〉

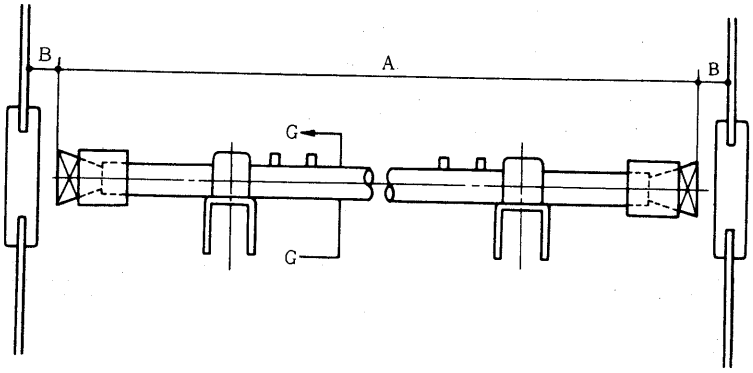

項目 / 形名	ノズル個数	ノズルサイズ	配管サイズ	寸法 A	寸法 B
PW-100	14	1mm穴	1B	3,570	5
PW-120	16	1mm穴	1B	3,920	5

(5)ベーパーパン加湿器

PW-2・3A形〈三相200V,1.1kW〉
PF-3A形
PFH-3A形
PWH-3A形

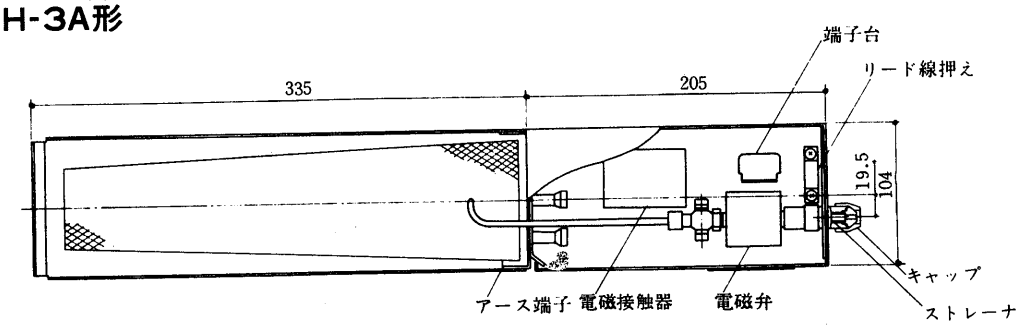

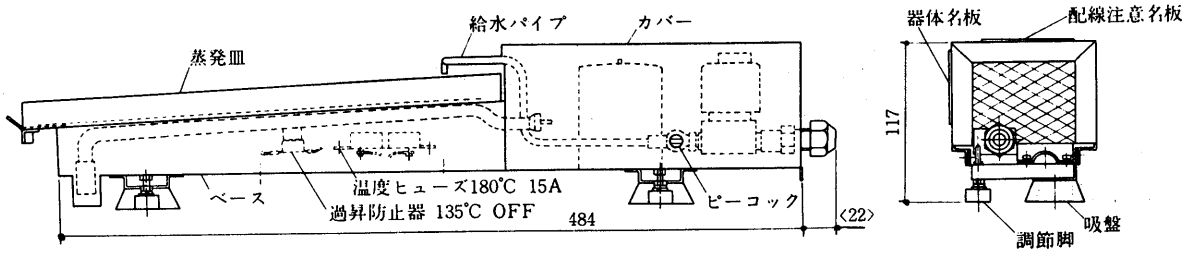

PS-2・3・4・5B・A形〈単相200V, 0.4kW〉
PSH-2・3・4・5B・A形
PSD-3・4・5B・A形
GT-40M・F形

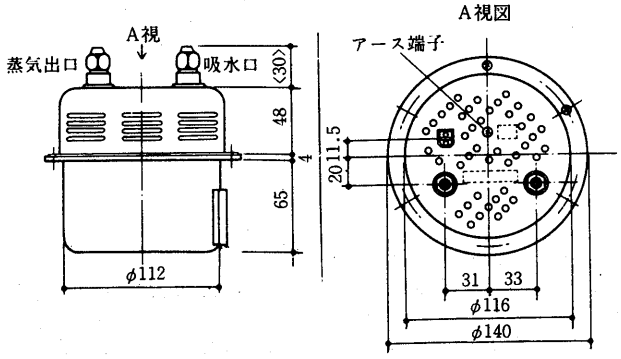

PW・PWH・PA・PAH-5A形〈三相200V, 2kW〉
GT-50M・F形,GAT-50形

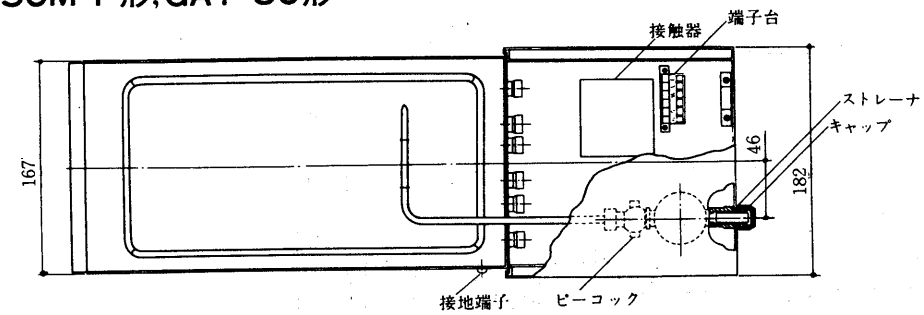

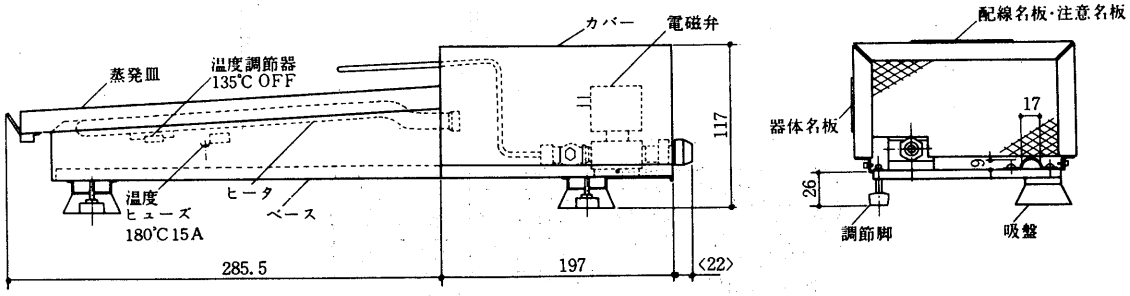

PW・PWH・PA・PAH-8・10A形〈三相200V，4kW〉
GT-80・100M・F形
GAT-80・100形

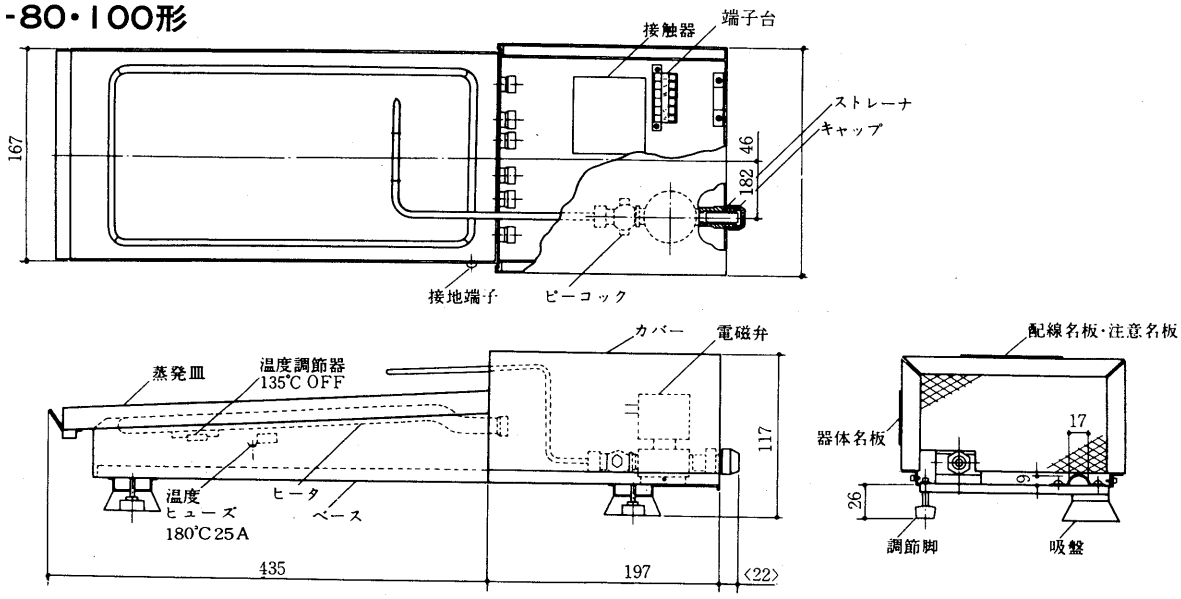

PW・PA・PAH-15A・S20A形〈三相200V，6kW〉
GT-150M・F形，GWH・GTH-150形

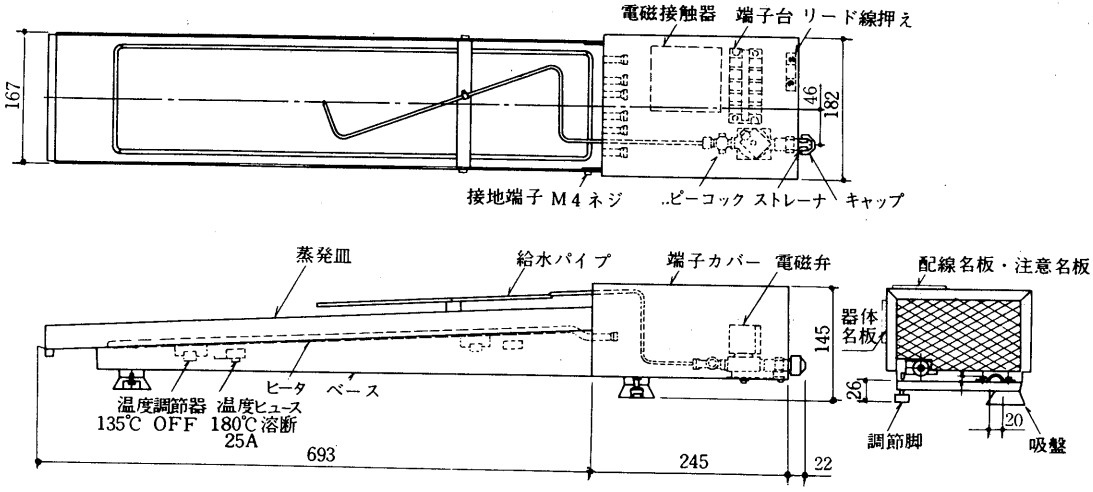

コンピューターリモコン〈PS・PSH・PSD形専用〉

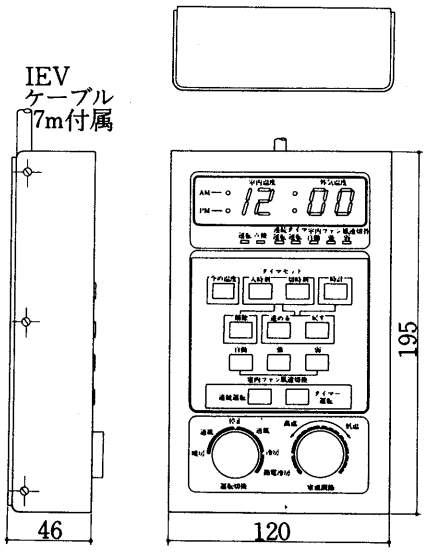

5.5 冷媒配管系統図〈代表機種のみ掲載〉

(1)水冷式

MB形〈MB-40SA形〉

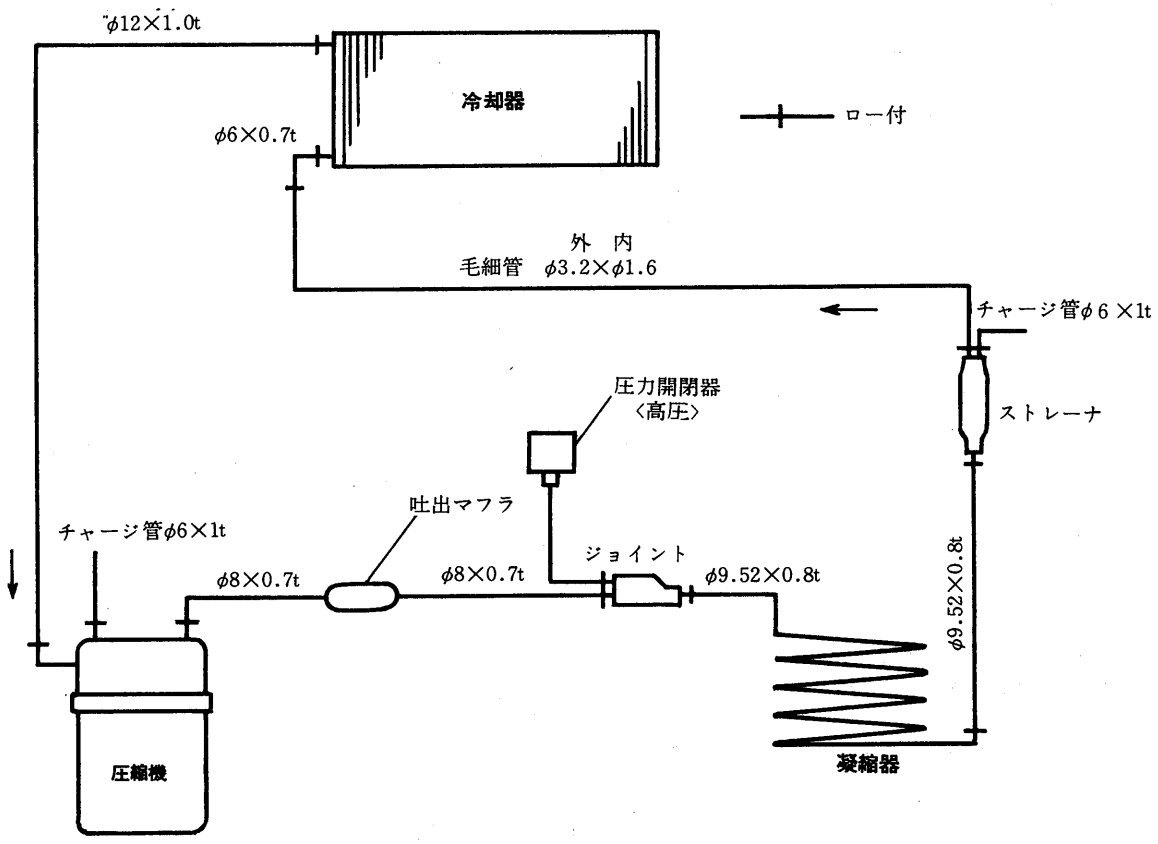

MG形〈MG-40SB・TB形〉

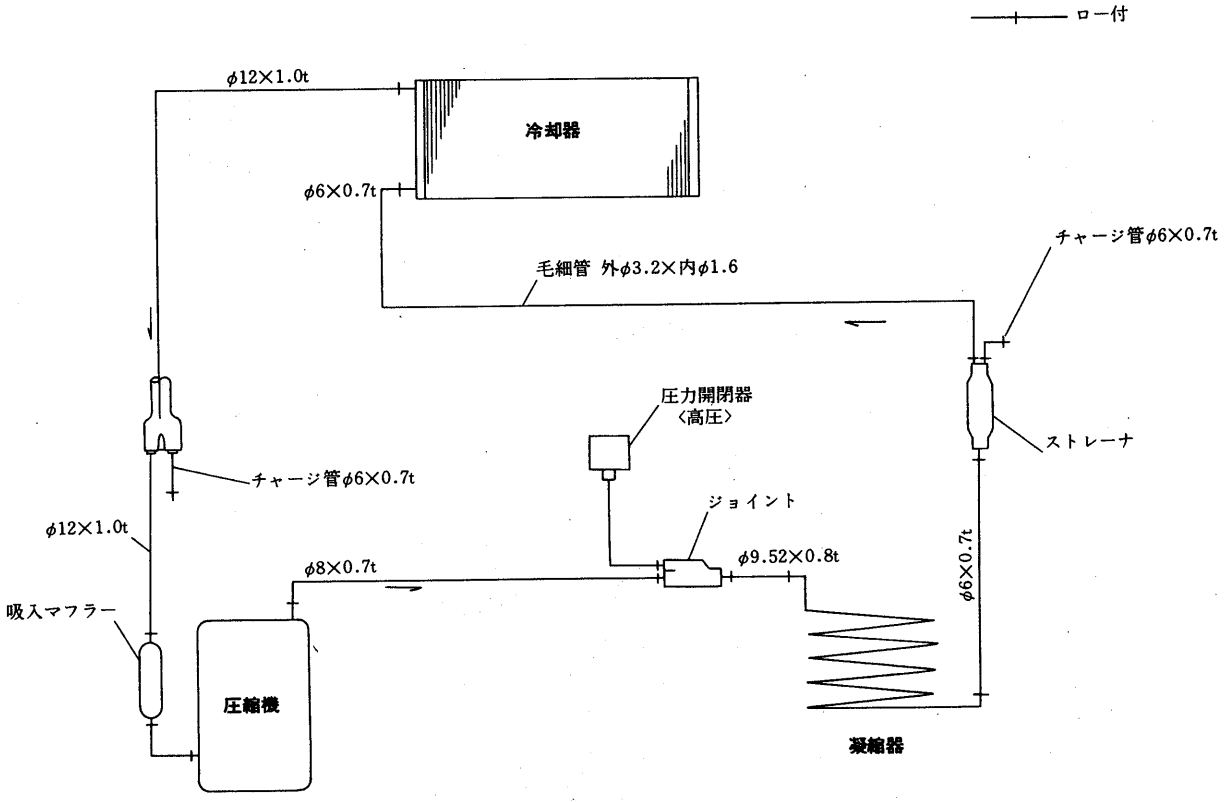

PW形〈PW-5A形〉

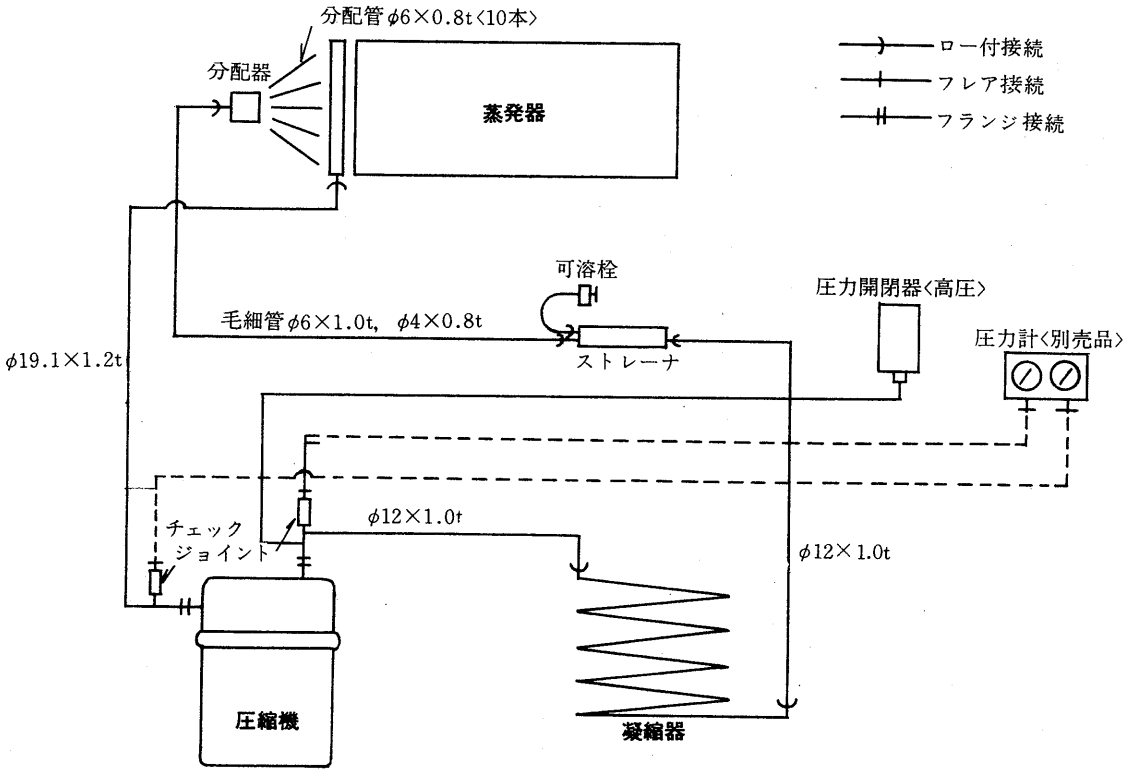

PW-L20C形

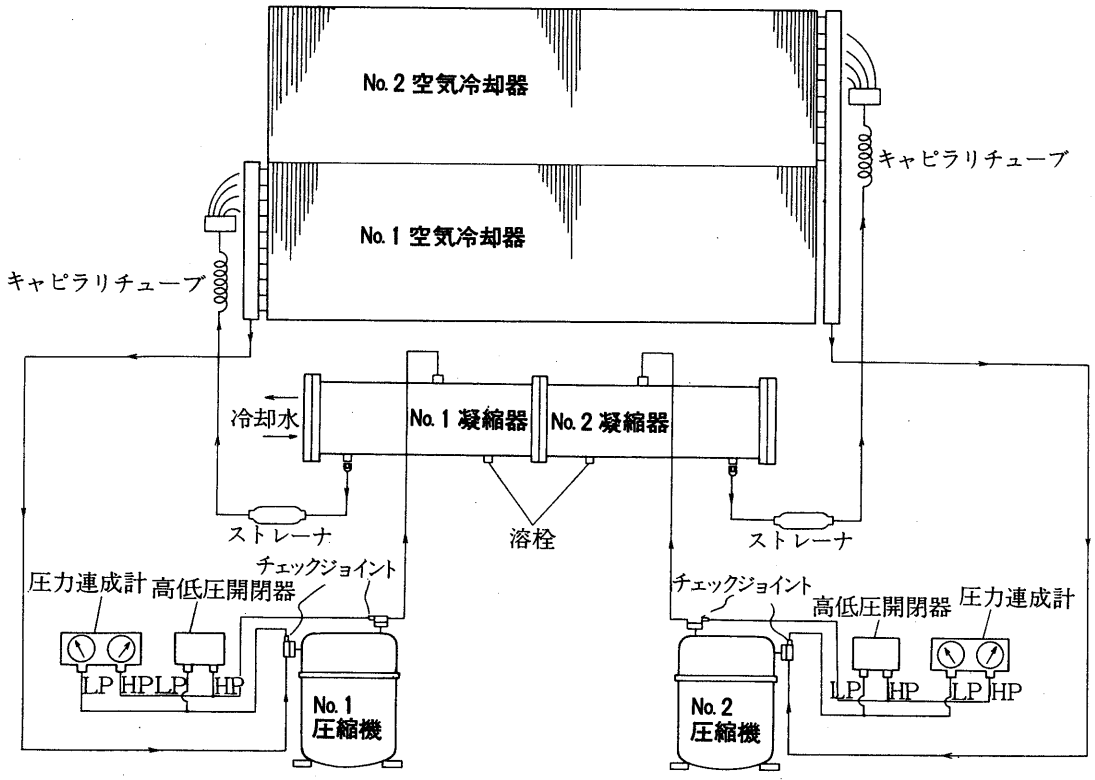

冷媒配管系統図

PW形〈PW-60B・80B形〉

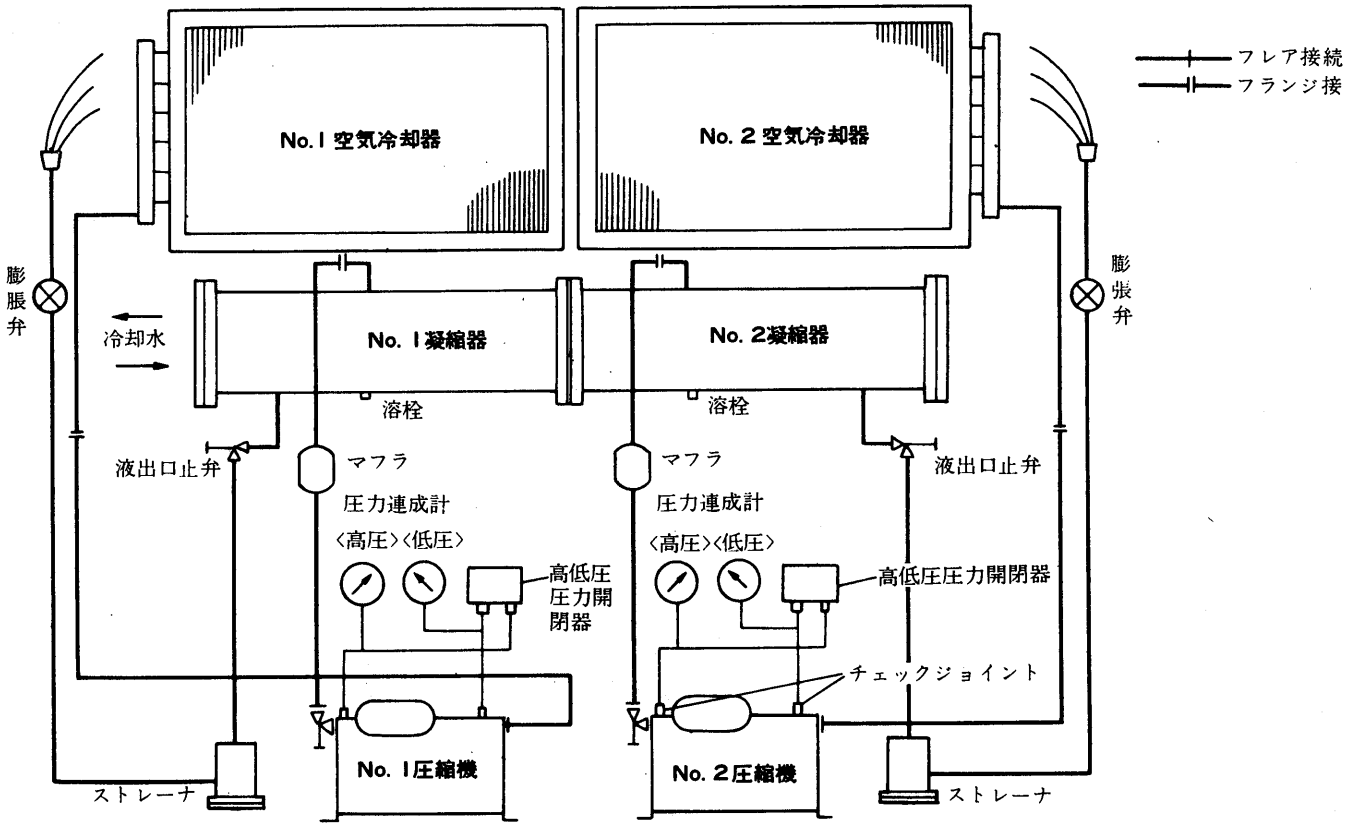

(2)空冷式

PC形〈PC-3B形〉

室内ユニット〈PC-3B〉　　室外ユニット〈PU-3B〉

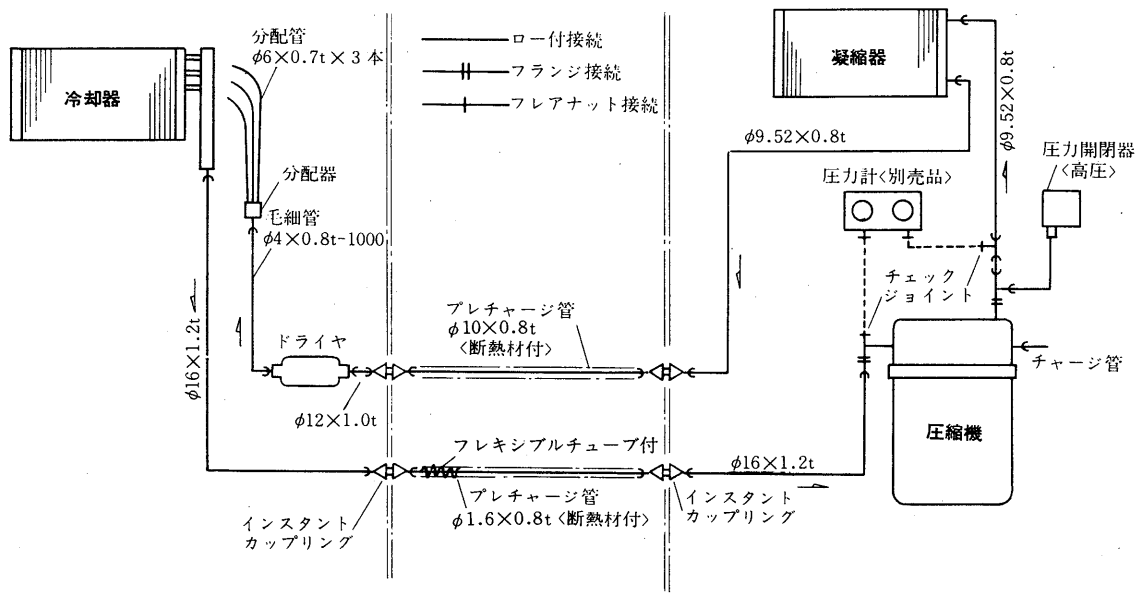

PC形〈PC-5B形〉

室内ユニット〈PC-5B〉　　室外ユニット〈PU-5B〉

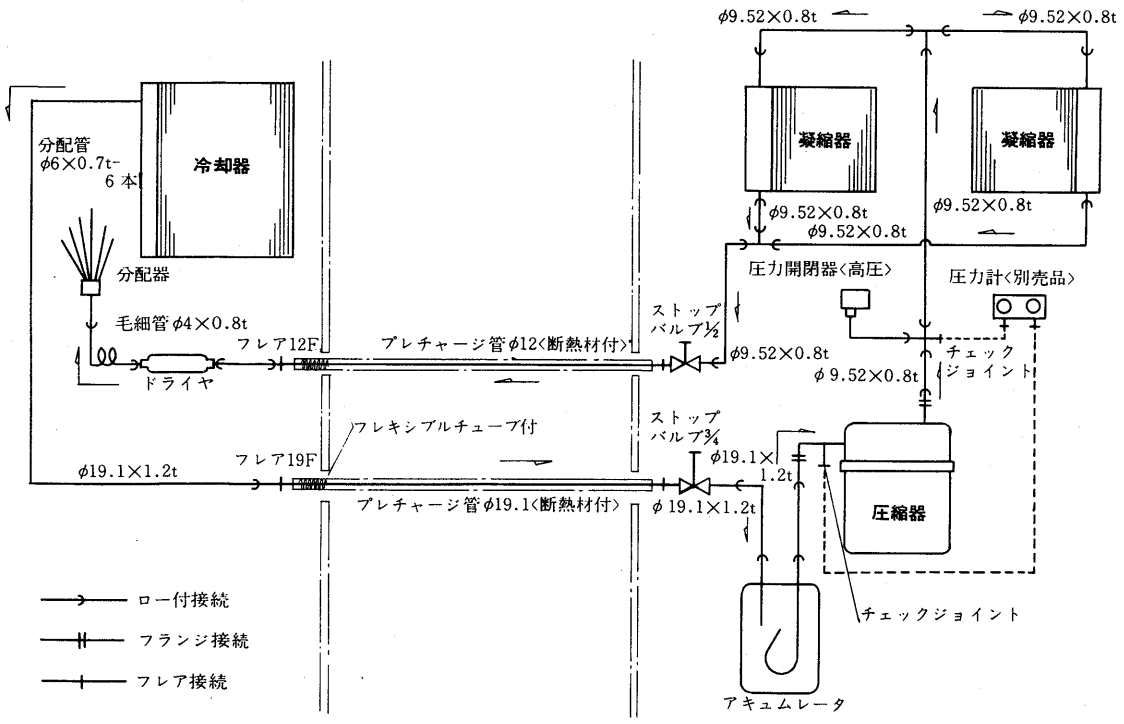

冷媒配管系統図

PE-3A形

室内ユニット〈PC-3B〉　　室外ユニット〈PU-3B〉

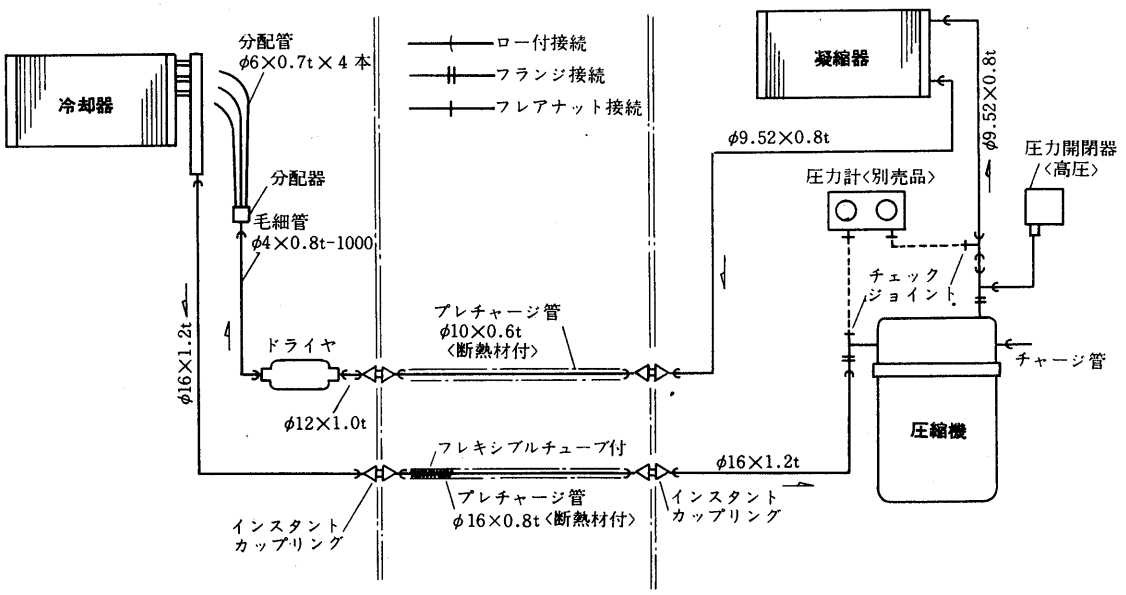

PF形〈PF-3形〉 PS形〈PS-3形〉

室内ユニット〈PF-3A〉　　室外ユニット〈PU-3B〉

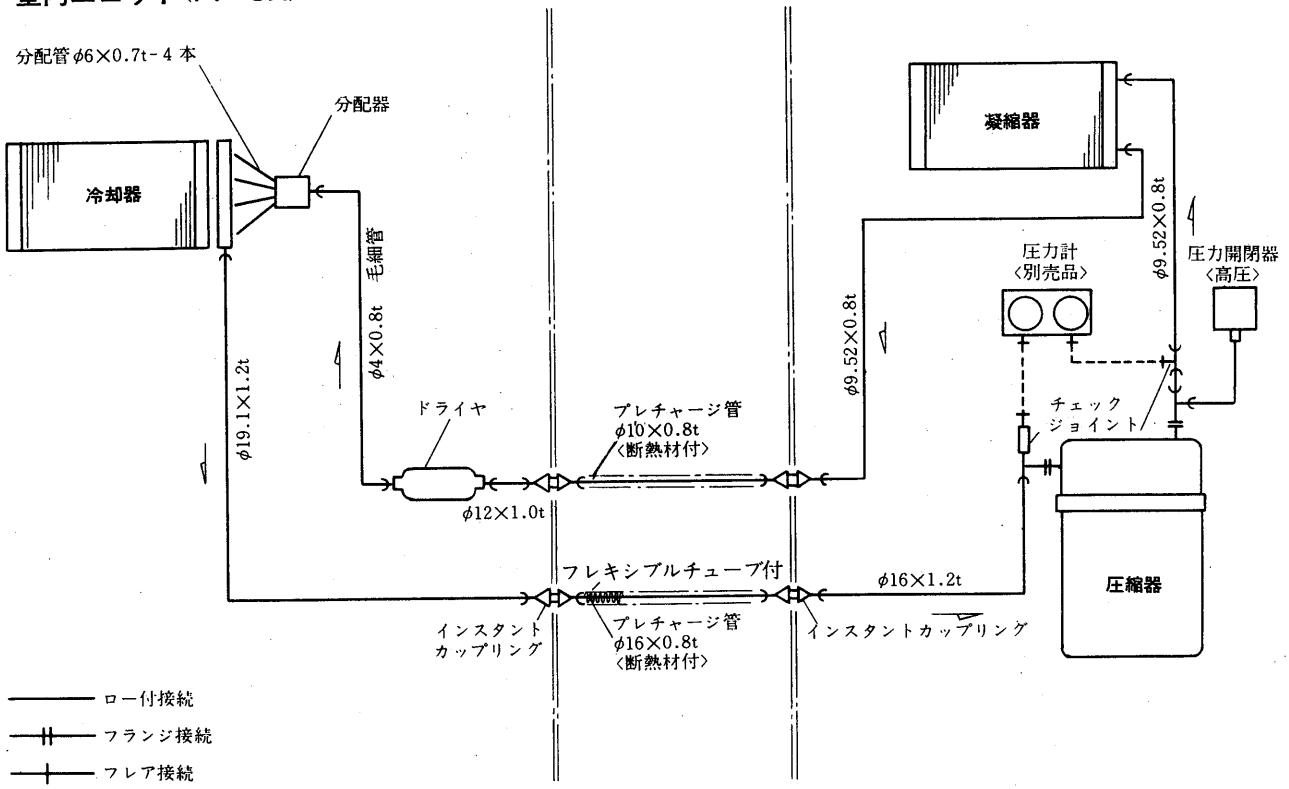

PA形〈PA-5A形〉

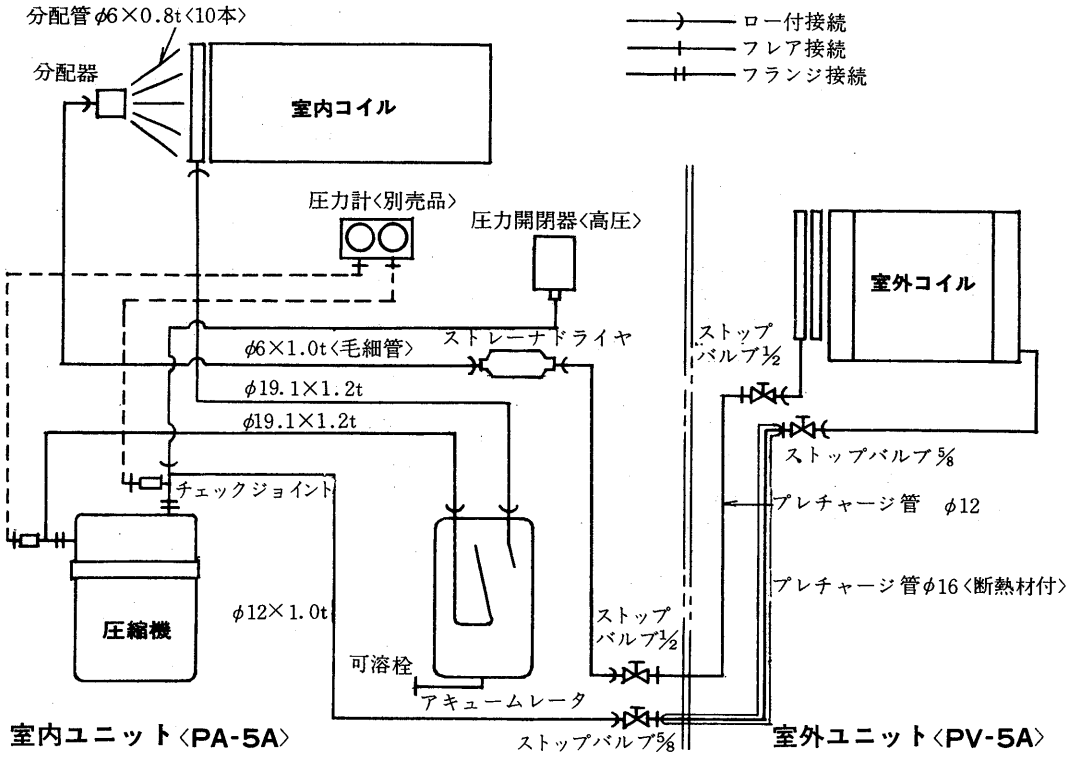

(3)産業空調用
GT-M形〈GT-50M形〉

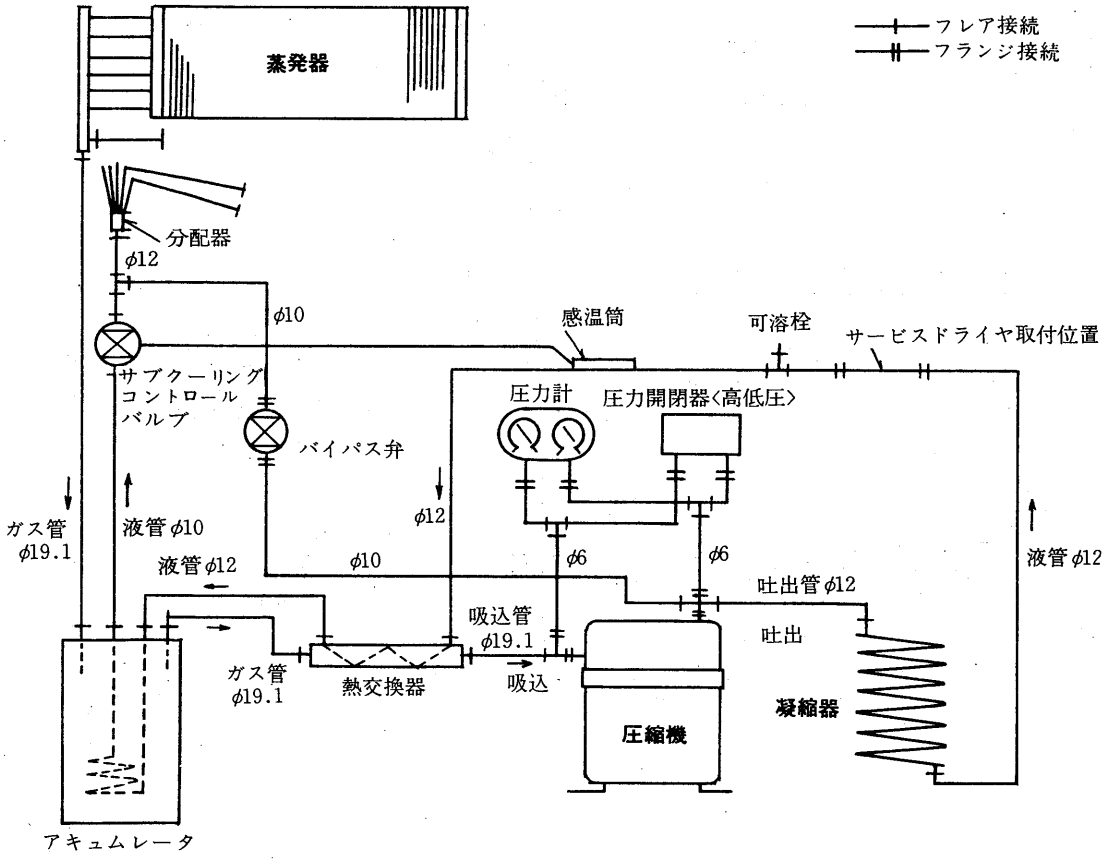

冷媒配管系統図

GAT形〈GAT-50形〉

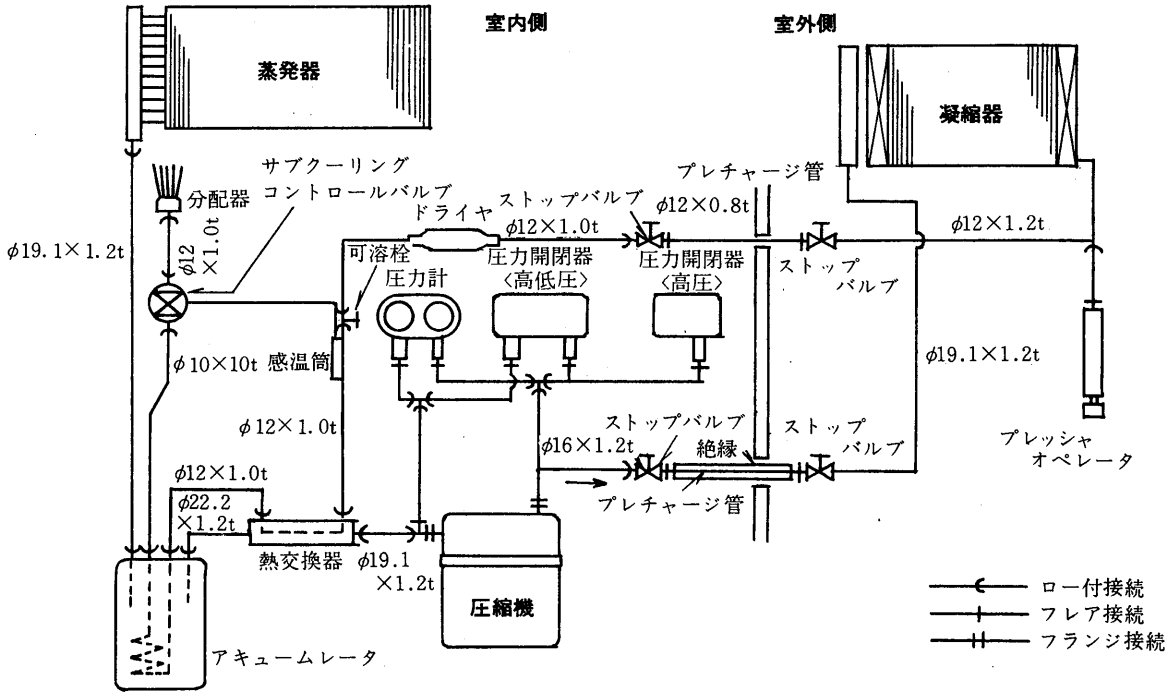

(4)電算室用

GT-D形〈GT-100D形〉

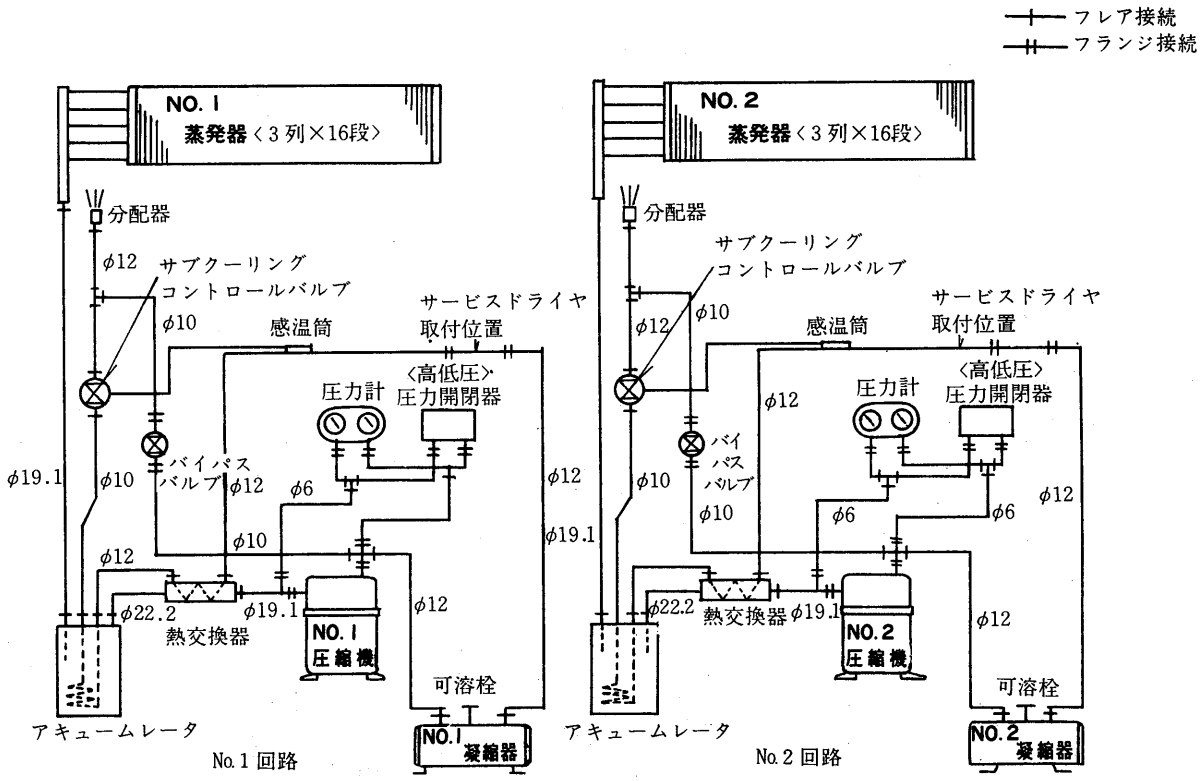

PC形〈PC-20形〉

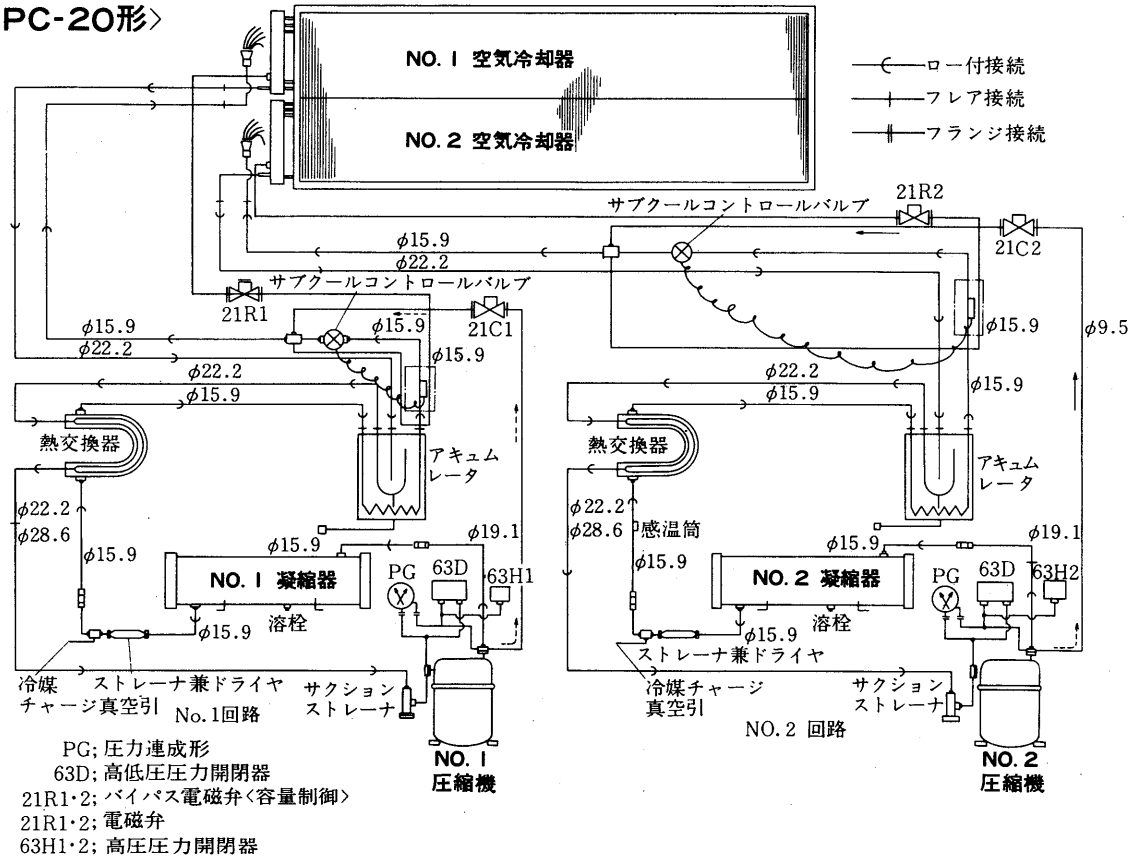

(5)ヒートポンプ

PWH形〈PWH-3A形〉

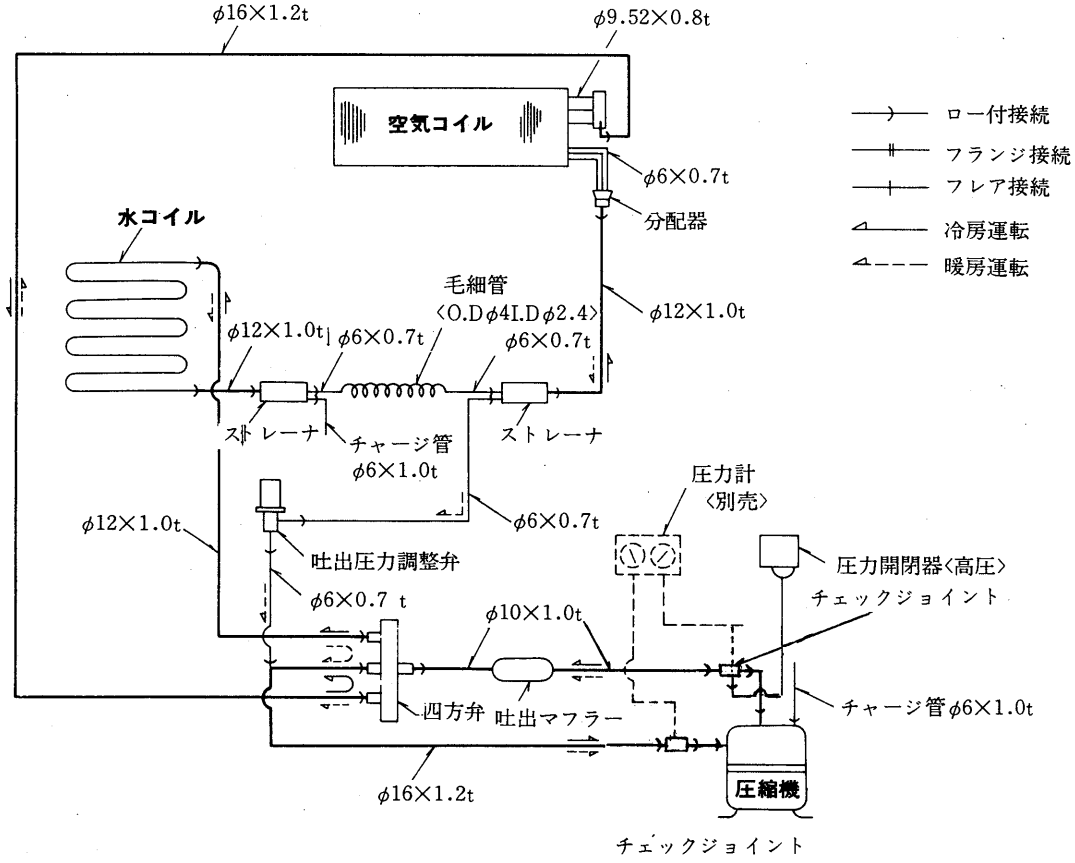

冷媒配管系統図

PWH形〈PWH-10A-H形〉

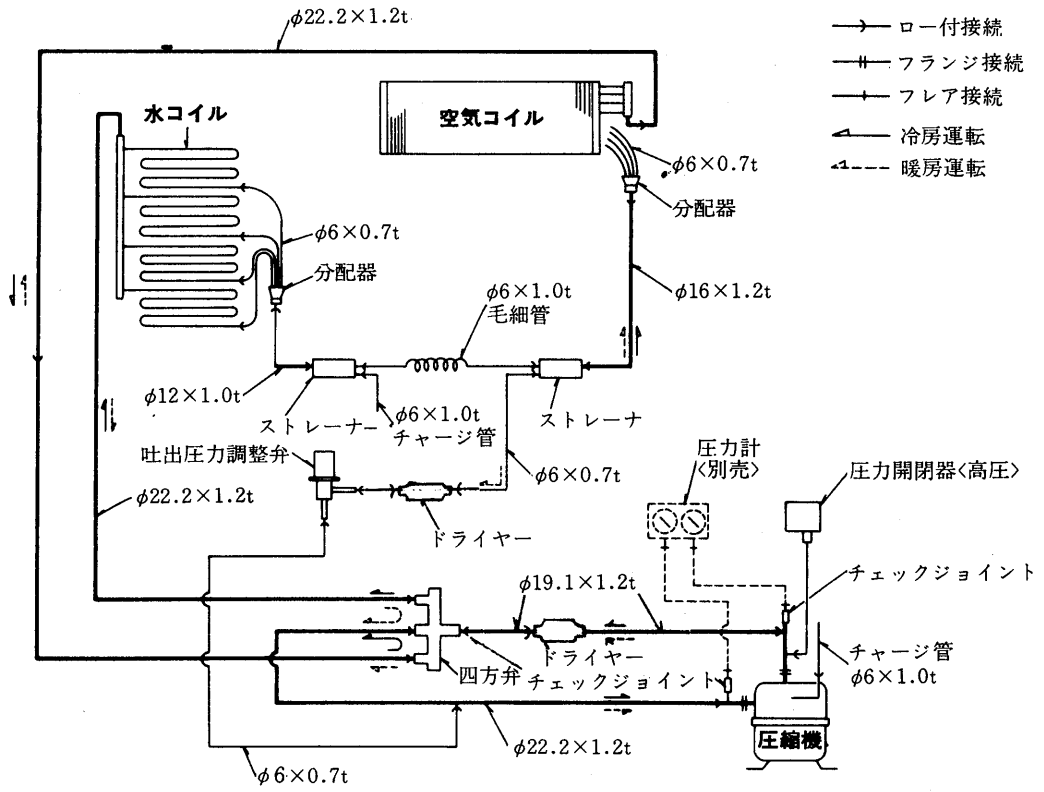

PCH形〈PCH-3B形〉

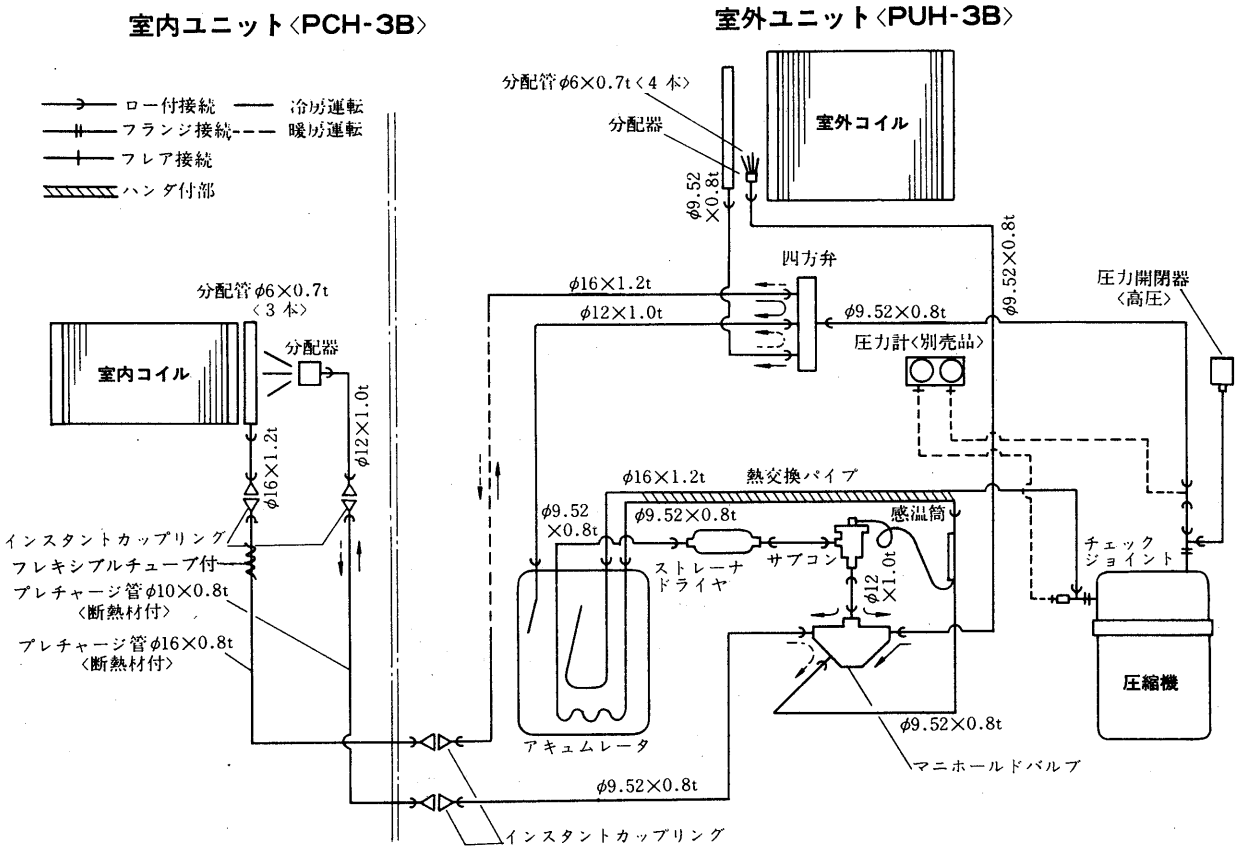

PCH形〈PCH-5B形〉

室内ユニット〈PCH-5B〉

室外ユニット〈PUH-5B〉

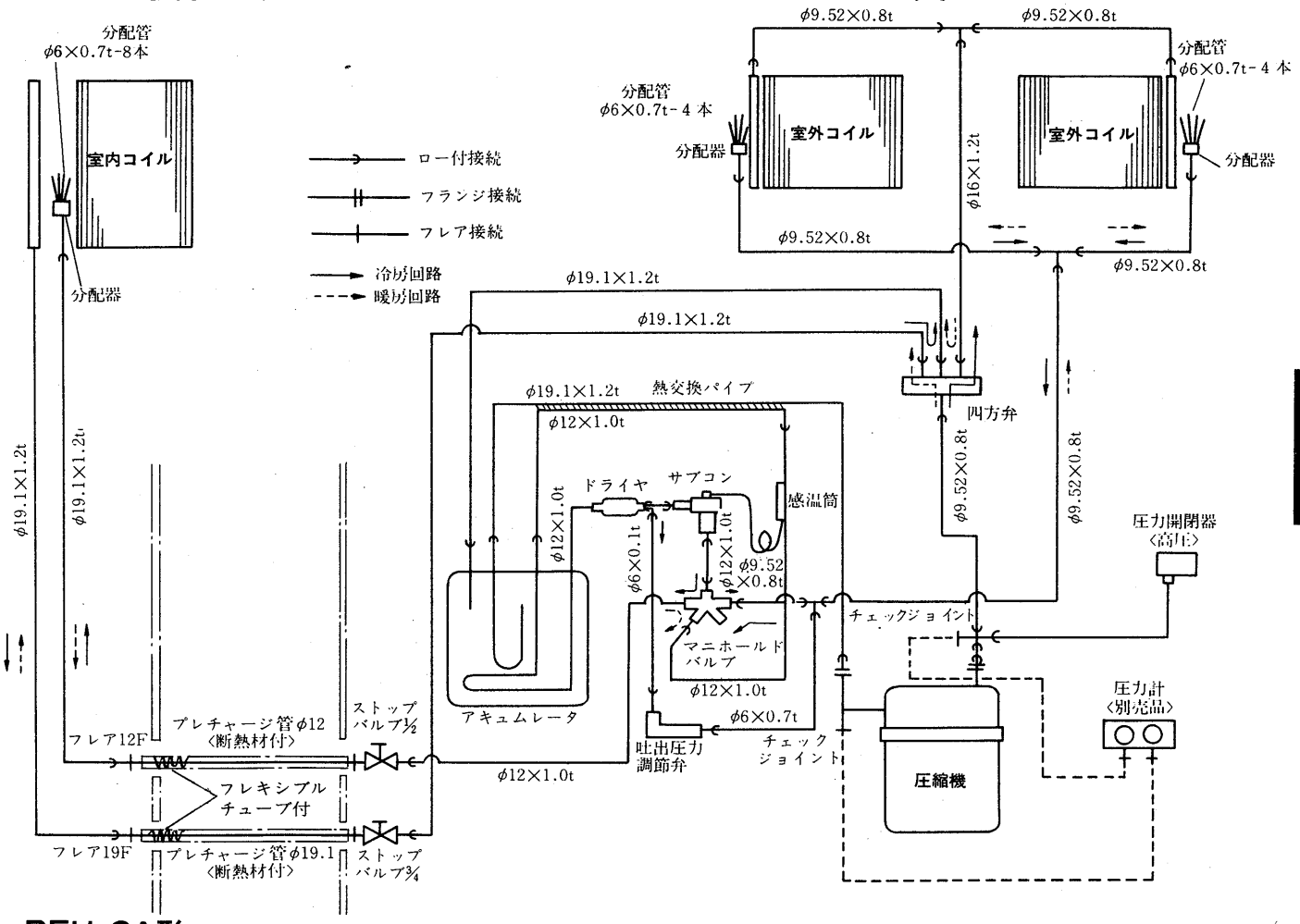

PEH-3A形

室内ユニット〈PEH-3A〉

室外ユニット〈PUH-3B〉

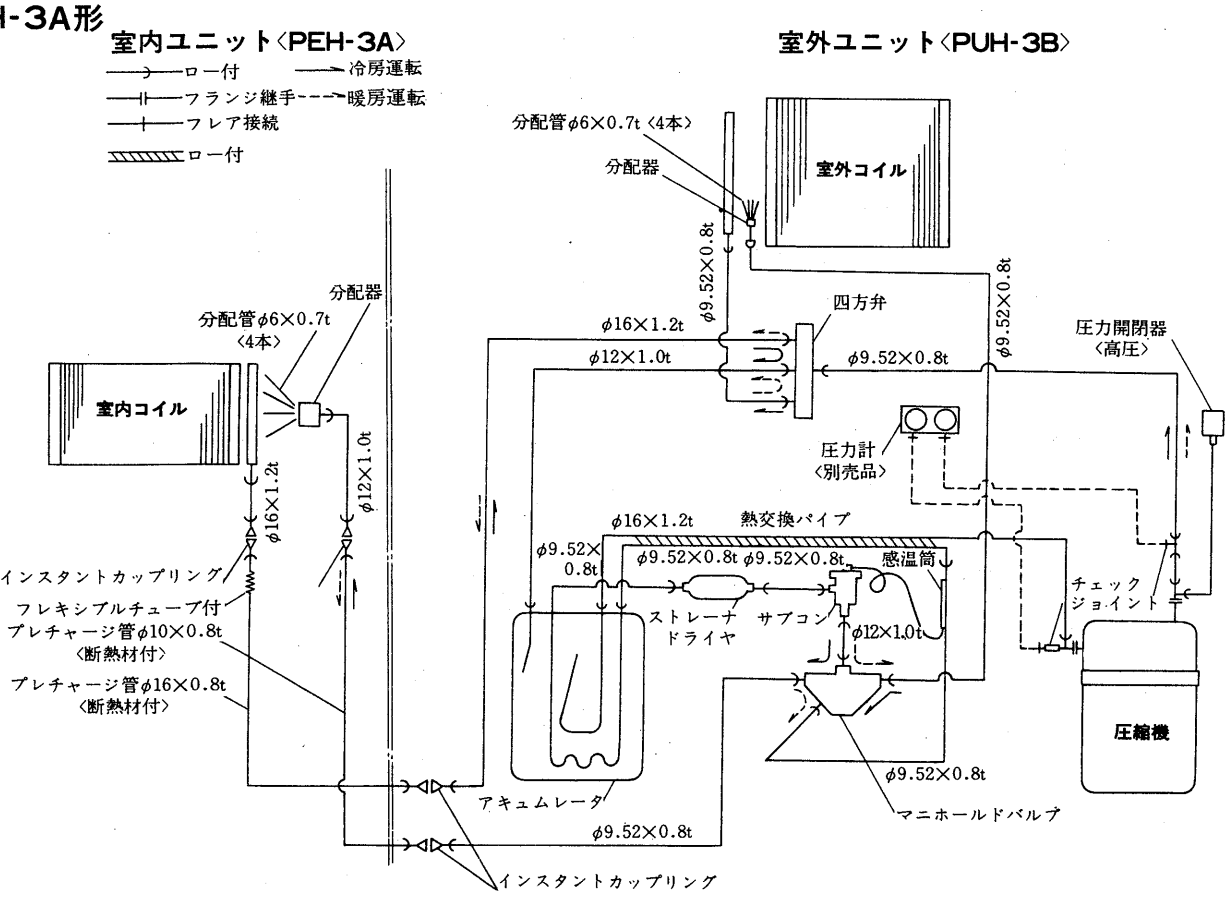

冷媒配管系統図

PFH形〈PFH-3A形〉

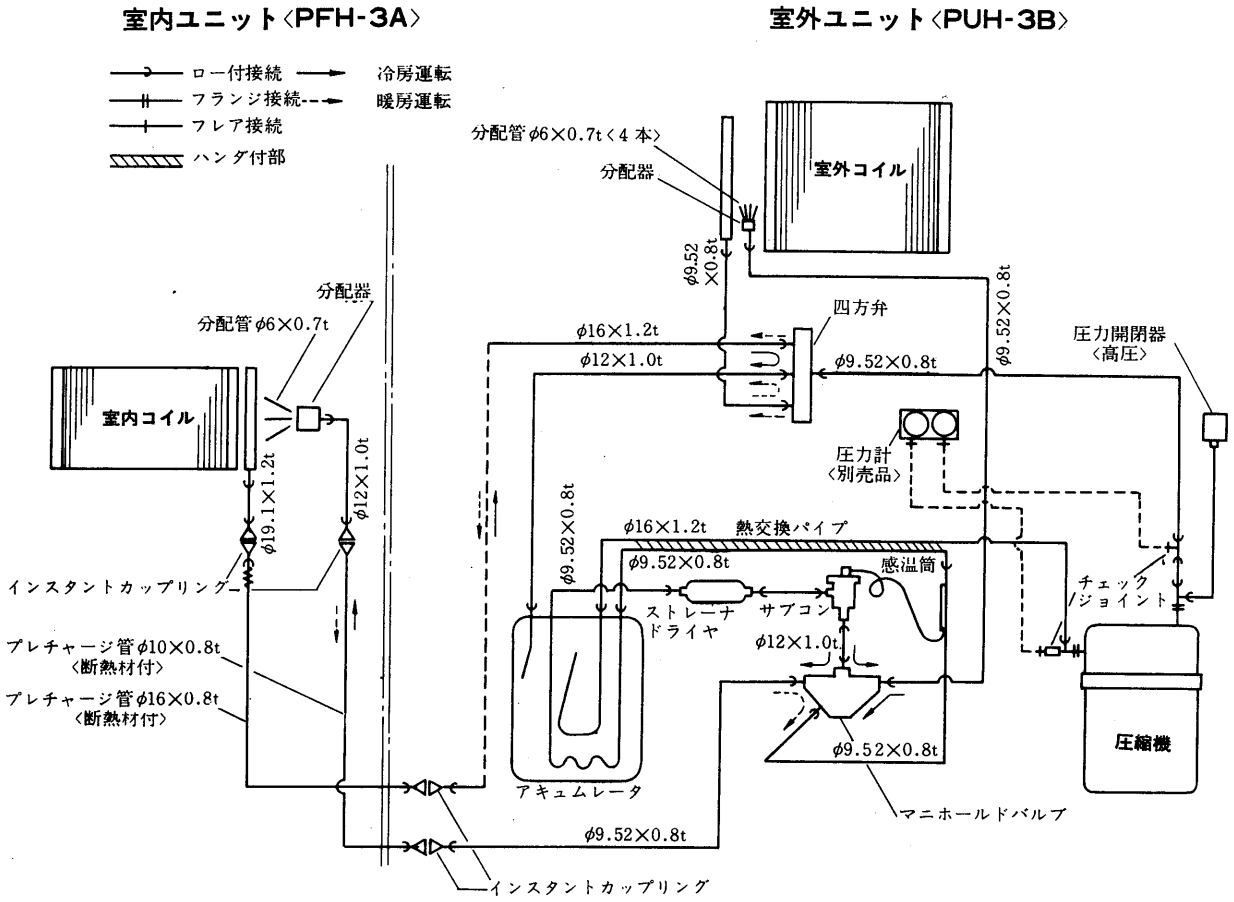

PAH形〈PAH-10A形〉

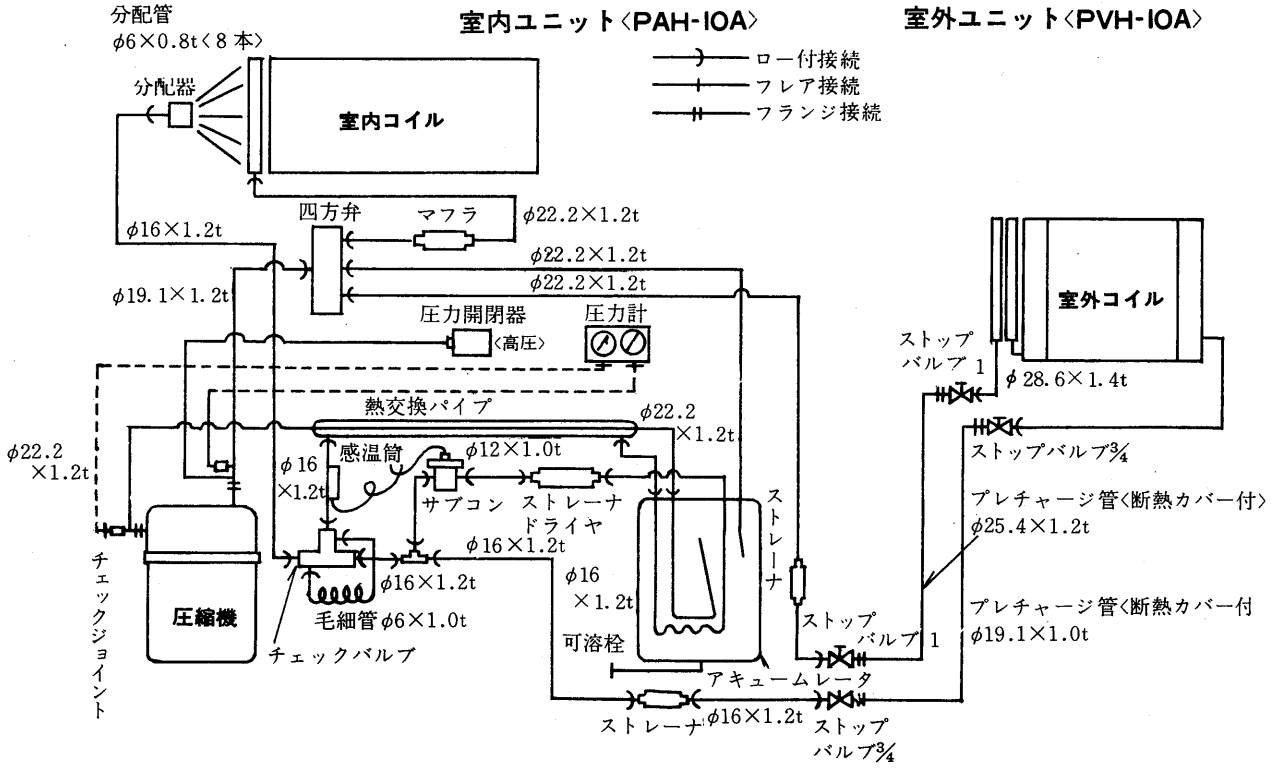

PAH形〈PAH-40C形〉

室外ユニット〈PVH形〉

室内ユニット〈PAH形〉

室外コイル No. 1

室外コイル No. 2

23R

C.J

ガスライン

液ライン

〈現地工事〉

止弁

均圧

受液器

溶栓

室内コイル

アキュムレータ

ストレーナ

油戻し管

四方弁

マフラー

冷媒チャージ用バルブ

膨張弁

ストレーナ 暖房用

逆止弁

ストレーナ 冷房用

H.P

L.P

圧縮機

吐出弁

H.P.G

L.P.G.

63D

63F1

63F2

記号説明

記　号	名　　称
63D	高低圧圧力開閉器
63F1	ファンコントロールスイッチ〈暖房〉
63F2	ファンコントロールスイッチ〈冷房〉
26R	デアイサ
H.P.G	高圧計
L.P.G	低圧計
C.J	チエックジョイント
H.P	高 圧 圧 力
L.P	低 圧 圧 力

(6)マルチセントラル空調システム

MBH形〈MBH-25TA-C形〉

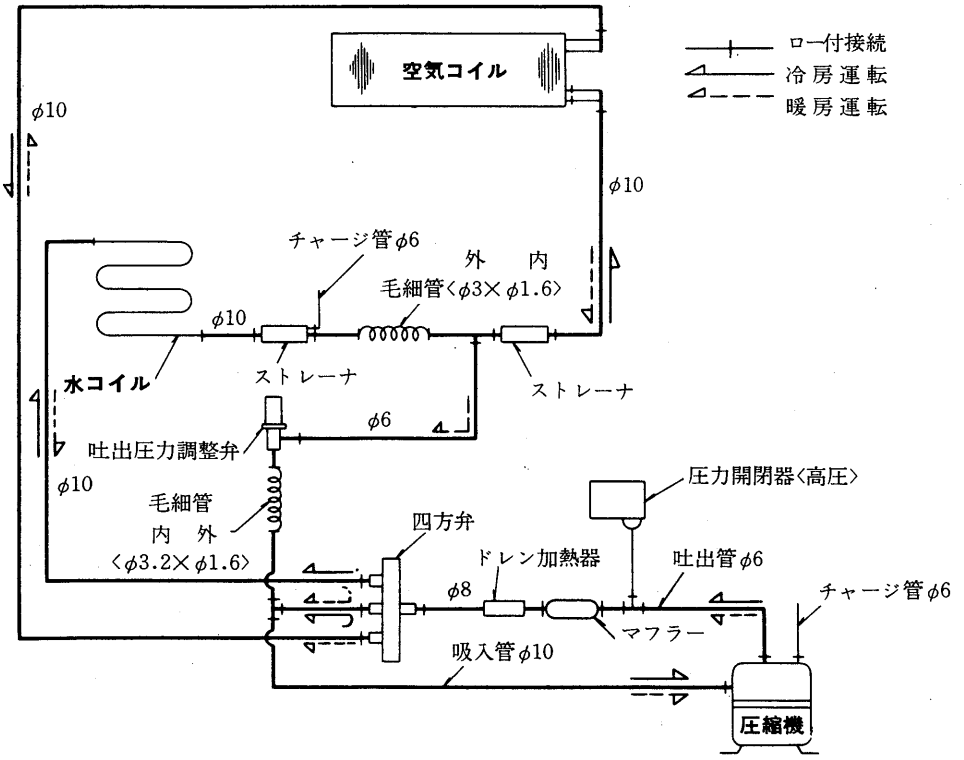

冷媒配管系統図

MBH形〈MBH-50TA-C形〉

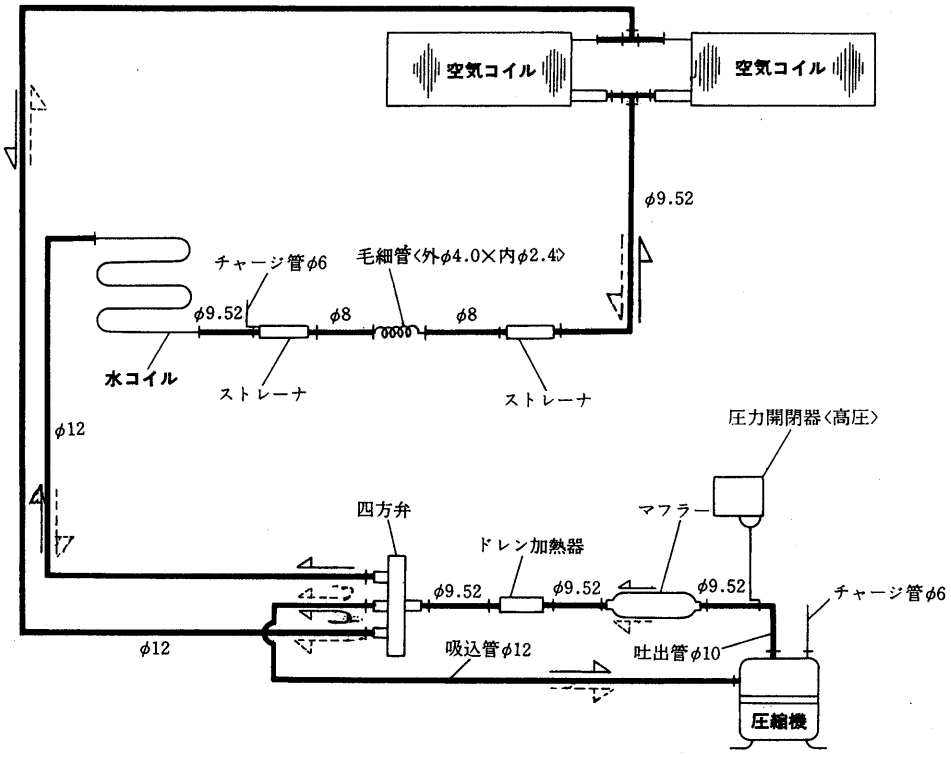
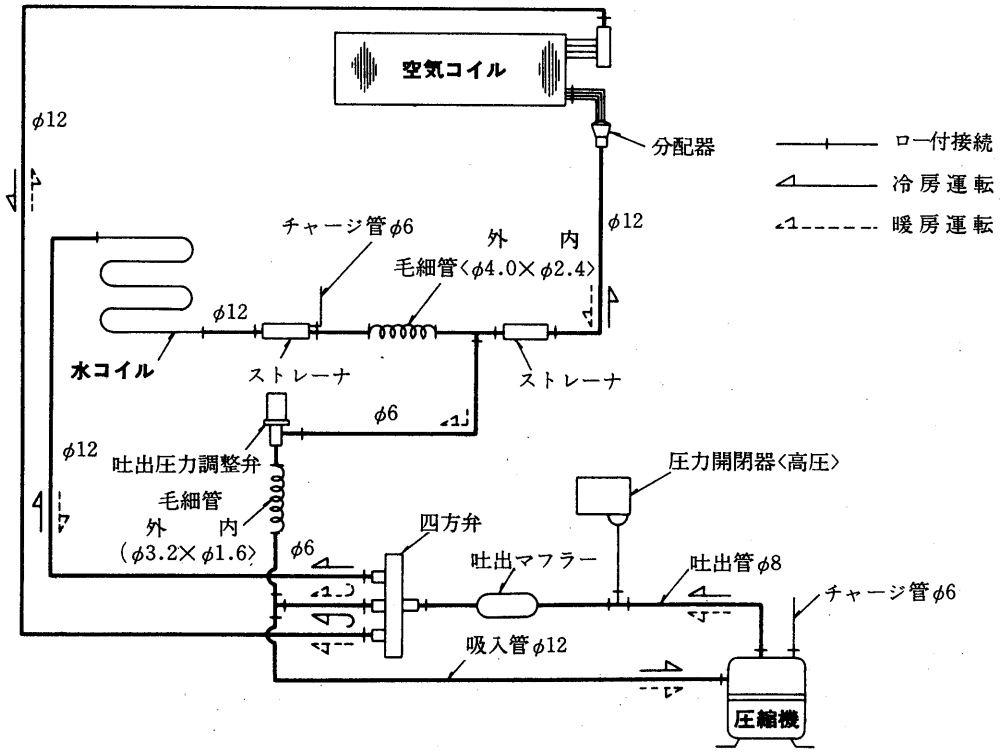
MGH形〈MGH-40・50SB・TB形〉