第3編　ショーケース

機種一覧表

				用途	青果用			生鮮食品用			乳加工食品用			チルド食品用		冷食用		アイスクリーム用	
				使用温度〈℃〉	5～15			−2～2			2～8			−15～−5		−20～−18		−22～−20	
				機種名 ＼ 幅〈mm〉	1,830〈6R〉	2,440〈8R〉	3,660〈12R〉	1,830〈6R〉	2,440〈8R〉	3,660〈12R〉	1,830〈6R〉	2,440〈8R〉	3,660〈12R〉	1,830〈6R〉	2,440〈8R〉	1,830〈6R〉	2,440〈8R〉	1,830〈6R〉	2,440〈8R〉
冷凍機別置形	オープンショーケース	ボリュームアップ形	ミラー付	TVP	○	○	○												
			ミラー付棚1段	TVP	○	○	○												
			ミラー付棚2段	TVP	○	○	○												
		多段形	棚3段	TSM・TSH・TDC・TSF RSM・RSH・RDC				○	○	○	○	○	○	○	○	○	○		
			棚4段	TSM・TSH・TDC・TSF RSM・RSH・RDC				○	○	○	○	○	○	○	○	○	○		
			棚5段	TSM・TSH RSM・RSH				○	○	○	○	○	○						
			ミラー付棚2段	TSP・RSP	○	○	○												
			ミラー付棚3段	TSP・TSM・TSH・TDC RSP・RSM・RSH・RDC	○	○	○	○	○	○	○	○	○	○	○				
			ミラー付棚4段	TSM・TSH・TDC RSM・RSH・RDC				○	○	○	○	○	○						
			ミラー付棚5段	TSM・TSH RSM・RSH				○	○	○	○	○	○						
		平形	片面	TKM・TKJ・RKM・RKJ				○	○							○	○	○	○
			片面非冷2段用	TKJ・RKJ												○	○	○	○
			片面非冷3段用	TKJ・RKJ												○	○	○	○
			両面	TRH・TRJ				○	○							○	○	○	○
		コンビネーションタイプ		TCJ												○	○	○	○
	リーチインケース			VFH・VFJ				○ 1,400〈5R〉	○ 2,160〈7R〉		○ 1,400〈5R〉	○ 2,160〈7R〉				○ 1,400〈5R〉	○ 2,160〈7R〉	○ 1,400〈5R〉	○ 2,160〈7R〉
	対面クローズドケース			VPH・VPM				○	○			○	○						

注1．青果用に非冷ケースもあります。

				用途	青果用				乳加工食品用				生鮮食品用				チルド食品用		冷食アイスクリーム用		
				使用温度〈℃〉	7～13				2～8				−2～2				−8～−2		−22～−18		
				機種名 ＼ 幅〈mm〉	610〈2尺〉	1,220〈4尺〉	1,830〈6尺〉	2,440〈8尺〉	610〈2尺〉	1,220〈4尺〉	1,830〈6尺〉	2,440〈8尺〉	610〈2尺〉	1,220〈4尺〉	1,830〈6尺〉	2,440〈8尺〉	610〈2尺〉	1,220〈4尺〉	610〈2尺〉	1,220〈4尺〉	1,830〈6尺〉
冷凍機内蔵形	オープンショーケース	多段形	ミラー付棚2段	ESP		◎	◎	◎													
			棚3段	ESH・ESM SDS・SDH	○※ 900〈3尺〉				○ 900〈3尺〉	◎	◎	◎		◎	◎	◎					
		ヒナ段形	棚1段	EPH・EPM						◎ 1,420〈5尺〉	◎	◎		◎ 1,420〈5尺〉	◎	◎					
		ボリュームアップ形	ミラー付棚1段	EVP			◎	◎													
		平形	片面	EKM・EKF											◎					◎	◎
			片面非冷棚付	EKF																◎	◎
			両面	ERF																	◎
			片面前面ガラス	SKH・SKM・CF						○ 1,200	○ 1,800			○ 1,200	○ 1,800						○ 1,800
	リーチインケース	エンドレスタイプ		JFM・JFJ										◎ 1,210	◎ 1,815					◎ 1,210	
		ボックスタイプ		SFP・SFH・SFM SFC・SFJ	○ 690	○ 1,365			○ 690	○ 1,365			○ 690	○ 1,365			○ 690	○ 1,365	○ 690	○ 1,365	

注1．◎は凝縮器空冷式，水冷式有，○は凝縮器空冷式のみ。
2．オープンショーケースE形，リーチインケースJ形はエンドレス。
3．※印は使用温度が12℃～18℃で4段もあります。

機種名 ＼ 使用温度〈℃〉 ＼ 有効内容積〈ℓ〉			冷蔵庫 0～10				
			400～600	600～800	800～1000	1000～1200	1200以上
ステンレス製リーチインタイプ	メクラ・ガラスミックス	SSH	○		○		○
	全面ガラス扉	SSH	○			○	○
	全面ワイドガラス扉	SSH				○	○
スチール製	全面ガラス扉	SBH		○			

3.1 冷凍機別置形ショーケース

目　次

3.1.1 仕様

(1)－1　TBシリーズ

項目 ＼ 形式				青果用								
				ボリュームアップケース			ボリュームアップケース棚付			ボリュームアップ棚付		
項目 ＼ 形名				TVP-78HB			TVP-78JB			TVP-65JB		
				6	8	12	6	8	12	6	8	12
使用温度			℃	7～13								
電源				単相100V, 200V及び三相200V 50/60Hz								
キャビネット	外形寸法	高さ	mm	1,850								
		巾	mm	1,830	2,440	3,660	1,830	2,440	3,660	1,830	2,440	3,660
		奥行	mm	1,050								
	有効内容積		ℓ	937	1,249	1,874	1,127	1,503	2,254	1,290	1,723	2,580
	陳列面積		m^2	1.6	2.2	3.2	2.3	3.1	4.6	2:3	3.1	4.6
	外装			高級表面処理鋼板アクリル焼付塗装及び高級ステンレスロール成形品								
	内装			高級表面処理鋼板アクリル焼付塗装								
	冷却室			FRP〈ガラス繊維強化プラスチック〉成形品								
	断熱材			ポリウレタン注入発泡								
	吸込口			高級ステンレス鋼板								
	照明灯			ハイデラックス白色及び白色蛍光ランプ								
	〈蛍光灯〉		W×個	20×2 40×2	40×4	40×6	20×3 40×3	40×6	40×9	20×3 40×3	40×6	40×9
電気容量50／60Hz〈入力量〉	単相100V	照明	W〈A〉	152〈2.7〉	204〈3.8〉	306〈5.7〉	228〈4.0〉	306〈5.7〉	459〈8.6〉	228〈4.0〉	306〈5.7〉	459〈8.6〉
		防露電熱器	W〈A〉	19〈0.2〉	25〈0.3〉	38〈0.4〉	19〈0.2〉	25〈0.3〉	38〈0.4〉	19〈0.2〉	25〈0.3〉	38〈0.4〉
	単相200V	庫内送風機	W〈A〉	38/32 〈0.3/0.2〉	76/64 〈0.5/0.5〉	114/96 〈0.8/0.7〉	38/32 〈0.3/0.2〉	76/64 〈0.5/0.5〉	114/96 〈0.8/0.7〉	38/32 〈0.3/0.2〉	76/64 〈0.5/0.5〉	114/96 〈0.8/0.7〉
		防露電熱器	W〈A〉	—								
		ダクト電熱器	W〈A〉	—								
		除霜〈補助〉	W〈A〉	—								
	三相200V	除霜電熱器	W〈A〉	—								
所要冷凍能力			kcal/h	1,470	1,950	2,940	1,510	2,020	3,020	1,470	1,950	2,940
冷却器				クロスフィンクーラ〈強制通風式〉								
冷媒	種類〈蒸発温度〉			R22〈－10〉								
	制御方式			温度式自動膨張弁〈内均式〉		同左〈外均式〉	温度式自動膨張弁〈内均式〉		同左〈外均式〉	温度式自動膨張弁〈内均式〉		同左〈外均式〉
配管寸法	冷却器入口管		mm	9.53								
	冷却器出口管		mm	15.88								
	ドレン配管		mm	φ40内×φ48外〈硬塩ビ管〉								
除霜方式				オフサイクル方式								
電源接続方式				端子盤接続方式								
製品重量			kg	212	275	430	216	280	440	220	286	449
掲載頁	外形寸法図		頁	365								
	電気系統図		頁	377								
	能力表		頁	390								

注1．※印はミラー無しケースです。
　2．側板はオプション品となります。
　3．外形寸法は本体のみの寸法で側板を取付けると上記値より大きくなります。詳細は外形寸法図を参照ください。
　4．青果用の非冷ケースの電気部品は照明だけです。
　5．周囲条件は乾球温度25℃，相対湿度60%，周囲風速0.2m/sec以下。
　6．所要冷凍能力は配管損失等による能力低下は含んでおりません。

青果用									日配品・乳製品用		
ボリュームアップケース 棚2段			多段ケース　棚2段			多段ケース　棚3段			多段ケース　棚3段		
TVP-65KB			TSP-53KB			TSP-53LB			TSH-53LB TSH-53CB※		
6	8	12	6	8	12	6	8	12	6	8	12
7～13									2～8		
単相100V, 200V及び三相200V 50/60Hz											
1,850											
1,830	2,440	3,660	1,830	2,440	3,660	1,830	2,440	3,660	1,830	2,440	3,660
1,050											
1,290	1,723	2,580	1,491	1,988	2,982	1,491	1,988	2,982	1,288	1,719	2,578
3.1	4.2	6.3	3.0	4.0	6.0	4.0	5.3	8.0	3.7	4.9	7.4
高級表面処理鋼板アクリル焼付塗装及び高級ステンレスロール成形品											
高級表面処理鋼板アクリル焼付塗装											
FRP〈ガラス繊維強化プラスチック〉成形品											
ポリウレタン注入発泡											
高級ステンレス鋼板											
ハイデラックス白色蛍光ランプ〈0.3〉			ハイデラックス白色蛍光ランプ								
20×4 40×4	40×8	40×12	20×4 40×4	40×8	40×12	20×5 40×5	40×10	40×15	20×5 40×5	40×10	40×15
394〈5.3〉	408〈7.6〉	612〈11.4〉	304〈5.3〉	408〈7.6〉	612〈11.4〉	380〈6.6〉	510〈9.5〉	765〈14.3〉	380〈6.6〉	510〈9.5〉	765〈14.3〉
19〈0.2〉	25〈0.3〉	38〈0.4〉	19〈0.2〉	25〈0.3〉	38〈0.4〉	19〈0.2〉	25〈0.3〉	38〈0.4〉	38〈0.4〉	50〈0.5〉	80〈0.8〉
38/32 〈0.3/0.2〉	76/64 〈0.5/0.5〉	114/96 〈0.8/0.7〉	38/32 〈0.3/0.2〉	76/64 〈0.5/0.5〉	76/64 〈0.5/0.5〉	38/32 〈0.3/0.2〉	76/64 〈0.5/0.5〉	76/64 〈0.5/0.5〉	142/122 〈1.1/0.9〉	175/151 〈1.3/1.2〉	246/212 〈1.8/1.6〉
—											
—											
—											
—											
1,560	2,090	3,120	1,470	1,950	2,940	1,510	2,020	3,020	1,450	1,930	2,900
クロスフィンクーラ〈強制通風式〉											
R22〈－10〉									R22〈－8〉		
温度式自動膨張弁〈内均式〉		同左〈外均式〉	温度式自動膨張弁〈内均式〉		同左〈外均式〉	温度式自動膨張弁〈内均式〉		同左〈外均式〉	温度式自動膨張弁〈内均式〉		同左〈外均式〉
9.53											
15.88									19.50		
φ40内×φ48外〈硬塩ビ管〉											
オフサイクル方式											
端子盤接続方式											
231	301	471	222	288	462	250	324	488	278	370	489
365			366								
377			378								
390											

(1)－2　TBシリーズ

項目 ＼ 形式				日配品							
				多段ケース　棚4段			多段ケース　棚5段			平形両面ケース	
項目 ＼ 形名				TSH-53MB TSH-53DB※			TSH-53NB TSH-53EB※			TRH-80SBワイド	
				6	8	12	6	8	12	6	8
使用温度			℃	2～8						0～10	
電源				単相100V, 200V及び三相200V 50/60Hz							
キャビネット	外形寸法	高さ	mm	1,850						800	
		巾	mm	1,830	2,440	3,660	1,830	2,440	3,660	1,830	245
		奥行	mm	1,050						1,510	
	有効内容積		ℓ	1,288	1,719	2,578	1,288	1,719	2,578	720	960
	陳列面積		m^2	4.5	6.0	9.0	5.3	7.1	10.7	2.3	3.0
	外装			高級表面処理鋼板アクリル焼付塗装及び高級ステンレスロール成形品							
	内装			高級表面処理鋼板アクリル焼付塗装							
	冷却室			FRP〈ガラス繊維強化プラスチック〉成形品							
	断熱材			ポリウレタン注入発泡							
	吸込口			高級ステンレス鋼板						—	
	照明灯			ハイデラックス白色蛍光ランプ						—	
	〈蛍光灯〉		W×個	20×6 40×6	40×12	40×18	20×7 40×7	40×14	40×21	—	
電気容量50／60Hz〈入力量〉	単相100V	照明	W〈A〉	456〈8.0〉	612〈11.4〉	918〈17.1〉	532〈9.3〉	714〈13.3〉	1,071〈290〉	—	
		防露電熱器	W〈A〉	38〈0.4〉	50〈0.5〉	80〈0.8〉	38〈0.4〉	50〈0.5〉	80〈0.8〉	148〈1.5〉	196〈2.0〉
	単相200V	庫内送風機	W〈A〉	142/132 〈1.1/0.9〉	175/151 〈1.3/1.2〉	246/212 〈1.8/1.6〉	142/122 〈1.1/0.9〉	175/131 〈1.3/1.2〉	245/212 〈1.8/1.6〉	99/87 〈0.8/0.7〉	132/116 〈1.1/0.9〉
		防露電熱器	W〈A〉	—							
		ダクト電熱器	W〈A〉	—							
		除霜〈補助〉	W〈A〉	—							
	三相200V	除霜電熱器	W〈A〉	—						1,280〈3.7〉	1,700〈4.9〉
所要冷凍能力			kcal/h	1,450	1,990	2,980	1,540	2,060	3,080	830	1,100
冷却器				クロスフィンクーラ〈強制通風式〉							
冷媒	種類〈蒸発温度〉			R22〈－8〉						R22〈－10〉	
	制御方式			温度式自動膨張弁〈内均式〉		同左〈外均式〉	温度式自動膨張弁〈内均式〉		同左〈外均式〉	温度式自動膨張弁〈内均式〉	
配管寸法	冷却器入口管		mm	9.53							
	冷却器出口管		mm	19.05						15.88	
	ドレン配管		mm	φ40内×φ48外〈硬塩ビ管〉							
除霜方式				オフサイクル方式						完全自動タイマ除霜方式〈除霜ヒータ・過熱防止器付〉	
電源接続方式				端子盤接続方式							
製品重量			kg	288	384	510	298	398	531	270	340
掲載頁	外形寸法図		頁	366						367	
	電気系統図		頁	378						379	
	能力表		頁	390							

注1．※印はミラー無しケースです。
　2．側板はオプション品となります。
　3．外形寸法は本体のみの寸法で側板を取付けると上記値より大きくなります。詳細は外形寸法図を参照ください。
　4．周囲条件は乾球温度25℃，相対湿度60%，周囲風速0.2m/sec以下。
　5．所要冷凍能力は配管損失等による能力低下は含んでおりません。

精肉・鮮魚用											
多段ケース 棚3段			多段ケース 棚4段			多段ケース 棚3段			多段ケース 棚4段		
TSM-65LB TSM-65CB※			TSM-65MB TSM-65DB※			TSM-53LB TSM-53CB※			TSM-53MB TSM-53DB※		
6	8	12	6	8	12	6	8	12	6	8	12
−2〜2											
単相100V, 200V及び三相200V 50/60Hz											
1,850											
1,830	2,440	3,660	1,830	2,440	3,660	1,830	2,440	3,660	1,830	2,440	3,660
1,050											
1,163	1,553	2,330	1,165	1,553	2,330	1,288	1,719	2,578	1,288	1,719	2,578
3.8	5.1	7.6	4.6	6.1	9.2	3.8	5.1	7.6	4.6	6.1	9.2
高級表面処理鋼板アクリル焼付塗装及び高級ステンレスロール成形品											
高級表面処理鋼板アクリル焼付塗装											
FRP〈ガラス繊維強化プラスチック〉成形品											
ポリウレタン注入発泡											
高級ステンレス鋼板											
食品展示用蛍光ランプ〈保護管付〉											
20×5 40×5	40×10	40×15	20×6 40×6	40×12	40×18	20×5 40×5	40×10	40×15	20×6 40×6	40×12	40×18
380〈6.6〉	510〈9.5〉	765〈14.3〉	456〈8.0〉	612〈11.4〉	918〈17.1〉	380〈6.6〉	510〈9.5〉	765〈14.3〉	456〈8.0〉	612〈11.4〉	918〈17.1〉
38〈0.4〉	50〈0.5〉	80〈0.8〉	38〈0.4〉	50〈0.5〉	80〈0.8〉	38〈0.4〉	50〈0.5〉	80〈0.8〉	38〈0.4〉	50〈0.5〉	80〈0.8〉
142/122 〈1.1/0.9〉	180/154 〈1.3/1.2〉	251/215 〈1.8/1.6〉	142/122 〈1.1/1.9〉	180/154 〈1.3/1.2〉	251/215 〈1.8/1.6〉	142/122 〈1.1/0.9〉	213/183 〈1.6/1.4〉	284/244 〈2.1/1.8〉	142/122 〈1.1/0.9〉	213/183 〈1.6/1.4〉	284/244 〈2.1/1.8〉
—											
—											
—											
1,280〈3.7〉	1,700〈4.9〉	2,560〈7.4〉	1,280〈3.7〉	1,700〈4.9〉	2,560〈7.4〉	1,280〉3.7〉	1,700〈4.9〉	2,560〈7.4〉	1,280〈3.7〉	1,700〈4.9〉	2,560〈7.4〉
1,570	2,090	3,140	1,020	2,160	3,240	1,790	2,380	3,580	1,830	2,440	3,660
クロスフィンクーラ〈強制通風式〉											
R22〈−12〉											
温度式自動膨張弁〈内均式〉		同左〈外均式〉	温度式自動膨張弁〈内均式〉		同左〈外均式〉	温度式自動膨張弁〈内均式〉		同左〈外均式〉	温度式自動膨張弁〈内均式〉		同左〈外均式〉
9.53											
19.05											
φ40内×φ48外〈硬塩ビ管〉											
完全自動タイマ除霜方式〈除霜ヒータ・過熱防止器付〉											
端子盤接続方式											
282	376	520	292	390	541	286	381	529	296	395	550
367						368					
380											
390									391		

(1)－3　TBシリーズ

項目 ＼ 形式	精肉・鮮魚用					チルド食品用			
	多段ケース棚5段			平形片面ケース		多段ケース棚3段		多段ケース棚4段	
形名	TSM-53NB TSM-53EB※			TKM-76SB※		TDC-65LB TDC-65CB※		TDC-65MB TDC-65DB※	
	6	8	12	6	8	6	8	6	8
使用温度	℃	−2〜2				−15〜−5			
電源		単相100V, 200V及び三相200V 50/60Hz							
キャビネット 外形寸法 高さ	mm	1,850			935		1,850		
外形寸法 巾	mm	1,830	2,440	3,660	1,830	2,440	1,830	2,440	1,830	2,440
外形寸法 奥行	mm	1,050								
有効内容積	ℓ	1,288	1,719	2,578	315	420	1,205	1,607	1,205	1,607
陳列面積	m^2	5.4	7.2	10.9	1.3	1.8	3.7	4.9	4.5	5.9
外装		高級表面処理鋼板アクリル焼付塗装及び高級ステンレスロール成形品								
内装		高級表面処理鋼板アクリル焼付塗装								
冷却室		FRP〈ガラス繊維強化プラスチック〉成形品								
断熱材		ポリウレタン注入発泡								
吸込口		高級ステンレス鋼板								
照明灯		食品展示用蛍光ランプ〈保護管付〉			—		食品展示用蛍光ランプ〈保護管付〉			
〈蛍光灯〉	W×個	20×7 40×7	40×14	40×21	—		20×5 40×5	40×10	20×6 40×6	40×12
電気容量50／60Hz〈入力量〉 単相100V 照明	W〈A〉	532〈9.3〉	714〈13.3〉	1,071〈20.0〉	—		380〈6.6〉	510〈9.5〉	456〈8.0〉	612〈11.4〉
単相100V 防露電熱器	W〈A〉	38〈0.4〉	50〈0.5〉	80〈0.8〉	37〈0.4〉	49〈0.5〉	38〈0.4〉	50〈0.5〉	38/310 〈0.4/1.6〉	50/435 〈0.5/2.2〉
単相200V 庫内送風機	W〈A〉	42/122 〈1.1/0.9〉	213/183 〈1.6/1.4〉	284/244 〈2.1/1.8〉	38/32 〈0.3/0.2〉		180/154 〈1.3/1.2〉	228/192 〈1.6/1.0〉	180/154 〈1.3/1.2〉	228/192 〈1.6/1.4〉
単相200V 防露電熱器	W〈A〉	—					310〈1.6〉	435〈2.2〉	310〈1.6〉	435〈2.2〉
単相200V ダクト電熱器	W〈A〉	—					300〈1.5〉	400〈2.0〉	300〈1.5〉	400〈2.0〉
単相200V 除霜〈補助〉	W〈A〉	—					250〈1.3〉	250〈1.3〉	250〈1.3〉	250〈1.3〉
三相200V 除霜電熱器	W〈A〉	280〈3.7〉	1,700〈4.9〉	2,560〈7.4〉	1,280〈3.7〉	1,700〈4.9〉	3,300〈9.5〉	4,500〈13.0〉	3,300〈9.5〉	450〈13.0〉
所要冷凍能力	kcal/h	1,880	2,510	3,760	680	900	3,380	4,500	3,430	4,570
冷却器		クロスフィンクーラ〈強制通風式〉								
冷媒 種類〈蒸発温度〉		R22〈−12〉			R22〈−17〉		R502〈−30〉			
冷媒 制御方式		温度式自動膨張弁〈内均式〉		同左〈外均式〉	温度式自動膨張弁〈内均式〉		温度式自動膨張弁〈外均式〉			
配管寸法 冷却器入口管	mm	9.53								
配管寸法 冷却器出口管	mm	19.05			15.88		25.40			
配管寸法 ドレン配管	mm	φ40内×φ48外〈硬塩ビ管〉								
除霜方式		完全自動タイマ除霜方式〈除霜ヒータ・過熱防止器付〉								
電源接続方式		端子盤接続方式								
製品重量	kg	306	409	571	122	170	348	452	364	473
掲載頁 外形寸法図	頁	368					369			
掲載頁 電気系統図	頁	380			381		382			
掲載頁 能力表	頁	391								

注1．※印はミラー無しケースです。
2．側板はオプション品となります。
3．外形寸法は本体のみの寸法で側板を取付けると上記値より大きくなります。詳細は外形寸法図を参照ください。
4．周囲条件は乾球温度25℃，相対湿度60%，周囲風速0.2m/sec以下。
5．所要冷凍能力は配管損失等による能力低下は含んでおりません。

冷凍食品・アイスクリーム用															
平形片面ケース		多段ケース 棚2段		多段ケース 棚3段		平形両面ケース		多段ケース 棚3段		多段ケース 棚4段		コンビネーションケース			
TKJ-80SB※		TKJ-80BB※		TKJ-80CB※		TRJ-80SBワイド※		TSF-65CB※		TSF-65DB※		TCJ-80SB※			
6	8	6	8	6	8	6	8	6	8	6	8	6	8		
−22〜−20								−20〜−18				−22〜−20			
単相100V, 200V及び三相200V 50/60Hz															
935		1,850				800		1,850							
1,830	2,440	1,830	2,440	1,830	2,440	1,830	2,440	665	865	665	865	680	880		
1,050						1,510		1,050							
444	592	444	592	444	592	720	960	1,031	1,375	1,031	1,375	384/348	512/465		
1.3	1.7	3.0	3.9	3.7	4.9	2.2	3.0	3.4	4.6	4.2	5.6	1.3/1.0	1.7/1.4		
高級表面処理鋼板アクリル焼付塗装															
高級表面処理鋼板アクリル焼付塗装															
FRP〈ガラス繊維強化プラスチック〉成形品															
ポリウレタン注入発泡															
高級ステンレス鋼板															
—		ハイデラックス白色蛍光ランプ													
—		20×3 40×3	40×6	20×4 40×4	40×8	—		20×3 40×3	40×6	40×3 40×3	40×6	20×5 40×1	20×5 40×2		
—		228〈4.0〉	306〈5.7〉	304〈5.3〉	408〈7.6〉	—		228〈4.0〉	306〈5.7〉	228〈4.0〉	306〈5.7〉	204〈3.8〉	262〈4.0〉		
208〈2.1〉	270〈2.7〉	208〈2.1〉	270〈2.7〉	208〈2.1〉	270〈2.7〉	282〈2.8〉	368〈3.7〉	単相200V 460〈2.3〉	610〈3.1〉	単相200V 460〈2.3〉	610〈3.1〉	675〈6.8〉	890〈8.9〉		
33/29〈0.3/0.2〉						99/87 〈0.8/0.7〉	132/116 〈1.1/0.4〉	256/218 〈1.8/1.6〉	294/250 〈2.1/1.8〉	256/218 〈1.8/1.6〉	214/250 〈2.1/1.6〉	99/87 〈0.8/0.7〉			
—						500〈2.5〉		460〈2.3〉	610〈3.1〉	460〈2.3〉	610〈3.1〉				
—								530〈2.8〉	700〈3.5〉	530〈2.8〉	700〈3.5〉				
—								250〈1.3〉		250〈1.3〉					
1,920〈5.6〉	2,550〈7.4〉	1,920〈5.6〉	2,550〈7.4〉	1,920〈5.6〉	2,550〈7.4〉	2,560〈7.4〉	3,400〈9.8〉	4,500〈13.0〉	6,000〈17.3〉	4,500〈13.0〉	6,000〈17.3〉	3,200〈9.3〉	4,250〈12.4〉		
540	720	540	720	540	720	1,130	1,500	2,790	3,710	2,790	3,710	1,330	1,700		
クロスフィンクーラ〈強制通風式〉															
R502〈−40〉															
温度式自動膨張弁〈内均式〉								温度式自動膨張弁〈外均式〉				温度式自動膨張弁〈内均式〉			
6.53								9.53				6.53			
15.88								25.40				15.88			
φ40内×φ48外〈硬塩ビ管〉															
完全自動タイマ除霜方式〈除霜ヒータ・過熱防止器付〉															
端子盤接続方式															
114	160	209	266	218	279	270	340	356	444	371	464	353	470		
369				370				371							
383						384		385				386			
391									392						

(2)－1　RBシリーズ

項目 ＼ 形式				青果用								
				多段ケース　棚2段			多段ケース　棚3段			多段ケース　棚1段		
項目 ＼ 形名				RSP-53KB			RSP-53LB			RSP-65JB		
				6	8	12	6	8	12	6	8	12
使用温度			℃	7～13								
電源				単相100V, 200V及び三相200V 50/60Hz								
キャビネット	外形寸法	高さ	mm	1,850								
		巾	mm	1,830	2,440	3,660	1,830	2,440	3,660	1,830	2,440	3,660
		奥行	mm	900								
	有効内容積		ℓ	1,205	1,607	2,410	1,205	1,607	2,410	1,308	1,744	2,616
	陳列面積		m^2	2.5	3.3	5.0	3.3	4.4	6.7	1.7	2.3	3.4
	外装			高級表面処理鋼板アクリル焼付塗装及び高級ステンレスロール成形品								
	内装			高級表面処理鋼板アクリル焼付塗装								
	冷却室			FRP〈ガラス繊維強化プラスチック〉成形品								
	断熱材			ポリウレタン注入発泡								
	吸込口			高級ステンレス鋼板								
	照明灯			ハイデラックス白色蛍光ランプ								
	〈蛍光灯〉		W×個	20×4 40×4	40×8	40×12	20×5 40×5	40×10	40×15	20×3 40×3	40×6	40×9
電気容量50／60Hz〈入力量〉	単相100V	照明	W〈A〉	304〈5.3〉	408〈7.6〉	612〈11.4〉	380〈6.6〉	510〈9.5〉	765〈14.3〉	228〈4.0〉	306〈5.7〉	459〈8.6〉
		防露電熱器	W〈A〉	19〈0.2〉	25〈0.3〉	38〈0.4〉	19〈0.2〉	25〈0.3〉	38〈0.4〉	19〈0.2〉	25〈0.3〉	38〈0.4〉
	単相200V	庫内送風機	W〈A〉	38/32 〈0.3/0.2〉	76/64 〈0.5/0.5〉	114/98 〈0.8/0.7〉	38/32 〈0.3/0.2〉	76/64 〈0.5/0.5〉	114/96 〈0.8/0.7〉	38/32 〈0.3/0.2〉	76/64 〈0.5/0.5〉	76/64 〈0.5/0.5〉
		防露電熱器	W〈A〉	—								
		ダクト電熱器	W〈A〉	—								
		除霜〈補助〉	W〈A〉	—								
	三相200V	除霜電熱器	W〈A〉	—								
所要冷凍能力			kcal/h	1,400	1,850	2,800	1,440	1,920	2,880	1,360	1,700	2,720
冷却器				クロスフィンクーラ〈強制通風式〉								
冷媒	種類〈蒸発温度〉			R22〈－10〉								
	制御方式			温度式自動膨張弁〈内均式〉		同左〈外均式〉	温度式自動膨張弁〈内均式〉		同左〈外均式〉	温度式自動膨張弁〈内均式〉		同左〈外均式〉
配管寸法	冷却器入口管		mm	9.53								
	冷却器出口管		mm	15.88								
	ドレン配管		mm	φ40内×φ48外〈硬塩ビ管〉								
除霜方式				オフサイクル方式								
電源接続方式				端子盤接続方式								
製品重量			kg	222	288	435	237	308	462	211	270	408
掲載頁	外形寸法図		頁	372						373		
	電気系統図		頁	378								
	能力表		頁	393								

注1．※印はミラー無しケースです。
　2．側板はオプション品となります。
　3．外形寸法は本体のみの寸法で側板を取付けると上記値より大きくなります。詳細は外形寸法図を参照ください。
　4．周囲条件は乾球温度25℃，相対湿度60%，周囲風速0.2m/sec以下。
　5．所要冷凍能力は配管損失等による能力低下は含んでおりません。

青果用			日配品・乳製品用								
多段ケース 棚2段			多段ケース 棚3段			多段ケース 棚4段			単段ケース		
RSP-65KB			RSH-53LB RSH-53CB※			RSH-53MB RSH-53DB※			RSH-53NB RSH-53EB※		
6	8	12	6	8	12	653	853	1253	6	8	12
7～13			2～8								
単相100V, 200V及び三相200V 50/60Hz											
1,850											
1,830	2,440	3,660	1,830	2,440	3,660	1,830	2,440	3,660	1,830	2,440	3,660
900											
1,308	1,744	2,610	1,059	1,413	2,119	1,059	1,413	2,119	1,059	1,413	2,119
2.5	3.3	5.0	3.1	4.2	6.3	3.9	5.2	7.8	4.6	6.1	9.2
高級表面処理鋼板アクリル焼付塗装及び高級ステンレスロール成形品											
高級表面処理鋼板アクリル焼付塗装											
FRP〈ガラス繊維強化プラスチック〉成形品											
ポリウレタン注入発泡											
高級ステンレス鋼板											
ハイデラックス白色蛍光ランプ											
20×4 40×4	40×8	40×12	20×5 40×5	40×10	40×15	20×6 40×6	20×12	40×18	20×7 40×7	40×14	40×21
304〈5.3〉	408〈7.6〉	612〈11.4〉	380〈6.6〉	510〈9.5〉	765〈14.3〉	456〈8.0〉	612〈11.4〉	918〈17.1〉	532〈9.3〉	714〈13.3〉	1,071〈20.2〉
19〈0.2〉	25〈0.3〉	38〈0.4〉	38〈0.4〉	50〈0.5〉	80〈0.8〉	38〈0.4〉	50〈0.5〉	80〈0.8〉	38〈0.4〉	50〈0.5〉	80〈0.8〉
38/32 〈0.3/0.2〉	76/64 〈0.5/0.5〉	114/96 〈0.8/2.2〉	142/122 〈1.1/0.9〉	175/151 〈1.3/1.2〉	246/212 〈1.8/1.6〉	142/122 〈1.1/0.9〉	175/151 〈1.3/1.2〉	246/212 〈1.8/1.6〉	142/122 〈1.1/0.9〉	175/151 〈1.3/1.2〉	246/212 〈1.8/1.6〉
—											
—											
—											
—											
1,400	1,850	2,800	1,450	1,930	2,900	1,490	1,990	2,980	1,540	2,060	3,080
クロスフィンクーラ〈強制通風式〉											
R22〈−10〉			R22〈−8〉								
温度式自動膨張弁〈内均式〉		同左〈外均式〉	温度式自動膨張弁〈内均式〉		同左〈外均式〉	温度式自動膨張弁〈内均式〉		同左〈外均式〉	温度式自動膨張弁〈内均式〉		同左〈外均式〉
9.53											
15.88											
φ40内×φ48外〈硬塩ビ管〉											
オフサイクル方式											
端子盤接続方式											
220	283	427	258	344	461	267	357	480	276	370	499
373											
378											
393											

(2)－2　RBシリーズ

項目 ＼ 形式				精肉・鮮魚用								
				多段ケース　棚3段			多段ケース　棚4段			多段ケース　棚3段		
項目 ＼ 形名				RSM-65LB RSM-65CB※			RSM-65MB RSM-65DB※			RSM-53LB RSM-53CB※		
				6	8	12	6	8	12	6	8	12
使用温度			℃	−2〜2								
電源				単相100V, 200V及び三相200V 50/60Hz								
キャビネット	外形寸法	高さ	mm	1,850								
		巾	mm	1,530	2,440	3,660	1,830	2,440	3,660	1,830	2,440	3,660
		奥行	mm	900								
	有効内容積		ℓ	956	1,275	1,911	956	1,275	1,911	1,059	1,413	2,119
	陳列面積		m^2	3.1	4.2	6.3	3.9	5.2	7.8	3.1	4.2	6.3
	外装			高級表面処理鋼板アクリル焼付塗装及び高級ステンレスロール成形品								
	内装			高級表面処理鋼板アクリル焼付塗装								
	冷却室			FRP〈ガラス繊維強化プラスチック〉成形品								
	断熱材			ポリウレタン注入発泡								
	吸込口			高級ステンレス鋼板								
	照明灯			食品展示用蛍光ランプ〈保護管付〉								
	〈蛍光灯〉		W×個	20×5 40×5	40×10	40×15	20×6 40×6	40×12	40×18	20×5 40×5	40×10	40×15
電気容量50／60Hz〈入力量〉	単相100V	照明	W〈A〉	380〈6.6〉	510〈9.5〉	765〈14.3〉	456〈8.0〉	612〈11.4〉	918〈17.1〉	380〈6.6〉	510〈9.5〉	765〈0.8〉
		防露電熱器	W〈A〉	38〈0.4〉	50〈0.5〉	80〈0.8〉	38〈0.4〉	50〈0.5〉	80〈0.8〉	38〈0.4〉	50〈0.5〉	80〈0.8〉
	単相200V	庫内送風機	W〈A〉	142/22 〈1.1/0.9〉	175/151 〈1.5/1.2〉	246/212 〈1.8/1.6〉	142/122 〈1.1/0.9〉	175/151 〈1.3/1.2〉	246/212 〈1.8/1.6〉	142/122 〈1.1/0.9〉	175/151 〈1.3/1.2〉	246/212 〈1.8/1.6〉
		防露電熱器	W〈A〉	—								
		ダクト電熱器	W〈A〉	—								
		除霜〈補助〉	W〈A〉	—								
	三相200V	除霜電熱器	W〈A〉	1,270〈3.7〉	1,700〈4.9〉	2,560〈7.4〉	1,270〈3.7〉	1,700〈4.9〉	2,560〈7.4〉	1,280〈3.7〉	1,700〈4.9〉	2,560〈7.4〉
所要冷凍能力			kcal/h	1,570	2,090	3,140	1,620	2,160	3,240	1,710	2,380	3,580
冷却器				クロスフィンクーラ〈強制送風式〉								
冷媒	種類〈蒸発温度〉			R22〈−12〉								
	制御方式			温度式自動膨張弁〈内均式〉		同左〈外均式〉	温度式自動膨張弁〈内均式〉		同左〈外均式〉	温度式自動膨張弁〈内均式〉		同左〈外均式〉
配管寸法	冷却器入口管		mm	9.53								
	冷却器出口管		mm	19.05								
	ドレン配管		mm	φ40内×φ48外〈硬塩ビ管〉								
除霜方式				完全自動タイマ除霜方式〈除霜ヒータ・過熱防止器付〉								
電源接続方式				端子盤接続方式								
製品重量			kg	272	362	500	281	375	519	276	367	506
掲載頁	外形寸法図		頁	374								
	電気系統図		頁	380								
	能力表		頁	393								

注1．※印はミラー無しケースです。
　2．側板はオプション品となります。
　3．外形寸法は本体のみの寸法で側板を取付けると上記値より大きくなります。詳細は外形寸法図を参照ください。
　4．周囲条件は乾球温度25℃，相対湿度60%，周囲風速0.2m/sec以下。
　5．所要冷凍能力は配管損失等による能力低下は含んでおりません。

精肉・鮮魚用								チルド食品用			
多段ケース 棚4段			多段ケース 棚5段			平形片面ケース		多段ケース 棚3段		多段ケース 棚4段	
RSM-53MB RSM-53DB※			RSM-53NB RSM-53EB※			RKM-76SB		RDC-65LB RDC-65CB※		RDC-65MB RDC-65DB※	
6	8	12	6	8	12	6	8	6	8	6	8
−2〜2											
単相100V, 200V及び三相200V 50/60Hz											
1,850						935		1,850			
1,830	2,440	3,660	1,830	2,440	3,660	1,830	2,440	1,830	2,440	1,830	2,440
900											
1,059	1,413	2,119	1,059	1,413	2,119	250	333	928	1,237	928	1,237
3.9	5.2	7.8	4.6	6.1	9.2	1.0	1.4	2.7	3.3	2.7	3.3
高級表面処理鋼板アクリル焼付塗装及び高級ステンレスロール成形品											
高級表面処理鋼板アクリル焼付塗装											
FRP〈ガラス繊維強化プラスチック〉成形品											
ポリウレタン注入発泡											
高級ステンレス鋼板											
食品展示用蛍光ランプ〈保護管付〉						—		食品展示用蛍光ランプ〈保護管付〉			
20×6 40×6	40×12	40×18	20×7 40×7	40×14	40×21	—		20×5 40×5	40×10	20×6 40×6	40×12
456〈8.0〉	612〈11.4〉	918〈17.1〉	532〈9.3〉	714〈13.3〉	1,071〈20.3〉	—		380〈6.6〉	510〈9.5〉	456〈8.0〉	612〈11.4〉
38〈0.4〉	50〈0.5〉	80〈0.8〉	38〈0.4〉	50〈0.5〉	80〈0.8〉	37〈0.4〉	49〈0.5〉	38〈0.4〉	50〈0.5〉	38〈0.4〉	50〈0.5〉
143/122 〈1.1/0.9〉	213/183 〈1.6/1.4〉	284/244 〈2.1/1.8〉	142/122 〈1.1/0.9〉	213/183 〈1.6/1.4〉	284/244 〈2.1/1.8〉	38/32〈0.3/0.2〉		180/154 〈1.3/1.4〉	218/186 〈1.6/1.4〉	180/154 〈1.3/1.2〉	218/186 〈1.6/1.4〉
—								310〈1.6〉	435〈2.2〉	310〈1.6〉	435〈2.2〉
—								300〈1.5〉	400〈2.0〉	300〈1.5〉	400〈2.0〉
—								250〈1.3〉	250〈1.3〉	250〈1.3〉	250〈1.3〉
1,280〈3.7〉	1,700〈4.9〉	2,560〈7.4〉	1,280〈3.7〉	1,700〈4.9〉	2,560〈7.4〉	1,280〈3.7〉	1,700〈4.9〉	3,300〈9.5〉	4,500〈13.0〉	3,300〈9.5〉	4,500〈13.0〉
1,830	2,440	3,660	1,880	2,510	3,760	680	900	3,320	4,420	3,370	4,490
クロスフィンクーラ〈強制送風式〉											
R22〈−12〉						R22〈−17〉		R502〈−30〉			
温度式自動膨張弁〈内均式〉		同左〈外均式〉	温度式自動膨張弁〈内均式〉		同左〈外均式〉	温度式自動膨張弁〈内均式〉		温度式自動膨張弁〈外均式〉			
9.53											
19.05						15.88		25.4			
φ40内×φ48外〈硬塩ビ管〉											
完全自動タイマ除霜方式〈除霜ヒータ・過熱防止器付〉											
端子盤接続方式											
285	380	525	294	393	271	115	160	327	435	342	455
374						375					
380						381		382			
393								394			

(2)－3　RBシリーズ

項目 ＼ 形式	冷凍食品・アイスクリーム用					
	平形片面ケース		多段ケース棚3段		多段ケース棚2段	
形名	RKJ-80SB※		RKJ-80BB※		RKJ-80CB※	
	6	8	6	8	6	8
使用温度 ℃	－22～－20					
電源	単相100V, 200V及び三相200V 50/60Hz					
キャビネット 外形寸法 高さ mm	935		1,850			
外形寸法 巾 mm	1,830	2,440	1,830	2,440	1,830	2,440
外形寸法 奥行 mm	900					
有効内容積 ℓ	348	465	348	465	348	465
陳列面積 m^2	1.0	1.4	2.6	3.3	3.2	4.2
外装	高級表面処理鋼板アクリル焼付塗装及び高級ステンレスロール成形品					
内装	高級表面処理鋼板アクリル焼付塗装					
冷却室	FRP〈ガラス繊維強化プラスチック〉成形品					
断熱材	ポリウレタン注入発泡					
吸込口			高級ステンレス鋼板		—	
照明灯	—		ハイデラックス白色蛍光ランプ			
〈蛍光灯〉 W×個	—		20×3 40×3	40×6	20×4 40×4	40×8
電気容量50／60Hz〈入力量〉 単相100V 照明 W〈A〉	—		228〈4.0〉	306〈5.7〉	304〈5.3〉	408〈7.6〉
単相100V 防露電熱器 W〈A〉	190〈1.9〉	246〈2.5〉	190〈1.9〉	246〈2.5〉	190〈1.9〉	246〈2.5〉
単相200V 庫内送風機 W〈A〉	33/29〈0.3/0.2〉					
単相200V 防露電熱器 W〈A〉	—					
単相200V ダクト電熱器 W〈A〉	—					
単相200V 除霜〈補助〉 W〈A〉	—					
三相200V 除霜電熱器 W〈A〉	1,920〈5.6〉	2,550〈7.4〉	1,920〈5.6〉	2,550〈7.4〉	1,920〈5.6〉	2,550〈7.4〉
所要冷凍能力 kcal/h	510	680	510	680	510	680
冷却器	クロスフィンクーラ〈強制送風式〉					
冷媒 種類〈蒸発温度〉	R502〈－40〉					
冷媒 制御方式	温度式自動膨張弁〈内均式〉					
配管寸法 冷却器入口管 mm	6.35					
配管寸法 冷却器出口管 mm	15.88					
配管寸法 ドレン配管 mm	φ40内×φ48外〈硬塩ビ管〉					
除霜方式	完全自動タイマ除霜方式〈除霜ヒータ・過熱防止弁付〉					
電源接続方式	端子盤接続方式					
製品重量 kg	107	151	199	253	208	266
掲載頁 外形寸法図 頁	375		376			
掲載頁 電気系統図 頁	383					
掲載頁 能力表 頁	394					

(3)　リーチインケース

項目 ＼ 形式	リーチインケース		リーチインケース	
形名	VFH-3S		VFJ-3S	
	5	7	5	7
使用温度 ℃	－2～2 2～8		－22～－20	
電源	単相100V及び三相200V 50/60Hz			
キャビネット 外形寸法 高さ mm	2,000			
外形寸法 巾 mm	1,440	2,160	1,440	2,160
外形寸法 奥行 mm	870			
有効内容積 ℓ	1,093	1,639	1,093	1,639
陳列面積 m^2	4.3	6.5	4.3	6.5
外装	高級表面処理鋼板アクリル焼付塗装及び高級ステンレス鋼板			
内装	高級表面処理鋼板アクリル焼付塗装及び高級ステンレス鋼板			
冷却室	FRP〈ガラス繊維強化プラスチック〉成形品			
断熱材	ポリウレタン注入発泡			
吸込口				
照明灯				
〈蛍光灯〉 W×個	40×3	40×4	41×3	41×4
電気容量50／60Hz〈入力量〉 単相100V 照明 W〈A〉	153〈2.9〉	204〈3.8〉	100〈1.8〉	240〈2.4〉
単相100V 防露電熱器 W〈A〉	584〈5.8〉	852〈8.5〉	810〈8.1〉	1,177〈11.8〉
単相200V 庫内送風機 W〈A〉	70/64 〈0.5/0.5〉	114/96 〈0.8/0.7〉	76/64 〈0.5/0.5〉	114/96 〈0.8/0.7〉
単相200V 防露電熱器 W〈A〉	—			
単相200V ダクト電熱器 W〈A〉	—			
単相200V 除霜〈補助〉 W〈A〉	—			
三相200V 除霜電熱器 W〈A〉	650〈1.9〉	1,000〈2.9〉	1,445〈4.3〉	2,220〈6.4〉
所要冷凍能力 kcal/h	810 700	1,220 1,050	1,800	1,500
冷却器	クロスフィンクーラ〈強制送風式〉			
冷媒 種類〈蒸発温度〉	R22〈－17〉 R22〈－10〉		R502〈－40〉	
冷媒 制御方式	温度式自動膨張弁〈内均式〉			
配管寸法 冷却器入口管 mm	9.53		0.35	
配管寸法 冷却器出口管 mm	19.05			
配管寸法 ドレン配管 mm				
除霜方式	完全自動タイマ除霜方式〈除霜ヒータ・過熱防止弁付〉			
電源接続方式	端子盤接続方式			
製品重量 kg	330	455	345	475
掲載頁 外形寸法図 頁	376			
掲載頁 電気系統図 頁	387			
掲載頁 能力表 頁	394			

注1．※印はミラー無しケースです。
2．側板はオプション品となります。
3．外形寸法は本体のみの寸法で側板を取付けると上記値より大きくなります。詳細は外形寸法図を参照ください。
4．周囲条件は乾球温度25℃，相対湿度60%，周囲風速0.2m/sec以下。
5．所要冷凍能力は配管損失等による能力低下は含んでおりません。

3.1.2 外形寸法図

(1)TBシリーズ

TVP-678HB・878HB・1278HB形
TVP-678JB・878JB・1278JB形

変化寸法表

形名＼項目	A	B	C	D
TVP-678HB・678JB	1,830	1,910	991	839
TVP-878HB・878JB	2,440	2,520	1,096	1,144
TVP-1278HB・1278JB	3,660	3,740	1,830	1,830

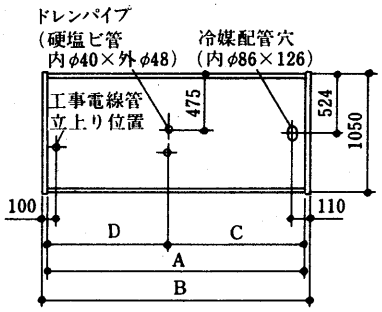

平面図

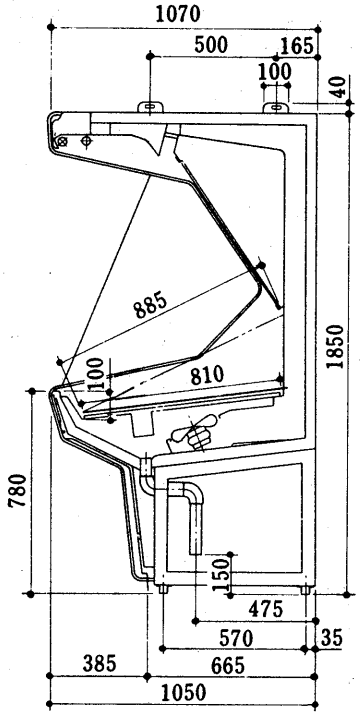

側面図

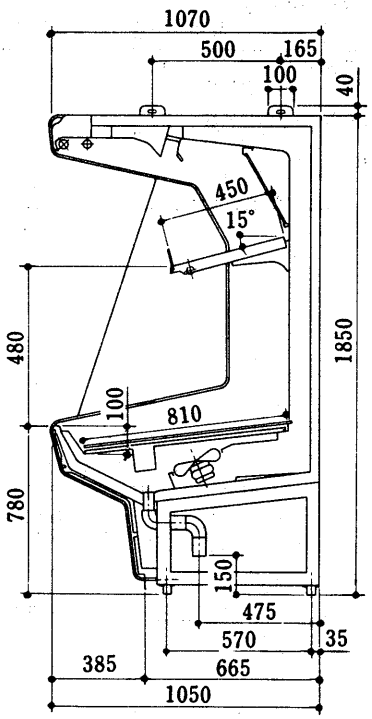

側面図

TVP-665JB・865JB・1265JB形
TVP-665KB・865KB・1265KB形

変化寸法表

形名＼項目	A	B	C	D
TVP-665JB・665KB	1,830	1,910	991	839
TVP-865JB・865KB	2,440	2,520	1,096	1,144
TVP-1265JB・1265KB	3,660	3,740	1,830	1,830

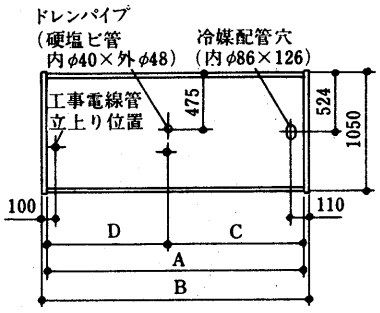

平面図

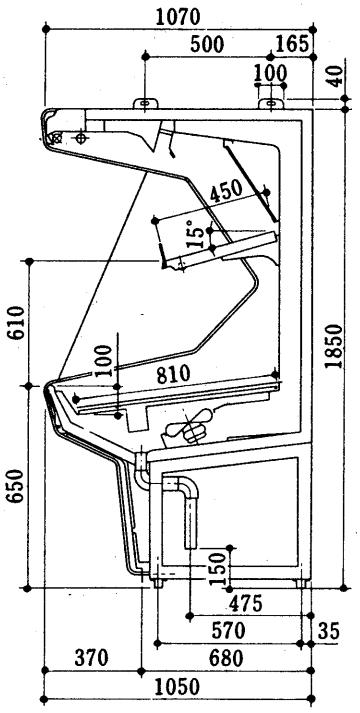

側面図

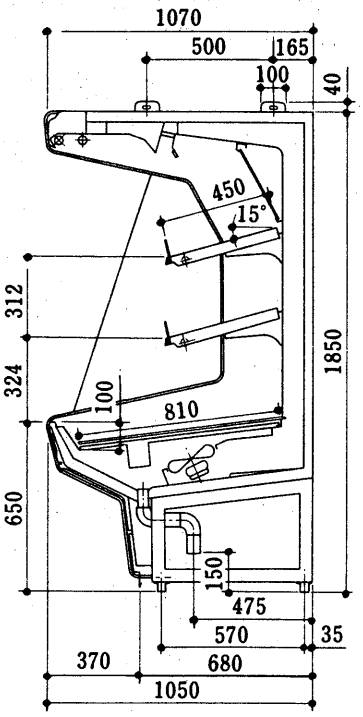

側面図

TSP-653KB・853KB・1253KB形
TSP-653LB・853LB・1253LB形

変化寸法表

形名＼項目	A	B	C	D
TSP-653KB・653LB	1,830	1,910	991	839
TSP-853KB・853LB	2,440	2,520	1,096	1,144
TSP-1253KB・1253LB	3,660	3,740	1,830	1,830

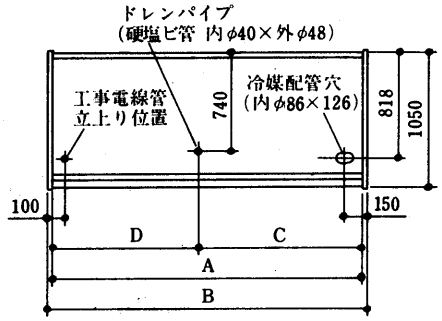

平面図

〈KB形〉

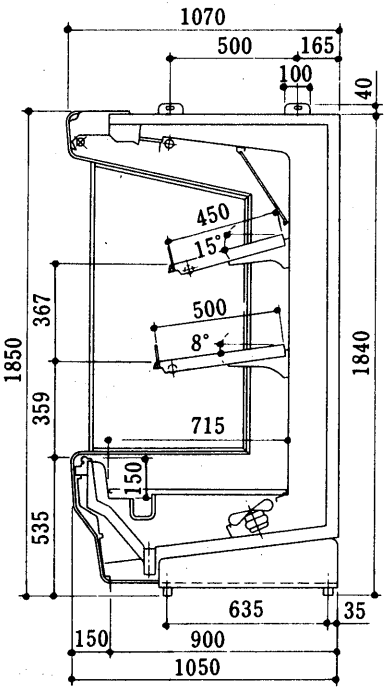

側面図

〈LB形〉

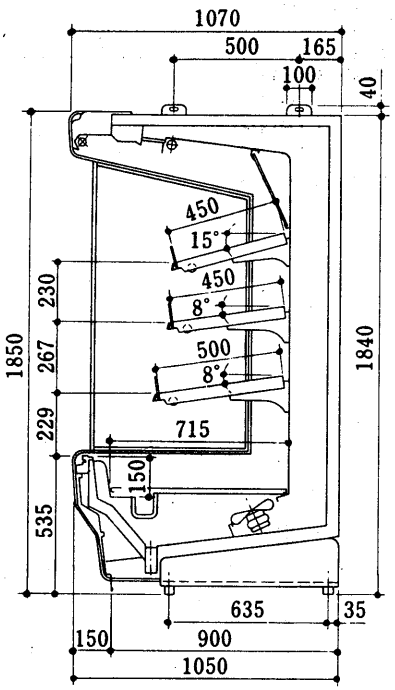

側面図

TSH-653LB・853LB・1253LB形
TSH-653CB・853CB・1253CB形 〈鏡なし〉
TSH-653MB・853MB・1253MB形
TSH-653DB・853DB・1253DB形 〈鏡なし〉
TSH-653NB・853NB・1253NB形
TSH-653EB・853EB・1253EB形 〈鏡なし〉

変化寸法表

形名＼項目	A	B	C	D
TSH-653LB・653MB・653NB・653CB・653DB・653EB	1,830	1,910	910	839
TSH-853LB・853MB・853NB・853CB・853DB・853EB	2,440	2,520	1,020	1,144
TSH-1253LB・1253MB・1253NB・1253CB・1253DB・1253EB	3,660	3,740	1,840	1,830

※平面図はＴＳＰ形と同じです。

〈LB・CB形〉

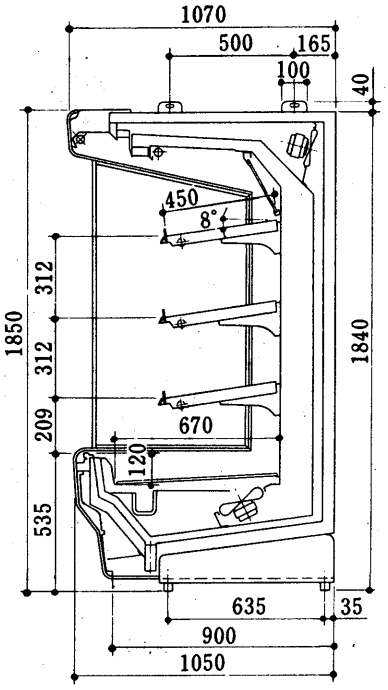

側面図

〈MB・DB形〉

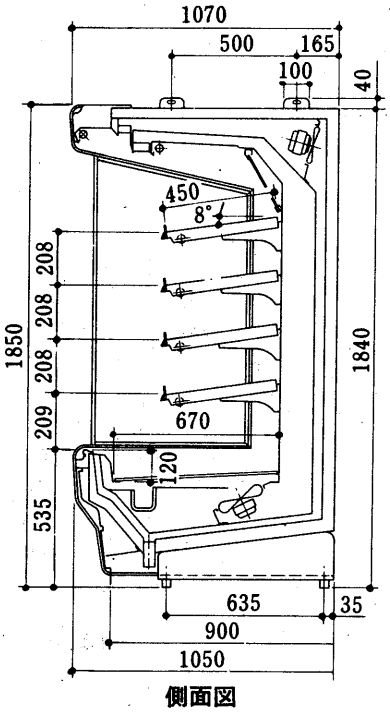

側面図

〈NB・EB形〉

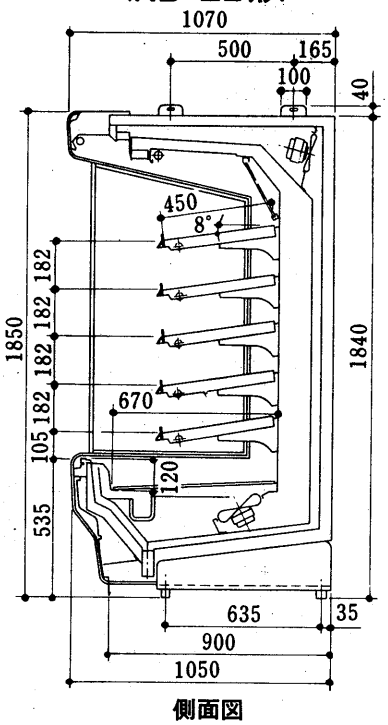

側面図

TRH-680SB・880SBワイド形

変化寸法表

形名＼項目	A	B	C	D
TRH-680SB	1,830	1,910	991	839
TRH-880SB	2,440	2,520	1,596	1,144

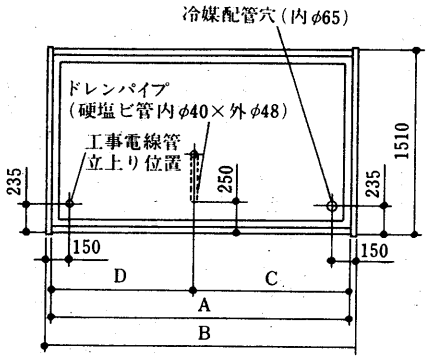

平面図

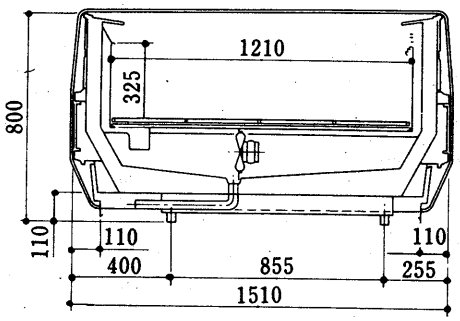

側面図

TSM-665LB・865LB・1265LB形
TSM-665CB・865CB・1265CB形〈鏡なし〉
TSM-665MB・865MB・1265MB形
TSM-665DB・865DB・1265DB形〈鏡なし〉

変化寸法表

形名＼項目	A	B	C	D
TSM-665LB・665MB・665CB・665DB	1,830	1,910	991	839
TSM-865LB・865MB 865CB・865DB	2,440	2,520	1,096	1,144
TSM-1265LB・1265MB・1265CB・1265DB	3,660	3,740	1,830	1,830

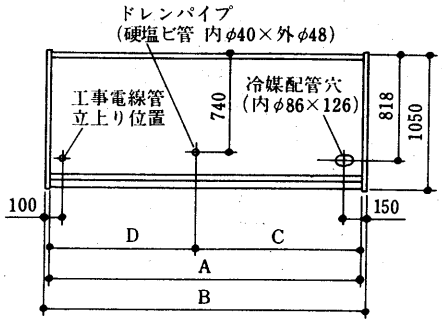

平面図

〈LB・CB形〉

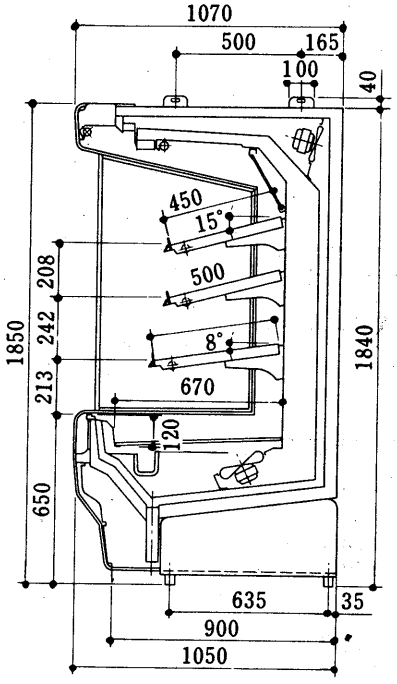

側面図

〈NB・DB形〉

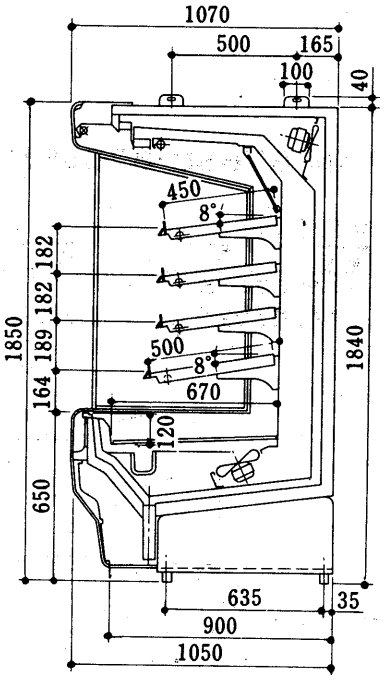

側面図

TSM-653LB・853LB・1253LB形
TSM-653CB・853CB・1253CB形〈鏡なし〉
TSM-653MB・853MB・1253MB形
TSM-653DB・853DB・1253DB形〈鏡なし〉
TSM-653NB・853NB・1253NB形
TSM-653EB・853EB・1253EB形〈鏡なし〉

変化寸法表

形名＼項目	A	B	C	D
TSM-653LB・653MB・653NB・653CB・653DB・653EB	1,830	1,910	991	839
TSM-853LB・853MB・853NB・853CB・853DB・853EB	2,440	2,520	1,096	1,144
TSM-1253LB・1253MB・1253NB・1253CB・1253DB・1253EB	3,660	3,740	1,830	1,830

〈LB・CB形〉

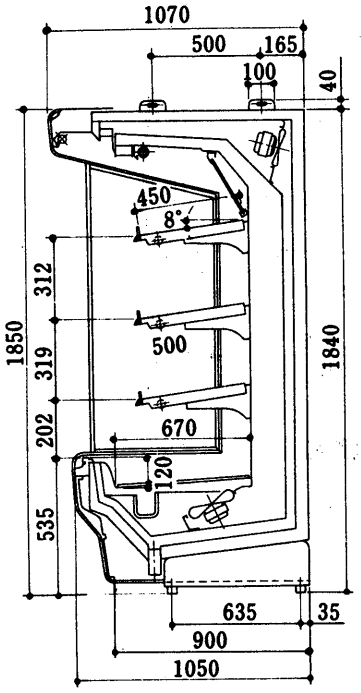

側面図

〈MB・DB形〉

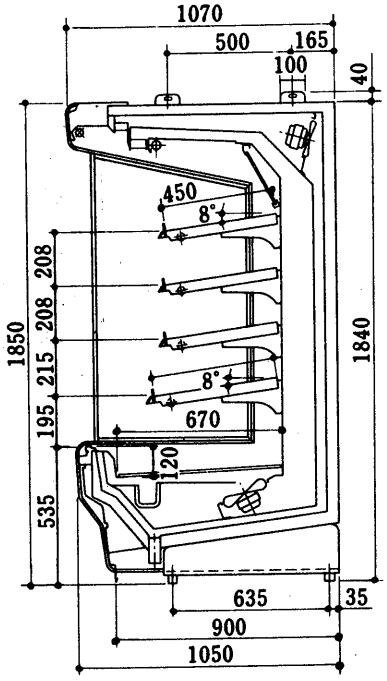

側面図

〈NB・EB形〉

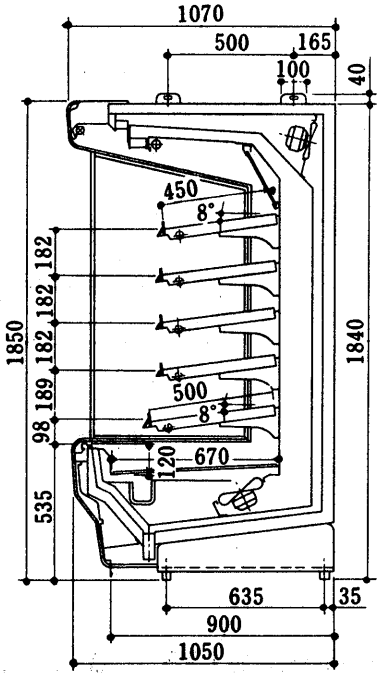

側面図

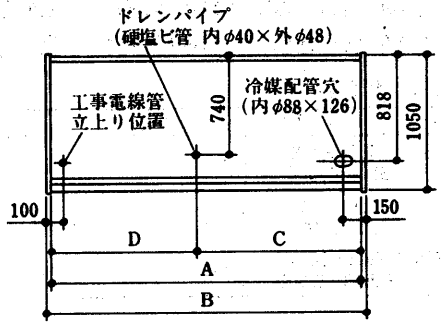

平面図

TKM-676SB・876SB形

変化寸法表

形名＼項目	A	B	C	D
TKM-676SB	1,830	1,910	991	839
TKM-876SB	2,440	2,520	1,096	1,144

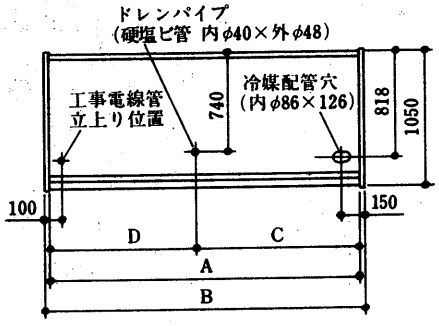

平面図

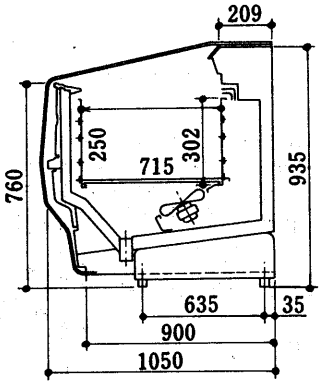

側面図

TDC-665LB・865LB形
TDC-665CB・865CB形〈鏡なし〉
TDC-665MB・865MB形
TDC-665DB・865DB形〈鏡なし〉

変化寸法表

形名＼項目	A	B	C	D
TDC-665LB・665MB・665CB・665DB	1,830	1,910	991	839
TDC-865LB・865MB・865CB・865DB	2,440	2,520	1,096	1,144

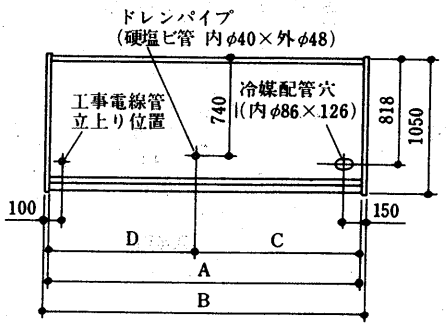

平面図

〈LB・CB形〉

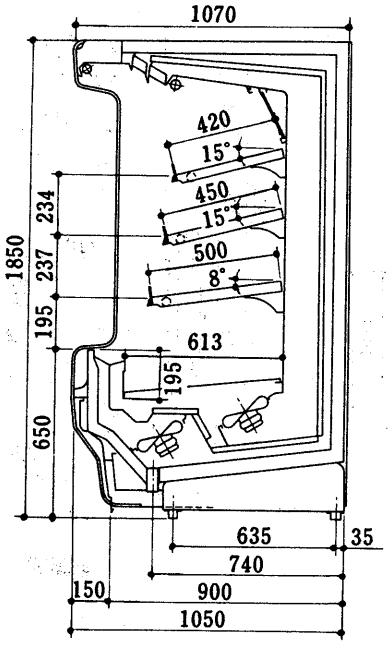

側面図

〈MB・DB形〉

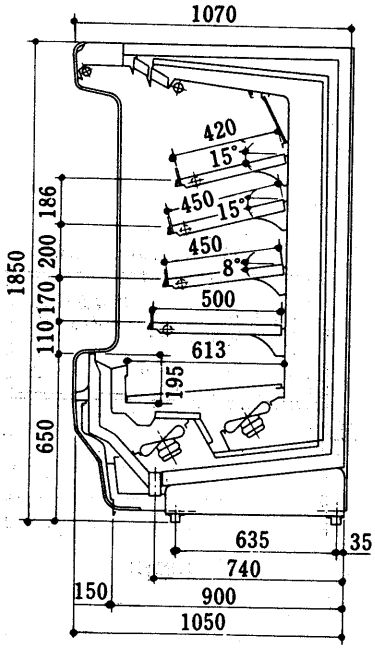

側面図

TKJ-680SB・880SB形

変化寸法表

形名＼項目	A	B	C	D
TKJ-680SB	1,830	1,910	991	839
TKJ-880SB	2,440	2,520	1,096	1,144

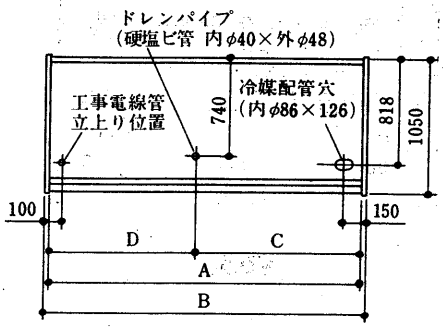

平面図

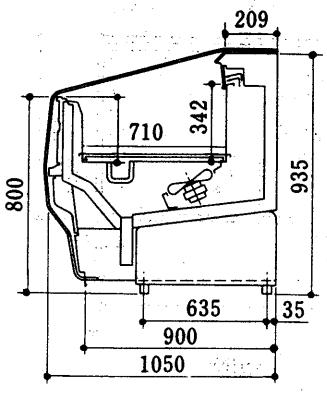

側面図

TKJ-680BB・880BB形
TKJ-680CB・880CB形

変化寸法表

形名＼項目	A	B	C	D
TKJ-680BB・680CB	1,830	1,910	991	839
TKJ-880BB・880CB	2,440	2,520	1,096	1,144

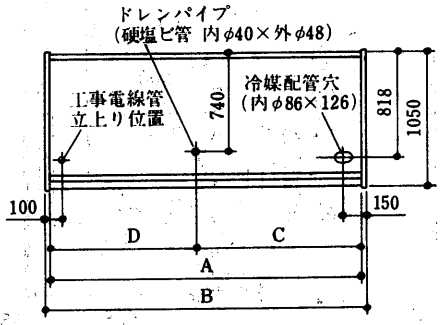

平面図

〈BB形〉

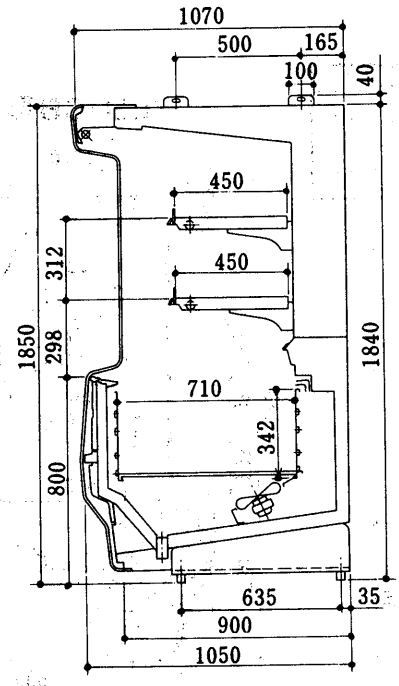

側面図

〈CB形〉

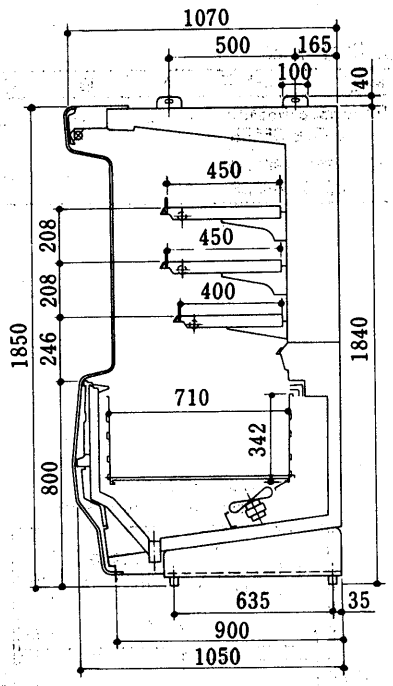

側面図

TRJ-680SB・880SBワイド形

変化寸法表

形名＼項目	A	B	C	D
TRJ-680SBワイド	1,830	1,910	991	839
TRJ-880SBワイド	2,440	2,520	1,096	1,144

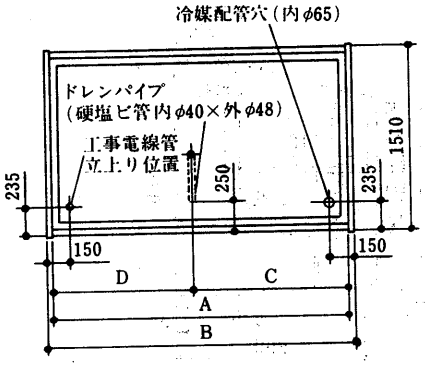

平面図

〈SBワイド形〉

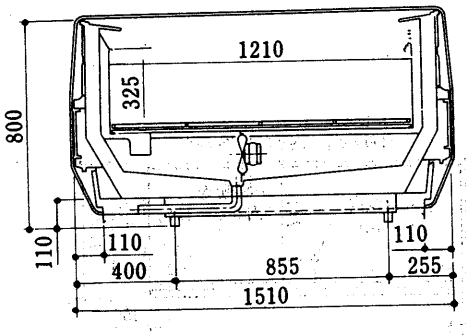

側面図

TSF-665CB・865CB形
TSF-665DB・865DB形

変化寸法表

形名＼項目	A	B	C	D
TSF-665CB・665DB	1,830	1,910	991	839
TSF-865CB・865DB	2,440	2,520	1,096	1,144

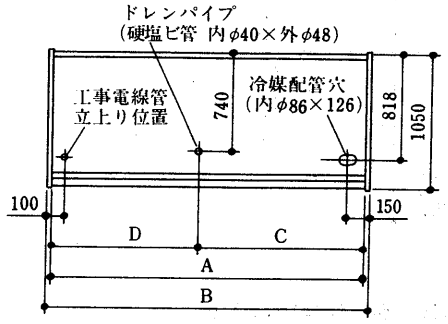

平面図

〈CB形〉

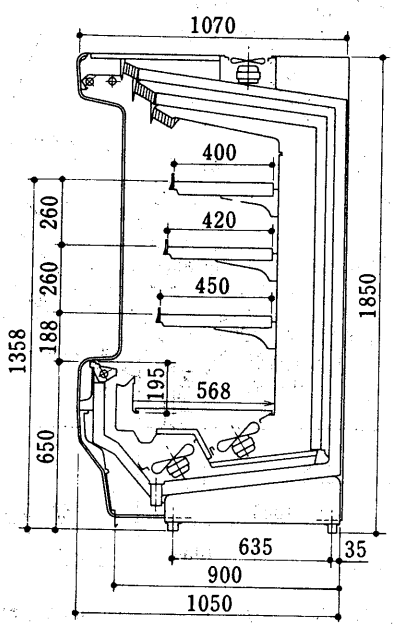

側面図

〈DB形〉

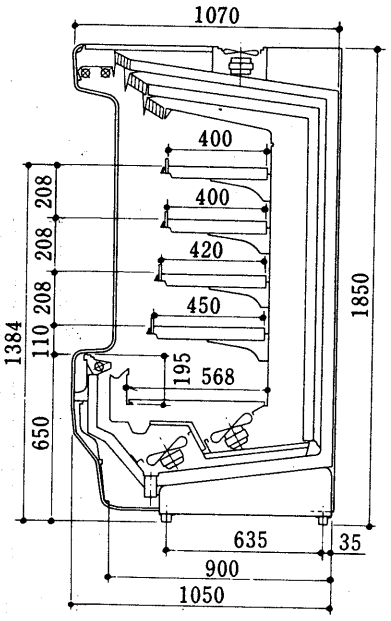

側面図

TCJ-680SB・880SB形

変化寸法表

形名＼項目	A	B	C	D
TCJ-680SB	1,830	1,910	991	839
TCJ-880SB	2,440	2,520	1,096	1,144

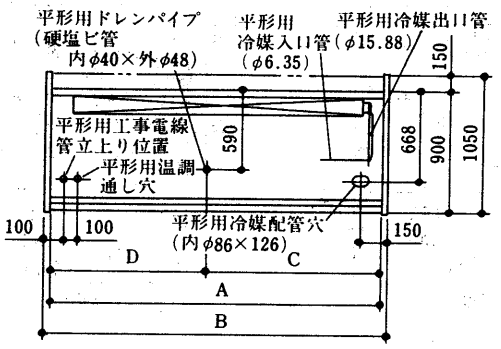

平面図

〈SB形〉

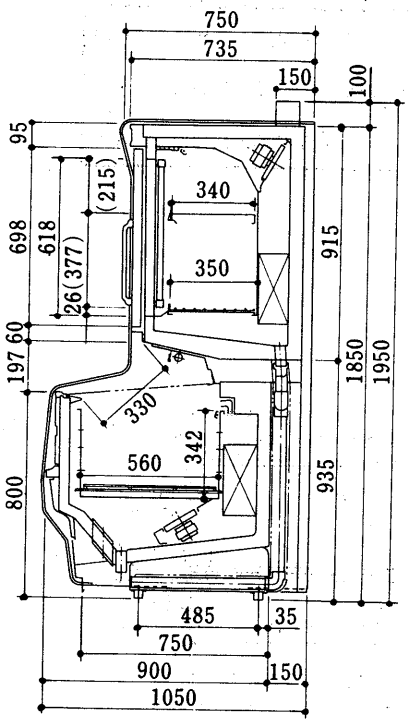

側面図

内コーナーケース

TB形

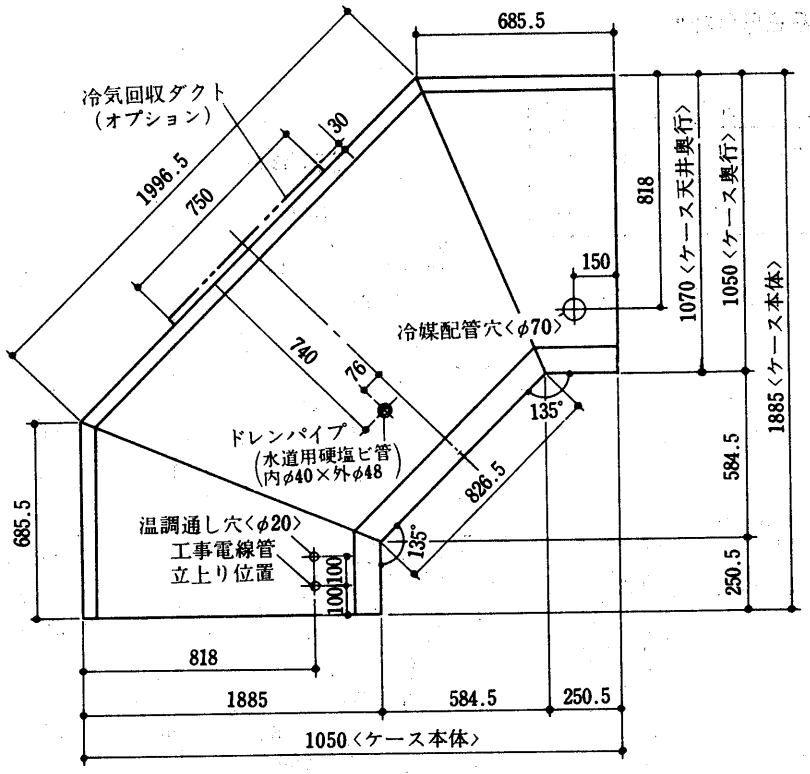

注 1．本図は90°内コーナーケースの平面図で断面形状は別紙仕様図による。
　 2．適用機種はTVP, TSP, TSM, TKM, TSH, TKJ形とする。

(2)RBシリーズ

RSP-653KB・853KB・1253KB形
RSP-653LB・853LB・1253LB

変化寸法表

形名＼項目	A	B	C	D
RSP-653KB・653LB	1,830	1,910	991	839
RSP-853KB・853LB	2,440	2,520	1,096	1,144
RSP-1253KB・1253LB	3,660	3,740	1,830	1,830

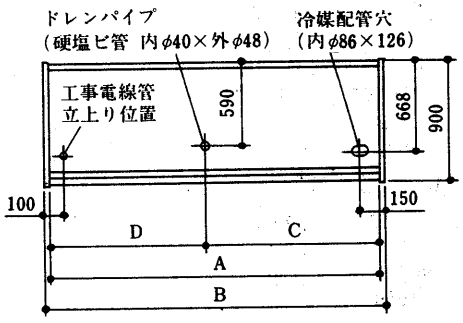

平面図

〈KB形〉

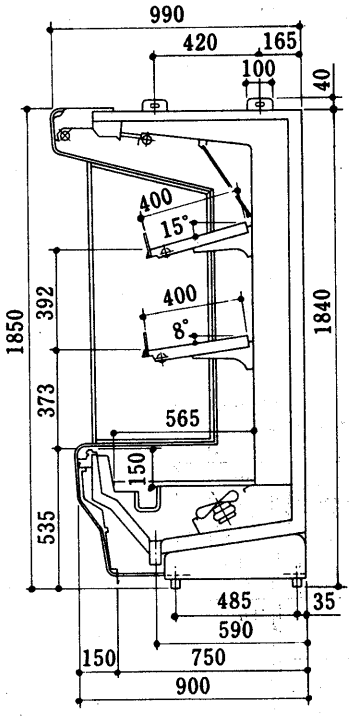

側面図

〈LB形〉

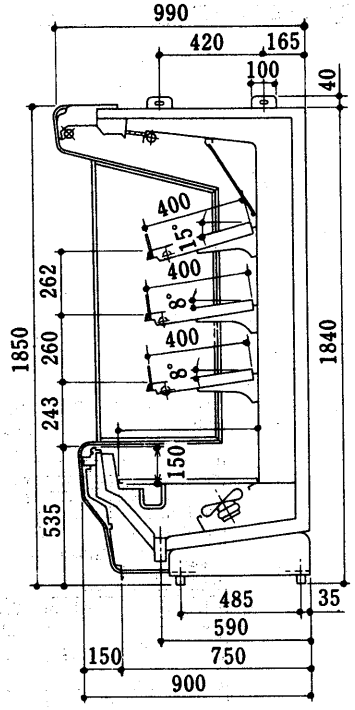

側面図

RSP-665JB・865JB・1265JB形
RSP-665KB・865KB・1265KB形

変化寸法表

形名＼項目	A	B	C	D
RSP-665JB・665KB	1,830	1,910	991	839
RSP-865JB・865KB	2,440	2,520	1,096	1,144
RSP-1265JB・1265KB	3,660	3,740	1,830	1,830

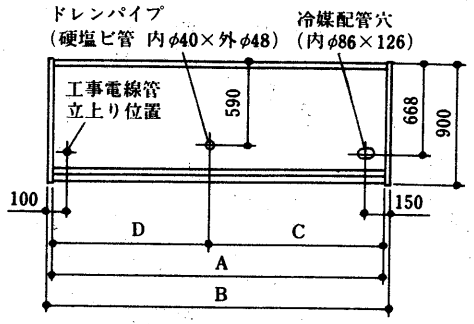

平面図

〈JB形〉

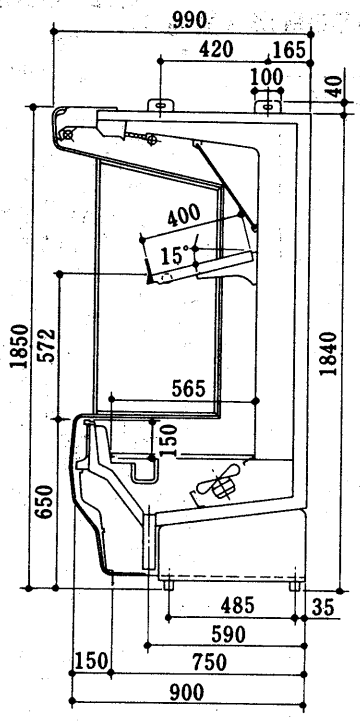

側面図

〈KB形〉

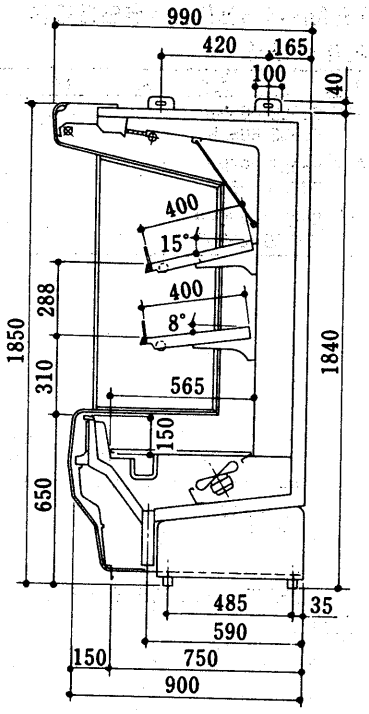

側面図

RSH-653LB・853LB・1253LB形
RSH-653CB・853CB・1253CB形〈鏡なし〉
RSH-653MB・853MB・1253MB形
RSH-653DB・853DB・1253DB形〈鏡なし〉
RSH-653NB・853NB・1253NB形
RSH-653EB・853EB・1253EB形〈鏡なし〉

変化寸法表

形名＼項目	A	B	C	D
RSH-653LB・653MB・653NB・653CB・653DB・653EB	1,830	1,910	991	839
RSH-853LB・853MB・853NB・853CB・853DB・853EB	2,440	2,520	1,096	1,144
RSH-1253LB・1253MB・1253NB・1253CB・1253DB・1253EB	3,660	3,740	1,830	1,830

※平面図はＲＳＰ形と同じです。

〈LB・CB形〉

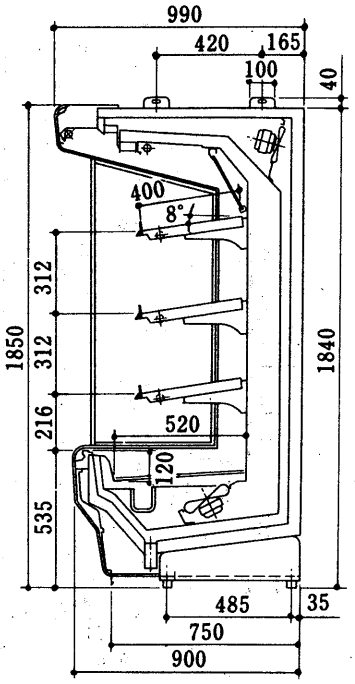

側面図

〈MB・DB形〉

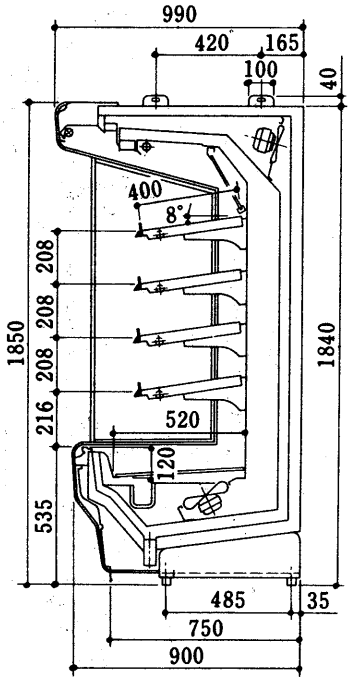

側面図

〈NB・EB形〉

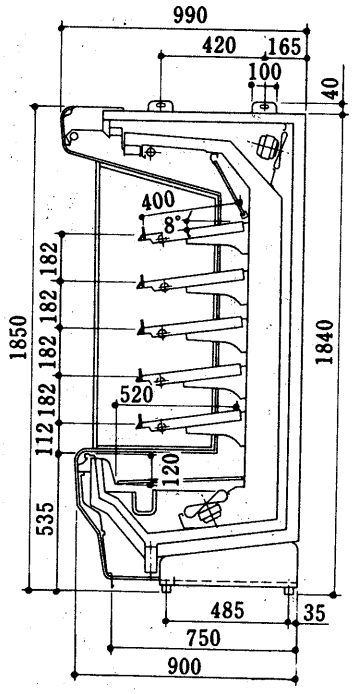

側面図

RSM-665LB・865LB・1265LB形
RSM-665CB・865CB・1265CB形〈鏡なし〉
RSM-665MB・865MB・1265MB形
RSM-665DB・865DB・1265DB形〈鏡なし〉

変化寸法表

形名＼項目	A	B	C	D
RSM-665LB・665MB・665CB・665DB	1,830	1,910	991	839
RSM-865LB・865MB・865CB・865DB	2,440	2,520	1,096	1,144
RSM-1265LB・1265MB・1265CB・1265DB	3,660	3,740	1,830	1,830

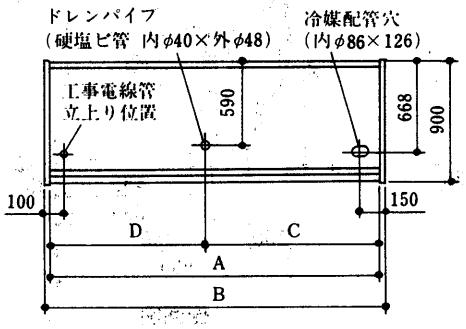

平面図

〈LB・CB形〉

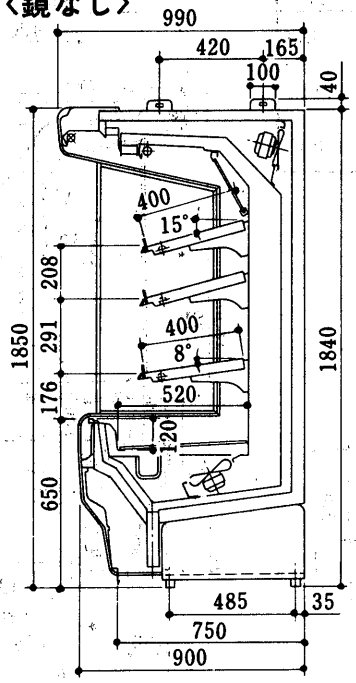

側面図

〈MB・DB形〉

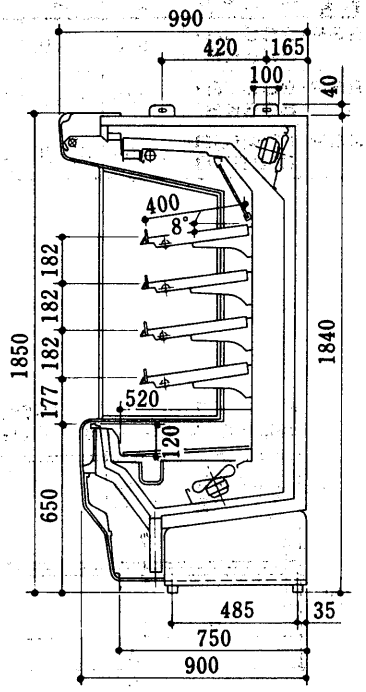

側面図

RSM-653LB・853LB・1253LB形
RSM-653CB・853CB・1253CB形〈鏡なし〉
RSM-653MB・853MB・1253MB形
RSM-653DB・853DB・1253DB形〈鏡なし〉
RSM-653NB・853NB・1253NB形
RSM-653EB・853EB・1253EB形〈鏡なし〉

変化寸法表

形名＼項目	A	B	C	D
RSM-653LB・653MB・653NB・653CB・653DB・653EB	1,830	1,910	991	839
RSM-853LB・853MB・853NB・853CB・853DB・853EB	2,440	2,520	1,096	1,144
RSM-1253CB・1253MB・1253NB・1253CB・1253DB・1253EB	3,660	3,740	1,830	1,830

※平面図はＲＳＭ-65形と同じです。

〈LB・CB形〉

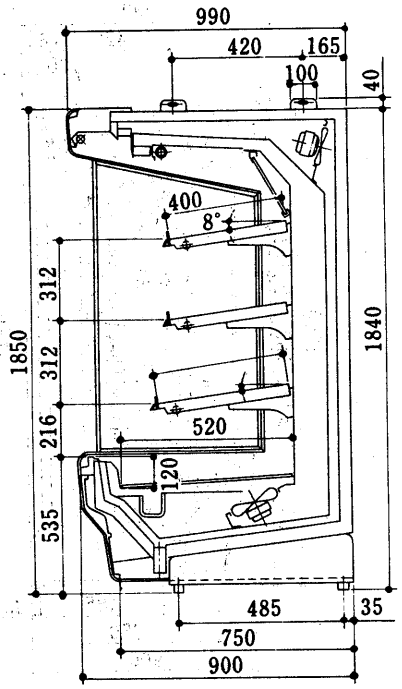

側面図

〈MB・DB形〉

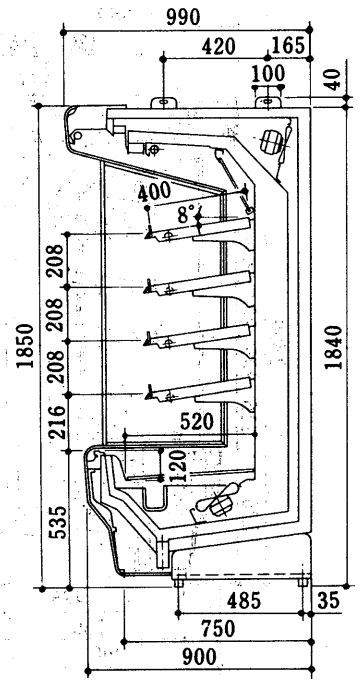

側面図

〈NB・EB形〉

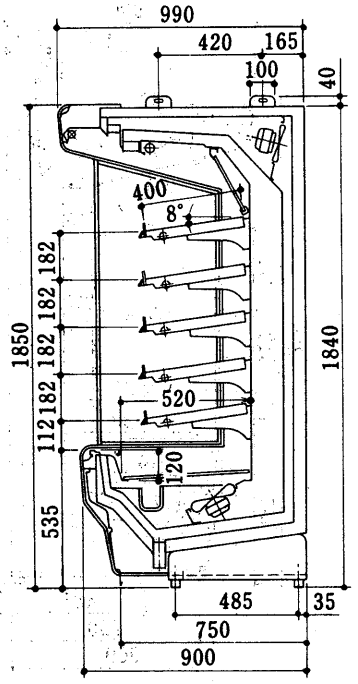

側面図

RKM-676SB・876SB形

変化寸法表

形名＼項目	A	B	C	D
RKM-676SB	1,830	1,910	991	839
RKM-876SB	2,440	2,520	1,096	1,144

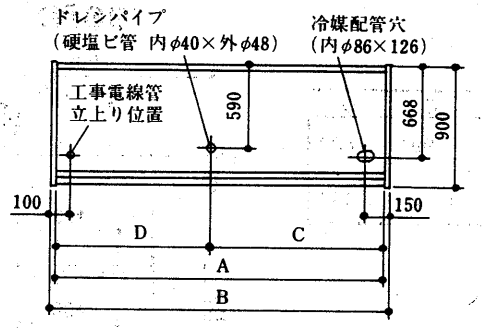

平面図

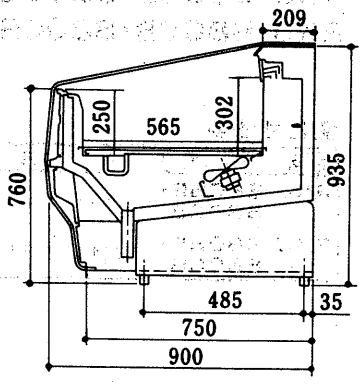

側面図

RDC-665LB・865LB形
RDC-665CB・865CB形〈鏡なし〉
RDC-665MB・865MB形
RDC-665DB・865DB形〈鏡なし〉

変化寸法表

形名＼項目	A	B	C	D
RDC-665LB・665MB・665CB・665DB	1,830	1,910	991	839
RDC-865LB・865MB・865CB・865DB	2,440	2,520	1,096	1,144

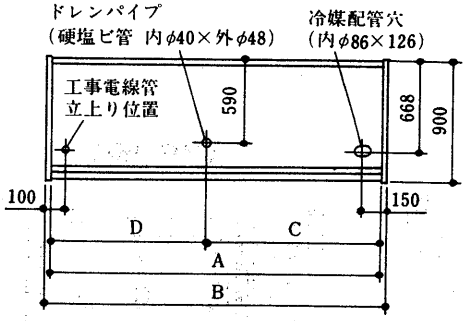

平面図

〈LB・CB形〉

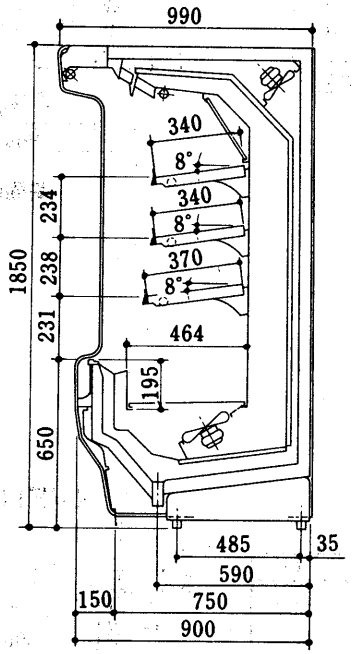

側面図

〈MB・DB形〉

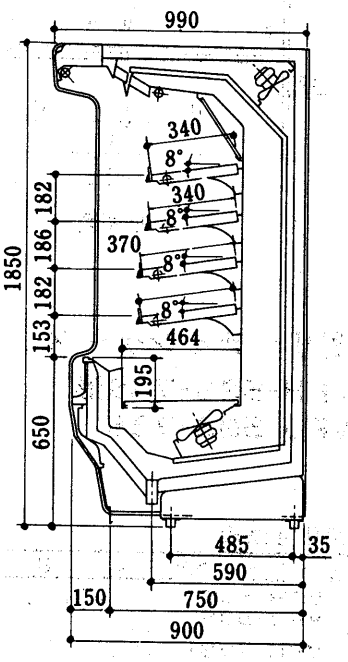

側面図

RKJ-680SB・880SB形

変化寸法表

形名＼項目	A	B	C	D
RKJ-680SB	1,830	1,910	991	839
RKJ-880SB	2,440	2,520	1,096	1,144

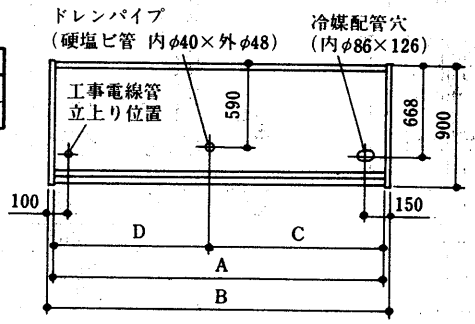

平面図

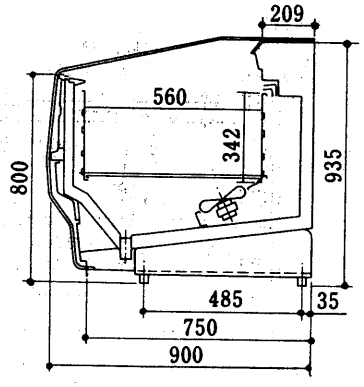

側面図

RKJ-680BB・880BB形
RKJ-680CB・880CB形

変化寸法表

形名＼項目	A	B	C	D
RKJ-680BB・680CB	1,830	1,910	991	839
RKJ-880BB・880CB	2,440	2,520	1,096	1,144

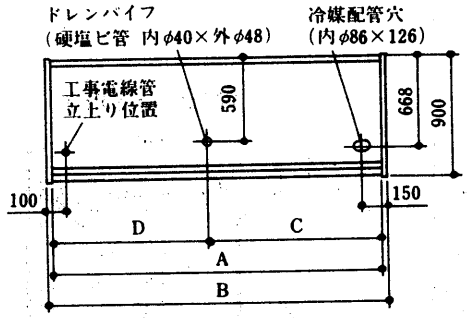

平面図

〈BB形〉

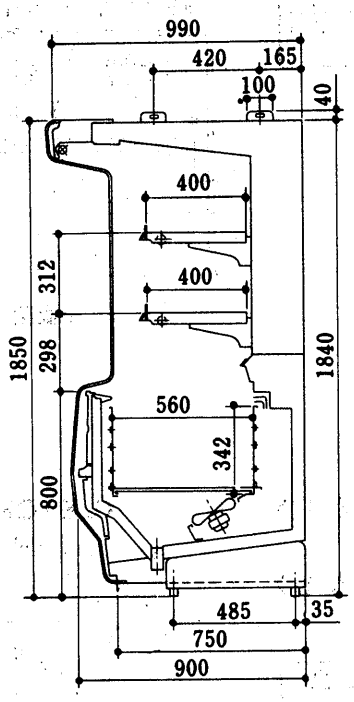

側面図

〈CB形〉

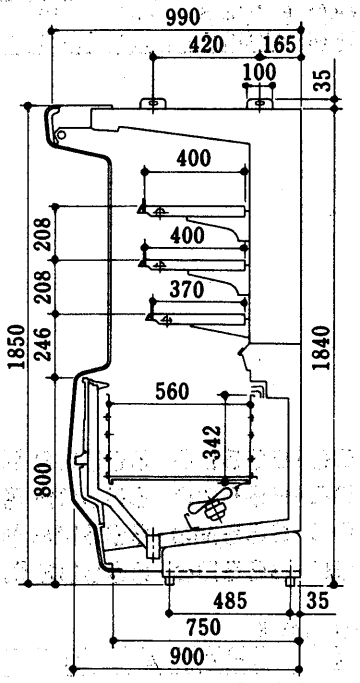

側面図

(3)リーチインケース
VFH-53S・73S形
VFJ-53S・73S

変化寸法表

形名＼項目	A	B	C	D
VFH-53S・VFJ-53S	1,440	1,520	840	600
VFH-73S・VFJ-73S	2,160	2,240	1,200	960

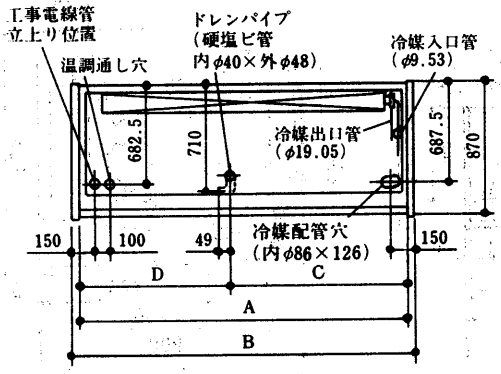

平面図

〈VFH形〉

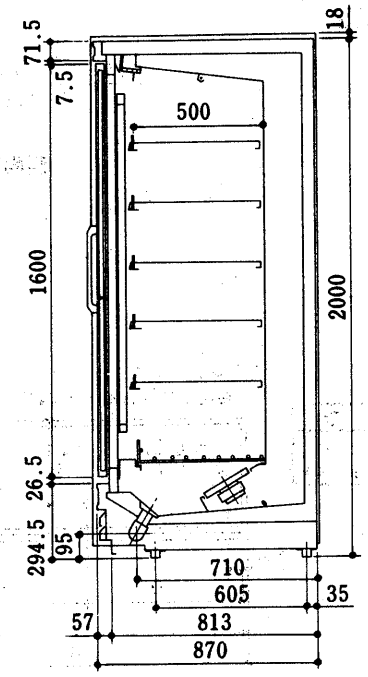

側面図

〈VFJ形〉

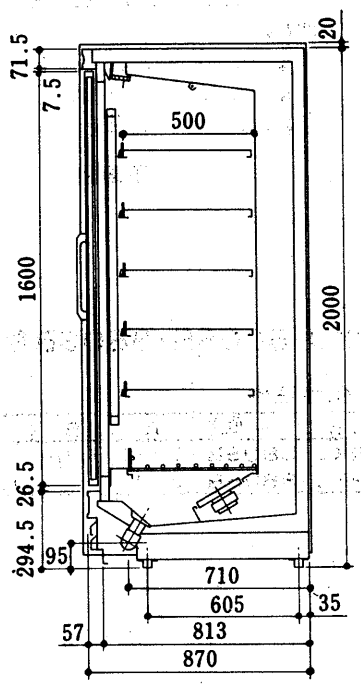

側面図

3.1.3 電気系統図

(1)TB・RBシリーズ

(a)青果用

➔電気特性は〈P390〉に掲載。

TVP-B形

(イ)200V回路〈オフサイクルデフロスト方式〉

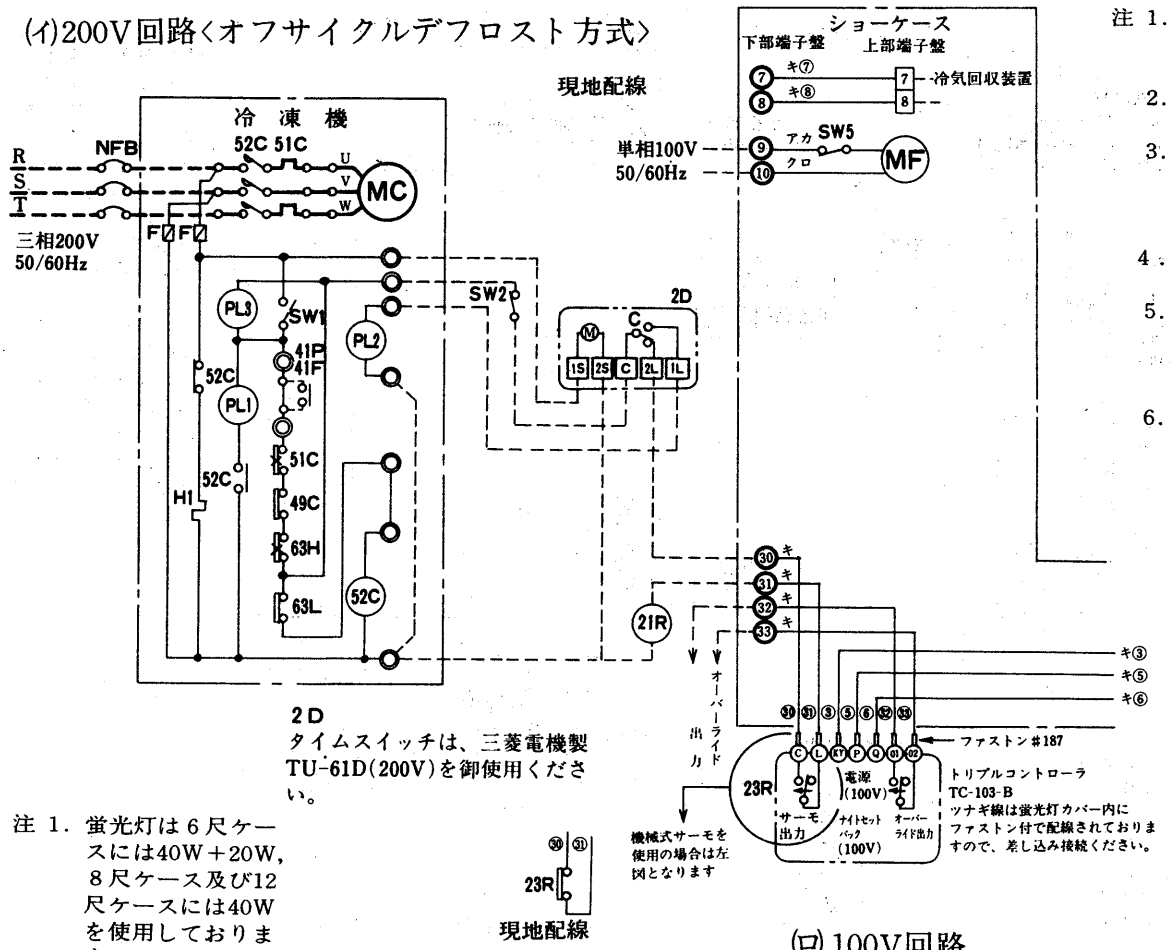

注 1. ショーケースの枠外の機器は現地手配となります。
2. ーーー線は現地配線となります。
3. ◎はショーケース点検蓋内端子盤を示します。(下部端子盤)
4. ○は線番を示します。
5. □□はショーケース蛍光灯カバー内端子盤を示します。(上部端子盤)
6. デフロストは1日6回30分間セットしてください。

2D
タイムスイッチは、三菱電機製TU-61D(200V)を御使用ください。

注 1. 蛍光灯は6尺ケースには40W+20W,8尺ケース及び12尺ケースには40Wを使用しております。
2. 陳列棚の蛍光灯は庫外蛍光灯(後)のスイッチ(SW4)と連動して点灯します。

(ロ)100V回路

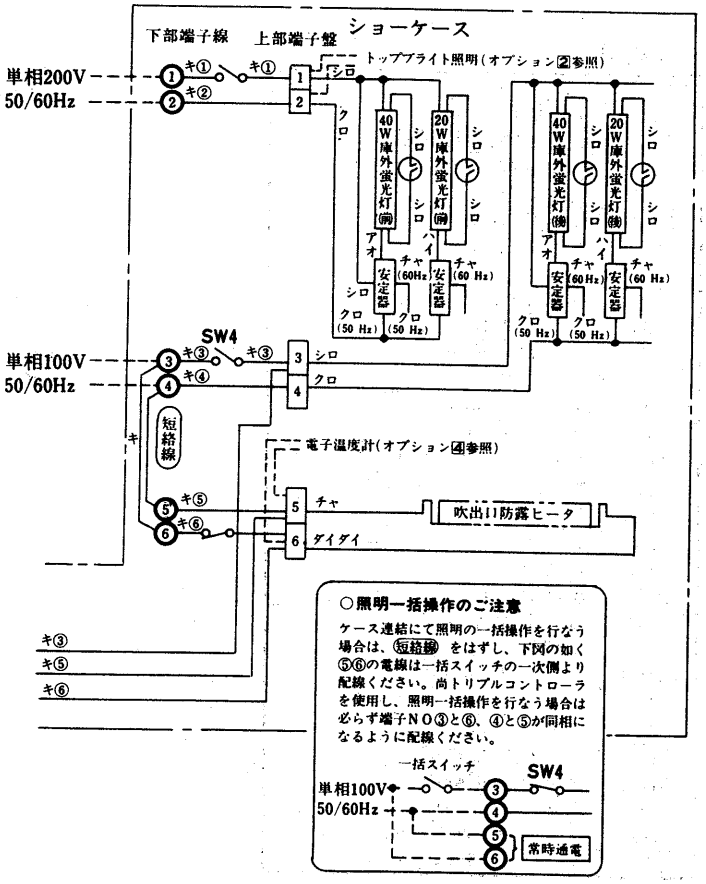

記号説明

記号	名称
MC	圧縮機用電動機
52C	電磁接触器〈圧縮機〉
51C	熱動過電流継電器
49C	温度開閉器
PL1	表示灯〈運転〉
PL2	表示灯〈霜取〉
PL3	表示灯〈異常〉
H1	電熱器〈クランクケース〉
63H	圧力開閉器〈高圧〉
63L	圧力開閉器〈低圧〉
F	ヒューズ
SW1	スイッチ〈始動一停止〉
SW2	スイッチ〈ポンプダウン〉
41P	外部インターロック〈継電器〉〈ポンプ〉
41F	外部インターロック〈継電器〉〈ファン〉
NFB	ノーヒューズブレーカ
2D	タイムスイッチ〈霜取〉
21R	電磁弁
23R	温度調節器
26D	温度開閉器〈霜取終了〉
MF	送風機用電動機
SW3	スイッチ〈庫外照明(前)〉
SW4	スイッチ〈庫外照明(後)〉
SW5	スイッチ〈非冷電源〉

(b)青果用・乳加工食品用

TSP・RSP・TSH・RSH-B形

➔電気特性は〈P390・393〉に掲載。

(イ)200V回路〈オフサイクルデフロスト方式〉

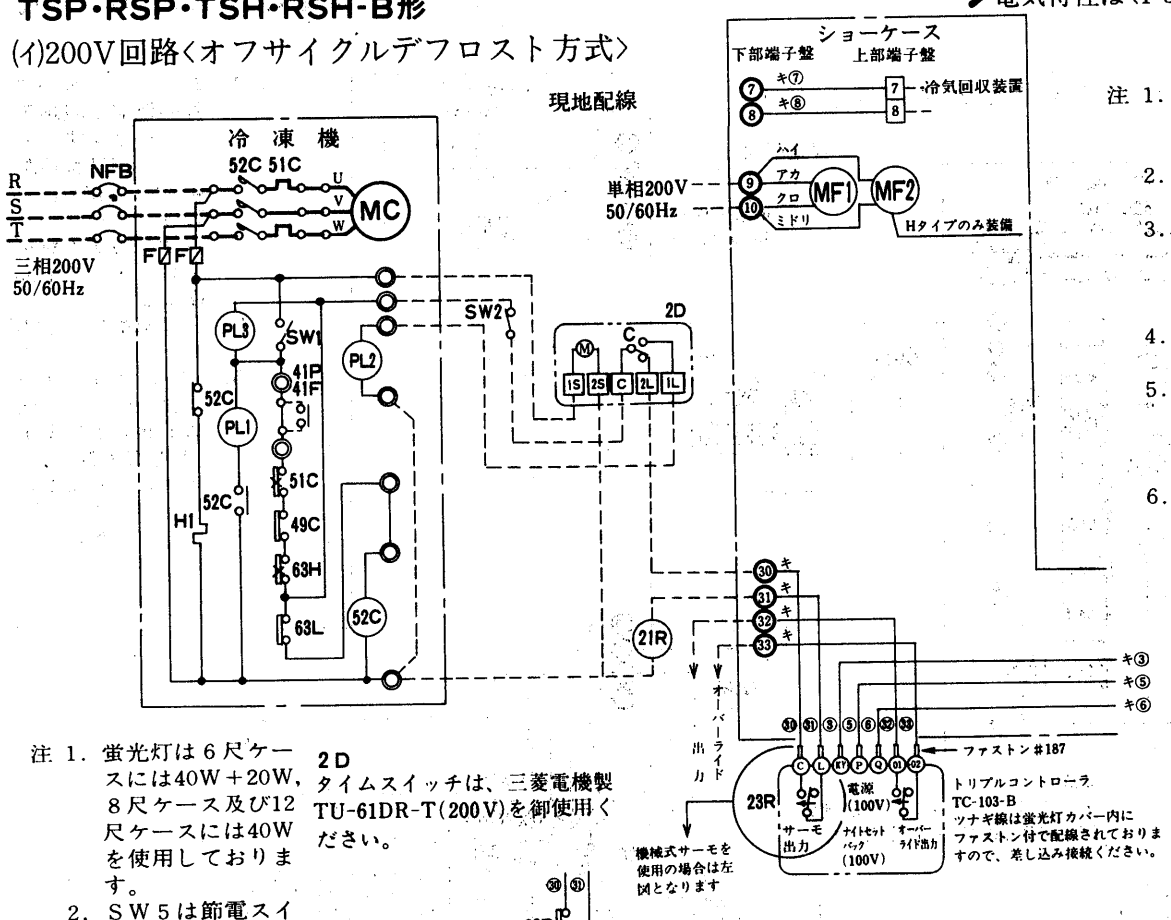

注 1. ショーケースの枠外の機器は現地手配となります。
2. ―――線は現地配線となります。
3. ◎はショーケース点検蓋内端子盤を示します。(下部端子盤)
4. ○は線番を示します。
5. □□はショーケース蛍光灯カバー内端子盤を示します。(上部端子盤)
6. デフロストはPタイプは1日6回30分間をセットしてください。

注 1. 蛍光灯は6尺ケースには40W+20W, 8尺ケース及び12尺ケースには40Wを使用しております。
2. SW5は節電スイッチになっておりますので, 周囲条件により結露する場合に通電してください。

2D
タイムスイッチは、三菱電機製TU-61DR-T(200V)を御使用ください。

現地配線

(ロ)100V回路

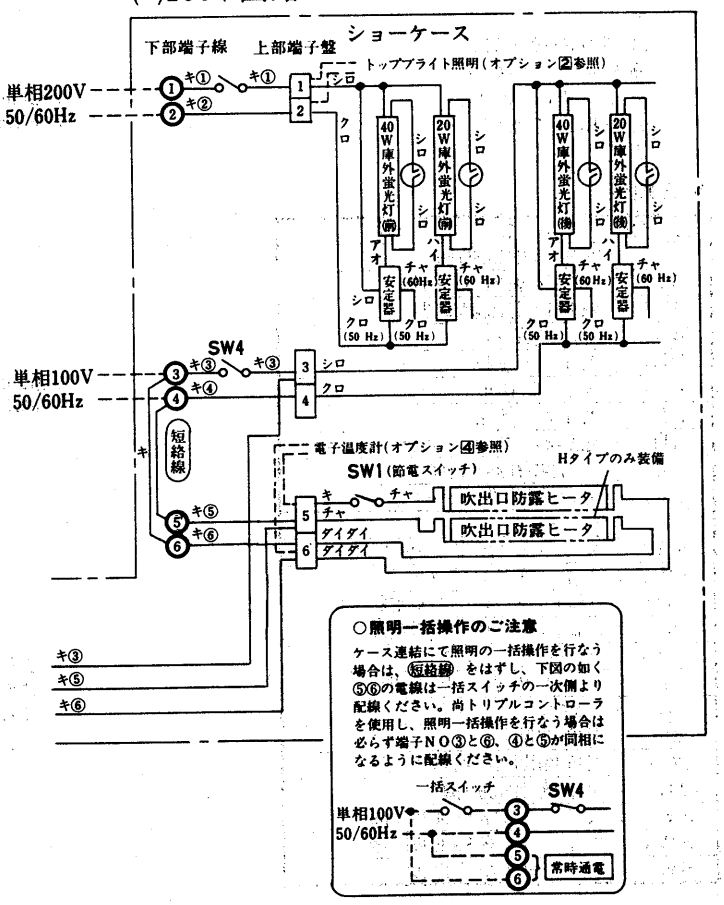

記号説明

記号	名称
MC	圧縮機用電動機
52C	電磁接触器〈圧縮機〉
51C	熱動過電流継電器
49C	温度開閉器
PL1	表示灯〈運転〉
PL2	表示灯〈霜取〉
PL3	表示灯〈異常〉
H1	電熱器〈クランクケース〉
63H	圧力開閉器〈高圧〉
63L	圧力開閉器〈低圧〉
F	ヒューズ
SW1	スイッチ〈始動―停止〉
SW2	スイッチ〈ポンプダウン〉
41P	外部インターロック〈継電器〉〈ポンプ〉
41F	外部インターロック〈継電器〉〈ファン〉
NFB	ノーヒューズブレーカ
2D	タイムスイッチ〈霜取〉
21R	電磁弁
23R	温度調節器
26D	温度開閉器〈霜取終了〉
MF	送風機用電動機
SW3	スイッチ〈庫外照明(前)〉
SW4	スイッチ〈庫外照明(後)〉
SW5	スイッチ〈非冷電源〉
MF1	送風機用電動機〈C・A〉
MF2	送風機用電動機〈G・A〉
SW3	スイッチ〈庫外照明〉
SW4	スイッチ〈庫内照明〉
SW5	スイッチ〈防露ヒータ〉

(3)乳加工食品用

TRH-Bワイド形

➔電気特性は〈P.390〉に掲載。

(イ)200V回路

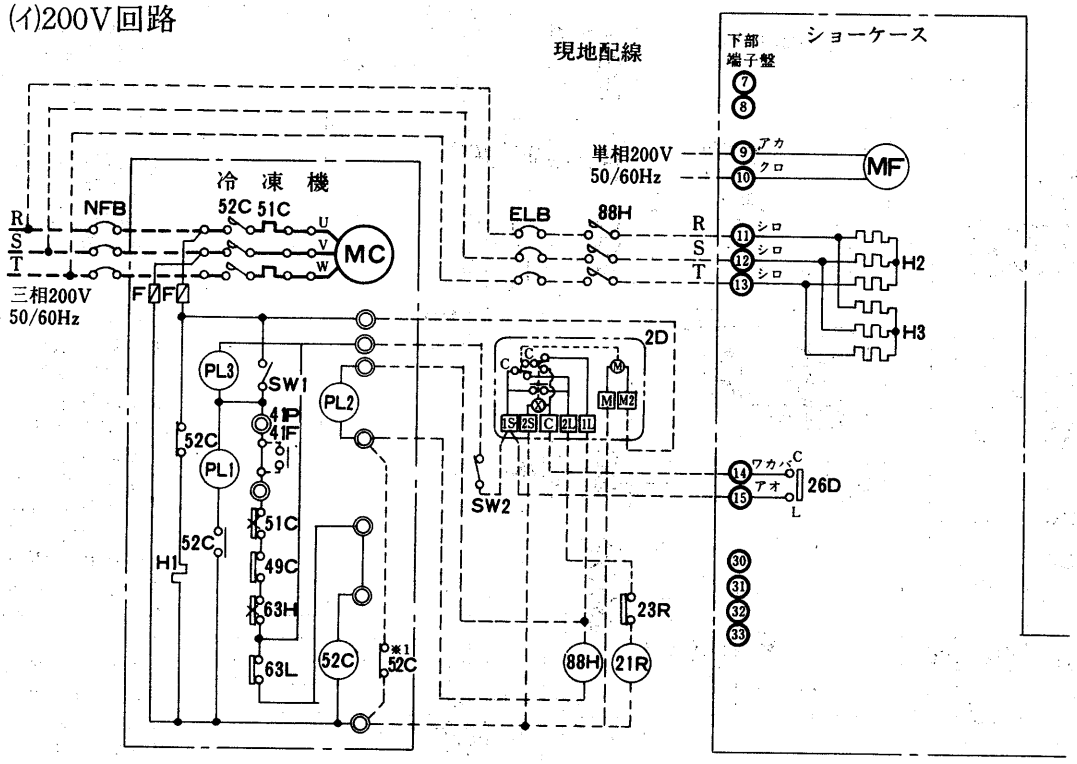

注 1. ショーケースの枠外の機器は，現地手配となります。
2. ――線は，現地配線となります。
3. ◎は，ショーケース点検蓋内端子盤を示します。（下部端子盤）
4. ○は線番を示します。
5. 冷却運転中26Dの C-L接点は開となっております。（非冷状態においてC-L接点は閉）
6. ※1の52C-b接点は圧縮機と電熱器〈霜取〉の同時通電を防止する回路です。
7. デフロスト制御は自己保持回路方式になっておりますので，タイマーセットはセーフタイムとしてTSM・RSM-665，865，1265タイプは1日3回30分間をセットしてください。
8. 88Hの電気容量は，ケースのH2·3の容量に適合するものを選定ください。

2D1
タイムスイッチは、三菱電機製TU-61DR-T(200V)を御使用ください。

注 1. 蛍光灯は6尺ケースには40W＋20W，8尺ケースには40Wを使用しております。
2. 安定器結線は，60Hz地区においても50Hzで結線で出荷しております。（現地にて結線変更する必要はありません）

記号説明

記　号	名　　称
MC	圧縮機用電動機
52C	電磁接触器〈圧縮機〉
51C	熱動過電流継電器
49C	温度開閉器
PL1	表示灯〈運転〉
PL2	表示灯〈霜取〉
PL3	表示灯〈異常〉
H1	電熱器〈クランクケース〉
63H	圧力開閉器〈高圧〉
63L	圧力開閉器〈低圧〉
F	ヒューズ
SW1	スイッチ〈始動―停止〉
SW2	スイッチ〈ポンプダウン〉
41P	外部インターロック〈継電器〉〈ポンプ〉
41F	外部インターロック〈継電器〉〈ファン〉
NFB	ノーヒューズブレーカ
2D	タイムスイッチ〈霜取〉
21R	電磁弁
23R	温度調節器
26D	温度開閉器〈霜取終了〉
88H	電磁接触器〈電熱器〉
ELB	漏電ブレーカ
MF	送風機用電動機
H2,3	電熱器〈霜取〉
SW3	スイッチ〈棚照明〉

(ロ)100V回路

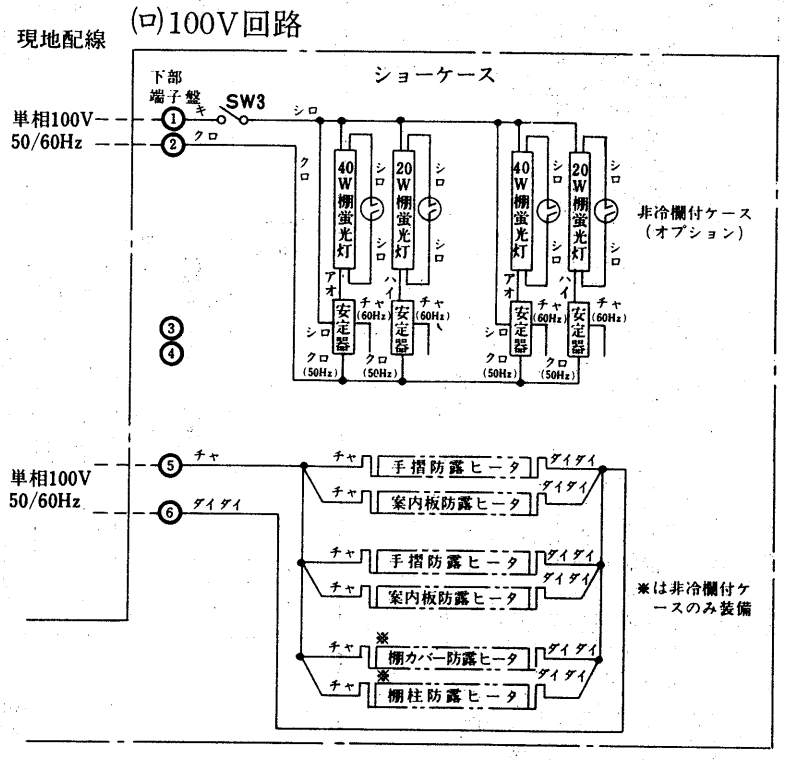

(4)精肉・鮮魚用

(I)TSM・RSM-B形

➔電気特性は〈P390・391・393〉に掲載。

(イ)200V回路

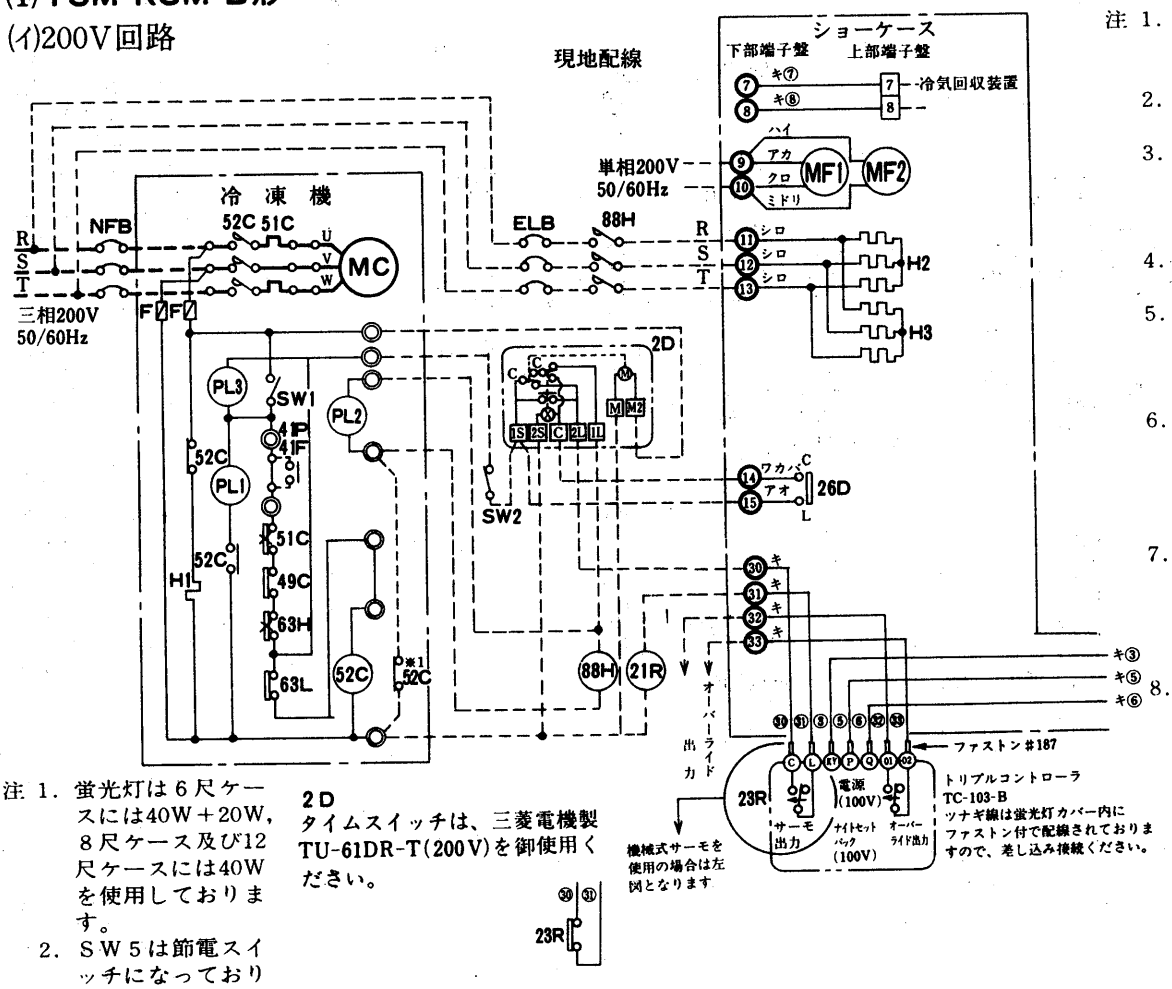

注 1. 蛍光灯は6尺ケースには40W＋20W，8尺ケース及び12尺ケースには40Wを使用しております。

2. SW5は節電スイッチになっておりますので，周囲条件により結露する場合に通電してください。

2D
タイムスイッチは、三菱電機製TU-61DR-T(200V)を御使用ください。

注 1. ショーケースの枠外の機器は現地手配となります。

2. ――― 線は現地配線となります。

3. ◎はショーケース点検蓋内端子盤を示します。(下部端子盤)

4. ○は線番を示します。

5. □□はショーケース蛍光灯カバー内端子盤を示します。(上部端子盤)

6. 冷却運転中26DのC-L接点は開となっております。(非冷状態においてC-L接点は閉)

7. ※1の52C-b接点は圧縮機と電熱器〈霜取〉の同時通電を防止する回路です。

8. デフロスト制御は自己保持回路方式になっておりますので，タイマーセットはセーフタイムとしてTSM・RSM-665，865，1265タイプは1日3回30分間をセットしてください。
TSM・RSM-665，865，1265 タイプは1日3回30分間をセットしてください。

9. 88Hの電気容量はケースのH・2・3の容量に適合するものを選定ください。

現地配線　(ロ)100V回路

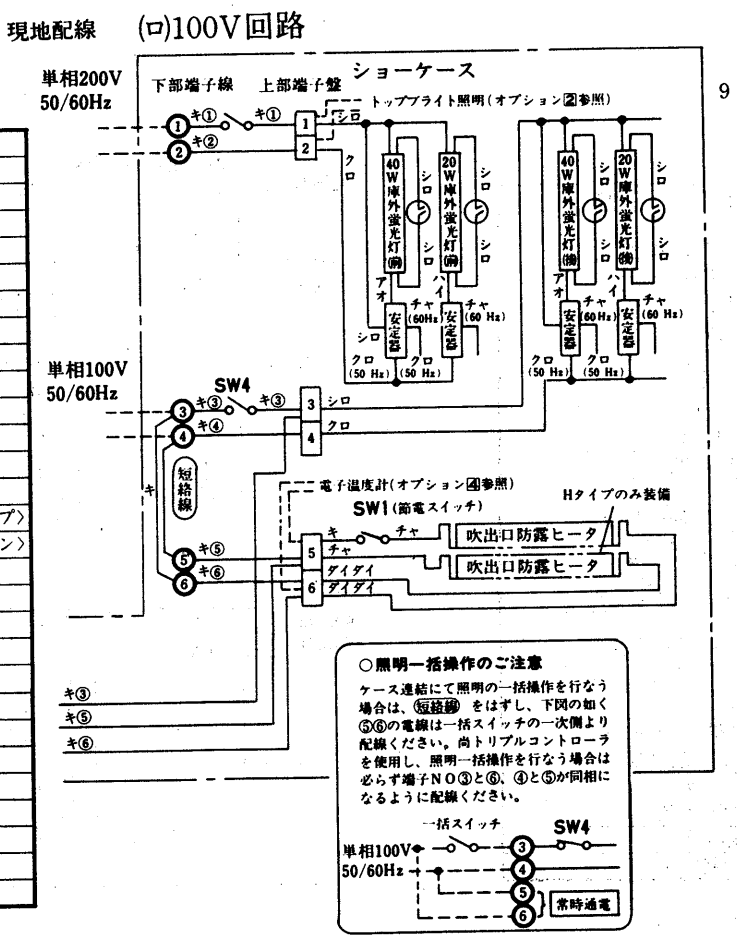

記号説明

記　号	名　　称
MC	圧縮機用電動機
52C	電磁接触器〈圧縮機〉
51C	熱動過電流継電器
49C	温度開閉器
PL1	表示灯〈運転〉
PL2	表示灯〈霜取〉
PL3	表示灯〈異常〉
H1	電熱器〈クランクケース〉
63H	圧力開閉器〈高圧〉
63L	圧力開閉器〈低圧〉
F	ヒューズ
SW1	スイッチ〈始動一停止〉
SW2	スイッチ〈ポンプダウン〉
41P	外部インターロック〈継電器〉〈ポンプ〉
41F	外部インターロック〈継電器〉〈ファン〉
NFB	ノーヒューズブレーカ
2D	タイムスイッチ〈霜取〉
21R	電磁弁
23R	温度調節器
26D	温度開閉器〈霜取終了〉
88H	電磁接触器〈電熱器〉
ELB	漏電ブレーカ
MF1	送風機用電動機〈C・A〉
MF2	送風機用電動機〈G・A〉
H2,3	電熱器〈霜取〉
SW3	スイッチ〈庫外照明〉
SW4	スイッチ〈庫内照明〉
SW5	スイッチ〈防露ヒータ〉

(II) TKM・RKM-B形

➔電気特性は〈P391・393〉に掲載。

(イ)200V回路図

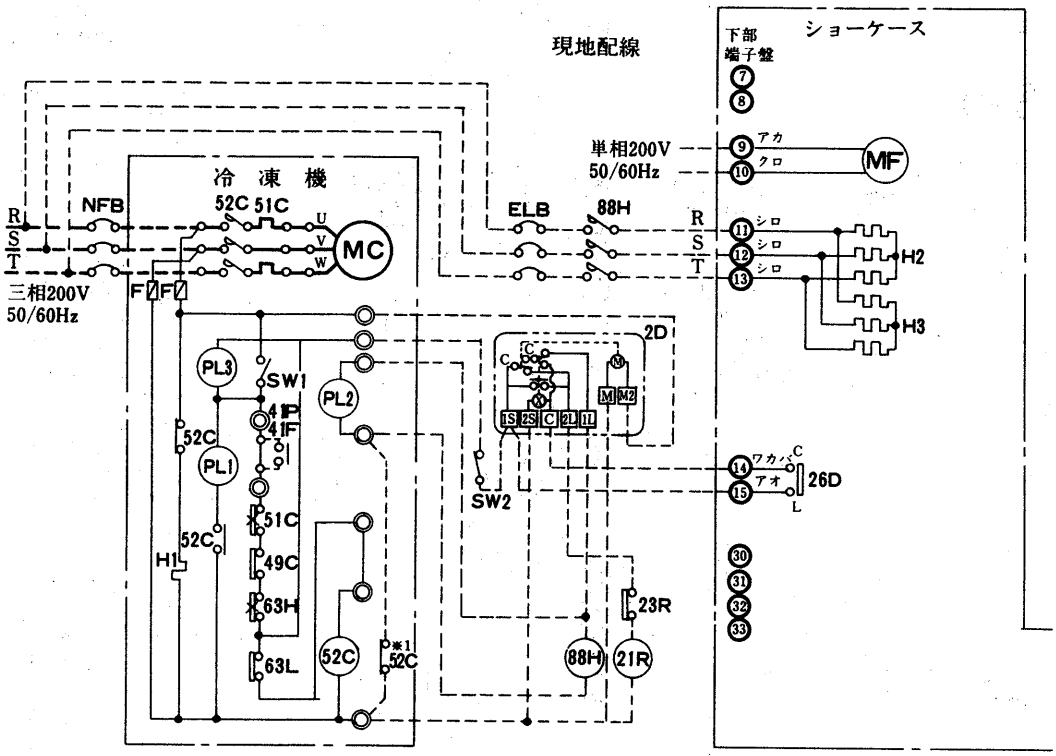

2D
タイムスイッチは、三菱電機製TU-61DR-T(200V)を御使用ください。

注 1. ショーケースの枠外の機器は現地手配となります。
2. ――線は現地配線となります。
3. ◎はショーケース点検蓋内端子盤を示します。(下部端子盤)
4. 冷却運転中26DのC-L接点は，開となっております。(非冷状態においてC-L接点は閉)
5. デフロスト制御は，自己保持回路方式になっておりますので，タイマーセットは，セーフタイムとして1日3回30分間をセットしてください。
6. ※1の52C-b接点は，圧縮機と電熱器〈霜取〉の同時通電を防止する回路です。
7. 88Hの電気容量は，ケースのH2・3の容量に適合するものを選定ください。

(ロ)100V回路図

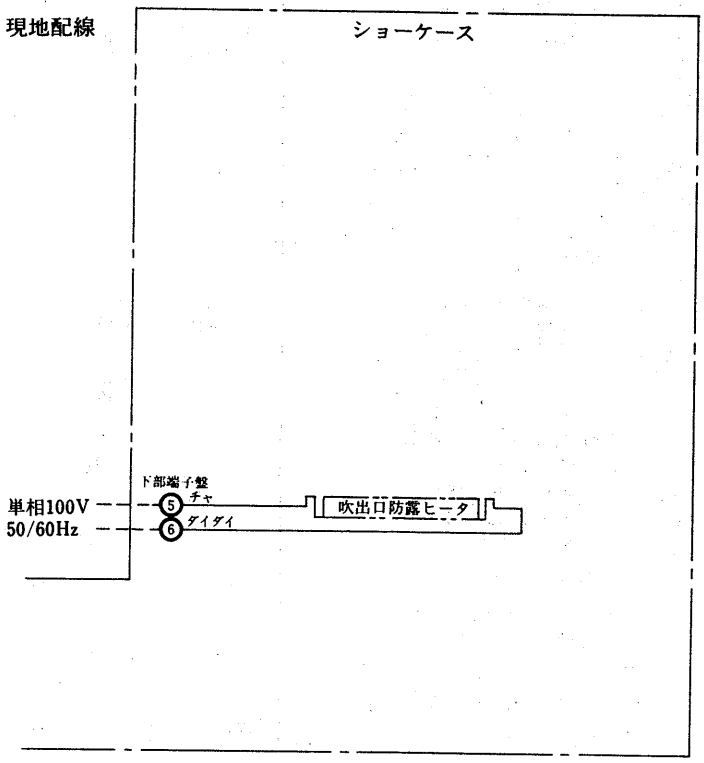

記号説明

記号	名称
MC	圧縮機用電動機
52C	電磁接触器〈圧縮機〉
51C	熱動過電流継電器
49C	温度開閉器
PL1	表示灯〈運転〉
PL2	表示灯〈霜取〉
PL3	表示灯〈異常〉
H1	電熱器〈クランクケース〉
63H	圧力開閉器〈高圧〉
63L	圧力開閉器〈低圧〉
F	ヒューズ
SW1	スイッチ〈始動―停止〉
SW2	スイッチ〈ポンプダウン〉
41P	外部インターロック〈継電器〉〈ポンプ〉
41F	外部インターロック〈継電器〉〈ファン〉
NFB	ノーヒューズブレーカ
2D	タイムスイッチ〈霜取〉
21R	電磁弁
23R	温度調節器
26D	温度開閉器〈霜取終了〉
88H	電磁接触器〈電熱器〉
ELB	漏電ブレーカ
MF	送風機用電動機
H2,3	電熱器〈霜取〉

(5)チルド食品用

TDC・RDC-B形

(イ)200V回路

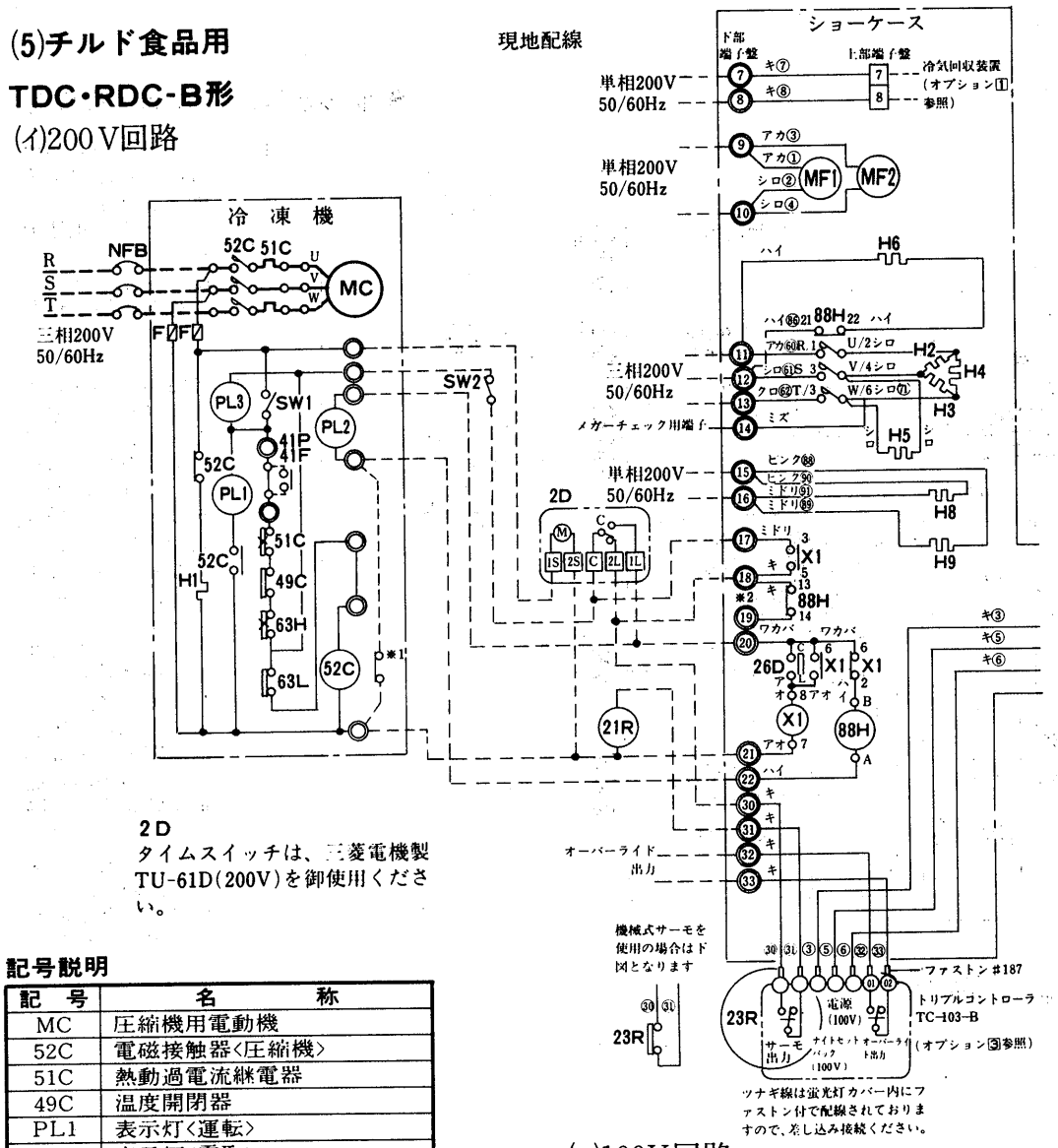

注 1. 蛍光灯は6尺ケースには40W+20W, 8尺ケース及び12尺ケースには40Wを使用しております。

注 1. ショーケースの枠外の機器は現地手配となります。
2. ――線は現地配線となります。
3. ◎はショーケース点検蓋内端子盤を示します。(下部端子盤)
4. ○は線番を示します。
5. □□はショーケース蛍光灯カバー内端子盤を示します。(上部端子盤)
6. 冷却運転中26DのC-L接点は開となっております。(非冷状態においてC-L接点は閉)
7. ※1の52C-b接点は圧縮機と電熱器〈霜取〉の同時通電を防止する回路です。
8. ※2の端子は, ケース連結時(回路3)に使用する端子です。
9. デフロスト制御は自己保持回路方式になっておりますので, タイマーセットはセーフタイムとして1日6回45分間をセットしてください。

2D
タイムスイッチは、三菱電機製TU-61D(200V)を御使用ください。

記号説明

記号	名称
MC	圧縮機用電動機
52C	電磁接触器〈圧縮機〉
51C	熱動過電流継電器
49C	温度開閉器
PL1	表示灯〈運転〉
PL2	表示灯〈霜取〉
PL3	表示灯〈異常〉
H1	電熱器〈クランクケース〉
63H	圧力開閉器〈高圧〉
63L	圧力開閉器〈低圧〉
F	ヒューズ
SW1	スイッチ〈始動一停止〉
SW2	スイッチ〈ポンプダウン〉
41P	外部インターロック〈継電器〉〈ポンプ〉
41F	外部インターロック〈継電器〉〈ファン〉
NFB	ノーヒューズブレーカ
2D	タイムスイッチ〈霜取〉
21R	電磁弁
23R	温度調節器
26D	温度開閉器〈霜取終了〉
MF	送風機用電動機
SW3	スイッチ〈庫外照明(前)〉
SW4	スイッチ〈庫外照明(後)〉
SW5	スイッチ〈非冷電源〉
88H	電磁接触器〈電熱器〉
X1	補助継電器
MF1	送風機用電動機〈CA〉
MF2	送風機用電動機〈GA〉
H2,3,4	電熱器〈霜取〉
H5	電熱器〈霜取補助〉
H6	ダクトヒータ
H8	吹出口防露ヒータ〈CA〉
H9	吸込口防露ヒータ
SW3	スイッチ〈庫外照明・前〉
SW4	スイッチ〈庫外照明・後〉
H12	電熱器〈霜取〉

(ロ)100V回路

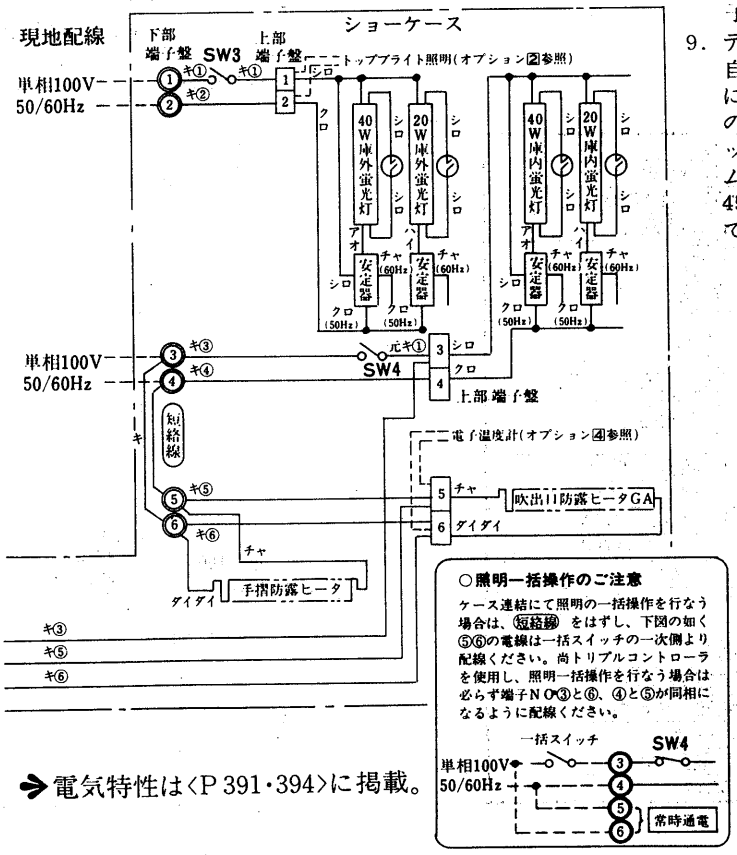

➔電気特性は〈P 391・394〉に掲載。

(6)冷凍食品・アイスクリーム用

(I) TKJ・RKJ-B形

➔電気特性は〈P391・394〉掲載。

(イ)200V回路

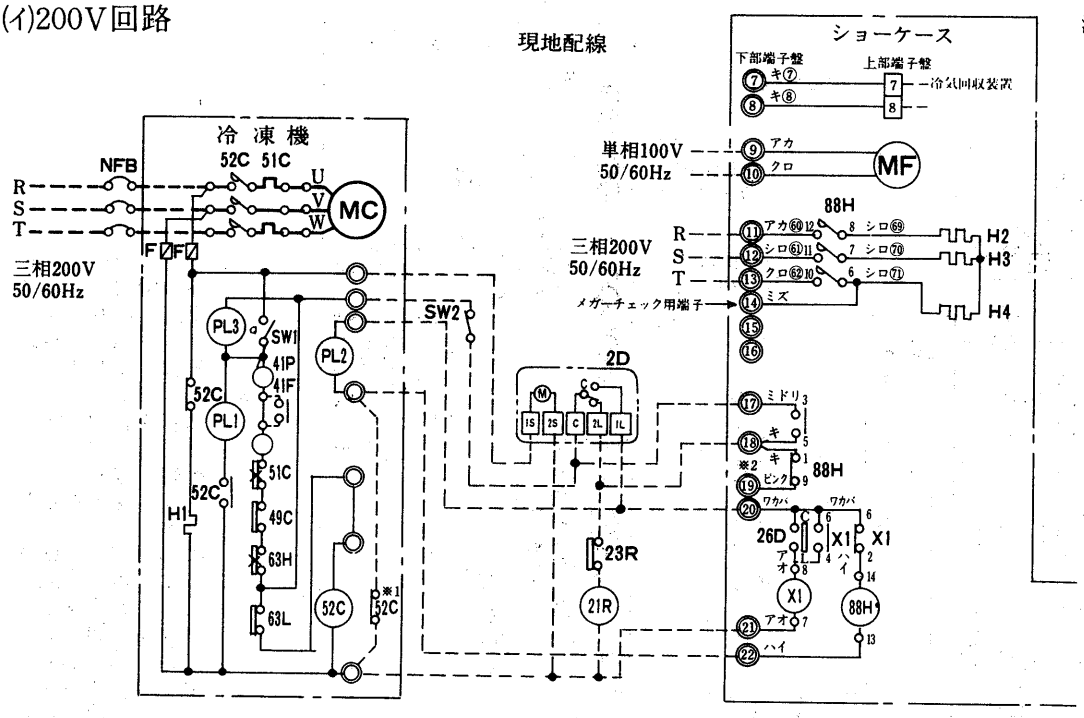

2D
タイムスイッチは、三菱電機製TU-61D(200V)を御使用ください。

注 1. ショーケースの枠外の機器は現地手配となります。
2. ――線は，現地配線となります。
3. ◎は，ショーケース点検蓋内端子盤を示します。(下部端子盤)
4. ○は，線番を示します。
5. □□は，ショーケース蛍光灯カバー内端子盤を示します。(上部端子盤)
6. 冷却運転中26DのC-L接点は開となっております。(非冷状態においてC-L接点は閉)
7. ※1の52C-b接点は，圧縮機と電熱器〈霜取〉の同時通電を防止する回路です。
8. ※2の端子は，ケース連結時（回路3）に使用する端子です。
9. デフロスト制御は自己保持回路方式になっておりますので，タイマーセットはセーフタイムとして1日2回45分間をセットしてください。

注 1. 蛍光灯は6尺ケースには40W＋20W，8尺ケースには40Wを使用しております。
2. 安定器結線は，60Hz地区においても50Hzで結線で出荷しております。(現地にて結線変更する必要はありません)

記号説明

記　号	名　　称
MC	圧縮機用電動機
52C	電磁接触器〈圧縮機〉
51C	熱動過電流継電器
49C	温度開閉器
PL1	表示灯〈運転〉
PL2	表示灯〈霜取〉
PL3	表示灯〈異常〉
H1	電熱器〈クランクケース〉
63H	圧力開閉器〈高圧〉
63L	圧力開閉器〈低圧〉
F	ヒューズ
SW1	スイッチ〈始動―停止〉
SW2	スイッチ〈ポンプダウン〉
41P	外部インターロック〈継電器〉〈ポンプ〉
41F	外部インターロック〈継電器〉〈ファン〉
NFB	ノーヒューズブレーカ
2D	タイムスイッチ〈霜取〉
21R	電磁弁
23R	温度調節器
26D	温度開閉器〈霜取終了〉
88H	電磁接触器〈電熱器〉
X1	補助継電器
MF	送風機用電動機
H2,3	電熱器〈霜取〉
H4	電熱器〈ドレンパン〉
SW3	スイッチ〈庫外照明〉
SW4	スイッチ〈棚照明〉
H5	電熱器〈霜取補助〉
H6	電熱器〈ドレンパン〉
H7	電熱器〈ファンガイド〉
H8	電熱器〈放熱板〉

(ロ)100V回路

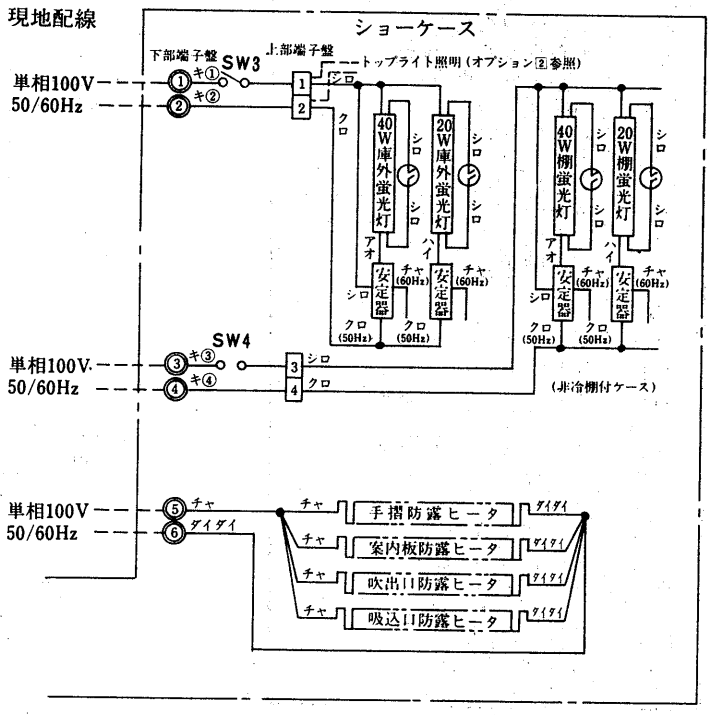

(II) TRJ-Bワイド形

➔電気特性は〈P.391〉に掲載。

(イ)200V回路

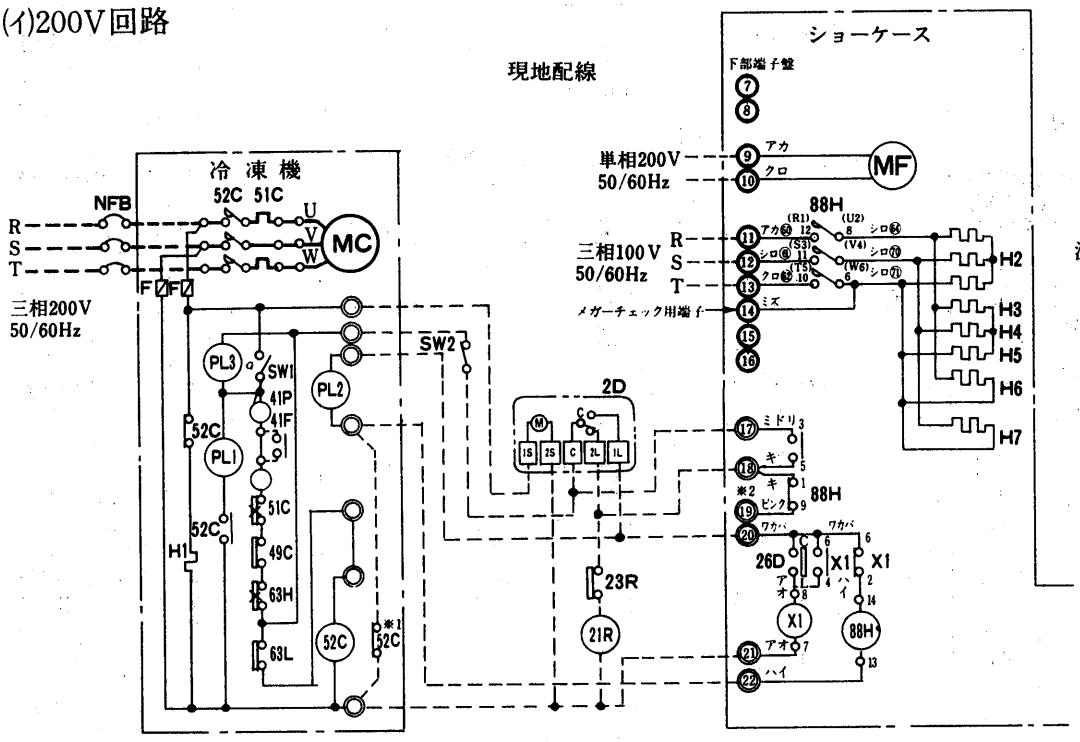

2D
タイムスイッチは、三菱電機製TU-61D(200V)を御使用ください。

注 1. 蛍光灯は6尺ケースには40W＋20W，8尺ケースには40Wを使用しております。
2. 安定器結線は，60Hz地区においても50Hzで結線で出荷しております。（現地にて結線変更する必要はありません）

注 1. ショーケースの枠外の機器は，現地手配となります。
2. ーーー線は，現地配線となります。
3. ◎は，ショーケース点検蓋内端子盤を示します。（下部端子盤）
4. ○は，線番を示します。
5. 冷却運転中26DのC−L 採点は開となっております。（非冷状態においてC−L接点は閉）
6. ※1の52C−b接点は，圧縮機と電熱器〈霜取〉の同時通電を防止する回路です。
7. ※2の端子はケース連結時（回路3）に使用する端子です。
8. デフロスト制御は，自己保持回路方式になっておりますので，タイマーセットはセーフタイムとして1日2回45分間をセットしてください。

記号説明

記号	名称
MC	圧縮機用電動機
52C	電磁接触器〈圧縮機〉
51C	熱動過電流継電器
49C	温度開閉器
PL1	表示灯〈運転〉
PL2	表示灯〈霜取〉
PL3	表示灯〈異常〉
H1	電熱器〈クランクケース〉
63H	圧力開閉器〈高圧〉
63L	圧力開閉器〈低圧〉
F	ヒューズ
SW1	スイッチ〈始動一停止〉
SW2	スイッチ〈ポンプダウン〉
41P	外部インターロック〈継電器〉〈ポンプ〉
41F	外部インターロック〈継電器〉〈ファン〉
NFB	ノーヒューズブレーカ
2D	タイムスイッチ〈霜取〉
21R	電磁弁
23R	温度調節器
26D	温度開閉器〈霜取終了〉
88H	電磁接触器〈電熱器〉
X1	補助継電器
MF	送風機用電動機
H2～5	電熱器〈霜取〉
H6,7	電熱器〈霜取補助〉
SW3	スイッチ〈棚照明〉

(ロ)100V回路

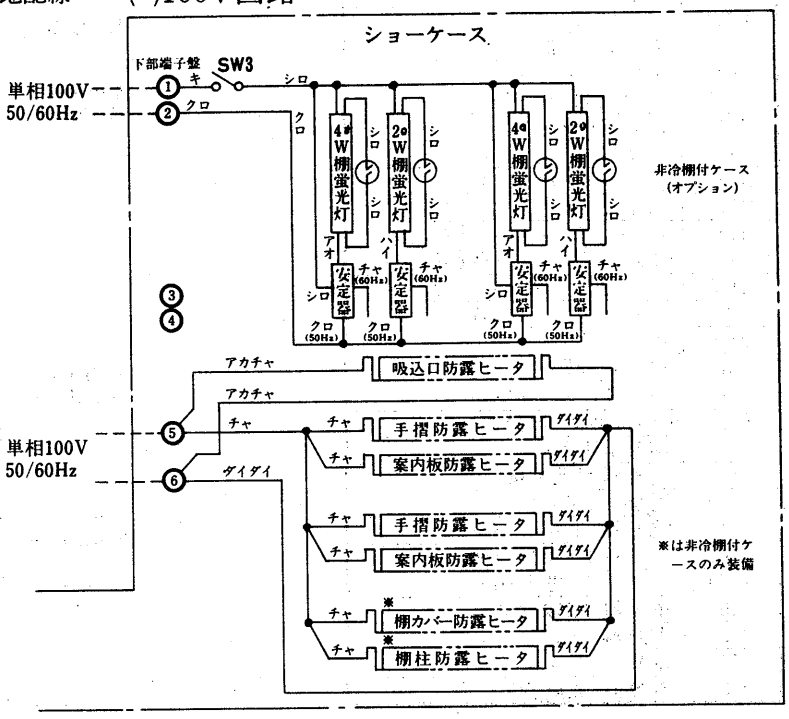

(Ⅲ) TSF-B形

(イ)200V回路

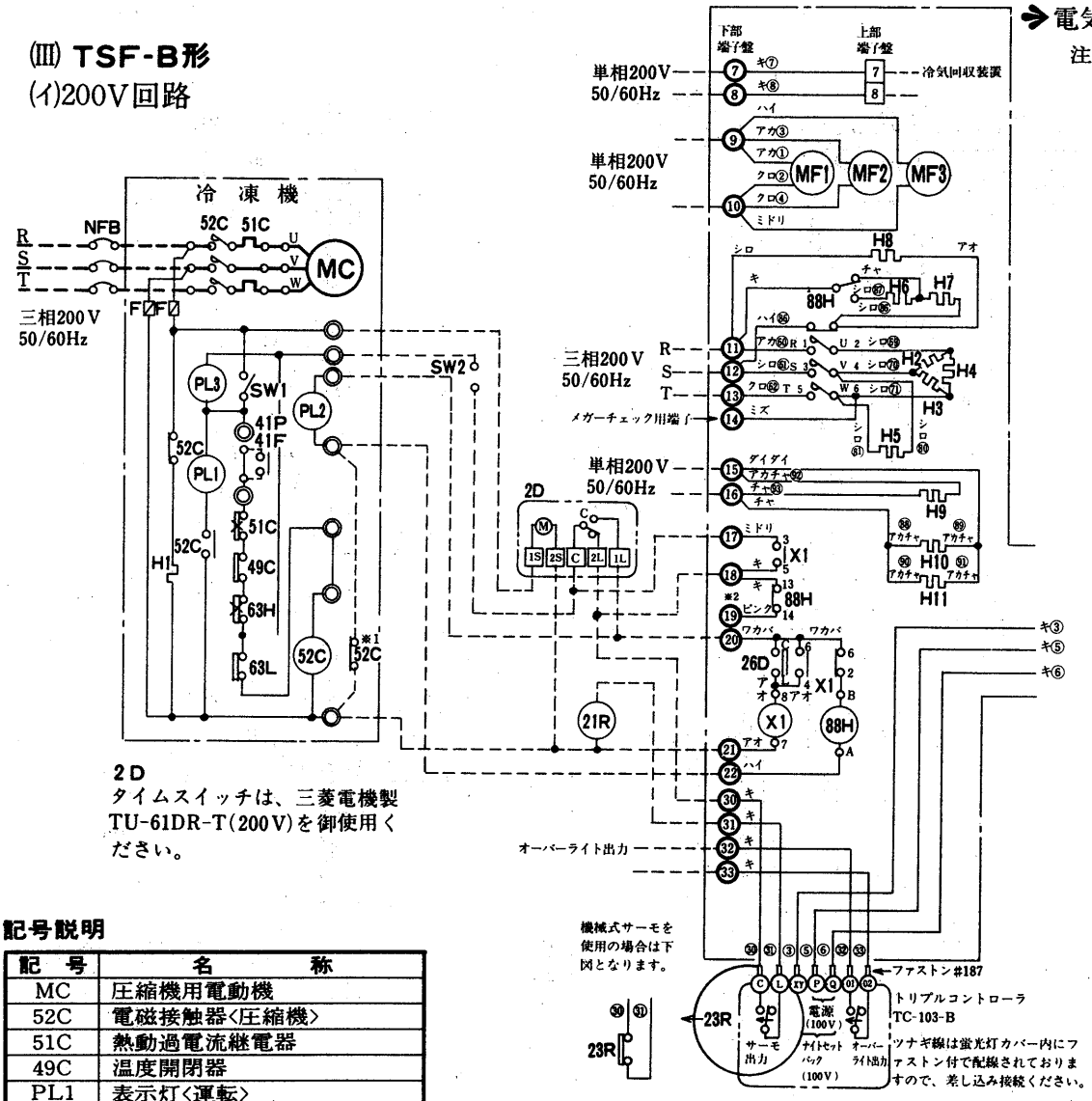

2D
タイムスイッチは、三菱電機製TU-61DR-T(200V)を御使用ください。

➔電気特性は〈P392〉に掲載。

注 1. ショーケースの枠外の機器は現地手配となります。
2. ---線は現地配線となります。
3. ◯はショーケース点検蓋内端子盤を示します。(下部端子盤)
4. ○は線番を示します。
5. □□はショーケース蛍光灯カバー内端子盤を示します。(上部端子盤)
6. 冷却運転中26DのC-L接点は開となっております。(非冷状態においてC-L接点は閉)
7. ※1の52C-b接点は圧縮機と電熱器〈霜取〉の同時通電を防止する回路です。
8. ※2の端子は，ケース連結時（回路3）に使用する端子です。
9. 庫内温度計が−20℃以上を示すときは，SW5のダクトヒータースイッチ(点検蓋内)を6尺ケースは300Wより150Wに，8尺ケースは400Wより200Wにダクトヒータ容量を切替えてください。
10. デフロスト制御は自己保持回路方式になっておりますので，タイマーセットはセーフタイムとして1日3回45分間をセットしてください。

記号説明

記　号	名　　称
MC	圧縮機用電動機
52C	電磁接触器〈圧縮機〉
51C	熱動過電流継電器
49C	温度開閉器
PL1	表示灯〈運転〉
PL2	表示灯〈霜取〉
PL3	表示灯〈異常〉
H1	電熱器〈クランクケース〉
63H	圧力開閉器〈高圧〉
63L	圧力開閉器〈低圧〉
F	ヒューズ
SW1	スイッチ〈始動一停止〉
SW2	スイッチ〈ポンプダウン〉
41P	外部インターロック〈継電器〉〈ポンプ〉
41F	外部インターロック〈継電器〉〈ファン〉
NFB	ノーヒューズブレーカ
2D	タイムスイッチ〈霜取〉
21R	電磁弁
23R	温度調節器
26D	温度開閉器〈霜取終了〉
88H	電磁接触器〈電熱器〉
X1	補助継電器
MF1	送風機用電動機〈FA〉
MF2	送風機用電動機〈CA〉
MF3	送風機用電動機〈GA〉
H2,3,4	電熱器〈霜取〉
H5	電熱器〈霜取補助〉
H6,7	ダクトヒータ〈FA〉
H8	ダクトヒータ〈CA〉
H9	吸込口防露ヒータ
H10,11	吹出口防露ヒータ〈FA・CA〉
SW3	スイッチ〈庫外照明・前〉
SW4	スイッチ〈庫外照明・後〉
SW5	スイッチ〈ダクトヒータ・FA〉
H12	電熱器〈霜取〉

現地配線 (ロ)100V回路

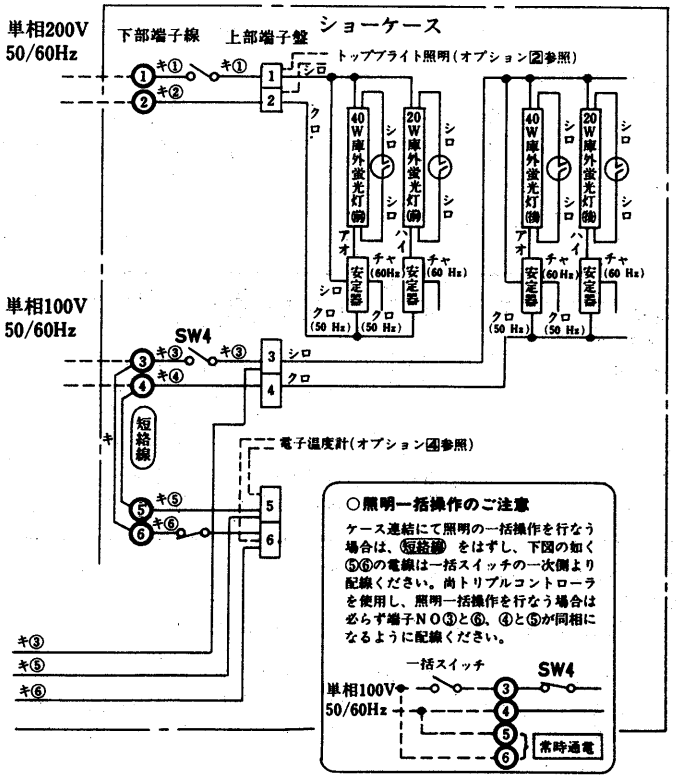

注 1. 蛍光灯は6尺ケースには40W+20，8尺ケースには40Wを使用しております。
2. 手摺りの蛍光灯は庫外蛍光灯(後)のスイッチ(SW4)と連動して点灯します。

(Ⅳ) TCJ-B形

(イ)200V回路

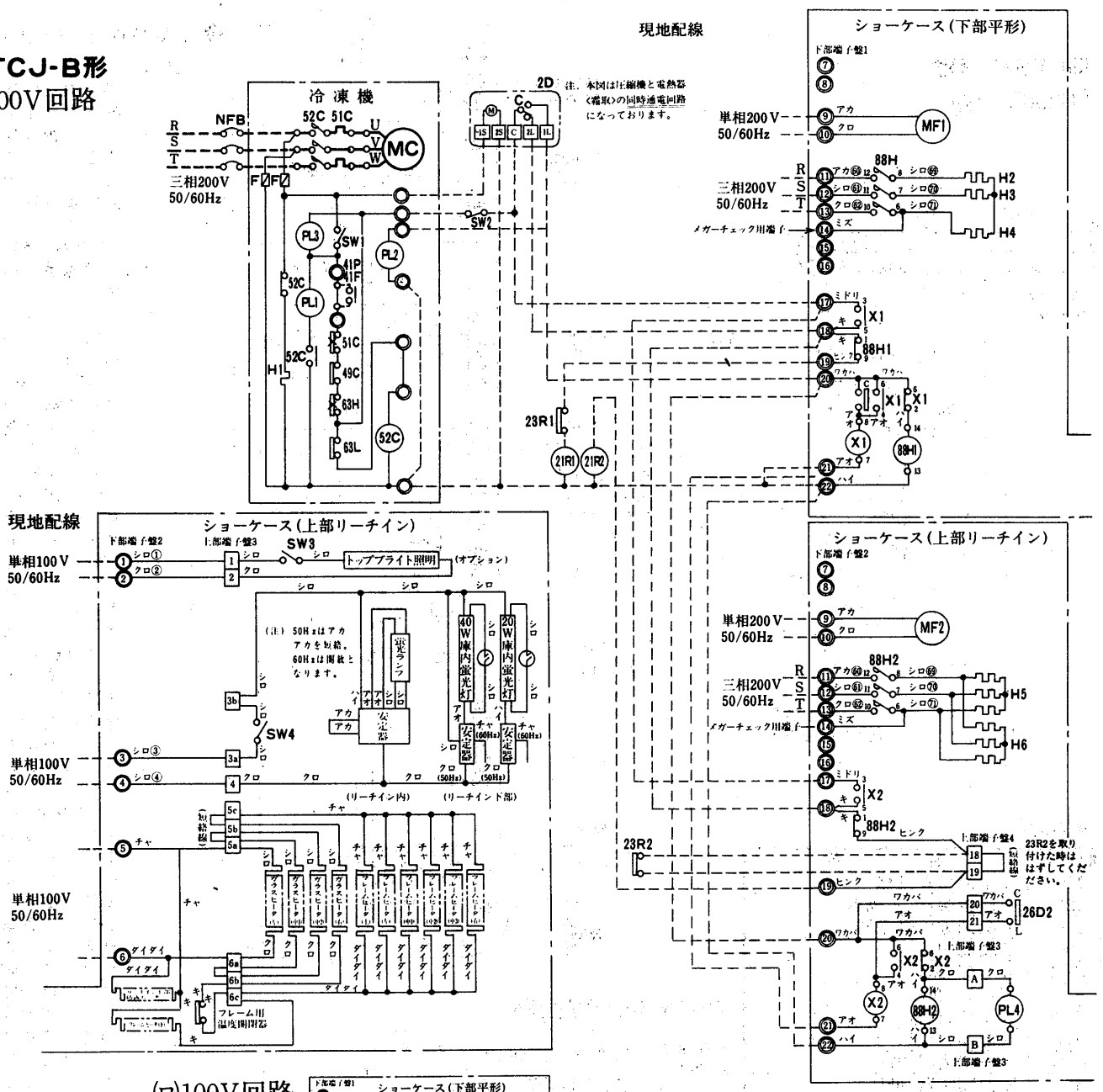

2D1
タイムスイッチは、三菱電機製TU-61DR-T(200V)を御使用ください。

注 1. 蛍光灯は6尺ケースには40W＋20W，8尺ケースには40Wを使用しております。

記号説明

記　号	名　称	記　号	名　称	記　号	名　称
MC	圧縮機用電動機	63L	圧力開閉器〈低圧〉	21R1,2	電磁弁
52C	電磁接触器〈圧縮機〉	F	ヒューズ	23R1,2	温度調節器
51C	熱動過電流継電器	SW1	スイッチ〈始動－停止〉	26D1,2	温度開閉器〈霜取終了〉
49C	温度開閉器	SW2	スイッチ〈ポンプダウン〉	88H1,2	電熱器〈霜取〉
PL1	表示灯〈運転〉	2D	タイムスイッチ〈霜取〉	MF1,2	送風機用電動機
PL2	表示灯〈霜取〉	41P	外部インターロック〈継電器〉〈ポンプ〉	PL4	表示灯〈霜取〉
PL3	表示灯〈異常〉	41F	外部インターロック〈継電器〉〈ファン〉	H2～6	電熱器〈霜取〉
H1	電熱器〈クランクケース〉	X1・2	補助継電器	SW3	スイッチ〈庫外照明〉
63H	圧力開閉器〈高圧〉	NFB	ノーヒューズブレーカ	SW4	スイッチ〈庫内照明〉

注 1. ショーケースの枠外の機器は，現地手配となります。
2. ――線は，現地配線となります。
3. ◯は，ショーケース点検蓋内端子盤を示します。(下部端子盤)
4. ○は，線番を示します。
5. □□は，ショーケース蛍光灯カバー内端子盤を示します。(上部端子盤)
6. 冷却運転中26DのC-L接点は開となっております。(非冷状態においてC-L接点は閉)
7. デフロスト制御は自己保持回路方式になっておりますので，タイマーセットはセーフタイムとして1日2回45分間をセットしてください。

➔電気特性は〈P392〉に掲載。

(2)リーチインケース

(a)乳加工食品用〈VFH-3S形〉

(b)冷食・アイスクリーム用〈VFJ-3S形〉

(イ)200V回路

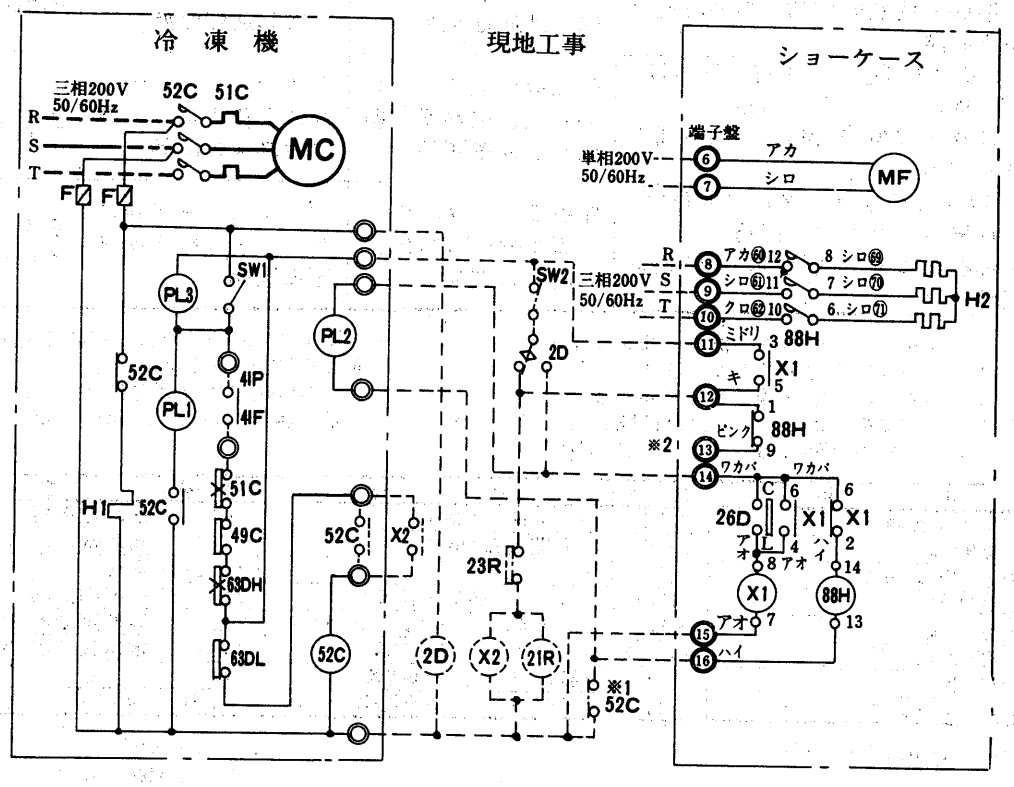

(ロ)100V回路〈VFH−3S形〉

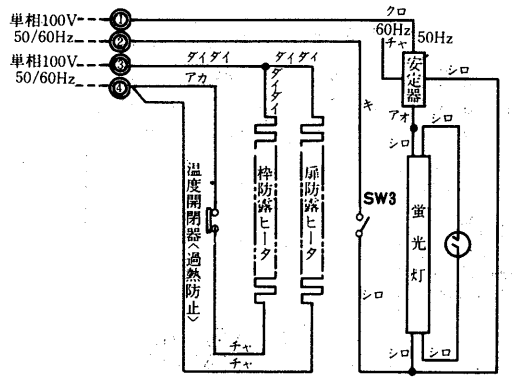

(ハ)100V回路〈VFJ−3S形〉

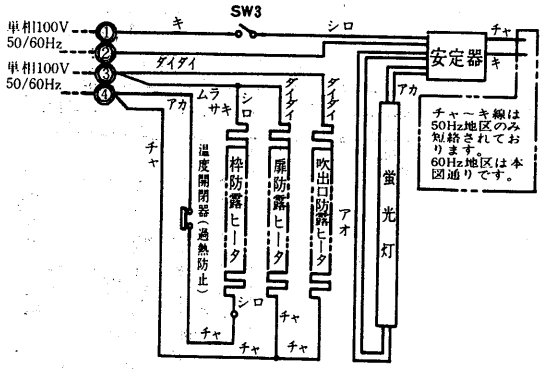

➔電気特性は〈P394〉に掲載。

注1．------線は現地配線となります。
2．◎の中の数字は端子盤番号を示します。
3．○の中の数字は線番を示します。
4．圧縮機と電熱器〈霜取〉の同時通電の場合は※1（52C，b接点）は不要となります。短絡して下さい。
5．冷却運転中，26DのC-L接点は開となっております。（非冷状態においてC-L接点は閉）
6．※2の◎は，ケース連結時〈21R及び23Rをケース毎に取付け〉に使用する端子です。
ケース連結時回路〈P394〉を参照下さい。

記号説明

記号	名称	記号	名称	記号	名称
MC	圧縮機用電動機	63DL	圧力開閉器〈低圧〉	21R	電磁弁
52C	電磁接触器	F	ヒューズ	23R	温度調節器
51C	熱動過電流継電器	SW1	スイッチ〈始動－停止〉	26D	温度開閉器〈霜取終了〉
49C	温度開閉器〈圧縮機〉	SW2	スイッチ〈ポンプアウト〉	88H	電磁接触器〈電熱器〉
PL1	表示灯〈運転〉	2D	タイムスイッチ〈霜取〉	MF	送風機用電動機〈庫内〉
PL2	表示灯〈霜取〉	4IF	外部インターロック〈継電器〉〈ファン〉	H2	電熱器〈霜取〉
PL3	表示灯〈異常〉	4IP	外部インターロック〈継電器〉〈ポンプ〉	SW3	スイッチ〈照明〉
H1	電熱器〈クランクケース〉	X1	補助継電器		
63DH	圧力開閉器〈高圧〉	X2	補助継電器〈ポンプアウト		

(3)ケース連結時の電気回路図

各連結時の電気回路における圧縮機、電熱器〈霜取〉及び庫内温度調節器の概略動作

ケース連結時の電気回路		圧縮機と電熱器〈霜取〉の通電の関係	デフロストの制御	庫内温度の制御
回路1	• 21R及び23Rを1ヶ取付け • 圧縮機ポンプアウト回路 • 圧縮機と電熱器〈霜取〉の同時通電防止回路	圧縮機ポンプアウト終了後、電熱器〈霜取〉は通電開始	全てのケースがデフロスト終了後、一斉に冷却運転開始	代表ケースにより庫内温度制御
回路2	• 21R及び23Rをケース毎に取付け • 圧縮機ポンプダウン回路 • 圧縮機と電熱器〈霜取〉の同時通電防止回路	圧縮機ポンプダウン終了後、電熱器〈霜取〉は通電開始	全てのケースがデフロスト終了後、一斉に冷却運転開始	各ケース毎に庫内温度制御
回路3	• 21R及び23Rをケース毎に取付け • 圧縮機ポンプダウン回路 • 圧縮機と電熱器〈霜取〉の同時通電回路	圧縮機ポンプダウンと電熱器〈霜取〉は、同時に通電開始	デフロスト終了後のケースより順次冷却運転開始	各ケース毎に庫内温度制御

注1．ショーケースの枠外の機器は現地手配となります。
2．……線は現地配線となります。
3．◎の中の数字は端子番号を示します。
4．冷却運転中26DのC-L接点は開となっております。（非冷状態においてC-L接点は閉）
5．※1の52C-b接点は圧縮機と電熱器〈霜取〉の同時通電を防止する回路です。
6．※2の88H1の電気容量はケースの電熱器〈霜取〉の容量に適合するものを選定ください。（回路1）

記号説明

記号	名称	記号	名称	記号	名称
MC	圧縮機用電動機	63DH	圧力開閉器〈高圧〉	X1・2	補助継電器
52C	電磁接触器	63DL	圧力開閉器〈低圧〉	X3	補助継電器〈ポンプアウト〉
51C	熱動過電流継電器	F	ヒューズ	21R1・2	電磁弁
49C	温度開閉器	SW1	スイッチ〈始動一停止〉	23R1・2	温度調節器
PL1	表示灯〈運転〉	SW2	スイッチ〈ポンプアウト又は、ポンプダウン〉	26D1・2	温度開閉器〈霜取終了〉
PL2	表示灯〈霜取〉	2D1・2	タイムスイッチ〈霜取〉	88H1・2	電磁接触器〈電熱器〉
PL3	表示灯〈異常〉	41P	外部インターロック〈継電器〉〈ポンプ〉	NFB	ノーヒューズブレーカ
H1	電熱器〈クランクケース〉	41F	外部インターロック〈継電器〉〈ファン〉	ELB	漏電ブレーカ

回路1〈精肉・鮮魚用ケース〉

注1．26Dはデフロスト条件の悪いケースのものを配線ください。
2．2台のケースの26D1、26D2を使用の場合はシリーズに配線ください。（※3）

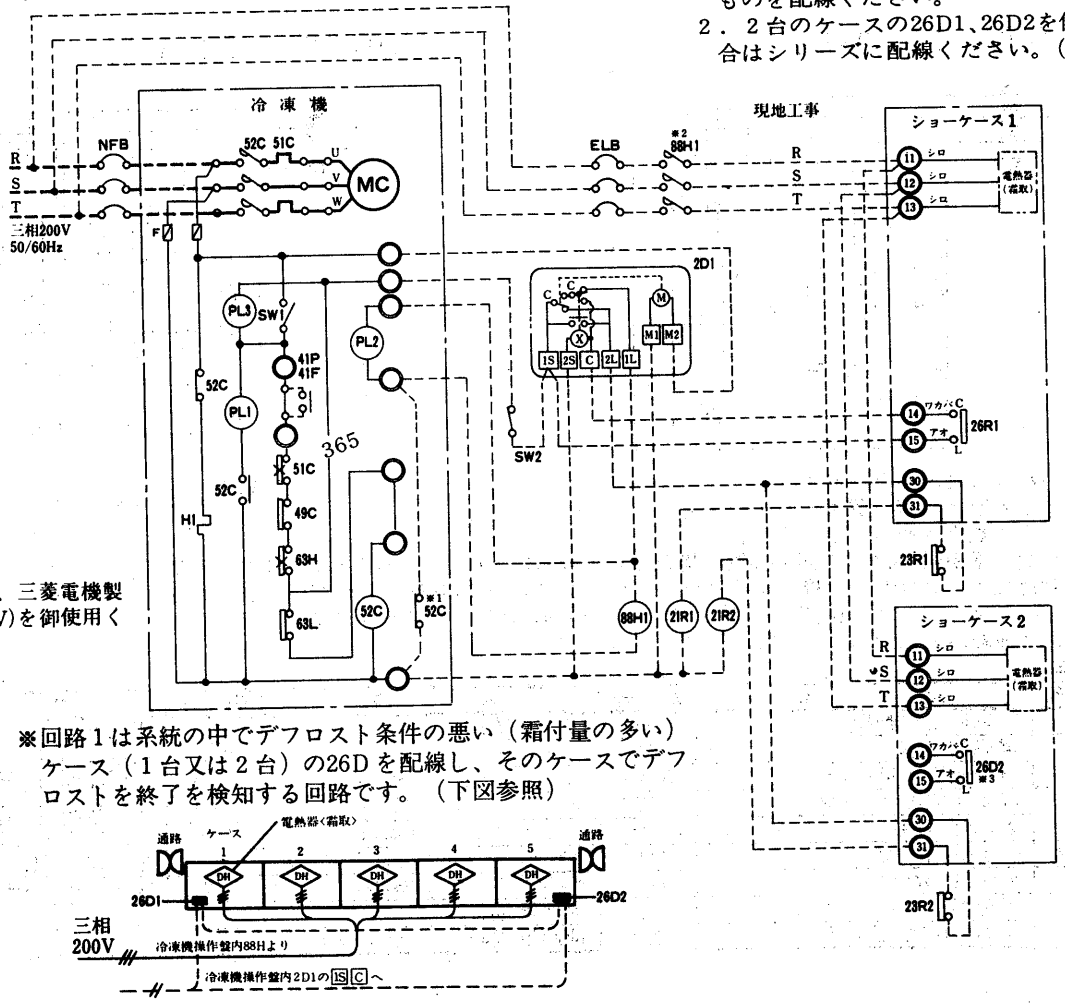

2D1
タイムスイッチは、三菱電機製TU-61DR-T(200V)を御使用ください。

※回路1は系統の中でデフロスト条件の悪い（霜付量の多い）ケース（1台又は2台）の26Dを配線し、そのケースでデフロストを終了を検知する回路です。（下図参照）

回路2〈冷食・アイス用ケース〉

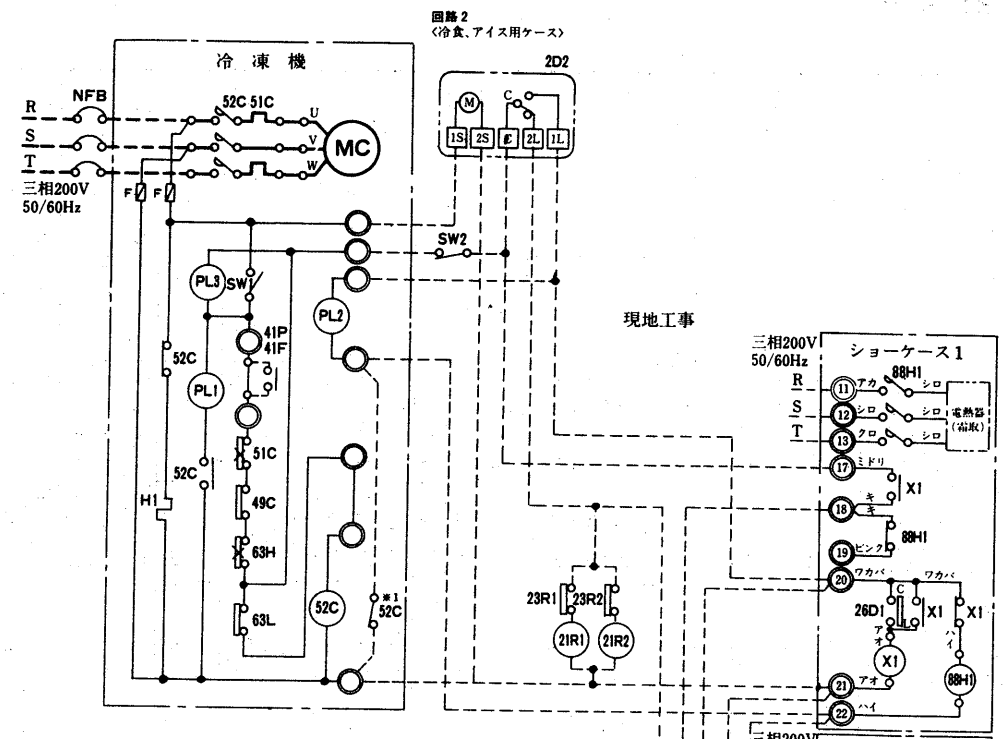

回路3〈冷食・アイス用ケース〉

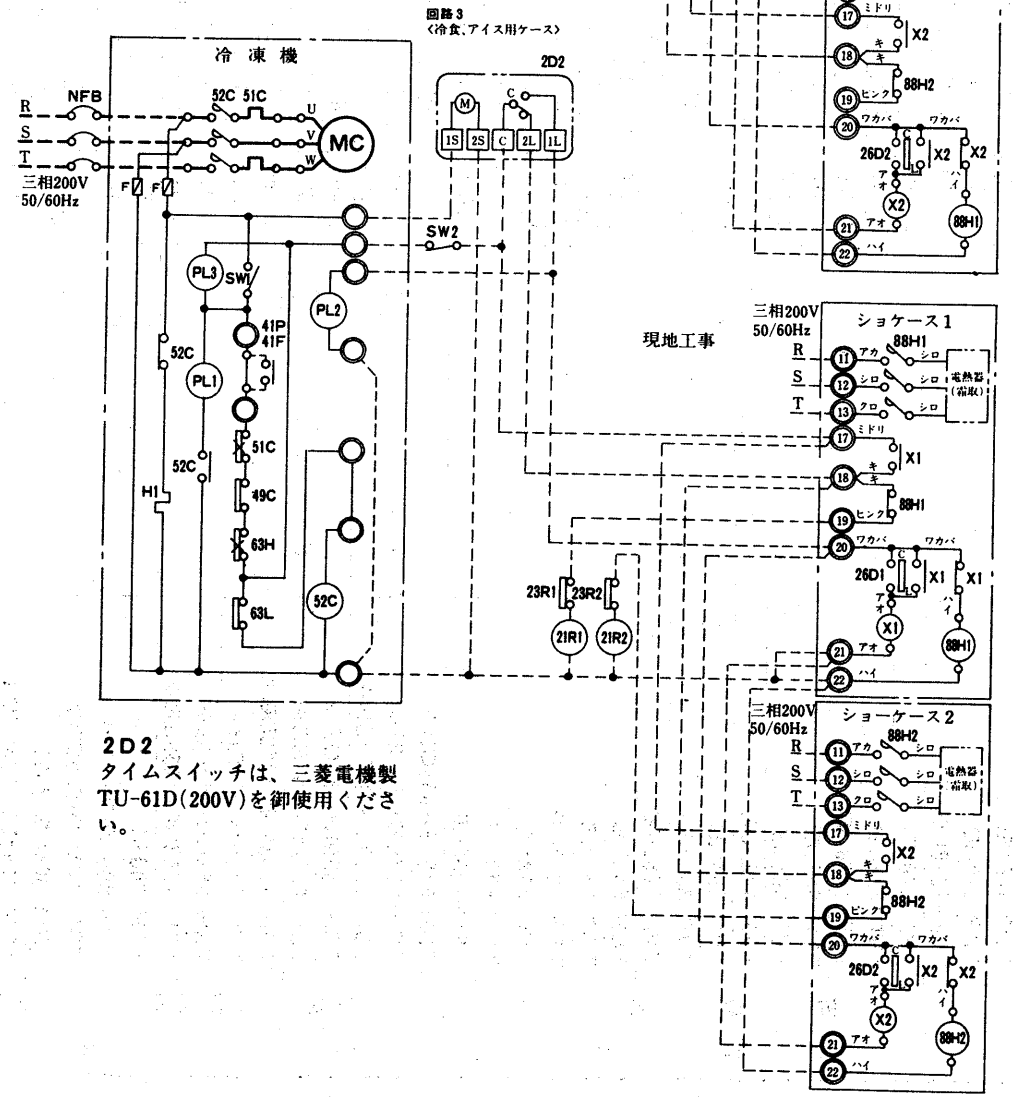

2D2
タイムスイッチは、三菱電機製TU-61D(200V)を御使用ください。

冷凍機別置形オープンショーケース

3.1.4 所要冷凍能力・電気容量

(1)—1 TBシリーズ

シリーズ	用途	機種	棚数	使用温度 〈℃〉	冷凍能力 蒸発温度 〈℃〉	所要冷凍能力 〈kcal/h〉	電気容量 単相100V 照明 W	単相100V 照明 A	単相100/200V 防露ヒータ W	単相100/200V 防露ヒータ A	単相200V ファン W	単相200V ファン A	三相200V デフロストヒーター W	三相200V デフロストヒーター A
TBシリーズ	青果用	TVP-678HB	—	7～13	−10 〈R22〉	1,470	152	2.7	19	0.2	38/32	0.3/0.2	—	—
		TVP-878HB				1,950	204	3.8	25	0.3	76/64	0.5/0.5	—	—
		TVP-1278HB				2,940	306	5.7	38	0.4	114/96	0.8/0.7	—	—
		TVP-678JB	1			1,510	228	4.0	19	0.2	38/32	0.3/0.2	—	—
		TVP-878JB				2,020	306	5.7	25	0.3	76/64	0.5/0.5	—	—
		TVP-1278JB				3,020	459	8.6	38	0.4	114/96	0.8/0.7	—	—
		TVP-665JB	1			1,510	228	4.0	19	0.2	38/32	0.3/0.2	—	—
		TVP-865JB				2,020	306	5.7	25	0.3	76/64	0.5/0.5	—	—
		TVP-1265JB				3,020	459	8.6	38	0.4	114/96	0.8/0.7	—	—
		TVP-665KB	2			1,560	304	5.3	19	0.2	38/32	0.3/0.2	—	—
		TVP-865KB				2,090	408	7.6	25	0.3	76/64	0.5/0.5	—	—
		TVP-1265KB				3,120	612	11.4	38	0.4	114/96	0.8/0.7	—	—
		TSP-653KB	2			1,470	304	5.3	19	0.2	38/32	0.3/0.2	—	—
		TSP-853KB				1,950	408	7.6	25	0.3	76/64	0.5/0.5	—	—
		TSP-1253KB				2,940	612	11.4	38	0.4	76/64	0.5/0.5	—	—
		TSP-653LB	3			1,510	380	6.6	19	0.2	38/32	0.3/0.2	—	—
		TSP-853LB				2,020	510	9.5	25	0.3	76/64	0.5/0.5	—	—
		TSP-1253LB				3,020	765	14.3	38	0.4	76/64	0.5/0.5	—	—
	日配・乳製品用	TSH-653LB・653CB※	3	2～8	−8 〈R22〉	1,450	380	6.6	38	0.4	142/122	1.1/0.9	—	—
		TSH-853LB・853CB※				1,930	510	9.5	50	0.5	175/151	1.3/1.2	—	—
		TSH-1253LB・1253CB※				2,900	765	14.3	80	0.8	246/212	1.8/1.6	—	—
		TSH-653MB・653DB※	4			1,490	456	8.0	38	0.4	142/122	1.1/0.9	—	—
		TSH-853MB・853DB※				1,990	612	11.4	50	0.5	175/151	1.3/1.2	—	—
		TSH-1253MB・1253DB※				2,980	918	17.1	80	0.8	246/212	1.8/1.6	—	—
		TSH-653NB・653EB※	5			1,540	532	9.3	38	0.4	142/122	1.1/0.9	—	—
		TSH-853NB・853EB※				2,060	714	13.3	50	0.5	175/151	1.3/1.2	—	—
		TSH-1253NB・1253EB※				3,080	1,071	20.0	80	0.8	246/212	1.8/1.6	—	—
		TRH-680SBワイド※	—	0～10	−10 〈R22〉	830	—	—	148	1.5	99/87	0.8/0.7	1,280	3.7
		TRH-880SBワイド※				1,100	—	—	196	2.0	132/116	1.1/0.9	1,700	4.9
	精肉・鮮魚用	TSM-665LB・665CB※	3	−2～2	−12 〈R22〉	1,570	380	6.6	38	0.4	142/122	1.1/0.9	1,280	3.7
		TSM-865LB・865CB※				2,090	510	9.5	50	0.5	180/154	1.3/1.2	1,700	4.9
		TSM-1265LB・1265CB※				3,140	765	14.3	80	0.8	251/215	1.8/1.6	2,560	7.4
		TSM-665MB・665DB※	4			1,620	456	8.0	38	0.4	142/122	1.1/0.9	1,280	3.7
		TSM-865MB・865DB※				2,160	612	11.4	50	0.5	180/154	1.3/1.2	1,700	4.9
		TSM-1265MB・1265DB※				3,240	918	17.1	80	0.8	251/215	1.8/1.6	2,560	7.4
		TSM-653LB・653CB※	3			1,790	380	6.6	38	0.4	142/122	1.1/0.9	1,280	3.7
		TSM-853LB・853CB※				2,380	510	9.5	50	0.5	213/183	1.6/1.4	1,700	4.9
		TSM-1253LB・1253CB※				3,580	765	14.3	80	0.8	284/244	2.1/1.8	2,560	7.4

シリーズ	用途	機種	棚数	使用温度 (℃)	冷凍能力 蒸発温度 (℃)	冷凍能力 所要冷凍能力 (kcal/h)	電気容量 単相100V 照明 W	単相100V 照明 A	単相100/200V 防霜ヒーター W	単相100/200V 防霜ヒーター A	単相200V ファン W	単相200V ファン A	三相200V デフロストヒーター W	三相200V デフロストヒーター A
TBシリーズ	精肉・鮮魚用	TSM-653MB・653DB※	4	−2〜2	−12 (R22)	1,830	456	8.0	38	0.4	142/122	1.1/0.9	1,280	3.7
		TSM-853MB・853DB※				2,440	612	11.4	50	0.5	213/183	1.6/1.4	1,700	4.9
		TSM-1253MB・1253DB※				3,660	918	17.1	80	0.8	284/244	2.1/1.8	2,560	7.4
		TSM-653NB・653EB※	5			1,880	532	9.3	38	0.4	142/122	1.1/0.9	1,280	3.7
		TSM-853NB・853EB※				2,510	714	13.3	50	0.5	213/183	1.6/1.4	1,700	4.9
		TSM-1253NB・1253EB※				3,760	1,071	20.0	80	0.8	284/244	2.1/1.8	2,560	7.4
		TKM-676SB※	—		−17 (R22)	680	—	—	37	0.4	38/32	0.3/0.2	1,280	3.7
		TKM-876SB※				900	—	—	49	0.5	38/32	0.3/0.2	1,700	4.9
	チルド食品用	TDC-665LB・CB※	3	−15〜−5	−30 (R502)	3,380	380	6.6	38/310	0.4/1.6	180/154	1.3/1.2	三相200V3,300 単相200V 250 ダクトヒーター 単相200V 300	9.5 1.3 1.5
		TDC-865LB・CB※				4,500	510	9.5	50/435	0.5/2.2	228/192	1.6/1.4	三相200V4,500 単相200V 250 ダクトヒーター 単相200V 400	13.0 1.3 2.0
		TDC-665MB・DB※	4			3,430	456	8.0	38/310	0.4/1.6	180/154	1.3/1.2	三相200V3,300 単相200V 250 ダクトヒーター 単相200V 300	9.5 1.3 1.5
		TDC-865MB・DB※				4,570	612	11.4	50/435	0.5/2.2	228/192	1.6/1.4	三相200V4,500 単相200V 250 ダクトヒーター 単相200V 400	13.0 1.3 2.0
	冷凍食品・アイスクリーム用	TKJ-680SB※	—	−22〜−20	−40 (R502)	540	—	—	208	2.1	33/29	0.3/0.2	1,920	5.6
		TKJ-880SB※				720	—	—	270	2.7	33/29	0.3/0.2	2,550	7.4
		TKJ-680BB※	2 (非冷棚)			540	228	4.0	208	2.1	33/29	0.3/0.2	1,920	5.6
		TKJ-880BB※				720	306	5.7	270	2.7	33/29	0.3/0.2	2,550	7.4
		TKJ-680CB※	3 (非冷棚)			540	304	5.3	208	2.1	33/29	0.3/0.2	1,920	5.6
		TKJ-880CB※				720	408	7.6	270	2.7	33/29	0.3/0.2	2,550	7.4
		TRJ-680SBワイド※	—			1,130	—	—	282	2.8	99/87	0.8/0.7	三相200V2,560 単相200V 500	7.4 2.5
		TRJ-880SBワイド※				1,500	—	—	368	3.7	132/116	1.1/1.9	三相200V3,400 単相200V 500	9.8 2.5
		TSF-665CB※	3	−20〜−18	−40 (R502)	2,790	228	4.0	単相200V 460	2.3	256/218	1.8/1.6	三相200V4,500 単相200V250※2 ダクトヒーター 単相200V300※3 単相200V230※4	13.0 1.3 1.5 1.3

冷凍機別置形オープンショーケース

(1)－2 TBシリーズ

シリーズ	用途	機種	棚数	使用温度 〈℃〉	冷凍能力 蒸発温度 〈℃〉	所要冷凍能力 〈kcal/h〉	電気容量 単相100V 照明 W	単相100V 照明 A	単相100/200V 防露ヒーター W	単相100/200V 防露ヒーター A	単相200V ファン W	単相200V ファン A	三相200V デフロストヒーター W	三相200V デフロストヒーター A
TBシリーズ	冷凍食品・アイスクリーム用	TSF-865CB※	3	−20〜−18	−40 〈R502〉	3,710	306	5.7	単相200V 610	3.1	294/250	2.1/1.8	三相200V6,000 単相200V250※2 ダクトヒーター 単相200V400※3 単相200V300※4	17.3 1.3 2.0 1.5
		TSF-665DB※	4			2,790	228	4.0	単相200V 460	2.3	256/218	1.8/1.6	三相200V4,500 単相200V250※2 ダクトヒーター 単相200V300※3 単相200V230※4	13.0 1.3 1.5 1.3
		TSF-865DB※				3,710	306	5.7	単相200V 610	3.1	294/250	2.1/1.8	三相200V6,000 単相200V250※2 ダクトヒーター 単相200V400※3 単相200V300※4	17.3 1.3 2.0 1.5
		TCJ-680SB※	1	−22〜−20		1,330	204	3.0	675	6.8	99/87	0.8/0.7	3,200	9.3
		TCJ-880SB※				1,780	262	4.0	890	8.9	99/87	0.8/0.7	4,250	12.4
	内コーナケース	TVP-178HB(内)	—	7〜13	−10 〈R22〉	1,950	106	1.7	19	0.2	76/64	0.5/0.5	—	—
		TVP-178JB(内)	1			2,020	185	3.2	19	0.2	76/64	0.5/0.5	—	—
		TVP-165JB(内)	1			2,020	185	1.7	19	0.2	76/64	0.5/0.5	—	—
		TVP-165KB(内)	2			2,090	290	5.3	19	0.2	76/64	0.5/0.5	—	—
		TSP-153KB	2			1,950	290	5.3	94	0.9	76/64	0.5/0.5	—	—
		TSP-153LB	3			2,020	369	6.9	94	0.9	76/64	0.5/0.5	—	—
		TSH-153LB	3	2〜8	−8 〈R22〉	2,170	369	6.9	38	0.4	175/151	1.3/1.2	—	—
		TSH-153MB	4			2,240	448	8.5	38	0.4	175/151	1.3/1.2	—	—
		TSH-153NB	5			2,310	527	10.1	38	0.4	175/151	1.3/1.2	—	—
		TSM-153LB	3	−2〜2	−12 〈R22〉	2,540	369	6.9	38	0.4	213/183	1.6/1.4	1,280	3.7
		TSM-153MB	4			2,610	448	8.5	38	0.4	213/183	1.6/1.4	1,280	3.7
		TSM-153NB	5			2,680	527	10.1	38	0.4	213/183	1.6/1.4	1,280	3.7
		TSM-165LB	3			2,240	369	6.9	38	0.4	180/154	1.3/1.2	1,280	3.7
		TSM-165MB	4			2,310	448	8.5	38	0.4	180/154	1.3/1.2	1,280	3.7
		TKM-176SB※	—			900	—	—	74	0.8	38/32	0.3/0.2	1,280	3.7
		TKF-180SB※	—	−20〜−18	−40 〈R502〉	720	—	—	234	2.4	66/58	0.5/0.5	1,920	5.6
		TKF-180BB※	2			720	211	3.9	234	2.4	66/58	0.5/0.5	1,920	5.6
		TKF-180CB※	3			720	290	5.5	234	2.4	66/58	0.5/0.5	1,920	5.6

注1．電気容量は左数値50Hz，右数値60Hzです。
2．※はミラー無しケースです。
3．青果用の非冷ケースは照明のみ，電気容量が必要となります。
4．※2は補助用デフロストヒーターです。
5．※3はFA用ダクトヒーターで6尺ケースは150Wと300W，8尺ケースで200Wと400Wに切り換えができます。デフロスト時は無通電です。（冷却時のみ通電）
6．※4はCA用ダクトヒーターでデフロスト時は無通電です。（冷却時のみ通電）
7．周囲条件は，乾球温度25℃，相対湿度60%，周囲風速0.2m/sec以下。
8．所要冷凍能力は，配管損失等による能力低下は含んでいません。

(2)—1 RBシリーズ

シリーズ	用途	機種	棚数	使用温度 〈℃〉	冷凍能力 蒸発温度 〈℃〉	所要冷凍能力 〈kcal/h〉	電気容量 単相100V 照明 W	単相100V 照明 A	単相100/200V 防露ヒーター W	単相100/200V 防露ヒーター A	単相200V ファン W	単相200V ファン A	三相200V デフロストヒーター W	三相200V デフロストヒーター A
RBシリーズ	青果用	RSP-653KB	2	7～13	−10 〈R22〉	1,400	304	5.3	19	0.2	38/32	0.3/0.2	—	—
		RSP-853KB				1,850	408	7.6	25	0.3	76/64	0.5/0.5	—	—
		RSP-1253KB				2,800	612	1 .4	38	0.4	76/64	0.5/0.5	—	—
		RSP-653LB	3			1,440	380	6.6	19	0.2	38/32	0.3/0.2	—	—
		RSP-853LB				1,920	510	9.5	25	0.3	76/64	0.5/0.5	—	—
		RSP-1253LB				2,880	765	14.3	38	0.4	76/64	0.5/0.5	—	—
		RSP-665JB	1			1,360	228	4.0	19	0.2	38/32	0.3/0.2	—	—
		RSP-865JB				1,780	306	5.7	25	0.3	76/64	0.5/0.5	—	—
		RSP-1265JB				2,720	459	8.6	38	0.4	76/64	0.5/0.5	—	—
		RSP-665KB	2			1,400	304	5.3	19	0.2	38/32	0.3/0.2	—	—
		RSP-865KB				1,850	408	7.6	25	0.3	76/64	0.5/0.5	—	—
		RSP-1265KB				2,800	612	11.4	38	0.4	76/64	0.5/0.5	—	—
	日配・乳製品用	RSH-653LB・653CB※	3	2～8	−8 〈R22〉	1,450	380	6.6	38	0.4	142/122	1.1/0.9	—	—
		RSH-853LB・853CB※				1,930	510	9.5	50	0.5	175/151	1.3/1.2	—	—
		RSH-1253LB・1253CB※				2,900	765	14.3	80	0.8	246/212	1.8/1.6	—	—
		RSH-653MB・653DB※	4			1,490	456	8.0	38	0.4	142/122	1.1/0.9	—	—
		RSH-853MB・853DB※				1,990	612	11.4	50	0.5	175/151	1.3/1.2	—	—
		RSH-1253MB・1253DB※				2,980	918	17.1	80	0.8	246/212	1.8/1.6	—	—
		RSH-653NB・653EB※	5			1,540	532	9.3	38	0.4	172/122	1.1/0.9	—	—
		RSH-853NB・853EB※				2,060	714	13.3	50	0.5	145/151	1.3/1.2	—	—
		RSH-1253NB・1253EB※				3,080	1,071	20.0	80	0.8	246/212	1.8/1.6	—	—
	精肉・鮮魚用	RSM-665LB・665CB※	3	−2～2	−12 〈R22〉	1,570	380	6.6	38	0.4	152/122	1.1/0.9	1,280	3.7
		RSM-865LB・865CB※				2,090	510	9.5	50	0.5	180/154	1.3/1.2	1,700	4.9
		RSM-1265LB・1265CB※				3,140	765	14.3	80	0.8	241/215	1.8/1.6	2,560	7.4
		RSM-665MB・665DB※	4			1,620	456	8.0	38	0.4	152/122	1.1/0.9	1,280	3.7
		RSM-865MB・865DB※				2,160	612	11.4	50	0.5	180/154	1.3/1.2	1,700	4.9
		RSM-1265MB・1265DB※				3,240	918	17.1	80	0.8	251/215	1.8/1.6	2,560	7.4
		RSM-653LB・653CB※	3			1,790	380	6.6	38	0.4	142/122	1.1/0.9	1,280	3.7
		RSM-853LB・853CB※				2,380	510	9.5	50	0.5	213/183	1.1/1.4	1,700	4.9
		RSM-1253LB・1253CB※				3,580	765	14.3	80	0.8	284/244	2.6/1.8	2,560	7.4
		RSM-653MB・653DB※	4			1,830	456	8.0	38	0.4	142/122	1.1/0.9	1,280	3.7
		RSM-853MB・853DB※				2,440	612	11.4	50	0.5	213/183	1.1/1.4	1,700	4.9
		RSM-1253MB・1253DB※				3,660	918	17.1	80	0.8	284/244	2.6/1.8	2,560	7.4
		RSM-653NB・653EB※	5			1,880	532	9.3	38	0.4	142/122	1.1/0.9	1,280	3.7
		RSM-853NB・853EB※				2,510	714	13.3	50	0.5	213/183	1.1/1.4	1,700	4.9
		RSM-1253NB・1253EB※				3,760	1,071	20.0	80	0.8	284/244	2.6/1.8	2,560	7.4
		RKM-676SB	—		−17 〈R22〉	680	—	—	37	0.4	38/32	0.3/0.2	1,280	3.7
		RKM-876SB				900	—	—	49	0.5	38/32	0.3/0.2	1,700	4.9

冷凍機別置形オープンショーケース

(2)－2 RBシリーズ

シリーズ	用途	機種	棚数	使用温度 〈℃〉	冷凍能力 蒸発温度 〈℃〉	所要冷凍能力 〈kcal/h〉	電気容量 単相100V 照明 W	単相100V 照明 A	単相100/200V 防露ヒーター W	単相100/200V 防露ヒーター A	単相200V ファン W	単相200V ファン A	三相200V デフロストヒーター W	三相200V デフロストヒーター A
RBシリーズ	チルド食品用	RDC-665LB・CB※	3	－15～－5	－30 〈R502〉	3,320	380	6.6	38/310	0.4/1.6	180/154	1.3/1.2	三相200V3,300 単相200V 250 ダクトヒーター 単相200V300※4	9.5 1.3 1.5
		RDC-865LB・CB※				4,420	510	9.5	50/435	0.5/2.2	218/186	1.6/1.4	三相200V4,500 単相200V 250 ダクトヒーター 単相200V400※4	13.0 1.3 2.0
		RDC-665MB・DB※	4			3,370	456	8.0	38/310	0.4/1.6	180/154	1.3/1.2	三相200V3,300 単相200V 250 ダクトヒーター 単相200V300※4	9.5 1.3 1.5
		RDC-865MB・DB※				4,490	612	11.4	50/435	0.5/2.2	218/186	1.6/1.4	三相200V4,500 単相200V 250 ダクトヒーター 単相200V400※4	13.0 1.3 2.0
	冷凍食品・用 アイスクリーム	RKJ-680SB※	—	－22～－20	－40 〈R502〉	510	—	—	190	1.9	33/29	0.3/0.2	1,920	5.6
		RKJ-880SB※				680	—	—	246	2.5	33/29	0.3/0.2	2,550	7.4
		RKJ-680BB※	2 〈非冷棚〉			510	228	4.0	190	1.9	33/29	0.3/0.2	1,920	5.6
		RKJ-880BB※				680	306	5.7	246	2.5	33/29	0.3/0.2	2,550	7.4
		RKJ-680CB※	3 〈非冷棚〉			510	304	5.3	190	1.9	33/29	0.3/0.2	1,920	5.6
		RKJ-880CB※				680	408	7.6	246	2.5	33/29	0.3/0.2	2,550	7.4
	リーチイン	VFH-53S※	5	－2～2 2～8	－17〈R22〉 －10〈R22〉	810 700	153	2.9	584	5.8	76/64	0.5/0.5	650	1.9
		VFH-73S※		－2～2 2～8	－17〈R22〉 －10〈R22〉	1,220 1,050	204	3.8	852	8.5	114/96	0.8/0.7	1,000	2.9
		VFJ-53S※		－22～－20	－40 〈R502〉	1,000	180	1.8	810	8.1	76/64	0.5/0.5	1,485	4.3
		VFJ-73S※				1,500	240	2.4	1,177	11.8	114/96	0.8/0.7	2,220	6.4
	対面	VPM-651AB※	1	0～5	－17 〈R22〉	580	74	1.7	38	0.4	—	—	—	—
		VPM-851AB※				770	128	2.8	50	0.5	—	—	—	—
		VPH-651AB※	1	5～10	－12 〈R22〉	470	74	1.7	—	—	—	—	—	—
		VPH-851AB※				620	128	2.8	—	—	—	—	—	—

注1．電気容量は左数値50Hz，右数値60Hzです。
2．※はミラー無しケースです。
3．青果用の非冷ケースは照明のみ，電気容量が必要となります。
4．※2は補助用デフロストヒーターです。
5．※3はFA用ダクトヒーターで6尺ケースは150Wと300W，8尺ケースで200Wと400Wに切り換えができます。デフロスト時は無通電です。（冷却時のみ通電）
6．※4はCA用ダクトヒーターでデフロスト時は無通電です。（冷却時のみ通電）
7．周囲条件は，乾球温度25℃，相対湿度60%，周囲風速0.2m/sec以下。
8．所要冷凍能力は，配管損失等による能力低下は含んでいません。

(3)ショーケースの負荷変動

オープンショーケースの周囲温度及び湿度による負荷変動〈風速0.2M/S以下〉

(イ)TVP・TKM・TRH・TKJ形 TRJ・TCJ・RKM形

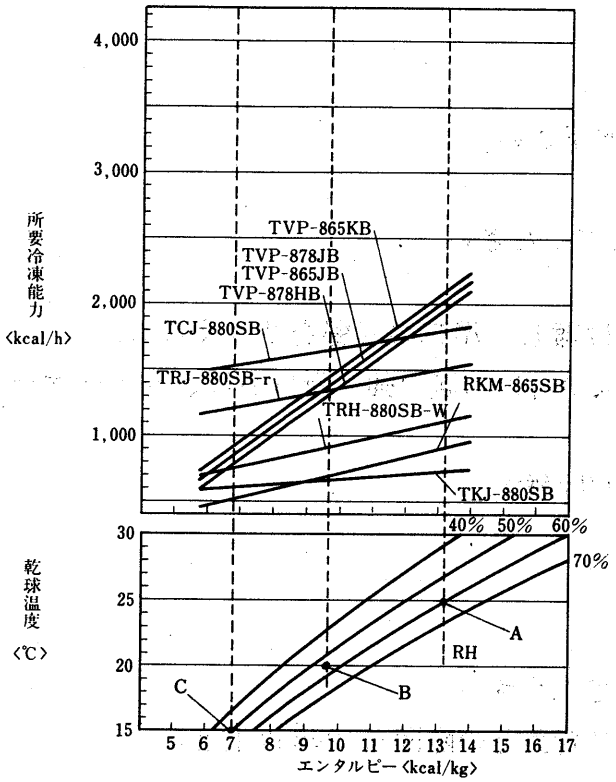

(ロ)TSP・TSH・TSM・TDC・TSF・RSH形 RSM・VFH・VFJ・VPH・VPM形

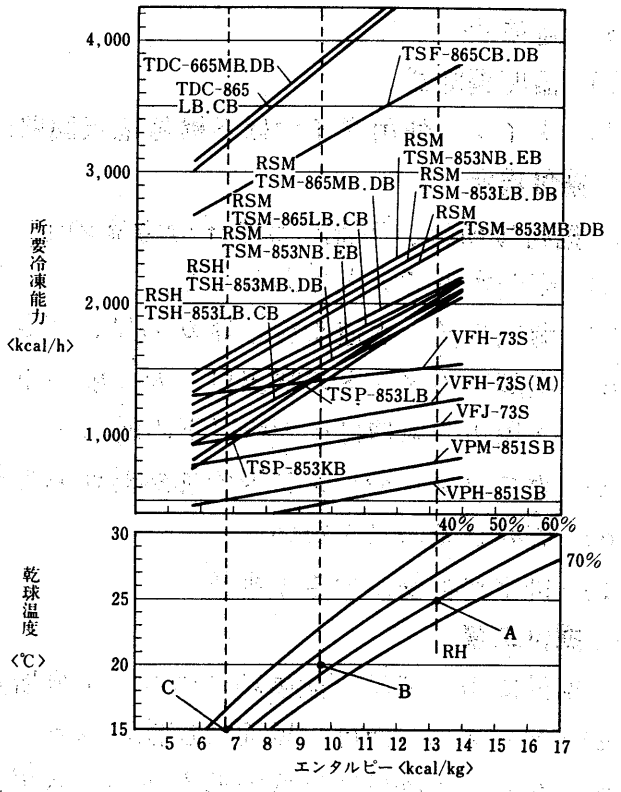

※6尺ケースは下表×0.75、12尺ケースは下表×1.5で求めて下さい。

(ハ)RSP・RDC・RKJ形

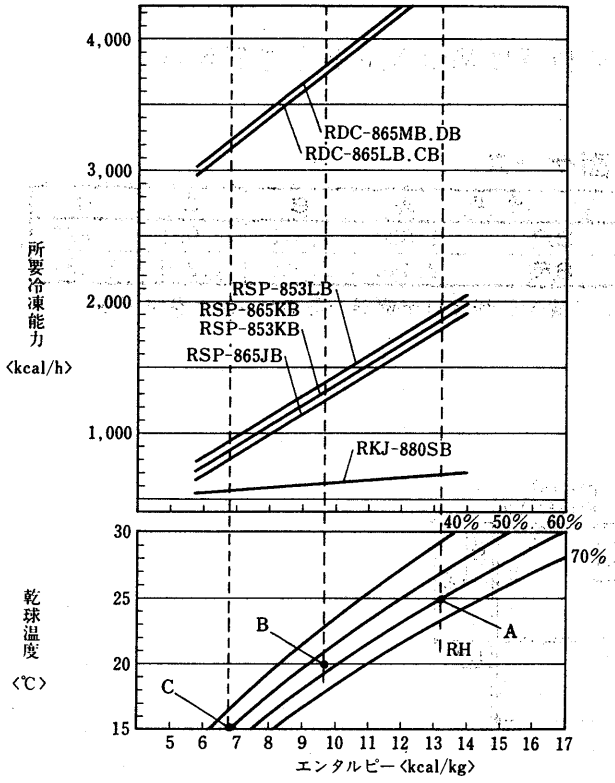

(注) A点は夏季条件25℃、RH60%を示す。
B点は中間季条件20℃、RH55%を示す。
C点は冬季条件15℃、RH50%を示す。

3.1.5 注意事項

(1) 工事に際して

工事の施工前に下記の機器類を仕様及び資料表によりご準備ください。
ショーケースには制御機器類はついておりません。

(a) 適用冷凍機〈冷凍機の能力により該当冷凍機を選定のこと。〉
(b) 電磁弁
(c) 温度調節器
(d) タイマ〈使用タイマは各機種電気回路図参照下さい。〉

(2) 据付場所

据付場所は、下記の点を十分考慮の上、選んでください

(a) 床が水平で丈夫であること。
(b) 湿気の多い水道や流し等からは、できるだけ離し、湿気の影響をさけること。
(c) 空調用のダクトの吹出口、天井扇の下、出入口付近の風の強い所はさけ、ショーケース周辺の風速は0.2m/s以下の所。
(d) ガスコンロやレンジ等の加熱器からできるだけ離す。
(e) 直射日光の当らない所。
(f) 排水が容易にできる場所。

(3) 据付工事

据付に当っては下記事項につき、十分留意してください。

(a) ケースの背面は、壁面及び他のショーケース背面との隙間を10cm以上とる。
(b) ケースの据付には水準器を使い、水平に取付ける。
(c) ケースを連結する場合は別途工事仕様による。
(d) 吸入配管の圧力損失による冷凍機吸入圧力を加味して、冷凍機を選定して下さい。

(4) 冷媒配管・排水〈ドレン〉及び電源位置図

冷媒配管、排水〈ドレン〉及び電源位置図下図の位置に基づき工事して下さい。

変化寸法表〈mm〉

オープンショーケース

形名＼項目	A	B	C	D
6尺	1,830	1,910	991	839
8尺	2,440	2,520	1,096	1,144
12尺	3,660	3,740	1,830	1,330

対面ケース

形名＼項目	A	B	C	D
6尺	1,830	1,910	991	829
8尺	2,440	2,520	1,296	1,134

注．冷媒配管径は付属機器一覧表P.404を参照下さい。

(a) TBシリーズ……青果ボリューム形〈TVP形〉

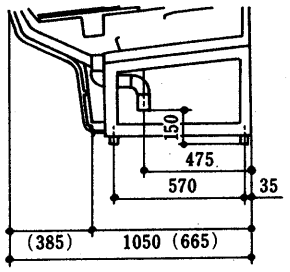

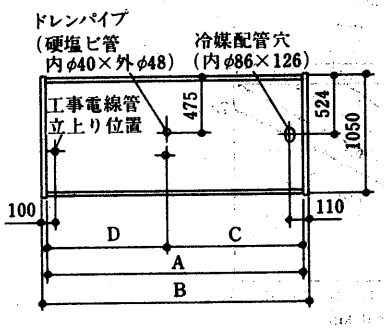

(　)の数字は、TVP−78形です

(b) TBシリーズ……多段及び平形〈TSP・TSH・TSM・TDC・TKJ・TSF形〉

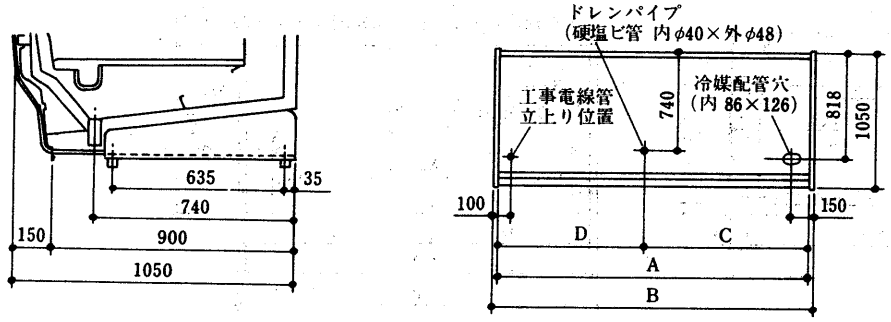

(c) TBシリーズ……両面形〈TRH形ワイド・TRJ形ワイド〉

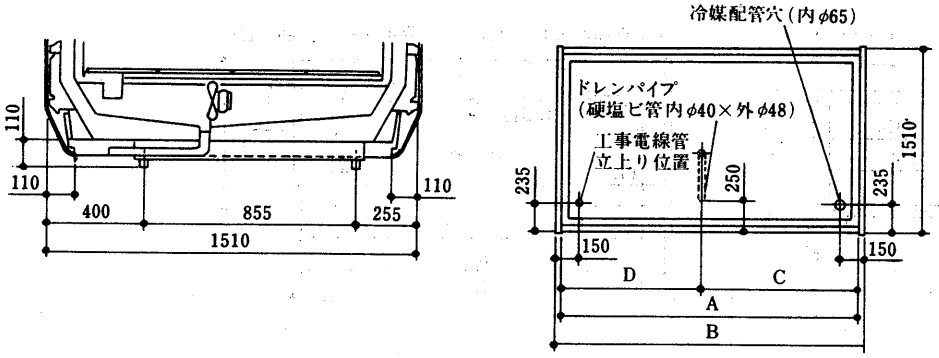

(d) TBシリーズ……コンビネーション形〈TCJ形〉

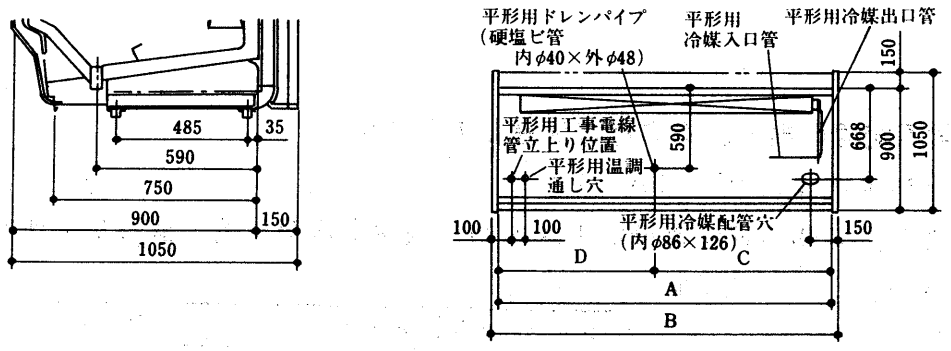

(e) RBシリーズ……多段形及び平形〈RSP・RSH・RSM・RKM・RDC・RKJ形〉

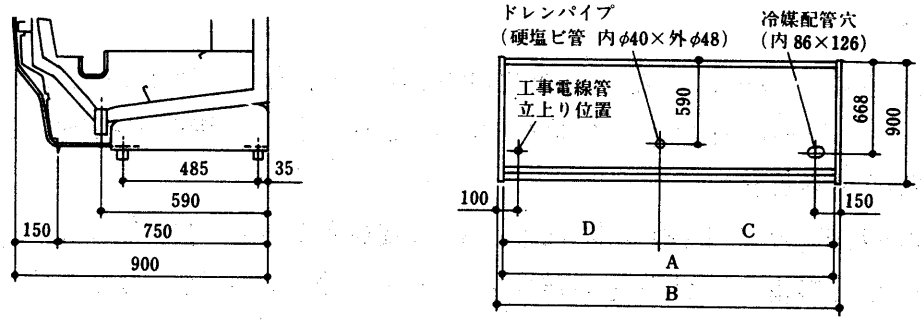

(f) Vシリーズ……対面形〈VPM形〉

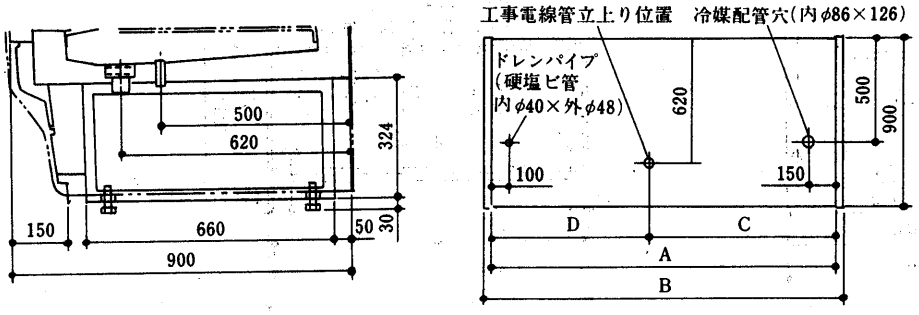

(g) Vシリーズ……対面スリム形〈VPM形〉

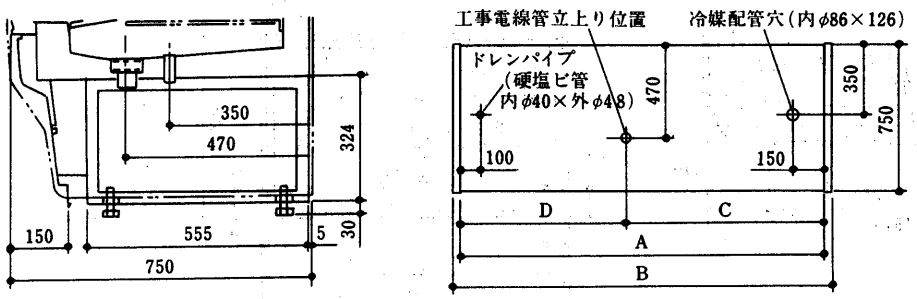

(5) 電気配線工事

(a) 注意点——電気配線に当り、次の点に注意して下さい。

(イ) 端子盤の定格電流は250V、25Aです。

(ロ) 連結されたケース間の電源接続は下図の如く接続するか、端子盤容量を越えない範囲で接続下さい。

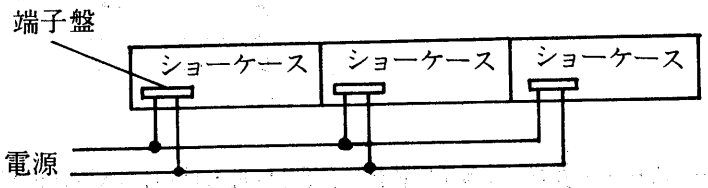

ケース間での渡り線接続は絶対に避けて下さい。〔容量オーバ(過電流)の場合、端子盤は焼損します。〕

(ハ) 電気配線後は必ず、メガーにて絶縁抵抗を計り1MΩ以上あることを確認して下さい。

(ニ) ショーケースには単独に緑のアース線を引出してあります。接続・接地下さい。

(ホ) 漏電しゃ断器の設置義務

「電気設備投術基準」及び「内線規定」により電気機械器具を据付ける時は，その据付場所の状態に応じて漏電しゃ断器を設置することが義務づけられております。ショーケース及び冷凍装置についても該当しますので詳しくは'83年度版別置オープン技術資料を参照下さい。

(6) 除霜について

(a) デフロスト方式

標準デフロスト方式としては、ⓐオフサイクルデフロスト方式、ⓑ自己保持回路付、タイマ使用によるヒータデフロスト方式、ⓒ自己保持回路をショーケースに組込み済みのリレーで行うヒータデフロスト方式の3方式を採用しております。

(イ) オフサイクルデフロスト方式の採用機種
TVP、TSP、TSH、RSP、RSH形

(ロ) 自己保持回路付タイマ使用によるヒータデフロスト方式の採用機種
TRH、TSM、TKM、RSM、RKM形

(ハ) 自己保持回路をショーケースのリレーにより行うヒータデフロスト方式の採用機種
TDC、TSF、TKJ、TRJ、TCJ、RDC、RKJ

(ニ) 電気回路〈200V〉

●三菱電機製タイムスイッチTU-61DR-T(200V)を使用した場合の電気回路図の一部分。
(例) TSM・RSM-B形

(1) 2D2コパル製デフロストタイマー
TS-120A型…AC200Vケース無し
TS-120E型…AC200V
プラスチックケース付
(2) デフロストセット時間は2分単位でセット可能です。

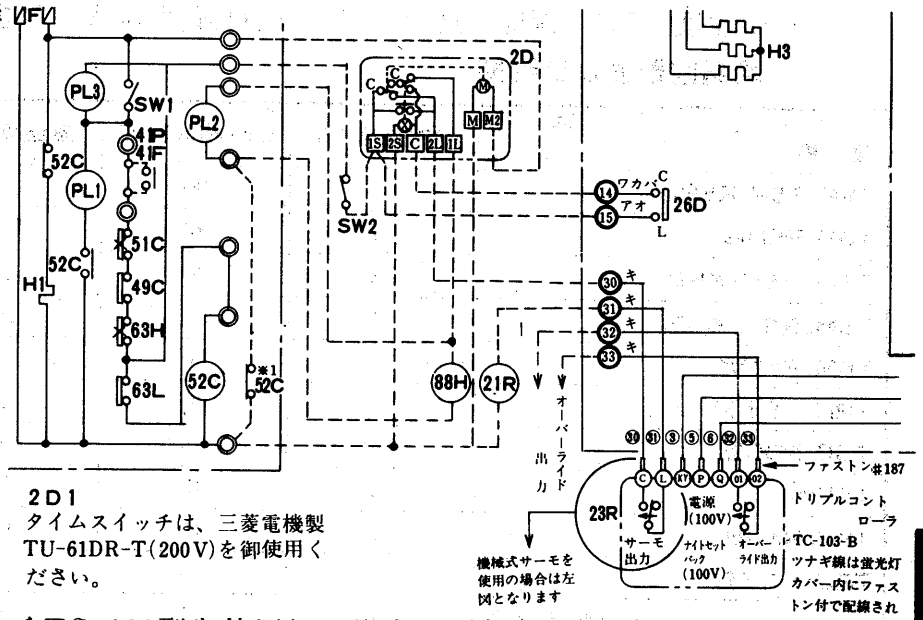

●コパル製タイムスイッチTS-120型を使用した場合の電気回路図の一部分

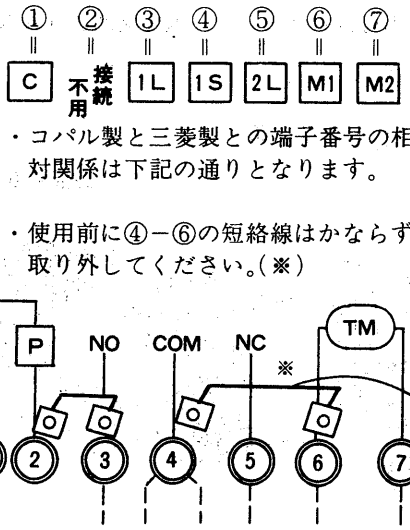

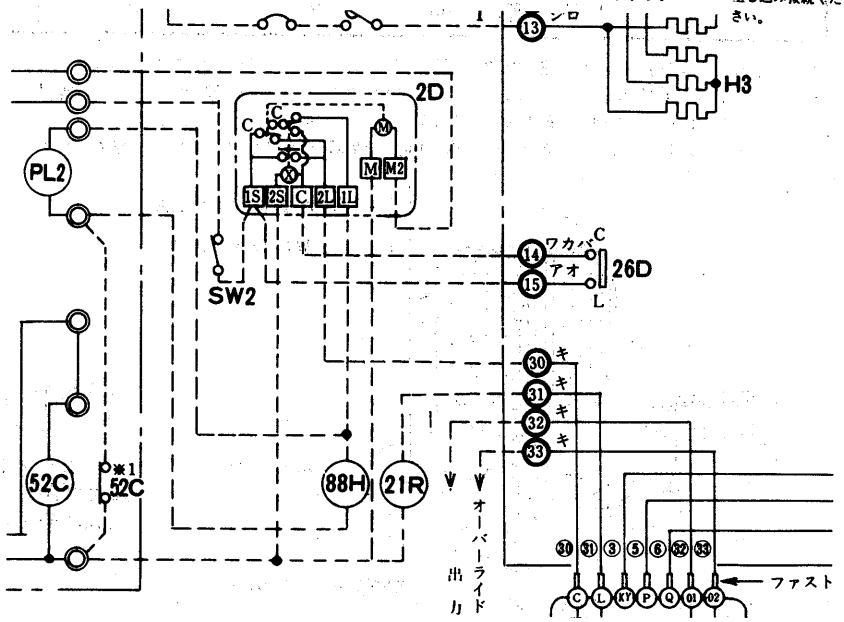

(ホ) ショーケース仕様

温度開閉器〈霜取終了〉(工場出荷時、C共通－L冷房端子に結線し温度セット済み) 及びチルド、冷食、アイス用ケースの補助継電器(LY-2F)は電装ボックスに取付け端子盤まで接続済みです。

○温度開閉器〈霜取終了〉の取付位置

温度開閉器〈霜取終了〉本体部……点検蓋内下部
温度開閉器〈霜取終了〉感温部……取付位置
} 一図

(b) 除霜について

循環する冷気は外気および貯蔵品より水分を供給されるため、冷気が冷却器を通過する時、冷却管およびフインに冷気中の水分が霜となって付着します。付着する霜の量は周囲の外気条件によって差があるため除霜回数および時間を一定に定めることは出来ませんが、次に標準状態におけるものを示します。

(イ) 周囲条件

乾球温度 25℃、湿球温度 19.5℃、相対湿度 60%、周囲風速 0.2m/sec以下

(ロ) 除霜回数および時間

機種 ＼ 項目		除霜回数/日	※1 セット時間〈分〉/回	感温筒位置	※2 セット温度〈℃〉	除霜方式
TVP, TSP, RSP形		6	30	—	—	オフサイクル方式
TSH, RSH形		4	30	—	—	
TSM, RSM-65形		3	30	B	12	自己保持回路付タイマ(例、TU-61 DR-T型等)によるヒータデフロスト方式
TSM, RSM-53形		4	30	B	12	
TKM, RKM形		3	30	B	15	
TRHワイド形		2	30	B	12	
TDC, RDC形		6	45	B	12	自己保持回路をショーケースのリレーによるヒータデフロスト方式※1
TSF形		3	45	B	10	
TKJ, RKJ形		2	45	B	15	
TRJワイド形		2	45	B	12	
TCJ形	リーチイン部	2	45	B	15	
	平形部	2	45	B	10	

注1.TRJ、TRH-ワイド形の冷却器はドレンパンの上に設置しています。
※2. ＊自己保持回路によるヒータデフロスト方式の実際デフロスト時間は、冷却器の霜付況状に応じて、温度開閉器（霜取終了）が作動するため、このセット時間より短くなります。
＊ホットガスデフロスト方式の時の除霜回数は〈P.409〉を参照下さい。

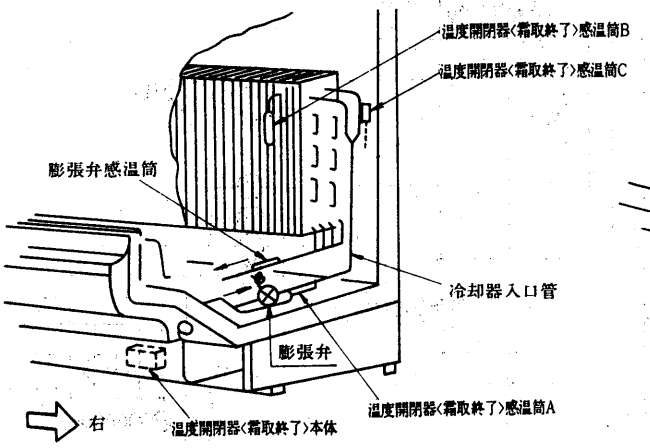

TCJ-2SA形

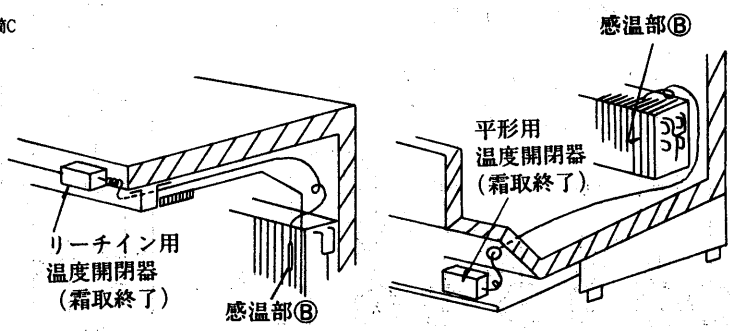

(7) TCJ-80SB形の付属機器取付位置について

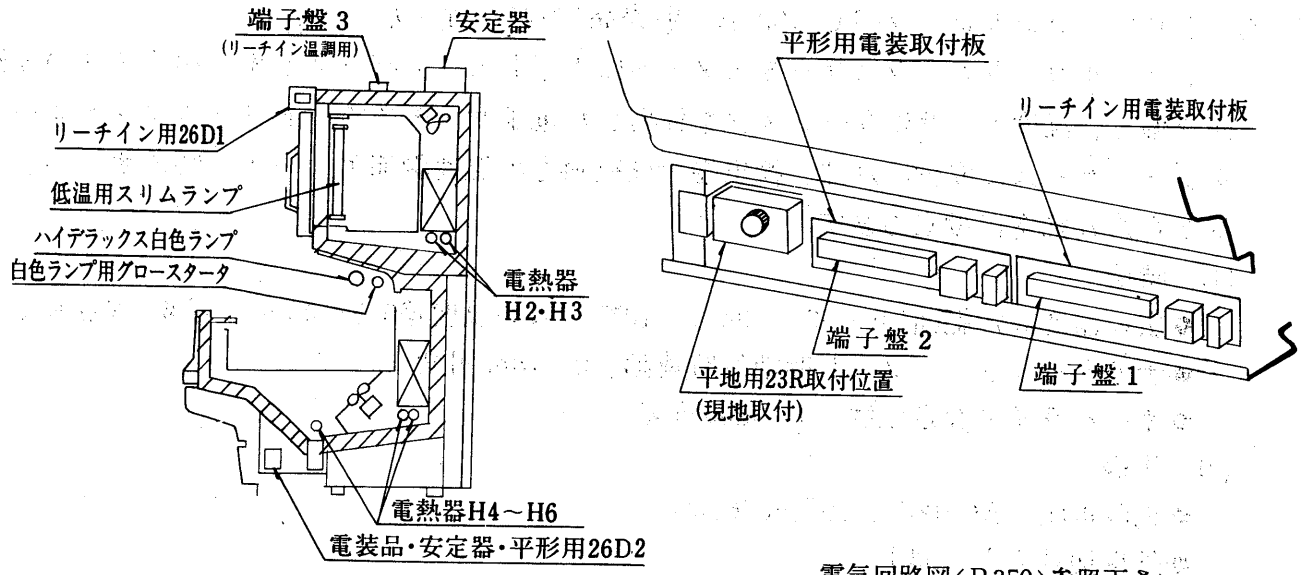

電気回路図<P 350>参照下さい。

(a) TCJ-80SB形の安定器の配置<82SA形>

(イ) TCJ-680SB形の場合

○低温用スリムランプ用安定器はケース下部に配置。

○ハイデラックス白色ランプ用安定器はケース上部に配置。

(ロ) TCJ-62SA形の場合

○低温用スリムランプ用安定器はケース上部に配置。

○ハイデラックス白色ランプ用安定器はケース下部に配置。

(b) リーチイン用温度調節器<23R>について

キャップを外し，ウレタン断熱材に穴をあけて感温部を通す。作業終了後必ずパテでシールしてください。

(注) リーチイン用23R <温度調節器> を取付ける場合，端子盤の短絡コードを外してから結線してください。

(現地調達・取付)

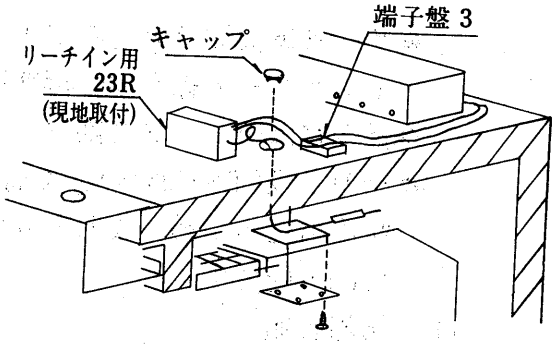

(8) 温度調節器の取付け方

庫内温度調節器(以下庫内サーモと呼ぶ)はケースに付属しておりません。工事の際に調達して取り付けてください。

ケース付属の庫内サーモ取付ブラケットは下表の庫内サーモが取り付けられるようになっております。ケースに合わせてお選びください。

適用ケース	製品番号	温度調整範囲	入切温度差
冷蔵ケース	E-1(不二工機製)	−20℃～20℃	約 2deg
	ALS-C1020(サギノミヤ製)	−40℃～20℃	約2.5deg
冷凍ケース	E-M15(不二工機製)	−30℃～ 0℃	約 3deg
	ALS-C1020(サギノミヤ製)	−40℃～20℃	約2.5deg

省エネルギーシステム

ナイトセットバック(夜間自動設定変更)コントロールができるよう庫内サーモを昼間用、夜間用として2個取り付けられるようブラケット及び内部配線もされております。尚、昼間セット、夜間セットの切替えは別にタイマーを追加してください。

(a) 取り扱い方法

(イ) トリプルコントローラ〈TC-103-B〉(別売品)の取り付け方

トリプルコントローラはサーモスタットにナイトセットバックとオーバライトの3機能を備え、温度センサにサーミスタを使用した電子サーモです。トリプルコントローラをショーケースに取付ければ、検出端で昼夜両方の温度調節デューティ時のオーバライドが行われ節電に役立ちます。

(1) 特徴

- 広い温度設定範囲(サーモ)−30℃～10℃、入切温度差0.5～4deg、可変ON点基準
- ナイトセットバック　照明消灯時連動、0～7deg可変
- オーバライド設定温度　0～9deg可変

(2) 仕様

- 電源電圧　AC100V±10%50/60Hz
- 昼夜切替入力　同上
- リレー接点容量　AC200V3A(Cosϕ=1)
- 重量　400gr
- 端子形状　#187ファストン端子但しセンサはピンジャック
- 本体形状　81.5W×131H×60D
- センサ　感温部7ϕ×40ℓ、リード線ℓ=1000$^{\pm 20}$

(3) 取付要領

- 蛍光灯カバーを取外し、図の如くトリプルコントローラを下側よりネジにて固定下さい。
- サーモ感温筒は差込み用チューブより通し庫内天井部のキャップをいったん取外しセンサリード線を通し再度取付下さい。
- 挿入後はチューブ端部をパテにてシールして下さい。
- 冷凍多段(TSF形)の感温筒差し込み位置はショーケース天井部より行います。(3重吹出構造のため) なおトリプルコントローラ本体は多段形同様蛍光灯カバー内に取付け可能です。

(4) 結線要領

- ツナギ線は蛍光灯カバー内にファストン端子#187付で内部配線されております。接続はコントローラ端子に確実に差し込み下さい。
- 詳細接続回路は各機種電気回路図参照

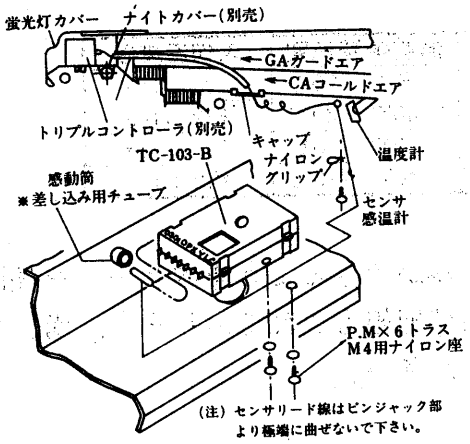

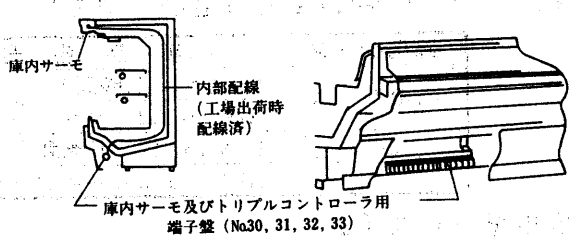

(※庫内サーモは現地調達品です)

(注) 1. 平形(TKM、TRH、TKJ、TRJ、RKM、RKJ形)及びコンビネーションケース(TCJ)形へはトリプルコントローラは取付出来ません(取付スペースの関係のため)。
機械式サーモをお使い下さい。

(ロ) 機械式サーモの取り付け方

(1) 多段形

附属のサーモ取付ブラケットにE-1.(不二工機製)又は、ALS-C1020(サギノ宮製)を取付け、下図の如く取付け下さい。サーモ感温筒は右側の差し込用チューブより350㎜以上風路ダクト内に挿入下さい。感温筒挿入後はパテ等で完全にシール下さい。配線接続は上部トリプルコントローラ用ファストン端子付リード線を流用下さい。(ファストン端子は取外して下さい)

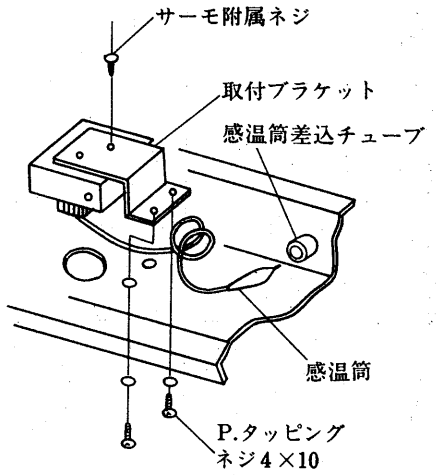

(2) ・平形(TKM、TKJ、RKM、RKJ形)－左下図
・両面(TRH、TRJ形)－右下図

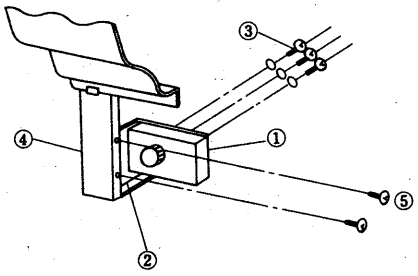

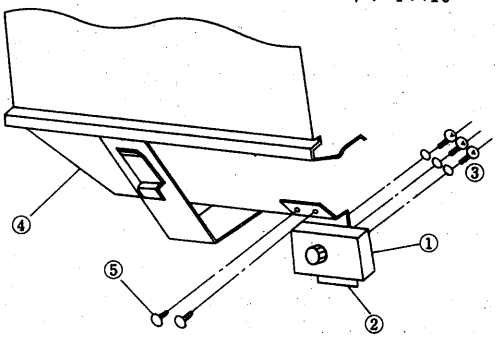

● ケース付属の取付板②に温度調節器①を付属のネジ③で固定する。

● 取付板②を上図の如くケース左下部の支エ板④に付属のセルフタッピングネジ⑤で固定する。

● 温度調節器のキャピラリーは冷却室内面に付属されているゴムキャップを外し断熱材に穴をあけて通し、付属のパテにて水密シールする。

(注) キャピラリーには水切トラップをつけてください。

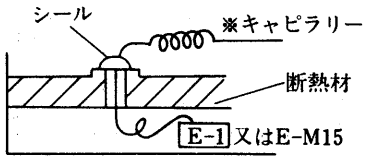

● 温度調節器の感温部は庫内吸込口下部に付属されている取付金具⑥に差込む。

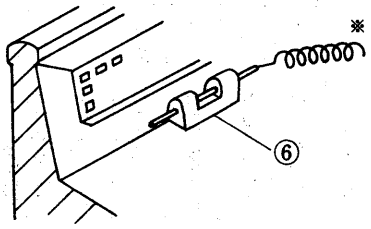

● 配線は電気回路図(200V)を参照してください。

3.1.6 付属器一覧表

(1) TBシリーズ

用途	機種	冷媒配管 入口径(mm)	冷媒配管 出口径(mm)	温度開閉器(霜取終了)	補助継電器 AC200V	電磁接触器 AC200V	送風機 電動機 AC200V	送風機 羽根 50Hz	送風機 羽根 60Hz	送風機 数/台	(1)蛍光灯 庫外	(1)蛍光灯 庫内天井	(1)蛍光灯 棚	スイッチ(照明灯) 庫外用	スイッチ(照明灯) 庫内用	スイッチ(防露ヒータ節電用)	防露ヒータ 単相100V	防露ヒータ 単相200V	電熱器(霜取) 200V	電熱器(霜取補助) 単相(200V)	ダクトヒータ 単相200V
青果用	TVP-678HB・JB	9.53	15.88	—	—	—	AF-20B-12W	A	B	1	前ハイデラ 奥 白色	—	ハイデラ	CTA01(6A)	BTA01(10A)	—	吹出口 19W	—	—	—	—
	TVP-878HB・JB	9.53	15.88	—	—	—	AF-20B-12W	A	B	2	前ハイデラ 奥 白色	—	ハイデラ	CTA01(6A)	ATA21(15A)	—	吹出口 25W	—	—	—	—
	TVP-1278HB・JB	9.53	15.88	—	—	—	AF-20B-12W	A	B	3	前ハイデラ 奥 白色	—	ハイデラ	CTA01(6A)	ATA01(25A)	—	吹出口 38W	—	—	—	—
	TVP-665JB・KB	9.53	15.88	—	—	—	AF-20B-12W	A	B	1	前ハイデラ 奥 白色	—	ハイデラ	CTA01(6A)	BTA01(10A)	—	吹出口 19W	—	—	—	—
	TVP-865JB・KB	9.53	15.88	—	—	—	AF-20B-12W	A	B	2	前ハイデラ 奥 白色	—	ハイデラ	CTA01(6A)	ATA21(15A)	—	吹出口 25W	—	—	—	—
	TVP-1265JB・KB	9.53	15.88	—	—	—	AF-20B-12W	A	B	3	前ハイデラ 奥 白色	—	ハイデラ	CTA01(6A)	ATA01(25A)	—	吹出口 38W	—	—	—	—
	TSP-653KB・LB	9.53	15.88	—	—	—	AF-20B-12W	A	B	1	白色	ハイデラ	ハイデラ	CTA01(6A)	BTA01(10A)	CTA01(6A)	吹出口 19W	—	—	—	—
	TSP-853KB・LB	9.53	15.88	—	—	—	AF-20B-12W	A	B	2	白色	ハイデラ	ハイデラ	CTA01(6A)	ATA21(15A)	CTA01(6A)	吹出口 25W	—	—	—	—
	TSP-1253KB・LB	9.53	15.88	—	—	—	AF-20B-12W	A	B	2	白色	ハイデラ	ハイデラ	CTA01(6A)	ATA01(25A)	CTA01(6A)	吹出口 38W	—	—	—	—
日配・乳製品用	TSH-653LB・MB・NB CB・DB・EB	9.53	19.05	—	—	—	(CA)AF-20B-12W (GA)KF-15B-12W	A A	B A	2 2	白色	ハイデラ	ハイデラ	CTA01(6A)	BTA01(10A)	CTA01(6A)	吹出口(19W+19W)	—	—	—	—
	TSH-853LB・MB・NB CB・DB・EB	9.53	19.05	—	—	—	(CA)AF-20B-12W (GA)KF-15B-12W	A A	B A	2 3	白色	ハイデラ	ハイデラ	CTA01(6A)	ATA21(15A)	CTA01(6A)	吹出口(25W+25W)	—	—	—	—
	TSH-1253LB・MB・NB CB・DB・EB	9.53	19.05	—	—	—	(CA)AF-20B-12W (GA)AF-15B-12W	A A	B A	3 4	白色	ハイデラ	ハイデラ	CTA01(6A)	ATA01(25A)	CTA01(6A)	吹出口(38W+38W)	—	—	—	—
	TRH-680SBワイド	9.53	15.88	ATB-M304	—	—	KF-15B-12W	A	B	3	—	—	—	—	—	—	手摺 (19W×2) 案内板 (74W×2)	—	三相200V(640W×2)	—	—
	880SBワイド	9.53	15.88	ATB-M304	—	—	KF-15B-12W	A	B	4	—	—	—	—	—	—	手摺 (25W×2) 案内板 (98W×2)	—	三相200V(850W×2)	—	—
精肉・鮮魚用	TSM-665LB・MB CB・DB	9.53	19.05	ATB-M304	—	—	(CA)AF-20B-12W (GA)KF-15B-12W	A A	B A	2 2	白色	※食品用	※食品用	CTA01(6A)	BTA01(10A)	CTA01(6A)	吹出口(19W+19W)	—	三相200V(640W×2)	—	—
	TSM-865LB・MB CB・DB	9.53	19.05	ATB-M304	—	—	(CA)AF-20B-12W (GA)KF-15B-12W	A A	B A	3 2	白色	※食品用	※食品用	CTA01(6A)	ATA21(15A)	CTA01(6A)	吹出口(25W+25W)	—	三相200V(850W×2)	—	—
	TSM-1265LB・MB CB・DB ※1	9.53	19.05	ATB-M304	—	—	(CA)AF-20B-12W (GA)KF-15B-12W	A A	B A	4 3	白色	※食品用	※食品用	CTA01(6A)	ATA01(25A)	CTA01(6A)	吹出口(38W+38W)	—	三相200V(2560W×2)	—	—
	TSM-653LB・MB・NB CB・DB・EB	9.53	19.05	ATB-M304	—	—	(CA)AF-20B-12W (GA)KF-15B-12W	A A	B A	2 2	白色	※食品用	※食品用	CTA01(6A)	BTA01(10A)	CTA01(6A)	吹出口(19W+19W)	—	三相200V(640W×2)	—	—
	TSM-853LB・MB・NB CB・DB・EB	9.53	19.05	ATB-M304	—	—	(CA)AF-20B-12W (GA)KF-15B-12W	A A	B A	3 3	白色	※食品用	※食品用	CTA01(6A)	ATA21(10A)	CTA01(6A)	吹出口(25W+25W)	—	三相200V(850W×2)	—	—
	TSM-1253LB・MB・NB CB・DB・EB	9.53	19.05	ATB-M304	—	—	(CA)AF-20B-12W (GA)KF-15B-12W	A A	B A	4 4	白色	※食品用	※食品用	CTA01(6A)	ATA01(25A)	CTA01(6A)	吹出口(38W+38W)	—	三相200V(2560W×2)	—	—
	TKM-676SB	9.53	15.88	ATB-M304	—	—	AF-20B-12W	A	B	1	—	—	—	—	—	—	(37W)	—	三相200V(640W×2)	—	—
	876SB	9.53	15.88	ATB-M304	—	—	AF-20B-12W	A	B	1	—	—	—	—	—	—	(49W)	—	三相200V(850W×2)	—	—

用途	機種	冷媒配管 入口径(mm)	冷媒配管 出口径(mm)	温度開閉器(霜取終了)	補助継電器 AC200V	電磁接触器 AC200V	送風機 電動機 AC200V	送風機 羽根 50Hz	送風機 羽根 60Hz	送風機 数/台	(注1)蛍光灯 庫外	(注1)蛍光灯 庫内天井	(注1)蛍光灯 棚	スイッチ(照明灯) 庫外用	スイッチ(照明灯) 庫内用	スイッチ(防露ヒータ節電用)	防露ヒータ 単相100V	防露ヒータ 単相200V	電熱器(霜取) 200V	電熱器(霜取補助) 単相(200V)	ダクトヒータ 単相200V
チルド食品用	TDC-665LB・MB CB・DB	9.53	25.4	ATB-M304	LY-2F	SA-12 (2b付)	(FA)AF-20B-12W	A	B	3	白色	※食品用	※食品用	CTA01(6A)	BTA01(10A)	—	手摺 (19W) 吹出口(CA) (19W)	吸込口 (245W) 吹出口(FA) (65W)	単相200V, △結線 (1100W×3)	冷却器右側(250W)	FA(300W)
							(CA)KF-15B-12W	A	B	2											
チルド食品用	TDC-865LB・MB CB・DB	9.53	25.4	ATB-M304	LY-2F	SA-12 (2b付)	(FA)AF-20B-12W	A	B	4	白色	※食品用	※食品用	CTA01(6A)	ATA21(15A)	—	手摺 (25W) 吹出口(CA) (25W)	吸込口 (325W) 吹出口(FA) (110W)	単相200V, △結線 (1500W×3)	冷却器右側(250W)	FA(400W)
							AF-20B-12W	A	B	2											
冷凍食品用	TSF-665CB・DB	9.53	25.4	ATB-M304	LY-2F	SA-12 (2b付)	(FA)AF-20B-12W	A	B	3	前白色	手摺部 白色	—	CTA01(6A)	CTA01(6A)	—	—	吸込口 (245W) 吹出口(FA) (165W) 吹出口(CA) (50W)	単相115V, Y結線 (1500W×3)	冷却器右側(250W)	FA:(150Wと 300W切替) CA:(230W)
							(CA)AF-20B-12W	A	B	2											
							(GA)KF-15B-12W	A	B	2	奥白色										
冷凍食品用	TSF-865CB・DB	9.53	25.4	ATB-M304	LY-2F	SA-12 (2b付)	(FA)AF-20B-12W	A	B	4	前白色	手摺部 白色	—	CTA01(6A)	CTA01(6A)	—	—	吸込口 (325W) 吹出口(FA)(220W) 吹出口(CA) (65W)	単相115V, Y結線 (2000W×3)	冷却器右側(250W)	FA:(200Wと 400W切替) CA:(300W)
							(CA)AF-20B-12W	A	B	2											
							(GA)KF-15B-12W	A	B	2	奥白色										
冷凍食品・アイスクリーム用	TKJ-680SB	6.53	15.88	ATB-M304	LY-2F	LY-4F	KF-15B-12W	C	C	1	—	—	—	CTA01(6A)	BTA01(10A)	—	手摺 (19W) 案内板 (37W) 吹出口(56W+19W) 吸込口 (79W)	—	単相115V, Y結線 (640W×3)	—	—
	TKJ-880SB	6.53	15.88	ATB-M304	LY-2F	LY-4F	KF-15B-12W	C	C	1	—	—	—	CTA01(6A)	ATA21(15A)	—	手摺 (25W) 案内板 (49W) 吹出口(74W+25W) 吸込口 (99W)	—	単相115V, Y結線 (850W×3)	—	—
	TKJ-680BB・CB	6.53	15.88	ATB-M304	LY-2F	LY-4F	KF-15B-12W	C	C	1	白色	—	ハイデラ	CTA01(6A)	BTA01(10A)	—	手摺 (19W) 案内板 (37W) 吹出口(56W+19W) 吸込口 (79W)	—	単相115V, Y結線 (640W×3)	—	—
	TKJ-880BB・CB	6.53	15.88	ATB-M304	LY-2F	LY-4F	KF-15B-12W	C	C	1	白色	—	ハイデラ	CTA01(6A)	ATA21(15A)	—	手摺 (25W) 案内板 (49W) 吹出口(74W+25W) 吸込口 (99W)	—	単相115V, Y結線 (850W×3)	—	—
	TRJ-680SBワイド	6.53	15.88	ATB-M304	LY-2F	LY-4F	KF-15B-12W	A	B	3	—	—	—	—	—	—	手摺 (19W×2) 案内板 (74W×2) 吸込口 (79W)	—	三相200V(640W) 単相115V, Y結線 (640W×3)	冷却器(左,右) (250W×2)	—
	TRJ-880SBワイド	6.53	15.88	ATB-M304	LY-2F	SA-11 (2b付)	KF-15B-12W	A	B	4	—	—	—	—	—	—	手摺 (25W×2) 案内板 (98W×2) 吸込口 (99W)	—	三相200V(850W) 単相115V, Y結線 (850W×3)	冷却器(左,右) (250W×2)	—
	TCJ-680SB リーチイン	6.53	15.88	ATB-M304	LY-2F	LY-4F	KF-15B-12W	A	A	2	リーチイン内 ※スリムランプ	リーチイン下部 ハイデラ		—	ATD21(15A)	—	フレーム (206W) ガラス (74W×3) リーチイン下部(56W)	—	三相200V(640W×2)	—	—
	TCJ-680SB 平形	6.53	15.88	ATB-M304	LY-2F	LY-4F	KF-15B-12W	C	C	1	※スリムランプ	ハイデラ		—	—	—	手摺 (19W) 案内板 (37W) 吹出口 (56W) 吸込口 (79W)	—	単相115V, Y結線 (640W×3)	—	—
	TCJ-880SB リーチイン	6.53	15.88	ATB-M304	LY-2F	LY-4F	KF-15B-12W	A	A	2	※スリムランプ	ハイデラ		—	ATD01(25A)	—	フレーム (273W) ガラス (74W×4) リーチイン下部(74W)	—	三相200V(850W×2)	—	—
	TCJ-880SB 平形	6.53	15.88	ATB-M304	LY-2F	LY-4F	KF-15B-12W	C	C	1	※スリムランプ	ハイデラ		—	—	—	手摺 (25W) 案内板 (49W) 吹出口 (74W) 吸込口 (97W)	—	単相115V, Y結線 (850W×3)	—	—

注1．蛍光灯の"白色"は白色蛍光灯(FL40SW, FL20SW)を示します。※印は保護管付です。
2．蛍光灯の"ハイデラ"はハイデラックス白色蛍光灯(FL40SW-SDL, FL20SW-SDL)を示します。
※印は保護管付です。
3．蛍光灯の"食品用"は食品展示用蛍光灯(FL40SAFC, FL20SAFC)を示します。※印は保護管付です。
4．蛍光灯の"スリムランプ"はスリムラインランプ(FL25T6W-PR)を示します。※印は保護管付です。
5．グロースタータは，40W蛍光灯にはFG-4P，20W蛍光灯にはFG-1Pを使用しております。
6．温度開閉器(霜取終了)はサギノ宮㈱製の形名です。(COLD⊕5℃, WARM⊕20℃)
7．補助継電器及び電磁接触器は立石電器製バイパワーリレーの形名でケース上面取り付け形を使用。
8．スイッチはニューオート㈱製トグルスイッチの形名です。
9．膨張弁形番は，別直オープン技術資料一覧表を参照下さい。

(2) RBシリーズ

用途	機種	冷媒配管 入口径(mm)	冷媒配管 出口径(mm)	温度開閉器(霜取終了)	補助継電器 AC200V	電磁接触器 AC200V	送風機 電動機 AC200V	送風機 羽根 50Hz	送風機 羽根 60Hz	送風機 数/台	(注1)蛍光灯 庫外	(注1)蛍光灯 庫内天井	(注1)蛍光灯 棚	スイッチ(照明灯) 庫外用	スイッチ(照明灯) 庫内用	スイッチ(防露ヒータ節電用)	防露ヒータ 単相100V	防露ヒータ 単相200V	電熱器(霜取) 200V	電熱器(霜取補助) 単相(200V)	ダクトヒータ 単相200V
青果用	RSP-665JB・KB	9.53	15.88	—	—	—	AF-20B-12W	A	B	1	白色	—	ハイデラ	CTA01(6A)	BTA01(10A)	CTA01(6A)	吹出口 19W	—	—	—	—
	RSP-865JB・KB	9.53	15.88	—	—	—	AF-20B-12W	A	B	2	白色	—	ハイデラ	CTA01(6A)	ATA21(15A)	CTA01(6A)	吹出口 25W	—	—	—	—
	RSP-1265JB・KB	9.53	15.88	—	—	—	AF-20B-12W	A	B	2	白色	—	ハイデラ	CTA01(6A)	ATA01(25A)	CTA01(6A)	吹出口 38W	—	—	—	—
	RSP-653KB・LB	9.53	15.88	—	—	—	AF-20B-12W	A	B	1	白色	ハイデラ	ハイデラ	CTA01(6A)	BTA21(10A)	CTA01(6A)	吹出口 19W	—	—	—	—
	RSP-853KB・LB	9.53	15.88	—	—	—	AF-20B-12W	A	B	2	白色	ハイデラ	ハイデラ	CTA01(6A)	ATA01(15A)	CTA01(6A)	吹出口 25W	—	—	—	—
	RSP-1253KB・LB	9.53	15.88	—	—	—	AF-20B-12W	A	B	2	白色	ハイデラ	ハイデラ	CTA01(6A)	ATA21(25A)	CTA01(6A)	吹出口 38W	—	—	—	—
日配・乳製品用	RSH-653LB・MB・NB CB・DB・EB	9.53	19.05	—	—	—	(CA)A-20B-12W (GA)K-15B-12W	A A	B A	2 2	白色	ハイデラ	ハイデラ	CTA01(6A)	BTA01(10A)	CTA01(6A)	吹出口(19W+19W)	—	—	—	—
	RSH-853LB・MB・NB CB・DB・EB	9.53	19.05	—	—	—	(CA)AF-20B-12W (GA)KF-15B-12W	A A	B A	2 3	白色	ハイデラ	ハイデラ	CTA01(6A)	ATA21(15A)	CTA01(6A)	吹出口(25W+25W)	—	—	—	—
	RSH-1253LB・MB・NB CB・DB・EB	9.53	19.05	—	—	—	(CA)AF-20B-12W (GA)KF-15B-12W	A A	B A	3 4	白色	ハイデラ	ハイデラ	CTA01(6A)	ATA01(25A)	CTA01(6A)	吹出口(38W+38W)	—	—	—	—
精肉・鮮魚用	RSM-665LB・MB CB・DB	9.53	19.05	ATB-M304	—	—	(CA)AF-20B-12W (GA)AF-15B-12W	A A	B A	2 2	白色	※食品用	※食品用	CTA01(6A)	BTA01(10A)	CTA01(6A)	吹出口(19W+19W)	—	三相200V(640W×2)	—	—
	RSM-865LB・MB CB・DB	9.53	19.05	ATB-M304	—	—	(CA)AF-20B-12W (GA)KF-15B-12W	A A	B A	3 2	白色	※食品用	※食品用	CTA01(6A)	ATA21(15A)	CTA01(6A)	吹出口(25W+25W)	—	三相200V(850W×2)	—	—
	RSM-1265LB・MB CB・DB	9.53	19.05	ATB-M304	—	—	(CA)AF-20B-12W (GA)KF-15B-12W	A B	B B	4 3	白色	※食品用	※食品用	CTA01(6A)	ATA01(25A)	CTA01(6A)	吹出口(38W+38W)	—	三相200V(2560W×2)	—	—
	RSM-653LB・MB・NB CB・DB・EB	9.53	19.05	ATB-M304	—	—	(CA)AF-20B-12W (GA)KF-15B-12W	A A	B A	2 2	白色	※食品用	※食品用	CTA01(6A)	BTA21(10A)	CTA01(6A)	吹出口(19W+19W)	—	三相200V(640W×2)	—	—
	RSM-853LB・MB・NB CB・DB・EB	9.53	19.05	ATB-M304	—	—	(CA)AF-20B-12W (GA)KF-15B-12W	A A	B A	3 3	白色	※食品用	※食品用	CTA01(6A)	ATA01(15A)	CTA01(6A)	吹出口(25W+25W)	—	三相200V(850W×2)	—	—
	RSM-1253LB・MB・NB CB・DB・EB	9.53	19.05	ATB-M304	—	—	(CA)AF-20B-12W (GA)KF-15B-12W	A A	B A	4 4	白色	※食品用	※食品用	CTA01(6A)	ATA21(25A)	CTA01(6A)	吹出口(38W+38W)	—	三相200V(2560W×2)	—	—
	RKM-676SB	9.53	15.88	ATB-M304	—	—	(CA)AF-20B-12W	A	B	1	—	—	—	—	—	—	(37W)	—	三相200V(640W×2)	—	—
	RKM-876SB	9.53	15.88	ATB-M304	—	—	(GA)KF-15B-12W	A	B	1	—	—	—	—	—	—	(49W)	—	三相200V(850W×2)	—	—
チルド食品用	RDC-665LB・MB CB・DB	9.53	25.4	ATB-M304	LY-2F	SA-12 (2b付)	(FA)AF-20B-12W (FA)KF-15B-12W	A A	B B	3 2	白色	※食品用	※食品用	CTA01(6A)	BTA01(10A)	—	手摺 (19W) 吹出口(CA) (19W)	吸込口 (245W) 吹出口(FA) (65W)	単相200V, △結線 (1100W×3)	冷却器右側 (250W)	FA(300W)
	RDC-865LB・MB CB・DB	9.53	25.4	ATB-M304	LY-2F	SA-12 (2b付)	(FA)AF-20B-12W (FA)KF-15B-12W	A A	B B	4 2	白色	※食品用	※食品用	CTA01(6A)	ATA21(15A)	—	手摺 (25W) 吹出口(CA) (25W)	吸込口 (325W) 吹出口(FA)(110W)	単相200V, △結線 (1500W×3)	冷却器右側 (250W)	FA(400W)
冷凍食品・アイスクリーム用	RKJ-680SB	6.53	15.88	ATB-M304	LY-2F	LY-4F	KF-15B-12W	C	C	1	—	—	—	CTA01(6A)	BTA01(10A)	—	手摺 (19W) 案内板 (37W) 吹出口(56W+19W) 吸込口 (79W)	—	単相115V, Y結線 (640W×3)	—	—
	RKJ-880SB	6.53	15.88	ATB-M304	LY-2F	LY-4F	KF-15B-12W	C	C	1	—	—	—	CTA01(6A)	ATA21(15A)	—	手摺 (25W) 案内板 (49W) 吹出口(74W+25W) 吸込口 (99W)	—	単相115V, Y結線 (850W×3)	—	—
	RKJ-680BB・CB	6.63	15.88	ATB-M304	LY-2F	LY-4F	KF-15B-12W	C	C	1	白色	—	ハイデラ	CTA01(6A)	BTA01(10A)	—	手摺 (19W) 案内板 (37W) 吹出口(56W+19W) 吸込口 (79W)	—	単相115V, Y結線 (640W×3)	—	—
	RKJ-880BB・CB	6.53	15.88	ATB-M304	LY-2F	LY-4F	KF-15B-12W	C	C	1	白色	—	ハイデラ	CTA01(6A)	ATA21(15A)	—	手摺 (25W) 案内板 (49W) 吹出口(74W+25W) 吸込口 (99W)	—	単相115V, Y結線 (850W×3)	—	—

注1．蛍光灯の"白色"は白色蛍光灯(FL40SW, FL20SW)を示します。※印は保護管付です。
2．蛍光灯の"ハイデラ"はハイデラックス白色蛍光灯(FL40SW-SDL, FL20SW-SDL)を示します。
※印は保護管付です。
3．蛍光灯の"食品用"は食品展示用蛍光灯(FL40SAFC, FL20SAFC)を示します。※印は保護管付です。
4．グロースタータは，40W蛍光灯にはFG-4P，20W蛍光灯にはFG-1Pを使用しております。
5．温度開閉器(霜取終了)はサギノ宮㈱製の形名です。(COLD⊕5℃, WARM⊕20℃)
6．補助継電器及び電磁接触器は立石電器製パイパワーリルーの形名でケース上面取り付け形を使用。
7．スイッチはニューオート㈱製トグルスイッチの形名です。

3.1.7 膨張弁一覧表

ショーケース膨張弁は中温形……R22，低温形……R502を標準として取付出荷しております。
標準及びオプション膨張弁は下表の通りです。

No.	機種〈TB,RB〉		標準ケース	オプション(冷媒毎)		メーカ
1	TVP-678HB・JB・665JB・KB		A4-934H 〈R22〉	A4-1034F 〈R12〉	A4-1034R 〈R502〉	不二工機
2	TVP-878HB・JB・865JB・KB		A4-934H 〈R22〉	A4-1034F 〈R12〉	A4-1034R 〈R502〉	不二工機
3	TVP-1278HB・JB・1265JB・KB		A1-16H-JK 〈R22〉	A1-1534F 〈R12〉	A1-1534R 〈R502〉	不二工機
4	TSP-653KB・LB		A4-934H 〈R22〉	A4-1034F 〈R12〉	A4-1034R 〈R502〉	不二工機
5	TSP-853KB・LB		A4-934H 〈R22〉	A4-1034F 〈R12〉	A4-1034R 〈R502〉	不二工機
6	TSP-1253KB・LB(RSP-1253KB・LB)		A1-16H-JK 〈R22〉	A1-1534F 〈R12〉	A1-1534R 〈R502〉	不二工機
7	TSH-653LB・CB・MB・DB・NB・EB		A4-934H 〈R22〉	A4-1034F 〈R12〉	A4-1034R 〈R502〉	不二工機
8	TSH-853LB・CB・MB・DB・NB・EB		A4-934H 〈R22〉	A4-1034F 〈R12〉	A4-1034R 〈R502〉	不二工機
9	TSH-1253LB・CB・MB・DB・NB・EB		A1-16H-JK 〈R22〉	A1-1534F 〈R12〉	A1-1534R 〈R502〉	不二工機
10	TSM-665LB・CB・MB・DB		A4-934H 〈R22〉	A4-1034F 〈R12〉	A4-1034R 〈R502〉	不二工機
11	TSM-865LB・CB・MB・DB		A4-934H 〈R22〉	A4-1034F 〈R12〉	A4-1034R 〈R502〉	不二工機
12	TSM-1265LB・CB・MB・DB		A1-16H-JK 〈R22〉	A1-1534F 〈R12〉	A1-1534R 〈R502〉	不二工機
13	TSM-653LB・CB・MB・DB		A4-934H 〈R22〉	A4-1034F 〈R12〉	A4-1034R 〈R502〉	不二工機
14	TSM-653NB・EB		A4-934H 〈R22〉	A4-1034F 〈R12〉	A4-1034R 〈R502〉	不二工機
15	TSM-853LB・CB・MB・DB		A4-1634H 〈R22〉	A1-1534F 〈R12〉	A4-1534R 〈R502〉	不二工機
16	TSM-853NB・EB		A4-1634H 〈R22〉	A1-1534F 〈R12〉	A4-1534R 〈R502〉	不二工機
17	TSM-1253LB・CB・MB・DB・NB・EB		A1-16H-JK 〈R22〉	A1-1534F 〈R12〉	A1-1534R 〈R502〉	不二工機
18	TKM-676SB		A4-634H 〈R22〉	A4-534F 〈R12〉	A4-534R 〈R502〉	不二工機
19	TKM-876SB		A4-634H 〈R22〉	A4-534F 〈R12〉	A4-534R 〈R502〉	不二工機
20	TRH-680SBワイド		A4-634H 〈R22〉	A4-534F 〈R12〉	A4-534R 〈R502〉	不二工機
21	TRH-880SBワイド		A4-634H 〈R22〉	A4-534F 〈R12〉	A4-534R 〈R502〉	不二工機
22	TDC-665LB・CB・MB・DB		TEY2-1.2Bレンジ 〈R502〉	TEX2-1.2Bレンジ〈R22〉	—	ダンフォス
23	TDC-865LB・CB・MB・DB		TEY2-1.5Bレンジ 〈R502〉	TEX2-1.5Bレンジ〈R22〉	—	ダンフォス
24	TSF-665CB・DB		TEY2-1.2Bレンジ 〈R502〉	※TEX2-1.2Bレンジ〈R22〉	—	ダンフォス
25	TSF-865CB・DB		TEY2-1.5Bレンジ 〈R502〉	※TEX2-1.5Bレンジ〈R22〉	—	ダンフォス
26	TKJ-680SB・680BB		TY2-0.3Bレンジ 〈R502〉	TX2-0.3Bレンジ 〈R22〉	—	ダンフォス
27	TKJ-880SB・880BB		TY2-0.3Bレンジ 〈R502〉	TX2-0.3Bレンジ 〈R22〉	—	ダンフォス
28	TRJ-680SBワイド		TY2-0.5Bレンジ 〈R502〉	TX2-0.5Bレンジ 〈R22〉	—	ダンフォス
29	TRJ-880SBワイド		TY2-0.5Bレンジ 〈R502〉	TX2-0.5Bレンジ 〈R22〉	—	ダンフォス
30	TCJ-680SB	リーチイン	TY2-0.5Bレンジ 〈R502〉	TX2-0.5Bレンジ 〈R22〉	—	ダンフォス
		平形	TY2-0.3Bレンジ 〈R502〉	TX2-0.3Bレンジ 〈R22〉	—	ダンフォス
31	TCJ-880SB	リーチイン	TY2-0.5Bレンジ 〈R502〉	TX2-0.5Bレンジ 〈R22〉	—	ダンフォス
		平形	TY2-0.3Bレンジ 〈R502〉	TX2-0.3Bレンジ 〈R22〉	—	ダンフォス
32	RSP-653KB・LB・665KB・LB		A4-934H 〈R22〉	A4-1034F 〈R12〉	A4-1034R 〈R502〉	不二工機
33	RSP-853KB・LB・865KB・LB		A4-934H 〈R22〉	A4-1034F 〈R12〉	A4-1034R 〈R502〉	不二工機
34	RSH-653LB・CB・MB・DB		A4-934H 〈R22〉	A4-1034F 〈R12〉	A4-1034R 〈R502〉	不二工機
35	RSH-853LB・CB・MB・DB		A4-934H 〈R22〉	A4-1034F 〈R12〉	A4-1034R 〈R502〉	不二工機
36	RSH-1253LB・CB・MB・DB・NB・EB		A1-16H-JK 〈R22〉	A1-1534F 〈R12〉	A1-1534R 〈R502〉	不二工機
37	RSM-665LB・CB・MB・DB		A4-934H 〈R22〉	A4-1034F 〈R12〉	A4-1034R 〈R502〉	不二工機
38	RSM-865LB・CB・MB・DB		A4-934H 〈R22〉	A4-1034F 〈R12〉	A4-1034R 〈R502〉	不二工機
39	RSM-1265LB・CB・MB・DB		A1-16H-JK 〈R22〉	A1-1534F 〈R12〉	A1-1534R 〈R502〉	不二工機
40	RSM-653LB・CB・MB・DB・NB・EB		A4-934H 〈R22〉	A4-1034F 〈R12〉	A4-1034R 〈R502〉	不二工機
41	RSM-853LB・CB・MB・DB・NB・EB		A4-1634H 〈R22〉	A4-1534F 〈R12〉	A4-1034R 〈R502〉	不二工機
42	RSM-1253LB・CB・MB・DB・NB・EB		A1-16H-JK 〈R22〉	A1-1534F 〈R12〉	A1-1534R 〈R502〉	不二工機
43	RKM-676SB		A4-634H 〈R22〉	A4-534F 〈R12〉	A4-534R 〈R502〉	不二工機
44	RKM-876SB		A4-634H 〈R22〉	A4-534F 〈R12〉	A4-534R 〈R502〉	不二工機
45	RDC-665LB・CB・MB・DB		TEY2-1.2Bレンジ 〈R502〉	TEX2-1.2Bレンジ〈R22〉	—	ダンフォス
46	RDC-865LB・CB・MB・DB		TEY2-1.5Bレンジ 〈R502〉	TEX2-1.5Bレンジ〈R22〉	—	ダンフォス
47	RKJ-680SB・680BB		TY2-0.3Bレンジ 〈R502〉	TX2-0.3Bレンジ 〈R22〉	—	ダンフォス
48	RKJ-880SB・880BB		TY2-0.3Bレンジ 〈R502〉	TX2-0.3Bレンジ	—	ダンフォス

※印は二段圧縮機使用時の膨張弁は6尺タイプはTEX2-0.8レンジ
8尺タイプはTEX2-1.2Bレンジ

3.1.8 オプション

(1)コーナー角側板

RBタイプ　　TBタイプ

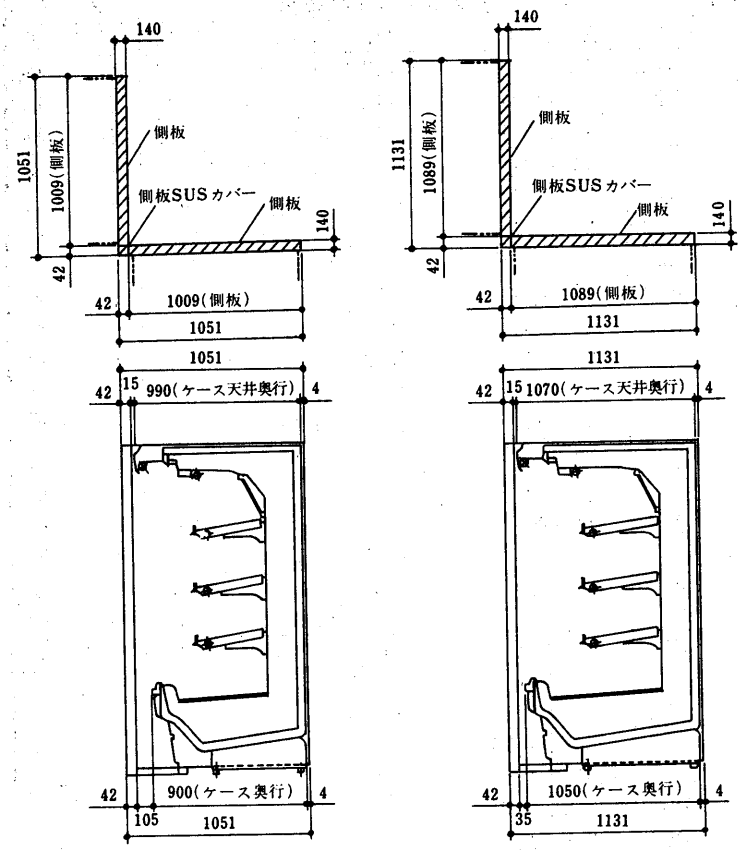

(2)エンド角板

RBタイプ　　TBタイプ

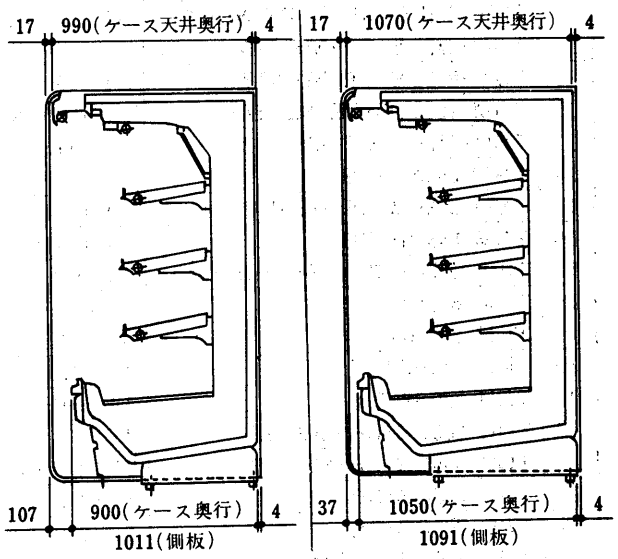

(2)ホットガスデフロスト

(イ) 冷媒配管及び排水位置について

○工場出荷時のショーケース冷媒配管仕様は下図の如く冷却器、膨張弁、ホットガス用バイパス管付です。

TVP・TS・RS形多段

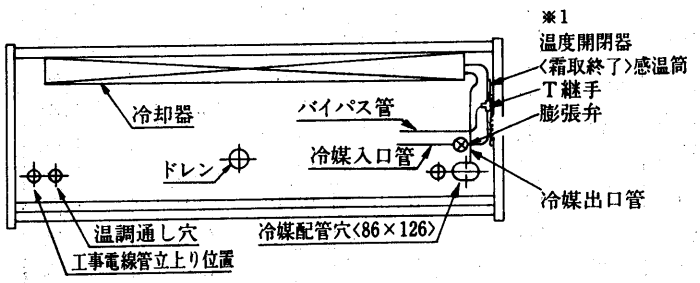

RKJ・TKJ・TCJの下部平形

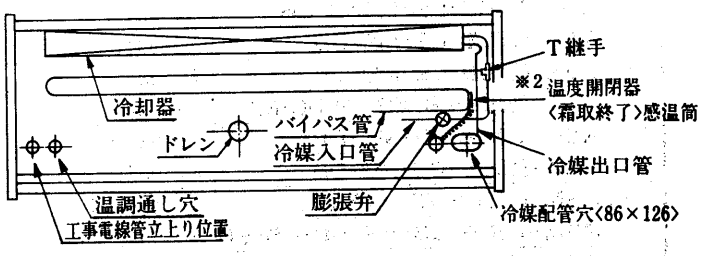

(注) ※1, ※2取付位置は順次デフロスト式です。サーモバンク方式デフロストの場合の感温筒取付位置は冷媒出口管となります。

(b) 冷媒入口管，出口管及びバイパス管径は付属機器一覧表を参照下さい。

(c) ドレン，冷媒配管穴，温調通し穴，工事電線管立上り位置は標準仕様と同一です。

機種	冷媒入口管	冷媒出口管	バイパス管
TSM, RSM, TSH, RSH形	φ9.53	φ19.05	φ12.7
RSP, RKM-Y形 TVP, TSP, TKM形	φ9.53	φ15.88	φ12.7
RKJ, TKJ, TCJ形	φ6.35	φ15.88	φ12.7
RDC, TDC, TSF形	φ9.53	φ25.4	φ12.7
VFJ形	φ6.35	φ19.05	φ12.7
VFH形	φ9.53	φ19.05	φ12.7

(ロ) 機種別の付属機器，温度開閉器〈霜取終了〉のセット温度及びデフロスト回数は次の通りです。

機種		ケース付属機器	温度開閉器〈霜取終了〉のセット温度 〈℃〉	デフロスト回数/日 デフロスト自記保持方式	セット時間 〈分〉／回
TVP, TSP, RSP形		温度開閉器〈霜取終了〉〈ATB-M304〉	15	6	30
TKM, RKM形		温度開閉器〈霜取終了〉〈ATB-M304〉	15	3	45
TKJ, RKJ形		温度開閉器〈霜取終了〉〈ATB-M304〉 ドレンヒーター 三相200V 8尺 850W×1 6尺 640W×1 ドレンヒーター〈ファンガイド〉 単相200V 8尺 110W×1 6尺 85W×1 補助ヒーター〈霜取〉 三相200V 8尺 850W×1 6尺 640W×1 補助ヒーター〈放熱板〉 単相200V 8尺 170W×1 6尺 110W×1 電磁接触器 LY-4F	15	3	45
TSF形		温度開閉器〈霜取終了〉〈ATB-M304〉 ドレンヒータ 三相200V 8尺 850W×1 6尺 640W×1 電磁接触器 LY-4F ダクトヒータ 単相200V 8尺(FA)200Wと400W切替 (CA)300W×1 6尺(FA)150Wと300W切替 (CA)230W×1	15	4	45
TDC, RDC形		温度開閉器〈霜取終了〉〈ATB-M304〉 ドレンヒータ 三相200V 8尺 850W×1 6尺 640W×1 電磁接触器 LY-4F ダクトヒータ 単相200V 8尺 180W×1 6尺 135W×1	15	6	45
TCJ形	リーチイン部	温度開閉器〈霜取終了〉〈ATB-M304〉 ドレンヒータ 三相200V 8尺 850W×1 6尺 640W×1 電磁接触器 LY-4F	15	2	45
	平形部	温度開閉器〈霜取終了〉〈ATB-M304〉 ドレンヒーター 三相200V 8尺 850W×1 6尺 640W×1 ドレンヒーター〈ファンガイド〉 単相200V 8尺 110W×1 6尺 85W×1 補助ヒーター〈霜取〉 三相200V 8尺 850W×1 6尺 640W×1 補助ヒーター〈放熱板〉 単相200V 8尺 170W×1 6尺 110W×1 電磁接触器 LY-4F	15	2	45
VFJ形		温度開閉器〈霜取終了〉〈ATB-M304〉 ドレンヒータ 三相200V 7尺 1000W×1 5尺 650W×1	15	2	120
VFH形		温度開閉器〈霜取終了〉〈ATB-M304〉	15	2	120
TSH, RSH形		温度開閉器〈霜取終了〉〈ATB-M304〉	15	4	30
TSM, RSM形		温度開閉器〈霜取終了〉〈ATB-M304〉	15	3	45
TSM, RSM形（53タイプ）		温度開閉器〈霜取終了〉〈ATB-M304〉	15	4	45

注 1. TKJ, RKJ, TSF, TDC, RDC形にはホットガス系統毎に庫内仕切板を取付けて下さい。
2. 現地にてヒーターデフロスト仕様をホットガスデフロスト方式に変更される時はバイパス管等の追加の他，温度開閉器〈霜取終了〉感温筒の取付位置，セット温度，デフロスト回数のセットし直し及び低温ケースのドレンヒータの追加等をホットガスデフロスト仕様に合せて下さい。なお，ドレンヒータの通電はホットガスデフロストと同時に行う必要があります。
3. ホットガスデフロスト冷媒配管系統図等ショーケース仕様以外の仕様は第2編のホットガスデフロストシステム〈P325～P336〉を参照下さい。

青果・乳加工・生鮮加工食品用

(I) 〈TVP,TSP,RSP,TKM RKM,VFH形〉

200V回路〈ホットガスデフロスト方式〉

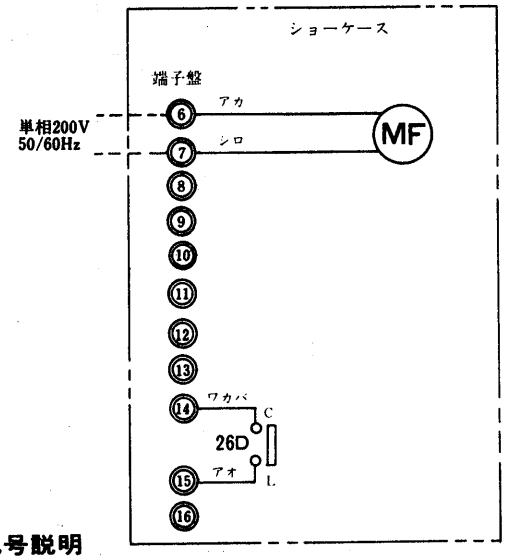

記号説明

記　号	名　　称
MF	送風機用電動機〈庫内〉
26D	温度開閉器〈霜取終了〉

乳加工・生鮮加工食品用

(II) 〈TSH,RSH,TSM,RSM形〉

200V回路〈ホットガスデフロスト方式〉

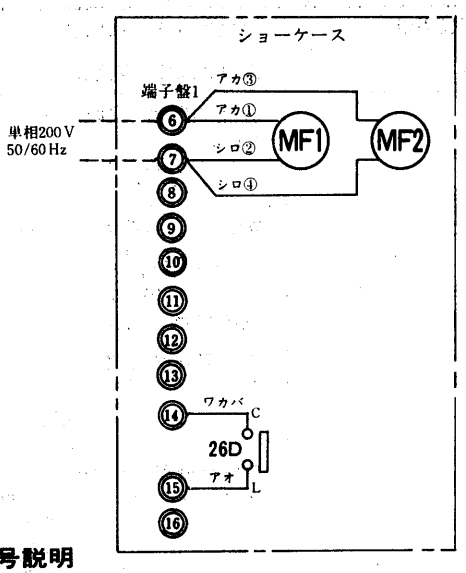

記号説明

記　号	名　　称
MF1	送風機用電動機〈C・A〉
MF2	送風機用電動機〈G・A〉
26D	温度開閉器〈霜取終了〉

冷食用

(I) **平形ケース**〈TKJ,RKJ形〉

200V回路〈ホットガスデフロスト方式〉

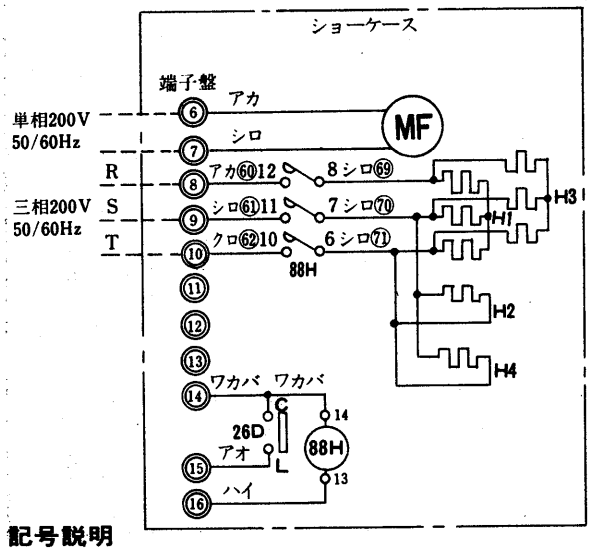

記号説明

記　号	名　　称
MF	送風機用電動機〈庫内〉
88H	電磁接触器〈電熱器〉
H1	ドレンヒータ
H2	ドレンヒータ〈ファンガイド〉
26D	温度開閉器〈霜取終了〉
H3	霜取補助ヒーター
H4	コードヒーター〈放熱板〉

冷食用

(II) **多段形ケース**〈TSF形〉

200V回路〈ホットガスデフロスト方式〉

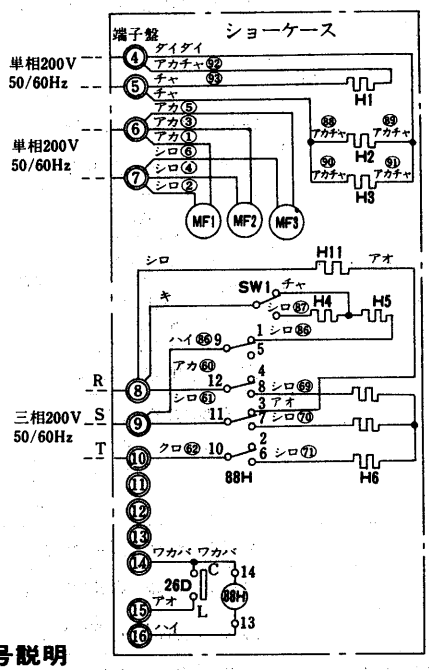

記号説明

記　号	名　　称
H1	防露ヒータ〈吸込〉
H2,3	防露ヒータ〈吸出〉〈FA,CA〉
H4,5	ダクトヒータ〈CA〉
H6	電熱器〈霜取〉
SW1	スイッチ〈ダクトヒータ〉〈FA〉
MF1,2,3	送風機用電動機〈FA,CA,GA〉
88H	電磁接触器〈電熱器〉
H11	ダクトヒータ〈CA〉
26D	温度開閉器〈霜取終了〉

注 1. 100V回路は標準100V回路と同じです。
2. 冷却運転中26DのC-L接点は開となっております。〈非冷状態においてC-L接点は閉〉
3. ㊀は線番を示します。
4. ⑥は端子盤番号を示します。

チルド食品用

多段形ケース〈TDC,RDC形〉

200V回路〈ホットガスデフロスト方式〉

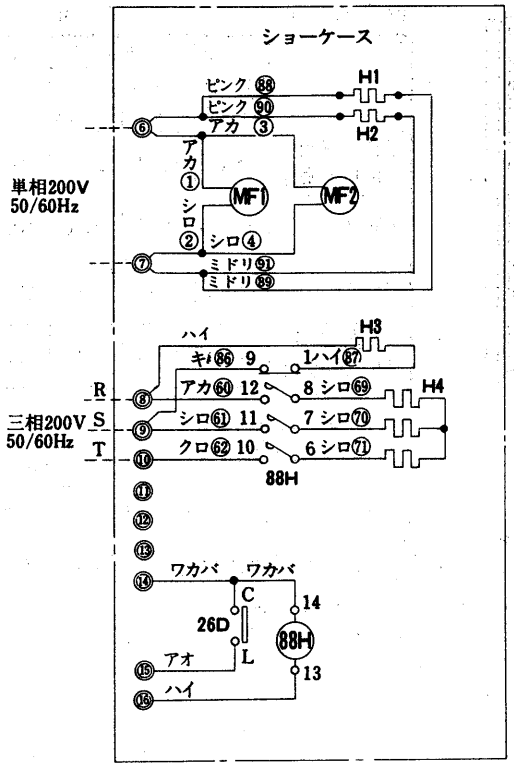

注 1. 100V回路は標準100V回路と同じです。
2. 冷却運転中26DのC-L接点は開となっております。
〈非冷状態においてC-L接点は閉〉
3. ㊀は線番を示します。
4. ㊁は端子盤番号を示します。

記号説明

記　号	名　　称
H1	防露ヒータ〈吸込〉
H2	防露ヒータ〈吹出〉〈FA〉
H3	ダクトヒータ
H4	電熱器〈霜取〉
MF1,2	送風機用電動機〈FA,CA〉
88H	電磁接触器〈電熱器〉
26D	温度開閉器〈霜取終了〉

コンビネーションケース〈TCJ形〉及びリーチインショーケース〈VFJ形〉

200V〈ホットガスデフロスト方式〉

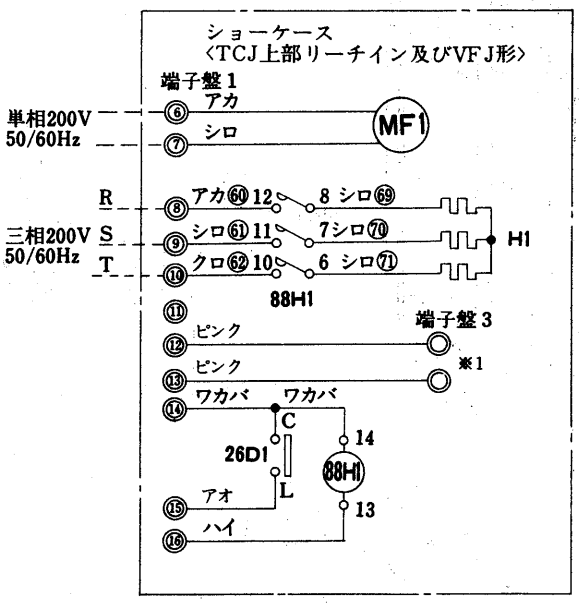

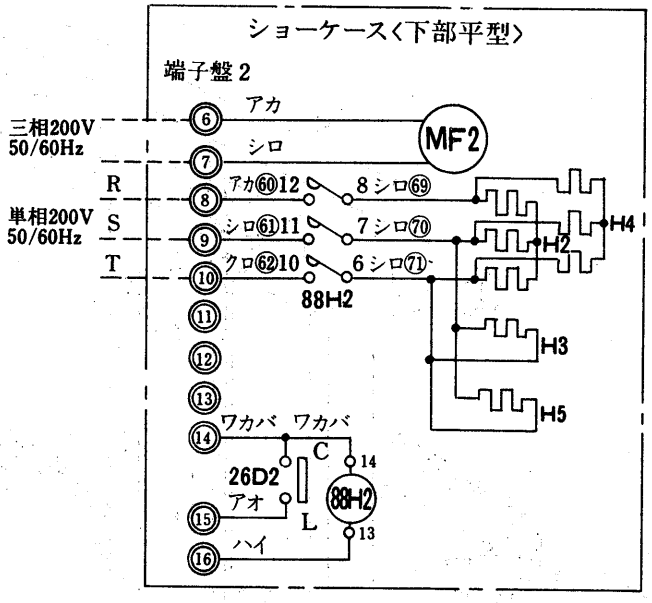

注 1. 100V回路は標準100V回路と同じです。
2. 冷却運転中26DのC-L接点は開となっております。
〈非冷状態においてC-L接点は閉〉
3. ㊀は線番を示します。
4. ㊁は端子番号を示します。
5. 端子盤1,2は点検蓋内，端子盤3は上部リーチインの天井にあります。
端子盤3は上部リーチインの温度調節器接続用です。
6. ※1端子盤3はリーチインショーケース VFJ形にはありません。

記号説明

記　号	名　　称
MF1,2	送風機用電動機〈庫内〉
H1	電熱器〈霜取〉
H2	ドレンヒータ
H3	ドレンヒータ〈ファンガイド〉
H4	霜取補助ヒータ
H5	コードヒータ〈放熱板〉
88H1,2	電磁接触器〈電熱器〉
26D1,2	温度開閉器〈霜取終了〉

冷気回収装置

○ファンモータ下吹出，下吸込両回転〈可逆転〉方式

○現地にて下吹出，下吸込方式いづれかを決定のうえ下記により，配線工事下さい。

(a) 外形寸法〈6尺，8尺〉

冷気回収付の製品外形寸法は，下表の通りです。 〈mm〉

	ケース背面高さ	冷回高さ ファンガイド	冷回高さ ファン先端	今回付ケース奥行
TS形多段 TKJ形棚付	1840	1971	2010	1080
TVP形	1850	1981	2020	1080
TSF形	1860	1991	2030	1080
RS形多段 RKJ形棚付	1840	1971	2010	930

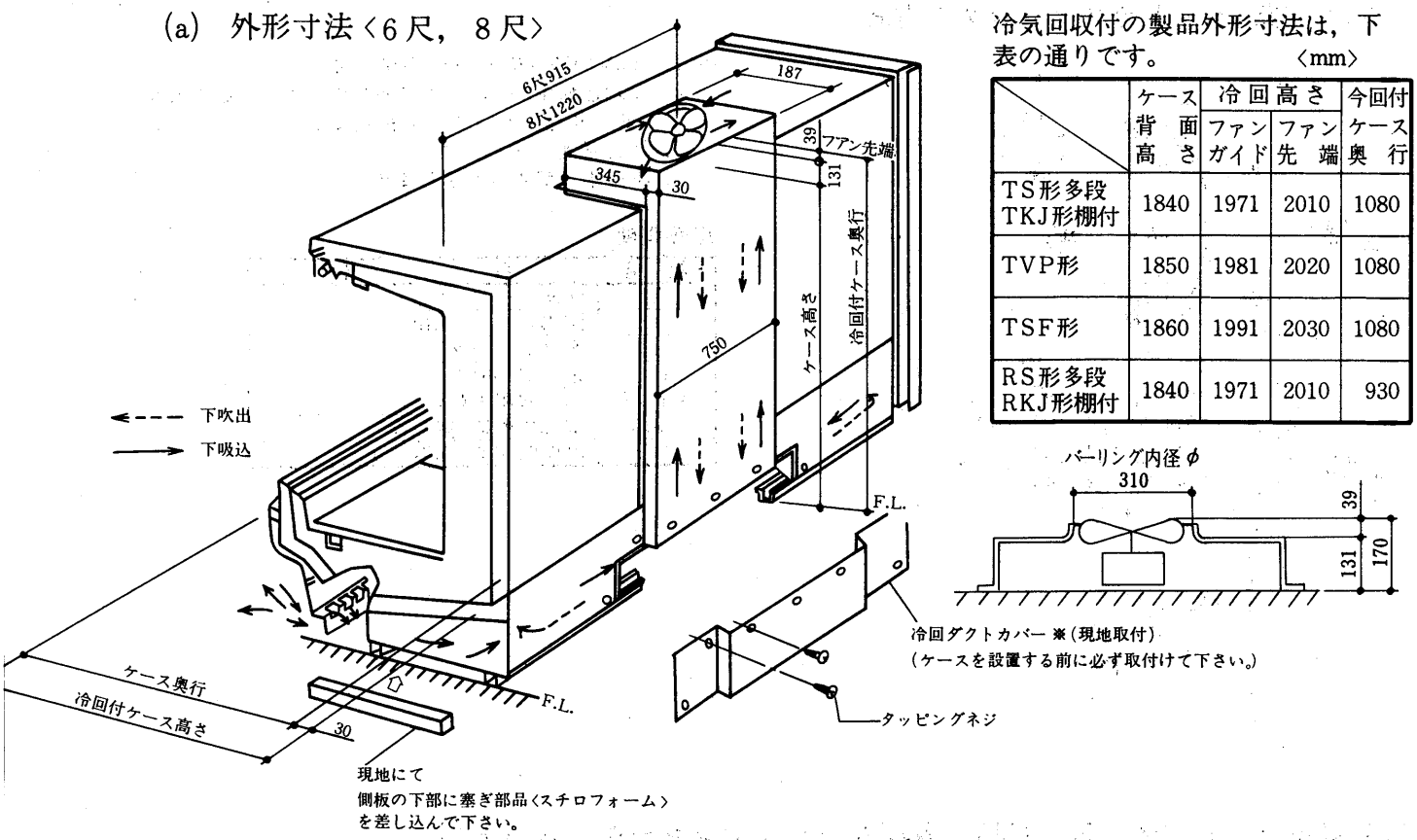

(b) 外形寸法〈12尺〉

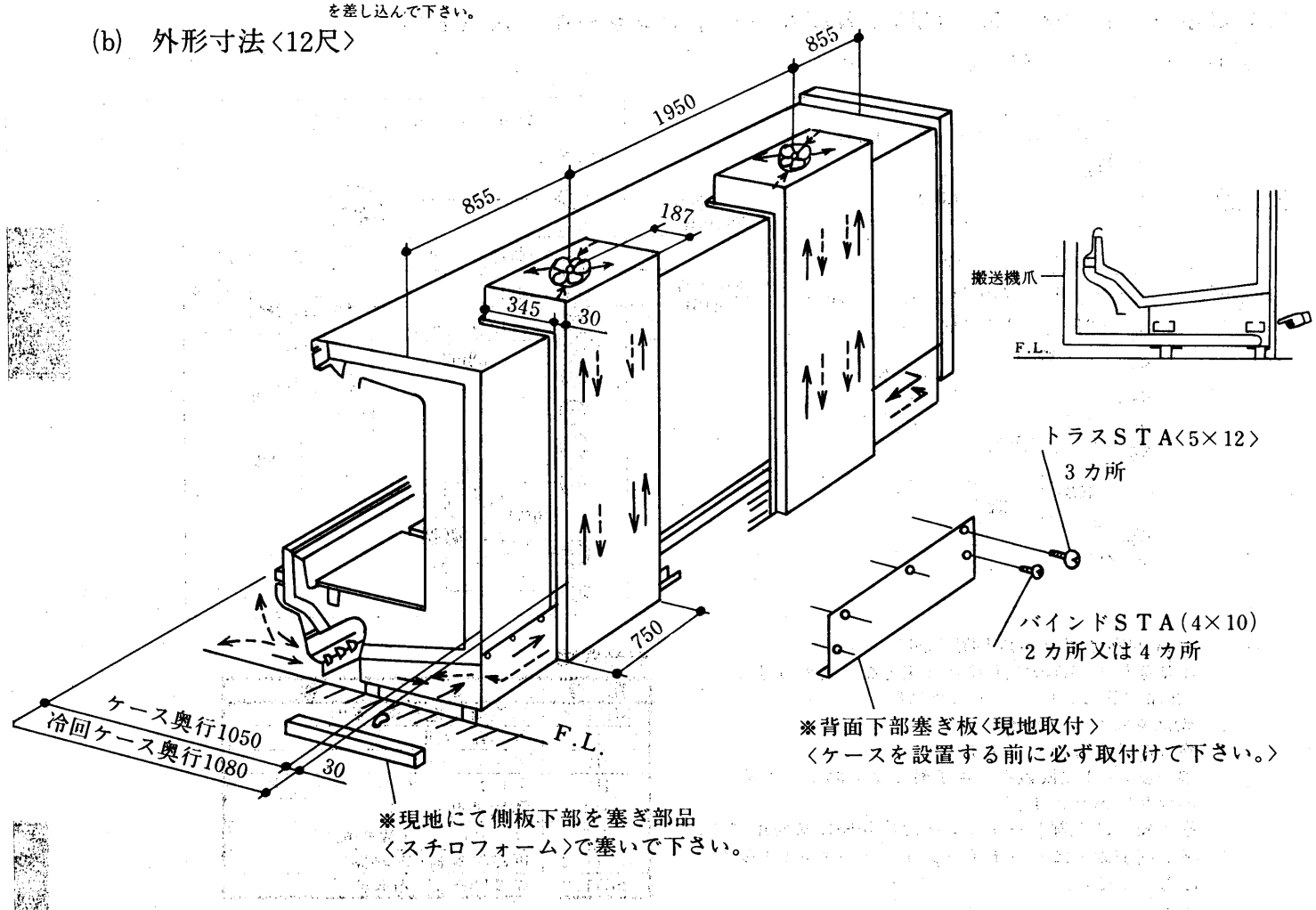

(c) 外形寸法(TS・R・S)

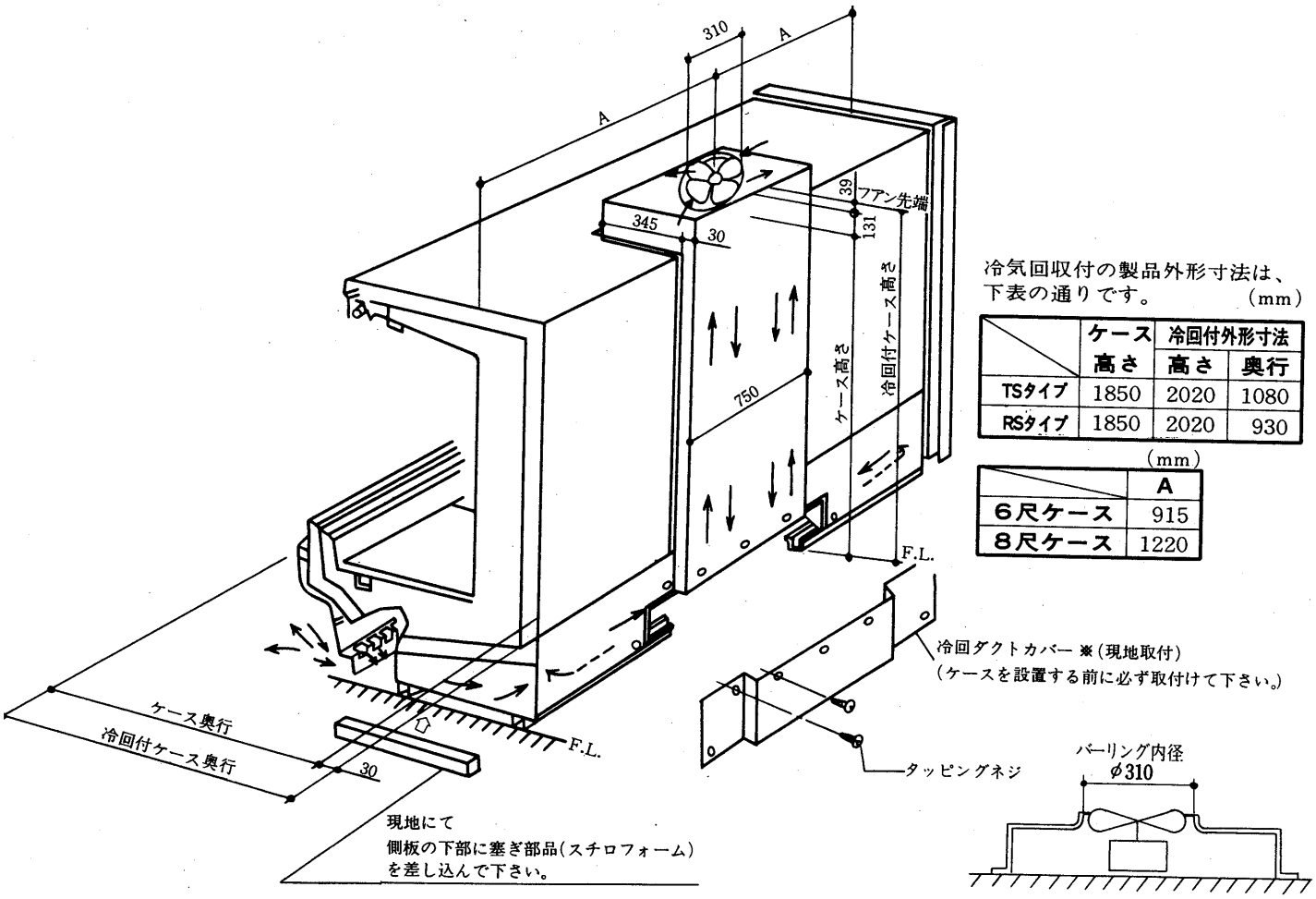

冷気回収付の製品外形寸法は、下表の通りです。 (mm)

	ケース	冷回付外形寸法	
	高さ	高さ	奥行
TSタイプ	1850	2020	1080
RSタイプ	1850	2020	930

(mm)

	A
6尺ケース	915
8尺ケース	1220

(d) 電気容量〈入力〉

	単相200V50/60Hz	送風機形名
6・8尺ケース	62/67W	PF-30B-12H
	0.32/0.34A	

	単相200V50/60Hz	送風機形名
12尺ケース	124/134W	PF-30B-12H
	0.64/0.68A	

(e) 電気回路

(イ)青果, 乳塩干, 生鮮冷凍多段チルド平形棚付ケース

TVP, TSP, TSH, TSM, TKJ棚付, TDC, TSF, RSP, RSH, RSM, RDC, RKJ棚付形

下吸込方式

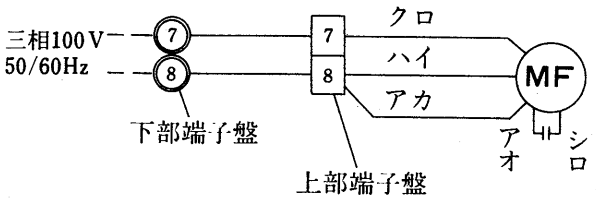

上吹出方式

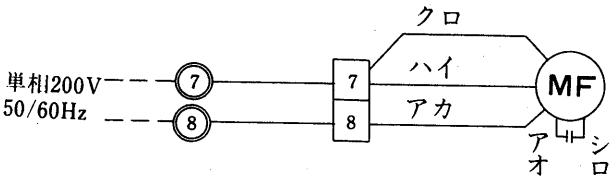

(注) 6尺, 8尺ケースは送風機1個, 12尺ケースは送風機2個使用。

MEMO

3.2 冷凍機内蔵形ショーケース

目　次

3.2.1 仕様

(1)オープンショーケース〈連結タイプ〉水冷式

項目 ＼ 形式				多段ケース								
				青果用			乳加工食品			生鮮加工食品用		
形名				ESP			ESH			ESM		
				420W	620W	820W	420W	620W	820W	420W	620W	820W
使用温度			℃	7～13			2～8			−2～2		
電源				単相100V 及び三相200V 50/60Hz								
キャビネット 外形寸法 本体	高さ		mm	1850								
	幅		mm	1220	1830	2440	1220	1830	2440	1220	1830	2440
	奥行		mm	900								
	側板(幅)		mm	40×2								
有効内容積			ℓ	711	1066	1422	645	966	1289	645	966	1289
陳列面積			m²	1.7	2.6	3.4	2.2	3.2	4.3	2.1	3.2	4.2
外装				高級表面処理鋼板アクリル焼付塗装								
内装				高級表面処理鋼板アクリル焼付塗装及び高級ステンレス鋼板								
断熱材				ポリウレタン注入発泡								
圧縮機	形式			全密閉形								
	称呼出力		W	750	900	1100	900	1100	1500	1100	1100	600+1100
	電熱器〈クランクケース〉		W	単相100V 51								単相100V 43+51
冷媒	種類			R12								
	制御方式			温度式自動膨張弁								
冷却器形式				クロスフィン〈強制通風式〉								
凝縮器形式				二重管水冷式								
照明呼称〈単相100V〉			W×個	40×4	(40+20)×4	40×8	40×5	(40+20)×5	40×10	40×5	(40+20)×5	40×10
庫内送風機定格入力〈単相200V〉			W×個	39×2	39×2	39×3	39×2	39×3	39×4	39×2	39×3	39×4
防露電熱器〈単相100V〉			W	13×2	19×2	25×2	13×3	19×3	25×3	13×3	38+19×2	50+25×2
除霜電熱器〈三相200V〉			W×個	—						480	800	1070
凍結防止電熱器〈単相200V〉			W	—								
冷却水	32℃入口	水量	ℓ/min	5.6	7.5	14.0	5.2	9.2	12.5	6.8	9.6	12.9
		水頭損失	mAq	0.10	0.16	0.50	0.08	0.21	0.34	0.14	0.23	0.39
	20℃入口	水量	ℓ/min	2.6	3.6	5.6	2.6	3.9	5.5	3.3	4.4	6.0
		水頭損失	mAq	0.02	0.04	0.10	0.02	0.04	0.07	0.04	0.05	0.07
配管寸法	冷却水出入口		PT〈おねじ〉	3/4								
	ドレン配管		mm	φ40内×φ48外〈硬塩ビ管〉								
温度制御				自動温度調節器								
除霜方式				オフサイクル方式						電熱器方式		
高圧ガス取締法区分				不要								
冷凍保安責任者の選任				不要								
製品重量			kg	246	327	371	308	386	454	312	389	499
掲載頁	外形寸法図		頁	426						427		
	電気系統図		頁	437						438		

注 1. Eタイプは側板を付けた状態で奥行，高さは上記値より大きくなります。詳細は外形寸法図を参照してください。

2. オープンショーケースの周囲条件は乾球温度30℃，相対湿度60%，周囲風速0.2m/S以下。

3. 単相200V機器は三相電源用にケース内で配線しております。

ヒナ段ケース棚1段						ボリュームアップケース		平形片面ケース			平形片面ケース 非冷棚2段		平形両面ケース
乳加工食品用			生鮮加工食品用			青果用		生鮮加工食品用	冷食用		冷食用		冷食用
EPH			EPM			EVP		EKM	EKF		EKF		ERF
510W-B	610W-B	810W-B	510W-B	610W-B	810W-B	620W	820W	600W-C	400W-B	600W-B	420W-B	620W-B	600W-B
2～8			－2～2			7～13		－2～2	－18～－22				
単相 100V及び三相 200V 50/60Hz													
1200						1850		885	960		1850		875
1420	1830	2440	1420	1830	2440	1830	2440	1830	1220	1830	1220	1830	1830
900						1050		900					955
40×2													
370	477	636	370	477	636	1012	1350	250	252	377	252	377	286
1.29	1.66	2.21	1.29	1.66	2.21	2.4	3.3	1.2	0.8	1.2	0.8	1.2	1.2
高級表面処理鋼板アクリル焼付塗装													
高級表面処理鋼板アクリル焼付塗装													
ポリウレタン注入発泡													
全密閉形													
900	1100	1500	1500		600＋1500	900	1100	600	1100	1500	1100	1500	1500
単相 100V 51					単相100V 43＋51	単相100V 51		—	単相 200V 50W				
R12									R 502				
温度式自動膨張弁								毛細管					
クロスフィン(強制通風式)													
二重管水冷式													
40×2	(40+20)×2	40×4	40×2	(40+20)×2	40×4	(40+20)×3	40×6	(40+20)×1	40×1	(40+20)×1	40×3	(40+20)×3	—
39×2						39×1	39×2	39×1					
30	38	50	45	38	76	19	25	110	98	146	110	163	146
—			580×1	800×1	1070×1	—		640×1	385×3	570×3	385×3	570×3	570×3
—													
5.3	7.7	8.2	6.3	6.8	7.3	7.7	14.5	5.9	2.5	4.2	2.5	2.5	5.8
0.12	0.24	0.31	0.17	0.19	0.26	0.18	0.53	0.8	0.04	0.09	0.04	0.09	0.16
2.4	3.5	3.8	3.0	3.4	3.9	3.9	5.9	3.3	1.1	1.5	1.1	1.5	2.8
0.03	0.06	0.08	0.04	0.05	0.08	0.05	0.12	0.3	0.02	0.01	0.02	0.01	0.05
3/4													
φ40内×φ48外〈硬塩ビ管〉													
自動温度調節器													
オフサイクル方式			電熱器方式			オフサイクル方式		電熱器方式					
不要													
不要													
206	235	286	207	236	320	271	351	206	167	223	234	310	220
428						429			430				431
438			439					440					

注1．Eタイプは側板を付けた状態で奥行，高さは上記値より大きくなります。詳細は外形寸法図を参照してください。

2．周囲条件は乾球温度30℃，相対湿度60%，周囲風速0.2m/S以下。

3．単相200V機器は三相電源用にケース内で配線してあります。

(2)リーチインショーケース〈連結タイプ〉水冷式

項目 ＼ 形式				リーチインケース		
				生鮮乳加工食品用		冷食用
形名				JFM		JFJ
				420W	620W	420W
使用温度			℃	−2〜2・2〜8〈調節式〉		−22〜−20
電源				単相100V及び三相200V50/60Hz		
キャビネット	外形寸法 本体	高さ	mm	1850		
		幅	mm	1210	1815	1210
		奥行	mm	867		
		側板(幅)	mm	40×2		
	有効内容積		ℓ	767	1151	767
	陳列面積		m²	3.0	4.5	3.0
	外装			高級表面処理鋼板アクリル焼付塗装ステンレス鋼板及びアルミ枠扉		
	内装			高級表面処理鋼板アクリル焼付塗装		
	断熱材			ポリウレタン注入発泡		
圧縮機	形式			全密閉形		
	称呼出力		W	600	750	1100×2
	電熱器〈クランクケース〉		W	—	単相200V 50	単相200V 50×2
冷媒	種類			R12		R502
	制御方式			温度式自動膨張弁		
冷却器形式				クロスフィン〈強制通風式〉		
凝縮器形式				二重管水冷式		
照明呼称〈単相100V〉			W×個	40×3	40×4	41×3
庫内送風機入力〈単相200V〉			W×個	38×1	38×3	38×2
防露電熱器〈単相100V〉			W	381	563	538
除霜電熱器〈三相200V〉			W×個	530	850	1280
凍結防止電熱器〈単相200V〉			W	—		
冷却水	32℃入口	水量	ℓ/min	5.3	8.6	20.5
		水頭損失	mAq	0.66	1.58	0.22
	20℃入口	水量	ℓ/min	3.8	6.0	6.5
		水頭損失	mAq	0.36	0.84	0.01
配管	冷却水出入口		PT〈おねじ〉	3/4		
	ドレン配管		mm	φ40内×φ48外〈硬塩ビ管〉		
温度制御				自動温度調節器		
除霜方式				電熱器方式		
高圧ガス取締法区分				不要		
冷凍保安責任者の選任				不要		
製品重量			kg	340	475	378
掲載頁	外形寸法図		頁	433	434	433
	電気系統図		頁	445		446

注1．Jタイプは側板を付けた状態で奥行，高さは上記値より大きくなります。詳細は外形寸法図を参照してください。

2．周囲条件は乾球温度30℃，相対湿度60%，周囲風速0.2m/S以下。

3．単相200V機器は三相電源用にケース内で配線してあります。

(3)−1 オープンショーケース〈連結タイプ〉空冷式

項目 ＼ 形式				多段ケース		
				青果用		
形名				ESP		
				420A	620A	820A
使用温度			℃	7〜13		
電源				単相100V及び三相200V50/60Hz		
キャビネット	外形寸法 本体	高さ	mm	1850		
		幅	mm	1220	1830	2440
		奥行	mm	900		
		側板〈幅〉	mm×個	40×2		
	有効内容積		ℓ	711	1066	1422
	陳列面積		m²	1.7	2.6	3.4
	外装			高級表面処理鋼板アクリル焼付塗装		
	内装			高級表面処理鋼板アクリル塗装及び高級ステンレス鋼板		
	断熱材			ポリウレタン注入発泡		
圧縮機	形式			全密閉形		
	称呼出力		W	750	900	1100
	電熱器〈クランクケース〉		W	単相100V 51		
冷媒	種類			R12		
	制御方式			温度式自動膨張弁		
冷却器形式				クロスフィン〈強制通風式〉		
凝縮器形式				クロスフィン〈強制通風式〉		
照明呼称〈単相200V〉			W×個	40×4	(40+20)×4	40×8
庫内送風機定格入力〈単相200V〉			W×個	39×2	39×2	39×3
凝縮器用送風機定格入力〈単相200V〉			W×個	37×2	37×2	37×3
防露電熱器〈単相100V〉			W	13×2	19×2	25×2
除霜電熱器〈三相200V〉			W×個	—		
凍結防止電熱器〈単相200V〉			W	—		
温度制御				自動温度調節器		
除霜方式				オフサイクル方式		
高圧ガス取締法区分				不要		
冷凍保安責任者の選任				不要		
製品重量			kg	250	340	390
掲載頁	外形寸法図		頁	426		
	電気系統図		頁	437		

注1．Eタイプは側板を付けた状態で奥行，高さは上記値より大きくなります。詳細は外形寸法図を参照してください。

2．オープンショーケースは周囲条件は乾球温度30℃，相対湿度60%，周囲風速0.2m/S以下。

3．単相200V機器は三相電源用にケース内で配線してあります。

多段ケース						ヒナ段ケース棚1段					
乳加工食品用			生鮮加工食品用			乳加工食品用			生鮮加工食品用		
ESH			ESM			EPH			EPM		
420A	620A	820A	420A	620A	820A	510A-B	610A-B	810A-B	510A-B	610A-B	810A-B
2～8			−2～2			2～8			−2～2		
単相100V及び三相200V50/60Hz											
1850						1200					
1220	1830	2440	1220	1830	2440	1420	1830	2440	1420	1830	2440
900											
40×2											
645	966	1289	645	966	1289	370	477	636	370	477	636
2.2	3.2	4.3	2.1	3.2	4.2	1.29	1.66	2.21	1.29	1.66	2.21
高級表面処理鋼板アクリル焼付塗装											
高級表面処理鋼板アクリル塗装及び高級ステンレス鋼板											
ポリウレタン注入発泡											
全密閉形											
900	1100	1500	1100	1100	600+1100	900	1100	1500			600+1500
単相100V 51					単相100V 43+51	単相100V 51					単相100V 43+51
R12											
温度式自動膨張弁											
クロスフィン〈強制通風式〉											
クロスフィン〈強制通風式〉											
40×5	(40+20)×5	40×10	40×5	(40+20)×5	40×10	40×2	(40+20)×2	40×4	40×2	(40+20)×2	40×4
39×2	39×3	39×4	39×2	39×3	39×4	39×2					
37×2	37×2	37×4	37×2	37×3	37×4	37×2		37×3	37×2		37×3
13×3	19×3	25×3	13×3	38+19×2	25×3	30	38	50	45	38	76
—			480	800	1070	—			580×1	800×1	1070×1
—											
自動温度調節器											
オフサイクル方式			電熱器方式			オフサイクル方式			電熱器方式		
不要											
不要											
318	400	470	322	405	517	216	245	302	217	246	332
426			427			428					
437			438						439		

注1．Eタイプは側板を付けた状態で奥行，高さは上記値より大きくなります。詳細は外形寸法図を参照してください。

2．オープンショーケースの周囲条件は乾球温度30℃，相対湿度60%，周囲風速0.2 m/S以下。

3．単相200V機器は三相電源用にケース内で配線してあります。

(3)－2 オープンショーケース〈連結タイプ〉空冷式

項目 ＼ 形式				ボリュームアップ棚1段		平形片面ケース				平形片面ケース非冷棚2段		平形両面ケース
				青果用		生鮮加工食品用	冷食用			冷食用		冷食用
			形名	EVP		EKM	EKF			EKF		ERF
				620A	820A	600A-C	400A-B	600A-B		420A-B	620A-B	600A-B
使用温度			℃	7～13		−2～2	−18～−22					
電源				単相100V及び三相200V50/60Hz								
キャビネット 外形寸法 本体	高さ		mm	1850		885	960			1850		875
	幅		mm	1830	2440	1830	1220	1830		1220	1830	
	奥行		mm	1050		900						955
	側板〈幅〉		mm×個	40×2								
有効内容積			ℓ	1012	1350	250	252	377		252	377	286
陳列面積			m²	2.4	3.3	1.2	0.8	1.2		0.8	1.2	
外装				高級表面処理鋼板アクリル焼付塗装								
内装				高級表面処理鋼板アクリル焼付塗装								
断熱材				ポリウレタン注入発泡								
圧縮機	形式			全密閉形								
	称呼出力		W	900	1100	600	1100	1500		1100	1500	
	電熱器〈クランクケース〉		W	単相100V51		—	単相200V50					
冷媒	種類			R12			R502					
	制御方式			温度式自動膨張弁		毛細管						
冷却器形式				クロスフィン〈強制通風式〉								
凝縮器形式				クロスフィン〈強制通風式〉								
照明呼称〈単相100V〉			W×個	(40+20)×3	40×6	(40+20)×1	40×1	(40+20)×1		40×3	(40+20)×3	—
庫内送風機定格入力〈単相200V〉			W×個	39×1	39×2	39×1						
凝縮器用送風機定格入力〈単相200V〉			W×個	37×2	37×3	15×2						15×2
防露電熱器〈単相100V〉			W	19	25	110	98	146		110	163	146
除霜電熱器〈三相200V〉			W×個	—		640×1	385×3	570×3		385×3	570×3	
凍結防止電熱器〈単相200V〉			W	—								
温度制御				自動温度調節器								
除霜方式				オフサイクル方式		電熱器方式						
高圧ガス取締法区分				不要								
冷凍保安責任者の選任				不要								
製品重量			kg	284	370	216	175	233		242	320	230
掲載頁	外形寸法図		頁	429			430					431
	電気系統図		頁	439		440						

注1．Eタイプは側板を付けた状態で奥行，高さは上記値より大きくなります。詳細は外形寸法図を参照してください。

2．オープンショーケースの周囲条件は乾球温度30℃，相対湿度60%，周囲風速0.2m/S以下。

3．単相200V機器は三相電源用にケース内で配線してあります。

(4)—1 オープンショーケース〈ボックスタイプ〉空冷式

項目 ＼ 形式			乳加工食品用				生鮮加工食品用			
			平形片面ケース							
項目 ＼ 形名			SKH-40A		SKH-60A		SKM-40A		SKM-60A	
項目			単相用	三相用	単相用	三相用	単相用	三相用	単相用	三相用
使用温度		℃	2～8				−2～2			
電源			単相100V 50/60Hz	単相100V及び三相200V 50/60Hz	単相100V 50/60Hz	単相100V及び三相200V 50/60Hz	単相100V 50/60Hz	単相100V及び三相200V 50/60Hz	単相100V 50/60Hz	単相100V及び三相200V 50/60Hz
キャビネット 外形寸法 本体	高さ	mm	940		957		940		957	
キャビネット 外形寸法 本体	幅	mm	1200		1800		1200		1800	
キャビネット 外形寸法 本体	奥行	mm	860							
キャビネット 外形寸法	側板〈幅〉	mm×個	—							
キャビネット	有効内容量	ℓ	238		365		238		365	
キャビネット	陳列面積	m²	0.8		1.2		0.8		1.2	
キャビネット	外装		高級仕上鋼板メラミン焼付塗装							
キャビネット	内装		高級仕上鋼板メラミン焼付塗装及び高級塩ビ鋼板							
キャビネット	断熱材		フォームポリスチレン及びグラスウール							
圧縮機	形式		全密閉形							
圧縮機	称呼出力	W	単相100V 400	三相200V 400	単相100V 600	三相200V 600	単相100V 400	三相200V 400	単相100V 600	三相200V 600
圧縮機	電熱器〈クランクケース〉	W	—							
冷媒	種類		R 12							
冷媒	制御方式		毛細管							
冷却器形式			クロスフィン〈強制通風式〉							
凝縮器形式			クロスフィン〈強制通風式〉							
照明 呼称〈単相100V〉		W×個	20×2		40×1		20×2		40×1	
庫内送風機 定格入力〈単相200V〉		W×個	単相100V 29×1	単相200V 33×1	単相100V 29×1	単相200V 33×1	単相100V 29×1	単相200V 33×1	単相100V 29×1	単相200V 33×1
凝縮器用送風機 定格入力〈単相200V〉		W×個	単相100V 15×1	単相200V 15×1	単相100V 37×1	単相200V 37×1	単相100V 15×1	単相200V 15×1	単相100V 37×1	単相200V 37×1
防露電熱器〈単相100V〉		W	66		102		66		102	
除霜電熱器〈三相200V〉		W×個	—				単相100V 400×1	三相200V 400×1	単相100V 600×1	三相200V 600×1
凍結防止電熱器〈単相200V〉		W	—							
温度制御			自動温度調節器							
除霜方式			オフサイクル方式				電熱器方式			
高圧ガス取締法区分			不要							
冷凍保安責任者の選任			不要							
製品重量		kg	120		165		125		170	
掲載頁	外形寸法図	頁	431							
掲載頁	電気系統図	頁	441				442		443	

注1. オープンショーケースの周囲条件は乾球温度30℃，相対湿度60%，周囲風速0.2m/S以下。

2. 単相200V機器は三相電源用にケース内で配線してあります。

(4)—2 オープンショーケース〈ボックスタイプ〉空冷式

項目 ＼ 形式				片面ケース 冷食用	多段ケース棚3段 乳加工食品用	多段ケース棚3段 弁当・調理パン用	多段ケース棚4段 弁当・調理パン用		多段ケース棚3段 乳加工食品用
項目 ＼ 形名				CF-720T	SDH-315A	SDS-315A	SDS-320A 単相用	SDS-320A 三相用	SDH-320A
使用温度			℃	−18以下	2〜8	12〜18			2〜8
電源				単相100V及び三相200V 50/60Hz		単相100V 50/60Hz		単相100V及び三相200V 50/60Hz	
キャビネット	外形寸法 本体	高さ	mm	1,015	1,550		1,850		
		幅	mm	1,800	900〈側板含む〉				
		奥行	mm	900	650				
	側板〈幅〉		mm×個	—					
	有効内容量		ℓ	410	254		347		
	陳列面積		m	1.7	1.1		1.27		1.01
	外装			高級仕上鋼板メラミン焼付塗装	高級表面処理鋼板アクリル焼付塗装				
	内装			高級仕上鋼板メラミン焼付塗装	高級表面処理鋼板アクリル焼付塗装及びステンレス鋼板				
	断熱材			硬質ウレタンフォーム及びグラスウール	ポリウレタン注入発泡				
圧縮機	形式			全密閉形					
	称呼出力		W	1,100	750	300	600		900
	電熱器〈クランクケース〉		W	単相200V 50	51	—	47		51
冷媒	種類			R502	R12				
	制御方式			毛細管	温度式自動膨張弁	毛細管	温度式自動膨張弁		
冷却器形式				クロスフィン及びチューブオンプレート	クロスフィン〈強制通風式〉				
凝縮器形式				クロスフィン〈強制通風式〉					
照明 呼称〈単相100V〉			W×個	40×1	20×4	20×1			20×5
庫内送風機入力〈単相200V〉			W×個	—	39×1				
凝縮器用送風機入力〈単相200V〉			W×個	30×1	37×1				
防露電熱器〈単相100V〉			W	単相200V 130	19	8.4	8.4		19
除霜電熱器〈三相200V〉			W	単相200V300×2	—				
凍結防止電熱器〈単相200V〉			W	150〈露受皿〉	1½″自在庫 4ケ				
温度制御				自動温度調節器					
除霜方式				電熱方式〈補助クーラのみ〉	オフサイクル方式				
高圧ガス取締法区分				不要					
冷凍保安責任者の選任				不要					
製品重量			kg	240	135	130	148		155
掲載頁	外形寸法図		頁	432					
	電気系統図		頁	443	444	443	444		

注1. オプションケースの周囲条件は乾球温度30℃，相対湿度60%，周囲風速0.2m/S以下。
2. 単相200V 機器は三相電源用にケース内で配線してあります。

(5)—1 リーチインショーケース〈連結タイプ〉空冷式・〈ボックスタイプ〉空冷式

項目 ＼ 形式			〈連結タイプ〉空冷式 リーチインケース			〈ボックスタイプ〉空冷式 リーチインケース					
			生鮮乳加工用		冷食用	青果用				乳加工食品用	
形名			JFM		JFJ	SFP-22A		SFP-42A		SFH-22A	
			420A	620A	420A	単相用	三相用	単相用	三相用	単相用	三相用
使用温度		℃	−2〜2・2〜8〈調節式〉		−22〜−20	10〜15				2〜8	
電源			単相100V 及び三相200V 50/60Hz			単相100V	単相100V 三相200V	単相100V	単相100V 三相200V	単相100V	単相100V 三相200V
キャビネット 外形寸法 本体	高さ	mm	1850			1850					
	幅	mm	1210	1815	1210	690		1365		690	
	奥行	mm	867			800					
	側板〈幅〉	mm×個	40×2			—					
有効内容積		ℓ	767	1151	767	333		728		333	
陳列面積		m²	3.0	4.5	3.0	1.3		2.8		1.3	
外装			高級表面処理鋼板アクリル焼付塗装 ステンレス鋼板及びアルミ枠扉			高級仕上鋼板メラミン焼付塗装					
内装			高級表面処理鋼板アクリル焼付塗装			塩ビ鋼板					
断熱材			ポリウレタン注入発泡			グラスウール及びフォームポリスチレン					
圧縮機	形式		全密閉形								
	称呼出力	W	600	750	1100×2	単相100V 300	300	単相100V 600	600	単相100V 400	400
	電熱器〈クランクケース〉	W	—	単相200V 50	単相200V 50×2	—					
冷媒	種類		R 12		R 502	R 12					
	制御方式		温度式自動膨張弁			毛細管					
冷却器形式			クロスフィン〈強制通風式〉								
凝縮器形式			クロスフィン〈強制通風式〉								
照明 呼称〈単相100V〉		W×個	40×3	40×4	41×3	40×1					
庫内送風機入力〈単相200V〉		W×個	38×1	38×3	38×2	単相100V 30×1	37×1	単相100V 30×1	37×1	単相100V 30×1	37×1
凝縮器用送風機入力〈単相200V〉		W×個	33×1	37×1	37×2	単相100V 29×1	34×1	単相100V 29×1	34×1	単相100V 29×1	34×1
防露電熱器〈単相100V〉		W	381	563	538	116		240		116	
除霜電熱器〈三相200V〉		W	530	850	1280	—					
凍結防止電熱器〈単相200V〉		W	—								
温度制御			自動温度調節器								
除霜方式			電熱器方式			オフサイクル方式					
高圧ガス取締法区分			不要								
冷凍保安責任者の選任			不要								
製品重量		kg	345	479	393	185		300		195	
掲載頁	外形寸法図	頁	433	434	433	434					
	電気系統図	頁	445		446	447			448		

注1．Jタイプは側板を付けた状態で奥行，高さは上記値より大きくなります。詳細は外形寸法図を参照してください。

2．周囲条件は乾球温度30℃，相対湿度60%。

3．単相200V機器は三相電源用にケース内で配線してあります。

(5)－2 リーチインショーケース〈連結タイプ〉空冷式・〈ボックスタイプ〉空冷式

項目 ＼ 形式				〈ボックスタイプ〉空冷式								
				乳加工食品用		生鮮加工食品用				チルド食品用		冷食アイスクリーム用
				リーチインケース								
			形名	SFH-42A		SFM-22A		SFM-42A		SFC-22A	SFC-42A	SFJ-22A	SFJ-42A
				単相用	三相用	単相用	三相用	単相用	三相用				
使用温度			℃	2～8		－2～2				－8～－2		－20以下	
電源				単相100V	単相100V 三相200V	単相100V	単相100V 三相200V	単相100V	単相100V 三相200V	単相100V・三相200V			
キャビネット	本体寸法 本校	高さ	mm	1850									
		幅	mm	1365		690		1365		690	1365	690	1365
		奥行	mm	800									
		側板〈幅〉	mm×個	－									
	有効内容積		ℓ	728		333		728		333	728	333	728
	陳列面積		m²	2.8		1.3		2.8		1.3	2.8	1.3	2.8
	外装			高級仕上鋼板メラミン焼付塗装									
	内装			塩ビ鋼板									
	断熱材			グラスウール及びフォームポリスチレン								フォームポリスチレン グラスウール及びウレタンフォーム	
圧縮機	形式			全密閉形									
	称呼出力		W	単相100V 600	600	単相100V 400	400	単相100V 600	600	600	750	1100	1500
	電熱器〈クランクケース〉		W	－								55	110
冷媒	種類			R 12								R 502	
	制御方式			毛細管									
冷却器形式				クロスフィン〈強制通風式〉									
凝縮器形式				クロスフィン〈強制通風式〉									
照明〈呼称〈単相100V〉〉			W×個	40×1		60×1					60×2	60×1	60×2
庫内送風機入力〈単相200V〉			W×個	単相100V 30×1	37×1	単相100V 30×1	37×1	単相100V 30×1	37×1				37×2
凝縮器用送風機入力〈単相200V〉			W×個	単相100V 29×1	34×2	単相100V 29×1	34×1	単相100V 29×1	34×2	34×1	34×2	35×1	35×2
防露電熱器〈単相100V〉			W	240		232		490		232	490	300	585
除霜電熱器〈三相200V〉			W	－		単相100V 330	330	単相100V 330×2	330×2	330	330×2	625×1	650×2
凍結防止電熱器〈単相100V〉			W	－								18	50
温度制御				自動温度調節器									
除霜方式				オフサイクル方式		電熱器方式							
高圧ガス取締法区分				不要									
冷凍保安責任者の選任				不要									
製品重量			kg	320		190		310		200	320	220	350
掲載頁	外形寸法図		頁	434									
	電気系統図		頁	447	448	449	448	449	450		449	450	

注1. 周囲条件は乾球温度30℃，相対湿度60%。

2. 単相200V 機器は三相電源用にケース内で配線してありますので三相電源に接続して下さい。

項目 ＼ 扉			〈ボックスタイプ〉空冷式									
			メクラ2枚 ガラス2枚	ガラス4枚	メクラ2枚 ガラス2枚	ガラス4枚	ガラス2枚	メクラ3枚 ガラス3枚	ガラス6枚	ガラス3枚	ガラス4枚	
形名			SSH-34MA	SSH-34GA	SSH-44MA	SSH-44GA	SSH-42KA	SSH-66MA	SSH-66GA	SSH-63KA	SBH-44GA	SBH-44GA
使用温度		℃	0～10								3～7	
電源			単相100V 50/60Hz		単相100V 50/60Hz または三相200V 50/60Hz			三相200V 50/60Hz			単相100V 50/60Hz	三相200V 50/60Hz
キャビネット	外形寸法 高さ	mm	1860								1785	
	外形寸法 幅	mm	900		1200			1800			1140	
	外形寸法 奥行	mm	655		780						830	
	有効内容積	ℓ	582	598	990	1013	1117	1534	1569	1576	791	
	陳列面積	m^2	1.5		2.6			3.9			1.22	
	外装		ステンレス鋼板及び塗装鋼板								高級仕上メラミン焼付塗装	
	内装		ステンレス鋼板								塩ビ鋼板	
	断熱材		ポリウレタン注入発泡								フォームポリスチレン及びグラスウール	
圧縮機	形式		全密閉形									
	称呼出力	W	200		300			400				
	電熱器〈クランクケース〉	W	—									
冷媒	種類		R 12									
	制御方式		毛細管									
冷却器形式			クロスフィン〈強制通風式〉								クロスフィン	
凝縮器形式			クロスフィン〈強制通風式〉									
照明呼称〈単相100V/三相200V〉		W×個	33×1		33×1/48×1			48×1			—	
庫内送風機〈入力〉		W×個	20×1		20×2			20×3			—	
凝縮器用送風機〈入力〉		W×個	4×1		4×1			8×1			25/27	単相200V 28/32
防露電熱器		W	—								49	単相200V 51
除霜電熱器		W	—									
凍結防止電熱器		W	—									
温度制御			自動温度調節器									
除霜方式			オフサイクル方式									
高圧ガス取締区分			不要									
冷凍保安責任者の選任					不要							
製品重量		kg	132	136	167	175	161	231	246	246	260	
付属品			棚 6枚 スノコ2枚		棚 6枚 スノコ2枚			棚 9枚 スノコ3枚			網棚 6枚 スノコ3枚 鍵 2個 露受皿	
掲載頁	外形図	頁	435								436	
	電気系統図	頁	451								452	

注 1. 周囲条件は乾球温度30℃相対温度60%以下で直射日光を受けない場所に設置してください。

3.2.2 外形寸法図

(1)オープンショーケース〈連結タイプ〉

ESP-420W形
ESP-420A形
ESP-620W形
ESP-620A形
ESP-820W形
ESP-820A形

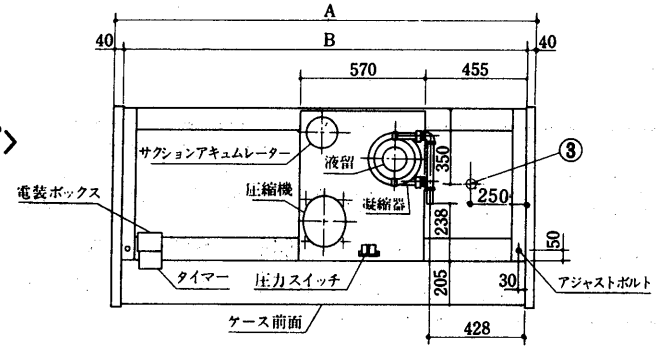

W形平面図

冷却水入口
PT¾″……①
冷却水出口
PT¾″……②
ドレン管
〈内φ40×外φ48〉③

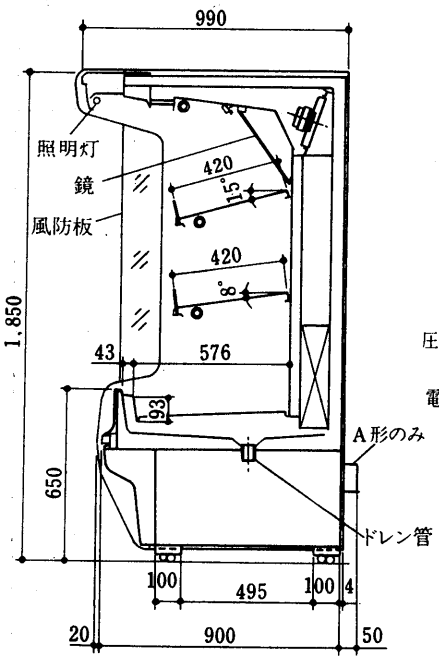

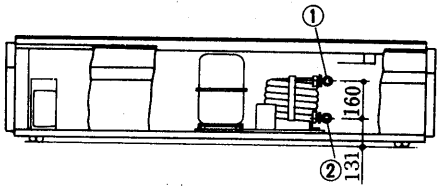

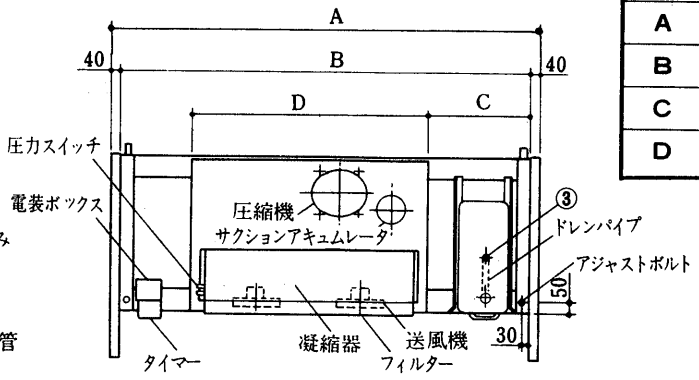

A形平面図

変化寸法表
〈W形,A形共通〉

形名 / 項目	ESP-420	ESP-620	ESP-820
A	1,300	1,910	2,520
B	1,220	1,830	2,440
C	360	485	485
D	680	1,050	1,280

ESH-420W形
ESH-420A形
ESH-620W形
ESH-620A形
ESH-820W形
ESH-820A形

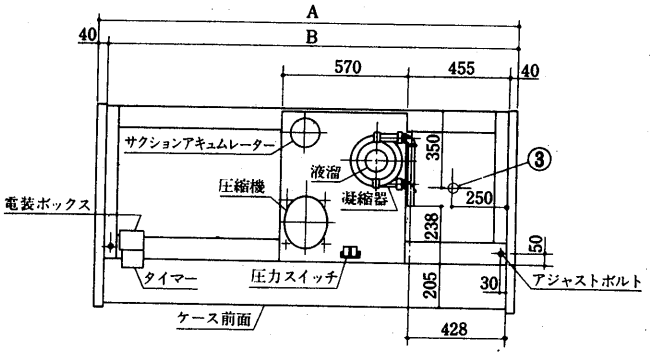

W形平面図

冷却水入口
PT¾″……①
冷却水出口
PT¾″……②
ドレン管
〈内φ40×外φ48〉③

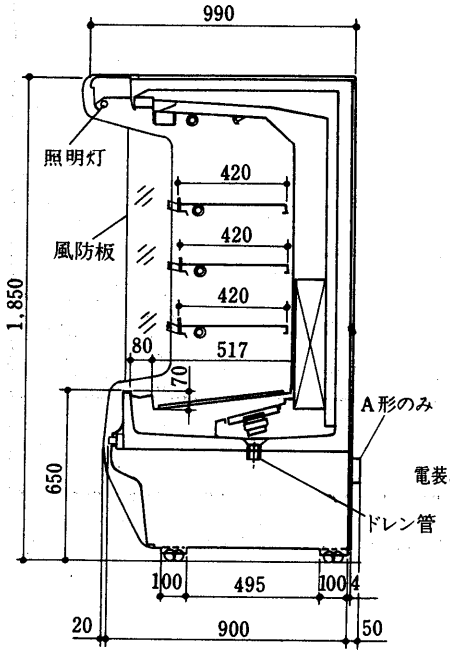

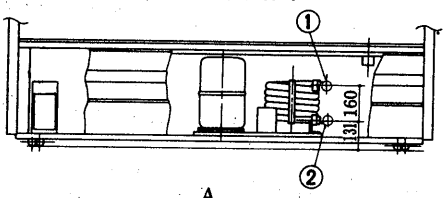

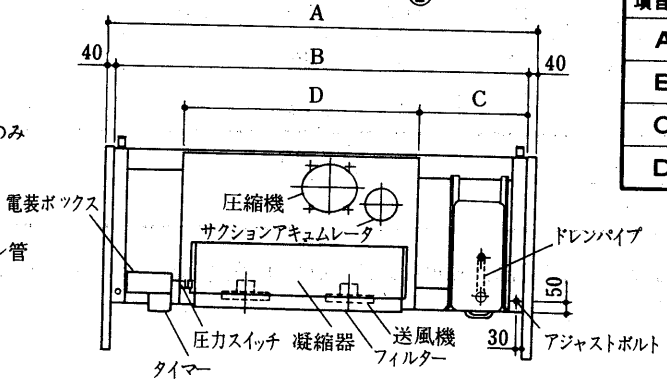

A形平面図

変化寸法表
〈W形, A形〉

形名 / 項目	ESH-420	ESH-620	ESH-820
A	1,300	1,910	2,520
B	1,220	1,830	2,440
C	360	485	485
D	680	1,050	1,280

ESM-420W形
ESM-420A形
ESM-620W形
ESM-620A形
ESM-820W形
ESM-820A形

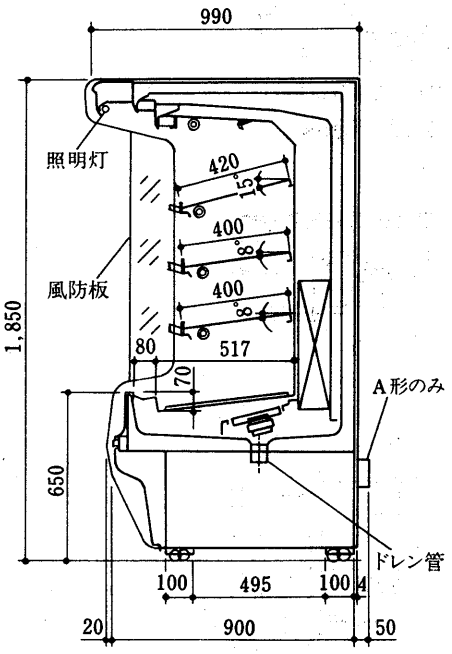

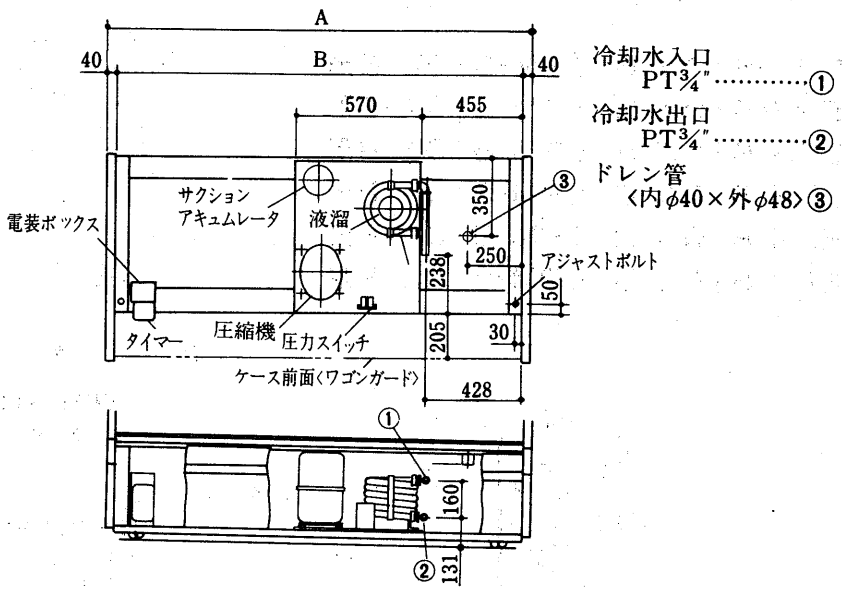

420W・620W平面図

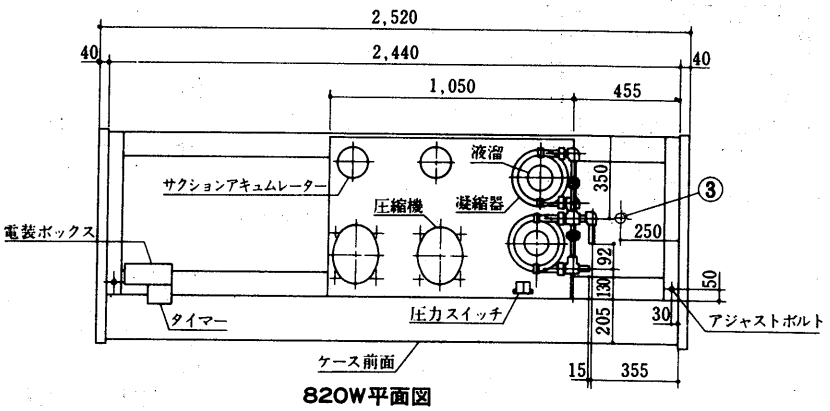

820W平面図

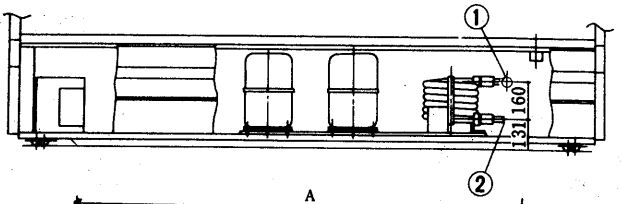

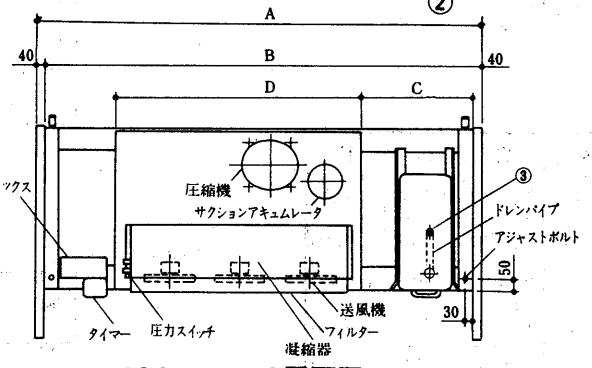

420A・620A平面図

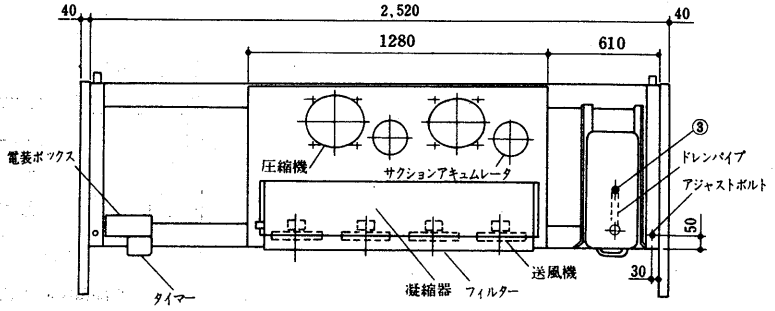

820A平面図

変化寸法表

形名 / 項目	ESM-420	ESM-620
A	1,300	1,910
B	1,220	1,830
C	360	485
D	680	1,050

オープン〈水冷〉	リーチイン〈水冷〉	**オープン〈空冷〉**	リーチイン〈空冷〉	オープン〈ボックス〉	リーチイン〈ボックス〉

EPH-510W-B EPM-510W-B形
EPH-510A-B EPM-510A-B形
EPH-610W-B EPM-610W-B形
EPH-610A-B EPM-610A-B形
EPH-810W-B EPM-810W-B形
EPH-810A-B EPM-810A-B形

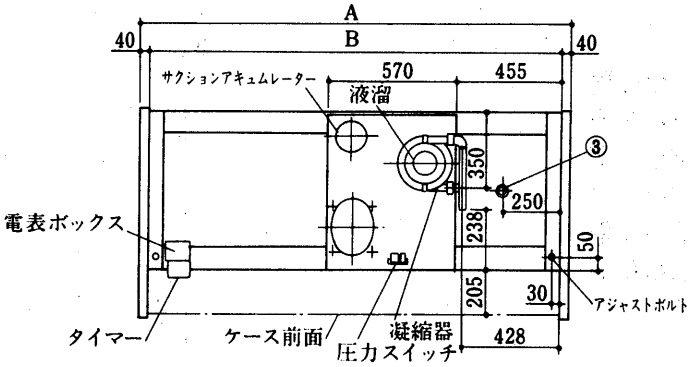

EPH-510W・610W・810W形
EPM-510W・610W形平面図

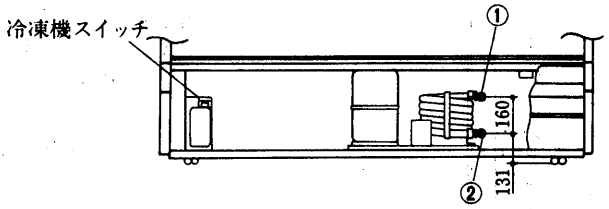

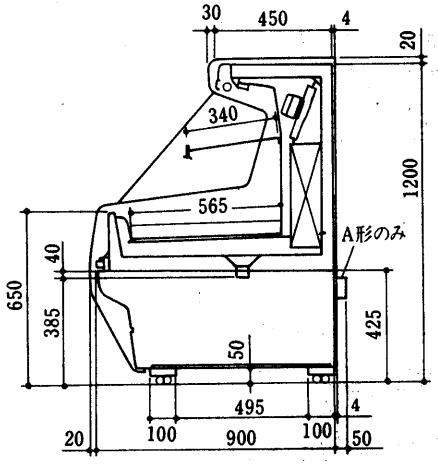

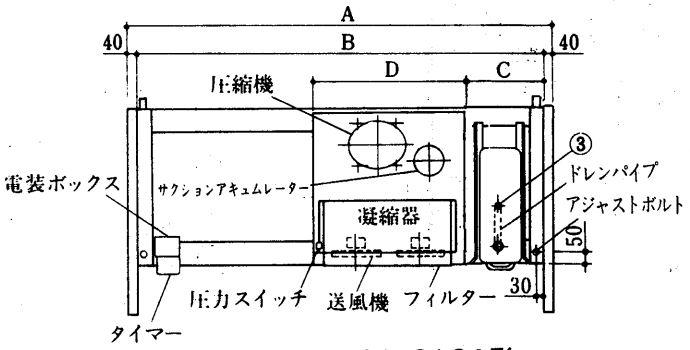

EPH-510A・610A・810A形
EPM-510A・610A形平面図

冷却水入口　PT ¾ ……①
冷却水出口　PT ¾ ……②
ドレン〈水道用硬塩ビ管〉
φ31内×φ38外 ……③

変化寸法表

項目 / 形名	A	B	C	D
EPH-510	1,500	1,420	360	680
EPH-610	1,910	1,830	360	680
EPH-810	2,520	2,440	485	1,050
EPM-510	1,500	1,420	360	680
EPM-610	1,910	1,830	360	680

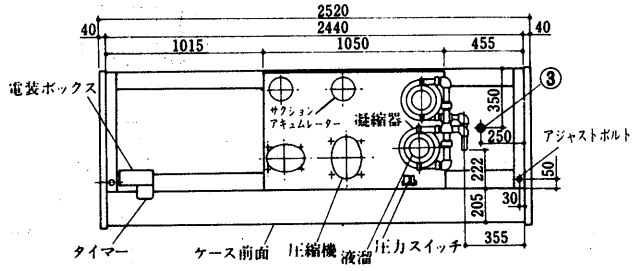

EPM-810W形平面図

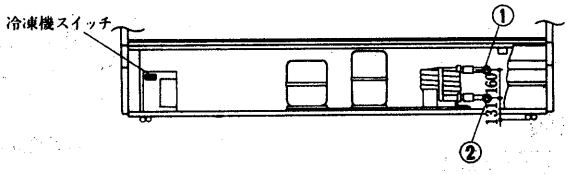

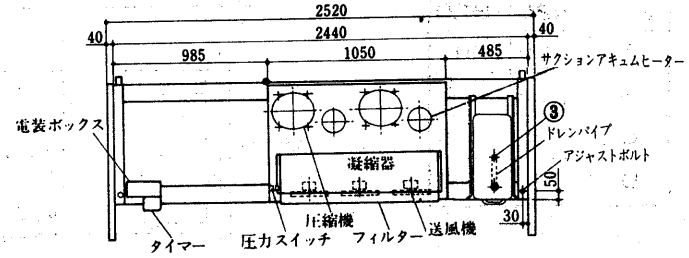

EPM-810A形平面図

EVP-620W形
EVP-620A形
EVP-820W形
EVP-820A形

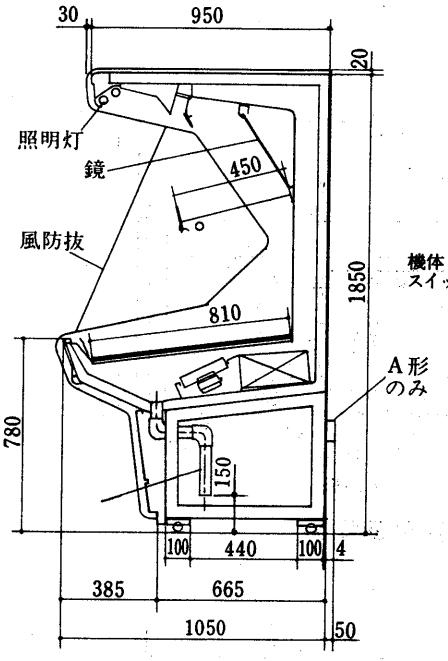

ドレン〈水道用硬塩ビ管〉
φ40内×φ48外 ……①

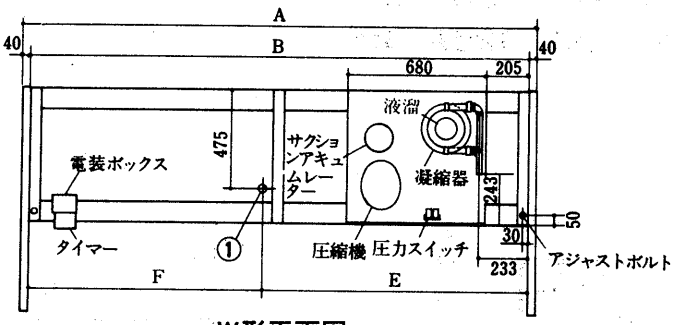

W形平面図

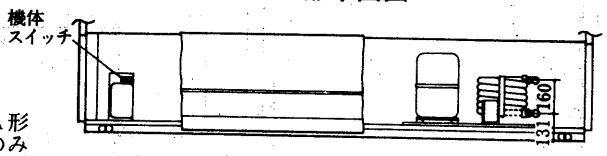

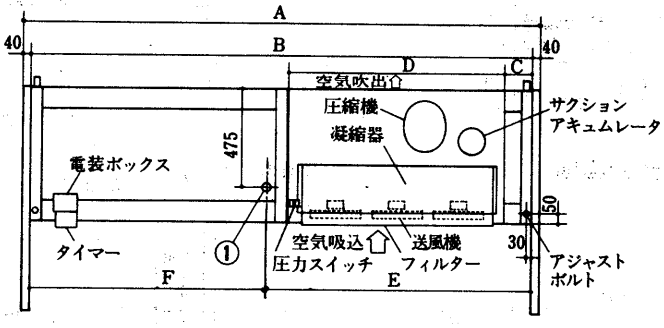

A形平面図

変化寸法表
〈W形,A形共通〉

形名 / 項目	EVP -620	EVP -820
A	1,910	2,520
B	1,830	2,440
C	205	135
D	680	1,050
E	991	1,296
F	839	1,144

〈注．CD寸法はA形のみ〉

電源コード

単相 100V	3m	プラグ付
三相 200V	3m	4線

EKM-600W-C形
EKM-600A-C形

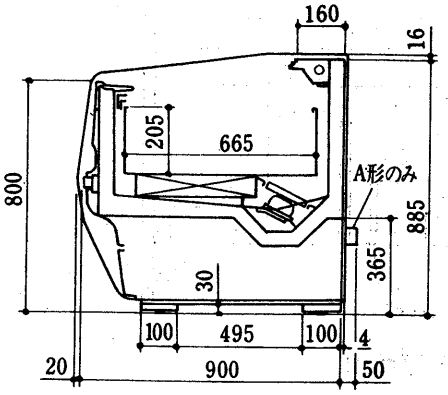

冷却水入口　PT¾ ……①
冷却水出口　PT¾ ……②
ドレン〈ゴム管〉
φ48内×φ54外 ……③

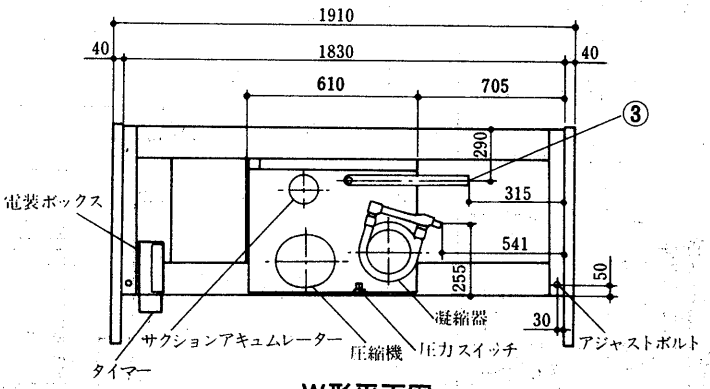

W形平面図

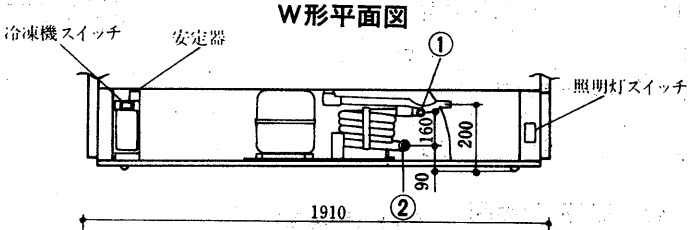

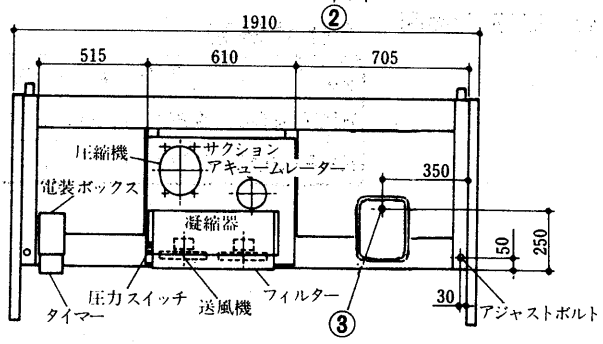

A形平面図

EKF-400W-B形　EKF-420W-B形
EKF-400A-B形　EKF-420A-B形
EKF-600W-B形　EKF-620W-B形
EKF-600A-B形　EKF-620A-B形

冷却水入口　PT¾ ……①
冷却水出口　PT¾ ……②
ドレン〈ゴム管〉
φ48内×φ54外 ……③

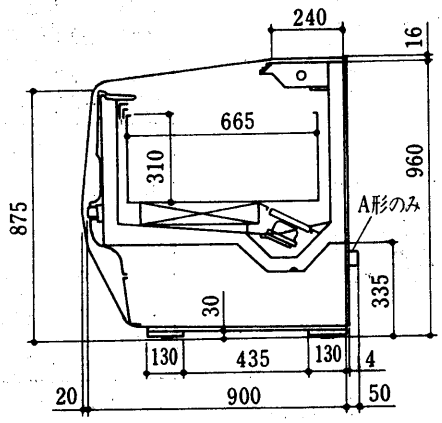

400・600形側面図

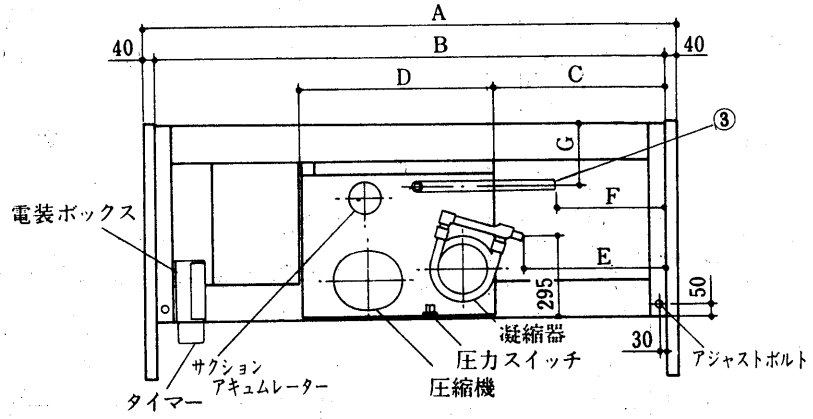

W形平面図

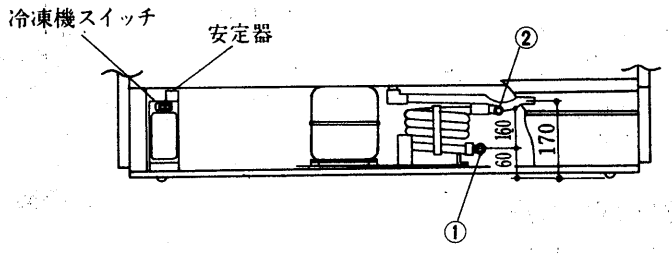

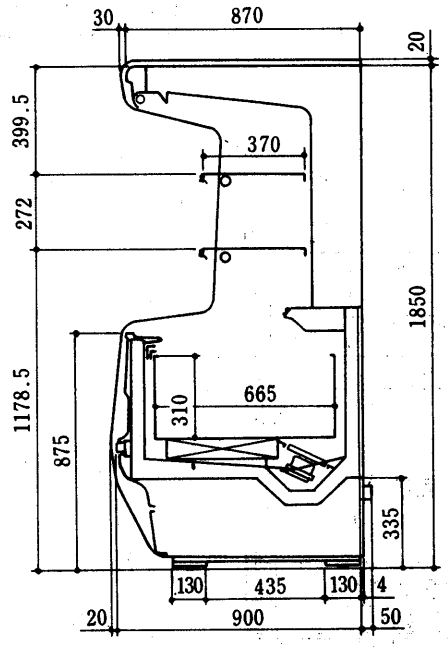

420・620形側面図

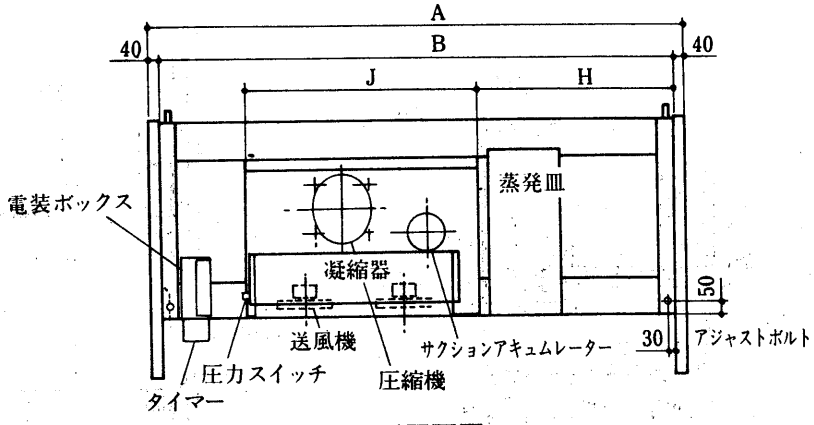

A形平面図

変化寸法表

項目 / 形名	A	B	C	D	E	F	G	H	J
EKF-400, 420	1,300	1,220	320	690	236	210	260	400	610
EKF-600, 620	1,910	1,830	625	690	541	315	290	705	820

ERF-600-B形
ERF-600-B形

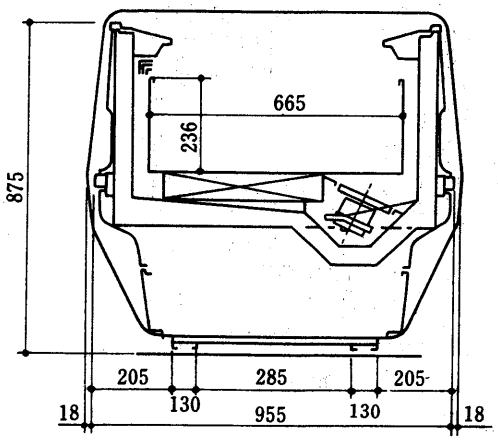

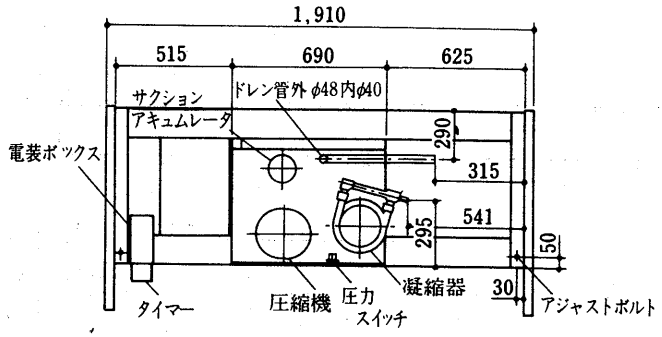

W形平面図

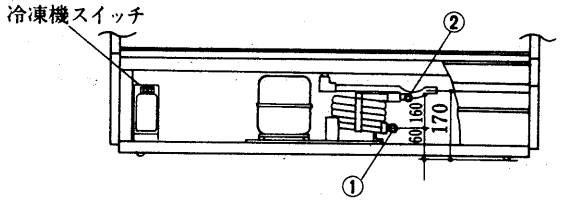

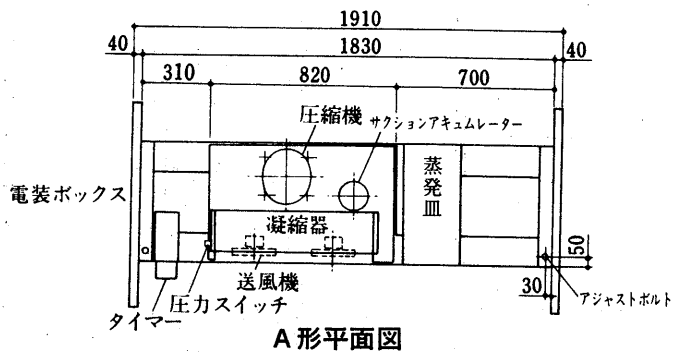

A形平面図

冷却水入口　PT¾ ……①
冷却水出口　PT¾ ……②
ドレン〈塩ビ〉
　　φ40内×φ48外 ……③

(2)オープンショーケース
〈ボックスタイプ〉

SKH-40A形
SKH-60A形
SKM-40A形
SKM-60A形

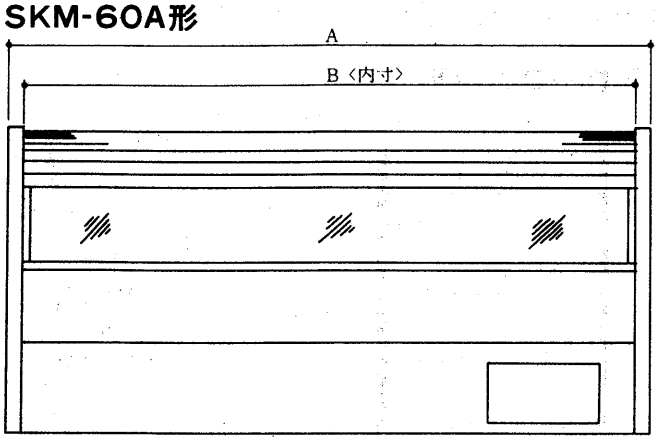

正面図

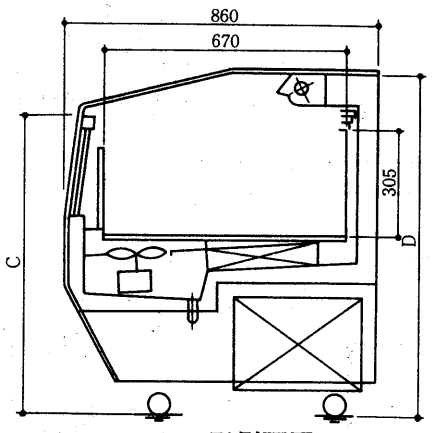

SKH形側面図

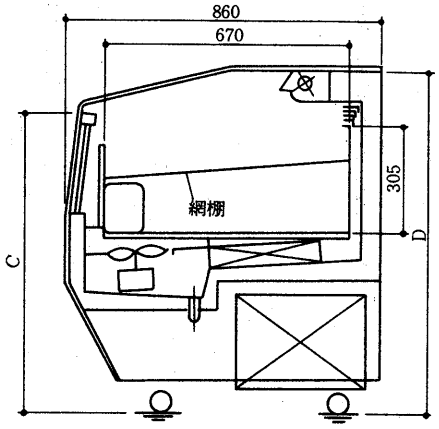

SKM形側面図

変化寸法表

形名＼項目	A	B	C	D
SKH SKM-40A	1200	1120	823	940
SKH SKM-60A	1800	1720	840	957

電源コード	単相100V製品	単相100V	3 m	プラグ付
	三相200V製品	単相100V 三相200V	3 m 3 m	プラグ付 4 線

CF-720T形

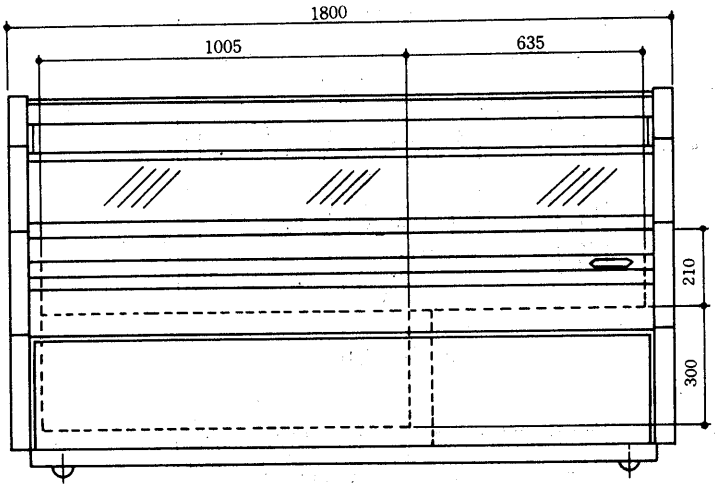

正面図

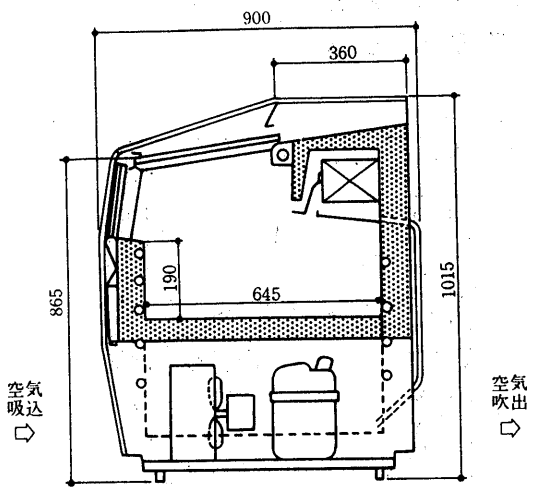

側面図

SDS-315A形

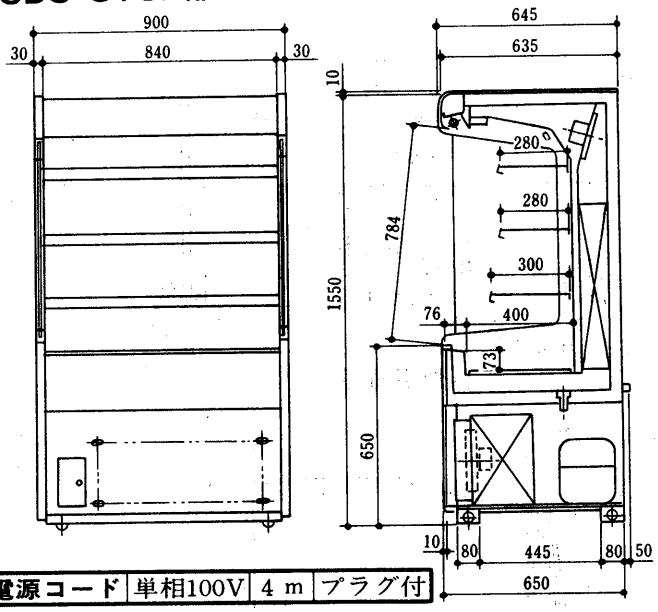

電源コード	単相100V	4 m	プラグ付

SDH-315A形

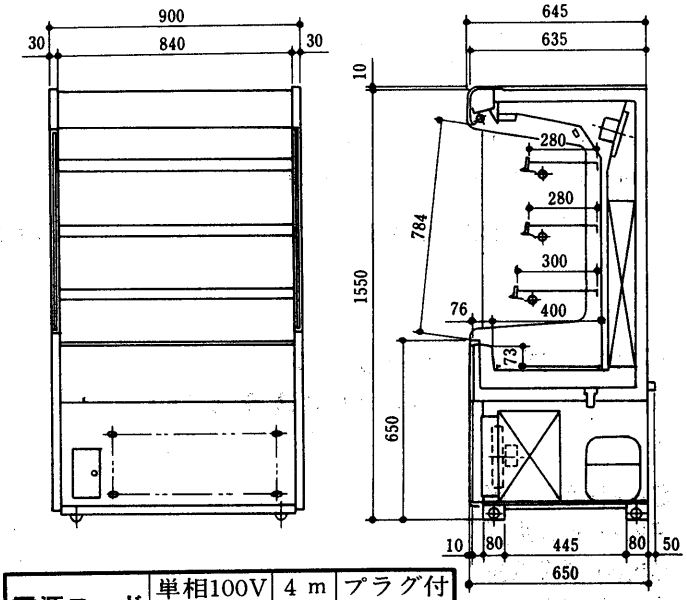

電源コード	単相100V	4 m	プラグ付
	三相200V	4 m	4 線

SDS-320A形

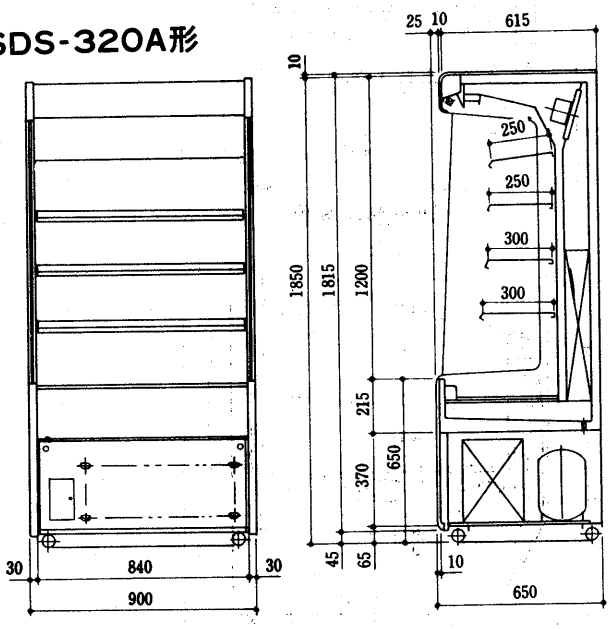

電源コード	単相100V	4 m	プラグ付
	三相200V	4 m	4 線

SDH-320A形

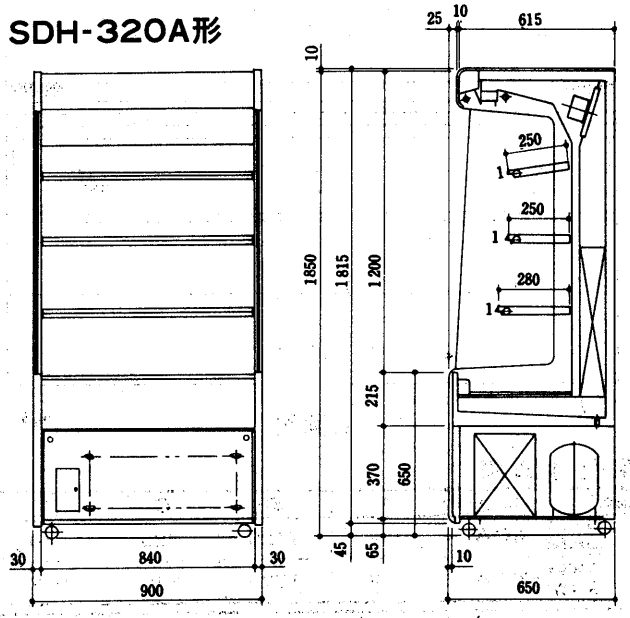

電源コード	三相200V	4 m	4 線

(3)リーチインショーケース

JFM-420W形
JFM-420A形
JFJ-420W形
JFJ-420A形

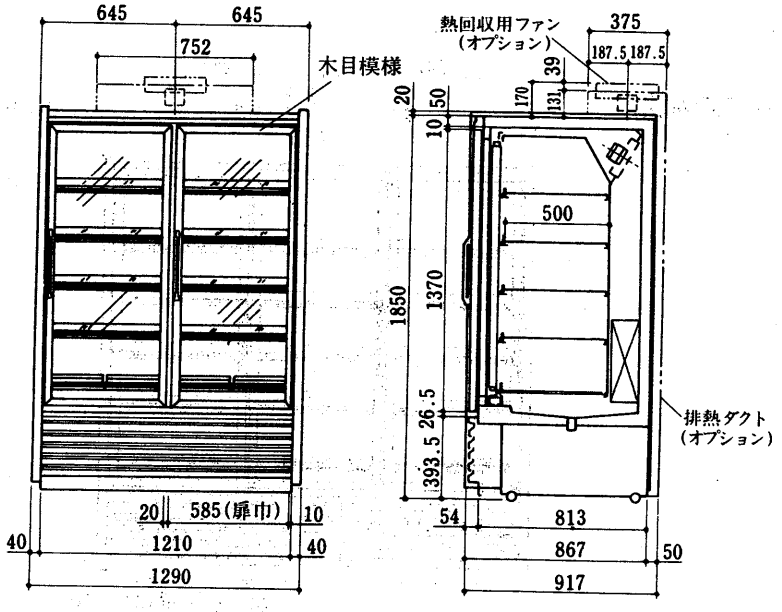

JFM-420W形

冷却水入口
PT¾″……①
冷却水出口
PT¾″……②
ドレンエルボ
〈90°エルボDL40〉③

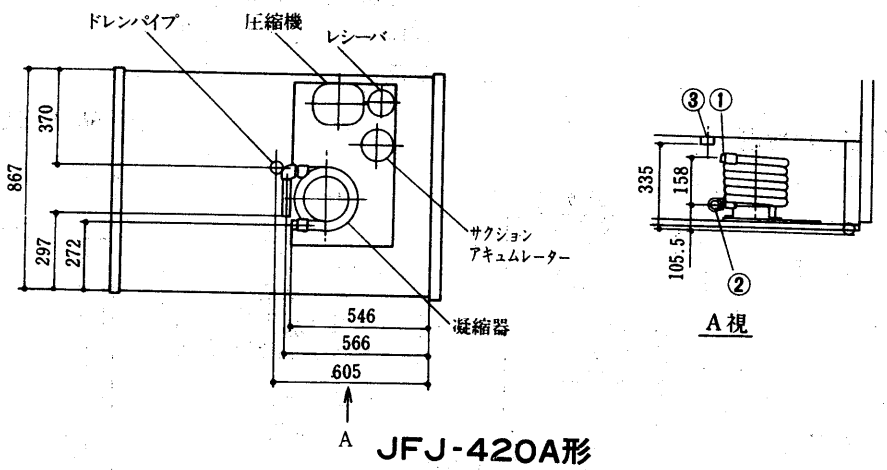

JFM-420A形

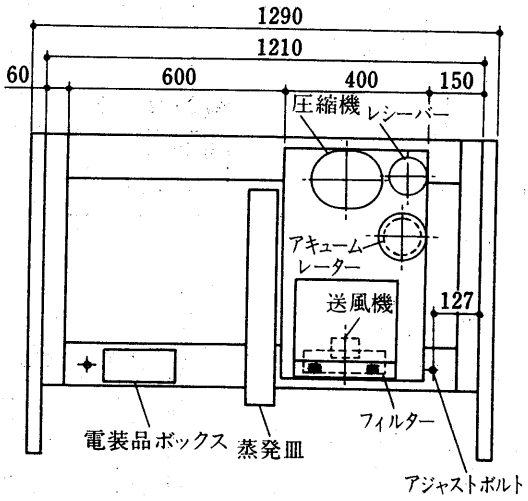

JFJ-420A形

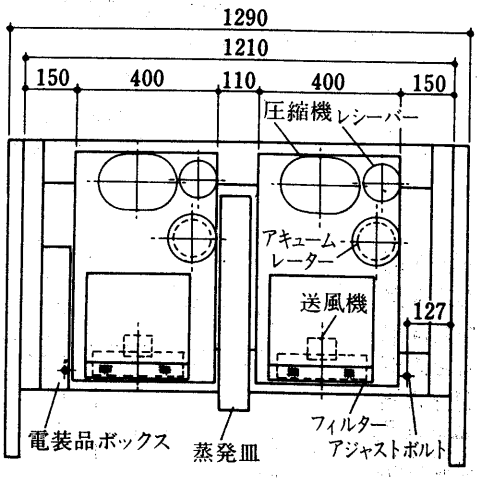

JFJ-420W

冷却水入口
PT¾″……①
冷却水出口
PT¾″……②
ドレンエルボ
〈90°エルボDL40〉③

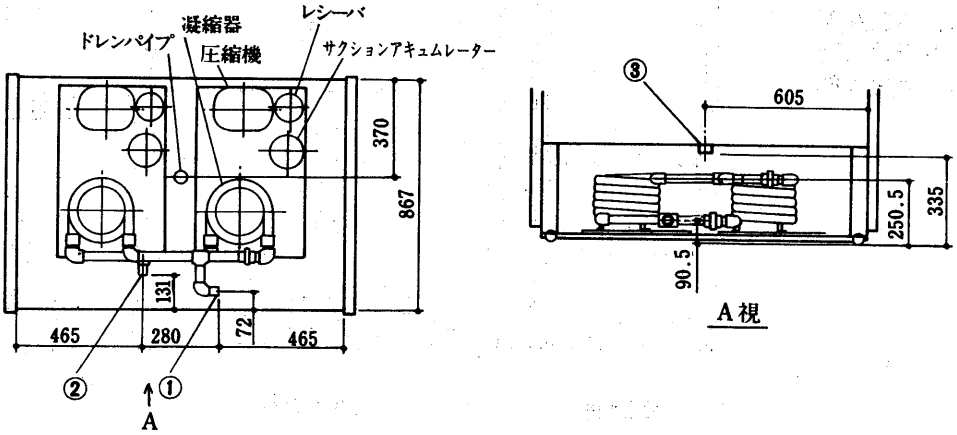

JFM-620A形

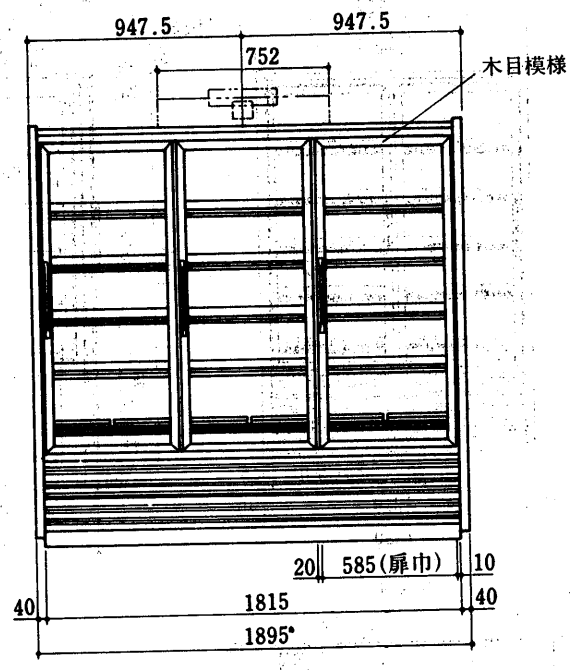

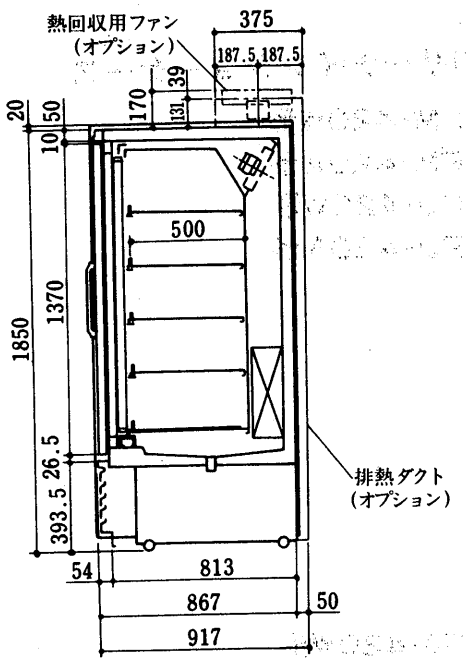

JFM-620W形

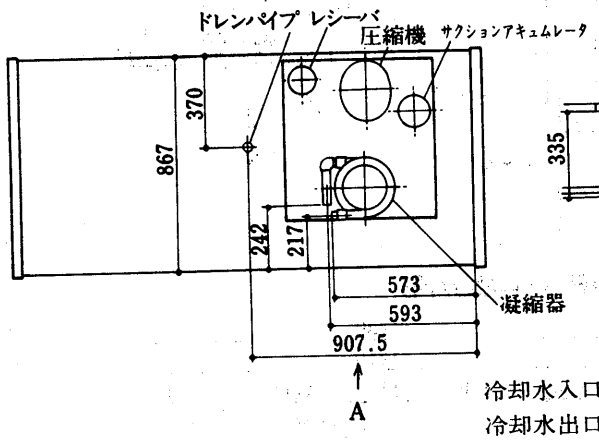

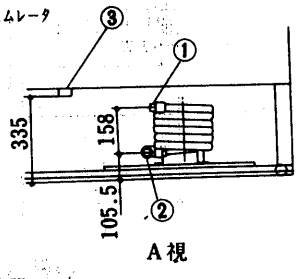

JFM-620A形

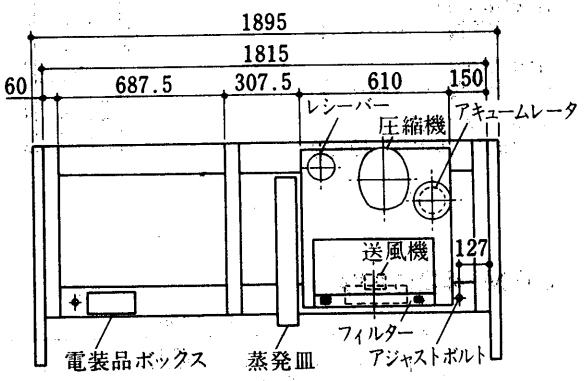

冷却水入口　PT¾ ……①
冷却水出口　PT¾ ……②
ドレン〈水道用硬塩ビ管〉
φ40内×φ48外 ……③

電源コード

単相100V	3 m	プラグ付
三相200V		

SFP-22A形
SFP-42A形
SFH-22A形
SFH-42A形
SFM-22A形
SFM-42A形
SFC-22A形
SFC-42A形
SFJ-22A形
SFJ-42A形

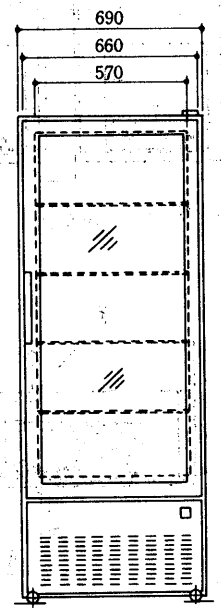

22A形

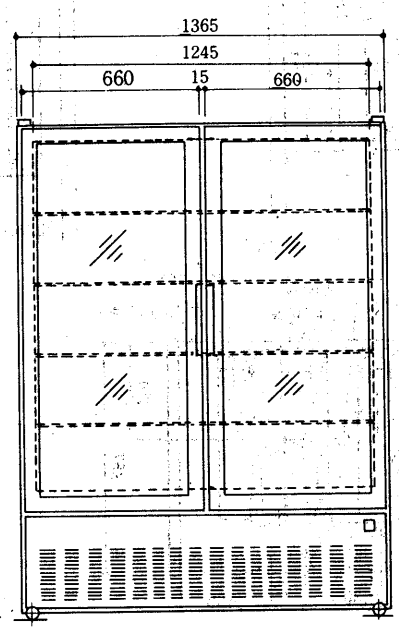

42A形

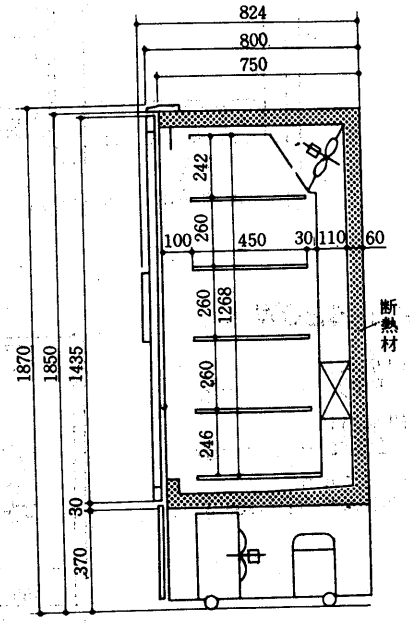

22A・42A形共通

(4) ステンレス製リーチインタイプ

SSH-34MA形
SSH-34GA形

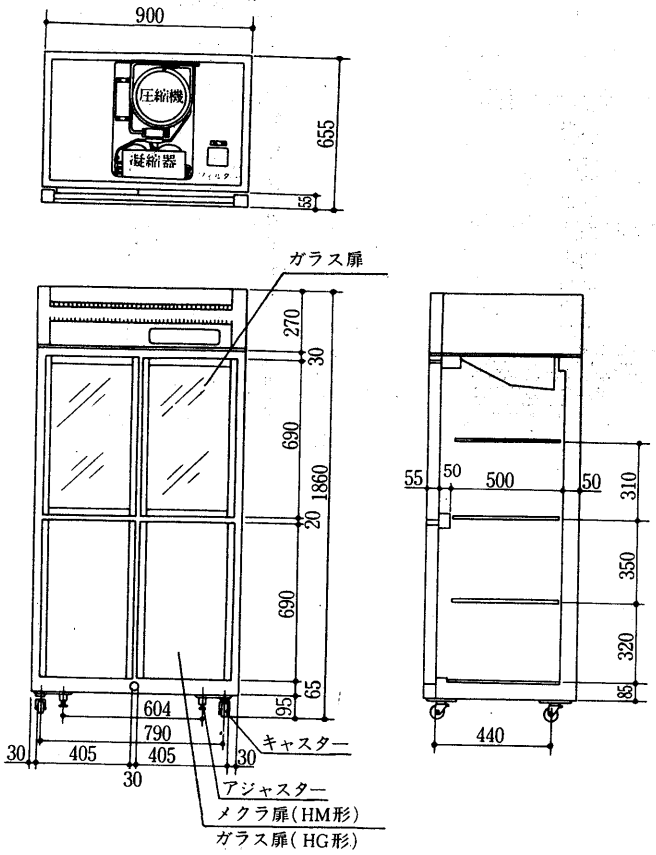

SSH-44MA形
SSH-44GA形

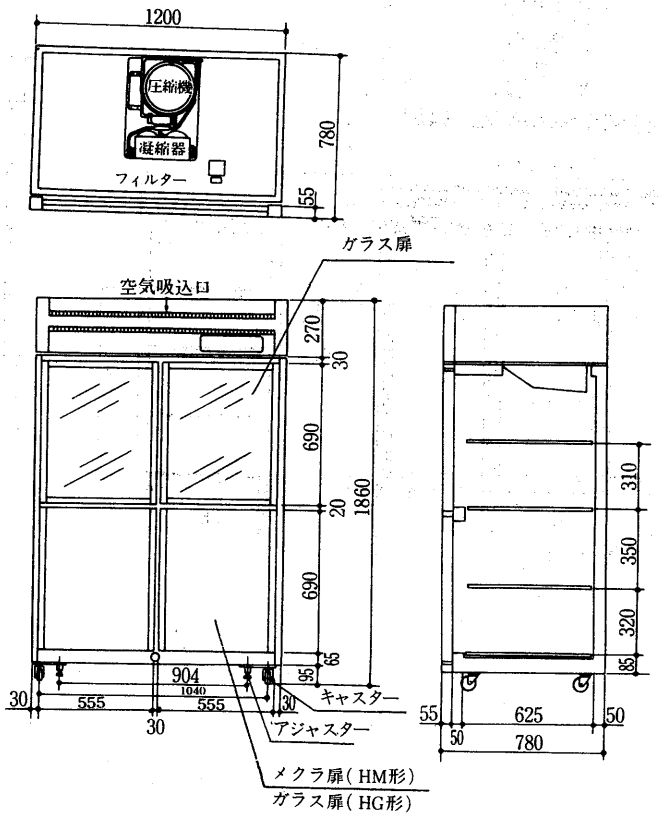

SSH-42KA形

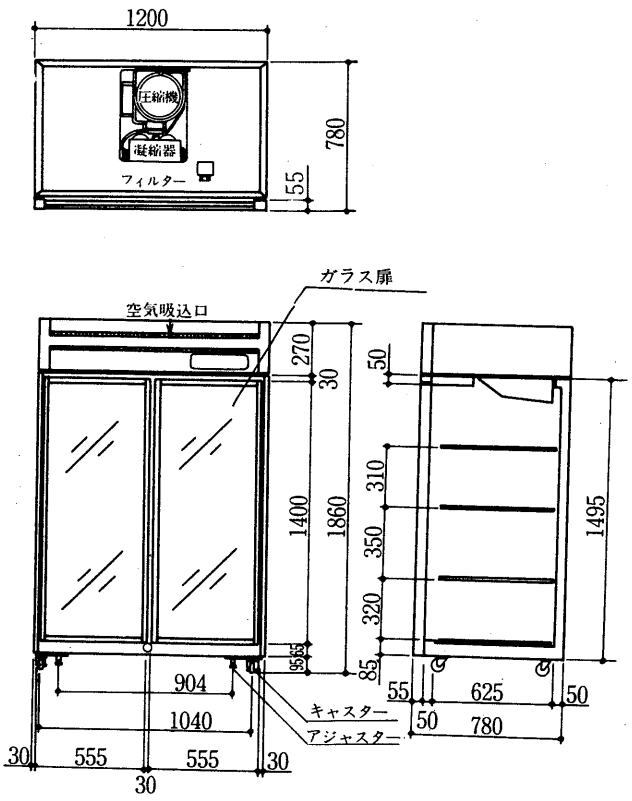

SSH-66MA形
SSH-66GA形

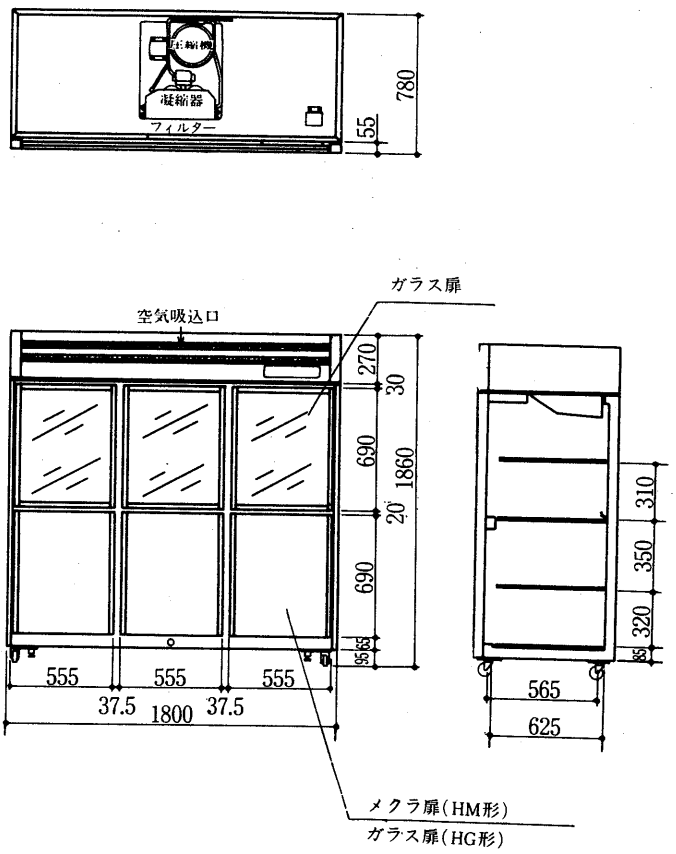

SSH-63, SBH-44

SSH-63KA形

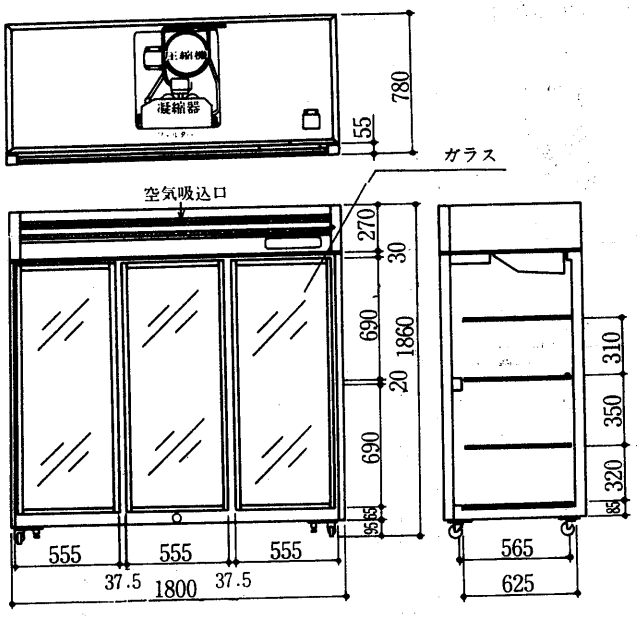

SBH-44GA形

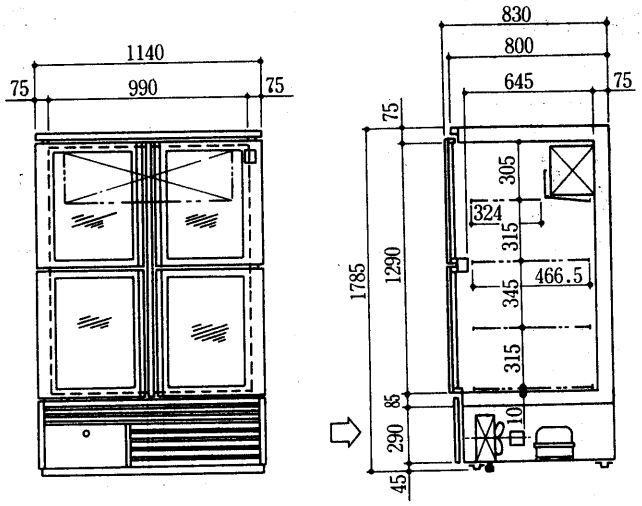

3.2.3 電気系統図

(1)オープンショーケース〈連結タイプ〉

➔ 電気特性は〈P457・458〉に掲載。

ESP-420A形
ESP-620A形
ESP-820A形
ESP-420W形
ESP-620W形
ESP-820W形

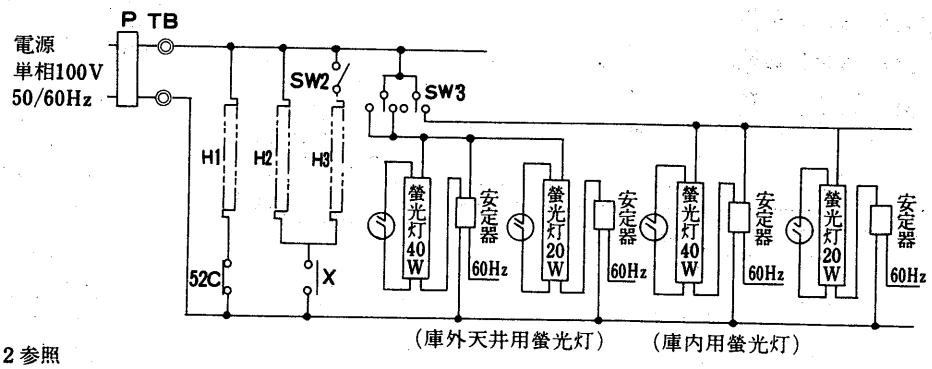

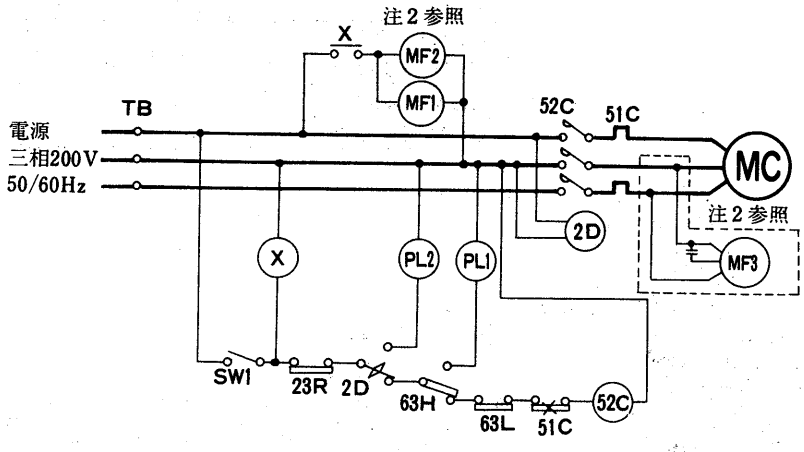

項目 / 形名	螢光灯 40W	螢光灯 20W	送風機 庫内	送風機 凝縮器
ESP-420A	4	—	2	2
ESP-620A	4	4	2	2
ESP-820A	8	—	3	3
ESP-420W	4	—	2	—
ESP-620W	4	4	2	—
ESP-820W	8	—	3	—

ESH-420A形
ESH-620A形
ESH-820A形
ESH-420W形
ESH-620W形
ESH-820W形

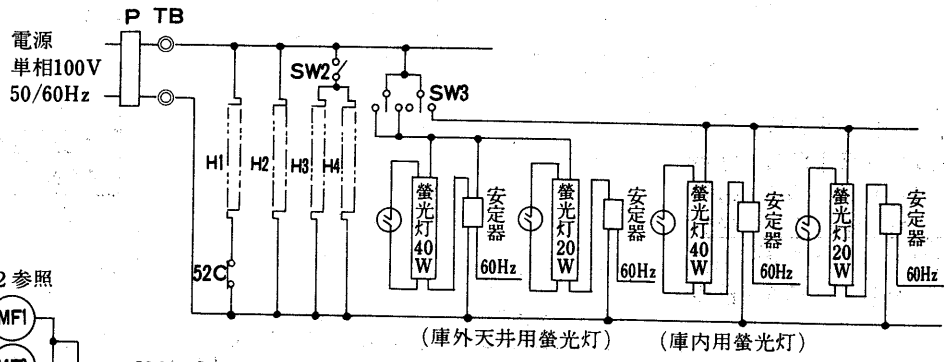

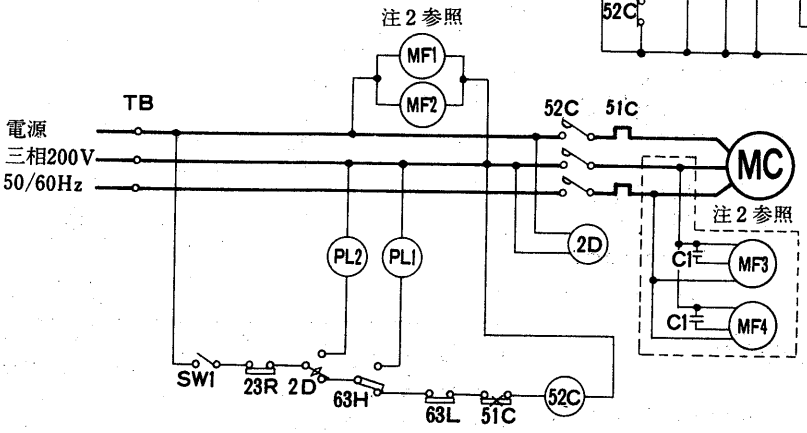

項目 / 形名	螢光灯 40W	螢光灯 20W	送風機 庫内	送風機 凝縮器
ESH-420A	5	—	2	2
ESH-620A	5	5	3	2
ESH-820A	10	—	4	4
ESH-420W	5	—	2	—
ESH-620W	5	5	3	—
ESH-820W	10	—	4	—

注1．[ ]内はA形のみ付属。
2．螢光灯庫内送風機，凝縮器，送風機の使用数量は上表を参照下さい。
3．60Hz地区に設置の際は各々の安定器の結線を60Hz用に切替えて下さい。

記号説明

記号	名称	記号	名称	記号	名称
P	電源プラグ	C1	運転コンデンサー〈送風機〉	23R	温度調節器〈庫内制御〉
TB	端子盤	MC	圧縮機用電動機	SW1	スイッチ〈機体〉
MF1,2	送風機用電動機〈庫内〉	63H	圧力開閉器〈高圧〉	SW2	スイッチ〈防露ヒーター〉
MF3,4	送風機用電動機〈凝縮器〉	63L	圧力開閉器〈低圧〉	SW3	スイッチ〈照明〉
2D	タイムスイッチ〈霜取〉	PL1	ランプ〈高圧〉赤	H1	電熱器〈クランクケース〉
51C	熱動過電流継電器〈圧縮機〉	PL2	ランプ〈霜取〉緑	H2,3,4	電熱器〈防露吹出口〉
52C	電磁接触器〈圧縮機〉	X	補助継電器		

オープン〈水冷〉	リーチイン〈水冷〉	オープン〈空冷〉	リーチイン〈空冷〉	オープン〈ボックス〉	リーチイン〈ボックス〉

ESM-420A形
ESM-620A形
ESM-420W形
ESM-620W形

➔ 電気特性は〈P457・458〉に掲載。

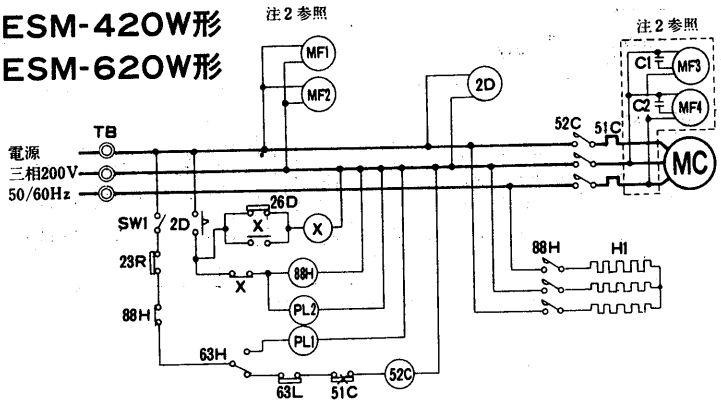

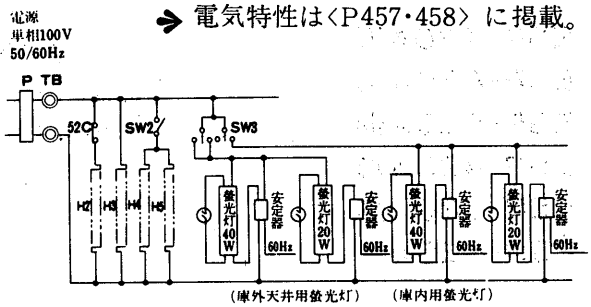

項目 / 形名	蛍光灯		送風機	
	40W	20W	庫内	凝縮器
ESM-420A	5	—	2	2
ESM-620A	5	5	3	3
ESM-420W	5	—	2	—
ESM-620W	5	5	3	—

ESM-820A形
ESM-820W形

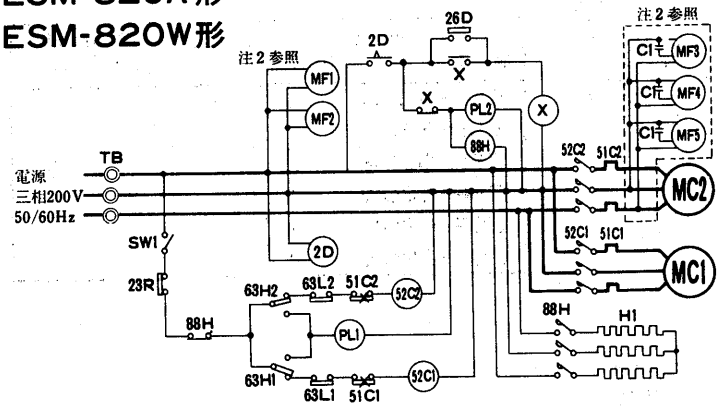

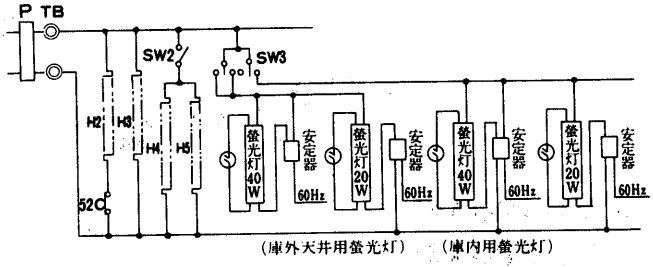

項目 / 形名	蛍光灯		送風機	
	40W	20W	庫内	凝縮器
ESM-820A	10	—	4	4
ESM-820W	10	—	4	—

EPH-510W-B形
EPH-510A-B形
EPH-610W-B形
EPH-610A-B形
EPH-810W-B形
EPH-810A-B形

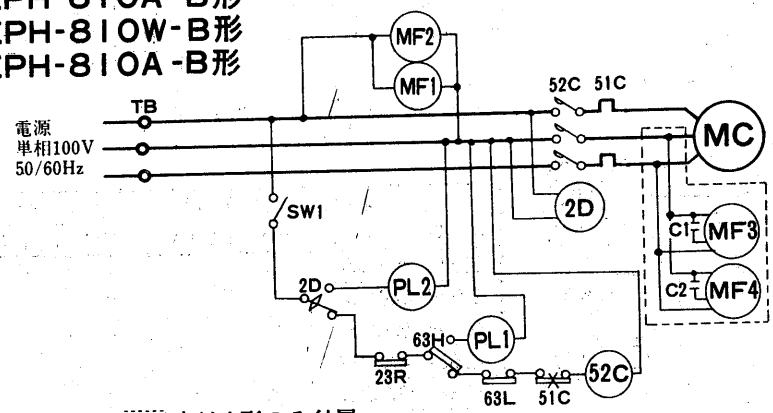

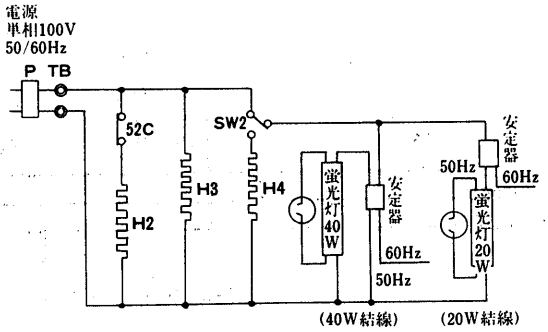

項目 / 形名	蛍光灯		送風機	
	40W	20W	庫内	凝縮器
EPH-510A	2	—	2	2
EPH-610A	2	2	2	2
EPH-810A	4	—	2	3
EPH-510W	2	—	2	—
EPH-610W	2	2	2	—
EPH-810W	4	—	2	—

注 1. ⬚内はA形のみ付属。
2. 蛍光灯，庫内送風機及び凝縮器送風機の使用数量は右表を参照下さい。
3. 冷却運転中，過熱防止器の接点は開となっております。
4. 60Hz地区に設置の際は各々の安定器の結線を60Hz用に切替えて下さい。

記号説明

記号	名称	記号	名称	記号	名称
P	電源プラグ	MC1	圧縮機用電動機〈前段〉	26D	温度開閉器〈霜取終了〉
TB	端子盤	MC2	圧縮機用電動機〈後段〉	SW1	スイッチ〈冷凍機〉
MF1,2	送風機用電動機〈庫内〉	63H1,2	圧力開閉器〈高圧〉	SW2	スイッチ〈防露ヒーター〉
MF3,4,5	送風機用電動機〈凝縮器〉	63L1,2	圧力開閉器〈低圧〉	SW3	スイッチ〈照明〉
2D	タイムスイッチ〈霜取〉	PL1	ランプ〈高圧〉赤	H1	電熱器〈霜取〉
51C1,2	熱動過電流継電器〈圧縮機〉	PL2	ランプ〈低圧〉緑	H2	電熱器〈クランクケース〉
52C1,2	電磁接触器〈圧縮機〉	X	補助継電器	H3,4,5	電熱器〈防露吹出口〉
C1,2	運転コンデンサ〈送風機〉	23R	温度調節器〈庫内制御〉	88H	電磁接触器〈電熱器〉

EPM-510A-B形
EPM-610A-B形
EPM-510W-B形
EPM-610W-B形

➔ 電気特性は〈P457～459〉に掲載。

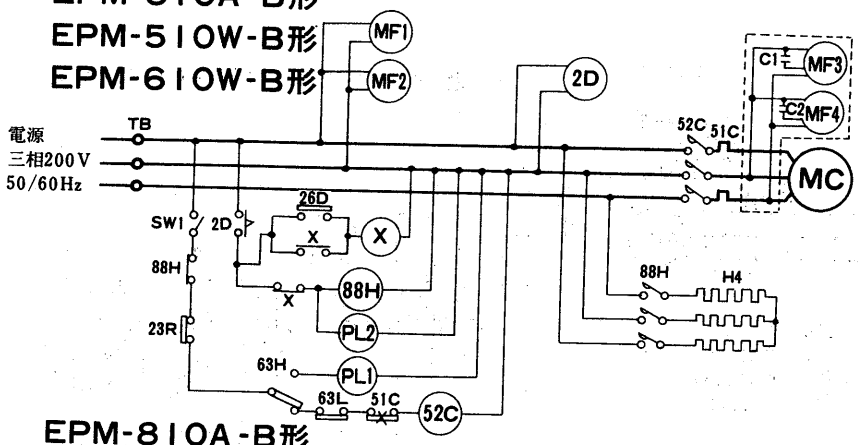

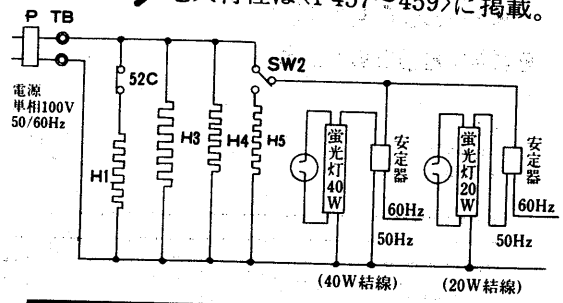

形名 ＼ 項目	蛍光灯 40W	蛍光灯 20W	送風機 庫内	送風機 凝縮器
EPM-510A	2	—	2	2
EPM-610A	2	2	2	2
EPM-510W	2	—	2	—
EPM-610W	2	2	2	—

EPM-810A-B形
EPM-810W-B形

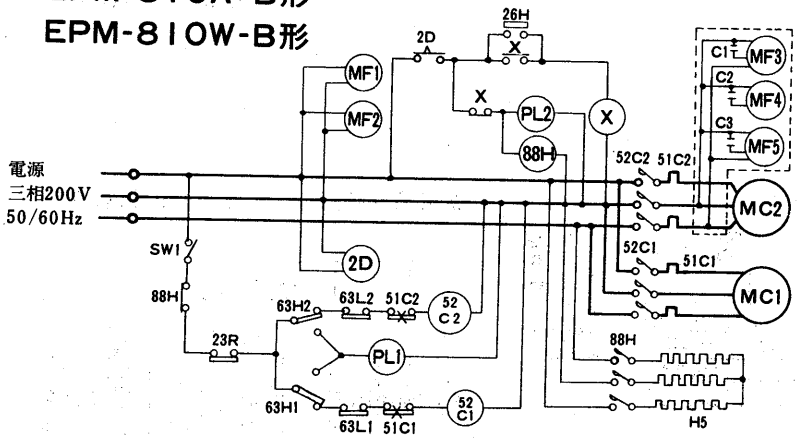

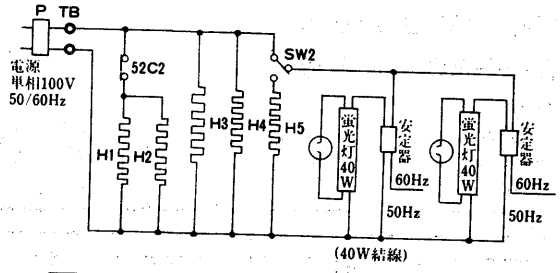

形名 ＼ 項目	蛍光灯 40W	蛍光灯 20W	送風機 庫内	送風機 凝縮器
EPM-810A	4	—	2	3
EPM-810W	4	—	2	—

EVP-620W形　EVP-620A形
EVP-820W形　EVP-820A形

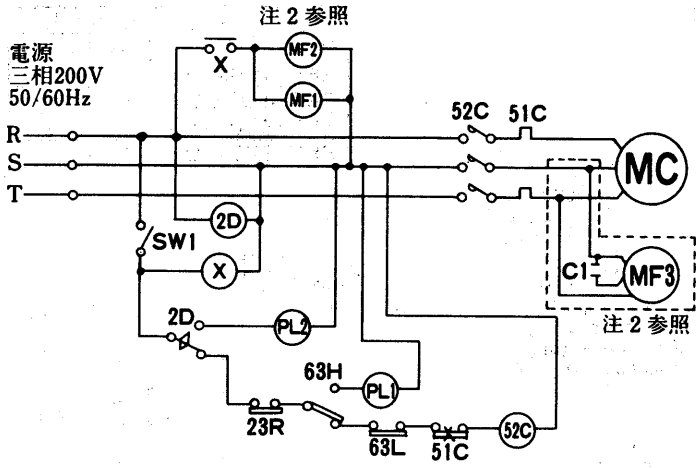

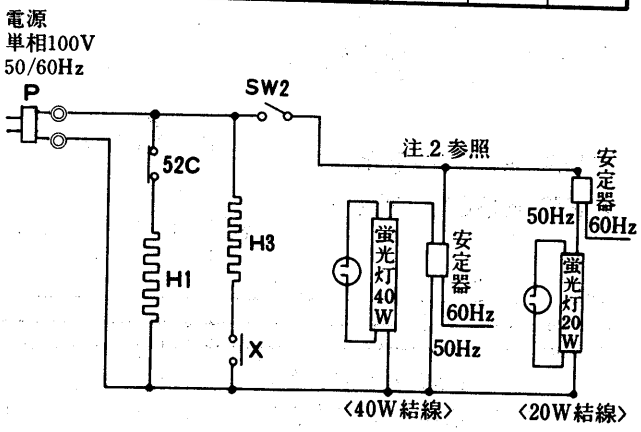

注1．[　]内はA形のみ付属。
2．冷却運転中過熱防止器の接点は開となっております。
3．60Hz地区に設置の際は各々の安定器の結線を60Hz用に切替えて下さい。
4．蛍光灯，庫内送風機，凝縮器用送風機の使用数は左表を参照下さい。
5．H5のダクト（背）の防露ヒーターはEPM-510・810のみです。

形名 ＼ 項目	蛍光灯 40W	蛍光灯 20W	送風機 庫内	送風機 凝縮器
EVP-620A	3	3	1	2
EVP-820A	6	—	2	3
EVP-620W	3	3	1	—
EVP-820W	6	—	2	—

記号説明

記号	名称	記号	名称	記号	名称
TB	端子盤	63L1,2	圧力開閉器〈低圧〉	H1,2	電熱器〈クランクケース〉
MF1,2	送風機用電動機〈庫内〉	PL1	表示灯〈高圧〉赤	H3,H4	電熱器〈防露吹出口〉
2D	タイムスイッチ〈霜取〉	PL2	表示灯〈霜取〉緑	P	電源プラグ
51C1,2	熱動過電流継電器〈圧縮機〉	X	補助継電器	88H	電磁接触器〈電熱器〉
52C1,2	電磁接触器〈圧縮機〉	23R	温度調節器〈庫内制御〉	H5	電熱器〈霜取〉
MF3,4,5	送風機用電動機〈凝縮器〉	26D	温度開閉器〈霜取終了〉	MC1	圧縮機用電動機〈前段〉
C1,2,3	運転コンデンサー〈送風機〉	SW1	スイッチ〈冷凍機〉	MC2	圧縮機用電動機〈後段〉
63H1,2	圧力開閉器〈高圧〉	SW2	スイッチ〈照明〉	H5	電熱器〈ダクト背〉

オープン〈水冷〉	リーチイン〈水冷〉	オープン〈空冷〉	リーチイン〈空冷〉	オープン〈ボックス〉	リーチイン〈ボックス〉

EKM-600A-C形
EKM-600W-C形

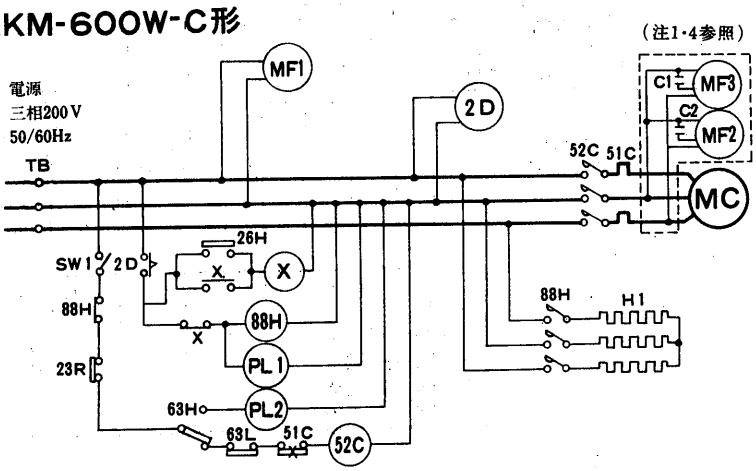

➔ 電気特性は〈P457～459〉に掲載。

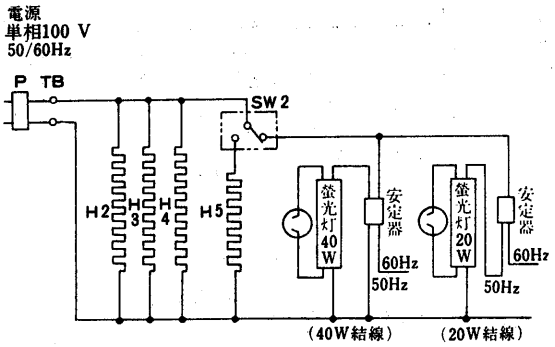

EKF-400W-B形
EKF-400A-B形
EKF-600W-B形
EKF-600A-B形

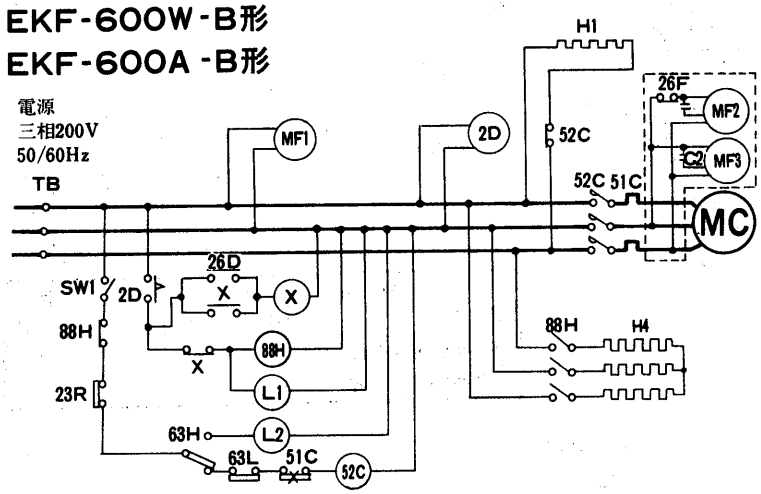

➔ 電気特性は〈P458～459〉に掲載。

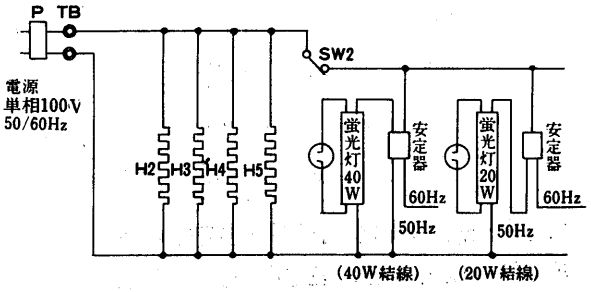

形式＼項目	蛍光灯 40W	蛍光灯 20W
EKF-400A・W	1	—
EKF-420A・W	3	—
EKF-600A・W	1	1
EKF-620A・W	3	3

ERF-600A-B形
ERF-600W-B形

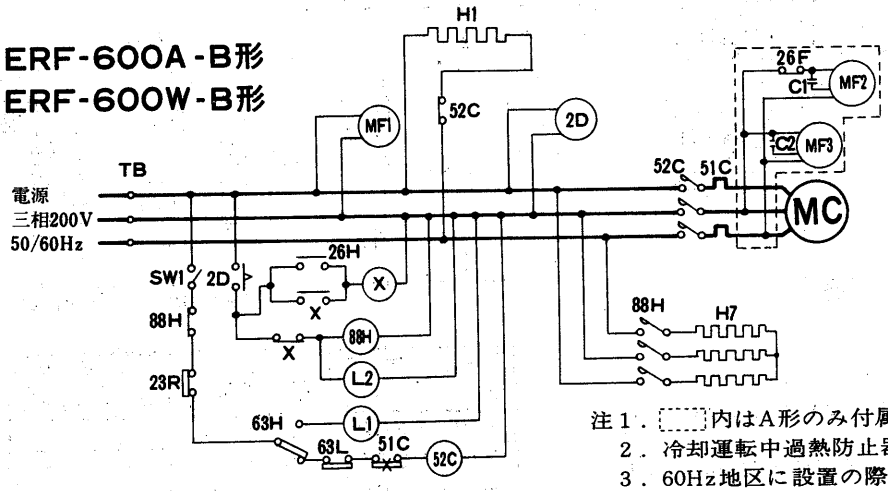

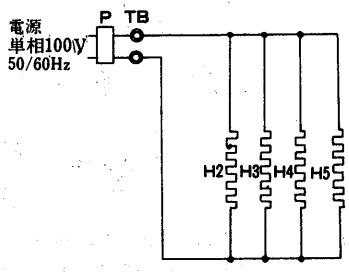

注1．[ ]内はA形のみ付属。
2．冷却運転中過熱防止器の接点は開となっております。
3．60Hz地区に設置の際は各々の安定器の結線を60Hz用に切替えて下さい。
4．蛍光灯の使用数は上表を参照下さい。

記号説明

記号	名称	記号	名称	記号	名称
TB	端子盤	88H	電磁接触器〈電熱器〉	PL1	表示灯〈高圧〉赤
MF1	送風機用電動機〈庫内〉	H6	電熱器〈霜取〉	PL2	表示灯〈霜取〉緑
2D	タイムスイッチ〈霜取〉	63H	圧力開閉器〈高圧〉	X	補助継電器
51C	熱動過電流継電器〈圧縮機〉	63L	圧力開閉器〈低圧〉	P	電源プラグ
52C	電磁接触器〈圧縮機〉	SW1	スイッチ〈冷凍機〉	H1	電熱器〈クランクケースヒータ〉
MF2,3	送風機用電動機〈凝縮器〉	23R	温度調節器〈庫内制御〉	H3	電熱器〈案内板〉
C1,2	運転コンデンサ〈送風機〉	26D	温度開閉器〈霜取終了〉	H4・5	電熱器〈カウンタ〉
MC	圧縮機用電動機	H2	電熱器〈手摺〉	26F	温度開閉器〈送風機〉

(2)オープンショーケース〈ボックスタイプ〉

➔ 電気特性は〈P459〉に掲載。

SKH-40A形〈単相100V〉

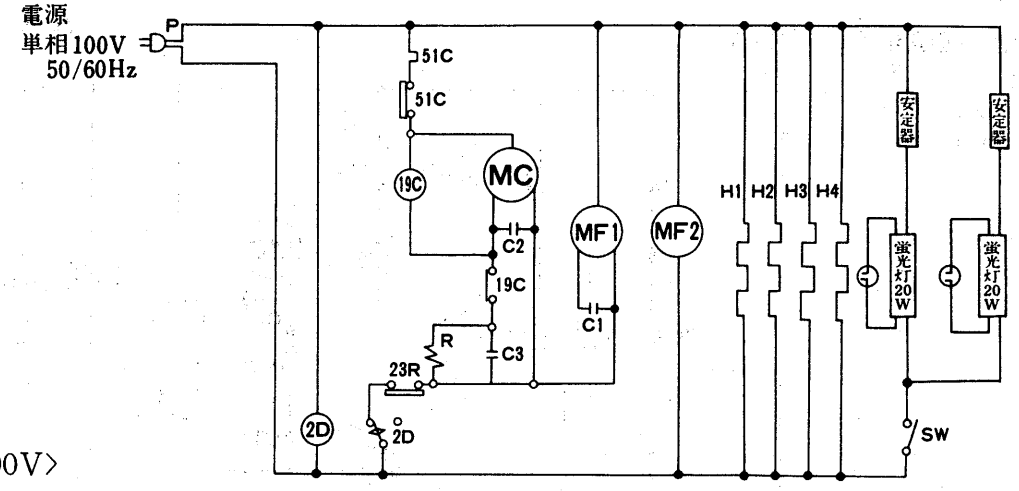

SKH-40A形〈三相200V〉

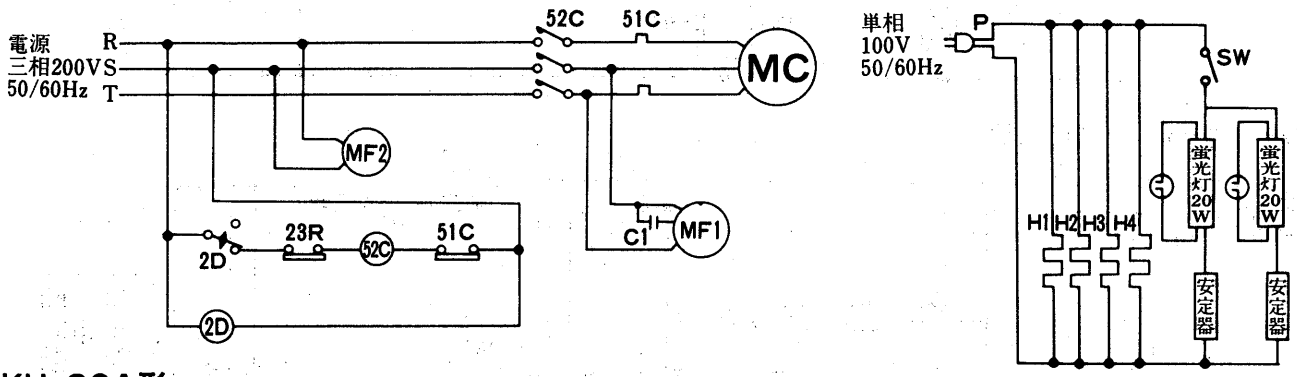

SKH-60A形〈単相100V〉

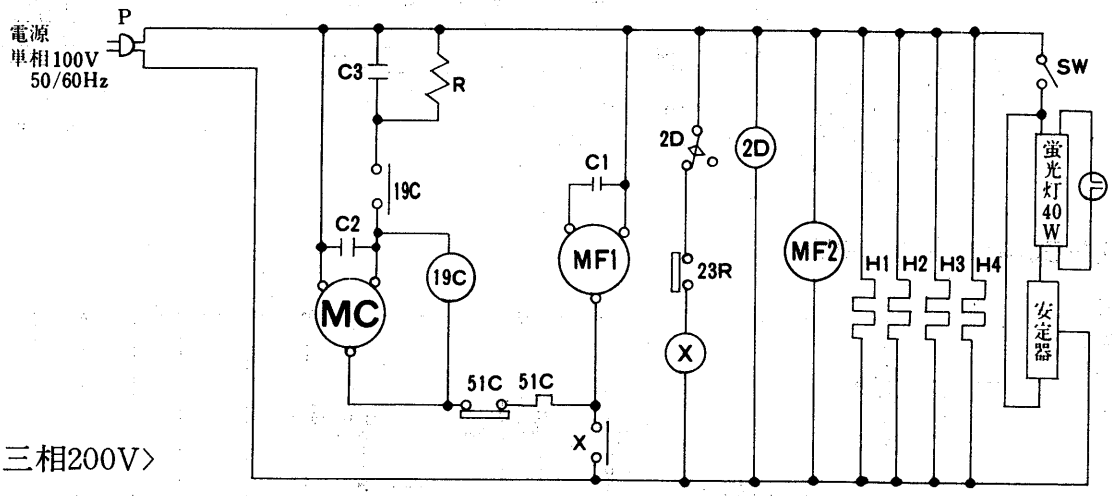

SKH-60A形〈三相200V〉

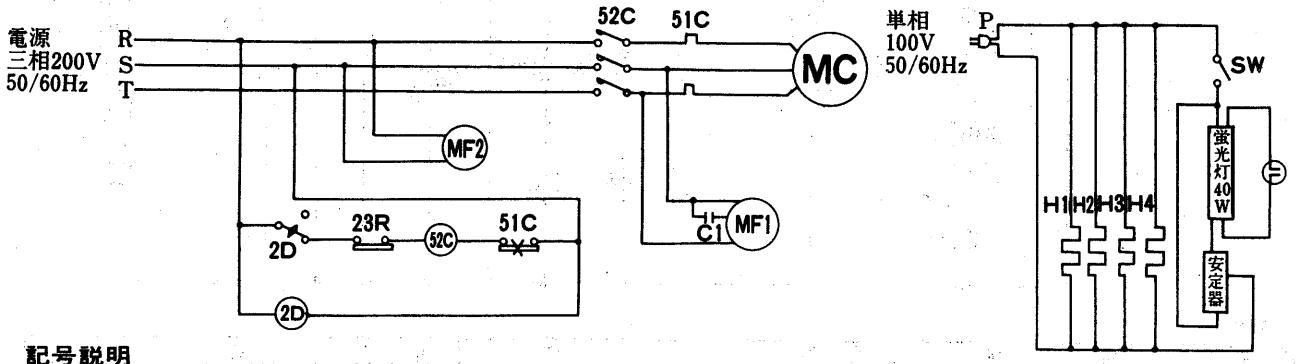

記号説明

記号	名称	記号	名称	記号	名称
MC	圧縮機用電動機	2D	タイムスイッチ〈霜取〉	H4	電熱器〈外箱防露〉
MF1	送風機用電動機〈凝縮器〉	C1	運転コンデンサー〈送風機〉	R	抵抗〈放電用〉
MF2	送風機用電動機〈庫内〉	C2	運転コンデンサー〈圧縮機〉	X	補助継電器
51C	熱動過電流継電器〈圧縮機〉	C3	起動コンデンサー〈圧縮機〉	SW	スイッチ〈照明〉
19C	始動継電器〈圧縮機〉	H1,2	電熱器〈カウンター防露〉	P	電源プラグ
23R	温度調節器	H3	電熱器〈手摺防露〉		

➔ 電気特性は〈P459〉に掲載。

SKM-40A形〈単相100V〉

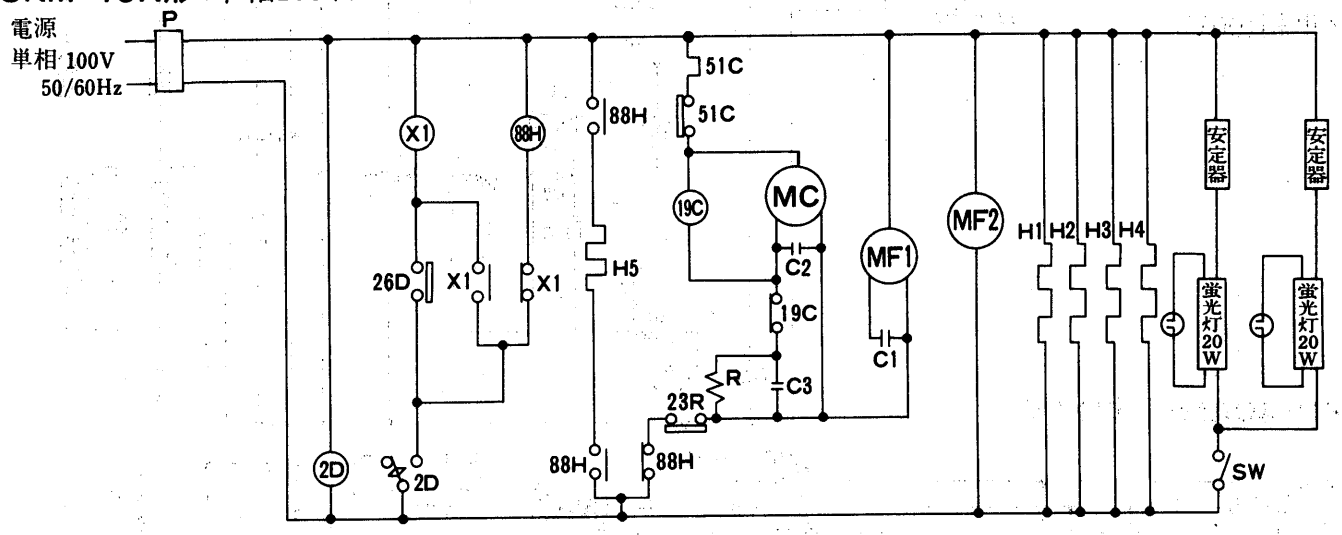

SKM-40A形〈三相200V〉

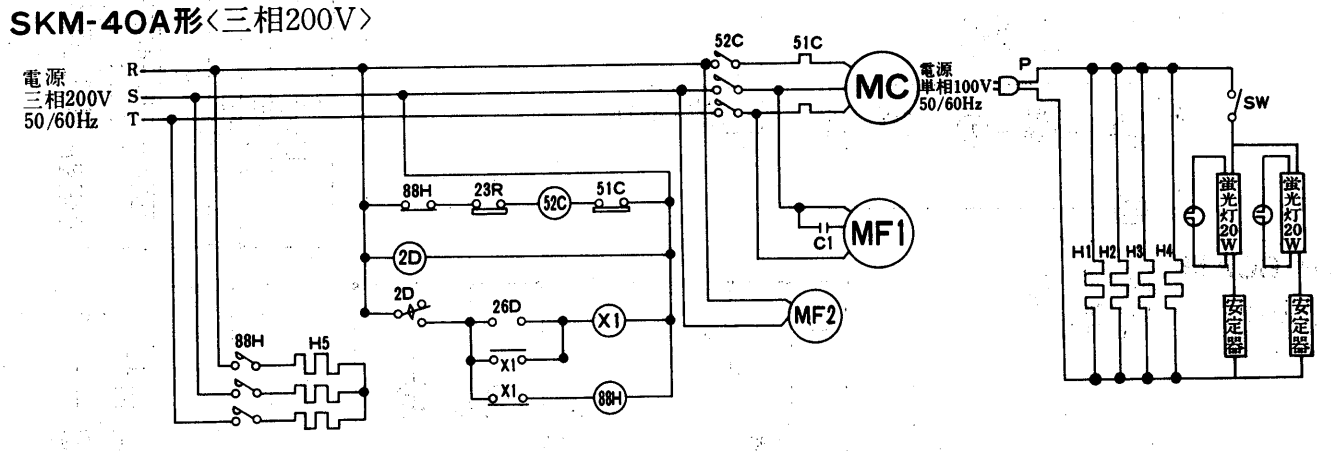

SKM-60A形〈単相100V〉

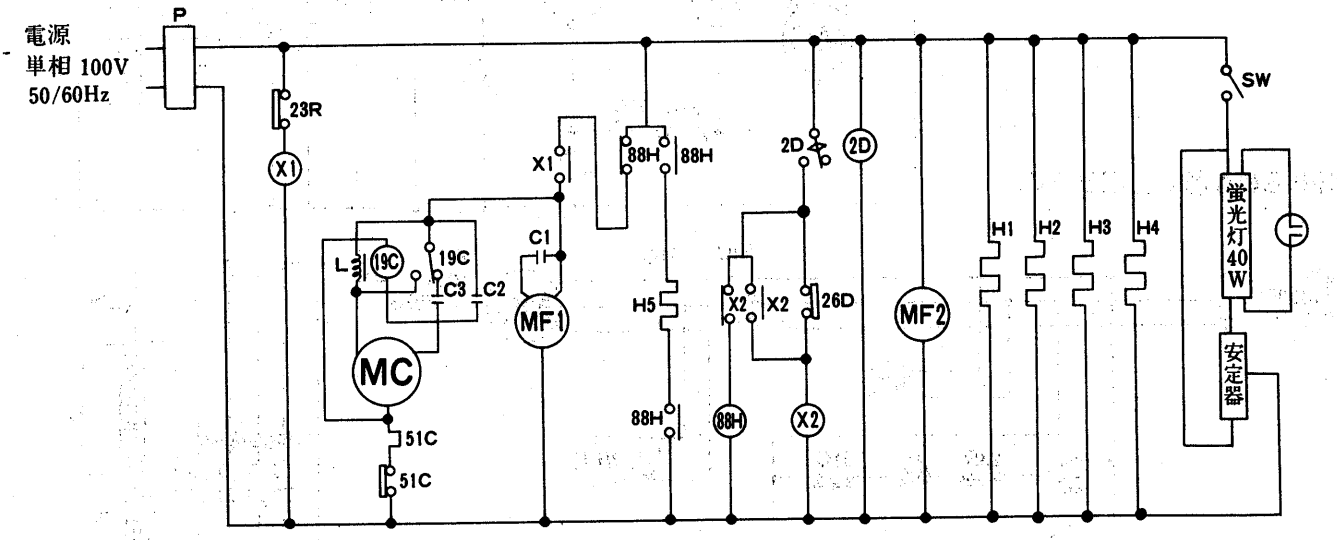

記号説明

記　号	名　　称	記　号	名　　称	記　号	名　　称
MC	圧縮機用電動機	C1	運転コンデンサー〈送風機〉	H3	電熱器〈手摺防露〉
MF1	送風機用電動機〈凝縮器〉	C2	運転コンデンサー〈圧縮機〉	H4	電熱器〈外箱防露〉
MF2	送風機用電動機〈庫内〉	C3	起動コンデンサー〈圧縮機〉	H5	電熱器〈霜取〉
51C	熱動過電流継電器〈圧縮機〉	88H	電磁接触器〈電熱器〉	SW	スイッチ〈照明〉
19C	始動継電器〈圧縮機〉	X1	補助継電器〈自己保持〉	P	電源プラグ
23R	温度調節器	R	抵抗〈放電用〉	26D	温度開閉器〈霜取終了〉
2D	タイムスイッチ〈霜取〉	H1,2	電熱器〈カウンター防露〉		

➔ 電気特性は〈P459・460〉に掲載。

SKM-60A形〈三相200V〉

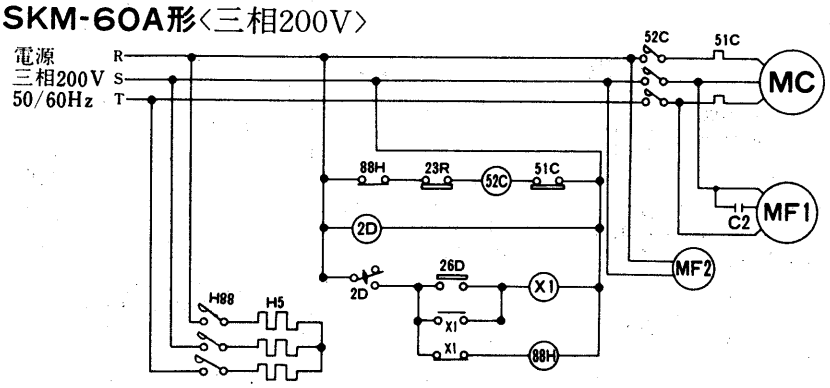

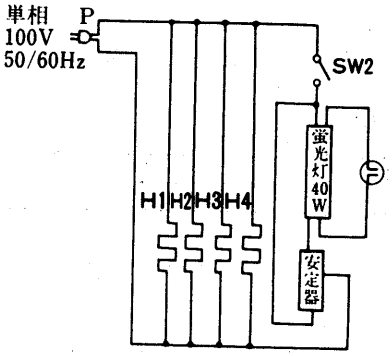

CF-720T形

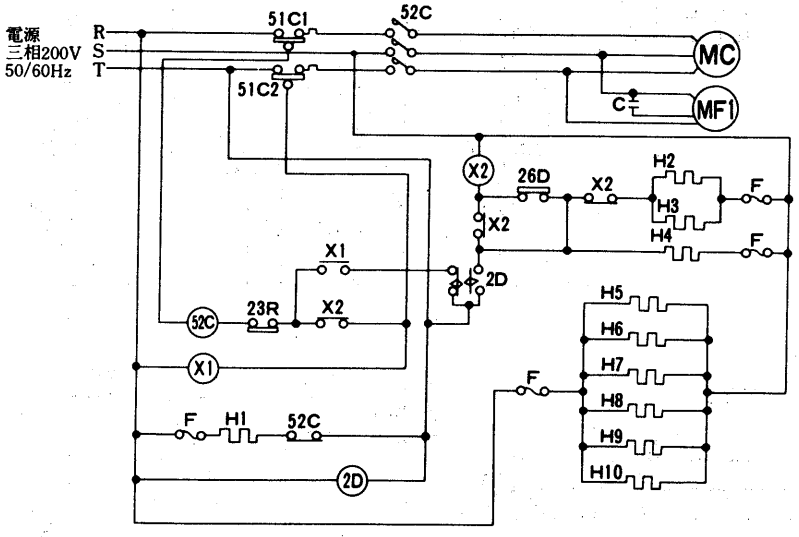

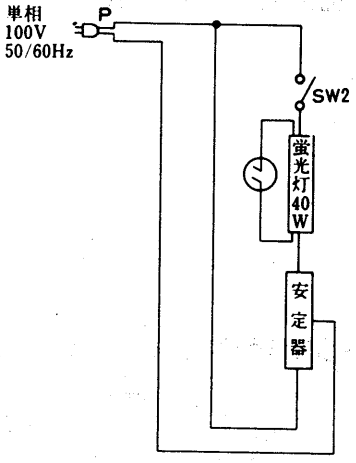

SDS-315A形〈単相100V〉

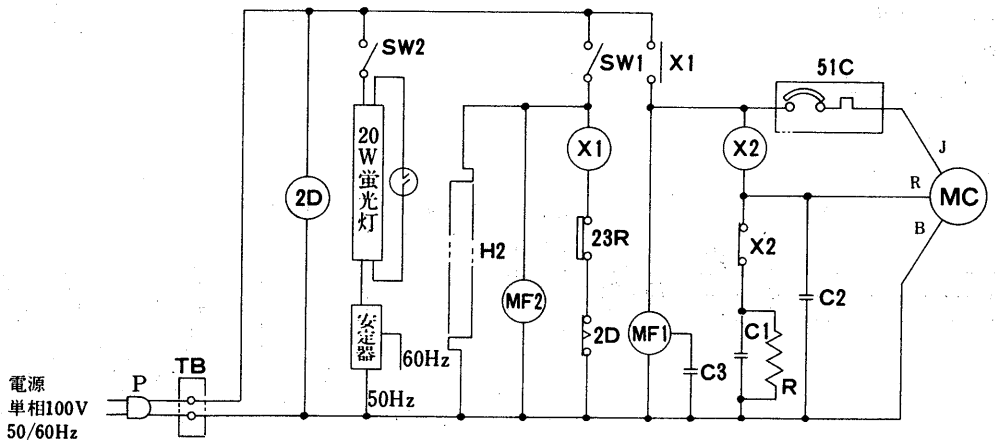

記号説明

記　号	名　　称	記　号	名　　称	記　号	名　　称
P	電源プラグ	H1	電熱器〈クランクケース〉	51C	熱動過電流継電器〈圧縮機〉
TB	端子盤	H2	電熱器〈防露〉	52C	電磁接触器〈圧縮機〉
SW1	スイッチ〈冷凍機〉	2D	タイムスイッチ〈霜取〉	C1	起動コンデンサ
SW2	スイッチ〈照明〉	23R	温度調節器〈庫内制御〉	C2,3	運転コンデンサ
MF1	送風機用電動機〈凝縮器〉	X1	補助継電器〈パワーリレー〉	R	抵抗〈放電用〉
MF2	送風機用電動機〈庫内〉	X2	補助継電器〈起動リレー〉	MC	圧縮機用電動機

オープン〈水冷〉	リーチイン〈水冷〉	オープン〈空冷〉	リーチイン〈空冷〉	**オープン〈ボックス〉**	リーチイン〈ボックス〉

SDH-315A形〈三相200V〉

➔ 電気特性は〈P460〉に掲載。

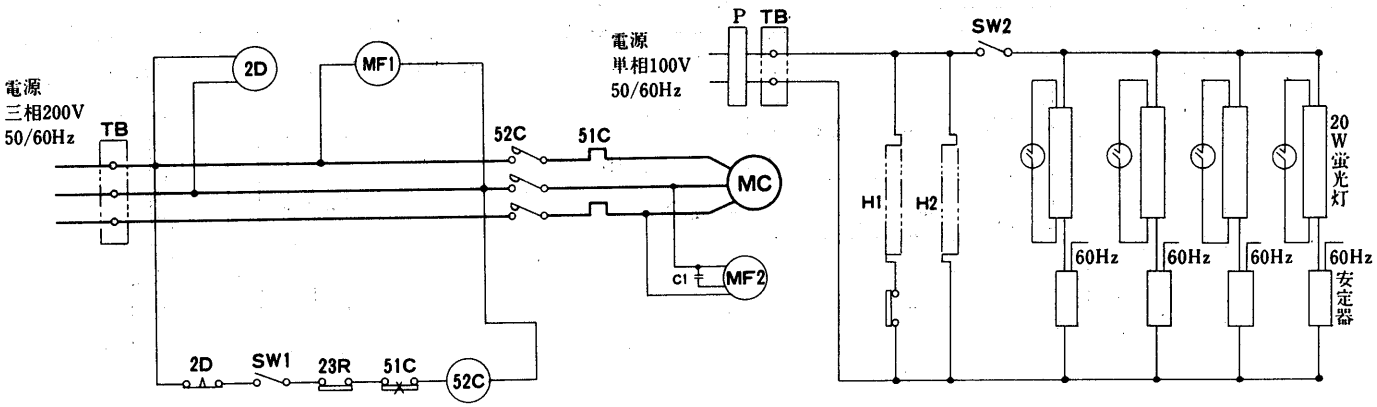

SDS-320A形〈単相100V〉

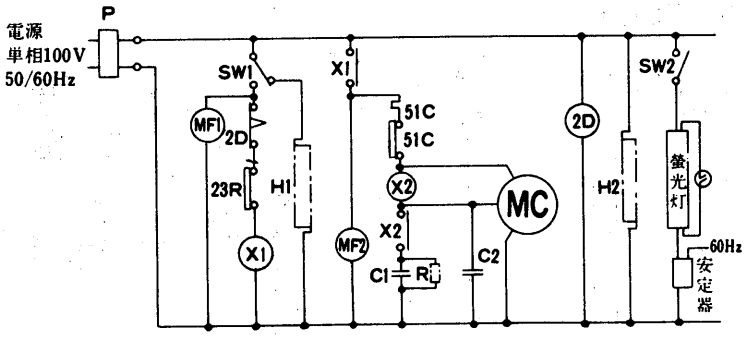

SDS-320A形〈三相200V〉

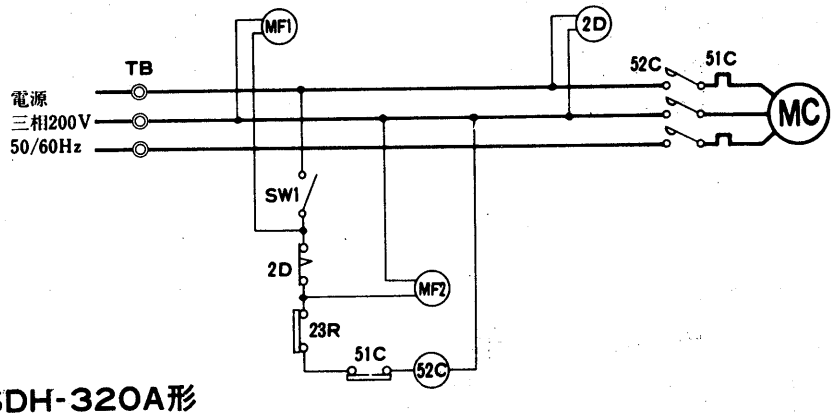

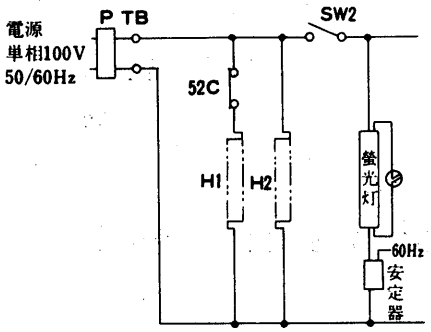

SDH-320A形

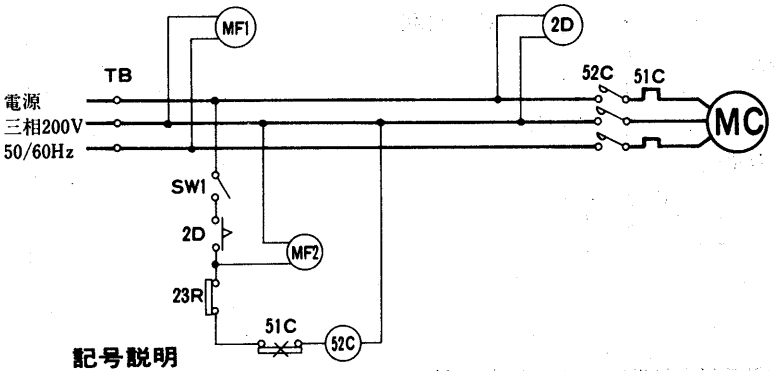

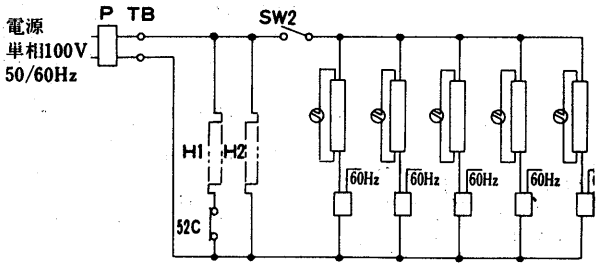

記号説明

記　号	名　　称	記　号	名　　称	記　号	名　　称
P	電源プラグ	H1	電熱器〈クランクケース〉	51C	熱動過電流継電器〈圧縮機〉
TB	端子盤	H2	電熱器〈防露〉	52C	電磁接触器〈圧縮機〉
SW1	スイッチ〈冷凍機〉	2D	タイムスイッチ〈霜取〉	C1	起動コンデンサ
SW2	スイッチ〈照明〉	23R	温度調節器〈庫内制御〉	C2	運転コンデンサ
MF1	送風機用電動機〈庫内〉	X1	補助継電器〈パワーリレー〉	R	抵抗〈放電用〉
MF2	送風機用電動機〈凝縮器〉	X2	補助継電器〈起動リレー〉	MC	圧縮機用電動機

(3) リーチインショーケース

➔ 電気特性は〈P458・460〉に掲載。

JFM-420W形
JFM-620W形

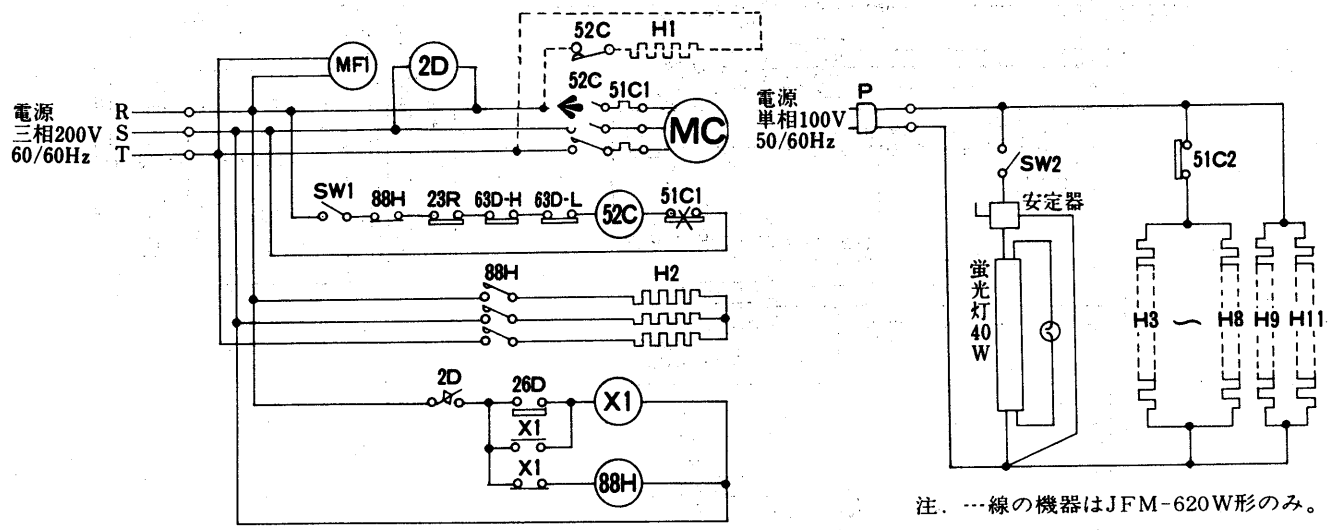

注．---線の機器はJFM-620W形のみ。

JFM-420A形
JFM-620A形

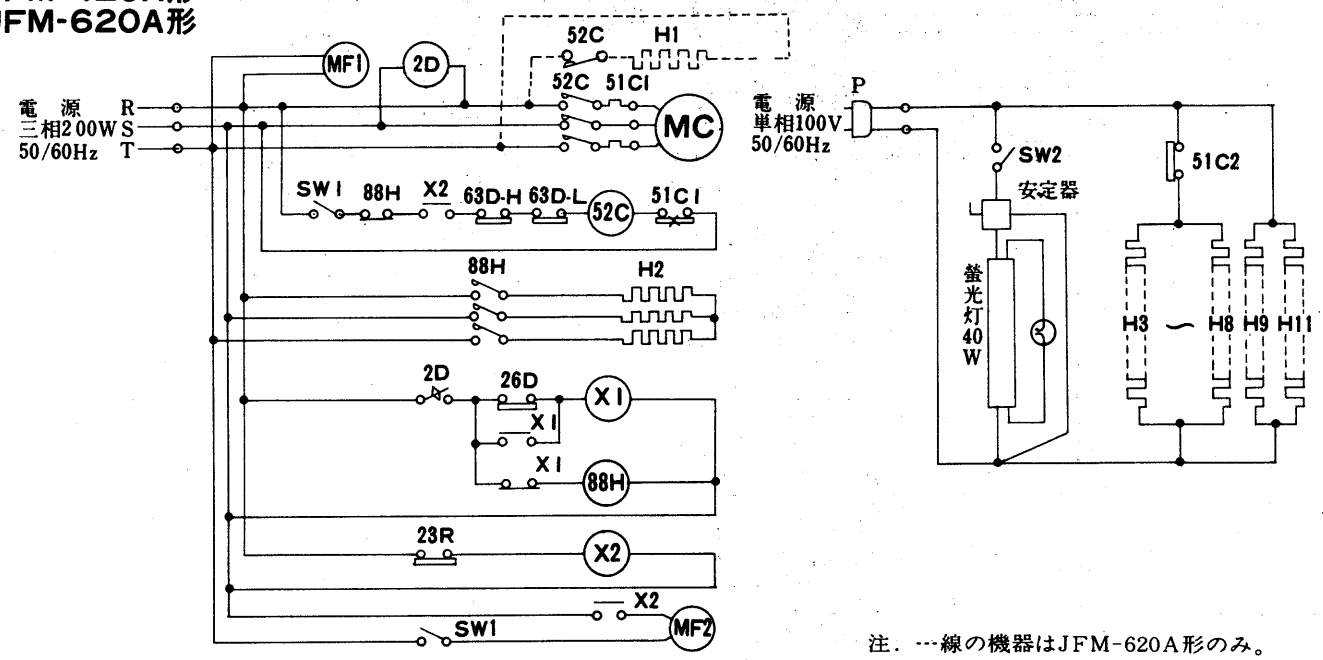

注．---線の機器はJFM-620A形のみ。

記号説明

記号	名称	記号	名称	記号	名称
MC	圧縮機用電動機	63D-L	圧力開閉器〈低圧〉	H1	電熱器〈クランクケース〉
MF1	送風機用電動機〈庫内〉	23R	温度調節器〈庫内制御〉	H2	電熱器〈霜取〉
MF2	送風機用電動機〈凝縮器〉	88H	電磁接触器〈電熱器〉	SW2	スイッチ〈照明〉
51C1	熱動過電流継電器〈圧縮機〉	SW1	スイッチ〈冷凍機〉	51C2	熱動継電器〈電熱器〉
52C	電磁接触器〈圧縮機〉	X1	補助継電器〈自己保持〉	P	電源プラグ
2D	タイムスイッチ〈霜取〉	X2	補助継電器〈送風機〉	H3～H8	電熱器〈枠〉
63D-H	圧力開閉器〈高圧〉	26D	温度開閉器〈霜取終了〉	H9～H11	電熱器〈扉〉

JFJ-420W形

➔ 電気特性は〈P458〉に掲載。

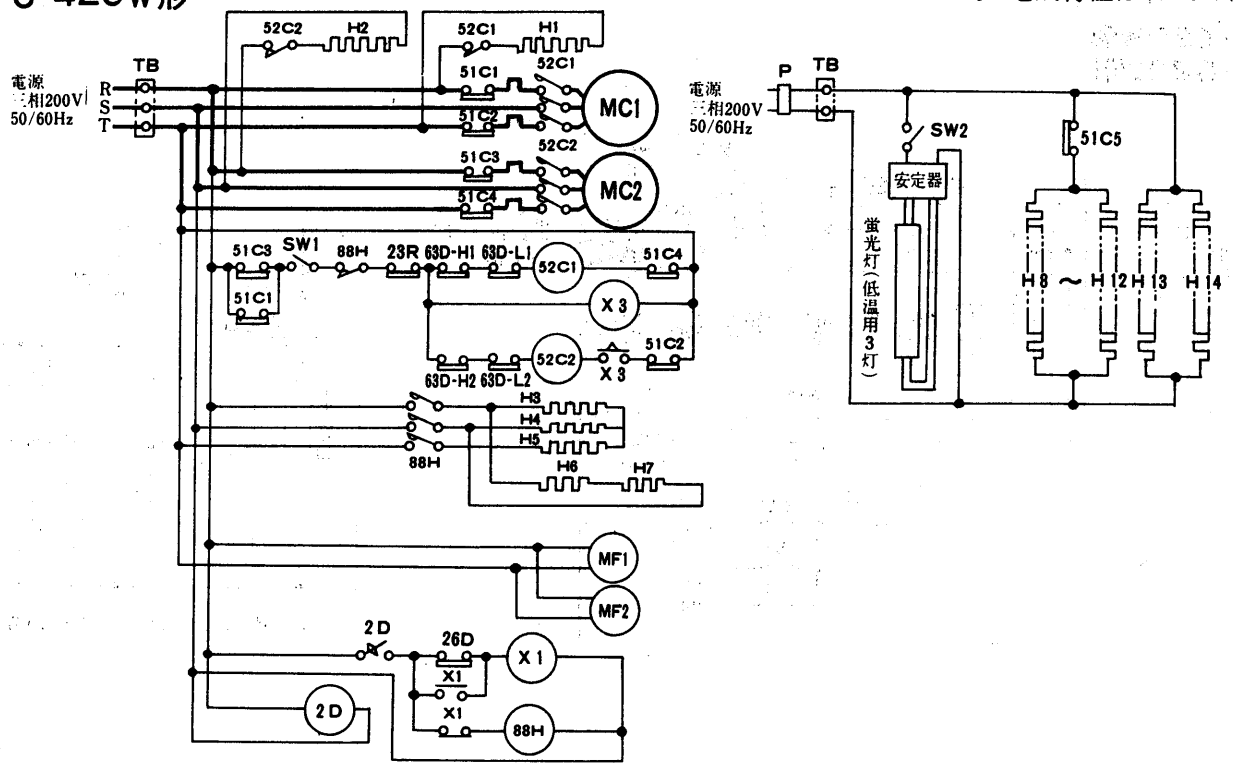

JFJ-420A形

➔ 電気特性は〈P460〉に掲載。

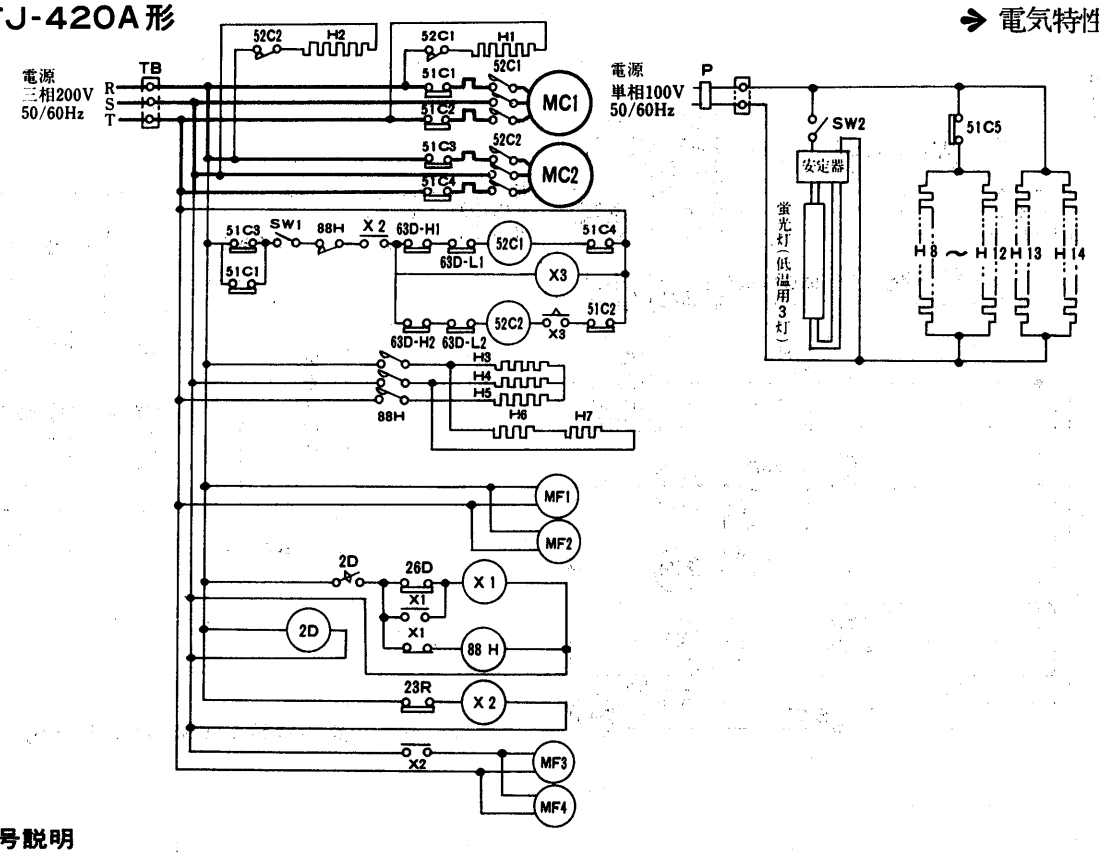

記号説明

記号	名称	記号	名称	記号	名称
TB	端子盤	63D-L1,2	圧力開閉器〈低圧〉	H1,2	電熱器〈クランクケース〉
MC1,2	圧縮機用電動機	23R	温度調節器〈庫内制御〉	H3～7	電熱器〈霜取〉
MF1,2	送風機用電動機〈庫内〉	88H	電磁接触器〈電熱器〉	51C5	熱動継電器〈電熱器〉
MF3,4	送風機用電動機〈凝縮器〉	SW1	スイッチ〈冷凍機〉	SW2	スイッチ〈照明〉
51C1～4	熱動過電流継電器〈圧縮機〉	X1	補助継電器〈自己保持〉	P	電源プラグ
52C1,2	電磁接触器〈圧縮機〉	X2	補助継電器〈送風機〉	H8～12	電熱器〈枠〉
2D	タイムスイッチ〈霜取〉	X3	補助継電器〈遅延〉	H13,14	電熱器〈扉〉
63D-H1,2	圧力開閉器〈高圧〉	26D	温度開閉器〈霜取終了〈霜取〉		

SFP-22A形〈単相〉

➔電気特性は〈P460〉に掲載。

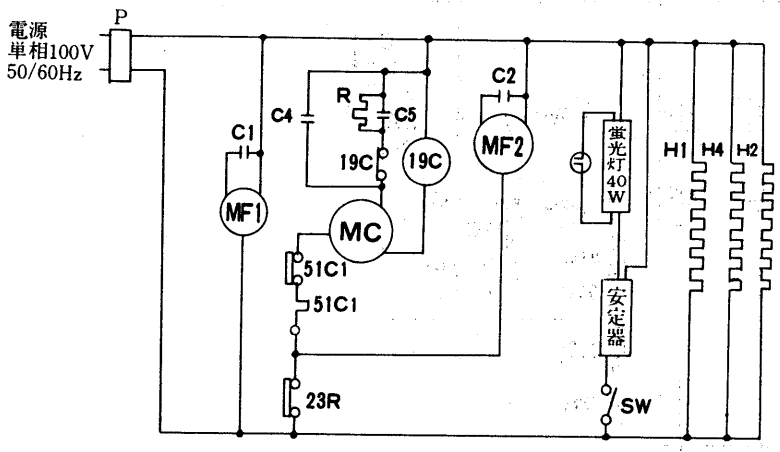

SFP-22A形〈三相〉

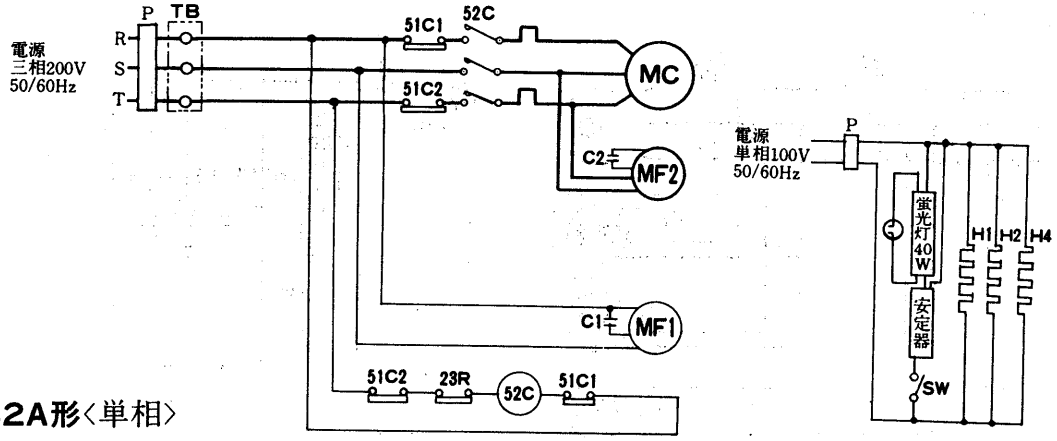

SFP-42A形〈単相〉
SFH-42A形〈単相〉

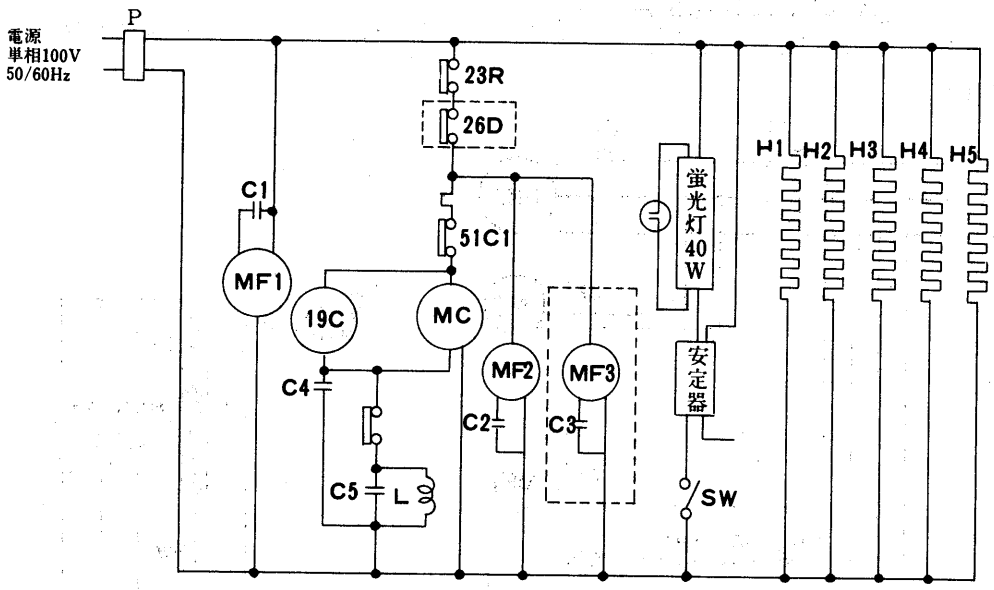

[ ]内はSFH－42A(単相)のみ附属。

記号説明

記号	名称	記号	名称	記号	名称
MC	圧縮機用電動機	23R	温度調節器	H5	電熱器〈中柱・防露〉
MF1	送風機用電動機〈庫内〉	C4	運転コンデンサ〈圧縮機〉	R	抵抗〈放電用〉
MF2,3	送風機用電動機〈凝縮器〉	C5	始動コンデンサ〈圧縮機〉	SW	スイッチ〈照明〉
C1,2,3	運転コンデンサ〈送風機〉	H1	電熱器〈前面板・防露〉	P	電源プラグ
51C1,2	熱動過電流継電器〈圧縮機〉	H2	電熱器〈扉右・防露〉	TB	端子盤
52C	電磁接触器	H3	電熱器〈扉左・防露〉	L	リアクター
19C	始動継電器〈圧縮機〉	H4	電熱器〈外箱防露〉	26D	温度開閉器〈除霜用〉

SFH-22A形〈単相〉

➔電気特性は〈P460〉に掲載。

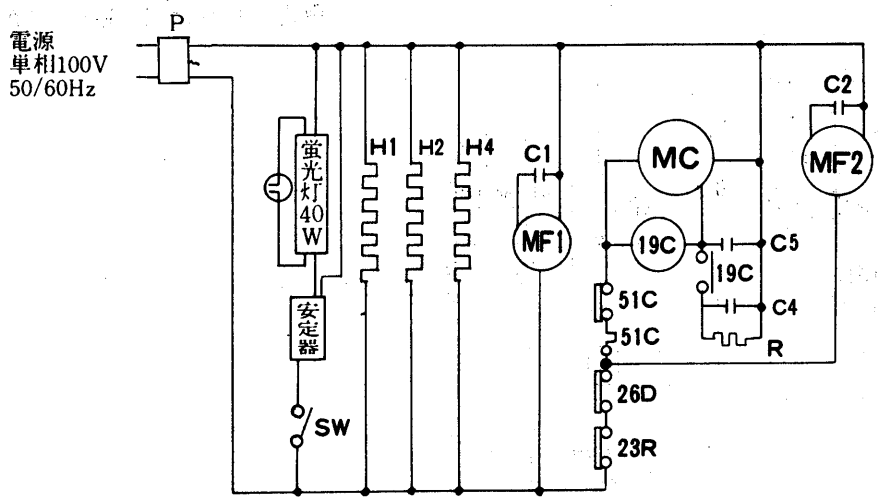

SFP-42A形〈三相〉

SFH-42A形〈三相〉

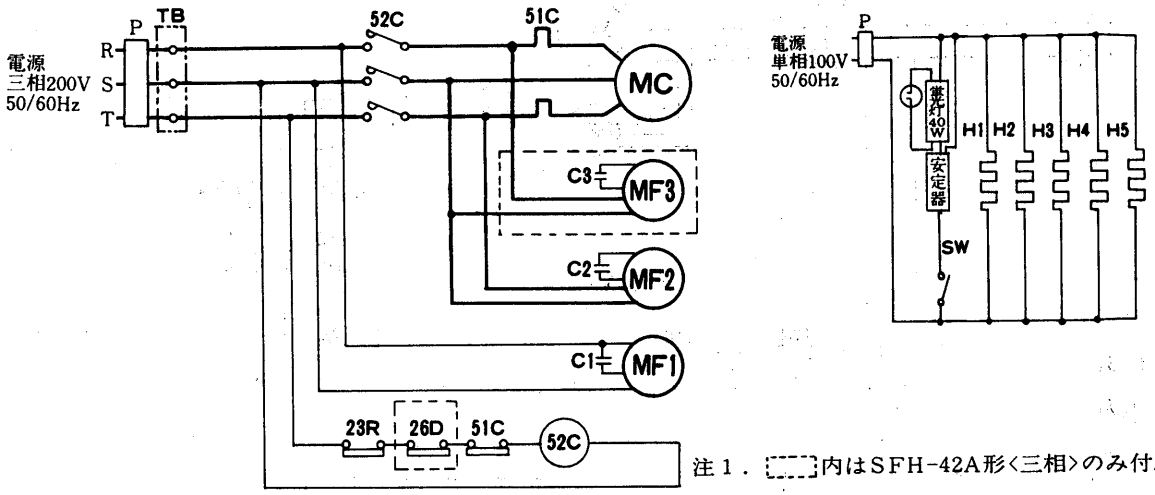

注1．[ ]内はSFH-42A形〈三相〉のみ付属

SFH-22A形〈三相〉

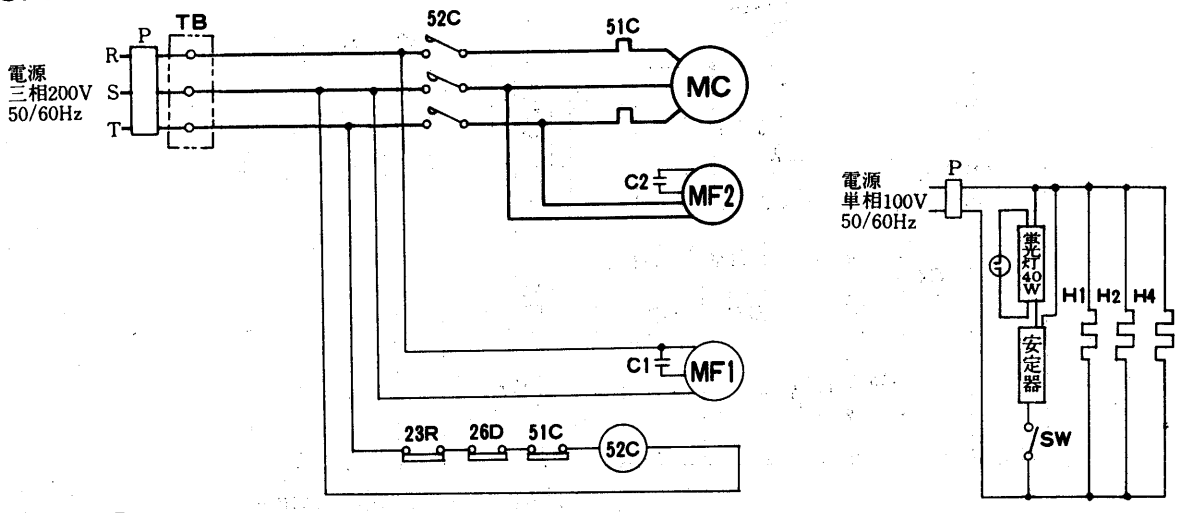

記号説明

記号	名称	記号	名称	記号	名称
MC	圧縮機用電動機	23R	温度調節器	H2	電熱器〈扉右防露〉
MF1	送風機用電動機〈庫内〉	26D	温度開閉器〈除霜用〉	H3	電熱器〈扉左防露〉
MF2,3	送風機用電動機〈凝縮器〉	R	抵抗〈放電用〉	SW	スイッチ〈照明〉
C1,2,3	運転コンデンサ〈送風機〉	C4	始動コンデンサ〈圧縮機〉	P	電源プラグ
51C	熱動過電流継電器〈圧縮機〉	C5	運転コンデンサ〈圧縮機〉	TB	端子盤
19C	始動継電器〈圧縮機〉	H1,6	電熱器〈前面板防露〉	52C	電磁接触器〈圧縮機〉
H4	電熱器〈外箱防露〉	H5	電熱器〈中柱防露〉		

SFM-22A形〈単相〉

➔電気特性は〈P461〉に掲載。

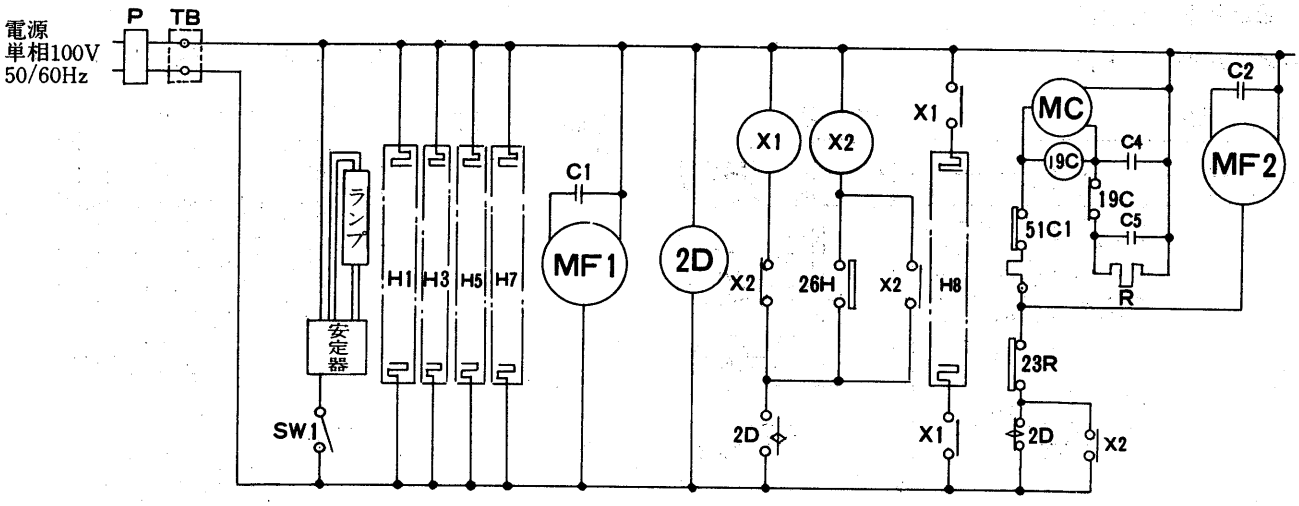

SFM-42A形〈単相〉

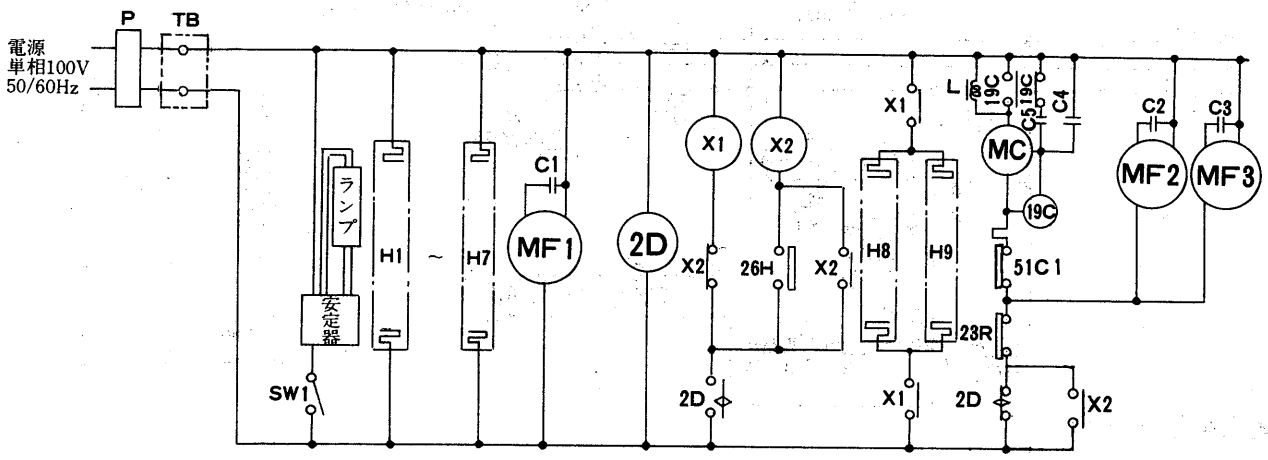

SFC-42A形〈三相〉

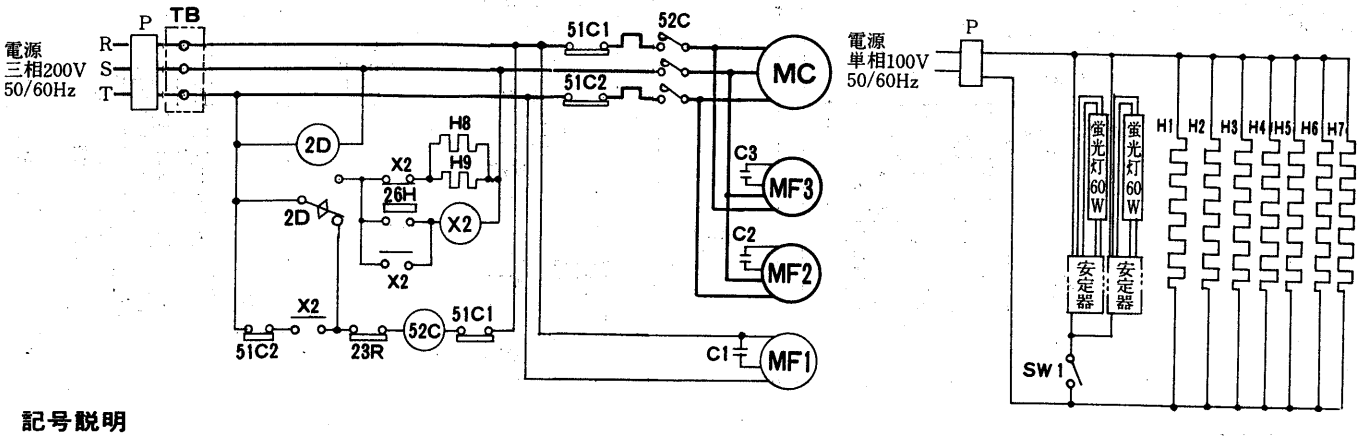

記号説明

記号	名称	記号	名称	記号	名称
SW1	スイッチ〈照明〉	MF2,3	送風機用電動機〈凝縮器〉	23R	温度調節器
H1	電熱器〈前面板防露〉	C1,2,3	運転コンデンサ〈送風機〉	51C1,2	熱動過電流継電器〈圧縮機〉
H2	電熱器〈中柱防露〉	C4	運転コンデンサ〈圧縮機〉	MC	圧縮機用電動機
H3,4	電熱器〈扉枠防露〉	C5	始動コンデンサ〈圧縮機〉	19C	始動継電器〈圧縮機〉
H5,6	電熱器〈扉ガラス防露〉	2D	タイムスイッチ〈デフロスト〉	L	リアクタ
H7	電熱器〈外箱防露〉	X1	継電器〈電熱器〉	P	電源プラグ
H8,9	電熱器〈除霜〉	X2	補助継電器〈自己保持〉	TB	端子盤
MF1	送風機用電動機〈庫内〉	26H	温度開閉器〈過熱防止〉	R	抵抗〈放電用〉
52C	電磁接触器〈圧縮機〉				

SFC-22A形〈三相〉
SFM-22A形〈三相〉
SFM-42A形〈三相〉

➔電気特性は〈P461〉に掲載。

注 ⬚内はSFM-42A〈三相〉のみに付属。

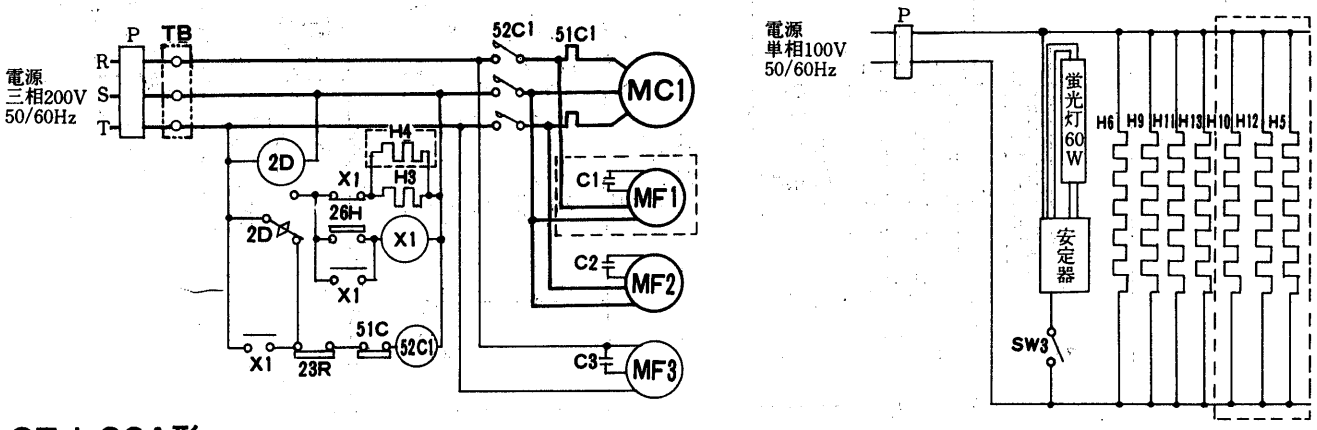

SFJ-22A形

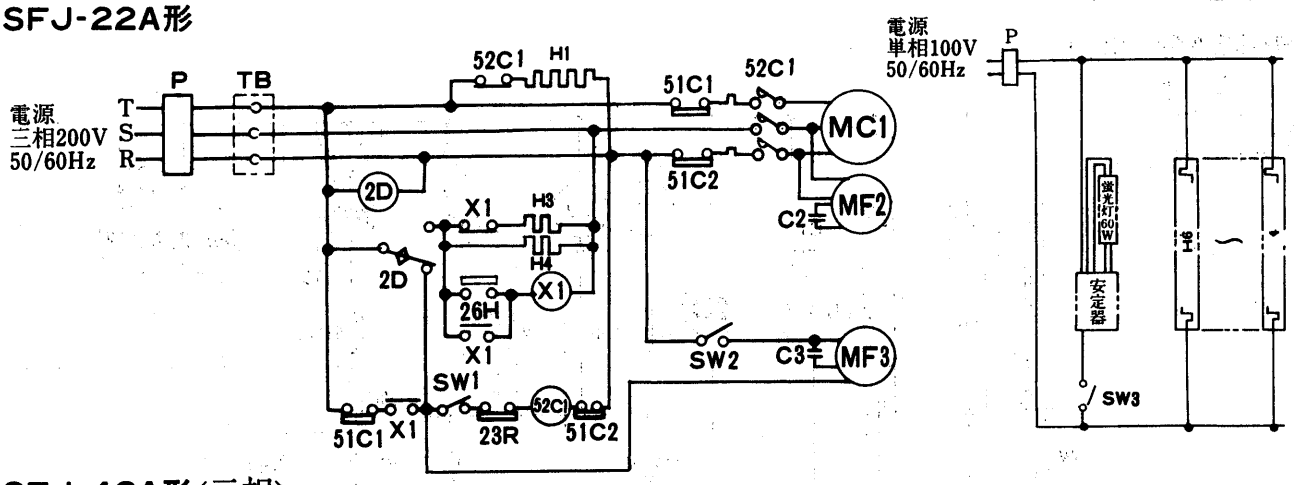

SFJ-42A形〈三相〉

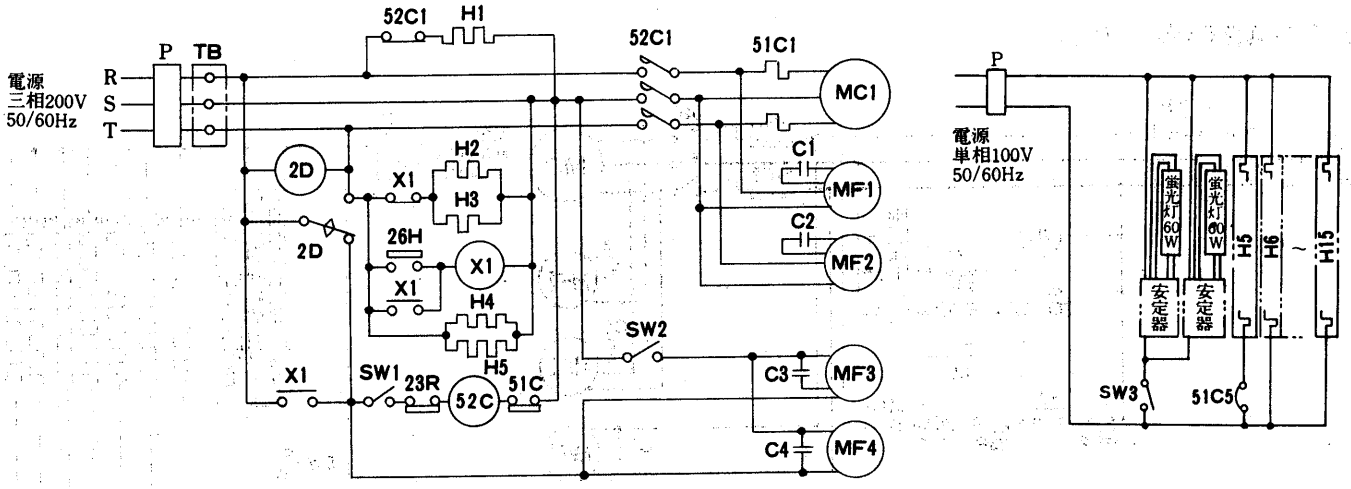

記号説明

記号	名称	記号	名称	記号	名称
TB	端子盤	26H	温度開閉器〈過熱防止器〉	H9・10	電熱器〈扉枠防露〉
MC1・2	圧縮機用電動機	23R	温度調節器	H11・12	電熱器〈扉ガラス防露〉
MF1・2	送風機用電動機〈凝縮器〉	X1	補助継電器〈自己保持〉	H13	電熱器〈外箱防露〉
MF3・4	送風機用電動機〈庫内〉	X2	補助継電器〈遅延〉	H14・15	電熱器〈ドレン凍結防止〉
C1・2・3・4	運転コンデンサ〈送風機〉	H1・2	電熱器〈クランクケース〉	SW1	スイッチ〈冷凍機〉
51C1・2・3・4	熱動過電流継電器〈圧縮機〉	H3.4.16.17	電熱器〈霜取〉	SW2	スイッチ〈庫内送風機〉
51C5	熱動継電器〈電熱器〉	H5	電熱器〈中柱防露〉	SW3	スイッチ〈照明〉
52C1・2	電磁接触器〈圧縮機〉	H6	電熱器〈前面板防露〉	P	電源プラグ
2D	タイムスイッチ〈デフロスト〉	H7・8	電熱器〈吹出防露〉		

SSH-34MA形
SSH-34GA形

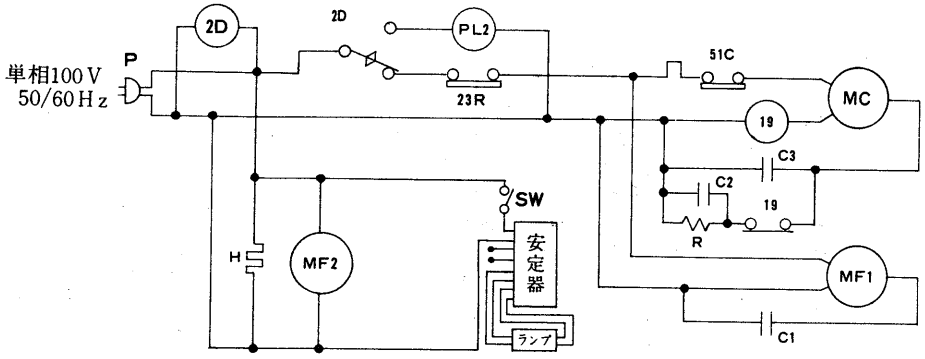

SSH-44MA形
SSH-44GA形〈単相用〉
SSH-42KA形

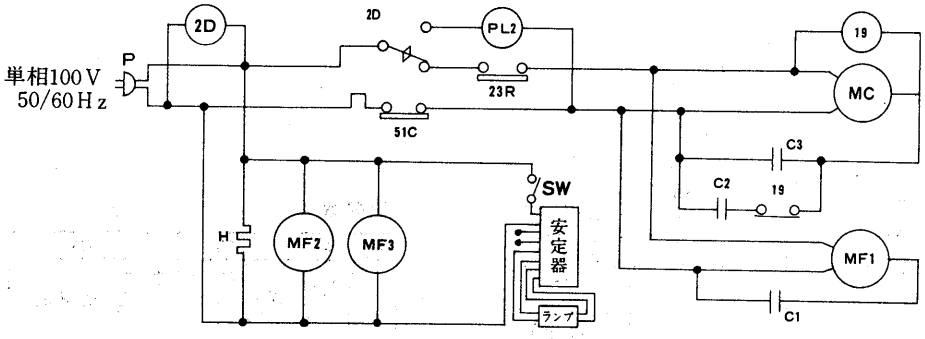

SSH-44MA形
SSH-44GA形〈三相用〉
SSH-42KA形

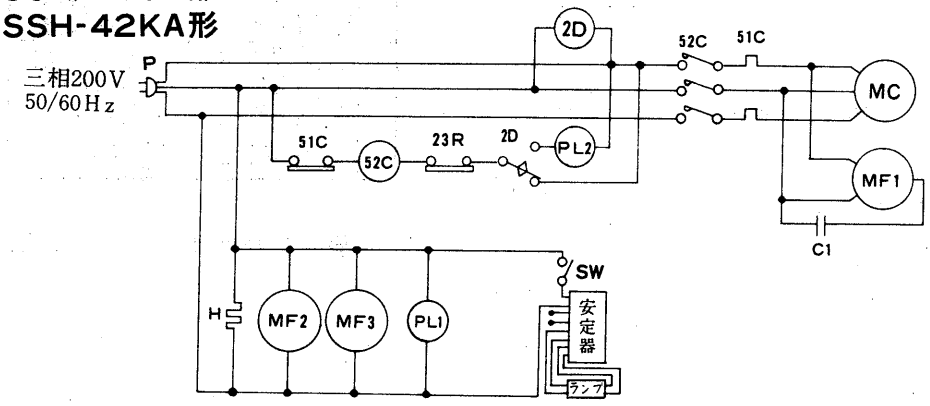

SSH-66MA形
SSH-66GA形
SSH-63KA形

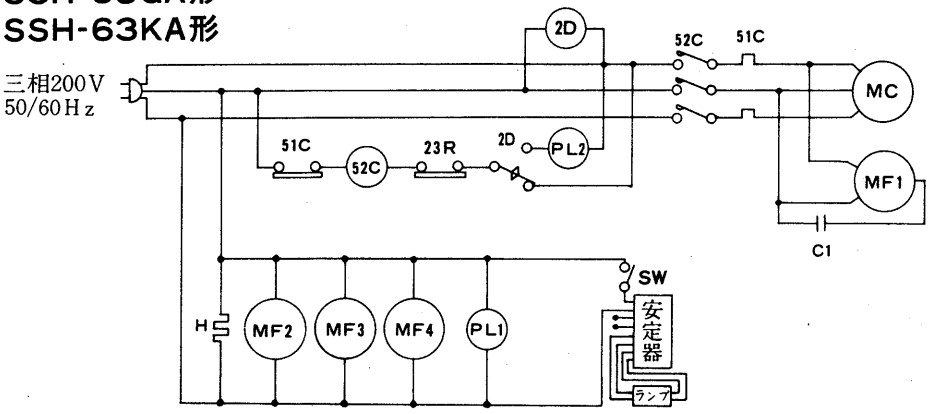

記号説明

記　号	名　　称
P	電源プラグ
MC	圧縮機用電動機〈凝縮器〉
MF1	送風機用電動機〈凝縮器〉
C1	運転コンデンサ〈送風機〉
51C	熱動過電流継電器
23R	温度調節器〈庫内〉
2D	タイムスイッチ〈霜取〉
19	始動継電品
C2	コンデンサ〈始動〉
C3	コンデンサ〈運転〉
PL	表示灯
MF2	送風機用電動機〈庫内〉
H	電熱器
SW	スイッチ〈照明〉

➔電気特性は〈P461〉に掲載。

SBH-44GA形 〈単相用〉

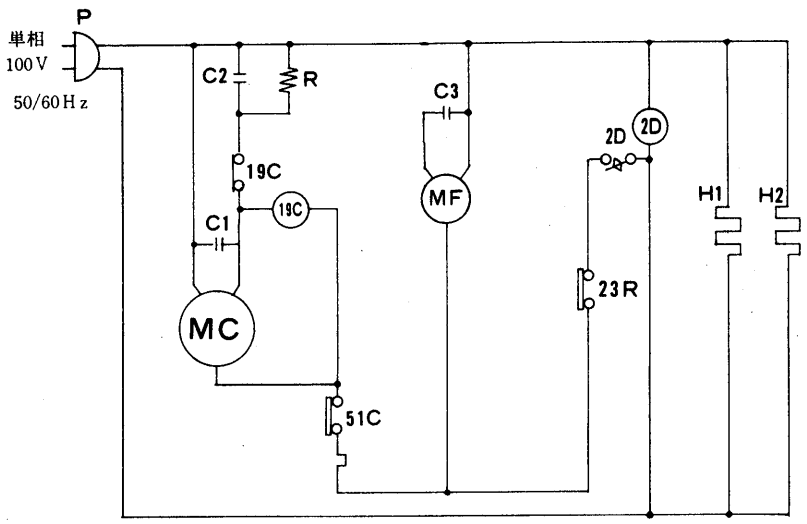

SBH-44GA形 〈三相用〉

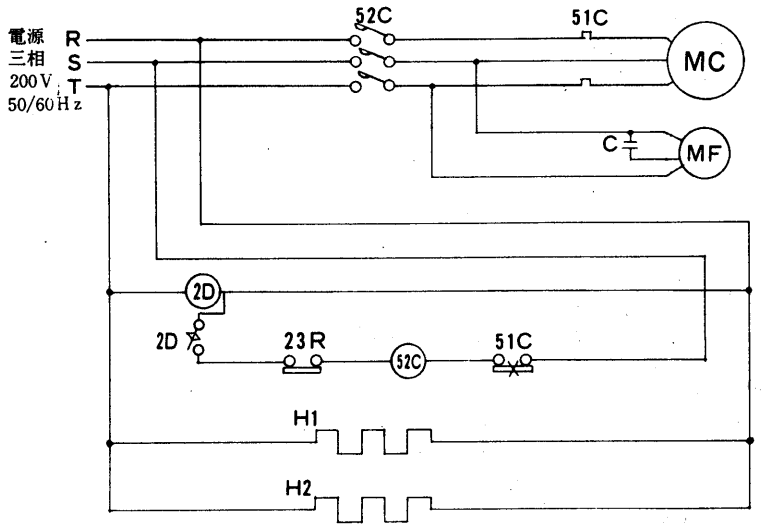

記号説明

記　号	名　　称
MC	圧縮機用電動機
MF1	送風機用電動機〈凝縮器〉
2D	タイマー
51C	熱動過電流継電器〈圧縮機〉
19C	始動継電器〈圧縮機〉
23R	温度調節器
C1	運転コンデンサ〈圧縮機〉
C2	始動コンデンサ〈圧縮機〉
C3	運転コンデンサ〈送風機〉
H1	電熱器〈ドレンパン凍結防止〉
H2	電熱器〈ドレン管凍結防止〉
H3	電熱器〈外箱防露〉
H4	電熱器〈中柱防露〉

➔電気特性は〈P461〉に掲載。

3.2.4 注意事項

(1) 据付工事

(a) 据　付

(イ) 周囲条件について

●周囲温度　30℃以下

●周囲湿度　60%以下

●周囲風速　0.2m/sec以下

オープンショーケースはエアーカーテン方式ですので，空調の完備した所でご使用いただくことが前提です。従って風速や周囲温度，湿度にもっとも影響を受け，十分な性能を発揮できない場合があります。この点が一般のクローズドショーケースと特に異なりますからご注意ください。

エアーカーテンは風の影響を受けると効果があがりません。空調の完備した所は空調ダクトがあり，また天井扇などによっても室内の空気が大きく移動する状態(風速)にありますから，設置場所には直接風の影響を受けない所をお選びください。風速は0.2m/secが限界点であり、それ以下でなければなりません。

(ロ) 据付場所について

●次の様な所は避けて設置してください。

〈風が直接ケースに当るところ〉

●空調ダクトの前

●天井扇，換気孔の近く

●階段のそば

●店の出入口附近

〈湿気の多いところ〉

●水道，手洗いの近く

●排水溝のそば

●加湿器の近く

〈近くに熱源のあるところ〉

●スポットライト等の下

●ガスレンジ，ストーブのそば

●暖房用スチームの近く

●熱風を発生する他のケースの近く

〈直射日光の当るところ〉

●丈夫な床面に水平に設置してください。設置後は2本のアジャストボルトにて固定してください。

●ショーケースの背面は15cm以上の間隔をあけて設置してください。

〈SFシリーズは10cm以上の間隔をあけて下さい〉

(2) 配管工事

(1) 冷却水工事

(イ) 水温により所要水量に差がでます。仕様表には，冷却水量が表示してありますので，クーリングタワー使用の場合32℃，井戸水を使用する場合20℃の欄より水量を確保して下さい。

(ロ) 過大な水量は，水回路の腐食を起しやすいので十分注意して下さい。

(ハ) 冷却水配管の接続口はいずれもPT¾です。接続口の位置については外形寸法図を参照して下さい。

(ニ) ピット位置については次頁図を参照して下さい。尚,キャスター及びアジャストボルトのセット位置を確保する為，図中※印寸法は厳守下さい。

ピット位置

① ESシリーズ・EPシリーズ全機種

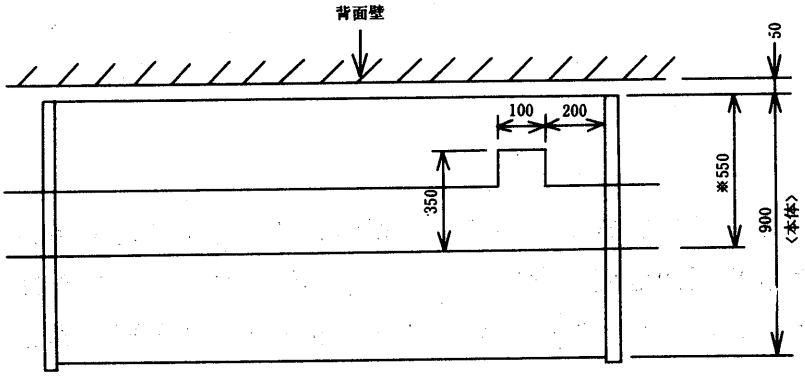

形　　名	A	B	C	D	E	F	G
EVP-620W EVP-820W	1,050	490	560	240	—	—	—
EKF-600W-B EKF-620W-B EKM-600W-C	900	530	370	280	—	—	—
ERF-600W-B	955	568	370	318	—	—	—
JFM-420W	867	535	332	285	50	555	100
JFM-620W	867	535	332	285	50	857	100
JFJ-420W	867	535	332	285	50	555	100

③

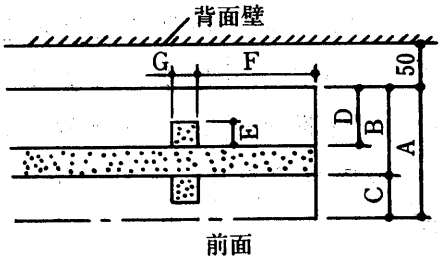

(ホ) 薬品洗浄にて清掃するため，水冷凝縮器の冷却水出入口配管には，右図のように手近かな所に必ずストップバルブと，三方接手を取付けてください。

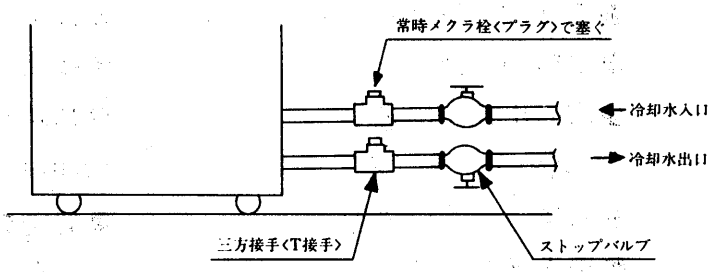

(ヘ) 水冷凝縮器の冷却水出入口部に，F形ユニオン〈呼び¾〉を取付けてください。水回路の保守，ユニットサービスに便利です。

(ト) 冷却水の制御について

① クーリングタワーを使用する場合。

三方弁を用いるか，右図のように水配管の出口側に水温が下ったら自動的に開く自動温度式給水弁を取り付け凝縮圧が下ったら冷却水をバイパスさせることが望ましい。

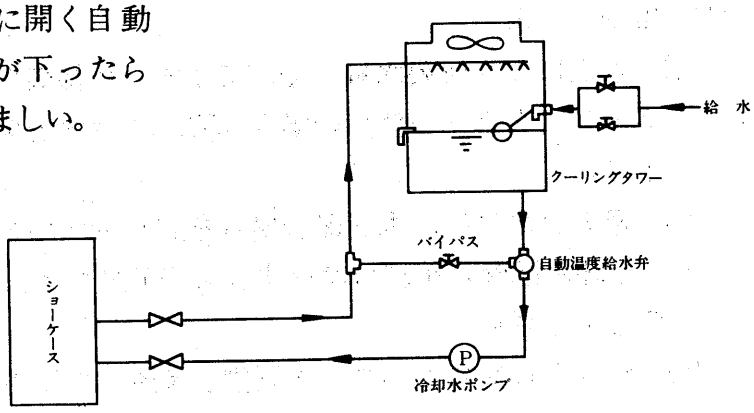

② 井戸水を使用する場合

下図(A)又は(B)のように，冷却水配管の入口側に給水弁を取り付けて下さい。

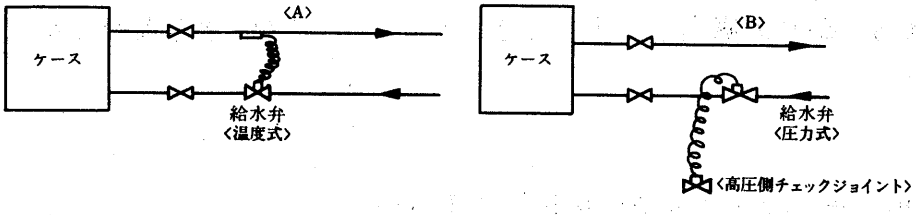

③ EKF，EKM，ERF形は附属の圧力式給水弁を必ず取付けて下さい。

EKF，EKM，ERF形はピーク時と安定時の所要水量が大幅に異なりますので，どちらの水量に合せても高圧圧力スイッチまたは低圧圧力スイッチが作動して支障を生じます。水配管を施行する際に安定時圧力が下記の様になるよう附属の圧力式自動給水弁を取付けて下さい。

・設定圧力

機　種	安定時圧力
ERF・EKF形	16kg/cm²G
EKM形	10kg/cm²G

〈付属部品〉

圧力式自動給水弁		1ケ
F形ユニオン	(3/4″)	1ケ
継ギ管	(3/4″)	1ケ
毛細管		1ケ

・**取付要領**（例）

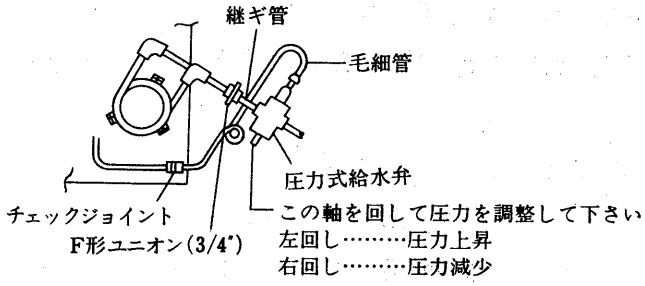

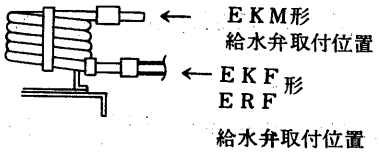

注1．チェックジョイントはショーケース側に設けてあります。

2．EKF，ERF形の冷却水入口，出口はプルダウン性能向上のため，対向流（下・上）に配管下さい。（上図）

(チ) 水質管理

冷却水の水質が悪化すると，凝縮器銅管の全面腐蝕や，凝縮器パンクまた，凝縮器銅管にスケールが付着して冷凍能力の低下を招くのでご注意下さい。

水道水・工業用水の水質検査は通常省略してさしつかえありませんが地下水を使用する場合は水質検査が必要です。

冷却水の水質により凝縮器の清掃の頻度も異なりますが平均して4ヵ月に1回程度は必要です。

スケール除去には酸性，スライム除去にはアルカリ性の薬品を使用して下さい。なおその際は必らず各薬品メーカーの指示された方法によって下さい。

(リ) ドレン配管

水冷式には，蒸発皿及びドレンパンが付属していませんのでドレン用の配管を準備下さい。なおEKF，EKM，ERF形は，ドレン口より空気が洩れないよう，ドレントラップが付いたドレンホースが付いておりますのでドレン配管工事の際はこのドレンホースの先端より配管して下さい。

尚，試運転の際はあらかじめ庫内より水を注ぎドレントラップに水を溜めてから冷却運転を行って下さい。

(3) 電気工事

(a) 三相200V電源は専用のナイフスイッチに接続して下さい。

〈SFシリーズは差込プラグは附属してあります〉

(b) 単相100V電源は専用のコンセントに差込プラグを差込んで下さい。

(c) アースについて。

(イ) 200V電源の4芯線の緑色の線はアース線になっておりますので電源接続のとき必ず施工して下さい。

(ロ) 上記(イ)以外の場合は製品付属のアース線にて必らずアースして下さい。〈SFシリーズはアース線は附属されておりません，アース端子部よりアース線をとって下さい〉

(d) 排熱冷回装置について。別置冷気回収の項〈P387〉，参照して下さい。

(e) 漏電しゃ断器について

(イ) 電源接続のとき引込線取付点と負荷の間に必ず設置して下さい。

(ロ) 漏電しゃ断器は感度電流値15mAのものを使用して下さい。

(ハ) 漏電しゃ断器の定格電流容量は負荷電流値を有するものを使用して下さい。

(4) 除霜について

除霜は標準状態(a)に対し，(b)の如き設定となっています。

(a) 周囲条件　乾球温度　30℃　相対湿度　60%

湿球温度　24℃　周囲風速　0.2m/s以下

(b) 除霜回数および時間

形名	除霜回数/日	時間〈分〉/回	形名	除霜回数/回	時間〈分〉/回	形名	除霜回数/日	時間〈分〉/回
ESH-20A/W	6	30	EKM-00A/W※	3	60	SFM-42A※	2	120
ESM-20A/W※	6	30	SKH-40A	6	30	SFC-22A※	2	120
ESP-20A/W	4	30	SKH-60A	6	30	SFC-42A※	2	120
SDH-315A	6	30	SKM-40A※	6	30	SFJ-22A※	2	60
SDS-315A	2	30	SKM-60A※	6	30	SFJ-42A※	2	60
EPH-10A/W	6	30	CF-720T※	3	45	ERF-600A/W※	2	60
EPM-510A/W※	8	30	SDS-320A	3	30			
EPM-610A/W※	8	30	SDH-320A	6	30			
EPM-810A/W※	6	30	JFM-420A/W※	2	120			
EVP-20A/W	4	30	JFM-620A/W※	2	120			
EKF-00A/W※	2	60	JFJ-420A/W※	1	120			
EKF-20A/W※	2	60	SFM-22A※	2	120			

注1．時間(分)/回はタイマ設定時間です。
2．※印は過熱防止器付です。

3.2.5 電気特性

(1)オープンショーケース〈連結タイプ〉水冷式

項目			形名	ESP 420W	ESP 620W	ESP 820W	ESH 420W	ESH 620W	ESH 820W	ESM 420W	ESM 620W	ESM 820W
単相100V電源	照明	入力	W	204	304	408	255	380	510	255	380	510
		電流	A	3.8	5.3	7.6	4.75	6.6	9.5	4.75	6.6	9.5
	防露電熱器	容量	W	26	38	50	39	57	75	39	76	75
		電流	A	0.3	0.4	0.50	0.39	0.57	0.75	0.39	0.76	0.75
	電熱器〈クランクケース〉	容量	W	51								94
		電流	A	0.51								0.94
三相200V電源	ユニット 消費電力		W	912/1072	1322/1672	1593/1923	1092/1270	1433/1663	2044/2344	1202/1408	1533/1803	2064/2394
	ユニット 運転電流		A	3.8/3.9	4.4/5.4	5.7/6.4	4.09/4.20	5.06/5.26	6.88/7.18	5.04/4.94	5.86/6.46	7.68/8.08
	ユニット 力率		%	78/86	86/89	85/89	82/85	86/87	80/86	80/86	86/90	79/86
	庫内送風機	入力	W	78		117	78	117	156	78	117	156
		電流	A	0.6		0.9	0.6	0.9	1.2	0.6	0.9	1.2
	除霜電熱器	容量	W	—						480	800	1070
		電流	A	—						1.4	2.3	3.1

項目			形名	EPH 510W-B	EPH 610W-B	EPH 810W-B	EPM 510W-B	EPM 610W-B	EPM 810W-B	EVP 620W	EVP 820W	EKM 600W-C
単相100V電源	照明	入力	W	102	152	204	102	152	204	228	306	76
		電流	A	1.9	2.65	3.8	1.9	2.65	3.8	4.00	5.70	1.38
	防露電熱器	容量	W	30	38	50	45	38	76	19	25	110
		電流	A	0.3	0.38	0.5	0.45	0.38	0.76	0.19	0.25	1.1
	電熱器〈クランクケース〉	容量	W	—					96	51		—
		電流	A	0.51					0.96	0.51		—
三相200V電源	ユニット 消費電力		W	982/1182	1402/1522	1812/2222	1296/1492	1605/1881	1952/2262	1350/1680	1600/1930	421/461
	ユニット 運転電流		A	4.04/4.34	5.49/5.29	6.49/7.04	5.83/5.33	5.84/6.27	7.47/7.67	5.0/5.6	6.1/6.3	1.8/1.75
	ユニット 力率		%	83.5/88	80/84.5	86/89	74/86	79/86	82/88	82/85	87/89	82/87
	庫内送風機	入力	W	78						39	78	39
		電流	A	0.6						0.3	0.6	0.3
	除霜電熱器	容量	W	—			580	800	1,070	—		640
		電流	A	—			1.67	2.3	3.1	—		1.85

(2)リーチインショーケース〈連結タイプ〉水冷式

項目			形名	EKF 400W-B	EKF 600W-B	EKF 420W-B	EKF 620W-B	ERF 600W-B	JFM 420W	JFM 620W	JFJ 420W
単相100V電源	照明	入力	W	51	76	153	228	—	153	204	180
		電流	A	1.03	1.38	3.09	4.14	—	2.85	3.80	1.83
	防露電熱器	容量	W	98	146	109	163	91	381	563	538
		電流	A	0.98	1.46	1.09	1.63	0.91	3.81	5.63	5.38
	電熱器〈クランクケース〉	容量	W	—					—		
		電流	A	—					—		
三相200V電源	ユニット 消費電力		W	676/756	867/953	676/756	867/953	801/901	560/630	870/960	1400/1500
	ユニット 運転電流		A	3.17/2.96	4.23/3.75	3.17/2.96	4.23/3.75	4.1/3.45	2.4/2.4	4.2/3.9	5.9/5.6
	ユニット 力率		%	69/77	72/75	69/77	72/75	68/76	75/83	61/69	78/86
	庫内送風機	入力	W	39					38/32	114/96	76/64
		電流	A	0.3					0.3/0.2	0.8/0.7	0.5/0.5
	除霜電熱器	容量	W	1,155	1,710	1,155	1,710		530	850	1,280
		電流	A	3.4	5.0	3.4	5.0		1.5	2.5	3.7
	電熱器〈クランクケース〉	容量	W	50					—	50	100
		電流	A	0.25					—	0.25	0.50

(3)オープンショーケース〈連結タイプ〉空冷式

ESP 420A	ESP 620A	ESP 820A	ESH 420A	ESH 620A	ESH 820A	ESM 420A	ESM 620A	ESM 820A	EPH 510A-B	EPH 610A-B	EPH 810A-B
204	304	408	255	380	510	255	380	510	102	152	204
3.8	5.3	7.6	4.75	6.6	9.5	4.75	6.6	9.5	1.9	2.65	3.8
26	38	50	39	57	75	39	76	75	30	38	50
0.3	0.4	0.50	0.39	0.57	0.75	0.39	0.76	0.75	0.3	0.38	0.5
51								94	51		
0.51								0.94	0.51		
1022/1252	1202/1502	1633/2033	1132/1312	1433/1683	2094/2364	1302/1502	1603/1783	2094/2444	1152/1402	1352/1652	1972/2402
3.94/4.04	4.5/5.1	5.8/6.2	3.84/3.99	5.06/5.36	6.98/7.28	5.44/5.34	5.96/6.06	7.68/8.18	4.18/4.34	5.44/5.74	7.04/8.04
77/85	86/90	84/87	80/83	81/86.5	84/86	80/86	86/90	83/87	83/87	82/88	86/90
78		117	78	117	156	78	117	156	78		
0.6		0.9	0.6	0.9	1.2	0.6	0.9	1.2	0.6		
—						480	800	1070	—		
—						1.4	2.3	3.1	—		

(3)オープンショーケース〈連結タイプ〉空冷式

項目			形名	EPM 510A-B	EPM 610A-B	EPM 810A-B	EVP 620A	EVP 820A	EKM 600A-C	FKF 400A-B	FKF 600A-B	EKF 420A-B	EKF 620A-B	ERF 600A-B
単相100V電源	照明	入力	W	102	152	204	228	306	76	51	76	153	228	—
		電流	A	1.9	2.65	3.8	4.00	5.70	1.38	1.03	1.38	3.09	4.14	—
	防露電熱器	容量	W	45	38	76	19	25	110	98	146	109	163	91
		電流	A	0.45	0.38	0.76	0.19	0.25	1.1	0.98	1.46	1.09	1.63	0.91
	電熱器〈クランクケース〉	容量	W	51		96	51		—					
		電流	A	0.51		0.96	0.51		—					
三相200V電源	ユニット 消費電力		W	1482/1772	1722/2062	2052/2442	1355/1689	1915/2350	421/461	701/791	901/971	701/791	901/971	881/931
	ユニット 運転電流		A	5.54/5.6	5.9/6.32	7.04/7.64	5.0/5.7	6.7/7.0	1.8/1.75	3.14/2.83	4.07/3.6	3.14/2.83	4.07/3.6	4.25/3.87
	ユニット 力率		%	78/85	80/83	85/86	85/87	84/88	82/87	64/73	67/74	64/73	67/74	66/74
	庫内送風機	入力	W	78			39	78	39					
		電流	A	0.6			0.3	0.6	0.3					
	除霜電熱器	容量	W	580	800	1,070	—		640	1,155	1,710	1,155	1,710	1,710
		電流	A	1.67	2.31	3.09	—		1.85	3.4	5.0	3.4	5.0	5.0
	電熱器〈クランクケース〉	容量	W	—						50				
		電流	A	—						0.25				

(4)オープンショーケース〈ボックスタイプ〉空冷式

項目			形名	SKH-40A 単相用	SKH-40A 三相用	SKH-60A 単相用	SKH-60A 三相用	SKM-40A 単相用	SKM-40A 三相用	SKM-60A 単相用	SKM-60A 三相用
単相100V電源	ユニット 消費電力		W	381/441	—	671/671	—	381/441	—	671/671	—
	ユニット 運転電流		A	4.05/4.05	—	5.94/5.14	—	4.05/4.05	—	5.94/5.14	—
	ユニット 力率		%	90/99	—	84/99	—	90/99	—	84/99	—
	庫内送風機	入力	W	29	—	29	—	29	—	29	—
		電流	A	0.49	—	0.49	—	0.49	—	0.49	—
	照明	入力	W	50		51		50		51	
		電流	A	0.75		0.95		0.75		0.95	
	防露電熱器	容量	W	66		102		66		102	
		電流	A	0.66		1.02		0.66		1.02	
	除霜電熱器	容量	W	—				40.0	—	600	—
		電流	A	—				4.00	—	6.00	—
三相200V電源	ユニット 消費電力		W	—	377/437	—	507/547	—	377/437	—	457/547
	ユニット 運転電流		A	—	1.1/1.2	—	1.9/1.8	—	1.1/1.2	—	1.9/1.8
	ユニット 力率		%	—	85/90	—	71/86	—	85/90	—	71/86
	庫内送風機	入力	W	—	33	—	33	—	33	—	33
		電流	A	—	0.3	—	0.3	—	0.3	—	0.3
	除霜電熱器	容量	W	—				—	400	—	600
		電流	A	—				—	1.15	—	1.73

(5)リーチインショーケース〈連結タイプ〉空冷式

項目			形名	CF 720T	SDH 315A	SDS 315A	SDS 320A(単相)	SDS 320A(三相)	SDH 320A	JFM 420A	JFM 620A	JFJ 420A
単相100V電源	ユニット	消費電力	W	—		463/511	659/717	—		—		
		運転電流	A	—		5.5/5.15	7.6/7.6	—		—		
		力率	%	—		86/99	84/90	—		—		
	庫内送風機	入力	W	—		34/27		—		—		
		電流	A	—		0.5/0.4		—		—		
	照明	入力	W	53	100	25			125	153	204	180
		電流	A	1.0	1.5	0.38			1.88	2.85	3.80	1.83
	防露電熱器	入力	W	—	19	8.4			19	381	563	538
		電流	A	—	0.19	0.084			0.19	3.81	5.63	5.38
	電熱器〈クランクケース〉	容量	W	—	51	—	47		51	—		
		電流	A	—	0.51	—	0.47		0.51	—		
三相200V電源	ユニット	消費電力	W	570/650	816/921	—		586/711	930/1060	560/620	910/1020	1460/1580
		運転電流	A	2.30/1.85	2.9/3.2	—		2.04/2.27	4.1/4.1	2.3/2.3	4.4/4.1	6.0/5.7
		力率	%	72/99	70.5/78	—		80/85	82/86	75/84	59/68	76/81
	庫内送風機	入力	W	—	39/39	—		39/39		38/32	114/96	76/64
		電流	A	—	0.3/0.3	—		0.3/0.3		0.3/0.2	0.8/0.7	0.5/0.5
	防露電熱器	容量	W	130	—					—		
		電流	A	0.65	—					—		
	除霜電熱器	容量	W	600	—					530	850	1280
		電流	A	3.0	—					1.5	2.5	3.7
	電熱器〈クランクケース〉	容量	W	50	—					—	50	100
		電流	A	0.25	—					—	0.25	0.5
	凍結防止電熱器	容量	W	露受皿150	—					—		
		電流	A	0.75	—					—		

(6)リーチインショーケース〈ボックスタイプ〉空冷式

項目			形名	SFP-22A 単相用	SFP-22A 三相用	SFP-42A 単相用	SFP-42A 三相用	SFH-22A 単相用	SFH-22A 三相用	SFH-42A 単相用	SFH-42A 三相用
単相100V電源	ユニット	消費電力	W	346/410	—	588/701	—	473/461	—	570/674	—
		運転電流	A	6.12/4.56	—	7.33/7.02	—	6.66/4.78	—	7.13/6.76	—
		力率	%	57/90	—	80/100	—	71/96	—	80/100	—
	庫内送風機	入力	W	27/30	—	27/30	—	27/30	—	27/30	—
		電流	A	0.28/0.30	—	0.28/0.30	—	0.28/0.30	—	0.28/0.30	—
	照明	入力	W	53/53							
		電流	A	1.00/1.00							
	防露電熱器	容量	W	116/116		240/240		116/116		240/240	
		電流	A	1.16/1.16		2.40/2.40		1.16/1.16		2.40/2.40	
三相200V電源	ユニット	消費電力	W	—	347/413	—	519/620	—	397/413	—	497/591
		運転電流	A	—	1.8/1.6	—	2.2/2.1	—	1.8/1.7	—	2.2/2.1
		力率	%	—	56/76	—	68/85	—	64/71	—	66/82
	庫内送風機	入力	W	—	32/37	—	32/37	—	32/37	—	32/37
		電流	A	—	0.2/0.2	—	0.2/0.2	—	0.2/0.2	—	0.2/0.2

項目			形名	SFM-22A 単相用	SFM-22A 三相用	SFM-42A 単相用	SFM-42A 三相用	SFC 22A	SFC 42A	SFJ 22A	SFJ 42A
単相100V電源	ユニット	消費電力	W	480/468	—	577/681	—				
		運転電流	A	6.73/4.85	—	7.20/6.83	—				
		力率	%	71/96	—	80/100	—				
	庫内送風機	入力	W	27/30	—	27/30	—				
		電流	A	0.28/0.30	—	0.28/0.30	—				
	照明	入力	W	60/60					120/120	60/60	120/120
		電流	A	0.62/0.62					1.24/1.24	0.62/0.62	1.22/1.22
	防露電熱器	容量	W	232/232		490/490		232/232	490/490	282/282	585/585
		電流	A	2.32/2.32		4.90/4.90		2.32/2.32	4.90/4.90	2.82/2.82	5.85/5.85
	除霜電熱器	容量	W	330/330	—	660/660	—	—			
		電流	A	3.30/3.30	—	6.60/6.60	—	—			
	凍結防止電熱器	容量	W	—						18/18	50/50
		電流	A	—						0.18/0.18	0.50/0.50
三相200V電源	ユニット	消費電力	W	—	404/420	—	504/598	449/534	874/1042	630/685	980/1170
		運転電流	A	—	1.8/1.7	—	2.2/2.1	2.0/1.9	5.0/4.0	3.1/3.0	4.6/4.5
		力率	%	—	63/71	—	65/81	66/83	50/75	72/80	68/78
	庫内送風機	電流	W	—	32/37	—	32/37				64/74
		電流	A	—	0.2/0.2	—	0.2/0.2				0.3/0.4
	除霜電熱器	容量	W	—	330/330	—	660/660	330/330	660/660	625/625	1300/1300
		電流	A	—	1.7/1.7	—	3.3/3.3	1.7/1.7	3.3/3.3	3.2/3.2	6.5/6.5
	電熱器〈クランクケース〉	容量	W	—						55/55	110/110
		電流	A	—						0.28/0.28	0.55/0.55

(7)ステンレス製リーチインタイプ

項目			形名	SSH 34MA	SSH 34GA	〈1φ〉	SSH 44GA 〈1φ〉	SSH 44MA 44GA 42KA 〈3φ〉	SSH 42KA 〈1φ〉	SSH 66MA	SSH 66GA	SSH 63KA
単相100V電源	ユニット	消費電力	W	268/293		338/400		—	338/400	—		
		運転電流	A	4.4/4.2		5.0/4.8		—	5.0/4.8	—		
		力率	%	70/78		72/80		—	71/80	—		
	庫内送風機	入力	W	20×1		20×2		—	20×2	—		
		電流	A	0.3×1		0.3×2		—	0.3×2	—		
	照明	入力	W	33				—	33			
		電流	A	0.36				—	0.36			
三相200V電源	ユニット	消費電力	W	—				360/410		380/420		
		運転電流	A	—				1.5/1.6		1.8/1.7		
		力率	%	—				94/96		83/92		
	庫内送風機	入力	W	—				20×2	—	20×3		
		電流	A	—				0.15×2	—	0.15×3		

3.2.6 付属部品・オプション一覧表

項目＼形名	ESP 420W 620W 820W	ESH 420W 620W 820W	ESM 420W 620W 820W	EPH 510W 610W 810W	EPM 510W 610W 810W	EVP 620W 820W	EKM 600W -C	EKF 400W 600W -B	EKF 420W 620W -B	ERF 600W -B	JFM 420W 620W	JFJ 420W	ESP 420A 620A 820A	ESH 420A 620A 820A	ESM 420A 620A 820A	EPH 510A 610A 810A	EPM 510A 610A 810A	EVP 620A 820A
温度計	○	○	○	○	○	○	○	○	○	○	○	○	○	○	○	○	○	○
スノコ	○	○	○	○	○	○	○	○	○	○	○	○	○	○	○	○	○	○
ドレンパン	—	—	—	—	—	—	—	—	—	—	—	—	○	○	○	○	○	○
蒸発皿	—	—	—	—	—	—	—	—	—	—	—	—	—	—	—	—	—	—
アジャストボルト	○	○	○	○	○	○	○	○	○	○	○	○	○	○	○	○	○	○
網棚	—	—	—	—	—	○	○	—	—	—	—	—	—	—	—	—	—	○
棚ガード	○	○	○	○	○	○	—	—	—	—	○	○	○	○	○	○	○	○
グリーンネット	○	○	○	○	○	—	—	—	—	—	—	—	○	○	○	○	○	—
吸込ガード	△	—	—	—	—	○	—	—	—	—	—	—	△	—	—	—	—	○
ナイトカバー（シート型）	○	○	○	○	○	○	—	—	—	—	—	—	○	○	○	○	○	○
ナイトカバー（ロール型）※1	△	△	△	—	—	—	—	—	—	—	—	—	△	△	△	—	—	—
ナイトカバー（パネル型）	—	—	—	—	—	—	○	○	○	○	—	—	—	—	—	—	—	—
商品仕切板	△	△	△	△	△	△	△	△	△	△	△	△	△	△	△	△	△	△
庫内仕切板	△	△	△	△	△	△	△	△	△	△	△	○	△	△	△	△	△	△
連結部品	△	△	△	△	△	△	△	△	△	△	△	△	△	△	△	△	△	△
排熱・冷回装置	△	△	△	—	—	△	—	—	—	—	△	△	△	△	△	—	—	△
散水装置	△	—	—	—	—	△	—	—	—	—	—	—	△	—	—	—	—	△
ミラー側板	△	△	△	—	—	△	—	—	△	—	—	—	△	△	△	—	—	△
共通側板	△	△	△	△	△	—	△	△	△	△	△	△	△	△	△	△	△	—
切込側板	△	△	△	—	—	—	—	—	△	—	—	—	△	△	△	—	—	—
側板ガード	△	△	△	—	—	—	—	—	△	—	—	—	△	△	△	—	—	—
ナイトセットバック温調	△	△	△	—	—	—	—	—	—	—	—	—	△	△	△	—	—	—
蛍光灯カバー部蛍光灯一列追加 ※2	△	△	△	—	—	—	—	—	—	—	—	—	△	△	△	—	—	—
圧力式自動給水弁	—	—	—	—	—	—	○	○	○	○	—	—	—	—	—	—	—	—

項目＼形名	EKM 600A -C	EKF 400A 600A -B	EKF 420A 620A -B	ERF 600A -B	JFM 420A 620A	JFJ 420A	SKH 40A	SKH 60A	SKM 40A	SKM 60A	CF 720T	SDS 315A 320A	SDH 315A 320A	SFP 22A 42A	SFH 22A 42A	SFM 22A 42A	SFC 22A 42A	SFJ 22A 42A
温度計	○	○	○	○	○	○	○	○	○	○	○	○	○	○	○	○	○	○
スノコ	○	○	○	○	○	○	○	○	○	○	○	○	○	△	△	△	△	○
ドレンパン	○	—	—	—	○	○	○	○	○	○	—	○	○	○	○	○	○	○
蒸発皿	—	○	○	○	○	○	—	—	—	—	○	—	—	—	—	—	—	—
アジャストボルト	○	○	○	○	○	○	—	—	—	—	○	—	—	○	○	○	○	○
網棚	○	—	—	—	—	—	—	—	○	○	○	—	—	○	○	○	○	○
棚ガード	—	—	△	—	○	○	—	—	—	—	—	○	○	○	○	○	○	○
ナイトカバー（ロール型）	—	—	—	—	—	—	—	—	—	—	—	△	△	—	—	—	—	—
ナイトカバー（パネル型）	○	○	○	○	—	—	△	△	△	△	○	—	—	—	—	—	—	—
商品仕切板	△	△	△	△	△	△	△	○	△	○	○	—	—	—	—	—	—	—
庫内仕切板	△	△	△	△	△	○	—	—	—	—	—	—	—	—	—	—	—	—
連結部品	△	△	△	△	△	△	—	—	—	—	—	—	—	—	—	—	—	—
排熱・冷回装置	—	—	△	—	△	△	—	—	—	—	—	—	—	△	△	△	△	△
ミラー側板	—	—	△	—	—	—	—	—	—	—	—	—	—	—	—	—	—	—
共通側板	△	△	△	△	△	△	—	—	—	—	—	—	—	—	—	—	—	—

（注）○：標準品に付属済　△：オプション　※1、※2は同時に追加はできません。

3.2.7 冷媒配管系統図

(1)水冷式

(a)圧縮機〈1台〉

ESP-420W
ESP-620W
ESP-820W
ESH-420W
ESH-620W
ESH-820W
ESM-420W
ESM-620W
EPH-510W-B
EPH-610W-B
EPH-810W-B
EPM-510W-B
EPM-610W-B

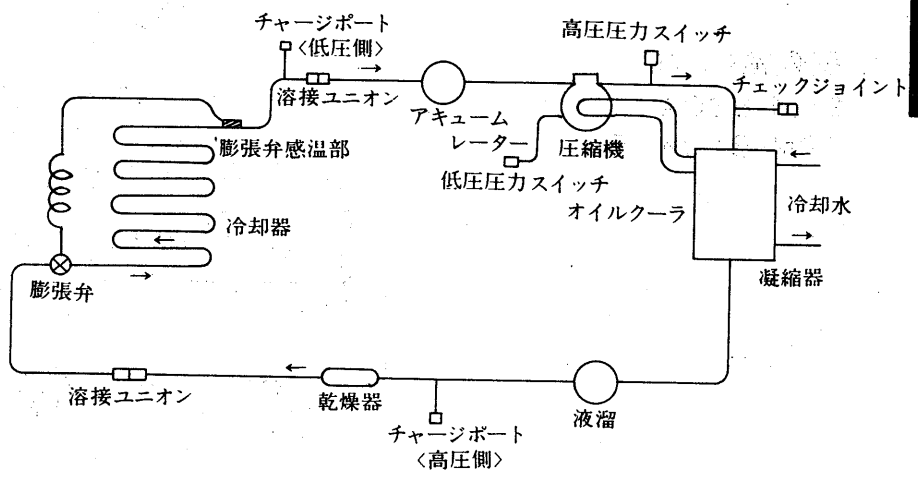

EVP-620W
EVP-820W

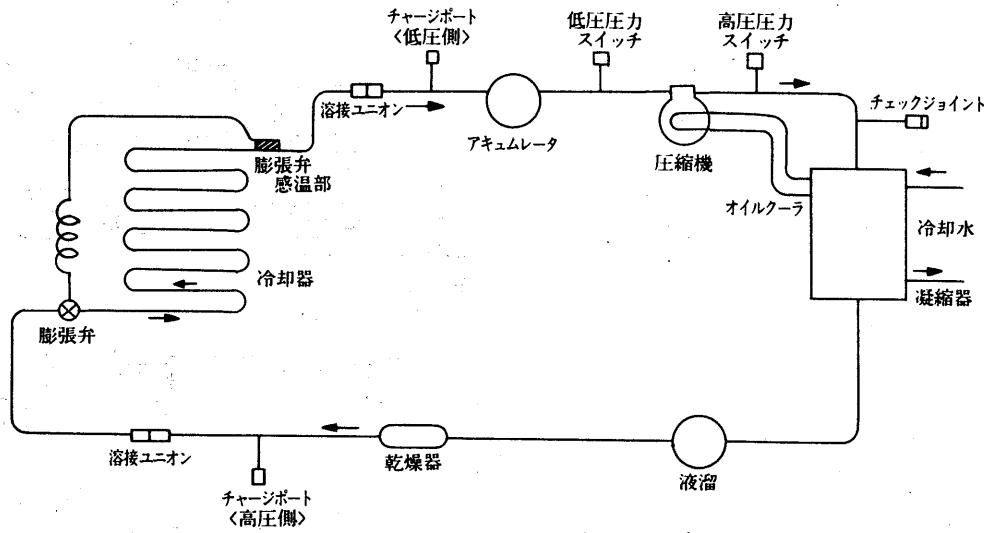

EKF-400W-B 420W-B
EKF-600W-B 620W-B
ERF-600W-B
EKM-600W-C

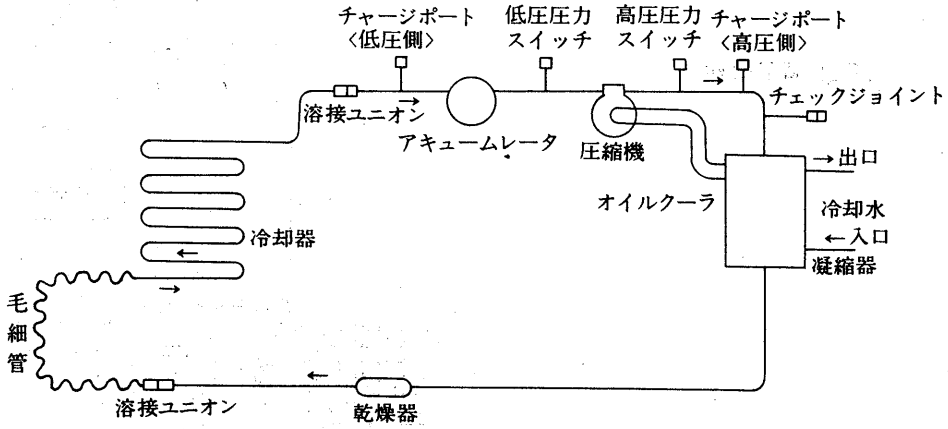

JFM-420W
JFM-620W

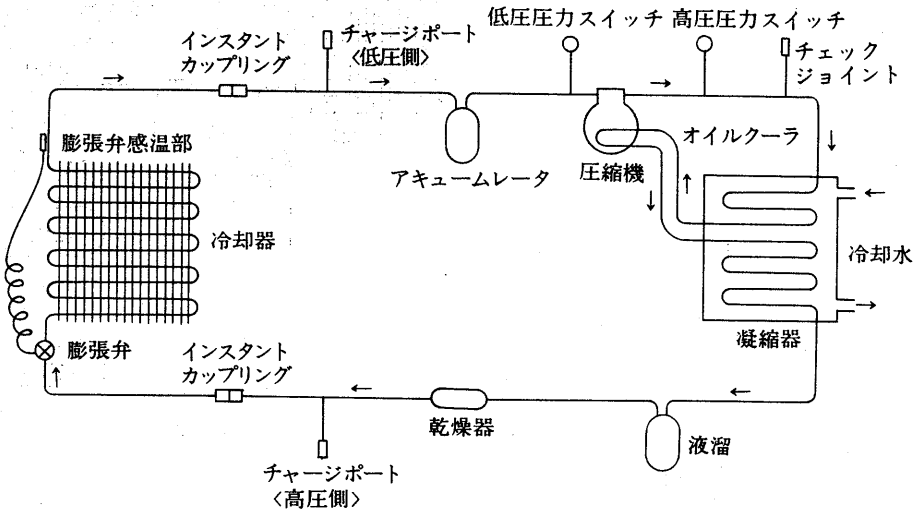

(b)圧縮機〈2台〉
ESM-820W
EPM-810W-B

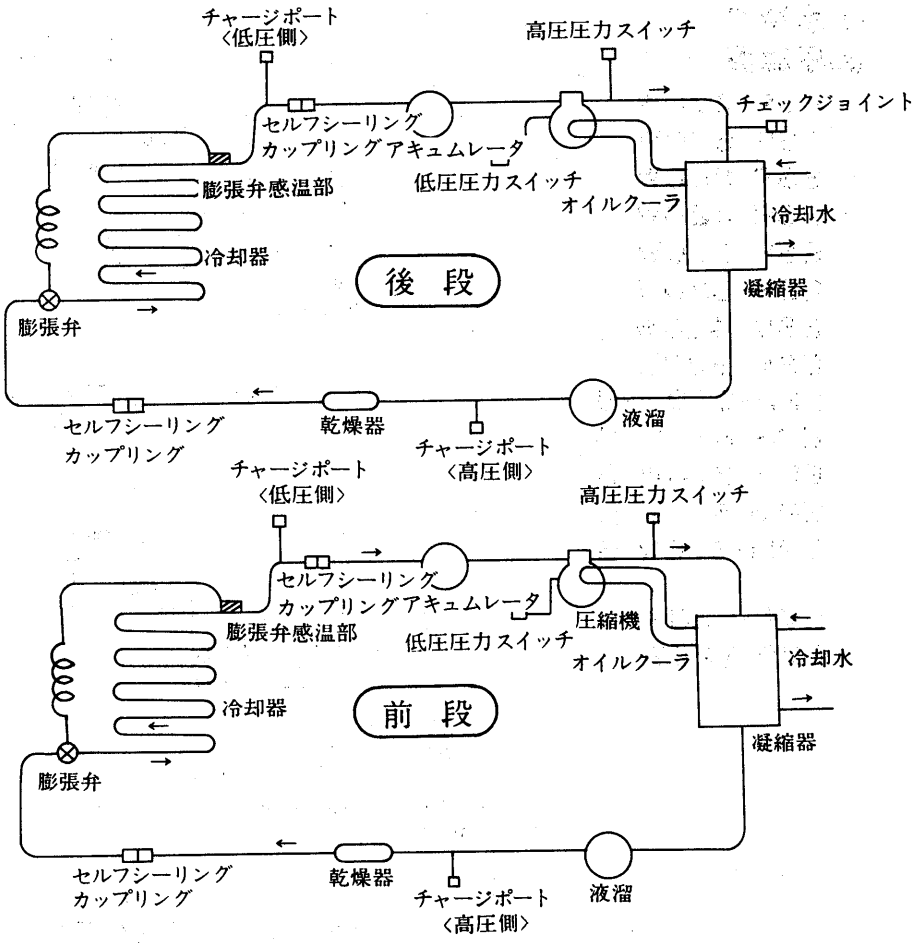

JFJ-420W

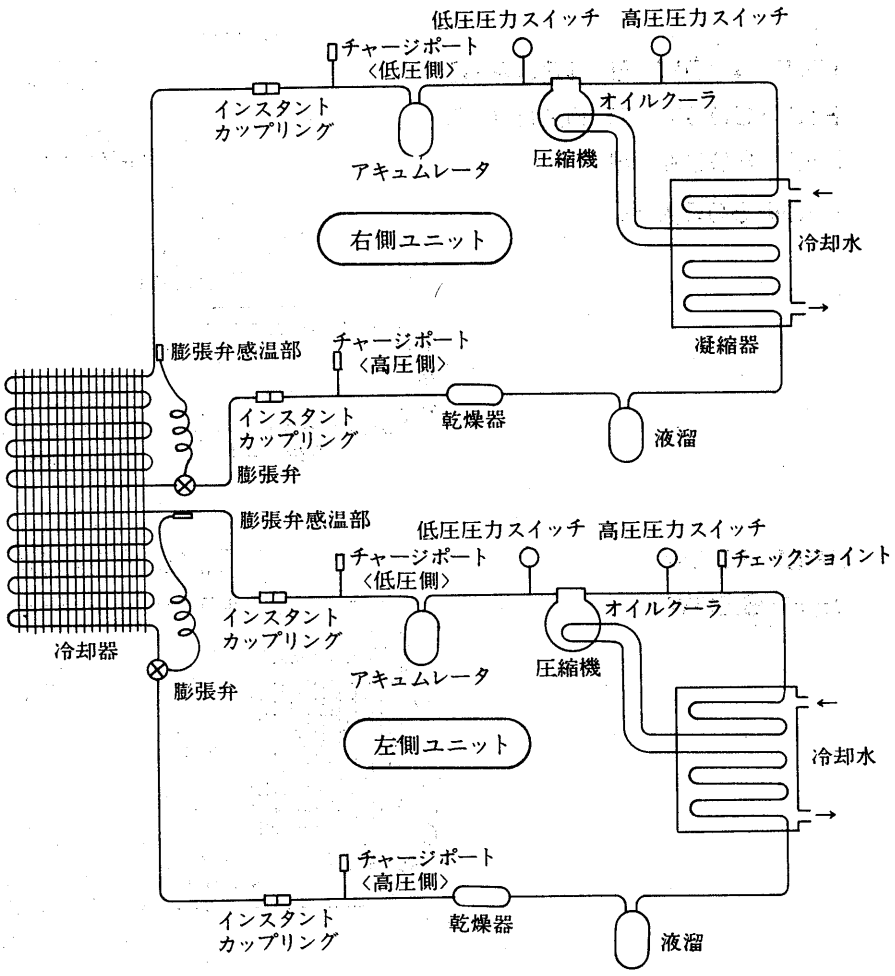

(2)空冷式

(a)圧縮機〈1台〉

ESP-420A
ESP-620A
ESP-820A

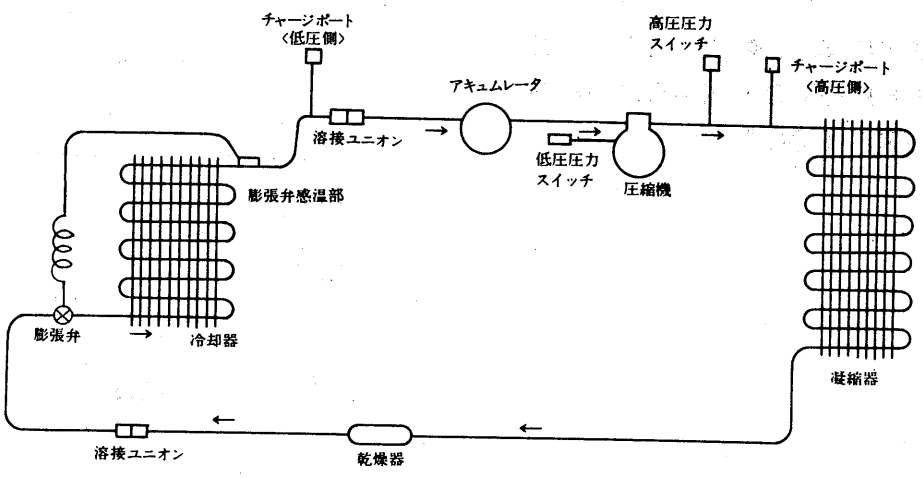

ESM-420A
ESM-620A
ESH-420A
ESH-620A
ESH-820A
EPH-510A-B
EPH-610A-B
EPH-810A-B
EPM-510A-B
EPM-610A-B

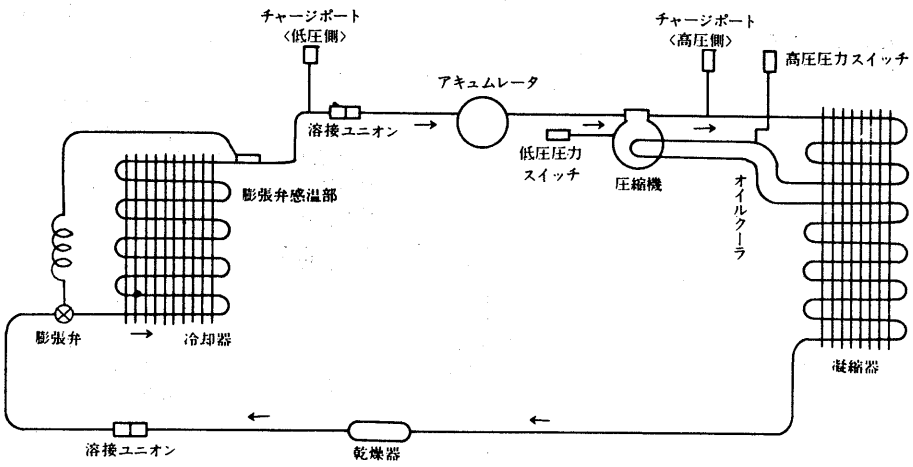

EVP-620A
EVP-820A

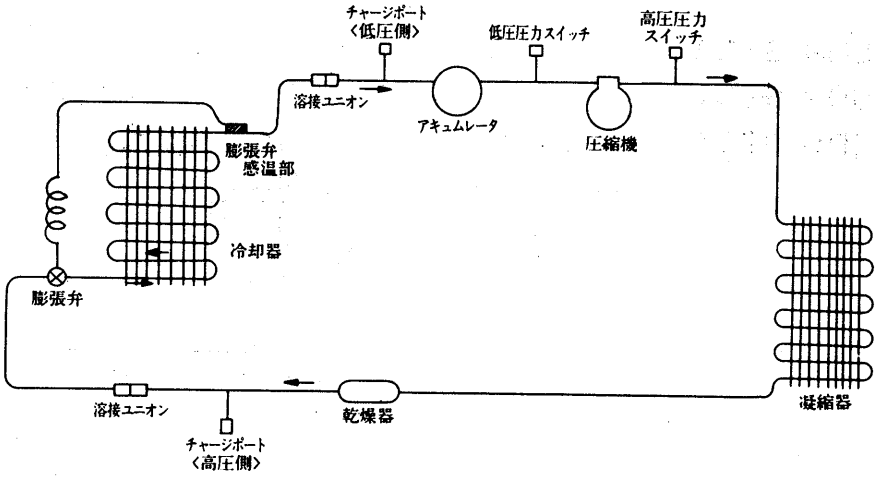

EKM-600A-C

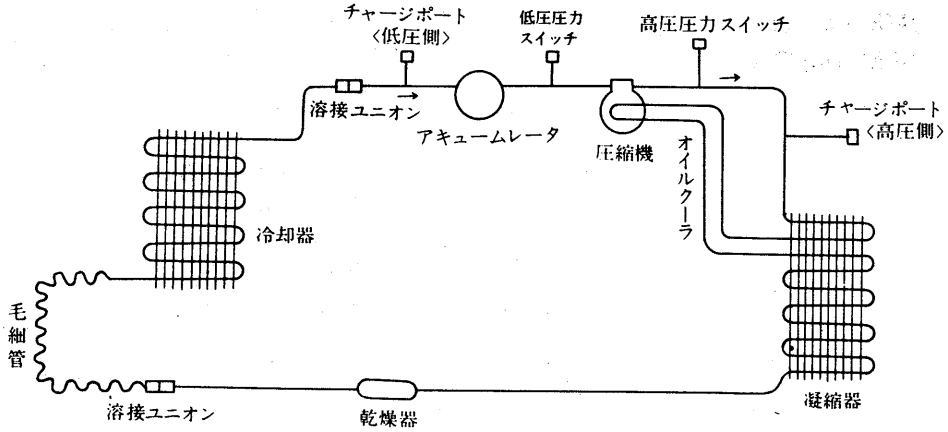

EKF-400A-B・420A-B
EKF-600A-B・620A-B
ERF-600A-B

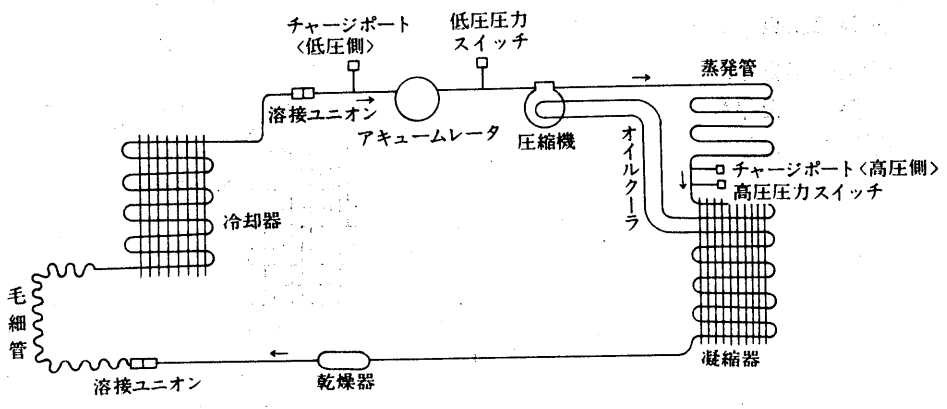

SDS-315A

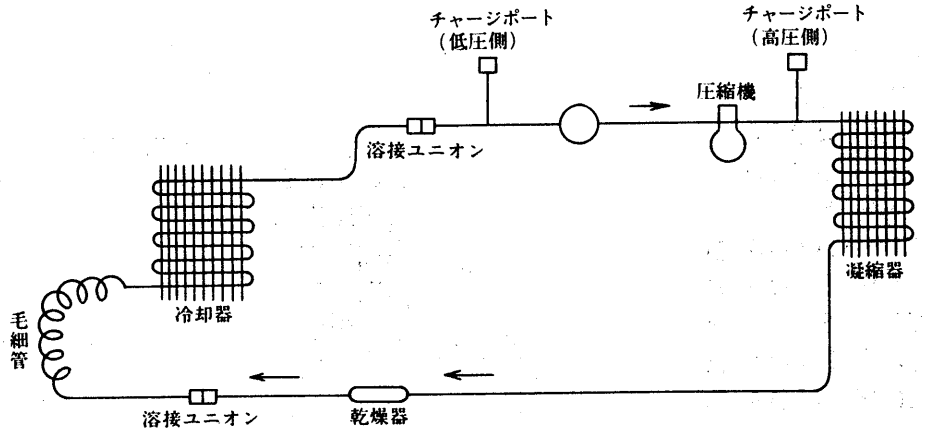

SDH-315A
SDH-320A
SDS-320A

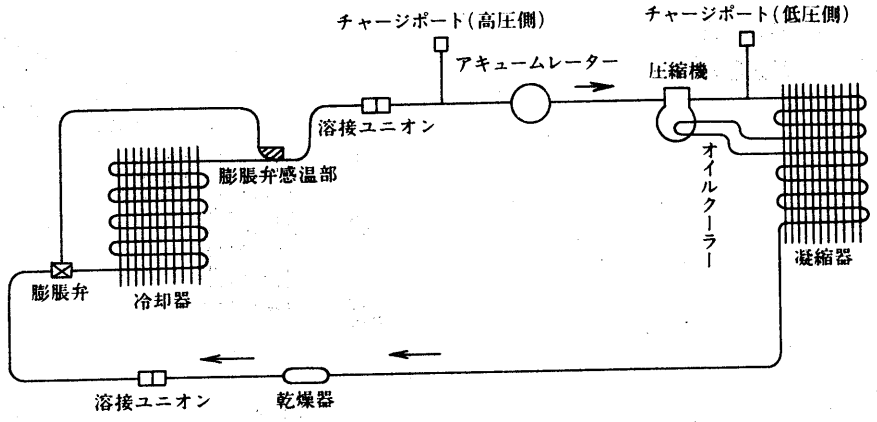

JFM-420A
JFM-620A

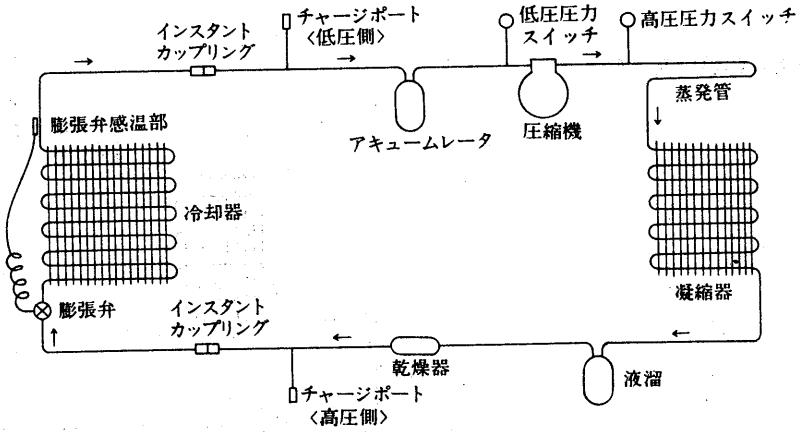

(b)圧縮機〈2台〉

ESM-820A
EPM-810A-B

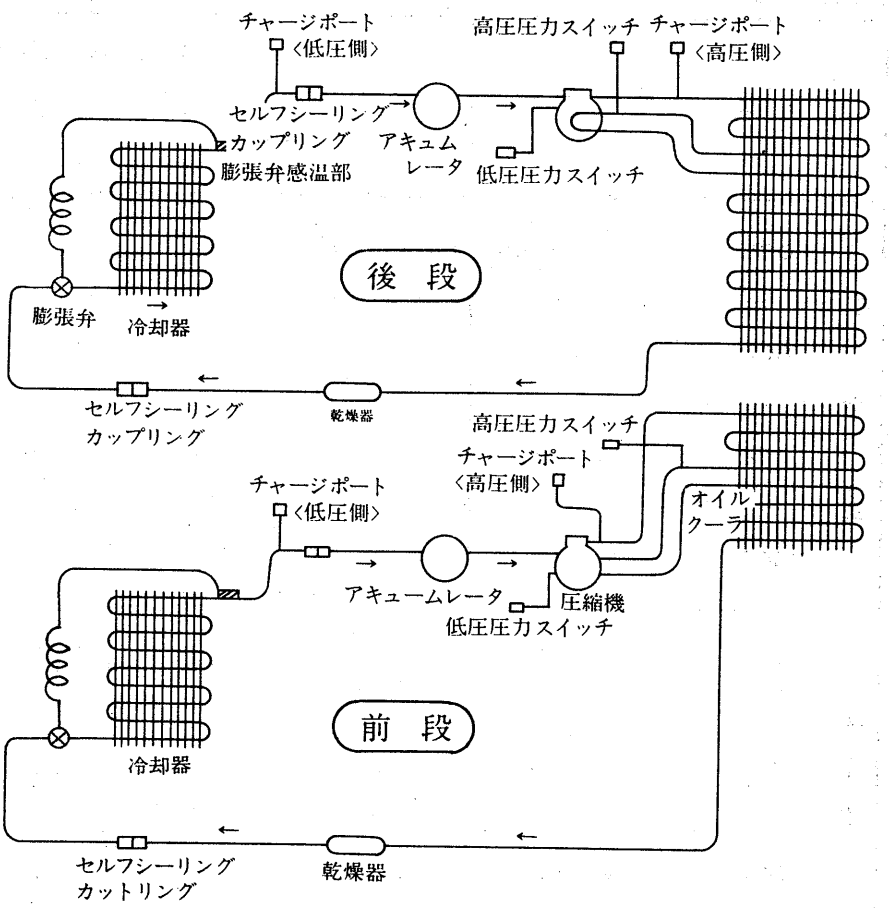

JFJ-420A