第5編　ファンコイルユニット

機種一覧表〈リビングマスター〉

シリーズ	タイプ	能力 / 形名	冷房能力〈kcal/h〉×10³																				
			1.1	1.2	1.6	1.8	2.1	2.4	2.7	3.3	4.0	4.7	5.7	6.6	7.1	8.0	8.6	9.9	13.4	14.1	17.0	20.0	26.7
F	床置形	LV-FE-C		○		○		○		○		○		○			○						
	床置埋込形	LV-FR-C		○		○		○		○		○		○			○						
	天井吊形	LH-FE-C		○		○		○		○		○		○			○						
	天井埋込形	LH-FR-C		○		○		○		○		○		○			○						
CR	両吹形	LH-CR-B₃				○		○		○		○		○									
	片吹形	LH-CRS				○		○		○		○		○									
BR	ビルトイン形	LH-BR				○		○		○		○											
LF	床置形	LV-LFE-B₂				○		○		○		○	○										
	床置埋込形	LV-LFR-B₂				○		○		○		○	○										
PE	床置形	LV-PE-B														○			○			○	○
	床置形	LV-PE-R-B 〈100V仕様〉														○			○				
PR	高静圧天井埋込形	LH-PR-C													○			○		○	○		
R	床置形	LV-RE-TM 〈木目調デラックス〉	○		○		○		○		○												
	床置形	LV-RE-TW 〈ホワイト調デラックス〉	○		○		○		○		○												
	床置形	LV-RE-M 〈木目調スタンダード〉	○		○		○		○		○												
	床置形	LV-RE-W 〈ホワイト調スタンダード〉	○		○		○		○		○												

リビングヒーター

能力 / 形名		暖房能力〈kcal/h〉×10³						
		2.0	2.3	3.0	3.0	3.8	4.6	6.6
床置形	VW-RE-M 〈木目調〉		○		○		○	○
	VW-RE-W 〈ホワイト調〉		○		○		○	○
	VW-E₂ 〈木目調〉	○		○		○		
	VW-E₂-W	○		○		○		

パネルヒーター

能力 / 形名	暖房能力〈kcal/h〉									
	220	420	790	1,030	1,320	1,410	1,820	2,040	2,100	3,040
壁掛形兼床置形 PH-AWF			○		○		○		○	○
壁掛形 PH-AW	○	○		○		○		○		

目次

5.1 リビングマスター……445
5.1. 1 仕様……445
5.1. 2 外形寸法図……452
5.1. 3 電気系統図……461
5.1. 4 能力表……464
5.1. 5 暖房の温水温度計算方法……488
5.1. 6 水頭損失線図……489
5.1. 7 機外静圧線図……490
5.1. 8 騒音……494
5.1. 9 別売品……500
〈スイッチ，吸込・吹出グリル，電動弁等〉
5.1.10 受注生産品……524
（建設省仕様，低水量形，高性能フィルタ組込，ダブルコイル等）
5.1.11 配管……547
5.1.12 LV-PE形ダクト接続図及び熱源との関連……551
5.1.13 注意事項……553
5.1.14 自動制御〈F・LFシリーズ〉……555

5.2 リビングヒーター……557
5.2.1 仕様……557
5.2.2 外形寸法図……558
5.2.3 電気系統図……559
5.2.4 暖房能力……559
5.2.5 騒音……561
5.2.6 別売部品……562
5.2.7 配管・施工上の注意……564
5.3 パネルヒーター……565
5.3.1 仕様……565
5.3.2 外形寸法図……566
5.3.3 能力線図……567
5.3.4 設置工事……567
5.3.5 配管工事……569

5.1.1 仕様

(1)Fシリーズ〈標準形〉

冷暖房能力表はP464に掲載

項目		形名	150形	200形	300形	400形	600形	800形	1200形
外装	LV-FE-C〈床置形〉		本体・冷間圧延鋼板〈メラミン焼付ハンマーネット塗装・5Y8/1近似色〉,ベース・塗装鋼板〈ポリエステル焼付塗装,5YR2/1近似色〉						
	LV-FR-C〈床置埋込形〉		亜鉛鉄板						
	LH-FE-C〈天井吊形〉		冷間圧延鋼板〈メラミン焼付ハンマーネット塗装・5Y8/1近似色〉						
	LH-FR-C〈天井埋込形〉		亜鉛鉄板						
能力 A	冷房能力〈全熱〉	kcal/h	1,200	1,800	2,400	3,300	4,650	6,600	8,580
	冷房能力〈顕熱〉	kcal/h	980	1,370	1,870	2,500	3,580	5,000	6,410
	暖房能力	kcal/h	2,000	2,950	4,080	5,640	7,500	11,000	15,000
	水量	ℓ/min	4.0	6.0	8.0	11.0	15.5	22.0	28.6
	水頭損失	mAq	0.44	0.90	1.6	1.3	1.3	1.5	1.9
B	暖房能力	kcal/h	1,500	2,190	3,090	4,260	5,610	8,280	11,460
	水量	ℓ/min	5.0	7.3	10.3	14.2	18.7	27.6	38.2
	水頭損失	mAq	0.65	1.3	2.5	2.0	1.8	2.2	3.2
電源			単相100V 50/60Hz						
消費電力	LV-FE-C	W	32/34	33/35	36/40	45/54	63/72	86/106	124/146
	LV-FR-C	W	32/34	33/35	36/40	45/54	63/72	86/106	124/146
	LH-FE-C	W	32/34	33/35	36/40	45/54	63/73	86/105	126/146
	LH-FR-C	W	32/34	33/35	36/40	44/53	63/73	87/107	123/143
電流	LV-FE-C	A	0.34/0.35	0.35/0.36	0.38/0.41	0.46/0.55	0.70/0.77	0.89/1.07	1.36/1.55
	LV-FR-C	A	0.34/0.35	0.35/0.36	0.38/0.41	0.46/0.55	0.70/0.77	0.89/1.07	1.36/1.55
	LH-FE-C	A	0.34/0.35	0.35/0.36	0.38/0.41	0.46/0.55	0.70/0.77	0.89/1.07	1.39/1.55
	LH-FR-C	A	0.34/0.35	0.35/0.36	0.38/0.41	0.45/0.54	0.70/0.78	0.90/1.09	1.36/1.52
送風機	形式		φ150シロッコファン						
	風量	m^3/min	5	6.1	8.5	11	17	22	34
	風量調節		強・中・弱・切の3段切換						
冷却器・放熱器			プレートフィン付熱交換器〈銅管，アルミフィン〉最高使用圧力10kg/cm^2G						
エアフィルタ			PPハニカムネットフィルタ〈水洗浄可能〉						
配管	方向		左右どちらでも可能〈標準は左〉						
	水出入口径		PT¾めねじ						
	ロッドレン径 LV-FE, FR-C		ポリエチレン製フレキシブルホース 外径φ27〈先端φ20〉						
	ロッドレン径 LH-FE, FR-C		PT¾おねじ						
断熱材・吸音材			グラスウール・ウレタンフォーム						
吹出口			Pℓ製風向調整グリル〈LV-FE-C・LH-FE-C形〉						
騒音		ホン	32	32	35	35	37	38	40
重量	LV-FE-C	kg	17	18.5	20	23.5	27.5	39	49
	LV-FR-C	kg	12.5	14	15.5	18	22	35	42
	LH-FE-C	kg	18.5	20.5	22	25.5	30	44	55
	LH-FR-C	kg	10.5	11.5	13	15	18	29	35
熱交換器内容積		cc	450	600	750	850	1,150	1,600	2,150

注1. 強ノッチ〈風量調節〉の特性値です。建設省仕様は本仕様と仕様値が異なりますのでご注意ください。

2. 能力表示条件Aの冷房能力は冷水入口温度7℃，吸込み空気DB＝27℃，WB＝19.5℃　水出入口温度差5℃の場合
暖房能力は温水入口温度60℃，吸込み空気DB＝21℃の場合の値です。〈JIS条件〉

3. 能力表示条件Bの暖房能力は温水入口温度50℃，吸込み空気DB＝22℃　水出入口温度差5℃の場合の値です。

4. 風量は吹出口で風車式風速計により測定した値です。

5. 騒音測定については後述する騒音測定方法の項を参照ください。

6. 床埋込形〈LV-FR-C〉の特性値は別売部品の吹出しグリル〈DG-F〉付，天井埋込形〈LH-FR-C〉の特性値は，別売部品の吹出しグリル〈DG-F〉・吸込チャンバ〈SB-F〉・吸込みグリル〈SG-F〉付の値です。

7. 水頭損失の測定は水温10℃で各機種の定格水量を通水した場合の熱交換器出口および入口間の静圧差を測定した値を示します。ただし，バルブ・配管セット等の水頭損失は含まれません。

8. 風量調節スイッチ〈CS-1，またはCS-1-PL〉は別売部品です。別売部品〈P501, P502〉の項をご覧ください。ただし，LV-FE-C〈床置形〉は組込んでいますので除きます。

(2)CRシリーズ〈カセット形〉

冷暖房能力表はP464に掲載

項目			形名	200形	300形	400形	600形	800形
外装	本体〈LH-CR-B3 / LH-CRS〉			亜鉛鉄板				
外装	パネル〈P-CR-B / P-CRS〉/〈P-CR-W-B / P-CRS-W〉			アルミ製，メラミン焼付ハンマーネット塗装〈5Y8/1〉/〈7.5Y9/1〉近似色				
能力	A	冷房能力〈全熱〉	kcal/h	1,800	2,400	3,300	4,650	6,600
能力	A	冷房能力〈顕熱〉	kcal/h	1,370	1,870	2,500	3,580	5,000
能力	A	暖房能力	kcal/h	2,950	4,080	5,640	7,500	11,000
能力	A	水量	ℓ/min	6.0	8.0	11.0	15.5	22.0
能力	A	水頭損失	mAq	0.96	1.7	1.4	3.1	2.1
能力	B	暖房能力	kcal/h	2,190	3,090	4,260	5,610	8,280
能力	B	水量	ℓ/min	7.3	10.3	14.2	18.7	27.6
能力	B	水頭損失	mAq	1.4	2.6	2.2	4.3	3.1
電源				単相100V 50/60Hz				
消費電力	LH-CR-B3		W	41/43	55/58	71/76	100/107	136/147
消費電力	LH-CRS		W	41/43	55/58	71/76	100/107	136/147
電流	LH-CR-B3		A	0.42/0.44	0.56/0.59	0.73/0.78	1.02/1.09	1.38/1.50
電流	LH-CRS		A	0.42/0.44	0.56/0.59	0.73/0.78	1.02/1.09	1.38/1.50
送風機	形式			φ160 シロッコファン				
送風機	風量		m^3/min	6.1	8.5	11.0	17.0	22.0
送風機	風量調節			強・中・弱・切の3段切換				
冷却器・放熱器				プレートフィン付熱交換器〈銅管・アルミフィン〉最高使用圧力10kg/cm^2G				
エアフィルタ				合成繊維不織布フィルタ〈水洗浄可能〉				
配管	方向	LH-CR-B3		左右どちらでも可能				
配管	方向	LH-CRS		左配管専用〈吹出口側から見て〉〈右用は受注生産〉				
配管	水出入口径			PT¾めねじ				
配管	ドレン口径			PT¾おねじ				
断熱材・吸音材				ポリエチレンフォーム・グラスウール				
吹出口				アルミ製ルーバー				
騒音			ホン	33	36	36	38	39
重量	LH-CR-B3	本体	kg	22.5	25.0	31.0	37.5	55.0
重量	LH-CR-B3	パネル	kg	5.0	5.5	6.0	7.0	9.0
重量	LH-CR-B3	合計	kg	27.5	30.5	37.0	44.5	64.0
重量	LH-CRS	本体	kg	19.5	22.0	27.0	31.5	48.0
重量	LH-CRS	パネル	kg	6.0	6.5	7.5	9.5	12.0
重量	LH-CRS	合計	kg	25.5	28.5	34.5	41.0	60.0
熱交換器内容積			cc	540	700	950	1,250	2,080

注1. 強ノッチ〈風量調節〉の特性値です。建設省仕様は本仕様と仕様値が異なりますのでご注意ください。
2. 能力表示条件Aの冷房能力は冷水入口温度7℃，吸込み空気DB＝27℃，WB＝19.5℃ 水出入口温度差5℃の場合
暖房能力は温水入口温度60℃，吸込み空気DB＝21℃の場合の値です。〈JIS条件〉
3. 能力表示条件Bの暖房能力は温水入口温度50℃，吸込み空気DB＝22℃ 水出入口温度差5℃の場合の値です。
4. 風量は吹出口で風車式風速計により測定した値です。
5. 騒音測定については後述する騒音測定方法の項を参照ください。
6. 水頭損失の測定は水温10℃で各機種の定格水量を通水した場合の熱交換器出口および入口間の静圧差を測定した値を示します。ただし，バルブ・配管セット等の水頭損失は含まれません。
7. 片吹形〈LH-CRS〉は左配管専用です。〈配管方向と空気吹出し方向の関係は外形寸法図を参照ください。〉
8. パネル及び風量調節スイッチ〈CS-1，CS-1-PL〉は別売部品です。別売部品〈P501，P502〉の項をご覧ください。

(3)BRシリーズ〈ビルトインカセット形〉

冷暖房能力表はP464に掲載

項目			形名	200形	300形	400形	600形
外装	本体〈LH-BR〉			亜鉛鉄板			
外装	パネル〈P-BR-S, P-BR-M〉			枠：アルミ製アルマイト処理，仮粧パネル：ハンマーネット塗装〈7.5Y 9/1〉近似色			
能力	A	冷房能力〈全熱〉	kcal/h	1,800	2,400	3,300	4,650
能力	A	冷房能力〈顕熱〉	kcal/h	1,370	1,870	2,500	3,580
能力	A	暖房能力	kcal/h	2,950	4,080	5,640	7,500
能力	A	水量	ℓ/min	6.0	8.0	11.0	15.5
能力	A	水頭損失	mAq	1.1	0.7	1.5	1.8
能力	B	暖房能力	kcal/h	2,190	3,090	4,260	5,610
能力	B	水量	ℓ/min	7.3	10.3	14.2	18.7
能力	B	水頭損失	mAq	1.6	1.1	2.3	2.5
電源				単相100V 50/60Hz			
消費電力			W	53/58	68/76	84/94	149/166
電流			A	0.54/0.59	0.69/0.79	0.87/0.96	1.54/1.70
送風機	形式			φ180シロッコファン			
送風機	風量		m^3/min	6.1	8.5	11.0	17.0
送風機	風量調節			強・中・弱・切の3段切換			
冷却器・放熱器				プレートフィン付熱交換器〈銅パイプ・アルミフィン〉最高使用圧力10kg/cm^2G			
配管	方向			合成繊維不織布フィルタ〈水洗浄可能〉			
配管	水出入口径			左右どちらでも可能〈標準は左〉			
配管	ドレン口径			PT¾めねじ			
ドレン口径				PT¾おねじ			
断熱材・吸音材				ポリエチレンフォーム・ウレタンフォーム			
騒音			ホン	32	35	36	38
重量			kg	22	24	28	36
熱交換器内容積			cc	650	800	1080	1520

注1. 強ノッチ〈風量調節〉の特性値です。建設省仕様は本仕様と仕様値が異なりますのでご注意ください。

2. 能力表示条件Aの冷房能力は冷水入口温度7℃，吸込み空気DB＝27℃，WB＝19.5℃，水出入口温度差5℃の場合
暖房能力は温水入口温度60℃，吸込み空気DB＝21℃の場合の値です。〈JIS条件〉

3. 能力表示条件Bの暖房能力は温水入口温度50℃，吸込み空気DB＝22℃，水出入口温度差5℃の場合の値です。

4. 風量は吹出口で風車式風速計により測定した値です。

5. 騒音測定については後述する騒音測定方法の項を参照ください。

6. 水頭損失の測定は水温10℃で各機種の定格水量を通水した場合の熱交換器出口および入口間の静圧差を測定した値を示します。ただし、バルブ・配管セット等の水頭損失は含まれません。

7. パネル及び風量調節スイッチ〈CS-1，またはCS-1-PL〉は別売部品です。別売部品〈P501, P502〉の項をご覧ください。

(4)LFシリーズ〈ローボーイ形〉

冷暖房能力表はP464に掲載

項目			形名	200形	300形	400形	600形	800形
外装	LV-LFE-B2			冷間圧延鋼板，ハンマーネット塗装5Y8/1，ベース・メラミン焼付塗装5YR2/1近似色				
外装	LV-LFR-B2			亜鉛鉄板				
能力	A	冷房能力〈全熱〉	kcal/h	1,800	2,400	3,300	4,650	5,730
能力	A	冷房能力〈顕熱〉	kcal/h	1,370	1,870	2,500	3,580	4,350
能力	A	暖房能力	kcal/h	2,950	4,080	5,640	7,500	9,300
能力	A	水量	ℓ/min	6.0	8.0	11.0	15.5	19.1
能力	A	水頭損失	mAq	0.83	1.6	1.2	2.9	2.3
能力	B	暖房能力	kcal/h	2,190	3,090	4,260	5,610	6,960
能力	B	水量	ℓ/min	7.3	10.3	14.2	18.7	23.2
能力	B	水頭損失	mAq	1.2	2.5	1.9	4.0	3.2
電源				単相100V 50/60Hz				
消費電力	LV-LFE-B2		W	34/36	40/43	45/49	48/55	86/95
消費電力	LV-LFR-B2		W	35/37	41/44	46/49	48/55	86/95
電流	LV-LFE-B2		A	0.37/0.38	0.42/0.45	0.46/0.50	0.50/0.56	0.90/0.96
電流	LV-LFR-B2		A	0.38/0.39	0.43/0.46	0.47/0.50	0.50/0.56	0.90/0.96
送風機	形式			φ150 シロッコファン				
送風機	風量		m^3/min	6.1	8.5	11.0	15.0	20.0
送風機	風量調節			強・中・弱・切の3段切換				
冷却器・放熱器				プレートフィン付熱交換器〈銅管・アルミフィン〉最高使用圧力10kg/cm^2G				
エアフィルタ				PPハニカムネットフィルタ〈水洗浄可能〉				
配管	方向			左右どちらでも可能〈標準は左〉				
配管	水出入口径			PT¾めねじ				
配管	ドレン口径			PT¾おねじ				
断熱材・吸音材				ポリエチレンフォーム・ウレタンフォーム				
吹出口				Pℓ製風向調整グリル				
騒音			ホン	32	35	35	37	38
重量	LV-LFE-B2		kg	29.8	33.1	39.7	49.0	60.3
重量	LV-LFR-B2		kg	19.8	22.9	27.4	35.0	45.3
熱交換器内容積			cc	580	700	940	1,300	1,560

注1．強ノッチ〈風量調節〉の特性値です。建設省仕様は本仕様と仕様値が異なりますのでご注意ください。
2．能力表示条件Aの冷房能力は冷水入口温度7℃，吸込み空気DB＝27℃，WB＝19.5℃　水出入口温度差5℃の場合
暖房能力は温水入口温度60℃，吸込み空気DB＝21℃の場合の値です。〈JIS条件〉
3．能力表示条件Bの暖房能力は温水入口温度50℃，吸込み空気DB＝22℃　水出入口温度差5℃の場合の値です。
4．風量は吹出口で風車式風速計により測定した値です。
5．騒音測定については後述する騒音測定方法の項を参照ください。
6．床埋込形〈LV-LFR-B2〉の特性値は標準吹出しグリル〈DG-F〉付の値です。
7．水頭損失の測定は水温10℃で各機種の定格水量を通水した場合の熱交換器出口および入口間の静圧差を測定した値を示します。ただし，バルブ・配管セット等の水頭損失は含まれません。
8．LFシリーズの最高使用温水温度は60℃です。暖房時の水温設定にご注意ください。
9．LV-LFR-B2〈床置埋込形〉の風量調節スイッチ〈CS-1，CS-1-PL〉は別売部品です。別売部品〈P501，P502〉の項をご覧ください。

(5)PEシリーズ〈パッケージ形〉

冷暖房能力表はP468に掲載

項目		形名	LV-30PE-B	LV-50PE-B	LV-75PE-B	LV-100PE-B	LV-30PE-R-B	LV-50PE-R-B
外装			冷間延鋼板パネル・側板・ハンマーネット塗装マンセル2.5Y6/1〈近似色〉その他メラミン塗装・マンセルN2〈半ツヤ〉					
能力A	冷房能力〈全熱〉	kcal/h	8,010	13,350	19,980	26,700	8,010	13,350
	冷房能力〈顕熱〉	kcal/h	5,770	9,700	14,000	19,400	5,770	9,700
	暖房能力	kcal/h	12,330	20,570	31,060	41,140	12,330	20,570
	水量	ℓ/min	26.7	44.5	66.6	89	26.7	44.5
	水頭損失	mAq	1.6	1.7	2.0	1.9	1.6	1.7
能力B	暖房能力	kcal/h	9,020	15,050	22,770	30,110	9,020	15,050
	水量	ℓ/min	30.1	50.2	75.9	100.4	30.1	50.2
	水頭損失	mAq	2.0	2.1	2.5	2.4	2.0	2.1
電源			三相 200V 50/60Hz				単相 100V 50/60Hz	
消費電力		W	170/210	205/255	400/500	1,100/1,250	170/205	280/345
電流		A	0.53/0.66	0.71/0.88	1.36/1.68	3.36/3.79	1.75/2.10	2.90/3.50
送風機	形式		鉄板製シロッコファン					
	電動機容量	kW	0.2	0.38	0.75	1.2	0.2	0.38
	風量	m^3/min	27	45	67.5	90	27	45
	風量調節		入一切のシーソースイッチ				強・中・弱・切のロータリースイッチ	
冷却器・放熱器			プレートフィン付熱交換器〈銅パイプ・アルミフィン〉最高使用圧力10kg/cm^2G					
エアフィルタ			サランネットフィルター〈水洗浄式〉					
配管	冷・温水入口		PT1¼めねじ		PT1½めねじ		PT1¼めねじ	
	冷・温水出口		PT1¼めねじ		PT1½めねじ		PT1¼めねじ	
	ドレン出口		PT1おねじ					
断熱材・吸音材			グラスウール・ウレタンフォーム					
吹出口			可変式Hルーバ・半固定式Vルーバ					
騒音		ホン	46	48	53	56/58	46	48
重量		kg	123	160	190	230	123	160
熱交換器内容積		cc	4,800	5,950	7,050	11,650	4,800	5,950

注1. 能力表示条件Aの冷房能力は冷水入口温度7℃，吸込み空気DB＝27℃，WB＝19.5℃水出入口温度差5℃の場合
暖房能力は温水入口温度60℃，吸込み空気DB＝21℃の場合の値です。〈JIS条件〉

2. 能力表示条件Bの暖房能力は温水入口温度50℃，出口45℃，吸込み空気DB＝22℃の場合の値です。

3. 風量は吹出口で風車式風速計により測定した値です。

4. 騒音測定については後述する騒音測定の項を参照ください。

5. 水頭損失の測定は，水温10℃で各機種の定格水量を通水した場合の熱交換器出口および入口間の静圧差を測定した値を示します。ただし，バルブ・配管セット等の水頭損失は含まれません。

(6)PRシリーズ〈高静圧形〉

冷暖房能力表はP474に掲載

項目		形名	LH-700PR-C	LH-1000PR-C	LH-1400PR-C	LH-1800PR-C
外装		kcal/h	亜鉛鉄板			
能力A	冷房能力	kcal/h	6,300/7,050	9,000/9,900	12,600/14,100	15,300/16,950
	暖房能力	kcal/h	11,100/12,920	15,900/18,080	22,200/25,840	27,000/31,000
	水量	ℓ/min	21/23.5	30/33	42/47	51/56.5
	水頭損失	mAq	1.4/1.7	1.3/1.5	1.2/1.5	1.9/2.3
能力B	暖房能力	kcal/h	8,280/9,690	11,850/13,560	16,560/19,380	20,130/23,250
	水量	ℓ/min	27.6/32.3	39.5/45.2	55.2/64.6	67.1/77.5
	水頭損失	mAq	2.3/3.0	2.1/2.7	1.9/2.6	3.1/4.0
電源			単相100V 50/60Hz			
消費電力		W	200/330	320/560	400/660	510/820
電流		A	2.1/3.5	3.3/5.7	4.2/6.9	5.2/8.4
送風機	形式		φ230シロッコファン			
	風量	m^3/min	20/24	30/35	40/48	50/59
	風量調節		強・弱・切の2段切換			
定格機外静圧		mmAq	12			
熱交換器			プレートフィン付熱交換器〈銅管・アルミフィン〉最高使用圧力10kg/cm^2G			
配管	方向		左右どちらでも可〈標準は左〉			
	水出入口径		PT1めねじ		PT1¼めねじ	
	ドレン口径		PT¾おねじ			
断熱材・吸音材			ポリエチレンフォーム			
重量		kg	53	65	95	107
騒音		ホン	44/47	46/49	47/50	48/51
熱交換器内容積		cc	2,460	3,370	4,540	5,400

注1. 強ノッチの特性値です。
2. 能力表示条件Aの冷房能力は冷水入口温度7℃，吸込み空気DB＝27℃，WB＝19.5℃，水出入口温度差5℃の場合
暖房能力は温水入口温度60℃，吸込み空気DB＝21℃の場合の値です。〈JIS条件〉
3. 能力表示条件Bの暖房能力は温水入口温度50℃，出口45℃，吸込み空気DB＝22℃の場合の値です。
4. 風量は吹出口で風車式風速計により測定した値です。
5. 騒音測定については後述の騒音測定の方法の項を参照ください。
6. 水頭損失の測定は水温10℃で各機種の定格水量を通した場合の熱交換器出口および入口静圧差を測定した値を示します。
7. 風量調節スイッチ〈CS-2-PL〉は別売部品です。別売部品〈P501〉の項をご覧ください。

(7)Rシリーズ〈住宅向〉

冷暖房能力表はP485に掲載

項目		形名	150形	250形	300形	400形	600形
タイプ	LV-RE-TM	デラックス	サーモ付木目調〈ファイアーウッド〉				
	LV-RE-TW		サーモ付ホワイト調〈パールホワイト〉				
	LV-RE-M	スタンダード	木目調〈ファイアーウッド〉				
	LV-RE-W		ホワイト調〈パールホワイト〉				
外装	LV-RE-TM	木目調〈ファイアーウッド〉	上ケーシング 側面ケーシング：塩ビ鋼板〈単色〉 色調：マルーンブラウン マンセル 5YR3/3近似色				
	LV-RE-M		前パネル ベース：塩ビ鋼板〈木目〉 色調：ファイアーウッド				
	LV-RE-TW	ホワイト調〈パールホワイト〉	上ケーシング 側面ケーシング 前パネル ベース：塩ビ鋼板〈単調〉 色調：パールホワイト マンセル 5Y7.5/1近似色				
	LV-RE-W						
能力A	冷房能力〈全熱〉	kcal/h	1,110	1,620	2,130	2,730	3,990
	冷房能力〈顕熱〉	kcal/h	910	1,130	1,570	1,890	2,790
	暖房能力	kcal/h	2,160	2,790	3,670	4,620	6,590
	水量	ℓ/min	3.7	5.4	7.1	9.1	13.3
	水頭損失	mAq	0.45	1.3	2.1	1.4	1.8
能力B	暖房能力	kcal/h	1,630	2,070	2,720	3,420	4,860
	水量	ℓ/min	5.4	6.9	9.1	11.4	16.2
	水頭損失	mAq	0.87	2	3.2	2.1	2.5
能力C	冷房能力〈全熱〉	kcal/h	1,420	1,740	2,110	2,900	4,050
	冷房能力〈顕熱〉	kcal/h	1,060	1,180	1,560	1,960	2,820
	暖房能力	kcal/h	1,810	2,140	2,710	3,530	4,940
	水量	ℓ/min	8.7	6.9	6.9	11.2	14.1
	水頭損失	mAq	2.0	2.0	2.0	2.0	2.0
電源			単相 100V 50Hz/60Hz				
消費電力	LV-RE-TM・TW	W	34/38	34/38	55/58	70/74	70/79
	LV-RE-M・W		31/35	31/35	52/55	67/71	67/76
電流	LV-RE-TM・TW	A	0.35/0.39	0.35/0.39	0.60/0.62	0.77/0.80	0.72/0.81
	LV-RE-M・W		0.32/0.36	0.32/0.36	0.57/0.59	0.74/0.77	0.69/0.78
送風機	形式		φ140シロッコファン・単相コンデンサ誘導電動機				
	風量	m^3/min	5.5	5.5	8.0	10	14
	風量調節		強・中・弱・切の押ボタンスイッチ				
温度調節			サーモスタット内蔵〈LV-RE-TM, LV-RE-TWのみ〉				
冷却器・放熱器			プレートフィン付熱交換器〈銅パイプ, アルミフィン〉最高使用圧力10kg/cm^2G				
エアフィルタ			サランネットフィルタ〈水洗浄式〉				
配管	方向		右側〈正面向かって〉				
	水出入口径		PT¾めねじ				
	ドレン口径		ビニルチューブ 外径φ18				
断熱材・吸音材			グラスウール・ポリエチレンフォーム・ポリウレタンフォーム				
吹出口			Hルーバ：アルミ, Vルーバ：鋼板				
騒音		ホン	34	34	37	40	42
重量		kg	19.5	20	21	23	29
熱交換器内容積		cc	650	900	900	1,100	1,750

注 1. 強ノッチの特性値です。
2. 能力表示条件Aの冷房能力は冷水入口温度7℃, 吸込み空気DB＝27℃, WB＝19.5℃, 水出入口温度差5℃の場合
暖房能力は温水入口温度60℃, 吸込み空気DB＝21℃の場合の値です。〈JIS条件〉
3. 能力表示条件Bの暖房能力は温水入口温度50℃, 吸込み空気DB＝22℃, 水出入口温度差5℃の場合の値です。
4. 能力表示条件Cの冷房能力は冷水入口温度7℃, 吸込み空気DB＝27℃, WB＝19.5℃, 水頭損失2mAqの場合
暖房能力は温水入口温度50℃, 吸込み空気DB＝21℃の場合の値です。
5. 水頭損失の値は, 能力表示条件A, B, Cとも水温10℃で各機種の定格水量を通水した場合の熱交換器出口および入口間の静圧差を測定した値を示します。
6. 風量は吹出口で風車式風速計により測定した値です。
7. 騒音測定については後述する騒音測定方法の項を参照ください。

5.1.2 外形寸法図

(1)Fシリーズ

LV-150～1200FE-C形〈床置露出形〉

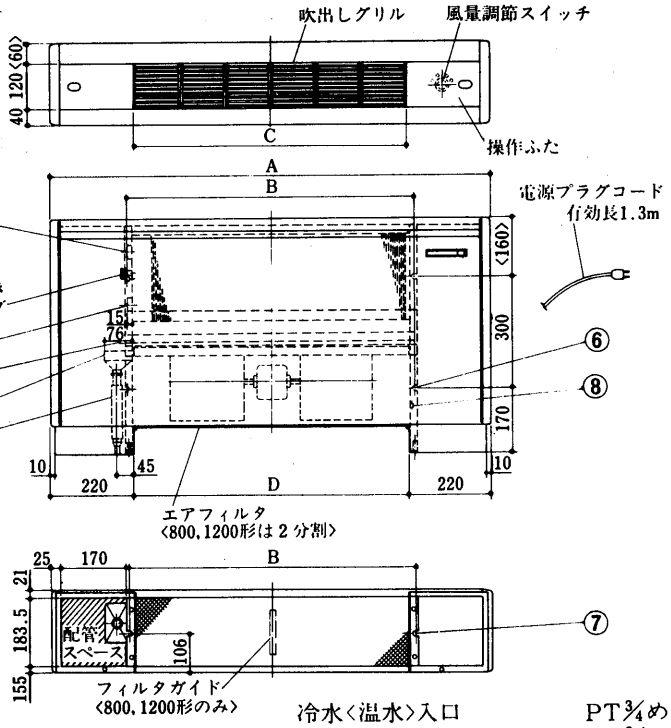

注1. 本図は左配管を示します。
右配管の場合本図と対称になります。
2. 建設省仕様の場合には外形寸法は同一で，本体コーナ部等一部標準仕様と異なります。

冷水〈温水〉入口　PT¾めねじ…①
冷水〈温水〉出口　PT¾めねじ…②
目皿……③
ホース〈付属品〉外径φ27〈先端φ20〉……④
レベル調整ねじ〈付属品〉　4個……⑤
壁面取付穴　2×2-12×16…⑥
床面固定穴　2-12×16……⑦
アース端子……⑧
ドレンパン……⑨

変化寸法表

形　名	A	B	C	D
LV-150FE-C	810	400	360	370
LV-200FE-C	930	520	480	490
LV-300FE-C	1050	640	600	610
LV-400FE-C	1170	760	720	730
LV-600FE-C	1410	1000	960	970
LV-800FE-C	1770	1360	1320	1330
LV-1200FE-C	2250	1840	1800	1810

LV-150～1200FR-C形〈床置埋込形〉

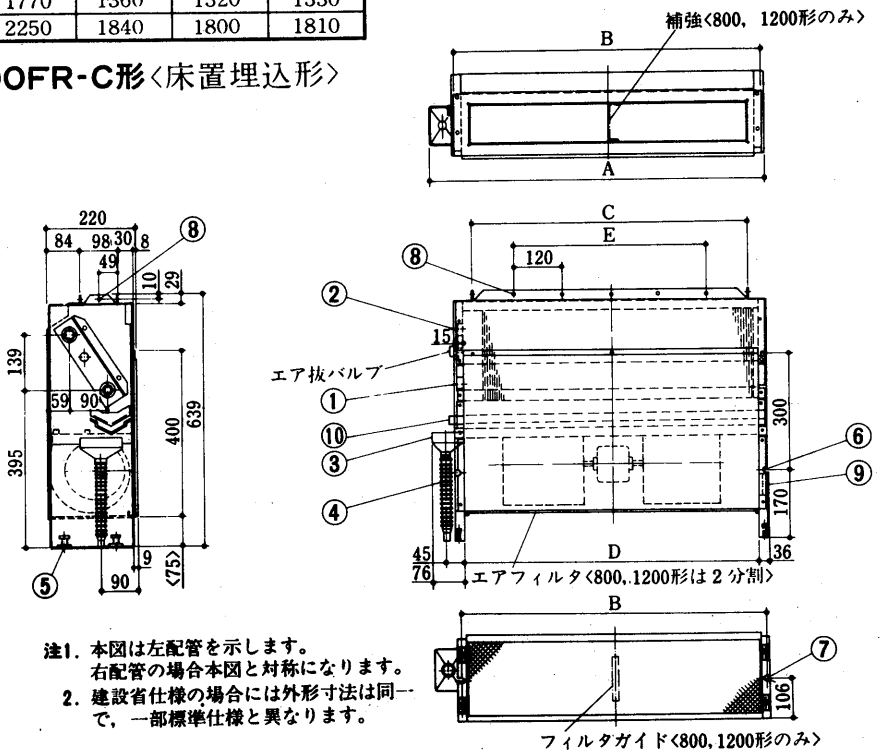

注1. 本図は左配管を示します。
右配管の場合本図と対称になります。
2. 建設省仕様の場合には外形寸法は同一で，一部標準仕様と異なります。

冷水〈温水〉入口　PT¾めねじ…①
冷水〈温水〉出口　PT¾めねじ…②
目皿……③
ホース〈付属品〉外径φ27〈先端φ20〉……④
レベル調整ねじ〈付属品〉　4個……⑤
壁面取付穴　2×2-12×16…⑥
床面固定穴　2-12×16……⑦
風胴取付穴　2×F-φ4.7……⑧
端子台〈アース端子付〉……⑨
ドレンパン……⑩

変化寸法表

形　名	A	B	C	D	E	F
LV-150FR-C	482	400	332	370	120	2
LV-200FR-C	602	520	452	490	240	3
LV-300FR-C	722	640	572	610	360	4
LV-400FR-C	842	760	692	730	480	5
LV-600FR-C	1082	1000	932	970	720	7
LV-800FR-C	1442	1360	1292	1330	1080	10
LV-1200FR-C	1922	1840	1772	1810	1560	14

LH-150～1200FE-C形〈天井吊形〉

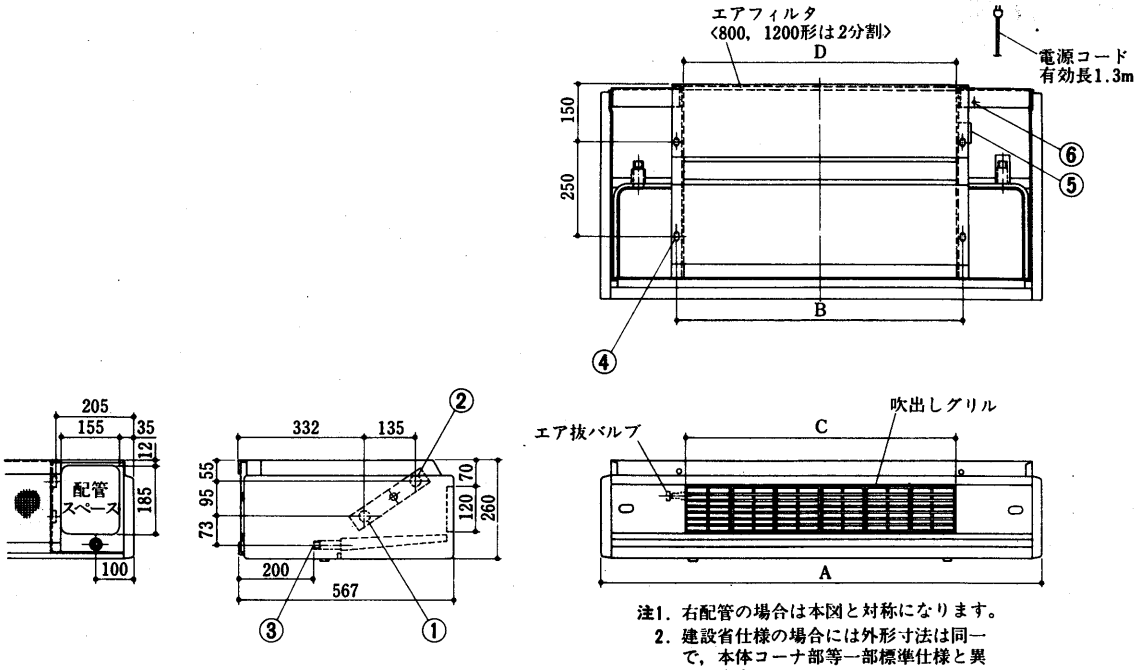

注1. 右配管の場合は本図と対称になります。
2. 建設省仕様の場合には外形寸法は同一で，本体コーナ部等一部標準仕様と異なります。

冷水〈温水〉入口　PT¾めねじ……①
冷水〈温水〉出口　PT¾めねじ……②
ドレン出口　PT¾おねじ……③
天井吊下用穴　2×2-14×22長穴…④
端子台……⑤
アース端子……⑥

変化寸法表

形　名	A	B	C	D
LH-150FE-C	810	402	360	370
LH-200FE-C	930	522	480	490
LH-300FE-C	1050	642	600	610
LH-400FE-C	1170	762	720	730
LH-600FE-C	1410	1002	960	970
LH-800FE-C	1770	1362	1320	1330
LH-1200FE-C	2250	1842	1800	1810

LH-150～1200FR-C形〈天井埋込形〉

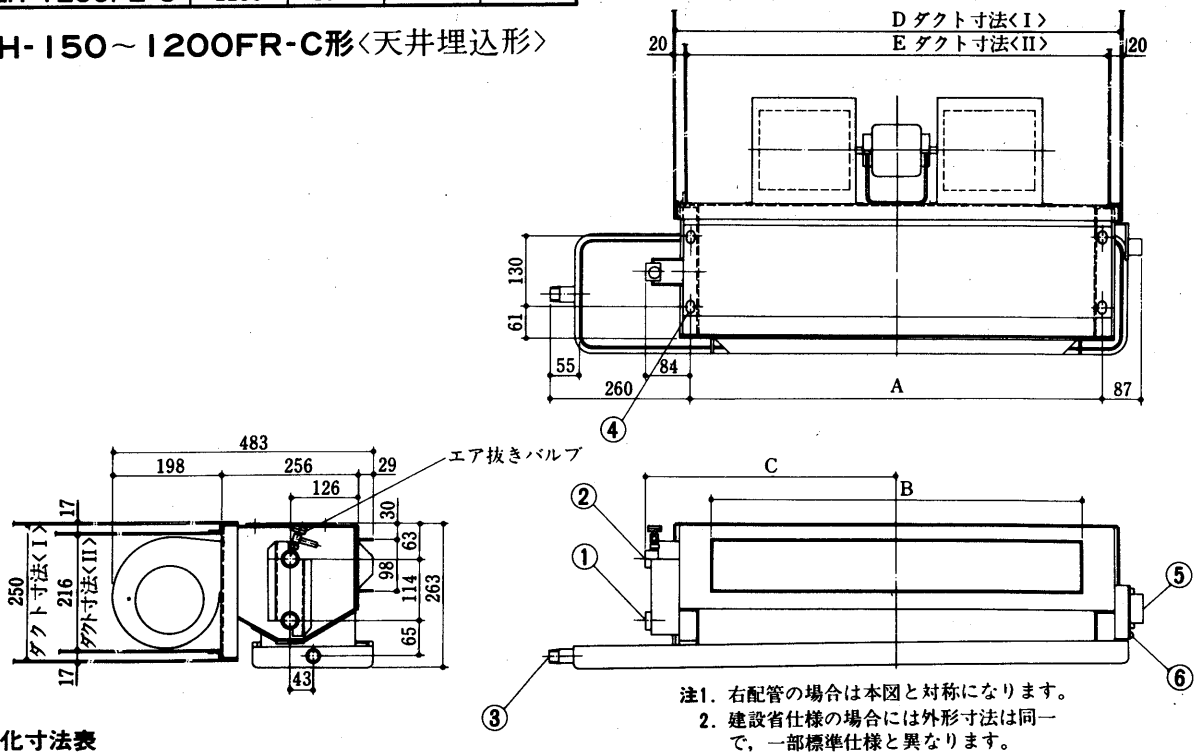

注1. 右配管の場合は本図と対称になります。
2. 建設省仕様の場合には外形寸法は同一で，一部標準仕様と異なります。

冷水〈温水〉入口　PT¾めねじ……①
冷水〈温水〉出口　PT¾めねじ……②
ドレン出口　PT¾おねじ……③
天井吊下用穴　2×2-14×22長穴…④
端子台……⑤
アース端子……⑥

変化寸法表

形　名	A	B	C	D	E
LH-150FR-C	402	332	285	460	420
LH-200FR-C	522	452	345	580	540
LH-300FR-C	642	572	405	700	660
LH-400FR-C	762	692	465	820	780
LH-600FR-C	1002	932	585	1060	1020
LH-800FR-C	1362	1292	765	1420	1380
LH-1200FR-C	1842	1772	1005	1900	1860

LH-150～1200FR-C形〈天井埋込形〉
ダクト接続穴詳細図

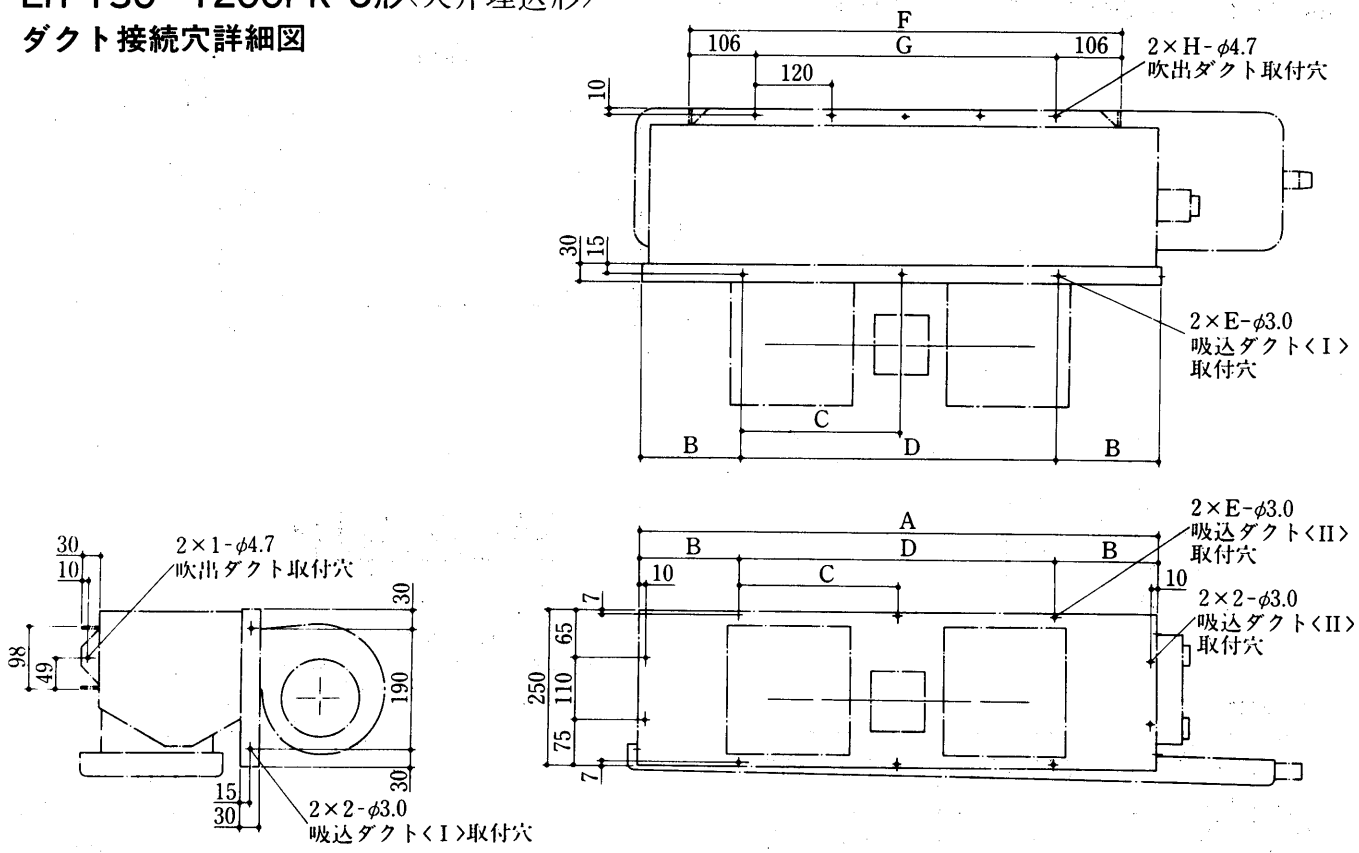

変化寸法表

形　名	A	B	C	D	E	F	G	H
LH-150FR-C	460	105	—	250	2	332	—	2
LH-200FR-C	580	165	—	250	2	452	2×120＝ 240	3
LH-300FR-C	700	100	250	2×250＝ 500	3	572	3×120＝ 360	4
LH-400FR-C	820	160	250	2×250＝ 500	3	692	4×120＝ 480	5
LH-600FR-C	1060	155	250	3×250＝ 750	4	932	6×120＝ 720	7
LH-800FR-C	1420	210	250	4×250＝1000	5	1292	9×120＝1080	10
LH-1200FR-C	1900	200	250	6×250＝1500	7	1772	13×120＝1560	14

(2)CRシリーズ

LH-200～800CR-B3形

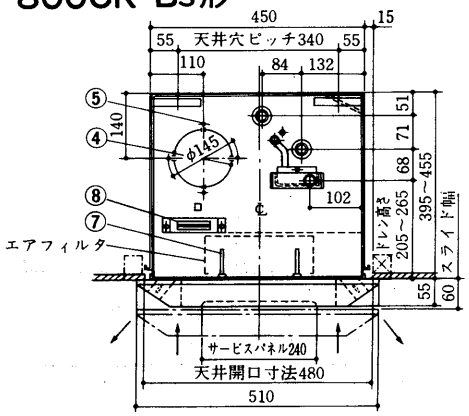

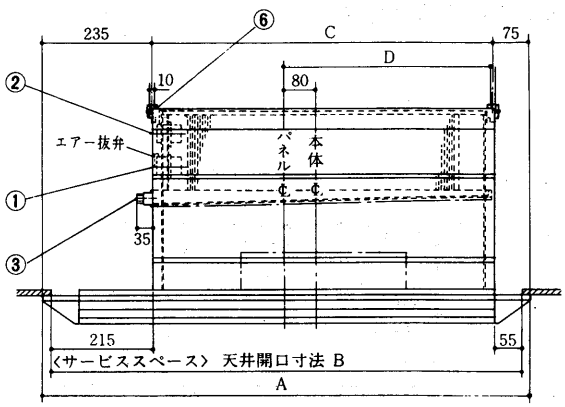

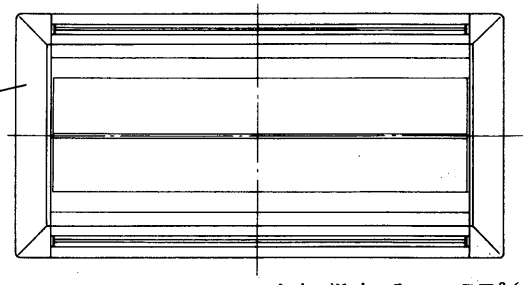

※℄はセンターラインを表わします。

本体と化粧パネルの上下アジャストはスライドチャンバにより，0～60㎜程度調整できます。

冷水〈温水〉入口　PT¾めねじ……①
冷水〈温水〉出口　PT¾めねじ……②
ドレン口　PT¾おねじ……③
ノックアウト穴〈OA用両側面〉φ120‥④
ダクト取付穴　4-φ3.1……⑤
天井吊穴　2×2-15×50……⑥
スライド調整ねじ……⑦
端子台・アース端子 M5……⑧

変化寸法表

形　　名	A	B	C	D
LH-200CR-B3	910	870	600	380
LH-300CR-B3	1030	990	720	440
LH-400CR-B3	1230	1190	920	540
LH-600CR-B3	1480	1440	1170	665
LH-800CR-B3	1840	1800	1530	845

LH-200～800CRS形

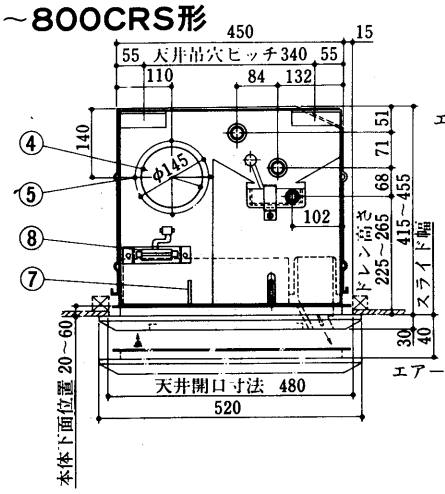

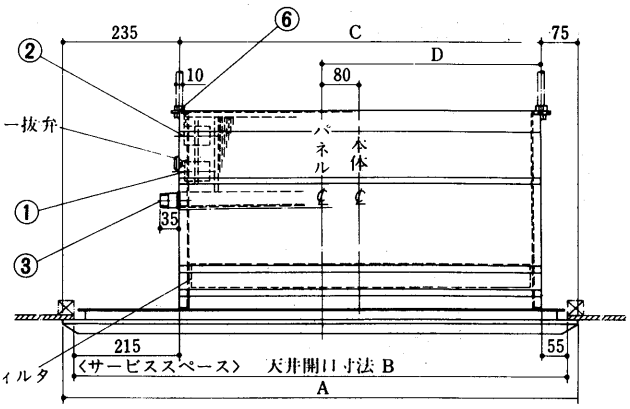

注．配管方向にご注意ください。
本製品は左配管専用〈吹出口側より見て左配管〉です。
右配管は受注生産品です。

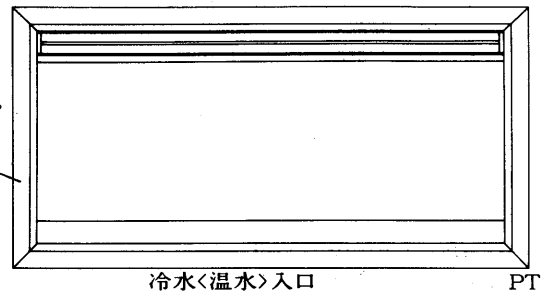

冷水〈温水〉入口　PT¾めねじ…①
冷水〈温水〉出口　PT¾めねじ…②
ドレン　PT¾おねじ…③
ノックアウト穴〈0A用両側面〉　φ120 ……④
ダクト取付穴　4-φ3.1 ……⑤
天井吊下穴　2×2-15×50…⑥
スライド調整兼パネル取付ねじ ……⑦
端子台・アース端子 ……⑧

変化寸法表

形　　名	A	B	C	D
LH-200CRS	910	870	600	380
LH-300CRS	1030	990	720	440
LH-400CRS	1230	1190	920	540
LH-600CRS	1480	1440	1170	665
LH-800CRS	1840	1800	1530	845

(3)BRシリーズ

LH-200BR～600BR形

〈下吸込時〉

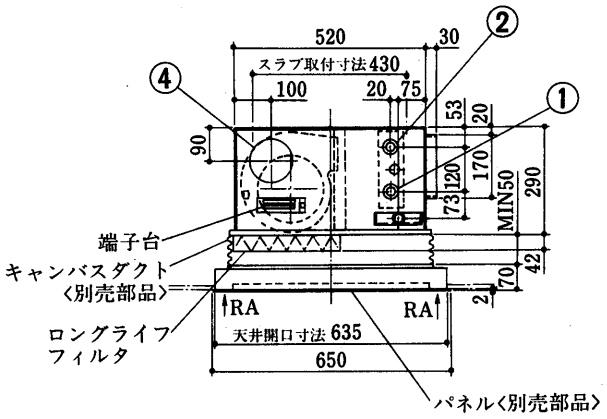

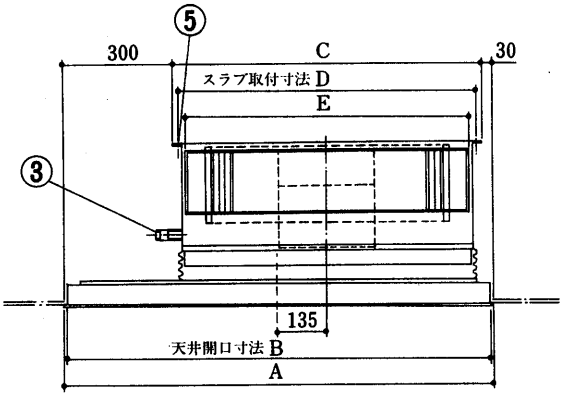

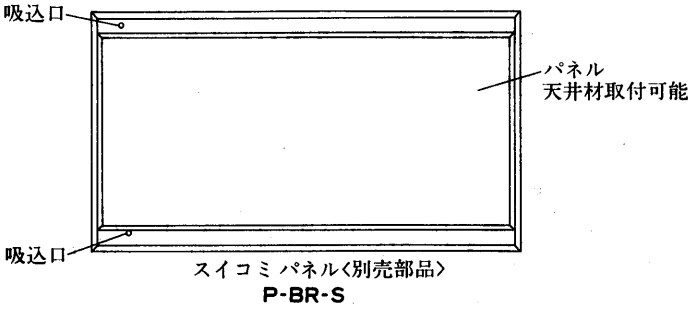

水入口	PT¾めねじ……①
水出口	PT¾めねじ……②
ドレン口	PT¾おねじ……③
外気取入口	φ120〈ノックアウト〉…④
スラブ取付穴	4-12×50……⑤

変化寸法表

形　　名	A	B	C	D	E
LH-200BR	910	896	580	550	510
LH-300BR	1000	986	670	640	600
LH-400BR	1170	1156	840	810	770
LH-600BR	1440	1426	1110	1080	1040

LH-200BR～600BR形

〈後吸込時〉

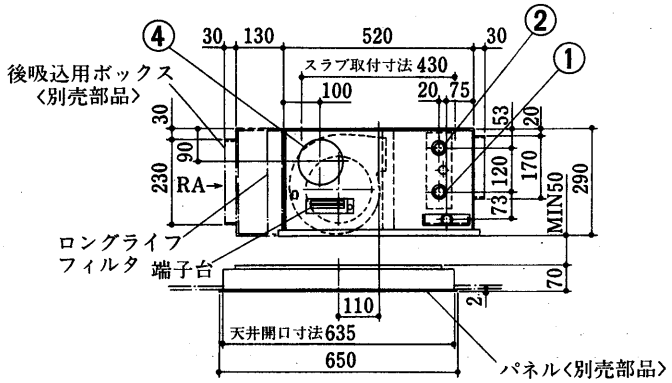

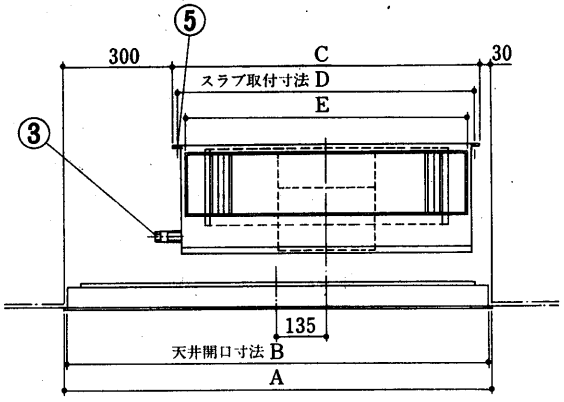

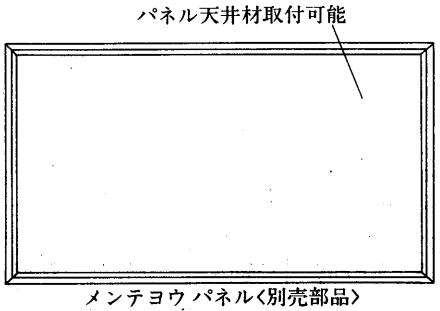

水入口	PT¾めねじ……①
水出口	PT¾めねじ……②
ドレン口	PT¾おねじ……③
外気取入口	φ120〈ノックアウト〉…④
スラブ取付穴	4-12×50……⑤

変化寸法表

形　　名	A	B	C	D	E
LH-200BR	910	896	580	550	510
LH-300BR	1000	986	670	640	600
LH-400BR	1170	1156	840	810	770
LH-600BR	1440	1426	1110	1080	1040

(4)LFシリーズ

LV-200～800LFE-B2形
〈床置・ローボーイ形〉

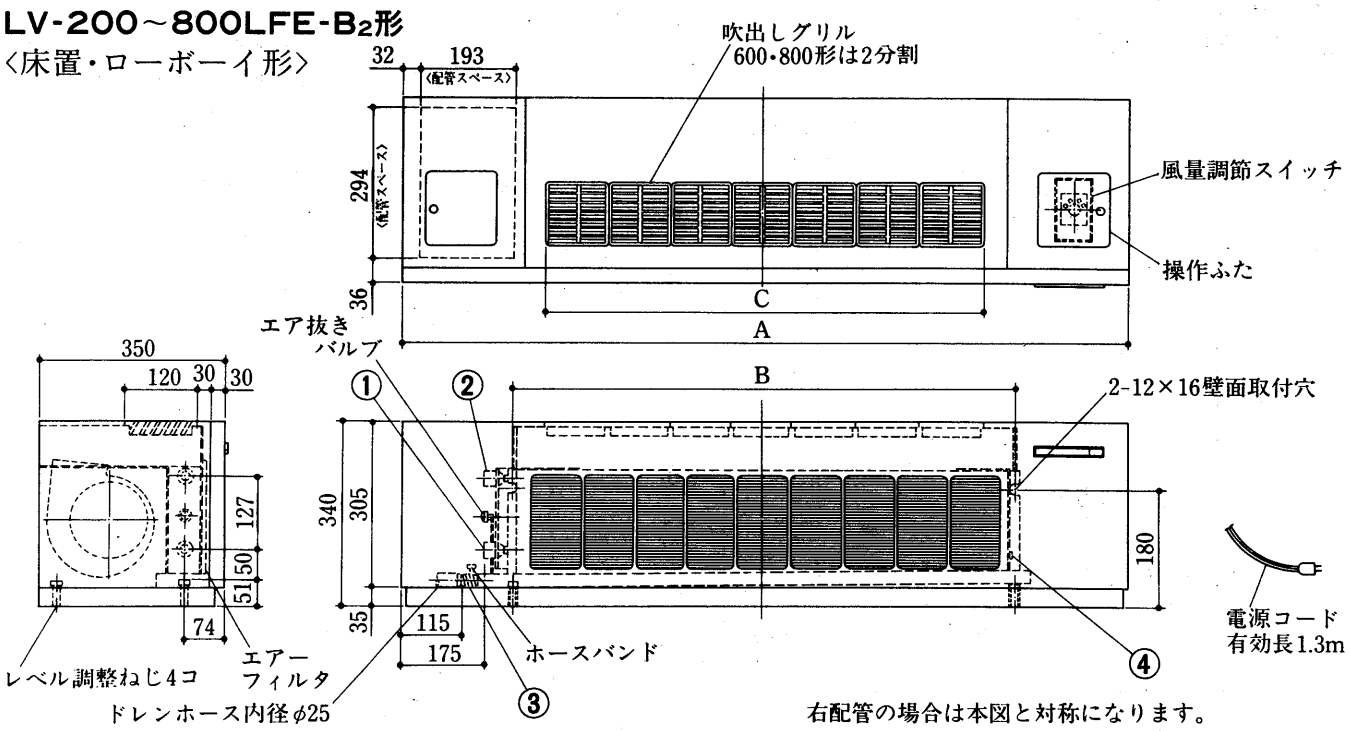

右配管の場合は本図と対称になります。

変化寸法表

形　　名	A	B	C
LV-200LFE-B2	1080	600	480
LV-300LFE-B2	1200	720	600
LV-400LFE-B2	1440	960	840
LV-600LFE-B2	1860	1380	1260
LV-800LFE-B2	2100	1620	1500

冷水〈温水〉入口　PT¾めねじ…①
冷水〈温水〉出口　PT¾めねじ…②
ドレンパイプ　PT¾おねじ…③
〈ドレンホースφ25・ホースバンド付〉
アース端子……④

LV-200～800LFR-B2形〈床置埋込・ローボーイ形〉

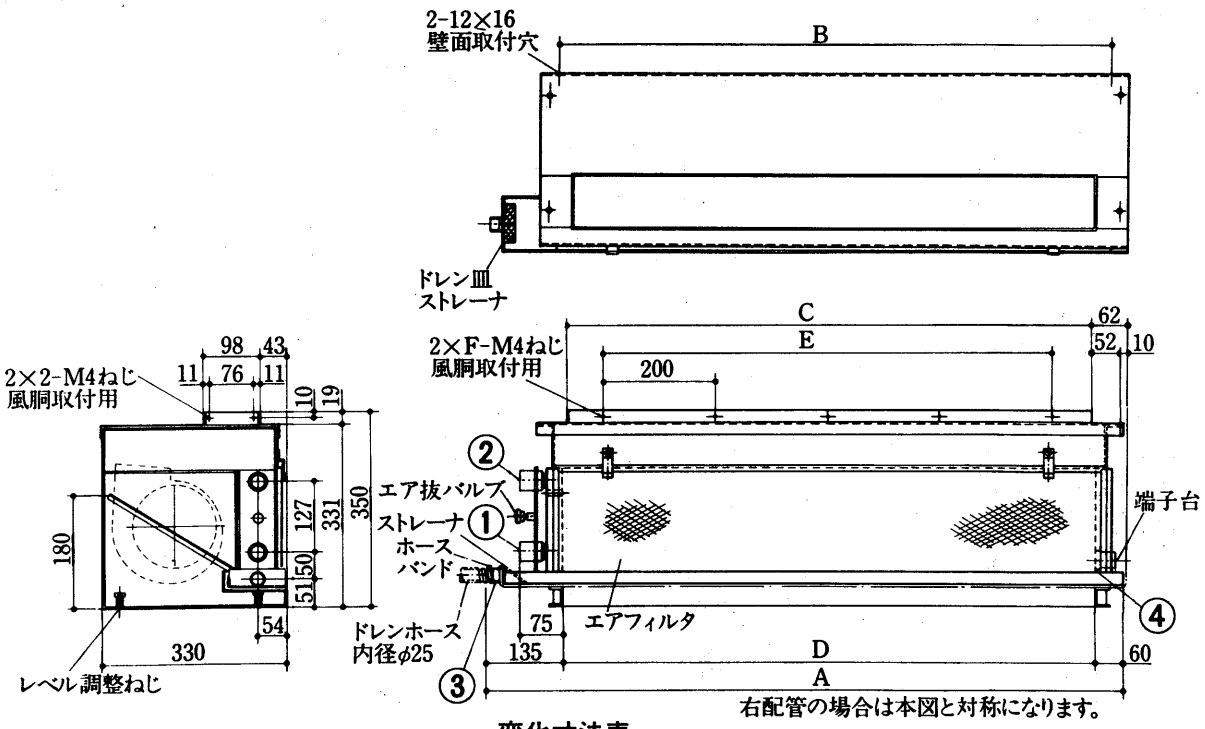

右配管の場合は本図と対称になります。

冷水〈温水〉入口　PT¾めねじ…①
冷水〈温水〉出口　PT¾めねじ…②
ドレンパイプ　PT¾おねじ…③
〈ドレンホースφ25・ホースバンド付〉
アース端子……④

変化寸法表

形　　名	A	B	C	D	E	F
LV-200LFR-B2	775	600	576	580	400	3
LV-300LFR-B2	895	720	696	700	600	4
LV-400LFR-B2	1135	960	9936	940	800	5
LV-600LFR-B2	1555	1380	1356	1360	1200	7
LV-800LFR-B2	1795	1620	1596	1600	1400	8

(5)PEシリーズ

LV-30PE-B形
LV-30PE-R-B形

吹出口……①
スイッチパネル……②
吸込口……③
水入口　PT1¼めねじ…④
水出口　PT1¼めねじ…⑤
ドレン口　PT1おねじ……⑥
機内配管スペース……⑦
水入口接続穴〈両側面〉……⑧
水出口接続穴〈両側面〉……⑨
ドレン接続穴〈両側面〉……⑩
電線取入口　〈両側面〉……⑪
水入口接続穴〈後面〉……⑫
水出口接続穴〈後面〉……⑬
ドレン接続穴〈後面〉……⑭
水スプレー加湿給水口……⑮

注.LV-30PE-R-Bは受注生産品です。
水スプレー加湿器は標準装備ではありません。

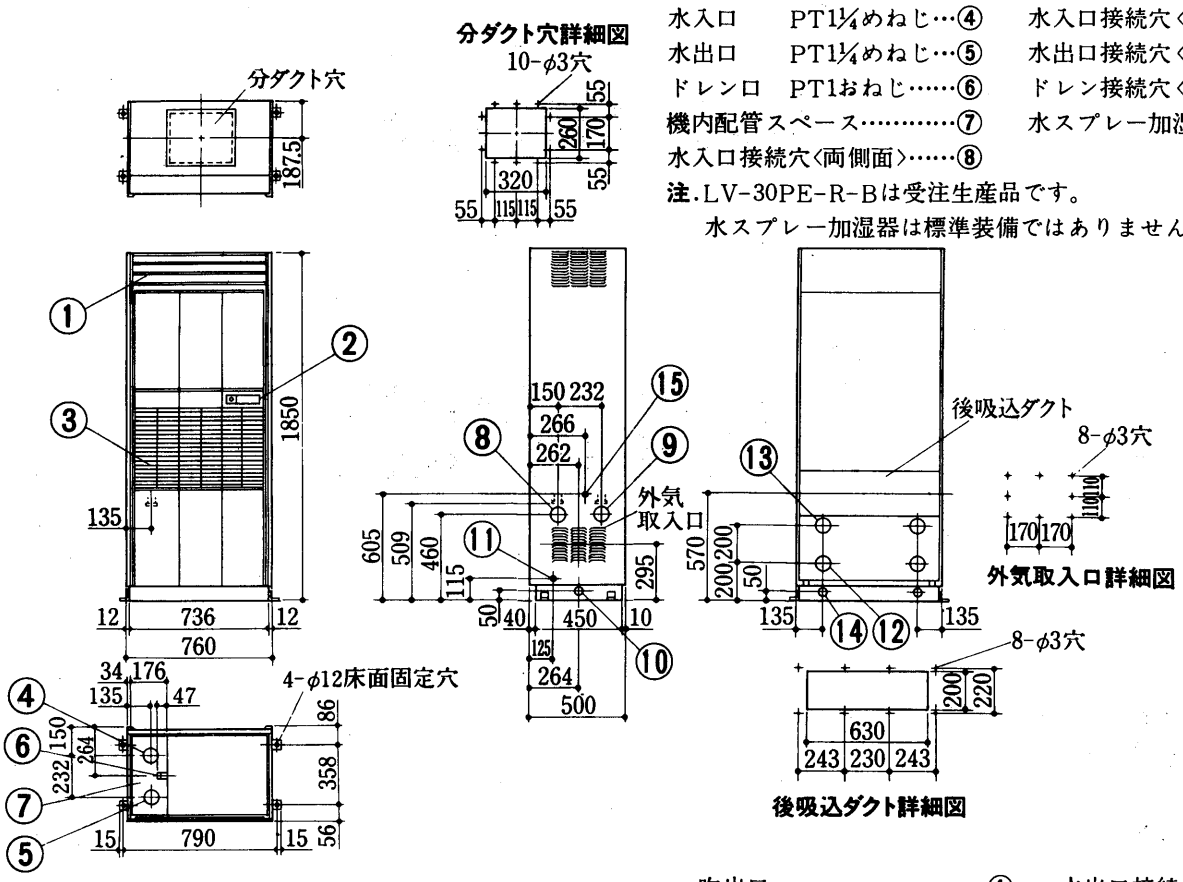

LV-50PE-B形
LV-50PE-R-B形

吹出口……①
スイッチパネル……②
吸込口……③
水入口　PT1¼めねじ…④
水出口　PT1¼めねじ…⑤
ドレン口　PT1おねじ……⑥
機内配管スペース……⑦
水入口接続穴〈両側面〉……⑧
水出口接続穴〈両側面〉…⑨
ドレン接続穴〈両側面〉…⑩
電線取入口　〈両側面〉…⑪
水入口接続穴〈後面〉……⑫
水出口接続穴〈後面〉……⑬
ドレン接続穴〈後面〉……⑭
水スプレー加湿給水口…⑮

注.LV-50PE-R-Bは受注生産品です。
水スプレー加湿器は標準装備ではありません。

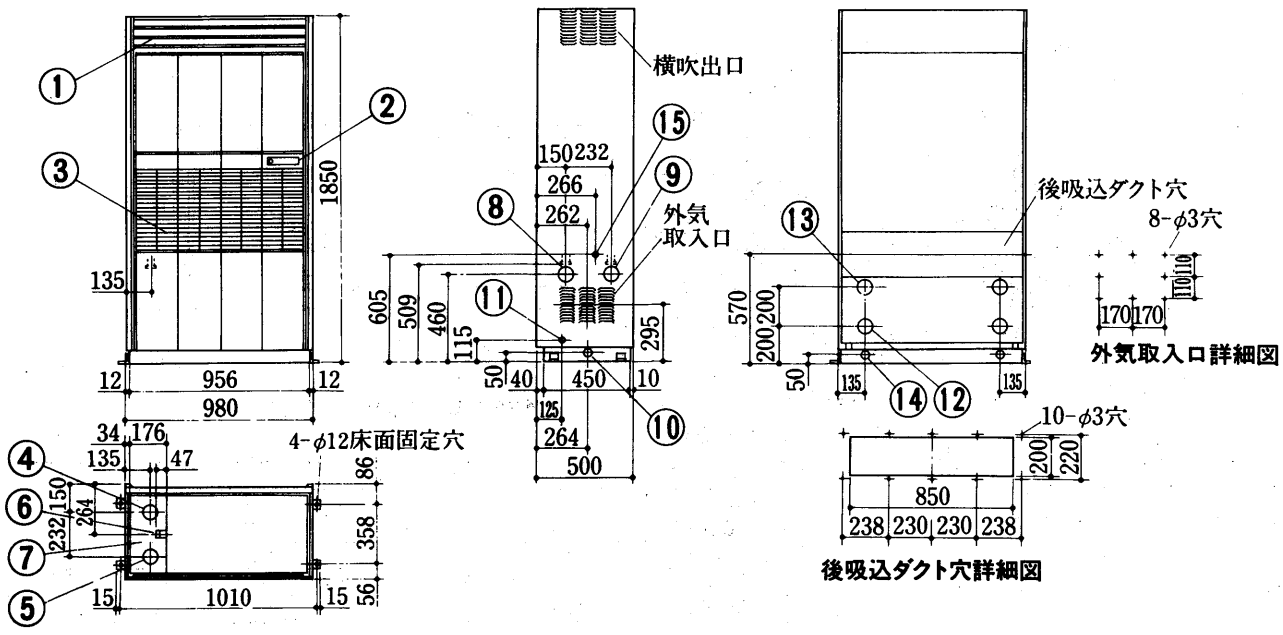

LV-75PE-B形

吹出口……①
スイッチパネル……②
吸込口……③
水入口　PT1½めねじ…④
水出口　PT1½めねじ…⑤
ドレン口　PT1おねじ……⑥
機内配管スペース……⑦
水入口接続穴〈両側面〉……⑧
水出口接続穴〈両側面〉…⑨
ドレン接続穴〈両側面〉…⑩
電線取入口　〈両側面〉…⑪
水入口接続穴〈後面〉……⑫
水出口接続穴〈後面〉……⑬
ドレン接続穴〈後面〉……⑭
水スプレー加湿給水口…⑮

注. 水スプレー加湿器は標準装備ではありません。

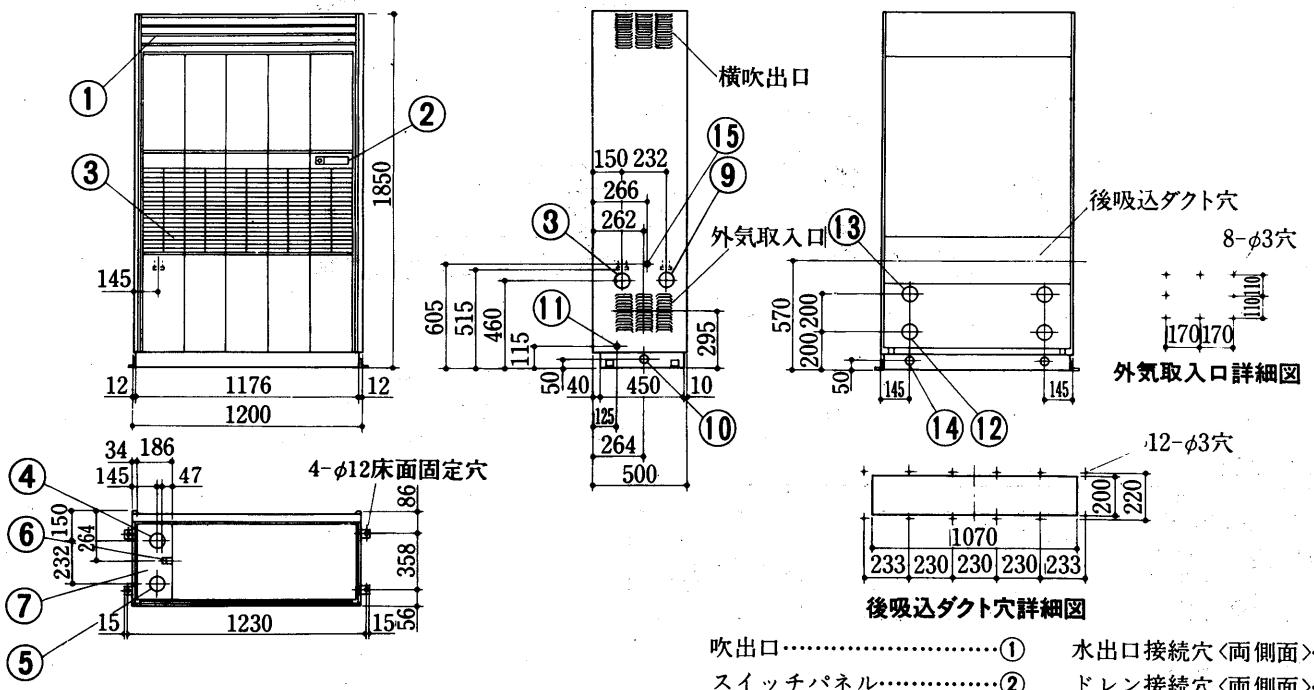

LV-100PE-B形

吹出口……①
スイッチパネル……②
吸込口……③
水入口　PT1½めねじ…④
水出口　PT1½めねじ…⑤
ドレン口　PT1おねじ……⑥
機内配管スペース……⑦
水入口接続穴〈両側面〉……⑧
水出口接続穴〈両側面〉…⑨
ドレン接続穴〈両側面〉…⑩
電線取入口　〈両側面〉…⑪
水入口接続穴〈後面〉……⑫
水出口接続穴〈後面〉……⑬
ドレン接続穴〈後面〉……⑭
水スプレー加湿給水口…⑮

注. 水スプレー加湿器は標準装備ではありません。

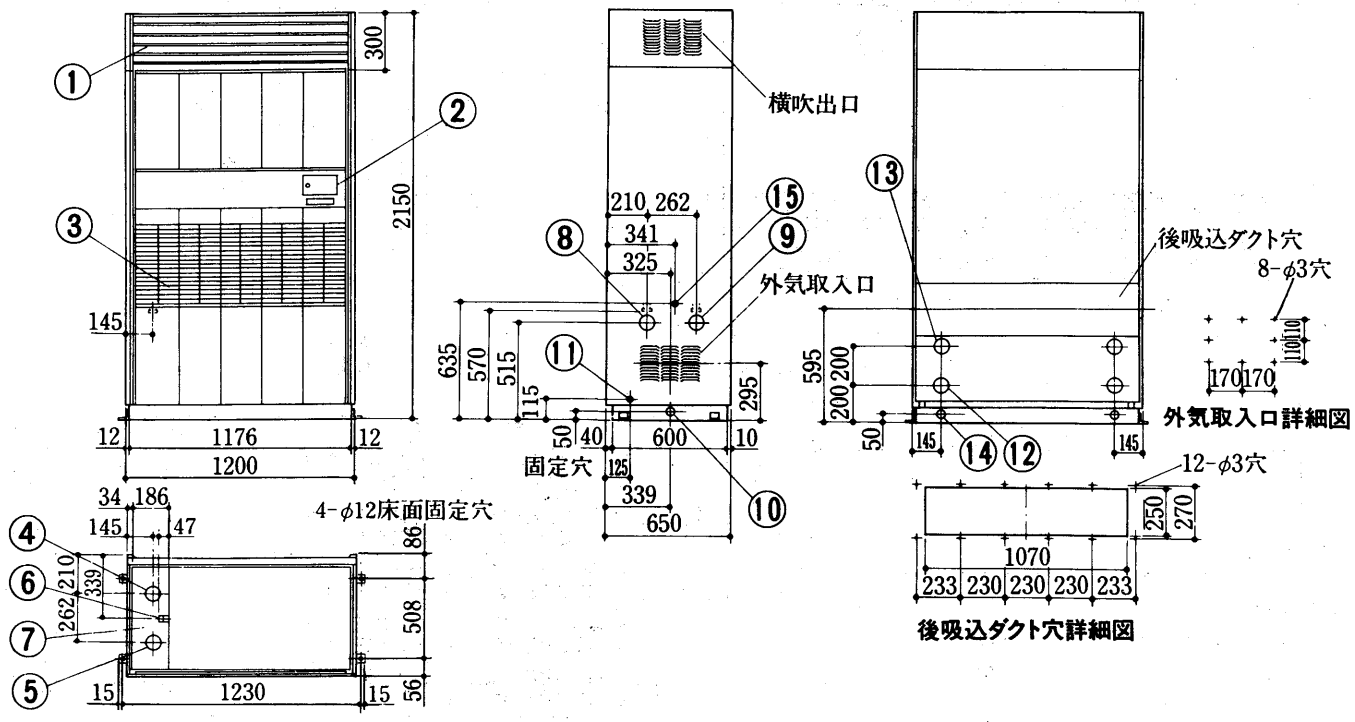

(6)PRシリーズ
LH-700～1800PR-C形

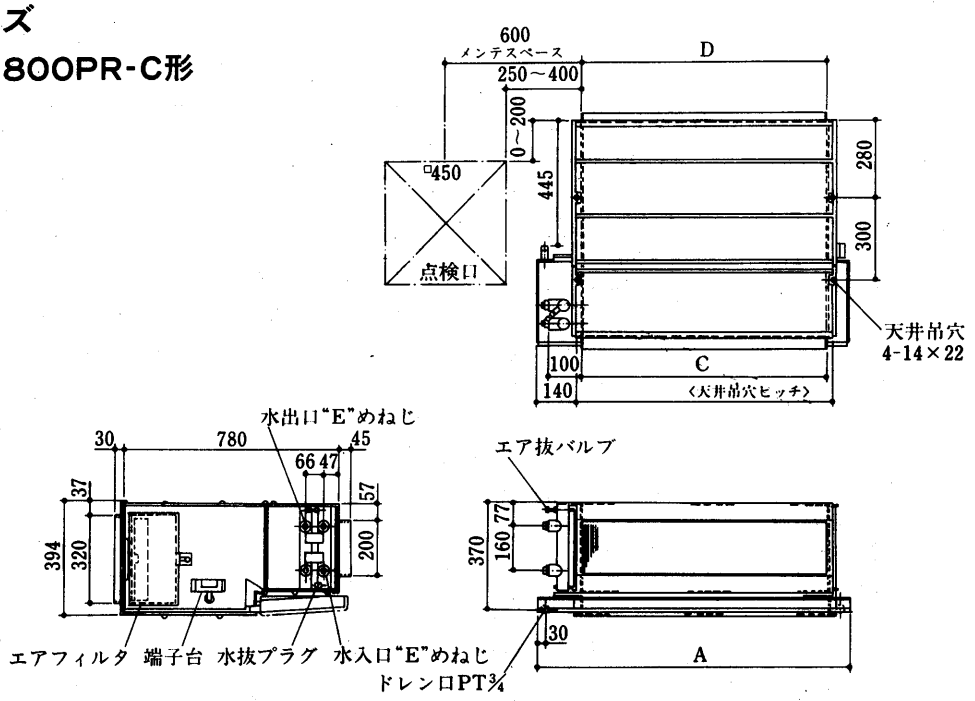

本図は左配管を示します。右配管の場合、本図と対称になります。

注　フィルターのサービススペースとして、本体の点検口側を600mm開けてください。障害物があるとフィルターのメンテが出来ません。

変化寸法表

形　　名	A	B	C	D	E
LH-700PR-C	840	640	600	600	PT1
LH-1000PR-C	1140	940	900	900	PT1
LH-1400PR-C	1440	1240	1200	1200	PT11/4
LH-1800PR-C	1740	1540	1500	1500	PT11/4

(5)Rシリーズ
LV-150～600RE形

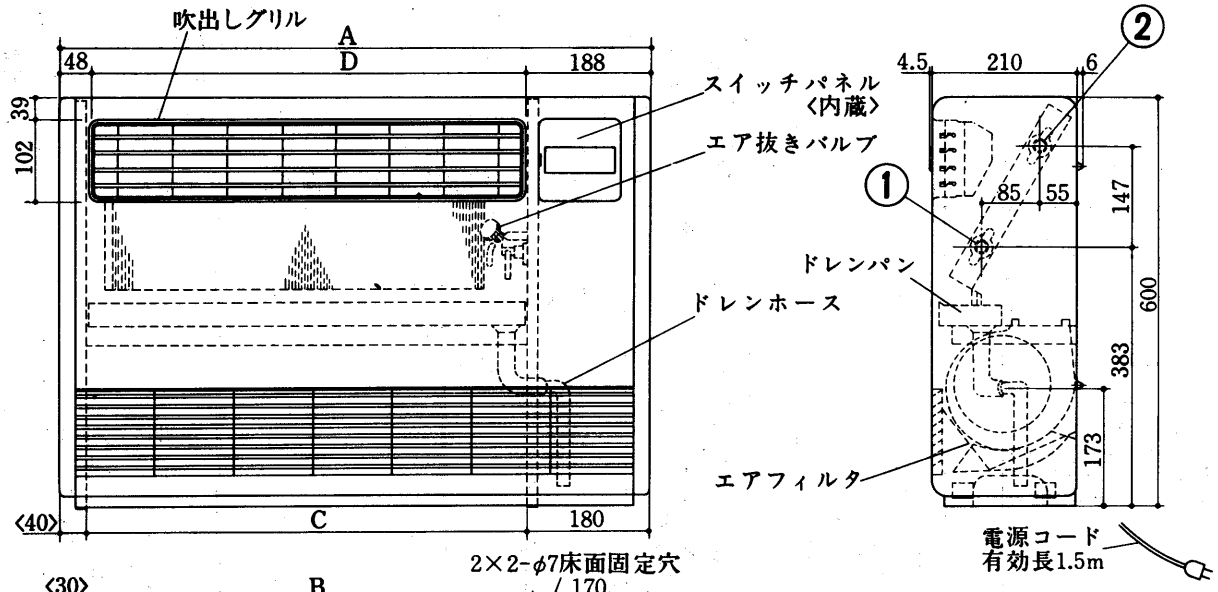

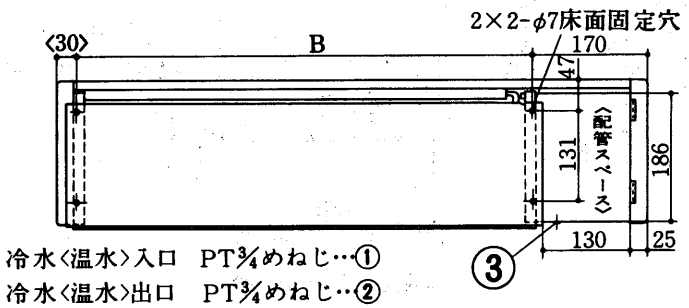

冷水〈温水〉入口　PT¾めねじ…①
冷水〈温水〉出口　PT¾めねじ…②
アース端子 ……③

形　　名	A	B	C	D
LV-150RE-TM,LV-150RE-TW LV-150RE-M, LV-150RE-W	750	550	530	514
LV-250RE-TM,LV-250RE-TW LV-250RE-M, LV-250RE-W	750	550	530	514
LV-300RE-TM,LV-300RE-TW LV-300RE-M, LV-300RE-W	750	550	530	514
LV-400RE-TM,LV-400RE-TW LV-400RE-M, LV-400RE-W	867	667	647	631
LV-600RE-TM,LV-600RE-TW LV-600RE-M, LV-600RE-W	1218	1018	998	982

5.1.3 電気系統図

LV-FE-C形〈150～1200形〉
LV-LFE-B2形〈200～800形〉

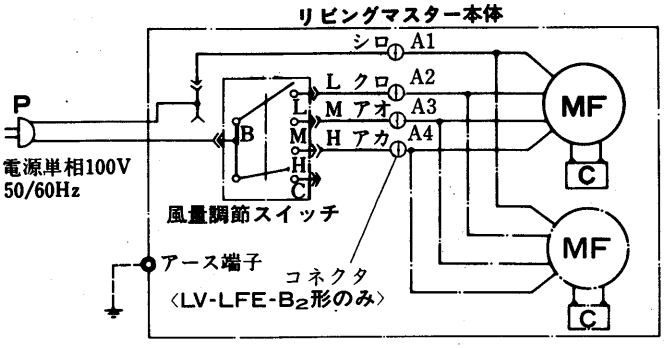

LV-FR-C形〈150～1200形〉
LV-LFR-B2形〈200～800形〉
LH-FR-C形〈150～1200形〉

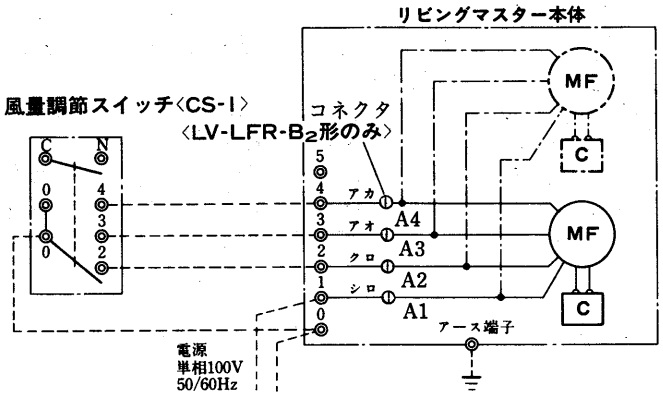

LH-FE-C形〈150～1200形〉

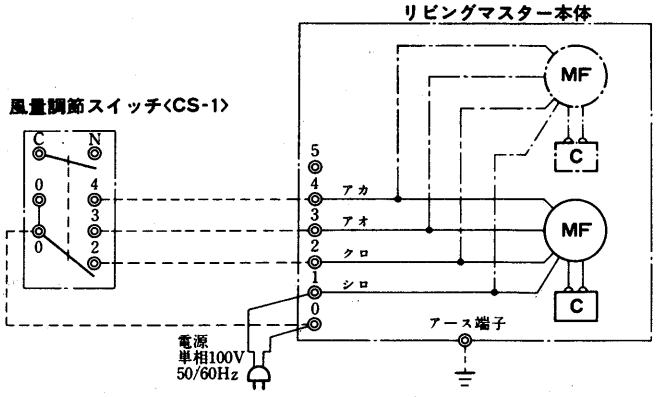

注 1. 破線部分は現地配線を示します。〈弊社手配外〉
2. アースは内線規定にもとづいて施工してください。
800形・1200形はモータが2台になります。
3. 天井形と埋込形の風量調節スイッチ〈別売部品〉はJISボックスで保護してください。〈P501参照〉
4. 温度調節器，冷温水用電動弁の使用例につきましては，5.1.14 自動制御〈P555参照〉に掲載しています。
5. 複数台まとめて，1台の風量調節スイッチ〈別売部品〉で運転する場合，5.1.9 別売品〈P501参照〉の項で運転可能台数および接続例をお確かめのうえご使用ください。

LH-CR-B3形〈200～800形〉
LH-CRS形〈200～800形〉
LH-BR形〈200～600形〉

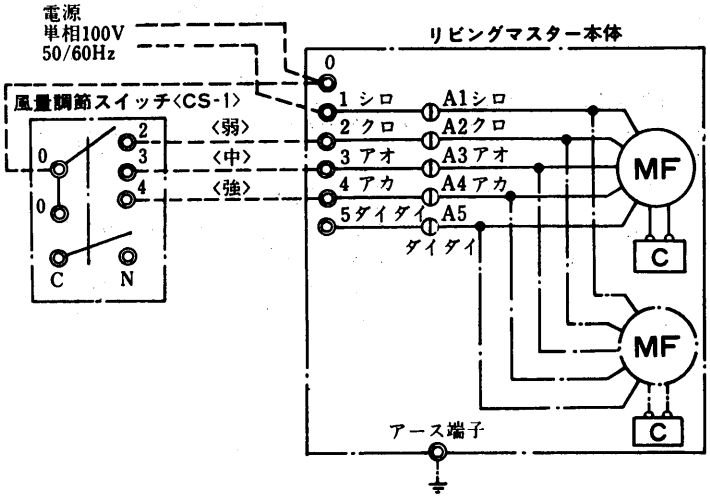

LV-PE-B形〈30～100形〉

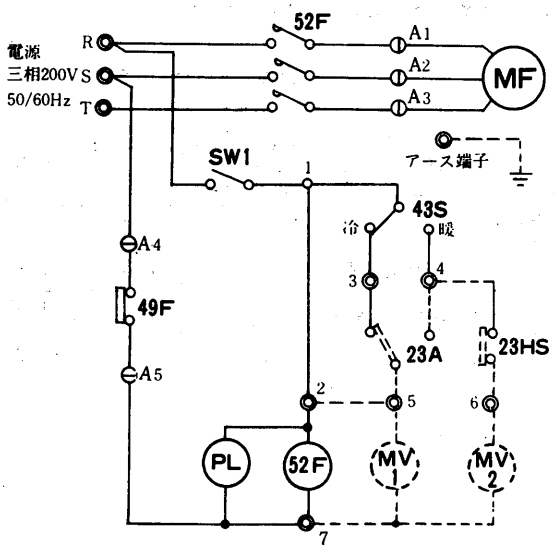

注 1. 破線部分は現地配線を示します。〈弊社手配外〉
2. アースは内線規程にもとづいて施工してください。
3. 800形はモータが2台になります。
4. 5番端子は予備強ノッチ用です。通常は使用しないでください。
5. 風量調節スイッチは別売部品です。
〈P501〉をご覧ください。

注 1. 破線部分は現地配線を示します。〈弊社手配外〉
2. アースは内線規定にもとづいて施工してください。
3. 温度調節器を使用する場合。端子，3.4.5.に接続し，1.－2.間の配線を外し2.－5.間を接続してください。
4. 送風機と冷温水用電動弁を温度調節器で作動させる場合，温度調節器を端子3.4.5.に，電動弁を端子5.7.に接続し，1.－2.間の接続を外し，2.－5.間を接続してください。
5. 冷温水用電動弁のみを温度調節器で作動させる場合，温度調節器を端子3.4.5.に，電動弁を端子5.7.に接続してください。
6. 加湿器および湿度調節器を使用する場合，湿度調節器を端子4.6.に，加湿器を端子6.7.に接続してください。

記　号	名　　称	記　号	名　　称	記　号	名　　称
MF	送風機用電動機	RS	ロータリースイッチ	ThC	ポジスタ〈冷風防止〉
52F	電磁接触器	43S	スイッチ〈冷・暖切替〉	ThR	サーミスタ〈室温〉
49F	熱動温度開閉器	SW1	スイッチ〈電源〉	A1～6	6Pコネクター
23A	温度調節器	P	プラグ	B1～6	6Pコネクター〈電動三方弁用〉
23HS	湿度調節器	C	コンデンサ	C1～3	3Pコネクター〈おやすみタイマー用〉
MV1	電動弁〈冷温水用〉	PL	表示灯〈運転〉	B1・B3・B5	6Pコネクター〈電動三方弁用〉
MV2	電動弁〈加湿用〉	PB	押ボタンスイッチ		

LV-PE-R-B形〈30・50形〉

注 1. 破線部分は現地配線を示します。〈弊社手配外〉
2. アースは内線規定にもとづいて施工してください。
3. 冷温水用電動弁を温度調節器で作動させる場合，端子1.3.4.に接続してください。
4. 加湿器および湿度調節器を使用する場合，端子1.4.に接続してください。

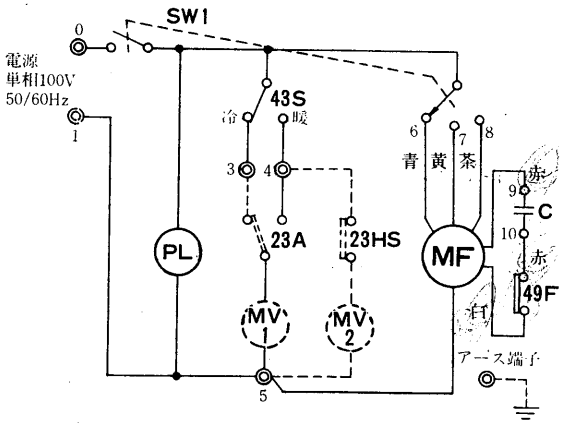

LH-PR-C形〈700～1800形〉
50Hz地区

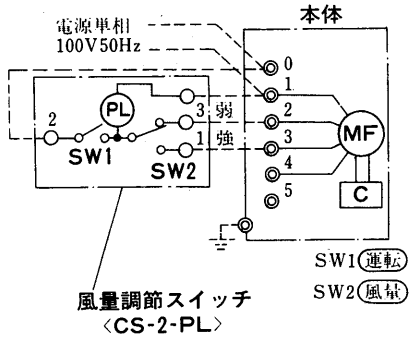

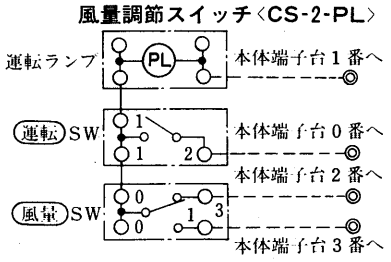

60Hz地区

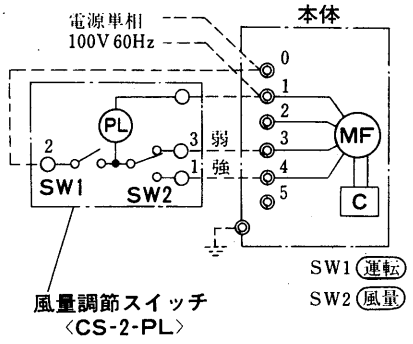

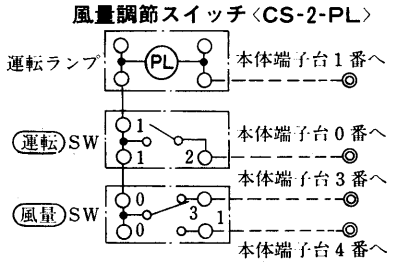

注 1. 風量調節スイッチは別売部品です。〈P501〉をご覧ください。

LV-RE-TM形
LV-RE-TW形

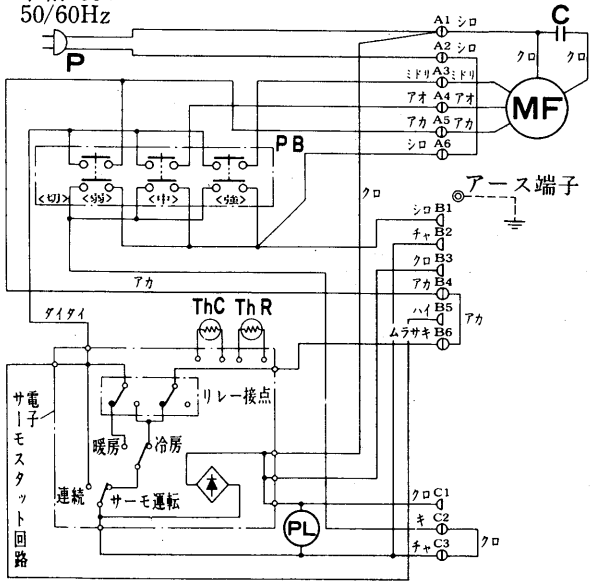

LV-RE-M形
LV-RE-W形

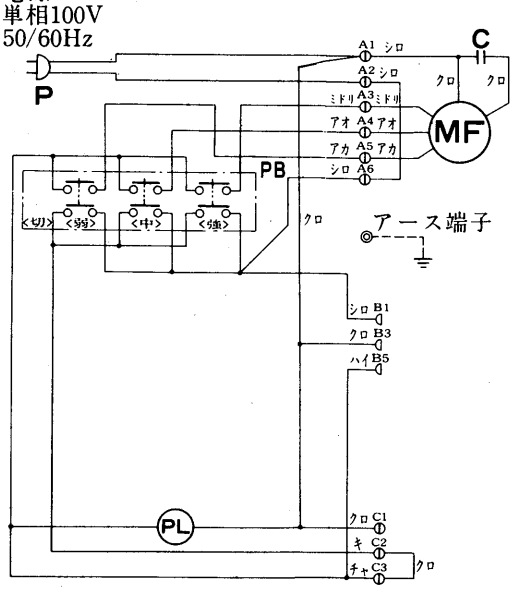

注1. アースは内線規定にもとづいて施工してください。

F・CR・BR・LFシリーズ〈冷房〉

5.1.4 能力表

(1)F・CR・BR・LFシリーズ

(a)冷房能力

〈DB＝25℃・WB＝18℃〉F・CR・BR・LFシリーズ〈冷房〉 〈kcal/h〉

吸込空気条件						乾球温度25℃　湿球温度18℃									
						冷水温度									
形名	水量〈ℓ/min〉	水頭損失〈mAq〉 シリーズ F	CR	BR	LF	5℃ 全熱	5℃ 顕熱	6℃ 全熱	6℃ 顕熱	7℃ 全熱	7℃ 顕熱	8℃ 全熱	8℃ 顕熱	9℃ 全熱	9℃ 顕熱
150 〈Fシリーズ〉	3.5	0.35	—	—	—	1,100	940	1,030	900	960	850	890	810	810	760
	5	0.65	—	—	—	1,290	1,040	1,210	990	1,120	940	1,040	890	950	840
	6.5	1.0	—	—	—	1,440	1,110	1,350	1,060	1,260	1,000	1,160	950	1,060	900
	8	1.5	—	—	—	1,580	1,160	1,480	1,120	1,370	1,060	1,270	1,000	1,160	950
200	3.5	0.35	0.37	0.43	0.32	1,390	1,190	1,300	1,130	1,210	1,070	1,120	1,020	1,020	960
	5	0.65	0.70	0.80	0.60	1,620	1,290	1,520	1,240	1,420	1,180	1,310	1,120	1,200	1,050
	6.5	1.0	1.1	1.3	0.95	1,820	1,380	1,700	1,330	1,580	1,260	1,460	1,200	1,340	1,130
	8	1.5	1.6	1.8	1.4	1,990	1,450	1,860	1,390	1,730	1,330	1,600	1,260	1,460	1,190
300	5.5	0.83	0.88	0.36	0.84	1,990	1,700	1,870	1,610	1,740	1,530	1,610	1,450	1,470	1,370
	7	1.3	1.35	0.55	1.3	2,210	1,780	2,070	1,720	1,930	1,630	1,780	1,550	1,630	1,460
	8.5	1.8	1.9	0.78	1.8	2,400	1,860	2,250	1,800	2,100	1,720	1,940	1,630	1,770	1,540
	10	2.4	2.5	1.0	2.4	2,580	1,940	2,420	1,870	2,250	1,790	2,080	1,700	1,900	1,600
400	8	0.74	0.80	0.86	0.69	2,810	2,290	2,630	2,190	2,450	2,080	2,260	1,970	2,070	1,860
	10	1.1	1.2	1.3	1.0	3,090	2,400	2,900	2,320	2,700	2,210	2,490	2,090	2,280	1,970
	12	1.5	1.6	1.7	1.4	3,340	2,510	3,130	2,420	2,920	2,310	2,700	2,190	2,470	2,070
	14	2.0	2.1	2.3	1.8	3,570	2,610	3,350	2,510	3,120	2,410	2,880	2,280	2,630	2,150
600	8	0.41	0.97	0.57	0.91	3,410	3,020	3,200	2,870	2,980	2,730	2,750	2,580	2,520	2,440
	11	0.71	1.7	0.99	1.6	3,920	3,280	3,670	3,120	3,420	2,960	3,160	2,810	2,890	2,650
	14	1.1	2.6	1.5	2.4	4,350	3,490	4,070	3,320	3,790	3,160	3,500	2,990	3,200	2,820
	17	1.5	3.6	2.1	3.4	4,720	3,670	4,430	3,500	4,120	3,320	3,810	3,140	3,480	2,970
800 (Fシリーズ CRシリーズ)	16	0.86	1.2	—	—	5,620	4,580	5,270	4,390	4,910	4,170	4,530	3,950	4,150	3,730
	20	1.3	1.8	—	—	6,190	4,810	5,800	4,650	5,400	4,420	4,990	4,180	4,560	3,950
	24	1.7	2.4	—	—	6,690	5,030	6,270	4,840	5,840	4,630	5,400	4,390	4,940	4,140
	28	2.3	3.2	—	—	7,150	5,230	6,700	5,030	6,240	4,820	5,770	4,570	5,270	4,310
800 〈LFシリーズ〉	16	—	—	—	1.7	5,180	4,160	4,860	3,960	4,530	3,760	4,180	3,560	3,820	3,370
	20	—	—	—	2.5	5,710	4,410	5,350	4,200	4,980	3,990	4,600	3,780	4,210	3,570
	24	—	—	—	3.4	6,170	4,610	5,790	4,400	5,390	4,180	4,980	3,960	4,550	3,740
	28	—	—	—	4.5	6,600	4,780	6,180	4,580	5,760	4,350	5,320	4,120	4,870	3,890
1200 〈Fシリーズ〉	16	0.69	—	—	—	6,530	5,520	6,120	5,260	5,700	4,990	5,260	4,730	4,810	4,470
	22	1.2	—	—	—	7,490	6,000	7,020	5,710	6,540	5,420	6,040	5,140	5,520	4,850
	28	1.8	—	—	—	8,300	6,390	7,790	6,080	7,250	5,770	6,700	5,470	6,130	5,170
	34	2.6	—	—	—	9,030	6,720	8,460	6,400	7,880	6,070	7,280	5,750	6,660	5,430

〈DB＝26℃・WB＝18.7℃〉F・CR・BR・LFシリーズ〈冷房〉 〈kcal/h〉

吸込空気条件						乾球温度26℃　湿球温度18.7℃									
150 〈Fシリーズ〉	3.5	0.35	—	—	—	1,180	990	1,110	940	1,040	900	960	850	890	810
	5	0.65	—	—	—	1,370	1,090	1,290	1,040	1,210	990	1,130	940	1,040	890
	6.5	1.0	—	—	—	1,540	1,150	1,450	1,110	1,360	1,060	1,260	1,000	1,160	950
	8	1.5	—	—	—	1,680	1,220	1,590	1,170	1,480	1,110	1,380	1,060	1,270	1,000
200	3.5	0.35	0.37	0.43	0.32	1,490	1,250	1,400	1,190	1,310	1,130	1,220	1,070	1,120	1,020
	5	0.65	0.70	0.80	0.60	1,730	1,350	1,630	1,300	1,530	1,240	1,420	1,180	1,310	1,120
	6.5	1.0	1.1	1.3	0.95	1,940	1,440	1,830	1,390	1,710	1,330	1,590	1,260	1,460	1,200
	8	1.5	1.6	1.8	1.4	2,120	1,520	2,000	1,460	1,870	1,400	1,740	1,330	1,600	1,260
300	5.5	0.83	0.88	0.36	0.84	2,130	1,760	2,000	1,700	1,880	1,610	1,740	1,530	1,610	1,450
	7	1.3	1.35	0.55	1.3	2,360	1,860	2,220	1,810	2,080	1,720	1,930	1,630	1,780	1,550
	8.5	1.8	1.9	0.78	1.8	2,570	1,950	2,420	1,880	2,260	1,810	2,100	1,720	1,940	1,630
	10	2.4	2.5	1.0	2.4	2,750	2,020	2,590	1,950	2,430	1,890	2,260	1,790	2,080	1,700
400	8	0.74	0.80	0.86	0.69	3,000	2,390	2,830	2,300	2,640	2,190	2,460	2,080	2,260	1,970
	10	1.1	1.2	1.3	1.0	3,300	2,510	3,110	2,430	2,910	2,320	2,710	2,210	2,490	2,090
	12	1.5	1.6	1.7	1.4	3,570	2,630	3,360	2,540	3,150	2,440	2,930	2,310	2,700	2,190
	14	2.0	2.1	2.3	1.8	3,820	2,730	3,600	2,630	3,370	2,530	3,130	2,410	2,880	2,280
600	8	0.41	0.97	0.57	0.91	3,650	3,160	3,440	3,020	3,220	2,870	2,990	2,730	2,750	2,580
	11	0.71	1.7	0.99	1.6	4,190	3,440	3,940	3,280	3,690	3,120	3,430	2,960	3,160	2,810
	14	1.1	2.6	1.5	2.4	4,640	3,660	4,370	3,490	4,090	3,320	3,800	3,150	3,500	2,990
	17	1.5	3.6	2.1	3.4	5,050	3,850	4,750	3,670	4,450	3,490	4,130	3,320	3,810	3,140
800 (Fシリーズ CRシリーズ)	16	0.86	1.2	—	—	6,010	4,780	5,660	4,610	5,290	4,390	4,920	4,170	4,530	3,950
	20	1.3	1.8	—	—	6,610	5,020	6,230	4,870	5,830	4,650	5,420	4,420	4,990	4,180
	24	1.7	2.4	—	—	7,150	5,260	6,730	5,080	6,300	4,880	5,860	4,630	5,400	4,390
	28	2.3	3.2	—	—	7,640	5,460	7,200	5,260	6,740	5,070	6,260	4,820	5,770	4,570
800 〈LFシリーズ〉	16	—	—	—	1.7	5,540	4,360	5,220	4,160	4,880	3,960	4,540	3,760	4,180	3,560
	20	—	—	—	2.5	6,100	4,610	5,740	4,410	5,380	4,200	5,000	3,990	4,600	3,780
	24	—	—	—	3.4	6,600	4,810	6,210	4,620	5,810	4,400	5,400	4,180	4,980	3,960
	28	—	—	—	4.5	7,050	5,010	6,640	4,810	6,210	4,580	5,770	4,350	5,320	4,120
1200 〈Fシリーズ〉	16	0.69	—	—	—	6,980	5,790	6,570	5,520	6,150	5,250	5,710	4,990	5,260	4,730
	22	1.2	—	—	—	8,000	6,290	7,530	6,000	7,050	5,710	6,550	5,420	6,040	5,140
	28	1.8	—	—	—	8,880	6,690	8,360	6,380	7,820	6,080	7,270	5,770	6,700	5,470
	34	2.6	—	—	—	9,650	7,040	9,090	6,720	8,500	6,390	7,900	6,070	7,280	5,750

〈DB＝26℃・WB＝19℃〉F・CR・BR・LFシリーズ〈冷房〉

〈kcal/h〉

吸込空気条件						乾球温度26℃　湿球温度19℃									
形名	水量〈ℓ/min〉	水頭損失〈mAq〉シリーズ				冷水温度									
						5℃		6℃		7℃		8℃		9℃	
		F	CR	BR	LF	全熱	顕熱	全熱	顕熱	全熱	顕熱	全熱	顕熱	全熱	顕熱
150〈Fシリーズ〉	3.5	0.35	—	—	—	1,210	990	1,140	940	1,070	890	1,000	850	920	800
	5	0.65	—	—	—	1,410	1,070	1,330	1,030	1,250	980	1,160	930	1,080	880
	6.5	1.0	—	—	—	1,580	1,140	1,490	1,100	1,400	1,050	1,300	1,000	1,200	950
	8	1.5	—	—	—	1,730	1,200	1,630	1,160	1,530	1,110	1,430	1,050	1,320	1,000
200	3.5	0.35	0.37	0.43	0.32	1,530	1,230	1,440	1,180	1,350	1,130	1,260	1,070	1,160	1,010
	5	0.65	0.70	0.80	0.60	1,780	1,330	1,680	1,290	1,580	1,240	1,470	1,170	1,360	1,110
	6.5	1.0	1.1	1.3	0.95	2,000	1,420	1,880	1,370	1,770	1,320	1,640	1,260	1,520	1,190
	8	1.5	1.6	1.8	1.4	2,180	1,500	2,060	1,450	1,930	1,390	1,800	1,330	1,660	1,260
300	5.5	0.83	0.88	0.36	0.84	2,190	1,740	2,070	1,690	1,940	1,610	1,800	1,530	1,670	1,440
	7	1.3	1.35	0.55	1.3	2,430	1,830	2,290	1,780	2,150	1,710	2,000	1,620	1,850	1,540
	8.5	1.8	1.9	0.78	1.8	2,640	1,930	2,490	1,860	2,340	1,800	2,180	1,710	2,010	1,620
	10	2.4	2.5	1.0	2.4	2,830	2,000	2,670	1,930	2,510	1,860	2,330	1,780	2,160	1,690
400	8	0.74	0.80	0.86	0.69	3,090	2,350	2,910	2,280	2,730	2,180	2,540	2,070	2,350	1,960
	10	1.1	1.2	1.3	1.0	3,400	2,480	3,210	2,390	3,010	2,310	2,800	2,190	2,590	2,080
	12	1.5	1.6	1.7	1.4	3,680	2,600	3,470	2,510	3,250	2,420	3,030	2,300	2,800	2,180
	14	2.0	2.1	2.3	1.8	3,930	2,700	3,700	2,600	3,470	2,510	3,240	2,400	2,990	2,270
600	8	0.41	0.97	0.57	0.91	3,750	3,150	3,540	3,000	3,320	2,860	3,090	2,710	2,860	2,570
	11	0.71	1.7	0.99	1.6	4,310	3,420	4,060	3,260	3,810	3,110	3,550	2,950	3,280	2,790
	14	1.1	2.6	1.5	2.4	4,780	3,640	4,510	3,470	4,230	3,310	3,940	3,140	3,640	2,970
	17	1.5	3.6	2.1	3.4	5,190	3,800	4,900	3,650	4,590	3,480	4,280	3,300	3,950	3,130
800（Fシリーズ CRシリーズ）	16	0.86	1.2	—	—	6,180	4,710	5,830	4,570	5,470	4,370	5,090	4,150	4,700	3,930
	20	1.3	1.8	—	—	6,800	4,960	6,420	4,790	6,020	4,630	5,600	4,390	5,180	4,160
	24	1.7	2.4	—	—	7,360	5,200	6,940	5,030	6,510	4,840	6,060	4,610	5,600	4,370
	28	2.3	3.2	—	—	7,860	5,400	7,410	5,210	6,950	5,020	6,480	4,800	5,990	4,540
800〈LFシリーズ〉	16	—	—	—	1.7	5,700	4,310	5,380	4,140	5,040	3,940	4,700	3,740	4,340	3,540
	20	—	—	—	2.5	6,270	4,540	5,920	4,390	5,550	4,180	5,170	3,970	4,780	3,760
	24	—	—	—	3.4	6,790	4,760	6,400	4,600	6,000	4,380	5,590	4,160	5,170	3,940
	28	—	—	—	4.5	7,250	4,960	6,840	4,780	6,420	4,560	5,980	4,330	5,520	4,100
1200〈Fシリーズ〉	16	0.69	—	—	—	7,180	5,760	6,770	5,500	6,350	5,230	5,910	4,970	5,460	4,700
	22	1.2	—	—	—	8,230	6,260	7,760	5,970	7,280	5,680	6,780	5,400	6,270	5,110
	28	1.8	—	—	—	9,130	6,670	8,610	6,360	8,080	6,050	7,520	5,750	6,950	5,440
	34	2.6	—	—	—	9,930	7,010	9,360	6,690	8,780	6,360	8,180	6,040	7,560	5,720

〈DB＝27℃・WB＝19.5℃〉F・CR・BR・LFシリーズ〈冷房〉

〈kcal/h〉

吸込空気条件						乾球温度27℃　湿球温度19.5℃									
150〈Fシリーズ〉	3.5	0.35	—	—	—	1,270	1,030	1,200	990	1,130	940	1,050	900	980	850
	5	0.65	—	—	—	1,480	1,130	1,400	1,080	1,320	1,030	1,230	980	1,140	930
	6.5	1.0	—	—	—	1,660	1,200	1,570	1,160	1,470	1,110	1,380	1,050	1,280	1,000
	8	1.5	—	—	—	1,810	1,270	1,710	1,220	1,610	1,170	1,510	1,110	1,400	1,060
200	3.5	0.35	0.37	0.43	0.32	1,600	1,300	1,510	1,240	1,420	1,190	1,330	1,130	1,230	1,070
	5	0.65	0.70	0.80	0.60	1,870	1,400	1,760	1,360	1,660	1,300	1,550	1,240	1,440	1,180
	6.5	1.0	1.1	1.3	0.95	2,090	1,490	1,980	1,440	1,860	1,390	1,740	1,330	1,610	1,260
	8	1.5	1.6	1.8	1.4	2,280	1,570	2,160	1,520	2,030	1,470	1,900	1,400	1,760	1,330
300	5.5	0.83	0.88	0.36	0.84	2,290	1,830	2,170	1,770	2,040	1,690	1,900	1,610	1,770	1,530
	7	1.3	1.35	0.55	1.3	2,540	1,930	2,400	1,870	2,260	1,800	2,110	1,710	1,960	1,630
	8.5	1.8	1.9	0.78	1.8	2,760	2,020	2,610	1,960	2,460	1,890	2,300	1,800	2,130	1,710
	10	2.4	2.5	1.0	2.4	2,960	2,100	2,800	2,030	2,640	1,960	2,460	1,880	2,290	1,790
400	8	0.74	0.80	0.86	0.69	3,230	2,480	3,050	2,410	2,870	2,300	2,690	2,190	2,490	2,080
	10	1.1	1.2	1.3	1.0	3,560	2,600	3,360	2,530	3,160	2,430	2,960	2,320	2,740	2,200
	12	1.5	1.6	1.7	1.4	3,850	2,730	3,640	2,640	3,420	2,550	3,200	2,430	2,970	2,310
	14	2.0	2.1	2.3	1.8	4,110	2,840	3,890	2,740	3,660	2,640	3,420	2,530	3,170	2,400
600	8	0.41	0.97	0.57	0.91	3,930	3,300	3,710	3,150	3,490	3,010	3,270	2,870	3,030	2,720
	11	0.71	1.7	0.99	1.6	4,500	3,590	4,260	3,430	4,010	3,270	3,750	3,110	3,480	2,960
	14	1.1	2.6	1.5	2.4	5,000	3,820	4,730	3,650	4,450	3,480	4,160	3,310	3,860	3,150
	17	1.5	3.6	2.1	3.4	5,430	4,000	5,140	3,840	4,830	3,660	4,520	3,490	4,190	3,310
800（Fシリーズ CRシリーズ）	16	0.86	1.2	—	—	6,460	4,970	6,110	4,820	5,750	4,600	5,380	4,380	4,990	4,160
	20	1.3	1.8	—	—	7,120	5,210	6,730	5,060	6,330	4,870	5,920	4,640	5,490	4,410
	24	1.7	2.4	—	—	7,700	5,460	7,280	5,280	6,850	5,110	6,400	4,860	5,940	4,620
	28	2.3	3.2	—	—	8,220	5,690	7,780	5,480	7,320	5,280	6,840	5,060	6,350	4,810
800〈LFシリーズ〉	16	—	—	—	1.7	5,960	4,540	5,640	4,350	5,300	4,150	4,960	3,950	4,600	3,750
	20	—	—	—	2.5	6,560	4,780	6,210	4,610	5,840	4,400	5,460	4,190	5,070	3,980
	24	—	—	—	3.4	7,100	4,990	6,710	4,830	6,320	4,610	5,910	4,390	5,480	4,170
	28	—	—	—	4.5	7,590	5,200	7,170	5,030	6,750	4,800	6,310	4,570	5,860	4,340
1200〈Fシリーズ〉	16	0.69	—	—	—	7,510	6,040	7,100	5,770	6,680	5,510	6,240	5,240	5,790	4,980
	22	1.2	—	—	—	8,610	6,560	8,140	6,270	7,660	5,980	7,160	5,700	6,650	5,410
	28	1.8	—	—	—	9,550	6,990	9,030	6,680	8,500	6,370	7,940	6,060	7,370	5,760
	34	2.6	—	—	—	10,380	7,350	9,820	7,020	9,240	6,700	8,640	6,380	8,010	6,060

〈DB＝27℃・WB＝21℃〉F・CR・BR・LFシリーズ〈冷房〉

〈kcal/h〉

吸込空気条件						乾球温度27℃　湿球温度21℃									
						冷水温度									
形名	水量〈ℓ/min〉	水頭損失〈mAq〉 シリーズ F	CR	BR	LF	5℃ 全熱	5℃ 顕熱	6℃ 全熱	6℃ 顕熱	7℃ 全熱	7℃ 顕熱	8℃ 全熱	8℃ 顕熱	9℃ 全熱	9℃ 顕熱
150 〈Fシリーズ〉	3.5	0.35	—	—	—	1,450	960	1,380	930	1,310	900	1,230	870	1,160	830
	5	0.65	—	—	—	1,690	1,050	1,610	1,020	1,520	990	1,440	950	1,350	910
	6.5	1.0	—	—	—	1,890	1,130	1,800	1,090	1,710	1,060	1,610	1,020	1,510	980
	8	1.5	—	—	—	2,070	1,200	1,970	1,160	1,870	1,120	1,760	1,080	1,650	1,030
200	3.5	0.35	0.37	0.43	0.32	1,830	1,190	1,740	1,160	1,650	1,130	1,560	1,090	1,460	1,050
	5	0.65	0.70	0.80	0.60	2,130	1,310	2,030	1,270	1,920	1,230	1,810	1,190	1,700	1,140
	6.5	1.0	1.1	1.3	0.95	2,380	1,400	2,270	1,360	2,150	1,310	2,030	1,270	1,910	1,220
	8	1.5	1.6	1.8	1.4	2,610	1,490	2,480	1,450	2,350	1,390	2,220	1,340	2,080	1,290
300	5.5	0.83	0.88	0.36	0.84	2,610	1,690	2,490	1,640	2,360	1,600	2,230	1,540	2,090	1,490
	7	1.3	1.35	0.55	1.3	2,900	1,790	2,760	1,740	2,620	1,690	2,470	1,630	2,320	1,570
	8.5	1.8	1.9	0.78	1.8	3,150	1,890	3,000	1,830	2,850	1,770	2,690	1,720	2,520	1,650
	10	2.4	2.5	1.0	2.4	3,380	1,980	3,220	1,920	3,050	1,850	2,880	1,790	2,700	1,710
400	8	0.74	0.80	0.86	0.69	3,680	2,300	3,510	2,230	3,330	2,160	3,140	2,100	2,950	2,020
	10	1.1	1.2	1.3	1.0	4,060	2,440	3,860	2,370	3,660	2,290	3,460	2,210	3,240	2,130
	12	1.5	1.6	1.7	1.4	4,390	2,570	4,180	2,490	3,960	2,400	3,740	2,320	3,510	2,230
	14	2.0	2.1	2.3	1.8	4,690	2,690	4,460	2,600	4,230	2,510	4,000	2,410	3,750	2,320
600	8	0.41	0.97	0.57	0.91	4,480	3,100	4,270	3,030	4,050	2,940	3,820	2,800	3,580	2,650
	11	0.71	1.7	0.99	1.6	5,140	3,340	4,890	3,250	4,640	3,160	4,380	3,040	4,110	2,880
	14	1.1	2.6	1.5	2.4	5,700	3,550	5,430	3,460	5,150	3,350	4,860	3,240	4,560	3,070
	17	1.5	3.6	2.1	3.4	6,200	3,740	5,900	3,630	5,600	3,520	5,280	3,400	4,960	3,230
800 (Fシリーズ CRシリーズ)	16	0.86	1.2	—	—	7,370	4,610	7,020	4,460	6,660	4,330	6,290	4,200	5,900	4,050
	20	1.3	1.8	—	—	8,120	4,880	7,730	4,740	7,330	4,580	6,920	4,420	6,490	4,260
	24	1.7	2.4	—	—	8,780	5,160	8,360	4,980	7,930	4,810	7,480	4,640	7,020	4,470
	28	2.3	3.2	—	—	9,380	5,390	8,930	5,210	8,470	5,020	8,000	4,830	7,500	4,650
800 〈LFシリーズ〉	16	—	—	—	1.7	6,800	4,220	6,480	4,090	6,140	3,970	5,800	3,820	5,440	3,660
	20	—	—	—	2.5	7,490	4,490	7,130	4,340	6,760	4,200	6,380	4,050	5,990	3,880
	24	—	—	—	3.4	8,100	4,720	7,710	4,570	7,310	4,410	6,900	4,250	6,480	4,070
	28	—	—	—	4.5	8,650	4,960	8,240	4,790	7,820	4,630	7,380	4,430	6,920	4,230
1200 〈Fシリーズ〉	16	0.69	—	—	—	8,560	5,910	8,160	5,650	7,730	5,380	7,300	5,120	6,850	4,860
	22	1.2	—	—	—	9,820	6,430	9,350	6,140	8,870	5,850	8,370	5,560	7,860	5,280
	28	1.8	—	—	—	10,890	6,840	10,380	6,530	9,840	6,230	9,290	5,920	8,720	5,620
	34	2.6	—	—	—	11,840	7,200	11,280	6,870	10,700	6,550	10,100	6,230	9,470	5,910

〈DB＝28℃・WB＝22℃〉F・CR・BR・LFシリーズ〈冷房〉

〈kcal/h〉

吸込空気条件						乾球温度28℃　湿球温度22℃									
150 〈Fシリーズ〉	3.5	0.35	—	—	—	1,570	980	1,500	960	1,430	930	1,360	900	1,280	870
	5	0.65	—	—	—	1,830	1,070	1,750	1,050	1,670	1,010	1,580	980	1,490	950
	6.5	1.0	—	—	—	2,050	1,160	1,960	1,120	1,870	1,090	1,770	1,050	1,670	1,010
	8	1.5	—	—	—	2,240	1,230	2,150	1,200	2,040	1,160	1,940	1,120	1,830	1,070
200	3.5	0.35	0.37	0.43	0.32	1,980	1,220	1,890	1,190	1,800	1,160	1,710	1,120	1,620	1,080
	5	0.65	0.70	0.80	0.60	2,310	1,340	2,210	1,300	2,100	1,270	2,000	1,220	1,880	1,180
	6.5	1.0	1.1	1.3	0.95	2,590	1,450	2,470	1,400	2,360	1,360	2,240	1,310	2,110	1,270
	8	1.5	1.6	1.8	1.4	2,830	1,540	2,710	1,490	2,580	1,440	2,440	1,390	2,310	1,340
300	5.5	0.83	0.88	0.36	0.84	2,840	1,730	2,710	1,680	2,580	1,640	2,450	1,590	2,310	1,530
	7	1.3	1.35	0.55	1.3	3,150	1,840	3,010	1,800	2,870	1,740	2,720	1,680	2,570	1,630
	8.5	1.8	1.9	0.78	1.8	3,420	1,950	3,270	1,890	3,120	1,830	2,960	1,770	2,790	1,710
	10	2.4	2.5	1.0	2.4	3,670	2,040	3,510	1,980	3,340	1,920	3,170	1,850	2,990	1,780
400	8	0.74	0.80	0.86	0.69	4,000	2,360	3,820	2,290	3,640	2,230	3,460	2,160	3,260	2,080
	10	1.1	1.2	1.3	1.0	4,400	2,520	4,210	2,430	4,010	2,360	3,800	2,290	3,590	2,210
	12	1.5	1.6	1.7	1.4	4,760	2,650	4,550	2,570	4,340	2,480	4,120	2,410	3,880	2,320
	14	2.0	2.1	2.3	1.8	5,090	2,780	4,870	2,690	4,640	2,600	4,400	2,510	4,150	2,420
600	8	0.41	0.97	0.57	0.91	4,860	3,160	4,650	3,100	4,430	3,010	4,200	2,920	3,970	2,780
	11	0.71	1.7	0.99	1.6	5,580	3,420	5,330	3,330	5,080	3,250	4,820	3,150	4,550	3,020
	14	1.1	2.6	1.5	2.4	6,190	3,640	5,920	3,550	5,640	3,440	5,350	3,320	5,050	3,210
	17	1.5	3.6	2.1	3.4	6,730	3,850	6,430	3,740	6,130	3,620	5,810	3,500	5,490	3,380
800 (Fシリーズ CRシリーズ)	16	0.86	1.2	—	—	8,000	4,730	7,650	4,580	7,290	4,470	6,920	4,320	6,530	4,170
	20	1.3	1.8	—	—	8,810	5,040	8,430	4,870	8,030	4,720	7,610	4,590	7,190	4,430
	24	1.7	2.4	—	—	9,530	5,300	9,110	5,140	8,680	4,970	8,240	4,820	7,770	4,650
	28	2.3	3.2	—	—	10,180	5,570	9,740	5,380	9,280	5,200	8,800	5,020	8,310	4,840
800 〈LFシリーズ〉	16	—	—	—	1.7	7,380	4,330	7,060	4,200	6,730	4,100	6,380	3,960	6,020	3,830
	20	—	—	—	2.5	8,130	4,610	7,770	4,470	7,400	4,350	7,020	4,200	6,630	4,050
	24	—	—	—	3.4	8,790	4,880	8,410	4,720	8,010	4,570	7,600	4,410	7,170	4,250
	28	—	—	—	4.5	9,400	5,120	8,980	4,960	8,560	4,780	8,120	4,590	7,660	4,430
1200 〈Fシリーズ〉	16	0.69	—	—	—	9,300	6,140	8,890	5,880	8,470	5,610	8,030	5,350	7,580	5,080
	22	1.2	—	—	—	10,660	6,670	10,190	6,380	9,710	6,100	9,210	5,810	8,700	5,520
	28	1.8	—	—	—	11,830	7,090	11,310	6,800	10,770	6,490	10,220	6,190	9,650	5,880
	34	2.6	—	—	—	12,860	7,470	12,290	7,150	11,710	6,830	11,110	6,510	10,490	6,190

F・CR・BR・LFシリーズ〈暖房〉

〈Kcal/h〉

吸込空気温度						乾球温度20℃							乾球温度22℃						
形名	水量〈ℓ/min〉	水頭損失〈mAq〉シリーズ				温水温度							温水温度						
		F	CR	BR	LF	40℃	45℃	50℃	55℃	60℃	70℃	80℃	40℃	45℃	50℃	55℃	60℃	70℃	80℃
150 (Fシリーズ)	3.5	0.35	—	—	—	990	1,240	1,490	1,740	1,990	2,480	2,980	890	1,140	1,390	1,640	1,890	2,390	2,880
	5	0.65	—	—	—	1,070	1,340	1,610	1,880	2,150	2,690	3,230	960	1,230	1,500	1,770	2,040	2,580	3,120
	6.5	1.0	—	—	—	1,140	1,420	1,710	1,990	2,280	2,850	3,420	1,020	1,310	1,590	1,880	2,160	2,730	3,300
	8	1.5	—	—	—	1,190	1,490	1,790	2,090	2,380	2,980	3,580	1,070	1,370	1,670	1,970	2,260	2,860	3,460
200	3.5	0.35	0.37	0.43	0.32	1,340	1,670	2,010	2,350	2,680	3,350	4,030	1,200	1,540	1,880	2,210	2,550	3,220	3,890
	5	0.65	0.70	0.80	0.60	1,450	1,810	2,180	2,540	2,900	3,630	4,360	1,300	1,670	2,030	2,390	2,760	3,480	4,210
	6.5	1.0	1.1	1.3	0.95	1,530	1,920	2,300	2,690	3,070	3,840	4,610	1,380	1,770	2,150	2,540	2,920	3,690	4,460
	8	1.5	1.6	1.8	1.4	1,610	2,010	2,410	2,820	3,220	4,020	4,830	1,450	1,850	2,250	2,650	3,060	3,860	4,670
300	5.5	0.83	0.88	0.36	0.84	1,920	2,400	2,890	3,370	3,850	4,810	5,780	1,730	2,210	2,690	3,170	3,660	4,620	5,580
	7	1.3	1.35	0.55	1.3	2,030	2,530	3,040	3,550	4,060	5,070	6,090	1,820	2,330	2,840	3,350	3,860	4,870	5,890
	8.5	1.8	1.9	0.78	1.8	2,120	2,650	3,180	3,710	4,240	5,300	6,360	1,900	2,430	2,960	3,490	4,020	5,080	6,140
	10	2.4	2.5	1.0	2.4	2,190	2,740	3,290	3,840	4,390	5,490	6,590	1,970	2,520	3,070	3,620	4,170	5,270	6,370
400	8	0.74	0.80	0.86	0.69	2,690	3,370	4,040	4,710	5,390	6,740	8,080	2,420	3,100	3,770	4,440	5,120	6,470	7,820
	10	1.1	1.2	1.3	1.0	2,830	3,540	4,240	4,950	5,660	7,080	8,490	2,540	3,250	3,960	4,670	5,380	6,790	8,210
	12	1.5	1.6	1.7	1.4	2,940	3,680	4,420	5,150	5,890	7,370	8,840	2,650	3,390	4,120	4,860	5,600	7,070	8,540
	14	2.0	2.1	2.3	1.8	3,040	3,810	4,570	5,330	6,090	7,620	9,140	2,740	3,500	4,260	5,030	5,790	7,310	8,840
600	8	0.41	0.97	0.57	0.91	3,320	4,150	4,980	5,810	6,650	8,310	9,970	2,990	3,820	4,650	5,480	6,310	7,980	9,640
	11	0.71	1.7	0.99	1.6	3,560	4,450	5,340	6,240	7,130	8,910	10,690	3,200	4,100	4,990	5,880	6,770	8,550	10,340
	14	1.1	2.6	1.5	2.4	3,760	4,700	5,640	6,580	7,520	9,400	11,280	3,380	4,320	5,260	6,200	7,140	9,020	10,900
	17	1.5	3.6	2.1	3.4	3,920	4,900	5,880	6,860	7,850	9,810	11,770	3,530	4,510	5,490	6,470	7,450	9,420	11,380
800 (Fシリーズ CRシリーズ)	16	0.86	1.2	—	—	5,250	6,570	7,880	9,200	10,510	13,140	15,770	4,730	6,040	7,360	8,670	9,990	12,620	15,250
	20	1.3	1.8	—	—	5,520	6,900	8,280	9,660	11,040	13,800	16,570	4,970	6,350	7,730	9,110	10,490	13,250	16,010
	24	1.7	2.4	—	—	5,750	7,180	8,620	10,060	11,500	14,370	17,250	5,170	6,610	8,050	9,480	10,920	13,800	16,670
	28	2.3	3.2	—	—	5,940	7,430	8,920	10,400	11,890	14,870	17,840	5,350	6,840	8,320	9,810	11,300	14,270	17,250
800 (LFシリーズ)	16	—	—	—	1.7	4,580	5,730	6,880	8,020	9,170	—	—	4,120	5,270	6,420	7,560	8,710	—	—
	20	—	—	—	2.5	4,810	6,020	7,220	8,430	9,630	—	—	4,330	5,540	6,740	7,940	9,150	—	—
	24	—	—	—	3.4	5,010	6,260	7,520	8,770	10,020	—	—	4,510	5,760	7,020	8,270	9,520	—	—
	28	—	—	—	4.5	5,180	6,480	7,780	9,070	10,370	—	—	4,660	5,960	7,260	8,560	9,850	—	—
1200 (LFシリーズ)	16	0.69	—	—	—	6,760	8,460	10,150	11,840	13,530	16,920	20,300	6,090	7,780	9,470	11,160	12,860	16,240	19,630
	22	1.2	—	—	—	7,260	9,070	10,890	12,700	14,520	18,150	21,780	6,530	8,350	10,160	11,980	13,790	17,420	21,050
	28	1.8	—	—	—	7,650	9,570	11,480	13,390	15,310	19,140	22,960	6,890	8,800	10,710	12,630	14,540	18,370	22,200
	34	2.6	—	—	—	7,990	9,980	11,980	13,980	15,980	19,970	23,970	7,190	9,180	11,180	13,180	15,180	19,170	23,170

注．LFシリーズの最高使用温水温度は60℃です。

(2)PEシリーズ

〈風量補正線図P487に掲載〉

(a)冷房能力〈DB＝25℃・WB＝18℃〉PEシリーズ〈冷房〉

〈kcal/h〉

吸込空気条件			乾球温度 25℃　湿球温度 18℃									
			冷水温度									
形名	流量〈ℓ/min〉	水頭損失〈mAq〉	5℃		6℃		7℃		8℃		9℃	
			全熱	顕熱	全熱	顕熱	全熱	顕熱	全熱	顕熱	全熱	顕熱
LV-30PE-B	20	0.97	7,190	5,490	6,750	5,230	6,280	4,960	5,800	4,700	5,310	4,440
	25	1.40	7,680	5,720	7,200	5,440	6,700	5,160	6,190	4,890	5,660	4,620
	30	2.00	8,090	5,910	7,590	5,620	7,070	5,340	6,530	5,060	5,970	4,780
	35	2.60	8,460	6,070	7,930	5,780	7,390	5,490	6,830	5,200	6,240	4,910
	40	3.20	8,800	6,220	8,250	5,920	7,680	5,620	7,100	5,320	6,490	5,030
	45	4.00	9,100	6,350	8,530	6,050	7,950	5,740	7,340	5,440	6,720	5,140
	50	4.80	9,390	6,480	8,800	6,160	8,200	5,850	7,570	5,540	6,920	5,240
	55	5.70	9,650	6,590	9,050	6,270	8,420	5,950	7,780	5,640	7,120	5,330
	60	6.60	9,900	6,690	9,280	6,370	8,640	6,050	7,980	5,730	7,300	5,410
LV-50PE-B	30	0.85	11,630	9,060	10,910	8,620	10,160	8,190	9,380	7,750	8,580	7,330
	40	1.40	12,650	9,540	11,860	9,080	11,040	8,620	10,200	8,170	9,330	7,710
	50	2.10	13,490	9,930	12,650	9,450	11,780	8,980	10,880	8,500	9,950	8,030
	60	2.90	14,220	10,260	13,340	9,770	12,420	9,280	11,470	8,790	10,490	8,300
	66.5	3.40	14,650	10,460	13,740	9,950	12,800	9,450	11,820	8,950	10,810	8,450
	70	3.80	14,870	10,550	13,950	10,040	12,990	9,540	12,000	9,030	10,970	8,530
	80	4.70	15,460	10,810	14,500	10,290	13,500	9,770	12,470	9,250	11,410	8,740
	85	5.30	15,740	10,930	14,750	10,400	13,740	9,880	12,690	9,350	11,610	8,840
	90	5.80	16,000	11,040	15,000	10,510	13,970	9,980	12,910	9,450	11,800	8,930
LV-75PE-B	50	1.20	17,960	13,330	16,840	12,690	15,690	12,050	14,490	11,410	13,250	10,780
	60	1.70	18,940	13,780	17,760	13,110	16,540	12,450	15,280	11,790	13,970	11,140
	70	2.20	19,810	14,170	18,570	13,480	17,290	12,800	15,980	12,130	14,610	11,450
	80	2.80	20,590	14,510	19,300	13,810	17,980	13,110	16,610	12,420	15,190	11,730
	90	3.40	21,300	14,820	19,980	14,110	18,600	13,400	17,180	12,690	15,720	11,990
	100	4.10	21,970	15,110	20,600	14,380	19,180	13,650	17,720	12,930	16,210	12,210
	105	4.40	22,280	15,240	20,890	14,500	19,450	13,770	17,970	13,040	16,440	12,320
	110	4.80	22,580	15,370	21,170	14,630	19,720	13,890	18,210	13,150	16,660	12,430
	120	5.60	23,160	15,610	21,710	14,860	20,220	14,110	18,680	13,360	17,090	12,620
LV-100PE-B	60	0.95	23,270	18,120	21,820	17,250	20,320	16,380	18,770	15,510	17,170	14,660
	80	1.60	25,300	19,090	23,720	18,170	22,090	17,250	20,400	16,340	18,660	15,430
	100	2.30	26,990	19,870	25,300	18,910	23,570	17,960	21,770	17,010	19,910	16,070
	120	3.20	28,450	20,530	26,680	19,540	24,840	18,560	22,950	17,580	20,990	16,600
	133	3.80	29,310	20,920	27,490	19,910	25,600	18,900	23,650	17,910	21,630	16,910
	140	4.20	29,750	21,110	27,900	20,090	25,980	19,080	24,000	18,070	21,950	17,070
	160	5.30	30,930	21,620	29,000	20,580	27,010	19,540	24,950	18,510	22,820	17,490
	180	6.50	32,000	22,090	30,010	21,020	27,950	19,960	25,820	18,910	23,610	17,860
	200	7.80	33,000	22,510	30,940	21,420	28,810	20,340	26,620	19,270	24,350	18,200

〈DB＝26℃・WB＝18.7℃〉PEシリーズ〈冷房〉

〈kcal/h〉

吸込空気条件			乾球温度26℃　湿球温度18.7℃									
			冷水温度									
形名	流量〈ℓ/min〉	水頭損失〈mAq〉	5℃		6℃		7℃		8℃		9℃	
			全熱	顕熱	全熱	顕熱	全熱	顕熱	全熱	顕熱	全熱	顕熱
LV-30PE-B	20	0.97	7,690	5,750	7,240	5,490	6,780	5,220	6,300	4,960	5,800	4,700
	25	1.40	8,200	5,990	7,720	5,710	7,230	5,440	6,720	5,160	6,190	4,890
	30	2.00	8,650	6,190	8,140	5,900	7,620	5,620	7,080	5,340	6,530	5,060
	35	2.60	9,050	6,360	8,520	6,070	7,970	5,780	7,410	5,490	6,830	5,200
	40	3.20	9,400	6,520	8,850	6,210	8,290	5,920	7,700	5,620	7,100	5,320
	45	4.00	9,730	6,660	9,160	6,350	8,570	6,040	7,970	5,740	7,340	5,440
	50	4.80	10,030	6,780	9,450	6,470	8,840	6,160	8,220	5,850	7,570	5,540
	55	5.70	10,310	6,900	9,710	6,580	9,090	6,270	8,450	5,950	7,780	5,640
	60	6.60	10,580	7,010	9,960	6,690	9,320	6,360	8,660	6,050	7,980	5,730
LV-50PE-B	30	0.85	12,430	9,490	11,710	9,050	10,960	8,620	10,180	8,180	9,380	7,750
	40	1.40	13,520	9,990	12,730	9,530	11,910	9,070	11,070	8,620	10,200	8,170
	50	2.10	14,420	10,400	13,580	9,920	12,710	9,450	11,810	8,970	10,880	8,500
	60	2.90	15,200	10,750	14,320	10,260	13,400	9,760	12,450	9,270	11,470	8,790
	66.5	3.40	15,660	10,950	14,750	10,450	13,800	9,940	12,830	9,450	11,820	8,950
	70	3.80	15,900	11,050	14,970	10,540	14,010	10,040	13,020	9,530	12,000	9,030
	80	4.70	16,530	11,320	15,560	10,800	14,560	10,280	13,540	9,770	12,470	9,250
	85	5.30	16,820	11,450	15,840	10,920	14,820	10,390	13,780	9,870	12,690	9,350
	90	5.80	17,100	11,570	16,100	11,030	15,070	10,500	14,010	9,970	12,900	9,450
LV-75PE-B	50	1.20	19,200	13,970	18,080	13,320	16,920	12,680	15,730	12,050	14,490	11,410
	60	1.70	20,240	14,430	19,060	13,770	17,840	13,110	16,580	12,450	15,280	11,790
	70	2.20	21,170	14,840	19,930	14,150	18,660	13,470	17,340	12,800	15,980	12,130
	80	2.80	22,010	15,200	20,720	14,500	19,390	13,800	18,020	13,110	16,610	12,420
	90	3.40	22,770	15,530	21,440	14,810	20,070	14,100	18,650	13,390	17,180	12,690
	100	4.10	23,480	15,820	22,110	15,090	20,690	14,370	19,230	13,650	17,720	12,930
	105	4.40	23,810	15,960	22,420	15,230	20,990	14,490	19,500	13,770	17,970	13,050
	110	4.80	24,140	16,100	22,730	15,350	21,270	14,620	19,770	13,880	18,210	13,150
	120	5.60	24,750	16,350	23,310	15,600	21,820	14,850	20,270	14,100	18,680	13,360
LV-100PE-B	60	0.95	24,870	18,980	23,420	18,110	21,920	17,240	20,370	16,370	18,770	15,510
	80	1.60	27,040	19,990	25,460	19,070	23,830	18,150	22,140	17,240	20,400	16,340
	100	2.30	28,840	20,810	27,160	19,850	25,420	18,900	23,630	17,950	21,770	17,010
	120	3.20	30,410	21,510	28,640	20,520	26,800	19,530	24,910	18,550	22,950	17,580
	133	3.80	31,330	21,910	29,500	20,900	27,610	19,890	25,660	18,900	23,650	17,910
	140	4.20	31,800	22,110	29,940	21,090	28,030	20,080	26,050	19,070	24,000	18,070
	160	5.30	33,060	22,650	31,130	21,610	29,130	20,570	27,080	19,540	24,950	18,510
	180	6.50	34,210	23,140	32,210	22,070	30,150	21,010	28,020	19,950	25,810	18,910
	200	7.80	35,270	23,580	33,210	22,490	31,080	21,410	28,890	20,340	26,620	19,270

〈DB＝26℃・WB＝19℃〉PEシリーズ〈冷房〉

〈kcal/h〉

吸込空気条件			乾球温度26℃　湿球温度19℃									
			冷水温度									
形名	流量〈ℓ/min〉	水頭損失〈mAq〉	5℃		6℃		7℃		8℃		9℃	
			全熱	顕熱	全熱	顕熱	全熱	顕熱	全熱	顕熱	全熱	顕熱
LV-30PE-B	20	0.97	7,910	5,730	7,460	5,460	7,000	5,200	6,520	4,940	6,020	4,680
	25	1.40	8,440	5,960	7,960	5,690	7,460	5,410	6,950	5,140	6,420	4,870
	30	2.00	8,900	6,160	8,390	5,880	7,870	5,590	7,330	5,310	6,770	5,030
	35	2.60	9,300	6,330	8,780	6,040	8,230	5,750	7,670	5,460	7,080	5,170
	40	3.20	9,670	6,490	9,120	6,190	8,560	5,890	7,970	5,590	7,360	5,300
	45	4.00	10,010	6,630	9,440	6,320	8,850	6,020	8,250	5,710	7,620	5,410
	50	4.80	10,320	6,760	9,730	6,440	9,130	6,130	8,500	5,820	7,860	5,520
	55	5.70	10,610	6,870	10,010	6,550	9,380	6,240	8,740	5,920	8,080	5,610
	60	6.60	10,880	6,980	10,260	6,660	9,620	6,340	8,960	6,020	8,280	5,700
LV-50PE-B	30	0.85	12,790	9,450	12,060	9,010	11,310	8,580	10,540	8,150	9,740	7,720
	40	1.40	13,900	9,950	13,110	9,490	12,300	9,030	11,460	8,580	10,590	8,130
	50	2.10	14,830	10,360	13,990	9,880	13,120	9,400	12,220	8,930	11,290	8,460
	60	2.90	15,640	10,710	14,750	10,210	13,830	9,720	12,890	9,230	11,910	8,740
	66.5	3.40	16,110	10,910	15,200	10,400	14,250	9,900	13,280	9,400	12,270	8,910
	70	3.80	16,350	11,010	15,420	10,500	14,470	9,990	13,480	9,490	12,450	8,990
	80	4.70	17,000	11,280	16,030	10,750	15,040	10,240	14,010	9,720	12,940	9,210
	85	5.30	17,300	11,400	16,320	10,870	15,300	10,350	14,260	9,830	13,170	9,310
	90	5.80	17,590	11,520	16,590	10,980	15,560	10,450	14,490	9,930	13,390	9,400
LV-75PE-B	50	1.20	19,750	13,910	18,630	13,270	17,470	12,630	16,280	11,990	15,040	11,360
	60	1.70	20,820	14,370	19,640	13,710	18,420	13,050	17,160	12,390	15,860	11,740
	70	2.20	21,770	14,780	20,540	14,090	19,260	13,410	17,940	12,740	16,580	12,070
	80	2.80	22,630	15,140	21,350	14,440	20,020	13,740	18,650	13,050	17,240	12,360
	90	3.40	23,420	15,460	22,090	14,750	20,720	14,030	19,300	13,330	17,830	12,620
	100	4.10	24,150	15,760	22,780	15,030	21,360	14,300	19,900	13,580	18,390	12,870
	105	4.40	24,490	15,900	23,100	15,160	21,670	14,430	20,180	13,700	18,650	12,980
	110	4.80	24,820	16,030	23,420	15,290	21,960	14,550	20,460	13,820	18,900	13,090
	120	5.60	25,460	16,280	24,010	15,530	22,520	14,780	20,980	14,040	19,390	13,300
LV-100PE-B	60	0.95	25,580	18,910	24,130	18,030	22,630	17,160	21,080	16,300	19,480	15,440
	80	1.60	27,810	19,910	26,230	18,990	24,600	18,070	22,920	17,160	21,180	16,260
	100	2.30	29,670	20,730	27,980	19,770	26,250	18,810	24,550	17,870	22,590	16,920
	120	3.20	31,280	21,420	29,500	20,430	27,670	19,440	25,780	18,460	23,820	17,490
	133	3.80	32,230	21,820	30,400	20,810	28,510	19,810	26,560	18,810	24,540	17,820
	140	4.20	32,710	22,020	30,850	21,000	28,940	19,990	26,960	18,980	24,910	17,980
	160	5.30	34,000	22,560	32,070	21,510	30,080	20,480	28,020	19,440	25,890	18,420
	180	6.50	35,180	23,040	33,190	21,970	31,120	20,910	28,990	19,860	26,790	18,810
	200	7.80	36,270	23,480	34,220	22,400	32,090	21,320	29,890	20,240	27,620	19,170

PEシリーズ〈冷房〉

〈DB＝27℃・WB＝19.5℃〉PEシリーズ〈冷房〉

〈kcal/h〉

吸込空気条件			乾球温度27℃　湿球温度19.5℃									
			冷水温度									
			5℃		6℃		7℃		8℃		9℃	
形名	流量〈ℓ/min〉	水頭損失〈mAq〉	全熱	顕熱	全熱	顕熱	全熱	顕熱	全熱	顕熱	全熱	顕熱
LV-30PE-B	20	0.97	8,270	6,000	7,820	5,740	7,360	5,470	6,880	5,210	6,390	4,950
	25	1.40	8,830	6,250	8,350	5,970	7,850	5,700	7,340	5,420	6,810	5,150
	30	2.00	9,310	6,460	8,800	6,170	8,280	5,890	7,740	5,610	7,180	5,330
	35	2.60	9,730	6,640	9,200	6,340	8,660	6,050	8,100	5,760	7,510	5,480
	40	3.20	10,120	6,800	9,570	6,500	9,000	6,200	8,420	5,900	7,810	5,610
	45	4.00	10,470	6,950	9,900	6,640	9,310	6,330	8,710	6,030	8,080	5,730
	50	4.80	10,790	7,080	10,210	6,770	9,600	6,450	8,980	6,150	8,330	5,840
	55	5.70	11,100	7,200	10,490	6,880	9,870	6,570	9,230	6,250	8,570	5,940
	60	6.60	11,380	7,320	10,760	6,990	10,120	6,670	9,470	6,350	8,780	6,030
LV-50PE-B	30	0.85	13,380	9,900	12,650	9,470	11,900	9,030	11,130	8,600	10,330	8,170
	40	1.40	14,540	10,430	13,750	9,970	12,940	9,510	12,100	9,060	11,230	8,600
	50	2.10	15,520	10,860	14,670	10,380	13,800	9,900	12,910	9,430	11,980	8,960
	60	2.90	16,360	11,220	15,470	10,720	14,550	10,230	13,610	9,740	12,630	9,250
	66.5	3.40	16,850	11,430	15,940	10,920	14,990	10,420	14,020	9,920	13,010	9,430
	70	3.80	17,110	11,540	16,180	11,030	15,220	10,520	14,230	10,020	13,200	9,520
	80	4.70	17,780	11,820	16,820	11,290	15,820	10,780	14,790	10,260	13,730	9,750
	85	5.30	18,100	11,950	17,110	11,420	16,100	10,890	15,050	10,370	13,970	9,850
	90	5.80	18,400	12,070	17,400	11,540	16,370	11,010	15,310	10,480	14,200	9,960
LV-75PE-B	50	1.20	20,660	14,580	19,540	13,930	18,380	13,290	17,190	12,650	15,950	12,020
	60	1.70	21,780	15,060	20,600	14,400	19,380	13,730	18,120	13,080	16,810	12,420
	70	2.20	22,780	15,490	21,540	14,800	20,270	14,120	18,950	13,450	17,580	12,770
	80	2.80	23,680	15,860	22,390	15,160	21,070	14,460	19,700	13,770	18,280	13,080
	90	3.40	24,500	16,200	23,170	15,490	21,800	14,770	20,380	14,070	18,910	13,360
	100	4.10	25,260	16,510	23,890	15,780	22,470	15,060	21,010	14,340	19,500	13,620
	105	4.40	25,620	16,660	24,230	15,920	22,790	15,190	21,310	14,460	19,780	13,740
	110	4.80	25,970	16,800	24,560	16,060	23,100	15,320	21,600	14,590	20,050	13,860
	120	5.60	26,630	17,060	25,190	16,310	23,700	15,560	22,150	14,820	20,560	14,080
LV-100PE-B	60	0.95	26,760	19,810	25,310	18,940	23,810	18,070	22,260	17,200	20,660	16,340
	80	1.60	29,090	20,860	27,510	19,940	25,880	19,030	24,200	18,120	22,460	17,210
	100	2.30	31,040	21,720	29,350	20,760	27,610	19,810	25,820	18,860	23,960	17,920
	120	3.20	32,720	22,440	30,950	21,450	29,110	20,470	27,220	19,490	25,260	18,510
	133	3.80	33,710	22,860	31,880	21,850	29,990	20,850	28,040	19,850	26,020	18,860
	140	4.20	34,220	23,080	32,360	22,060	30,440	21,040	28,460	20,040	26,410	19,040
	160	5.30	35,570	23,640	33,640	22,590	31,650	21,560	29,590	20,520	27,460	19,500
	180	6.50	36,800	24,140	34,810	23,080	32,750	22,020	30,620	20,960	28,410	19,920
	200	7.80	37,950	24,610	35,890	23,520	33,750	22,440	31,570	21,360	29,290	20,300

〈DB＝27℃・WB＝21℃〉PEシリーズ〈冷房〉

〈kcal/h〉

吸込空気条件			乾球温度27℃　湿球温度21℃									
			冷水温度									
			5℃		6℃		7℃		8℃		9℃	
形名	流量〈ℓ/min〉	水頭損失〈mAq〉	全熱	顕熱	全熱	顕熱	全熱	顕熱	全熱	顕熱	全熱	顕熱
LV-30PE-B	20	0.97	9,440	5,790	8,990	5,610	8,520	5,350	8,050	5,090	7,550	4,830
	25	1.40	10,070	6,030	9,590	5,840	9,100	5,570	8,580	5,300	8,060	5,020
	30	2.00	10,620	6,230	10,110	6,040	9,590	5,750	9,050	5,470	8,490	5,190
	35	2.60	11,100	6,450	10,570	6,210	10,030	5,920	9,460	5,630	8,880	5,340
	40	3.20	11,540	6,610	10,990	6,360	10,420	6,060	9,840	5,760	9,230	5,470
	45	4.00	11,940	6,800	11,370	6,500	10,790	6,190	10,180	5,890	9,550	5,590
	50	4.80	12,310	6,930	11,730	6,620	11,120	6,310	10,500	6,000	9,850	5,690
	55	5.70	12,660	7,050	12,050	6,730	11,430	6,420	10,790	6,100	10,130	5,790
	60	6.60	12,980	7,160	12,360	6,840	11,730	6,520	11,070	6,200	10,380	5,880
LV-50PE-B	30	0.85	15,260	9,480	14,530	9,190	13,780	8,830	13,010	8,390	12,210	7,960
	40	1.40	16,590	9,990	15,800	9,680	14,980	9,300	14,140	8,840	13,270	8,390
	50	2.10	17,700	10,420	16,850	10,080	15,990	9,680	15,090	9,200	14,160	8,730
	60	2.90	18,660	10,840	17,770	10,460	16,850	10,000	15,910	9,510	14,930	9,020
	66.5	3.40	19,220	11,040	18,310	10,670	17,360	10,190	16,390	9,690	15,380	9,190
	70	3.80	19,510	11,150	18,580	10,790	17,620	10,280	16,630	9,780	15,610	9,280
	80	4.70	20,280	11,490	19,320	11,050	18,320	10,530	17,290	10,020	16,230	9,500
	85	5.30	20,640	11,630	19,660	11,170	18,650	10,650	17,600	10,130	16,510	9,610
	90	5.80	20,990	11,790	19,990	11,290	18,960	10,760	17,890	10,230	16,790	9,710
LV-75PE-B	50	1.20	23,560	14,270	22,440	13,630	21,290	12,990	20,090	12,350	18,850	11,720
	60	1.70	24,840	14,750	23,660	14,090	22,440	13,420	21,180	12,770	19,880	12,110
	70	2.20	25,980	15,170	24,740	14,480	23,470	13,800	22,150	13,130	20,790	12,450
	80	2.80	27,010	15,540	25,720	14,830	24,390	14,140	23,020	13,450	21,610	12,760
	90	3.40	27,940	15,870	26,610	15,150	25,240	14,440	23,820	13,730	22,360	13,030
	100	4.10	28,810	16,170	27,440	15,440	26,030	14,720	24,560	14,000	23,050	13,280
	105	4.40	29,220	16,320	27,830	15,580	26,400	14,850	24,910	14,120	23,380	13,400
	110	4.80	29,620	16,450	28,210	15,710	26,760	14,970	25,250	14,240	23,700	13,510
	120	5.60	30,380	16,710	28,930	15,960	27,440	15,210	25,900	14,460	24,300	13,720
LV-100PE-B	60	0.95	30,520	18,960	29,070	18,380	27,570	17,660	26,020	16,790	24,420	15,930
	80	1.60	33,180	19,990	31,600	19,360	29,970	18,600	28,290	17,690	26,550	16,780
	100	2.30	35,400	20,850	33,710	20,160	31,980	19,360	30,180	18,410	28,320	17,470
	120	3.20	37,320	21,680	35,540	20,920	33,710	20,010	31,820	19,030	29,860	18,050
	133	3.80	38,450	22,090	36,620	21,350	34,730	20,380	32,780	19,380	30,760	18,390
	140	4.20	39,030	22,300	37,170	21,580	35,250	20,570	33,270	19,560	31,220	18,560
	160	5.30	40,570	22,990	38,640	22,110	36,650	21,070	34,590	20,040	32,460	19,010
	180	6.50	41,980	23,590	39,980	22,580	37,920	21,520	35,790	20,470	33,590	19,420
	200	7.80	43,280	24,100	41,220	23,010	39,100	21,930	36,900	20,860	34,630	19,790

〈DB＝28℃・WB＝22℃〉PEシリーズ〈冷房〉

〈kcal/h〉

吸込空気条件			乾球温度28℃　湿球温度22℃									
			冷水温度									
形名	流量〈ℓ/min〉	水頭損失〈mAq〉	5℃		6℃		7℃		8℃		9℃	
			全熱	顕熱	全熱	顕熱	全熱	顕熱	全熱	顕熱	全熱	顕熱
LV-30PE-B	20	0.97	10,250	5,940	9,800	5,780	9,330	5,580	8,850	5,310	8,360	5,050
	25	1.40	10,930	6,220	10,450	6,030	9,960	5,800	9,450	5,530	8,920	5,260
	30	2.00	11,530	6,430	11,020	6,240	10,500	6,000	9,960	5,720	9,400	5,440
	35	2.60	12,050	6,660	11,520	6,440	10,980	6,170	10,420	5,880	9,830	5,590
	40	3.20	12,530	6,830	11,980	6,620	11,410	6,320	10,830	6,020	10,220	5,730
	45	4.00	12,960	7,020	12,400	6,760	11,810	6,450	11,200	6,150	10,580	5,850
	50	4.80	13,370	7,190	12,780	6,890	12,180	6,580	11,550	6,270	10,900	5,960
	55	5.70	13,740	7,330	13,140	7,010	12,520	6,690	11,870	6,380	11,210	6,060
	60	6.60	14,090	7,440	13,480	7,120	12,840	6,800	12,180	6,480	11,500	6,160
LV-50PE-B	30	0.85	16,570	9,720	15,840	9,440	15,090	9,180	14,320	8,770	13,520	8,340
	40	1.40	18,010	10,260	17,220	9,960	16,400	9,660	15,560	9,240	14,690	8,780
	50	2.10	19,210	10,750	18,370	10,420	17,500	10,070	16,600	9,610	15,670	9,140
	60	2.90	20,260	11,150	19,370	10,770	18,450	10,420	17,500	9,930	16,530	9,450
	66.5	3.40	20,870	11,400	19,950	11,030	19,010	10,620	18,030	10,120	17,030	9,620
	70	3.80	21,180	11,520	20,250	11,150	19,300	10,720	18,310	10,210	17,280	9,710
	80	4.70	22,020	11,870	21,050	11,480	20,060	10,980	19,030	10,460	17,960	9,950
	85	5.30	22,410	12,000	21,430	11,620	20,410	11,100	19,370	10,580	18,280	10,060
	90	5.80	22,780	12,190	21,790	11,740	20,750	11,210	19,690	10,690	18,590	10,160
LV-75PE-B	50	1.20	25,580	14,830	24,460	14,180	23,300	13,540	22,110	12,910	20,870	12,270
	60	1.70	26,970	15,320	25,790	14,660	24,570	13,990	23,310	13,340	22,010	12,680
	70	2.20	28,210	15,750	26,970	15,070	25,690	14,390	24,370	13,710	23,010	13,040
	80	2.80	29,320	16,140	28,030	15,430	26,710	14,740	25,340	14,050	23,920	13,360
	90	3.40	30,340	16,480	29,010	15,770	27,640	15,050	26,220	14,350	24,750	13,640
	100	4.10	31,280	16,800	29,910	16,070	28,490	15,340	27,030	14,620	25,520	13,910
	105	4.40	31,730	16,950	30,340	16,210	28,900	15,480	27,420	14,750	25,880	14,030
	110	4.80	32,160	17,090	30,750	16,350	29,290	15,610	27,790	14,870	26,230	14,150
	120	5.60	32,980	17,360	31,530	16,600	30,040	15,850	28,500	15,110	26,910	14,370
LV-100PE-B	68	0.95	33,140	19,440	31,690	18,890	30,190	18,360	28,640	17,540	27,040	14,680
	80	1.60	36,020	20,530	34,440	19,930	32,810	19,330	31,130	18,480	29,390	17,570
	100	2.30	38,430	21,500	36,750	20,840	35,010	20,150	33,210	19,230	31,350	18,290
	120	3.20	40,520	22,300	38,740	21,540	36,910	20,850	35,010	19,870	33,060	18,900
	133	3.80	41,740	22,810	39,910	22,070	38,030	21,240	36,070	20,250	34,060	19,250
	140	4.20	42,370	23,040	40,510	22,310	38,600	21,440	36,620	20,430	34,570	19,430
	160	5.30	44,040	23,750	42,110	22,960	40,120	21,960	38,060	20,930	35,930	19,910
	180	6.50	45,570	24,380	43,580	23,490	41,510	22,430	39,380	21,380	37,180	29,330
	200	7.80	46,990	24,990	44,930	23,940	42,800	22,860	40,610	21,790	38,340	20,720

〈DB＝29℃・WB＝23℃〉PEシリーズ〈冷房〉

〈kcal/h〉

吸込空気条件			乾球温度29℃　湿球温度23℃									
			冷水温度									
形名	流量〈ℓ/min〉	水頭損失〈mAq〉	5℃		6℃		7℃		8℃		9℃	
			全熱	顕熱	全熱	顕熱	全熱	顕熱	全熱	顕熱	全熱	顕熱
LV-30PE-B	20	0.97	11,090	6,110	10,640	5,930	10,180	5,760	9,700	5,540	9,200	5,280
	25	1.40	11,830	6,370	11,350	6,190	10,860	5,990	10,350	5,760	9,820	5,490
	30	2.00	12,470	6,630	11,970	6,430	11,450	6,230	10,910	5,960	10,350	5,680
	35	2.60	13,040	6,840	12,520	6,620	11,970	6,410	11,410	6,120	10,820	5,840
	40	3.20	13,560	7,040	13,010	6,830	12,440	6,570	11,860	6,270	11,250	5,980
	45	4.00	14,030	7,240	13,460	7,010	12,880	6,710	12,270	6,410	11,640	6,110
	50	4.80	14,470	7,420	13,880	7,150	13,280	6,840	12,650	6,530	12,000	6,220
	55	5.70	14,870	7,580	14,270	7,280	13,650	6,960	13,010	6,640	12,340	6,330
	60	6.60	15,250	7,710	14,630	7,390	14,000	7,070	13,340	6,750	12,660	6,430
LV-50PE-B	30	0.85	17,930	9,950	17,200	9,710	16,450	9,420	15,680	9,140	14,880	8,710
	40	1.40	19,490	10,550	18,700	10,240	17,890	9,930	17,040	9,620	16,170	9,170
	50	2.10	20,790	11,030	19,950	10,750	19,080	10,390	18,180	10,020	17,260	9,550
	60	2.90	21,920	11,470	21,030	11,120	20,120	10,770	19,170	10,350	18,190	9,870
	66.5	3.40	22,590	11,760	21,670	11,400	20,730	11,020	19,750	10,550	18,740	10,050
	70	3.80	22,930	11,870	22,000	11,510	21,040	11,130	20,050	10,640	19,020	10,140
	80	4.70	23,830	12,240	22,870	11,860	21,870	11,420	20,840	10,900	19,780	10,390
	85	5.30	24,250	12,410	23,270	11,990	22,260	11,540	21,210	11,020	20,130	10,500
	90	5.80	24,660	12,580	23,660	12,170	22,630	11,660	21,560	11,140	20,460	10,610
LV-75PE-B	50	1.20	27,690	15,240	26,570	14,720	25,410	14,080	24,210	13,450	22,980	12,820
	60	1.70	29,190	15,770	28,010	15,220	26,790	14,550	25,530	13,900	24,220	13,240
	70	2.20	30,530	16,310	29,290	15,640	28,010	14,960	26,700	14,290	25,330	13,620
	80	2.80	31,730	16,730	30,450	16,020	29,120	15,330	27,750	14,640	26,330	13,950
	90	3.40	32,830	17,080	31,500	16,370	30,130	15,660	28,710	14,950	27,250	14,250
	100	4.10	33,850	17,410	32,480	16,680	31,070	15,960	29,600	15,240	28,090	14,520
	105	4.40	34,340	17,570	32,950	16,830	31,510	16,100	30,030	15,370	28,490	14,650
	110	4.80	34,800	17,710	33,390	16,970	31,940	16,230	30,430	15,500	28,880	14,770
	120	5.60	35,690	17,990	34,250	17,240	32,750	16,490	31,210	15,740	29,620	15,000
LV-100PE-B	60	0.95	35,860	19,910	34,410	19,420	32,910	18,850	31,360	18,280	29,760	17,420
	80	1.60	38,990	21,110	37,410	20,490	35,780	19,870	34,090	19,250	32,350	18,350
	100	2.30	41,590	22,070	39,910	21,500	38,170	20,780	36,370	20,040	34,520	19,100
	120	3.20	43,850	22,940	42,070	22,250	40,240	21,540	38,350	20,710	36,390	19,740
	133	3.80	45,180	23,520	43,350	22,800	41,460	22,040	39,510	21,100	37,490	20,110
	140	4.20	45,860	23,740	44,000	23,020	42,080	22,270	40,100	21,290	38,050	20,290
	160	5.30	47,670	24,480	45,740	23,720	43,740	22,840	41,680	21,810	39,560	20,790
	180	6.50	49,320	25,160	47,330	24,350	45,260	23,330	43,130	22,280	40,930	21,230
	200	7.80	50,850	25,800	48,790	24,860	46,670	23,780	44,470	22,700	42,200	21,640

PEシリーズ〈冷房〉

〈DB＝31℃・WB＝26℃〉PEシリーズ〈冷房〉

〈kcal/h〉

吸込空気条件			乾球温度31℃　湿球温度26℃									
			冷水温度									
形名	流量〈ℓ/min〉	水頭損失〈mAq〉	5℃		6℃		7℃		8℃		9℃	
			全熱	顕熱	全熱	顕熱	全熱	顕熱	全熱	顕熱	全熱	顕熱
LV-30PE-B	20	0.97	13,860	6,090	13,410	5,960	12,940	5,780	12,460	5,620	11,970	5,480
	25	1.40	14,780	6,410	14,300	6,260	13,810	6,080	13,300	5,900	12,770	5,720
	30	2.00	15,590	6,700	15,080	6,530	14,560	6,330	14,020	6,140	13,460	5,950
	35	2.60	16,300	6,970	15,770	6,770	15,220	6,570	14,660	6,370	14,080	6,160
	40	3.20	16,940	7,200	16,390	7,000	15,830	6,790	15,240	6,560	14,630	6,360
	45	4.00	17,530	7,450	16,960	7,230	16,380	7,010	15,770	6,750	15,140	6,490
	50	4.80	18,080	7,640	17,490	7,410	16,880	7,190	16,260	6,920	15,610	6,620
	55	5.70	18,580	7,860	17,980	7,590	17,360	7,360	16,720	7,040	16,050	6,730
	60	6.60	19,060	8,030	18,440	7,790	17,800	7,470	17,140	7,150	16,460	6,840
LV-50PE-B	30	0.85	22,400	9,920	21,680	9,680	20,930	9,420	20,150	9,170	19,350	8,900
	40	1.40	24,350	10,630	23,560	10,310	22,750	10,070	21,910	9,760	21,040	9,460
	50	2.10	25,980	11,170	25,140	10,870	24,270	10,580	23,370	10,250	22,440	9,930
	60	2.90	27,390	11,720	26,500	11,370	25,590	11,030	24,640	10,690	23,660	10,340
	66.5	3.40	28,220	12,030	27,310	11,670	26,360	11,310	25,390	10,960	24,380	10,600
	70	3.80	28,640	12,170	27,710	11,810	26,760	11,490	25,770	11,090	24,740	10,710
	80	4.70	29,770	12,600	28,810	12,230	27,810	11,850	26,780	11,470	25,720	11,040
	85	5.30	30,300	12,820	29,320	12,440	28,310	12,060	27,260	11,610	26,180	11,170
	90	5.80	30,810	13,030	29,810	12,640	28,780	12,180	27,710	11,800	26,610	11,280
LV-75PE-B	50	1.20	34,590	15,210	33,470	14,870	32,310	14,450	31,120	14,040	29,880	13,620
	60	1.70	36,470	15,860	35,290	15,500	34,070	15,060	32,810	14,610	31,500	14,080
	70	2.20	38,140	16,460	36,900	16,060	35,630	15,600	34,310	15,120	32,950	14,470
	80	2.80	39,650	17,060	38,360	16,570	37,030	16,070	35,660	15,510	34,250	14,830
	90	3.40	41,020	17,540	39,690	17,050	38,320	16,530	36,900	15,850	35,440	15,140
	100	4.10	42,300	18,000	40,930	17,490	39,510	16,870	38,050	16,150	36,540	15,430
	105	4.40	42,900	18,270	41,510	17,710	40,070	17,020	38,590	16,290	37,060	15,570
	110	4.80	43,480	18,420	42,070	17,900	40,620	17,160	39,110	16,430	37,560	15,700
	120	5.60	44,590	18,880	43,150	18,180	41,660	17,430	40,110	16,690	38,520	15,950
LV-100PE-B	60	0.95	44,810	19,840	43,360	19,360	41,860	18,840	40,310	18,350	38,710	17,800
	80	1.60	48,710	21,260	47,130	20,630	45,500	20,150	43,820	19,530	42,080	18,920
	100	2.30	51,960	22,350	50,280	21,740	48,540	21,170	46,750	20,510	44,890	19,860
	120	3.20	54,790	23,450	53,010	22,750	51,180	22,070	49,280	21,380	47,330	20,690
	133	3.80	56,450	24,060	54,620	23,340	52,730	22,630	50,780	21,920	48,760	21,210
	14	4.20	57,290	24,340	55,430	23,630	53,520	22,990	51,540	22,190	49,490	21,420
	160	5.30	59,550	25,210	57,620	24,460	55,630	23,710	53,570	22,940	51,440	22,090
	180	6.50	61,620	26,060	59,630	25,290	57,560	24,370	55,430	23,610	53,230	22,570
	200	7.80	63,540	26,800	61,480	25,930	59,350	25,140	57,150	24,070	54,880	23,000

〈DB＝32℃・WB＝29℃〉PEシリーズ〈冷房〉

〈kcal/h〉

吸込空気条件			乾球温度32℃　湿球温度29℃									
			冷水温度									
形名	流量〈ℓ/min〉	水頭損失〈mAq〉	5℃		6℃		7℃		8℃		9℃	
			全熱	顕熱	全熱	顕熱	全熱	顕熱	全熱	顕熱	全熱	顕熱
LV-30PE-B	20	0.97	17,020	5,640	16,570	5,510	16,110	5,340	15,630	5,200	15,130	5,040
	25	1.40	18,160	6,000	17,680	5,850	17,190	5,680	16,680	5,520	16,150	5,350
	30	2.00	19,150	6,330	18,640	6,160	18,120	5,980	17,580	5,810	17,020	5,620
	35	2.60	20,020	6,650	19,490	6,450	18,950	6,280	18,380	6,080	17,800	5,880
	40	3.20	20,810	6,910	20,260	6,700	19,700	6,530	19,110	6,320	18,510	6,110
	45	4.00	21,540	7,160	20,970	6,980	20,380	6,770	19,780	6,550	19,150	6,330
	50	4.80	22,200	7,440	21,620	7,210	21,010	6,990	20,390	6,770	19,740	6,530
	55	5.70	22,830	7,660	22,220	7,430	21,600	7,200	20,960	6,960	20,300	6,700
	60	6.60	23,410	7,880	22,790	7,640	22,160	7,400	21,500	7,130	20,810	6,810
LV-50PE-B	30	0.85	27,520	9,150	26,790	8,880	26,040	8,650	25,270	8,420	24,470	8,210
	40	1.40	29,910	9,880	29,120	9,630	28,310	9,390	27,470	9,090	26,600	8,840
	50	2.10	31,910	10,560	31,070	10,300	30,200	9,980	29,300	9,710	28,380	9,380
	60	2.90	33,650	11,180	32,760	10,840	31,840	10,550	30,900	10,210	29,920	9,870
	66.5	3.40	34,670	11,510	33,750	11,200	32,810	10,850	31,830	10,510	30,820	10,210
	70	3.80	35,190	11,700	34,260	11,380	33,300	11,030	32,310	10,680	31,280	10,330
	80	4.70	36,580	12,200	35,610	11,850	34,610	11,520	33,580	11,150	32,520	10,780
	85	5.30	37,220	12,450	36,240	12,110	35,230	11,730	34,180	11,350	33,100	10,970
	90	5.80	37,850	12,700	36,850	12,310	35,820	11,920	34,750	11,540	33,650	11,150
LV-75PE-B	50	1.20	42,490	14,060	41,370	13,740	40,220	13,330	39,020	13,010	37,780	12,590
	60	1.70	44,800	14,820	43,620	14,410	42,400	14,030	41,140	13,610	39,840	13,260
	70	2.20	46,850	15,500	45,610	15,070	44,340	14,680	43,020	14,220	41,660	13,770
	80	2.80	48,700	16,130	47,420	15,660	46,090	15,210	44,720	14,800	43,300	14,330
	90	3.40	50,390	16,730	49,060	16,230	47,690	15,750	46,270	15,270	44,810	14,790
	100	4.10	51,960	17,290	50,590	16,770	49,170	16,260	47,710	15,760	46,200	15,260
	105	4.40	52,700	17,560	51,310	17,040	49,870	16,520	48,390	16,010	46,860	15,480
	110	4.80	53,410	17,820	52,000	17,290	50,550	16,770	49,050	16,220	47,490	15,640
	120	5.60	54,780	18,330	53,330	17,790	51,840	17,220	50,300	16,620	48,710	15,880
LV-100PE-B	60	0.95	55,040	18,300	53,590	17,770	52,090	17,310	50,540	16,850	48,940	16,420
	80	1.60	59,830	19,770	58,250	19,270	56,630	18,780	54,940	18,190	53,200	17,690
	100	2.30	63,830	21,130	62,150	20,610	60,410	19,960	58,610	19,430	56,760	18,770
	120	3.20	67,300	22,370	65,520	21,680	63,690	21,110	61,800	20,420	59,840	19,750
	133	3.80	69,340	23,020	67,510	22,400	65,620	21,710	63,670	21,030	61,650	20,420
	140	4.20	70,380	23,400	68,520	22,770	66,600	22,060	64,620	21,370	62,570	20,670
	160	5.30	73,160	24,410	71,230	23,700	69,230	23,050	67,170	22,300	65,050	21,570
	180	6.50	75,700	25,400	73,700	24,620	71,640	23,850	69,510	23,090	67,310	22,300
	200	7.80	78,050	26,270	75,990	25,550	73,860	24,670	71,670	23,830	69,390	22,900

(b)暖房能力〈DB＝20℃〉PEシリーズ〈暖房〉

〈kcal/h〉

吸込空気条件			乾球温度 20℃						
形名	流量〈ℓ/min〉	水頭損失〈mAq〉	温水温度						
			40℃	45℃	50℃	55℃	60℃	70℃	80℃
LV-30PE-B	20	0.97	6,030	7,540	9,050	10,560	12,070	15,090	18,110
	25	1.40	6,250	7,820	9,380	10,940	12,510	15,640	18,770
	30	2.00	6,440	8,050	9,660	11,270	12,880	16,100	19,320
	35	2.60	6,600	8,250	9,900	11,550	13,200	16,500	19,800
	40	3.20	6,740	8,430	10,110	11,800	13,490	17,860	20,230
	45	4.00	6,870	8,590	10,310	12,020	13,740	17,180	20,620
	50	4.80	6,990	8,730	10,480	12,230	13,980	17,470	20,970
	55	5.70	7,090	8,870	10,640	12,420	14,190	17,740	21,290
	60	6.60	7,190	8,990	10,790	12,590	14,390	17,990	21,590
LV-50PE-B	30	0.85	9,900	12,370	14,850	17,330	19,800	24,750	29,710
	40	1.40	10,370	12,960	15,550	18,140	20,740	25,920	31,110
	50	2.10	10,740	13,430	16,120	18,800	21,490	26,860	32,240
	60	2.90	11,060	13,830	16,590	19,360	22,130	27,660	33,190
	66.5	3.40	11,240	14,060	16,870	19,680	22,490	28,120	33,740
	70	3.80	11,340	14,170	17,010	19,840	22,680	28,350	34,020
	80	4.70	11,580	14,480	17,370	20,270	23,170	28,960	34,750
	85	5.30	11,690	14,620	17,540	20,470	23,390	29,240	35,090
	90	5.80	11,800	14,750	17,710	20,660	23,610	29,510	35,420
LV-75PE-B	50	1.20	14,770	18,460	22,150	25,850	29,540	36,930	44,310
	60	1.70	15,210	19,010	22,810	26,610	30,420	38,020	45,630
	70	2.20	15,590	19,480	23,380	27,280	31,180	38,970	46,770
	80	2.80	15,920	19,900	23,890	27,870	31,850	39,810	47,780
	90	3.40	16,230	20,280	24,340	28,400	32,460	40,570	48,690
	100	4.10	16,500	20,630	24,750	28,880	33,010	41,260	49,510
	105	4.40	16,630	20,790	24,950	29,110	33,270	41,580	49,900
	110	4.80	16,750	20,940	25,130	29,320	33,510	41,890	50,270
	120	5.60	16,990	21,240	25,490	29,740	33,980	42,480	50,980
LV 100PE-B	60	0.95	19,800	24,750	29,710	34,660	39,610	49,510	59,420
	80	1.60	20,740	25,920	31,110	36,290	41,480	51,850	62,220
	100	2.30	21,490	26,860	32,240	37,610	42,980	53,730	64,480
	120	3.20	22,130	27,660	33,190	38,720	44,260	55,320	66,390
	133	3.80	22,490	28,120	33,740	39,370	44,990	56,240	67,490
	140	4.20	22,680	28,350	34,020	39,690	45,360	56,700	68,050
	160	5.30	23,170	28,960	34,750	40,550	46,340	57,930	69,510
	180	6.50	23,610	29,510	35,420	41,320	47,220	59,030	70,840
	200	7.80	24,010	30,010	36,020	42,020	48,030	60,030	72,040

〈DB＝22℃〉PEシリーズ〈暖房〉

〈kcal/h〉

吸込空気条件			乾球温度 22℃						
形名	流量〈ℓ/min〉	水頭損失〈mAq〉	温水温度						
			40℃	45℃	50℃	55℃	60℃	70℃	80℃
LV-30PE-B	20	0.97	5,430	6,940	8,450	9,960	11,470	14,480	17,500
	25	1.40	5,630	7,190	8,750	10,320	11,880	15,010	18,140
	30	2.00	5,790	7,400	9,010	10,620	12,230	15,460	18,680
	35	2.60	5,940	7,590	9,240	10,890	12,540	15,840	19,140
	40	3.20	6,070	7,750	9,440	11,130	12,810	16,180	19,560
	45	4.00	6,180	7,900	9,620	11,340	13,060	16,490	19,930
	50	4.80	6,290	8,030	9,780	11,530	13,280	16,770	20,270
	55	5.70	6,380	8,160	9,930	11,710	13,480	17,030	20,580
	60	6.60	6,470	8,270	10,070	11,870	13,670	17,270	20,870
LV-50PE-B	30	0.85	8,910	11,380	13,860	16,340	18,810	23,760	28,720
	40	1.40	9,330	11,920	14,510	17,110	19,700	24,880	30,070
	50	2.10	9,670	12,350	15,040	17,730	20,410	25,790	31,160
	60	2.90	9,950	12,720	15,490	18,250	21,020	26,550	32,080
	66.5	3.40	10,120	12,930	15,740	18,560	21,370	26,990	32,620
	70	3.80	10,200	13,040	15,870	18,710	21,540	27,220	32,890
	80	4.70	10,420	13,320	16,220	19,110	22,010	27,800	33,600
	85	5.30	10,520	13,450	16,370	19,300	22,220	28,070	33,920
	90	5.80	10,620	13,570	16,520	19,480	22,430	28,330	34,240
LV-75PE-B	50	1.20	13,290	16,980	20,680	24,370	28,060	35,450	42,840
	60	1.70	13,680	17,490	21,290	25,090	28,900	36,500	44,110
	70	2.20	14,030	17,920	21,820	25,720	29,620	37,410	45,210
	80	2.80	14,330	18,310	22,290	26,270	30,260	38,220	46,180
	90	3.40	14,600	18,660	22,720	26,770	30,830	38,950	47,060
	100	4.10	14,850	18,980	23,100	27,230	31,360	39,610	47,860
	105	4.40	14,970	19,130	23,280	27,440	31,600	39,920	48,240
	110	4.80	15,080	19,270	23,460	27,650	31,840	40,220	48,600
	120	5.60	15,290	19,540	23,790	28,040	32,280	40,780	49,280
LV-100PE-B	60	0.95	17,820	22,770	27,730	32,680	37,630	47,530	57,440
	80	1.60	18,660	23,850	29,030	34,220	39,400	49,770	60,140
	100	2.30	19,340	24,710	30,090	35,460	40,830	51,580	62,330
	120	3.20	19,910	25,450	30,980	36,510	42,040	53,110	64,170
	133	3.80	20,240	25,870	31,490	37,120	42,740	53,990	65,240
	140	4.20	20,410	26,080	31,750	37,420	43,090	54,440	65,780
	160	5.30	20,850	26,640	32,440	38,230	44,020	55,610	67,200
	180	6.50	21,250	27,150	33,050	38,960	44,860	56,670	68,480
	200	7.80	21,610	27,610	33,620	39,620	45,620	57,630	69,640

(3)天井埋込形〈PR-C形〉〈風量補正線図P488に掲載〉

(a)冷房能力〈DB＝25℃, WB＝18℃〉PR-Cシリーズ〈冷房〉

〈kcal/h〉〈50Hz〉

吹込空気条件			乾球温度25℃　湿球温度18℃									
			冷水温度									
形名	水量〈ℓ/min〉	水頭損失〈mAq〉	5℃		6℃		7℃		8℃		9℃	
			全熱	顕熱	全熱	顕熱	全熱	顕熱	全熱	顕熱	全熱	顕熱
700	12	0.53	5,110	4,050	4,790	3,860	4,470	3,660	4,120	3,470	3,770	3,280
	16	0.87	5,620	4,330	5,270	4,120	4,910	3,910	4,540	3,710	4,150	3,500
	20	1.3	6,050	4,560	5,680	4,340	5,290	4,120	4,880	3,900	4,470	3,690
	24	1.8	6,430	4,720	6,030	4,520	5,610	4,300	5,190	4,070	4,740	3,840
	28	2.3	6,770	4,860	6,340	4,680	5,910	4,450	5,460	4,220	4,990	3,980
	32	2.9	7,070	5,010	6,630	4,800	6,170	4,590	5,700	4,350	5,220	4,110
	36	3.6	7,350	5,120	6,890	4,920	6,420	4,720	5,930	4,470	5,420	4,220
1000	20	0.64	7,690	6,000	7,210	5,710	6,710	5,420	6,200	5,130	5,670	4,850
	25	0.94	8,280	6,320	7,760	6,010	7,230	5,710	6,680	5,410	6,110	5,110
	30	1.3	8,790	6,590	8,240	6,270	7,680	5,950	7,090	5,640	6,490	5,330
	35	1.7	9,250	6,820	8,670	6,490	8,080	6,170	7,460	5,840	6,820	5,520
	40	2.2	9,670	7,040	9,060	6,700	8,440	6,360	7,800	6,020	7,130	5,690
	45	2.6	10,050	7,230	9,420	6,880	8,780	6,530	8,110	6,190	7,410	5,850
	50	3.2	10,410	7,410	9,760	7,050	9,090	6,690	8,390	6,340	7,680	5,990
1400	24	0.45	10,230	8,100	9,590	7,710	8,940	7,320	8,250	6,930	7,550	6,550
	32	0.75	11,250	8,660	10,550	8,240	9,830	7,820	9,080	7,410	8,300	7,000
	40	1.1	12,110	9,110	11,360	8,670	10,580	8,230	9,770	7,800	8,940	7,370
	48	1.5	12,860	9,440	12,060	9,040	11,230	8,590	10,380	8,130	9,490	7,680
	56	2.0	13,540	9,710	12,690	9,370	11,820	8,900	10,920	8,430	9,990	7,960
	64	2.5	14,150	10,020	13,260	9,600	12,350	9,170	11,410	8,690	10,440	8,210
	72	3.1	14,710	10,250	13,790	9,850	12,840	9,430	11,860	8,930	10,850	8,430
1800	23	0.47	11,490	9,320	10,780	8,870	10,040	8,420	9,270	7,980	8,480	7,530
	32	0.84	12,820	10,050	12,020	9,570	11,190	9,080	10,340	8,600	9,460	8,130
	41	1.3	13,910	10,640	13,040	10,130	12,150	9,620	11,220	9,110	10,260	8,610
	50	1.8	14,850	11,140	13,920	10,600	12,970	10,070	11,980	9,540	10,960	9,010
	59	2.5	15,690	11,570	14,710	11,010	13,700	10,460	12,650	9,910	11,570	9,360
	68	3.1	16,440	11,960	15,410	11,380	14,350	10,810	13,260	10,230	12,130	9,670
	77	3.9	17,130	12,260	16,060	11,710	14,950	11,120	13,810	10,530	12,640	9,950

〈DB＝25℃, WB＝18℃〉PR-Cシリーズ〈冷房〉

〈kcal/h〉〈60Hz〉

吹込空気条件			乾球温度25℃　湿球温度18℃									
			冷水温度									
形名	水量〈ℓ/min〉	水頭損失〈mAq〉	5℃		6℃		7℃		8℃		9℃	
			全熱	顕熱	全熱	顕熱	全熱	顕熱	全熱	顕熱	全熱	顕熱
700	12	0.53	5,510	4,520	5,170	4,310	4,810	4,090	4,450	3,870	4,070	3,660
	16	0.87	6,060	4,830	5,690	4,600	5,290	4,370	4,890	4,140	4,470	3,910
	20	1.3	6,530	5,090	6,120	4,840	5,700	4,600	5,270	4,360	4,820	4,110
	24	1.8	6,930	5,310	6,500	5,050	6,050	4,800	5,590	4,540	5,110	4,290
	28	2.3	7,300	5,490	6,840	5,230	6,370	4,970	5,880	4,710	5,380	4,450
	32	2.9	7,620	5,630	7,150	5,400	6,660	5,120	6,150	4,850	5,620	4,590
	36	3.6	7,930	5,750	7,430	5,550	6,920	5,270	6,390	4,990	5,850	4,710
1000	20	0.64	8,200	6,580	7,690	6,270	7,160	5,950	6,610	5,640	6,050	5,320
	25	0.94	8,820	6,930	8,270	6,600	7,700	6,260	7,120	5,930	6,510	5,600
	30	1.3	9,370	7,230	8,790	6,880	8,180	6,530	7,560	6,190	6,910	5,840
	35	1.7	9,860	7,490	9,250	7,130	8,610	6,770	7,950	6,410	7,270	6,060
	40	2.2	10,310	7,720	9,660	7,350	9,000	6,980	8,310	6,610	7,600	6,240
	45	2.6	10,710	7,940	10,050	7,550	9,350	7,170	8,640	6,790	7,900	6,420
	50	3.2	11,090	8,130	10,400	7,740	9,690	7,350	8,950	6,960	8,180	6,570
1400	24	0.45	11,030	9,050	10,350	8,610	9,630	8,170	8,900	7,740	8,140	7,310
	32	0.75	12,130	9,670	11,380	9,200	10,590	8,730	9,790	8,270	8,950	7,810
	40	1.1	13,060	10,170	12,250	9,680	11,400	9,190	10,540	8,710	9,640	8,230
	48	1.5	13,870	10,610	13,010	10,100	12,110	9,590	11,190	9,080	10,230	8,580
	56	2.0	14,600	10,980	13,690	10,460	12,740	9,930	11,770	9,410	10,770	8,890
	64	2.5	15,250	11,260	14,300	10,790	13,320	10,240	12,300	9,700	11,250	9,170
	72	3.1	15,860	11,490	14,870	11,090	13,850	10,530	12,790	9,970	11,700	9,420
1800	23	0.47	12,310	10,300	11,540	9,800	10,750	9,310	9,930	8,820	9,080	8,330
	32	0.84	13,730	11,110	12,870	10,580	11,990	10,040	11,070	9,510	10,130	8,990
	41	1.3	14,900	11,760	13,970	11,200	13,010	10,630	12,020	10,070	10,990	9,510
	50	1.8	15,910	12,310	14,910	11,720	13,890	11,130	12,830	10,540	11,740	9,960
	59	2.5	16,800	12,790	15,750	12,170	14,670	11,560	13,550	10,950	12,390	10,340
	68	3.1	17,610	13,220	16,510	12,580	15,370	11,940	14,200	11,310	12,990	10,690
	77	3.9	18,340	13,600	17,200	12,940	16,020	12,290	14,800	11,640	13,530	11,000

〈DB＝26℃, WB＝18.7℃〉PR-Cシリーズ〈冷房〉

〈kcal/h〉〈50Hz〉

吸込空気条件			乾球温度26℃　湿球温度18.7℃									
形　名	水　量 〈ℓ/min〉	水頭損失 〈mAq〉	冷　水　温　度									
			5℃		6℃		7℃		8℃		9℃	
			全熱	顕熱	全熱	顕熱	全熱	顕熱	全熱	顕熱	全熱	顕熱
700	12	0.53	5,470	4,240	5,150	4,050	4,820	3,850	4,480	3,660	4,120	3,470
	16	0.87	6,010	4,540	5,660	4,330	5,300	4,120	4,920	3,910	4,540	3,710
	20	1.3	6,470	4,760	6,090	4,550	5,700	4,340	5,300	4,120	4,880	3,900
	24	1.8	6,870	4,930	6,470	4,750	6,060	4,520	5,630	4,290	5,190	4,070
	28	2.3	7,230	5,090	6,810	4,900	6,370	4,680	5,920	4,450	5,460	4,220
	32	2.9	7,560	5,220	7,120	5,030	6,660	4,830	6,190	4,590	5,700	4,350
	36	3.6	7,860	5,370	7,400	5,150	6,920	4,950	6,430	4,710	5,930	4,470
1000	20	0.64	8,220	6,280	7,740	5,990	7,240	5,710	6,730	5,420	6,200	5,130
	25	0.94	8,850	6,620	8,330	6,310	7,800	6,010	7,250	5,710	6,680	5,410
	30	1.3	9,400	6,900	8,850	6,580	8,280	6,260	7,700	5,950	7,090	5,640
	35	1.7	9,890	7,150	9,310	6,820	8,710	6,490	8,100	6,160	7,460	5,840
	40	2.2	10,330	7,370	9,730	7,030	9,110	6,690	8,460	6,360	7,800	6,020
	45	2.7	10,740	7,570	10,120	7,220	9,470	6,880	8,800	6,530	8,110	6,190
	50	3.2	11,120	7,750	10,470	7,400	9,800	7,050	9,110	6,690	8,390	6,340
1400	24	0.45	10,940	8,490	10,300	8,090	9,640	7,700	8,960	7,320	8,250	6,930
	32	0.75	12,030	9,070	11,320	8,650	10,600	8,230	9,850	7,820	9,080	7,410
	40	1.1	12,950	9,530	12,190	9,100	11,410	8,670	10,600	8,230	9,770	7,800
	48	1.5	13,750	9,870	12,950	9,490	12,120	9,040	11,260	8,580	10,380	8,130
	56	2.0	14,470	10,180	13,620	9,810	12,750	9,360	11,850	8,890	10,920	8,430
	64	2.5	15,120	10,450	14,240	10,080	13,330	9,660	12,380	9,170	11,410	8,690
	72	3.1	15,720	10,730	14,800	10,320	13,850	9,910	12,870	9,420	11,860	8,930
1800	23	0.47	12,280	9,760	11,570	9,310	10,830	8,860	10,060	8,420	9,270	7,980
	32	0.84	13,700	10,530	12,900	10,040	12,070	9,560	11,220	9,080	10,340	8,600
	41	1.3	14,870	11,150	14,000	10,630	13,100	10,120	12,180	9,610	11,220	9,110
	50	1.9	15,870	11,670	14,950	11,130	13,990	10,600	13,000	10,060	11,980	9,540
	59	2.5	16,760	12,120	15,790	11,560	14,780	11,010	13,730	10,450	12,650	9,910
	68	3.1	17,570	12,500	16,540	11,950	15,480	11,370	14,390	10,800	13,260	10,230
	77	3.9	18,300	12,800	17,240	12,290	16,130	11,700	14,990	11,120	13,810	10,530

〈DB＝26℃, WB＝18.7℃〉PR-Cシリーズ〈冷房〉

〈kcal/h〉〈60Hz〉

吹込空気条件			乾球温度26℃　湿球温度18.7℃									
形　名	水　量 〈ℓ/min〉	水頭損失 〈mAq〉	冷　水　温　度									
			5℃		6℃		7℃		8℃		9℃	
			全熱	顕熱	全熱	顕熱	全熱	顕熱	全熱	顕熱	全熱	顕熱
700	12	0.53	5,890	4,740	5,550	4,520	5,190	4,300	4,830	4,090	4,450	3,870
	16	0.87	6,480	5,060	6,100	4,830	5,710	4,600	5,310	4,370	4,890	4,140
	20	1.3	6,980	5,330	6,570	5,080	6,150	4,840	5,710	4,600	5,260	4,360
	24	1.8	7,410	5,560	6,980	5,300	6,530	5,050	6,070	4,790	5,590	4,540
	28	2.3	7,800	5,720	7,340	5,490	6,870	5,230	6,390	4,970	5,880	4,710
	32	2.9	8,150	5,860	7,670	5,670	7,180	5,390	6,670	5,120	6,150	4,850
	36	3.6	8,470	6,020	7,980	5,800	7,470	5,540	6,940	5,260	6,390	4,990
1000	20	0.64	8,760	6,900	8,250	6,580	7,720	6,260	7,180	5,950	6,610	5,640
	25	0.94	9,430	7,260	8,880	6,930	8,310	6,590	7,720	6,260	7,120	5,930
	30	1.3	10,020	7,570	9,430	7,220	8,830	6,870	8,200	6,530	7,560	6,190
	35	1.7	10,540	7,840	9,920	7,480	9,290	7,120	8,630	6,770	7,950	6,410
	40	2.2	11,010	8,090	10,370	7,720	9,710	7,350	9,020	6,980	8,310	6,610
	45	2.6	11,450	8,310	10,780	7,930	10,090	7,550	9,380	7,170	8,640	6,790
	50	3.2	11,860	8,520	11,160	8,120	10,450	7,730	9,710	7,340	8,950	6,960
1400	24	0.45	11,790	9,470	11,110	9,040	10,390	8,600	9,660	8,170	8,900	7,740
	32	0.75	12,970	10,120	12,210	9,660	11,430	9,190	10,620	8,730	9,790	8,270
	40	1.1	13,960	10,660	13,150	10,170	12,300	9,680	11,430	9,190	10,530	8,710
	48	1.5	14,830	11,110	13,960	10,600	13,070	10,090	12,140	9,590	11,190	9,080
	56	2.0	15,600	11,430	14,690	10,980	13,750	10,460	12,780	9,930	11,770	9,410
	64	2.5	16,300	11,760	15,350	11,330	14,370	10,780	13,350	10,240	12,300	9,700
	72	3.1	16,950	12,040	15,960	11,610	14,940	11,080	13,880	10,520	12,790	9,970
1800	23	0.47	13,160	10,790	12,390	10,290	11,600	9,800	10,780	9,300	9,930	8,820
	32	0.84	14,670	11,640	13,820	11,100	12,930	10,570	12,020	10,040	11,070	9,510
	41	1.3	15,920	12,320	14,990	11,750	14,030	11,190	13,040	10,630	12,020	10,070
	50	1.8	17,000	12,900	16,010	12,300	14,980	11,710	13,920	11,120	12,830	10,540
	59	2.5	17,960	13,400	16,910	12,780	15,820	12,170	14,710	11,560	13,550	10,950
	68	3.1	18,820	13,840	17,720	13,210	16,580	12,570	15,410	11,940	14,200	11,310
	77	3.9	19,610	14,250	18,460	13,590	17,280	12,940	16,060	12,290	14,800	11,640

〈DB＝26℃, WB＝19℃〉PR-Cシリーズ〈冷房〉

〈kcal/h〉〈50Hz〉

吹込空気条件			乾球温度26℃　湿球温度19℃									
			冷水温度									
形名	水量〈ℓ/min〉	水頭損失〈mAq〉	5℃		6℃		7℃		8℃		9℃	
			全熱	顕熱	全熱	顕熱	全熱	顕熱	全熱	顕熱	全熱	顕熱
700	12	0.53	5,620	4,230	5,300	4,030	4,970	3,840	4,630	3,640	4,280	3,450
	16	0.87	6,180	4,510	5,830	4,310	5,470	4,100	5,090	3,890	4,710	3,690
	20	1.3	6,660	4,710	6,280	4,530	5,890	4,320	5,480	4,100	5,070	3,880
	24	1.8	7,070	4,890	6,670	4,700	6,250	4,500	5,820	4,270	5,380	4,050
	28	2.3	7,440	5,040	7,020	4,860	6,580	4,660	6,130	4,430	5,660	4,190
	32	2.9	7,770	5,180	7,330	4,990	6,880	4,800	6,410	4,570	5,920	4,330
	36	3.6	8,080	5,320	7,620	5,130	7,150	4,910	6,660	4,690	6,150	4,440
1000	20	0.64	8,450	6,260	7,970	5,970	7,480	5,680	6,970	5,390	6,440	5,110
	25	0.94	9,100	6,590	8,580	6,280	8,050	5,980	7,500	5,680	6,930	5,380
	30	1.3	9,660	6,870	9,120	6,550	8,550	6,240	7,960	5,920	7,360	5,610
	35	1.7	10,170	7,120	9,590	6,790	9,000	6,460	8,380	6,140	7,740	5,810
	40	2.2	10,630	7,330	10,020	7,000	9,400	6,660	8,760	6,330	8,090	5,990
	45	2.6	11,050	7,490	10,420	7,190	9,770	6,850	9,100	6,500	8,410	6,160
	50	3.2	11,440	7,680	10,790	7,370	10,120	7,010	9,430	6,660	8,710	6,310
1400	24	0.45	11,250	8,450	10,610	8,060	9,950	7,670	9,270	7,280	8,570	6,900
	32	0.75	12,370	9,030	11,670	8,610	10,940	8,200	10,190	7,780	9,420	7,370
	40	1.1	13,320	9,420	12,560	9,060	11,780	8,630	10,970	8,190	10,140	7,760
	48	1.5	14,140	9,780	13,340	9,430	12,510	9,000	11,650	8,540	10,770	8,090
	56	2.0	14,880	10,080	14,040	9,720	13,160	9,320	12,260	8,850	11,330	8,390
	64	2.5	15,550	10,390	14,670	9,970	13,760	9,600	12,820	9,130	11,840	8,650
	72	3.1	16,170	10,640	15,250	10,240	14,300	9,810	13,320	9,380	12,310	8,880
1800	23	0.47	12,630	9,720	11,920	9,270	11,180	8,820	10,410	8,380	9,620	7,940
	32	0.84	14,090	10,490	13,290	10,000	12,460	9,520	11,610	9,040	10,730	8,560
	41	1.3	15,290	11,100	14,420	10,590	13,530	10,080	12,600	9,570	11,640	9,060
	50	1.8	16,330	11,620	15,400	11,080	14,440	10,550	13,450	10,020	12,430	9,490
	59	2.5	17,240	11,990	16,260	11,510	15,250	10,960	14,210	10,410	13,130	9,860
	68	3.1	18,070	12,370	17,050	11,900	15,990	11,320	14,890	10,750	13,760	10,180
	77	3.9	18,830	12,670	17,760	12,240	16,660	11,650	15,520	11,060	14,340	10,480

〈DB＝26℃, WB＝19.5℃〉PR-Cシリーズ〈冷房〉

〈kcal/h〉〈60Hz〉

吹込空気条件			乾球温度26℃　湿球温度19℃									
			冷水温度									
形名	水量〈ℓ/min〉	水頭損失〈mAq〉	5℃		6℃		7℃		8℃		9℃	
			全熱	顕熱	全熱	顕熱	全熱	顕熱	全熱	顕熱	全熱	顕熱
700	12	0.53	6,060	4,720	5,720	4,500	5,360	4,280	5,000	4,070	4,620	3,850
	16	0.87	6,670	5,040	6,290	4,810	5,900	4,580	5,490	4,350	5,080	4,120
	20	1.3	7,180	5,310	6,770	5,060	6,350	4,820	5,910	4,580	5,460	4,330
	24	1.8	7,620	5,500	7,190	5,280	6,740	5,030	6,280	4,770	5,800	4,520
	28	2.3	8,020	5,660	7,570	5,470	7,090	5,210	6,610	4,940	6,110	4,680
	32	2.9	8,380	5,810	7,910	5,600	7,410	5,370	6,910	5,100	6,380	4,830
	36	3.6	8,710	5,960	8,220	5,740	7,710	5,520	7,180	5,240	6,640	4,960
1000	20	0.64	9,010	6,870	8,500	6,550	7,970	6,230	7,430	5,920	6,860	5,610
	25	0.94	9,700	7,230	9,150	6,900	8,580	6,560	7,990	6,230	7,390	5,900
	30	1.3	10,300	7,540	9,720	7,190	9,110	6,840	8,490	6,500	7,840	6,160
	35	1.7	10,840	7,810	10,220	7,450	9,590	7,090	8,930	6,730	8,250	6,380
	40	2.2	11,330	8,060	10,690	7,680	10,020	7,310	9,340	6,940	8,630	6,580
	45	2.6	11,780	8,280	11,110	7,890	10,420	7,510	9,710	7,130	8,970	6,760
	50	3.2	12,200	8,470	11,500	8,090	10,790	7,700	10,050	7,310	9,290	6,920
1400	24	0.45	12,130	9,440	11,440	9,000	10,730	8,570	10,000	8,130	9,240	7,700
	32	0.75	13,340	10,080	12,580	9,620	11,800	9,150	10,990	8,690	10,160	8,230
	40	1.1	14,360	10,610	13,540	10,120	12,700	9,630	11,830	9,150	10,930	8,670
	48	1.5	15,250	10,990	14,380	10,560	13,490	10,050	12,570	9,540	11,610	9,040
	56	2.0	16,050	11,310	15,140	10,940	14,190	10,410	13,220	9,880	12,220	9,360
	64	2.5	16,770	11,630	15,820	11,200	14,830	10,730	13,820	10,190	12,770	9,660
	72	3.1	17,430	11,910	16,440	11,500	15,420	11,030	14,370	10,470	13,280	9,920
1800	23	0.47	13,530	10,740	12,760	10,250	11,970	9,750	11,150	9,260	10,300	8,770
	32	0.84	15,090	11,590	14,230	11,060	13,350	10,520	12,440	9,990	11,490	9,470
	41	1.3	16,380	12,270	15,450	11,700	14,490	11,140	13,500	10,580	12,470	10,020
	50	1.8	17,490	12,850	16,490	12,250	15,470	11,660	14,410	11,070	13,320	10,490
	59	2.5	18,470	13,340	17,420	12,730	16,340	12,110	15,220	11,500	14,060	10,900
	68	3.1	19,350	13,780	18,260	13,150	17,120	12,510	15,950	11,880	14,740	11,260
	77	3.9	20,170	14,090	19,020	13,530	17,840	12,880	16,620	12,230	15,360	11,580

〈DB＝27℃, WB＝19.5℃〉PR-Cシリーズ〈冷房〉

〈kcal/h〉〈50Hz〉

吸込空気条件			乾球温度27℃　湿球温度19.5℃									
			冷水温度									
形名	水量〈ℓ/min〉	水頭損失〈mAq〉	5℃		6℃		7℃		8℃		9℃	
			全熱	顕熱	全熱	顕熱	全熱	顕熱	全熱	顕熱	全熱	顕熱
700	12	0.53	5,880	4,430	5,560	4,230	5,230	4,040	4,890	3,850	4,540	3,650
	16	0.87	6,470	4,730	6,120	4,520	5,750	4,320	5,380	4,110	4,990	3,900
	20	1.29	6,960	4,940	6,580	4,760	6,190	4,540	5,790	4,330	5,370	4,110
	24	1.8	7,390	5,130	6,990	4,950	6,580	4,740	6,150	4,510	5,710	4,290
	28	2.3	7,780	5,280	7,360	5,110	6,920	4,910	6,470	4,670	6,010	4,440
	32	2.9	8,130	5,440	7,690	5,240	7,230	5,060	6,760	4,820	6,280	4,580
	36	3.6	8,450	5,580	8,000	5,390	7,520	5,170	7,030	4,950	6,530	4,710
1000	20	0.64	8,840	6,560	8,360	6,270	7,870	5,980	7,360	5,690	6,830	5,410
	25	0.94	9,520	6,900	9,000	6,600	8,470	6,300	7,920	5,990	7,350	5,690
	30	1.3	10,110	7,200	9,560	6,880	9,000	6,570	8,410	6,250	7,800	5,940
	35	1.7	10,640	7,460	10,060	7,130	9,460	6,800	8,850	6,480	8,210	6,150
	40	2.2	11,120	7,690	10,510	7,350	9,890	7,010	9,250	6,680	8,580	6,340
	45	2.6	11,560	7,880	10,930	7,550	10,280	7,210	9,610	6,860	8,920	6,520
	50	3.2	11,970	8,050	11,320	7,740	10,650	7,380	9,950	7,030	9,240	6,680
1400	24	0.45	11,770	8,860	11,130	8,460	10,470	8,080	9,790	7,690	9,080	7,300
	32	0.75	12,940	9,460	12,240	9,040	11,510	8,630	10,760	8,210	9,990	7,800
	40	1.1	13,930	9,890	13,170	9,520	12,390	9,080	11,590	8,650	10,750	8,220
	48	1.5	14,790	10,250	13,990	9,910	13,160	9,470	12,310	9,020	11,420	8,570
	56	2.0	15,570	10,570	14,720	10,220	13,850	9,810	12,950	9,340	12,020	8,880
	64	2.5	16,270	10,900	15,390	10,470	14,470	10,110	13,530	9,640	12,560	9,150
	72	3.1	16,910	11,160	16,000	10,770	15,050	10,330	14,070	9,900	13,060	9,410
1800	23	0.47	13,220	10,180	12,500	9,730	11,760	9,290	10,990	8,840	10,200	8,400
	32	0.84	14,740	10,990	13,940	10,500	13,110	10,020	12,260	9,540	11,380	9,060
	41	1.3	16,000	11,630	15,130	11,120	14,230	10,610	13,310	10,100	12,350	9,600
	50	1.8	17,080	12,180	16,150	11,640	15,200	11,100	14,210	10,570	13,180	10,040
	59	2.5	18,040	12,620	17,060	12,090	16,050	11,540	15,000	10,980	13,920	10,430
	68	3.1	18,900	12,990	17,880	12,490	16,820	11,920	15,720	11,350	14,590	10,780
	77	3.9	19,700	13,320	18,630	12,850	17,520	12,260	16,380	11,680	15,200	11,090

〈DB＝27℃, WB＝19.5℃〉PR-Cシリーズ〈冷房〉

〈kcal/h〉〈60Hz〉

吹込空気条件			乾球温度27℃　湿球温度19.5℃									
			冷水温度									
形名	水量〈ℓ/min〉	水頭損失〈mAq〉	5℃		6℃		7℃		8℃		9℃	
			全熱	顕熱	全熱	顕熱	全熱	顕熱	全熱	顕熱	全熱	顕熱
700	12	0.53	6,340	4,950	6,000	4,730	5,640	4,510	5,280	4,290	4,900	4,080
	16	0.87	6,970	5,280	6,600	5,050	6,210	4,820	5,800	4,590	5,380	4,360
	20	1.3	7,510	5,560	7,100	5,320	6,680	5,070	6,240	4,830	5,800	4,590
	24	1.8	7,970	5,760	7,540	5,550	7,090	5,290	6,630	5,040	6,150	4,790
	28	2.3	8,390	5,930	7,930	5,750	7,460	5,480	6,980	5,220	6,480	4,960
	32	2.9	8,770	6,100	8,290	5,910	7,800	5,650	7,290	5,380	6,770	5,110
	36	3.6	9,120	6,250	8,620	6,040	8,110	5,810	7,580	5,530	7,040	5,250
1000	20	0.64	9,430	7,200	8,920	6,880	8,390	6,560	7,840	6,250	7,280	5,940
	25	0.94	10,150	7,580	9,600	7,240	9,030	6,910	8,440	6,580	7,830	6,250
	30	1.3	10,780	7,900	10,190	7,550	9,590	7,210	8,960	6,860	8,320	6,520
	35	1.7	11,340	8,190	10,720	7,830	10,090	7,470	9,430	7,110	8,750	6,750
	40	2.2	11,850	8,440	11,210	8,070	10,540	7,700	9,860	7,330	9,150	6,960
	45	2.6	12,320	8,670	11,650	8,290	10,960	7,910	10,250	7,530	9,510	7,150
	50	3.2	12,760	8,890	12,060	8,490	11,350	8,100	10,610	7,720	9,850	7,330
1400	24	0.45	12,690	9,890	12,000	9,450	11,290	9,020	10,560	8,590	9,800	8,160
	32	0.75	13,950	10,560	13,200	10,100	12,420	9,630	11,610	9,170	10,770	8,710
	40	1.1	15,020	11,120	14,210	10,630	13,360	10,140	12,490	9,660	11,600	9,170
	48	1.5	15,950	11,520	15,090	11,090	14,190	10,580	13,270	10,070	12,310	9,570
	56	2.0	16,790	11,900	15,870	11,490	14,930	10,960	13,960	10,430	12,960	9,910
	64	2.5	17,540	12,230	16,590	11,810	15,610	11,300	14,590	10,760	13,540	10,220
	72	3.1	18,240	12,500	17,250	12,090	16,230	11,610	15,170	11,050	14,080	10,500
1800	23	0.47	14,160	11,260	13,390	10,760	12,590	10,270	11,780	9,770	10,930	9,290
	32	0.84	15,790	12,150	14,930	11,610	14,050	11,080	13,130	10,550	12,190	10,020
	41	1.3	17,130	12,860	16,200	12,290	15,240	11,730	14,250	11,170	13,230	10,610
	50	1.8	18,290	13,460	17,300	12,870	16,270	12,270	15,220	11,690	14,120	11,100
	59	2.5	19,320	13,980	18,270	13,370	17,190	12,750	16,070	12,140	14,910	11,530
	68	3.1	20,250	14,450	19,150	13,810	18,010	13,170	16,840	12,540	15,630	11,920
	77	3.9	21,090	14,770	19,950	14,210	18,770	13,560	17,550	12,910	16,280	12,260

〈DB＝27℃, WB＝21℃〉PR-Cシリーズ〈冷房〉 〈kcal/h〉〈50Hz〉

吹込空気条件			乾球温度27℃ 湿球温度21℃									
			冷水温度									
形名	水量〈ℓ/min〉	水頭損失〈mAq〉	5℃		6℃		7℃		8℃		9℃	
			全熱	顕熱	全熱	顕熱	全熱	顕熱	全熱	顕熱	全熱	顕熱
700	12	0.53	6,710	4,180	6,390	4,060	6,060	3,940	5,720	3,750	5,370	3,560
	16	0.87	7,380	4,440	7,030	4,300	6,660	4,150	6,290	4,010	5,900	3,810
	20	1.3	7,940	4,660	7,560	4,510	7,170	4,360	6,770	4,190	6,350	4,010
	24	1.8	8,430	4,860	8,030	4,700	7,620	4,530	7,190	4,370	6,750	4,180
	28	2.3	8,880	5,040	8,450	4,870	8,020	4,700	7,570	4,510	7,100	4,330
	32	2.9	9,280	5,210	8,830	5,030	8,380	4,850	7,910	4,640	7,420	4,460
	36	3.6	9,640	5,370	9,180	5,170	8,710	4,990	8,220	4,770	7,710	4,570
1000	20	0.64	10,090	6,280	9,610	6,080	9,110	5,840	8,600	5,560	8,070	5,270
	25	0.94	10,860	6,580	10,340	6,360	9,810	6,150	9,260	5,850	8,690	5,550
	30	1.3	11,530	6,850	10,980	6,630	10,420	6,410	9,830	6,100	9,230	5,790
	35	1.7	12,130	7,110	11,560	6,850	10,960	6,600	10,340	6,320	9,710	6,000
	40	2.2	12,680	7,310	12,080	7,060	11,450	6,810	10,810	6,520	10,150	6,190
	45	2.6	13,180	7,510	12,560	7,250	11,910	6,990	11,240	6,700	10,550	6,360
	50	3.2	13,650	7,730	13,000	7,440	12,330	7,170	11,640	6,860	10,920	6,510
1400	24	0.45	13,420	8,360	12,780	8,150	12,130	7,880	11,440	7,510	10,740	7,120
	32	0.75	14,760	8,880	14,060	8,600	13,330	8,300	12,580	8,020	11,810	7,610
	40	1.1	15,890	9,360	15,130	9,050	14,350	8,740	13,550	8,420	12,710	8,010
	48	1.5	16,870	9,730	16,070	9,400	15,240	9,070	14,390	8,740	13,500	8,350
	56	2.0	17,760	10,100	16,910	9,740	16,040	9,390	15,140	9,040	14,210	8,660
	64	2.5	18,560	10,430	17,670	10,060	16,760	9,690	15,820	9,270	14,850	8,920
	72	3.1	19,290	10,770	18,370	10,350	17,430	9,960	16,450	9,530	15,430	9,150
1800	23	0.47	15,080	9,810	14,360	9,520	13,620	9,080	12,850	8,630	12,060	8,190
	32	0.84	16,810	10,460	16,010	10,170	15,190	9,790	14,330	9,310	13,450	8,840
	41	1.3	18,250	11,020	17,380	10,710	16,480	10,340	15,550	9,860	14,600	9,360
	50	1.8	19,480	11,510	18,550	11,140	17,600	10,770	16,610	10,320	15,590	9,790
	59	2.5	20,570	11,970	19,600	11,580	18,580	11,160	17,540	10,720	16,460	10,170
	68	3.1	21,560	12,390	20,540	11,930	19,480	11,480	18,380	11,080	17,250	10,510
	77	3.9	22,460	12,760	21,400	12,290	20,290	11,820	19,150	11,380	17,970	10,820

〈DB＝27℃, WB＝21℃〉PR-Cシリーズ〈冷房〉 〈kcal/h〉〈60Hz〉

吹込空気条件			乾球温度27℃ 湿球温度21℃									
			冷水温度									
形名	水量〈ℓ/min〉	水頭損失〈mAq〉	5℃		6℃		7℃		8℃		9℃	
			全熱	顕熱	全熱	顕熱	全熱	顕熱	全熱	顕熱	全熱	顕熱
700	12	0.53	7,230	4,720	6,890	4,590	6,530	4,410	6,170	4,190	5,790	3,980
	16	0.87	7,960	4,980	7,580	4,840	7,190	4,690	6,780	4,480	6,360	4,250
	20	1.3	8,560	5,210	8,160	5,060	7,740	4,880	7,300	4,720	6,850	4,470
	24	1.8	9,100	5,420	8,660	5,270	8,220	5,090	7,750	4,910	7,280	4,670
	28	2.3	9,570	5,610	9,110	5,430	8,640	5,240	8,160	5,060	7,660	4,830
	32	2.9	10,000	5,790	9,530	5,600	9,030	5,410	8,530	5,200	8,000	4,990
	36	3.6	10,400	5,960	9,900	5,760	9,390	5,560	8,860	5,320	8,320	5,120
1000	20	0.64	10,750	6,930	10,240	6,730	9,710	6,410	9,170	6,100	8,600	5,790
	25	0.94	11,570	7,250	11,020	7,030	10,460	6,750	9,870	6,420	9,260	6,090
	30	1.3	12,290	7,520	11,710	7,310	11,100	7,040	10,480	6,700	9,830	6,350
	35	1.7	12,930	7,790	12,320	7,540	11,680	7,300	11,030	6,940	10,350	6,580
	40	2.2	13,520	8,010	12,870	7,780	12,210	7,500	11,520	7,160	10,810	6,790
	45	2.6	14,050	8,220	13,380	7,960	12,690	7,670	11,980	7,350	11,240	6,980
	50	3.2	14,550	8,430	13,860	8,140	13,140	7,860	12,410	7,530	11,640	7,150
1400	24	0.45	14,470	9,450	13,790	9,170	13,070	8,810	12,340	8,380	11,580	7,950
	32	0.75	15,920	9,970	15,160	9,670	14,380	9,390	13,570	8,960	12,730	8,500
	40	1.1	17,130	10,430	16,320	10,110	15,480	9,800	14,610	9,430	13,710	8,940
	48	1.5	18,200	10,880	17,330	10,530	16,440	10,180	15,510	9,820	14,560	9,330
	56	2.0	19,150	11,230	18,230	10,860	17,290	10,490	16,320	10,110	15,320	9,660
	64	2.5	20,010	11,580	19,060	11,190	18,070	10,810	17,060	10,410	16,010	9,970
	72	3.1	20,800	11,910	19,810	11,510	18,790	11,110	17,730	10,630	16,640	10,240
1800	23	0.47	16,150	10,990	15,380	10,530	14,590	10,030	13,770	9,540	12,920	9,050
	32	0.84	18,010	11,700	17,150	11,350	16,270	10,830	15,350	10,300	14,410	9,770
	41	1.3	19,540	12,230	18,610	11,890	17,650	11,460	16,660	10,900	15,630	10,340
	50	1.8	20,860	12,790	19,870	12,390	18,850	11,980	17,790	11,410	16,690	10,830
	59	2.5	22,040	13,210	20,990	12,790	19,900	12,370	18,790	11,850	17,630	11,250
	68	3.1	23,090	13,660	21,990	13,220	20,860	12,750	19,690	12,250	18,480	11,620
	77	3.9	24,060	14,010	22,920	13,550	21,730	13,060	20,510	12,600	19,250	11,960

〈DB＝28℃, WB＝22℃〉PR-Cシリーズ〈冷房〉

〈kcal/h〉〈50Hz〉

吹込空気条件			乾球温度28℃　湿球温度22℃									
			冷水温度									
形名	水量〈ℓ/min〉	水頭損失〈mAq〉	5℃		6℃		7℃		8℃		9℃	
			全熱	顕熱	全熱	顕熱	全熱	顕熱	全熱	顕熱	全熱	顕熱
700	12	0.53	7,280	4,290	6,960	4,180	6,640	4,050	6,290	3,920	5,940	3,730
	16	0.87	8,010	4,560	7,660	4,440	7,300	4,300	6,920	4,150	6,530	3,990
	20	1.3	8,620	4,800	8,240	4,650	7,850	4,500	7,450	4,350	7,030	4,200
	24	1.8	9,160	5,020	8,760	4,860	8,340	4,700	7,910	4,540	7,470	4,340
	28	2.3	9,640	5,210	9,210	5,040	8,780	4,870	8,330	4,680	7,860	4,500
	32	2.9	10,070	5,390	9,630	5,200	9,170	5,030	8,700	4,830	8,220	4,640
	36	3.6	10,470	5,570	10,010	5,360	9,540	5,170	9,050	4,990	8,540	4,770
1000	20	0.64	10,950	6,440	10,470	6,280	9,980	6,090	9,460	5,810	8,930	5,520
	25	0.94	11,790	6,780	11,270	6,570	10,740	6,360	10,190	6,110	9,620	5,810
	30	1.3	12,520	7,040	11,970	6,830	11,400	6,590	10,820	6,370	10,210	6,060
	35	1.7	13,170	7,300	12,600	7,070	12,000	6,830	11,380	6,600	10,750	6,280
	40	2.2	13,770	7,530	13,160	7,290	12,540	7,050	11,900	6,800	11,230	6,480
	45	2.6	14,310	7,760	13,690	7,500	13,040	7,240	12,370	6,980	11,680	6,660
	50	3.2	14,820	7,990	14,170	7,700	13,500	7,420	12,810	7,160	12,090	6,820
1400	24	0.45	14,570	8,610	13,930	8,350	13,280	8,100	12,590	7,840	11,890	7,460
	32	0.75	16,030	9,160	15,320	8,880	14,600	8,590	13,850	8,310	13,070	7,970
	40	1.1	17,250	9,600	16,490	9,310	15,710	9,010	14,910	8,690	14,070	8,390
	48	1.5	18,320	10,040	17,520	9,710	16,690	9,390	15,830	9,070	14,950	8,720
	56	2.0	19,280	10,430	18,430	10,080	17,560	9,740	16,660	9,400	15,730	9,000
	64	2.5	20,150	10,790	19,260	10,420	18,350	10,050	17,410	9,690	16,440	9,280
	72	3.1	20,940	11,140	20,030	10,770	19,080	10,340	18,100	9,960	17,090	9,540
1800	23	0.47	16,370	10,050	15,650	9,790	14,910	9,460	14,140	9,020	13,350	8,580
	32	0.84	18,250	10,770	17,450	10,450	16,630	10,130	15,770	9,730	14,890	9,250
	41	1.3	19,810	11,340	18,940	11,000	18,040	10,640	17,120	10,300	16,160	9,800
	50	1.8	21,150	11,840	20,220	11,520	19,270	11,150	18,280	10,750	17,250	10,250
	59	2.5	22,340	12,320	21,360	11,930	20,350	11,530	19,300	11,120	18,220	10,650
	68	3.1	23,410	12,750	22,380	12,330	21,320	11,910	20,230	11,490	19,100	11,010
	77	3.9	24,390	13,190	23,320	12,710	22,220	12,260	21,080	11,830	19,900	11,330

〈DB＝28℃, WB＝22℃〉PR-Cシリーズ〈冷房〉

〈kcal/h〉〈60Hz〉

吹込空気条件			乾球温度28℃　湿球温度22℃									
			冷水温度									
形名	水量〈ℓ/min〉	水頭損失〈mAq〉	5℃		6℃		7℃		8℃		9℃	
			全熱	顕熱	全熱	顕熱	全熱	顕熱	全熱	顕熱	全熱	顕熱
700	12	0.53	7,850	4,830	7,510	4,690	7,150	4,560	6,790	4,380	6,410	4,160
	16	0.87	8,640	5,110	8,260	4,980	7,870	4,830	7,460	4,680	7,050	4,450
	20	1.3	9,300	5,350	8,890	5,220	8,470	5,050	8,030	4,890	7,590	4,680
	24	1.8	9,870	5,590	9,440	5,410	8,990	5,240	8,530	5,060	8,060	4,890
	28	2.3	10,390	5,780	9,930	5,610	9,460	5,430	8,980	5,240	8,480	5,050
	32	2.9	10,860	5,970	10,380	5,790	9,890	5,600	9,380	5,390	8,860	5,180
	36	3.6	11,290	6,140	10,790	5,940	10,280	5,740	9,760	5,530	9,210	5,320
1000	20	0.64	11,670	7,110	11,160	6,930	10,630	6,690	10,090	6,370	9,520	6,060
	25	0.94	12,570	7,440	12,020	7,260	11,450	7,030	10,860	6,710	10,250	6,380
	30	1.3	13,350	7,750	12,760	7,520	12,160	7,280	11,530	7,000	10,890	6,650
	35	1.7	14,040	7,990	13,430	7,760	12,790	7,530	12,140	7,250	11,460	6,890
	40	2.2	14,680	8,240	14,030	7,990	13,370	7,730	12,680	7,480	11,970	7,110
	45	2.6	15,260	8,480	14,590	8,210	13,900	7,940	13,190	7,670	12,450	7,300
	50	3.2	15,800	8,690	15,110	8,420	14,390	8,140	13,650	7,850	12,890	7,480
1400	24	0.45	15,710	9,660	15,030	9,390	14,310	9,110	13,580	8,760	12,820	8,330
	32	0.75	17,280	10,220	16,520	9,960	15,740	9,660	14,930	9,350	14,100	8,900
	40	1.1	18,600	10,710	17,790	10,430	16,940	10,100	16,070	9,770	15,180	9,370
	48	1.5	19,750	11,160	18,890	10,830	17,990	10,480	17,070	10,110	16,120	9,770
	56	2.0	20,790	11,590	19,870	11,220	18,930	10,850	17,960	10,480	16,960	10,100
	64	2.5	21,720	11,970	20,770	11,580	19,790	11,200	18,770	10,810	17,720	10,360
	72	3.1	22,580	12,320	21,390	11,910	20,570	11,510	19,520	11,060	18,420	10,640
1800	23	0.47	17,530	11,260	16,760	10,960	15,970	10,460	15,150	9,970	14,300	9,480
	32	0.84	19,550	11,970	18,690	11,630	17,810	11,290	16,890	10,760	15,950	10,230
	41	1.3	21,220	12,590	20,290	12,220	19,330	11,850	18,330	11,390	17,310	10,830
	50	1.8	22,650	13,110	21,660	12,720	20,630	12,310	19,580	11,920	18,480	11,340
	59	2.5	23,920	13,580	22,880	13,220	21,790	12,800	20,670	12,360	19,520	11,780
	68	3.1	25,070	14,020	23,970	13,590	22,840	13,160	21,670	12,700	20,450	12,170
	77	3.9	26,120	14,440	24,980	13,990	23,790	13,520	22,570	13,070	21,310	12,520

〈DB＝29℃, WB＝23℃〉PR-Cシリーズ〈冷房〉

〈kcal/h〉〈50Hz〉

吹込空気条件			乾球温度29℃　湿球温度23℃									
			冷水温度									
形名	水量〈ℓ/min〉	水頭損失〈mAq〉	5℃		6℃		7℃		8℃		9℃	
			全熱	顕熱	全熱	顕熱	全熱	顕熱	全熱	顕熱	全熱	顕熱
700	12	0.53	7,880	4,410	7,560	4,280	7,230	4,160	6,890	4,040	6,540	3,900
	16	0.87	8,670	4,700	8,320	4,550	7,960	4,420	7,580	4,280	7,190	4,130
	20	1.3	9,330	4,940	8,950	4,800	8,560	4,650	8,160	4,500	7,740	4,350
	24	1.8	9,910	5,160	9,510	5,020	9,100	4,860	8,670	4,700	8,220	4,500
	28	2.3	10,430	5,380	10,010	5,210	9,570	5,040	9,120	4,870	8,650	4,670
	32	2.9	10,900	5,570	10,460	5,380	10,000	5,200	9,530	5,020	9,040	4,820
	36	3.6	11,330	5,750	10,870	5,570	10,400	5,360	9,910	5,170	9,400	4,950
1000	20	0.64	11,850	6,620	11,370	6,430	10,880	6,240	10,370	6,050	9,840	5,770
	25	0.94	12,760	6,930	12,240	6,740	11,710	6,570	11,160	6,350	10,590	6,070
	30	1.3	13,550	7,250	13,000	7,030	12,440	6,810	11,850	6,590	11,240	6,330
	35	1.7	14,260	7,520	13,680	7,290	13,080	7,060	12,470	6,830	11,830	6,560
	40	2.2	14,900	7,770	14,300	7,530	13,670	7,290	13,030	7,040	12,360	6,760
	45	2.6	15,490	8,000	14,860	7,740	14,220	7,490	13,550	7,240	12,850	6,950
	50	3.2	16,040	8,240	15,390	7,950	14,720	7,690	14,030	7,420	13,310	7,120
1400	24	0.45	15,770	8,810	15,130	8,560	14,470	8,320	13,790	8,090	13,090	7,790
	32	0.75	17,340	9,390	16,640	9,110	15,920	8,840	15,170	8,600	14,390	8,300
	40	1.1	18,670	9,910	17,910	9,600	17,130	9,300	16,330	8,990	15,490	8,690
	48	1.5	19,830	10,360	19,020	10,030	18,200	9,710	17,340	9,390	16,450	9,040
	56	2.0	20,860	10,760	20,020	10,410	19,150	10,070	18,240	9,730	17,310	9,330
	64	2.5	21,800	11,140	20,920	10,770	20,010	10,400	19,070	10,040	18,090	9,630
	72	3.1	22,670	11,500	21,750	11,130	20,800	10,720	19,820	10,330	18,810	9,930
1800	23	0.47	17,710	10,270	17,000	10,040	16,260	9,760	15,490	9,400	14,700	8,960
	32	0.84	19,750	11,010	18,950	10,710	18,130	10,450	17,270	10,120	16,390	9,660
	41	1.3	21,440	11,630	20,570	11,340	19,670	11,000	18,750	10,640	17,790	10,230
	50	1.8	22,890	12,180	21,960	11,830	21,010	11,460	20,020	11,070	18,990	10,710
	59	2.5	24,170	12,680	23,200	12,300	22,180	11,900	21,140	11,510	20,060	11,120
	68	3.1	25,330	13,130	24,310	12,730	23,250	12,310	22,150	11,900	21,020	11,480
	77	3.9	26,400	13,570	25,330	13,140	24,220	12,690	23,080	12,250	21,900	11,810

〈DB＝29℃, WB＝23℃〉PR-Cシリーズ〈冷房〉

〈kcal/h〉〈60Hz〉

吹込空気条件			乾球温度29℃　湿球温度23℃									
			冷水温度									
形名	水量〈ℓ/min〉	水頭損失〈mAq〉	5℃		6℃		7℃		8℃		9℃	
			全熱	顕熱	全熱	顕熱	全熱	顕熱	全熱	顕熱	全熱	顕熱
700	12	0.53	8,500	4,940	8,160	4,810	7,800	4,700	7,430	4,560	7,050	4,350
	16	0.87	9,350	5,230	8,970	5,100	8,580	4,950	8,170	4,800	7,760	4,650
	20	1.3	10,060	5,510	9,660	5,340	9,230	5,190	8,800	5,030	8,350	4,880
	24	1.8	10,690	5,730	10,250	5,570	9,810	5,410	9,350	5,230	8,870	5,060
	28	2.3	11,250	5,940	10,790	5,770	10,320	5,590	9,830	5,430	9,330	5,210
	32	2.9	11,750	6,140	11,280	5,960	10,780	5,770	10,280	5,570	9,750	5,370
	36	3.6	12,220	6,330	11,720	6,130	11,210	5,930	10,680	5,730	10,140	5,520
1000	20	0.64	12,630	7,300	12,120	7,100	11,590	6,900	11,050	6,640	10,480	6,330
	25	0.94	13,600	7,640	13,050	7,420	12,480	7,210	11,890	6,990	11,290	6,660
	30	1.3	14,440	7,930	13,860	7,710	13,260	7,520	12,630	7,270	11,990	6,950
	35	1.7	15,200	8,230	14,580	7,980	13,950	7,740	13,290	7,500	12,610	7,200
	40	2.2	15,880	8,470	15,240	8,240	14,580	7,990	13,890	7,730	13,180	7,420
	45	2.6	16,510	8,710	15,840	8,480	15,150	8,210	14,440	7,930	13,700	7,630
	50	3.2	17,100	8,970	16,410	8,690	15,690	8,420	14,950	8,120	14,190	7,810
1400	24	0.45	17,010	9,870	16,320	9,620	15,610	9,400	14,870	9,120	14,110	8,690
	32	0.75	18,700	10,470	17,940	10,200	17,160	9,920	16,350	9,640	15,520	9,290
	40	1.1	20,130	11,020	19,320	10,690	18,470	10,380	17,600	10,100	16,710	9,760
	48	1.5	21,380	11,460	20,510	11,170	19,620	10,810	18,700	10,460	17,740	10,120
	56	2.0	22,500	11,890	21,590	11,540	20,640	11,220	19,670	10,850	18,670	10,460
	64	2.5	23,510	12,290	22,560	11,910	21,570	11,530	20,560	11,150	19,510	10,740
	72	3.1	24,440	12,660	23,450	12,260	22,430	11,860	21,370	11,460	20,280	11,040
1800	23	0.47	18,970	11,480	18,200	11,180	17,410	10,880	16,590	10,390	15,740	9,900
	32	0.84	21,160	12,230	20,300	11,900	19,420	11,600	18,500	11,210	17,560	10,680
	41	1.3	22,960	12,880	22,030	12,520	21,070	12,180	20,080	11,840	19,050	11,310
	50	1.8	24,520	13,430	23,520	13,060	22,500	12,720	21,440	12,310	20,340	11,840
	59	2.5	25,890	13,970	24,840	13,550	23,760	13,140	22,640	12,710	21,490	12,300
	68	3.1	27,130	14,460	26,040	14,010	24,900	13,570	23,730	13,140	22,520	12,700
	77	3.9	28,270	14,900	27,130	14,440	25,940	13,980	24,720	13,520	23,460	13,040

〈DB＝31℃, WB＝26℃〉PR-Cシリーズ〈冷房〉

〈kcal/h〉〈50Hz〉

吹込空気条件			乾球温度31℃　湿球温度26℃									
			冷水温度									
形名	水量〈ℓ/min〉	水頭損失〈mAq〉	5℃		6℃		7℃		8℃		9℃	
			全熱	顕熱	全熱	顕熱	全熱	顕熱	全熱	顕熱	全熱	顕熱
700	12	0.53	9,850	4,370	9,530	4,270	9,200	4,170	8,860	4,040	8,510	3,930
	16	0.87	10,830	4,710	10,480	4,590	10,120	4,450	9,740	4,340	9,360	4,200
	20	1.3	11,660	5,010	11,280	4,870	10,890	4,730	10,490	4,590	10,070	4,440
	24	1.8	12,380	5,280	11,980	5,130	11,570	4,980	11,140	4,820	10,700	4,660
	28	2.3	13,030	5,520	12,610	5,350	12,170	5,210	11,720	5,040	11,260	4,870
	32	2.9	13,620	5,750	13,180	5,590	12,720	5,410	12,250	5,240	11,760	5,040
	36	3.6	14,160	5,970	13,700	5,790	13,230	5,600	12,740	5,420	12,230	5,220
1000	20	0.6	14,810	6,570	14,330	6,400	13,830	6,260	13,320	6,070	12,790	5,900
	25	0.9	15,940	6,980	15,430	6,770	14,890	6,620	14,340	6,410	13,770	6,220
	30	1.3	16,930	7,310	16,380	7,140	15,820	6,920	15,230	6,710	14,620	6,500
	35	1.7	17,810	7,650	17,240	7,420	16,640	7,200	16,030	7,000	15,390	6,780
	40	2.2	18,620	7,930	18,010	7,710	17,390	7,470	16,750	7,240	16,080	7,000
	45	2.6	19,360	8,210	18,730	7,980	18,080	7,730	17,410	7,490	16,720	7,240
	50	3.2	20,040	8,480	19,390	8,240	18,720	7,980	18,030	7,720	17,310	7,440
1400	24	0.45	19,710	8,740	19,070	8,530	18,410	8,330	17,730	8,080	17,020	7,890
	32	0.75	21,670	9,420	20,970	9,180	20,240	8,950	19,490	8,670	18,720	8,410
	40	1.1	23,330	10,020	22,570	9,770	21,790	9,460	20,980	9,180	20,150	8,920
	48	1.5	24,770	10,550	23,970	10,260	23,140	9,960	22,280	9,640	21,400	9,330
	56	2.0	26,070	11,050	25,220	10,750	24,350	10,410	23,450	10,070	22,520	9,730
	64	2.5	27,240	11,540	26,360	11,180	25,450	10,820	24,500	10,460	23,530	10,110
	72	3.1	28,320	11,940	27,400	11,570	26,460	11,200	25,480	10,830	24,460	10,460
1800	23	0.47	22,130	10,100	21,420	9,880	20,670	9,630	19,910	9,390	19,120	9,140
	32	0.84	24,680	10,980	23,880	10,680	23,060	10,420	22,200	10,120	21,320	9,870
	41	1.3	26,790	11,690	25,920	11,370	25,020	11,070	24,090	10,750	23,140	10,470
	50	1.8	28,600	12,320	27,670	12,000	26,710	11,650	25,730	11,340	24,700	10,980
	59	2.5	30,200	12,910	29,230	12,590	28,210	12,190	27,170	11,800	26,090	11,430
	68	3.1	31,650	13,450	30,630	13,070	29,570	12,700	28,470	12,300	27,340	11,890
	77	3.9	32,980	13,950	31,910	13,550	30,810	13,130	29,670	12,750	28,490	12,280

〈DB＝31℃, WB＝26℃〉PR-Cシリーズ〈冷房〉

〈kcal/h〉〈60Hz〉

吹込空気条件			乾球温度31℃　湿球温度26℃									
			冷水温度									
形名	水量〈ℓ/min〉	水頭損失〈mAq〉	5℃		6℃		7℃		8℃		9℃	
			全熱	顕熱	全熱	顕熱	全熱	顕熱	全熱	顕熱	全熱	顕熱
700	12	0.53	10,620	4,870	10,280	4,730	9,920	4,630	9,560	4,500	9,180	4,390
	16	0.87	11,680	5,200	11,300	5,090	10,910	4,930	10,510	4,820	10,090	4,670
	20	1.3	12,570	5,510	12,170	5,360	11,750	5,220	11,310	5,090	10,860	4,930
	24	1.8	13,350	5,780	12,920	5,640	12,470	5,460	12,010	5,320	11,530	5,150
	28	2.3	14,050	6,050	13,600	5,870	13,130	5,710	12,640	5,530	12,140	5,350
	32	2.9	14,680	6,270	14,210	6,100	13,720	5,910	13,210	5,720	12,680	5,560
	36	3.6	15,270	6,490	14,770	6,300	14,260	6,120	13,730	5,920	13,190	5,720
1000	20	0.64	15,790	7,190	15,270	6,990	14,750	6,840	14,200	6,650	13,640	6,500
	25	0.94	16,990	7,570	16,440	7,390	15,870	7,190	15,290	7,010	14,680	6,800
	30	1.3	18,050	7,930	17,460	7,740	16,860	7,520	16,230	7,330	15,590	7,100
	35	1.7	18,990	8,260	18,370	8,040	17,740	7,820	17,080	7,610	16,400	7,370
	40	2.2	19,850	8,570	19,200	8,320	18,540	8,110	17,850	7,860	17,140	7,610
	45	2.6	20,630	8,850	19,960	8,620	19,270	8,350	18,560	8,100	17,820	7,850
	50	3.2	21,360	9,130	20,670	8,860	19,960	8,630	19,220	8,350	18,450	8,080
1400	24	0.45	21,250	9,730	20,560	9,470	19,850	9,250	19,120	9,050	18,360	8,770
	32	0.75	23,370	10,400	22,610	10,170	21,830	9,860	21,020	9,630	20,180	9,350
	40	1.1	25,150	11,020	24,340	10,760	23,500	10,430	22,630	10,180	21,730	9,850
	48	1.5	26,710	11,560	25,850	11,270	24,950	10,920	24,030	10,640	23,070	10,300
	56	2.0	28,110	12,090	27,200	11,730	26,260	11,420	25,280	11,050	24,280	10,700
	64	2.5	29,370	12,530	28,420	12,190	27,440	11,820	26,420	11,460	25,370	11,110
	72	3.1	30,540	12,970	29,550	12,630	28,530	12,230	27,470	11,830	26,380	11,440
1800	23	0.47	23,700	11,160	22,940	10,940	22,140	10,650	21,320	10,440	20,480	10,140
	32	0.84	26,430	12,050	25,580	11,800	24,690	11,450	23,780	11,210	22,830	10,870
	41	1.3	28,690	12,770	27,760	12,460	26,800	12,180	25,810	11,810	24,780	11,480
	50	1.8	30,630	13,440	29,640	13,100	28,610	12,800	27,550	12,400	26,460	12,030
	59	2.5	32,350	14,080	31,300	13,670	30,220	13,330	29,100	12,910	27,940	12,510
	68	3.1	33,900	14,600	32,800	14,250	31,670	13,800	30,500	13,380	29,280	12,970
	77	3.9	35,320	15,160	34,180	14,690	32,990	14,260	31,770	13,870	30,510	13,420

〈DB＝32℃, WB＝29℃〉PR-Cシリーズ〈冷房〉

〈kcal/h〉〈50Hz〉

吹込空気条件			乾球温度32℃　湿球温度29℃									
			冷水温度									
形名	水量〈ℓ/min〉	水頭損失〈mAq〉	5℃		6℃		7℃		8℃		9℃	
			全熱	顕熱	全熱	顕熱	全熱	顕熱	全熱	顕熱	全熱	顕熱
700	12	0.53	12,100	4,010	11,780	3,910	11,450	3,800	11,110	3,710	10,760	3,610
	16	0.87	13,310	4,400	12,960	4,290	12,590	4,180	12,220	4,040	11,830	3,920
	20	1.3	14,320	4,740	13,950	4,620	13,560	4,480	13,150	4,340	12,740	4,220
	24	1.8	15,210	5,040	14,810	4,910	14,400	4,780	13,970	4,610	13,530	4,450
	28	2.3	16,010	5,350	15,590	5,180	15,150	5,030	14,700	4,860	14,230	4,700
	32	2.9	16,730	5,600	16,290	5,450	15,830	5,270	15,360	5,090	14,870	4,920
	36	3.6	17,390	5,860	16,930	5,670	16,460	5,500	15,970	5,330	15,460	5,130
1000	20	0.64	18,190	6,050	17,710	5,880	17,220	5,720	16,710	5,570	16,180	5,430
	25	0.94	19,580	6,480	19,070	6,320	18,530	6,130	17,980	5,960	17,410	5,800
	30	1.3	20,800	6,870	20,250	6,690	19,680	6,510	19,100	6,310	18,490	6,120
	35	1.7	21,880	7,240	21,310	7,050	20,710	6,840	20,090	6,640	19,460	6,420
	40	2.2	22,870	7,590	22,270	7,400	21,640	7,160	21,000	6,920	20,330	6,730
	45	2.6	23,780	7,920	23,150	7,680	22,500	7,470	21,830	7,220	21,140	6,980
	50	3.2	24,620	8,230	23,970	7,980	23,300	7,760	22,610	7,500	21,890	7,250
1400	24	0.45	24,210	8,020	23,570	7,820	22,910	7,600	22,230	7,410	21,520	7,220
	32	0.75	26,620	8,800	25,920	8,570	25,190	8,350	24,440	8,090	23,670	7,840
	40	1.1	28,650	9,480	27,900	9,230	27,120	8,980	26,310	8,690	25,480	8,440
	48	1.5	30,430	10,080	29,630	9,820	28,800	9,550	27,940	9,230	27,060	8,960
	56	2.0	32,020	10,680	31,180	10,360	30,300	10,060	29,400	9,710	28,470	9,440
	64	2.5	33,460	11,210	32,580	10,880	31,670	10,530	30,730	10,190	29,750	9,880
	72	3.1	34,790	11,720	33,870	11,340	32,920	11,030	31,950	10,660	30,930	10,290
1800	23	0.47	27,190	9,100	26,470	8,890	25,730	8,680	24,960	8,420	24,170	8,200
	32	0.84	30,320	10,070	29,520	9,820	28,690	9,580	27,840	9,280	26,960	9,030
	41	1.3	32,900	10,870	32,040	10,590	31,140	10,320	30,210	10,050	29,260	9,710
	50	1.8	35,130	11,620	34,200	11,330	33,250	10,980	32,260	10,660	31,240	10,320
	59	2.5	37,100	12,310	36,120	11,990	35,110	11,600	34,070	11,280	32,990	10,890
	68	3.1	38,880	12,930	37,860	12,590	36,800	12,180	35,700	11,770	34,570	11,440
	77	3.9	40,510	13,520	39,440	13,160	38,340	12,730	37,200	12,320	36,020	11,910

〈DB＝32℃, WB＝29℃〉PR-Cシリーズ〈冷房〉

〈kcal/h〉〈60Hz〉

吹込空気条件			乾球温度32℃　湿球温度29℃									
			冷水温度									
形名	水量〈ℓ/min〉	水頭損失〈mAq〉	5℃		6℃		7℃		8℃		9℃	
			全熱	顕熱	全熱	顕熱	全熱	顕熱	全熱	顕熱	全熱	顕熱
700	12	0.53	13,050	4,360	12,710	4,260	12,350	4,150	11,980	4,050	11,600	3,950
	16	0.87	14,350	4,770	13,970	4,650	13,580	4,530	13,180	4,390	12,760	4,270
	20	1.3	15,450	5,110	15,040	4,980	14,620	4,850	14,180	4,700	13,730	4,560
	24	1.8	16,400	5,420	15,970	5,280	15,520	5,140	15,060	5,000	14,590	4,830
	28	2.3	17,260	5,730	16,810	5,550	16,340	5,400	15,850	5,240	15,350	5,070
	32	2.9	18,040	5,980	17,560	5,810	17,070	5,660	16,560	5,470	16,040	5,310
	36	3.6	18,750	6,240	18,260	6,070	17,750	5,870	17,220	5,700	16,670	5,510
1000	20	0.64	19,390	6,470	18,880	6,310	18,350	6,150	17,810	6,000	17,240	5,860
	25	0.94	20,880	6,920	20,320	6,750	19,760	6,590	19,170	6,430	18,560	6,220
	30	1.3	22,170	7,340	21,590	7,150	20,980	6,980	20,360	6,760	19,710	6,570
	35	1.7	23,330	7,710	22,710	7,510	22,080	7,320	21,420	7,090	20,740	6,890
	40	2.2	24,380	8,060	23,740	7,840	23,070	7,640	22,390	7,390	21,680	7,180
	45	2.6	25,350	8,390	24,680	8,150	23,990	7,930	23,270	7,690	22,540	7,460
	50	3.2	26,240	8,710	25,550	8,480	24,830	8,210	24,100	7,980	23,330	7,710
1400	24	0.45	26,100	8,730	25,420	8,520	24,700	8,310	23,970	8,090	23,210	7,900
	32	0.75	28,700	9,530	27,950	9,290	27,170	9,060	26,360	8,830	25,520	8,540
	40	1.1	30,900	10,220	30,080	9,960	29,240	9,700	28,370	9,450	27,470	9,130
	48	1.5	32,810	10,840	31,950	10,560	31,050	10,270	30,130	9,990	29,180	9,660
	56	2.0	34,530	11,440	33,620	11,140	32,680	10,790	31,700	10,470	30,700	10,180
	64	2.5	36,080	11,960	35,130	11,630	34,150	11,300	33,130	10,950	32,080	10,610
	72	3.1	37,510	12,470	36,520	12,130	35,500	11,760	34,450	11,400	33,350	11,020
1800	23	0.47	29,120	9,900	28,350	9,630	27,560	9,380	26,740	9,170	25,890	8,970
	32	0.84	32,470	10,880	31,620	10,630	30,730	10,280	29,820	10,050	28,870	9,790
	41	1.3	35,240	11,690	34,310	11,400	33,350	11,100	32,360	10,820	31,330	10,490
	50	1.8	37,630	12,450	36,630	12,130	35,610	11,810	34,550	11,500	33,450	11,130
	59	2.5	39,740	13,130	38,690	12,770	37,610	12,430	36,490	12,110	35,330	11,710
	68	3.1	41,650	13,800	40,550	13,400	39,410	13,020	38,240	12,660	37,030	12,240
	77	3.9	43,390	14,360	42,240	13,990	41,060	13,570	39,840	13,160	38,580	12,700

(b)暖房能力〈DB＝20℃〉PR-Cシリーズ〈暖房〉

〈kcal/h〉〈50Hz〉

吹込空気条件			乾球温度 20℃						
形名	水量 〈ℓ/min〉	水頭損失 〈mAq〉	温水温度						
			40℃	45℃	50℃	55℃	60℃	70℃	80℃
700	12	0.53	5,260	6,570	7,890	9,210	10,520	13,150	15,790
	16	0.87	5,470	6,840	8,210	9,580	10,950	13,690	16,430
	20	1.3	5,650	7,060	8,480	9,890	11,300	14,130	16,960
	24	1.8	5,790	7,240	8,690	10,140	11,590	14,490	17,390
	28	2.3	5,920	7,400	8,880	10,370	11,850	14,810	17,770
	32	2.9	6,030	7,540	9,050	10,560	12,070	15,090	18,110
	36	3.6	6,130	7,670	9,200	10,740	12,270	15,340	18,410
1000	20	0.64	7,700	9,620	11,550	13,480	15,400	19,250	23,110
	25	0.94	7,940	9,930	11,920	13,900	15,890	19,870	23,840
	30	1.3	8,150	10,190	12,230	14,260	16,300	20,380	24,460
	35	1.7	8,330	10,410	12,490	14,580	16,660	20,820	24,990
	40	2.2	8,480	10,610	12,730	14,850	16,970	21,220	25,460
	45	2.6	8,630	10,780	12,940	15,100	17,260	21,570	25,890
	50	3.2	8,750	10,940	13,130	15,320	17,510	21,890	26,270
1400	24	0.45	10,520	13,150	15,790	18,420	21,050	26,310	31,580
	32	0.75	10,950	13,690	16,430	19,170	21,910	27,390	32,870
	40	1.1	11,300	14,130	16,960	19,780	22,610	28,260	33,920
	48	1.5	11,590	14,490	17,390	20,290	23,190	28,990	34,790
	56	2.0	11,850	14,810	17,770	20,740	23,700	29,630	35,550
	64	2.5	12,070	15,090	18,110	21,130	24,150	30,190	36,220
	72	3.1	12,270	15,340	18,410	21,480	24,550	30,690	36,830
1800	23	0.47	12,380	15,480	18,570	21,670	24,770	30,960	37,150
	32	0.84	12,970	16,210	19,450	22,700	25,940	32,420	38,910
	41	1.3	13,420	16,780	20,140	23,500	26,850	33,570	40,280
	50	1.8	13,800	17,250	20,710	24,160	27,610	34,510	41,420
	59	2.5	14,130	17,660	21,190	24,730	28,260	35,320	42,390
	68	3.1	14,410	18,010	21,620	25,220	28,830	36,030	43,240
	77	3.9	14,660	18,330	22,000	25,660	29,330	36,670	44,000

〈DB＝20℃〉PR-Cシリーズ〈暖房〉

〈kcal/h〉〈60Hz〉

吹込空気条件			乾球温度 20℃						
形名	水量 〈ℓ/min〉	水頭損失 〈mAq〉	温水温度						
			40℃	45℃	50℃	55℃	60℃	70℃	80℃
700	12	0.53	6,030	7,530	9,040	10,550	12,060	15,070	18,090
	16	0.87	6,270	7,840	9,410	10,980	12,550	15,690	18,830
	20	1.3	6,470	8,090	9,710	11,330	12,950	16,190	19,430
	24	1.8	6,640	8,300	9,960	11,620	13,290	16,610	19,930
	28	2.3	6,790	8,480	10,180	11,880	13,580	16,970	20,370
	32	2.9	6,910	8,640	10,370	12,100	13,830	17,290	20,750
	36	3.6	7,030	8,790	10,540	12,300	14,060	17,580	21,090
1000	20	0.64	8,640	10,800	12,960	15,120	17,280	21,610	25,930
	25	0.94	8,910	11,140	13,370	15,600	17,830	22,290	26,750
	30	1.3	9,140	11,430	13,720	16,010	18,290	22,870	27,440
	35	1.7	9,340	11,680	14,020	16,350	18,690	23,370	28,040
	40	2.2	9,520	11,900	14,280	16,660	19,040	23,810	28,570
	45	2.6	9,680	12,100	14,520	16,940	19,360	24,200	29,040
	50	3.2	9,820	12,280	14,740	17,190	19,650	24,560	29,480
1400	24	0.45	12,060	15,070	18,090	21,100	24,120	30,150	36,180
	32	0.75	12,550	15,690	18,830	21,970	25,110	31,390	37,670
	40	1.1	12,950	16,190	19,430	22,670	25,910	32,380	38,860
	48	1.5	13,290	16,610	19,930	23,250	26,580	33,220	39,870
	56	2.0	13,580	16,970	20,370	23,760	27,160	33,950	40,740
	64	2.5	13,830	17,290	20,750	24,210	27,670	34,590	41,500
	72	3.1	14,060	17,580	21,090	24,610	28,130	35,160	42,190
1800	23	0.47	14,010	17,520	21,020	24,530	28,030	35,040	42,050
	32	0.84	14,680	18,350	22,020	25,690	29,360	36,700	44,040
	41	1.3	15,190	18,990	22,790	26,590	30,390	37,990	45,590
	50	1.8	15,620	19,530	23,440	27,340	31,250	39,060	46,880
	59	2.5	15,990	19,990	23,990	27,980	31,980	39,980	47,980
	68	3.1	16,310	20,390	24,470	28,550	32,630	40,780	48,940
	77	3.9	16,600	20,750	24,900	29,050	33,200	41,500	49,800

〈DB＝22℃〉PR-Cシリーズ〈暖房〉

〈kcal/h〉〈50Hz〉

吹込空気条件			乾球温度 22℃						
			温水温度						
形名	水量〈ℓ/min〉	水頭損失〈mAq〉	40℃	45℃	50℃	55℃	60℃	70℃	80℃
700	12	0.53	4,730	6,050	7,360	8,680	10,000	12,630	15,260
	16	0.87	4,930	6,300	7,670	9,040	10,410	13,150	15,890
	20	1.3	5,080	6,500	7,910	9,320	10,740	13,560	16,390
	24	1.8	5,210	6,660	8,110	9,560	11,010	13,910	16,810
	28	2.3	5,330	6,810	8,290	9,770	11,250	14,220	17,180
	32	2.9	5,430	6,940	8,450	9,960	11,470	14,490	17,510
	36	3.6	5,520	7,050	8,590	10,120	11,660	14,730	17,800
1000	20	0.64	6,930	8,850	10,780	12,710	14,630	18,480	22,340
	25	0.94	7,150	9,140	11,120	13,110	15,100	19,070	23,050
	30	1.3	7,330	9,370	11,410	13,450	15,490	19,560	23,640
	35	1.7	7,490	9,580	11,660	13,740	15,830	19,990	24,160
	40	2.2	7,640	9,760	11,880	14,000	16,120	20,370	24,610
	45	2.6	7,760	9,920	12,080	14,230	16,390	20,710	25,020
	50	3.2	7,880	10,070	12,260	14,450	16,640	21,010	25,390
1400	24	0.45	9,470	12,100	14,730	17,360	20,000	25,260	30,520
	32	0.75	9,860	12,600	15,340	18,080	20,820	26,300	31,780
	40	1.1	10,170	13,000	15,820	18,650	21,480	27,130	32,790
	48	1.5	10,430	13,330	16,230	19,130	22,030	27,830	33,630
	56	2.0	10,660	13,630	16,590	19,550	22,510	28,440	34,370
	64	2.5	10,860	13,880	16,900	19,920	22,940	28,980	35,020
	72	3.1	11,040	14,110	17,180	20,250	23,320	29,460	35,600
1800	23	0.47	11,140	14,240	17,330	20,430	23,530	29,720	35,910
	32	0.84	11,670	14,910	18,160	21,400	24,640	31,130	37,610
	41	1.3	12,080	15,440	18,800	22,150	25,510	32,230	38,940
	50	1.8	12,420	15,870	19,330	22,780	26,230	33,130	40,040
	59	2.5	12,710	16,250	19,780	23,310	26,840	33,910	40,980
	68	3.1	12,970	16,570	20,180	23,780	27,380	34,590	41,800
	77	3.9	13,200	16,860	20,530	24,200	27,860	35,200	42,530

〈DB＝22℃〉PR-Cシリーズ〈暖房〉

〈kcal/h〉〈60Hz〉

吹込空気条件			乾球温度 22℃						
			温水温度						
形名	水量〈ℓ/min〉	水頭損失〈mAq〉	40℃	45℃	50℃	55℃	60℃	70℃	80℃
700	12	0.53	5,420	6,930	8,440	9,950	11,450	14,470	17,480
	16	0.87	5,650	7,220	8,780	10,350	11,920	15,060	18,200
	20	1.3	5,820	7,440	9,060	10,680	12,300	15,540	18,780
	24	1.8	5,980	7,640	9,300	10,960	12,620	15,940	19,270
	28	2.3	6,110	7,800	9,500	11,200	12,900	16,290	19,690
	32	2.9	6,220	7,950	9,680	11,410	13,140	16,600	20,060
	36	3.6	6,320	8,080	9,840	11,600	13,360	16,870	20,390
1000	20	0.64	7,770	9,940	12,100	14,260	16,420	20,740	25,060
	25	0.94	8,020	10,250	12,480	14,710	16,940	21,400	25,860
	30	1.3	8,230	10,520	12,800	15,090	17,380	21,950	26,530
	35	1.7	8,410	10,750	13,080	15,420	17,760	22,430	27,110
	40	2.2	8,570	10,950	13,330	15,710	18,090	22,850	27,620
	45	2.6	8,710	11,130	13,550	15,970	18,390	23,230	28,080
	50	3.2	8,840	11,300	13,750	16,210	18,670	23,580	28,490
1400	24	0.45	10,850	13,870	16,880	19,900	22,910	28,940	34,970
	32	0.75	11,300	14,440	17,570	20,710	23,850	30,130	36,410
	40	1.1	11,650	14,890	18,130	21,370	24,610	31,090	37,570
	48	1.5	11,960	15,280	18,600	21,920	25,250	31,890	38,540
	56	2.0	12,220	15,610	19,010	22,400	25,800	32,590	39,380
	64	2.5	12,450	15,910	19,370	22,830	26,280	33,200	40,120
	72	3.1	12,650	16,170	19,690	23,200	26,720	33,750	40,790
1800	23	0.47	12,610	16,120	19,620	23,120	26,630	33,640	40,650
	32	0.84	13,210	16,880	20,550	24,220	27,890	35,230	42,570
	41	1.3	13,670	17,470	21,270	25,070	28,870	36,470	44,070
	50	1.8	14,060	17,970	21,870	25,780	29,690	37,500	45,320
	59	2.5	14,390	18,390	22,390	26,390	30,380	38,380	46,380
	68	3.1	14,680	18,760	22,840	26,920	30,990	39,150	47,310
	77	3.9	14,940	19,090	23,240	27,390	31,540	39,840	48,140

(4)Rシリーズ

(a)冷房能力〈DB＝25℃・WB＝18℃〉Rシリーズ〈冷房〉

〈kcal/h〉

吸込空気条件			乾球温度25℃　湿球温度18℃									
			冷水温度									
形名	流量〈ℓ/min〉	水頭損失〈mAq〉	5℃		6℃		7℃		8℃		9℃	
			全熱	顕熱	全熱	顕熱	全熱	顕熱	全熱	顕熱	全熱	顕熱
150	3.5	0.41	1,060	900	1,000	850	930	810	860	770	780	730
	5	0.76	1,180	960	1,110	910	1,030	870	950	820	870	780
	6.5	1.2	1,280	1,010	1,200	960	1,110	910	1,030	860	940	810
	8	1.7	1,360	1,050	1,270	1,000	1,190	950	1,090	900	1,000	850
250	3.5	0.61	1,390	1,040	1,300	990	1,210	940	1,120	890	1,020	840
	5	1.1	1,540	1,110	1,450	1,060	1,350	1,000	1,240	950	1,140	900
	7.5	2.3	1,740	1,200	1,630	1,140	1,520	1,080	1,400	1,030	1,280	970
	10	3.6	1,900	1,270	1,780	1,200	1,650	1,140	1,530	1,080	1,400	1,020
300	4	0.77	1,750	1,410	1,640	1,340	1,530	1,270	1,410	1,210	1,290	1,140
	6	1.6	1,980	1,520	1,850	1,450	1,720	1,370	1,590	1,300	1,460	1,230
	8.5	2.9	2,190	1,620	2,050	1,550	1,910	1,470	1,770	1,390	1,620	1,310
	10	3.8	2,300	1,670	2,160	1,590	2,010	1,510	1,850	1,430	1,690	1,350
400	6	0.68	2,350	1,750	2,210	1,670	2,050	1,580	1,900	1,500	1,740	1,410
	9	1.4	2,650	1,890	2,490	1,800	2,320	1,710	2,140	1,610	1,960	1,530
	12	2.3	2,890	1,990	2,710	1,890	2,520	1,800	2,330	1,700	2,130	1,610
	15	3.4	3,090	2,080	2,900	1,980	2,700	1,880	2,490	1,780	2,280	1,680
600	10	1.1	3,580	2,650	3,360	2,520	3,120	2,390	2,890	2,270	2,640	2,140
	13	1.7	3,870	2,780	3,630	2,650	3,380	2,510	3,120	2,380	2,850	2,250
	17	2.8	4,190	2,920	3,930	2,780	3,660	2,640	3,380	2,500	3,090	2,360
	20	3.7	4,400	3,010	4,120	2,870	3,840	2,720	3,540	2,580	3,240	2,440

〈DB＝26℃・WB＝18.7℃〉Rシリーズ〈冷房〉

〈kcal/h〉

吸込空気条件			乾球温度26℃　湿球温度18.7℃									
			冷水温度									
形名	流量〈ℓ/min〉	水頭損失〈mAq〉	5℃		6℃		7℃		8℃		9℃	
			全熱	顕熱	全熱	顕熱	全熱	顕熱	全熱	顕熱	全熱	顕熱
150	3.5	0.41	1,140	940	1,070	900	1,000	850	930	810	860	770
	5	0.76	1,260	1,010	1,190	960	1,110	910	1,030	870	950	820
	6.5	1.2	1,360	1,060	1,280	1,010	1,200	960	1,120	910	1,030	860
	8	1.7	1,450	1,100	1,370	1,050	1,280	1,000	1,190	950	1,090	900
250	3.5	0.61	1,480	1,090	1,400	1,040	1,310	990	1,210	940	1,120	890
	5	1.1	1,650	1,170	1,550	1,110	1,450	1,060	1,350	1,000	1,240	950
	7.5	2.3	1,860	1,260	1,750	1,200	1,640	1,140	1,520	1,080	1,400	1,030
	10	3.6	2,030	1,330	1,910	1,270	1,780	1,200	1,660	1,140	1,530	1,080
300	4	0.77	1,870	1,480	1,760	1,410	1,650	1,340	1,530	1,270	1,410	1,210
	6	1.6	2,110	1,590	1,990	1,520	1,860	1,450	1,730	1,370	1,590	1,300
	8.5	2.9	2,340	1,700	2,200	1,620	2,060	1,540	1,920	1,470	1,770	1,390
	10	3.8	2,460	1,750	2,310	1,670	2,170	1,590	2,010	1,510	1,850	1,430
400	6	0.68	2,520	1,830	2,370	1,750	2,220	1,660	2,060	1,580	1,900	1,500
	9	1.4	2,840	1,980	2,670	1,890	2,500	1,790	2,320	1,700	2,140	1,610
	12	2.3	3,090	2,090	2,910	1,990	2,720	1,890	2,530	1,800	2,330	1,700
	15	3.4	3,300	2,170	3,110	2,070	2,910	1,970	2,700	1,870	2,490	1,780
600	10	1.1	3,830	2,780	3,600	2,650	3,370	2,520	3,130	2,390	2,890	2,270
	13	1.7	4,130	2,910	3,890	2,780	3,640	2,650	3,390	2,510	3,120	2,380
	17	2.8	4,480	3,060	4,220	2,920	3,950	2,780	3,670	2,640	3,380	2,500
	20	3.7	4,700	3,160	4,420	3,010	4,140	2,870	3,850	2,720	3,540	2,580

〈DB＝26℃・WB＝19℃〉Rシリーズ〈冷房〉

〈kcal/h〉

吸込空気条件			乾球温度26℃　湿球温度19℃									
			冷水温度									
形名	流量〈ℓ/min〉	水頭損失〈mAq〉	5℃		6℃		7℃		8℃		9℃	
			全熱	顕熱	全熱	顕熱	全熱	顕熱	全熱	顕熱	全熱	顕熱
150	3.5	0.41	1,170	940	1,100	890	1,030	850	960	810	890	760
	5	0.76	1,300	1,000	1,220	960	1,150	910	1,070	860	990	820
	6.5	1.2	1,400	1,050	1,320	1,000	1,240	950	1,160	910	1,070	860
	8	1.7	1,490	1,090	1,410	1,040	1,320	990	1,230	940	1,140	890
250	3.5	0.61	1,530	1,090	1,440	1,040	1,350	990	1,260	940	1,160	890
	5	1.1	1,700	1,160	1,600	1,110	1,500	1,050	1,400	1,000	1,290	950
	7.5	2.3	1,910	1,250	1,800	1,190	1,690	1,140	1,580	1,080	1,460	1,020
	10	3.6	2,080	1,320	1,970	1,260	1,840	1,200	1,720	1,140	1,590	1,080
300	4	0.77	1,930	1,470	1,820	1,400	1,700	1,340	1,590	1,270	1,470	1,200
	6	1.6	2,170	1,590	2,050	1,510	1,920	1,440	1,790	1,370	1,650	1,300
	8.5	2.9	2,410	1,690	2,270	1,620	2,130	1,540	1,980	1,460	1,830	1,380
	10	3.8	2,530	1,750	2,380	1,670	2,240	1,580	2,080	1,500	1,920	1,420
400	6	0.68	2,590	1,830	2,440	1,740	2,290	1,660	2,130	1,570	1,970	1,490
	9	1.4	2,920	1,970	2,750	1,880	2,580	1,790	2,400	1,700	2,220	1,610
	12	2.3	3,180	2,080	3,000	1,980	2,810	1,890	2,620	1,790	2,420	1,700
	15	3.4	3,400	2,170	3,200	2,070	3,000	1,970	2,800	1,870	2,580	1,770
600	10	1.1	3,930	2,760	3,710	2,640	3,480	2,510	3,240	2,380	3,000	2,260
	13	1.7	4,250	2,900	4,010	2,770	3,760	2,630	3,500	2,500	3,240	2,370
	17	2.8	4,610	3,050	4,340	2,910	4,070	2,770	3,790	2,630	3,510	2,490
	20	3.7	4,830	3,140	4,560	3,000	4,270	2,850	3,980	2,710	3,680	2,570

〈DB＝27℃・WB＝19.5℃〉Rシリーズ〈冷房〉

〈kcal/h〉

吸込空気条件			乾球温度27℃　湿球温度19.5℃									
			冷水温度									
			5℃℃		6℃		7℃		8℃		9℃	
形名	流量〈ℓ/min〉	水頭損失〈mAq〉	全熱	顕熱	全熱	顕熱	全熱	顕熱	全熱	顕熱	全熱	顕熱
150	3.5	0.41	1,220	980	1,160	940	1,090	900	1,020	850	940	810
	5	0.76	1,360	1,050	1,280	1,000	1,210	960	1,130	910	1,050	870
	6.5	1.2	1,470	1,100	1,390	1,050	1,310	1,010	1,220	960	1,130	910
	8	1.7	1,560	1,150	1,480	1,100	1,390	1,050	1,300	1,000	1,210	950
250	3.5	0.61	1,600	1,140	1,510	1,090	1,420	1,040	1,330	990	1,230	940
	5	1.1	1,770	1,220	1,680	1,160	1,580	1,110	1,480	1,060	1,370	1,000
	7.5	2.3	2,000	1,310	1,890	1,250	1,780	1,200	1,660	1,140	1,540	1,080
	10	3.6	2,180	1,380	2,060	1,320	1,940	1,260	1,810	1,200	1,680	1,140
300	4	0.77	2,020	1,540	1,910	1,470	1,790	1,410	1,680	1,340	1,550	1,270
	6	1.6	2,270	1,660	2,150	1,590	2,020	1,520	1,890	1,440	1,750	1,370
	8.5	2.9	2,520	1,780	2,380	1,700	2,240	1,620	2,100	1,540	1,940	1,460
	10	3.8	2,640	1,830	2,500	1,750	2,350	1,670	2,200	1,590	2,040	1,510
400	6	0.68	2,710	1,910	2,560	1,830	2,410	1,740	2,250	1,660	2,090	1,580
	9	1.4	3,050	2,060	2,890	1,970	2,720	1,880	2,540	1,790	2,360	1,700
	12	2.3	3,330	2,180	3,140	2,080	2,960	1,980	2,770	1,890	2,570	1,790
	15	3.4	3,550	2,270	3,360	2,170	3,160	2,070	2,950	1,970	2,740	1,870
600	10	1.1	4,120	2,900	3,890	2,770	3,660	2,640	3,420	2,510	3,180	2,390
	13	1.7	4,450	3,040	4,210	2,910	3,960	2,770	3,700	2,640	3,430	2,510
	17	2.8	4,820	3,200	4,560	3,060	4,290	2,920	4,010	2,780	3,720	2,640
	20	3.7	5,060	3,300	4,780	3,150	4,500	3,000	4,200	2,860	3,900	2,720

〈DB＝27℃・WB＝21℃〉Rシリーズ〈冷房〉

〈kcal/h〉

吸込空気条件			乾球温度27℃　湿球温度21℃									
			冷水温度									
			5℃		6℃		7℃		8℃		9℃	
形名	流量〈ℓ/min〉	水頭損失〈mAq〉	全熱	顕熱	全熱	顕熱	全熱	顕熱	全熱	顕熱	全熱	顕熱
150	3.5	0.41	1,390	960	1,330	920	1,260	880	1,190	830	1,110	790
	5	0.76	1,550	1,030	1,480	980	1,400	940	1,320	890	1,240	840
	6.5	1.2	1,680	1,080	1,600	1,030	1,510	980	1,430	930	1,340	890
	8	1.7	1,780	1,120	1,700	1,070	1,610	1,020	1,520	970	1,430	920
250	3.5	0.61	1,820	1,110	1,730	1,060	1,640	1,010	1,550	960	1,460	910
	5	1.1	2,020	1,190	1,930	1,140	1,830	1,080	1,730	1,030	1,620	980
	7.5	2.3	2,280	1,290	2,170	1,230	2,060	1,170	1,950	1,110	1,830	1,050
	10	3.6	2,490	1,360	2,370	1,290	2,250	1,230	2,120	1,170	1,990	1,110
300	4	0.77	2,300	1,510	2,190	1,440	2,080	1,370	1,960	1,310	1,840	1,240
	6	1.6	2,590	1,630	2,470	1,560	2,340	1,480	2,210	1,410	2,070	1,340
	8.5	2.9	2,870	1,740	2,740	1,660	2,600	1,580	2,450	1,500	2,300	1,430
	10	3.8	3,020	1,790	2,870	1,710	2,720	1,630	2,570	1,550	2,410	1,470
400	6	0.68	3,090	1,870	2,940	1,790	2,790	1,700	2,630	1,620	2,470	1,540
	9	1.4	3,480	2,020	3,320	1,930	3,150	1,840	2,970	1,750	2,790	1,660
	12	2.3	3,790	2,130	3,610	2,040	3,430	1,940	3,230	1,840	3,030	1,750
	15	3.4	4,050	2,220	3,860	2,120	3,660	2,020	3,450	1,920	3,240	1,820
600	10	1.1	4,700	2,840	4,470	2,710	4,240	2,580	4,000	2,450	3,760	2,330
	13	1.7	5,080	2,980	4,830	2,840	4,580	2,710	4,330	2,580	4,060	2,450
	17	2.8	5,500	3,130	5,230	2,990	4,960	2,850	4,680	2,710	4,400	2,570
	20	3.7	5,770	3,230	5,490	3,080	5,210	2,940	4,920	2,790	4,610	2,650

〈DB＝28℃・WB＝22℃〉Rシリーズ〈冷房〉

〈kcal/h〉

吸込空気条件			乾球温度28℃　湿球温度22℃									
			冷水温度									
			5℃		6℃		7℃		8℃		9℃	
形名	流量〈ℓ/min〉	水頭損失〈mAq〉	全熱	顕熱	全熱	顕熱	全熱	顕熱	全熱	顕熱	全熱	顕熱
150	3.5	0.41	1,510	1,000	1,450	960	1,380	910	1,310	870	1,230	830
	5	0.76	1,680	1,060	1,610	1,020	1,530	980	1,450	930	1,370	880
	6.5	1.2	1,820	1,110	1,740	1,070	1,660	1,020	1,570	980	1,480	930
	8	1.7	1,940	1,150	1,850	1,120	1,760	1,070	1,670	1,010	1,580	960
250	3.5	0.61	1,980	1,160	1,890	1,110	1,800	1,060	1,710	1,010	1,610	960
	5	1.1	2,200	1,240	2,100	1,180	2,000	1,130	1,900	1,080	1,790	1,020
	7.5	2.3	2,480	1,330	2,370	1,280	2,260	1,220	2,140	1,160	2,020	1,100
	10	3.6	2,700	1,410	2,580	1,350	2,460	1,290	2,330	1,230	2,200	1,170
300	4	0.77	2,500	1,560	2,390	1,500	2,270	1,430	2,160	1,370	2,040	1,300
	6	1.6	2,820	1,680	2,690	1,620	2,560	1,550	2,430	1,470	2,300	1,400
	8.5	2.9	3,120	1,790	2,980	1,730	2,840	1,650	2,700	1,570	2,550	1,490
	10	3.8	3,280	1,850	3,130	1,780	2,980	1,700	2,830	1,620	2,670	1,540
400	6	0.68	3,350	1,950	3,210	1,860	3,050	1,780	2,900	1,690	2,740	1,610
	9	1.4	3,780	2,100	3,620	2,010	3,440	1,920	3,270	1,830	3,080	1,740
	12	2.3	4,120	2,210	3,940	2,120	3,750	2,020	3,560	1,930	3,360	1,830
	15	3.4	4,400	2,310	4,210	2,210	4,010	2,110	3,800	2,010	3,590	1,910
600	10	1.1	5,100	2,950	4,870	2,820	4,640	2,690	4,410	2,560	4,160	2,440
	13	1.7	5,510	3,090	5,270	2,960	5,020	2,830	4,760	2,690	4,490	2,560
	17	2.8	5,970	3,250	5,700	3,110	5,430	2,970	5,160	2,830	4,870	2,690
	20	3.7	6,260	3,350	5,990	3,210	5,700	3,060	5,410	2,920	5,110	2,770

(b)暖房能力

〈DB＝20℃・DB＝22℃〉Rシリーズ〈暖房〉

〈kcal/h〉

吸込空気条件			乾球温度20℃							乾球温度22℃						
形名	流量〈ℓ/min〉	水頭損失〈mAq〉	温水温度							温水温度						
			40℃	45℃	50℃	55℃	60℃	70℃	80℃	40℃	45℃	50℃	55℃	60℃	70℃	80℃
150	3.5	0.41	1,090	1,370	1,640	1,920	2,190	2,740	3,290	980	1,260	1,530	1,810	2,080	2,630	3,180
	5	0.76	1,150	1,440	1,730	2,020	2,310	2,880	3,460	1,040	1,320	1,610	1,900	2,190	2,770	3,350
	6.5	1.2	1,190	1,490	1,790	2,090	2,390	2,990	3,590	1,070	1,370	1,670	1,970	2,270	2,870	3,470
	8	1.7	1,230	1,540	1,850	2,160	2,460	3,080	3,700	1,110	1,420	1,720	2,030	2,340	2,960	3,580
250	3.5	0.61	1,340	1,680	2,010	2,350	2,690	3,360	4,030	1,210	1,540	1,880	2,220	2,550	3,230	3,900
	5	1.1	1,410	1,760	2,120	2,470	2,830	3,530	4,240	1,270	1,627	1,980	2,330	2,680	3,390	4,100
	7.5	2.3	1,490	1,870	2,240	2,620	2,990	3,740	4,490	1,340	1,720	2,090	2,470	2,840	3,590	4,340
	10	3.8	1,560	1,950	2,340	2,730	3,120	3,900	4,680	1,400	1,790	2,180	2,570	2,960	3,740	4,520
300	4	0.77	1,730	2,160	2,600	3,070	3,470	4,330	5,200	1,560	1,990	2,430	2,860	3,290	4,160	5,030
	6	1.6	1,830	2,290	2,750	3,210	3,670	4,590	5,510	1,650	2,110	2,570	3,030	3,490	4,410	5,320
	8.5	2.9	1,930	2,410	2,890	3,370	3,860	4,820	5,790	1,737	2,210	2,700	3,180	3,660	4,630	5,590
	10	3.8	1,970	2,460	2,960	3,450	3,950	4,930	5,920	1,770	2,270	2,760	3,250	3,750	4,740	5,720
400	6	0.68	2,230	2,790	3,350	3,900	4,460	5,580	6,700	2,010	2,560	3,120	3,680	4,240	5,360	6,470
	9	1.4	2,360	2,950	3,540	4,130	4,730	5,910	7,090	2,120	2,720	3,310	3,900	4,490	5,670	6,860
	12	2.3	2,460	3,070	3,690	4,310	4,920	6,150	7,390	2,210	2,830	3,440	4,060	4,680	5,910	7,140
	15	3.4	2,540	3,170	3,810	4,440	5,080	6,350	7,620	2,280	2,920	3,550	4,190	4,830	6,100	7,370
600	10	1.1	3,240	4,050	4,860	5,680	6,490	8,110	9,730	2,920	3,730	4,540	5,350	6,160	7,790	9,414
	13	1.7	3,360	4,210	5,050	5,890	6,730	8,420	10,100	3,030	3,870	4,710	5,550	6,400	8,080	9,760
	17	2.8	3,490	4,370	5,240	6,120	6,990	8,740	10,490	3,140	4,020	4,897	5,770	6,640	8,390	10,140
	20	3.7	3,570	4,470	5,360	6,260	7,150	8,940	10,730	3,220	4,110	5,010	5,900	6,800	8,590	10,380

(5)能力線図

(a)LH-FR-C形能力風量補正線図 LH-BR形

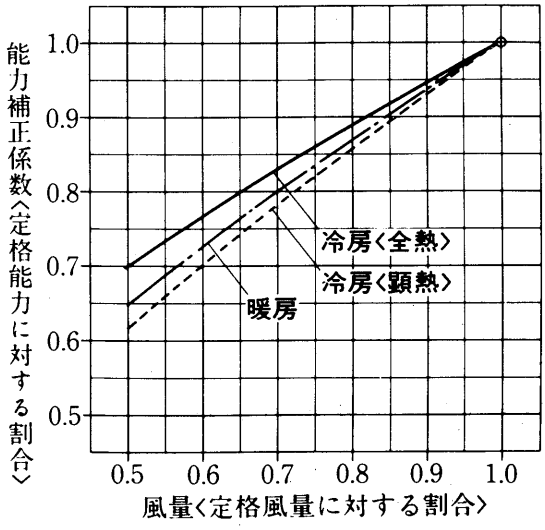

(b)LV-PE-B形冷房能力風量補正線図

〈全熱量〉

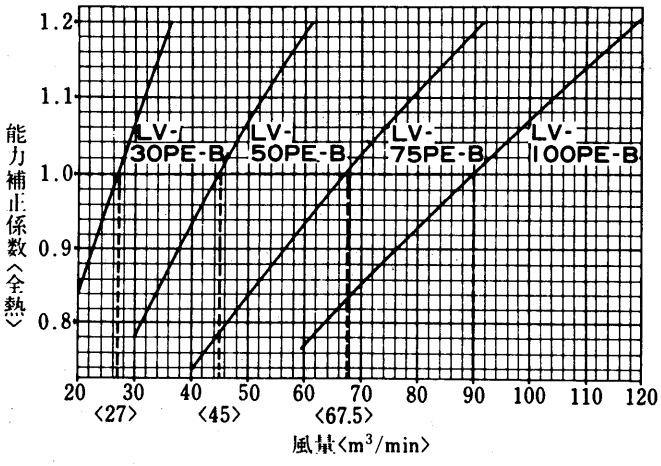

LV-PE-B形冷房能力風量補正線図

〈顕熱量〉

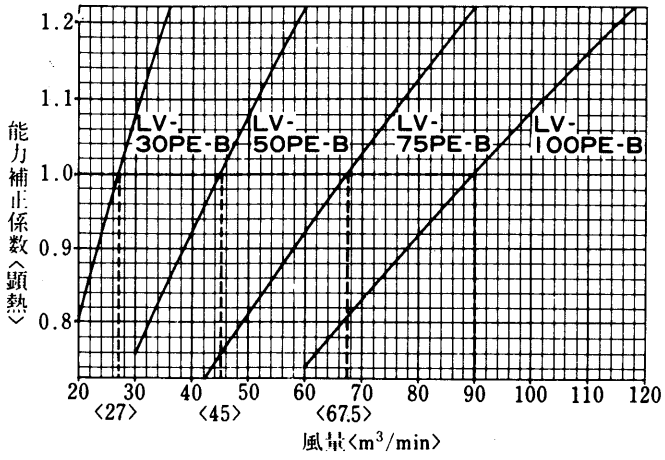

(c)LV-PE-B形暖房能力風量補正線図

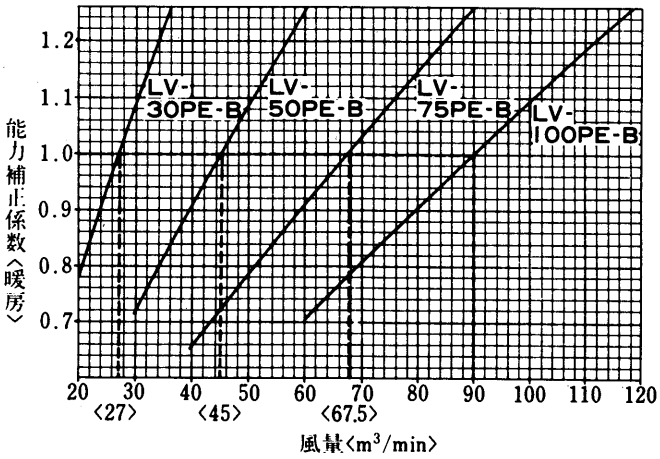

(d)LH-PR-C形能力風量補正線図

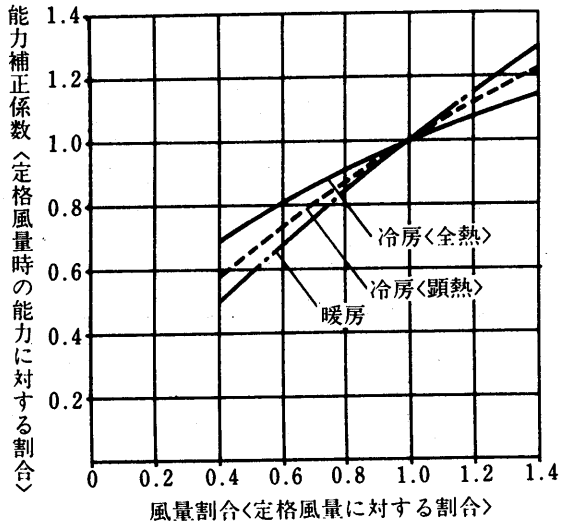

5.1.5 暖房の温水温度計算方法

暖房の場合

冷房用として選定したユニットを，暖房用としても使用するのが普通ですので，温水量には冷水量と同一流量を使用します。暖房設計の主なポイントは，温水温度を決定することです。

例題1　400形でつぎの運転条件の場合の温水温度を求める。

運転条件●暖房能力7,800kcal/h

●温水量　12ℓ/min

●吸込空気乾球温度　20℃

A）放熱係数線図を使用します。

温水量12ℓ/minの線と400形放熱係数曲線との交点により

放熱係数＝146kcal/h deg

B）下式より温度差〈＝温水入口温度－吸込空気乾球温度〉を求めます。

$$温度差=\frac{暖房能力}{放熱係数}=\frac{7,800}{146}=53.5deg$$

C）温水入口温度＝温度差＋吸込空気乾球温度＝53.5＋20＝73.5℃

以上のようにして温水入口温度を求めることができます。以上の手順で冷暖房の設計は完了しますが，能力線図はすべてエアフィルタ，熱交換器の汚れのない使用初期の状態値を示しておりますので，設計に当っては多少の余裕をとって置く必要があります。

グラフ内が弊社保証値です

放熱係数線図〈F・CR・BR・LFシリーズ〉

暖房能力＝放熱係数×〈温水入口温度－吸込口空気乾球温度〉

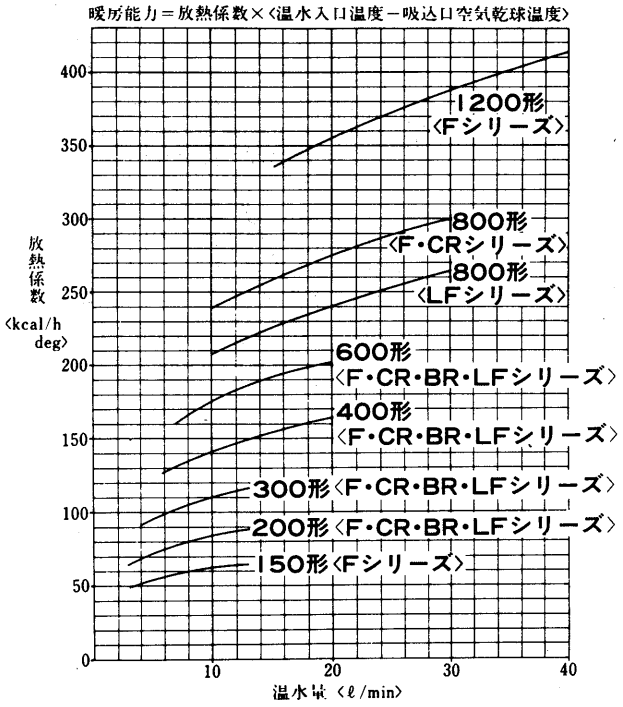

〈PEシリーズ〉

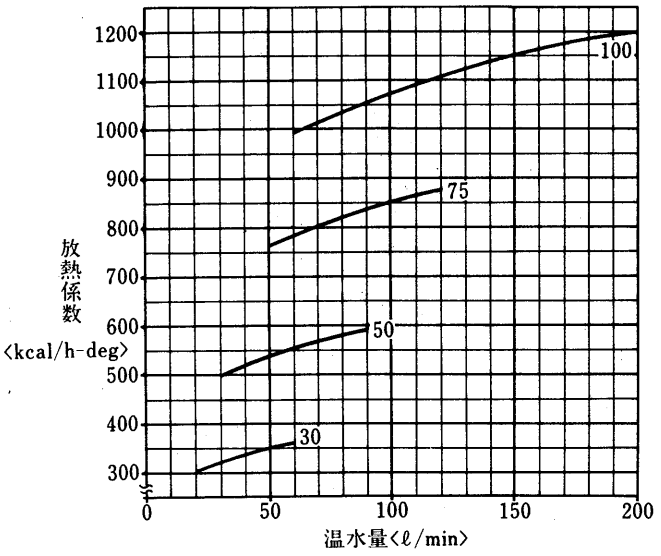

〈PRシリーズ〉

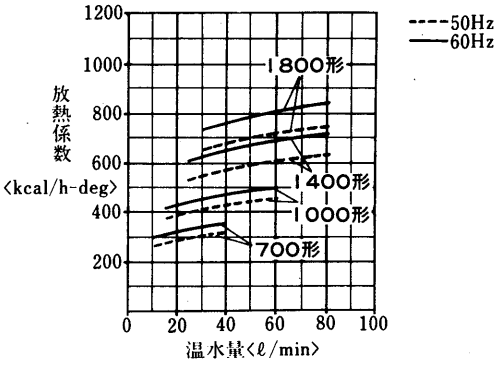

Rシリーズ

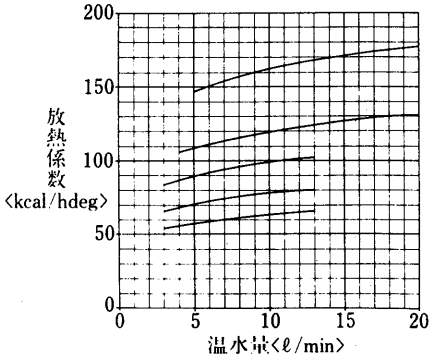

5.1.6 水頭損失線図

LV-FE-C, LH-FE-C形
LV-FR-C, LH-FR-C形

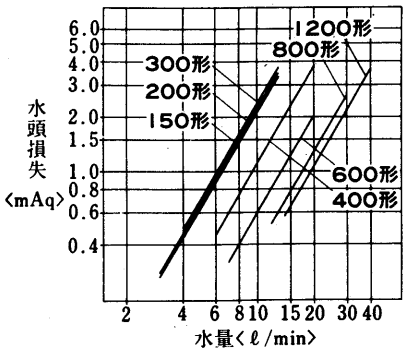

LH-CR-B3形

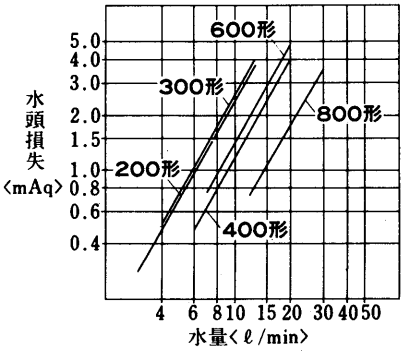

LH-BR形

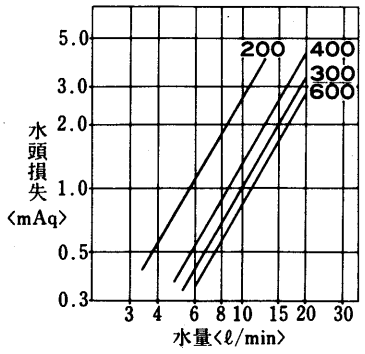

グラフ内が弊社保証値です

LV-LFE-B2形
LV-LFR-B2形

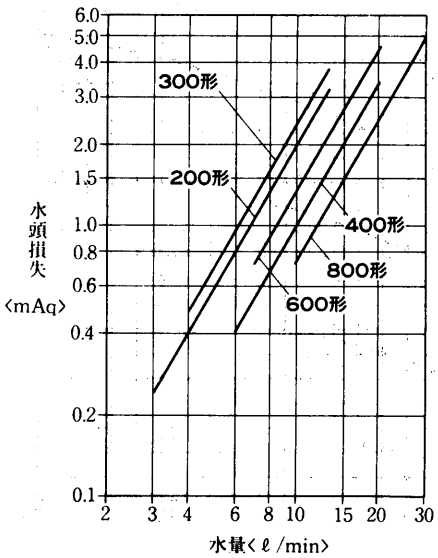

LV-PE-B形

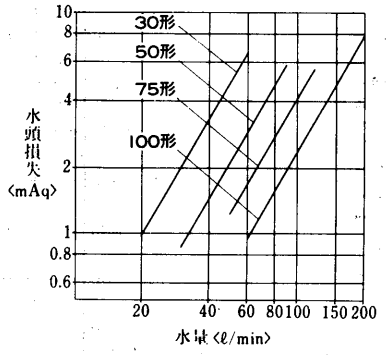

LH-PR-C形

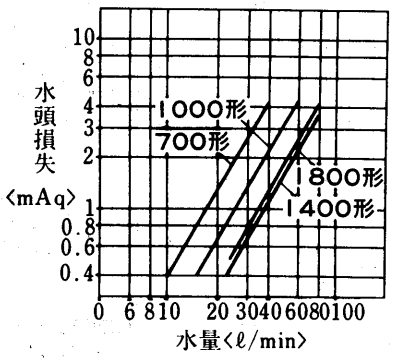

LV-RE-TM, LV-RE-TW形
LV-RE-M, LV-RE-W形

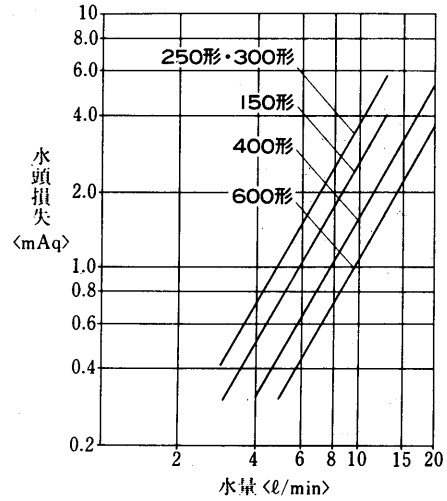

5.1.7 機外静圧線図

(1)LH-FR-C形機外静圧線図

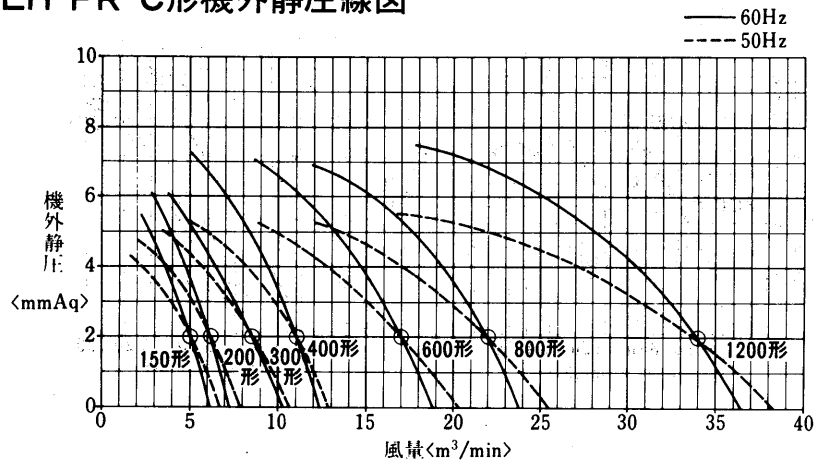

注. ○印は別売部品の吹き出しグリル〈DG-F〉・吸い込みチャンバ〈SB-F〉・吸い込みグリル〈SG-F〉付の点です。
(吸い込みチャンバ〈SB-F〉……1.3mmAq
吹き出しグリル〈DG-F〉・吸い込みグリル〈SG-F〉…0.7mmAq)

(2)LH-BR形機外静圧線図
LH-200BR形

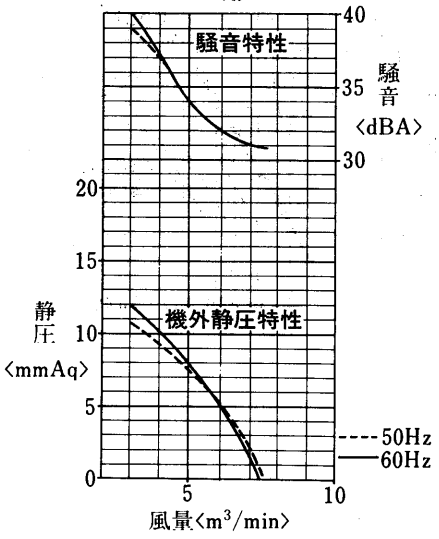

グラフ内が弊社保証値です

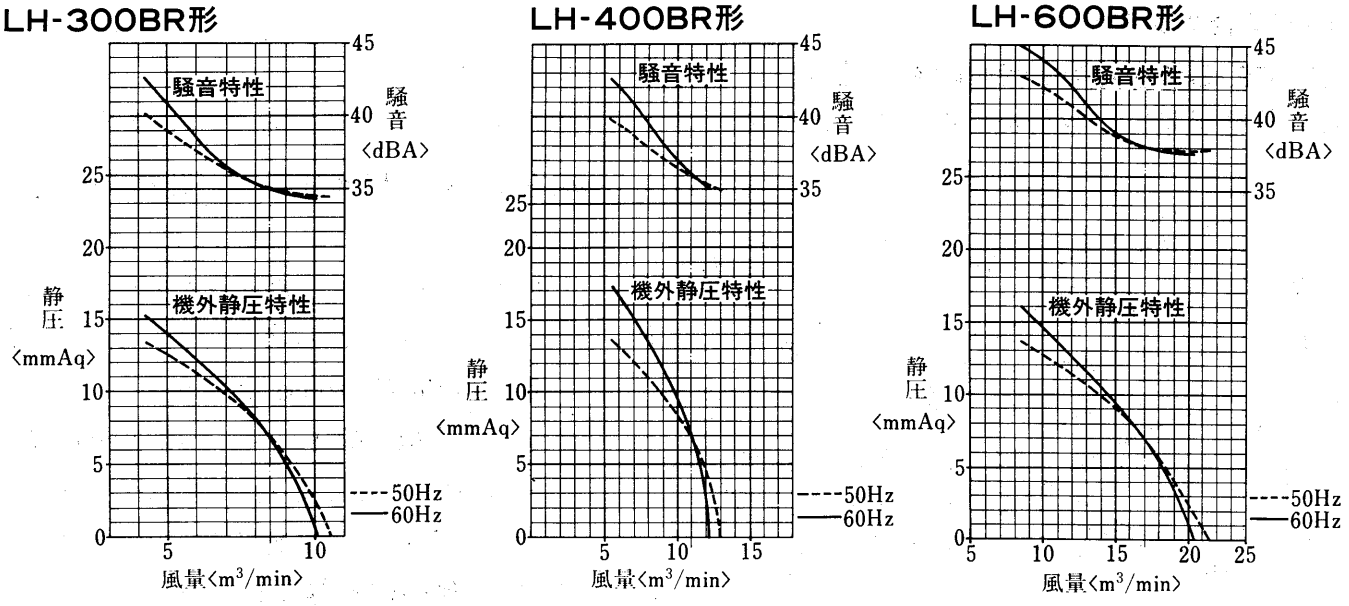

(3)LV-PE-B形機外静圧線図〈標準〉

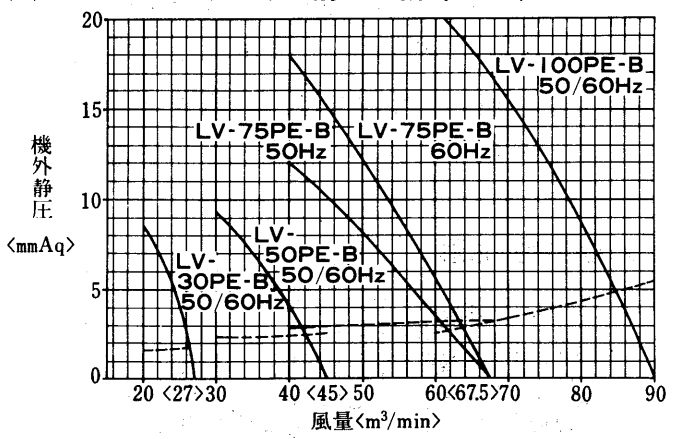

---- 破線はフィレドンフィルタ組込

(4)LV-PE-B形機外静圧対応

(a)機外静圧対応表〈仕様風量時〉

形名	吸込・吹出形式		使用部品	風量 〈m³/min〉	電動機容量 〈kW〉	機外静圧 〈mmAq〉 5 10 15 20 25 30 35
LV-30 PE-B	前吸込グリル	上吹出ダクト	標準電動機Δ結線 吹出ダクト	27	0.2	50Hz 60Hz
			高静圧電動機 吹出ダクト		0.6	50Hz 60Hz
	後吸込ダクト	上吹出ダクト	標準電動機Δ結線 吹出・吸込ダクト		0.2	50Hz 60Hz
			高静圧電動機 吹出・吸込ダクト		0.6	50Hz 60Hz
LV-50 PE-B	前吸込グリル	上吹出ダクト	標準電動機Δ結線 吹出ダクト	45	0.38	50Hz 60Hz
			高静圧電動機 吹出ダクト		0.7	50Hz 60Hz
	後吸込ダクト	上吹出ダクト	標準電動機Δ結線 吹出・吸込ダクト		0.38	50Hz 60Hz
			高静圧電動機 吹出・吸込ダクト		0.7	50Hz 60Hz
LV-75 PE-B	前吸込グリル	上吹出ダクト	標準電動機Δ結線 吹出ダクト	67.5	0.75	50Hz 60Hz
			高静圧電動機 吹出ダクト		0.9	50Hz 60Hz
	後吸込ダクト	上吹出ダクト	標準電動機Δ結線 吹出・吸込ダクト		0.75	50Hz 60Hz
			高静圧電動機 吹出・吸込ダクト		0.9	50Hz 60Hz
LV-100 PE-B	前吸込グリル	上吹出ダクト	標準電動機Δ結線 吹出ダクト	90	1.2	50Hz 60Hz
	後吸込ダクト	上吹出ダクト	標準電動機Δ結線 吹出・吸込ダクト		1.2	50Hz 60Hz

グラフ内が弊社保証値です

(b)収得機外静圧特性

LV-PE-B形機外静圧特性線図の見方

標準仕様風量時の収得機外静圧と吹出ダクトフランジのダンパ角度との関係を示します。

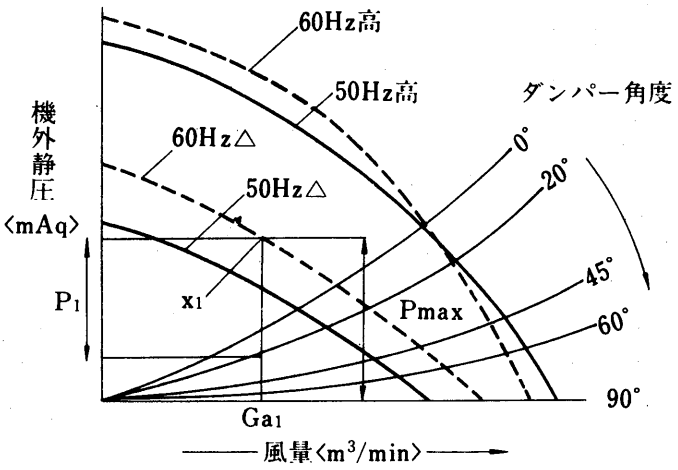

〈例〉風量Ga1　機外静圧P1の仕様　60Hzの場合

1)所要風量〈Ga1〉のポイントを縦に引く。〈この線の交わる各ポイントX1が最高機外収得静圧Pmaxである。〉

2)前記最高機外静圧Pmaxが所要機外静圧P1を満足することを確認する。〔〈例〉においては60Hz△結線で満足したと仮定〉〕

3)次に，最高機外静圧Pmax〈X1〉のポイントから所要機外静圧P1の範囲を下側にとり，ダンパーの開度を決定する。〔〈例〉においては，所要機外静圧P1をとるとダンパー開度20°となる〕

LV-30PE-B形

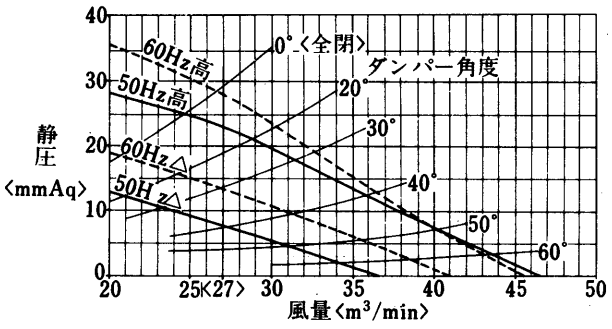

LV-50PE-B形

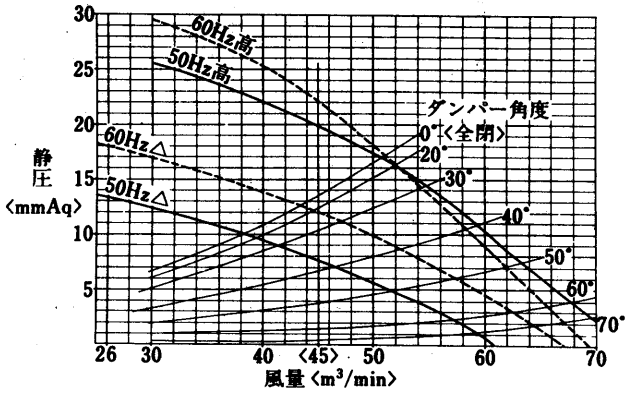

LV-75PE-B形

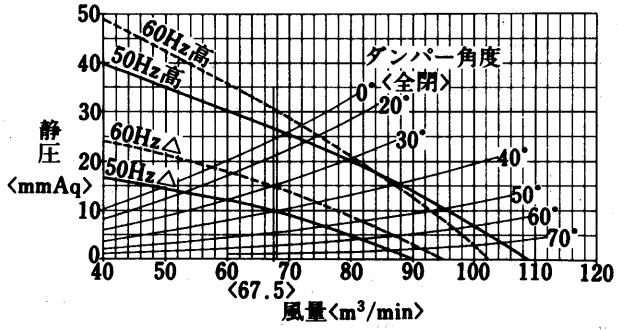

LV-100PE-B形

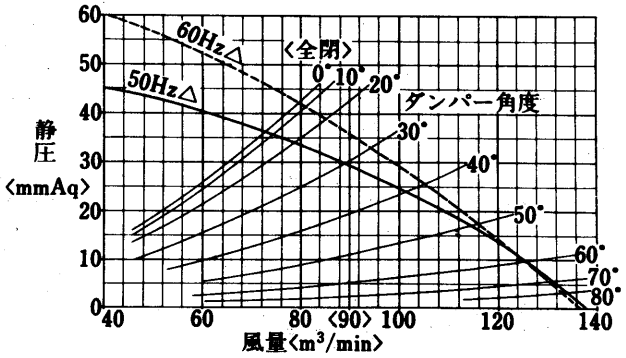

注1. 本特性図は前吸込グリル・上吹出ダクトタイプの場合を示します。
2. 後吸込ダクト・上吹出ダクトタイプで，ご使用の時は本特性図より機外静圧を3mmAq〈LV-100PE-Bの場合4mmAq〉低く見てください。

グラフ内が弊社保証値です

(c)配線変更要領

標準品〈Y結線〉を△結線に変更する場合，次の要領で行なってください。

1)本体スイッチの裏側にある標準電動機のリード線のコネクタを取りはずしてください。

2)赤・白・青色のリード線を切断し，それぞれの先端を10mm皮むきします。このときチューブは作業しやすいように縦に切り開きます。

3)同色のリード線〈3本づつ3組〉をより合わせ閉端接続子で接続します。

4)切り開いたチューブは絶縁テープを巻いてください。

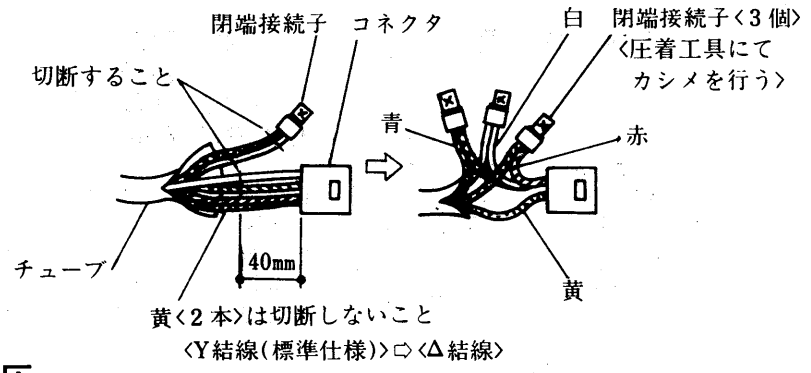

(5)LH-PR-C形機外静圧

LH-700PR-C形

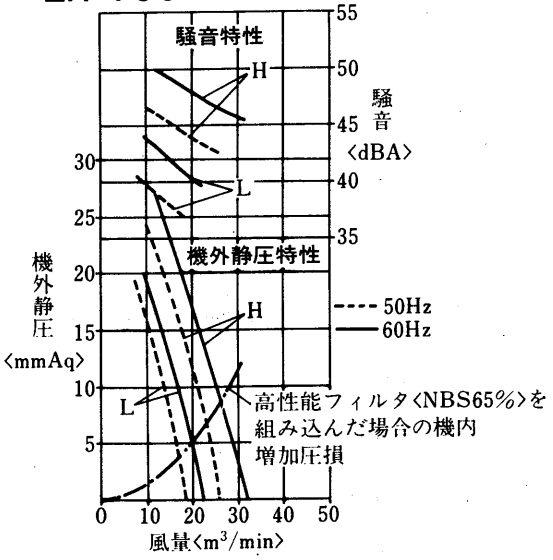

LH-1000PR-C形

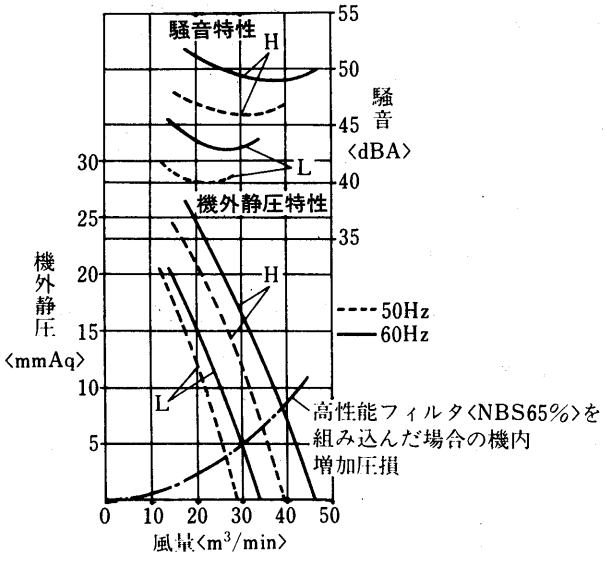

LH-1400PR-C形

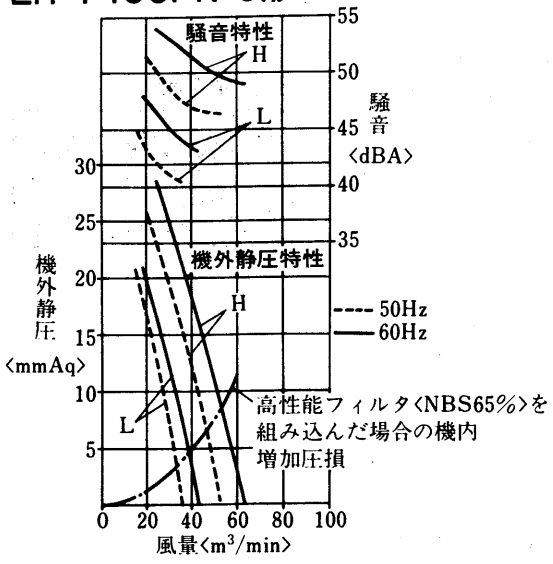

LH-1800PR-C形

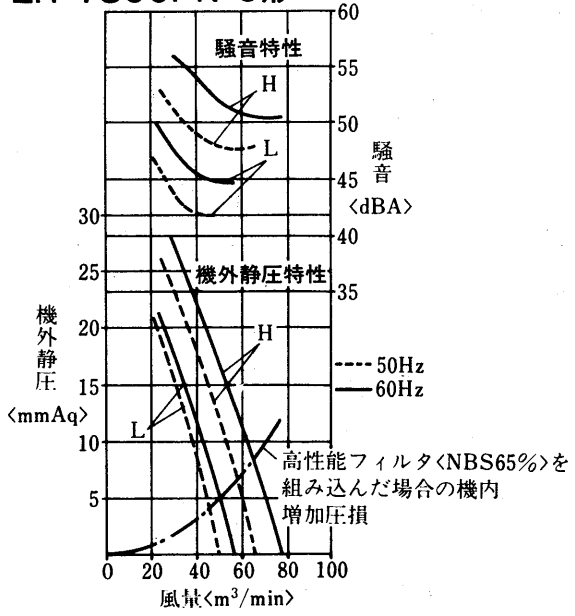

5.1.8.騒音

(1)騒音値〈ホン〉

LV-FE-C形
LV-FR-C形
LH-FE-C形
LH-FR-C形

形　名	強	中	弱
150	32	27	20
200	32	27	20
300	35	30	23
400	35	30	23
600	37	32	25
800	38	33	26
1200	40	35	28

LH-CR-B3形

形　名	強	中	弱
200	33	28	21
300	36	31	24
400	36	31	24
600	38	33	26
800	39	34	27

LH-BR形

形　名	強	中	弱
200	32	27	20
300	35	30	23
400	36	31	24
600	38	33	26

LV-LFE-B2形
LV-LFR-B2形

形　名	強	中	弱
200	32	27	20
300	35	30	23
400	35	30	23
600	37	32	25
800	38	33	26

LV-PE-B形

〈50/60Hz〉

形　名	強
30	46
50	48
75	53
100	56/58

LH-PR-C形

〈50/60Hz〉

形　名	強	弱
700	44/47	38/41
1000	46/49	40/43
1400	47/50	41/44
1800	48/51	42/45

LV-RE-TM形
LV-RE-TW形
LV-RE-M形
LV-RE-W形

形　名	強	中	弱
200	34	28	23
300	34	28	23
400	37	31	23
600	40	32	24
800	42	36	26

(2)測定方法

騒音は指示騒音計Aスケールで測定した値です。

測定は暗騒音25ホン以下の無響室です。

測定位置は図のようになります。

Fシリーズ

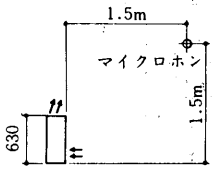

床置形〈LV-FE-C〉

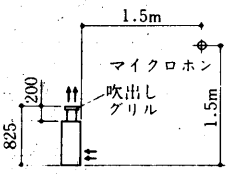

床埋込形〈LV-FR-C〉

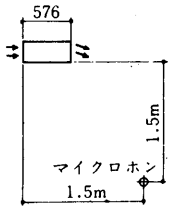

天井吊形〈LH-FE-C〉

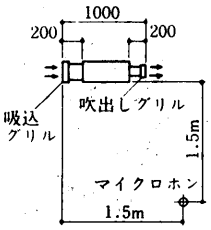

天井埋込形〈LH-FR-C〉

CRシリーズ

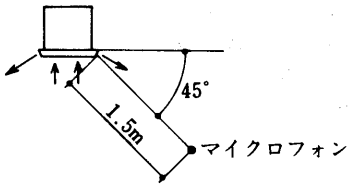

両吹形〈LH-CR-B3形〉

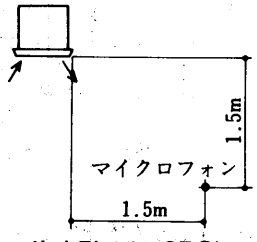

片吹形〈LH-CRS〉

BRシリーズ

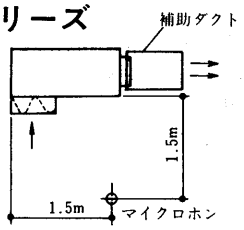

ビルトイン形〈LH-BR〉

LFシリーズ

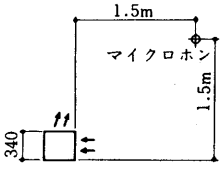

床置形〈LV-LFE-B2〉

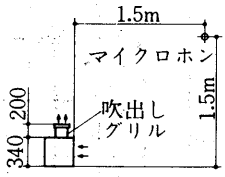

埋込形〈LV-LFR-B2〉

PEシリーズ

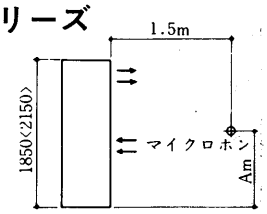

変化寸法表

形　名	A
LV-30PE-B	0.925
LV-50PE-B	0.925
LV-75PE-B	0.925
LV-100PE-B	1.075

PRシリーズ

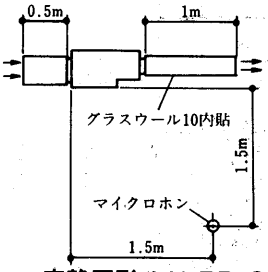

高静圧形〈LH-PR-C〉

Rシリーズ

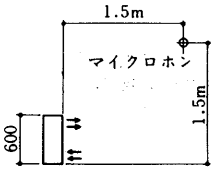

床置形〈LV-RE〉

(3)NC曲線〈50/60Hz〉

(a) Fシリーズ

LV-150FE-C形
LV-150FR-C形

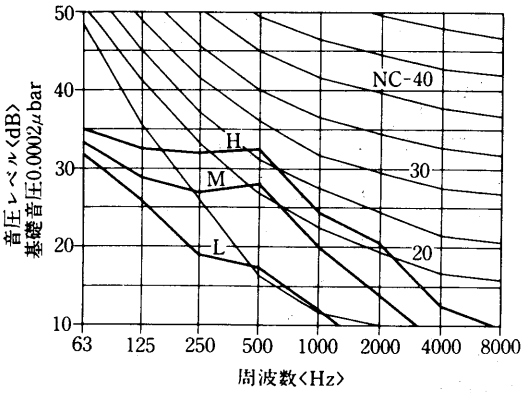

LV-200FE-C形
LV-200FR-C形

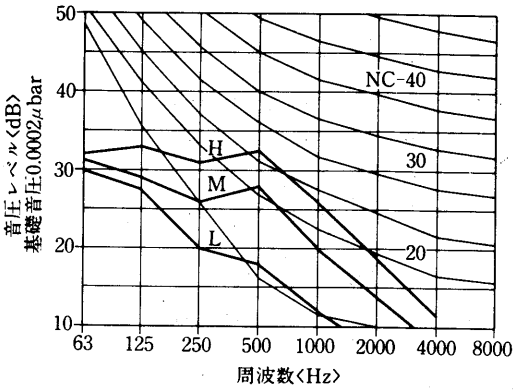

LV-300FE-C形
LV-300FR-C形

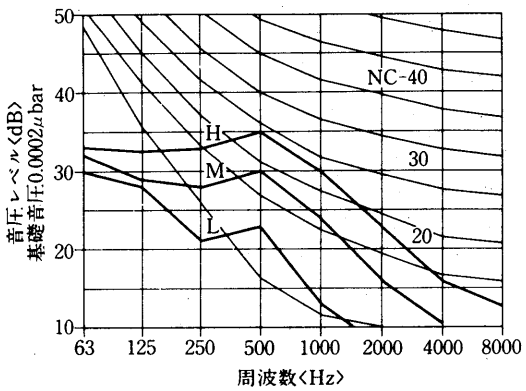

LV-400FE-C形
LV-400FR-C形

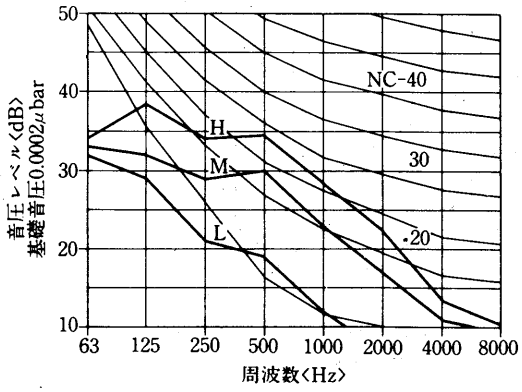

LV-600FE-C形
LV-600FR-C形

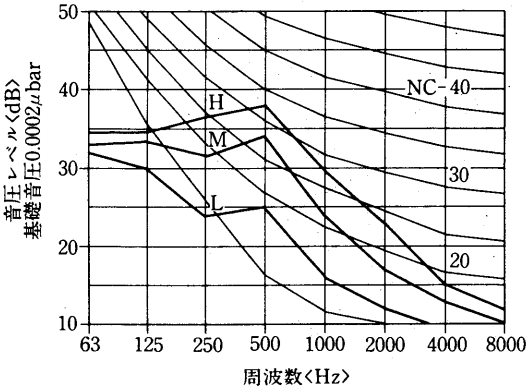

LV-800FE-C形
LV-800FR-C形

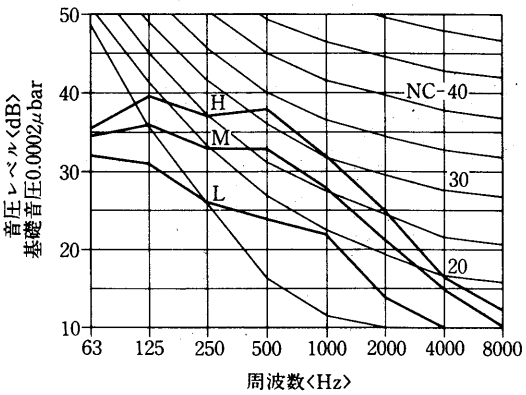

LV-1200FE-C形
LV-1200FE-C形

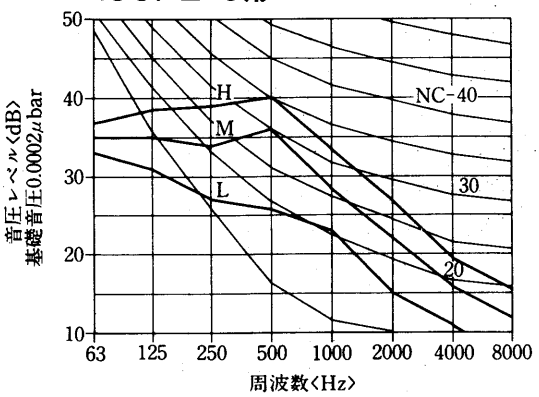

LH-150FE-C形
LH-150FR-C形

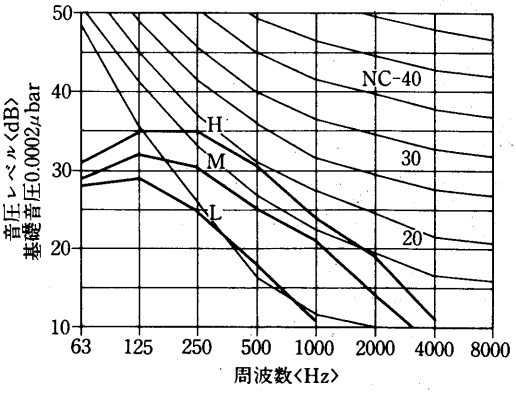

グラフ内が弊社保証値です

LH-200FE-C形
LH-200FR-C形

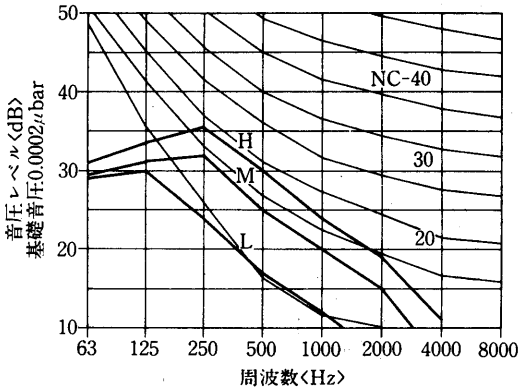

LH-300FE-C形
LH-300FR-C形

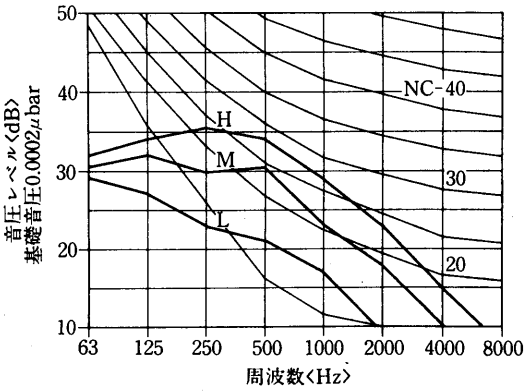

LH-400FE-C形
LH-400FR-C形

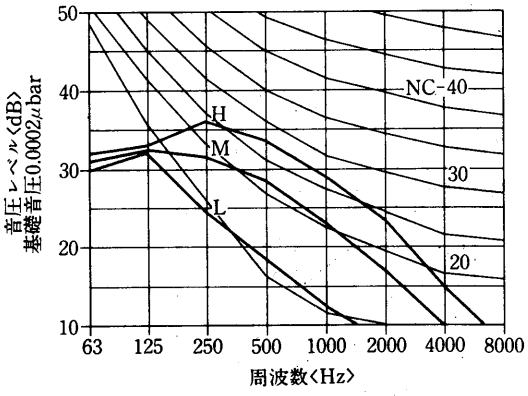

LH-600FE-C形
LH-600FR-C形

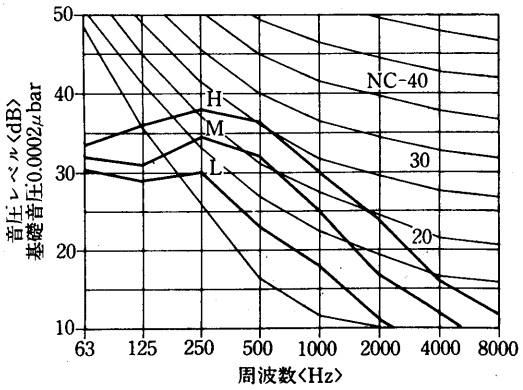

LH-800FE-C形
LH-800FR-C形

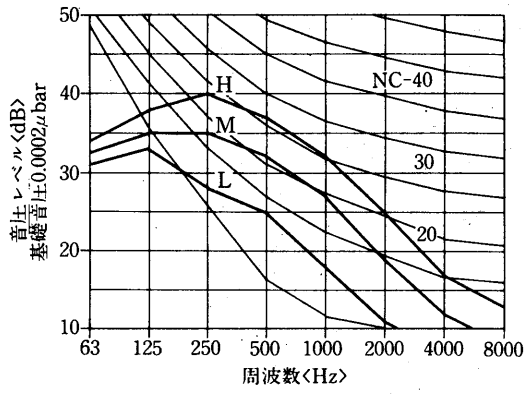

LH-1200FE-C形
LH-1200FR-C形

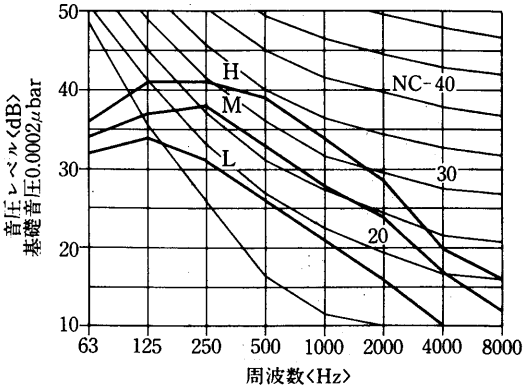

(b) CRシリーズ

LH-200CR-B3形
LH-200CRS形

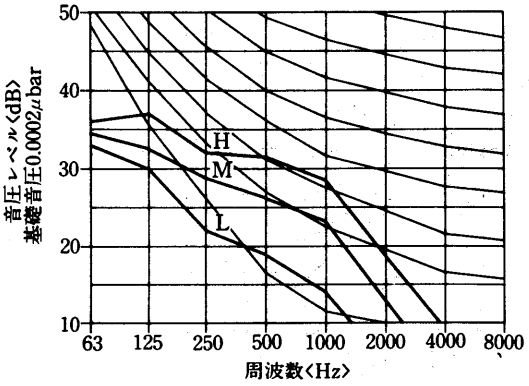

LH-300CR-B3形
LH-300CRS形

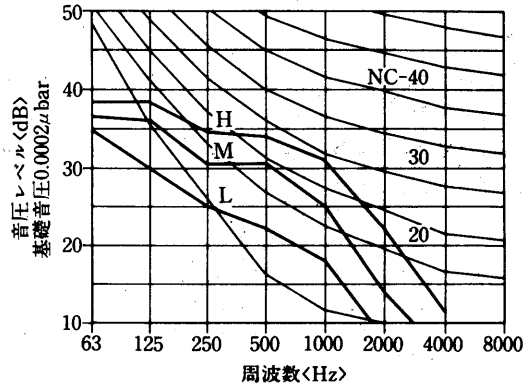

LH-400CR-B3形
LH-400CRS形

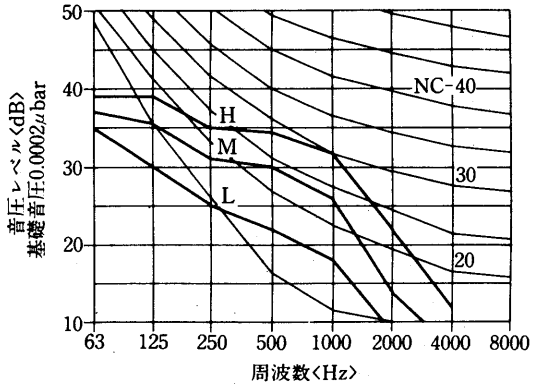

LH-600CR-B3形
LH-600CRS形

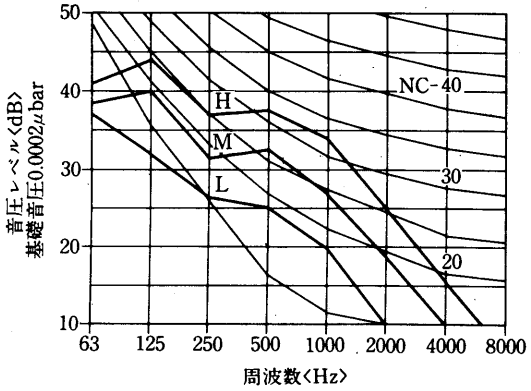

LH-800CR-B3形
LH-800CRS形

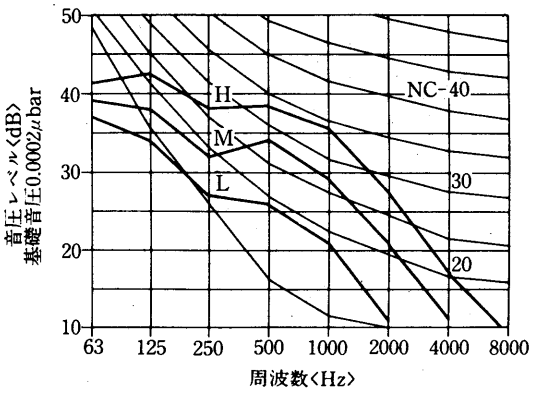

(c)BRシリーズ
LH-200BR形

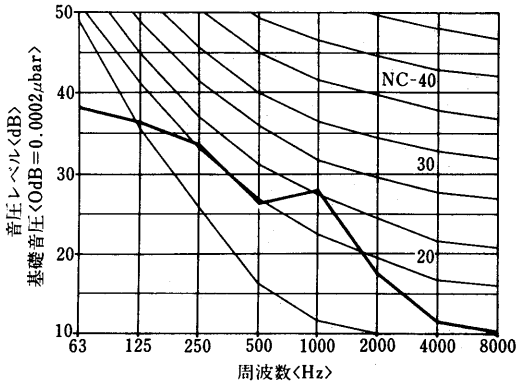

LH-300BR形

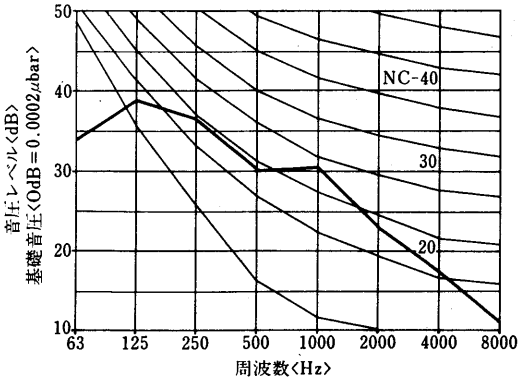

LH-400BR形

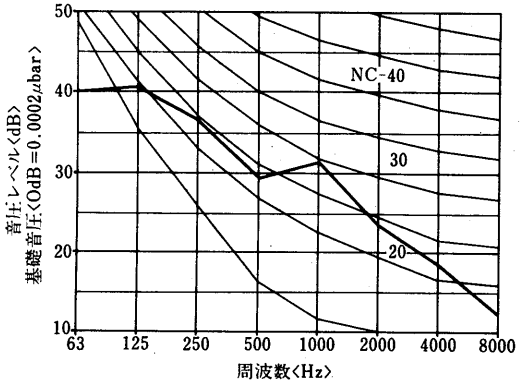

LH-600BR形

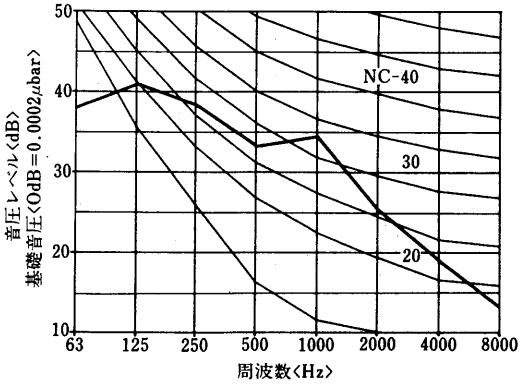

(d)LFシリーズ
LV-200LFE-B2形
LV-200LFR-B2形

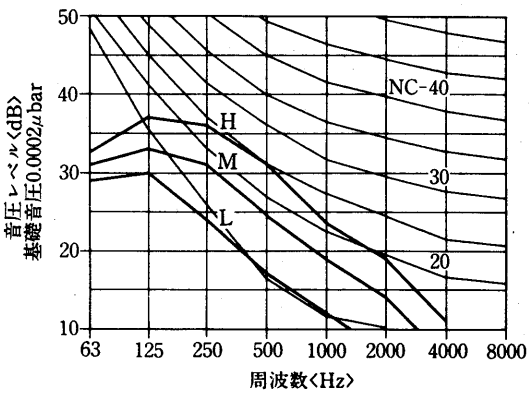

グラフ内が弊社保証値です

LV-300LFE-B2形
LV-300LFR-B2形

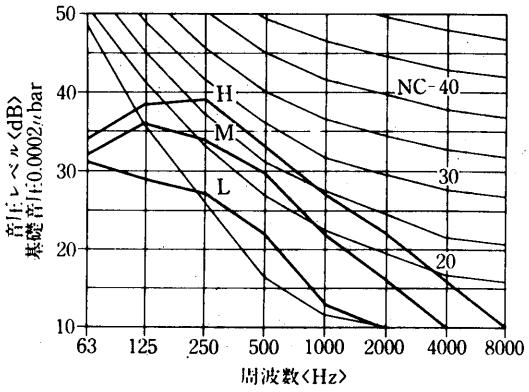

LV-400LFE-B2形
LV-400LFR-B2形

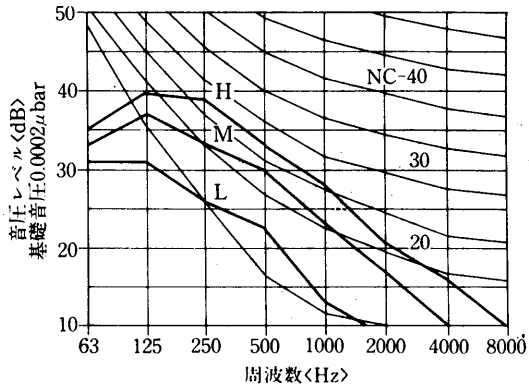

LV-600LFE-B2形
LV-600LFR-B2形

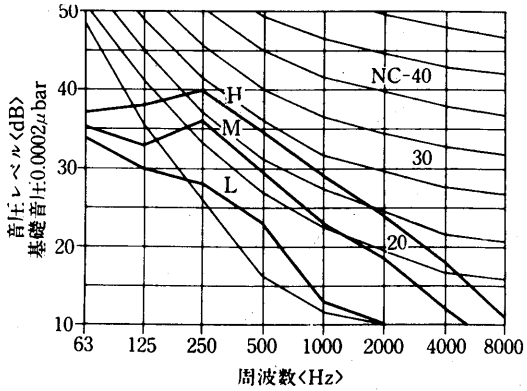

LV-800LFE-B2形
LV-800LFR-B2形

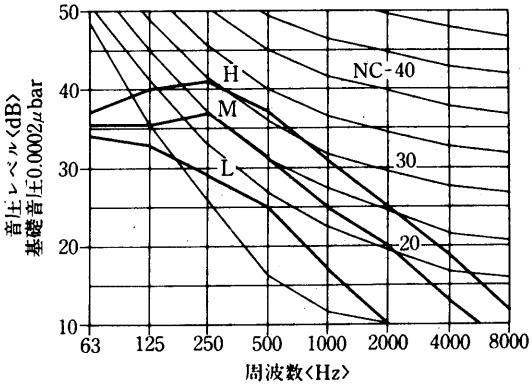

(e)PEシリーズ
LV-30PE-B形

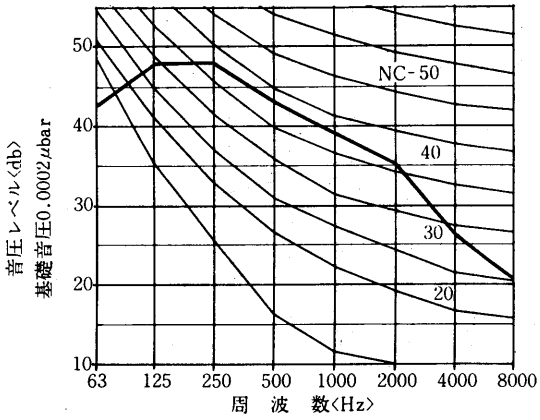

LV-50PE-B形

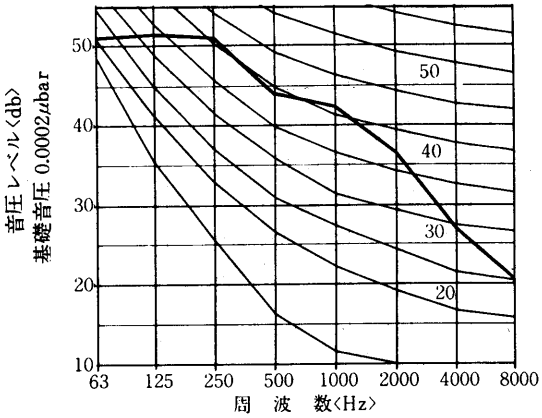

LV-75PE-B形

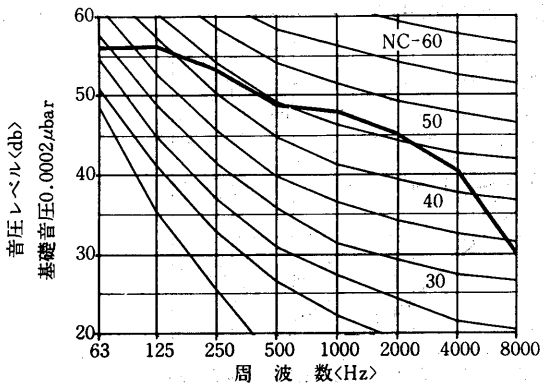

LV-100PE-B形

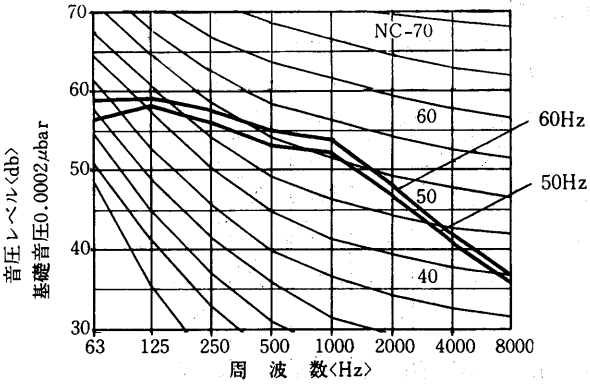

(f)PRシリーズ

LH-700PR-C形

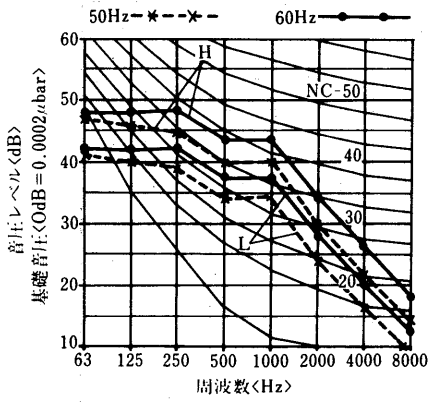

LH-1000PR-C形

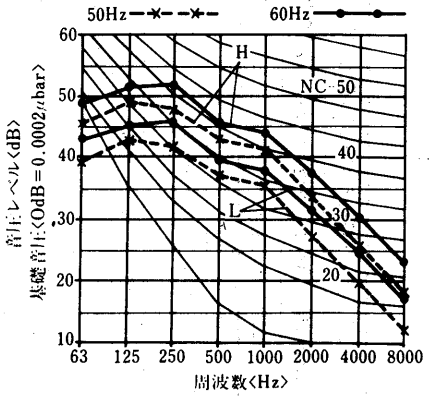

LH-1400PR-C形

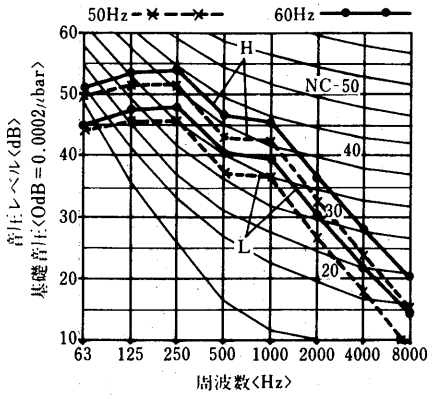

LH-1800PR-C形

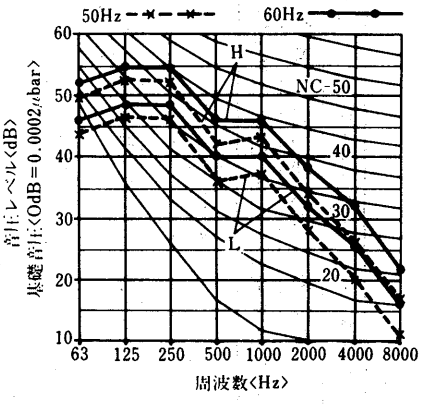

(g)Rシリーズ

LV-150RE-TM・TW・M・W形
LV-250RE-TM・TW・M・W形

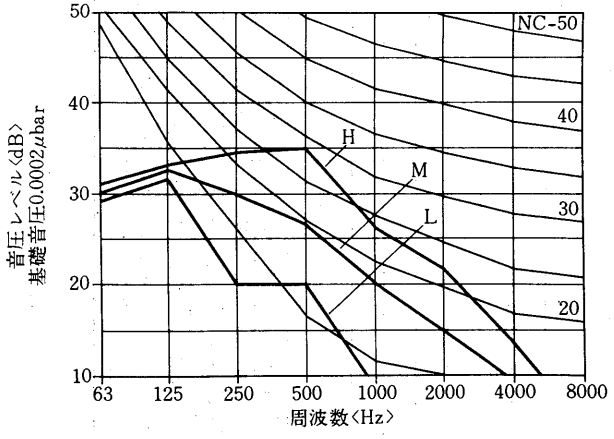

LV-300RE-TM・TW・M・W形

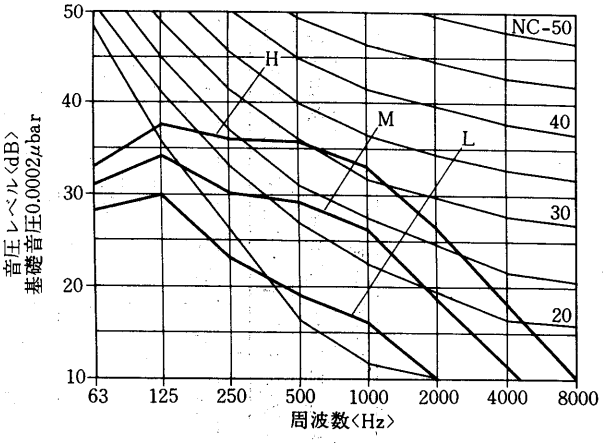

LV-400RE-TM・TW・M・W形

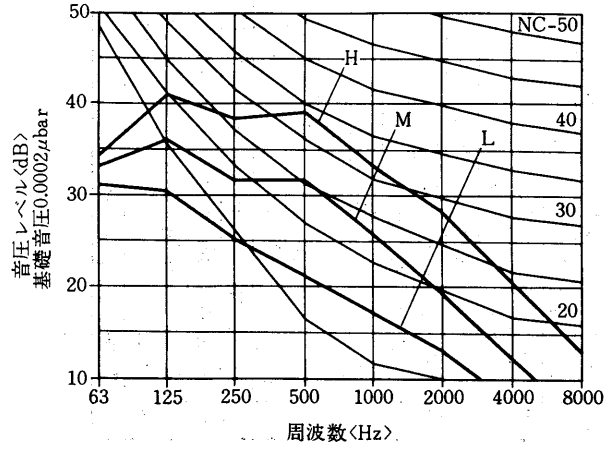

LV-600RE-TM・TW・M・W形

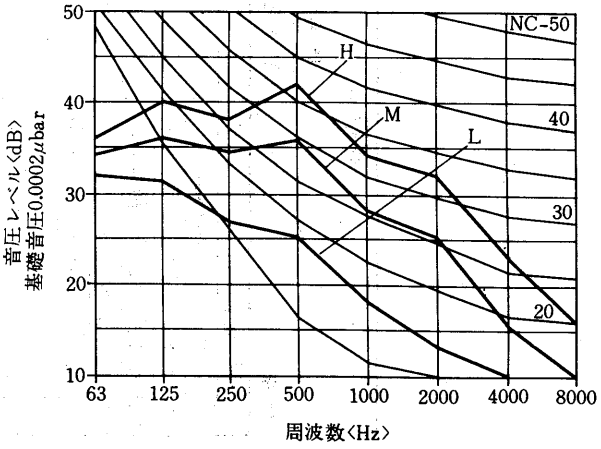

リビングマスター 5.1.9 別売品

対応機種一覧表

仕様 ＼ 機種		Fシリーズ				CRシリーズ		BRシリーズ	LFシリーズ		PRシリーズ	Rシリーズ
		床置形	床置埋込形	天井吊形	天井埋込形	両吹形	片吹形	天井埋込形	床置形	床置埋込形	天井埋込形	床置形
		LV-FE-C	LV-FR-C	LH-FE-C	LH-FR-C	LH-CR-B_3	LH-CRS	LH-BR	LV-LFE-B_2	LV-LFR-B_2	LH-PR-C	LV-RE
電気関係	風量調節スイッチ	—	CS-1	CS-1	CS-1	CS-1	CS-1	CS-1	—	CS-1	—	—
	パイロットランプ付風量調節スイッチ	—	CS-1-PL	CS-1-PL	CS-1-PL	CS-1-PL	CS-1-PL	CS-1-PL	—	CS-1-PL	CS-2-PL	—
	本体にパイロットランプ付	EA-PL	—	—	—	—	—	—	—	—	—	—
	複数台・異機種連動ユニット	—	EA-RB	EA-RB	EA-RB	EA-RB	EA-RB	EA-RB	—	EA-RB	EA-RB	—
	ルームサーモスタット	TS-60B	—	TS-60B	—	—	—	—	TS-60B	—	—	TS-60B
	集中遠隔制御装置	システムコントローラ〈ML-16FL1〉，ユニットコントローラ〈DB-10F1〉										
特殊部品関係	露出化粧箱	—	CS-11	CS-11	CS-11	CS-11	CS-11	CS-11	—	CS-11	CS-11	SL-41
	吹出しグリル	—	DG-F	—	DG-F	—	—	—	—	—	—	—
	吸込みグリル	—	—	—	SG-F	—	—	—	—	—	—	—
	吸込みチャンバー	—	—	—	SB-F	—	—	—	—	—	—	—
	カセットパネル(アイボリーホワイト)	—	—	—	—	P-CR-B	P-CRS	—	—	—	—	—
	カセットパネル(ホワイト)	—	—	—	—	P-CR-W-B	P-CRS-W	—	—	—	—	—
	ビルトインスイコミパネル	—	—	—	—	—	—	P-BR-S	—	—	—	—
	ビルトインメンテヨウパネル	—	—	—	—	—	—	P-BR-M	—	—	—	—
	ビルトイン後吸込ボックス	—	—	—	—	—	—	SB-BR	—	—	—	—
	ビルトインキャンバスダクト	—	—	—	—	—	—	JC-BR	—	—	—	—
	ビルトイン高性能フィルタ	—	—	—	—	—	—	AF-BR	—	—	—	—
	吊り金具	—	—	—	—	K-CR-B	K-CR-B	K-CR-B	—	—	—	—
	敷皿	—	—	—	—	—	—	—	—	—	—	GP-R
	加湿器	—	—	—	—	—	—	—	—	—	—	CH-10R
弁・配管関係	標準配管セット	PS-F-B	PS-F-B	PS-F-B	PS-F-B	PS-CR-B	PS-CR-B	PS-CR-B	—	—	—	PS-F-B
	特殊配管セット	PS-K-V	PS-K-V	PS-K-H	PS-K-H	PS-K-CR	PS-K-CR	PS-K-BR	—	—	—	—
	定流量調節弁セット	PS-C-V	PS-C-V	PS-C-H	PS-C-H	PS-C-CR	PS-C-CR	PS-C-BR	—	—	—	—
	電動二方弁セット	PS-2M-V	PS-2M-V	PS-2M-HE	PS-2M-HR	PS-2M-CR	PS-2M-CR	PS-2M-BR	—	—	—	—
	電動三方弁セット	PS-3M-V	PS-3M-V	PS-3M-HE	PS-3M-HR	PS-3M-CR	PS-3M-CR	PS-3M-BR	—	—	—	PS-3MR
	手動三方弁セット	—	—	—	—	—	—	—	—	—	—	PS-3HR

(a)風量調節スイッチCS-1形〈F-C・CR・BR・LF-B2用〉

天井形全機種と埋込形全機種〈F・LFシリーズ〉の運転には，別売の風量調節スイッチをご使用ください。

風量調節スイッチでリビングマスターを下記のように複数台並列運転する事ができます。

並列運転可能台数

シリーズ＼機種名	150	200	300	400	600	800	1200
F-C	16	16	14	10	7	5	3
CR		13	10	7	5	4	
LF-B2		15	13	12	10	6	
BR		10	7	6	3		

注1.並列運転する場合，機種は同一シリーズ，同一機種名としてください。
2.異種の機器を同様に並列運転しますと送風機電動機の焼損につながります。
3.異種の機器と並列運転したい場合は別売部品として複数台・異機種ユニット〈EA-RB〉が用意されておりますので，お求めの上組み合せてご使用ください。

1個用スイッチボックス〈JIS C 8337 深さ44〉

1個用スイッチボックスカバー〈JIS C 8337〉

本スイッチを露出形として使用される場合は別売部品として露出化粧箱〈CS-11形〉が用意されておりますのでお求のうえ組み合せてご使用ください。

本スイッチを壁埋込式にされる場合は下記の外形寸法図のように埋込用の下記部品を現地にて手配してください。

風量調節スイッチCS-1による複数台並列運転例

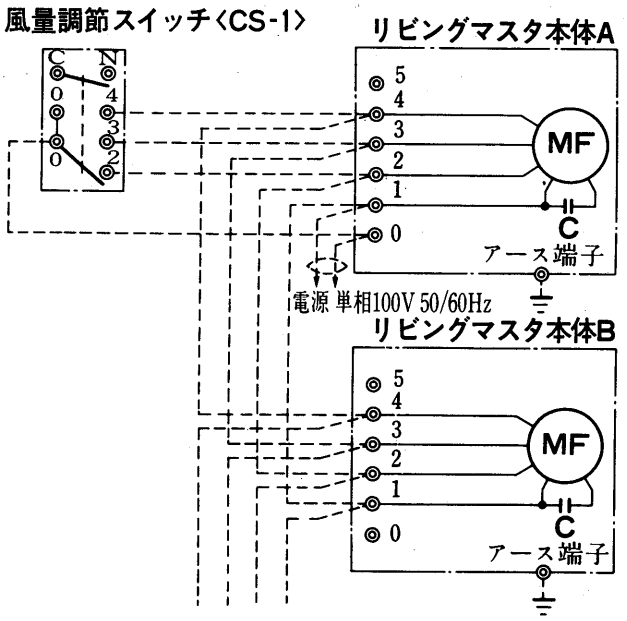

風量調節スイッチCS-1

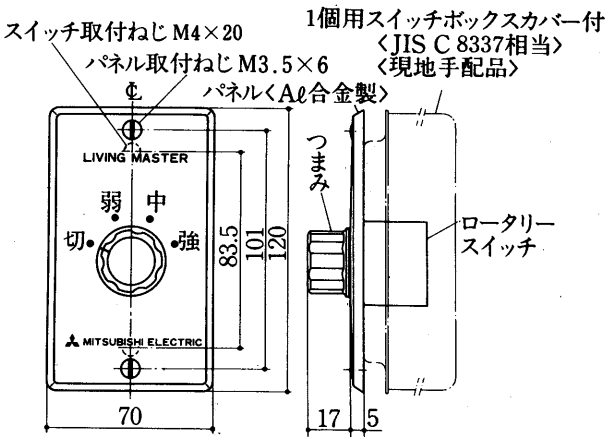

付属品：丸形圧着端子JST FV 2-4 4個

(b)風量調節スイッチCS-2-PL形〈PR-C用〉

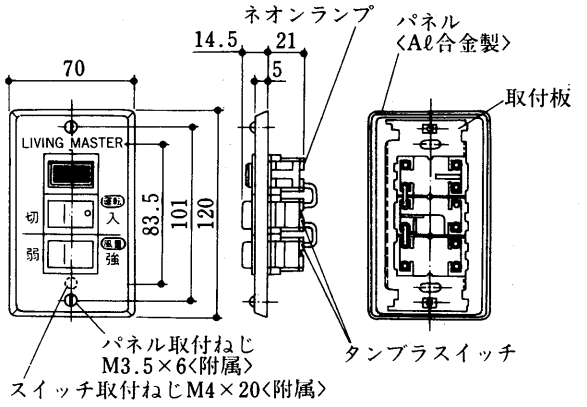

並列運転可能台数〈PR-C〉

機　種	700		1000		1400		1800	
周波数〈Hz〉	50	60	50	60	50	60	50	60
台　数	3	2	2	1	1	1	1	1

※取付用ボックスはJIS C8337の1個用スイッチボックスをご使用ください。

(c)パイロットランプ付風量調節スイッチ CS-1-PL〈F-C・CR・BR・LF-B2用〉

●スイッチ本体は(a)風量調節スイッチCS-1のパイロットランプ付です。

●並列運転可能台数，壁埋込用現地手配部品，露出化粧等はCS-1とすべて同様です。

●ランプ色はネオンランプの自然色です。〈レンズは透明〉

パイロットランプ付風量調節スイッチCS-1-PLによる複数台並列運転例

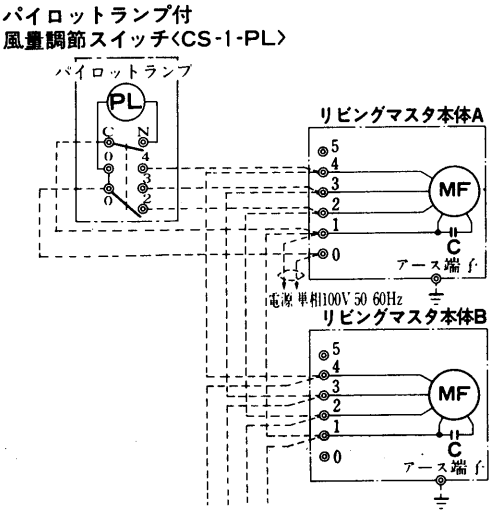

パイロットランプ付風量調節スイッチCS-1-PL

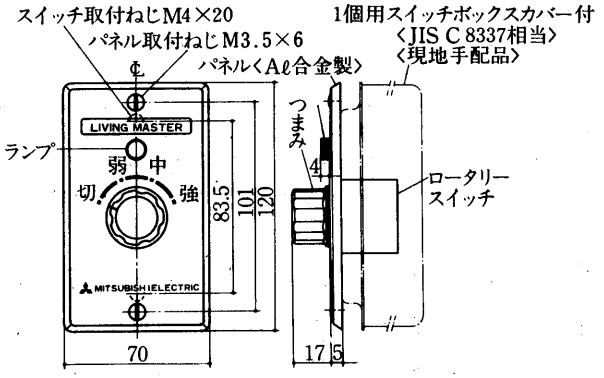

付属品：丸形圧着端子JST FV 2-4 4個

(d)本体にパイロットランプ付EA-PL形〈F-C用〉

床置形〈LV-FE-C〉の運転表示にご使用ください。

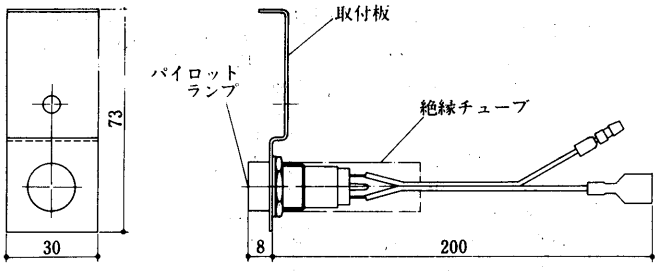

本部品は左配管専用です。右配管用で使用する場合は現地にてコードを手配の上，配線を接続してください。

付属品

●取付ねじ Pトラスタッピン4×10 1本 ●ワイヤーサドル 4個

●社名板 1個 ●両端突合せ圧着端子 4個

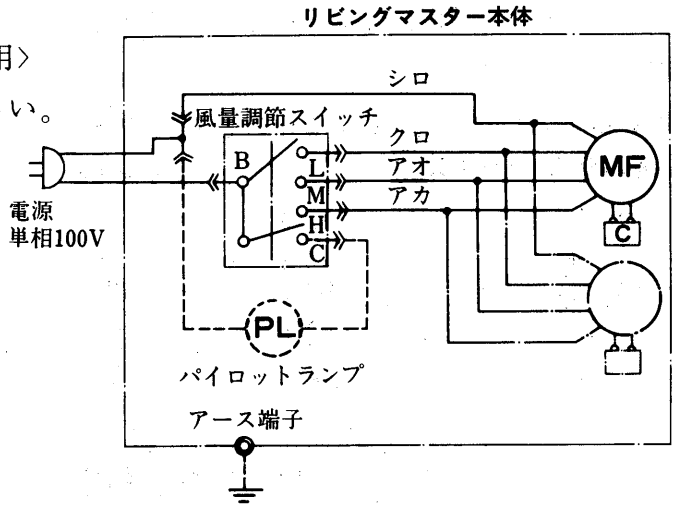

アースは，内線規定に基づいて施工してください。
破線部分は，貴社にて配線してください。
800・1200形は，送風機電動機が2台になります。

(e)複数台・異機種連動ユニットEA-RB形〈F-C・CR・BR・LF-B2用〉

異種の機器と並列運転したい場合また風量調節スイッチCS-1の並列運転可能台数以上の場合にご使用ください。

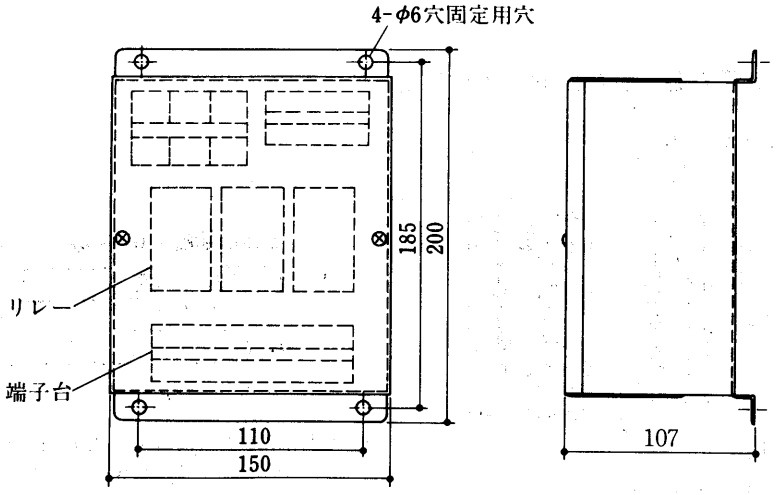

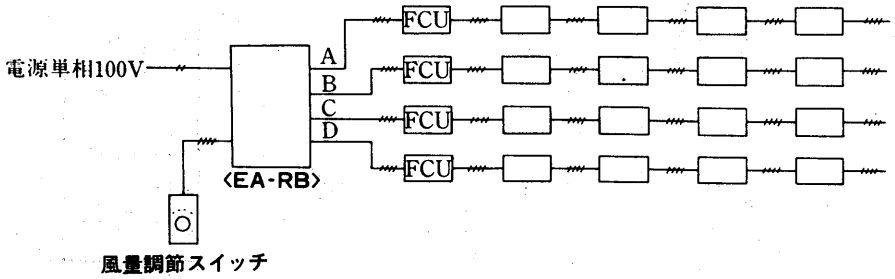

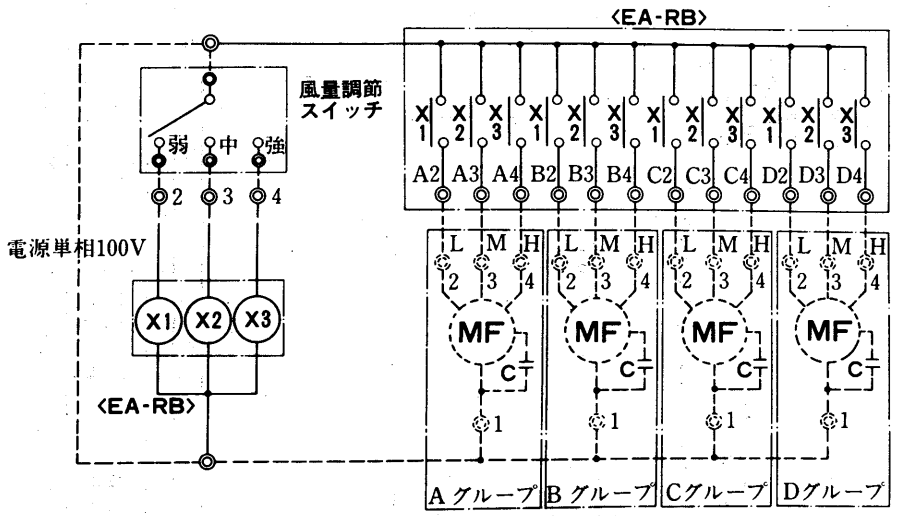

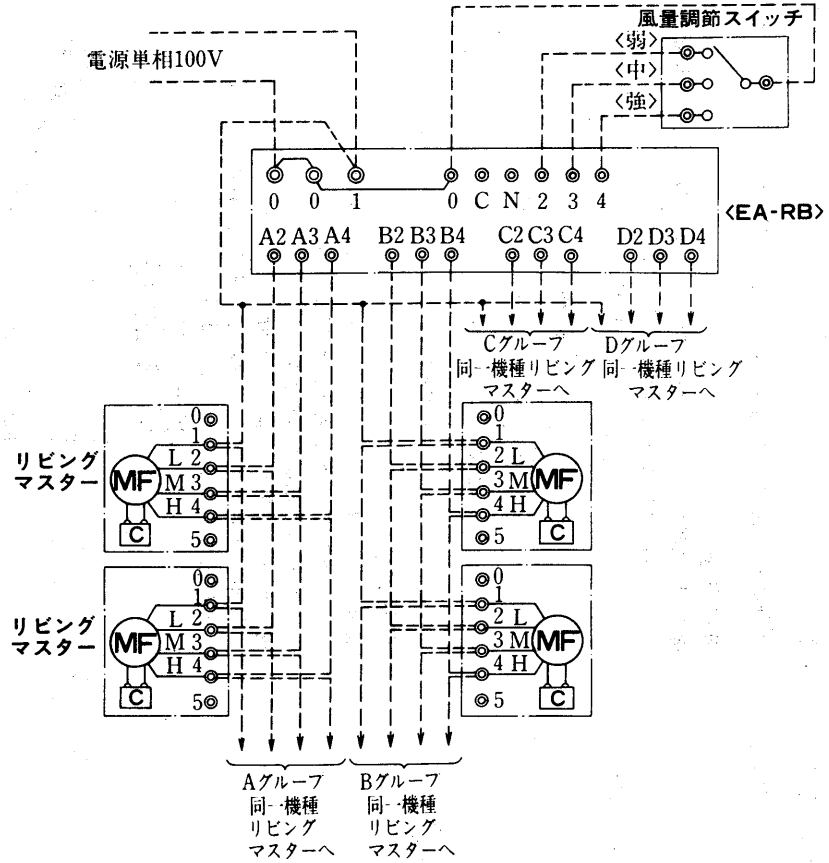

1グループ当り連動可能台数

機種＼形名	150	200	300	400	600	700	800	1000	1200	1400	1800
LV-LH-F シリーズ	20	20	15	15	10	—	7	—	5	—	—
LH-CR シリーズ	—	15	10	10	8	—	5	—	—	—	—
LV-LF シリーズ	—	20	15	15	10	—	7	—	—	—	—
LH-PR シリーズ 〈50/60Hz〉	—	—	—	—	—	4/2	—	3/1	—	2/1	1/1

注 1. 本連動ユニットは4機種の連動が可能です。ただし1グループでの制御は同一機種としてください。

2. 連動可能台数は左表に示します。

3. 破線部分は現地配線を示します。
〈弊社手配外〉

4. アースは内線規定に基づいて施工してください。

5. 風量調節スイッチにリビングマスターを並列接続しないでください。
〈風量調節スイッチは，連動ユニットの制御だけ行なってください〉

6. 端子2．3．4の間を短絡しないでください。ファンモータの焼損につながります。

(f)ルームサーモスタットTS-60B形〈冷暖房兼用〉〈F-C・LF-B・R用〉

三菱ルームサーモスタット〈TS-60B〉をリビングマスターに接続してご使用頂ければ，お部屋をお好みの温度にコントロールすることができます。

●TS-60B形は，冷暖切換スイッチ付ですから冷房運転，暖房運転に合わせてオールシーズンご使用できます。

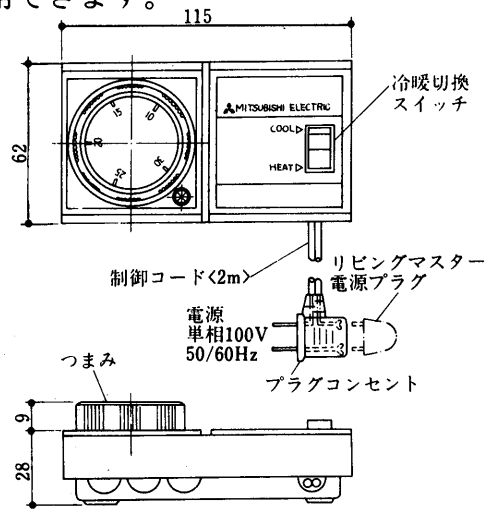

取付方法

●取付の際は，ルームサーモスタットに付属の取付用型紙をご使用いただければ簡単に取付できます。

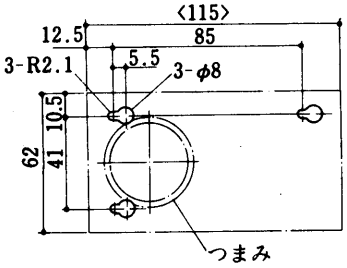

使用方法

●サーモスタットのプラグコンセントを電源コンセントに差し込み，その上にリビングマスターの電源プラグを差し込んでください。

●お好みの温度につまみを回転してカバーの矢印に合わせていただければ，あとは自動的に温度をコントロールします。

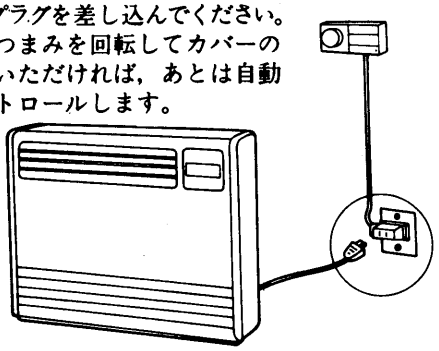

仕様

電源		100V 50/60Hz
温度設定範囲		10℃～30℃
モータ負荷〈常用〉		7A
	〈始動〉	42A
ディファレンシャル		2deg±1deg

付属品 木ねじ〈φ3.1×20L〉……3個
取付用型紙……1枚

※電動三方弁・三方弁と組合せてご使用下さい

接続例

Fシリーズ

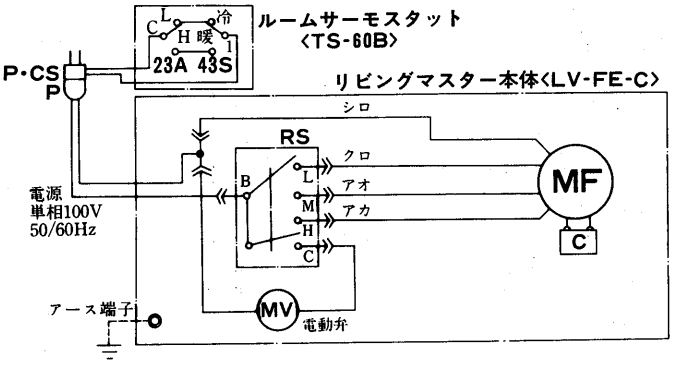

注1.アースは内線規定に基づいて施工してください。

Rシリーズ

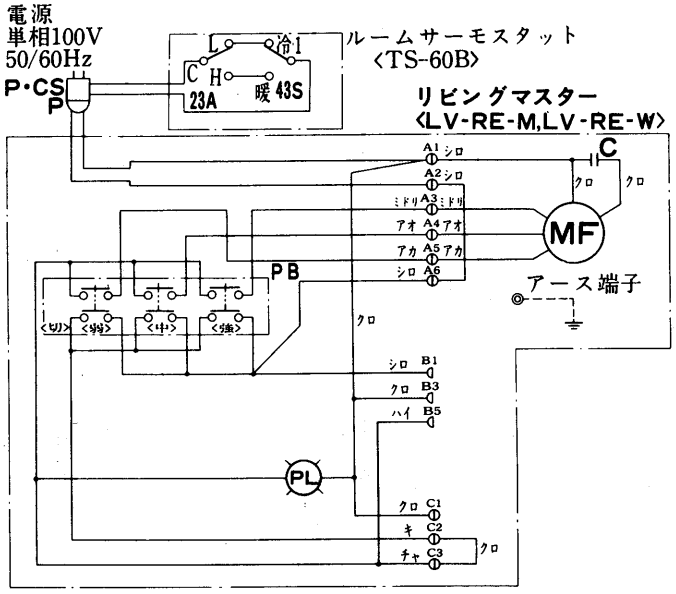

記号説明

記号	名称	記号	名称	記号	名称
MF	送風機用電動機	P	プラグ	BCR	サイリスタ
23A	温度調節器	C	コンデンサ	R	抵抗
43S	スイッチ〈冷暖切替〉	SW1	スイッチ〈電源〉	PB	押ボタンスイッチ
P.CS	プラグコンセント	SW2	スイッチ〈周波数切替〉	PL	表示灯〈運転・LED〉

注）A1～A6は6Pコネクター，B1, B3, B5は6Pコネクター〈電動三方弁用〉，C1～C3は3Pコネクター〈リモコンタイマー用〉です。

(g)システムコントローラ……適用機種〈F·CR·BR·LFシリーズ〉

システムコントローラは，最大16ゾーン、各ゾーンに最大10台のリビングマスターを集中制御管理する，マイクロコンピュータ・多重伝送を採用した自動運転制御器です。

●機能

システムコントローラ…運　転ー停　止：各ゾーン毎リビングマスターの運転ー停止
温　度　設　定：各ゾーンの冷・暖房温度の設定
冷房・暖房の切替：冷・暖房の自動切替，手動切替の選定
モ　ニ　タ　ー：○各ゾーンの冷・暖房運転モード
○各ゾーンの室温
○各ゾーンのリビングマスター送風機の運転状態の表示
〈強·中·弱·切運転の表示〉
○各ゾーンのリビングマスターの自動・手動運転状態の表示

ユニットコントローラ…室温検知サーミスタ：室温と設定温度を比較し，リビングマスターの送風機を自動的に，強·中·弱·切運転に制御する。冷温水回路に電動弁を使用した場合，送風機が停止すると，電動弁を閉路することもできる。
冷·温水検知サーミスタ：冷水・温水を区別し，自動的に冷房運転・暖房運転を切り替える。〈手動切替の場合は不要〉

手動スイッチ……リビングマスター送風機運転の自動制御と手動調整の切り替え用スイッチである。手動の場合，室温に関係なく強·中·弱·切の調整ができる。〈但し，手動運転中は，システムコントローラの指令を一切，受け付けない。〉

●制御システム概要

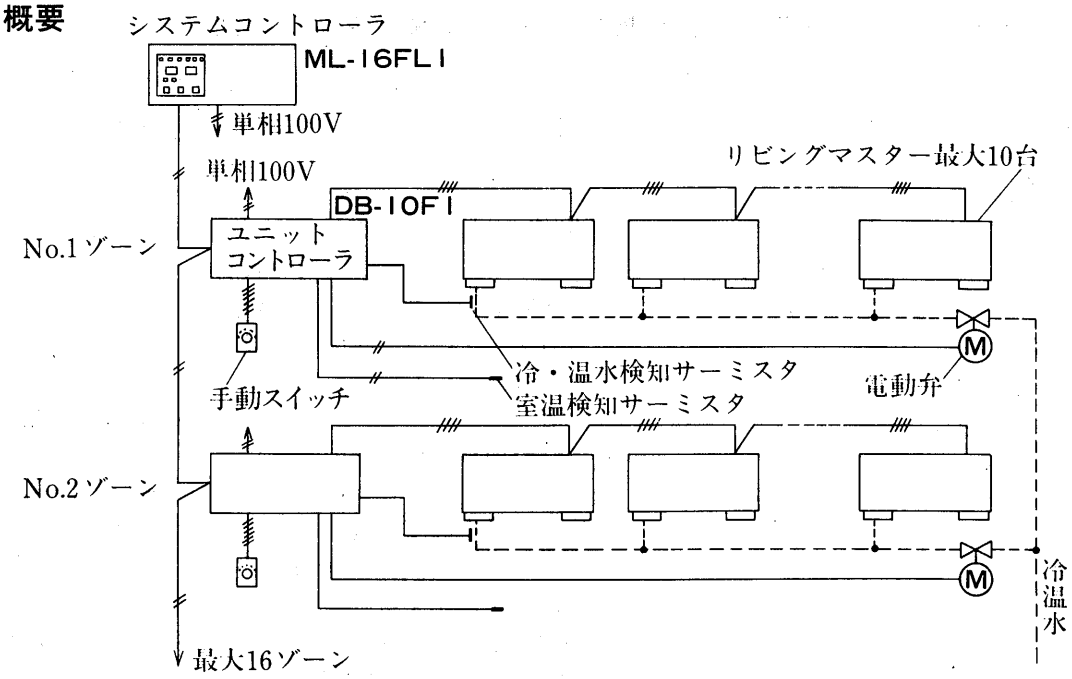

①仕様

項目 ＼ 形名		ML-16FL1 システムコントローラ本体	DB-10F1 ユニットコントローラ〈伝送用〉
電源		単相 100V 50/60Hz	単相 100V 50/60Hz
制御容量		最大16ゾーン	最大10台
機能		中央集中コントローラとして前述の全機能を制御します。	システムコントローラ本体からの指令にもとずきユニットを制御するための中継として機能します。
設定温度範囲	℃	冷房 24～29℃，暖房18～23	
使用範囲 電源電圧	V	100 ±10%	
使用範囲 周囲温度	℃	−10～40	
使用範囲 周囲湿度	RH	35～90%〈結露なきこと〉	
製品寸法〈高さ×幅×奥行〉	mm	187×390×300	170×175×180
製品重量	kg	8.5	2.5
入力／出力数		1.電源 100V 2本 2.伝送線〈2心並列PVC屋内線〉 2本	1.電源 100V 2本 2.伝送信号線〈2心並列PVC屋内線〉 3.出力 ●送風機〈強・中・弱〉 ●電動弁 4.入力 ●手動運転検出●室内温度●水温度
外装		マンセル	—
取付場所		中央コントロール室	リビングマスター本体
伝送線配線長	km	最大 2	

冷房運転モード

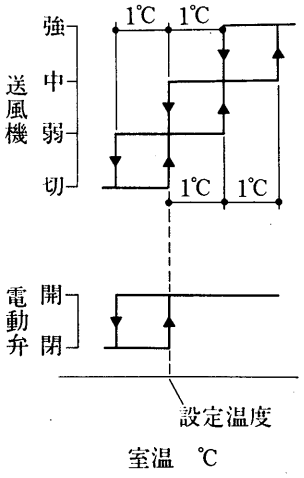

暖房運転モード

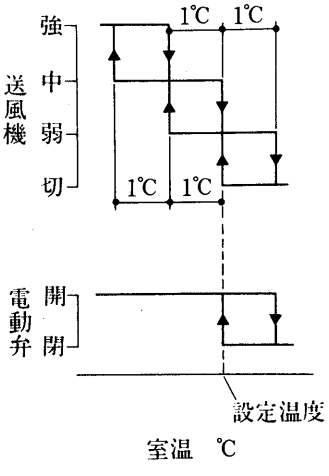

②外形寸法図

システムコントローラ〈MF-16FLI形〉

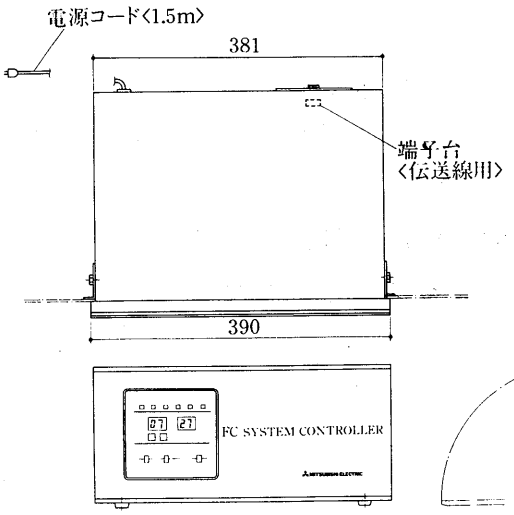

手動スイッチ

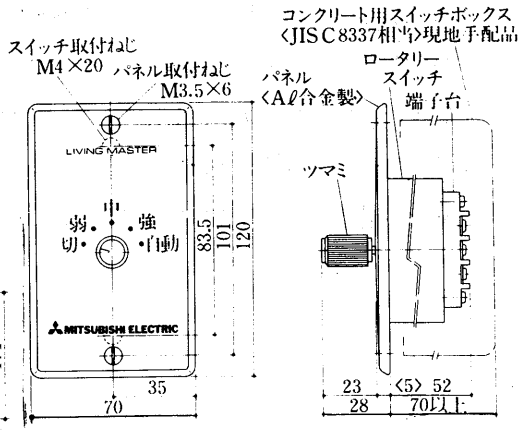

③電気系統図

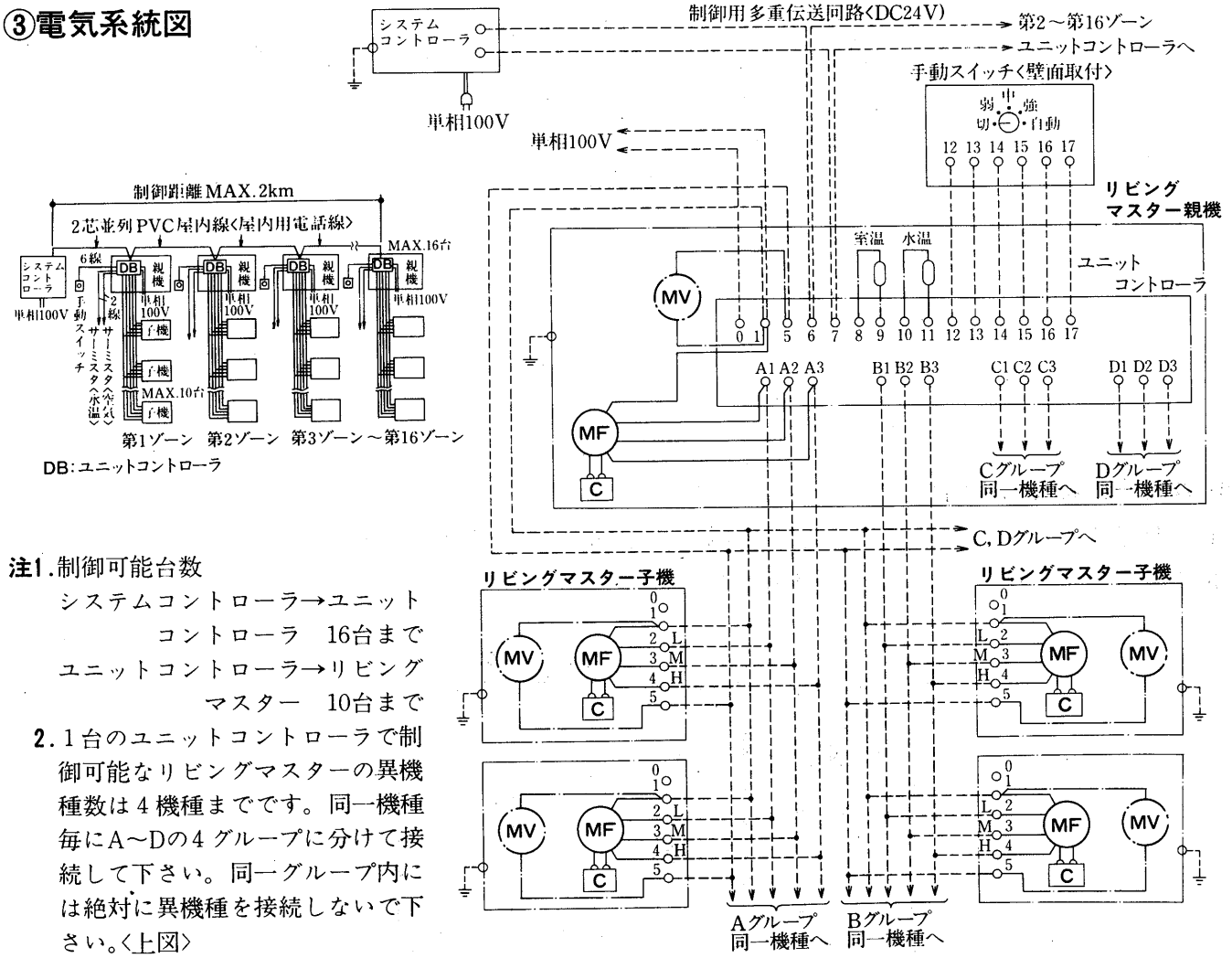

注1. 制御可能台数

システムコントローラ→ユニットコントローラ　16台まで

ユニットコントローラ→リビングマスター　10台まで

2. 1台のユニットコントローラで制御可能なリビングマスターの異機種数は4機種までです。同一機種毎にA～Dの4グループに分けて接続して下さい。同一グループ内には絶対に異機種を接続しないで下さい。〈上図〉

3. 制御距離

システムコントローラ↔最終ユニットコントローラ2km

4. 制御用多重伝送用回路の配線には，2芯並列PVC屋内線〈屋内用電話線〉を使用すると共に他の配線とは分離して下さい。

5. アースは内線規定に基づいて施工して下さい。

6. 破線は現地配線を示します。〈弊社手配外〉

7. 上図において(MV)は電動弁を示し，電動弁を使用する場合のみ配線して下さい。

④冷温水検知サーミスタ取付要領

下図に示す如く、検出器感温部が配管表面に密着する様に取り付けてください。

尚、取り付けの際は、次の事項をお守りください。

(1)検出器は，衝撃を加えると破損する恐れがあるので，十分ご配慮ください。

(2)検出器取り付け位置は，制御弁に関係なく常に水の流れている位置を選定ください。又，管内流量が大幅に変化する様な所は，さけてください。

(3)水平配管に取り付ける場合は，必ず感温部が配管最上面に位置する様にしてください。

(4)垂直配管に取り付ける場合は，必ず感温部先端が上方になる様にしてください。

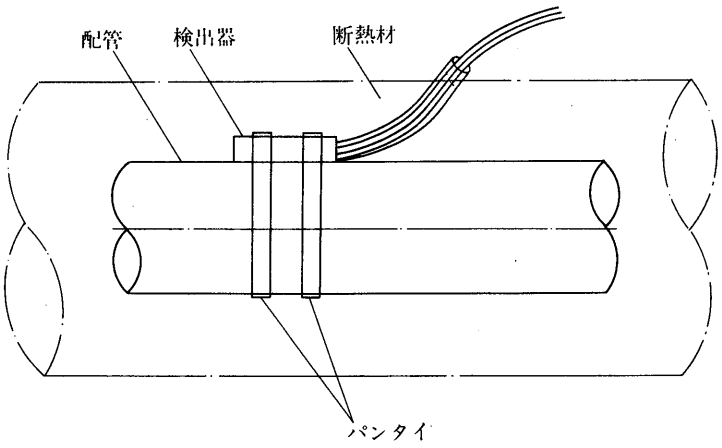

(h)露出化粧箱 CS-11形〈CS-1・CS-1-PL用〉

風量調節スイッチが埋込式にできない場合，本品をおすすめします。

風量調節スイッチと組合せてご使用ください。

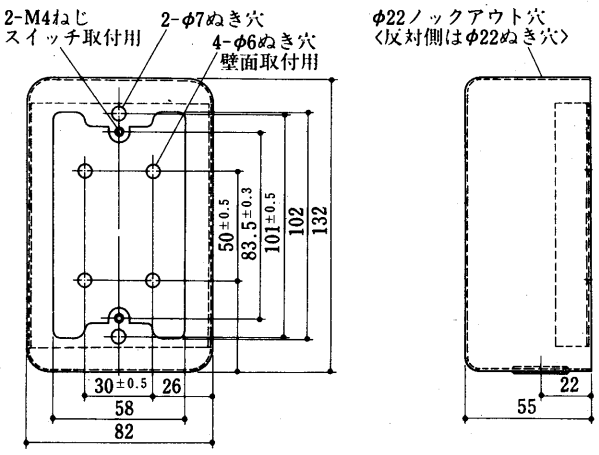

(i)吹出しグリルDG-F形〈LV-FR-C・LH-FR-C用〉

埋込形製品の空気吹出口化粧用としておすすめします。

標準色マンセル5Y8/1

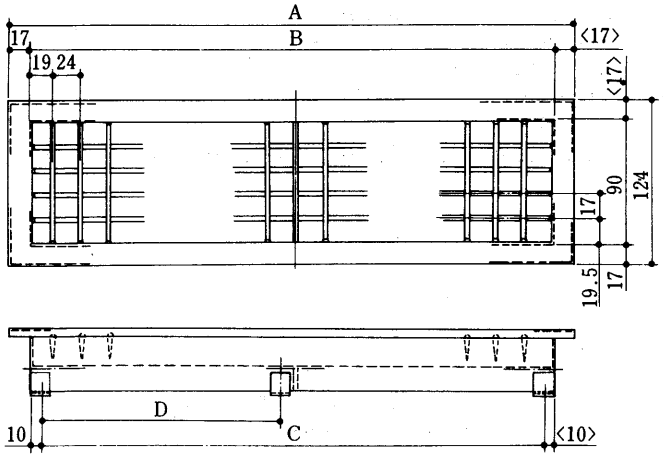

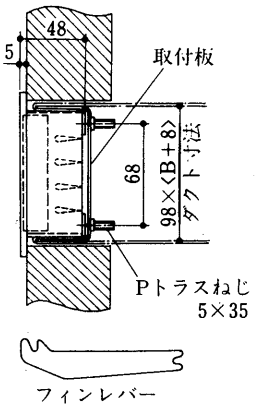

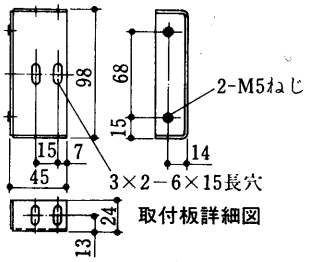

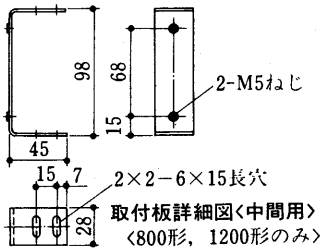

形　名	変化寸法				付属品			
	A	B	C	D	フィンレバー	取付板	取付板〈中間用〉	Pトラスねじ 5×35
DG-150F	360	326	306	—	1	2	—	4
DG-200F	480	446	426	—	1	2	—	4
DG-300F	600	566	546	—	1	2	—	4
DG-400F	720	686	666	—	1	2	—	4
DG-600F	960	926	906	—	1	2	—	4
DG-800F	1320	1286	1266	621	1	2	1	6
DG-1200F	1800	1766	1746	861	1	2	1	6

(j)吸込みグリルSG-F形〈LH-FR-C用〉

埋込形製品の空気吸込口化粧用としておすすめします。

標準色マンセル5Y8/1

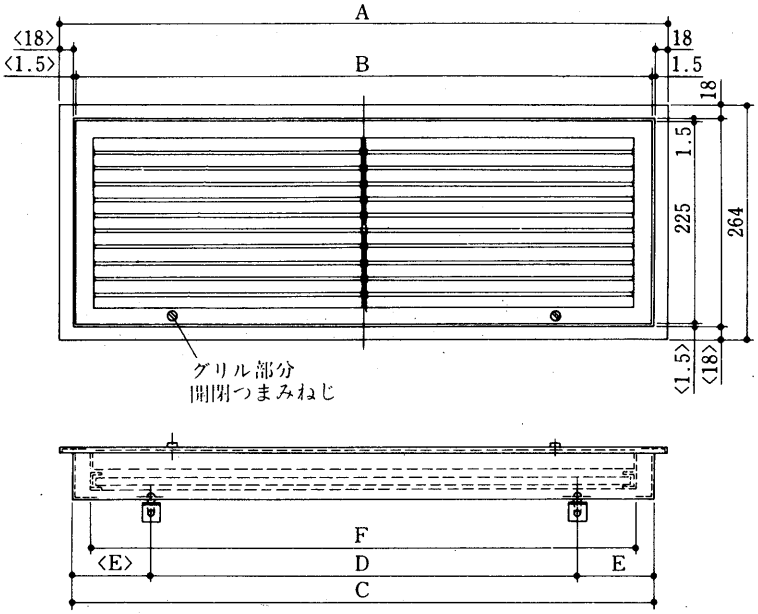

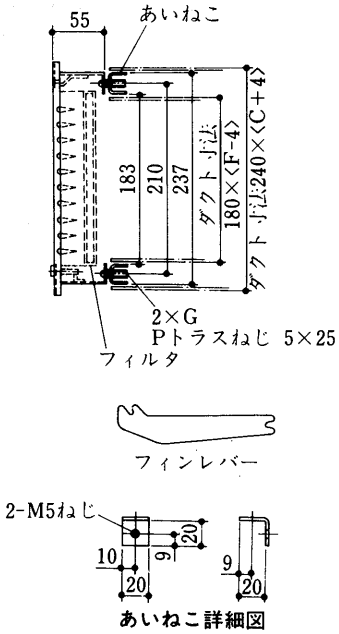

形　名	変化寸法							付属品		
	A	B	C	D	E	F	G	フィンレバー	あいねこ	Pトラスねじ 5×25
SG-150F	432	393	398	230	84	352	2	1	4	4
SG-200F	552	513	518	350	84	472	2	1	4	4
SG-300F	672	633	638	470	84	592	2	1	4	4
SG-400F	792	753	758	590	84	712	2	1	4	4
SG-600F	1032	993	998	830	84	952	2	1	4	4
SG-800F	1392	1353	1358	595×2	84	1312	3	1	6	6
SG-1200F	1872	1833	1838	556.7×3	84	1792	4	1	8	8

(k)吸込みチャンバーSB-F形〈LH-FR-C用〉

天井埋込形〈LH-FR-C形〉製品の吸込みチャンバー用としておすすめします。

注. 吸込口と塞ぎ板を交換することにより，後吸込↔下吸込の変更ができます。

変化寸法表

形　名	適用機種	A	B	C
SB-150F	LH-150FR-C	402	336	462
SB-200F	LH-200FR-C	522	456	582
SB-300F	LH-300FR-C	642	576	702
SB-400F	LH-400FR-C	762	696	822
SB-600F	LH-600FR-C	1002	936	1062
SB-800F	LH-800FR-C	1362	1296	1422
SB-1200F	LH-1200FR-C	1842	1776	1902

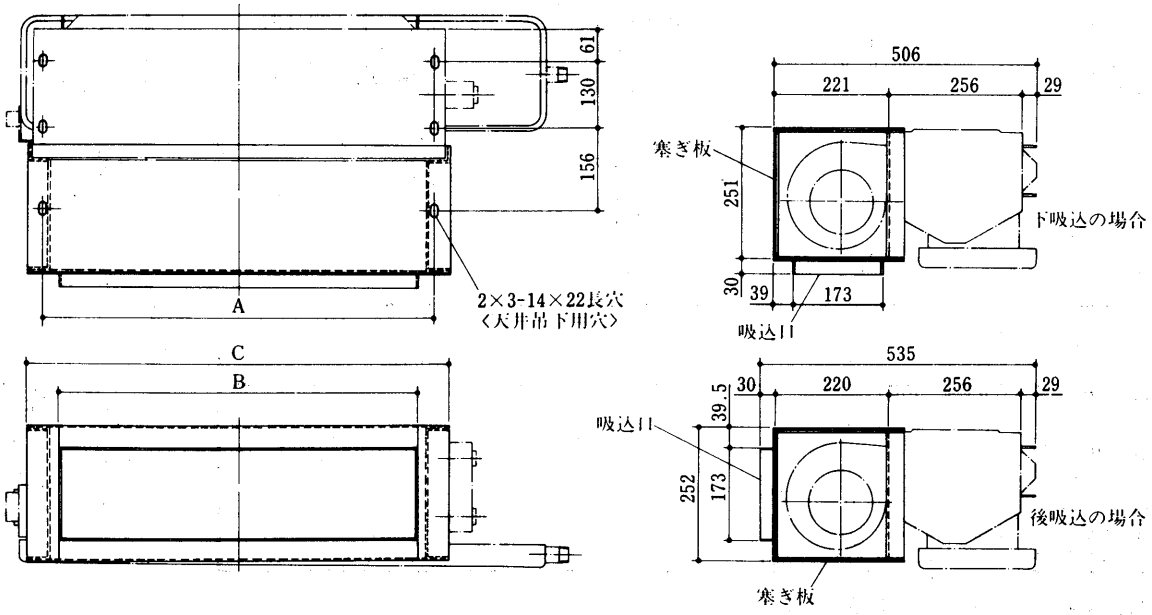

(l)カセットパネル〈両吹形〉LH-CR-Bに取付

P-CR-B　アイボリホワイト　マンセル5Y8/1〈YW-20H〉
P-CR-W-B　ホワイト　マンセル7.5Y9/1〈NW-20H〉

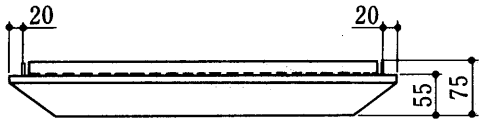

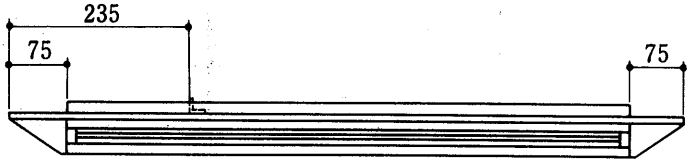

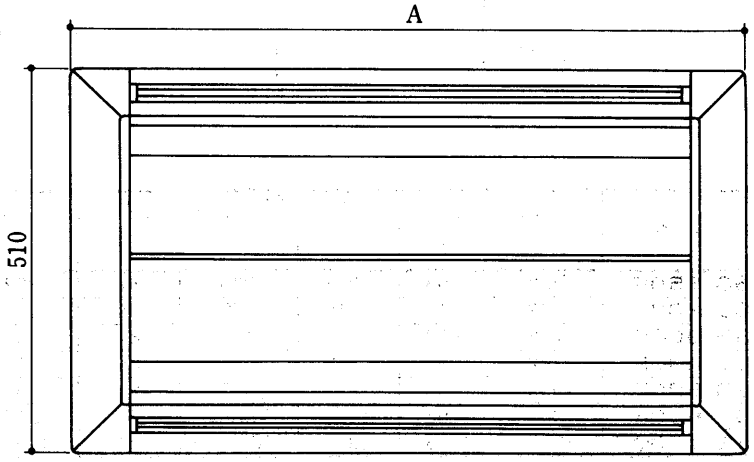

変化寸法表

形　名	A
P-200CR-B·P-200CR-W-B	910
P-300CR-B·P-300CR-W-B	1030
P-400CR-B·P-400CR-W-B	1230
P-600CR-B·P-600CR-W-B	1480
P-800CR-B·P-800CR-W-B	1840

(m)カセットパネル〈片吹形〉LH-CRSに取付

P-CRS　アイボリホワイト　マンセル5Y8/1〈YW-20H〉
P-CRS-W　ホワイト　マンセル7.5Y9/1〈NW-20H〉

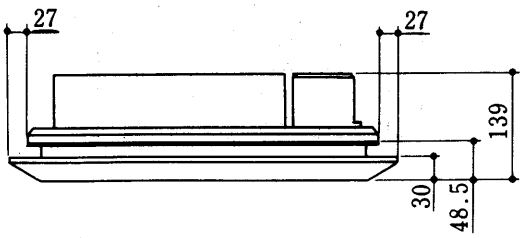

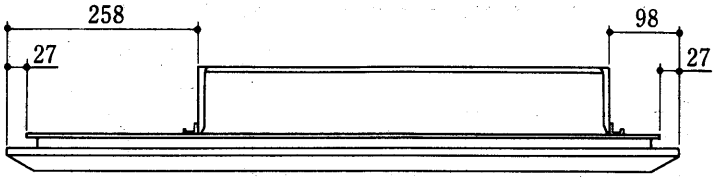

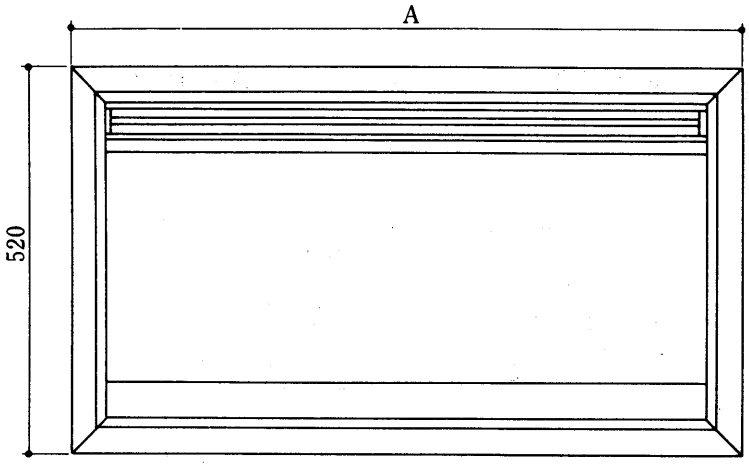

変化寸法表

形　名	A
P-200CRS・P-200CRS-W	910
P-300CRS・P-300CRS-W	1030
P-400CRS・P-400CRS-W	1230
P-600CRS・P-600CRS-W	1480
P-800CRS・P-800CRS-W	1840

(n)ビルトインスイコミパネル P-BR-S形〈LH-BR用〉

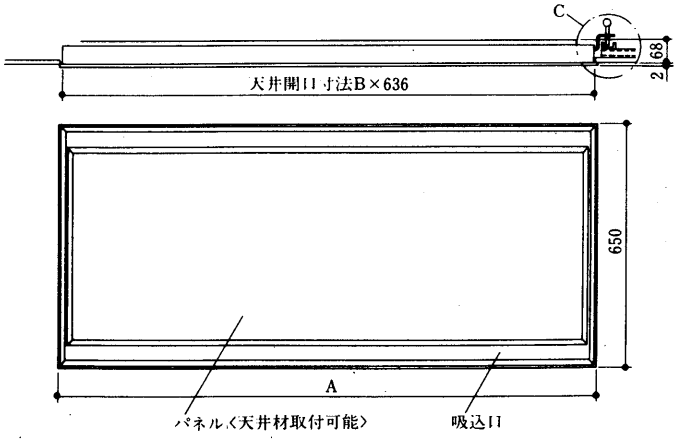

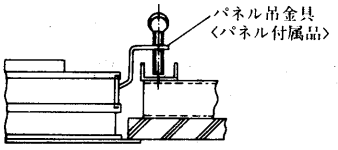

形　名	A	B
P-200BR-S	910	896
P-300BR-S	1000	986
P-400BR-S	1170	1156
P-600BR-S	1440	1426

(o)ビルトインメンテヨウパネル P-BR-M形〈LH-BR用〉

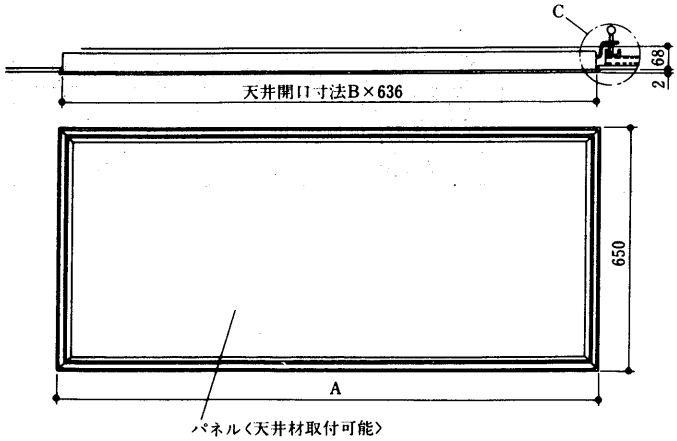

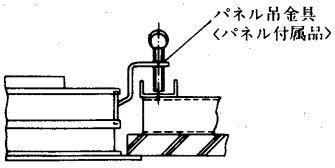

形　名	A	B
P-200BR-M	910	896
P-300BR-M	1000	986
P-400BR-M	1170	1156
P-600BR-M	1440	1426

(p)ビルトイン後吸込ボックスSB-BR形〈BR用〉

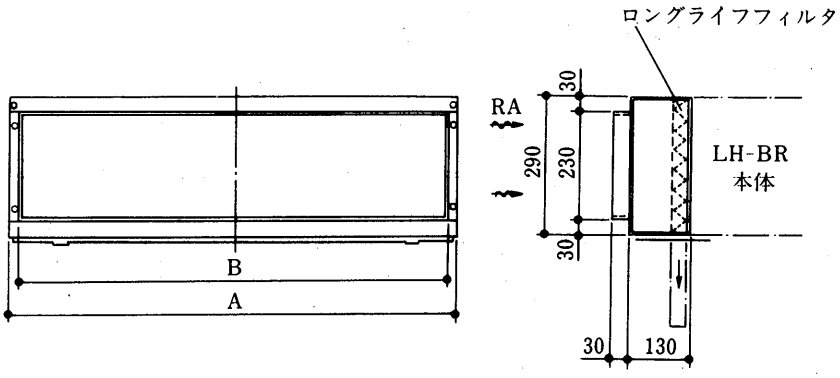

形　名	A	B
LH-200-BR	560	533
LH-300-BR	650	673
LH-400-BR	820	773
LH-600-BR	1090	1063

(q)ビルトインキャンバスダクトJC-BR〈BR用〉

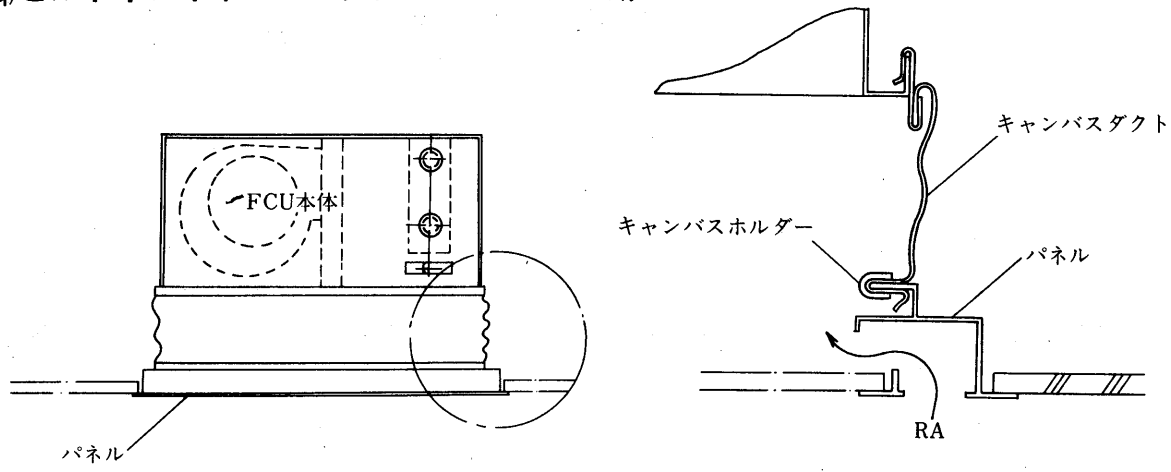

(r)ビルトイン高性能フィルタAF-BR〈BR用〉

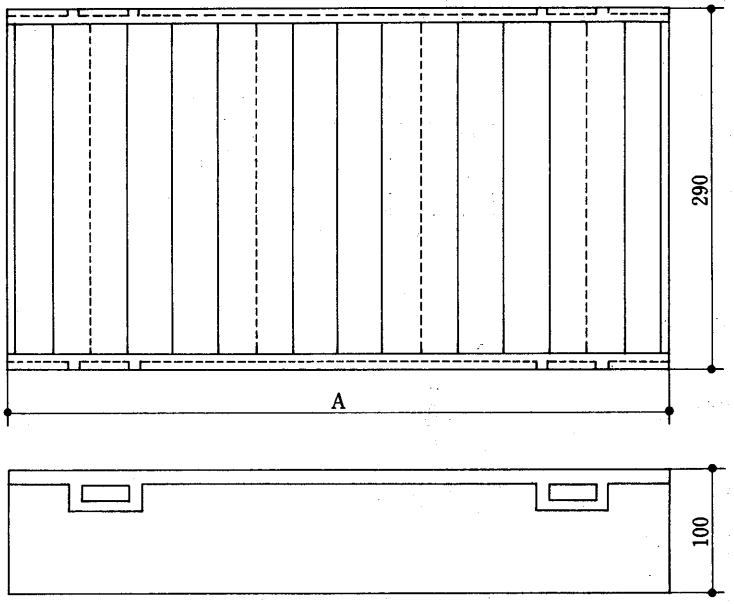

形　名	A	沪　材	適　用　機　種
AF-200BR	530	FM212E	LH-200,600BR
AF-300BR	620	FM212E	LH-300BR
AF-400BR	790	FM212E	LH-400BR

(s)吊り金具K-CR-B形〈CR・BR用〉

カセット形リビングマスターの吊り込みにご利用下さい。
前後・左右に50mmのアジャストができ，吊り込み工事がより楽にできます。
〈本図はLH-CR-B3・LH-CRSの取付例です〉

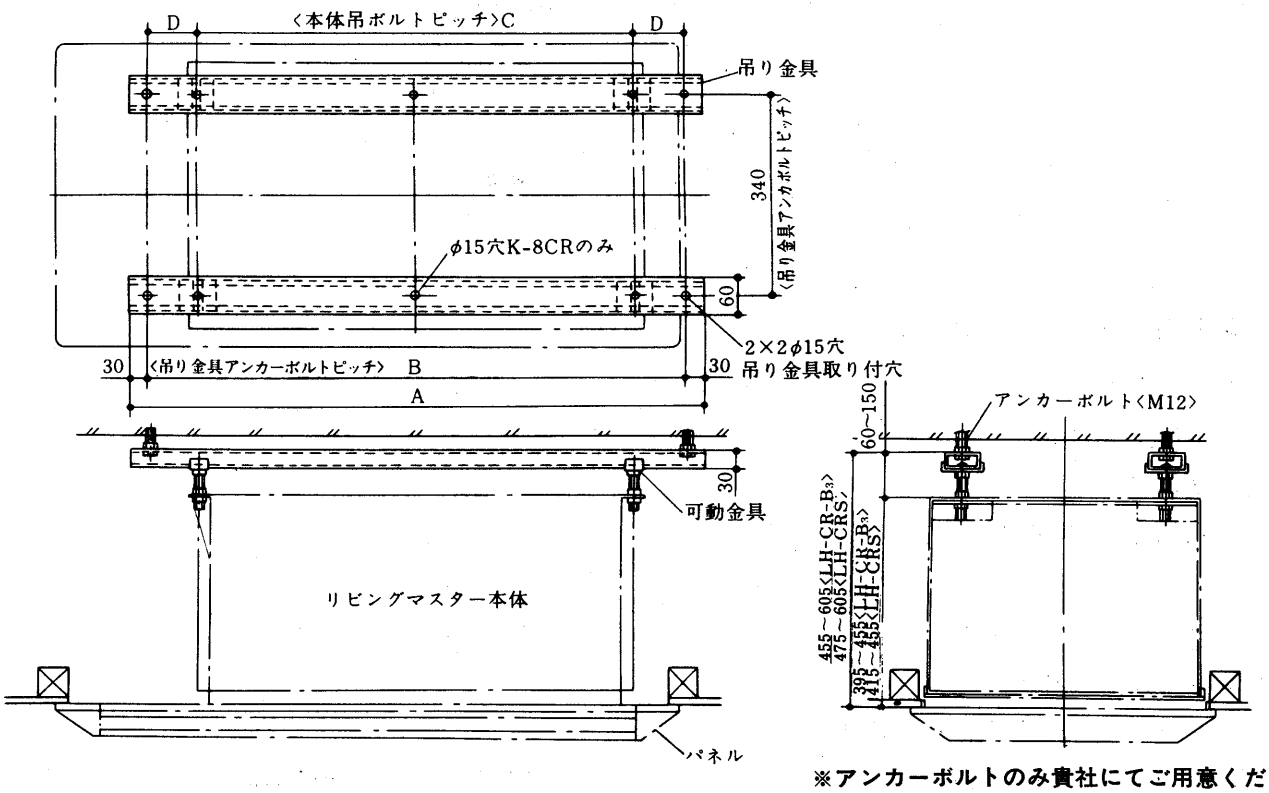

※アンカーボルトのみ貴社にてご用意ください。

形　名	適　用　機　種	A	B	C	D	E
K-23CR-B	LH-200CR-B3・LH-200CRS	940	880	600	140	340
	LH-300CR-B3・LH-300CRS			720	80	
	LH-200BR			550	165	430
	LH-300BR			640	120	
K-46CR-B	LH-400CR-B3・LH-400CRS	1390	1330	920	205	340
	LH-600CR-B3・LH-600CRS			1170	80	
	LH-400BR			810	260	430
	LH-600BR			1080	125	
K-8CR-B	LH-800CR-B3・LH-800CRS	1750	1690	1530	80	340

(t)敷皿GP-R形〈R用〉

R形リビングマスター専用の敷皿です。設置場所の露付条件が特にきびしい場合などにご使用ください。

GP-3R形
GP-4R形
GP-6R形

〈付属品〉
○ねじ板〈ファンコイルを敷皿に固定する時，用います〉…2こ

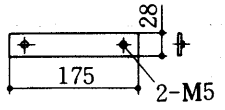

○Pトラスねじ M5×10…4こ

形名	適　用　機　種	A	B
GP-3R	LV-150RE-TM・TW・M・W	770	550
	LV-250RE-TM・TW・M・W		
	LV-300RE-TM・TW・M・W		
GP-4R	LV-400RE-TM・TW・M・W	887	667
GP-6R	LV-600RE-TM・TW・M・W	1238	1018

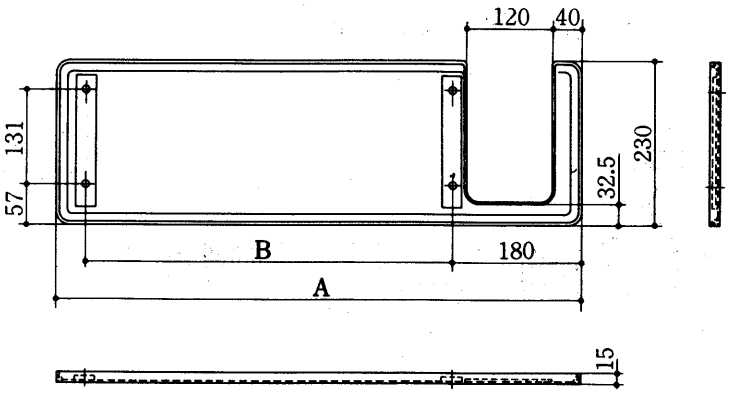

(u)加湿器CH-10R形〈R用〉

室内に適度の湿度を供給し室内を快適にします。

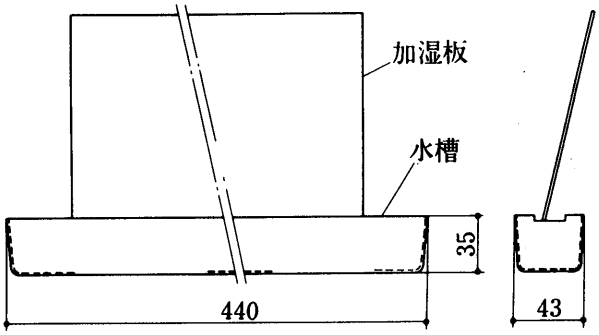

- 適用機種及び使用個数
  LV-150～400RE…… 1個
  LV-600RE …… 2個
  VW-250～700RE…… 1個
- 加湿量 100cc/h
  給水温度20℃
  運転条件 強ノッチ
  入口空気 DB20℃, R.H.50%
  入口水温 80℃

付属品
加湿板予備1枚付

(v)標準配管セット〈E-C・CR・BR・R用〉

●フレキシブル配管セットですから機内配管工事をより一層容易にします。
●最高使用圧力は10kg/cm²Gです。
●使用温度範囲は5～80℃です。
●配管組込時はつぎの点に注意してください。
　●フレキシブルチューブは絶対ねじらないでください。
　●フレキシブルチューブは極端に折り曲げないでください。

①PS-F-B形〈F-C・R用〉

Fシリーズ・Rシリーズ全機種に使えます。

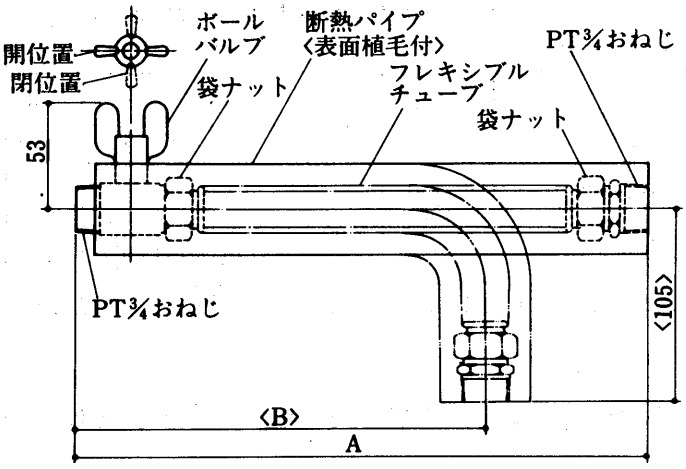

PS-F-B			
接続	水入口用	A	345
		B	245
	水出口用	A	495
		B	395
適用機種			LV-FE-C, LV-FR-C, LV-RE LH-FE-C, LH-FR-C
使用条件			使用温度範囲5～80℃ 最高使用圧力10kg/cm²

注1. 現地にて図のように曲げ加工〈手曲げ可能〉してください。
2. 図の曲げ寸法はLV-FE-C, LV-FR-Cタイプへの適用寸法を示します。〈参考寸法〉

②PS-CR-B形〈CR・BR用〉

LH-CRシリーズ全機種に使えます。

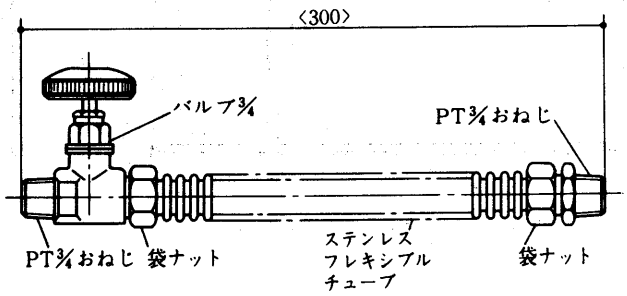

形名	適用機種	本/セット	使用条件
PS-CR-B	LH-CR-B LH-CRS LH-BR	2	使用温度範囲 5～80℃ 最高使用圧力10kg/cm²G

(w)特殊配管セット〈建設省指定バルブ〉〈F-C・CR・BR用〉

建設省仕様の機内配管工事にご使用ください。

①建設省指定バルブ

止め弁

最高使用圧力
8 kg/cm²

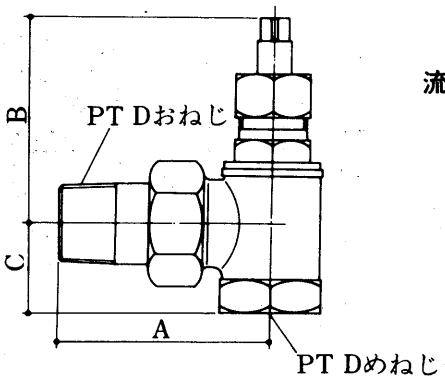

流量調節弁

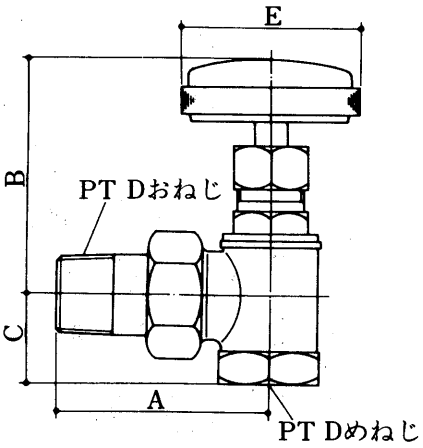

変化寸法表

形名	A	B〈全開〉	C	D
15A	55.5	55.5	24	½
20A	62	58	28	¾

変化寸法表

形名	A	B〈全開〉	C	D	E
15A	55.5	57	24	½	46
20A	62	61	28	¾	46

②PS-K-V形〈LV-FE-C, LV-FR-C用〉

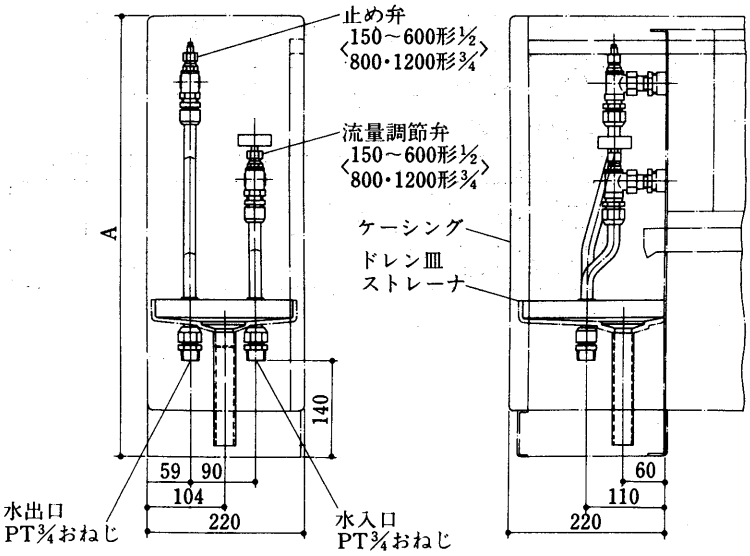

形名一覧表

形名		適用機種
PS-K-V	PS-K-V-26	LV-150～600F-C形用
	PS-K-V-812	LV-800・1200F-C形用

変化寸法表

形名	A
LV-FE-C	630
LV-FR-C	639

注1. 本配管使用のバルブの最高使用圧力は8kg/cm²です。
2. 右配管の場合，本図と対称になります。
3. 本図はLV-FE-Cを示します。LV-FR-Cの場合，ケーシングがありません。

③PS-K-H形〈LH-FE-C, LH-FR-C用〉

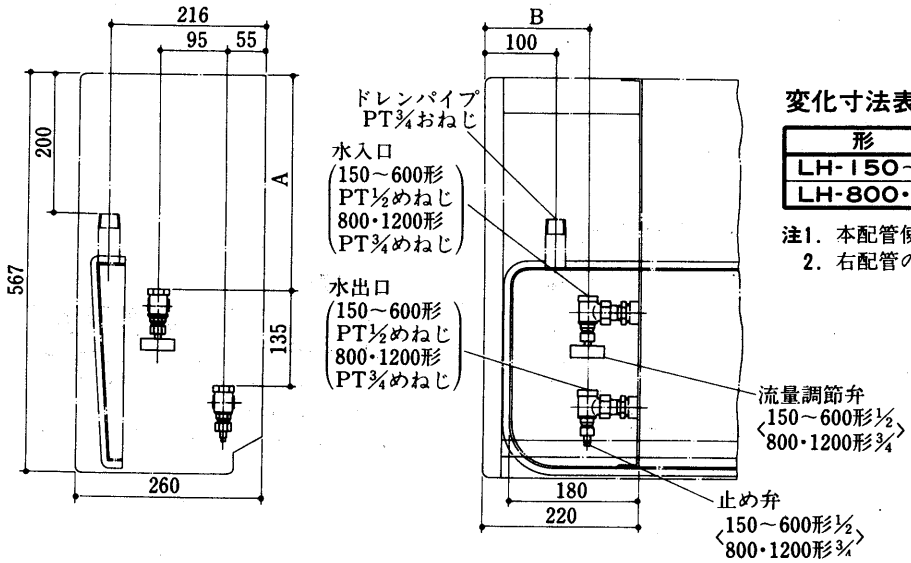

変化寸法表

形名	A	B
LH-150～600FE-C	308	146
LH-800・1200FE-C	304	154

注1. 本配管使用のバルブの最高使用圧力は8kg/cm²です。
2. 右配管の場合，本図と対称になります。

形名一覧表

形名		適用機種
PS-K-H	PS-K-H-26	LH-150～600F-C形用
	PS-K-H-812	LH-800・1200F-C形用

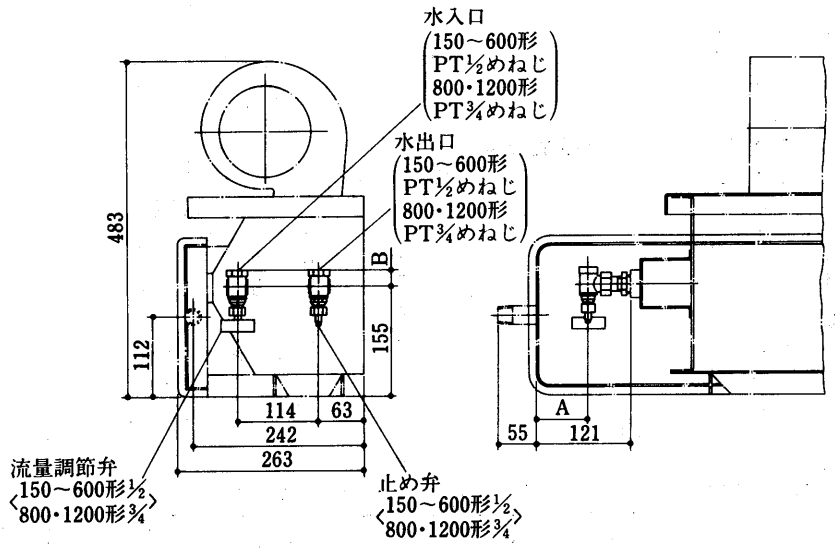

変化寸法表

形　　名	A	B
LH-150～600FR-C	61.5	24
LH-800・1200FR-C	70	28

注1. 本配管使用のバルブの最高使用圧力は8kg/cm²です。
2. 右配管の場合，本図と対称になります。

④PS-K-CR形〈CR用〉

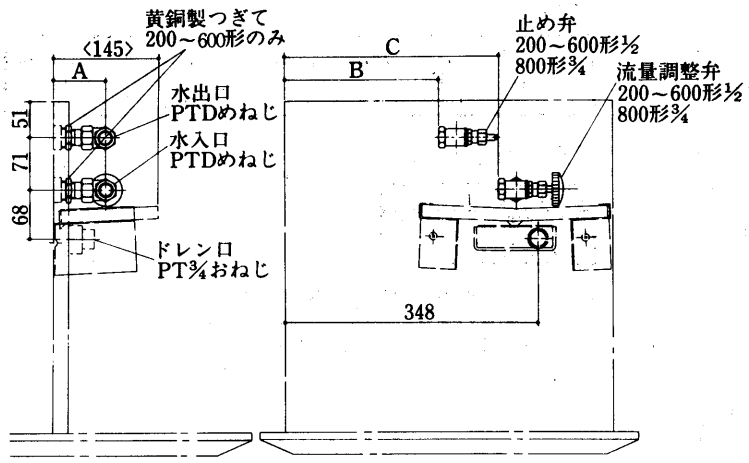

形名一覧表

形　名	適用機種
PS-K-CR-26	LH-200～600CR-B3, CRS
PS-K-CR-8	LH-800CR-B3, CRS

変化寸法表

形　　名	A	B	C	D
LH-200～600CR-B3 LH-200～600CRS	69.5	210	294	½
LH-800CR-B3 LH-800CRS	61	206	290	¾

注 本配管使用のバルブの最高使用圧力は8kg/cm²です。

⑤PS-K-BR形〈BR用〉

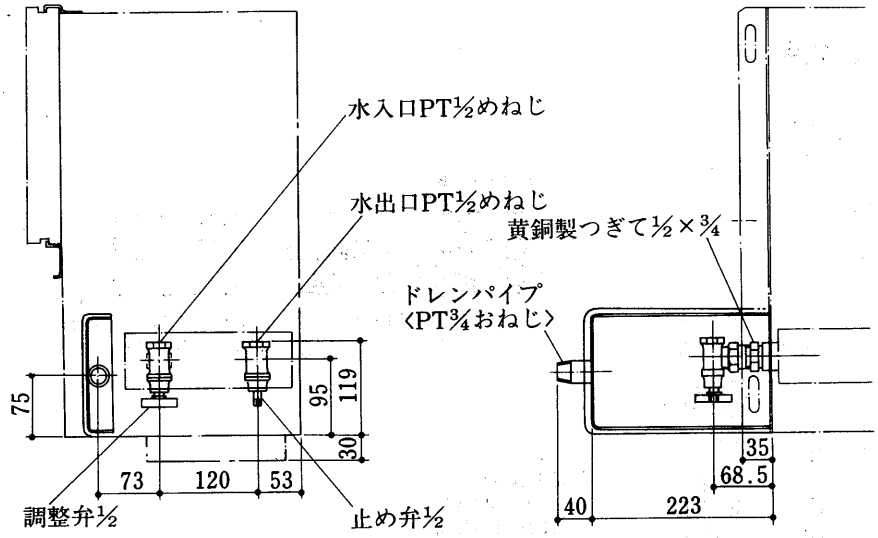

形名一覧表

形　名	適用機種
PS-K-BR	LH-200～600BR

注1. 本配管使用のバルブの最高使用圧力は，8kg/cm²です。
2. 右配管の場合，本図と対称になります。

(x)定流量調節弁セット〈F-C・CR・BR用〉

リビングマスターの通水量を一定にする場合ご使用ください。

①PS-C-V形〈LV-FE-C, LV-FR-C用〉

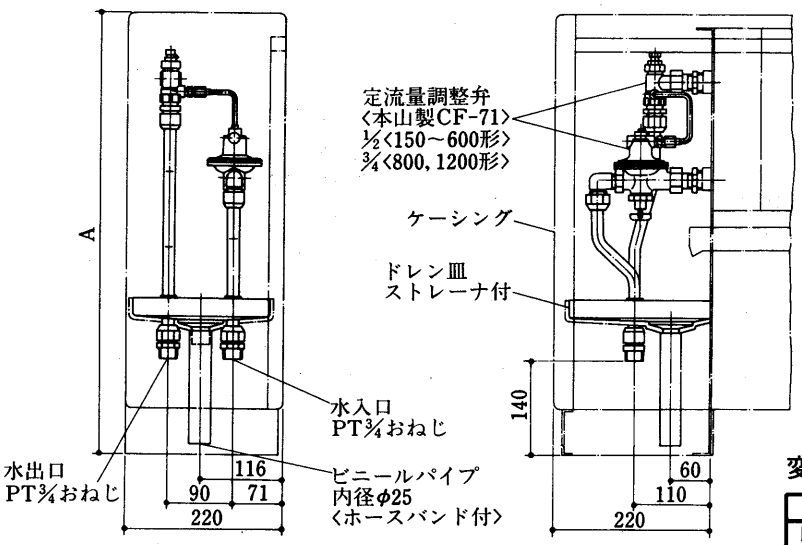

変化寸法表

形　名	A
LV-FE-C	630
LV-FR-C	639

注1. 本配管使用のバルブの最高使用圧力は10kg/cm²です。
2. 右配管の場合，本図と対称になります。
3. 本図はLV-FE-Cを示します。LV-FR-Cの場合，ケーシングがありません。

形名一覧表

形　名		適用機種
PS-C-V	PS-C-V-26	LV-150～600F-C形用
	PS-C-V-812	LV-800・1200F-C形用

②PS-C-H形

〈LH-FE-C用〉

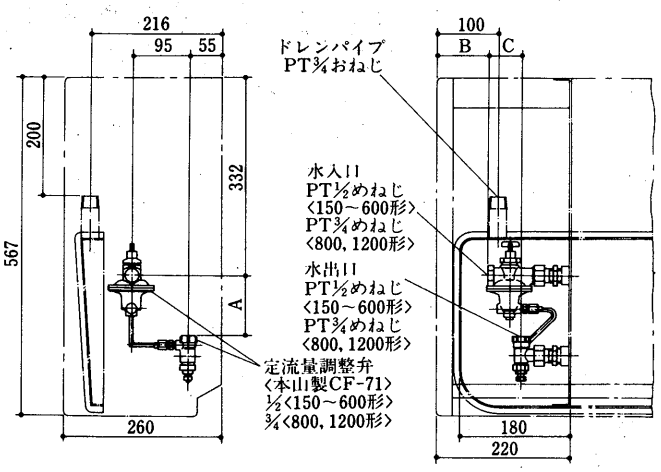

〈LH-FR-C用〉

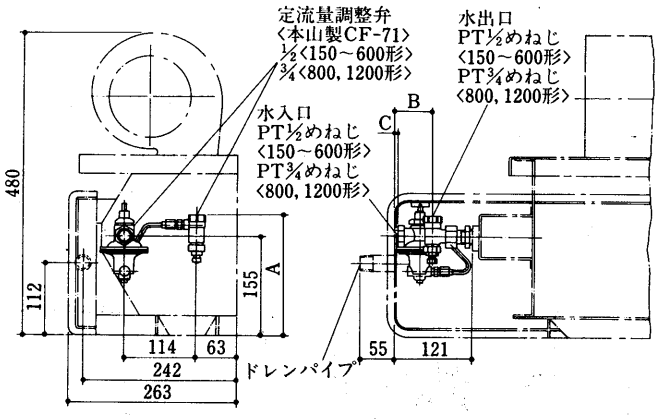

変化寸法表

形　名	A	B	C
LH-150～600FE-C	103	84	56
LH-800・1200FE-C	97	91	60

注1. 本配管使用のバルブの最高使用圧力は10kg/cm²です。
2. 右配管の場合，本図と対称になります。

変化寸法表

形　名	A	B	C
LH-150～600FR-C	187	56	—
LH-800・1200FR-C	193	67	7

注1. 本配管使用のバルブの最高使用圧力は10kg/cm²です。
2. 右配管の場合，本図と対称になります。

③PS-C-CR形〈CR用〉

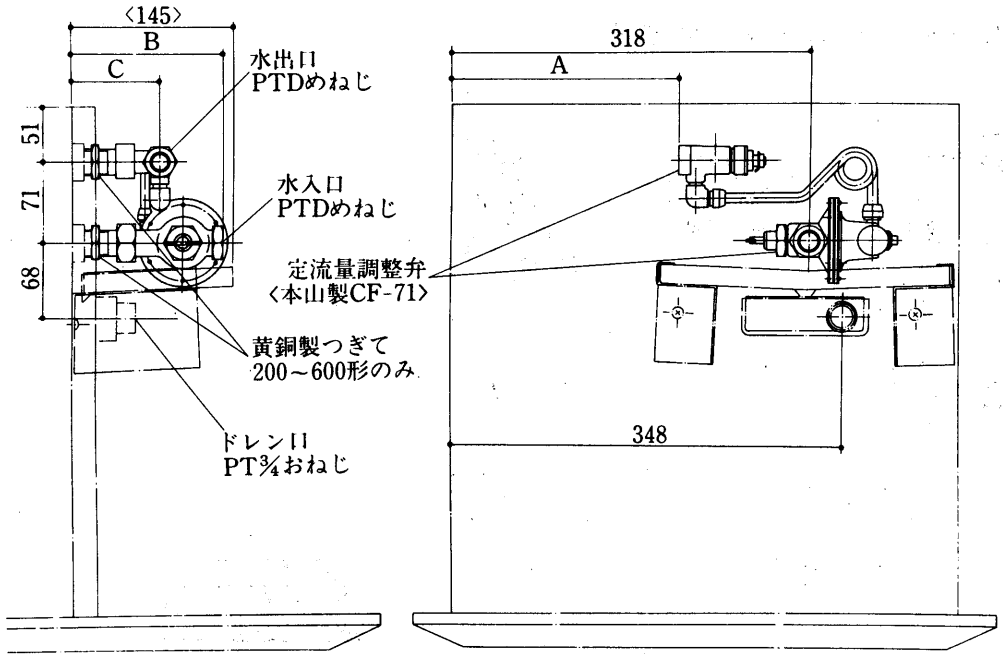

形名一覧表

形	名	適用機種
PS-C-H	PS-C-H-26	LH-150～600F-C形用
	PS-C-H-812	LH-800・1200F-C形用
PS-C-CR	PS-C-CR-24	LH-200～400CR形用
	PS-C-CR-68	LH-600・800CR形用

変化寸法表

形名	A	B	C	D
LH-200～400CR-B3 LH-200～400CRS	248	131	75	½
LH-600・800CR-B3 LH-600～800CRS	254	124	64	¾

注1. 本配管のバルブの最高使用圧力は10kg/cm²です。

④PS-C-BR形〈BR用〉

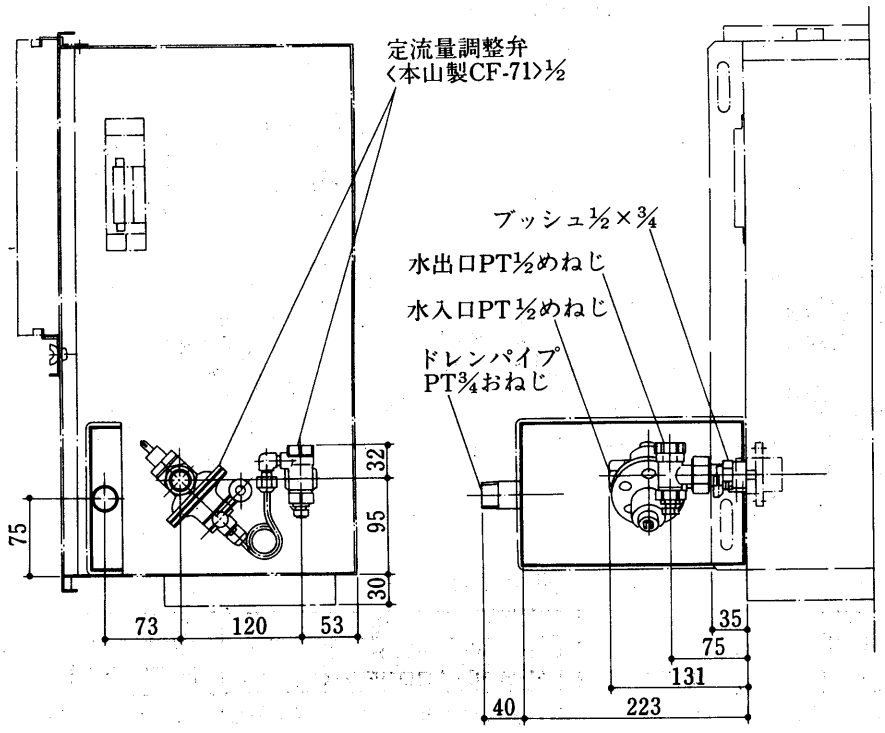

形名一覧表

形名	適用機種
PS-C-BR	LH-200～600BR

注1. 本配管のバルブの最高使用圧力は、10kg/cm² です。
2. 右配管の場合は、本図と対称になります。

(y)電動弁セット

リビングマスターに接続してご使用頂ければ，運転・停止に合わせて自動的にバルブを開閉し，送風機停止の露付および，自然放熱を防ぎ維持費を節約できます。

①電動二方弁セット

(イ)PS-2M-V形〈LV-FE-C, LV-FR-C用〉

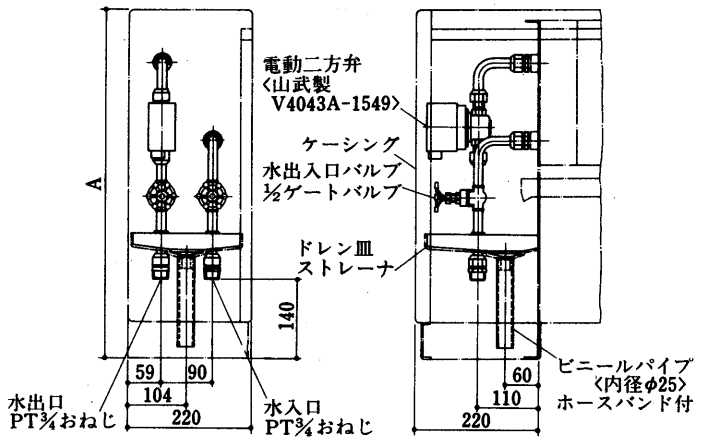

変化寸法表

形　名	A
LV-FE-C	630
LV-FR-C	639

注1．本配管使用のバルブの最高使用圧力は10kg/cm²です。
2．右配管の場合，本図と対称になります。
3．本図はLV-FE-Cを示します。LV-FR-Cの場合，ケーシングがありません。

(ロ)PS-2M-HE形〈LH-FE-C用〉

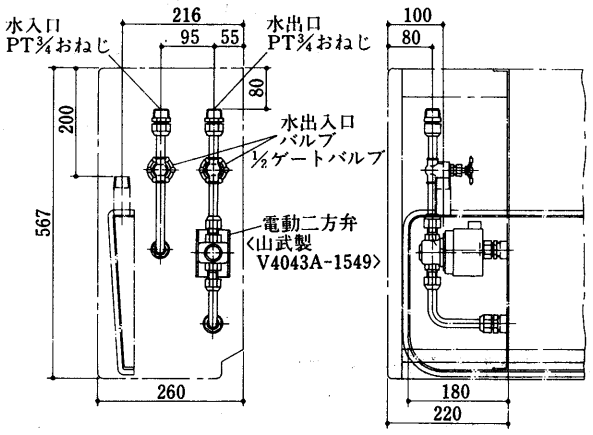

注1．本配管使用のバルブの最高使用圧力は10kg/cm²です。
2．右配管の場合，本図と対称になります。

(ハ)PS-2M-HR形〈LH-FR-C用〉

左配管用PS-2M-HR-L
右配管用PS-2M-HR-R

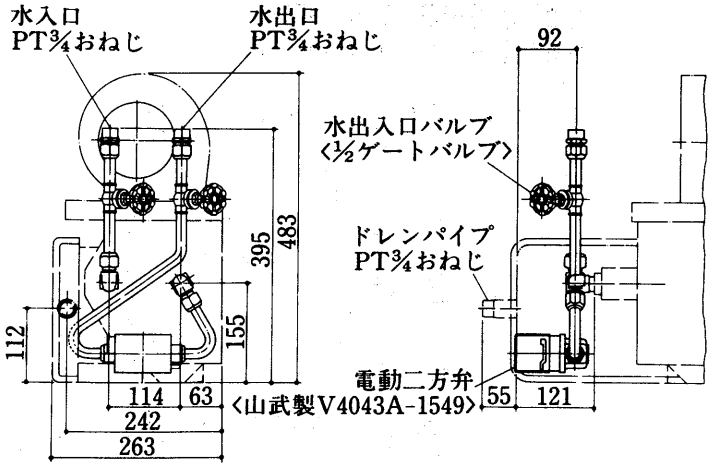

注1．本配管使用のバルブの最高使用圧力は10kg/cm²です。
2．右配管の場合，本図と対称になります。

(ニ)PS-2M-CR形〈CR用〉

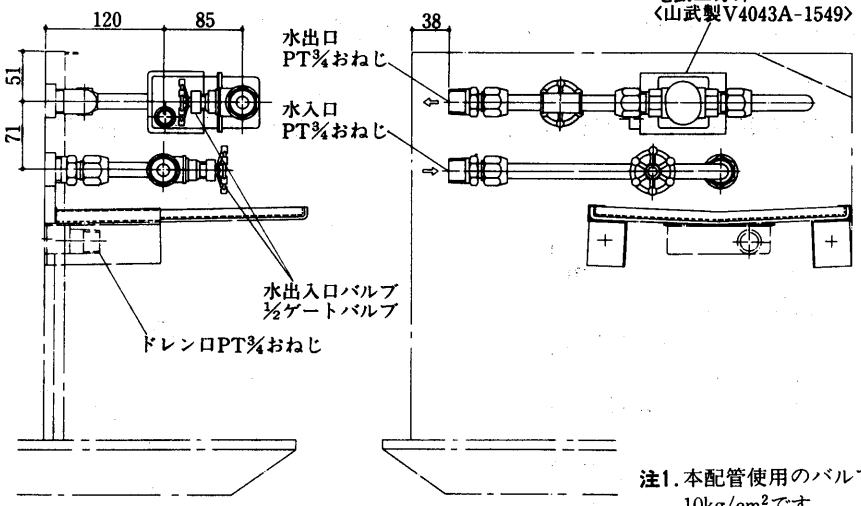

注1. 本配管使用のバルブの最高使用圧力は10kg/cm²です。

(ホ)PS-2M-BR形〈BR用〉

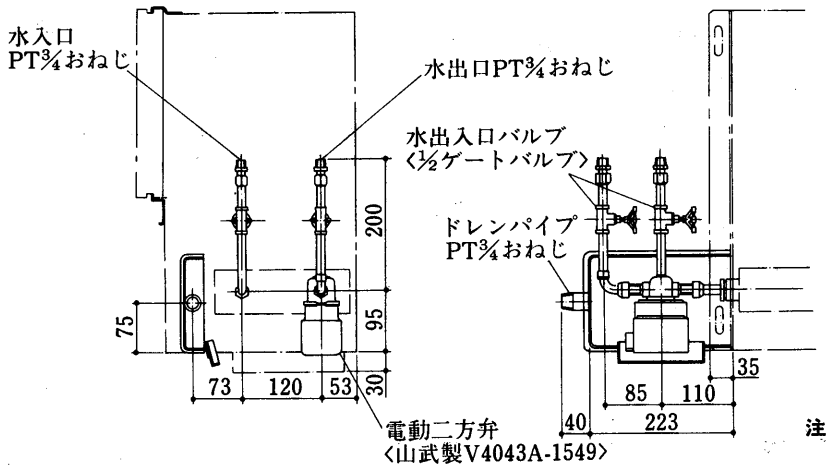

注1. 本配管使用のバルブの最高使用圧力は10kg/cm²です。
2. 右配管の場合，本図と対称になります。

②電動三方弁セット

(イ)PS-3M-V形〈LV-FE-C, LV-FR-C用〉

左配管用PS-3M-V-L
右配管用PS-3M-V-R

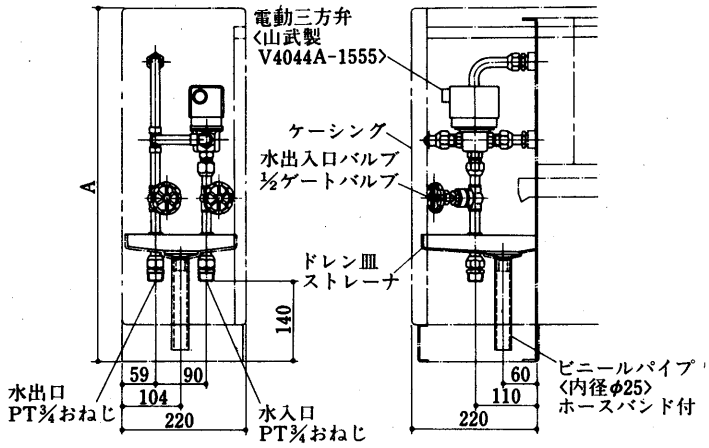

(ロ)PS-3M-HE形〈LH-FE-C用〉

左配管用PS-3M-HE-L
右配管用PS-3M-HE-R

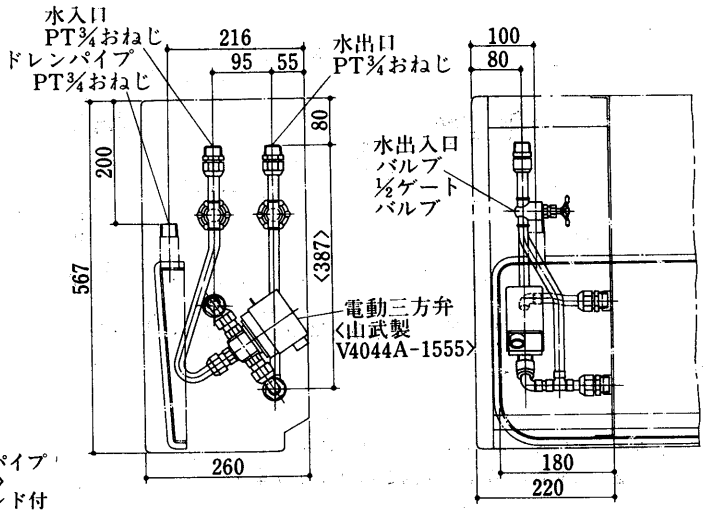

注1. 本配管使用のバルブの最高使用圧力は10kg/cm²です。
2. 右配管の場合，本図と対称になります。

変化寸法表

形　名	A
LV-FE-C	630
LV-FR-C	639

注1. 本配管使用のバルブの最高使用圧力は10kg/cm²です。
2. 右配管の場合，本図と対称になります。
3. 本図はLV-FE-Cを示します。LV-FR-Cの場合，ケーシングがありません。

(ハ)PS-3M-HR形〈LH-FR-C用〉
左配管用PS-3M-HR-L
右配管用PS-3M-HR-R

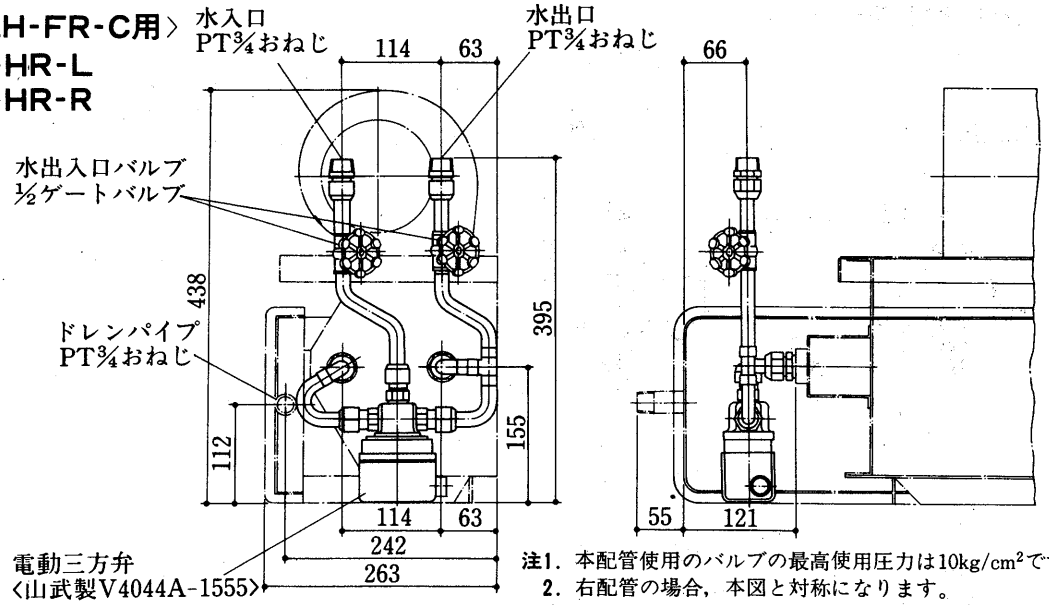

注1. 本配管使用のバルブの最高使用圧力は10kg/cm²です。
2. 右配管の場合，本図と対称になります。

(ニ)PS-3M-CR形〈CR用〉

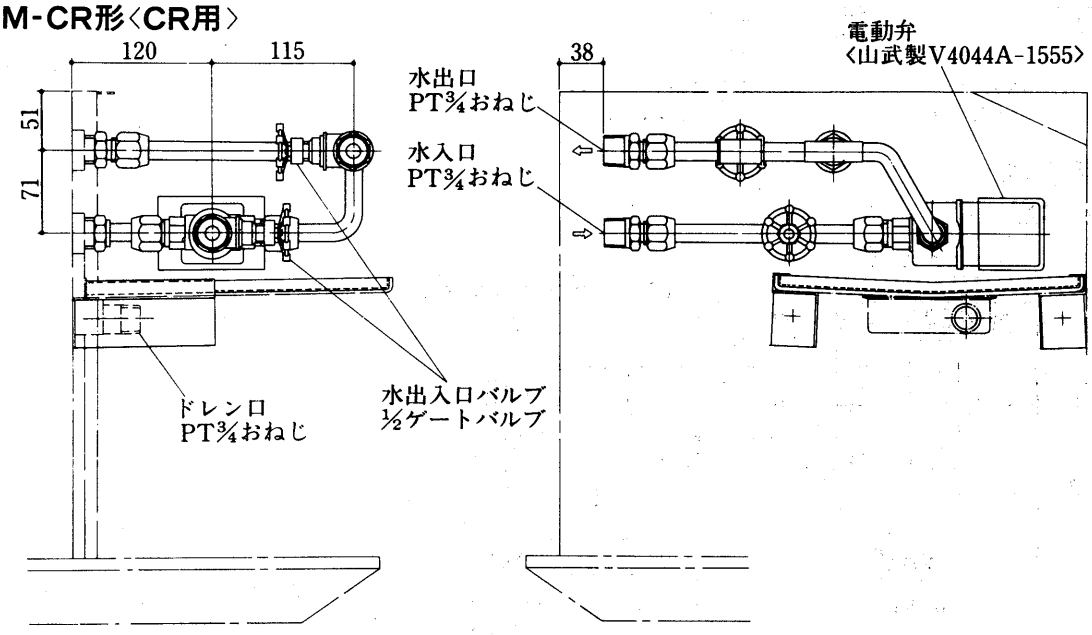

(ホ)PS-3M-BR形〈BR用〉
左配管用PS-3M-BR-L
右配管用PS-3M-BR-R

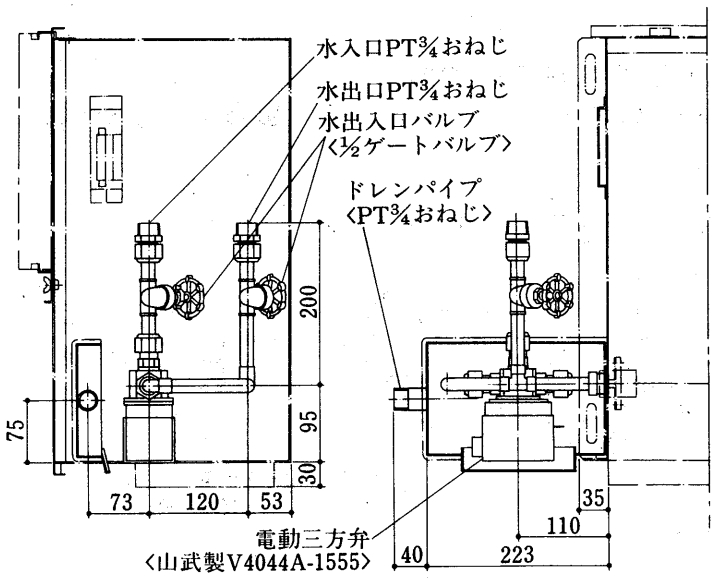

注1. 本配管使用のバルブ最高使用圧力は10kg/cm²です。
2. 右配管の場合，本図と対称になります。

(ヘ)PS-3M-R形〈R用〉

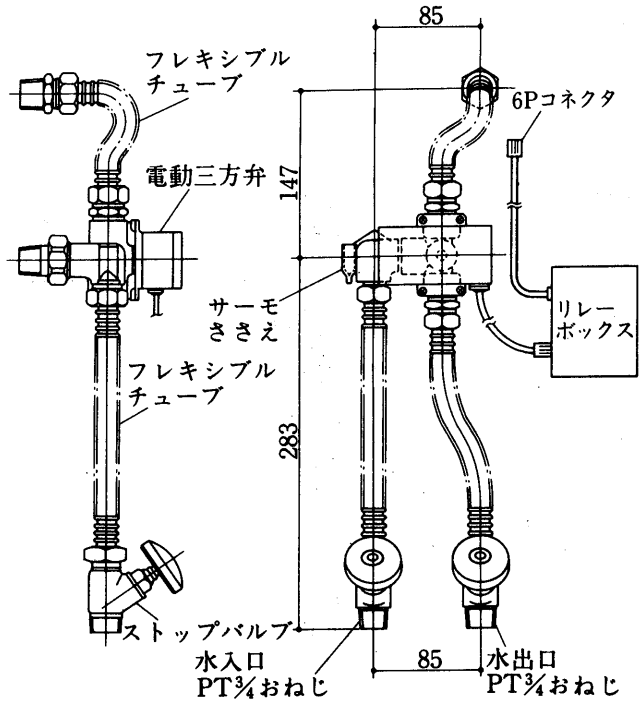

注．本電動三方弁は，組込み完了後，電動三方弁および配管セット全体を防露する必要があります。〈このキットに使用されている電動三方弁は発熱がないため，防露工事が可能です。〉

③電動弁接続図

(イ)LV-FE-C形

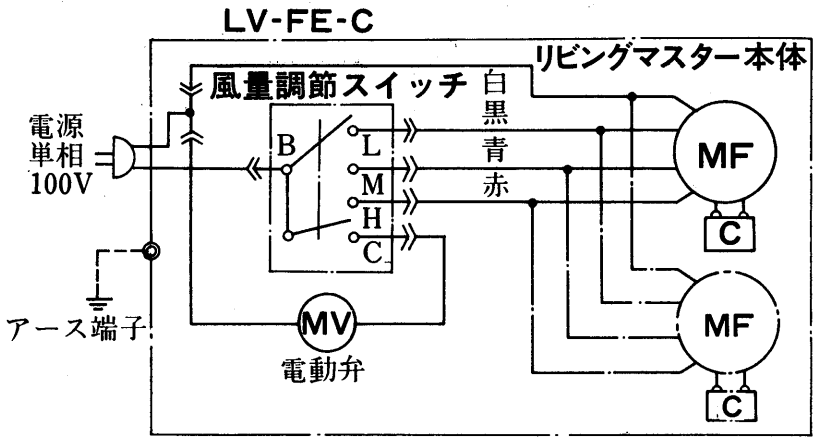

注1. 破線部は現地配線を示します。〈弊社手配外〉
2. アースは内線規程に基づいて施工してください。
3. 800，1200形は送風機用電動機が2台になります。

(ロ)LV-FR-C・LH-FE-C・LH-FR-C形

風量スイッチCS-1の場合

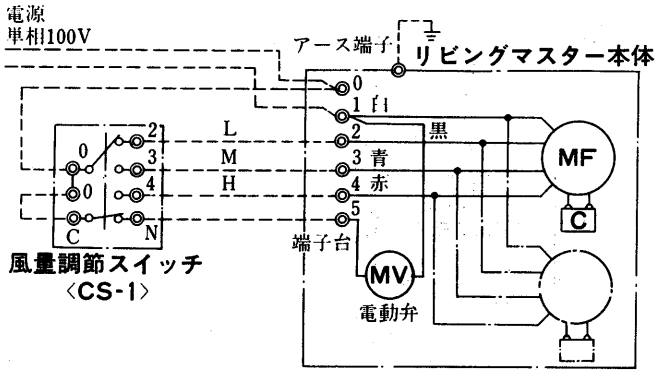

風量スイッチCS-1-PLの場合

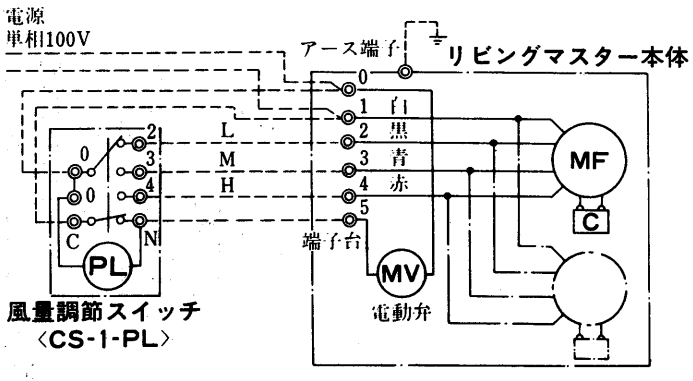

(ハ)LH-CR-B3・LH-CRS・LH-BR形

風量スイッチCS-1の場合

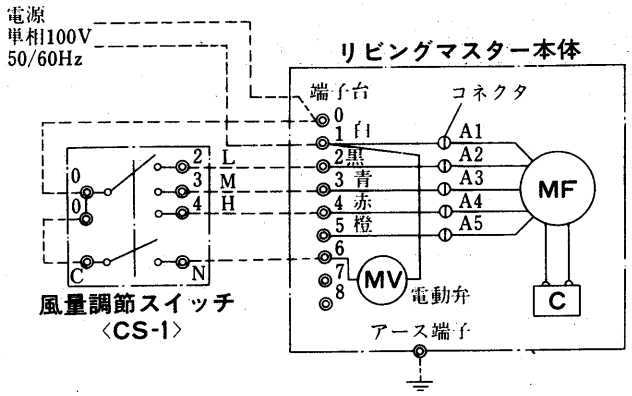

風量スイッチCS-1-PLの場合

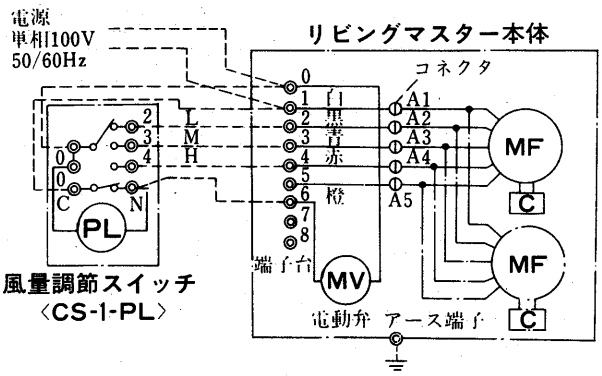

注.標準品端子台〈6P〉を，受注生産品端子台〈9P〉に変更します。

(ニ)LV-RE-TM・TW形〈PS-3M-R〉

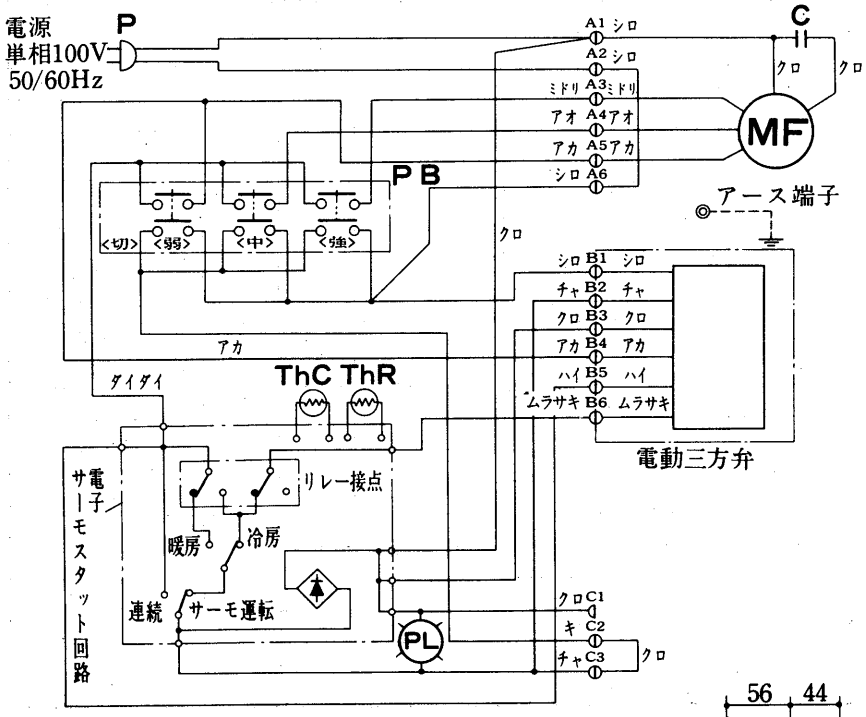

記号説明

形名	名称
MF	送風機用電動機
C	コンデンサ
P	プラグ
A1～6	6Pコネクター
B1～6	6Pコネクター〈電動三方弁用〉
C1～3	3Pコネクター〈おやすみタイマー用〉
PB	押しボタンスイッチ
ThC	冷風防止ポジスタ
ThR	室温サーミスタ
PL	運転ランプ〈L.E.D〉

(s)手動三方弁PS-3H-R形〈R用〉

三菱手動三方弁〈PS-3H-R形〉をリビングマスターRシリーズに接続してご使用頂ければ操作レバーの開閉操作により，本体からの自然放熱を防ぎ維持費を節約できます。

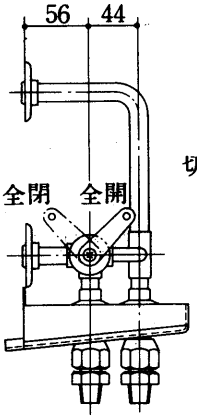

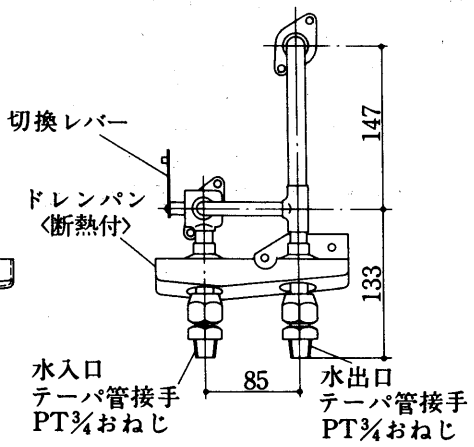

付属品

- 操作レバーセット……1
- ゴムパッキン……3
- 取付ねじ
- 押え金……1

5.1.10 受注生産品

対応機種一覧表

仕様 ＼ 機種			Fシリーズ				CRシリーズ		BRシリーズ	LFシリーズ		PEシリーズ	備考
			床置形	床置埋込形	天井吊形	天井埋込形	両吹形	片吹形	ビルトイン形	床置形	床置埋込形	床置形	
内容		番号	LV-FE-C	LV-FR-C	LH-FE-C	LH-FR-C	LH-CR-B3	LH-CRS	LH-BR	LV-LFE-B2	LV-LFR-B2	LV-PE-B	
塗装指定色		A-	○	—	○	—	○パネル	○パネル	○パネル	○	—	○	吸込グリルDG-F・吹出グリルSG-Fも対応可能
特別仕様	建設省仕様	C-10	○	○	○	○	△	△	△	○	○	—	60年版
	低水量仕様	F-01	○	○	○	○	○	○	○	○	○	—	
	高性能フィルタ仕様	F-11	○	○	—	—	○	○	○	—	—	—	比色法65%<90%もご相談に応じます。>
	ダブルコイル仕様	F-20	○	○	○	○	—	—	○	○	○	—	
	CHコイル仕様	F-23	○	○	○	○	—	—	○	○	○	—	
電気関係	本体パイロットランプ付	D-01	○	—	○	—	—	—	—	○	—	—	LV-FE-C用は別売品です。
	総合無段速度調節器〈親機〉	D-31	○	○	○	○	○	○	○	○	○	—	SL-4L2仕様
	総合無段速度調節器〈子機〉	D-32	○	○	○	○	○	○	○	○	○	—	SL-4L2仕様
	総合自動速度調節器〈親機〉	D-33	○	○	○	○	○	○	○	○	○	—	SLA-4L2仕様
	〃〈停止機構付〉〈親機〉	D-34	○	○	○	○	—	—	—	○	○	—	SLA-SL2仕様
	総合自動速度調節器〈子機〉	D-35	○	○	○	○	○	○	○	○	○	—	SL-4(S)L2仕様
	ユニットコントローラ組込	D-36	○	○	○	○	○	○	○	○	○	—	DB-10F組込
	3Pプラグ	D-10	○	○	○	○	○	○	○	○	○	—	
	3Pツイストロックプラグ	D-11	○	○	○	○	○	○	○	○	○	—	
特殊部品組込み関係	フィレドンフィルター仕様	E-01	○	○	○	—	○	—	○	○	○	○	PS-300フィレドンフィルター
	VHルーバ付	E-03	○	—	○	—	—	—	—	△	—	—	LFEはVルーバ
	フィルター付仕様	E-14	—	—	—	○	—	—	—	—	—	—	吸込チャンバ〈SB-F〉にフィルター付
	床固定金具付仕様	E-11	○	○	—	—	—	—	—	○	○	—	
	高圧水スプレー加湿器組込み	E-17	—	—	—	—	—	—	—	—	—	○	ウェットマスター
	超音波加湿器組込み	E-12	○	○	○	○	○	○	○	—	—	—	超音波加湿器付現地手配・組込
	ロスナイ組込み	F-15	○	○	—	—	—	—	—	—	—	—	LV-150～300F-C形のみ
弁・配管関係	建設省仕様配管組込み	B-08	○	○	○	○	○	○	○	○	○	—	F,CRシリーズは別売品
	定流量調整弁組込み〈本山製〉	B-05	○	○	○	○	○	○	○	○	○	—	F,CRシリーズは別売品
	定流量調整弁組込み〈三吉製〉	B-06	○	○	○	○	○	○	○	○	○	—	
	電動二方弁組込み	B-04	○	○	○	○	○	○	○	○	○	—	F,CRシリーズは別売品
	電動三方弁組込み	B-01	○	○	○	○	○	○	○	○	○	—	F,CRシリーズは別売品
	電動二方弁電子サーモスタッド組込み	B-10	○	○	○	○	○	○	○	○	○	—	電子サーモ〈R7430B〉
	電動三方弁電子サーモスタッド組込み	B-09	○	○	○	○	○	○	○	○	○	—	電子サーモ〈R7430B〉
	電動三方弁電子サーモ組込み	B-11	○	○	○	○	○	○	○	○	○	—	電子サーモ〈R7431B〉
本体特殊関係	下吹込仕様	F-02	—	—	○	—	—	—	—	—	—	—	
	前吹出仕様	F-03	○	—	—	—	—	—	—	—	—	—	樹脂製グリル
	高静圧仕様〈前吸込〉	F-05	—	—	—	—	—	—	—	—	—	○	前吸込・上吹出し
	高静圧仕様〈後吸込〉	F-06	—	—	—	○	—	—	—	—	—	○	LV-PE-Bは後吸込・上吹出し
	後面化粧パネル仕様	F-08	○	—	○	—	—	—	—	○	—	—	
	側面配管穴明仕様	F-09	○	—	—	—	—	—	—	—	—	—	
	外気取入仕様	F-10	○	○	—	—	○	○	○	—	—	—	
	ドレン高さ変更〈⊕120mm〉	F-12	—	—	—	—	○	○	—	—	—	—	
	ドレン高さ変更〈⊕240mm〉	F-13	—	—	—	—	○	○	—	—	—	—	
	大容量形仕様	F-24	—	—	—	—	—	—	—	—	—	○	LV-150・200PE-B

注1. 欄中○印は対応可－印は必要のないもの及び対応不可のものを示しています。
2. 配管勝手は左配管勝手を標準としています。
右配管勝手が必要な場合は御指定ください。〈受注後，変更の出来ない仕様品もあります。〉
3. 受注生産品の組合せについては，弊社まで問い合わせください。
4. 特別仕様の仕様書・能力表は次のページに示します。
〈その他の仕様書，外形図，接続図は，弊社まで問い合わせてください。〉

以上のリビングマスター受注生産品の外に客先仕様に合せた特殊品も生産いたしますのでご相談下さい。

特殊仕様品 目次

(1)建設省仕様〈Fシリーズ〉……525
(2)低水量仕様〈F, CR, BR, LFシリーズ〉……529
(3)高性能フィルタ仕様〈F, CR, BRシリーズ〉……532
(4)高静圧仕様〈LH-FR-C-SP天井埋込形〉……536
(5)ダブルコイル仕様〈F, BRシリーズ〉……538
(6)前吹出し仕様〈LV-FE-CM床置形〉……543
(7)下吸込み仕様……544
(8)大容量形仕様〈LV-150・200PE-B〉……545

(1)建設省仕様〈Fシリーズ〉60年版

(a)仕様

項目 ＼ 形番				FCU-2	FCU-3	FCU-4	FCU-6	FCU-8	FCU-12
項目 ＼ 形名			150形	200形	300形	400形	600形	800形	1200形
外装	LV-FE-CK〈床置形〉		本体 冷間圧延鋼板〈メラミン焼付ハンマーネット塗装・5Y8/1近似色〉 ベース 塗装鋼板〈ポリエステル焼付塗装5YR2/1近似色〉 (FCU 2, 3, 4 天板・前板0.8mm / FCU 6, 8, 12天板・前板1.0mm)						
外装	LV-FR-CK〈床置埋込形〉		亜鉛引鋼板						
外装	LH-FE-CK〈天井吊形〉		冷間圧延鋼板〈メラミン焼付ハンマーネット塗装・5Y8.5/0.5近似色〉						
外装	LH-FR-CK〈天井埋込形〉		亜鉛引鋼板						
能力	冷房能力〈全熱〉	kcal/h±5%	1020	1450	2040	2760	4030	5530	7410
能力	冷房能力〈顕熱〉	kcal/h±5%	850	1190	1660	2190	3240	4420	5700
能力	暖房能力	kcal/h±5%	1510	2180	3100	4250	5830	8360	11440
能力	水量	ℓ/min	3.0	4.0	6.0	8.0	12.0	16.0	22.0
能力	水頭損失	mAq+10%以下	0.27	0.44	0.97	0.74	0.83	0.86	1.21
電源			単相 100V 50/60Hz						
定格入力		VA以下	55/60	55/60	60/65	65/70	90/100	130/140	180/200
送風機	形式		φ150 アルミ製シロッコファン						
送風機	風量	m^3/h以上	210	280	420	560	840	1120	1680
送風機	風量調節		強・中・弱・切の3段切換						
冷却器・放熱器			プレートフィン付熱交換器〈銅パイプ・アルミフィン〉最高仕様圧力10kg/cm^2G						
エアフィルタ			フィンドンフィルタ〈PS/300〉						
配管	方向		左右どちらでも可能〈標準は左〉						
配管	水出入口径		PT ¾めねじ						
配管	ドレン口径 LV-FE・FR-CK		ビニールパイプ 内径φ25						
配管	ドレン口径 LH-FE・FR-CK		PT ¾おねじ						
断熱材・吸音材			グラスウール〈GW420FC10t〉難燃性ウレタンフォーム〈ドレンパンその他一部〉						
吹出口〈FEタイプ〉			ユニバーサル形冷間圧延鋼板〈メラミン焼付塗装・5Y3.5/1近似色〉						
騒音		ホン以下	36	36	39	39	41	42	44
重量	LV-FE-CK	kg	19	21	23	27	31	44	56
重量	LV-FR-CK	kg	14	16	18	20	25	40	48
重量	LH-FE-CK	kg	21	24	26	29	35	51	63
重量	LH-FR-CK	kg	12	13	15	17	21	33	40
熱交換器内容積		cc	450	600	750	850	1150	1600	2150

注1. 強ノッチ〈風量調節〉の特性値です。
2. 冷房能力は，冷水入口温度7℃，吸込み空気DB＝27℃，WB＝19.5℃の場合。
暖房能力は，温水入口温度55℃，吸込み空気DB＝22℃の場合の値です。
3. 風量の測定条件，試験方法はJIS A 4008によります。
4. 騒音の試験方法はJIS A4008の8.12によります。
5. 床埋込形〈LV-FR-CK〉の特性値は，受注生産品の吹出しグリル〈DG-FK〉付。天井埋込形〈LH-FR-CK〉の特性値は，受注生産品の吹出しグリル〈DG-FK〉吸込チャンバー〈SB-FK〉・吸込みグリル〈SG-FK〉付の値です。
6. 水頭損失の測定は，水温10℃で各機種の定格水量を通水した場合の熱交換器出口および入口間の静圧差を測定した値を示します。ただしバルブ，配管セット等の水頭損失は，含まれません。
7. ローボーイ形は，上記数値と一部異なります。

(b)外形寸法図
LV-150～1200FE-C-K形〈60年版〉

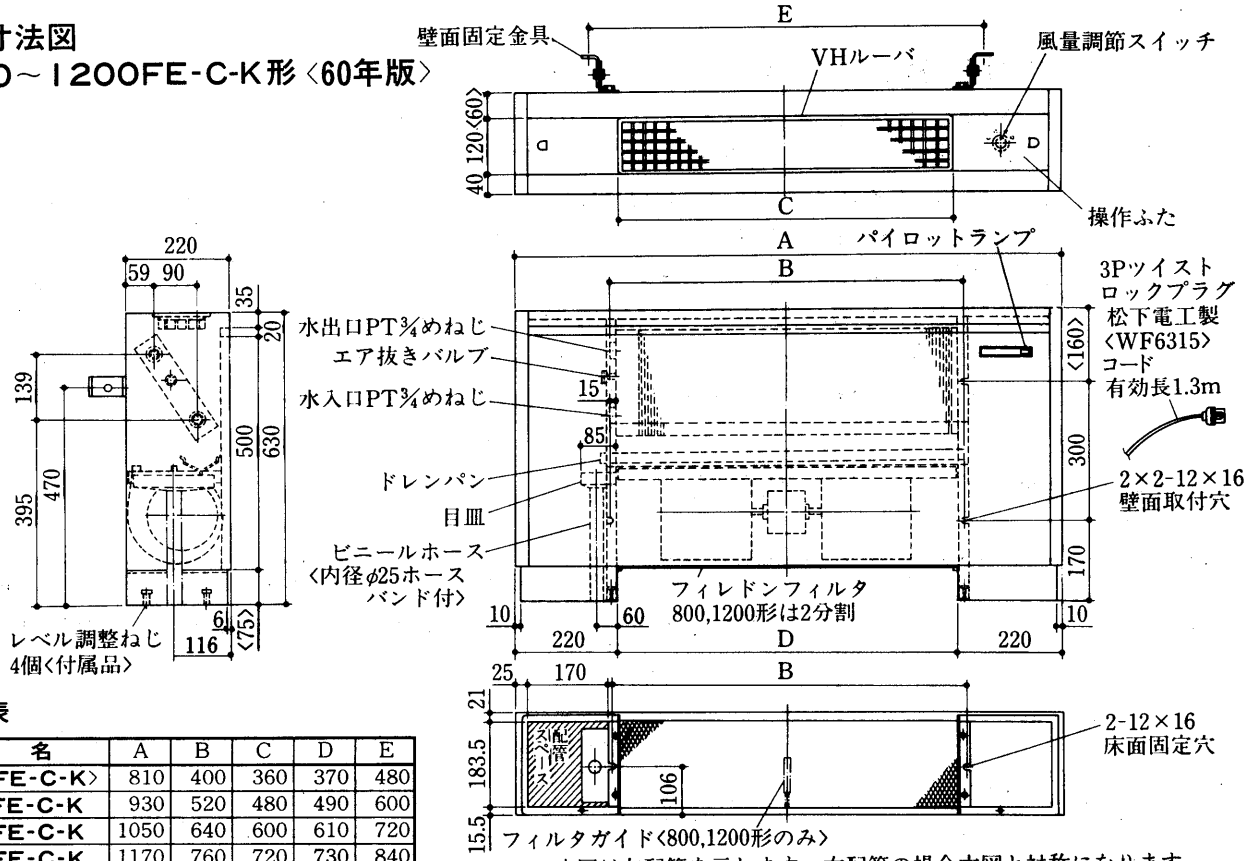

本図は左配管を示します。右配管の場合本図と対称になります。

変化寸法表

形　　名	A	B	C	D	E
〈LV-150FE-C-K〉	810	400	360	370	480
LV-200FE-C-K	930	520	480	490	600
LV-300FE-C-K	1050	640	600	610	720
LV-400FE-C-K	1170	760	720	730	840
LV-600FE-C-K	1410	1000	960	970	1080
LV-800FE-C-K	1770	1360	1320	1330	1440
LV-1200FE-C-K	2250	1840	1800	1810	1920

LV-150～1200FR-C-K形〈60年版〉

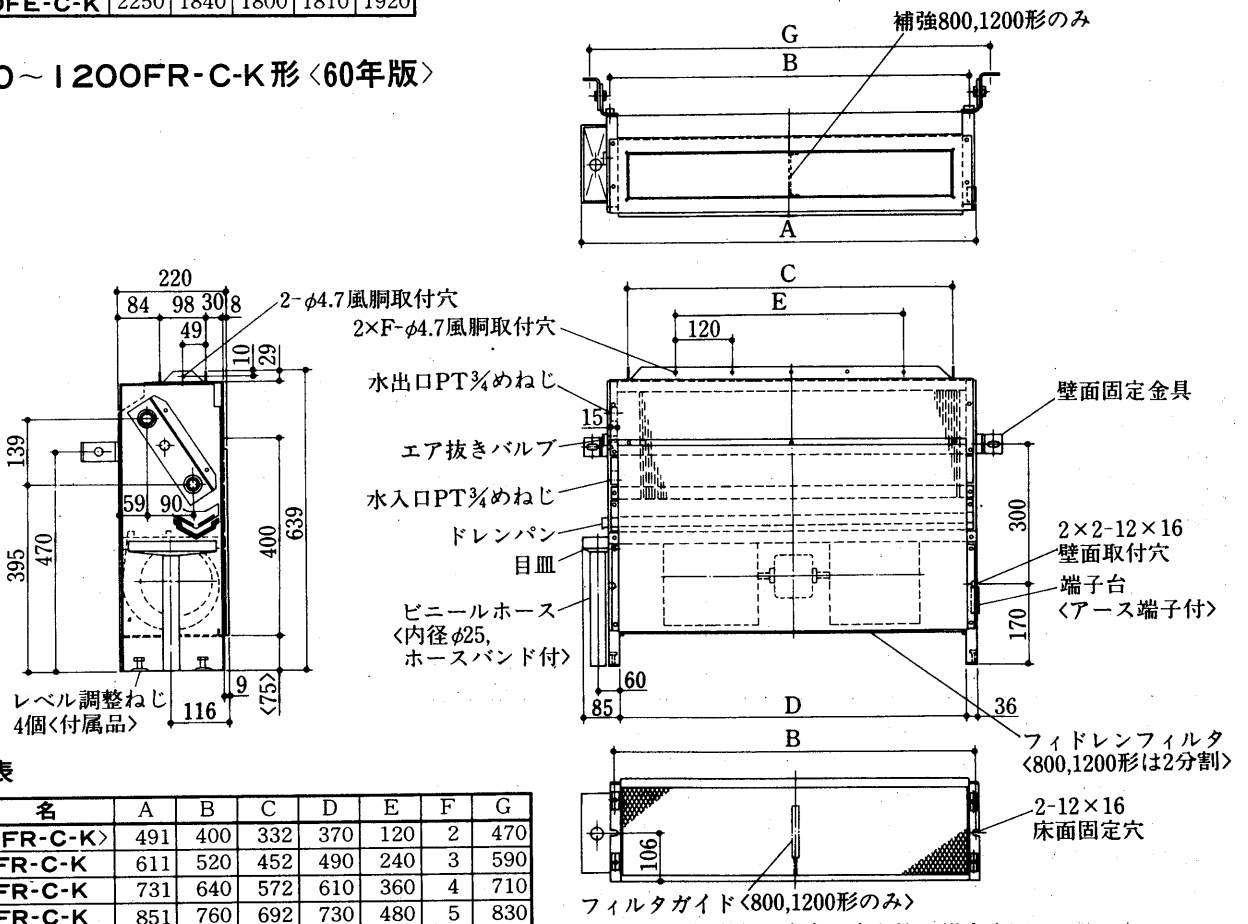

本図は左配管を示します。右配管の場合本図と対称になります。

変化寸法表

形　　名	A	B	C	D	E	F	G
〈LV-150FR-C-K〉	491	400	332	370	120	2	470
LV-200FR-C-K	611	520	452	490	240	3	590
LV-300FR-C-K	731	640	572	610	360	4	710
LV-400FR-C-K	851	760	692	730	480	5	830
LV-600FR-C-K	1091	1000	932	970	720	7	1070
LV-800FR-C-K	1451	1360	1292	1330	1080	10	1430
LV-1200FR-C-K	1931	1840	1772	1810	1560	14	1910

LH-150～1200FE-C-K形〈60年版〉

変化寸法表

形　　名	A	B	C	D
〈LH-150FE-C-K〉	810	402	360	370
LH-200FE-C-K	930	522	480	490
LH-300FE-C-K	1050	642	600	610
LH-400FE-C-K	1170	762	720	730
LH-600FE-C-K	1410	1002	960	970
LH-800FE-C-K	1770	1362	1320	1330
LH-1200FE-C-K	2250	1842	1800	1810

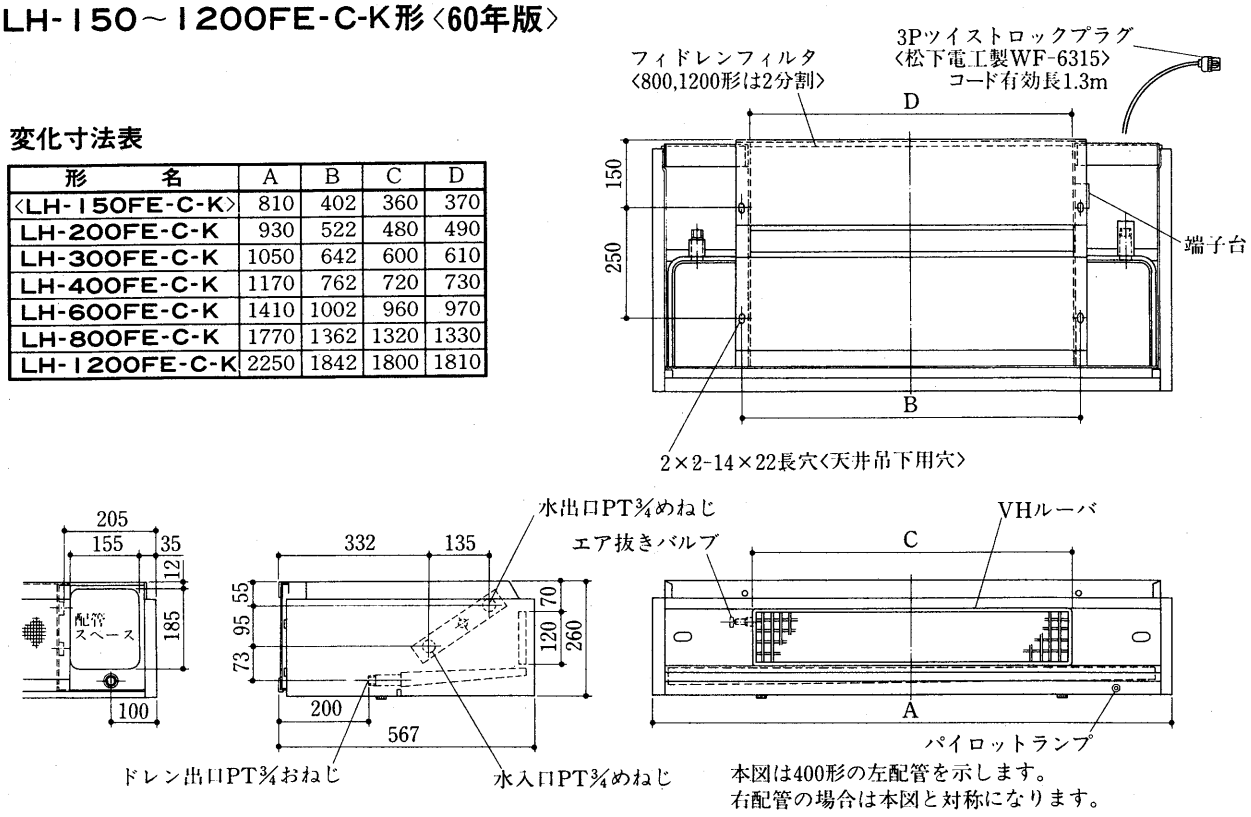

LH-150～1200FR-C-K形〈60年版〉

変化寸法表

形　　名	A	B	C	D	E
〈LH-150FR-C-K〉	402	332	285	460	420
LH-200FR-C-K	522	452	345	580	540
LH-300FR-C-K	642	572	405	700	660
LH-400FR-C-K	762	692	465	820	780
LH-600FR-C-K	1002	932	585	1060	1020
LH-800FR-C-K	1362	1292	765	1420	1380
LH-1200FR-C-K	1842	1772	1005	1900	1860

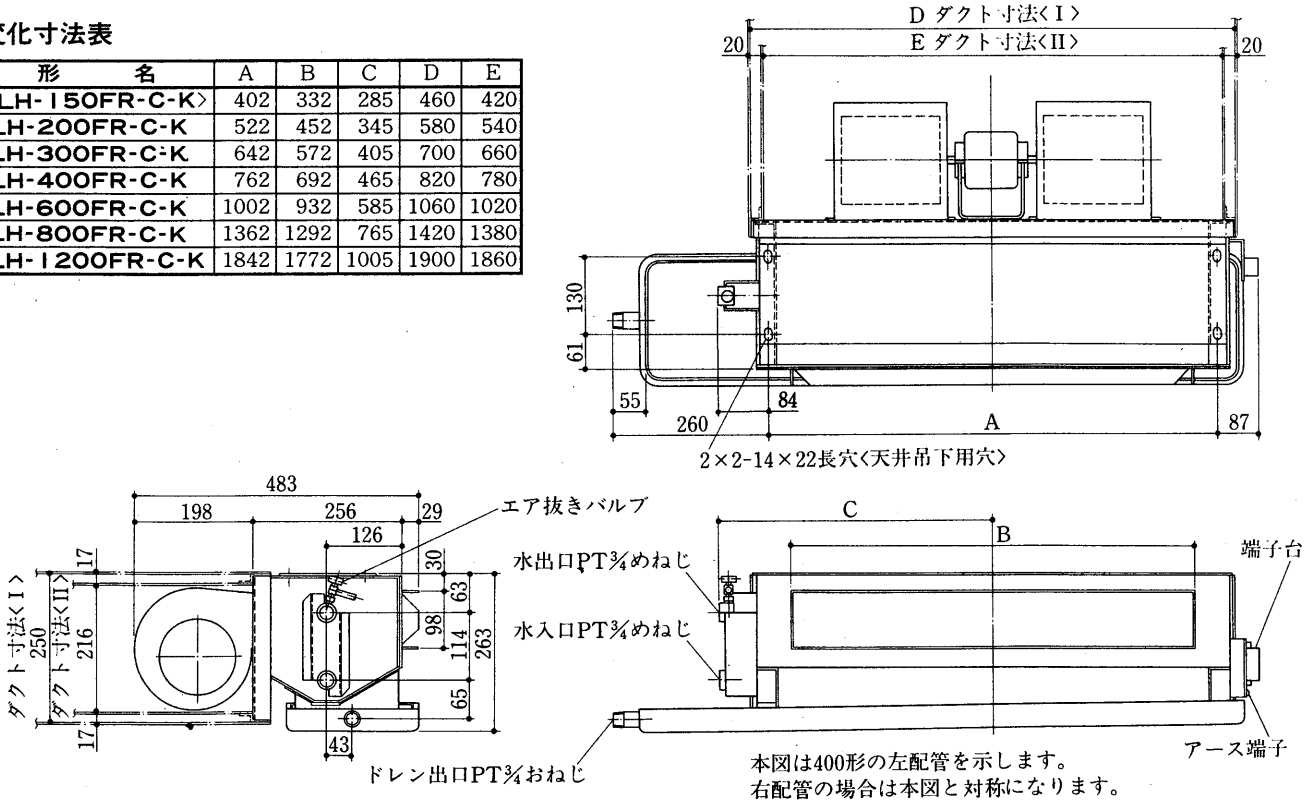

(c)能力表

●冷房能力〈DB＝27℃・WB＝19.5℃〉建設省仕様〈Fシリーズ〉

〈kcal/h〉

吸込空気条件			乾球温度27℃　温球温度19.5℃									
			冷水温度									
形名	水量 (ℓ/min)	水頭損失 (mAq)	5℃		6℃		7℃		8℃		9℃	
			全熱	顕熱	全熱	顕熱	全熱	顕熱	全熱	顕熱	全熱	顕熱
150	3	0.27	1,140	940	1,080	890	1,020	850	950	810	880	770
	4	0.45	1,290	1,010	1,220	960	1,150	920	1,080	880	1,000	830
	5	0.66	1,420	1,060	1,350	1,020	1,270	980	1,180	930	1,100	880
	6	0.91	1,540	1,110	1,460	1,070	1,370	1,020	1,280	970	1,190	930
200	4	0.44	1,630	1,270	1,540	1,230	1,450	1,190	1,360	1,140	1,260	1,090
	5	0.65	1,800	1,330	1,700	1,290	1,600	1,250	1,490	1,210	1,390	1,150
	6	0.89	1,940	1,390	1,840	1,350	1,730	1,300	1,610	1,260	1,500	1,210
	7	1.2	2,080	1,440	1,960	1,400	1,850	1,350	1,730	1,300	1,600	1,250
300	4.5	0.59	2,020	1,660	1,910	1,610	1,800	1,540	1,680	1,470	1,560	1,390
	6	0.97	2,290	1,770	2,170	1,710	2,040	1,660	1,900	1,580	1,770	1,500
	7.5	1.4	2,520	1,860	2,380	1,800	2,240	1,750	2,100	1,680	1,950	1,590
	9	2.0	2,730	1,940	2,580	1,880	2,430	1,820	2,270	1,760	2,100	1,670
400	6	0.45	2,750	2,200	2,600	2,130	2,440	2,040	2,280	1,940	2,120	1,840
	8	0.74	3,110	2,340	2,940	2,270	2,760	2,190	2,580	2,090	2,400	1,990
	10	1.1	3,420	2,460	3,240	2,390	3,040	2,310	2,850	2,210	2,640	2,110
	12	1.5	3,700	2,580	3,500	2,500	3,290	2,410	3,080	2,320	2,860	2,210
600	9	0.5	4,000	3,290	3,790	3,150	3,560	3,010	3,330	2,860	3,090	2,720
	12	0.83	4,530	3,510	4,290	3,400	4,030	3,240	3,770	3,090	3,500	2,930
	15	1.2	4,990	3,690	4,720	3,590	4,440	3,430	4,150	3,270	3,850	3,110
	18	1.7	5,400	3,870	5,100	3,740	4,800	3,600	4,490	3,430	4,160	3,260
800	12	0.52	5,500	4,410	5,200	4,300	4,890	4,100	4,570	3,910	4,240	3,720
	16	0.86	6,220	4,690	5,880	4,570	5,530	4,420	5,170	4,210	4,800	4,010
	20	1.3	6,850	4,940	6,480	4,810	6,090	4,640	5,700	4,470	5,290	4,250
	24	1.8	7,410	5,180	7,000	5,010	6,590	4,850	6,160	4,670	5,720	4,450
1200	18	0.85	7,640	5,930	7,220	5,670	6,790	5,410	6,350	5,160	5,890	4,900
	22	1.2	8,330	6,250	7,870	5,980	7,410	5,700	6,920	5,430	6,430	5,170
	26	1.6	8,950	6,530	8,460	6,240	7,960	5,960	7,440	5,680	6,910	5,400
	30	2.1	9,510	6,780	9,000	6,480	8,460	6,180	7,910	5,890	7,340	5,600

●暖房能力

〈kcal/h〉

吸込空気条件			乾球温度20℃							乾球温度22℃						
			温水温度							温水温度						
形名	水量 (ℓ/min)	水頭損失 (mAq)	40℃	45℃	50℃	55℃	60℃	70℃	80℃	40℃	45℃	50℃	55℃	60℃	70℃	80℃
150	3	0.27	860	1,090	1,320	1,550	1,780	2,240	2,690	820	1,050	1,280	1,510	1,730	2,190	2,650
	4	0.45	920	1,160	1,410	1,650	1,900	2,380	2,870	870	1,120	1,360	1,600	1,850	2,330	2,820
	5	0.66	970	1,220	1,480	1,740	1,990	2,500	3,020	920	1,170	1,430	1,680	1,940	2,450	2,960
	6	0.91	1,010	1,270	1,540	1,810	2,070	2,610	3,140	950	1,220	1,490	1,750	2,020	2,550	3,090
200	4	0.44	1,250	1,580	1,910	2,240	2,570	3,230	3,890	1,180	1,510	1,840	2,180	2,510	3,170	3,830
	5	0.65	1,310	1,660	2,010	2,350	2,700	3,390	4,090	1,240	1,590	1,940	2,280	2,630	3,330	4,020
	6	0.89	1,370	1,730	2,090	2,450	2,810	3,530	4,260	1,300	1,660	2,020	2,380	2,740	3,460	4,180
	7	1.2	1,410	1,790	2,160	2,540	2,910	3,660	4,400	1,340	1,710	2,090	2,460	2,830	3,580	4,330
300	4.5	0.59	1,670	2,110	2,550	2,990	3,430	4,320	5,200	1,580	2,020	2,460	2,900	3,350	4,230	5,110
	6	0.97	1,780	2,250	2,720	3,190	3,660	4,600	5,540	1,690	2,160	2,630	3,100	3,560	4,500	5,440
	7.5	1.4	1,870	2,360	2,860	3,350	3,840	4,830	5,820	1,770	2,260	2,760	3,250	3,740	4,730	5,720
	9	2.0	1,950	2,460	2,970	3,490	4,000	5,030	6,050	1,840	2,360	2,870	3,380	3,900	4,920	5,950
400	6	0.45	2,290	2,900	3,500	4,110	4,710	5,920	7,130	2,170	2,780	3,380	3,980	4,590	5,800	7,010
	8	0.74	2,440	3,090	3,730	4,370	5,020	6,310	7,590	2,310	2,960	3,600	4,250	4,890	6,180	7,460
	10	1.1	2,570	3,240	3,920	4,590	5,270	6,620	7,980	2,430	3,110	3,780	4,460	5,140	6,490	7,840
	12	1.5	2,670	3,370	4,080	4,780	5,490	6,890	8,300	2,530	3,230	3,940	4,640	5,350	6,750	8,160
600	9	0.5	3,150	3,980	4,800	5,630	6,460	8,120	9,780	2,980	3,810	4,640	5,470	6,300	7,960	9,610
	12	0.83	3,350	4,240	5,120	6,000	6,890	8,650	10,420	3,180	4,060	4,940	5,830	6,710	8,480	10,240
	15	1.2	3,520	4,450	5,380	6,300	7,230	9,090	10,940	3,340	4,260	5,190	6,120	7,050	8,900	10,760
	18	1.7	3,670	4,630	5,600	6,560	7,530	9,460	11,390	3,470	4,440	5,400	6,370	7,340	9,270	11,200
800	12	0.52	4,520	5,710	6,900	8,090	9,280	11,660	14,040	4,280	5,470	6,660	7,850	9,040	11,420	13,800
	16	0.86	4,810	6,080	7,350	8,620	9,880	12,420	14,960	4,560	5,830	7,100	8,360	9,630	12,170	14,700
	20	1.3	5,060	6,390	7,720	9,050	10,380	13,050	15,710	4,790	6,120	7,450	8,780	10,120	12,780	15,440
	24	1.8	5,260	6,650	8,030	9,420	10,810	13,580	16,350	4,990	6,370	7,760	9,140	10,530	13,300	16,070
1200	18	0.85	6,300	7,960	9,620	11,280	12,940	16,260	19,580	5,970	7,630	9,290	10,950	12,610	15,930	19,250
	22	1.2	6,590	8,320	10,050	11,790	13,520	16,990	20,460	6,240	7,970	9,710	11,440	13,180	16,650	20,110
	26	1.6	6,830	8,630	10,430	12,230	14,030	17,630	21,230	6,470	8,270	10,070	11,870	13,670	17,270	20,870
	30	2.1	7,050	8,910	10,770	12,620	14,480	18,190	21,910	6,680	8,540	10,390	12,250	14,110	17,820	21,540

(2)低水量仕様〈F, CR, BR, LFシリーズ〉

(a)仕様

項目			形名	150	200	300	400	600	800	1200
能力	冷房能力〈全熱〉〈 〉内LFシリーズ		kcal/h	1,200	1,680	2,250	3,120	4,560	6,480〈5,610〉	8,400
	冷房能力〈顕熱〉〈 〉内LFシリーズ		kcal/h	940	1,310	1,750	2,430	3,560	5,050〈4,950〉	6,550
	暖房能力 〈 〉内LFシリーズ		kcal/h	2,350	3,160	4,270	5,950	8,100	11,500〈9,760〉	15,400
	水量 〈 〉内LFシリース		ℓ/min	2.5	3.5	4.7	6.5	9.5	13.5〈11.7〉	17.5
	水頭損失	F シリーズ	mAq	0.26	0.47	0.87	2.1	1.82	2.22	2.48
		CRシリーズ	mAq	—	0.48	0.87	2.1	1.87	2.87	—
		BRシリーズ	mAq	—	0.55	0.98	2.3	1.9	—	—
		LFシリーズ	mAq	—	0.46	0.89	2.07	1.81	1.36	—
電源				単相 100V 50/60Hz						
消費電力, 電流				標準品と同値						
送風機	形式	F, LFシリーズ		φ150 シロッコファン						
		CRシリーズ		φ160 シロッコファン						
		BRシリーズ		φ180 シロッコファン						
	風量 〈 〉内LFシリーズ		m^3/min	4.8	5.9	8.2	10.6	16.3〈14.4〉	21.1〈19.2〉	32.6
	風量調節			強・中・弱・切の3段切換						
冷却器, 放熱器				プレートフィン付熱交換器〈銅管, アルミフィン〉最高使用圧力10kg/cm^2G						
エアフィルタ		F, LFシリーズ		PPハニカムネットフィルタ〈水洗浄可能〉						
		CRシリーズ		合成繊維不織布フィルタ〈水洗浄可能〉						
配管	水出入口径			PT¾めねじ						
	ドレン口径	LV-FE,FR		ポリエチレン製フレキシブルホース外径φ27〈先端φ20〉						
		LH-FE-FR,CR·BRシリーズ		PT¾おねじ						
		LFシリーズ		PT¾おねじ ビニルパイプ 内径φ25付						
断熱材・吸音材				グラスウール・ウレタンフォーム・ポリエチレンフォーム						
吹出口		LV-FE,LH-FE,LV-LFE		P1製風向調整グリル						
		P-CR-B, P-CRS		アルミ製ルーバー						
騒音	Fシリーズ, LFシリーズ		ホン	32	32	35	35	37	38	40
	CRシリーズ		ホン	—	33	36	36	38	39	—
	BRシリーズ		ホン	—	32	35	36	38	—	—
重量	LV-FE-C-H		kg	17.8	19.5	21.3	25.5	30	42.5	54
	LV-FR-C-H		kg	13.3	15.0	16.8	20	24.5	38.5	47
	LH-FE-C-H		kg	19.3	21.5	23.3	27.5	32.5	47.5	60
	LH-FR-C-H		kg	11.3	12.5	14.3	17	20.5	32.5	40
	LH-CR-B_3-H	本体	kg	—	23.5	26.3	33.0	40.0	58.5	—
		パネル	kg	—	5.0	5.5	6.0	7.0	9.0	—
		合計	kg	—	28.5	31.8	39.0	47.0	67.5	—
	LH-CRS-H	本体	kg	—	20.5	23.3	29.0	34.0	51.5	—
		パネル	kg	—	6	6.5	7.5	9.5	12.0	—
		合計	kg	—	26.5	29.8	36.5	43.5	63.5	—
	LH-BR-H		kg	—	23.5	25.8	30.1	38.8	—	—
	LV-LFE-B_2-H		kg	—	30.8	35.4	41.7	51.5	63.8	—
	LV-LFR-B_2-H		kg	—	20.8	24.2	29.4	37.5	48.8	—
熱交換器内容量		F シリーズ	cc	675	880	1,125	1,300	1,770	2,450	3,300
		CRシリーズ	cc	—	720	930	1,270	1,670	2,600	—
		BRシリーズ	cc	—	800	1,090	1,440	2,030	—	—
		LFシリーズ	cc	—	870	1,050	1,410	1,950	2,340	—

注1. 強ノッチ〈風量調節〉の特性値です。

2. 冷房能力は，冷水入口温度7℃，吸込み空気DB＝27℃ WB＝19.5℃ 水出入口温度差8℃の場合
暖房能力は，温水入口温度60℃ 吸込み空気DB＝21℃の場合の値です。

3. 風量は，吹出口で風車式風速計により測定した値です。

4. 騒音測定については，騒音測定の項を参照ください。

5. 床埋込形〈LV-FR-C-H, LV-LFR-B_2-H〉の特性値は，別売部品の吹出しグリル〈DG-F〉付，天井埋込形〈LH-FR-C-H〉の特性値は，別売部品の吹出しグリル〈DG-F〉・吸込みチャンバー〈SB-F〉・吸込みグリル〈SG-F〉付の値です。

6. 水頭損失の測定は，水温10℃で各機種の定格水量を通水した場合の熱交換器出口および入口間の静圧差を測定した値を示します。ただし，バルブ，配管セット等の水頭損失は含まれません。

7. 外装は標準品と同一です。

(b)能力表

●冷房能力〈DB＝26℃・WB＝19℃〉低水量仕様〈F, CR, BR, LFシリーズ〉

吸込空気条件						乾球温度26℃　湿球温度19℃									
						冷水温度									
形名	水量〈ℓ/min〉	水頭損失〈mAq〉シリーズ F	CR	LF	BR	5℃ 全熱	5℃ 顕熱	6℃ 全熱	6℃ 顕熱	7℃ 全熱	7℃ 顕熱	8℃ 全熱	8℃ 顕熱	9℃ 全熱	9℃ 顕熱
150〈Fシリーズ〉	2	0.17	—	—	—	1,170	920	1,100	880	1,030	840	960	800	890	760
	3	0.36	—	—	—	1,390	1,020	1,310	980	1,230	930	1,140	890	1,060	840
	4	0.59	—	—	—	1,570	1,100	1,480	1,050	1,390	1,000	1,300	950	1,200	910
	5	0.87	—	—	—	1,730	1,170	1,630	1,120	1,530	1,060	1,430	1,010	1,320	960
200	2	0.18	0.18	0.17	0.21	1,410	1,170	1,330	1,120	1,250	1,070	1,160	1,020	1,080	970
	3	0.36	0.37	0.35	0.42	1,680	1,270	1,590	1,230	1,490	1,190	1,390	1,130	1,280	1,070
	4	0.59	0.61	0.57	0.69	1,910	1,360	1,800	1,320	1,690	1,270	1,570	1,220	1,450	1,160
	5	0.88	0.90	0.85	1.03	2,100	1,450	1,980	1,390	1,860	1,340	1,730	1,290	1,600	1,230
300	3	0.40	0.39	0.41	0.45	1,990	1,620	1,870	1,550	1,760	1,470	1,640	1,400	1,510	1,330
	4	0.66	0.66	0.65	0.74	2,250	1,730	2,120	1,670	1,990	1,590	1,850	1,510	1,710	1,430
	5	0.97	0.97	0.99	1.09	2,480	1,820	2,340	1,770	2,190	1,680	2,040	1,600	1,890	1,520
	6	1.34	1.34	1.36	1.50	2,680	1,910	2,530	1,840	2,370	1,770	2,210	1,680	2,040	1,590
400	5	1.23	1.33	1.31	1.45	2,990	2,280	2,820	2,200	2,640	2,130	2,460	2,050	2,280	1,940
	6	1.69	1.83	1.80	2.00	3,230	2,370	3,050	2,300	2,860	2,220	2,660	2,150	2,460	2,040
	7	2.21	2.40	2.36	2.62	3,460	2,460	3,260	2,380	3,060	2,300	2,850	2,220	2,630	2,120
	8	2.80	3.02	2.98	3.31	3,660	2,550	3,450	2,460	3,240	2,380	3,020	2,280	2,790	2,190
600	7	1.07	1.10	1.06	1.11	4,290	3,370	4,050	3,270	3,800	3,120	3,540	2,970	3,270	2,820
	9	1.66	1.70	1.65	1.73	4,780	3,580	4,510	3,460	4,230	3,330	3,940	3,170	3,640	3,010
	11	2.35	2.42	2.34	2.46	5,210	3,750	4,920	3,630	4,610	3,500	4,300	3,340	3,970	3,170
	13	2.98	3.24	3.13	3.29	5,600	3,920	5,280	3,770	4,960	3,640	4,620	3,490	4,260	3,310
800（Fシリーズ CRシリーズ）	11	1.55	2.00	—	—	6,370	4,710	6,010	4,560	5,640	4,400	5,250	4,250	4,850	4,100
	13	2.08	2.69	—	—	6,850	4,900	6,460	4,730	6,060	4,570	5,640	4,410	5,210	4,240
	15	2.67	3.45	—	—	7,280	5,070	6,870	4,900	6,440	4,720	6,000	4,540	5,540	4,380
	17	3.23	4.30	—	—	7,680	5,240	7,250	5,060	6,800	4,880	6,330	4,680	5,850	4,490
800〈LFシリーズ〉	9	—	—	0.86	—	5,380	4,120	5,070	3,990	4,760	3,870	4,430	3,740	4,100	3,610
	11	—	—	1.22	—	5,860	4,310	5,530	4,180	5,190	4,030	4,830	3,890	4,460	3,760
	13	—	—	1.64	—	6,300	4,480	5,940	4,330	5,570	4,190	5,190	4,030	4,800	3,880
	15	—	—	2.10	—	6,700	4,650	6,320	4,490	5,930	4,340	5,520	4,160	5,100	4,000
1200〈Fシリーズ〉	13	1.47	—	—	—	7,940	6,320	7,490	6,040	7,020	5,750	6,540	5,470	6,040	5,200
	16	2.12	—	—	—	8,680	6,680	8,190	6,370	7,680	6,070	7,150	5,780	6,610	5,490
	19	2.86	—	—	—	9,350	6,980	8,810	6,660	8,270	6,350	7,700	6,040	7,120	5,740
	22	3.70	—	—	—	9,950	7,250	9,390	6,920	8,800	6,600	8,200	6,280	7,580	5,960

●暖房能力

吸込空気条件						乾球温度20℃							乾球温度22℃						
						温水温度							温水温度						
形名	水量〈ℓ/min〉	水頭損失〈mAq〉シリーズ F	CR	LF	BR	40℃	45℃	50℃	55℃	60℃	70℃	80℃	40℃	45℃	50℃	55℃	60℃	70℃	80℃
150〈Fシリーズ〉	2	0.17	—	—	—	1,130	1,420	1,700	1,990	2,270	2,840	3,410	1,020	1,300	1,590	1,870	2,160	2,720	3,290
	3	0.36	—	—	—	1,260	1,570	1,890	2,210	2,520	3,150	3,790	1,130	1,450	1,760	2,080	2,400	3,030	3,660
	4	0.59	—	—	—	1,360	1,700	2,040	2,380	2,720	3,400	4,080	1,220	1,560	1,900	2,240	2,580	3,260	3,940
	5	0.87	—	—	—	1,440	1,800	2,160	2,520	2,880	3,600	4,320	1,290	1,650	2,020	2,380	2,740	3,460	4,180
200	2	0.18	0.18	0.17	0.21	1,400	1,750	2,100	2,450	2,800	3,500	4,200	1,260	1,610	1,960	2,310	2,660	3,360	4,060
	3	0.36	0.37	0.35	0.42	1,550	1,940	2,330	2,720	3,110	3,890	4,670	1,400	1,790	2,170	2,560	2,950	3,730	4,510
	4	0.59	0.61	0.57	0.69	1,670	2,090	2,510	2,930	3,350	4,190	5,030	1,500	1,920	2,340	2,760	3,180	4,020	4,860
	5	0.88	0.90	0.85	1.03	1,770	2,220	2,660	3,110	3,550	4,440	5,330	1,600	2,040	2,480	2,930	3,370	4,260	5,150
300	3	0.40	0.39	0.41	0.45	1,940	2,430	2,920	3,400	3,890	4,870	5,840	1,750	2,240	2,720	3,210	3,700	4,670	5,650
	4	0.66	0.66	0.65	0.74	2,090	2,620	3,140	3,670	4,190	5,240	6,290	1,880	2,410	2,930	3,460	3,980	5,030	6,080
	5	0.97	0.97	0.99	1.09	2,220	2,780	3,330	3,890	4,450	5,560	6,670	2,000	2,550	3,110	3,670	4,220	5,340	6,450
	6	1.34	1.34	1.36	1.50	2,330	2,910	3,490	4,080	4,660	5,830	6,990	2,090	2,680	3,260	3,840	4,430	5,590	6,760
400	5	1.23	1.33	1.31	1.45	2,850	3,560	4,270	4,980	5,700	7,120	8,550	2,560	3,270	3,990	4,700	5,410	6,840	8,260
	6	1.69	1.83	1.80	2.00	2,980	3,730	4,480	5,220	5,970	7,470	8,960	2,680	3,430	4,180	4,930	5,670	7,170	8,660
	7	2.21	2.40	2.36	2.62	3,110	3,880	4,660	5,440	6,220	7,770	9,330	2,790	3,570	4,350	5,130	5,910	7,460	9,020
	8	2.80	3.02	2.98	3.31	3,220	4,020	4,830	5,630	6,440	8,050	9,660	2,890	3,700	4,500	5,310	6,110	7,720	9,330
600	7	1.07	1.10	1.06	1.11	3,830	4,790	5,750	6,710	7,670	9,590	11,510	3,450	4,410	5,370	6,330	7,280	9,200	11,120
	9	1.66	1.70	1.65	1.73	4,090	5,110	6,140	7,160	8,190	10,230	12,280	3,680	4,710	5,730	6,750	7,780	9,830	11,870
	11	2.35	2.42	2.34	2.46	4,310	5,390	6,470	7,550	8,630	10,780	12,940	3,880	4,960	6,040	7,120	8,190	10,350	12,510
	13	2.98	3.24	3.13	3.29	4,500	5,630	6,760	7,880	9,010	11,260	13,520	4,050	5,180	6,300	7,430	8,560	10,810	13,060
800（Fシリーズ CRシリーズ）	11	1.55	2.00	—	—	5,590	6,980	8,380	9,780	11,180	13,970	16,770	5,030	6,430	7,820	9,220	10,620	13,410	16,210
	13	2.08	2.69	—	—	5,830	7,290	8,750	10,210	11,670	14,590	17,510	5.250	6,710	8,170	9,630	11,090	14,010	16,930
	15	2.67	3.45	—	—	6,060	7,570	9.090	10,600	12,120	15,150	18,180	5,450	6,970	8,480	10,000	11,510	14,540	17,570
	17	3.23	4.30	—	—	6,260	7,820	9,390	10,950	12,520	15,650	18,780	5,630	7,200	8,760	10,330	11,890	15,020	18,150
800〈LFシリーズ〉	9	—	—	0.86	—	4,670	5,840	7,010	8,180	9,350	11,680	14,020	4,200	5,370	6,540	7,710	8,880	11,220	13,550
	11	—	—	1.22	—	4,920	6,150	7,380	8,610	9,850	12,310	14,770	4,430	5,660	6,890	8,120	9,350	11,820	14,280
	13	—	—	1.64	—	5,140	6,430	7,710	9,000	10,280	12,860	15,430	4,620	5,910	7,200	8,480	9,770	12,340	14,910
	15	—	—	2.10	—	5,330	6,670	8,000	9,340	10,670	13,340	16,010	4,800	6,140	7,470	8,800	10,140	12,810	15,480
1200〈Fシリーズ〉	13	1.47	—	—	—	7,310	9,130	10,960	12,790	14,620	18,270	21,930	6,570	8,400	10,230	12,060	13,880	17,540	21,190
	16	2.12	—	—	—	7,710	9,640	11,570	13,500	15,430	19,280	23,140	6,940	8,870	10,800	12,730	14,650	18,510	22,370
	19	2.86	—	—	—	8,060	10,080	12,100	14,110	16,130	20,170	24,200	7,260	9,270	11,290	13,310	15,320	19,360	23,390
	22	3.70	—	—	—	8,380	10,470	12,570	14,660	16,760	20,950	25,140	7,540	9,630	11,730	13,820	15,920	20,110	24,300

(c)能力線図

放熱係数線図〈F・CR・BR・LFシリーズ〉

暖房能力＝放熱係数×〈温水入口温度－吸込口空気乾球温度〉

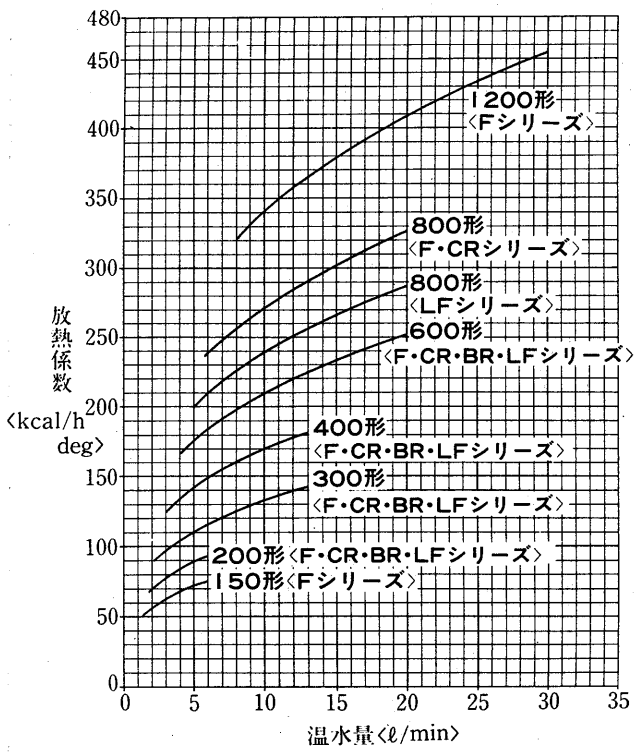

水頭損失線図〈Fシリーズ〉

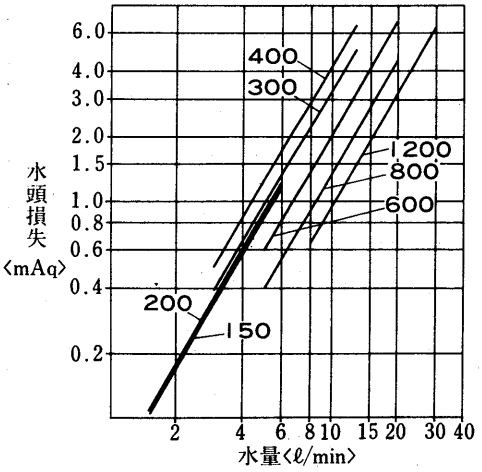

〈CRシリーズ〉

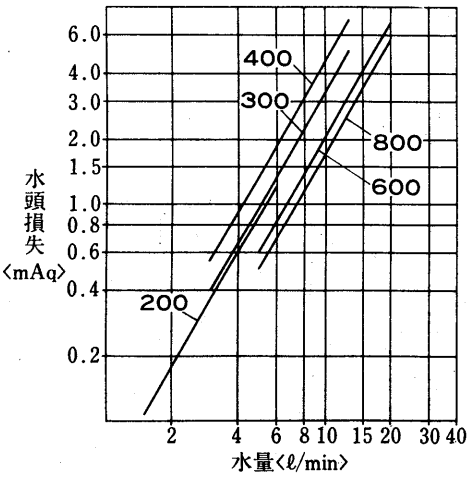

〈LFシリーズ〉

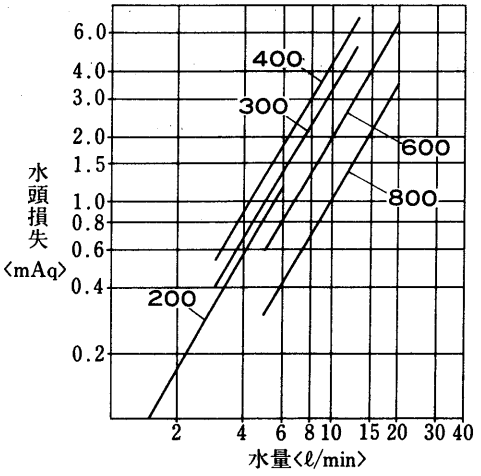

〈BRシリーズ〉

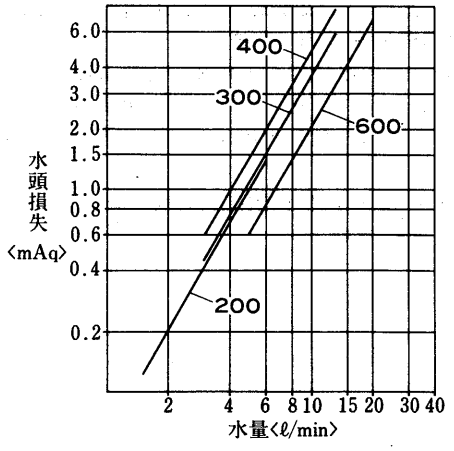

(3)高性能フィルタ仕様〈F, CR, BRシリーズ〉

(a)仕様

項目			形名	200	300	400	600	800	1200
能力	冷房能力〈全熱〉		kcal/h	1,800	2,400	3,300	4,650	6,600	8,580
	冷房能力〈顕熱〉		kcal/h	1,370	1,870	2,500	3,580	5,000	6,410
	暖房能力		kcal/h	2,950	4,080	5,640	7,500	11,000	15,000
	水量		ℓ/min	6.0	8.0	11.0	15.5	22.0	28.6
	水頭損失	F シリーズ	mAq	0.9	1.6	1.3	1.3	1.5	1.9
		CRシリーズ	mAq	0.96	1.7	1.4	3.1	2.1	—
		BRシリーズ	mAq	1.1	0.7	1.5	1.8	—	—
電源				単相 100V 50/60Hz					
消費電力	LV-FE-C-F		W	41/43	55/58	71/76	100/107	136/147	200/214
	LV-FR-C-F		W	41/43	55/58	71/76	100/107	136/147	200/214
	LH-CR-B3-F・CRS-F		W	46/53	63/73	82/95	121/145	153/184	—
	LH-BR-F		W	58/60	72/87	92/111	154/186	—	—
電流	LV-FE-C-F		A	0.42/0.44	0.56/0.59	0.73/0.78	1.02/1.09	1.38/1.50	2.04/2.18
	LV-FR-C-F		A	0.42/0.44	0.56/0.59	0.73/0.78	1.02/1.09	1.38/1.50	2.04/2.18
	LH-CR-B3-F・CRS-F		A	0.47/0.54	0.66/0.75	0.87/0.99	1.29/1.49	1.60/1.87	—
	LH-BR-F		A	0.62/0.68	0.75/0.90	0.96/1.16	1.68/1.96	—	—
送風機	形式	F シリーズ		φ150 シロッコファン					
		CRシリーズ		φ160 シロッコファン					
		BRシリーズ		φ180 シロッコファン					
	風量		m^3/min	6.1	8.5	11	17	22	34
	風量調節			強・中・弱・切の3段切換					
冷却器放熱器				プレートフィン付熱交換器〈銅管, アルミフィン〉最高使用圧力10kg/cm^2G					
配管	水出入口径			PT¾めねじ					
	ドレン口径	LV-FE, FR-C-F		ポリエチレン製フレキシブルホース外径φ27〈先端φ20〉					
		LH-FE, FR-CF, CRシリーズ		PT¾おねじ					
断熱材・吸音材				グラスウール・ウレタンフォーム・ポリエチレンフォーム					
吹出口		LV-FE-C-F		Pℓ製風向調整グリル					
		P-CR-B, P-CRS-F		アルミ製ルーバー					
騒音	F シリーズ		ホン	35	38	38	40	41	43
	CRシリーズ		ホン	36	39	39	41	42	—
	BRシリーズ		ホン	33	36	39	40	—	—
重量	LV-FE-C-F		kg	28	31	36	43	60	75
	LV-FR-C-F		kg	23.5	27.5	30	37	55	68
	LH-CR-B3-F	本体	kg	28	30.5	37.5	45.5	67	—
		パネル	kg	5	5.5	6	7	9	—
		合計	kg	33	36	43.5	52.5	76	—
	LH-SRS-F	本体	kg	19.5	22	27	31.5	48	—
		パネル	kg	6	6.5	7.5	9.5	12	—
		合計	kg	25.5	38.5	34.5	41.0	60.0	—
	LH-BR-F		kg	22.5	24.5	29	39	—	—
熱交換器内容積	F シリーズ		cc	600	750	850	1,150	1,600	2,150
	CRシリーズ		cc	540	700	850	1,250	2,080	—
	BRシリーズ		cc	650	800	1,080	1,520	—	—
エアフィルタ	プレフィルタ	Fシリーズ		PPハニカムネットフィルタ〈水洗浄可能〉					
	メインフィルタ	F シリーズ CRシリーズ 濾材材料		合成繊維, 不織布フィルタ					
		圧力損失	mmAq	初期3.5, 最終8					
		平均効率		ASHRAE, 試験塵埃, 比色法効率65%					

注1〜4までは(2)低水量の項を参照ください。

5. 水頭損失の測定は, 水温10℃で各機種の定格水量を通水した場合の熱交換器出口および入口間の静圧差を測定した値を示します。ただしバルブ, 配管セット等の水頭損失は含まれません。
6. 片吹形〈LH-CRS-F〉は左配管専用または右配管専用です。〈配管方向と空気吹出し方向の関係は, 標準の外形寸法図を参照ください。〉
7. 床埋込形〈LV-FR-C-F〉の特性値は別売部品の吹出しグリル〈DG-F〉付の値です。
8. 外装は標準品と同一です。

(b)外形寸法図
LV-200～1200FE-C-F形

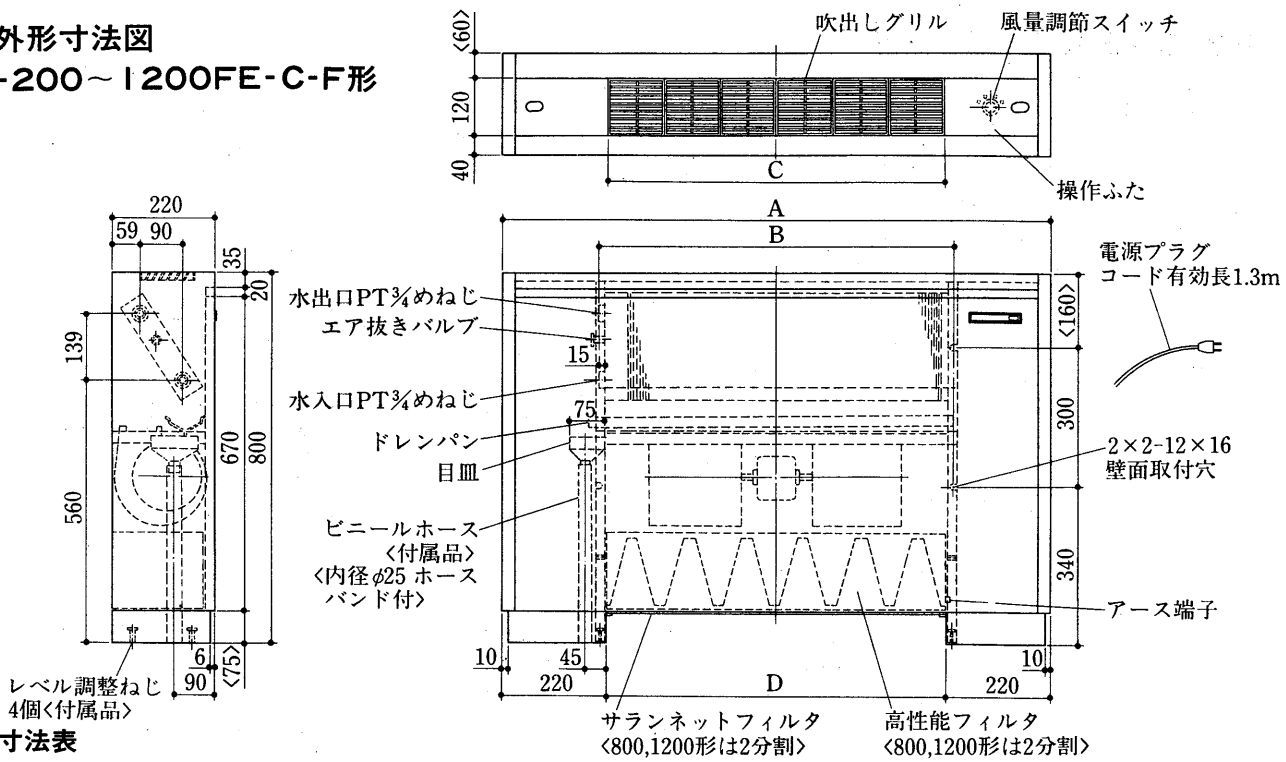

本図は左配管を示します。右配管の場合本図と対称になります。

変化寸法表

形　　名	A	B	C	D
LV-200FE-C-F	930	520	480	490
LV-300FE-C-F	1050	640	600	610
LV-400FE-C-F	1170	760	720	730
LV-600FE-C-F	1410	1000	960	970
LV-800FE-C-F	1770	1360	1320	1330
LV-1200FE-C-F	2250	1840	1800	1810

LV-150～1200FR-C-F形

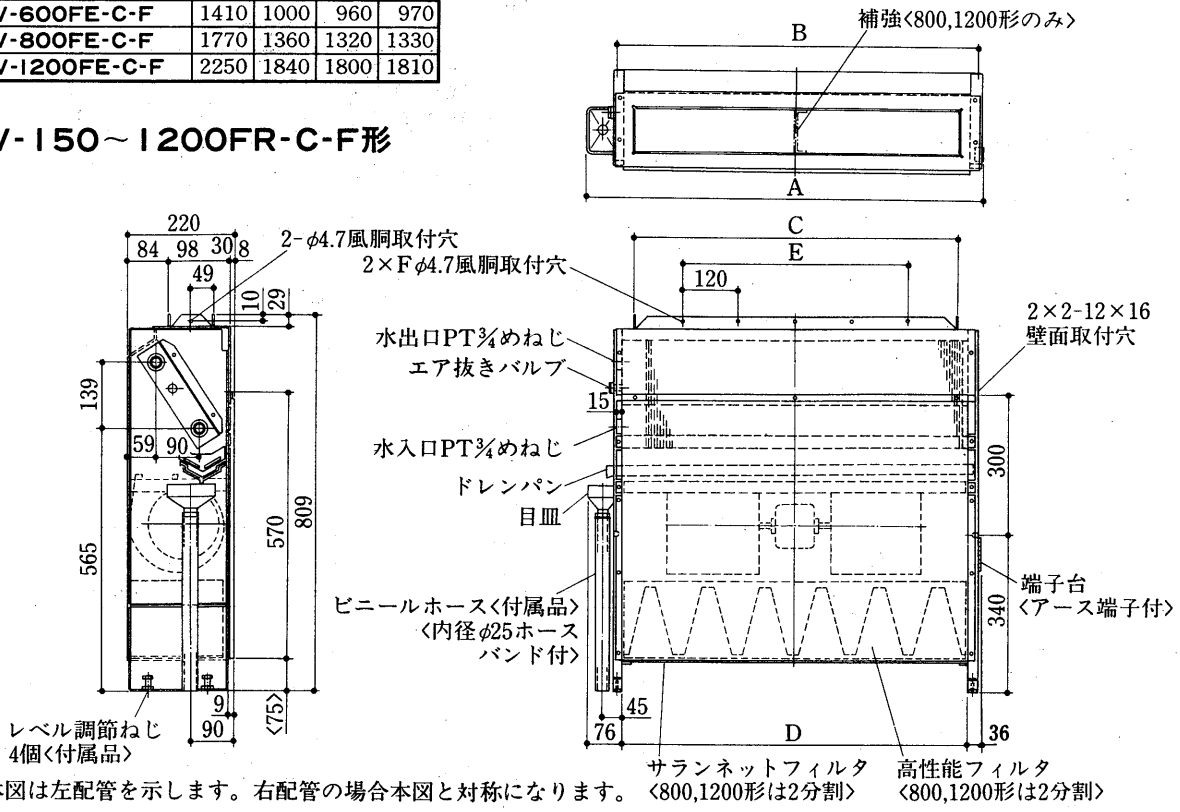

本図は左配管を示します。右配管の場合本図と対称になります。

変化寸法表

形　　名	A	B	C	D	E	F
LV-150FR-C-F	482	400	332	370	120	2
LV-200FR-C-F	602	520	452	490	240	3
LV-300FR-C-F	722	640	572	610	360	4
LV-400FR-C-F	842	760	692	730	480	5
LV-600FR-C-F	1082	1000	932	970	720	7
LV-800FR-C-F	1442	1360	1292	1330	1080	10
LV-1200FR-C-F	1922	1840	1772	1810	1560	14

LH-200～800CR-B3-F形

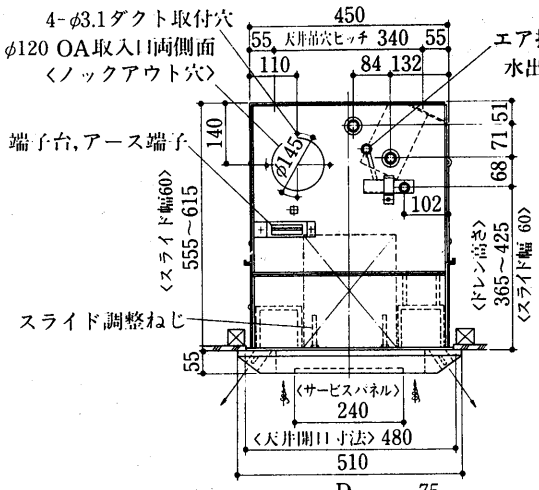

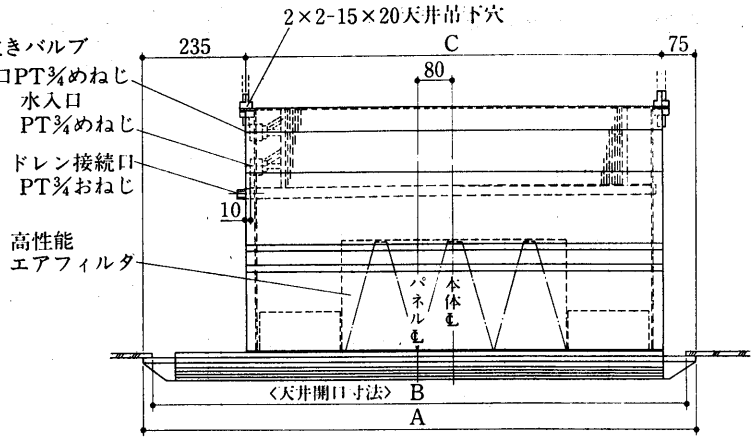

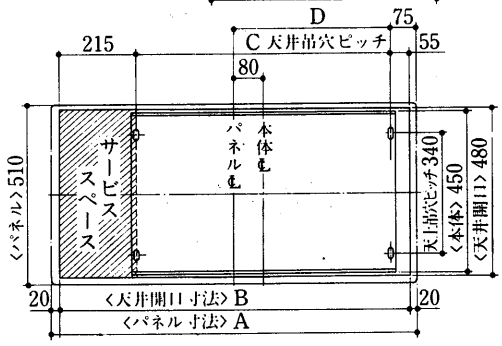

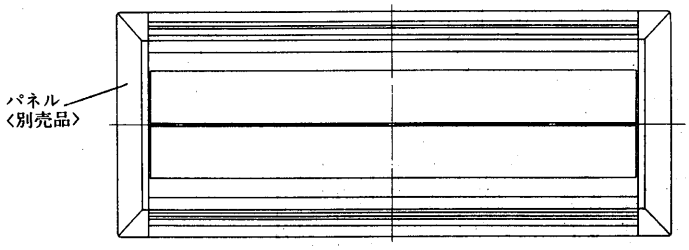

変化寸法表

形　　名	A	B	C	D
LH-200CR-B3-F	910	870	600	380
LH-300CR-B3-F	1030	990	720	440
LH-400CR-B3-F	1230	1190	920	540
LH-600CR-B3-F	1480	1440	1170	665
LH-800CR-B3-F	1840	1800	1530	845

LH-200～800CRS-F形

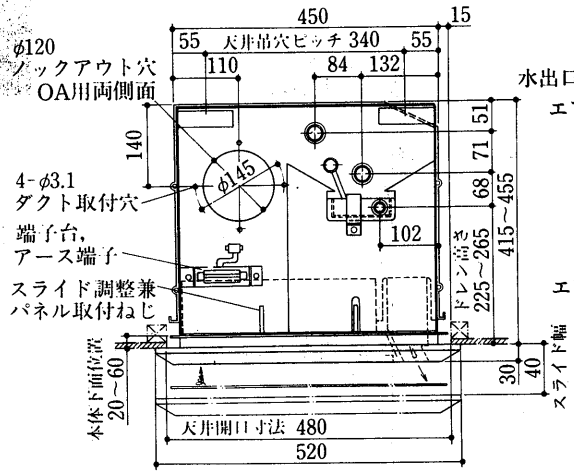

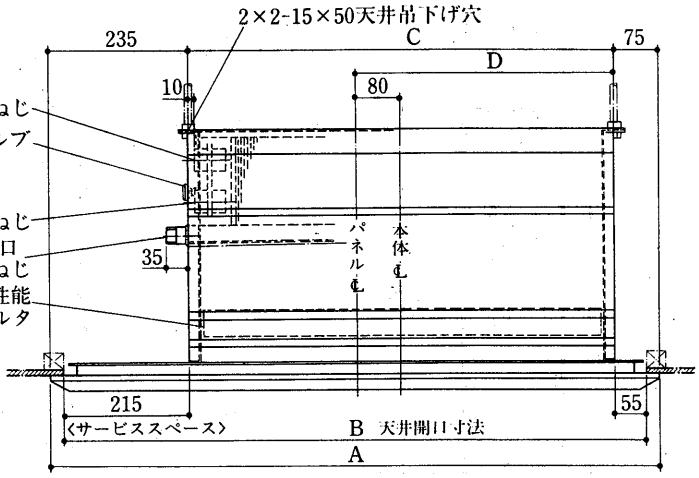

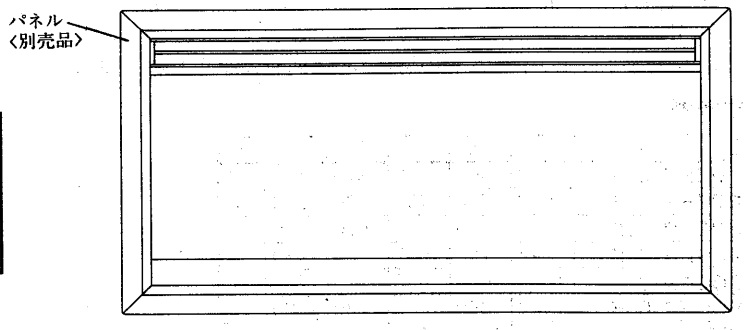

変化寸法表

形　　名	A	B	C	D
LH-200CRS-F	910	870	600	380
LH-300CRS-F	1030	990	720	440
LH-400CRS-F	1230	1190	920	540
LH-600CRS-F	1480	1440	1170	665
LH-800CRS-F	1840	1800	1530	845

LH-200～600BR-F形

〈下吸込時〉

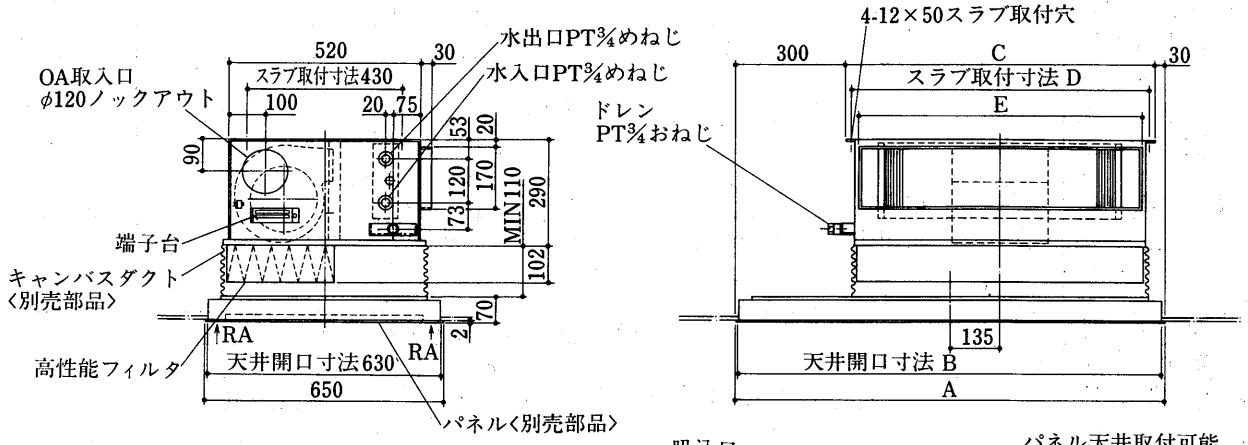

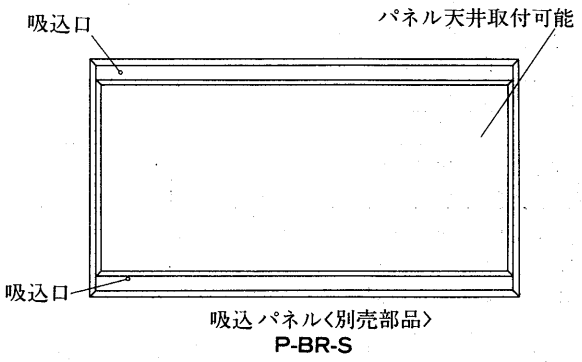

変化寸法表

形　　名	A	B	C	D	E
LH-200BR-F	910	890	580	550	510
LH-300BR-F	1000	980	670	640	600
LH-400BR-F	1170	1150	840	810	770
LH-600BR-F	1440	1420	1110	1080	1040

〈後吸込時〉

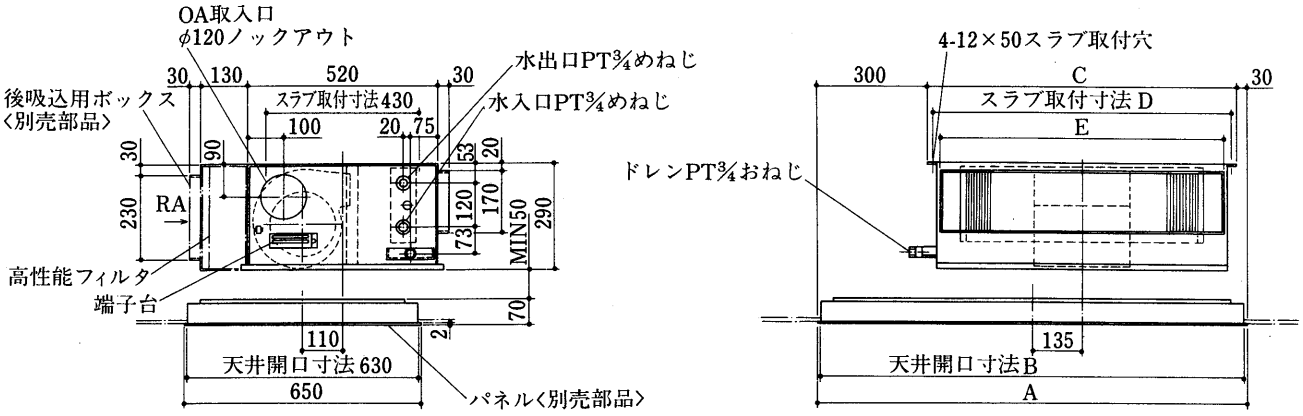

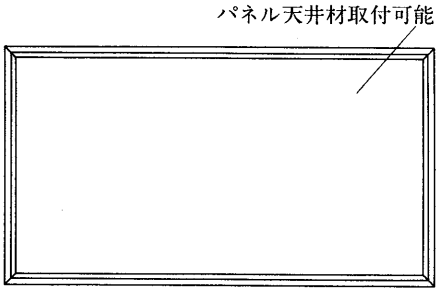

変化寸法表

形　　名	A	B	C	D	E
LH-200BR-F	910	890	580	550	510
LH-300BR-F	1000	980	670	640	600
LH-400BR-F	1170	1150	840	810	770
LH-600BR-F	1440	1420	1110	1080	1040

(4)高静圧仕様〈LH-FR-C-SP天井埋込形〉

(a)仕様

項目		形名	200	300	400	600	800	1200
能力	冷房能力〈全熱〉	kcal/h	1,800	2,400	3,300	4,650	6,600	8,580
	冷房能力〈顕熱〉	kcal/h	1,370	1,870	2,500	3,580	5,000	6,410
	暖房能力	kcal/h	2,950	4,080	5,640	7,500	11,000	15,000
	水量	ℓ/min	6.0	8.0	11.0	15.5	22.0	28.6
	水頭損失	mAq	0.9	1.6	1.3	1.3	1.5	1.9
電源			単相 100V 50/60Hz					
消費電力		W	48/55	67/78	82/94	112/137	164/188	224/274
電流		A	0.50/0.57	0.71/0.80	0.87/0.97	1.20/1.39	1.74/1.94	2.40/2.78
送風機	形式		φ150 シロッコファン					
	風量	m^3/min	6.1	8.5	11	17	22	34
	風量調節		強，中，弱，切の3段切替					
定格機外静圧		mmAq	5					
冷却器・放熱器			プレートフィン付熱交換器〈銅管，アルミフィン〉最高使用圧力10kg/cm^2G					
配管	方向		左，右どちらでも可能					
	水出入口径		PT¾めねじ					
	ドレン口径		PT¾おねじ					
断熱材，吸音材			ウレタンフォーム・ポリエチレンフォーム					
騒音		ホン	37	40	40	42	43	45
重量		kg	15.2	17.1	19.4	23.2	36.2	43.9
熱交換器内容積		cc	600	750	850	1,150	1,600	2,150

注1. 各特性値は，別売部品の吹出しグリル〈DG-F〉・吸込グリル〈SG-F〉付で，強ノッチ〈風量調節〉，定格機外静圧〈DG-F，SG-Fの静圧を含む〉での値です。

2. 冷房能力は冷水入口温度7℃，吸込み空気DB＝27℃，WB＝19.5℃
水出入口温度差5℃の場合
暖房能力は温水入口温度60℃，吸込み空気DB＝21℃の場合の値です。〈JIS条件〉

3. 風量は吹出口で風車式風速計により測定した値です。

4. 騒音測定については騒音測定法の項を参照ください。

5. 水頭損失の測定は水温10℃で各機種の定格水量を通水した場合の熱交換器出口および入口間の静圧差を測定した値を示します。ただし，バルブ，配管セット等の水頭損失は含まれません。

(b)外形寸法図
LH-200～1200FR-C-SP形

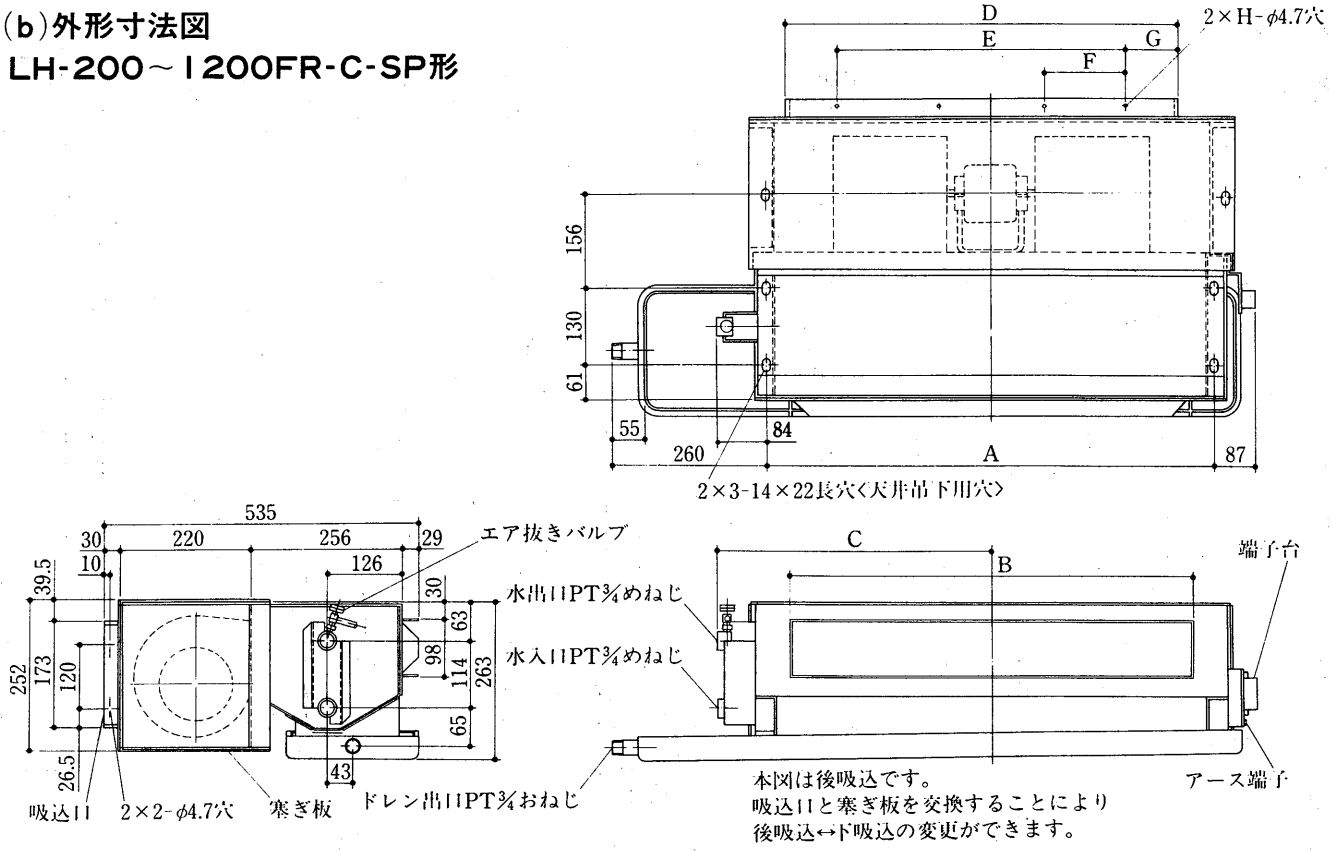

変化寸法表

形　　名	A	B	C	D	E	F	G	H
LH-200FR-C-SP	522	452	345	456	2×200＝ 400	200	28	3
LH-300FR-C-SP	642	572	405	576	3×170＝ 510	170	33	4
LH-400FR-C-SP	762	692	465	696	3×200＝ 600	200	48	4
LH-600FR-C-SP	1002	932	585	936	5×170＝ 850	170	43	6
LH-800FR-C-SP	1362	1292	765	1296	6×200＝1200	200	48	7
LH-1200FR-C-SP	1842	1772	1005	1776	10×170＝1700	170	38	11

機外静圧線図〈LH-FR-C-SP天井埋込形〉

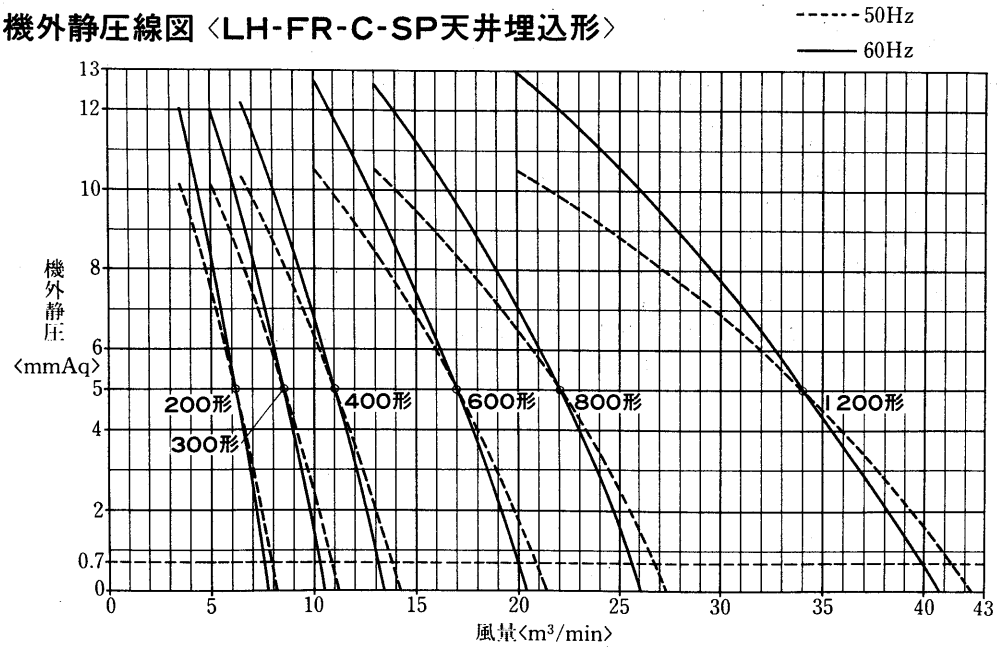

注1.○印は定格機外静圧を示します。
2.図中下部の破線〈0.7mmAq〉は別売部品の吹出グリル〈DG-F〉・吸込グリル〈SG-F〉付の点です。

(5)ダブルコイル仕様〈Fシリーズ〉

(a)仕様

項目			形名	200	300	400	600	800	1200
能力	冷房能力〈全熱〉		kcal/h	1,710	2,280	3,140	4,420	6,270	8,150
	冷房能力〈顕熱〉		kcal/h	1,300	1,740	2,390	3,370	4,780	6,210
	暖房能力		kcal/h	1,860	2,590	3,570	4,740	6,910	9,440
	水量	冷房コイル	ℓ/min	6.0	8.0	11.0	15.5	22.0	28.6
		暖房コイル	ℓ/min	4.0	5.5	7.5	10.5	14.5	19.0
	水頭損失	冷房コイル	mAq	0.9	1.6	1.3	1.3	1.5	1.9
		暖房コイル	mAq	0.9	0.4	0.7	0.8	0.7	1.5
電源				単相100V 50/60Hz					
消費電力	LV-FE-C-DC		W	33/35	36/40	45/54	63/72	86/106	124/146
	LV-FR-C-DC		W	33/35	36/40	45/54	63/72	86/106	124/146
	LH-FE-C-DC		W	33/35	36/40	45/54	63/73	86/105	124/146
	LH-FR-C-DC		W	33/35	36/40	45/53	63/73	87/107	123/143
電流	LV-FE-C-DC		A	0.35/0.36	0.38/0.41	0.46/0.55	0.77/0.77	0.89/1.07	1.36/1.55
	LV-FR-C-DC		A	0.35/0.36	0.38/0.41	0.46/0.55	0.70/0.77	0.89/1.07	1.36/1.55
	LH-FE-C-DC		A	0.35/0.36	0.38/0.41	0.46/0.55	0.70/0.77	0.89/1.07	1.39/1.55
	LH-FR-C-DC		A	0.35/0.36	0.38/0.41	0.45/0.54	0.70/0.78	0.90/1.09	1.36/1.52
送風機	形式			シロッコファンφ150					
	風量		m^3/min	5.9	8.2	10.6	16.3	21.1	32.6
	風量調節			強・中・弱・切の3段切換					
冷却器，放熱器				プレートフィン付熱交換器〈銅管，アルミフィン〉最高使用圧力10kg/cm^2G					
エアフィルタ				PPハニカムネットフィルタ〈水泳浄可能〉					
配管	方向			冷房水出入口〈左側〉 暖房水出入口〈右側〉					
	水出入口径			PT¾めねじ					
	ドレン口径	LV-FE, FR-C-DC		ポリエチレン製フレキシブルホース外径φ27〈先端φ20〉					
		LH-FE, FR-C-DC		PT¾おねじ					
断熱材・吸音材				グラスウール・ウレタンフォーム・ポリエチレンフォーム					
吹出口				Pℓ製風向調整グリル					
騒音			ホン	32	35	35	37	38	40
重量	LV-FE-C-DC		kg	20.0	21.8	26.0	30.5	43.0	54.5
	LV-FR-C-DC		kg	15.5	17.3	20.5	25.0	39.0	47.5
	LH-FE-C-DC		kg	22.0	23.8	28.0	33.0	48.0	60.5
	LH-FR-C-DC		kg	13.0	14.8	17.5	21.0	33.0	40.5
熱交換器内容積		冷コイル	cc	520	680	780	1,080	1,500	2,060
		暖コイル	cc	260	340	390	540	750	1,030

注1. 強ノッチ〈風量調節〉の特性値です。

2. 冷房能力は，冷水入口温度7℃，吸込み空気DB＝27℃，WB＝19.5℃の場合。
暖房能力は，温水入口温度60℃，吸込み空気DB＝21℃の場合の値です。

3. 風量は，吹出口で風車式風速計により測定した値です。

4. 騒音測定については，騒音測定の項を参照ください。

5. 床埋込形〈LV-FR-C-DC〉の特性値は，別売部品の吹出しグリル〈DG-F〉付，天井埋込形〈LH-FR-C-DC〉の特性値は，別売部品の吹出しグリル〈DG-F〉・吸込みチャンバー〈SB-F〉・吸込みグリル〈SG-F〉付の値です。

6. 水頭損失の測定は，水温10℃で各機種の定格水量を通水した場合の熱交換器出口および入口間の静圧差を測定した値を示します。ただし，バルブ，配管セット等の水頭損失は含まれません。

7. 外装は標準品と同一です。

(d)外形寸法図

LV-200～1200FE-C-DC形

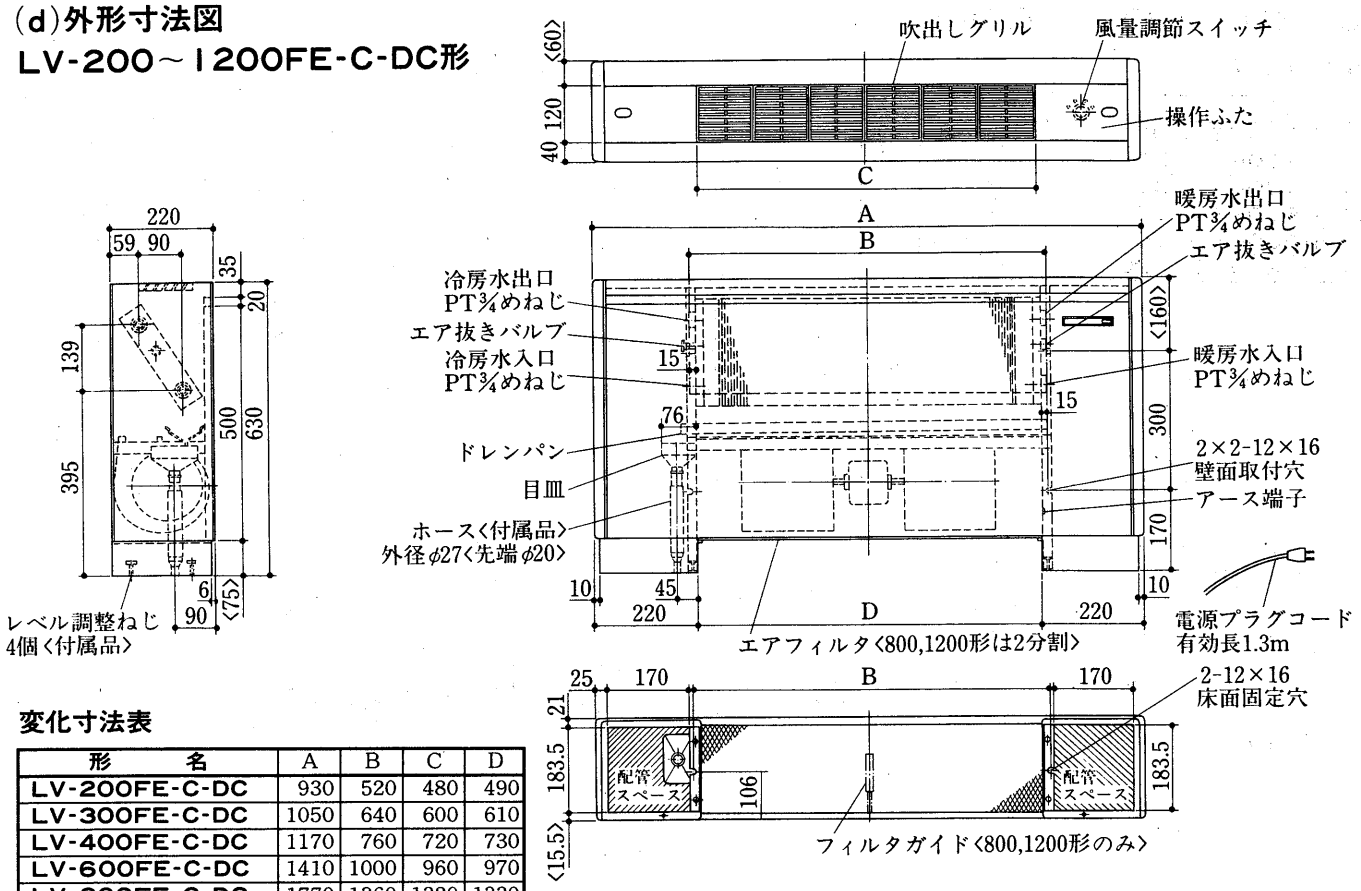

変化寸法表

形　　名	A	B	C	D
LV-200FE-C-DC	930	520	480	490
LV-300FE-C-DC	1050	640	600	610
LV-400FE-C-DC	1170	760	720	730
LV-600FE-C-DC	1410	1000	960	970
LV-800FE-C-DC	1770	1360	1320	1330
LV-1200FE-C-DC	2250	1840	1800	1810

LV-200～1200FR-C-DC形

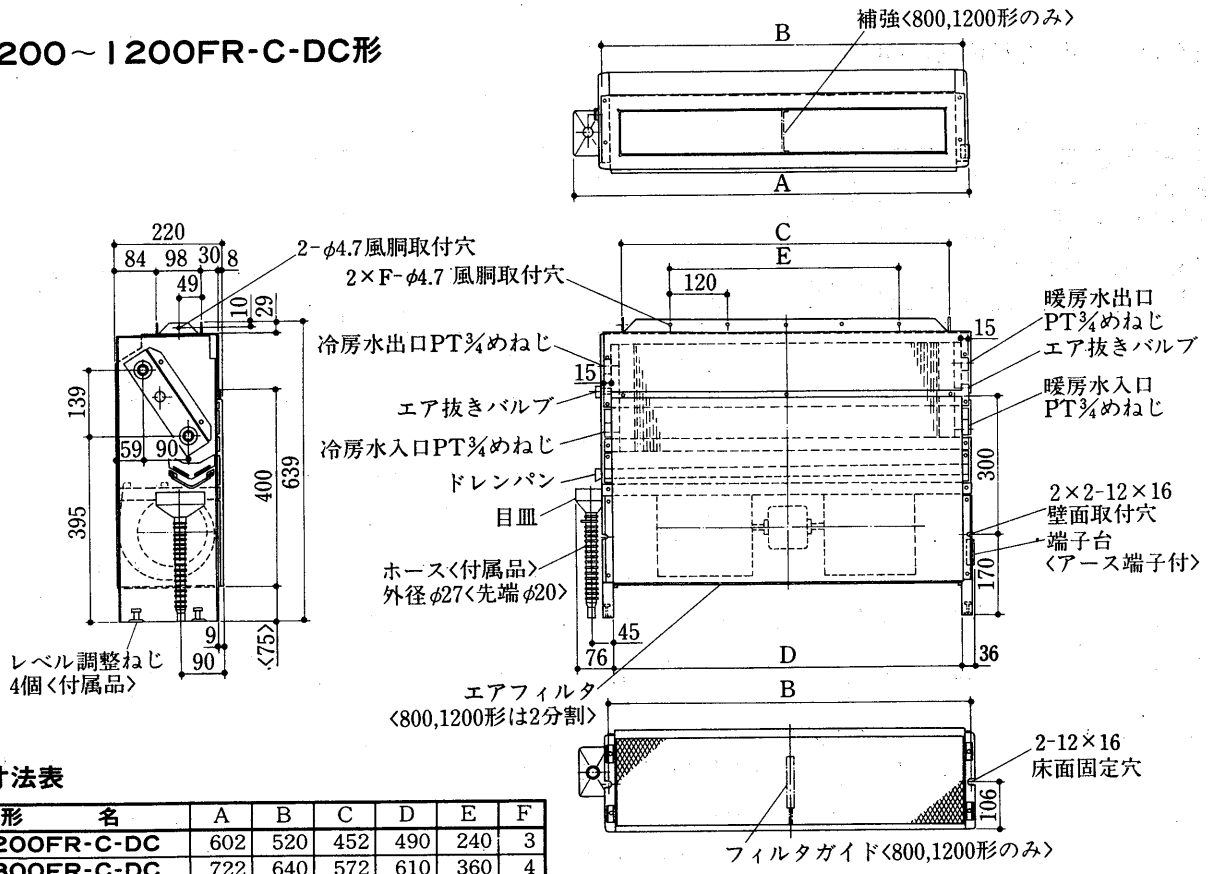

変化寸法表

形　　名	A	B	C	D	E	F
LV-200FR-C-DC	602	520	452	490	240	3
LV-300FR-C-DC	722	640	572	610	360	4
LV-400FR-C-DC	842	760	692	730	480	5
LV-600FR-C-DC	1082	1000	932	970	720	7
LV-800FR-C-DC	1442	1360	1292	1330	1080	10
LV-1200FR-C-DC	1922	1840	1772	1810	1560	14

LH-200～1200FE-C-DC形

変化寸法表

形　　名	A	B	C	D
LH-200FE-C-DC	930	522	480	490
LH-300FE-C-DC	1050	642	600	610
LH-400FE-C-DC	1170	762	720	730
LH-600FE-C-DC	1410	1002	960	970
LH-800FE-C-DC	1770	1362	1320	1330
LH-1200FE-C-DC	2250	1842	1800	1810

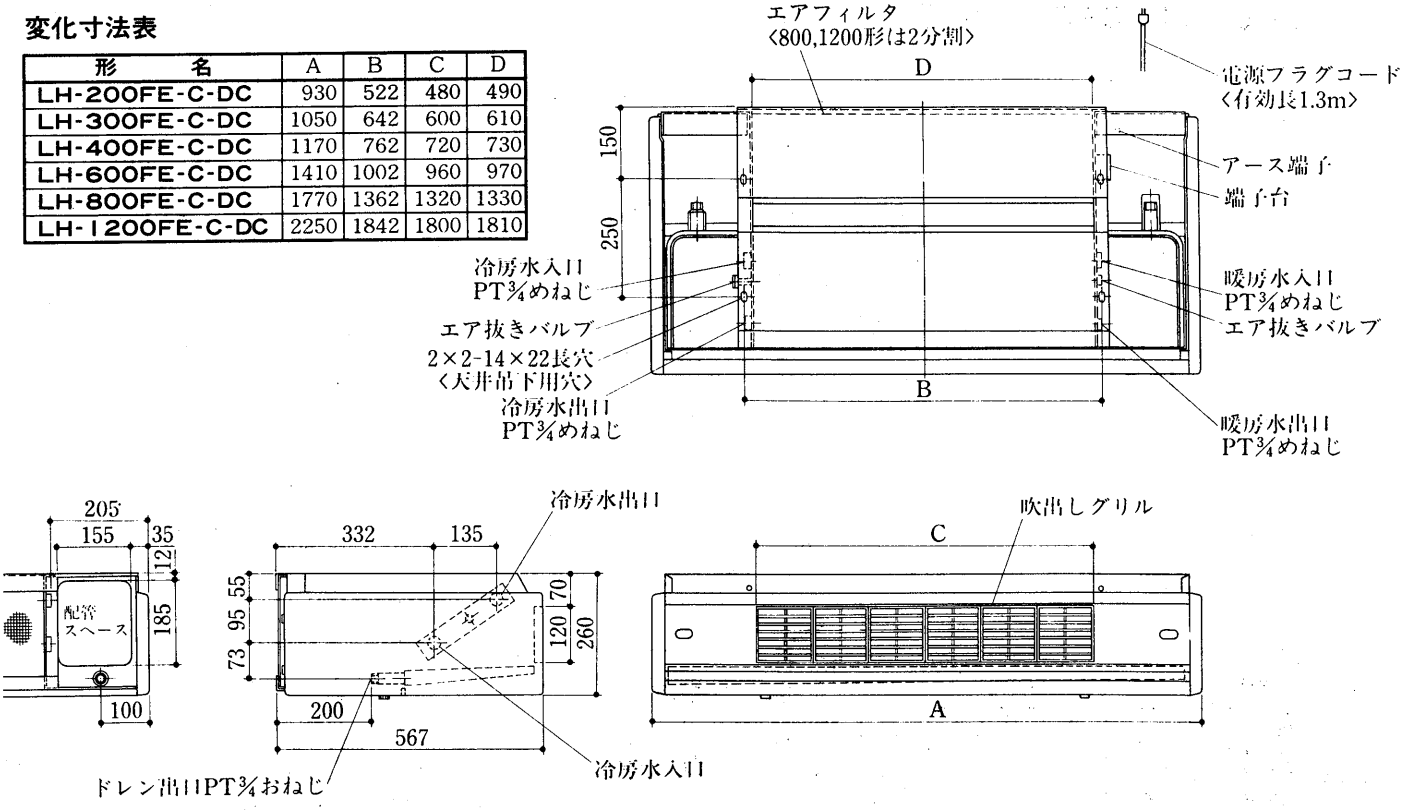

LH-200～1200FR-C-DC形

変化寸法表

形　　名	A	B	C	D	E
LH-200FR-C-DC	522	452	345	580	540
LH-300FR-C-DC	642	572	405	700	660
LH-400FR-C-DC	762	692	465	820	780
LH-600FR-C-DC	1002	932	585	1060	1020
LH-800FR-C-DC	1362	1292	765	1420	1380
LH-1200FR-C-DC	1842	1772	1005	1900	1860

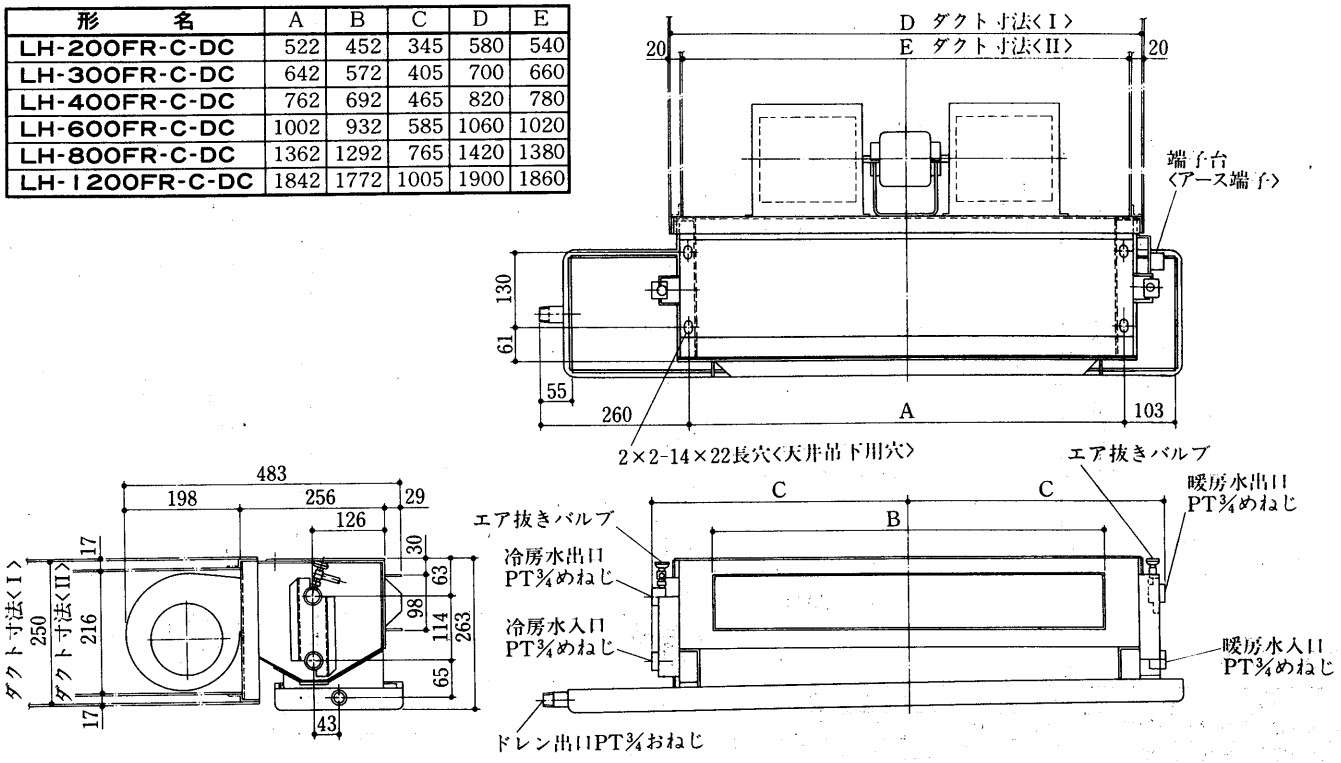

(c)能力表

●冷房能力〈DB＝26℃・WB＝19℃〉ダブルコイル仕様〈Fシリーズ〉

〈kcal/h〉

吸込空気条件			乾球温度26℃　湿球温度19℃									
			冷水温度									
形　名	水量〈ℓ/min〉	水頭損失〈mAq〉	5℃		6℃		7℃		8℃		9℃	
			全熱	顕熱	全熱	顕熱	全熱	顕熱	全熱	顕熱	全熱	顕熱
200	3.5	0.35	1,450	1,180	1,370	1,120	1,280	1,070	1,200	1,010	1,100	960
	5	0.65	1,690	1,270	1,600	1,230	1,500	1,170	1,390	1,110	1,290	1,050
	6.5	1.0	1,900	1,360	1,790	1,310	1,680	1,260	1,560	1,190	1,440	1,130
	8	1.5	2,070	1,430	1,960	1,380	1,830	1,330	1,710	1,260	1,580	1,190
300	5.5	0.83	2,080	1,650	1,960	1,570	1,840	1,490	1,710	1,420	1,580	1,340
	7	1.3	2,310	1,750	2,180	1,670	2,040	1,590	1,900	1,510	1,760	1,430
	8.5	1.8	2,510	1,830	2,370	1,760	2,220	1,670	2,070	1,590	1,910	1,510
	10	2.4	2,690	1,910	2,540	1,840	2,380	1,750	2,220	1,660	2,050	1,570
400	8	0.74	2,930	2,250	2,770	2,190	2,590	2,080	2,420	1,980	2,230	1,870
	10	1.1	3,230	2,370	3,040	2,290	2,860	2,210	2,660	2,100	2,460	1,990
	12	1.5	3,490	2,480	3,290	2,400	3,090	2,310	2,880	2,200	2,660	2,080
	14	2.0	3,730	2,580	3,520	2,490	3,300	2,390	3,070	2.290	2,840	2,170
600	8	0.41	3,570	2,970	3,370	2,830	3,160	2,690	2,940	2,550	2,720	2,420
	11	0.71	4,090	3,220	3,860	3,070	3,620	2,920	3,370	2,780	3,120	2,630
	14	1.1	4,540	3,430	4,280	3,270	4,020	3,110	3,740	2,960	3,460	2,800
	17	1.5	4,940	3,610	4,660	3,440	4,370	3,270	4,070	3,110	3,760	2,940
800	16	0.86	5,870	4,490	5,540	4,350	5,190	4,170	4,840	3,960	4,470	3,750
	20	1.3	6,460	4,730	6,090	4,580	5,720	4,420	5,320	4,200	4,920	3,980
	24	1.7	6,990	4,950	6,590	4,780	6,180	4,600	5,760	4,410	5,320	4,170
	28	2.3	7,470	5,150	7,040	4,970	6,610	4,790	6,150	4,590	5,690	4,340
1200	16	0.69	6,820	5,580	6,430	5,320	6,030	5,070	5,620	4,810	5,190	4,560
	22	1.2	7,820	6,070	7,370	5,780	6,920	5,510	6,440	5,230	5,950	4,950
	28	1.8	8,670	6,460	8,180	6,160	7,670	5,860	7,150	5,570	6,600	5,270
	34	2.6	9,430	6,790	8,890	6,480	8,340	6,170	7,770	5,850	7,180	5,540

●暖房能力

〈kcal/h〉

吸込空気条件			乾球温度20℃							乾球温度22℃						
			温水温度							温水温度						
形　名	水量〈ℓ/min〉	水頭損失〈mAq〉	40℃	45℃	50℃	55℃	60℃	70℃	80℃	40℃	45℃	50℃	55℃	60℃	70℃	80℃
200	2	0.27	790	990	1,190	1,390	1,590	1,990	2,380	710	910	1,110	1,310	1,510	1,910	2,300
	3.5	0.71	920	1,150	1,380	1,610	1,840	2,300	2,760	820	1,050	1,280	1,520	1,750	2,210	2,670
	5	1.33	1,010	1,260	1,510	1,760	2,020	2,520	3,030	900	1,160	1,410	1,660	1,920	2,420	2,930
	6	1.83	1,050	1,320	1,580	1,850	2,110	2,640	3,170	950	1,210	1,480	1,740	2,010	2,540	3,070
300	4.5	0.28	1,260	1,570	1,890	2,200	2,520	3,150	3,780	1,130	1,440	1,760	2,080	2,390	3,020	3,650
	6	0.47	1,350	1,690	2,030	2,370	2,710	3,390	4,070	1,220	1,560	1,900	2,240	2,580	3,260	3,930
	7.5	0.69	1,430	1,790	2,150	2,510	2,870	3,590	4,310	1,290	1,650	2,010	2,370	2,730	3,450	4,170
	9	0.95	1,500	1,880	2,260	2,640	3,010	3,770	4,520	1,350	1,730	2,110	2,490	2,860	3,620	4,370
400	6	0.47	1,720	2,150	2,590	3,020	3,450	4,310	5,180	1,550	1,980	2,410	2,850	3,280	4,140	5,000
	8	0.78	1,860	2,320	2,790	3,250	3,720	4,650	5,580	1,670	2,140	2,600	3,070	3,530	4,460	5,390
	10	1.16	1,970	2,460	2,950	3,450	3,940	4,930	5,910	1,770	2,260	2,760	3,250	3,740	4,730	5,720
	12	1.59	2,060	2,580	3,100	3,620	4,130	5,170	6,200	1,860	2,370	2,890	3,410	3,930	4,960	5,990
600	9	0.61	2,330	2,910	3,500	4,080	4,670	5,830	7,000	2,100	2,680	3,260	3,850	4,430	5,600	6,770
	11	0.87	2,460	3,070	3,690	4,300	4,920	6,150	7,380	2,210	2,820	3,440	4,050	4,670	5,900	7,130
	13	1.16	2,560	3,210	3,850	4,490	5,130	6,420	7,700	2,310	2,950	3,590	4,230	4,880	6,160	7,450
	15	1.49	2,660	3,330	4,000	4,660	5,330	6,660	8,000	2,400	3,060	3,730	4,400	5,060	6,400	7,730
800	13	0.58	3,440	4,300	5,160	6,020	6,880	8,610	10,330	3,090	3,960	4,820	5,680	6,540	8,260	9,980
	15	0.74	3,570	4,460	5,360	6,250	7,140	8,930	10,720	3,210	4,110	5,000	5,890	6,790	8,570	10,360
	17	0.92	3,690	4,610	5,530	6,460	7,380	9,230	11,070	3,320	4,240	5,170	6,090	7,010	8,860	10,710
	19	1.12	3,800	4,750	5,700	6,650	7,600	9,500	11,400	3,420	4,370	5,320	6,270	7,220	9,120	11,020
1200	14	0.88	4,470	5,580	6,700	7,820	8,940	11,170	13,410	4,020	5,140	6,260	7,370	8,490	10,730	12,960
	16	1.11	4,620	5,780	6,940	8,100	9,250	11,570	13,880	4,160	5,320	6,480	7,630	8,790	11,110	13,420
	18	1.36	4,770	5,960	7,160	8,350	9,540	11,930	14,320	4,290	5,480	6,680	7,870	9.060	11,450	13,840
	20	1.64	4,900	6,130	7,350	8,580	9,810	12,260	14,710	4,410	5,640	6,860	8,090	9,320	11,770	14,220

グラフ内が弊社保証値です

(d)能力線図

放熱係数線図〈Fシリーズ〉

暖房能力＝
放熱係数×〈温水入口温度-吸込口空気乾球温度〉

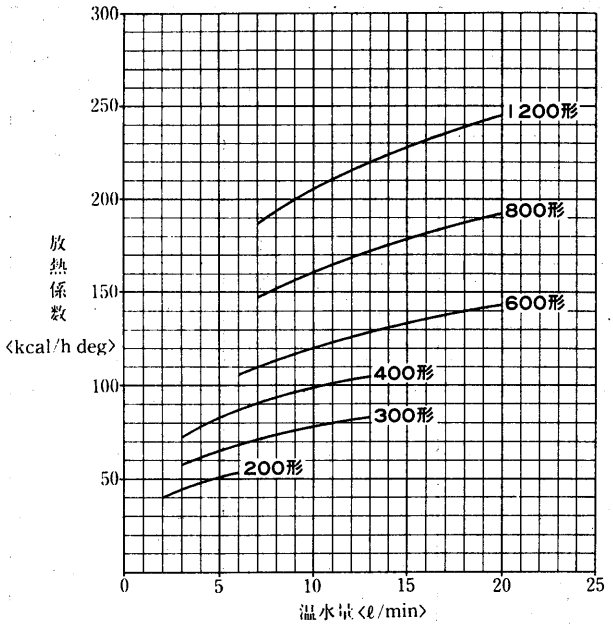

水頭損失線図〈Fシリーズ〉

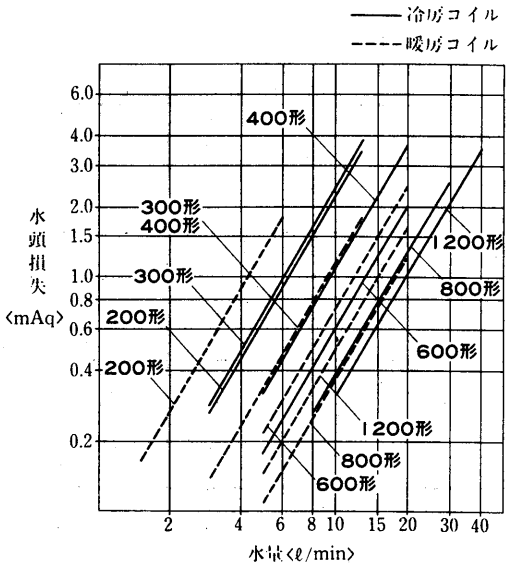

(6)前吹出し仕様〈LV-FE-C-M床置形〉

(a)仕様

項目		形名	150	200	300	400	600	800	1200
外装			本体・冷間圧延鋼板〈メラミン焼付ハンマーネット塗装・5Y8/1近似色〉 ベース・塗装鋼板〈ポリエステル焼付塗装・5YR2/1近似色〉						
能力	冷房能力〈全熱〉	kcal/h	1,200	1,800	2,400	3,300	4,650	6,600	8,580
	冷房能力〈顕熱〉	kcal/h	980	1,370	1,870	2,500	3,580	5,000	6,410
	暖房能力	kcal/h	2,000	2,950	4,080	5,640	7,500	11,000	15,000
	水量	ℓ/min	4.0	6.0	8.0	11.0	15.5	22.0	28.6
	水頭損失	mAq	0.44	0.90	1.6	1.3	1.3	1.5	1.9
電源			単相 100V 50/60Hz						
消費電力		W	32/34	33/35	36/40	45/54	63/72	86/106	124/146
電流		A	0.34/0.35	0.35/0.36	0.38/0.41	0.46/0.55	0.70/0.77	0.89/1.07	1.36/1.55
送風機	形式		φ150 シロッコファン						
	風量	m^3/min	5	6.1	8.5	11	17	22	34
	風量調節		強・中・弱・切の3段切換						
冷却器，放熱器			プレートフィン付熱交換器〈銅管，アルミフィン〉最高使用圧力10kg/cm^2G						
エアフィルタ			PPハニカムネットフィルタ〈水洗浄可能〉						
配管	方向		左右どちらでも可能						
	水出入口径		PT¾めねじ						
	ドレン口径		PT¾おねじ						
断熱材，吸音材			グラスウール・ウレタンフォーム						
騒音		ホン	33	33	36	36	38	39	41
重量		kg	19	21	22.5	26.5	31	43.5	55
熱交換器内容量		cc	450	600	750	850	1,150	1,600	2,150

注1. 強ノッチ〈風量調節〉の特性値です。

2. 冷房能力は，冷水入口温度7℃，吸込み空気DB＝27℃，WB＝19.5℃
水出入口温度差5℃の場合
暖房能力は，温水入口温度60℃，吸込み空気DB＝21℃の場合の値です。〈JIS条件〉

3. 風量は吹出口で風車式風速計により測定した値です。

4. 騒音測定については騒音測定法の項を参照ください。

5. 水頭損失の測定は水温10℃で各機種の定格水量を通水した場合の熱交換器出口および入口間の静圧差を測定した値を示します。ただし，バルブ，配管セット等の水頭損失は含まれません。

(b)外形寸法図
LV-150～1200FE-C-M形

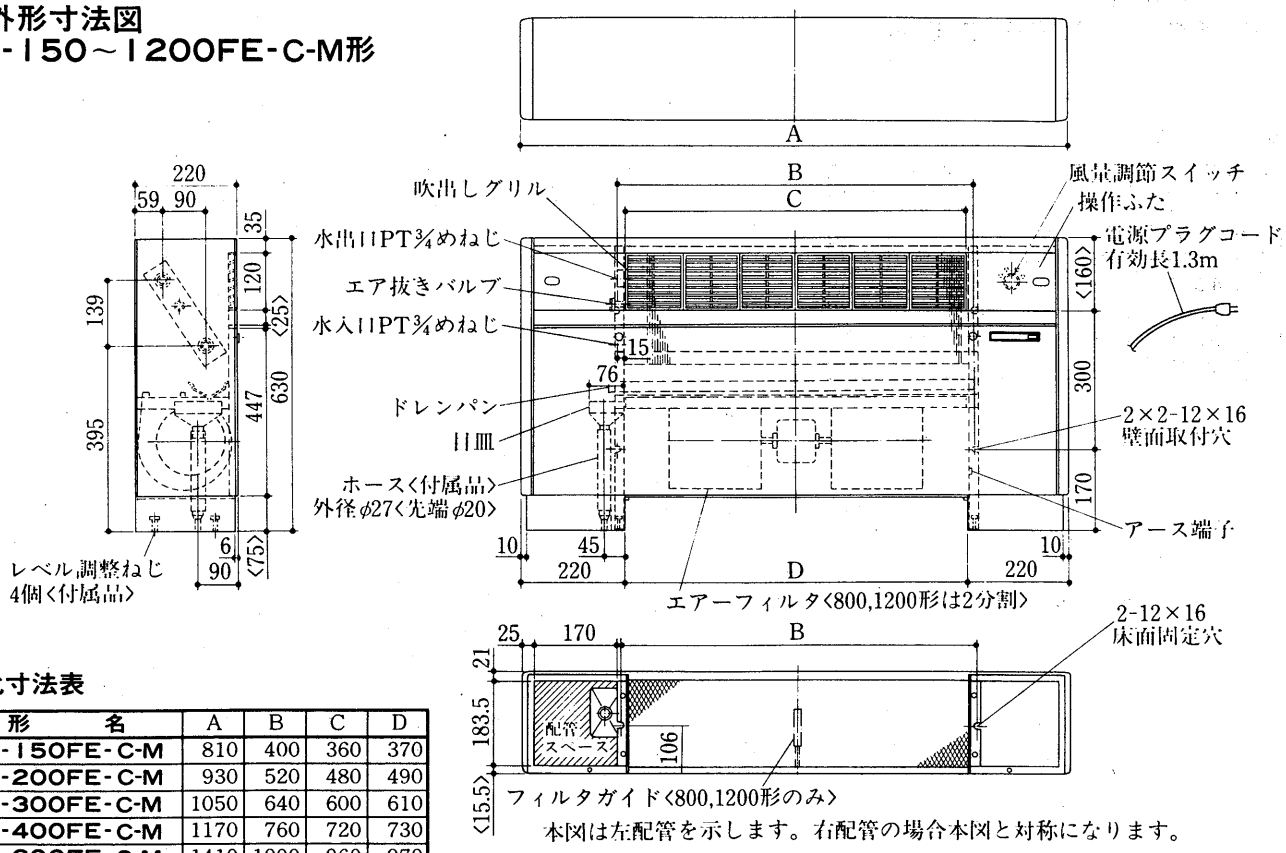

本図は左配管を示します。右配管の場合本図と対称になります。

変化寸法表

形名	A	B	C	D
LV-150FE-C-M	810	400	360	370
LV-200FE-C-M	930	520	480	490
LV-300FE-C-M	1050	640	600	610
LV-400FE-C-M	1170	760	720	730
LV-600FE-C-M	1410	1000	960	970
LV-800FE-C-M	1770	1360	1320	1330
LV-1200FE-C-M	2250	1840	1800	1810

(7)下吸込み仕様〈LH-FE-C-B天井吊形〉

(a)仕様

項目		形名	150	200	300	400	600	800	1200
外装			冷間圧延鋼板〈メラミン焼付ハンマーネット塗装・5Y8/1近似色〉						
能力	冷房能力〈全熱〉	kcal/h	1,200	1,800	2,400	3,300	4,650	6,600	8,580
	冷房能力〈顕熱〉	kcal/h	980	1,370	1,870	2,500	3,580	5,000	6,410
	暖房能力	kcal/h	2,000	2,950	4,080	5,640	7,500	11,000	15,000
	水量	ℓ/min	4.0	6.0	8.0	11.0	15.5	22.0	28.6
	水頭損失	mAq	0.44	0.90	1.6	1.3	1.3	1.5	1.9
電源			単相 100V50/60Hz						
消費電力		W	32/34	33/35	36/40	45/54	63/73	86/105	126/146
電流		A	0.34/0.35	0.35/0.36	0.38/0.41	0.46/0.55	0.70/0.77	0.89/1.07	1.39/1.55
送風機	形式		φ150 シロッコファン						
	風量	m^3/min	5	6.1	8.5	11	17	22	34
	風量調節		強・中・弱・切の3段切換						
冷却器，放熱器			プレートフィン付熱交換器〈銅管，アルミフィン〉最高使用圧力10kg/cm^2G						
エアフィルタ			PPハニカムネットフィルタ〈水洗浄可能〉						
配管	方向		左右どちらでも可能						
	水出入口径		PT¾めねじ						
	ドレン口径		PT¾おねじ						
断熱材，吸音材			グラスウール・ウレタンフォーム						
騒音		ホン	33	33	36	36	38	39	41
重量		kg	18.5	20.5	22	25.5	30	44	55
熱交換器内容積		cc	450	600	750	850	1,150	1,600	2,150

注1. 強ノッチ〈風量調節〉の特性値です。
2. 冷房能力は冷水入口温度7℃，吸込み空気DB＝27℃，WB＝19.5℃
水出入口温度差5℃の場合
暖房能力は温水入口温度60℃，吸込み空気DB＝21℃の場合の値です。〈JIS条件〉
3. 風量は吹出口で風車式風速計により測定した値です。
4. 騒音測定については騒音測定法の項を参照ください。
5. 水頭損失の測定は水温10℃で各機種の定格水量を通水した場合の熱交換器出口および入口間の静圧差を測定した値を示します。ただし，バルブ，配管セット等の水頭損失は含まれません。

(b)外形寸法図

LH-150～1200FE-C-B形

変化寸法表

形名	A	B	C	D
LH-150FE-C-B	810	402	360	370
LH-200FE-C-B	930	522	480	490
LH-300FE-C-B	1050	642	600	610
LH-400FE-C-B	1170	762	720	730
LH-600FE-C-B	1410	1002	960	970
LH-800FE-C-B	1770	1362	1320	1330
LH-1200FE-C-B	2250	1842	1800	1810

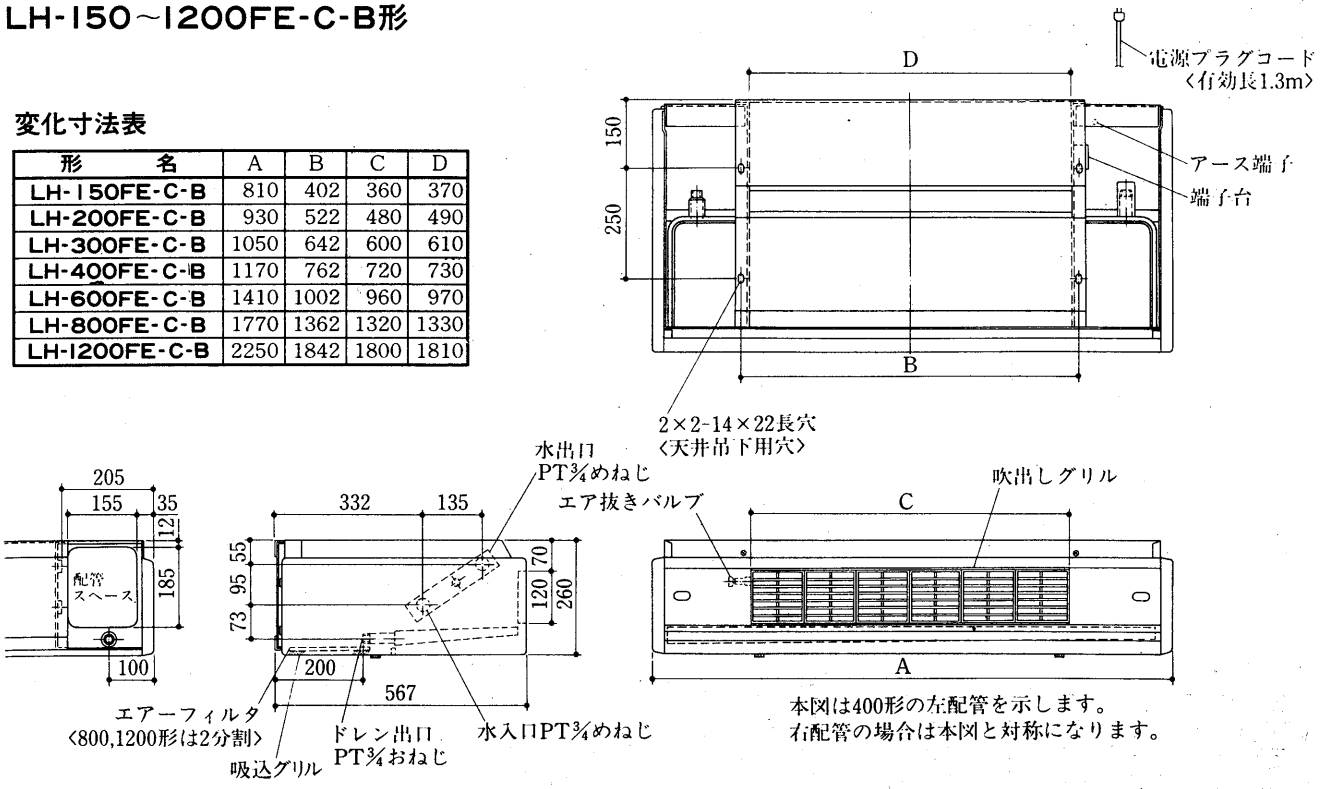

(8)大容量形仕様〈LV-150, 200PE-B〉

(a)仕様

項目		形名	LV-150PE-B	LV-200PE-B
形式	熱交換器		プレートフィン付熱交換器〈銅管,アルミフィン〉最高使用圧力10kg/cm G	
	電動機	kW	2.2	3.7
	送風機		金属製シロッコファン	
定格	電動機定格		連続	
	定格周波数		50／60	
	定格電圧		三相 200V	
	定格電流	A	〈7.7/8.2〉	〈9.8/10.6〉
	定格入力	kW	〈1.8/2.6〉	〈2.6/3.0〉
特性	能力冷房 ±5%	kcal/hr	45,000	60,000
	能力暖房 ±5%	kcal/hr	69,000	92,000
	水量	min	150	200
	風量 ±10%	m^3/min	135	180
	騒音 ±1	ホン	〈62〉	〈66〉
	水頭損失±10%以下	mAq	〈3.5〉	〈3.5〉
	始動電流	%	150以下	
	耐電圧		A.C 1500V 1分間以上	
	絶縁抵抗		10MΩ以上〈500Vメガー〉	
機外静圧		mmAq	14／22	10／20
重量	乾燥重量	kg	〈320〉	〈370〉
	熱交換器内容積	cc	〈13200〉	〈27300〉

注1. 冷房能力は，冷水入口温度7℃，吸込み空気DB＝27℃，WB＝19.5℃，水出入口温度差5℃の場合暖房能力は温水入口温度60℃，吸込み空気DB＝21℃の場合の値です。〈JIS条件〉
2. 風量は，吹出口で風車式風速計にて測定した値を示します。
3. 騒音測定のマイクロホン位置，機体中央前方1.5mで暗騒音25ホン以下の無響室又は前記状態を想定し，Aスケールにて測定した値です。
4. 水頭損失の測定は，水温10℃で各機種の定格水量を通水した場合の熱交換器出口及び入口の間の静圧差を測定した値を示します。ただし，バルブ，配管セット等の水頭損失は含まれません。
5. 〈　〉値は参考値を示します。

(b)外形寸法図

LV-150PE-B形

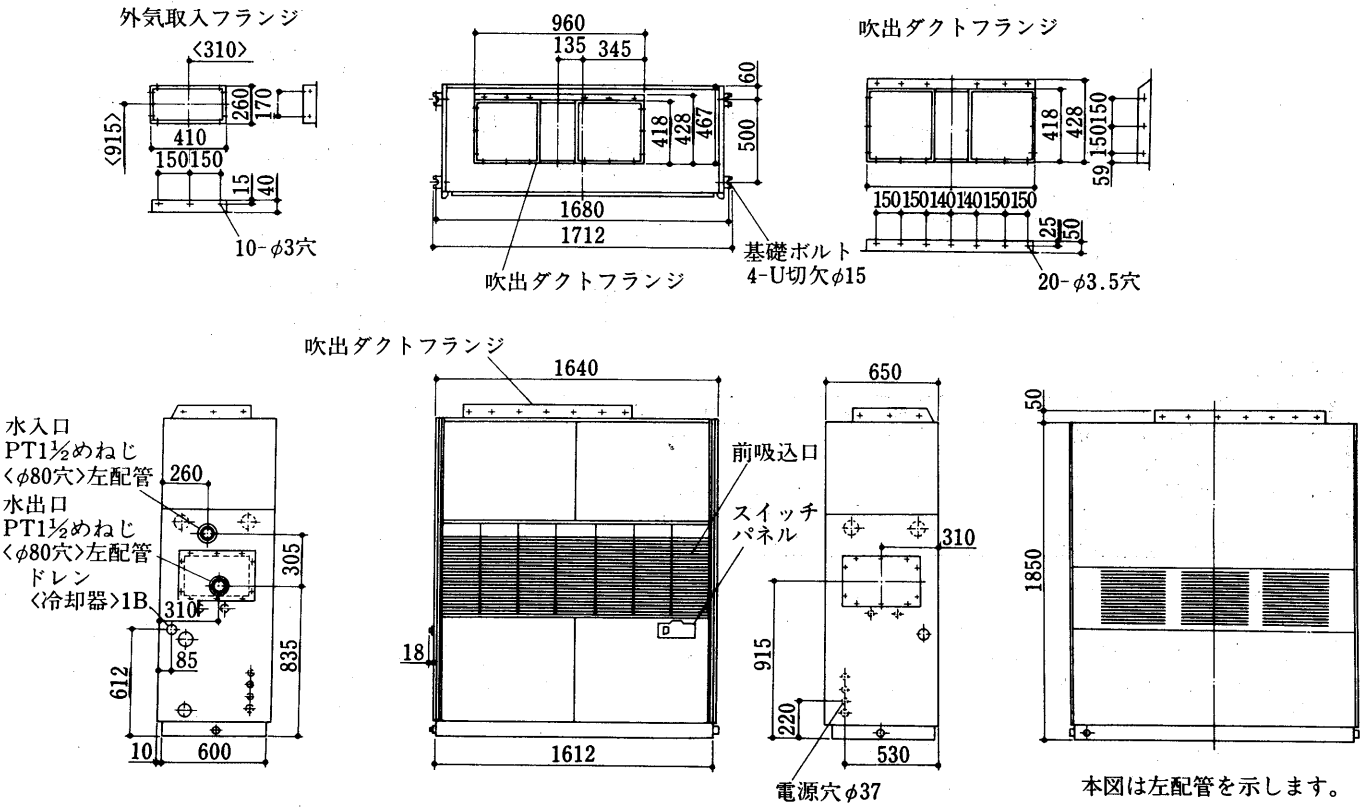

LV-200PE-B形

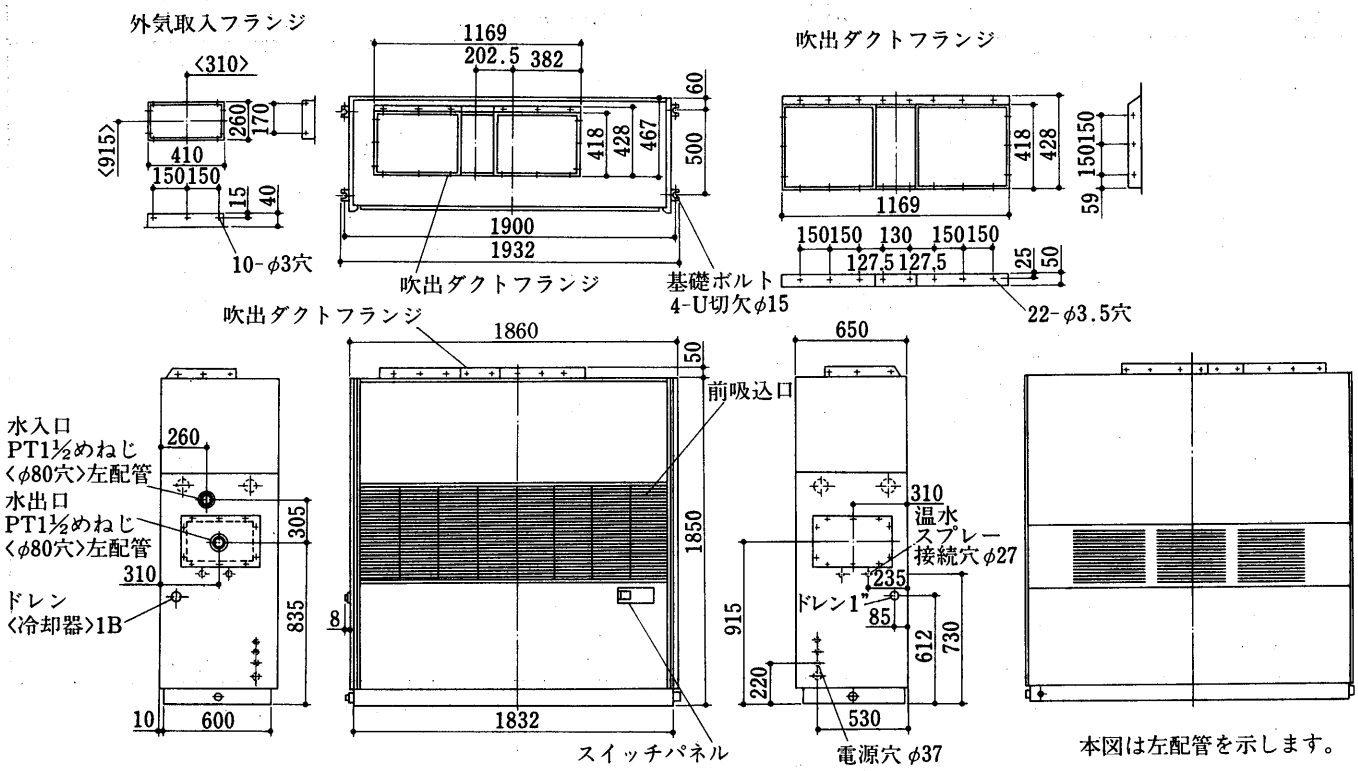

(c)電気系統図
LV-150・200PE-B形

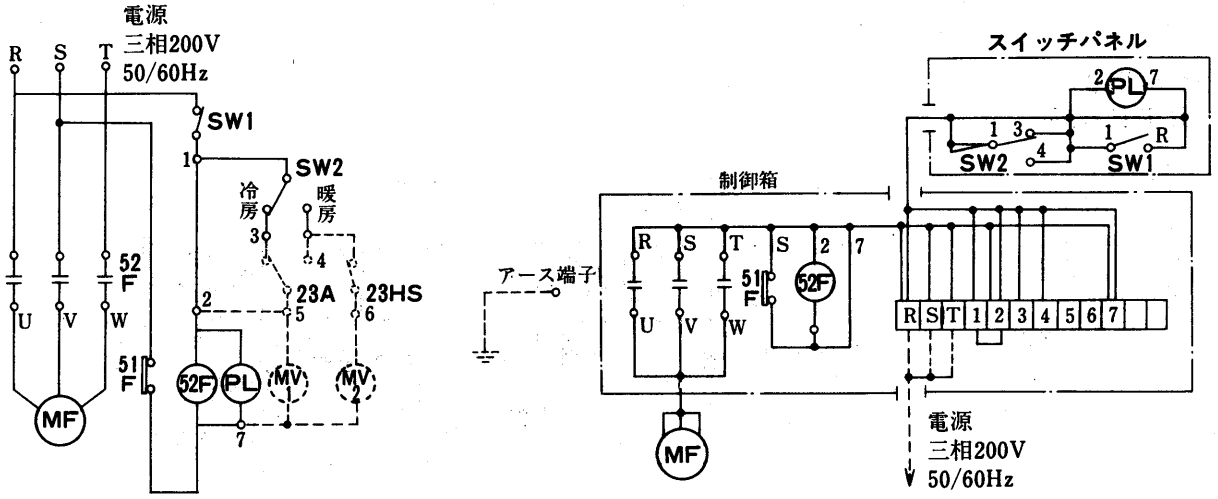

記号説明

記　号	名　　称	記　号	名　　称
MF	送風機用電動機	SW1	スイッチ〈運転〉
52F	電磁接触器	SW2	スイッチ〈冷暖切換〉
23HS	湿度調節器	PL	表示灯〈運転〉
23A	温度調節器〈室内〉	MV1	電動弁〈冷温水用〉
51F	熱動過電流継電器〈送風機〉	MV2	水スプレー用電磁弁など

注1. 破線部分は貴社にて配線ください。
2. アースは内線規定に基づいて施工してください。
3. 温度調節器23Aを使用する場合は3, 4, 5に接続し，また2-5を接続して，1-2間の配線を取り除いてください。
4. 冷温水用電動弁MV1を使用する場合で送風機と電動弁MV1を温度調節器でON-OFFする場合は温度調節器23Aを3, 4, 5に，電動弁，MV1を5, 7間に接続し，また2-5を接続し1-2間の配線を取り除いてください。
5. 冷温水用電動弁MV1を使用する場合で，電動弁MV1のみ温度調節弁でON-OFFする場合は温度調節器23Aを3, 4, 5に電動弁MV1を5, 7に接続してください。
6. 温度調節器23HS，加湿器MV2を使用する場合は湿度調節器23HSを4, 6に加湿器MV2を6, 7に接続してください。

5.1.11 配管

(1)F・LFシリーズ

●リビングマスターに使用されている配管接続部のソケットはF, LFシリーズとも150～1200形まですべて，¾ねじを使用しており，機種により配管サイズを変える煩雑さがありません。

●ドレン配管は床置形については付属品のホースとホースバンドにより接続してご使用ください。
また天井形についてはドレンパイプ〈PT¾おねじ〉に直接配管してご使用ください。

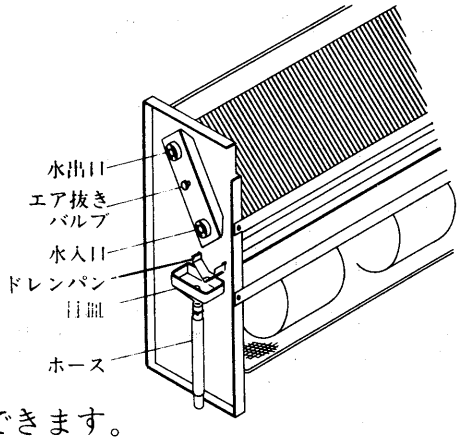

●配管時，床置形および天井形はケーシングを外すことができます。

●Fシリーズ，LFシリーズ製品は当社出荷時左配管になっていますが，右配管にすることができます。床置形の配管用形紙〈原寸大〉も準備しております。

(a)配管実施例〈鋼管の場合〉

LV-FE-C・FR-C形

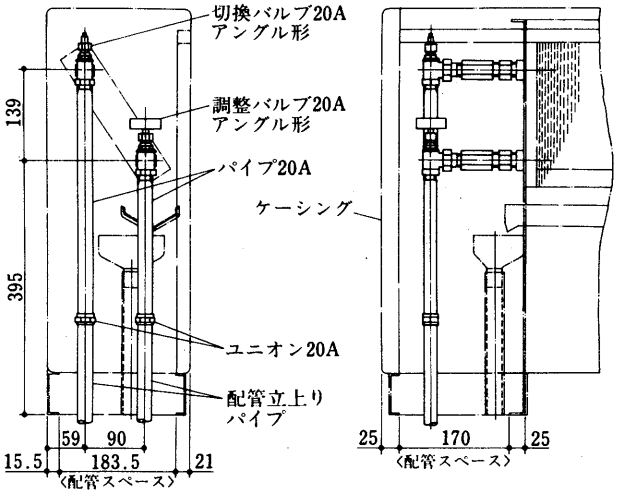

注1．本図はLV-FE-C形を示します。
LV-FR-C形の場合，ケーシングがありません。
2．右配管の場合，本図と対称になります。

LH-FE-C形

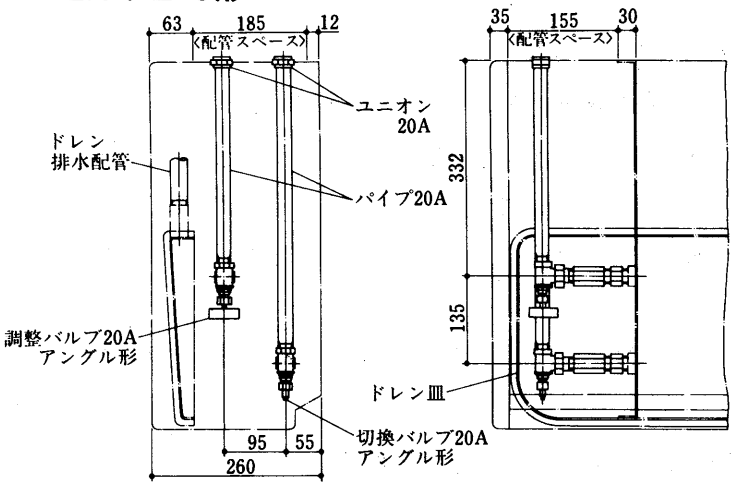

注1．右配管の場合，本図と対称になります。

LH-FR-C形

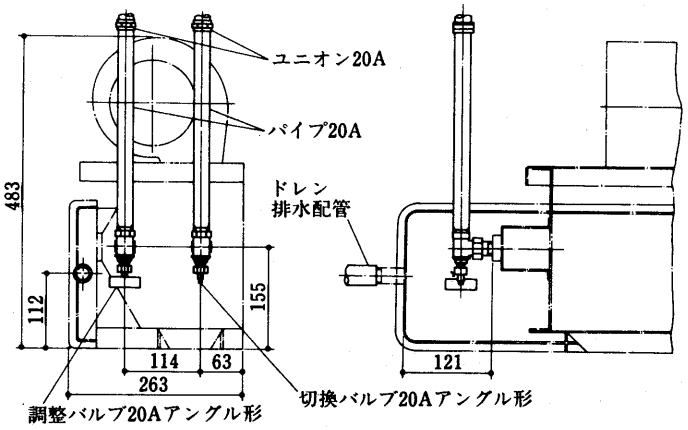

注1．右配管の場合，本図と対称になります。

(b)配管実施例〈フレキシブル配管セットPS-F-B（別売部品）の場合〉

床置形〈LV-FE-C・FR-C形〉に使用の場合

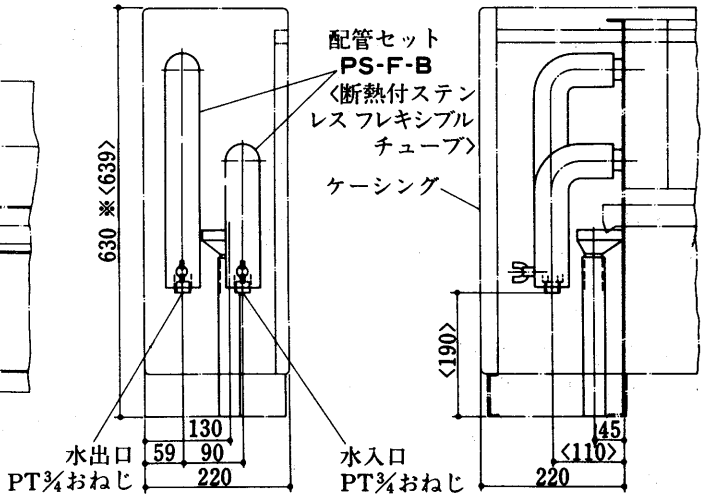

※〈　〉付はFR-C形

注1．本配管使用のバルブの最高使用圧力は10kg/cm²です。
2．右配管の場合，本図と対称になります。
3．本図はLV-FE-C形を示します。LV-FR-C形の場合，

天井吊形〈LH-FE-C〉に使用の場合

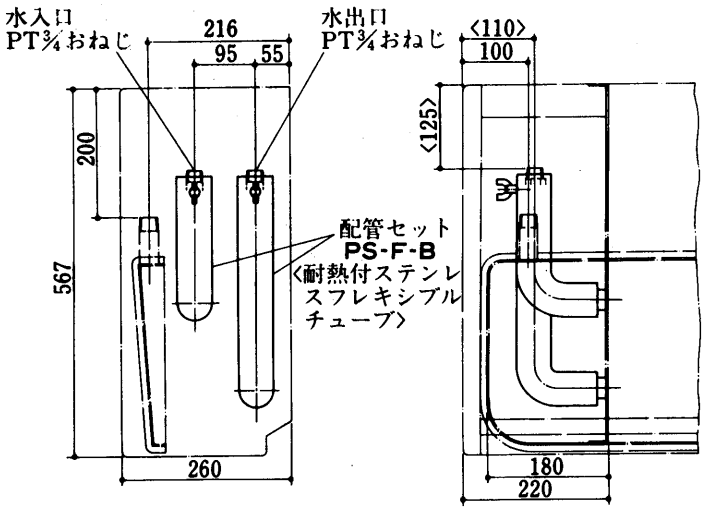

注1. 本配管使用のバルブの最高使用圧力は10kg/cm²です。
2. 右配管の場合，本図と対称になります。

天井埋込形〈LH-FR-C〉に使用の場合

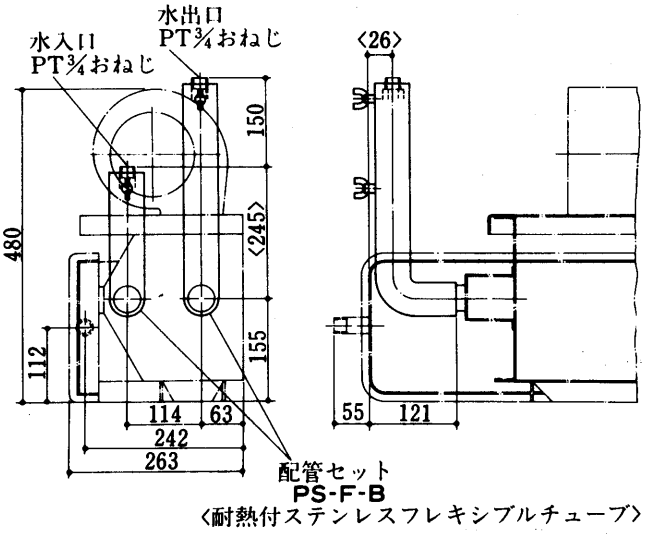

注1. 本配管使用のバルブの最高使用圧力は10kg/cm²です。
2. 右配管の場合，本図と対称になります。

(2)CRシリーズ

配管実施例〈フレシキブル配管セットPS-CR-B(別売部品)の場合〉

- ●ドレン配管は勾配を充分とって配管をおこなってください。〈一般に1/50～1/100の下り勾配
- ●水出・入口配管およびドレン配管は，本体の際から完全に防露工事を施してください。
- ●配管の都合上，配管勝手を変更される場合は本体および天井パネルを半回転させて据え付けてください。

なお，この時サービスパネルの開閉方向が反対になります。また，サービススペースも反対になりますので，天井の開口部を設けるときに充分注意してください。

配管取付図〈LH-CR-B3形〉

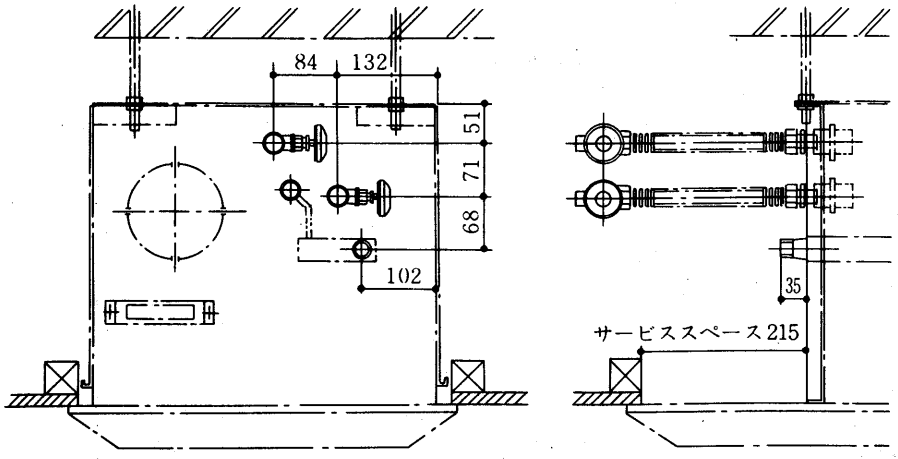

注1. 配管セットはフレキシブルチューブを使用しています。相手配管に適宜合せて使用ください。
2. フレキシブルチューブは極端に折り曲げたり絶対ねじらないでください。
3. 配管接続後確実に防露を行なってください。

●据付け上の注意

冷暖房兼用に設置するときは，室内の冷温風の循環分布に，ご注意ください。
天井形だけで暖房を行ないますと，部屋の上層部の温度が高くなる傾向が生じます。天井の高さが3m以上の部屋の場合は，床置形と併用くださるようお勧めします。なお天井形で暖房する場合はダクトを設けて，床面に近い冷たい空気を吸い込むようにすれば室内空気が循環し，上下の温度こう配が小さくなります。また温水温度は80℃以下が室内温度分布からみて適当で，60℃温水使用をお勧めします。

(3)Pシリーズ

(a)配管実施例〈鋼管の場合〉

機内配管・機外側面配管・機外後面配管と種々の配管接続が可能であり，据え付け場所の諸条件に合った配管接続ができます。その代表的な方法を下図に示します。
尚，正面図は前パネル〈下〉を取り外した図であります。

注1.冷・温水配管のドレン受け貫通部はパテなどで完全にシールしてください。
2.機内・機外側面・機外後面の右配管を実施される場合はドレンパンとドレン受けの位置関係を反対に組替え，制御箱を左側に移行してください。〈現地にて組替可能〉

機内左配管図例〈バルブ組込〉

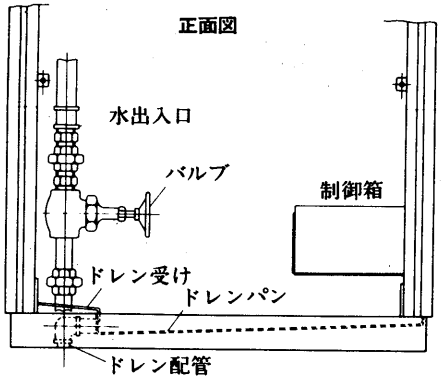

機内右配管図例〈バルブ組込〉

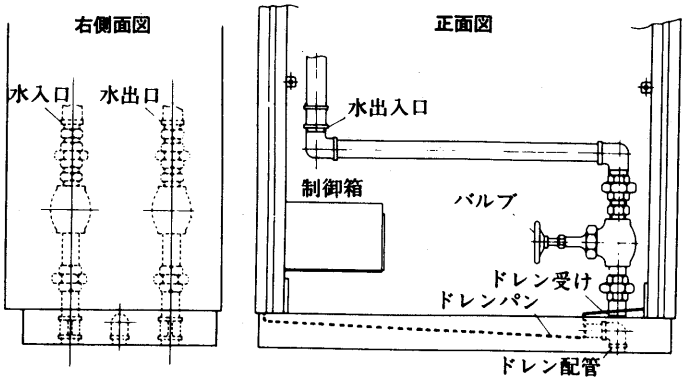

機外左後面配管図例

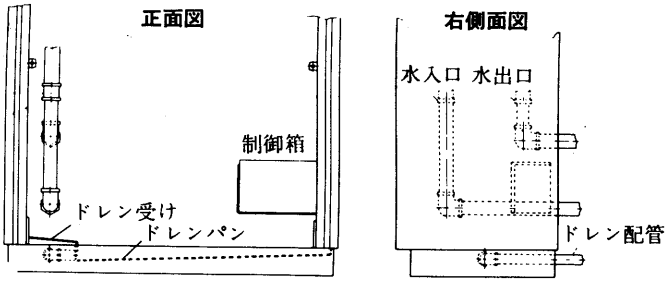

機外右後面配管図例〈バルブ組込〉

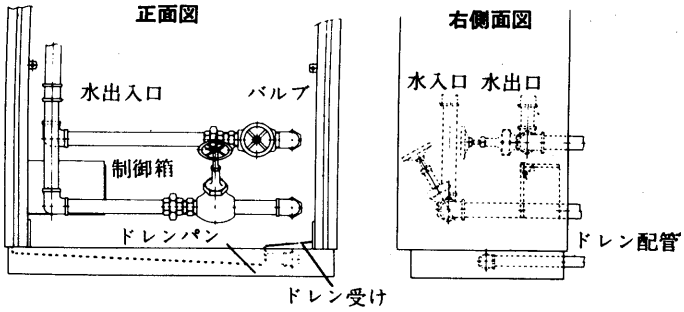

機外左側面配管図例

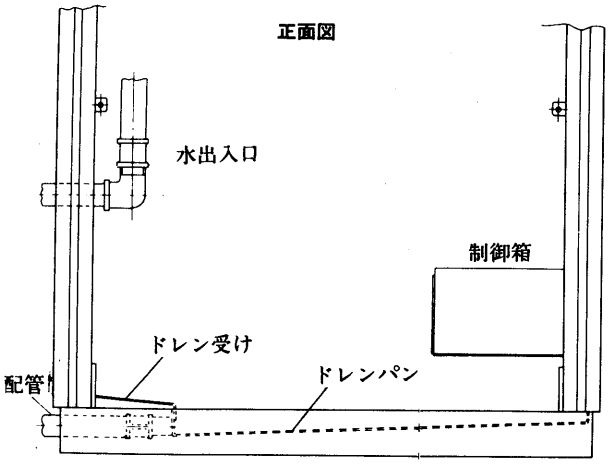

機外右側面配管図例〈バルブ組込〉

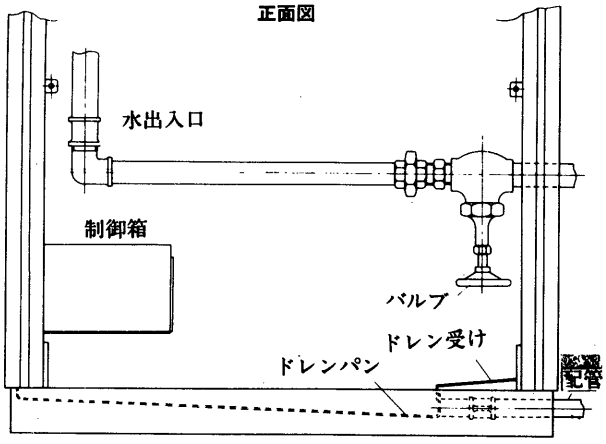

Rシリーズ

(a)配管実施例

〈手動三方弁配管PS-3HR(別売)の場合〉

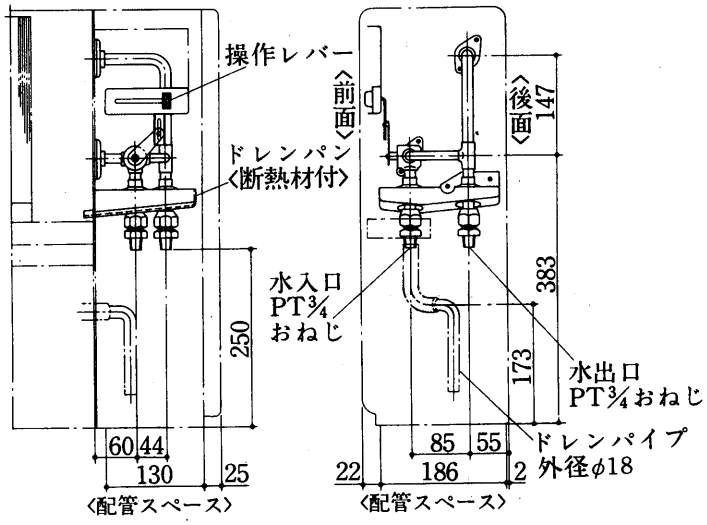

(b)配管実施例

〈電動三方弁配管PS-3MR(別売)の場合〉

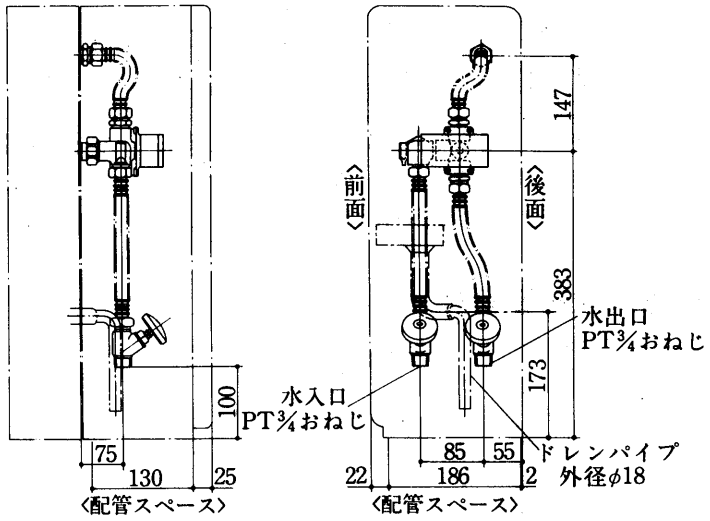

注. 組込みが完了したら，電動三方弁および配管セット全体を確実に防露工事を施してください。〈このキットに使用されている電動三方弁は発熱がないため防露工事が可能です。〉

5.1.12 LV-PE形ダクト接続例図及び熱源との関連

(a)ダクト接続例図

外気取入ダクト，後吸込ダクト，吹出ダクト，分ダクトなどを接続する場合。図1～図5に示しますように自在にダクト接続が可能です。

(1)外気取入の場合

図1の①または②のように外気取入ダクトの接続ができます。

(2)冷・温風の一部を他の部屋に供給する場合。

図1の③のように分ダクトの接続ができます。

(3)吸込空気を全てダクト吸込とする場合。

後部吸込口を利用し図1の④のように後面吸込ダクトの接続ができます。

この場合，吸込グリルは内部よりめくら板を取り付けます。

(4)冷・温風を全てダクトで給気する場合。

図2～図5のように吹出ダクトの接続ができます。

注. 各種ダクトフランジはご希望部品として用意致しておりますのでご利用ください。

図1

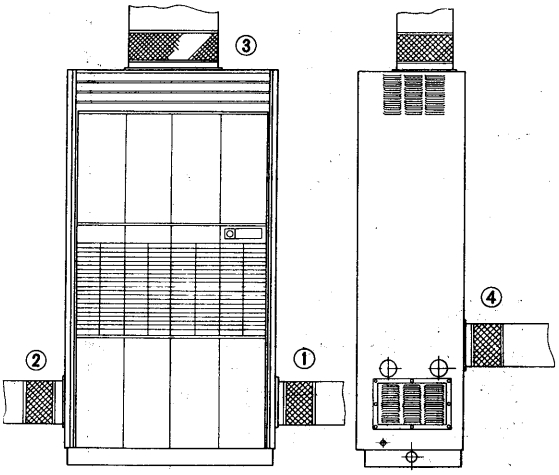

図2 LV-30PE-B形
〈吹出ダクトフランジ付〉

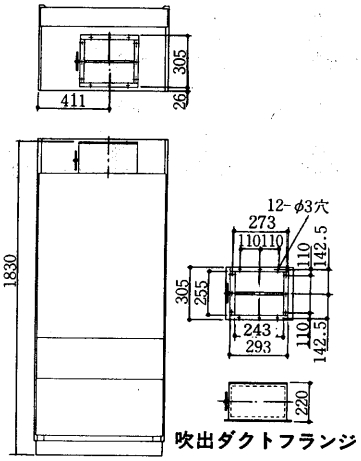

図3 LV-50PE-B形
〈吹出ダクトフランジ付〉

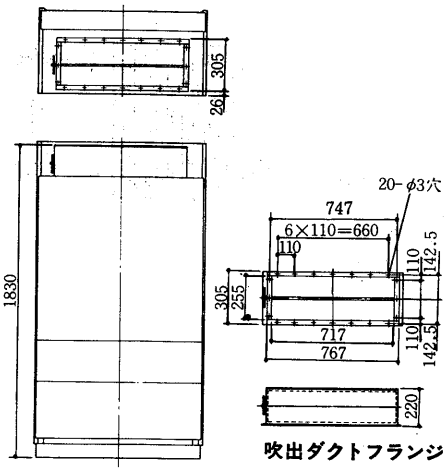

図4 LV-75PE-B形
〈吹出ダクトフランジ付〉

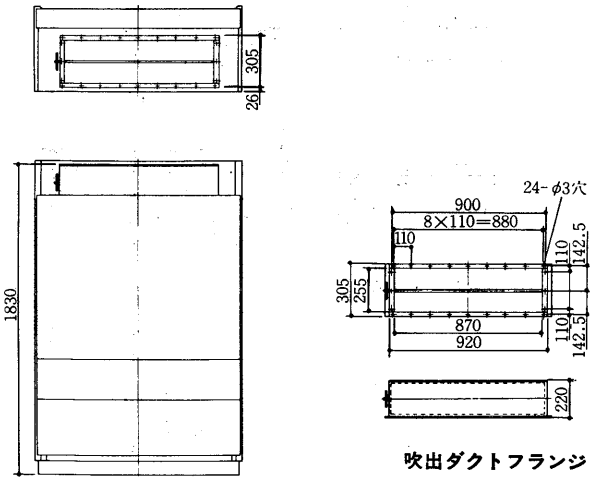

図5 LV-100PE-B形
〈吹出ダクトフランジ付〉

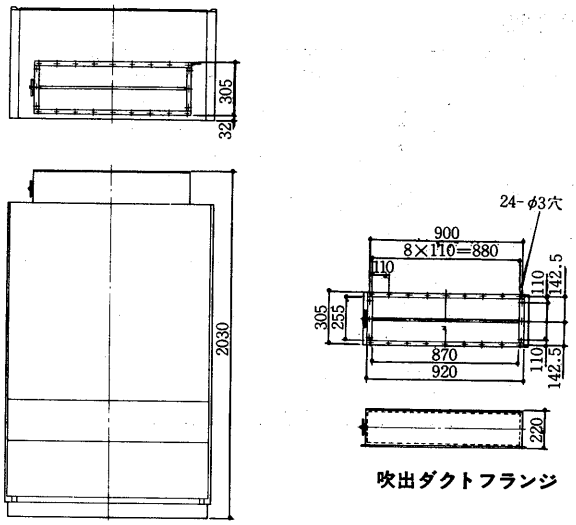

(b) 熱源との関連について

三菱パッケージ形リビングマスターは，下記のように熱源と組み合わせてご使用ください。

(1) チリングユニット，ボイラを熱源して使用する場合

ターボ冷凍機，吸収式冷凍機などその他のチラーおよびボイラなどを熱源としてご使用いただく場合は，リビングマスター〈ファンコイルユニット〉と同様にご使用ください。

(2) ヒートポンプチリングユニットを熱源として使用する場合

当社ヒートポンプチリングユニット〈CAH形〉を熱源としてご使用いただきますと下図に示す配管系統図のようになり,付帯機器を必要としないため,配管工事が非常に簡単です。

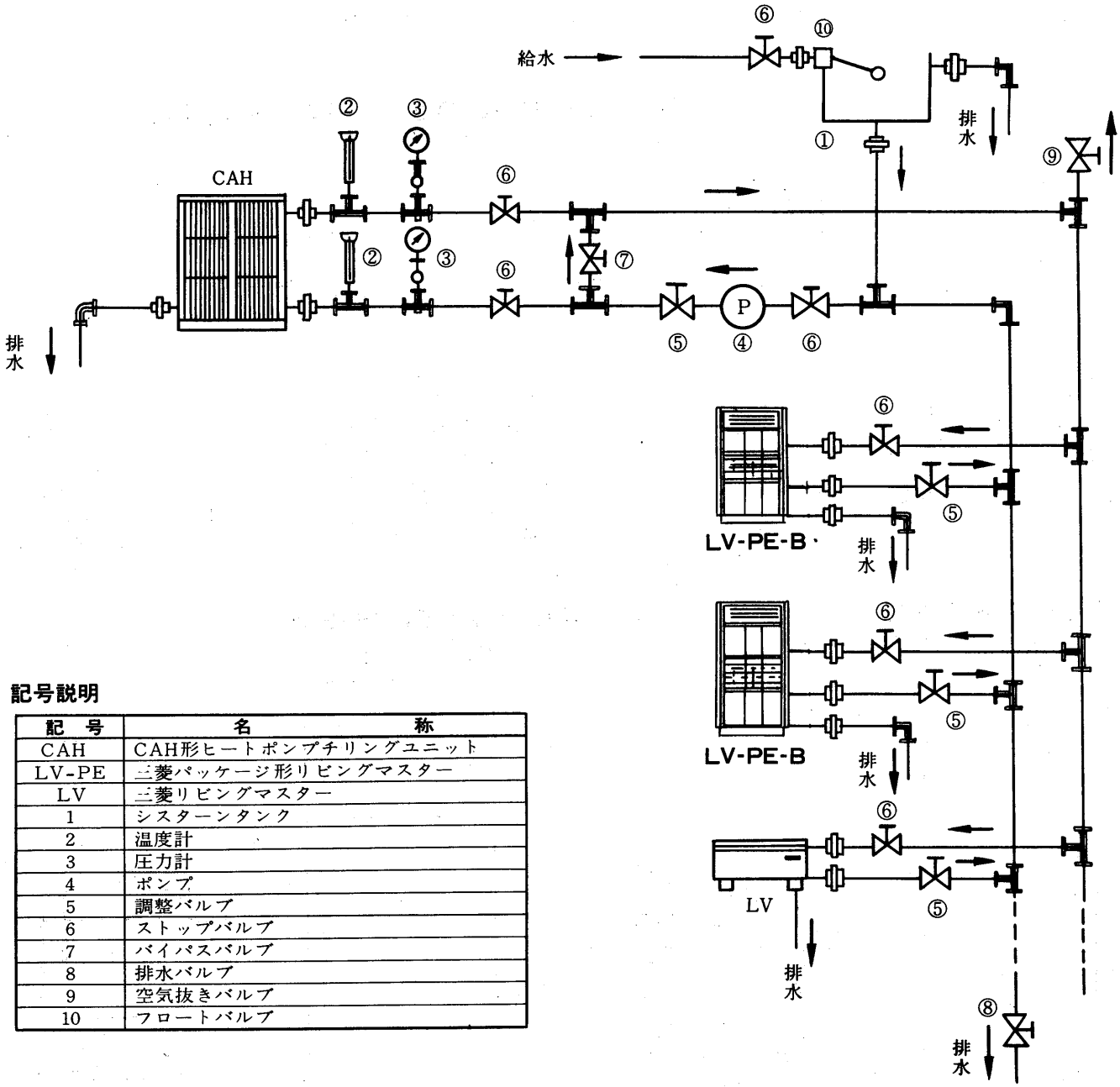

記号説明

記　号	名　　称
CAH	CAH形ヒートポンプチリングユニット
LV-PE	三菱パッケージ形リビングマスター
LV	三菱リビングマスター
1	シスターンタンク
2	温度計
3	圧力計
4	ポンプ
5	調整バルブ
6	ストップバルブ
7	バイパスバルブ
8	排水バルブ
9	空気抜きバルブ
10	フロートバルブ

5.1.13 注意事項

(1)冷房時の着露について

次に示すますような場合，リビングマスターの外表面，また内部に着露することがありますのでご注意ください。

(a)リビングマスターの送風機を長時間〈4時間以上〉停止した場合

冷水を通水した状態で送風機を長時間停止しますと，リビングマスターに着露することがあります。ホテル，旅館，病室，応接室，会議室など常時使用しない部屋は特に注意してください。やむを得ない場合は次に示しますような処置を施してください。

●運転しないリビングマスターは，バルブを閉じて冷水の通水を止めてください。

●送風機を「弱」ノッチ運転し，室内の温度・湿度を下げてください。〈サーモスタットを使用し室温が上昇した時，自動的に送風機を運転する方法もあります。〉

●配管に電動二方弁，または電動三方弁を使用し，送風機停止時に自動的に冷水を停止する方法が確実であり，省エネルギー効果もあります。〈電動二方弁または三方弁は別売部品です

(b)外気など高温多湿の空気が入ってくる場合

外気と面した扉または浴室などより高温多湿の空気が入りますと，本体外表面，また内部に着露することがあります。

扉の開閉頻度を少なくする，冷水温度を上げる，またエアーカーテンを扉につけるなどの方法もありますが，扉開閉頻度が多く外気が侵入するような場所，また浴室などでは着露滴下する場合があります。

(c)壁や天井などに直接冷風が当る場合

ビニールクロス等を使用した新建材に，直接冷風を当てた場合，その部分に着露し「カビ」が発生することがあります。冷風は直接建物に当てないようにしてください。

(d)試運転時に着露する場合

新築建物で，建物が乾燥していない場合にリビングマスターに着露することがあります。このような場合，冷水温度を高くして運転してください。建物が乾燥した後，正規の冷水温度に戻してください。〈建物に着露する場合は，運転を停止し原因を取り除いてください。〉

(e)天井裏内が高温多湿の場合

天井埋込形，カセット形など天井内に据付ける機種で，室内は冷房されているが，天井内が高温多湿の場合，リビングマスター外表面また内部に着露することがあります。

これは，天井裏内が密閉になっている，または密閉と同等状態にあり，天井内の温度湿度が下がらないためです。このような場合は，天井裏内の空気と室内空気を循環させてください。

(f)リビングマスターの使用範囲について

●リビングマスターの周囲温度は，次頁の図の範囲内でご使用ください。

●下図の範囲外，また範囲内でも長時間ファンを停止しますと着露することがあります。

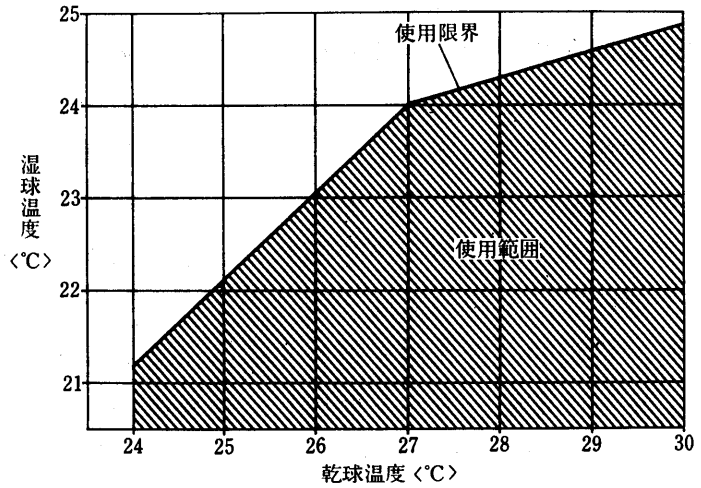

(2)騒音値について

室内での運転音は，反響などにより，無響室で測定した仕様値よりも一般的に次に示します値程度高くなります。

吸音性	吸音効果の高い部屋	普通の部屋	吸音効果の低い部屋
一般例	放送スタジオ，音楽堂等	応接室，ホテルロビー等	オフィス，ビジネスホテル個室等
騒音アップ値	3～7ホン	6～10ホン	9～13ホン

注．部屋の大小，調度品の有無およびリビングマスターの据付台数によって騒音アップ値に差異があります。

(3)使用水質・循環水量について

●リビングマスターに流れる循環水の水質及び水量は下記にしたがってください。

使用水質：日本冷凍空調工業会発表「冷却水の水質基準」に準じてください。

循環水量：熱交換器の水速は，管内腐食防止のため2.0m/sec以下にしてください。

〈水頭損失線図等グラフの範囲内でご使用ください。〉

(4)据付工事について

●リビングマスターは，必ず水平に取り付けてください。水平に据付けませんと，ドレン排水に支障をきたし水洩れの原因となります。

●埋込形〈特に天井形〉の場合は，必ず点検口を設けてください。

(5)配管工事・防露工事について

●水出入口配管工事のさいは，熱交換器側に無理な力がかからないよう，ご注意ください。

●水出入口にはバルブを必ずつけてください。お手入れのさい便利です。

●バルブ・水出入口およびドレン配管は完全に防露工事を施してください。防露工事の際は結露水が断熱材内部に吸水しないよう断熱材の端面処理を完全に行なってください。

●冬期工事期間中に水張りテストを実施される場合，0℃以下になりますと，水が凍結して配管および熱交換器を破損することがありますので，不凍液の使用をお勧めします。

(6)電気工事について

●埋込み形と天井形使用時のスイッチへの接続〈Fシリーズ，LFシリーズ，CRシリーズ，PRシリーズ〉は，リビングマスターに表示してある接続図により，端子番号，リード線の色などに注意して正しく配線してください。配線の完了したときは一度操作してみて，切・弱・中・強の順に回転数が変化することを確かめてください。誤配線のまま運転しますとモーターの焼損につながりますのでご注意ください。

●アースは機器内にあるアース端子〈アースと表示しています〉から接地してください。

(7)運転上の注意

●通水のさいは，エアー抜きバルブを用いて熱交換器内部のエアーを完全に抜いてください。

●冷房の場合，直射日光を受ける窓には，ブラインドなどの日よけをつけてご使用になりますと効率のよい冷房ができます。

●冬期暖房運転を中止された場合，部屋の温度が0℃以下になりますと，熱交換器内の水が凍結し熱交換器を破損することがありますので，暖房を停止されたときでも循環ポンプを運転し，熱交換器内の水を循環しておくか，不凍液を使用してください。

●蒸気等による暖房は絶対におやめください。

5.1.14 自動制御〈F・LFシリーズ〉

(1)電動弁組込

冷房または暖房運転時において風量調節スイッチのON・OFFに対して送風機と電動弁が連動するので，送風機停止時には冷温水の供給も停止され，自然放熱ロスを防ぐ省エネルギータイプです。

電動弁組込例〈LH-FR-C〉

風量スイッチCS-1の場合

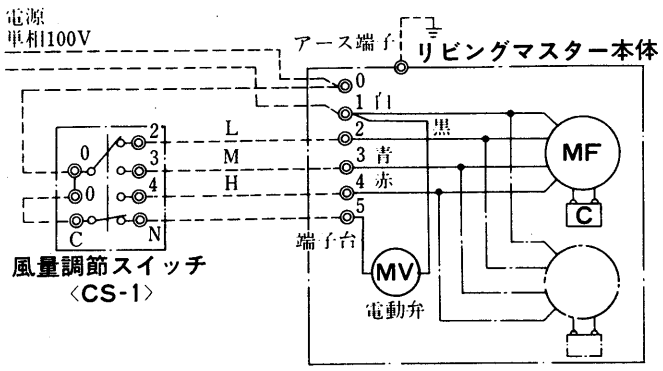

風量スイッチCS-1PLの場合

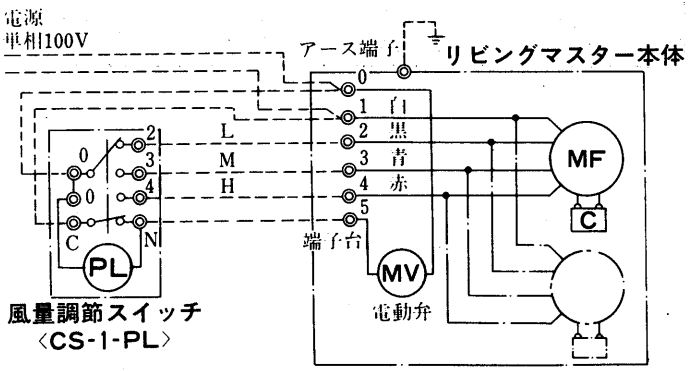

(2)電動弁・サーモ組込〈Ⅰ〉

冷房または暖房運転時において，サーモにより電動弁のみ開閉，送風機は運転。OA取入れ等の場合冷房または暖房運転時において温度調節器23AがOFFになると，電動弁のみ閉になり冷温水の供給が停止しますが，送風機は連続運転を続けますので換気ができると同時に室内の温度むらを少なくすることができます。

電動弁組込・サーモ運転例〈LH-FR-C〉

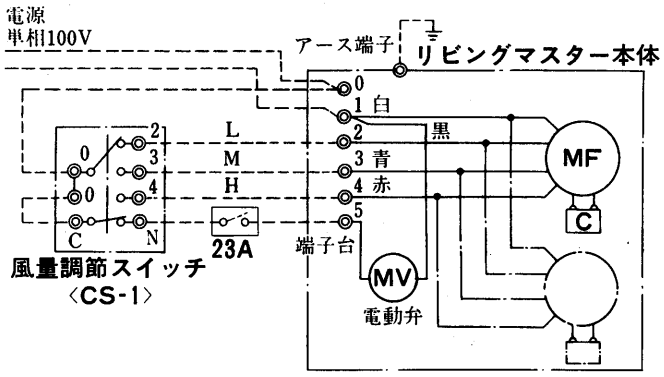

(3)電動弁・サーモ組込〈Ⅱ〉

冷房または暖房運転時においてサーモのON・OFFに対して送風機と電動弁が連動して(1)項と同一の動作をします。

この場合後述する当社サーモスタット〈TS-60B〉をご使用いただきますと，配線工事が非常に簡単になります。

電動弁組込・サーモ運転例〈送風機連動〉〈LV-FE-C〉

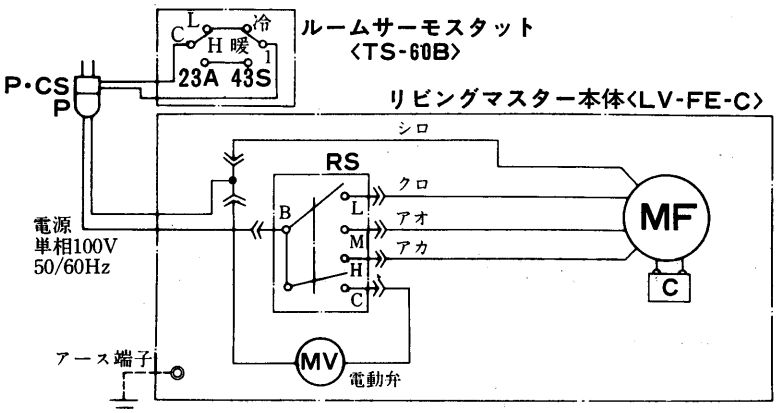

注1. アースは内線規定に基づいて施工してください。

記号説明

記号	名称	記号	名称
MF	送風機用電動機	P.CS	プラグコンセント
23A	温度調節器	P	プラグ
MV	電動弁	43S	スイッチ〈冷暖切替〉
RS	ロータリースイッチ		

5.2 リビングヒーター

5.2.1 仕様

(1)Rシリーズ

項目		形名	250形	350形	500形	700形
外装	VW-RE-M	木目調	上ケーシング：冷間圧延鋼板〈メラミン焼付ハンマーネット塗装・マンセル5YR3/3近似色〉，側面ケーシング：樹脂成形品，前パネル：木目鋼板，ファイヤーウッド			
	VW-RE-W	ホワイト調	上ケーシング，前パネル：冷間圧延鋼板〈メラミン焼付ハンマーネット塗装・マンセル5Y7.5/1近似色〉，側面ケーシング：樹脂成形品			
暖房能力		kcal/h	2,300	3,300	4,600	6,600
水量		ℓ/min	4.0	6.0	8.0	10.0
水頭損失		mAq	0.38	0.77	2.2	3.3
電源			単相 100V 50/60Hz			
消費電力		W	31/35	34/38	34/38	55/58
電流		A	0.32/0.36	0.35/0.39	0.35/0.39	0.60/0.62
送風機			φ140 シロッコファン			
風量		m^3/min	3.0	5.5	5.5	8.0
風量調節			強・中・弱・切のロータリースイッチ			
放熱器			プレートフィン付熱交換器〈銅パイプ・アルミフィン〉最高使用圧力10kg/cm^2G			
エアフィルタ			サランネットフィルタ〈水洗浄式〉			
配管	方向		右側〈正面向かって〉			
	水出入口径		PT½めねじ			
吹出口			Hルーバ：アルミ，Vルーバ：鋼板			
温度調節			サーモスタット内蔵			
騒音		ホン	32	35	35	38
重量		kg	18	18	18.5	19.5
熱交換器内容積		cc	650	650	900	900

注 1．強ノッチの特性値です。
2．暖房能力は温水入口温度80℃，吸込み空気DB＝20℃の場合の値です。
3．水頭損失の値は，温水80℃で各機種の定格水量を通水した場合の熱交換器出口および入口間の静圧差を測定した値を示します。
4．風量は吹出口で風車式風速計により測定した値です。
5．騒音測定については後述する騒音測定方法の項を参照ください。
6．蒸気は使用できません。

(2) Eシリーズ〈低流量形〉

項目		形名	200形	300形	400形
外装	VW-E〈木目調〉		ケーシング：冷間圧延鋼板〈メラミン焼付ハンマーネット塗装〉，前パネル：樹脂成形品 色調…アダルトブラウン，マンセル5YR4/3.5近似		
	VW-E-W		ケーシング：冷間圧延鋼板〈メラミン焼付ハンマーネット塗装〉 前パネル：樹脂成形品，色調…パールグレー，マンセル2.5Y6/1近似		
暖房能力		kcal/h	2,000	3,000	3,800
水量		ℓ/min	1.5	2.0	2.5
水頭損失		mAq	0.41	0.74	0.86
電源			単相 100V 50/60Hz		
消費電力		W	21/21	25/27	31/34
電流		A	0.21/0.22	0.27/0.29	0.32/0.34
送風機			φ90ラインフロー羽根		
風量		m^3/min	3.0	4.6	6.0
風量調節			強・中・弱・切のロータリースイッチ		
放熱器			プレートフィン付熱交換器〈銅パイプ・アルミフィン〉最高使用圧力1kg/cm^2G		
エアフィルタ			不織布フィルタ〈水洗浄式〉		
配管	方向		右側〈正面向かって〉		
	水出入口径		PT½めねじ		
吸込口・吹出口			Pℓ製グリル一体成形		
加湿器			手動給水式加湿器〈オプション〉		
騒音		ホン	36.5	39.5	42.0
重量		kg	12.5	14.5	17.0
熱交換器内容積		cc	380	480	590
型式認可番号			▽ 91-27578		—

注 1．強ノッチの特性値です。
2．暖房能力は温水入口温度80℃，吸込み空気DB＝20℃の場合の値です。
3．水頭損失の値は温水80℃で各機種の定格水量を通水した場合の熱交換器出口および入口間の通水の静圧差を測定した値を示します。
4．風量は吹出口で風車式風速計により測定した値です。
5．騒音測定については後述する騒音測定方法の項を参照ください。
6．蒸気は使用できません。

5.2.2 外形寸法図

VW-250～700RE-M形
VW-250～700RE-W形

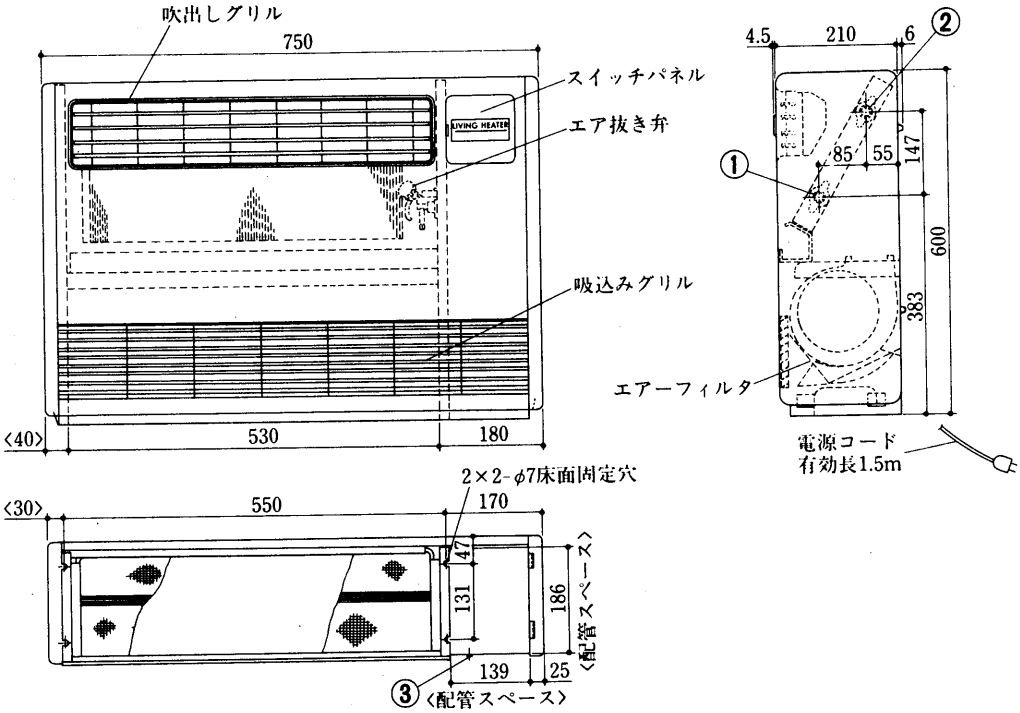

温水入口　PT½めねじ …①
〈水抜きプラグ付〉
温水出口　PT½めねじ …②
〈エア抜きバルブ付〉
アース端子……③

注．形名の後の「RE-M」は外観が木目調

変化寸法表

形　　名	A	B	C
VW-250RE-M・250RE-W	585	564.5	378
VW-350RE-M・350RE-W	750	729.5	543
VW-500RE-M・500RE-W	750	729.5	543
VW-700RE-M・700RE-W	870	849.5	663

VW-200～400E形
VW-200～400E-W形

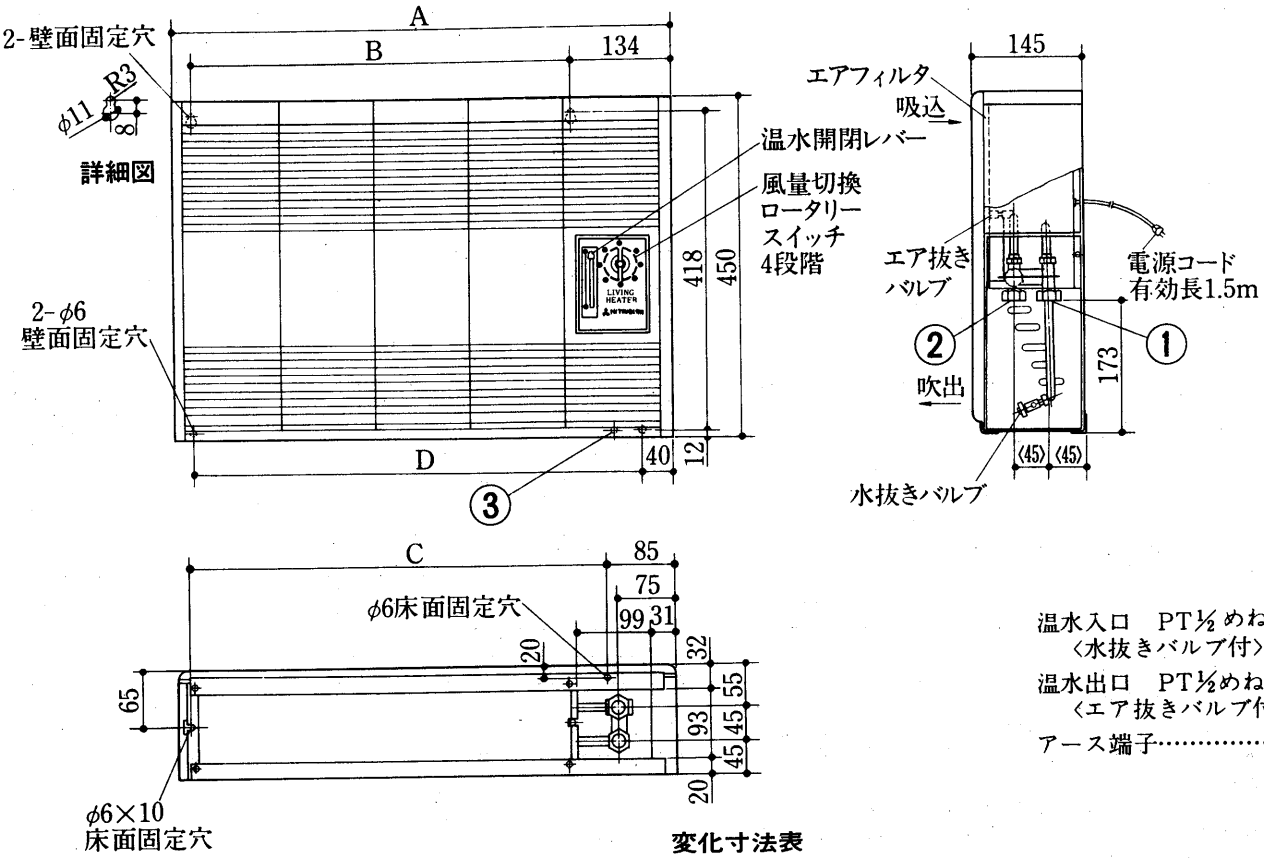

温水入口　PT½めねじ …①
〈水抜きバルブ付〉
温水出口　PT½めねじ …②
〈エア抜きバルブ付〉
アース端子……③

注．形名の後の「E」は外観が木目調

変化寸法表

形　　名	A	B	C	D
VW-200E・200E-W	530	382	428	476
VW-300E・300E-W	655	507	553	601
VW-400E・400E-W	780	632	678	726

5.2.3 電気系統図

VW-250～700RE-M形
VW-250～700RE-W形

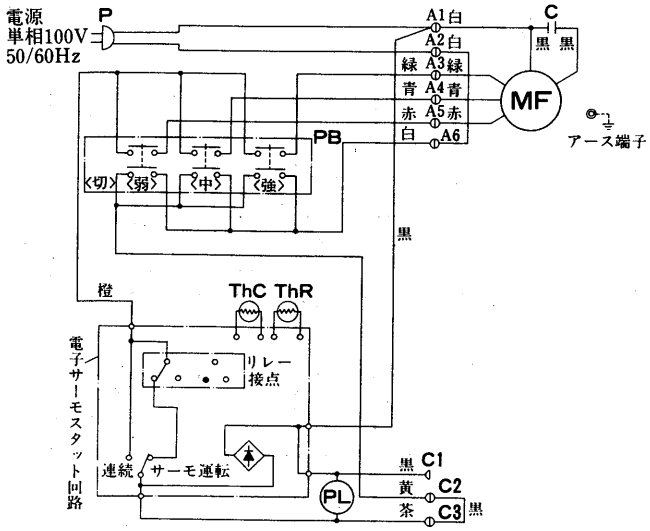

VW-200～400E形
VW-200～400E-W形

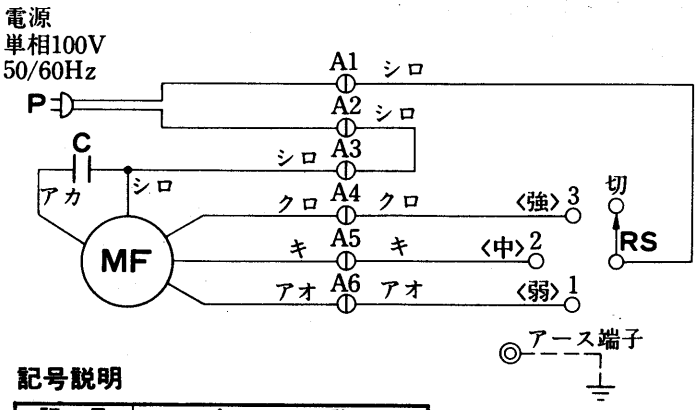

記号説明

記号	名称
MF	送風機用電動機
C	コンデンサ
P	プラグ
A1～6	6Pコネクタ
C1～3	3Pコネクタ〈タイマー用〉
PB	押ボタンスイッチ
ThC	冷風防止サーミスタ〈正〉
ThR	室温サーミスタ〈負〉
PL	運転ランプ〈L.E.D〉

注. アースは内線規程にもとづいて施工してください。

5.2.4 暖房能力

(1)暖房能力表

Rシリーズ 〈DB＝20℃・DB＝18.5℃〉 〈kcal/h〉

吸込空気条件			乾球温度 20℃							乾球温度 18.5℃						
形名	水量 〈ℓ/min〉	水頭損失 〈mAq〉	温水温度							温水温度						
			40℃	45℃	50℃	55℃	60℃	70℃	80℃	40℃	45℃	50℃	55℃	60℃	70℃	80℃
250	4	0.38	760	950	1,150	1,340	1,530	1,910	2,300	820	1,010	1,200	1,390	1,590	1,970	2,350
	6	2.77	810	1,010	1,210	1,420	1,620	2,020	2,430	870	1,070	1,270	1,480	1,680	2,090	2,496
	8	1.3	840	1,050	1,260	1,470	1,690	2,110	2,530	900	1,120	1,331	1,540	1,750	2,170	2,590
	10	1.9	870	1,090	1,300	1,520	1,740	2,180	2,610	930	1,150	1,370	1,590	1,810	2,240	2,680
350	4	0.38	1,030	1,290	1,550	1,810	2,070	2,590	3,110	1,110	1,370	1,630	1,890	2,150	2,670	3,194
	6	0.77	1,100	1,370	1,650	1,920	2,200	2,750	3,300	1,180	1,450	1,730	2,000	2,280	2,830	3,380
	8	1.3	1,140	1,430	1,710	2,000	2,290	2,860	3,430	1,230	1,510	1,800	2,090	2,370	2,940	3,520
	10	1.9	1,180	1,470	1,770	2,060	2,360	2,950	3,540	1,270	1,560	1,860	2,150	2,450	3,040	3,630
500	6	1.3	1,470	1,840	2,200	2,570	2,940	3,680	4,410	1,580	1,950	2,310	2,680	3,050	3,790	4,520
	8	2.2	1,530	1,910	2,300	2,680	3,060	3,830	4,600	1,648	2,030	2,410	2,790	3,180	3,940	4,710
	10	3.3	1,580	1,970	2,370	2,760	3,160	3,950	4,740	1,700	2,090	2,490	2,880	3,280	4,070	4,860
	12	4.5	1,620	2,020	2,430	2,840	3,240	4,050	4,870	1,740	2,150	2,550	2,960	3,360	4,180	4,990
700	6	1.3	2,040	2,550	3,070	3,580	4,090	5,110	6,140	2,200	2,710	3,220	3,730	4,240	5,270	6,294
	8	2.2	2,130	2,660	3,190	3,730	4,260	5,320	6,390	2,290	2,820	3,350	3,890	4,420	5,480	6,550
	10	3.3	2,200	2,750	3,300	3,850	4,400	5,500	6,600	2,360	2,910	3,460	4,010	4,560	5,660	6,760
	12	4.5	2,250	2,820	3,380	3,950	4,514	5,640	6,770	2,420	2,990	3,550	4,110	4,680	5,810	6,940

Eシリーズ 〈DB＝20℃・DB＝18.5℃〉 〈kcal/h〉

吸込み空気条件			乾球温度 20℃							乾球温度 18.5℃						
形名	流量 〈ℓ/min〉	水頭損失 〈mAq〉	温水温度							温水温度						
			40℃	45℃	50℃	55℃	60℃	70℃	80℃	40℃	45℃	50℃	55℃	60℃	70℃	80℃
200	1.5	0.41	660	830	1,000	1,160	1,330	1,660	2,000	710	880	1,040	1,210	1,380	1,710	2,040
	2	0.67	720	900	1,080	1,260	1,440	1,800	2,170	770	950	1,130	1,320	1,500	1,860	2,220
	3	1.31	790	980	1,180	1,380	1,580	1,970	2,370	840	1,040	1,240	1,440	1,630	2,030	2,420
	4	2.13	820	1,020	1,230	1,430	1,640	2,050	2,460	880	1,080	1,290	1,490	1,700	2,110	2,520
300	1.5	0.46	910	1,140	1,370	1,590	1,820	2,280	2,740	980	1,210	1,430	1,660	1,890	2,350	2,800
	2	0.74	1,000	1,250	1,500	1,750	2,000	2,500	3,000	1,070	1,320	1,570	1,820	2,070	2,570	3,070
	3	1.47	1,110	1,390	1,670	1,940	2,220	2,780	3,340	1,190	1,470	1,750	2,030	2,310	2,860	3,420
	4	2.40	1,180	1,470	1,770	2,070	2,360	2,950	3,550	1,270	1,560	1,860	2,150	2,450	3,040	3,630
400	1.5	0.35	1,080	1,350	1,620	1,890	2,160	2,700	3,250	1,160	1,435	1,700	1,970	2,240	2,790	3,330
	2.5	0.86	1,260	1,580	1,900	2,210	2,530	3,160	3,800	1,360	1,670	1,990	2,310	2,620	3,260	3,890
	3	1.18	1,360	1,700	2,040	2,380	2,720	3,400	4,080	1,460	1,800	2,140	2,480	2,820	3,500	4,180
	4	1.95	1,490	1,860	2,230	2,600	2,980	3,725	4,470	1,600	1,970	2,340	2,710	3,090	3,830	4,580

グラフ内が弊社保証値です

(2)放熱係数線図

Rシリーズ

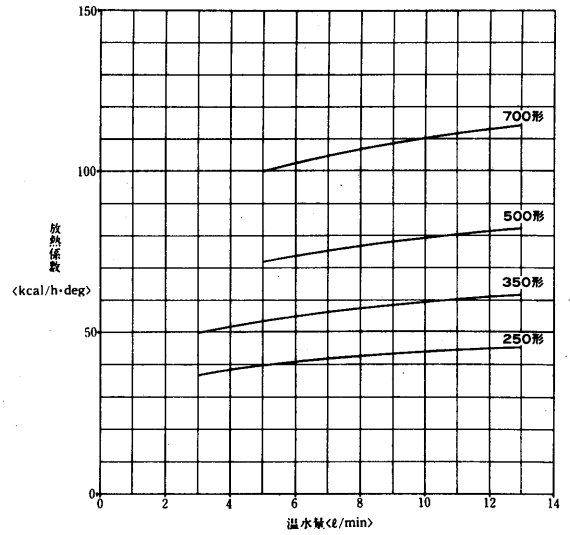

Eシリーズ

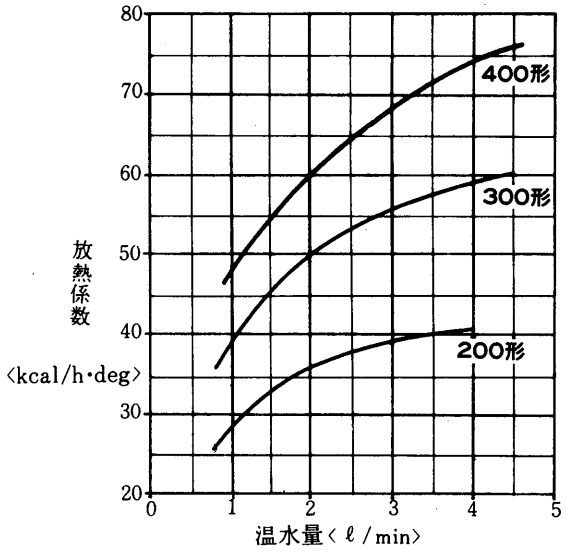

●暖房能力の求め方

VW-250RE-M形を温水入口温度70℃，温水量6ℓ/min，室内温度22℃で運転した場合の暖房能力を求める。

(a) 放熱係数線図の温水量6ℓ/minの線と250形放熱曲線との交点より，
放熱係数＝41kcal/h degを求めます。

(b) 温度差＝温水入口温度－室内温度＝70℃－22℃＝48degを求めます。

(c) 暖房能力＝〈放熱係数〉×〈温度差〉＝41×48≒1,970kcal/hが求められます。

(3)水頭損失線図

Rシリーズ

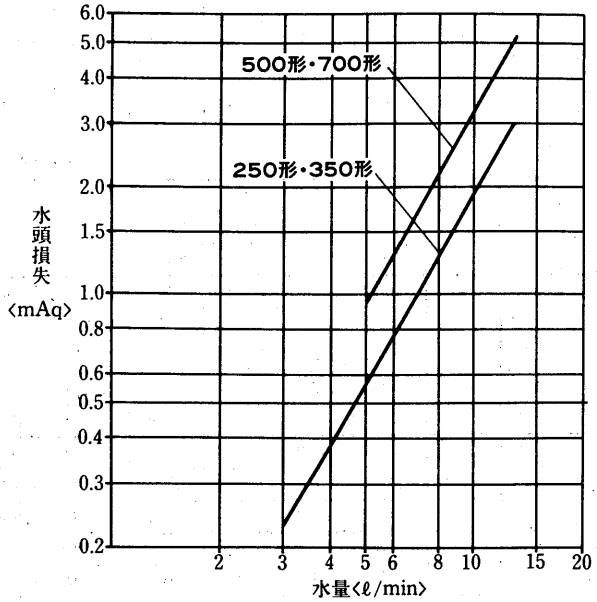

Eシリーズ

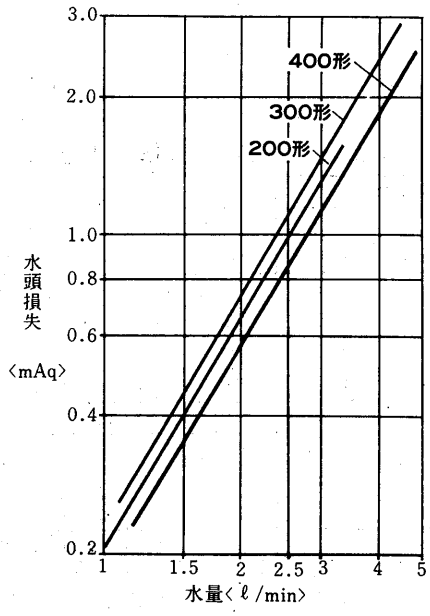

5.2.5 騒音

(1)測定方法

騒音値は指示騒音計Aスケールで測定した値て
測定室は外部騒音を充分遮断した暗騒音25ホン以下の無響室です。測定位置は右図の通りです。

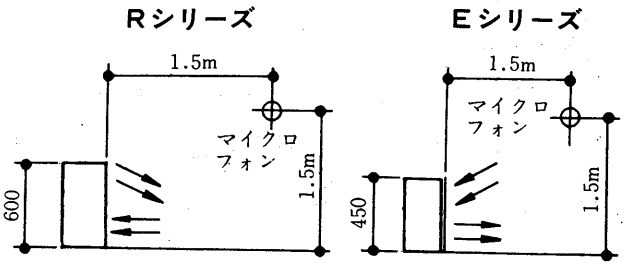

(2)NC曲線

VW-250RE-M形
VW-250RE-W形

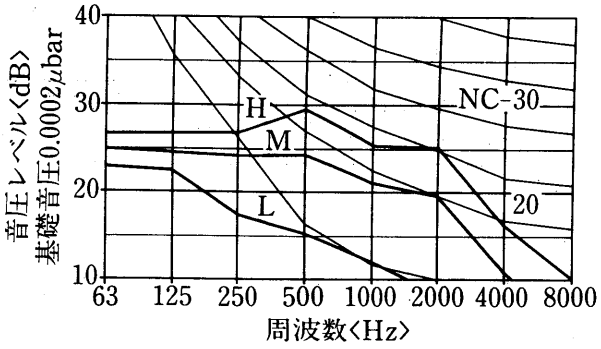

VW-350RE-M形
VW-350RE-W形

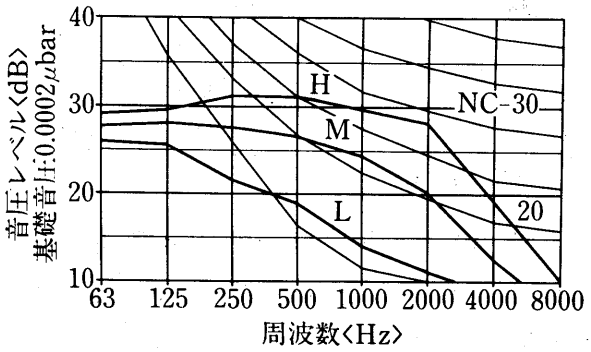

VW-500RE-M形
VW-500RE-W形

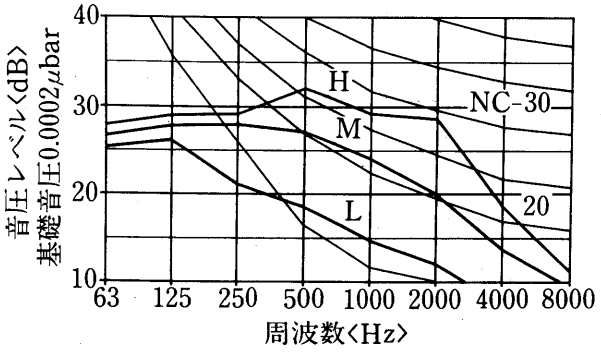

VW-700RE-M形
VW-700RE-W形

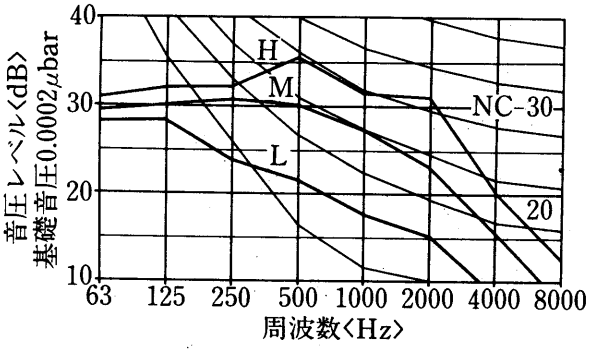

VW-200E形
VW-200E-W形

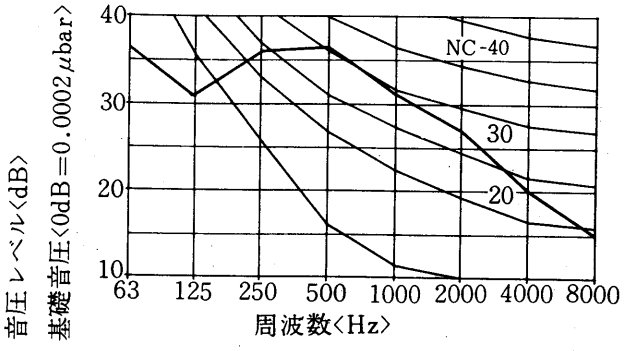

VW-300E形
VW-300E-W形

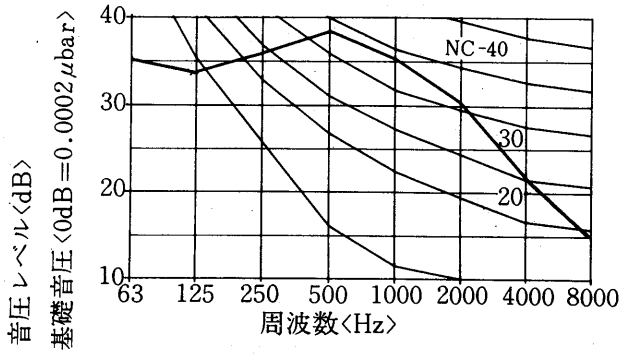

VW-400E形
VW-400E-W形

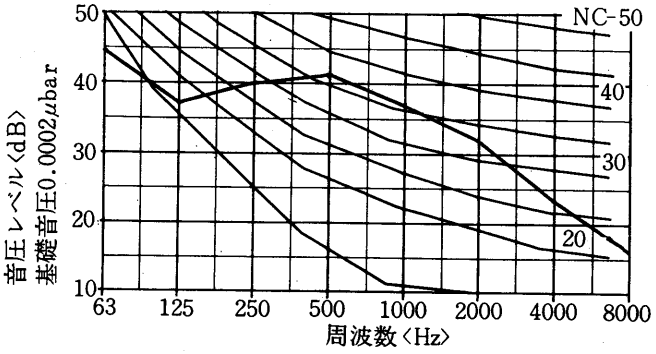

5.2.6 別売部品

(a)配管セット〈PS-WK-B〉

VW-REシリーズ全機種に使え，フレキシブル配管セットですから機内配管工事をより一層容易にします。〈最高使用圧力は8kg/cm²Gです。〉

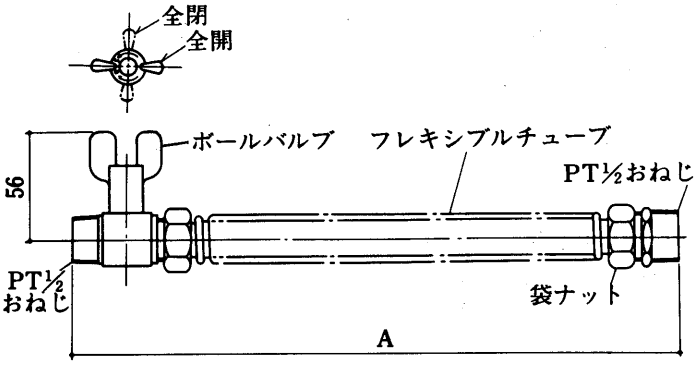

変化寸法表

形名	接続	A	適用機種
PS-WK-B	水入口用	330	VW-RE
	水出口用	460	

(b)加湿器

CH-20E形

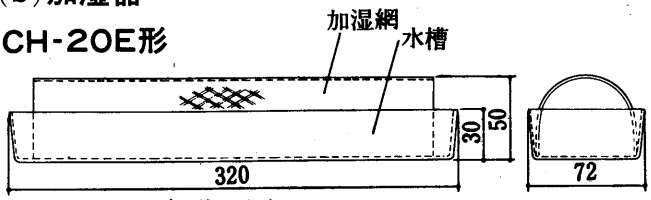

※VW-Eシリーズに使えます。

(c)ルームサーモスタットTS-60H〈暖房専用〉

三菱ルームサーモスタット〈TS-60H〉をリビングヒーターに接続してご使用いただければ，お部屋をお好みの温度にコントロールすることができます。

●TS-60H形は，暖房専用タイプですので冷房運転には使用できません。

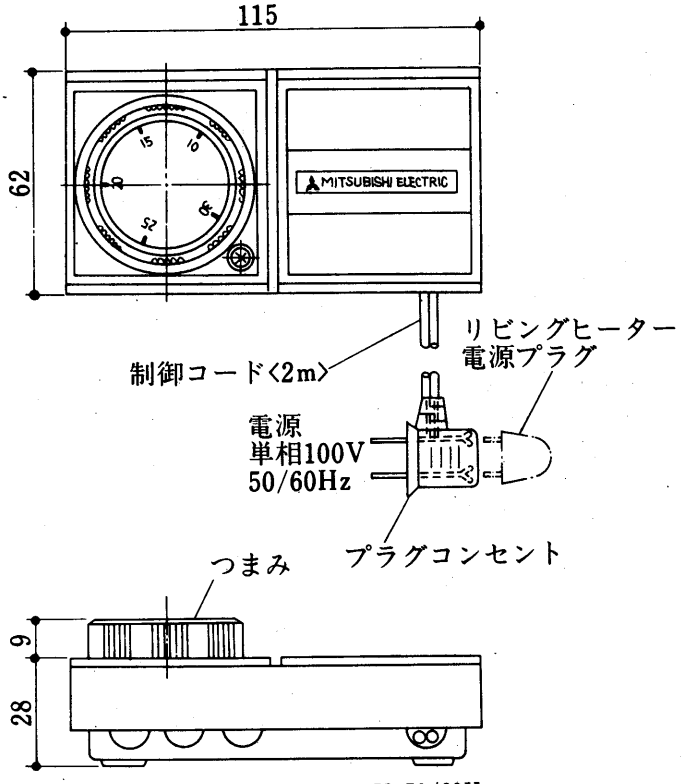

取付方法

●取付の際は，ルームサーモスタットに付属の取付用型紙をご使用いただければ簡単に取付できます。

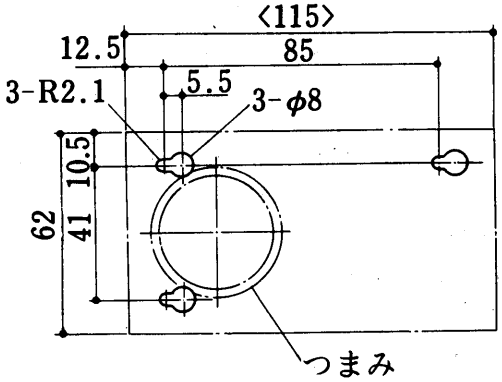

使用方法

●サーモスタットのプラグコンセントを電源コンセントに差し込み，その上にリビングヒーターの電源プラグを差し込んでください。

●お好みの温度につまみを回転してカバーの矢印に合わせていただければ，あとは自動的に温度をコントロールします。

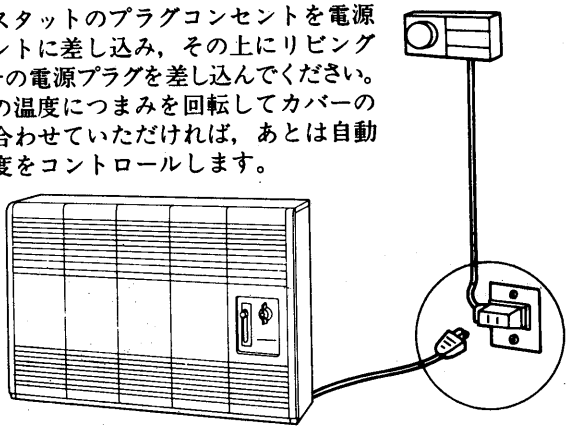

仕様

電源	100V 50/60Hz
温度設定範囲	10℃～30℃
モータ負荷〈常用〉	7A
〈始動〉	42A
ディファレンシャル	2deg±1deg

付属品 木ねじ〈φ3.1×20L〉……3個
取付用型紙……1枚

接続例〈VW-E〉

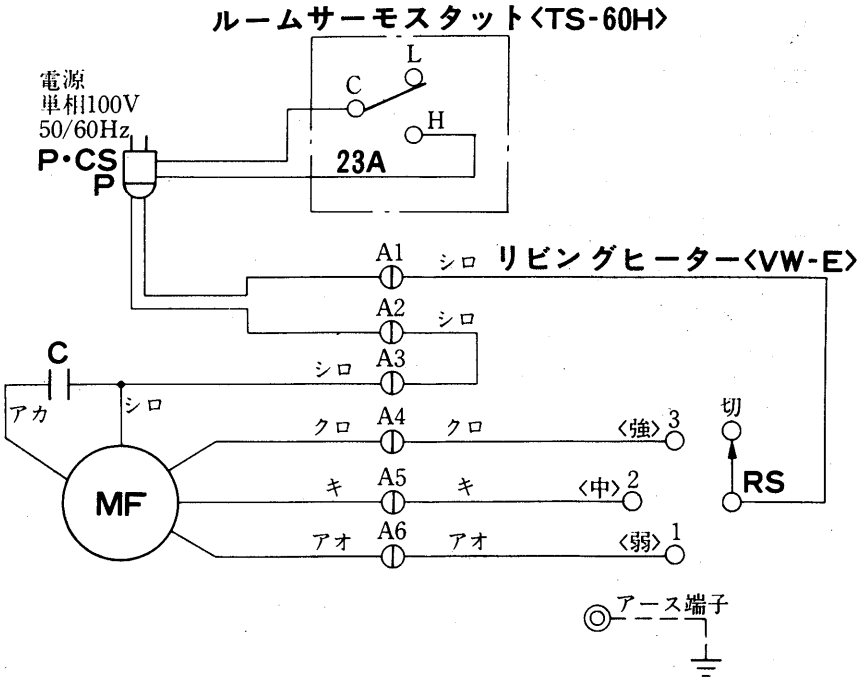

記号説明

記　号	名　　称
MF	送風機用電動機
RS	ロータリースイッチ
23A	温度調節器
P	プラグ
P・CS	プラグ・コンセント
C	コンデンサ
A1～6	コネクター

据付方法〈VW-E〉

(1)据付上の注意事項

- 電源プラグは専用コンセントに差込んでください。
  テーブルタップやタコ足配線は危険です。
- 電源コードは温水配管に接触させないでください。

(2)据付方法

- 構造・ケーシングのはずし方
  配管はケーシングを取りはずして行なってください。
- 前パネルのはずし方
  前パネルは，上部を手前に引いて持上げるとはずれます。
- サイドケーシングの外し方
  ・右下部の取付けねじを外してサイドケーシング下部を持って，①手前に引き掛け金をピンから外し，②右横に振り，③下向きに引き抜くと外れます。
- ケーシングの外しかた
  ・正面上部の取付けねじ〈2個〉，裏側の取付けねじおよび左下部の取付けねじを外して，④上方へ持ち上げ，⑤手前へ引くと外れます。

- 壁がベニヤ等の場合
  下穴位置の各所にあらかじめ補強板等を壁の中に入れ，木ねじにて取りつけてください。

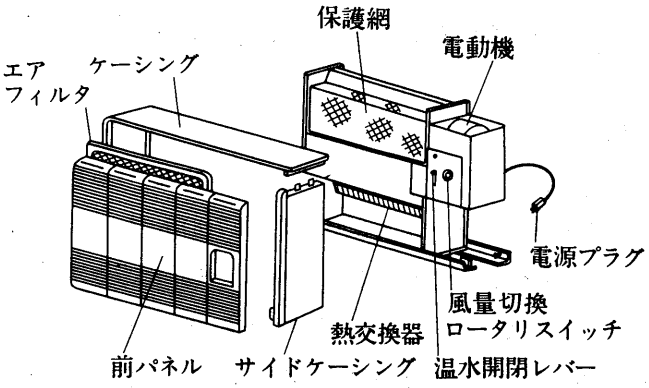

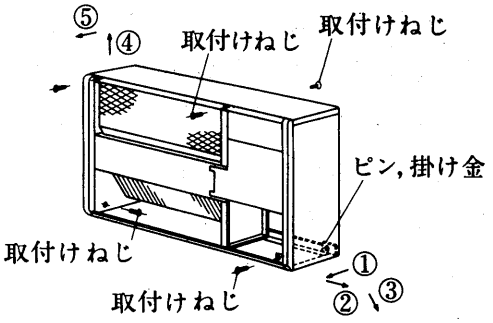

●製品の固定方法

1.床面に固定する場合

床面固定穴に付属の木ねじ，座金〈各2こ〉で固定してください。

2.壁面に固定する場合

図の寸法の下穴を本体が水平に取付くようにあけてくだたい。

上部2か所に付属木ねじを座金を入れて止めてください。

製品を引っかけるように取付けてから下部2ヵ所を固定してください。

●壁がコンクリート等の場合

コンクリートドリルにて穴をあけ鉛管または，塩ビ管〈スタープラグ〉等を打ち込み，木ねじにて取り付けてください。

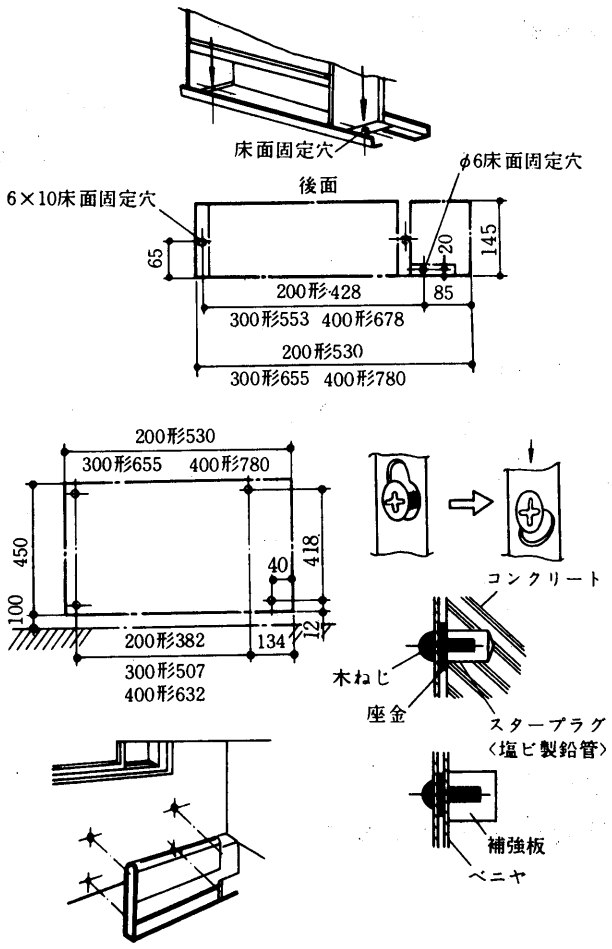

5.2.7 配管・施工上の注意

●配管

(a)リビングヒーターに使用されている配管接続部のソケットは250形～700形まですべてPT½ねじを使用しており，機種により配管サイズを変える煩雑さがありません。

(b)配管系列において，最も高い位置にエアー抜きを設ける必要があります。

(c)配管勾配はできるだけ大きくとり，少なくとも1/200以上とる必要があります。

上向供給の場合は，給湯管は上り勾配，返湯管は下り勾配とします。

(d)配管の凸所をつくらないように注意する必要があります。

(e)リビングヒーター本体は床面に水平に置いてください。

配管実施例

〈フレキシブルチューブ別売品の場合 VW-RE〉

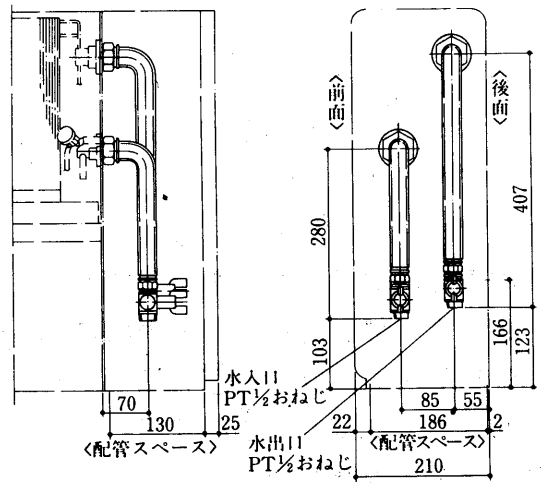

5.3 パネルヒーター

5.3.1 仕様

項目 ＼ 形式		壁掛型兼床置形〈自立架台別売〉				
項目 ＼ 形名		PH-80AWF	PH-130AWF	PH-180AWF	PH-210AWF	PH-300AWF
暖房能力	kcal/h	790	1,320	1,820	2,100	3,040
標準通水量	ℓ/min	3	3	4	5	5
水頭損失〈複管式〉	mAq	0.16	0.2	0.36	0.66	0.24
保有水量	ℓ	0.52	1.02	1.03	1.61	3.2
入口配管接続口		1/2Bめねじ	1/2Bめねじ	1/2Bめねじ	1/2Bめねじ	1/2Bめねじ
出口配管接続口		1/2Bめねじ	1/2Bめねじ	1/2Bめねじ	1/2Bめねじ	1/2Bめねじ
外形寸法〈高さ×幅×長さ〉	mm	240×40×1600	240×80×1600	240×105×1600	240×80×2500	240×105×2500
製品重量	kg	11.4	11.9	13.9	17.6	27.1
外装仕上		冷間圧延鋼板〈メラミン焼付塗装〉色調 クリスタルホワイト マルセル5Y8/1				
熱交換器		プレートフィン付熱交換器〈銅パイプ・アルミフィン〉				
最高使用圧力		10kg/cm²G				
使用温度		温水100℃以下				
付属部品		プラケット・単管式アダプター・複管式アダプター・メクラプラグ				

項目 ＼ 形式		壁掛形				
項目 ＼ 形名		PH-20AW	PH-40AW	PH-100AW	PH-140AW	PH-200AW
暖房能力	kcal/h	220	420	1,030	1,410	2,040
標準通水量	ℓ/min	1	1	3	3	4
水頭損失〈複管式〉	mAq	0.02	0.02	0.17	0.2	0.36
保有水量	ℓ	0.25	0.38	0.52	1.02	1.03
入口配管接続口		1/2Bめねじ	1/2Bめねじ	1/2Bめねじ	1/2Bめねじ	1/2Bめねじ
出口配管接続口		1/2Bめねじ	1/2Bめねじ	1/2Bめねじ	1/2Bめねじ	1/2Bめねじ
外形寸法〈高さ×幅×長さ〉	mm	320×40×400	320×40×600	400×55×1600	400×80×1600	400×105×1600
製品重量	kg	3.5	5.2	13	13.5	16
外装仕上		冷間圧延鋼板〈メラミン焼付塗装〉色調 クリスタルホワイト マルセル5Y8/1				
熱交換器		プレートフィン付熱交換器〈銅パイプ・アルミフィン〉				
最高使用圧力		10kg/cm²G				
使用温度		温水100℃以下				
付属部品		プラケット・単管式アダプター・複管式アダプター・メクラプラグ				

注1. 暖房能力の測定条件は下記の通りです。
入口温水温度　80℃
周囲空気温度　20℃DB

2. 暖房能力は，入口温水温度と周囲空気温度の温度差が異なりましたら，能力補正線図により，暖房能力を補正してください。

3. 水頭損失の測定は，水温80℃で各機種の定格水量を通水した場合の熱交換器出口および入口間の静圧差を測定した値を示します。
ただし，バルブ，配管セット等の水頭損失は含まれません。

4. 蒸気は使用できません。

5.3.2 外形寸法図

(1)壁掛設置時

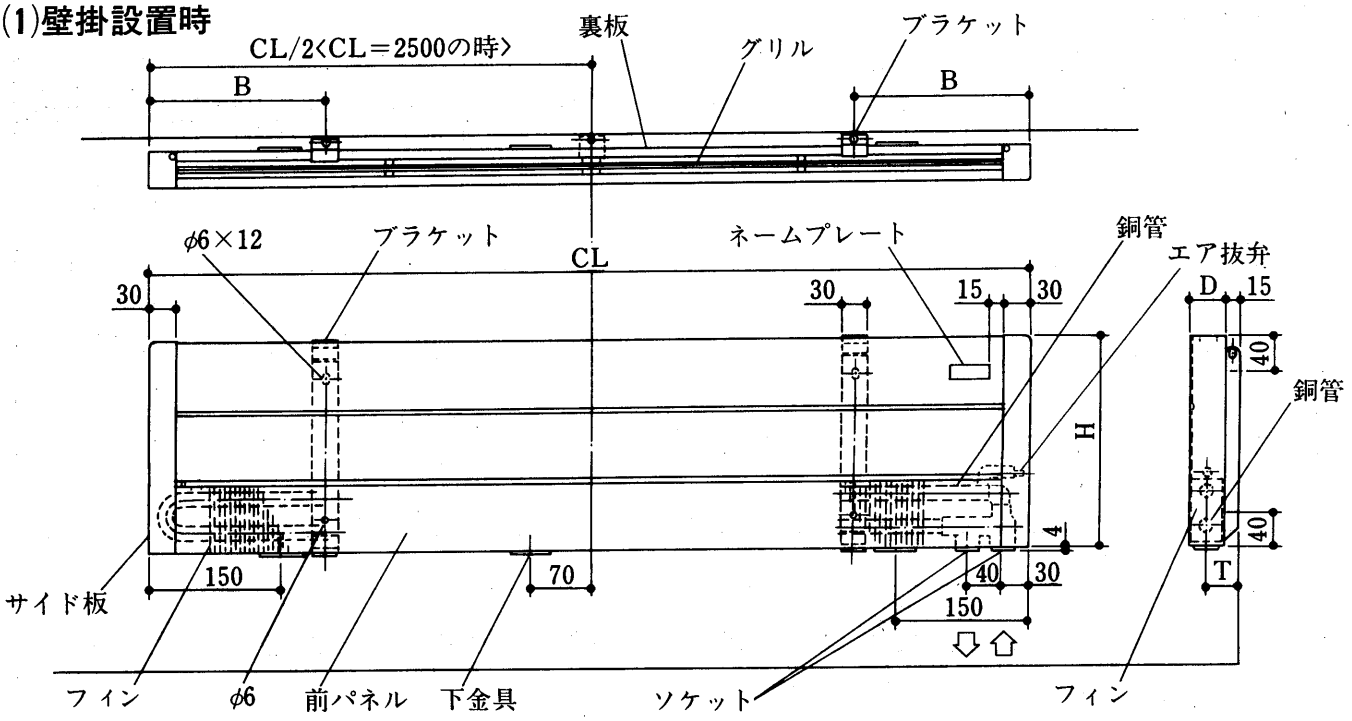

変化寸法表

形　名	PH-80AWF	PH-130AWF	PH-180AWF	PH-210AWF	PH-300AWF	PH-20AW	PH-40AW	PH-100AW	PH-140AW	PH-200AW
CL	1600	1600	1600	2500	2500	400	600	1600	1600	1600
H	240	240	240	240	240	320	320	400	400	400
D	40	80	105	80	105	40	40	55	80	105
T	36	36	50	36	50	36	36	43	36	50
B	200	200	200	200	200	70	200	200	200	200
ブラケット数	2	2	2	3	3	2	2	2	2	2
フィン段数	1	1	1	1	2	2	2	1	1	1

(2)床置設置時

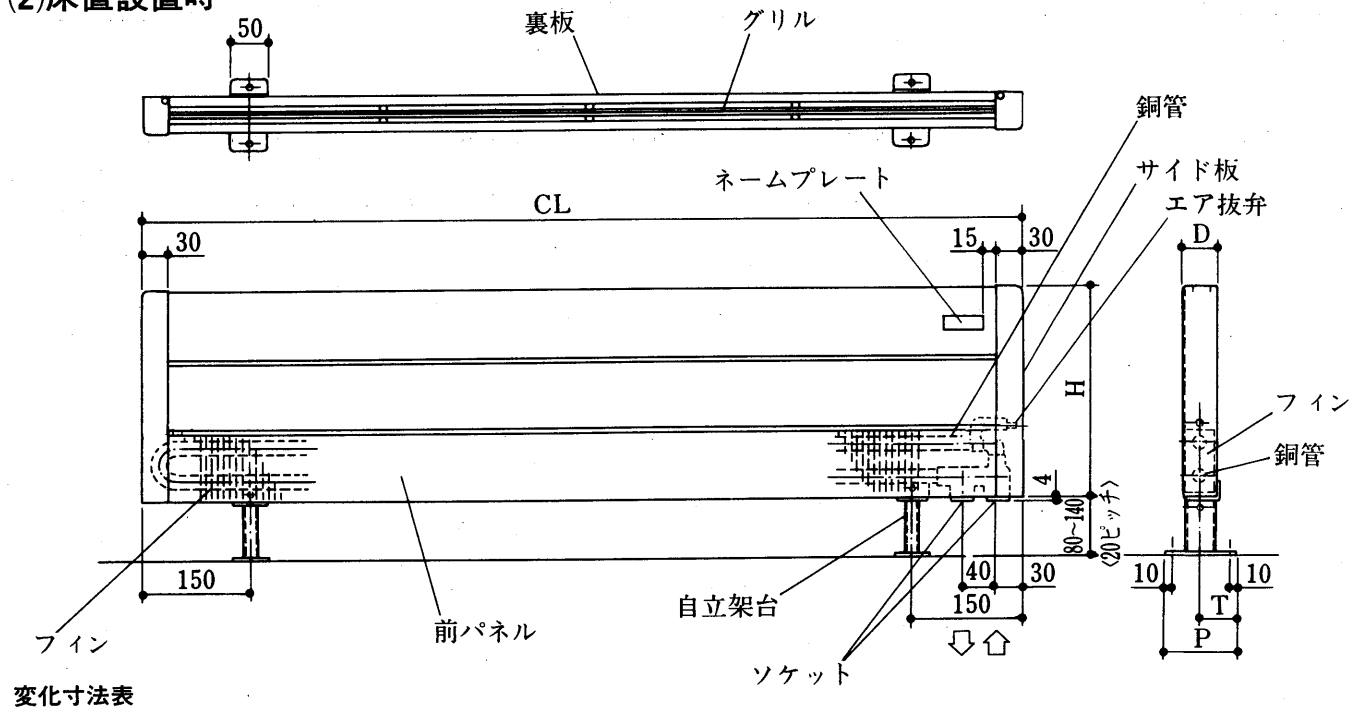

変化寸法表

形　名	PH-80AWF	PH-130AWF	PH-180AWF	PH-210AWF	PH-300AWF
CL	1600	1600	1600	2500	2500
H	240	240	240	240	240
D	40	80	105	80	105
T	52	44	41	44	41
B	100	120	120	120	120
レッグ数	2	2	2	2	2
フィン段数	1	1	1	1	2

5.3.3 能力線図

仕様表に記載している暖房能力はパネル入口水温と周囲温度との差が60degの時〈標準水量〉の能力であり，温水流量，温度差が変わる場合は，次のグラフにより暖房能力，水頭損失を求めて下さい。

●暖房能力　　●能力補正線図　　●水頭損失線図

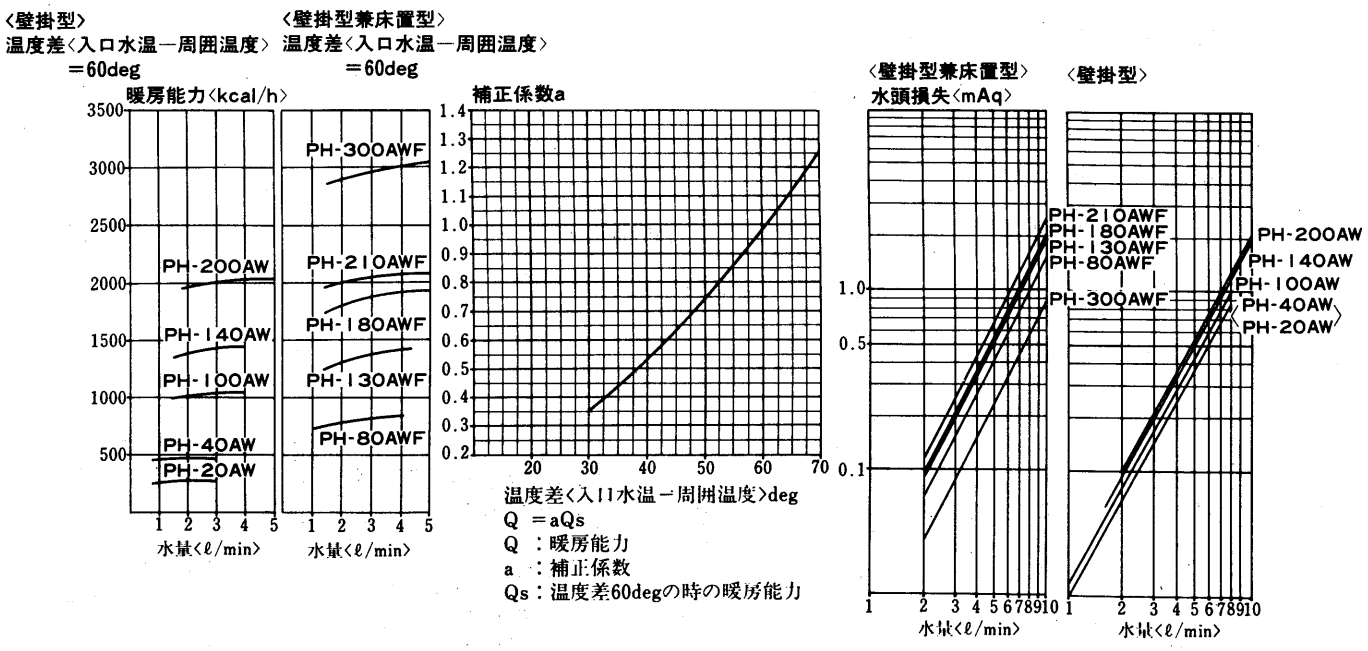

5.3.4 設置工事

(1)設置位置

三菱パネルヒーターは，温水を循環させるタイプで，パネル表面からの輻射熱と対流熱で，お部屋を優しく暖める事が出来ます。より効果的な設置場所をお選び下さい。

(1)窓面が冷気の最も侵入しやすい場所です。パネルヒーターを，この窓下に窓枠いっぱいに設置し，寒さの侵入を防ぐ様，合理的な設置を行って下さい。

(2)室内の暖房負荷とパネルヒーターの能力が合致しても，上記の基本を無視し部屋の片隅にパネルヒーターを取り付けますと，室内に温度ムラが発生し，快適な暖房が得られませんので，お避け下さい。

(3)パネルヒーターの上面及び前面に障害物を置きますと，自然対流及び輻射を阻害しますのでお避け下さい。パネルヒーターを戸袋内に収納して化粧グリル等によるインペイ設置は，性能を低下させますので，お避け下さい。

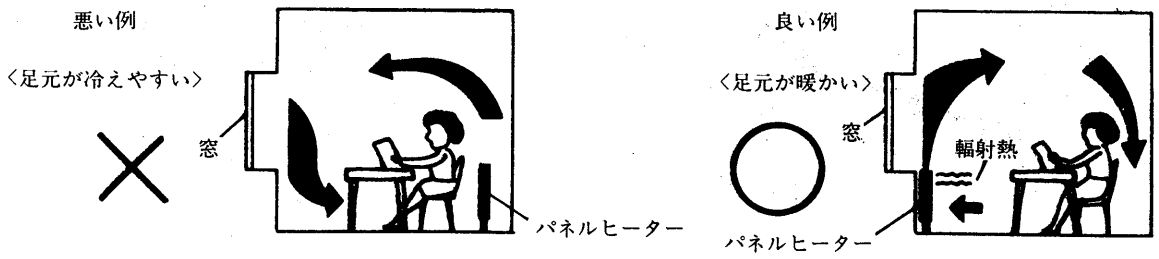

(2)取付方法

製品重量に充分耐える壁面，又は床面に取付，本体は水平にお取付け下さい。
傾いて取付けますと空気抜きが困難となりますのでご注意下さい。

(イ)壁掛型

○ブラケットの取付け方法

(1)壁がコンクリートの場合

コンクリートドリルにて穴をあけ鉛管または，塩ビ管〈スタープラグ〉等を打ち込み，ボルトにて取付けて下さい。

(2)壁がベニア等の場合

ブラケットを取付ける各所にあらかじめ補強板等を壁の中に入れ，木ネジにて取付けて下さい。尚，ブラケットは垂直になる様に取付けて下さい。

壁掛形ブラケット取付位置図

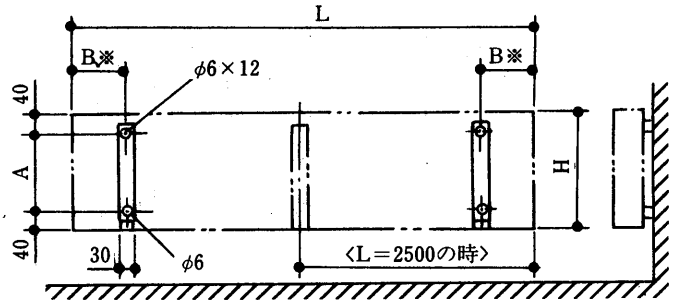

※は標準的位置を示し，左右のスライドは可能です。

形　名	L	A	B※	H	ブラケット数
PH-80AWF	1600	160	200	240	2
PH-130AWF	1600	160	200	240	2
PH-180AWF	1600	160	200	240	2
PH-210AWF	2500	160	200	240	3
PH-300AWF	2500	160	200	240	3
PH-20AW	400	240	70	320	2
PH-40AW	600	240	200	320	2
PH-100AW	1600	320	200	400	2
PH-140AW	1600	320	200	400	2
PH-200AW	1600	320	200	400	2

○パネルヒーターの取付け方法

(1)パネルヒーターをブラケットに引っ掛け，固定金具〈A〉にてブラケットをボルト〈M4〉で締め付け固定して下さい。

(2)尚，このブラケットは，引っ掛け方式となっておりますので，パネルヒーターのどの位置でも，任意にスライドさせる事ができますので，壁の補強等を考慮して取付けて下さい。

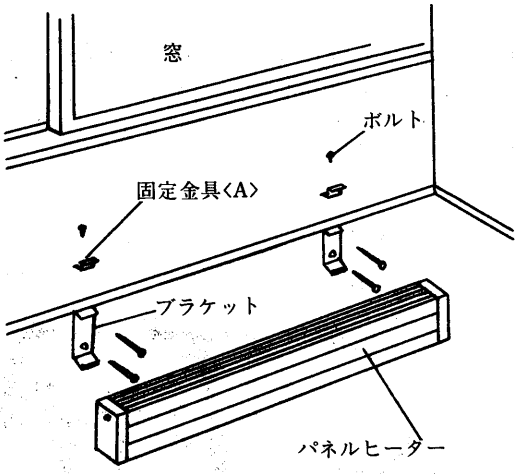

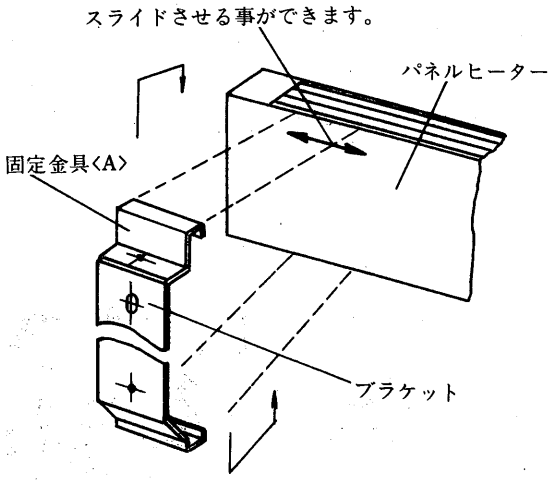

(ロ)自立型

自立脚の取付け方法

(1)本体に自立架台をボルトで取付けて床面に木ねじの位置を印して下さい。

(2)本体から図－1のように，自立脚を〈A〉，〈B〉の2個に離して下さい。

(3)自立脚〈B〉を床面に木ねじを〈附属品〉で固定して下さい。図－2

(4)本体に取付けられた自立脚〈A〉を自立脚〈B〉に差し込みボルトで締め付けて下さい。図－3

※自立脚の高さは，80mm, 100mm, 120mm, 140mmの4段階に変更できます。

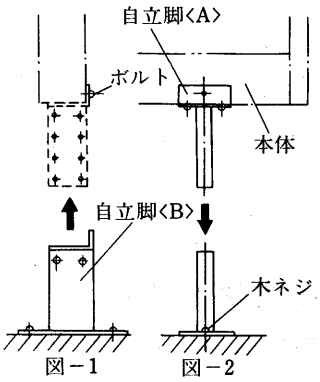

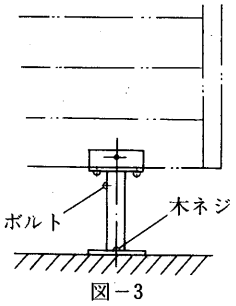

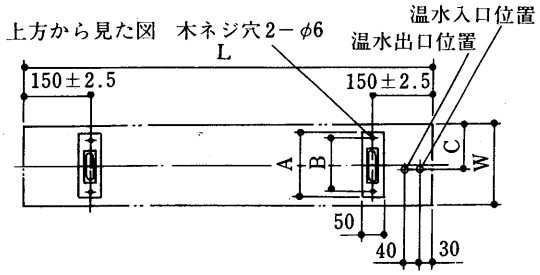

形　番	L	W	A	B	C
PH-80AWF	1600	40	100	80	21
PH-130AWF	1600	80	120	100	21
PH-180AWF	1600	105	120	100	35
PH-210AWF	2500	80	120	100	21
PH-300AWF	2500	105	120	100	35

5.3.5 配管工事

配管工事上の注意点

(1)パネルヒーターの最高使用圧力は10kg/cm^{2}です。
10kg/cm^{2}以下になるように配管設計を行って下さい。

(2)パネルヒーターの温水流量は11ℓ/minを超えないよう注意して配管工事及び温水循環ポンプの選定を行って下さい。多量の温水を流しますと熱交換器の損耗及び流速騒音発生の原因となります。

(3)配管の径は，流量及び配管継手類の抵抗を考慮して決めて下さい。

(4)配管の切口は，必ず管のまくれを取り，通水時の抵抗を少なくして下さい。

(5)寒冷地では，凍結による事故防止上，冬期水張後，直ちに運転を行わない場合は，必ず水抜きを行って下さい。

(6)本体と床との寸法が少ない為，配管接続工事を行う前に現場合わせを充分に行って下さい。

(1)単管用・複管用アダプターの取付け

同梱されている単管用アダプター，補助リング，複管用アダプター，メクラプラグをシステムに応じて，図の様にそれぞれ取付けて下さい。

単管方式

(1)単管用アダプター〈付属品〉と補助リング〈付属品〉をヘッダー入口側の中へ差し込んで下さい。

(2)メクラプラグ〈付属品〉をソケット出口側に六角レンチ〈10mm〉で取付けて下さい。

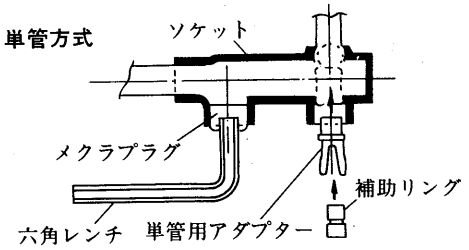

複管方式

(1)複管用アダプター〈付属品〉をソケットの入口の中へ差し込んで下さい。

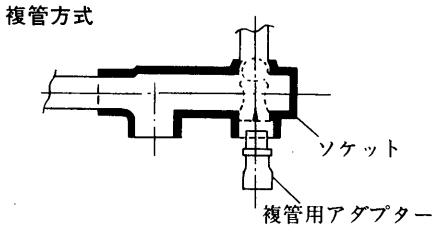

(2)配管接続ソケット

配管接続〈単管・複管式兼用〉は図の様に配管を接続して下さい。

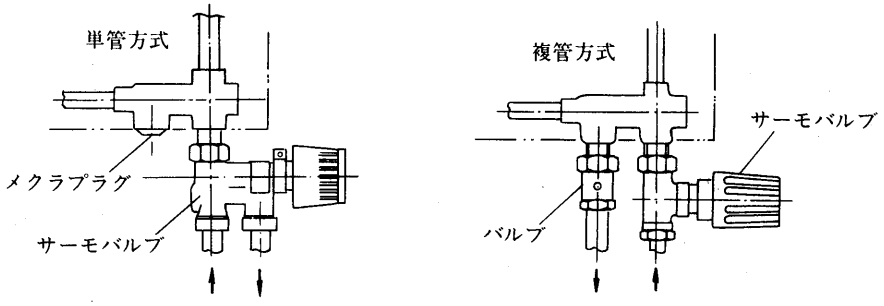

(3)空気抜き

配管接続が完了した後，暖房を行う前には空気抜きを実施して下さい。〈密閉式配管の場合〉尚，空気抜き弁はサイドカバーで覆われていますが，マイナスドライバーをサイドカバー左横にあけられた穴より差し込んで行って下さい。

○空気抜きの方法

(1)温水ボイラーをとめ，循環ポンプだけは運転して下さい。

(2)入口側のバルブを閉めて下さい。

(3)空気抜き弁のホースの先端を容器で受けて下さい。

(4)出口側バルブを全開して下さい。

(5)空気抜き弁のつまみをゆるめて空気を抜きます。

(6)次に，出口バルブを閉めて，入口バルブを開け，同様に空気を抜きます。

(7)空気が抜け温水が連続して出たら，空気抜き弁のつまみをしっかり閉めます。
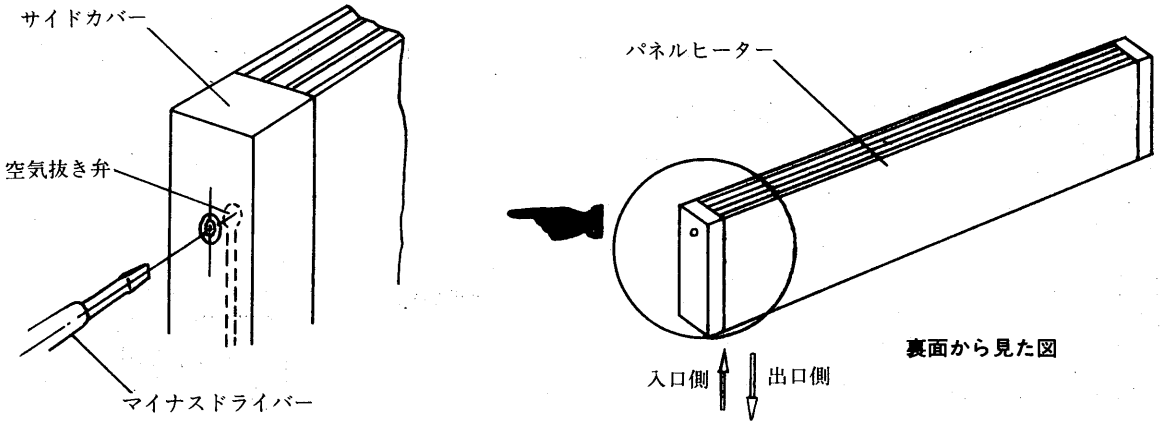
この方法は温水を下から送り込んで軽い空気を上から抜くので，気泡がコイルの中に残りません。