13 除湿機

形名一覧表

機種		形名＼能力	除湿能力〈ℓ/h〉					
			2.05/2.2	5.0/5.5	6.5/7.0	10.0/10.7	6.0/7.0	9.5/11.0
除湿産業機用	標準形	KFH	08	$2C_1$	$3C_1$	$5C_1$		
	温度調節機能付形	RFH		$2B_1$	$3B_1$	$5B_1$		
農事用除湿機		KFH-N					$3NA_1$	5NA

形名の見方

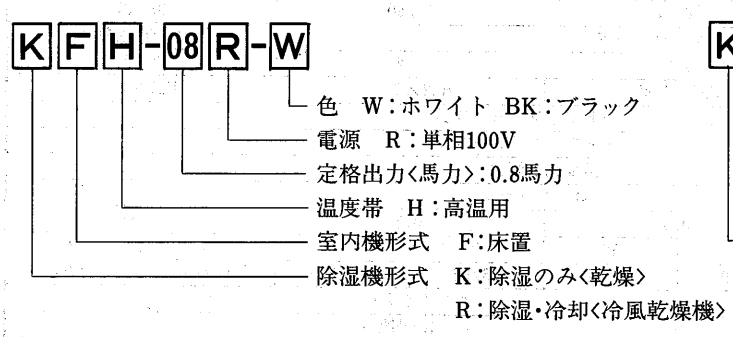

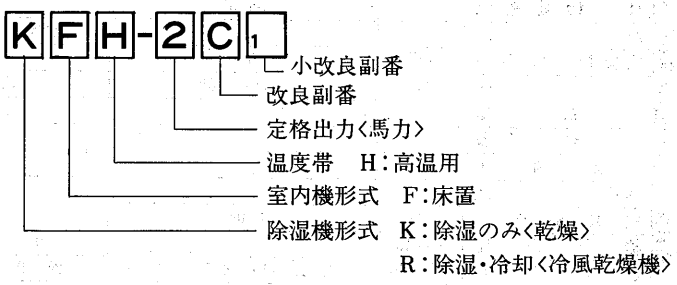

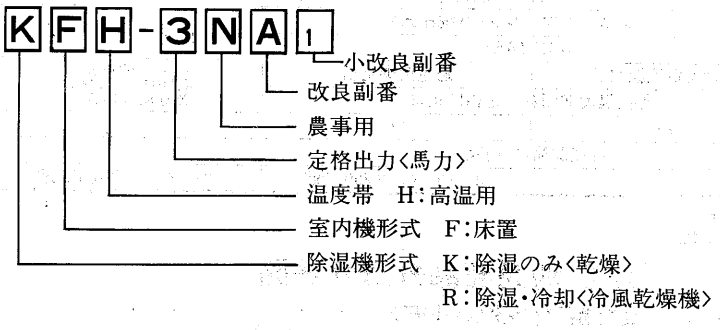

目次

13.1 産業用除湿機……1246
13.1.1 標準形〈KFH形〉……1246
(1) 仕様……1246
(2) 外形寸法図……1247
(3) 電気配線図……1249
(4) 能力線図……1252
(5) 騒音……1255
(6) 冷媒配管系統図……1256
(7) 据付関係資料……1256
13.1.2温度調節機能付形〈RFH形〉……1258
(1) 仕様……1258
(2) 外形寸法図……1260
(3) 電気配線図……1262
(4) 能力線図……1265
(5) 騒音……1267
(6) 冷媒配管系統図……1268
(7) 据付関係資料……1268
13.2 農事用除湿機〈KFH-N形〉……1270
13.2.1 仕様……1270
13.2.2 外形寸法図……1270
13.2.3 電気配線図……1271
13.7.4 能力線図……1272
13.2.5 騒音……1273
13.2.6 冷媒配管系統図……1274
13.2.7 据付関係資料……1274

13.1 産業用除湿機

13.1.1 標準形〈KFH形〉

(1)仕様(1)-1 標準仕様

項目＼形名			KFH-08R-W	KFH-08R-BK	KFH-2C1	KFH-3C1	KFH-5C1
塗装色			白	黒	—	—	—
外形寸法	高さ	mm	825		1,237	1,440	1,440
	幅	mm	550		640	640	960
	奥行	mm	280		500		
除湿能力※1		ℓ/h	2.05/2.2		5.0/5.5	6.5/7.0	10.0/10.7
使用温度範囲		℃	1～40		3～40		
据付			室内設置				
電気特性※2	電源		単相100V 50/60Hz		三相200V 50/60Hz		
	消費電力	kW	0.63/0.78		1.8/2.3	2.7/3.4	5.6/6.9
	運転電流	A	7.4/7.9		6.8/7.7	10.5/11.5	20.0/22.0
	力率	%	85/99		76/86	74/85	81/91
	最大始動電流	A	35/33		38/37	55/50	106/97
圧縮機	形式		全密閉ロータリー式				全密閉往復動式
	電動機称呼出力	kW	0.6		1.5	2.2	3.75
冷媒		kg	R22×0.68		R22×1.47	R22×2.0	R22×2.5
凝縮器			プレートフィンチューブ式				
蒸発器			プレートフィンチューブ式				
冷媒制御			温度式膨張弁				
送風機	形式		シロッコファン				
	電動機出力	kW	0.047		0.3	0.3	0.64
	機外静圧	mmAq	0		0 / 10	0 / 10	0 / 10
	風量	m³/min	12/12〈強〉 8.5/7〈標準〉		26/30 / 17/24	28/32 / 20/27	64/70 / 54/60
除霜	方式		ホットガス式		オフサイクル式		
	設定温度	℃	−5〈開始〉 10〈終了〉		−16〈開始〉		
	制御	min	—		12/10〈最長時間36/30まで調節可能〉		
エアフィルタ			サランネットフィルタ〈水洗浄式〉				
ドレンパンドレン出口			1/2B〈15A〉		3/4B〈20A〉		
圧縮機保護装置			熱動過電流継電器 圧力開閉器〈高圧〉		熱動過電流継電器	過電流継電器	過電流継電器 高圧圧力開閉器 巻線温度開閉器
					熱動温度開閉器，逆相防止器		
製品重量		kg	45		82	94	165
付属品			湿度調節器〈内蔵〉				
			電源コード3m		ホースバンド200D2個		ホースバンド200D 3個

注 ※1.除湿能力は，室温25℃，相対湿度80%，機外静圧0mmAqの場合を示します。
※2.電気特性は，室温25℃，相対湿度80%，機外静圧0mmAqの場合を示します。

(1)-2 別売部品形名一覧表

種類＼形名	KFH-08R	KFH-2C1	KFH-3C1	KFH-5C1
電気ヒータ※1 〈単相200V〉	—	J-2EH 〈4kW〉	J-2EH 〈4kW〉	J-5EH 〈6.8kW〉
吹出グリル	—	J-2FG	J-2FG	J-5FG
吸込グリル	—	J-2SG	J-3SG	J-5SG
吸込ダクトフランジ	—	J-2DF	J-3DF	J-5DF
フレキシブルダクト	J-08FD	—	—	—
高性能フィルタ	J-08HF	—	—	—
キャスター付ワゴン	J-08C	—	—	—
満水時自動停止装置付タンク※2	J-08T	—	—	—

※1. 電気ヒータ用電磁接触器は現地手配となります。
※2. 満水時自動停止装置付タンクは必ずキャスター付ワゴンとセットでご使用下さい。
※3. 上記別売部品は，全て現地取付となります。

(1)-3 別売部品外形寸法図

高性能フィルタ〈J-HF〉

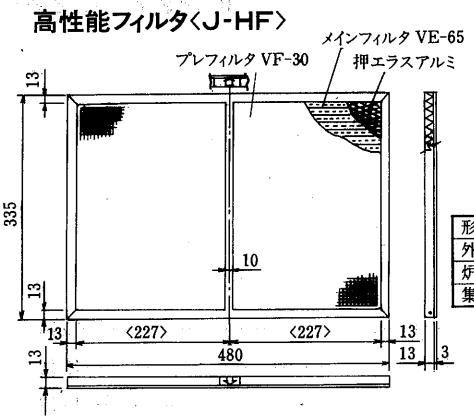

形名	J-08HF
外形寸法	480×335×16〈mm〉
炉材	帯電フィレドンフィルタ
集塵効率	比色法65〈%〉

吹出グリル〈J-FG〉

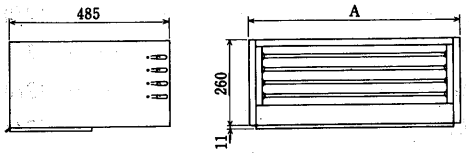

変化寸法表

形名	適用機種	A
J-2FG	KFH-2C1，3C1	640
J-5FG	KFH-5C1	960

吸込グリル〈J-SG〉

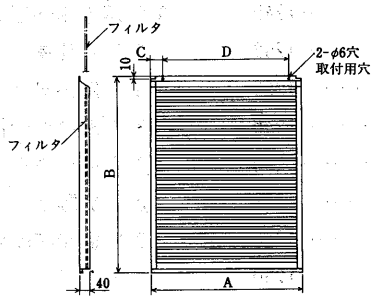

変化寸法表

形名	適用機種	A	B	C	D
J-2SG	KFH-2C1	598	580	49	500
J-3SG	KFH-3C1	598	783	49	500
J-5SG	KFH-5C1	918	783	59	800

吸込ダクトフランジ〈J-DF〉

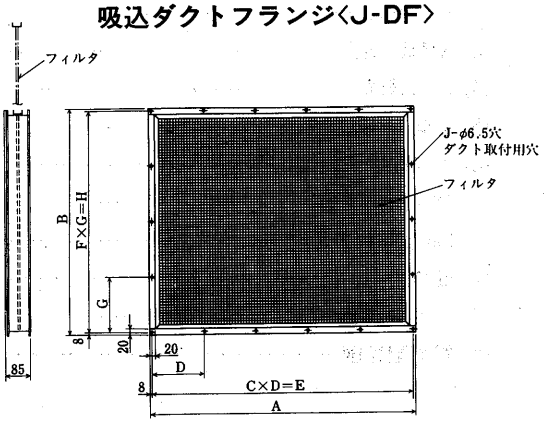

変化寸法表

形名	適用機種	A	B	C	D	E	F	G	H	J
J-2DF	KFH-2C1	596	564	4	145	580	3	186	558	14
J-3DF	KFH-3C1	596	776	4	145	580	4	190	760	16
J-5DF	KFH-5C1	916	776	5	180	900	4	190	760	18

(2)外形寸法図

(a)標準

KFH-08R形

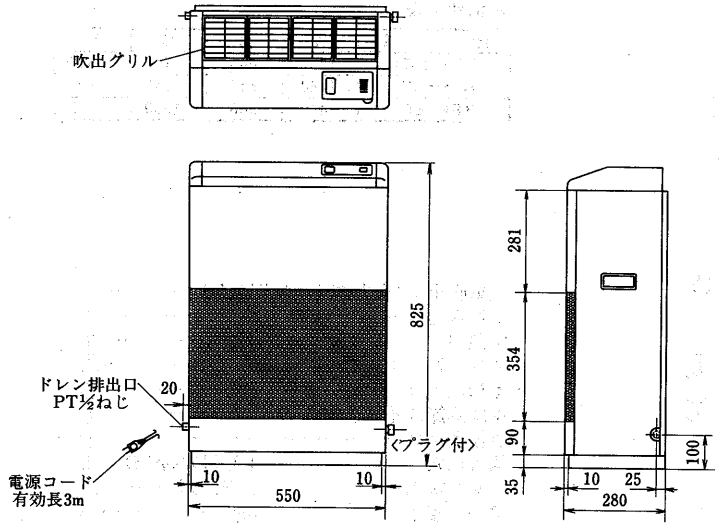

KFH-2C1形
KFH-3C1形

〈 〉内はKFH-3C形を示します

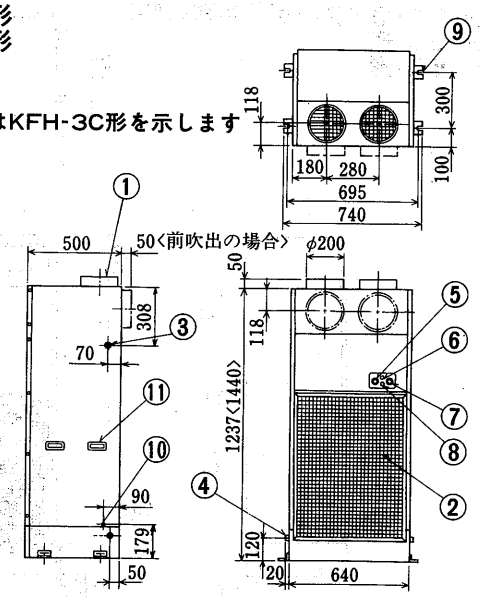

KFH-5C1形

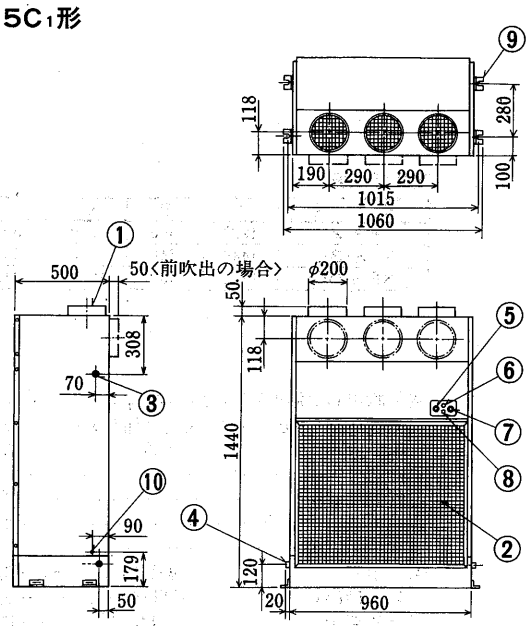

空気吹出口〈前吹出・上吹出変更可〉……①
空気吸込口……②
電源用穴　φ23……③
ドレン排出口　PT¾ねじ……④
運転切換スイッチ……⑤
運転表示灯……⑥
湿度調節スイッチ……⑦
点検表示灯……⑧
据付用穴　4-U切次〈φ15〉……⑨
アース端子　M4ねじ……⑩
取手……⑪

空気吹出口〈前吹出・上吹出変更可〉……①
空気吸込口……②
電源用穴　φ23……③
ドレン排出口　PT¾ねじ……④
運転切換スイッチ……⑤
運転表示灯……⑥
湿度調節スイッチ……⑦
点検表示灯……⑧
据付用穴　4-U切次〈φ15〉…⑨
アース端子　M4ねじ……⑩

(b)別売部品取付外形寸法図

KFH-08R形〈フレキシブルダクト取付時〉

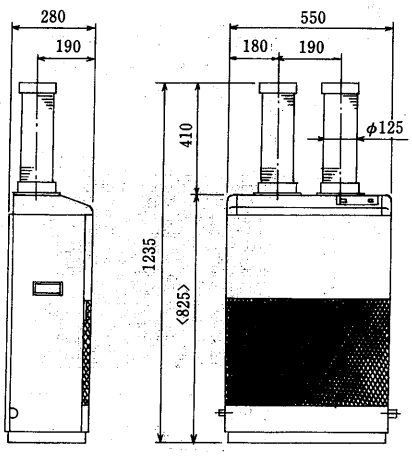

KFH-08R形〈キャスター付ワゴン取付時〉

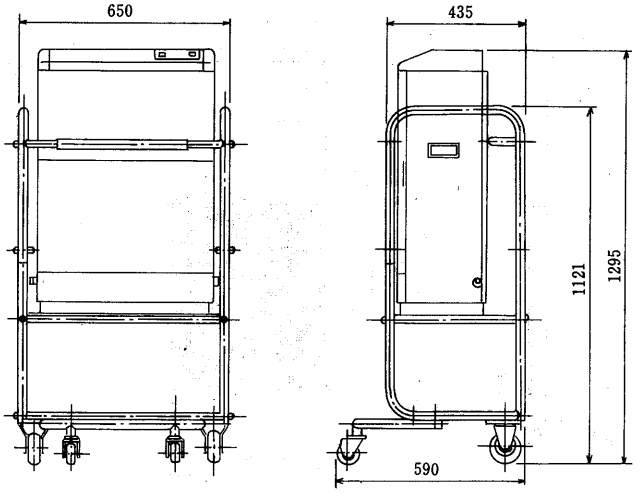

KFH-2C₁形〈吹出グリル取付時〉
KFH-3C₁形
KFH-5C₁形

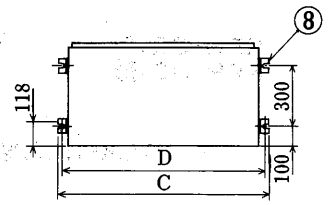

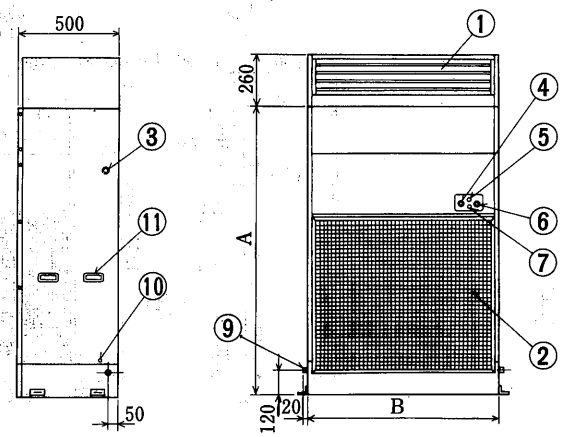

変化寸法表

形　名	A	B	C	D
KFH-2C₁	1237	640	740	695
KFH-3C₁	1440	640	740	695
KFH-5C₁	1440	960	1060	1015

空気吹出口〈吹出グリル〉〈別売品〉……①
空気吸込口……②
電源用穴　φ23……③
運転切換スイッチ……④
運転表示灯……⑤
湿度調節スイッチ……⑥
点検表示灯……⑦
据付用穴　4-U切欠〈φ15〉…⑧
ドレン排出口　PT¾ねじ……⑨
アース端子　M4ねじ……⑩
取手〈KFH-2C₁・3C₁形のみ〉……⑪

KFH-2C₁形〈吹出グリル・吸込グリル取付時〉
KFH-3C₁形
KFH-5C₁形

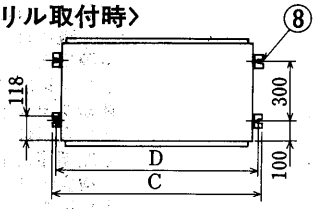

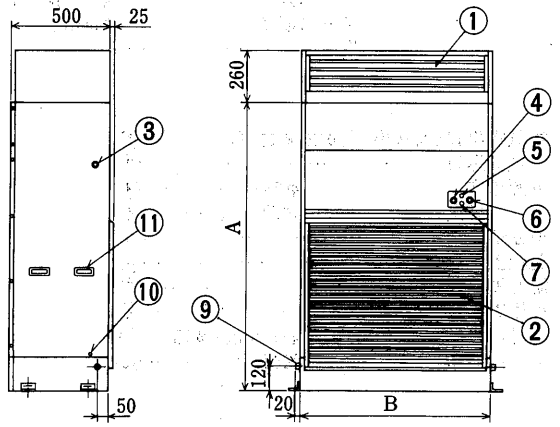

変化寸法表

形　名	A	B	C	D
KFH-2C₁	1237	640	740	695
KFH-3C₁	1440	640	740	695
KFH-5C₁	1440	960	1060	1015

空気吹出口〈吹出グリル〉〈別売部品〉……①
空気吸込口〈吸込グリル〉〈別売部品〉……②
電源用穴　φ23……③
運転切換スイッチ……④
運転表示灯……⑤
湿度調節スイッチ……⑥
点検表示灯……⑦
据付用穴　4-U切欠〈φ15〉…⑧
ドレン排出口　PT¾ねじ……⑨
アース端子　M4ねじ……⑩
取手〈KFH-2C₁・3C₁形のみ〉……⑪

KFH-2C₁・3C₁形〈吸込ダクトフランジ取付時〉

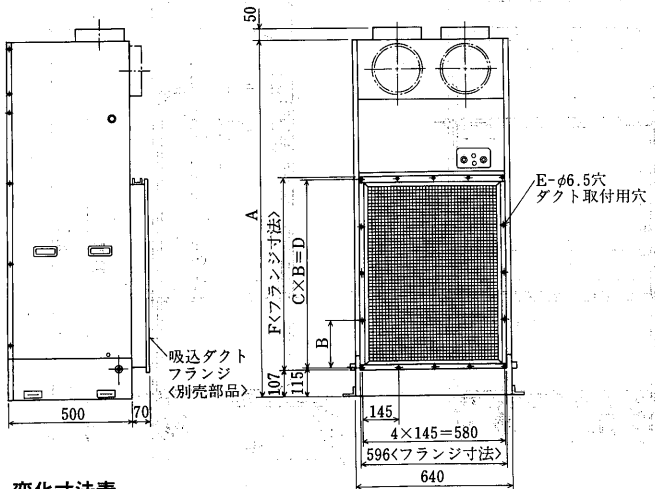

KFH-5C₁形〈吸込ダクトフランジ取付時〉

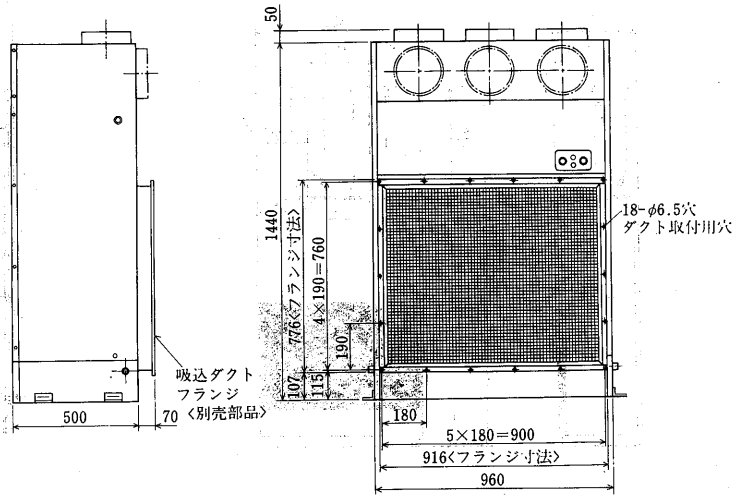

変化寸法表

形　名	A	B	C	D	E	F
KFH-2C₁	1237	186	3	558	14	564
KFH-3C₁	1440	190	4	760	16	776

(3)電気配線図

KFH-08R形

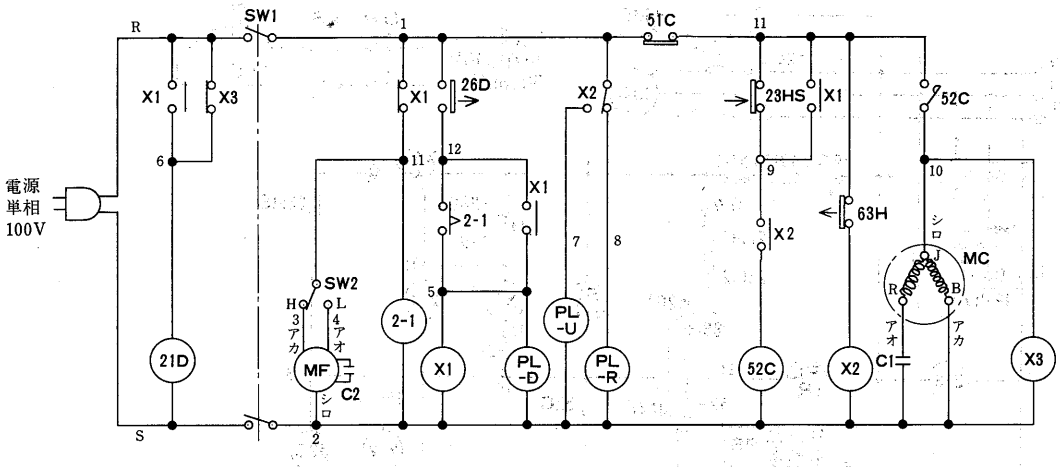

記号説明

記号	名称
MC	圧縮機用電動機
MF	送風機用電動機
52C	電磁接触器〈圧縮機〉
SW1	スイッチ〈運転〉
SW2	スイッチ〈送風切替〉
2-1	限時継電器〈最低運転時間〉
26D	温度開閉器〈除霜制限〉
23HS	湿度調節器
21D	電磁弁〈除霜〉
PL-U	表示灯〈運転〉
PL-D	表示灯〈除霜〉
PL-R	表示灯〈点検〉
51C	熱動過電流継電器
63H	高圧圧力開閉器
C1	コンデンサ〈圧縮機〉
C2	コンデンサ〈送風機〉
X1	補助継電器
X2	補助継電器
X3	補助継電器

注. 接点部の矢印は、圧力または温度または湿度が上昇した場合の接点の動作方向を示します。

KFH-2C1形

●作動説明はP 1251に掲載。

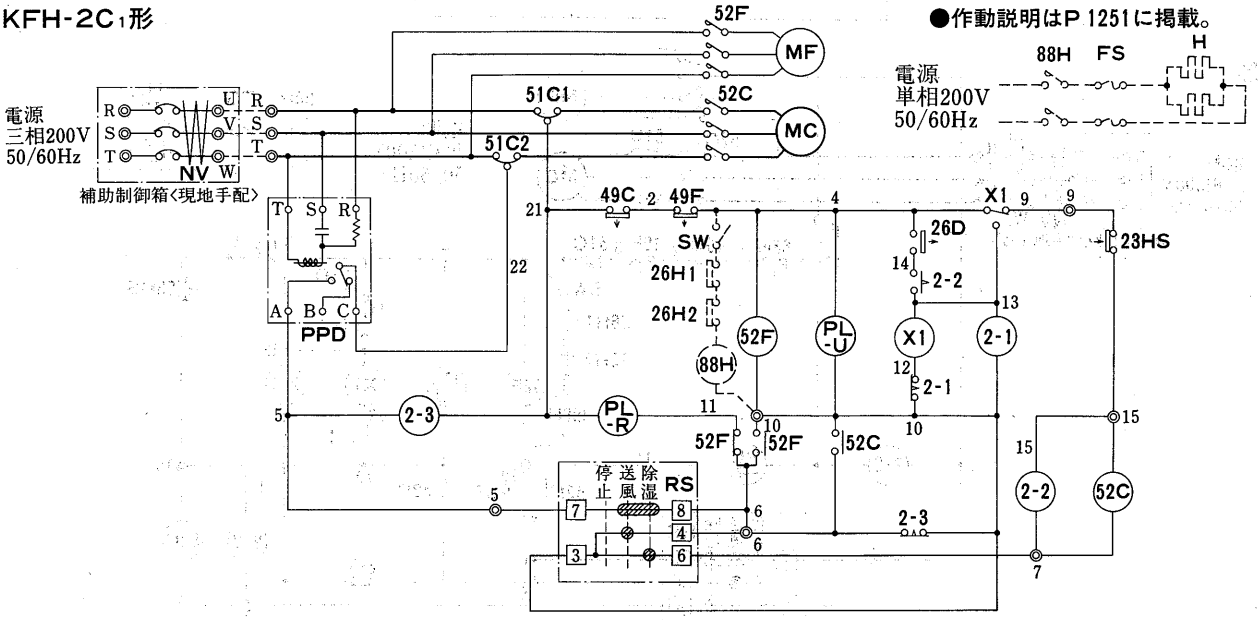

記号欄の《 》は現地手配部品 〈 〉は別売部品

記号説明

記号	名称	記号	名称
MC	圧縮機用電動機	PL-U	表示灯〈運転〉
MF	送風機用電動機	PL-R	表示灯〈点検〉
52C	電磁接触器〈圧縮機〉	PPD	逆相防止装置
52F	電磁接触器〈送風機〉	RS	スイッチ〈ユニット運転〉
51C1・2	過電流継電器	23HS	湿度調節器
49C	温度開閉器〈圧縮機〉	《NV》	漏電ブレーカ
26D	温度開閉器〈除霜制御〉	《88H》	電磁接触器〈機外取付〉
X1	補助継電器	《SW》	スイッチ〈電熱器運転〉
49F	温度開閉器〈送風機〉	《26H1》	温度開閉器〈自動発停用〉
2-1	限時継電器〈除霜時間〉	〈H〉	電熱器〈加熱補助〉
2-2	限時継電器〈最低運転時間〉	〈FS〉	温度ヒューズ
2-3	限時継電器〈停電後自動復帰用〉	〈26H2〉	温度開閉器〈過熱防止〉

品名	記号	設定値
温度開閉器〈除霜制御〉	26D	−16℃〈ON〉 −12.5℃〈OFF〉
湿度調節器	23HS	DIFF 8%RH

注1.◎印端子は現地接続用端子を示します。
2.……部分および補助制御箱内配線は，現地工事区分です。
3.漏電ブレーカ〈NV〉は，現地手配部品です。
4.接点部の矢印は，温度または湿度が上昇した場合の接点の動作方向を示します。

項目			形名	KFH-2C1
電気工事	ユニット	電線太さ※1	mm	φ2.0〈24mまで〉
		過電流保護器	A	20
		開閉器容量	A	30
	接地線太さ		mm	φ1.6以上
	操作箱(デンサーコン)	圧縮機用 容量	μF	P.1269参照。
		電動機 電線太さ	mm	φ1.6以上

※1.金属管配線の場合を示します。

KFH-3C1形

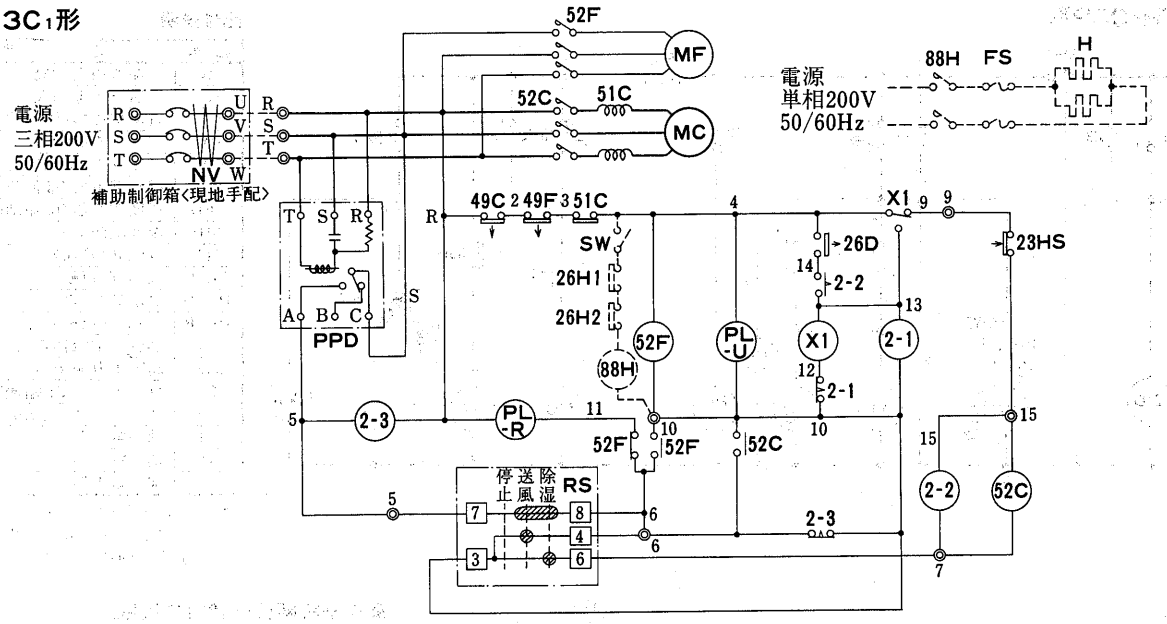

KFH-5C1形

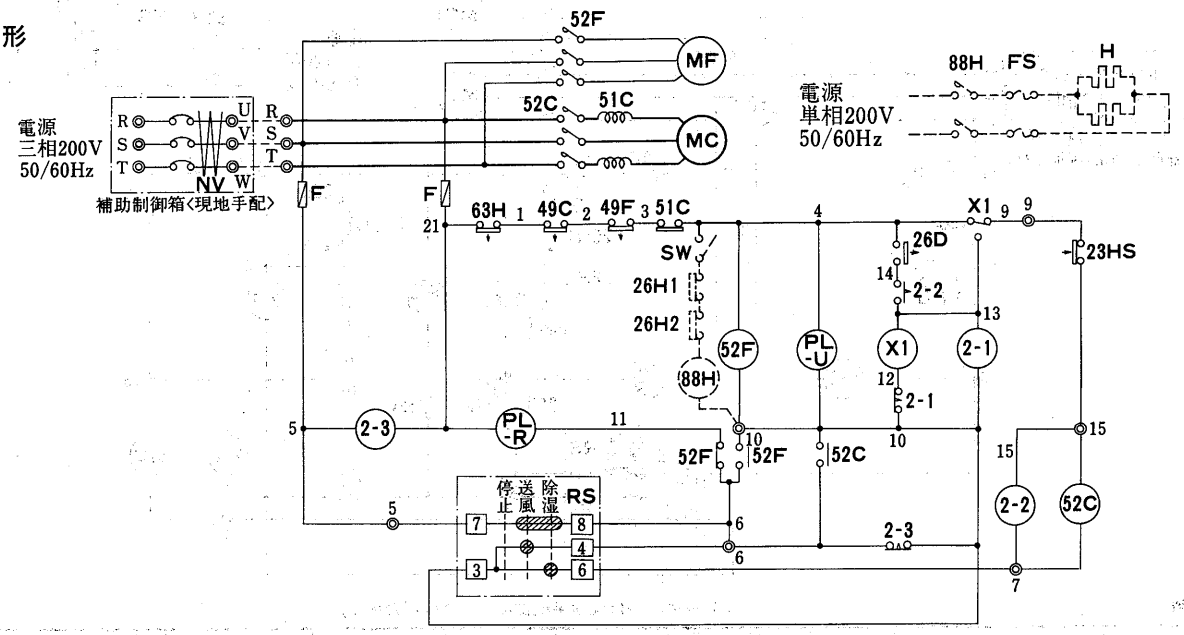

記号説明〈KFH-3C1・5C1形〉　　記号欄の《 》は現地手配部品〈 〉は別売部品

記号	名称	記号	名称
MC	圧縮機用電動機	PL-R	表示灯〈点検〉
MF	送風機用電動機	63H	高圧圧力開閉器
52C	電磁接触器〈圧縮機〉	F	ヒューズ〈5A〉
52F	電磁接触器〈送風機〉	RS	スイッチ〈ユニット運転〉
51C	過電流継電器	23HS	湿度調節器
49C	温度開閉器〈圧縮機〉	《NV》	漏電ブレーカ
26D	温度開閉器〈除霜制御〉	《88H》	電磁接触器〈機外取付〉
X1	補助継電器	《SW》	スイッチ〈電熱器運転〉
49F	温度開閉器〈送風機〉	《26H1》	温度開閉器〈自動発停用〉
2-1	限時継電器〈除霜時間〉	〈H〉	電熱器〈加熱補助〉
2-2	限時継電器〈最低運転時間〉	〈FS〉	温度ヒューズ
2-3	限時継電器〈停電後自動復帰用〉	〈26H2〉	温度開閉器〈過熱防止〉
PL-U	表示灯〈運転〉	PPD	逆相防止装置

品名	記号	設定値
温度開閉器〈除霜制御〉	26D	−16℃〈ON〉 −12.5℃〈OFF〉
湿度調節器	23HS	DIFF 8%RH

注1.◎印端子は，現地接続用端子を示します。
2.……部分および補助制御箱内配線は，現地工事区分です。
3.漏電ブレーカー〈NV〉は，現地手配部品です。
4.接点部の矢印は，圧力または温度または湿度が上昇した場合の接点の動作方向を示します。

項目			形名	KFH-3C1	KFH-5C1
電気工事	ユニット	電線太さ※1	mm	φ2.6〈27mまで〉	φ3.2〈20mまで〉
		過電流保護器	A	30	50
		開閉器容量	A	30	60
	接地線太さ		mm	φ1.6以上	φ2.0以上
	デンサー満コン	圧縮機用 容量	μF	P.1269参照	P.1269参照
		電動機 電線太さ	mm	φ1.6以上	φ2.0以上

※1.金属管配線の場合を示します。

●作動説明〈KFH-2・3・5形〉

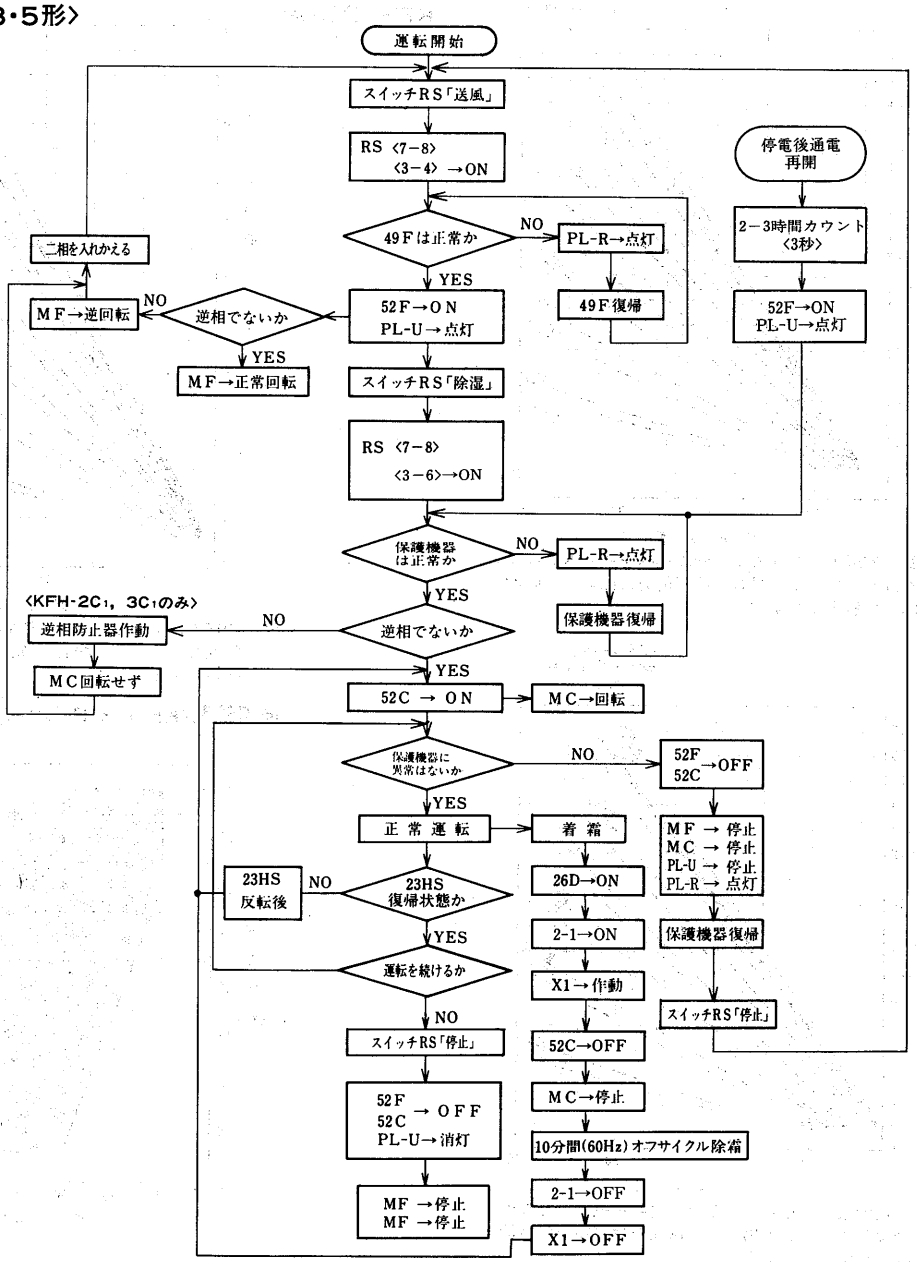

●接点の作動

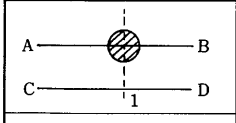	1の位置にスイッチがある場合は，A−B間はONとなり，C−D間はOFFとなります。 またA−BとC−Dはそれぞれ独立した回線です。
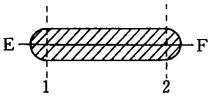	この印は，スイッチが1−2の位置間ではE−F間は連続してONであることを示しております。

●ロータリースイッチの作動

回線番号 ＼ スイッチ位置	停　止	送　風	除　湿
7 − 8	OFF	ON	ON
3 − 4	OFF	ON	OFF
3 − 6	OFF	OFF	ON

(4)能力線図

(a)除湿能力線図

KFH-2C1形

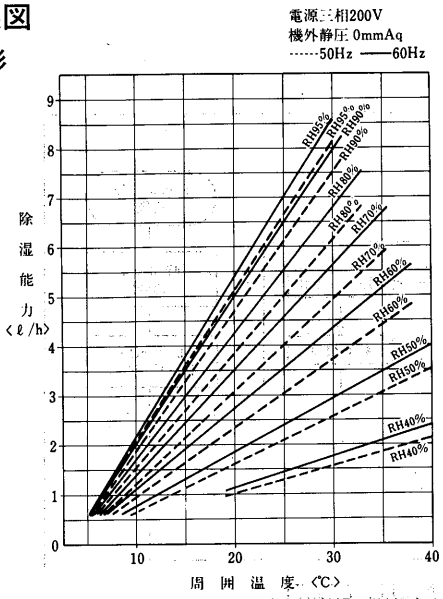

注. 約15°C以下になりますと除霜運転を繰り返しながら除湿します。この場合の除湿能力は除霜運転時間を除いた値を示します。

KFH-3C1形

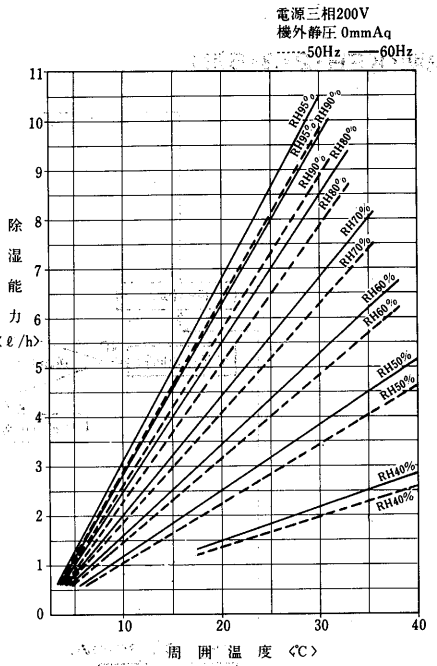

注. 約15°C以下になりますと除霜運転を繰り返しながら除湿します。この場合の除湿能力は除霜運転時間を除いた値を示します。

KFH-5C1形

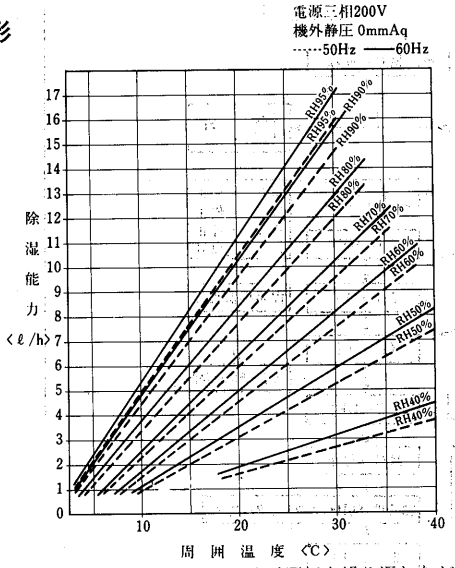

注. 約15°C以下になりますと除霜運転を繰り返しながら除湿します。この場合の除湿能力は除霜運転時間を除いた値を示します。

使用範囲〈KFH-2・3・5形〉

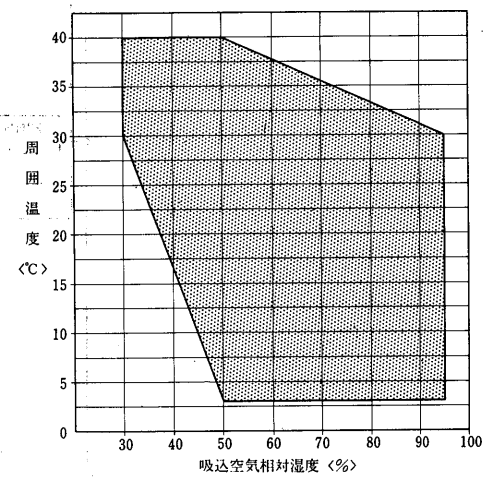

(b)風量特性線図

KFH-08R形

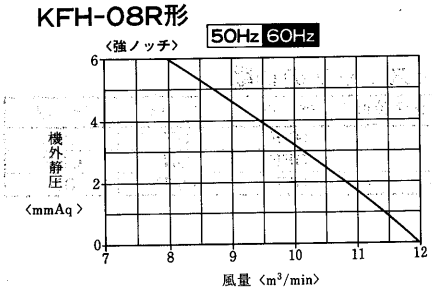

KFH-2C1形

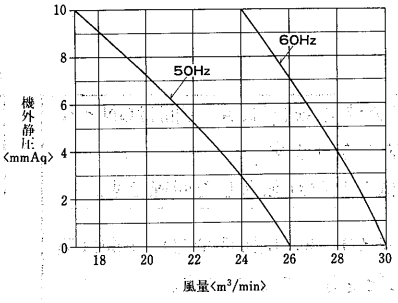

KFH-3C1形

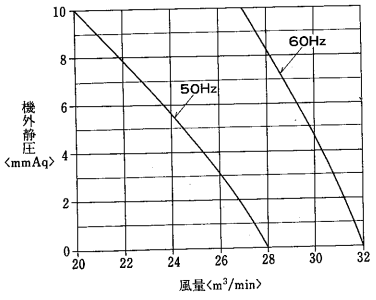

KFH-5C1形

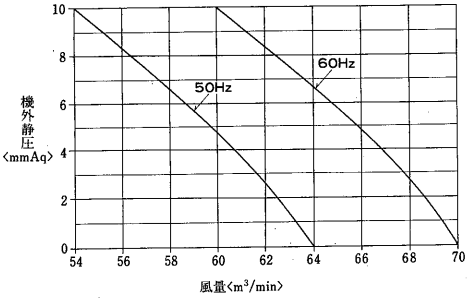

(c)電気特性線図

KFH-2C1形

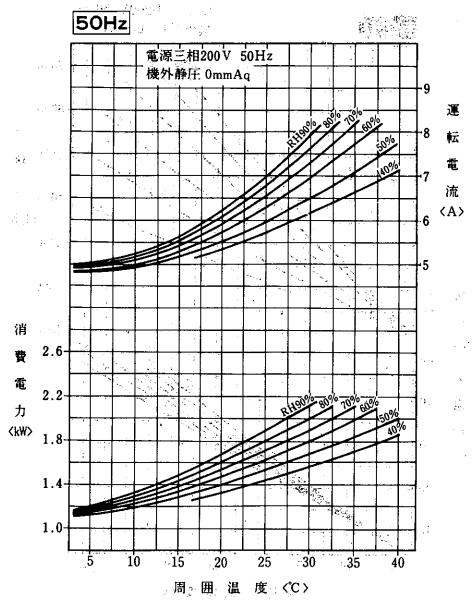

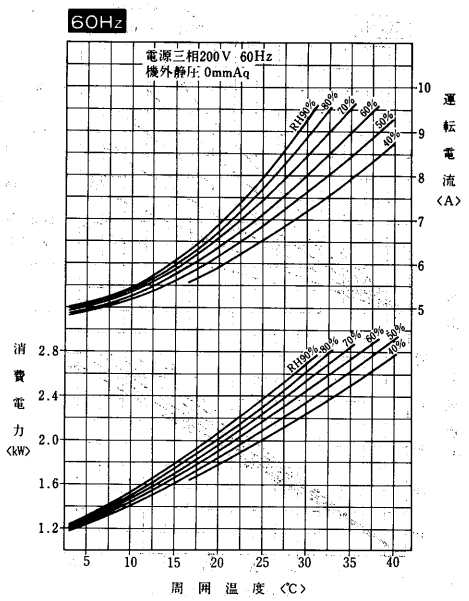

KFH-3C1形

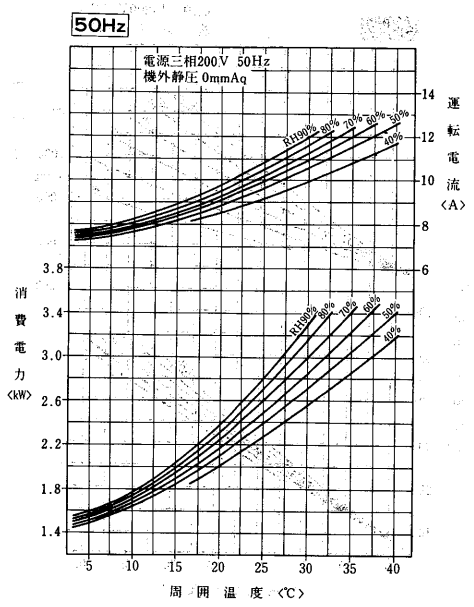

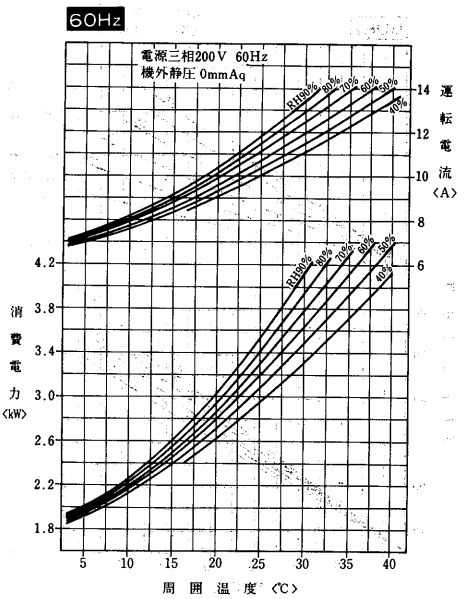

KFH-5C1形

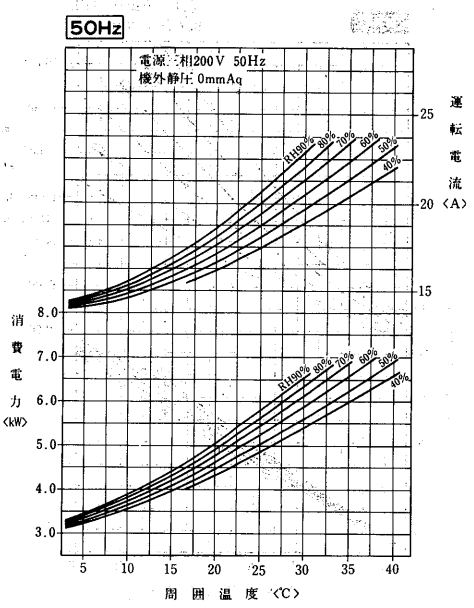

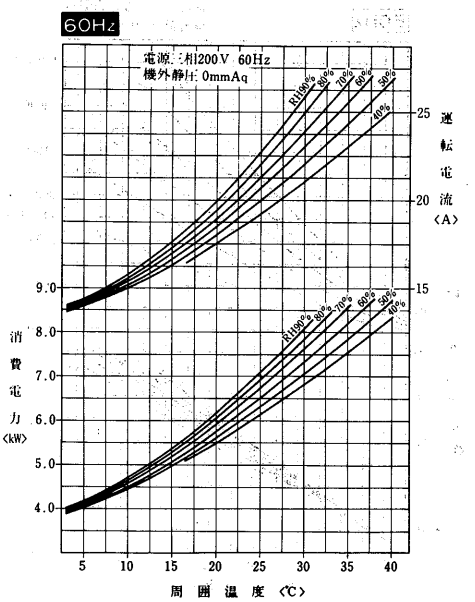

(d)加熱量と吹出空気温度特性線図

KFH-2C1形

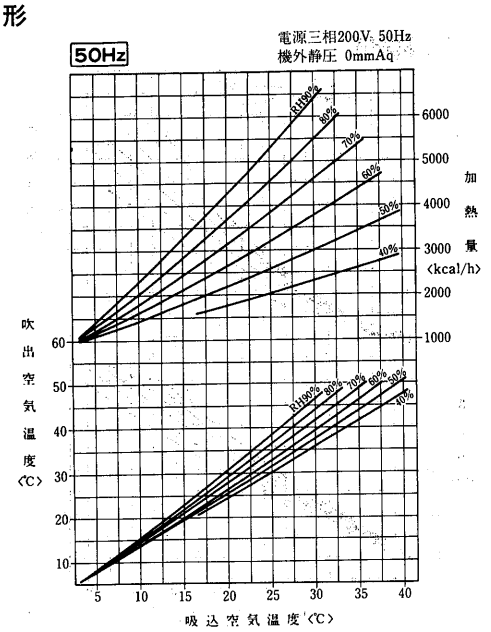

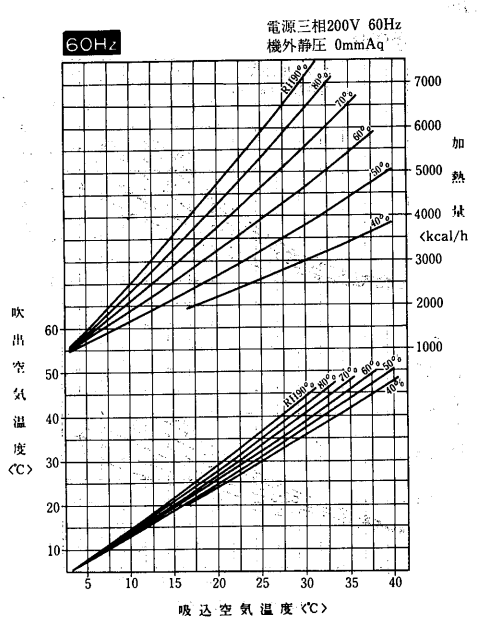

KFH-3C1形

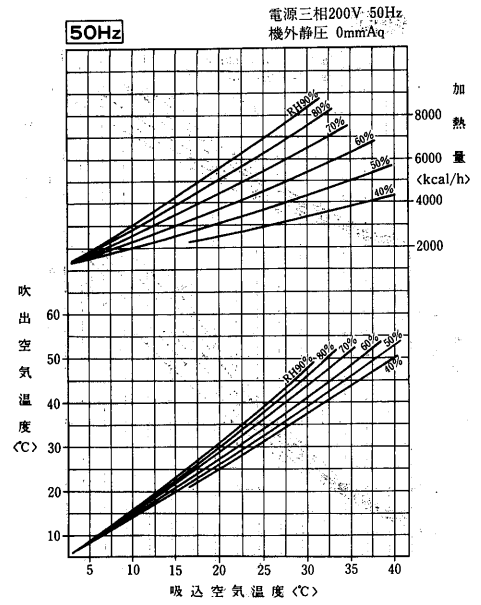

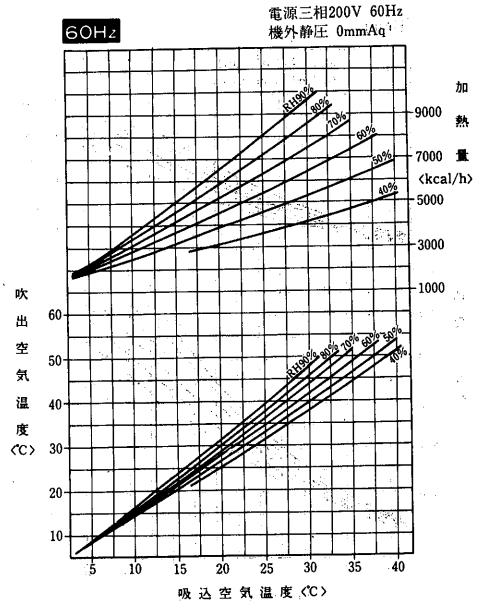

KFH-5C1形

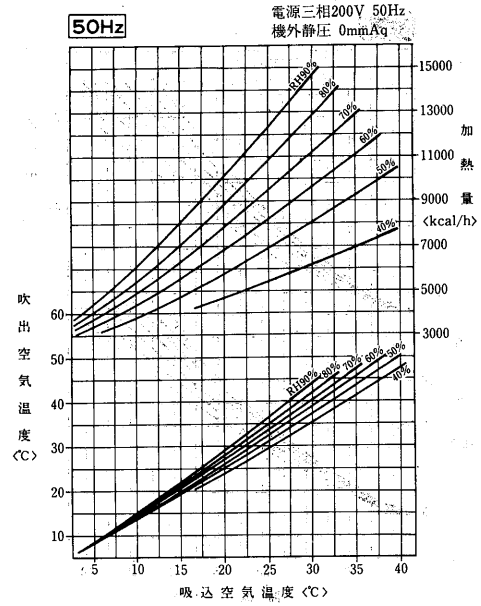

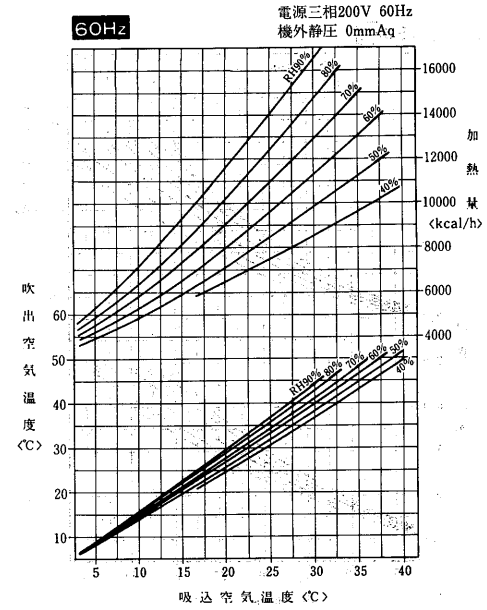

(5)騒音

(a)測定方法

単位：ホン〈Aスケール〉

形式	形名＼周波数	50Hz	60Hz
上吹出し〈右図1参照〉	KFH-08	48.5/42〈強/標準〉	48.5/42〈強/標準〉
	KFH-2C1	58	60
	KFH-3C1	60	62
	KFH-5C1	64	65
前吹出し〈右図2参照〉	KFH-2C1	59	61
	KFH-3C1	61	63
	KFH-5C1	65	67
吹出グリル・吸込グリル取付時〈右図3参照〉	KFH-2C1	57	59
	KFH-3C1	59	61
	KFH-5C1	61	62

〈条件〉 電　源：三相200V
冷　媒：R22
外　気：25°C, RH80%
測定場所：無響音室内
測定位置：機体中央前方1.0m〈下図参照〉

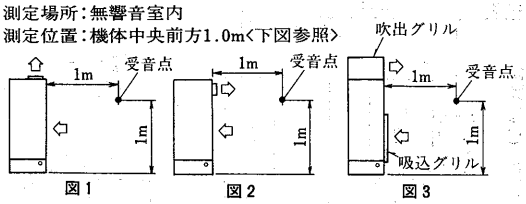

注．一般に通常の使用状態では上記値より大きくなるのが普通ですのでご注意ください。

(b)NC曲線〈標準〉図1の場合

KFH-2C1形

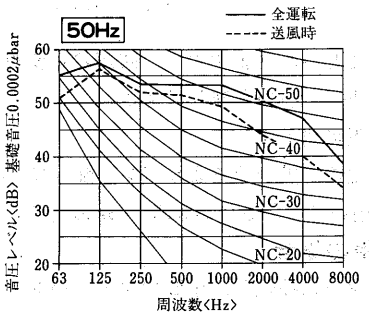

KFH-3C1形

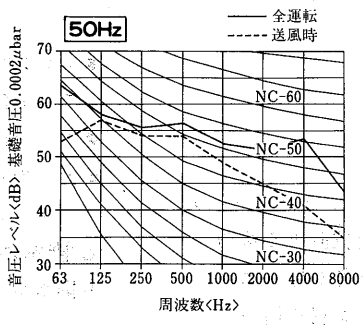

KFH-5C1形

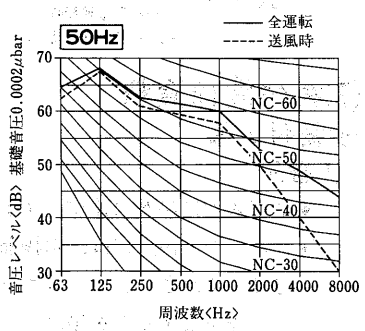

KFH-2C1形

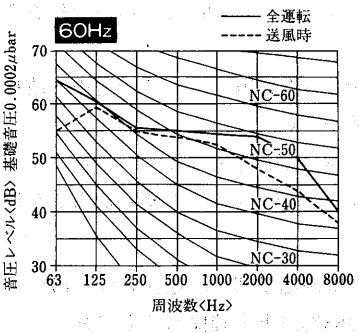

KFH-3C1形

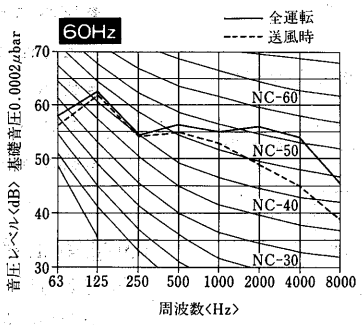

KFH-5C1形

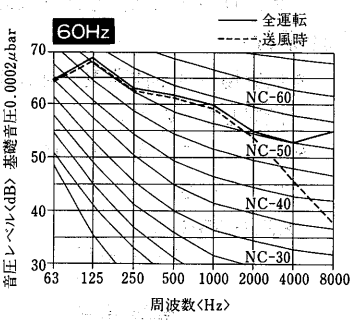

(c)NC曲線〈別売部品取付時〉図3の場合

KFH-2C1形

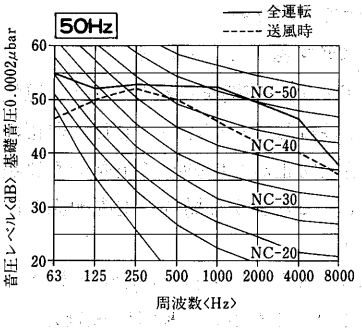

KFH-3C1形

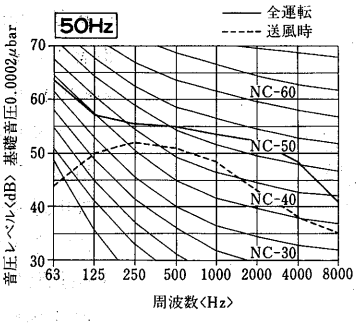

KFH-5C1形

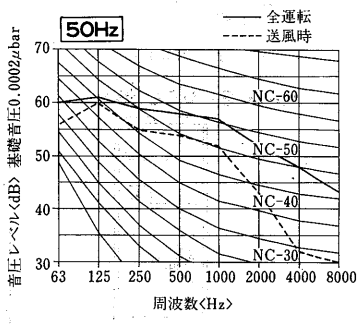

KFH-2C1形

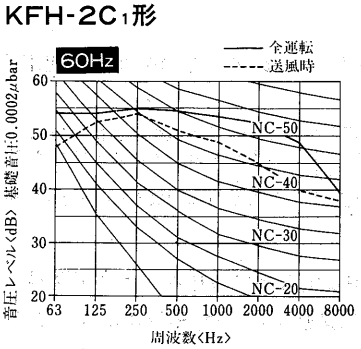

KFH-3C1形

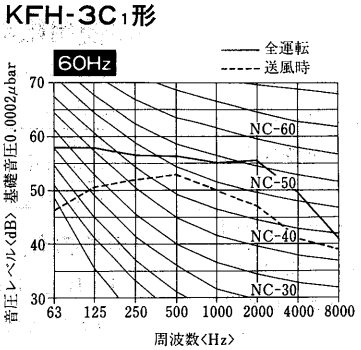

KFH-5C1形

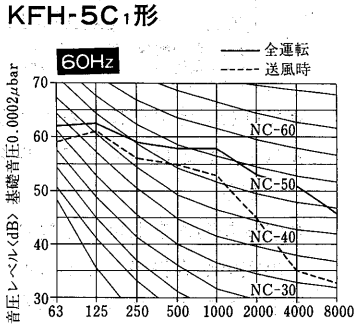

(6)冷媒配管系統図

KFH-08R形

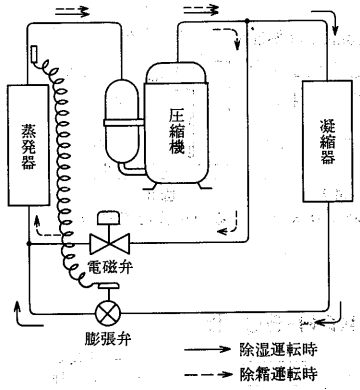

KFH-2C₁形
KFH-3C₁形

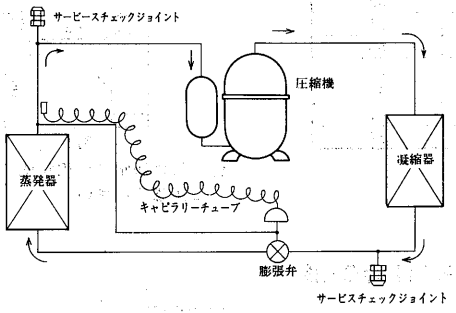

KFH-5C₁形

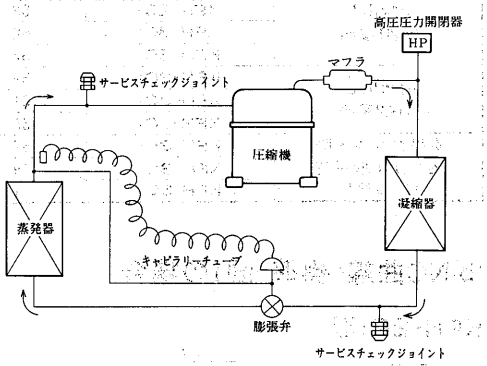

(7)据付関係資料

(a)据付工事

(I)搬入

- できるだけ静かに運び，30°以上傾けないでください。
- ユニットの吊上げは，木枠梱包の状態で所定位置まで移動させてください。万一ユニットに直接ロープをかける場合は，キャビネットを傷めないようにクッション材を用い，またロープには，しばりばめを行ってください。

(II)据付

- 設置場所は本体荷重に見合う強固な床面等を選定し水平に設置してください。
- ユニットの保守，サービスが容易にできるスペースを確保してください。

〈KFH-08R形〉

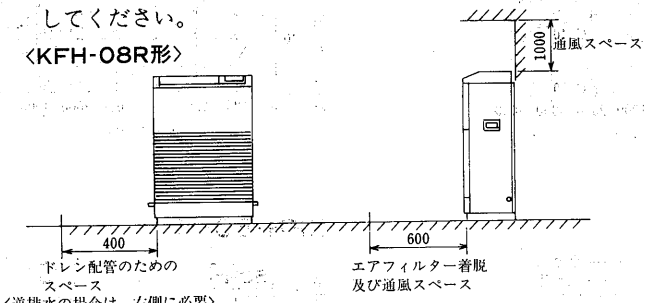

〈KFH-2・3・5C₁形〉

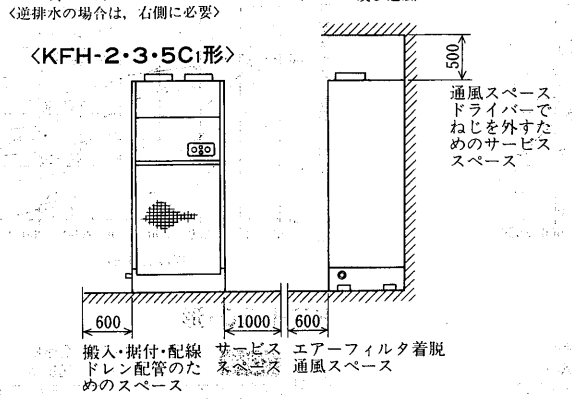

- 良好な気流分布になるような場所を選定してください。
- 吹込口付近はエアーフィルタ取り出しスペースを確保してください。
- 湿度調節器を取付ける場合は空気のよどみやユニットの吹出空気が直接当たるところには取り付けないでください。
- ドレン配管はユニット排水口より高くならないよう配管してください。
- ダクトを施工する場合は機外静圧が10mmAq以下となるよう施工してください。
- ドレン配管に露が付くことがありますので，防露の必要がある場合は，防露工事〈断熱工事〉を施して下さい。
- ドレン排水口は左右変更可能です。
- 万一のサービス時，除湿機を動かせるようドレン配管にはユニオン接手〈15A〉を用いてください。〈KFH-08R形のみ〉

(c)排水ホースをご使用の場合

- 排水ホースをドレン排水口に接続し，市販のホースバンドなどで固定してください。
- 排水ホースは下り勾配になるように設置し，水が流れることを確認してください。
- 排水ホースの先端を水中に入れたり，ホースの途中で波打ちがないよう設置してください。
- 排水ホースの設置場所が氷点下になるところでは使わないでください。排水されず，水があふれるおそれがあります。

(b)電気工事

(a)電源電圧はリレーボックス電源端子部で，運転中は±10%，始動時の最低で定格電圧の85%以上を確保してください。

(b)必ず，ユニット専用の手元開閉器を設けてください。〈KFH-2・3・5C₁形〉

(c)漏電しゃ断器は必ず取付けてください。

(d)感電防止のため，アースは必ず施工してください。

(e)KFH-2C₁，3C₁は，ロータリー式圧縮機を搭載しており，逆転できません。各相を正しく接続してください。もし，逆相の場合，ユニットに内蔵の逆相防止器が作動して圧縮機や放熱器用送風機が始動しません。このような場合，電源配線の内，2本を入れ換えてください。

(f)始動時に35/33A，運転時に7.4/7.9Aの電流が流れますので，必ず専用のコンセントをご使用ください。〈KFH-08R形〉

(c)使用限界

KFH形の使用限界は下表の通りですので，この範囲でご使用ください。

電　圧	定格電圧±10%
周囲温度	3～40°C DB
相対湿度	能力線図の範囲内

※能力線図の線を延長したり，線図の外でのご使用はさけてください。
※08形は周囲温度1～40°CDB

(d)その他

KFH-C₁形は，ユニットの消費電力相当の熱量プラス蒸発器での潜熱変化分の熱量を室内に排熱するため，室温が上昇します。室内温度の上昇が問題となる用途では，別途冷房機を設ける必要があります。〈吹出空気温度は吸込空気温度より10～20°C高い温度で吹出されます〉

(e)吹出グリル〈J-FG形〉取付要領

次の要領で吹出グリルを取り付けてください。

(a)上パネルの側面のねじ〈左右各2本〉を外して，上パネルを取り外してください。

(b)同梱の新規上パネルを取り付けてください。

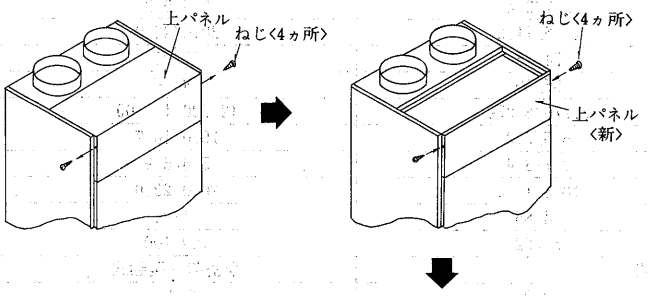

(c)吹出グリルを上部に置いてください。〈後部は，(b)項の上パネルに引掛けるようにしてください。〉

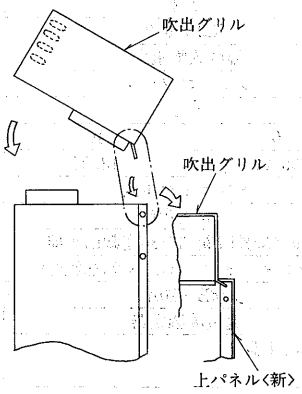

●ご注意

吹出グリルを取り付ける場合は，送風機用モータを付属のコネクタを使用し，Y結線に変更してください。

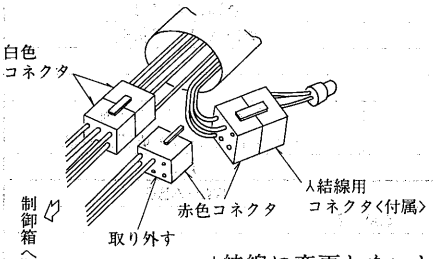

Δ結線に変更しないと，ユニット内部の抵抗が少なくなり，風量が異常に増加し，騒音等が問題となります。

(f)吸込グリル〈J-SG形〉取付要領

次の要領で吸込グリルを取り付けてください。

(a)エアフィルタを取り外してください。

(b)下部のエアフィルタが入っていた溝に吸込グリルを挿入してください。

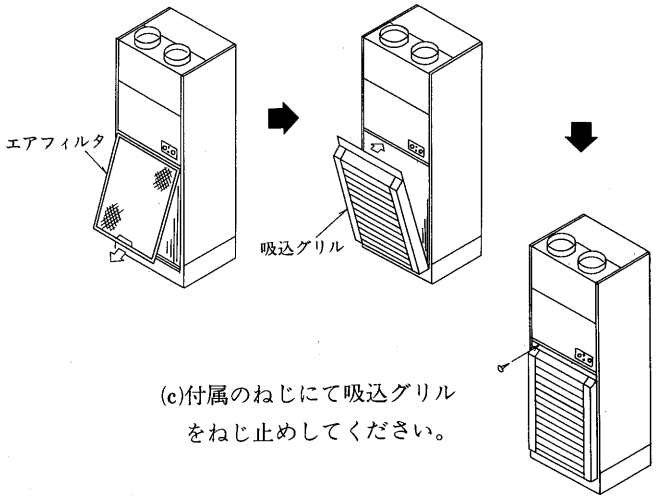

(c)付属のねじにて吸込グリルをねじ止めしてください。

●エアフィルタの清掃

(a)2週間に1回〈ほこりの多いところでは回数を多く〉清掃してください。

(b)エアフィルタのはずしかた

(I)吸込グリルの上部を開けてください。

(II)エアフィルタを上に引き出してください。

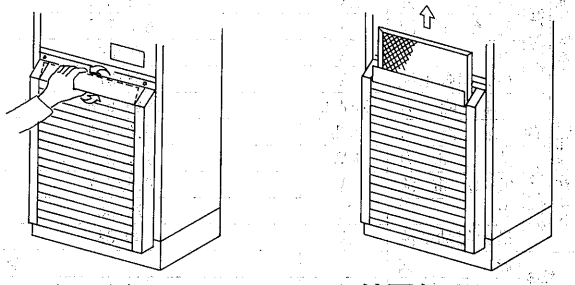

(g)吸込ダクトフランジ〈J-DF〉取付要領

次の要領で吸込ダクトフランジを取り付けてください。

(a)エアフィルタを取り外してください。

(b)エアフィルタの取り付いていた位置に吸込ダクトフランジを取り付ける。

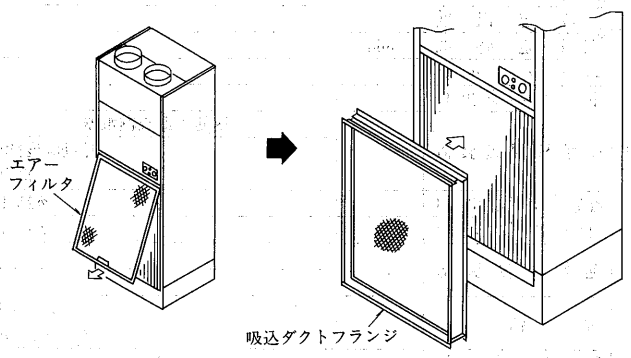

(c)上記吸込ダクトフランジを付属のねじにてねじ止めしてください。

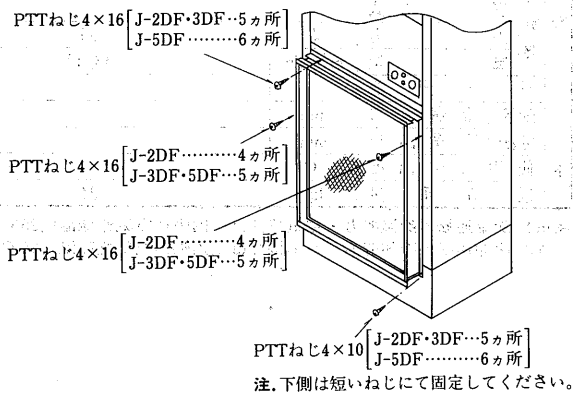

注. 下側は短いねじにて固定してください。

(h)進相コンデンサーの容量

各電力会社　低圧進相用コンデンサー取付容量基準〈容量単位μF〉〈三相200V誘導電動機〉

電力会社＼定格出力		kW表示	1.5	2.2	3.7
		HP表示	2	3	5
北海道	①50Hz ②kW・HPの2本立		40	50	75
東北	①50/60Hz ②kW・HPの2本立		40/30	50/40	75/50
東京	①50Hz ②kW・HPの2本立		40	50	75
北陸	①60Hz ②kW・HPの2本立		30	40	50
中部	①60Hz ②kW・HPの2本立		30	40	50
関西	①60Hz ②kW・HPの2本立		30	40	50
中国	①60Hz ②kW・HPの2本立		30	40	50
四国	①60Hz ②kW・HPの2本立		30	40	50
九州	①60Hz ②kW・HPの2本立		30	40	50

13.1.2 温度調節機能付形〈RFH形〉

(1)仕様

(1)-1 標準仕様

項目			形名	RFH-2B1		RFH-3B1		RFH-5B1	
室内ユニット	形名			RF-2B		RF-3B		RF-5B	
	外形寸法	高さ	mm	1,237		1,440		1,440	
		幅	mm	640		640		960	
		奥行	mm	500		500		500	
	電源			三相200V 50/60Hz					
	除湿運転※1	除湿能力	ℓ/h	5.0/5.5		6.5/7.0		10.0/10.7	
		電気特性 消費電力	kW	1.8/2.3		2.7/3.4		5.6/6.9	
		運転電流	A	6.8/7.7		10.5/11.5		20.0/22.0	
		力率	%	76/86		74/85		81/91	
		最大起動電流	A	38/37		55/50		106/97	
	冷却運転※2	冷却能力	kcal/h	4,940/5,890		6,770/8,070		12,700/14,900	
		除湿能力	ℓ/h	5.0/5.5		6.5/7.0		10.0/10.7	
		電気特性 消費電力	kW	1.8/2.3		2.7/3.4		5.6/6.9	
		運転電流	A	6.8/7.7		10.5/11.5		20.0/22.0	
		力率	%	76/86		74/85		81/91	
		最大起動電流	A	39/38		57/52		109/100	
	圧縮機	形式		全密閉ロータリー式				全密閉往復動式	
		電動機称呼出力	kW	1.5		2.2		3.75	
	冷媒		kg	R22×5.85		R22×6.0		R22×9.5	
	冷媒制御			温度式膨張弁					
	送風機	形式		シロッコファン					
		電動機出力	kW	0.3		0.3		0.64	
		機外静圧	mmAq	0	10	0	10	0	10
		風量	m³/min	19/23	14/19	25/29	18/25	58/63	47/54
	除霜	方式		オフサイクル式					
		設定温度		−16〈開始〉					
		設定時間	min	12/10〈最長時間 36/30迄調節可能〉					
	エアフィルタ			サランネットフィルタ〈水洗浄式〉					
	ドレンパン出口			3/4B〈20A〉					
	圧縮機保護装置			熱動過電流継電器		過電流継電器		過電流継電器	
				熱動温度開閉器，逆相防止器				高圧圧力開閉器	
				高圧圧力開閉器				巻線温度開閉器	
	配管寸法	冷媒出口		φ15.9フレア接続				φ19.1ロウ付	
		冷媒入口		φ12.7フレア接続				φ15.9フレア接続	
	運転調節装置			湿度調節器〈内蔵〉					
				温度調節器〈内蔵〉					
	付属品			ダクト用バンド 2個				ダクト用バンド 3個	
				ソケット〈φ9.52×φ12.7〉1個				ソケット〈φ12.7×φ15.9〉1個	
	製品重量		kg	90		102		175	
室外ユニット	形名			RM-22G		RM-30G		RM-45G	
	送風機	直径	mm	400		400×2			
		形式		プロペラファン					
		出力	W	55		45×2		80+55	
		風量	m³/min	43/40		89/84		93/90	
	熱交換器			プレートフィンチューブ式					
	配管寸法	冷媒入口	mm	φ15.9ロウ付				φ19.1ロウ付	
		冷媒出口	mm	φ9.52ロウ付				φ12.7ロウ付	
	使用外気温度		℃	5〜40					
	製品重量		kg	24		35		58	

注※1. 除湿運転の除湿能力・電気特性は室内吸込空気乾球温度25℃。相対湿度80%。室外吸込空気乾球温度32℃で運転した場合の値を示します。
※2. 冷却運転の冷却能力・電気特性は室内吸込空気乾球温度25℃。相対湿度80%。室外吸込空気乾球温度32℃で運転した場合の値を示します。

(1)-2 別売部品形名一覧表

種類＼形名	RFH-2B1	RFH-3B1	RFH-5B1
電気ヒータ※1 〈単相200V〉	J-2EH 〈4kW〉	J-2EH 〈4kW〉	J-5EH 〈6.8kW〉
吹出グリル	J-2FG	J-2FG	J-5FG
吸込グリル	J-2SG	J-3SG	J-5SG
吸込ダクトフランジ	J-2DF	J-3DF	J-5DF

※1. 電気ヒータ用電磁接触器は現地手配となります。
※2. 上記別売部品は，全て現地取付となります。

(1)-3 別売部品外形寸法図

吹出グリル〈J-FG〉

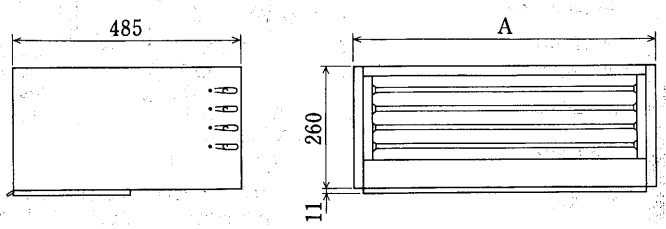

変化寸法表

形名	適用機種	A
J-2FG	RFH-2B1, 3B1	640
J-5FG	RFH-5B1	960

吸込グリル〈J-SG〉

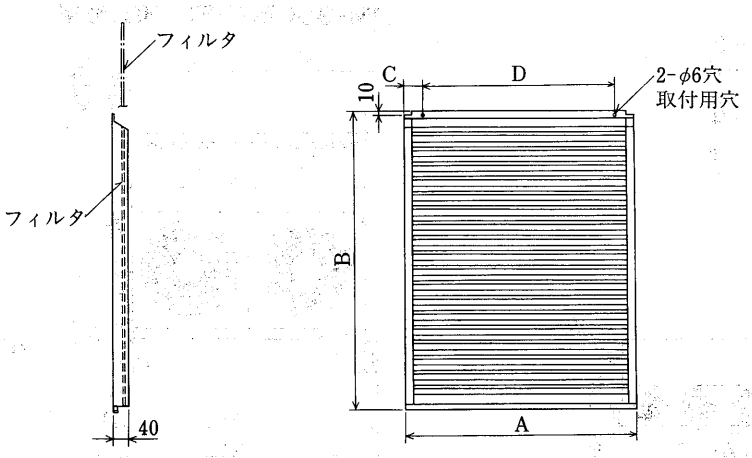

変化寸法表

形名	適用機種	A	B	C	D
J-2SG	RFH-2B1	598	580	49	500
J-3SG	RFH-3B1	598	783	49	500
J-5SG	RFH-5B1	918	783	59	800

吸込ダクトフランジ〈J-DF〉

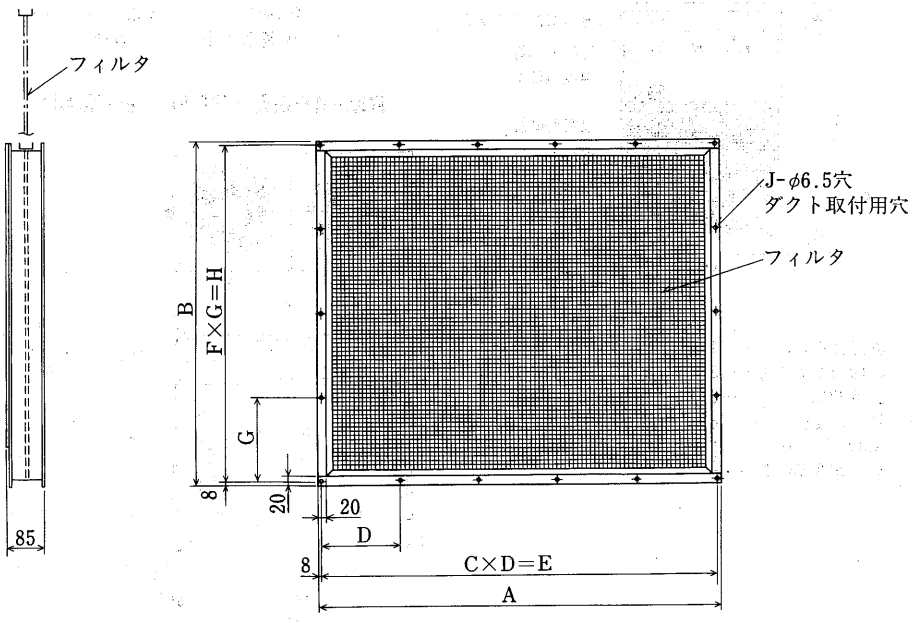

変化寸法表

形名	適用機種	A	B	C	D	E	F	G	H	J
J-2DF	RFH-2B1	596	564	4	145	580	3	186	558	14
J-3DF	RFH-3B1	596	776	4	145	580	4	190	760	16
J-5DF	RFH-5B1	916	776	5	180	900	4	190	760	18

(2)外形寸法図

(a)標準〈室内ユニット〉

RFH-2B1形
RFH-3B1形

〈 〉内は
RFH-3B形
を示します

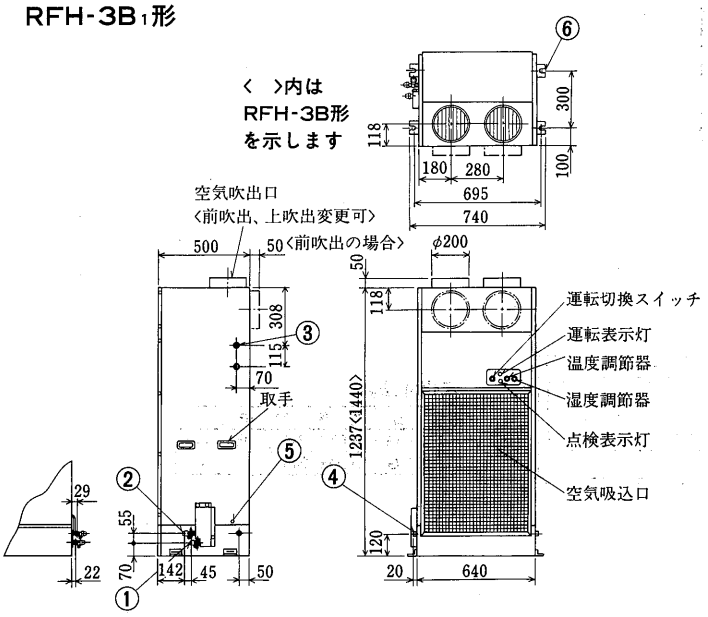

冷媒入口	φ12.7〈フレア〉…①
冷媒出口	φ15.9〈フレア〉…②
電源用穴	2-φ23穴……③
ドレン排水口	PT¾ねじ……④
アース端子	M4ねじ……⑤
据付用穴	4-U切欠〈φ15〉…⑥

RFH-5B1形

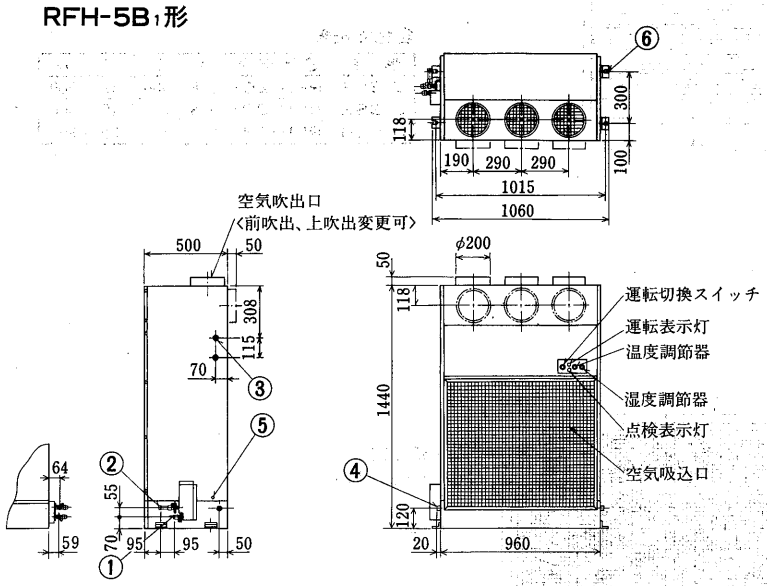

冷媒入口	φ15.9〈フレア〉…①
冷媒出口	φ19.1〈ロウ付〉…②
電源用穴	2-φ23穴……③
ドレン排水口	PT¾ねじ……④
アース端子	M4ねじ……⑤
据付用穴	4-U切欠〈φ15〉…⑥

(b)室外ユニット

RM-22G形〈RFH-2B1形用〉

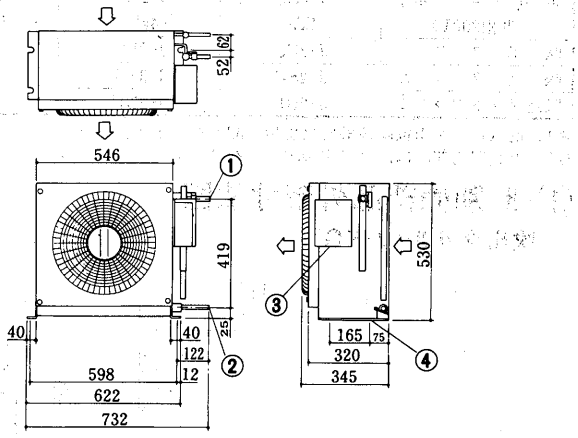

冷媒ガス入口	φ15.9ロウ付〈外径〉…①
冷媒液出口	φ9.5ロウ付〈外径〉…②
電源穴	φ33……③
基礎ボルト穴	4−φ16……④

RM-30G形〈RFH-3B1形用〉

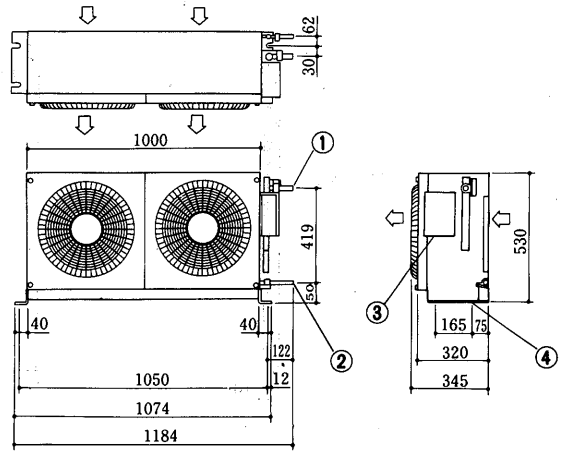

冷媒ガス入口	φ15.9ロウ付〈外径〉…①
冷媒液出口	φ9.5ロウ付〈外径〉…②
電源穴	φ33……③
基礎ボルト穴	4−φ16……④

RM-45G形〈RFH-5B1形用〉

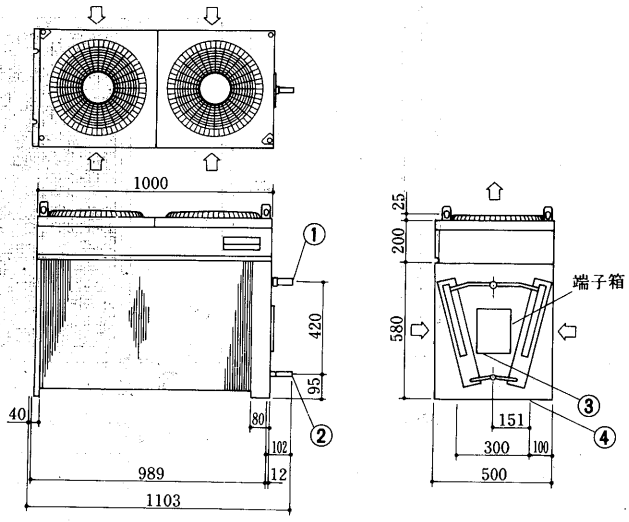

冷媒ガス入口	φ19.1ロウ付〈外径〉…①
冷媒液出口	φ12.7ロウ付〈外径〉…②
電源穴	φ33……③
基礎ボルト穴	4−φ16……④

(c)別売部品取付外形寸法図〈室内ユニット〉

RFH-2B1・3B1形〈吹出グリル取付時〉

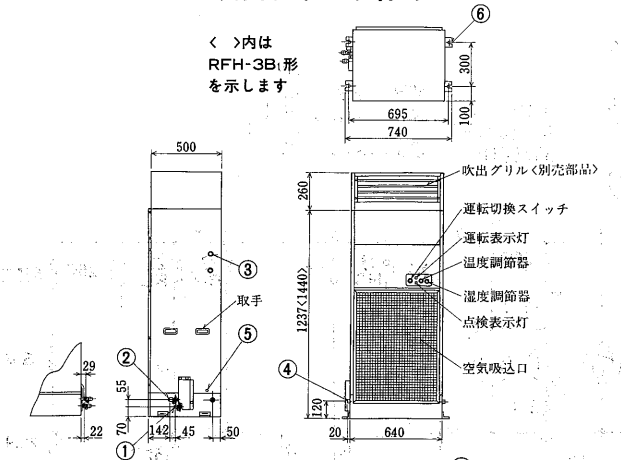

冷媒入口	φ12.7〈フレア〉…①
冷媒出口	φ15.9〈フレア〉…②
電源用穴	2-φ23穴……③
ドレン排出口	PT¾ねじ……④
アース端子	M4ねじ……⑤
据付用穴	4-U切欠〈φ15〉…⑥

RFH-5B1形〈吹出グリル取付時〉

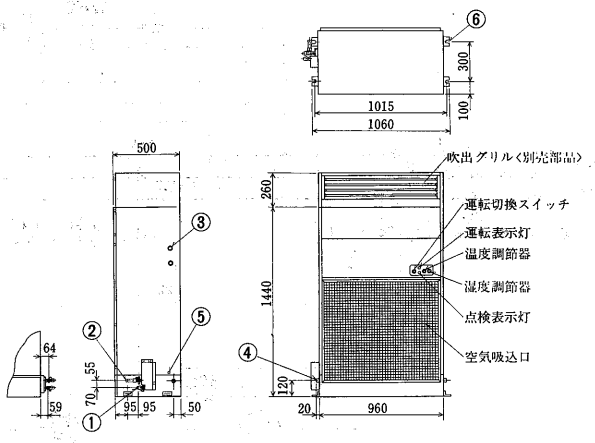

冷媒入口	φ15.9〈フレア〉…①
冷媒出口	φ19.1〈ロウ付〉…②
電源用穴	2-φ23穴……③
ドレン排出口	PT¾ねじ……④
アース端子	M4ねじ……⑤
据付用穴	4-U切欠〈φ15〉…⑥

RFH-2B1・3B1形〈吹出グリル・吸込グリル取付時〉

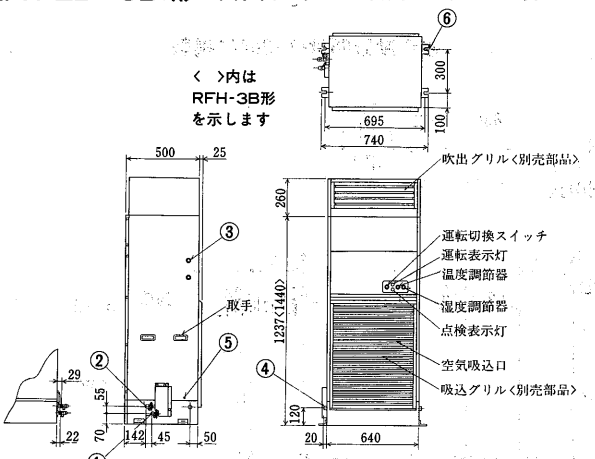

冷媒入口	φ12.7〈フレア〉…①
冷媒出口	φ15.9〈フレア〉…②
電源用穴	2-φ23穴……③
ドレン排出口	PT¾ねじ……④
アース端子	M4ねじ……⑤
据付用穴	4-U切欠〈φ15〉…⑥

RFH-5B1形〈吹出グリル・吸込グリル取付時〉

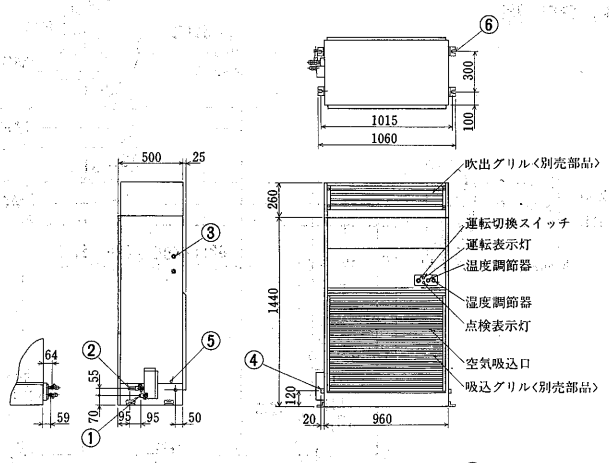

冷媒入口	φ15.9〈フレア〉…①
冷媒出口	φ19.1〈ロウ付〉…②
電源用穴	2-φ23穴……③
ドレン排出口	PT¾ねじ……④
アース端子	M4ねじ……⑤
据付用穴	4-U切欠〈φ15〉…⑥

RFH-2B1・3B1形〈吸込ダクトフランジ取付時〉

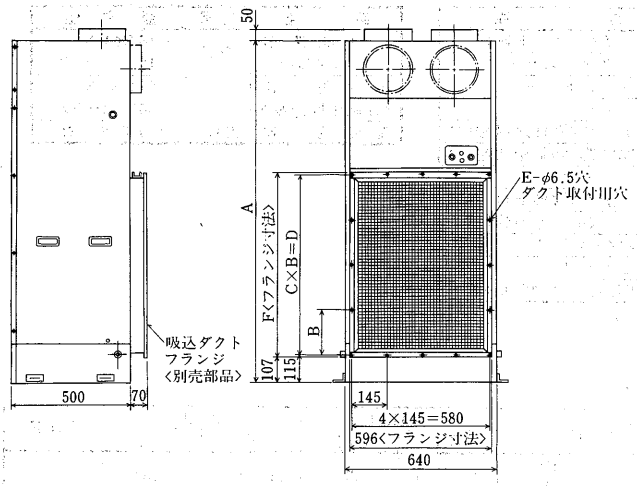

RFH-5B1形〈吸込ダクトフランジ取付時〉

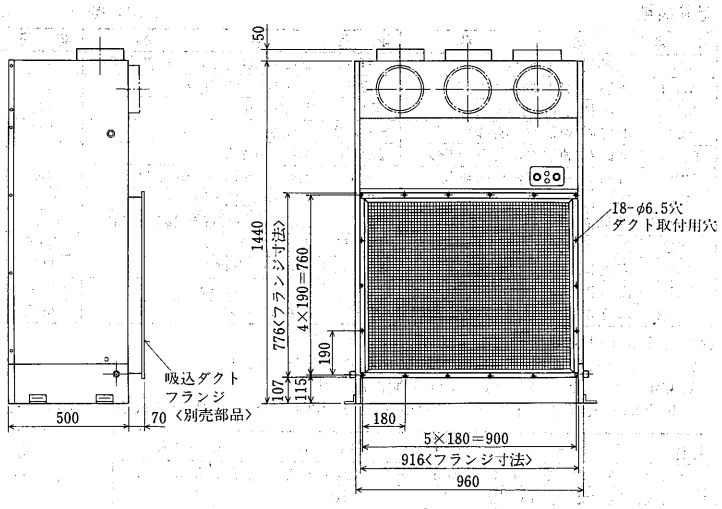

変化寸法表

形　名	A	B	C	D	E	F
RFH-2B1	1237	186	3	558	14	564
RFH-3B1	1440	190	4	760	16	776

(3)電気配線図

RFH-2B₁形

●作動説明はP 1264に掲載。

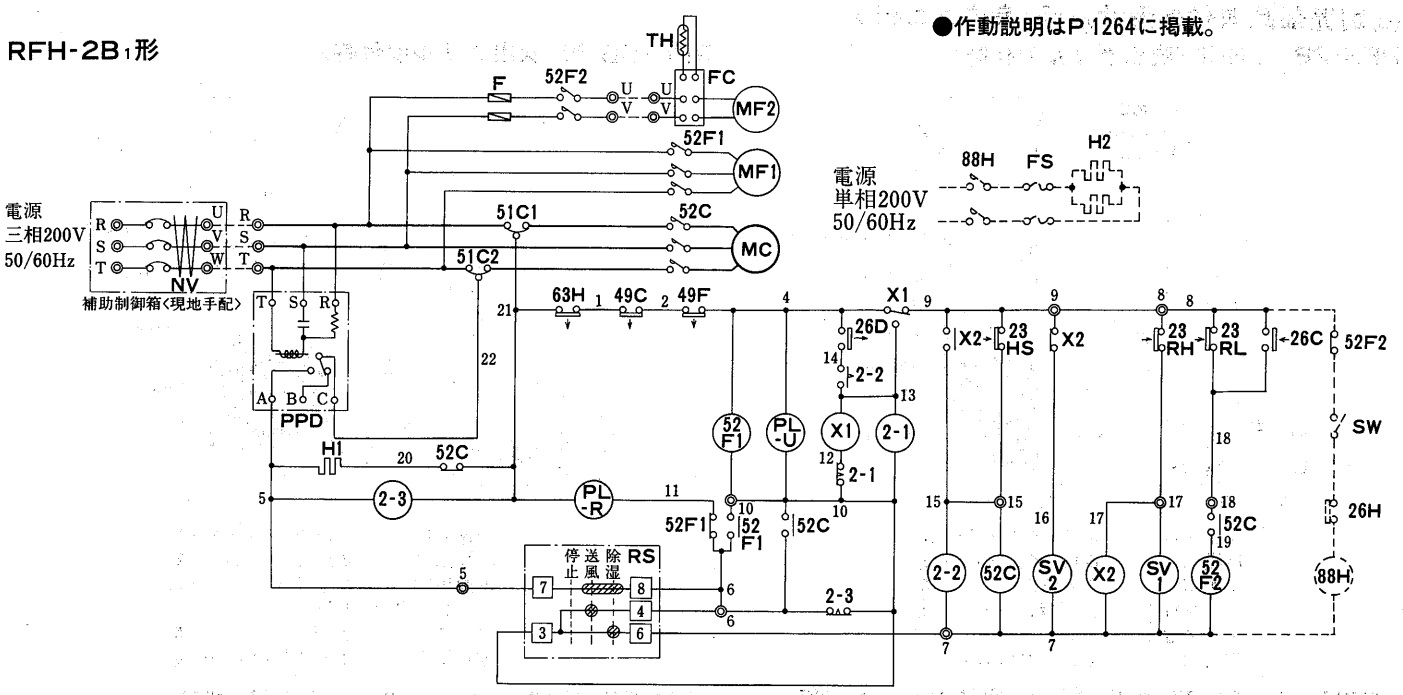

RFH-3B₁形

●作動説明はP 1264に掲載。

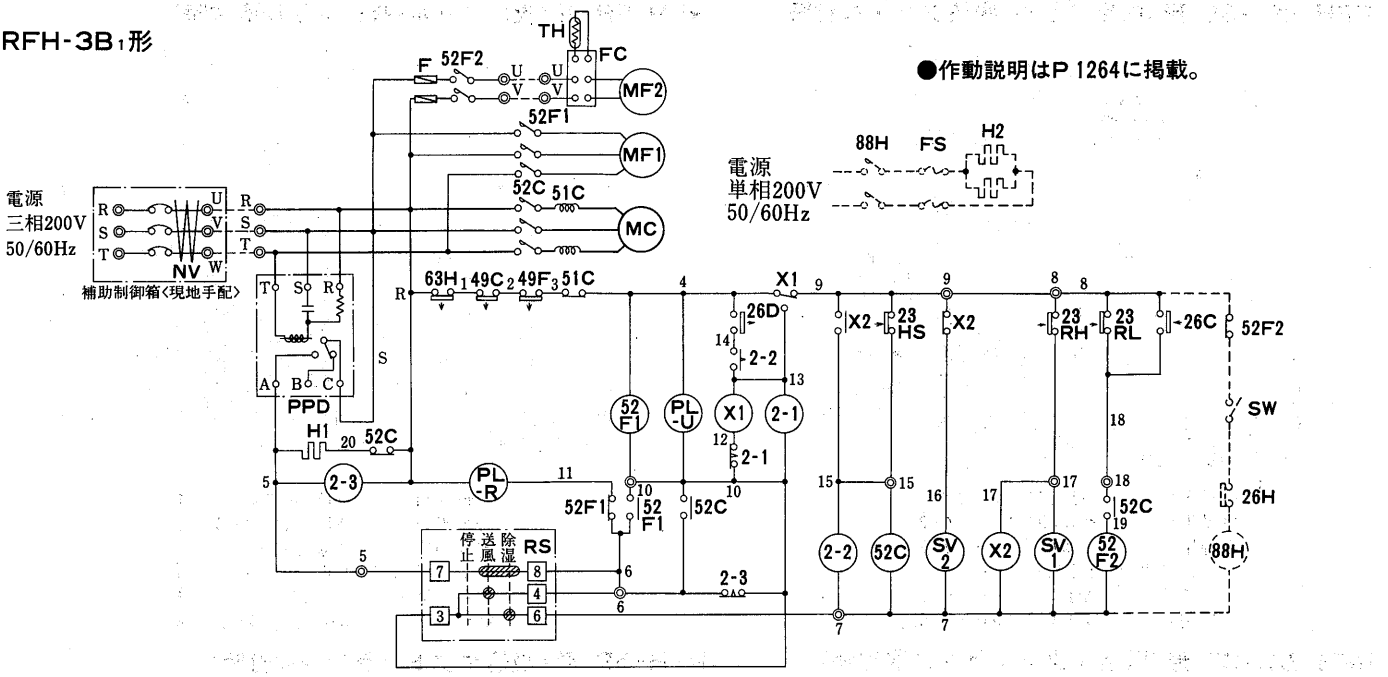

記号説明

記号欄の《　》は現地手配部品〈　〉は別売部品

記号	名称	記号	名称	記号	名称
MC	圧縮機用電動機	23RL	温度開閉器〈室内〉〈低段側〉	RS	スイッチ〈ユニット運転〉
MF1	送風機用電動機〈室内〉	63H	高圧圧力開閉器	H	クランクケースヒータ
MF2	送風機用電動機〈室外〉	X1・2	電磁継電器	FC	ファンコントローラ
52C	電磁接触器〈圧縮機〉	SV1・2	電磁弁	TH	サーミスタ
52F1	電磁接触器〈室内送風機〉	23HS	湿度調節器	C	コンデンサ〈室外送風機用〉
52F2	電磁接触器〈室外送風機〉	2-1	限時継電器〈除霜時間〉	26C	温度開閉器〈強制中間運転〉
51C	過電流継電器	2-2	限時継電器〈最低運転時間〉	《NV》	漏電ブレーカ
51C1, 2	熱動過電流継電器	2-3	限時継電器〈停電後自動復帰用〉	《88H》	電磁接触器〈機外取付〉
49C	温度開閉器〈圧縮機〉	PL-U	表示灯〈運転〉	《SW》	スイッチ〈電熱器運転〉
49F	温度開閉器〈送風機〉	PL-R	表示灯〈点検〉	〈H2〉	電熱器〈加熱防止〉
26D	温度開閉器〈除霜制御〉	F	ヒューズ〈5A〉	〈FS〉	温度ヒューズ
23RH	温度開閉器〈室内〉〈高段側〉	PPD	逆相防止装置	〈26H〉	温度開閉器〈過熱防止〉

品名	記号	設定値
温度開閉器〈除霜制御〉	26D	−16℃〈ON〉 −12.5℃〈OFF〉
温度開閉器〈強制中間運転〉	26C	52℃〈ON〉 55℃〈OFF〉
湿度調整器	23HS	DIFF 8%RH

注1.◎印端子は現地接続用端子を示します。
2.……部分及び補助制御箱内配線は，現地工事区分です。
3.漏電ブレーカー〈NV〉は，現地手配部品です。
4.接点部の矢印は，圧力または温度または湿度が上昇した場合の接点の動作方向を示します。

項目			形名	RFH-2B₁	RFH-3B₁
電気工事	ユニット	電線太さ ※1	mm	φ2.0〈24mまで〉	φ2.6〈27mまで〉
		過電流保護器	A	20	30
		開閉器容量	A	30	30
	接地線太さ		mm	φ1.6以上	
	進相コンデンサ	圧縮機用電動機 容量	μF	P.1269参照	
		圧縮機用電動機 電線太さ	mm	φ1.6以上	

※1.金属管配線の場合を示します。

品名	記号	WARM ON	WARM OFF	COLD ON	COLD OFF	DIFF
温度調節器	23RL〈中間運転〉	42±2.0	〈39〉	16±1.5	〈13〉	3±1.0
	23RH〈冷却運転〉	44±2.0	〈41〉	18±1.5	〈15〉	
		2±1				

RFH-5B₁形

●作動説明はP 1264に掲載。

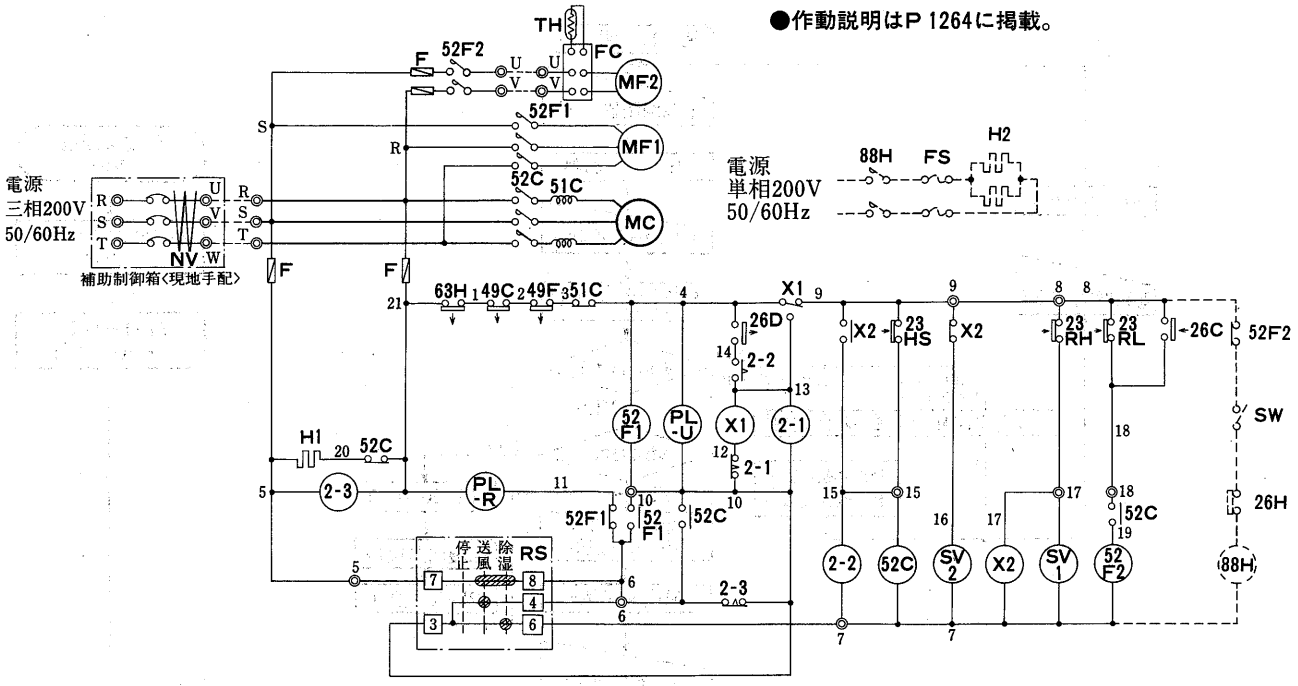

記号説明

記号欄の《 》は現地手配部品〈 〉は別売部品

記号	名称	記号	名称	記号	名称
MC	圧縮機用電動機	63H	高圧圧力開閉器	FC	ファンコントローラ
MF1	送風機用電動機〈室内〉	X1・2	電磁継電器	TH	サーミスタ
MF2	送風機用電動機〈室外〉	SV1・2	電磁弁	C	コンデンサ〈室外送風機用〉
52C	電磁機触器〈圧縮機〉	23HS	湿度調節器	26C	温度開閉器〈強制中間運転〉
52F1	電磁接触器〈室内送風機〉	2-1	限時継電器〈除霜時間〉	《NV》	漏電ブレーカ
52F2	電磁接触器〈室外送風機〉	2-2	限時継電器〈最低運転時間〉	《88H》	電磁接触器〈機外取付〉
51C	過電流継電器	2-3	限時継電器〈停電後自動復帰用〉	《SW》	スイッチ〈電熱器運転〉
49C	温度開閉器〈圧縮機〉	PL-U	表示灯〈運転〉	〈H2〉	電熱器〈加熱補助〉
49F	温度開閉器〈送風機〉	PL-R	表示灯〈点検〉	〈FS〉	温度ヒューズ
26D	温度開閉器〈除霜制御〉	F	ヒューズ〈5Y〉	〈26H〉	温度開閉器〈過熱防止〉
23RH	温度開閉器〈室内〉〈高段側〉	RS	スイッチ〈ユニット運転〉		
23RL	温度開閉器〈室内〉〈低段側〉	H	クランクケースヒータ		

品名	記号	設定値
温度開閉器〈除霜制御〉	26D	−16℃〈ON〉 −12.5℃〈OFF〉
温度開閉器〈強制中間運転〉	26C	52℃〈ON〉 55℃〈OFF〉
湿度調節器	23HS	DIFF 8%RH

注1.◎印端子は現地接続用端子を示します。
2.……部分及び補助制御箱内配線は，現地工事区分です。
3.漏電ブレーカー〈NV〉は，現地手配部品です。
4.接点部の矢印は，圧力または温度または湿度が上昇した場合の接点の動作方向を示します。

項目			形名	RFH-5B₁
電気工事	ユニット	電線太さ ※1	mm	φ3.2〈20mまで〉
		過電流保護器	A	50
		開閉器容量	A	60
	接地線太さ		mm	φ2.0以上
	デンサー進相コン	圧縮機用電動機 容量	μF	P 1269参照
		圧縮機用電動機 電線太さ	mm	φ2.0以上

※1.金属管配線の場合を示します。

作動説明〈RFH形〉

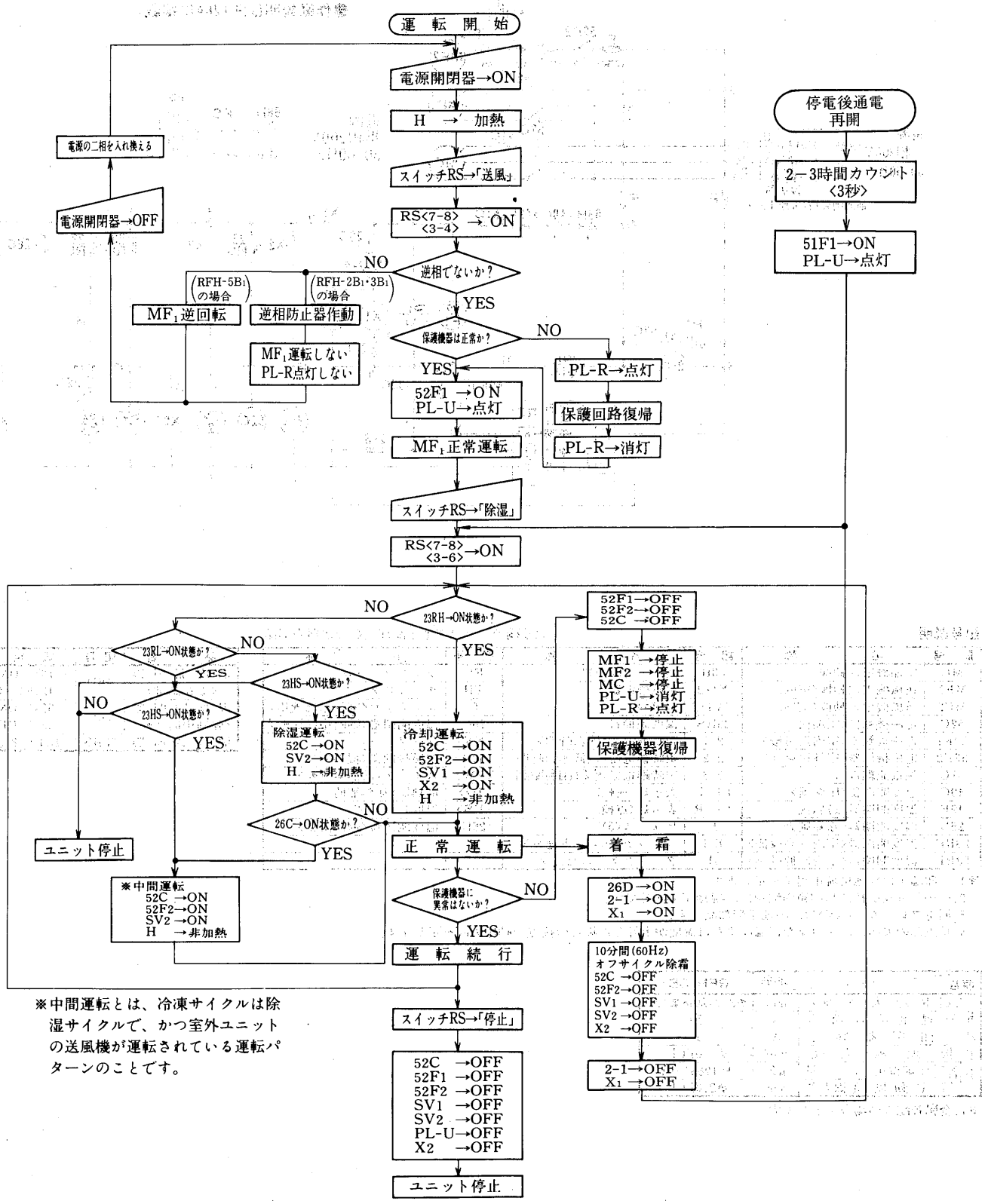

※中間運転とは、冷凍サイクルは除湿サイクルで、かつ室外ユニットの送風機が運転されている運転パターンのことです。

(4)能力線図

(a)除湿能力線図

RFH-2B1形

電源三相200V
機外静圧0mmAq
---50Hz —60Hz

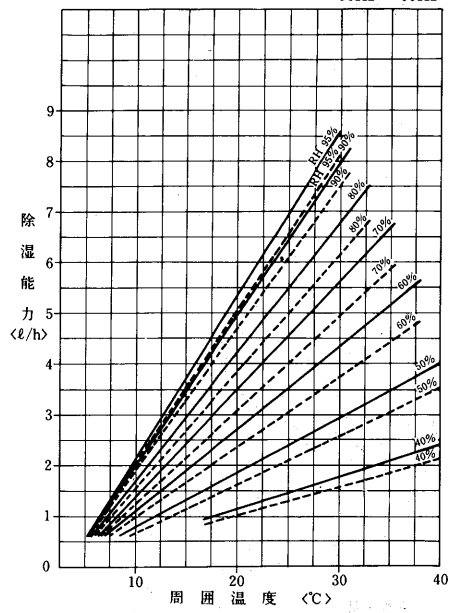

注 1．本図は、除湿運転モードにおける能力を示します。
2．約15℃以下になりますと除霜運転を繰り返しながら除湿します。この場合の除湿能力は除霜運転時間を除いた値を示します。

RFH-3B1形

電源三相200V
機外静圧0mmAq
---50Hz —60Hz

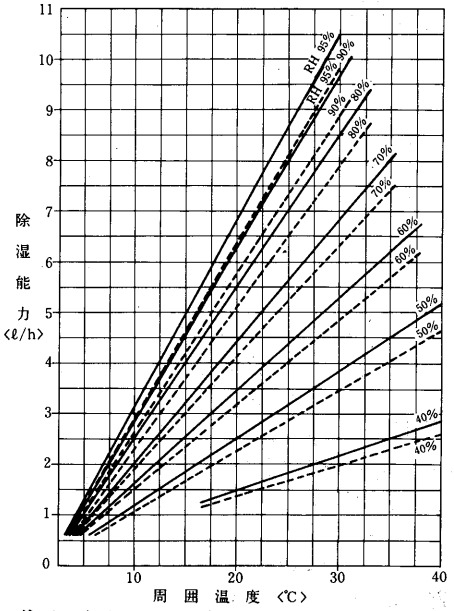

注 1．本図は、除湿運転モードにおける能力を示します。
2．約15℃以下になりますと除霜運転を繰り返しながら除湿します。この場合の除湿能力は除霜運転時間を除いた値を示します。

RFH-5B1形

電源三相200V
機外静圧0mmAq
---50Hz —60Hz

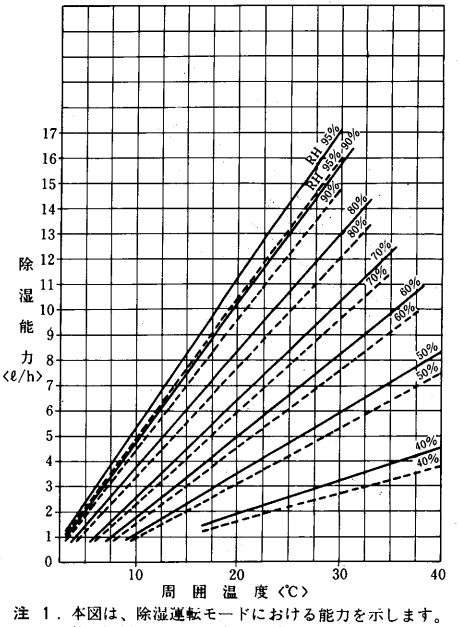

注 1．本図は、除湿運転モードにおける能力を示します。
2．約15℃以下になりますと除霜運転を繰り返しながら除湿します。この場合の除湿能力は除霜運転時間を除いた値を示します。

使用範囲

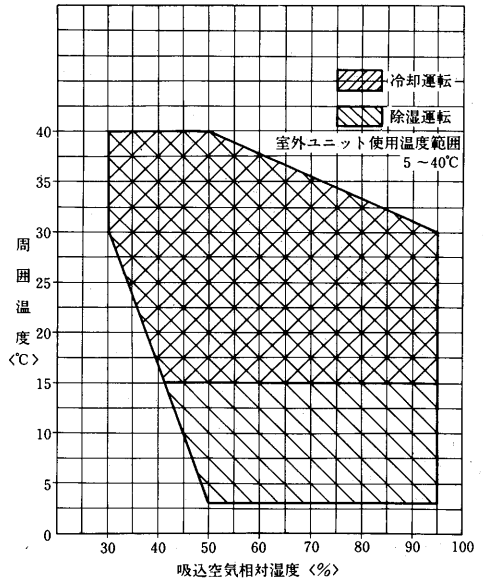

(b)風量特性線図

RFH-2B1形

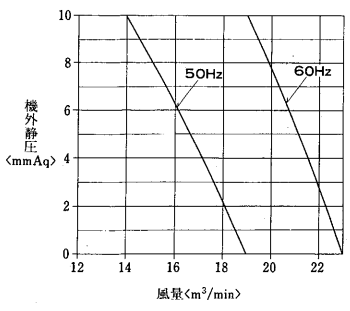

RFH-3B1形

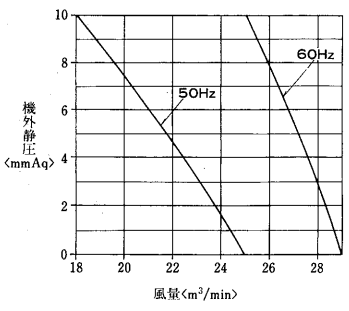

RFH-5B1形

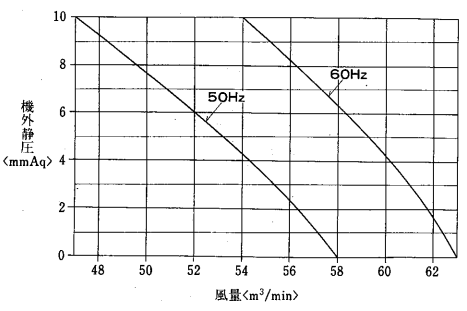

(c)冷却能力線図

RFH-2B1形

50Hz　電源三相200V 50Hz　機外静圧 0mmAq

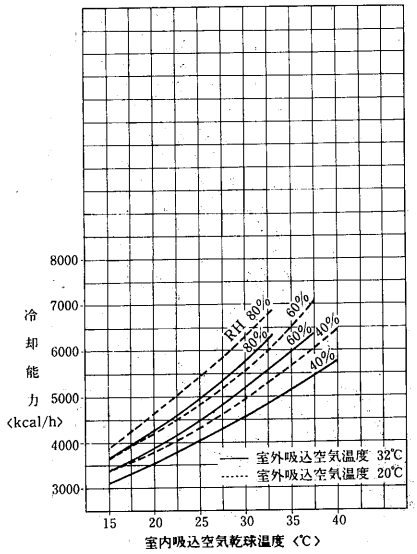

60Hz　電源三相200V 60Hz　機外静圧 0mmAq

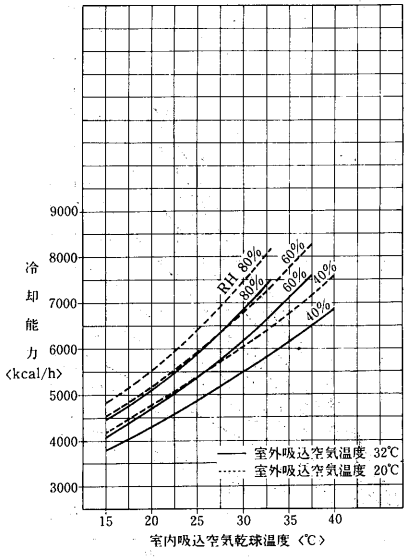

RFH-3B1形

50Hz　電源三相200V 50Hz　機外静圧 0mmAq

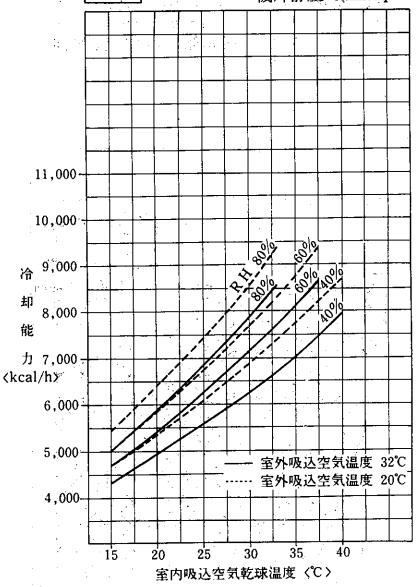

60Hz　電源三相200V 60Hz　機外静圧 0mmAq

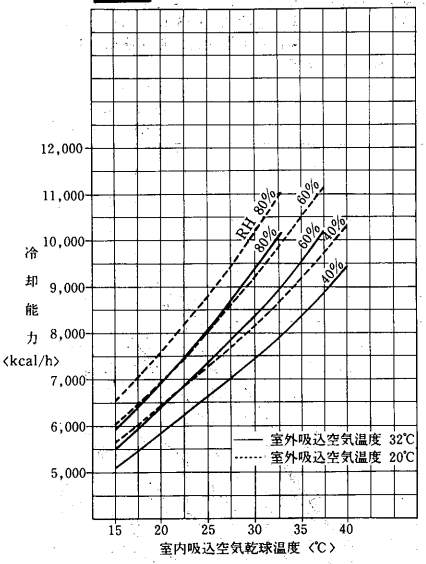

RFH-5B1形

50Hz　電源三相200V 50Hz　機外静圧 0mmAq

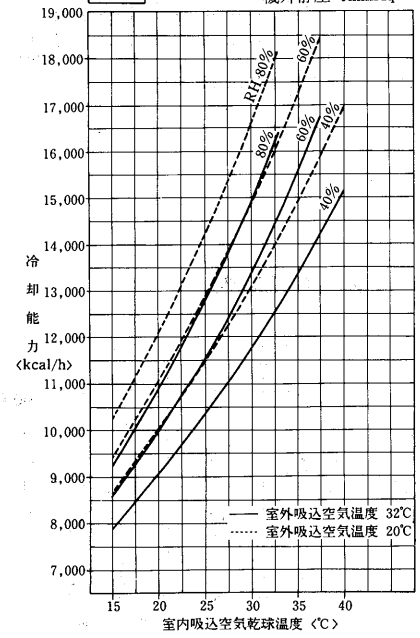

60Hz　電源三相200V 60Hz　機外静圧 0mmAq

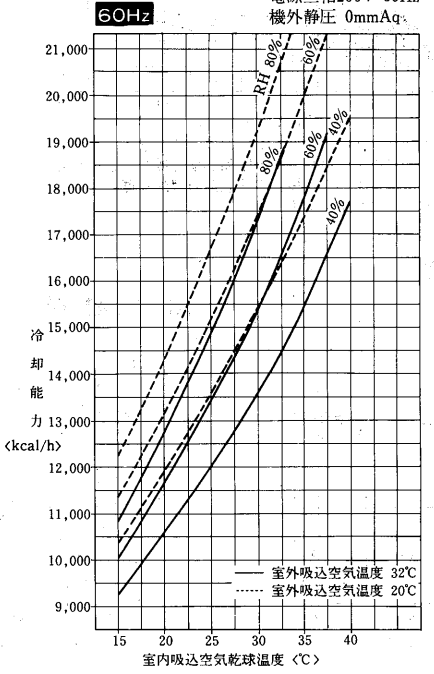

(5)騒音

(a)測定方法

単位：ホン〈Aスケール〉

形式	形名＼周波数	50Hz	60Hz
上吹出し〈右図1参照〉	RFH-2B1	57	59
	RFH-3B1	59	61
	RFH-5B1	64	65
前吹出し〈右図2参照〉	RFH-2B1	58	60
	RFH-3B1	60	62
	RFH-5B1	65	67
吹出グリル・吸込グリル取付時〈右図3参照〉	RFH-2B1	56	58
	RFH-3B1	58	60
	RFH-5B1	61	62

〈条件〉 電　源：三相200V
冷　媒：R22
外　気：25℃, RH80％
測定場所：無響音室内
測定位置：機体中央前方1.0m〈下図参照〉

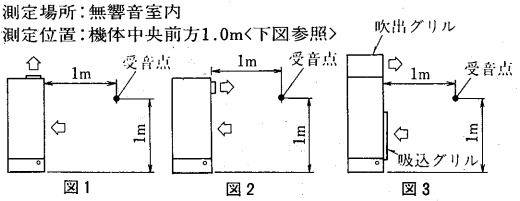

注. 一般に通常の使用状態では上記値より大きくなるのが普通ですのでご注意ください。

(b)NC曲線〈標準〉図1の場合

RFH-2B1形

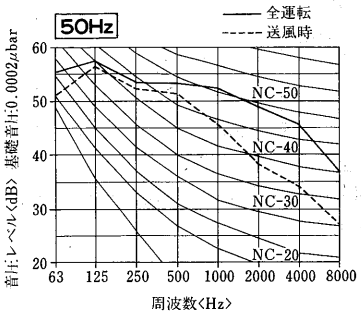

RFH-3B1形

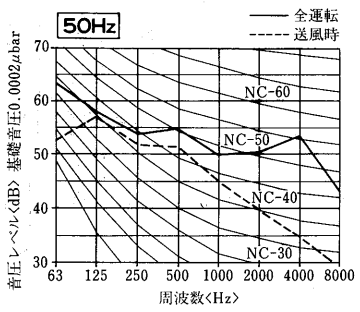

RFH-5B1形

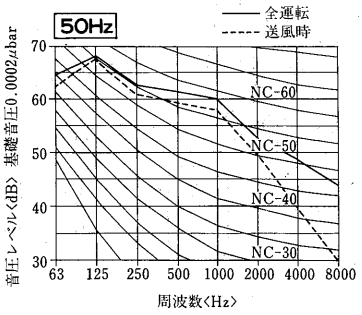

RFH-2B1形

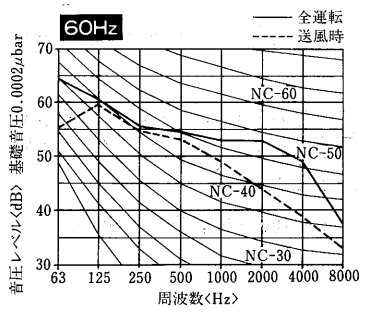

RFH-3B1形

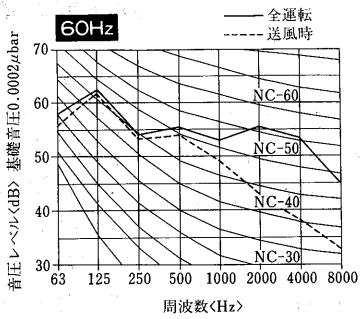

RFH-5B1形

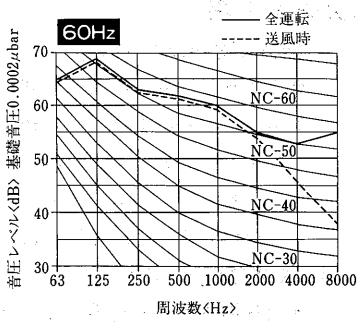

(c)NC曲線〈別売部品取付時〉図3の場合

RFH-2B1形

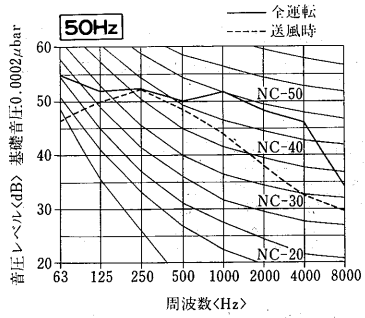

RFH-3B1形

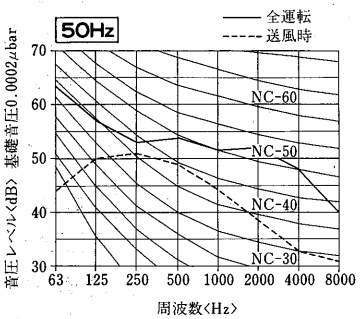

RFH-5B1形

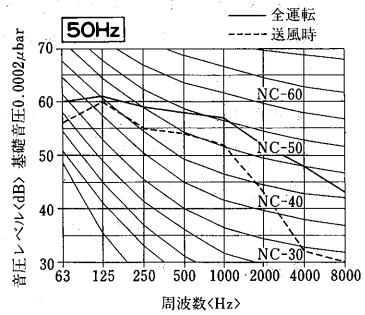

RFH-2B1形

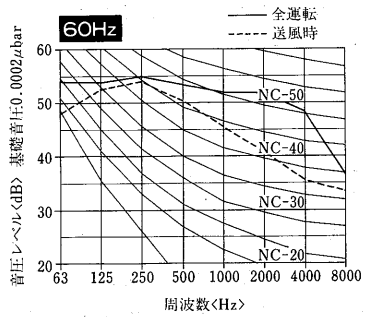

RFH-3B1形

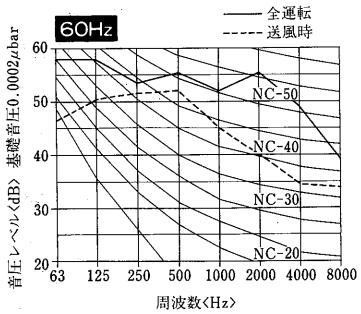

RFH-5B1形

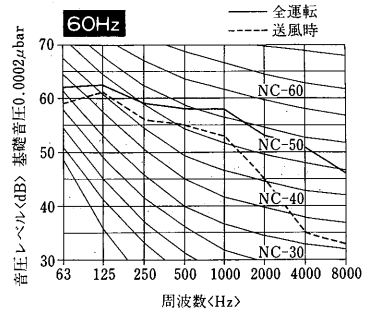

(6)冷媒配管系統図

RFH-2B₁・3B₁形

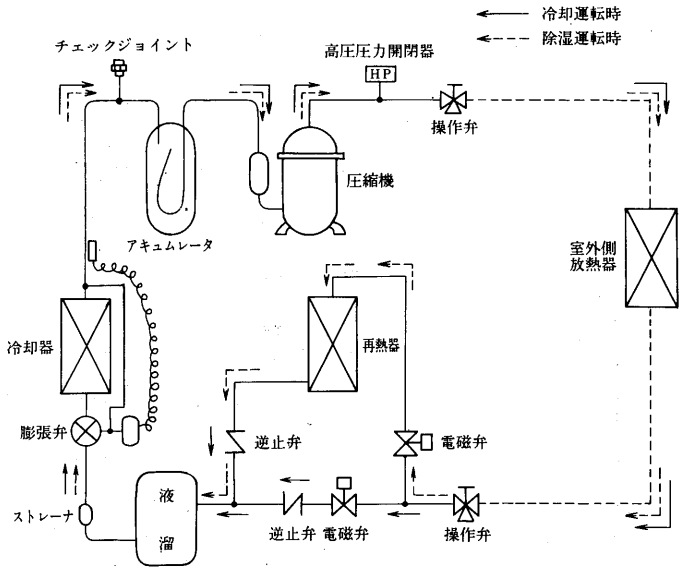

RFH-5B₁形

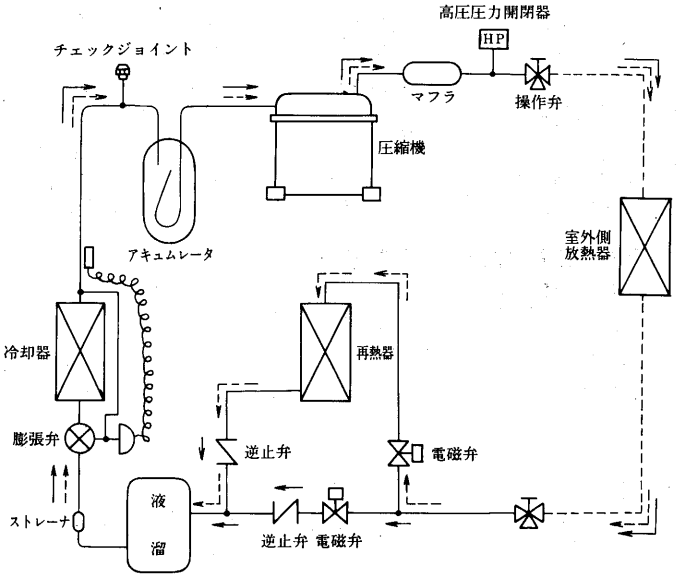

(7)据付関係資料

(a)据付工事

(I)搬入〈室内ユニット〉

- できるだけ静かに運び，30°以上傾けないでください。
- ユニットの吊上げは，木枠梱包の状態で所定位置まで移動させてください。万一ユニットに直接ロープをかける場合は，キャビネットを傷めないようにクッション材を用い，またロープには，しばりばめを行ってください。

(II)据付〈室内ユニット〉

- 設置場所は本体荷重に見合う強固な床面等を選定し水平に設置してください。
- 良好な気流分布になるような場所を選定してください。
- 雨水や直射日光の当らない所へ設置してください。
- ドレン配管はユニット排水口より高くならないよう配管してください。
- ダクトを施工する場合は機外静圧が10mmAq以下となるよう施工してください。

(III)据付スペース

最低次のスペースを確保してください。

●室内ユニット

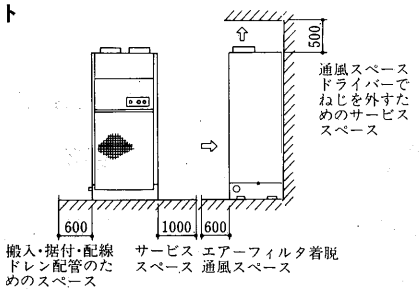

●室外ユニット

RFH-2B₁・3B₁形の場合

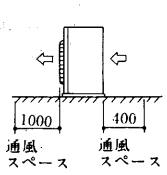

RFH-5B₁形の場合

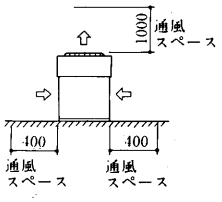

(b)配管工事

- 室内ユニットと室外ユニットを下表に示す配管で接続してください。

形　名	冷媒出口	冷媒入口
RFH-2B₁・RFH-3B₁	φ15.9	φ12.7
RFH-5B₁	φ19.1	φ15.9

尚，ろう付時は，乾燥窒素ガス等の不活性ガスを流してください。

- 室内ユニットと室外ユニットの高低差および最大配管長さは，下表の通りです。

最大配管長さ	許容高低差
20m	5m

- 出入口操作弁を閉めた状態で操作弁のサービスポートから真空引きしてください。
- 配管長さが5m以下の場合は，追加冷媒チャージは不要です。配管長さが5mを超える場合は，下表の量だけ追加冷媒チャージしてください。

形　名	冷媒	配管長さと追加冷媒量(g)			
		5m	10m	15m	20m
RFH-2B₁・RFH-3B₁	R22	0	500	1000	1500
RFH-5B₁	R22	0	800	1600	2400

(c)電気工事

(a) 電源電圧はリレーボックス電源端子部で，運転中は±10%，始動時の最低で定格電圧の85%以上を確保してください。

(b) 必ず，ユニット専用の手元開閉器を設けてください。

(c) 漏電しゃ断器は必ず取付けてください。

(d) リレーボックスのアースネジより，必ず，アース配線をしてください。

(e) 送風機の回転方向の確認

●RFH-2B₁・3B₁形の場合

ロータリー式圧縮機を搭載しており，逆転できません。各相を正しく接続してください。もし，逆相の場合，ユニットに内蔵の逆相防止器が作動して圧縮機や送風機が始動しません。このような場合電源配線の内2本を入れ替えてください。

●RFH-5B₁形の場合

試運転をするときは，右図のように矢印方向に送風機が回転しているか確認してください。もし逆回転しているときは，電源配線のR相とT相の2本を入れ替えて正しく回転させてください。

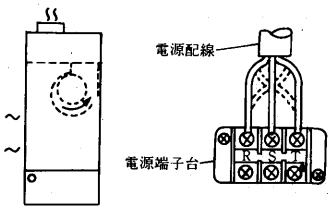

(d)使用限界

RFH形の使用限界は右表の通りですので，この範囲でご使用ください。

電圧		定格電圧 ±10%
室内周囲温度	冷却運転	15～40°C
	除湿運転	3～40°C
室外周囲温度		5～40°C
相対湿度		使用範囲図参照

(e)吹出グリル〈J-FG形〉取付要領

次の要領で吹出グリルを取り付けてください。

(a)上パネルの側面のねじ〈左右各2本〉を外して，上パネルを取り外してください。

(b)同梱の新規上パネルを取り付けてください。

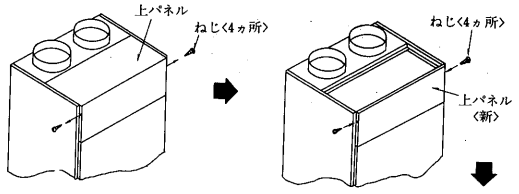

(c)吹出グリルを上部に置いてください。〈後部は，(b)項の上パネルに引掛けるようにしてください。〉

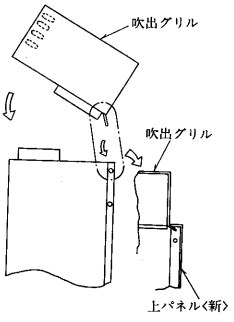

●ご注意

吹出グリルを取り付ける場合は，送風機用モータを付属のコネクタを使用し，人結線に変更してください。

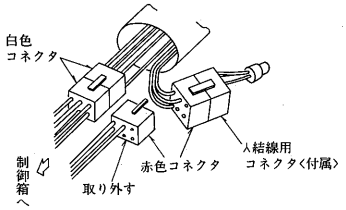

人結線に変更しないと，ユニット内部の抵抗が少なくなり，風量が異常に増加し，騒音等が問題となります。

(f)吸込グリル〈J-SG形〉取付要領

次の要領で吸込グリルを取り付けてください。

(a)エアフィルタを取り外してください。

(b)下部のエアフィルタが入っていた溝に吸込グリルを挿入してください。

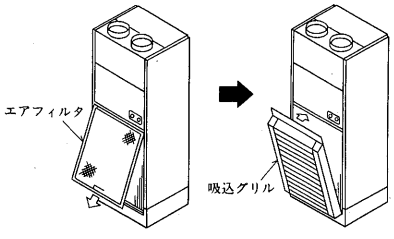

(c)付属のねじにて吸込グリルをねじ止めしてください。

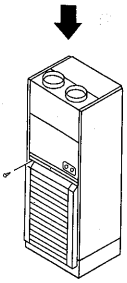

●エアフィルタの清掃

(a)2週間に1回〈ほこりの多いところでは回数を多く〉清掃してください。

(b)エアフィルタのはずしかた

(I)吸込グリルの上部を開けてください。

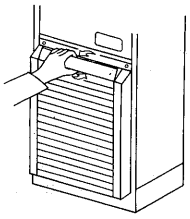

(II)エアフィルタを上に引き出してください。

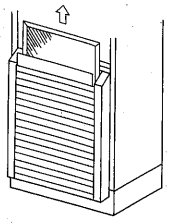

(g)吸込ダクトフランジ〈J-DF形〉取付要領

次の要領で吸込ダクトフランジを取り付けてください。

(a)エアフィルタを取り外してください。

(b)エアフィルタの取り付いていた位置に吸込ダクトフランジを取り付ける。

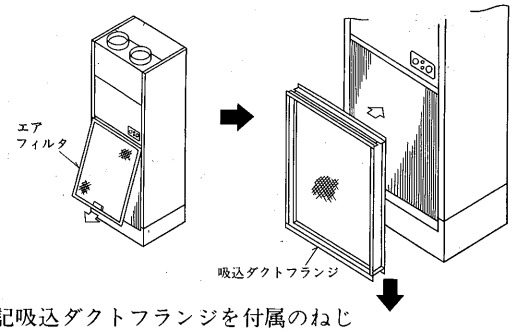

(c)上記吸込ダクトフランジを付属のねじにてねじ止めしてください。

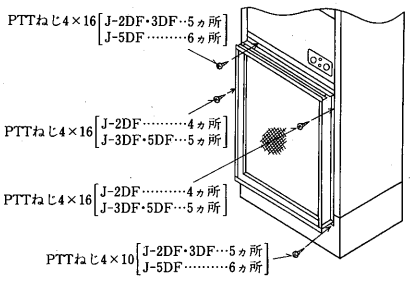

注. 下側は短いねじにて固定してください。

(h)進相コンデンサーの容量

各電力会社　低圧進相用コンデンサー取付容量基準〈容量単位μF〉〈三相200V誘導電動機〉

電力会社＼定格出力		kW表示	1.5	2.2	3.7
		HP表示	2	3	5
北海道	①50Hz ②kW・HPの2本立		40	50	75
東北	①50/60Hz ②kW・HPの2本立		40/30	50/40	75/50
東京	①50Hz ②kW・HPの2本立		40	50	75
北陸	①60Hz ②kW・HPの2本立		30	40	50
中部	①60Hz ②kW・HPの2本立		30	40	50
関西	①60Hz ②kW・HPの2本立		30	40	50
中国	①60Hz ②kW・HPの2本立		30	40	50
四国	①60Hz ②kW・HPの2本立		30	40	50
九州	①60Hz ②kW・HPの2本立		30	40	50

13.2 農事用除湿機〈KFH-N形〉

13.2.1 仕様

項目			形名	KFH-3NA1		KFH-5NA	
除湿能力※1			ℓ/h	6.0/6.7		9.5/11	
使用温度範囲			℃	1～35			
据付				室内設置			
外形寸法	高さ		mm	940			
	幅		mm	640		960	
	奥行		mm	570			
※2電気特性	電源			三相 200V 50/60Hz			
	消費電力		kW	2.1/2.4		4.5/5.4	
	運転電流		A	9.1/9.5		17.2/18.0	
	運転力率		%	67/73		76/87	
	最大起動電流		A	50/45		97/88	
圧縮機	形式			全密閉ロータリー式		全密閉往復動式	
	電動機称呼出力		kW	2.2		3.75	
冷媒×封入量			kg	R22×2.0		R22×2.5	
凝縮器				プレートフィンチューブ式			
蒸発器				プレートフィンチューブ式			
冷媒制御				温度式膨張弁			
送風機	形式			シロッコファン×1		シロッコファン×2	
	電動機出力		kW	0.39		0.64	
	機外静圧		mmAq	0	10	0	10
	風量	Y結線〈標準〉	m³/min	30/34	22/29	—	—
		Δ結線		47/49	46/48	81/85	70/77
除霜	方式			ホットガスデフロスト			
	設定温度		℃	−12〈開始〉10〈終了〉			
エアフィルタ				サランネットフィルタ〈水洗浄式〉			
ドレンパンドレン出口				3/4B〈20A〉			
圧縮機保護装置				過電流継電器，熱動温度開閉器，逆相防止器		過電流継電器，高圧圧力開閉器，巻線温度開閉器	
製品重量			kg	88		157	

注※1.除湿能力は，室温15℃，相対温度95%，機外静圧0mmAq標準風量での場合を示します。
※2.電気特性は，室温15℃，相対温度95%，機外静圧0mmAq標準風量での場合を示します。

13.2.2 外形寸法図

KFH-3NA1形

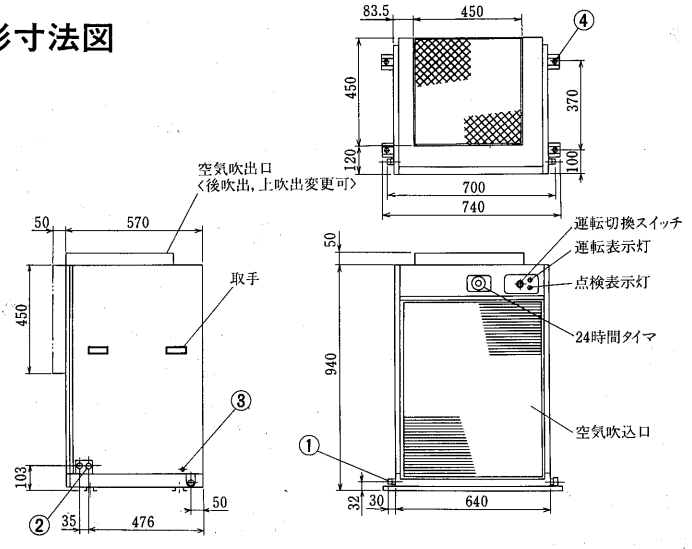

ドレン排出口　PT3/4ねじ…①
電源用穴　φ23用……②
アース端子　M4ねじ……③
据付用穴　4-φ12穴……④

KFH-5NA形

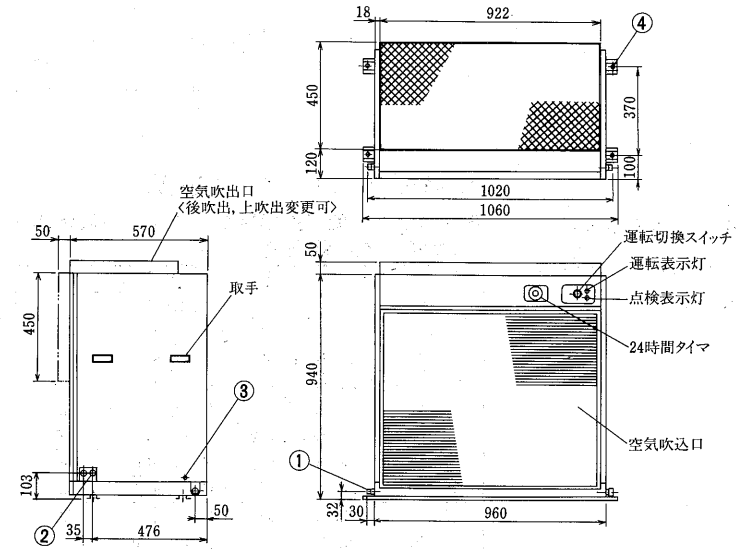

ドレン排出口　PT3/4ねじ…①
電源用穴　φ23用……②
アース端子　M4ねじ……③
据付用穴　4-φ12穴……④

13.2.3 電気配線図

KFH-3NA1形

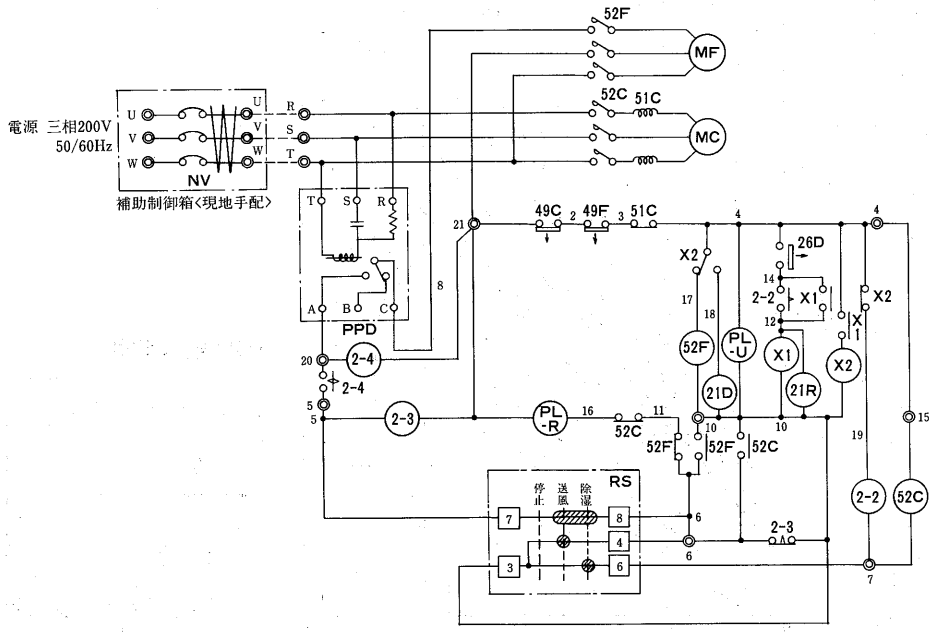

記号説明　　〈　〉は現地手配部品

記号	名称
〈NV〉	漏電ブレーカー
52C	電磁接触器〈圧縮機〉
52F	電磁接触器〈送風機〉
51C	過電流継電器
49C	温度開閉器〈圧縮機〉
MF	送風機用電動機
MC	圧縮機用電動機
21D	電磁弁〈除霜〉
21R	電磁弁〈液〉
26D	温度開閉器〈除霜制御〉
X1, 2	補助継電器
49F	温度開閉器〈送風機〉
2-2	限時継電器〈除霜禁止〉
2-3	限時継電器〈最低運転時間〉
PL-U	表示灯〈運転〉
PL-R	表示灯〈点検〉
PPD	逆相防止装置
RS	スイッチ〈ユニット運転〉
2-4	24時間タイマ〈運転制御〉

品名	記号	設定値
温度開閉器〈除霜制御〉	26D	−12°C〈ON〉 +10°C〈OFF〉

KFH-5NA形

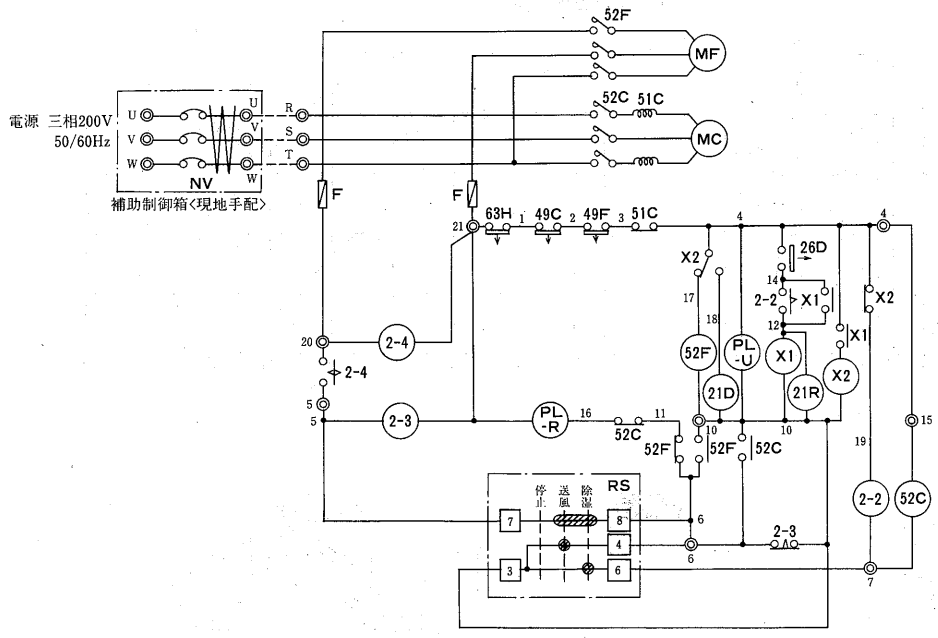

記号説明　　〈　〉は内現地手配部品

記号	名称
〈NV〉	漏電ブレーカー
52C	電磁接触器〈圧縮機〉
52F	電磁接触器〈送風機〉
51C	過電流継電器
49C	温度開閉器〈圧縮機〉
MF	送風機用電動機
MC	圧縮機用電動機
21D	電磁弁〈除霜〉
21R	電磁弁〈液〉
26D	温度開閉器〈除霜制御〉
X1, 2	補助継電器
49F	温度開閉器〈送風機〉
2-2	限時継電器〈除霜禁止〉
2-3	限時継電器〈最低運転時間〉
PL-U	表示灯〈運転〉
PL-R	表示灯〈点検〉
63H	高圧圧力開閉器
F	ヒューズ〈5A〉
RS	スイッチ〈ユニット運転〉
2-4	24時間タイマ〈運転制御〉

品名	記号	設定値
温度開閉器〈除霜制御〉	26D	−12°C〈ON〉 +10°C〈OFF〉

KFH-3NA1・5NA形共通注意事項

注1.◎印端子は現地接続用端子を示します。
2.……部分及び補助制御箱内配線は，現地工事区分です。
3.漏電ブレーカー〈NV〉は，現地手配部品です。
4.接点部の矢印は，温度が上昇した場合の接点の動作方向を示します。
5.外部サーモ等の接続方法
〈圧縮機停止〉
1.ヒューミディスタット

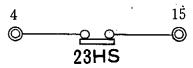

2.サーモスタット

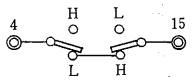

〈④・⑮の短絡線を外して下さい。〉

●接点の作動

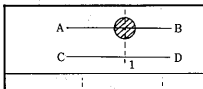	1の位置にスイッチがある場合は，A-B間はONとなり，C-D間はOFFとなります。 またA-BとC-Dはそれぞれ独立した回線です。
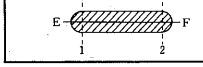	この印は，スイッチが1-2の位置間ではE-F間は連続してONであることを示しております。

●ロータリースイッチの作動

回線番号＼スイッチ位置	停止	送風	除湿
7−8	OFF	ON	ON
3−4	OFF	ON	OFF
3−6	OFF	OFF	ON

13.2.4 能力線図

(1)除湿能力線図

KFH-3NA1形

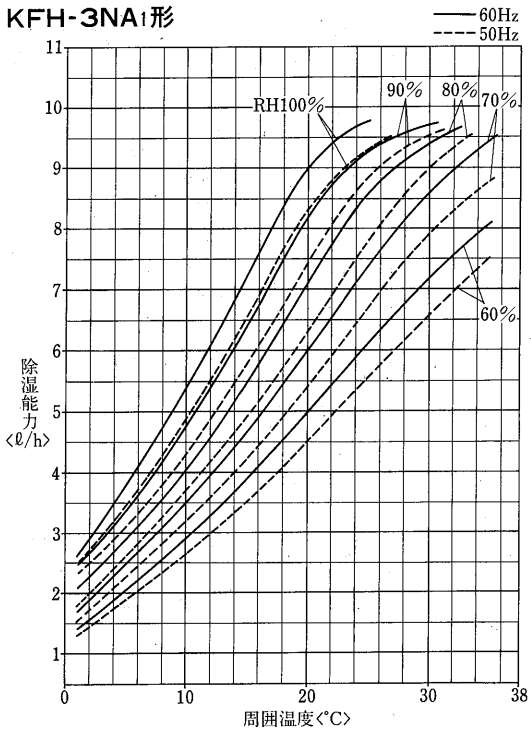

KFH-5NA形

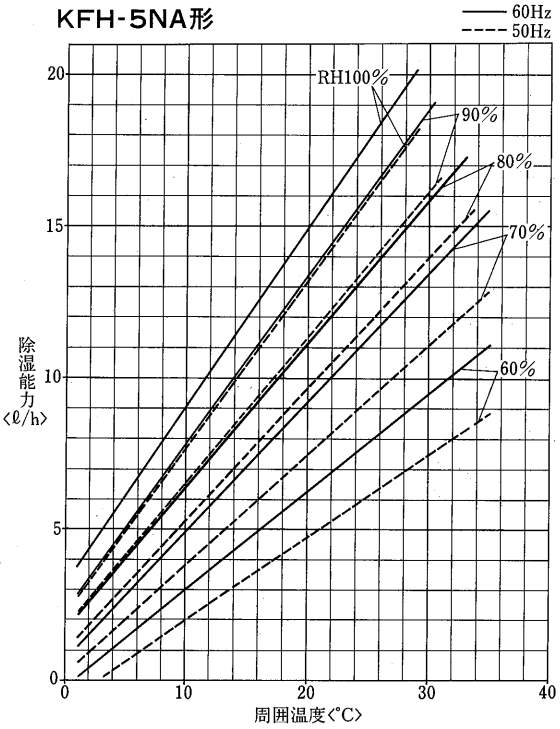

使用温度範囲

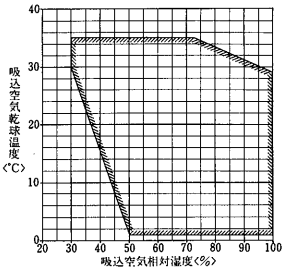

(2)風量補正線図

KFH-3NA1形

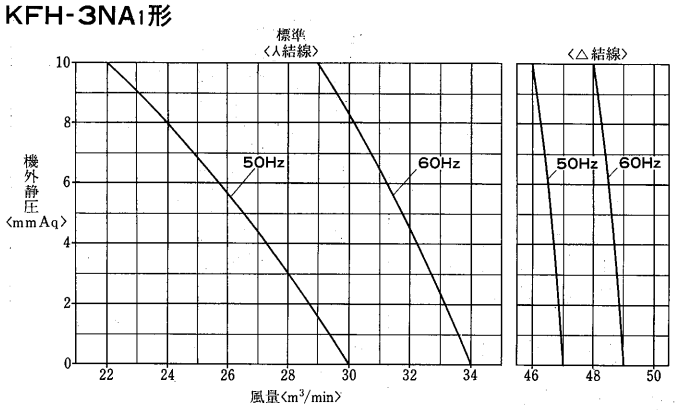

KFH-5NA形

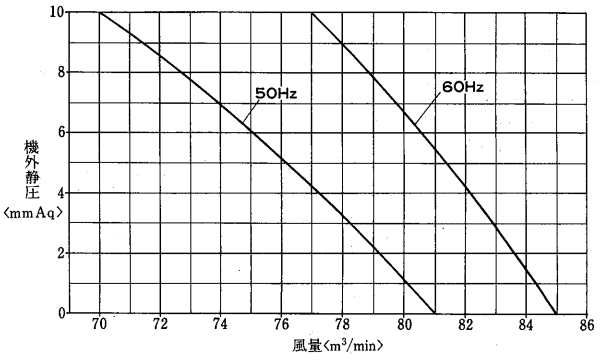

(3)電気特性線図

KFH-3NA1形

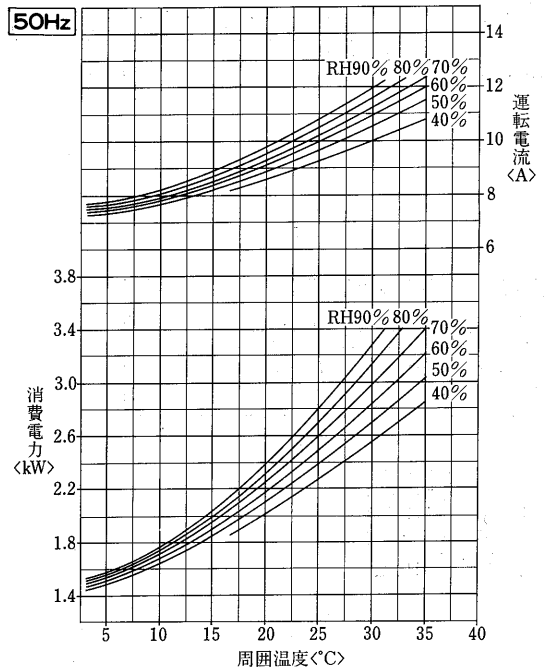

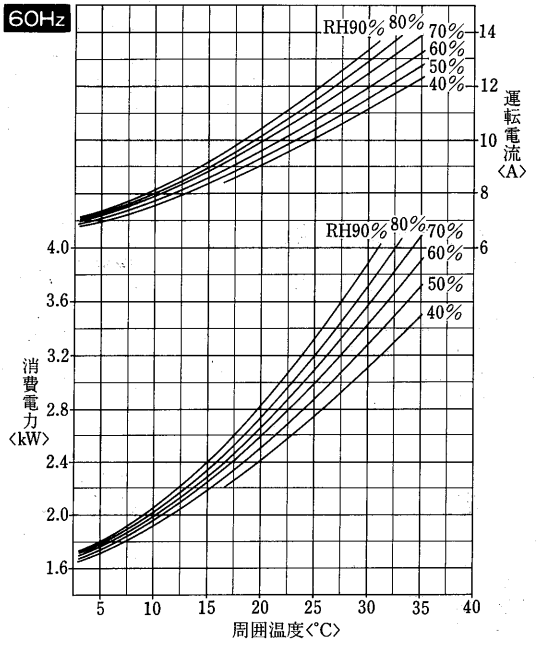

KFH-5NA形

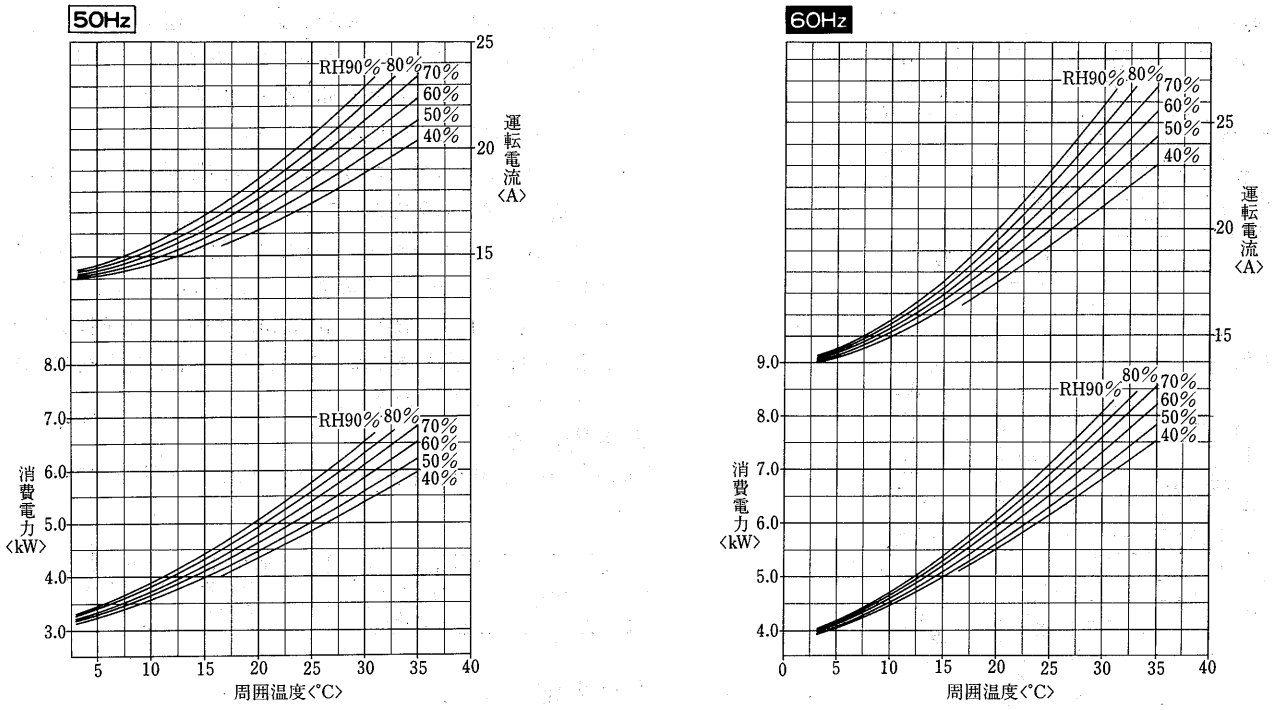

13.2.5 騒音

(1)測定方法

形式	形名＼周波数	50Hz	60Hz
上吹出し〈下図1参照〉	KFH-3NA1	61	64
	KFH-5NA	67	71

〈条件〉 電　源：三相200V
冷　媒：R22
外　気：25°C, RH80%
測定場所：無響音室内
測定位置：機体中央前方1.0m〈下図参照〉

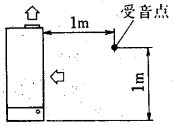

注．一般に通常の使用状態では上記値より大きくなるのが普通ですのでご注意ください。

(2)NC曲線

KFH-3NA1形

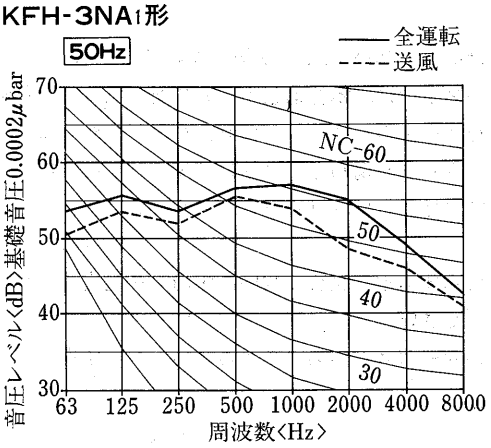

KFH-3NA1形

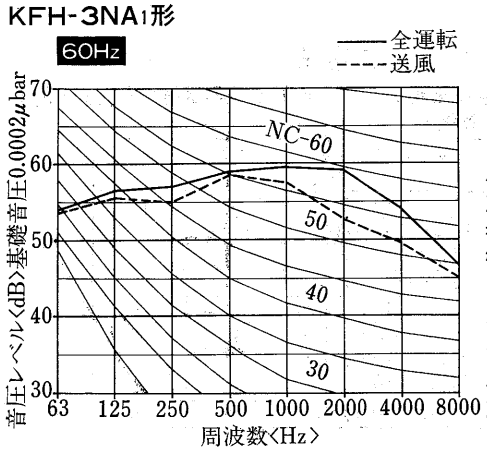

KFH-5NA形

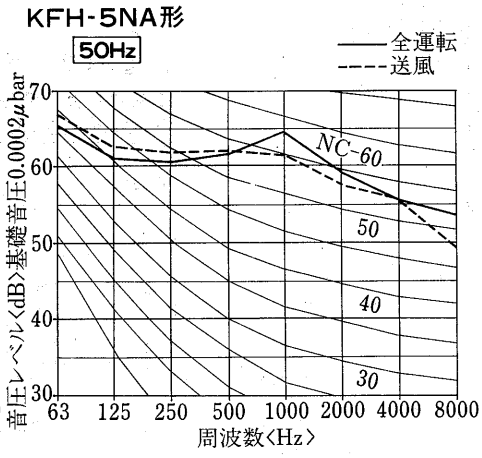

KFH-5NA形

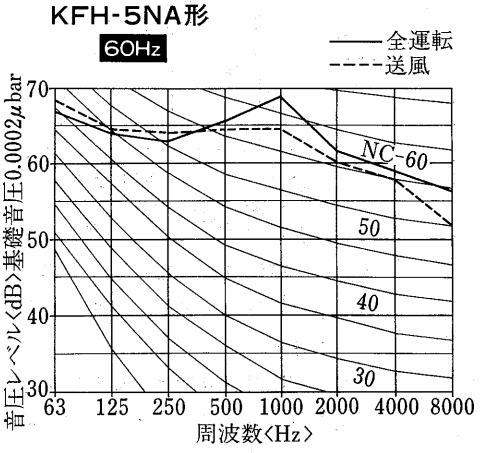

13.2.6 冷媒配管系統図

KFH-3NA$_1$形

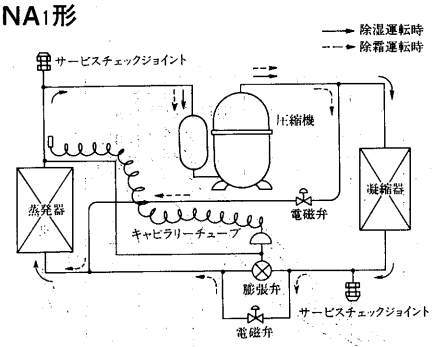

KFH-5NA形

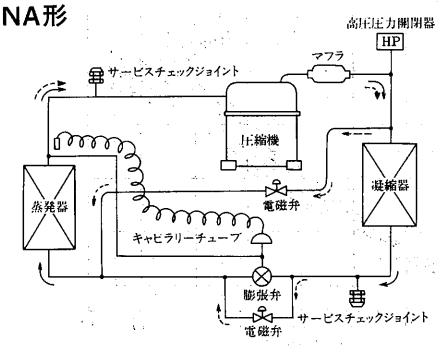

13.2.7据付関係資料

(1)据付工事

(a)搬入

- できるだけ静かに運び，30°以上傾けないでください。
- ユニットの吊上げは，木枠梱包の状態で所定位置まで移動させてください。万一ユニットに直接ロープをかける場合は，キャビネットを傷めないようにクッション材を用い，またロープには，しばりばめを行ってください。

(b)据付

- 設置場所は本体荷重に見合う強固な床面等を選定し水平に設置してください。
- ユニットのサービスが容易にできるスペースを確保してください。

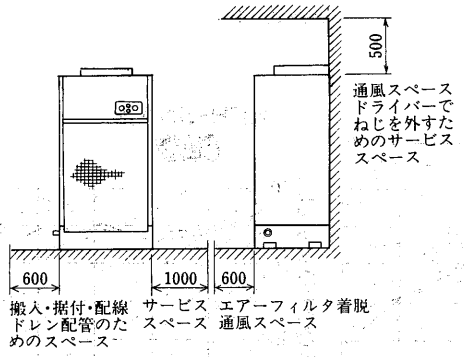

- 良好な気流分布になるような場所を選定してください。
- 吹込口付近はエアーフィルタ取り出しスペースを確保してください。
- 湿度調節器を取付ける場合は空気のよどみやユニットの吹出空気が直接当たるところには取り付けないでください。
- ドレン配管はユニット排水口より高くならないよう配管してください。
- ダクトを施工する場合は機外静圧が10mmAq以下となるよう施工してください。

(2)電気工事

(a)電源電圧はリレーボックス電源端子部で，運転中は±10%，始動時の最低で定格電圧の85%以上を確保してください。

(b)必ず，ユニット専用の手元開閉器を設けてください。

(c)漏電しゃ断器は必ず取付けてください。

(d)リレーボックスのアースねじまたは本体側面のアースねじより，必ず，アース配線をしてください。

(e)KFH-3NA$_1$は，ロータリー式圧縮機を搭載しており，逆転できません。各相を正しく接続してください。もし，逆相の場合，ユニットに内蔵の逆相防止器が作動して圧縮機や放熱器用送風機が始動しません。このような場合，電源配線の内，2本を入れ換えてください。

(3)使用限界

KFH形の使用限界は下表の通りですので，この範囲でご使用ください。

電　圧	定格電圧±10%
周囲温度	1～35°CDB
相対湿度	能力線図の範囲内

※能力線図の線を延長したり，線図の外でのご使用はさけてください。

(4)その他

KFH形は，ユニットの消費電力相当の熱量プラス蒸発器での潜熱変化分の熱量を室内に排熱するため，室温が上昇します。室内温度の上昇が問題となる用途では，別途冷房機を設ける必要があります。〈吹出空気温度は吸込空気温度より10～20°C高い温度で吹出されます〉

(5)送風機 人-Δ結線変更要領〈KFH-3NA$_1$形のみ〉

KFH-3NA$_1$は，送風機の結線をΔ結線に変更することにより風量を多くすることができます。

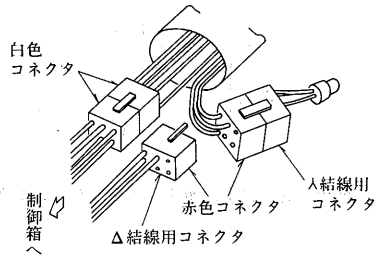

注.Δ結線にすると，風量のアップにより騒音も大きくなります。

(6)進相コンデンサーの容量

各電力会社　低圧進相用コンデンサー取付容量基準〈容量単位μF〉〈三相200V誘導電動機〉

電力会社 ＼ 定格出力	kW表示	2.2	3.7
	HP表示	3	5
北海道	①50Hz ②kW・HPの2本立	50	75
東　北	①50/60Hz ②kW・HPの2本立	50/40	75/50
東　京	①50Hz ②kW・HPの2本立	50	75
北　陸	①60Hz ②kW・HPの2本立	40	50
中　部	①60Hz ②kW・HPの2本立	40	50
関　西	①60Hz ②kW・HPの2本立	40	50
中　国	①60Hz ②kW・HPの2本立	40	50
四　国	①60Hz ②kW・HPの2本立	40	50
九　州	①60Hz ②kW・HPの2本立	40	50