1.2 空冷ヒートポンプ・空冷:中温用（インバーター/一定速）〈R410A〉

目次

1.2.1 仕様 …… **111**
（1）4方向天井カセット形 …… **111**
（a）冷暖兼用シングル〈PLZG-P・MAC形〉 …… 111
（b）冷暖兼用同時ツイン〈PLZGX-P・MAC形〉 …… 111
（c）冷房専用シングル〈PLG-P・MAC形〉 …… 112
（d）冷房専用同時ツイン〈PLGX-P・MAC形〉 …… 112
（2）天吊形 …… **113**
（a）冷暖兼用シングル〈PCZG-P・MGC/MBC形〉 …… 113
（b）冷暖兼用同時ツイン〈PCZGX-P・MGC形〉 …… 114
（c）冷房専用シングル〈PCG-P・MGC/MBC形〉 …… 115
（d）冷房専用同時ツイン〈PCGX-P・MGC形〉 …… 116
1.2.2 外形寸法図 …… **117**
（1）室内ユニット …… **117**
（a）4方向天井カセット形 …… 117
（b）天吊形 …… 118
（2）室外ユニット …… 119
1.2.3 機外配線図 …… **121**

1.2.1 仕様

（1）4方向天井カセット形

(a)冷暖兼用シングル(PLZG-P・MAC形)　　(b)冷暖兼用同時ツイン(PLZGX-P・MAC形)

項目 ＼ セット形名			INVヒーターレス		INVヒーターレス		INVヒーターレス		INVヒーターレス		INVヒーターレス	
			PLZG-P3MAC		PLZG-P4MAC		PLZG-P5MAC		PLZGX-P8MAC		PLZGX-P10MAC	
定格電源	ヒーター		—		—		—		—		—	
	室外		三相 200V		三相 200V		三相 200V		三相 200V		三相 200V	
	周波数		50Hz	60Hz	50Hz	60Hz	50Hz	60Hz	50Hz	60Hz	50Hz	60Hz
冷房標準性能	定格冷房能力	kW	8.0(9.0)	8.0(9.0)	10.0(11.2)	10.0(11.2)	12.5(14.0)	12.5(14.0)	20.0(22.4)	20.0(22.4)	23.6(26.0)	23.6(26.0)
	除湿能力	L/h	4.0(4.5)	4.0(4.5)	5.0(5.6)	5.0(5.6)	6.3(7.1)	6.3(7.1)	10.0(11.2)	10.0(11.2)	11.8(13.0)	11.8(13.0)
	COP	—	3.02	3.02	3.05	3.05	2.93	2.93	2.92	2.92	2.65	2.65
	定格消費電力	kW	2.65	2.65	3.28	3.28	4.26	4.26	6.85	6.85	8.92	8.92
	運転電流	A	8.3	8.3	10.2	10.2	13.2	13.2	21.5	21.5	28.0	28.0
	運転力率	%	92	92	93	93	93	93	92	92	92	92
暖房標準性能	定格暖房能力	kW	9.0(10.0)	9.0(10.0)	11.2(12.5)	11.2(12.5)	14.0(16.0)	14.0(16.0)	23.2(25.9)	23.2(25.9)	28.0(31.5)	28.0(31.5)
	COP	—	3.67	3.67	3.60	3.60	3.54	3.54	4.17	4.17	3.73	3.73
	定格消費電力	kW	2.45	2.45	3.11	3.11	3.96	3.96	5.56	5.56	7.51	7.51
	運転電流	A	7.6	7.6	9.6	9.6	12.1	12.1	17.5	17.5	23.6	23.6
	運転力率	%	93	93	94	94	94	94	92	92	92	92
低暖温房	暖房低温能力	kW	—	—	—	—	—	—	—	—	—	—
	定格消費電力	kW	—	—	—	—	—	—	—	—	—	—
COP〈平均〉		—	3.34	3.34	3.32	3.32	3.24	3.24	3.55	3.55	3.19	3.19
最大運転電流		A	15.1	15.1	18.2	18.2	24.0	24.0	36.7	36.7	39.6	39.6
室内ユニット	室内形名	—	PLZG-P3MAA2		PLZG-P4MAA2		PLZG-P5MAA2		PLZG-P4MAA2×2		PLZG-P5MAA2×2	
	風速切換	—	強 中 弱 静		強 中 弱 静		強 中 弱 静		強 中 弱 静		強 中 弱 静	
	1台あたりの風量	m^3/min	30 28 25 22		33 31 28 24		33 31 28 24		33 31 28 24		33 31 28 24	
	1台あたりの騒音値	dB	42 40 37 34		47 45 42 39		47 45 42 39		47 45 42 39		47 45 42 39	
	電熱器	kW	—		—		—		—		—	
	外装色〈マンセルNo.〉	—	ホワイト<6.4Y 8.9/0.4>		ホワイト<6.4Y 8.9/0.4>		ホワイト<6.4Y 8.9/0.4>		ホワイト<6.4Y 8.9/0.4>		ホワイト<6.4Y 8.9/0.4>	
	熱交換器形式	—	クロスフィン		クロスフィン		クロスフィン		クロスフィン		クロスフィン	
	エアフィルター	—	PPハニカム(抗菌仕様)		PPハニカム(抗菌仕様)		PPハニカム(抗菌仕様)		PPハニカム(抗菌仕様)		PPハニカム(抗菌仕様)	
	防音・断熱材	—	ポリエチレンシート		ポリエチレンシート		ポリエチレンシート		ポリエチレンシート		ポリエチレンシート	
	運転調整装置	—	ワイヤードリモコン		ワイヤードリモコン		ワイヤードリモコン		ワイヤードリモコン		ワイヤードリモコン	
	送風機 形式×個数	—	ターボファン×1		ターボファン×1		ターボファン×1		ターボファン×1		ターボファン×1	
	送風機 標準電動機出力	kW	0.110		0.110		0.110		0.110		0.110	
	送風機 標準機外静圧	Pa	0		0		0		0		0	
	本体 外形寸法<H×W×D>	mm	303×850×850		303×850×850		303×850×850		303×850×850		303×850×850	
	本体 製品質量	kg	28		30		30		30		30	
	パネル 外形寸法<H×W×D>	mm	30×950×950		30×950×950		30×950×950		30×950×950		30×950×950	
	パネル 製品質量	kg	5		5		5		5		5	
	ドレン配管	—	VP-25接続可		VP-25接続可		VP-25接続可		VP-25接続可		VP-25接続可	
室外ユニット	室外形名	—	PUZG-P3MHA2		PUZG-P4MHA2		PUZG-P5MHA2		PUZG-P8MHA2		PUZG-P10MHA2	
	風量 50/60Hz	m^3/min	55／55		100／100		100／100		150／150		150／150	
	騒音値(A特性) 冷房/暖房	dB	47／48		49／51		50／52		54／56		57／58	
	電熱器〈クランクケース〉	W	—		—		—		—		—	
	外装色〈マンセルNo.〉	—	アイボリー<3Y 7.8/1.1>		アイボリー<3Y 7.8/1.1>		アイボリー<3Y 7.8/1.1>		アイボリー<3Y 7.8/1.1>		アイボリー<3Y 7.8/1.1>	
	熱交換器形式	—	クロスフィン		クロスフィン		クロスフィン		クロスフィン		クロスフィン	
	霜取方式	—	リバースサイクル		リバースサイクル		リバースサイクル		リバースサイクル		リバースサイクル	
	圧縮機 形式×個数	—	全密閉		全密閉		全密閉		全密閉		全密閉	
	圧縮機 始動方式	—	直入始動方式		直入始動方式		直入始動方式		直入始動方式		直入始動方式	
	圧縮機 呼称出力	kW	1.6		1.9		2.4		4.5		5.5	
	圧縮機 1日の冷凍能力	法定トン	0.420～ 1.360		0.630～ 2.480		0.630～ 2.480		0.890～ 3.200		1.000～ 3.500	
	圧縮機 容量制御	%	冷房33～100%暖房22～100%		冷房38～100%暖房26～100%		冷房26～100%暖房21～100%		冷房22.6～100%暖房22.6～100%		冷房22.6～100%暖房22.6～100%	
	送風機 形式×個数	—	プロペラファン×1		プロペラファン×2		プロペラファン×2		プロペラファン×1		プロペラファン×1	
	送風機 標準電動機出力	kW	0.060		0.060×2		0.060×2		0.635		0.635	
	送風機 標準機外静圧	Pa	0		0		0		0		0	
	保護装置 圧力開閉器(高圧/低圧)	MPa	4.41／—		4.41／-0.03		4.41／-0.03		4.14／-0.03		4.14／-0.03	
	保護装置 圧縮機保護	—	吐出温度検知、過電流検知回路		吐出温度検知、過電流検知回路		吐出温度検知、過電流検知回路		吐出温度検知、過電流検知回路		吐出温度検知、過電流検知回路	
	保護装置 送風機保護	—	過電流検知回路		過電流検知回路		過電流検知回路		温度開閉器		温度開閉器	
	外形寸法<H×W×D>	mm	943×950×330		1350×950×330		1350×950×330		1800×900×750		1800×900×750	
	製品質量	kg	69		108		108		198		198	
冷媒配管	室内機 液配管	mm	φ 9.52		φ 9.52		φ 9.52		φ 9.52		φ 9.52	
	室内機 ガス配管	mm	φ15.88		φ15.88		φ15.88		φ15.88		φ15.88	
	室外機 液配管	mm	φ 9.52		φ 9.52		φ 9.52		φ 9.52		φ12.70	
	室外機 ガス配管	mm	φ15.88		φ15.88		φ15.88		φ25.40		φ25.40	
冷媒	種類×封入量	kg	R410A× 3.5		R410A× 5.0		R410A× 5.0		R410A×10.5		R410A×10.5	
	制御方式	—	電子膨張弁		電子膨張弁		電子膨張弁		電子膨張弁		電子膨張弁	
冷凍機油		L	NEO-22× 0.87		MEL-56× 1.40		MEL-56× 1.40		MEL-56× 2.30		MEL-56× 2.30	
電源太さ（室外／ヒーター）		mm^2	3.5／—		3.5／—		5.5／—		14.0／—		14.0／—	
内外接続線太さ(50m以下/80m以下)		mm	φ1.6／φ2.0		φ1.6／φ2.0		φ1.6／φ2.0		φ2.0／φ2.6		φ2.0／φ2.6	
アース線サイズ		mm	φ1.6		φ1.6		φ1.6		φ2.0		φ2.0	
配線用遮断器	開閉器	A	30／—		30／—		30／—		60／—		60／—	
配線用遮断器	漏電遮断器	A	20／—		30／—		30／—		50／—		50／—	

注※1.冷房・暖房能力および電気特性は下記条件で運転したときの数値です。
<冷房時:室内側吸込空気乾球温度20℃,湿球温度15℃,室外側吸込空気乾球温度35℃,暖房時:室内側吸込空気乾球温度20℃,室外側空気乾球温度7℃,湿球温度6℃>
※2.冷房・暖房能力の(　)内は、最大能力、冷房除湿能力の(　)内は、最大除湿能力の値を示します。
※3.配線用遮断器の値は、室外ユニット側／ヒーター電源用を示します。
※4.リモコンによる設定可能温度範囲は、冷房:14～30℃、暖房:14～28℃です。

(c)冷房専用シングル(PLG-P・MAC形)　　(d)冷房専用同時ツイン(PLGX-P・MAC形)

項目 ＼ セット形名			ヒーターレス PLG-P3MAC		ヒーターレス PLG-P4MAC		ヒーターレス PLG-P5MAC		ヒーターレス PLGX-P8MAC		ヒーターレス PLGX-P10MAC	
定格電源	ヒーター		—		—		—		—		—	
	室外		三相 200V		三相 200V		三相 200V		三相 200V		三相 200V	
	周波数		50Hz	60Hz	50Hz	60Hz	50Hz	60Hz	50Hz	60Hz	50Hz	60Hz
冷房標準性能	定格冷房能力	kW	8.0(9.0)	8.0(9.0)	10.0(11.2)	10.0(11.2)	12.5(14.0)	12.5(14.0)	20.0(22.4)	20.0(22.4)	23.6(26.0)	23.6(26.0)
	除湿能力	L/h	4.0(4.5)	4.0(4.5)	5.0(5.6)	5.0(5.6)	6.3(7.1)	6.3(7.1)	10.0(11.2)	10.0(11.2)	11.8(13.0)	11.8(13.0)
	COP	—	3.02	3.02	3.05	3.05	2.93	2.93	2.92	2.92	2.65	2.65
	定格消費電力	kW	2.65	2.65	3.28	3.28	4.26	4.26	6.85	6.85	8.92	8.92
	運転電流	A	8.3	8.3	10.2	10.2	13.2	13.2	21.5	21.5	28.0	28.0
	運転力率	%	92	92	93	93	93	93	92	92	92	92
暖房標準性能	定格暖房能力	kW	—	—	—	—	—	—	—	—	—	—
	COP	—	—	—	—	—	—	—	—	—	—	—
	定格消費電力	kW	—	—	—	—	—	—	—	—	—	—
	運転電流	A	—	—	—	—	—	—	—	—	—	—
	運転力率	%	—	—	—	—	—	—	—	—	—	—
低暖温房	暖房低温能力	kW	—	—	—	—	—	—	—	—	—	—
	定格消費電力	kW	—	—	—	—	—	—	—	—	—	—
COP〈平均〉		—	—	—	—	—	—	—	—	—	—	—
最大運転電流		A	15.1	15.1	18.2	18.2	24.0	24.0	36.7	36.7	39.6	39.6
室内ユニット	室内形名	—	PLZG-P3MAA2		PLZG-P4MAA2		PLZG-P5MAA2		PLZG-P4MAA2×2		PLZG-P5MAA2×2	
	風速切換	—	強 中 弱 静		強 中 弱 静		強 中 弱 静		強 中 弱 静		強 中 弱 静	
	1台あたりの風量	m^3/min	30 28 25 22		33 31 28 24		33 31 28 24		33 31 28 24		33 31 28 24	
	1台あたりの騒音値	dB	42 40 37 34		47 45 42 39		47 45 42 39		47 45 42 39		47 45 42 39	
	電熱器	kW	—		—		—		—		—	
	外装色〈マンセルNo.〉	—	ホワイト<6.4Y 8.9/0.4>		ホワイト<6.4Y 8.9/0.4>		ホワイト<6.4Y 8.9/0.4>		ホワイト<6.4Y 8.9/0.4>		ホワイト<6.4Y 8.9/0.4>	
	熱交換器形式	—	クロスフィン		クロスフィン		クロスフィン		クロスフィン		クロスフィン	
	エアフィルター	—	PPハニカム(抗菌仕様)		PPハニカム(抗菌仕様)		PPハニカム(抗菌仕様)		PPハニカム(抗菌仕様)		PPハニカム(抗菌仕様)	
	防音・断熱材	—	ポリエチレンシート		ポリエチレンシート		ポリエチレンシート		ポリエチレンシート		ポリエチレンシート	
	運転調整装置	—	ワイヤードリモコン		ワイヤードリモコン		ワイヤードリモコン		ワイヤードリモコン		ワイヤードリモコン	
	送風機 形式×個数	—	ターボファン×1		ターボファン×1		ターボファン×1		ターボファン×1		ターボファン×1	
	送風機 標準電動機出力	kW	0.110		0.110		0.110		0.110		0.110	
	送風機 標準機外静圧	Pa	0		0		0		0		0	
	本体 外形寸法<H×W×D>	mm	303×850×850		303×850×850		303×850×850		303×850×850		303×850×850	
	本体 製品質量	kg	28		30		30		30		30	
	パネル 外形寸法<H×W×D>	mm	30×950×950		30×950×950		30×950×950		30×950×950		30×950×950	
	パネル 製品質量	kg	5		5		5		5		5	
	ドレン配管	—	VP-25接続可		VP-25接続可		VP-25接続可		VP-25接続可		VP-25接続可	
室外ユニット	室外形名	—	PUG-P3MHA2		PUG-P4MHA2		PUG-P5MHA2		PUG-P8MHA2		PUG-P10MHA2	
	風量 50/60Hz	m^3/min	55／55		100／100		100／100		150／150		150／150	
	騒音値(A特性) 冷房/暖房	dB	47／—		49／—		50／—		54／—		57／—	
	電熱器〈クランクケース〉	W	—		—		—		—		—	
	外装色〈マンセルNo.〉	—	アイボリー<3Y 7.8/1.1>		アイボリー<3Y 7.8/1.1>		アイボリー<3Y 7.8/1.1>		アイボリー<3Y 7.8/1.1>		アイボリー<3Y 7.8/1.1>	
	熱交換器形式	—	クロスフィン		クロスフィン		クロスフィン		クロスフィン		クロスフィン	
	霜取方式	—	リバースサイクル		リバースサイクル		リバースサイクル		リバースサイクル		リバースサイクル	
	圧縮機 形式×個数	—	全密閉		全密閉		全密閉		全密閉		全密閉	
	圧縮機 始動方式	—	直入始動方式		直入始動方式		直入始動方式		直入始動方式		直入始動方式	
	圧縮機 呼称出力	kW	1.6		1.9		2.4		4.5		5.5	
	圧縮機 1日の冷凍能力	法定トン	0.420～1.360		0.630～2.480		0.630～2.480		0.890～3.200		1.000～3.500	
	圧縮機 容量制御	%	冷房33～100%		冷房38～100%		冷房26～100%		冷房22.6～100%		冷房22.6～100%	
	送風機 形式×個数	—	プロペラファン×1		プロペラファン×2		プロペラファン×2		プロペラファン×1		プロペラファン×1	
	送風機 標準電動機出力	kW	0.060		0.060×2		0.060×2		0.635		0.635	
	送風機 標準機外静圧	Pa	0		0		0		0		0	
	保護装置 圧力開閉器(高圧/低圧)	MPa	4.41／—		4.41／-0.03		4.41／-0.03		4.14／-0.03		4.14／-0.03	
	保護装置 圧縮機保護	—	吐出温度検知、過電流検知回路		吐出温度検知、過電流検知回路		吐出温度検知、過電流検知回路		吐出温度検知、過電流検知回路		吐出温度検知、過電流検知回路	
	保護装置 送風機保護	—	過電流検知回路		過電流検知回路		過電流検知回路		温度開閉器		温度開閉器	
	外形寸法<H×W×D>	mm	943×950×330		1350×950×330		1350×950×330		1800×900×750		1800×900×750	
	製品質量	kg	69		108		108		198		198	
冷媒配管	室内機 液配管	mm	φ 9.52		φ 9.52		φ 9.52		φ 9.52		φ 9.52	
	室内機 ガス配管	mm	φ15.88		φ15.88		φ15.88		φ15.88		φ15.88	
	室外機 液配管	mm	φ 9.52		φ 9.52		φ 9.52		φ 9.52		φ12.70	
	室外機 ガス配管	mm	φ15.88		φ15.88		φ15.88		φ25.40		φ25.40	
冷媒	種類×封入量	kg	R410A× 3.5		R410A× 5.0		R410A× 5.0		R410A×10.5		R410A×10.5	
	制御方式	—	電子膨張弁		電子膨張弁		電子膨張弁		電子膨張弁		電子膨張弁	
冷凍機油		L	NEO-22× 0.87		MEL-56× 1.40		MEL-56× 1.40		MEL-56× 2.30		MEL-56× 2.30	
電源太さ(室外／ヒーター)		mm^2	3.5／—		3.5／—		5.5／—		14.0／—		14.0／—	
内外接続線太さ(50m以下/80m以下)		mm	φ1.6／φ2.0		φ1.6／φ2.0		φ1.6／φ2.0		φ2.0／φ2.6		φ2.0／φ2.6	
アース線サイズ		mm	φ1.6		φ1.6		φ1.6		φ2.0		φ2.0	
配線用遮断器	開閉器	A	30／—		30／—		30／—		60／—		60／—	
	漏電遮断器	A	20／—		30／—		30／—		50／—		50／—	

注※1.冷房・暖房能力および電気特性は下記条件で運転したときの数値です。
<冷房時:室内側吸込空気乾球温度20℃,湿球温度15℃,室外側吸込空気乾球温度35℃,暖房時:室内側吸込空気乾球温度20℃,室外側空気乾球温度7℃,湿球温度6℃>
※2.冷房・暖房能力の( )内は、最大能力、冷房除湿能力の( )内は、最大除湿能力の値を示します。
※3.配線用遮断器の値は、室外ユニット側／ヒーター電源用を示します。
※4.リモコンによる設定可能温度範囲は、冷房:14～30℃、暖房:14～28℃です。

(2) 天吊形

(a)冷暖兼用シングル(PCZG-P・MGC形)

項目 ＼ セット形名			INVヒーターレス				INVヒーターレス				INVヒーターレス			
			PCZG-P3MGC				PCZG-P4MGC				PCZG-P5MGC			
定格電源	ヒーター		―				―				―			
	室外		三相 200V				三相 200V				三相 200V			
	周波数		50Hz		60Hz		50Hz		60Hz		50Hz		60Hz	
冷房標準性能	定格冷房能力	kW	8.0(9.0)		8.0(9.0)		10.0(11.2)		10.0(11.2)		12.5(14.0)		12.5(14.0)	
	除湿能力	L/h	4.0(4.5)		4.0(4.5)		5.0(5.6)		5.0(5.6)		6.3(7.1)		6.3(7.1)	
	COP	―	2.97		2.94		3.01		2.99		2.91		2.89	
	定格消費電力	kW	2.69		2.72		3.32		3.35		4.30		4.33	
	運転電流	A	8.5		8.5		10.4		10.4		13.5		13.4	
	運転力率	%	91		92		92		93		92		93	
暖房標準性能	定格暖房能力	kW	9.0(10.0)		9.0(10.0)		11.2(12.5)		11.2(12.5)		14.0(16.0)		14.0(16.0)	
	COP	―	3.61		3.57		3.55		3.52		3.50		3.47	
	定格消費電力	kW	2.49		2.52		3.15		3.18		4.00		4.03	
	運転電流	A	7.8		7.8		9.9		9.9		12.5		12.5	
	運転力率	%	92		93		92		93		92		93	
低温暖房	暖房低温能力	kW	―		―		―		―		―		―	
	定格消費電力	kW	―		―		―		―		―		―	
COP〈平均〉		―	3.29		3.25		3.28		3.25		3.20		3.18	
最大運転電流		A	15.5		15.5		18.8		18.9		24.7		24.7	
室内ユニット	室内形名	―	PCZG-P3MGA2				PCZG-P4MGA2				PCZG-P5MGA2			
	風速切換	―	強	中	弱	静	強	中	弱	静	強	中	弱	静
	1台あたりの風量	m^3/min	35	33	29	28	35	32	29	27	35	32	29	27
	1台あたりの騒音値	dB	48	46	43	41	49	47	45	43	49	47	45	43
	電熱器	kW	―				―				―			
	外装色〈マンセルNo.〉	―	ホワイト<0.70Y 8.59/0.97>				ホワイト<0.70Y 8.59/0.97>				ホワイト<0.70Y 8.59/0.97>			
	熱交換器形式	―	クロスフィン				クロスフィン				クロスフィン			
	エアフィルター	―	PPハニカム(抗菌仕様)				PPハニカム(抗菌仕様)				PPハニカム(抗菌仕様)			
	防音・断熱材	―	発泡PS・ポリエチレンシート				発泡PS・ポリエチレンシート				発泡PS・ポリエチレンシート			
	運転調整装置	―	ワイヤードリモコン				ワイヤードリモコン				ワイヤードリモコン			
	送風機 形式×個数	―	シロッコファン×4				シロッコファン×4				シロッコファン×4			
	送風機 標準電動機出力	kW	0.150				0.150				0.150			
	送風機 標準機外静圧	Pa	0				0				0			
	本体 外形寸法<H×W×D>	mm	270×1620×680				270×1620×680				270×1620×680			
	本体 製品質量	kg	43				45				45			
	パネル 外形寸法<H×W×D>	mm	―				―				―			
	パネル 製品質量	kg	―				―				―			
	ドレン配管	―	VP-20接続可				VP-20接続可				VP-20接続可			
室外ユニット	室外形名	―	PUZG-P3MHA2				PUZG-P4MHA2				PUZG-P5MHA2			
	風量 50/60Hz	m^3/min	55／55				100／100				100／100			
	騒音値(A特性) 冷房/暖房	dB	47／48				49／51				50／52			
	電熱器〈クランクケース〉	W	―				―				―			
	外装色〈マンセルNo.〉	―	アイボリー<3Y 7.8/1.1>				アイボリー<3Y 7.8/1.1>				アイボリー<3Y 7.8/1.1>			
	熱交換器形式	―	クロスフィン				クロスフィン				クロスフィン			
	霜取方式	―	リバースサイクル				リバースサイクル				リバースサイクル			
	圧縮機 形式×個数	―	全密閉				全密閉				全密閉			
	圧縮機 始動方式	―	直入始動方式				直入始動方式				直入始動方式			
	圧縮機 呼称出力	kW	1.6				1.9				2.4			
	圧縮機 1日の冷凍能力	法定トン	0.420～1.360				0.630～2.480				0.630～2.480			
	圧縮機 容量制御	%	冷房33～100%暖房22～100%				冷房38～100%暖房26～100%				冷房26～100%暖房21～100%			
	送風機 形式×個数	―	プロペラファン×1				プロペラファン×2				プロペラファン×2			
	送風機 標準電動機出力	kW	0.060				0.060×2				0.060×2			
	送風機 標準機外静圧	Pa	0				0				0			
	保護装置 圧力開閉器(高圧/低圧)	MPa	4.41／―				4.41／-0.03				4.41／-0.03			
	保護装置 圧縮機保護	―	吐出温度検知、過電流検知回路				吐出温度検知、過電流検知回路				吐出温度検知、過電流検知回路			
	保護装置 送風機保護	―	過電流検知回路				過電流検知回路				過電流検知回路			
	外形寸法<H×W×D>	mm	943×950×330				1350×950×330				1350×950×330			
	製品質量	kg	69				108				108			
冷媒配管	室内機 液配管	mm	φ9.52				φ9.52				φ9.52			
	室内機 ガス配管	mm	φ15.88				φ15.88				φ15.88			
	室外機 液配管	mm	φ9.52				φ9.52				φ9.52			
	室外機 ガス配管	mm	φ15.88				φ15.88				φ15.88			
冷媒	種類×封入量	kg	R410A× 3.5				R410A× 5.0				R410A× 5.0			
	制御方式	―	電子膨張弁				電子膨張弁				電子膨張弁			
冷凍機油		L	NEO-22× 0.87				MEL-56× 1.40				MEL-56× 1.40			
電源太さ(室外／ヒーター)		mm^2	3.5／―				3.5／―				5.5／―			
内外接続線太さ(50m以下/80m以下)		mm	φ1.6／φ2.0				φ1.6／φ2.0				φ1.6／φ2.0			
アース線サイズ		mm	φ1.6				φ1.6				φ1.6			
配線用遮断器	開閉器	A	30／―				30／―				30／―			
	漏電遮断器	A	20／―				30／―				30／―			

注※1.冷房・暖房能力および電気特性は下記条件で運転したときの数値です。
<冷房時:室内側吸込空気乾球温度20℃,湿球温度15℃,室外側吸込空気乾球温度35℃,暖房時:室内側吸込空気乾球温度20℃,室外側空気乾球温度7℃,湿球温度6℃>
※2.冷房・暖房能力の( )内は、最大能力、冷房除湿能力の( )内は、最大除湿能力の値を示します。
※3.配線用遮断器の値は、室外ユニット側／ヒーター電源用を示します。
※4.リモコンによる設定可能温度範囲は、冷房:14～30℃、暖房:14～28℃です。

(a)冷暖兼用シングル(PCZG-P・MBC形)

(b)冷暖兼用同時ツイン(PCZGX-P・MGC形)

項目 ＼ セット形名			INVヒーターレス		INVヒーターレス		INVヒーターレス		INVヒーターレス	
			PCZG-P8MBC		PCZG-P10MBC		PCZGX-P8MGC		PCZGX-P10MGC	
定格電源	ヒーター		三相 200V		三相 200V		—		—	
	室外		三相 200V		三相 200V		三相 200V		三相 200V	
	周波数		50Hz	60Hz	50Hz	60Hz	50Hz	60Hz	50Hz	60Hz
冷房標準性能	定格冷房能力	kW	20.0(22.4)	20.0(22.4)	23.6(26.0)	23.6(26.0)	20.0(22.4)	20.0(22.4)	23.6(26.0)	23.6(26.0)
	除湿能力	L/h	10.0(11.2)	10.0(11.2)	11.8(13.0)	11.8(13.0)	10.0(11.2)	10.0(11.2)	11.8(13.0)	11.8(13.0)
	COP	—	2.85	2.82	2.60	2.58	2.85	2.82	2.63	2.60
	定格消費電力	kW	7.01	7.08	9.07	9.14	7.01	7.08	8.98	9.06
	運転電流	A	22.0	22.2	28.5	28.7	22.0	22.2	28.2	28.4
	運転力率	%	92	92	92	92	92	92	92	92
暖房標準性能	定格暖房能力	kW	23.2(25.9)<28.4(31.1)>	23.2(25.9)<28.4(31.1)>	28.0(31.5)<33.2(36.7)>	28.0(31.5)<33.2(36.7)>	23.2(25.9)	23.2(25.9)	28.0(31.5)	28.0(31.5)
	COP	—	4.06<2.60>	4.01<2.58>	3.66<2.58>	3.62<2.57>	4.13	4.07	3.70	3.66
	定格消費電力	kW	5.72<10.92>	5.79<10.99>	7.66<12.86>	7.73<12.93>	5.62	5.70	7.57	7.65
	運転電流	A	18.0<32.3>	18.2<32.5>	24.0<38.3>	24.3<38.5>	17.6	17.8	23.7	23.9
	運転力率	%	92<98>	92<98>	92<97>	92<97>	92	92	92	92
低暖温房	暖房低温能力	kW	—	—	—	—	—	—	—	—
	定格消費電力	kW	—	—	—	—	—	—	—	—
COP〈平均〉		—	3.46<2.73>	3.42<2.70>	3.13<2.59>	3.10<2.58>	3.49	3.45	3.17	3.13
最大運転電流		A	37.7<52.7>	38.2<53.2>	40.7<55.7>	41.2<56.2>	36.6	36.7	39.8	40.0
室内ユニット	室内形名	—	PCZG-P8MBA2		PCZG-P10MBA2		PCZG-P4MGA2×2		PCZG-P5MGA2×2	
	風速切換	—	強 弱	強 弱	強 弱	強 弱	強 中	弱 静	強 中	弱 静
	1台あたりの風量	m^3/min	70 60	70 60	70 60	70 60	35 32	29 27	35 32	29 27
	1台あたりの騒音値	dB	55 52	55 52	55 52	55 52	49 47	45 43	49 47	45 43
	電熱器	kW	5.2(別売)		5.2(別売)		—		—	
	外装色〈マンセルNo.〉	—	アイボリー<5Y 8/1>		アイボリー<5Y 8/1>		ホワイト<0.70Y 8.59/0.97>		ホワイト<0.70Y 8.59/0.97>	
	熱交換器形式	—	クロスフィン		クロスフィン		クロスフィン		クロスフィン	
	エアフィルター	—	PPハニカム(抗菌仕様)		PPハニカム(抗菌仕様)		PPハニカム(抗菌仕様)		PPハニカム(抗菌仕様)	
	防音・断熱材	—	発泡PS・ポリエチレンシート		発泡PS・ポリエチレンシート		発泡PS・ポリエチレンシート		発泡PS・ポリエチレンシート	
	運転調整装置	—	ワイヤードリモコン		ワイヤードリモコン		ワイヤードリモコン		ワイヤードリモコン	
	送風機 形式×個数	—	シロッコファン×4		シロッコファン×4		シロッコファン×4		シロッコファン×4	
	送風機 標準電動機出力	kW	0.160+0.190		0.160+0.190		0.150		0.150	
	送風機 標準機外静圧	Pa	0		0		0		0	
	本体 外形寸法<H×W×D>	mm	320×2100×800		320×2100×800		270×1620×680		270×1620×680	
	本体 製品質量	kg	90		90		45		45	
	パネル 外形寸法<H×W×D>	mm	—		—		—		—	
	パネル 製品質量	kg	—		—		—		—	
	ドレン配管	—	VP-20接続可		VP-20接続可		VP-20接続可		VP-20接続可	
室外ユニット	室外形名	—	PUZG-P8MHA2		PUZG-P10MHA2		PUZG-P8MHA2		PUZG-P10MHA2	
	風量 50/60Hz	m^3/min	150／150		150／150		150／150		150／150	
	騒音値(A特性) 冷房/暖房	dB	54／56		57／58		54／56		57／58	
	電熱器〈クランクケース〉	W	—		—		—		—	
	外装色〈マンセルNo.〉	—	アイボリー<3Y 7.8/1.1>		アイボリー<3Y 7.8/1.1>		アイボリー<3Y 7.8/1.1>		アイボリー<3Y 7.8/1.1>	
	熱交換器形式	—	クロスフィン		クロスフィン		クロスフィン		クロスフィン	
	霜取方式	—	リバースサイクル		リバースサイクル		リバースサイクル		リバースサイクル	
	圧縮機 形式×個数	—	全密閉		全密閉		全密閉		全密閉	
	圧縮機 始動方式	—	直入始動方式		直入始動方式		直入始動方式		直入始動方式	
	圧縮機 呼称出力	kW	4.5		5.5		4.5		5.5	
	圧縮機 1日の冷凍能力	法定トン	0.890～3.200		1.000～3.500		0.890～3.200		1.000～3.500	
	圧縮機 容量制御	%	冷房22.6～100%暖房22.6～100%		冷房22.6～100%暖房22.6～100%		冷房22.6～100%暖房22.6～100%		冷房22.6～100%暖房22.6～100%	
	送風機 形式×個数	—	プロペラファン×1		プロペラファン×1		プロペラファン×1		プロペラファン×1	
	送風機 標準電動機出力	kW	0.635		0.635		0.635		0.635	
	送風機 標準機外静圧	Pa	0		0		0		0	
	保護装置 圧力開閉器(高圧/低圧)	MPa	4.14／-0.03		4.14／-0.03		4.14／-0.03		4.14／-0.03	
	保護装置 圧縮機保護	—	吐出温度検知、過電流検知回路		吐出温度検知、過電流検知回路		吐出温度検知、過電流検知回路		吐出温度検知、過電流検知回路	
	保護装置 送風機保護	—	温度開閉器		温度開閉器		温度開閉器		温度開閉器	
	外形寸法<H×W×D>	mm	1800×900×750		1800×900×750		1800×900×750		1800×900×750	
	製品質量	kg	198		198		198		198	
冷媒配管	室内機 液配管	mm	φ9.52		φ12.70		φ9.52		φ9.52	
	室内機 ガス配管	mm	φ25.40		φ25.40		φ15.88		φ15.88	
	室外機 液配管	mm	φ9.52		φ12.70		φ9.52		φ12.70	
	室外機 ガス配管	mm	φ25.40		φ25.40		φ25.40		φ25.40	
冷媒	種類×封入量	kg	R410A×10.5		R410A×10.5		R410A×10.5		R410A×10.5	
	制御方式	—	電子膨張弁		電子膨張弁		電子膨張弁		電子膨張弁	
冷凍機油		L	MEL-56×2.30		MEL-56×2.30		MEL-56×2.30		MEL-56×2.30	
電源太さ(室外／ヒーター)		mm^2	14.0／5.5		14.0／5.5		14.0／—		14.0／—	
内外接続線太さ(50m以下/80m以下)		mm	φ2.0／φ2.6		φ2.0／φ2.6		φ2.0／φ2.6		φ2.0／φ2.6	
アース線サイズ		mm	φ2.0		φ2.0		φ2.0		φ2.0	
配線用遮断器	開閉器	A	60／30		60／30		60／—		60／—	
	漏電遮断器	A	50／30		50／30		50／—		50／—	

注※1.冷房・暖房能力および電気特性は下記条件で運転したときの数値です。
<冷房時:室内側吸込空気乾球温度20℃,湿球温度15℃,室外側吸込空気乾球温度35℃,暖房時:室内側吸込空気乾球温度20℃,室外側空気乾球温度7℃,湿球温度6℃>
※2.冷房・暖房能力の( )内は、最大能力、冷房除湿能力の( )内は、最大除湿能力の値を示します。
※3.配線用遮断器の値は、室外ユニット側／ヒーター電源用を示します。
※4.リモコンによる設定可能温度範囲は、冷房:14～30℃、暖房:14～28℃です。

(c)冷房専用シングル(PCG-P・MGC形)

項目 ＼ セット形名			ヒーターレス				ヒーターレス				ヒーターレス			
			PCG-P3MGC				PCG-P4MGC				PCG-P5MGC			
定格電源	ヒーター		―				―				―			
	室外		三相 200V				三相 200V				三相 200V			
	周波数		50Hz		60Hz		50Hz		60Hz		50Hz		60Hz	
冷房標準性能	定格冷房能力	kW	8.0(9.0)		8.0(9.0)		10.0(11.2)		10.0(11.2)		12.5(14.0)		12.5(14.0)	
	除湿能力	L/h	4.0(4.5)		4.0(4.5)		5.0(5.6)		5.0(5.6)		6.3(7.1)		6.3(7.1)	
	COP	―	2.97		2.94		3.01		2.99		2.91		2.89	
	定格消費電力	kW	2.69		2.72		3.32		3.35		4.30		4.33	
	運転電流	A	8.5		8.5		10.4		10.4		13.5		13.4	
	運転力率	%	91		92		92		93		92		93	
暖房標準性能	定格暖房能力	kW	―		―		―		―		―		―	
	COP	―	―		―		―		―		―		―	
	定格消費電力	kW	―		―		―		―		―		―	
	運転電流	A	―		―		―		―		―		―	
	運転力率	%	―		―		―		―		―		―	
低温暖房	暖房低温能力	kW	―		―		―		―		―		―	
	定格消費電力	kW	―		―		―		―		―		―	
COP〈平均〉		―	―		―		―		―		―		―	
最大運転電流		A	15.5		15.5		18.8		18.9		24.7		24.7	
室内ユニット	室内形名	―	PCZG-P3MGA2				PCZG-P4MGA2				PCZG-P5MGA2			
	風速切換	―	強	中	弱	静	強	中	弱	静	強	中	弱	静
	1台あたりの風量	m^3/min	35	33	29	28	35	32	29	27	35	32	29	27
	1台あたりの騒音値	dB	48	46	43	41	49	47	45	43	49	47	45	43
	電熱器	kW	―				―				―			
	外装色〈マンセルNo.〉	―	ホワイト<0.70Y 8.59/0.97>				ホワイト<0.70Y 8.59/0.97>				ホワイト<0.70Y 8.59/0.97>			
	熱交換器形式	―	クロスフィン				クロスフィン				クロスフィン			
	エアフィルター	―	PPハニカム(抗菌仕様)				PPハニカム(抗菌仕様)				PPハニカム(抗菌仕様)			
	防音・断熱材	―	発泡PS・ポリエチレンシート				発泡PS・ポリエチレンシート				発泡PS・ポリエチレンシート			
	運転調整装置	―	ワイヤードリモコン				ワイヤードリモコン				ワイヤードリモコン			
	送風機 形式×個数	―	シロッコファン×4				シロッコファン×4				シロッコファン×4			
	送風機 標準電動機出力	kW	0.150				0.150				0.150			
	送風機 標準機外静圧	Pa	0				0				0			
	本体 外形寸法<H×W×D>	mm	270×1620×680				270×1620×680				270×1620×680			
	本体 製品質量	kg	43				45				45			
	パネル 外形寸法<H×W×D>	mm	―				―				―			
	パネル 製品質量	kg	―				―				―			
	ドレン配管	―	VP-20接続可				VP-20接続可				VP-20接続可			
室外ユニット	室外形名	―	PUG-P3MHA2				PUG-P4MHA2				PUG-P5MHA2			
	風量 50/60Hz	m^3/min	55／55				100／100				100／100			
	騒音値(A特性) 冷房/暖房	dB	47／―				49／―				50／―			
	電熱器〈クランクケース〉	W	―				―				―			
	外装色〈マンセルNo.〉	―	アイボリー<3Y 7.8/1.1>				アイボリー<3Y 7.8/1.1>				アイボリー<3Y 7.8/1.1>			
	熱交換器形式	―	クロスフィン				クロスフィン				クロスフィン			
	霜取方式	―	リバースサイクル				リバースサイクル				リバースサイクル			
	圧縮機 形式×個数	―	全密閉				全密閉				全密閉			
	圧縮機 始動方式	―	直入始動方式				直入始動方式				直入始動方式			
	圧縮機 呼称出力	kW	1.6				1.9				2.4			
	圧縮機 1日の冷凍能力	法定トン	0.420～1.360				0.630～2.480				0.630～2.480			
	圧縮機 容量制御	%	冷房33～100%				冷房38～100%				冷房26～100%			
	送風機 形式×個数	―	プロペラファン×1				プロペラファン×2				プロペラファン×2			
	送風機 標準電動機出力	kW	0.060				0.060×2				0.060×2			
	送風機 標準機外静圧	Pa	0				0				0			
	保護装置 圧力開閉器(高圧/低圧)	MPa	4.41／―				4.41／-0.03				4.41／-0.03			
	保護装置 圧縮機保護	―	吐出温度検知、過電流検知回路				吐出温度検知、過電流検知回路				吐出温度検知、過電流検知回路			
	保護装置 送風機保護	―	過電流検知回路				過電流検知回路				過電流検知回路			
	外形寸法<H×W×D>	mm	943×950×330				1350×950×330				1350×950×330			
	製品質量	kg	69				108				108			
冷媒配管	室内機 液配管	mm	φ9.52				φ9.52				φ9.52			
	室内機 ガス配管	mm	φ15.88				φ15.88				φ15.88			
	室外機 液配管	mm	φ9.52				φ9.52				φ9.52			
	室外機 ガス配管	mm	φ15.88				φ15.88				φ15.88			
冷媒	種類×封入量	kg	R410A× 3.5				R410A× 5.0				R410A× 5.0			
	制御方式	―	電子膨張弁				電子膨張弁				電子膨張弁			
冷凍機油		L	NEO-22× 0.87				MEL-56× 1.40				MEL-56× 1.40			
電源太さ(室外／ヒーター)		mm^2	3.5／―				3.5／―				5.5／―			
内外接続線太さ(50m以下/80m以下)		mm	φ1.6／φ2.0				φ1.6／φ2.0				φ1.6／φ2.0			
アース線サイズ		mm	φ1.6				φ1.6				φ1.6			
配線用遮断器	開閉器	A	30／―				30／―				30／―			
	漏電遮断器	A	20／―				30／―				30／―			

注※1.冷房・暖房能力および電気特性は下記条件で運転したときの数値です。
<冷房時:室内側吸込空気乾球温度20℃,湿球温度15℃,室外側吸込空気乾球温度35℃,暖房時:室内側吸込空気乾球温度20℃,室外側空気乾球温度7℃,湿球温度6℃>
※2.冷房・暖房能力の( )内は、最大能力、冷房除湿能力の( )内は、最大除湿能力の値を示します。
※3.配線用遮断器の値は、室外ユニット側／ヒーター電源用を示します。
※4.リモコンによる設定可能温度範囲は、冷房:14～30℃、暖房:14～28℃です。

(ｃ)冷房専用シングル(PCG-P･MBC形)

(d)冷房専用同時ツイン (PCGX-P･MGC形)

項目 ＼ セット形名			ヒーターレス		ヒーターレス		ヒーターレス		ヒーターレス	
			PCG-P8MBC		PCG-P10MBC		PCGX-P8MGC		PCGX-P10MGC	
定格電源	ヒーター		－		－		－		－	
	室外		三相 200V		三相 200V		三相 200V		三相 200V	
	周波数		50Hz	60Hz	50Hz	60Hz	50Hz	60Hz	50Hz	60Hz
冷房標準性能	定格冷房能力	kW	20.0(22.4)	20.0(22.4)	23.6(26.0)	23.6(26.0)	20.0(22.4)	20.0(22.4)	23.6(26.0)	23.6(26.0)
	除湿能力	L/h	10.0(11.2)	10.0(11.2)	11.8(13.0)	11.8(13.0)	10.0(11.2)	10.0(11.2)	11.8(13.0)	11.8(13.0)
	COP	－	2.85	2.82	2.60	2.58	2.85	2.82	2.63	2.60
	定格消費電力	kW	7.01	7.08	9.07	9.14	7.01	7.08	8.98	9.06
	運転電流	A	22.0	22.2	28.5	28.7	22.0	22.2	28.2	28.4
	運転力率	%	92	92	92	92	92	92	92	92
暖房標準性能	定格暖房能力	kW	－	－	－	－	－	－	－	－
	COP	－	－	－	－	－	－	－	－	－
	定格消費電力	kW	－	－	－	－	－	－	－	－
	運転電流	A	－	－	－	－	－	－	－	－
	運転力率	%	－	－	－	－	－	－	－	－
低温暖房	暖房低温能力	kW	－	－	－	－	－	－	－	－
	定格消費電力	kW	－	－	－	－	－	－	－	－
COP〈平均〉		－	－	－	－	－	－	－	－	－
最大運転電流		A	37.7	38.2	40.7	41.2	36.6	36.7	39.8	40.0
室内ユニット	室内形名	－	PCZG-P8MBA2		PCZG-P10MBA2		PCZG-P4MGA2×2		PCZG-P5MGA2×2	
	風速切換	－	強 弱	強 弱	強 弱	強 弱	強 中	弱 静	強 中	弱 静
	1台あたりの風量	m^3/min	70 60	70 60	70 60	70 60	35 32	29 27	35 32	29 27
	1台あたりの騒音値	dB	55 52	55 52	55 52	55 52	49 47	45 43	49 47	45 43
	電熱器	kW	－		－		－		－	
	外装色〈マンセルNo.〉	－	アイボリー<5Y 8/1>		アイボリー<5Y 8/1>		ホワイト<0.70Y 8.59/0.97>		ホワイト<0.70Y 8.59/0.97>	
	熱交換器形式	－	クロスフィン		クロスフィン		クロスフィン		クロスフィン	
	エアフィルター	－	PPハニカム(抗菌仕様)		PPハニカム(抗菌仕様)		PPハニカム(抗菌仕様)		PPハニカム(抗菌仕様)	
	防音・断熱材	－	発泡PS･ポリエチレンシート		発泡PS･ポリエチレンシート		発泡PS･ポリエチレンシート		発泡PS･ポリエチレンシート	
	運転調整装置	－	ワイヤードリモコン		ワイヤードリモコン		ワイヤードリモコン		ワイヤードリモコン	
	送風機 形式×個数	－	シロッコファン×4		シロッコファン×4		シロッコファン×4		シロッコファン×4	
	送風機 標準電動機出力	kW	0.160+0.190		0.160+0.190		0.150		0.150	
	送風機 標準機外静圧	Pa	0		0		0		0	
	本体 外形寸法<H×W×D>	mm	320×2100×800		320×2100×800		270×1620×680		270×1620×680	
	本体 製品質量	kg	90		90		45		45	
	パネル 外形寸法<H×W×D>	mm	－		－		－		－	
	パネル 製品質量	kg	－		－		－		－	
	ドレン配管	－	VP-20接続可		VP-20接続可		VP-20接続可		VP-20接続可	
室外ユニット	室外形名	－	PUG-P8MHA2		PUG-P10MHA2		PUG-P8MHA2		PUG-P10MHA2	
	風量 50/60Hz	m^3/min	150／150		150／150		150／150		150／150	
	騒音値(A特性) 冷房/暖房	dB	54／－		57／－		54／－		57／－	
	電熱器〈クランクケース〉	W	－		－		－		－	
	外装色〈マンセルNo.〉	－	アイボリー<3Y 7.8/1.1>		アイボリー<3Y 7.8/1.1>		アイボリー<3Y 7.8/1.1>		アイボリー<3Y 7.8/1.1>	
	熱交換器形式	－	クロスフィン		クロスフィン		クロスフィン		クロスフィン	
	霜取方式	－	リバースサイクル		リバースサイクル		リバースサイクル		リバースサイクル	
	圧縮機 形式×個数	－	全密閉		全密閉		全密閉		全密閉	
	圧縮機 始動方式	－	直入始動方式		直入始動方式		直入始動方式		直入始動方式	
	圧縮機 呼称出力	kW	4.5		5.5		4.5		5.5	
	圧縮機 1日の冷凍能力	法定トン	0.890～3.200		1.000～3.500		0.890～3.200		1.000～3.500	
	圧縮機 容量制御	%	冷房22.6～100%		冷房22.6～100%		冷房22.6～100%		冷房22.6～100%	
	送風機 形式×個数	－	プロペラファン×1		プロペラファン×1		プロペラファン×1		プロペラファン×1	
	送風機 標準電動機出力	kW	0.635		0.635		0.635		0.635	
	送風機 標準機外静圧	Pa	0		0		0		0	
	保護装置 圧力開閉器(高圧/低圧)	MPa	4.14／-0.03		4.14／-0.03		4.14／-0.03		4.14／-0.03	
	保護装置 圧縮機保護	－	吐出温度検知、過電流検知回路		吐出温度検知、過電流検知回路		吐出温度検知、過電流検知回路		吐出温度検知、過電流検知回路	
	保護装置 送風機保護	－	温度開閉器		温度開閉器		温度開閉器		温度開閉器	
	外形寸法<H×W×D>	mm	1800×900×750		1800×900×750		1800×900×750		1800×900×750	
	製品質量	kg	198		198		198		198	
冷媒配管	室内機 液配管	mm	φ9.52		φ12.70		φ9.52		φ9.52	
	室内機 ガス配管	mm	φ25.40		φ25.40		φ15.88		φ15.88	
	室外機 液配管	mm	φ9.52		φ12.70		φ9.52		φ12.70	
	室外機 ガス配管	mm	φ25.40		φ25.40		φ25.40		φ25.40	
冷媒	種類×封入量	kg	R410A×10.5		R410A×10.5		R410A×10.5		R410A×10.5	
	制御方式	－	電子膨張弁		電子膨張弁		電子膨張弁		電子膨張弁	
冷凍機油		L	MEL-56× 2.30		MEL-56× 2.30		MEL-56× 2.30		MEL-56× 2.30	
電源太さ(室外／ヒーター)		mm^2	14.0／－		14.0／－		14.0／－		14.0／－	
内外接続線太さ(50m以下/80m以下)		mm	φ2.0／φ2.6		φ2.0／φ2.6		φ2.0／φ2.6		φ2.0／φ2.6	
アース線サイズ		mm	φ2.0		φ2.0		φ2.0		φ2.0	
配線用遮断器	開閉器	A	60／－		60／－		60／－		60／－	
	漏電遮断器	A	50／－		50／－		50／－		50／－	

注※1.冷房･暖房能力および電気特性は下記条件で運転したときの数値です。
<冷房時:室内側吸込空気乾球温度20℃,湿球温度15℃,室外側吸込空気乾球温度35℃,暖房時:室内側吸込空気乾球温度20℃,室外側空気乾球温度7℃,湿球温度6℃>
※2.冷房･暖房能力の( )内は、最大能力、冷房除湿能力の( )内は、最大除湿能力の値を示します。
※3.配線用遮断器の値は、室外ユニット側／ヒーター電源用を示します。
※4.リモコンによる設定可能温度範囲は、冷房:14～30℃、暖房:14～28℃です。

1.2.2 外形寸法図

(1)室内ユニット

(a)4方向天井カセット形

PLZG-P3,4,5MAA2形

注 1. 化粧パネルは標準パネル,カンタン自動パネルからお選びください。
2.ドレン配管はPVC管VP-25を使用してください。
ドレンポンプ内蔵です。最大揚程は天井面から850mmです。
3.吊りボルトはM10またはW3/8ネジを使用してください。(現地手配)
4.サービス時,電気品箱を取外す事があります。電源線並びにリモコン線,内外接続線の接続時には,電線に十分な余裕を持たせてください。
5.カンタンコーナポケットより,化粧パネルを付けたまま本体の高さ調整が可能です。
6.別売加湿器(別吊り方式),取付時は天井ふところ高さが,360mm以上必要となります。
別売加湿器(直付け方式),取付時は天井ふところ高さが,300mm以上必要となります。
7.別売多機能ケースメント及び別売高性能フィルター取付時の注意
1)天井ふところ高さが440mm以上必要となります。
2)図中の※印部の寸法は,135mm加算されます。
3)別売高性能フィルターは,多機能ケースメントと併用となります。
8.分ダクト接続時は、十分な断熱を行ってください。
(露付、露たれの原因になります。)

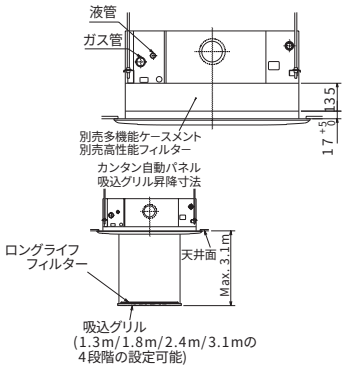

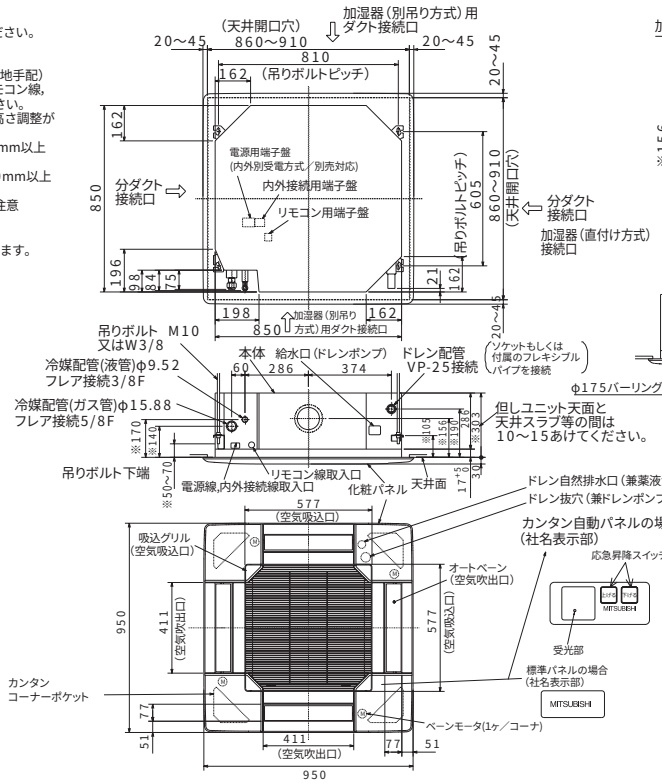

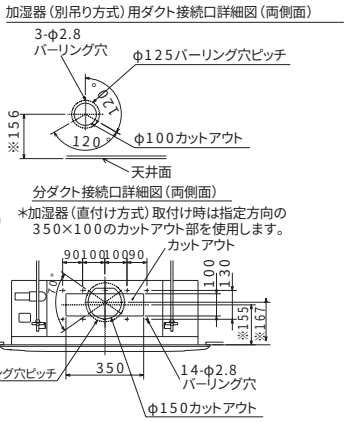

(b)天吊形

PCZG-P3,4,5MGA2形

①ドレン配管接続口(内径φ26)
②ドレン配管接続口(左出し用)
③左側ドレン配管後取出し用ノックアウト穴
④冷媒配管接続口(ガス管側/フレア接続)
⑤冷媒配管接続口(液管側/フレア接続)
⑥ドレン配管上取出し用ノックアウト穴
⑦左ドレン配管取出し用ノックアウト穴
⑧電線取出し用ノックアウト穴　3-φ27

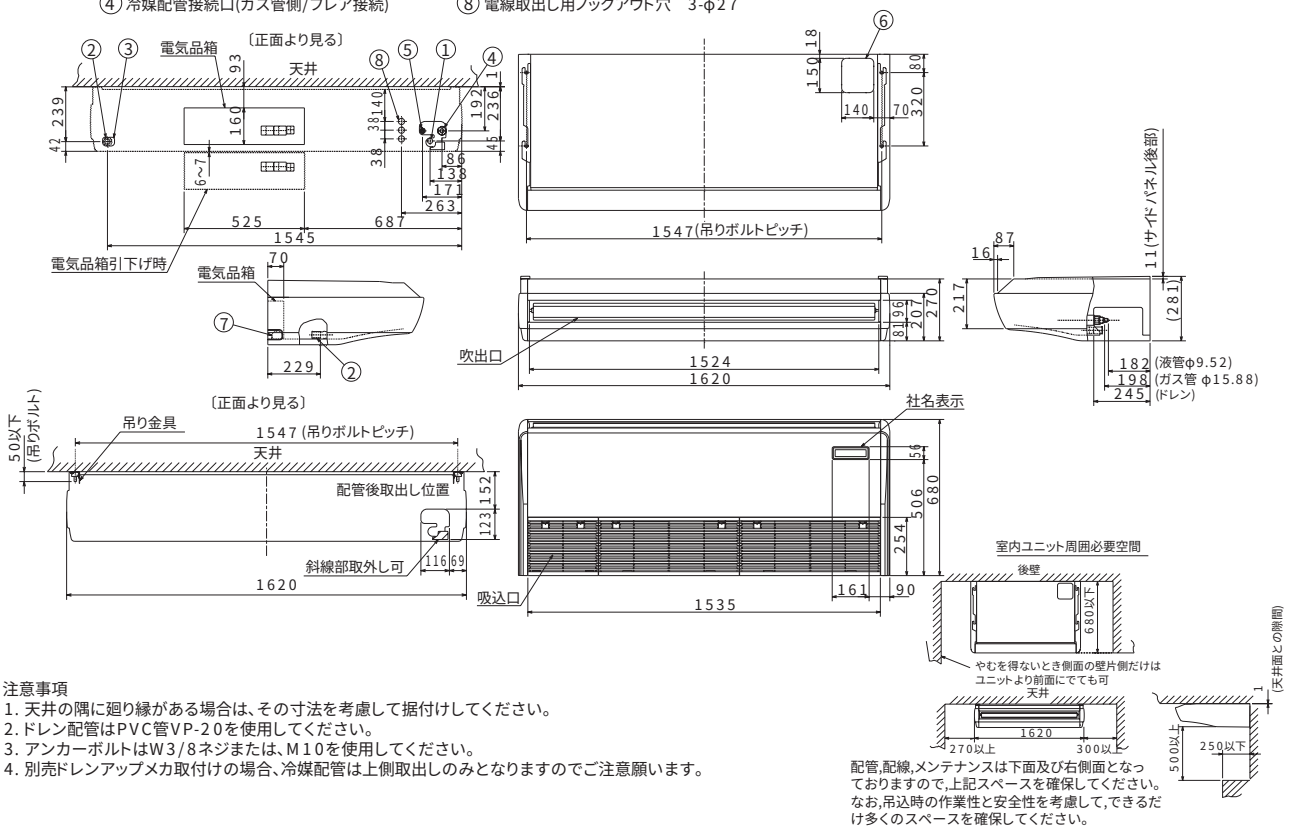

注意事項
1. 天井の隅に廻り縁がある場合は、その寸法を考慮して据付けしてください。
2. ドレン配管はPVC管VP-20を使用してください。
3. アンカーボルトはW3/8ネジまたは、M10を使用してください。
4. 別売ドレンアップメカ取付けの場合、冷媒配管は上側取出しのみとなりますのでご注意願います。

配管,配線,メンテナンスは下面及び右側面となっておりますので,上記スペースを確保してください。なお,吊込時の作業性と安全性を考慮して,できるだけ多くのスペースを確保してください。

PCZG-P8,10MBA2形

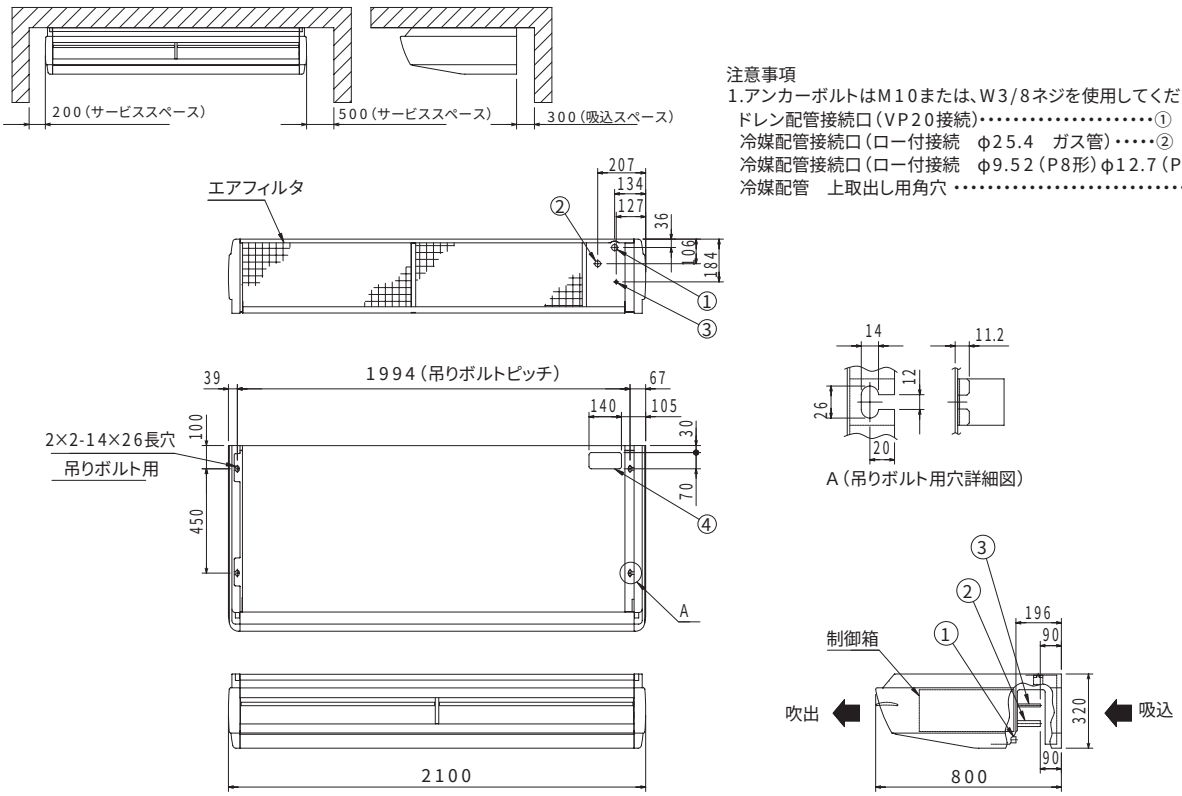

注意事項
1.アンカーボルトはM10または、W3/8ネジを使用してください。
ドレン配管接続口(VP20接続)・・・・・・・・・・・・・・・・・・・・・・①
冷媒配管接続口(ロー付接続　φ25.4　ガス管)・・・・・②
冷媒配管接続口(ロー付接続　φ9.52(P8形)φ12.7(P10形)液管)・③
冷媒配管　上取出し用角穴・・④

(2)室外ユニット

PU(Z)G-P3MHA2形

1 設置スペース(周囲必要空間)

下図は基本例を示します。
詳細につきましては工事マニュアル等の技術資料を参照願います。

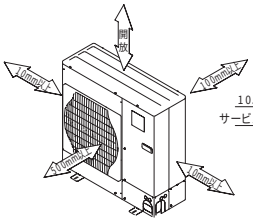

2 サービススペース

サービススペースは下図の寸法が必要になります。

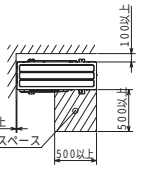

3 基礎ボルト

M10の基礎ボルトでユニットの据付足を4ヶ所強固に固定してください。
(基礎ボルト,座金,ナットは現地手配です。)

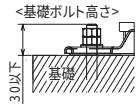

4 配管・配線取入れ方向

配管、配線接続は、前面、右側面、後面、下面の4方向から取入れできます。

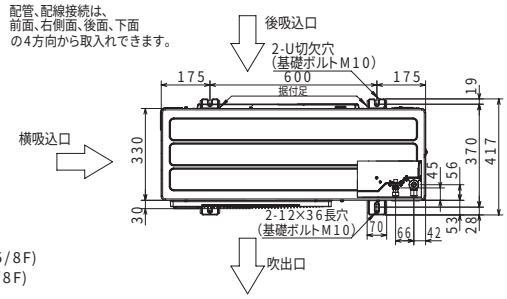

記号説明

①･･･冷媒ガス配管接続口（フレア接続）　φ15.88（5/8F）
②･･･冷媒液配管接続口　（フレア接続）　φ9.52（3/8F）
※1･･･ストップバルブの接続先端寸法を示します。

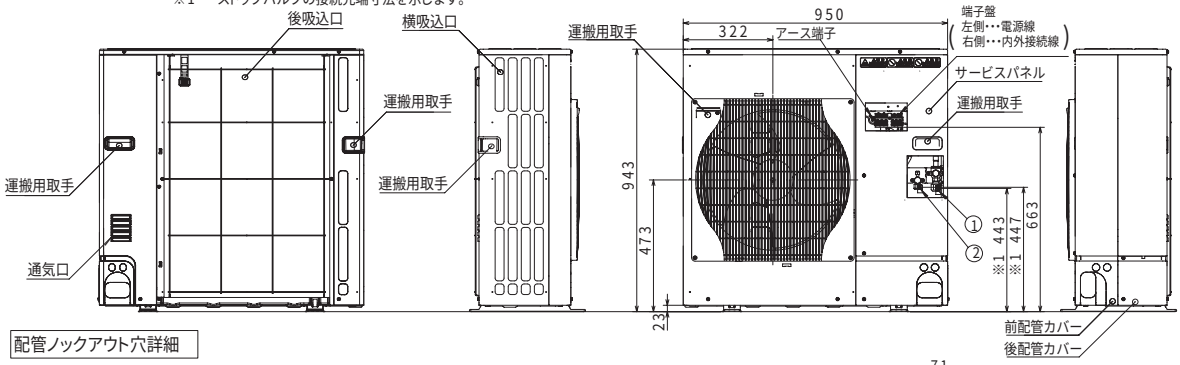

配管ノックアウト穴詳細

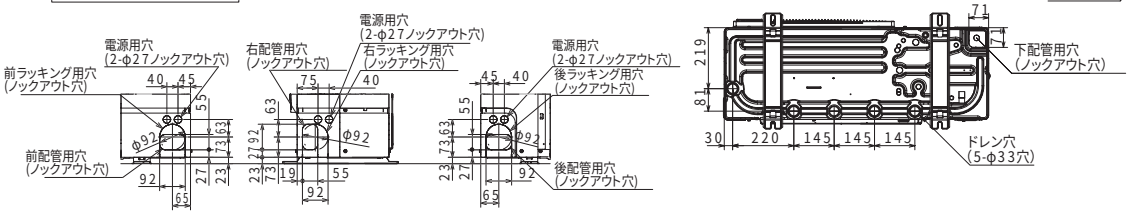

PU(Z)G-P4,5MHA2形

1 設置スペース(周囲必要空間)

下図は基本例を示します。
詳細につきましては工事マニュアル等の技術資料を参照願います。

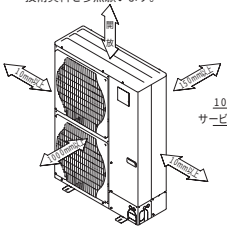

2 サービススペース

サービススペースは下図の寸法が必要になります。

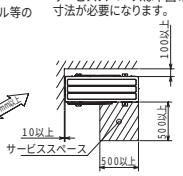

3 基礎ボルト

M10の基礎ボルトでユニットの据付足を4ヶ所強固に固定してください。
(基礎ボルト,座金,ナットは現地手配です。)

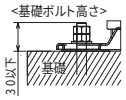

4 配管・配線取入れ方向

配管、配線接続は、前面、右側面、後面、下面の4方向から取入れできます。

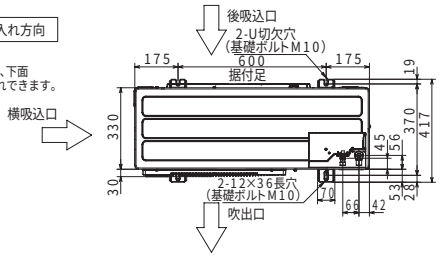

記号説明

①･･･冷媒ガス配管接続口（フレア接続）φ15.88（5/8F）
②･･･冷媒液配管接続口（フレア接続）φ9.52（3/8F）
※1･･･ストップバルブの接続先端寸法を示します。

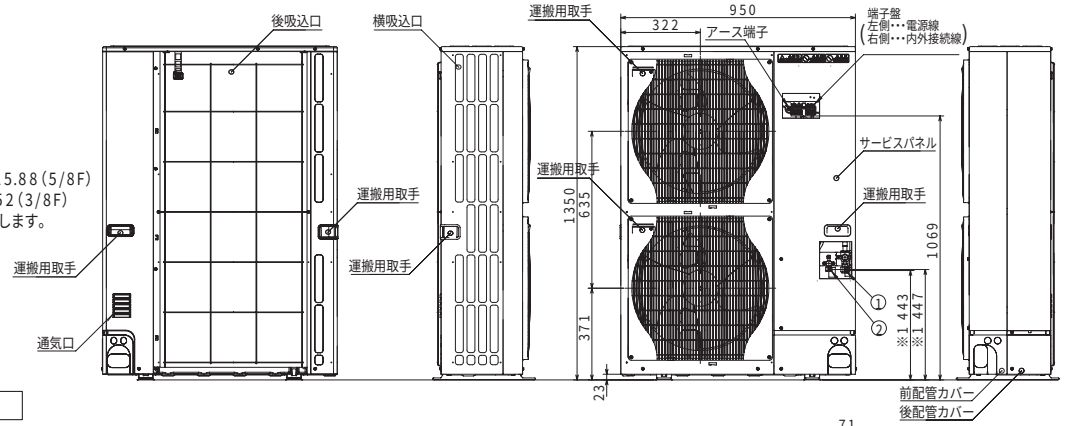

配管ノックアウト穴詳細

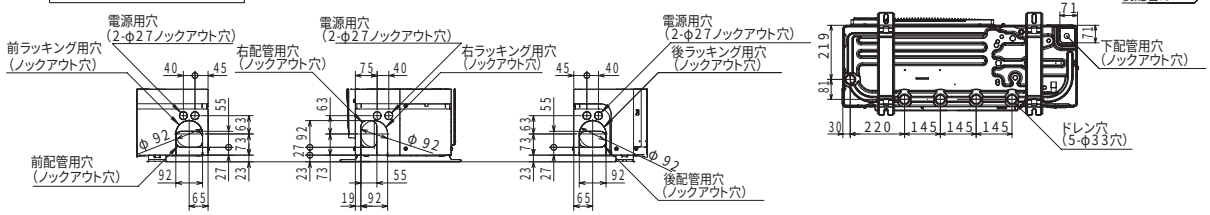

PU(Z)G-P8,10MHA2形

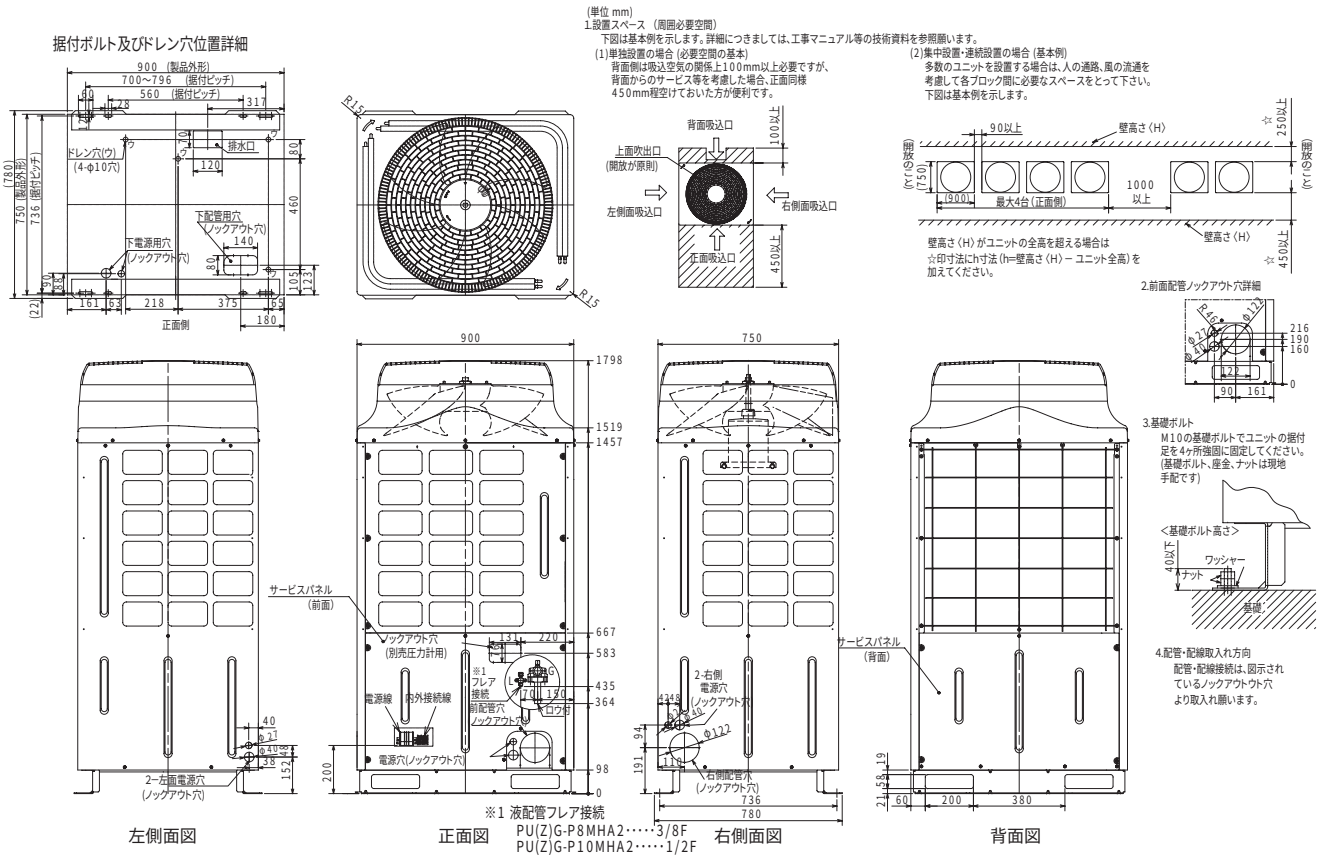

1.2.3 機外配線図

⚠警告 電気工事は、電気工事士の資格がある方が、「電気設備に関する技術基準」、「内線規程」及び据付説明書に従って施工し、必ず専用回路とし、かつ定格の電圧、ブレーカーを使用する。
●電源回路容量不足や施工不備があると感電・火災の原因となります。

⚠注意 各配線は、張力が掛からないように配線工事をする。
●断線したり、発熱・火災の原因になります。

電源配線については、下記の方法がありますが、事前に電力会社にご相談の上、その指示に合った配線をしてください。
配線にあたっては、「電気設備に関する技術基準」「内線規程」に従ってください。

中温用エアコン

■配線方法

[1] 1:1対応時

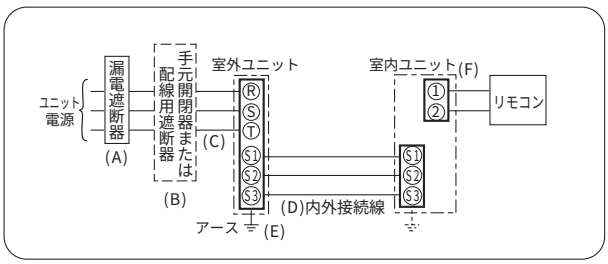

[2] 同時ツイン対応時

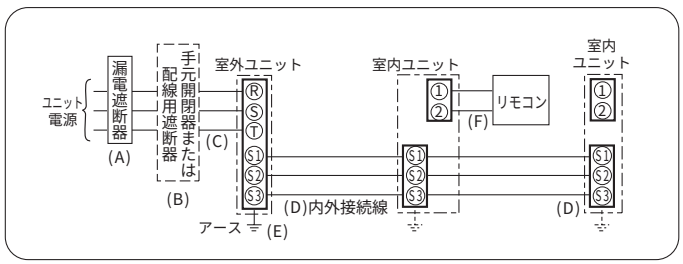

■ユニット電源配線（室外側）

記　号	電　源	(A)	(B)			(C)	(D)（VVF3芯）		(E)
機　種		漏電遮断器定格電流	手元開閉器		配線用遮断器定格電流	ユニット電線太さ（mm）	内外接続線太さ		アース線太さ
			開閉器容量	B種ヒューズ			総延長50m以下	総延長80m以下	
PU(Z)G-P3MHA2形	三相200V	20A	30A	20A	20A	3.5mm2(φ2.0)	φ1.6	φ2.0	φ1.6
PU(Z)G-P4MHA2形		30A	30A	30A	30A	3.5mm2(φ2.0)	φ1.6	φ2.0	φ1.6
PU(Z)G-P5MHA2形		30A	30A	30A	30A	5.5mm2(φ2.6)	φ1.6	φ2.0	φ1.6
PU(Z)G-P8MHA2形		50A	60A	50A	50A	14.0mm2	φ2.0	φ2.6	φ2.0
PU(Z)G-P10MHA2形		50A	60A	50A	50A	14.0mm2	φ2.0	φ2.6	φ2.0

（　）内はVVFケーブルの場合

■リモコン配線

記　号	(F)
機　種	リモコン線太さ
全機種共通	0.3～1.25mm2のケーブル

ご注意

(注1)電源には必ず漏電遮断器を取付けてください。ユニット電源には高調波対応品を選定してください。
(注2)漏電遮断器が地絡保護専用の場合には、漏電遮断器と直列に手元開閉器(開閉器＋B種ヒューズ)、または配線用遮断器が必要です。
(注3)ユニット電線太さは、20mまで電圧降下を見込んで選定してありますので、20mを超える場合は、電圧降下を考慮して「内線規程」等に従い、電線太さを選定してください。
(注4)内外接続線は、室内・室外間の配線、室内・室内間の渡り配線の総延長が最大80mまで延長可能です。

■ 漏電遮断器（ELB）の選定　漏電遮断器は下記仕様品または同等品を選定ください。(NVは三菱電機製品の形名です。)

定格電流	15A	20A	30A	40A	50A	60A
漏電遮断器形名 定格電流 定格感度電流 動作時間	NV30-Cシリーズ 15A 30mA 0.1S以内	NV30-Cシリーズ 20A 30mA 0.1S以内	NV30-Cシリーズ 30A 30mA 0.1S以内	NV50-Cシリーズ 40A 30mA 0.1S以内	NV50-Cシリーズ 50A 100mA 0.1S以内	NV60-Cシリーズ 60A 100mA 0.1S以内

インバーター機種に使用する漏電遮断器は、誤作動の恐れがありますので、必ず高調波対応品(上表相当品)をご使用ください。