1.8 一体形パッケージエアコン〈R407C〉

目次

〈1〉仕様 …… 1-390

〈2〉外形寸法図 …… 1-391

〈3〉電気配線図 …… 1-392

〈1〉仕様

50/60Hz

			PRH-P224TA			PRH-P280TA		
電　源			三相　200V/50Hz・60Hz					
			冷房	暖房	暖房低温	冷房	暖房	暖房低温
能　力		kW	20.0/22.4	23.6/26.5	17.7/20.0	25.0/28.0	30.0/33.5	22.0/26.0
消費電力		kW	8.07/10.81	7.95/10.37	7.03/9.35	10.06/13.32	9.72/12.36	8.59/11.15
製品寸法	高さ×幅×奥行	mm	1715×1932×840			1715×1932×840		
製品質量		kg	407			412		
運転電流		A	28.1/32.6	27.9/31.2	ー	35.1/41.3	33.9/37.0	ー
運転力率		%	82/95	82/95	ー	82/93	82/96	ー
室内側	風　量	m^3/min	70/70			90/90		
	機外静圧	Pa	100/180			100/220		
	電動機出力	kW	1.5/1.5			1.5/1.5		
	消費電力	kW	0.9/1.1	0.9/1.1	ー	1.2/1.4	1.2/1.4	ー
	運転電流	A	4.6/3.7	4.6/3.7	ー	5.6/4.5	5.6/4.5	ー
	吸込空気 乾球温度	℃	27.0/27.0	20.0/20.0	20.0/20.0	27.0/27.0	20.0/20.0	20.0/20.0
	吸込空気 湿球温度	℃	19.0/19.0	ー	ー	19.0/19.0	ー	ー
室外側	風　量	m^3/min	185			185		
	電動機出力	kW	0.38			0.38		
	消費電力	kW	7.17/9.71	7.05/9.27	ー	8.86/12.14	8.52/10.96	ー
	運転電流	A	23.5/28.9	23.3/27.5	ー	29.5/36.8	28.3/32.5	ー
	吸込空気 乾球温度	℃	35.0/35.0	7.0/7.0	2.0/2.0	35.0/35.0	7.0/7.0	2.0/2.0
	吸込空気 湿球温度	℃	ー	6.0/6.0	1.0/1.0	ー	6.0/6.0	1.0/1.0
騒音値		dB	57/58	57/58	ー	58/59	58/59	ー
圧縮機（全密閉形）電動機			5.5kW			7.5kW		
クランクケースヒーター			50W			50W		

冷　媒	R407C	吸込口形式／方向	横吸込み
圧力開閉器（高低圧）	高圧カット　3.3MPa 低圧カット　0MPa	吹出口形式／方向	可変 （横吹出し＜工場出荷時＞、上吹出し＜現地改造＞）
リモコン	調節範囲　冷房：19～30℃ 暖房：17～28℃	電源・伝送線接続方向	前・右・下
エアフィルター（ろ材）	ー		
塗装色	ポリエステル粉体塗装マンセル　5Y 8/1	ドレン配管接続方向	前
共通事項 使用温度範囲	室内側…＜冷房＞湿球温度　15～24℃　＜暖房＞乾球温度　15～28℃ 室外側…＜冷房＞乾球温度　ー5～43℃　（送風機運転中の送風機吹出し部は除く） ＜暖房＞湿球温度　ー15～15.5℃　（送風機運転中の送風機吹出し部は除く）		
共通事項 保護装置	高圧スイッチ、低圧スイッチ、ヒューズ、過電流継電器（圧縮機、室内側ファンモーター）、室外側ファンモーターインナーサーモ		

注 1. 冷房・暖房能力および運転特性は、以下の空気条件で運転した場合の値です。
　冷房時　室内：27℃（乾球温度）/19℃（湿球温度）　室外：35℃（乾球温度）
　暖房時　室内：20℃（乾球温度）　室外：7℃（乾球温度）/6℃（湿球温度）
2. 騒音値は、反響音の少ない無響音室で測定した数値です（本体前方1m、高さ1mの位置における測定値です）。
　実際に据付けた状態で測定すると、周囲の騒音や反響等の影響を受け、表示数値より大きくなるのが普通です（騒音計A特性値）。
3. 冷媒は製品に封入されています。
4. 電圧範囲は、電圧仕様の±10%以内でご使用ください。
5. 通知なしに仕様変更することがあります。

別売部品	M-NET接続用アダプター、リモコン（PAR-22MA）

〈2〉外形寸法図

●PRH-P224, 280TA

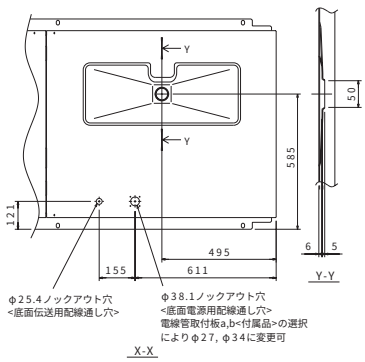

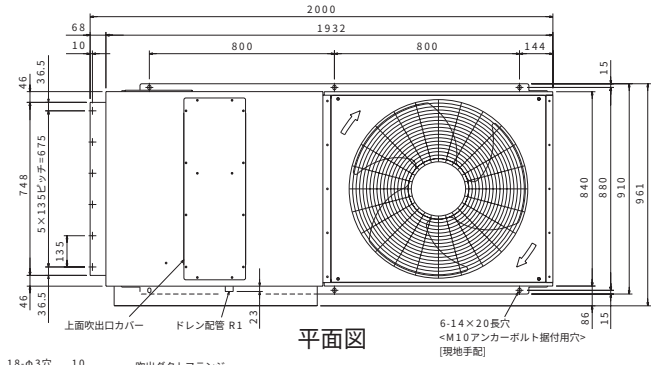

平面図

<付属品>
・電線管取付板（本体同色塗装）
　a）φ27・・・・・・・・・・・・1個
　b）φ34・・・・・・・・・・・・1個
　c）前面用（φ40、φ27）・・・1個
・タッピンネジ　4×12・・・・・・4本

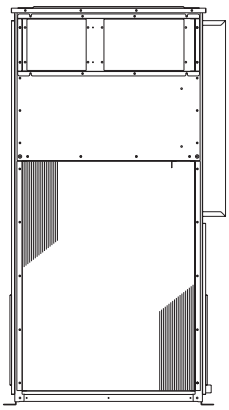

左側面図

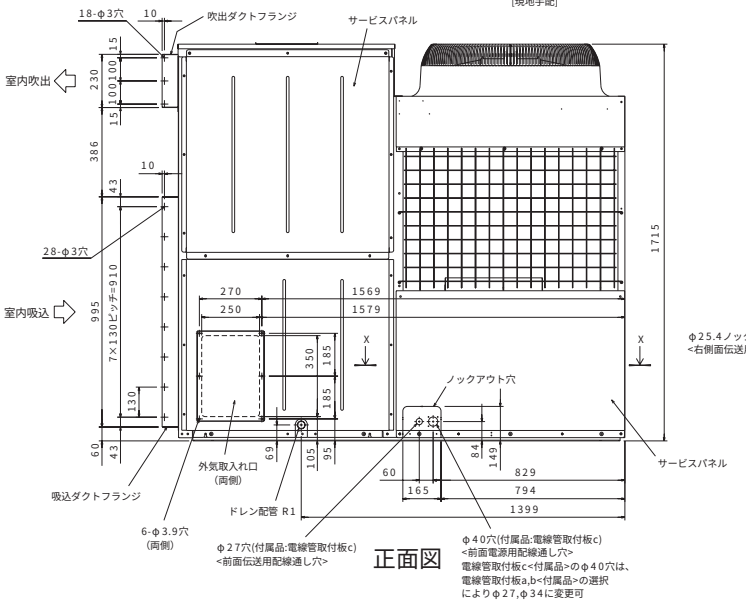

正面図

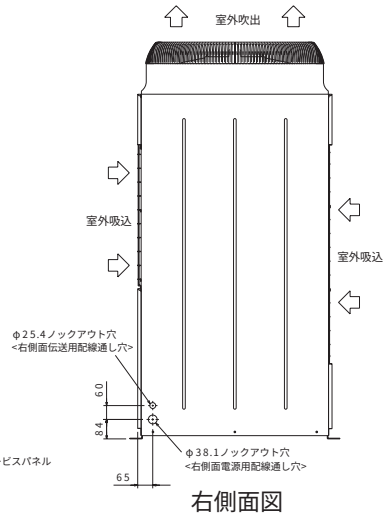

右側面図

〈3〉電気配線図

●PRH-P224, 280TA

記号	名称
F1, F2	ヒューズ（15A）
F3, F4	ヒューズ（10A）
51C	熱動過電流継電器（圧縮機）
52C	電磁接触器（圧縮機）
63L	圧力開閉器（低圧）
63H1	圧力開閉器（高圧）
63H2	圧力開閉器（制御）
MC	圧縮機モーター
MF2	ファンモーター（室外）
TR	トランス
21S4	四方弁
SV1	パイパス電磁弁
CH	クランクケースヒーター（圧縮機）
LEV	電動式リニア膨張弁
TB1, 5	端子台
MF1	ファンモーター（室内）
51F	熱動過電流継電器（室内ファンモーター）
52F	電磁接触器（室内ファンモーター）
TH1	サーミスター 液管温度検知 室外
TH2	サーミスター 吐出配管温度検知 室外
TH3	サーミスター 二相管温度検知 室外
TH4	サーミスター 吸込温度検知 室内
TH5	サーミスター 液管温度検知 室内
TH6	サーミスター 二相管温度検知 室内
CR	サージキラー
FB1, FB2	フェライトコア
室内制御基板 X4-6	補助継電器
室内制御基板 SW1	スイッチ（機種設定）
室内制御基板 SW2	スイッチ（能力設定）
室内制御基板 SWE	スイッチ（応急運転）
室内制御基板 LED1	発光ダイオード（マイコン電源）
室内制御基板 LED2	発光ダイオード（リモコン電源）
室内制御基板 LED3	発光ダイオード（内外通信）
室内制御基板 ZNR	バリスタ
室内制御基板 FUSE1	ヒューズ（6A）
室内制御基板 F03	ヒューズ（2A）
室内制御基板 X01,03-05	補助継電器
室内制御基板 SW1,3-5	スイッチ
室内制御基板 ZNR	バリスタ
室内制御基板 DSA	アレスタ

リモコン 記号	名称
TB6	端子台

注1．破線は、現地配線を示します。
2．ユニットは、D種（第三種）接地工事を必ず施してください。
その際、アース線は、緑／黄のスパイラルを使用してください。
3．仕様は、通知なしに変更することがあります。
4．モーターMF2は、オートリセットサーモが内蔵されています。
5．室外メイン基板上のSW5は、PRH-P280TAの設定を示します。
PRH-P224TAの設定は、下記に示します。

[室外制御基板]

6．室内制御基板上のSW2は、PRH-P280TAの設定を示します。
PRH-P224TAの設定は、下記に示します。

[室内制御基板]
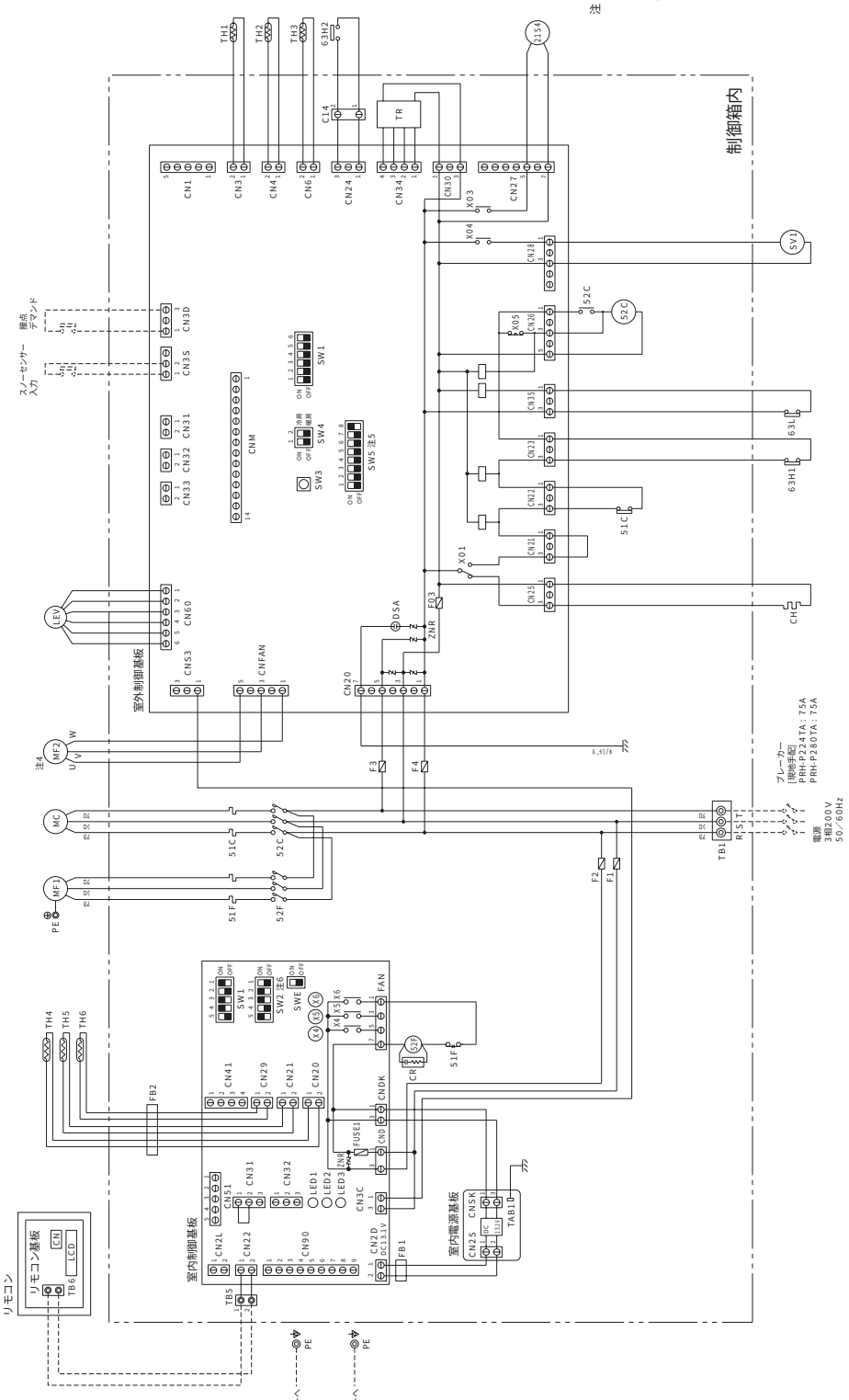
7．応急運転
ワイヤードリモコン又は室内側のマイコンが故障した際、他に不具合箇所がなければ室内制御基板上のスイッチ（SWE）をONに切り替えると、冷房又は暖房の応急運転となります。
8．⊖ マークは、コネクターを示します。
9．圧縮機と室内ファンモーターを単常電流より保護する為、熱動過電流継電器（51C, 51F）を組み込んでいますので、出荷時の設定値を変更しないでください。
10．TB5は、リモコン接続用端子台ですので、動力線は接続しないでください。