1.2 空冷ヒートポンプ・空冷：中温用（インバーター）〈R410A〉

目次

〈1〉 仕様 …… 1-148
(1) 4方向天井カセット形 …… 1-148
(a) シングル〈PLZG-P・MBK形〉…… 1-148
(b) 同時ツイン〈PLZGX-P・MBK形〉…… 1-148
(c) シングル〈PLG-P・MBK形〉…… 1-149
(d) 同時ツイン〈PLGX-P・MBK形〉…… 1-149
(2) 天吊形 …… 1-150
(a) シングル〈PCZG-P・MGK, MBK形〉…… 1-150
(b) 同時ツイン〈PCZGX-P・MGK形〉…… 1-151
(c) シングル〈PCG-P・MGK, MBK形〉…… 1-152
(d) 同時ツイン〈PCGX-P・MGK形〉…… 1-153
(3) 厨房用〈天吊形〉…… 1-154
(a) シングル〈PCZG-P・MHK形〉…… 1-154
(b) 同時ツイン〈PCZGX-P・MHK形〉…… 1-154
(c) シングル〈PCG-P・MHK形〉…… 1-155
(d) 同時ツイン〈PCGX-P・MHK形〉…… 1-155
〈2〉 外形寸法図 …… 1-156
(1) 室内ユニット …… 1-156
(a) 4方向天井カセット形 …… 1-156
(b) 天吊形 …… 1-157
(c) 厨房用〈天吊形〉…… 1-158
(2) 室外ユニット …… 1-159
〈3〉 機外配線図 …… 1-161

〈1〉仕様

（1）４方向天井カセット形

(a) シングル(PLZG-P・MBK 形)　　(b) 同時ツイン(PLZGX-P・MBK 形)

項目 ＼ セット形名				ＩＮＶヒーターレス PLZG-P3MBK		ＩＮＶヒーターレス PLZG-P4MBK		ＩＮＶヒーターレス PLZG-P5MBK		ＩＮＶヒーターレス PLZGX-P8MBK		ＩＮＶヒーターレス PLZGX-P10MBK	
定格電源	ヒーター			–		–		–		–		–	
	室外			三相 200 V		三相 200 V		三相 200 V		三相 200 V		三相 200 V	
	周波数			50Hz	60Hz	50Hz	60Hz	50Hz	60Hz	50Hz	60Hz	50Hz	60Hz
冷房標準性能	定格冷房能力		kW	8.0(3.5～9.0)	8.0(3.5～9.0)	10.0(3.5～11.2)	10.0(3.5～11.2)	11.1(5.2～13.0)	11.1(5.2～13.0)	20.0(9.0～22.4)	20.0(9.0～22.4)	23.6(11.2～26.0)	23.6(11.2～26.0)
	除湿能力		L/h	3.2(1.4～4.6)	3.2(1.4～4.6)	4.3(1.5～6.0)	4.3(1.5～6.0)	4.8(2.3～7.0)	4.8(2.3～7.0)	8.7(3.9～12.0)	8.7(3.9～12.0)	10.2(4.9～13.9)	10.2(4.9～13.9)
	C O P		–	3.01	3.01	2.76	2.76	2.73	2.73	2.89	2.89	2.62	2.62
	定格消費電力		kW	2.66	2.66	3.62	3.62	4.06	4.06	6.92	6.92	9.01	9.01
	運転電流		A	8.4	8.4	11.2	11.2	12.6	12.6	23.0	23.0	28.3	28.3
	運転力率		%	91	91	93	93	93	93	87	87	92	92
暖房標準性能	定格暖房能力		kW	9.0(3.5～10.0)	9.0(3.5～10.0)	11.2(3.5～12.5)	11.2(3.5～12.5)	14.0(4.7～16.0)	14.0(4.7～16.0)	23.2(9.5～25.9)	23.2(9.5～25.9)	28.0(12.5～31.5)	28.0(12.5～31.5)
	C O P		–	4.21	4.21	3.80	3.80	3.66	3.66	4.13	4.13	3.69	3.69
	定格消費電力		kW	2.14	2.14	2.95	2.95	3.83	3.83	5.62	5.62	7.59	7.59
	運転電流		A	6.7	6.7	9.2	9.2	11.9	11.9	18.6	18.6	24.1	24.1
	運転力率		%	92	92	93	93	93	93	87	87	91	91
暖房低温	暖房低温能力		kW	–	–	–	–	–	–	–	–	–	–
	定格消費電力		kW	–	–	–	–	–	–	–	–	–	–
C O P〈平均〉			–	3.61	3.61	3.28	3.28	3.20	3.20	3.51	3.51	3.16	3.16
最大運転電流			A	12.0	12.0	17.0	17.0	20.3	20.3	36.1	36.1	40.5	40.5
室内ユニット	室内形名		–	PLZG-P3MBA		PLZG-P4MBA		PLZG-P5MBA		PLZG-P4MBA ×2		PLZG-P5MBA ×2	
	風速切換		–	強 中 弱 静		強 中 弱 静		強 中 弱 静		強 中 弱 静		強 中 弱 静	
	1台あたりの風量		m³/min	26 24 22 20		31 28 25 22		31 29 26 23		31 28 25 22		31 29 26 23	
	1台あたりの騒音値		dB	40 38 36 33		41 39 36 34		44 42 39 36		41 39 36 34		44 42 39 36	
	電熱器		kW	–		–		–		–		–	
	外装色〈マンセルNo.〉		–	ピュアホワイト<6.4Y 8.9/0.4>		ピュアホワイト<6.4Y 8.9/0.4>		ピュアホワイト<6.4Y 8.9/0.4>		ピュアホワイト<6.4Y 8.9/0.4>		ピュアホワイト<6.4Y 8.9/0.4>	
	熱交換器形式		–	クロスフィン		クロスフィン		クロスフィン		クロスフィン		クロスフィン	
	エアフィルター		–	PP ハニカム(抗菌仕様)		PP ハニカム(抗菌仕様)		PP ハニカム(抗菌仕様)		PP ハニカム(抗菌仕様)		PP ハニカム(抗菌仕様)	
	防音・断熱材		–	発泡PS		発泡PS		発泡PS		発泡PS		発泡PS	
	運転調整装置		–	ワイヤードリモコン		ワイヤードリモコン		ワイヤードリモコン		ワイヤードリモコン		ワイヤードリモコン	
	送風機	形式×個数	–	ターボファン×1		ターボファン×1		ターボファン×1		ターボファン×1		ターボファン×1	
		標準電動機出力	kW	0.050		0.120		0.120		0.120		0.120	
		標準機外静圧	Pa	0		0		0		0		0	
	本体	外形寸法<H ×W ×D>	mm	258 ×850 ×850		298 ×850 ×850		298 ×850 ×850		298 ×850 ×850		298 ×850 ×850	
		製品質量	kg	23		25		27		25		27	
	パネル	外形寸法<H ×W ×D>	mm	35 ×950 ×950		35 ×950 ×950		35 ×950 ×950		35 ×950 ×950		35 ×950 ×950	
		製品質量	kg	6		6		6		6		6	
	ドレン配管		–	VP-25 接続可		VP-25 接続可		VP-25 接続可		VP-25 接続可		VP-25 接続可	
室外ユニット	室外形名		–	PUZG-P3MHA5		PUZG-P4MHA5		PUZG-P5MHA5		PUZG-P8MHA5		PUZG-P10MHA5	
	風量 50/60Hz		m³/min	50 ／ 50		50 ／ 50		70 ／ 70		130 ／ 130		130 ／ 130	
	騒音値(A 特性) 冷房/ 暖房		dB	48 ／ 50		48 ／ 50		50 ／ 52		58 ／ 59		58 ／ 59	
	電熱器〈クランクケース〉		W	–		–		–		–		–	
	外装色〈マンセルNo.〉		–	アイボリー<3Y 7.8/1.1>		アイボリー<3Y 7.8/1.1>		アイボリー<3Y 7.8/1.1>		アイボリー<3Y 7.8/1.1>		アイボリー<3Y 7.8/1.1>	
	熱交換器形式		–	クロスフィン		クロスフィン		クロスフィン		クロスフィン		クロスフィン	
	霜取方式		–	リバースサイクル		リバースサイクル		リバースサイクル		リバースサイクル		リバースサイクル	
	圧縮機	形式×個数	–	全密閉		全密閉		全密閉		全密閉		全密閉	
		始動方式	–	直入始動方式		直入始動方式		直入始動方式		インバータ始動方式		インバータ始動方式	
		呼称出力	kW	1.8		2.3		2.4		4.7		5.5	
		1日の冷凍能力	法定トン	0.420～1.180		0.420～1.530		0.580～1.710		0.860～3.150		0.970～3.560	
		容量制御	%	冷房35～100% 暖房41～100%		冷房27～100% 暖房29～100%		冷房32～100% 暖房35～100%		冷房27～100% 暖房29～100%		冷房27～100% 暖房27～100%	
	送風機	形式×個数	–	プロペラファン×1		プロペラファン×1		プロペラファン×1		プロペラファン×2		プロペラファン×2	
		標準電動機出力	kW	0.060		0.060		0.150		0.150 ×2		0.150 ×2	
		標準機外静圧	Pa	0		0		0		0		0	
	保護装置	圧力開閉器(高圧/ 低圧)	MPa	–		–		–		4.14 ／ –		4.14 ／ –	
		圧縮機保護	–	吐出温度検知、過電流検知回路		吐出温度検知、過電流検知回路		吐出温度検知、過電流検知回路		吐出温度検知、過電流検知回路		吐出温度検知、過電流検知回路	
		送風機保護	–	過熱/ 過電流保護		過熱/ 過電流保護		過熱/ 過電流保護		過熱/ 過電流保護		過熱/ 過電流保護	
	外形寸法<H ×W ×D>		mm	740 ×950 ×330		740 ×950 ×330		943 ×950 ×330		1350 ×950 ×330		1350 ×950 ×330	
	製品質量		kg	64		64		78		129		129	
冷媒配管	室内機	液配管	mm	φ9.52		φ9.52		φ9.52		φ9.52		φ9.52	
		ガス配管	mm	φ15.88		φ15.88		φ15.88		φ15.88		φ15.88	
	室外機	液配管	mm	φ9.52		φ9.52		φ9.52		φ9.52		φ12.70	
		ガス配管	mm	φ15.88		φ15.88		φ15.88		φ25.40		φ25.40	
冷媒		種類×封入量	kg	R410A ×2.7		R410A ×2.7		R410A ×3.4		R410A ×5.8		R410A ×7.1	
		制御方式	–	電子膨張弁		電子膨張弁		電子膨張弁		電子膨張弁		電子膨張弁	
冷凍機油			L	FV50S ×0.87		FV50S ×0.87		FV50S ×0.87		MEL-56 ×2.30		MEL-56 ×2.30	
電源太さ（室外／ヒーター）			mm²	3.5 ／ –		3.5 ／ –		5.5 ／ –		14.0 ／ –		14.0 ／ –	
内外接続線太さ(50m 以下/80m 以下)			mm	φ1.6 ／ φ2.0		φ1.6 ／ φ2.0		φ1.6 ／ φ2.0		φ2.0 ／ φ2.6		φ2.0 ／ φ2.6	
アース線サイズ			mm	φ1.6		φ1.6		φ1.6		φ2.0		φ2.0	
配線用遮断器	開閉器		A	30 ／ –		30 ／ –		30 ／ –		60 ／ –		60 ／ –	
	漏電遮断器		A	20 ／ –		20 ／ –		30 ／ –		50 ／ –		50 ／ –	

注 ※1. 冷房･暖房能力および電気特性は下記条件で運転したときの数値です。
＜冷房時: 室内側吸込空気乾球温度20℃ , 湿球温度15℃ , 室外側吸込空気乾球温度35℃ , 暖房時: 室内側吸込空気乾球温度20℃ , 室外側空気乾球温度7℃ , 湿球温度6℃ ＞
※2. 冷房･暖房能力の( ) 内は、最大能力、冷房除湿能力の( ) 内は、最大除湿能力の値を示します。
※3. 配線用遮断器の値は、室外ユニット側／ヒーター電源用を示します。
※4. リモコンによる設定可能温度範囲は、冷房:10 ～ 30℃、暖房:10 ～ 28℃です。

(c) シングル(PLG-P・MBK 形)　　(d) 同時ツイン(PLGX-P・MBK 形)

項目 ＼ セット形名			ヒーターレス		ヒーターレス		ヒーターレス		ヒーターレス		ヒーターレス	
			PLG-P3MBK		PLG-P4MBK		PLG-P5MBK		PLGX-P8MBK		PLGX-P10MBK	
定格電源	ヒーター		−		−		−		−		−	
	室外		三相 200 V		三相 200 V		三相 200 V		三相 200 V		三相 200 V	
	周波数		50Hz	60Hz	50Hz	60Hz	50Hz	60Hz	50Hz	60Hz	50Hz	60Hz
冷房標準性能	定格冷房能力	kW	8.0(3.5～9.0)	8.0(3.5～9.0)	10.0(3.5～11.2)	10.0(3.5～11.2)	11.1(5.2～13.0)	11.1(5.2～13.0)	20.0(9.0～22.4)	20.0(9.0～22.4)	23.6(11.2～26.0)	23.6(11.2～26.0)
	除湿能力	L/h	3.2(1.4～4.6)	3.2(1.4～4.6)	4.3(1.5～6.0)	4.3(1.5～6.0)	4.8(2.3～7.0)	4.8(2.3～7.0)	8.7(3.9～12.0)	8.7(3.9～12.0)	10.2(4.9～13.9)	10.2(4.9～13.9)
	COP	−	3.01	3.01	2.76	2.76	2.73	2.73	2.89	2.89	2.62	2.62
	定格消費電力	kW	2.66	2.66	3.62	3.62	4.06	4.06	6.92	6.92	9.01	9.01
	運転電流	A	8.4	8.4	11.2	11.2	12.6	12.6	23.0	23.0	28.3	28.3
	運転力率	%	91	91	93	93	93	93	87	87	92	92
暖房標準性能	定格暖房能力	kW	−	−	−	−	−	−	−	−	−	−
	COP	−	−	−	−	−	−	−	−	−	−	−
	定格消費電力	kW	−	−	−	−	−	−	−	−	−	−
	運転電流	A	−	−	−	−	−	−	−	−	−	−
	運転力率	%	−	−	−	−	−	−	−	−	−	−
暖房低温	暖房低温能力	kW	−	−	−	−	−	−	−	−	−	−
	定格消費電力	kW	−	−	−	−	−	−	−	−	−	−
COP〈平均〉		−	−	−	−	−	−	−	−	−	−	−
最大運転電流		A	12.0	12.0	17.0	17.0	20.3	20.3	36.1	36.1	40.5	40.5
室内ユニット	室内形名	−	PLZG-P3MBA		PLZG-P4MBA		PLZG-P5MBA		PLZG-P4MBA ×2		PLZG-P5MBA ×2	
	風速切換	−	強 中 弱 静		強 中 弱 静		強 中 弱 静		強 中 弱 静		強 中 弱 静	
	1台あたりの風量	m³/min	26 24 22 20		31 28 25 22		31 29 26 23		31 28 25 22		31 29 26 23	
	1台あたりの騒音値	dB	40 38 36 33		41 39 36 34		44 42 39 36		41 39 36 34		44 42 39 36	
	電熱器	kW	−		−		−		−		−	
	外装色〈マンセルNo.〉	−	ピュアホワイト<6.4Y 8.9/0.4>		ピュアホワイト<6.4Y 8.9/0.4>		ピュアホワイト<6.4Y 8.9/0.4>		ピュアホワイト<6.4Y 8.9/0.4>		ピュアホワイト<6.4Y 8.9/0.4>	
	熱交換器形式	−	クロスフィン		クロスフィン		クロスフィン		クロスフィン		クロスフィン	
	エアフィルター	−	PP ハニカム(抗菌仕様)		PP ハニカム(抗菌仕様)		PP ハニカム(抗菌仕様)		PP ハニカム(抗菌仕様)		PP ハニカム(抗菌仕様)	
	防音・断熱材	−	発泡PS		発泡PS		発泡PS		発泡PS		発泡PS	
	運転調整装置	−	ワイヤードリモコン		ワイヤードリモコン		ワイヤードリモコン		ワイヤードリモコン		ワイヤードリモコン	
	送風機 形式×個数	−	ターボファン×1		ターボファン×1		ターボファン×1		ターボファン×1		ターボファン×1	
	送風機 標準電動機出力	kW	0.050		0.120		0.120		0.120		0.120	
	送風機 標準機外静圧	Pa	0		0		0		0		0	
	本体 外形寸法<H×W×D>	mm	258×850×850		298×850×850		298×850×850		298×850×850		298×850×850	
	本体 製品質量	kg	23		25		27		25		27	
	パネル 外形寸法<H×W×D>	mm	35×950×950		35×950×950		35×950×950		35×950×950		35×950×950	
	パネル 製品質量	kg	6		6		6		6		6	
	ドレン配管	−	VP-25 接続可		VP-25 接続可		VP-25 接続可		VP-25 接続可		VP-25 接続可	
室外ユニット	室外形名	−	PUG-P3MHA5		PUG-P4MHA5		PUG-P5MHA5		PUG-P8MHA5		PUG-P10MHA5	
	風量 50/60Hz	m³/min	50／50		50／50		70／70		130／130		130／130	
	騒音値(A 特性) 冷房/暖房	dB	48／−		48／−		50／−		58／−		58／−	
	電熱器〈クランクケース〉	W	−		−		−		−		−	
	外装色〈マンセルNo.〉	−	アイボリー<3Y 7.8/1.1>		アイボリー<3Y 7.8/1.1>		アイボリー<3Y 7.8/1.1>		アイボリー<3Y 7.8/1.1>		アイボリー<3Y 7.8/1.1>	
	熱交換器形式	−	クロスフィン		クロスフィン		クロスフィン		クロスフィン		クロスフィン	
	霜取方式	−	リバースサイクル		リバースサイクル		リバースサイクル		リバースサイクル		リバースサイクル	
	圧縮機 形式×個数	−	全密閉		全密閉		全密閉		全密閉		全密閉	
	圧縮機 始動方式	−	直入始動方式		直入始動方式		直入始動方式		インバータ始動方式		インバータ始動方式	
	圧縮機 呼称出力	kW	1.8		2.3		2.4		4.7		5.5	
	圧縮機 1日の冷凍能力	法定トン	0.420～1.180		0.420～1.530		0.580～1.710		0.860～3.150		0.970～3.560	
	圧縮機 容量制御	%	冷房35～100%		冷房27～100%		冷房32～100%		冷房27～100% 暖房29～100%		冷房27～100% 暖房27～100%	
	送風機 形式×個数	−	プロペラファン×1		プロペラファン×1		プロペラファン×1		プロペラファン×2		プロペラファン×2	
	送風機 標準電動機出力	kW	0.060		0.060		0.150		0.150×2		0.150×2	
	送風機 標準機外静圧	Pa	0		0		0		0		0	
	保護装置 圧力開閉器(高圧/低圧)	MPa	−		−		−		4.14／−		4.14／−	
	保護装置 圧縮機保護	−	吐出温度検知、過電流検知回路		吐出温度検知、過電流検知回路		吐出温度検知、過電流検知回路		吐出温度検知、過電流検知回路		吐出温度検知、過電流検知回路	
	保護装置 送風機保護	−	過熱/過電流保護		過熱/過電流保護		過熱/過電流保護		過熱/過電流保護		過熱/過電流保護	
	外形寸法<H×W×D>	mm	740×950×330		740×950×330		943×950×330		1350×950×330		1350×950×330	
	製品質量	kg	64		64		78		129		129	
冷媒配管	室内機 液配管	mm	φ9.52		φ9.52		φ9.52		φ9.52		φ9.52	
	室内機 ガス配管	mm	φ15.88		φ15.88		φ15.88		φ15.88		φ15.88	
	室外機 液配管	mm	φ9.52		φ9.52		φ9.52		φ9.52		φ12.70	
	室外機 ガス配管	mm	φ15.88		φ15.88		φ15.88		φ25.40		φ25.40	
冷媒	種類×封入量	kg	R410A ×2.7		R410A ×2.7		R410A ×3.4		R410A ×5.8		R410A ×7.1	
	制御方式	−	電子膨張弁		電子膨張弁		電子膨張弁		電子膨張弁		電子膨張弁	
冷凍機油		L	FV50S ×0.87		FV50S ×0.87		FV50S ×0.87		MEL-56 ×2.30		MEL-56 ×2.30	
電源太さ(室外／ヒーター)		mm²	3.5／−		3.5／−		5.5／−		14.0／−		14.0／−	
内外接続線太さ(50m 以下/80m 以下)		mm	φ1.6／φ2.0		φ1.6／φ2.0		φ1.6／φ2.0		φ2.0／φ2.6		φ2.0／φ2.6	
アース線サイズ		mm	φ1.6		φ1.6		φ1.6		φ2.0		φ2.0	
配線用遮断器	開閉器	A	30／−		30／−		30／−		60／−		60／−	
	漏電遮断器	A	20／−		20／−		30／−		50／−		50／−	

注 ※1. 冷房・暖房能力および電気特性は下記条件で運転したときの数値です。
＜冷房時: 室内側吸込空気乾球温度20℃ , 湿球温度15℃ , 室外側吸込空気乾球温度35℃ , 暖房時: 室内側吸込空気乾球温度20℃ , 室外側空気乾球温度7℃ , 湿球温度6℃ ＞
※2. 冷房・暖房能力の( ) 内は、最大能力、冷房除湿能力の( ) 内は、最大除湿能力の値を示します。
※3. 配線用遮断器の値は、室外ユニット側／ヒーター電源用を示します。
※4. リモコンによる設定可能温度範囲は、冷房:10 ～ 30℃、暖房:10 ～ 28℃です。

(2) 天吊形

(a) シングル(PCZG-P・MGK,MBK 形)

項目 ＼ セット形名				ＩＮＶヒーターレス		ＩＮＶヒーターレス		ＩＮＶヒーターレス		ＩＮＶヒーターレス	
				PCZG-P3MGK		PCZG-P4MGK		PCZG-P5MGK		PCZG-P8MBK	
定格電源		ヒーター		−		−		−		三相 200 V	
		室　外		三相 200 V		三相 200 V		三相 200 V		三相 200 V	
		周波数		50Hz	60Hz	50Hz	60Hz	50Hz	60Hz	50Hz	60Hz
冷房標準性能	定格冷房能力		kW	8.0(3.5～9.0)	8.0(3.5～9.0)	10.0(3.5～11.2)	10.0(3.5～11.2)	11.1(5.2～13.0)	11.1(5.2～13.0)	20.0(9.0～22.4)	20.0(9.0～22.4)
	除湿能力		L/h	2.9(1.3～4.2)	2.9(1.3～4.2)	3.6(1.3～5.3)	3.6(1.3～5.3)	3.2(1.5～5.3)	3.2(1.5～5.3)	7.5(3.4～10.8)	7.5(3.4～10.8)
	C O P		−	2.96	2.93	2.73	2.70	2.71	2.69	2.82	2.80
	定格消費電力		kW	2.70	2.73	3.66	3.70	4.10	4.13	7.08	7.15
	運転電流		A	8.6	8.7	11.4	11.5	12.7	12.8	23.5	23.7
	運転力率		%	91	91	93	93	93	93	87	87
暖房標準性能	定格暖房能力		kW	9.0(3.5～10.0)	9.0(3.5～10.0)	11.2(3.5～12.5)	11.2(3.5～12.5)	14.0(4.7～16.0)	14.0(4.7～16.0)	23.2(9.5～25.9)<28.4(～31.1)>	23.2(9.5～25.9)<28.4(～31.1)>
	C O P		−	4.14	4.09	3.75	3.71	3.62	3.59	4.02<2.59>	3.97<2.57>
	定格消費電力		kW	2.17	2.20	2.99	3.02	3.87	3.90	5.78<10.98>	5.85<11.05>
	運転電流		A	6.8	6.9	9.3	9.4	12.0	12.1	19.2<33.0>	19.4<33.2>
	運転力率		%	92	92	93	93	93	93	87<96>	87<96>
暖房低温	暖房低温能力		kW	−	−	−	−	−	−	−	−
	定格消費電力		kW	−	−	−	−	−	−	−	−
C O P〈平均〉			−	3.55	3.51	3.24	3.21	3.17	3.14	3.42<2.71>	3.39<2.69>
最大運転電流			A	12.0	12.0	17.0	17.0	20.3	20.3	36.1<48.2>	36.1<48.2>
室内ユニット	室内形名		−	PCZG-P3MGA2		PCZG-P4MGA2		PCZG-P5MGA2		PCZG-P8MBA2	
	風速切換		−	強	中	弱	静	強	中	弱	静	強	中	弱	静	強	弱	強	弱
	1台あたりの風量		m³/min	35	33	29	28	35	32	29	27	35	32	29	27	70	60	70	60
	1台あたりの騒音値		dB	48	46	43	41	49	47	45	43	49	47	45	43	55	52	55	52
	電熱器		kW	−				−				−				5.2(別売)			
	外装色〈マンセルNo.〉		−	ホワイト<0.70Y 8.59/0.97>				ホワイト<0.70Y 8.59/0.97>				ホワイト<0.70Y 8.59/0.97>				アイボリー<5Y 8/1>			
	熱交換器形式		−	クロスフィン				クロスフィン				クロスフィン				クロスフィン			
	エアフィルター		−	PP ハニカム(抗菌仕様)				PP ハニカム(抗菌仕様)				PP ハニカム(抗菌仕様)				PP ハニカム(抗菌仕様)			
	防音・断熱材		−	発泡PS・ポリエチレンシート				発泡PS・ポリエチレンシート				発泡PS・ポリエチレンシート				発泡PS・ポリエチレンシート			
	運転調整装置		−	ワイヤードリモコン				ワイヤードリモコン				ワイヤードリモコン				ワイヤードリモコン			
	送風機	形式×個数	−	シロッコファン×4				シロッコファン×4				シロッコファン×4				シロッコファン×4			
		標準電動機出力	kW	0.150				0.150				0.150				0.160+0.190			
		標準機外静圧	Pa	0				0				0				0			
	本体	外形寸法<H×W×D>	mm	270×1620×680				270×1620×680				270×1620×680				320×2100×800			
		製品質量	kg	43				45				45				90			
	パネル	外形寸法<H×W×D>	mm	−				−				−				−			
		製品質量	kg	−				−				−				−			
	ドレン配管		−	VP-20 接続可				VP-20 接続可				VP-20 接続可				VP-20 接続可			
室外ユニット	室外形名		−	PUZG-P3MHA5		PUZG-P4MHA5		PUZG-P5MHA5		PUZG-P8MHA5	
	風量 50/60Hz		m³/min	50／50		50／50		70／70		130／130	
	騒音値(A 特性) 冷房/暖房		dB	48／50		48／50		50／52		58／59	
	電熱器〈クランクケース〉		W	−		−		−		−	
	外装色〈マンセルNo.〉		−	アイボリー<3Y 7.8/1.1>		アイボリー<3Y 7.8/1.1>		アイボリー<3Y 7.8/1.1>		アイボリー<3Y 7.8/1.1>	
	熱交換器形式		−	クロスフィン		クロスフィン		クロスフィン		クロスフィン	
	霜取方式		−	リバースサイクル		リバースサイクル		リバースサイクル		リバースサイクル	
	圧縮機	形式×個数	−	全密閉		全密閉		全密閉		全密閉	
		始動方式	−	直入始動方式		直入始動方式		直入始動方式		インバータ始動方式	
		呼称出力	kW	1.8		2.3		2.4		4.7	
		1日の冷凍能力	法定トン	0.420～1.180		0.420～1.530		0.580～1.710		0.860～3.150	
		容量制御	%	冷房35～100% 暖房41～100%		冷房27～100% 暖房29～100%		冷房32～100% 暖房35～100%		冷房27～100% 暖房29～100%	
	送風機	形式×個数	−	プロペラファン×1		プロペラファン×1		プロペラファン×1		プロペラファン×2	
		標準電動機出力	kW	0.060		0.060		0.150		0.150×2	
		標準機外静圧	Pa	0		0		0		0	
	保護装置	圧力開閉器(高圧/低圧)	MPa	−		−		−		4.14／−	
		圧縮機保護	−	吐出温度検知、過電流検知回路		吐出温度検知、過電流検知回路		吐出温度検知、過電流検知回路		吐出温度検知、過電流検知回路	
		送風機保護	−	過熱/過電流保護		過熱/過電流保護		過熱/過電流保護		過熱/過電流保護	
	外形寸法<H×W×D>		mm	740×950×330		740×950×330		943×950×330		1350×950×330	
	製品質量		kg	64		64		78		129	
冷媒配管	室内機	液配管	mm	φ9.52		φ9.52		φ9.52		φ9.52	
		ガス配管	mm	φ15.88		φ15.88		φ15.88		φ25.40	
	室外機	液配管	mm	φ9.52		φ9.52		φ9.52		φ9.52	
		ガス配管	mm	φ15.88		φ15.88		φ15.88		φ25.40	
冷媒		種類×封入量	kg	R410A ×2.7		R410A ×2.7		R410A ×3.4		R410A ×5.8	
		制御方式	−	電子膨張弁		電子膨張弁		電子膨張弁		電子膨張弁	
冷凍機油			L	FV50S ×0.87		FV50S ×0.87		FV50S ×0.87		MEL-56 ×2.30	
電源太さ（室外／ヒーター）			mm²	3.5／−		3.5／−		5.5／−		14.0／5.5	
内外接続線太さ(50m 以下/80m 以下)			mm	φ1.6／φ2.0		φ1.6／φ2.0		φ1.6／φ2.0		φ2.0／φ2.6	
アース線サイズ			mm	φ1.6		φ1.6		φ1.6		φ2.0	
配線用遮断器	開閉器		A	30／−		30／−		30／−		60／30	
	漏電遮断器		A	20／−		20／−		30／−		50／30	

注 ※1. 冷房・暖房能力および電気特性は下記条件で運転したときの数値です。
＜冷房時: 室内側吸込空気乾球温度20℃ , 湿球温度15℃ , 室外側吸込空気乾球温度35℃ , 暖房時: 室内側吸込空気乾球温度20℃ , 室外側空気乾球温度7℃ , 湿球温度6℃ ＞
※2. 冷房・暖房能力の( ) 内は、最大能力、冷房除湿能力の( ) 内は、最大除湿能力の値を示します。
※3. 配線用遮断器の値は、室外ユニット側／ヒーター電源用を示します。
※4. リモコンによる設定可能温度範囲は、冷房:10 ～ 30℃、暖房:10 ～ 28℃です。

(b) 同時ツイン(PCZGX-P・MGK 形)

項目 ＼ セット形名				INVヒーターレス		INVヒーターレス		INVヒーターレス	
				PCZG-P10MBK		PCZGX-P8MGK		PCZGX-P10MGK	
定格電源	ヒーター			三相 200 V		−		−	
	室外			三相 200 V		三相 200 V		三相 200 V	
	周波数			50Hz	60Hz	50Hz	60Hz	50Hz	60Hz
冷房標準性能	定格冷房能力		kW	23.6(11.2～26.0)	23.6(11.2～26.0)	20.0(9.0～22.4)	20.0(9.0～22.4)	23.6(11.2～26.0)	23.6(11.2～26.0)
	除湿能力		L/h	8.9(4.2～12.6)	8.9(4.2～12.6)	7.2(3.3～10.5)	7.2(3.3～10.5)	6.8(3.2～10.5)	6.8(3.2～10.5)
	COP		−	2.58	2.56	2.82	2.80	2.60	2.58
	定格消費電力		kW	9.16	9.23	7.08	7.15	9.07	9.15
	運転電流		A	28.7	29.0	23.5	23.7	28.5	28.7
	運転力率		%	92	92	87	87	92	92
暖房標準性能	定格暖房能力		kW	28.0(12.5～31.5)<33.2(～36.7)>	28.0(12.5～31.5)<33.2(～36.7)>	23.2(9.5～25.9)	23.2(9.5～25.9)	28.0(12.5～31.5)	28.0(12.5～31.5)
	COP		−	3.62<2.57>	3.59<2.55>	4.09	4.03	3.66	3.62
	定格消費電力		kW	7.74<12.94>	7.81<13.01>	5.68	5.76	7.65	7.73
	運転電流		A	24.5<38.9>	24.8<39.1>	18.8	19.1	24.3	24.5
	運転力率		%	91<96>	91<96>	87	87	91	91
暖房低温	暖房低温能力		kW	−	−	−	−	−	−
	定格消費電力		kW	−	−	−	−	−	−
COP〈平均〉			−	3.10<2.58>	3.08<2.56>	3.46	3.42	3.13	3.10
最大運転電流			A	40.5<5.5>	40.5<5.5>	36.1	36.1	40.5	40.5
室内ユニット	室内形名		−	PCZG-P10MBA2		PCZG-P4MGA2 ×2		PCZG-P5MGA2 ×2	
	風速切換		−	強 弱	強 弱	強 中	弱 静	強 中	弱 静
	1台あたりの風量		m³/min	70 60	70 60	35 32	29 27	35 32	29 27
	1台あたりの騒音値		dB	55 52	55 52	49 47	45 43	49 47	45 43
	電熱器		kW	5.2(別売)		−		−	
	外装色〈マンセルNo.〉		−	アイボリー<5Y 8/1>		ホワイト<0.70Y 8.59/0.97>		ホワイト<0.70Y 8.59/0.97>	
	熱交換器形式		−	クロスフィン		クロスフィン		クロスフィン	
	エアフィルター		−	PP ハニカム(抗菌仕様)		PP ハニカム(抗菌仕様)		PP ハニカム(抗菌仕様)	
	防音・断熱材		−	発泡PS・ポリエチレンシート		発泡PS・ポリエチレンシート		発泡PS・ポリエチレンシート	
	運転調整装置		−	ワイヤードリモコン		ワイヤードリモコン		ワイヤードリモコン	
	送風機	形式×個数	−	シロッコファン×4		シロッコファン×4		シロッコファン×4	
		標準電動機出力	kW	0.160+0.190		0.150		0.150	
		標準機外静圧	Pa	0		0		0	
	本体	外形寸法<H×W×D>	mm	320×2100×800		270×1620×680		270×1620×680	
		製品質量	kg	90		45		45	
	パネル	外形寸法<H×W×D>	mm	−		−		−	
		製品質量	kg	−		−		−	
	ドレン配管		−	VP-20 接続可		VP-20 接続可		VP-20 接続可	
室外ユニット	室外形名		−	PUZG-P10MHA5		PUZG-P8MHA5		PUZG-P10MHA5	
	風量 50/60Hz		m³/min	130／130		130／130		130／130	
	騒音値(A特性) 冷房/暖房		dB	58／59		58／59		58／59	
	電熱器〈クランクケース〉		W	−		−		−	
	外装色〈マンセルNo.〉		−	アイボリー<3Y 7.8/1.1>		アイボリー<3Y 7.8/1.1>		アイボリー<3Y 7.8/1.1>	
	熱交換器形式		−	クロスフィン		クロスフィン		クロスフィン	
	霜取方式		−	リバースサイクル		リバースサイクル		リバースサイクル	
	圧縮機	形式×個数	−	全密閉		全密閉		全密閉	
		始動方式	−	インバータ始動方式		インバータ始動方式		インバータ始動方式	
		呼称出力	kW	5.5		4.7		5.5	
		1日の冷凍能力	法定トン	0.970～3.560		0.860～3.150		0.970～3.560	
		容量制御	%	冷房27～100% 暖房27～100%		冷房27～100% 暖房29～100%		冷房27～100% 暖房27～100%	
	送風機	形式×個数	−	プロペラファン×2		プロペラファン×2		プロペラファン×2	
		標準電動機出力	kW	0.150×2		0.150×2		0.150×2	
		標準機外静圧	Pa	0		0		0	
	保護装置	圧力開閉器(高圧/低圧)	MPa	4.14／−		4.14／−		4.14／−	
		圧縮機保護	−	吐出温度検知、過電流検知回路		吐出温度検知、過電流検知回路		吐出温度検知、過電流検知回路	
		送風機保護	−	過熱/過電流保護		過熱/過電流保護		過熱/過電流保護	
	外形寸法<H×W×D>		mm	1350×950×330		1350×950×330		1350×950×330	
	製品質量		kg	129		129		129	
冷媒配管	室内機	液配管	mm	φ12.70		φ9.52		φ9.52	
		ガス配管	mm	φ25.40		φ15.88		φ15.88	
	室外機	液配管	mm	φ12.70		φ9.52		φ12.70	
		ガス配管	mm	φ25.40		φ25.40		φ25.40	
冷媒		種類×封入量	kg	R410A ×7.1		R410A ×5.8		R410A ×7.1	
		制御方式	−	電子膨張弁		電子膨張弁		電子膨張弁	
冷凍機油			L	MEL-56 ×2.30		MEL-56 ×2.30		MEL-56 ×2.30	
電源太さ(室外／ヒーター)			mm²	14.0／5.5		14.0／−		14.0／−	
内外接続線太さ(50m以下/80m以下)			mm	φ2.0／φ2.6		φ2.0／φ2.6		φ2.0／φ2.6	
アース線サイズ			mm	φ2.0		φ2.0		φ2.0	
配線用遮断器	開閉器		A	60／30		60／−		60／−	
	漏電遮断器		A	50／30		50／−		50／−	

注 ※1. 冷房・暖房能力および電気特性は下記条件で運転したときの数値です。
＜冷房時: 室内側吸込空気乾球温度20℃, 湿球温度15℃, 室外側吸込空気乾球温度35℃, 暖房時: 室内側吸込空気乾球温度20℃, 室外側空気乾球温度7℃, 湿球温度6℃＞
※2. 冷房・暖房能力の( )内は、最大能力、冷房除湿能力の( )内は、最大除湿能力の値を示します。
※3. 配線用遮断器の値は、室外ユニット側／ヒーター電源用を示します。
※4. リモコンによる設定可能温度範囲は、冷房:10～30℃、暖房:10～28℃です。

(c) シングル(PCG-P・MGK,MBK 形)

項目 ＼ セット形名				ヒーターレス		ヒーターレス		ヒーターレス		ヒーターレス	
				PCG-P3MGK		PCG-P4MGK		PCG-P5MGK		PCG-P8MBK	
定格電源	ヒーター			−		−		−		−	
	室外			三相 200 V		三相 200 V		三相 200 V		三相 200 V	
	周波数			50Hz	60Hz	50Hz	60Hz	50Hz	60Hz	50Hz	60Hz
冷房標準性能	定格冷房能力		kW	8.0(3.5～9.0)	8.0(3.5～9.0)	10.0(3.5～11.2)	10.0(3.5～11.2)	11.1(5.2～13.0)	11.1(5.2～13.0)	20.0(9.0～22.4)	20.0(9.0～22.4)
	除湿能力		L/h	2.9(1.3～4.2)	2.9(1.3～4.2)	3.6(1.3～5.3)	3.6(1.3～5.3)	3.2(1.5～5.3)	3.2(1.5～5.3)	7.5(3.4～10.8)	7.5(3.4～10.8)
	COP		−	2.96	2.93	2.73	2.70	2.71	2.69	2.82	2.80
	定格消費電力		kW	2.70	2.73	3.66	3.70	4.10	4.13	7.08	7.15
	運転電流		A	8.6	8.7	11.4	11.5	12.7	12.8	23.5	23.7
	運転力率		%	91	91	93	93	93	93	87	87
暖房標準性能	定格暖房能力		kW	−	−	−	−	−	−	−	−
	COP		−	−	−	−	−	−	−	−	−
	定格消費電力		kW	−	−	−	−	−	−	−	−
	運転電流		A	−	−	−	−	−	−	−	−
	運転力率		%	−	−	−	−	−	−	−	−
暖房低温	暖房低温能力		kW	−	−	−	−	−	−	−	−
	定格消費電力		kW	−	−	−	−	−	−	−	−
COP〈平均〉			−	−	−	−	−	−	−	−	−
最大運転電流			A	12.0	12.0	17.0	17.0	20.3	20.3	36.1	36.1
室内ユニット	室内形名		−	PCZG-P3MGA2		PCZG-P4MGA2		PCZG-P5MGA2		PCZG-P8MBA2	
	風速切換		−	強 中 弱 静		強 中 弱 静		強 中 弱 静		強 弱 強 弱	
	1台あたりの風量		m³/min	35 33 29 28		35 32 29 27		35 32 29 27		70 60 70 60	
	1台あたりの騒音値		dB	48 46 43 41		49 47 45 43		49 47 45 43		55 52 55 52	
	電熱器		kW	−		−		−		−	
	外装色〈マンセルNo.〉		−	ホワイト<0.70Y 8.59/0.97>		ホワイト<0.70Y 8.59/0.97>		ホワイト<0.70Y 8.59/0.97>		アイボリー<5Y 8/1>	
	熱交換器形式		−	クロスフィン		クロスフィン		クロスフィン		クロスフィン	
	エアフィルター		−	PP ハニカム(抗菌仕様)		PP ハニカム(抗菌仕様)		PP ハニカム(抗菌仕様)		PP ハニカム(抗菌仕様)	
	防音・断熱材		−	発泡PS・ポリエチレンシート		発泡PS・ポリエチレンシート		発泡PS・ポリエチレンシート		発泡PS・ポリエチレンシート	
	運転調整装置		−	ワイヤードリモコン		ワイヤードリモコン		ワイヤードリモコン		ワイヤードリモコン	
	送風機	形式×個数	−	シロッコファン×4		シロッコファン×4		シロッコファン×4		シロッコファン×4	
		標準電動機出力	kW	0.150		0.150		0.150		0.160+0.190	
		標準機外静圧	Pa	0		0		0		0	
	本体	外形寸法<H×W×D>	mm	270×1620×680		270×1620×680		270×1620×680		320×2100×800	
		製品質量	kg	43		45		45		90	
	パネル	外形寸法<H×W×D>	mm	−		−		−		−	
		製品質量	kg	−		−		−		−	
	ドレン配管		−	VP-20 接続可		VP-20 接続可		VP-20 接続可		VP-20 接続可	
室外ユニット	室外形名		−	PUG-P3MHA5		PUG-P4MHA5		PUG-P5MHA5		PUG-P8MHA5	
	風量 50/60Hz		m³/min	50／50		50／50		70／70		130／130	
	騒音値(A 特性) 冷房/暖房		dB	48／−		48／−		50／−		58／−	
	電熱器〈クランクケース〉		W	−		−		−		−	
	外装色〈マンセルNo.〉		−	アイボリー<3Y 7.8/1.1>		アイボリー<3Y 7.8/1.1>		アイボリー<3Y 7.8/1.1>		アイボリー<3Y 7.8/1.1>	
	熱交換器形式		−	クロスフィン		クロスフィン		クロスフィン		クロスフィン	
	霜取方式		−	リバースサイクル		リバースサイクル		リバースサイクル		リバースサイクル	
	圧縮機	形式×個数	−	全密閉		全密閉		全密閉		全密閉	
		始動方式	−	直入始動方式		直入始動方式		直入始動方式		インバータ始動方式	
		呼称出力	kW	1.8		2.3		2.4		4.7	
		1日の冷凍能力	法定トン	0.420～1.180		0.420～1.530		0.580～1.710		0.860～3.150	
		容量制御	%	冷房35～100%		冷房27～100%		冷房32～100%		冷房27～100% 暖房29～100%	
	送風機	形式×個数	−	プロペラファン×1		プロペラファン×1		プロペラファン×1		プロペラファン×2	
		標準電動機出力	kW	0.060		0.060		0.150		0.150×2	
		標準機外静圧	Pa	0		0		0		0	
	保護装置	圧力開閉器(高圧/低圧)	MPa	−		−		−		4.14／−	
		圧縮機保護	−	吐出温度検知、過電流検知回路		吐出温度検知、過電流検知回路		吐出温度検知、過電流検知回路		吐出温度検知、過電流検知回路	
		送風機保護	−	過熱/過電流保護		過熱/過電流保護		過熱/過電流保護		過熱/過電流保護	
	外形寸法<H×W×D>		mm	740×950×330		740×950×330		943×950×330		1350×950×330	
	製品質量		kg	64		64		78		129	
冷媒配管	室内機	液配管	mm	φ9.52		φ9.52		φ9.52		φ9.52	
		ガス配管	mm	φ15.88		φ15.88		φ15.88		φ25.40	
	室外機	液配管	mm	φ9.52		φ9.52		φ9.52		φ9.52	
		ガス配管	mm	φ15.88		φ15.88		φ15.88		φ25.40	
冷媒	種類×封入量		kg	R410A ×2.7		R410A ×2.7		R410A ×3.4		R410A ×5.8	
	制御方式		−	電子膨張弁		電子膨張弁		電子膨張弁		電子膨張弁	
冷凍機油			L	FV50S ×0.87		FV50S ×0.87		FV50S ×0.87		MEL-56 ×2.30	
電源太さ（室外／ヒーター）			mm²	3.5／−		3.5／−		5.5／−		14.0／−	
内外接続線太さ(50m以下/80m以下)			mm	φ1.6／φ2.0		φ1.6／φ2.0		φ1.6／φ2.0		φ2.0／φ2.6	
アース線サイズ			mm	φ1.6		φ1.6		φ1.6		φ2.0	
配線用遮断器	開閉器		A	30／−		30／−		30／−		60／−	
	漏電遮断器		A	20／−		20／−		30／−		50／−	

注 ※1. 冷房・暖房能力および電気特性は下記条件で運転したときの数値です。
＜冷房時: 室内側吸込空気乾球温度20℃ , 湿球温度15℃ , 室外側吸込空気乾球温度35℃ , 暖房時: 室内側吸込空気乾球温度20℃ , 室外側空気乾球温度7℃ , 湿球温度6℃ ＞
※2. 冷房・暖房能力の( ) 内は、最大能力、冷房除湿能力の( ) 内は、最大除湿能力の値を示します。
※3. 配線用遮断器の値は、室外ユニット側／ヒーター電源用を示します。
※4. リモコンによる設定可能温度範囲は、冷房:10 ～ 30℃、暖房:10 ～ 28℃です。

(d) 同時ツイン(PCGX-P・MGK 形)

項目 ＼ セット形名			ヒーターレス		ヒーターレス		ヒーターレス	
			PCG-P10MBK		PCGX-P8MGK		PCGX-P10MGK	
定格電源	ヒーター		−		−		−	
	室外		三相 200 V		三相 200 V		三相 200 V	
	周波数		50Hz	60Hz	50Hz	60Hz	50Hz	60Hz
冷房標準性能	定格冷房能力	kW	23.6(11.2～26.0)	23.6(11.2～26.0)	20.0(9.0～22.4)	20.0(9.0～22.4)	23.6(11.2～26.0)	23.6(11.2～26.0)
	除湿能力	L/h	8.9(4.2～12.6)	8.9(4.2～12.6)	7.2(3.3～10.5)	7.2(3.3～10.5)	6.8(3.2～10.5)	6.8(3.2～10.5)
	COP	−	2.58	2.56	2.82	2.80	2.60	2.58
	定格消費電力	kW	9.16	9.23	7.08	7.15	9.07	9.15
	運転電流	A	28.7	29.0	23.5	23.7	28.5	28.7
	運転力率	%	92	92	87	87	92	92
暖房標準性能	定格暖房能力	kW	−	−	−	−	−	−
	COP	−	−	−	−	−	−	−
	定格消費電力	kW	−	−	−	−	−	−
	運転電流	A	−	−	−	−	−	−
	運転力率	%	−	−	−	−	−	−
暖房低温	暖房低温能力	kW	−	−	−	−	−	−
	定格消費電力	kW	−	−	−	−	−	−
COP〈平均〉		−	−	−	−	−	−	−
最大運転電流		A	40.5	40.5	36.1	36.1	40.5	40.5
室内ユニット	室内形名	−	PCZG-P10MBA2		PCZG-P4MGA2 ×2		PCZG-P5MGA2 ×2	
	風速切換	−	強 弱	強 弱	強 中	弱 静	強 中	弱 静
	1台あたりの風量	m³/min	70 60	70 60	35 32	29 27	35 32	29 27
	1台あたりの騒音値	dB	55 52	55 52	49 47	45 43	49 47	45 43
	電熱器	kW	−		−		−	
	外装色〈マンセルNo.〉	−	アイボリー<5Y 8/1>		ホワイト<0.70Y 8.59/0.97>		ホワイト<0.70Y 8.59/0.97>	
	熱交換器形式	−	クロスフィン		クロスフィン		クロスフィン	
	エアフィルター	−	PP ハニカム(抗菌仕様)		PP ハニカム(抗菌仕様)		PP ハニカム(抗菌仕様)	
	防音・断熱材	−	発泡PS・ポリエチレンシート		発泡PS・ポリエチレンシート		発泡PS・ポリエチレンシート	
	運転調整装置	−	ワイヤードリモコン		ワイヤードリモコン		ワイヤードリモコン	
	送風機 形式×個数	−	シロッコファン×4		シロッコファン×4		シロッコファン×4	
	送風機 標準電動機出力	kW	0.160+0.190		0.150		0.150	
	送風機 標準機外静圧	Pa	0		0		0	
	本体 外形寸法<H×W×D>	mm	320×2100×800		270×1620×680		270×1620×680	
	本体 製品質量	kg	90		45		45	
	パネル 外形寸法<H×W×D>	mm	−		−		−	
	パネル 製品質量	kg	−		−		−	
	ドレン配管	−	VP-20 接続可		VP-20 接続可		VP-20 接続可	
室外ユニット	室外形名	−	PUG-P10MHA5		PUG-P8MHA5		PUG-P10MHA5	
	風量 50/60Hz	m³/min	130／130		130／130		130／130	
	騒音値(A特性) 冷房/暖房	dB	58／−		58／−		58／−	
	電熱器〈クランクケース〉	W	−		−		−	
	外装色〈マンセルNo.〉	−	アイボリー<3Y 7.8/1.1>		アイボリー<3Y 7.8/1.1>		アイボリー<3Y 7.8/1.1>	
	熱交換器形式	−	クロスフィン		クロスフィン		クロスフィン	
	霜取方式	−	リバースサイクル		リバースサイクル		リバースサイクル	
	圧縮機 形式×個数	−	全密閉		全密閉		全密閉	
	圧縮機 始動方式	−	インバータ始動方式		インバータ始動方式		インバータ始動方式	
	圧縮機 呼称出力	kW	5.5		4.7		5.5	
	圧縮機 1日の冷凍能力	法定トン	0.970～3.560		0.860～3.150		0.970～3.560	
	圧縮機 容量制御	%	冷房27～100% 暖房27～100%		冷房27～100% 暖房29～100%		冷房27～100% 暖房27～100%	
	送風機 形式×個数	−	プロペラファン×2		プロペラファン×2		プロペラファン×2	
	送風機 標準電動機出力	kW	0.150×2		0.150×2		0.150×2	
	送風機 標準機外静圧	Pa	0		0		0	
	保護装置 圧力開閉器(高圧/低圧)	MPa	4.14／−		4.14／−		4.14／−	
	保護装置 圧縮機保護	−	吐出温度検知、過電流検知回路		吐出温度検知、過電流検知回路		吐出温度検知、過電流検知回路	
	保護装置 送風機保護	−	過熱/過電流保護		過熱/過電流保護		過熱/過電流保護	
	外形寸法<H×W×D>	mm	1350×950×330		1350×950×330		1350×950×330	
	製品質量	kg	129		129		129	
冷媒配管	室内機 液配管	mm	φ12.70		φ9.52		φ9.52	
	室内機 ガス配管	mm	φ25.40		φ15.88		φ15.88	
	室外機 液配管	mm	φ12.70		φ9.52		φ12.70	
	室外機 ガス配管	mm	φ25.40		φ25.40		φ25.40	
冷媒	種類×封入量	kg	R410A ×7.1		R410A ×5.8		R410A ×7.1	
	制御方式	−	電子膨張弁		電子膨張弁		電子膨張弁	
冷凍機油		L	MEL-56 ×2.30		MEL-56 ×2.30		MEL-56 ×2.30	
電源太さ(室外／ヒーター)		mm²	14.0／−		14.0／−		14.0／−	
内外接続線太さ(50m以下/80m以下)		mm	φ2.0／φ2.6		φ2.0／φ2.6		φ2.0／φ2.6	
アース線サイズ		mm	φ2.0		φ2.0		φ2.0	
配線用遮断器	開閉器	A	60／−		60／−		60／−	
	漏電遮断器	A	50／−		50／−		50／−	

注 ※1. 冷房・暖房能力および電気特性は下記条件で運転したときの数値です。
＜冷房時: 室内側吸込空気乾球温度20℃, 湿球温度15℃, 室外側吸込空気乾球温度35℃, 暖房時: 室内側吸込空気乾球温度20℃, 室外側空気乾球温度7℃, 湿球温度6℃＞
※2. 冷房・暖房能力の( )内は、最大能力、冷房除湿能力の( )内は、最大除湿能力の値を示します。
※3. 配線用遮断器の値は、室外ユニット側／ヒーター電源用を示します。
※4. リモコンによる設定可能温度範囲は、冷房:10～30℃、暖房:10～28℃です。

(3) 厨房用〈天吊形〉

(a) シングル(PCZG-P・MHK 形)　　(b) 同時ツイン(PCZGX-P・MHK 形)

項目 ＼ セット形名				ＩＮＶヒーターレス		ＩＮＶヒーターレス		ＩＮＶヒーターレス		ＩＮＶヒーターレス		ＩＮＶヒーターレス	
				PCZG-P3MHK		PCZG-P4MHK		PCZG-P5MHK		PCZGX-P8MHK		PCZGX-P10MHK	
定格電源	ヒーター			−		−		−		−		−	
	室外			三相 200 V		三相 200 V		三相 200 V		三相 200 V		三相 200 V	
	周波数			50Hz	60Hz	50Hz	60Hz	50Hz	60Hz	50Hz	60Hz	50Hz	60Hz
冷房標準性能	定格冷房能力		kW	8.0(3.5～9.0)	8.0(3.5～9.0)	10.0(3.5～11.2)	10.0(3.5～11.2)	11.1(5.2～13.0)	11.1(5.2～13.0)	20.0(9.0～22.4)	20.0(9.0～22.4)	23.6(11.2～26.0)	23.6(11.2～26.0)
	除湿能力		L/h	3.0(1.3～4.4)	3.0(1.3～4.4)	4.3(1.5～6.0)	4.3(1.5～6.0)	4.8(2.3～7.0)	4.8(2.3～7.0)	8.7(3.9～12.0)	8.7(3.9～12.0)	10.2(4.9～13.9)	10.2(4.9～13.9)
	C O P		−	3.01	2.96	2.79	2.76	2.75	2.73	2.92	2.89	2.64	2.61
	定格消費電力		kW	2.66	2.70	3.58	3.62	4.03	4.07	6.85	6.93	8.95	9.03
	運転電流		A	8.4	8.6	11.1	11.2	12.5	12.6	22.7	23.0	28.1	28.3
	運転力率		%	91	91	93	93	93	93	87	87	92	92
暖房標準性能	定格暖房能力		kW	9.0(3.5～10.0)	9.0(3.5～10.0)	11.2(3.5～12.5)	11.2(3.5～12.5)	14.0(4.7～16.0)	14.0(4.7～16.0)	23.2(9.5～25.9)	23.2(9.5～25.9)	28.0(12.5～31.5)	28.0(12.5～31.5)
	C O P		−	4.19	4.11	3.81	3.76	3.62	3.58	4.18	4.12	3.65	3.61
	定格消費電力		kW	2.15	2.19	2.94	2.98	3.87	3.91	5.55	5.63	7.67	7.75
	運転電流		A	6.7	6.9	9.1	9.3	12.0	12.1	18.4	18.7	24.3	24.6
	運転力率		%	92	92	93	93	93	93	87	87	91	91
暖房低温	暖房低温能力		kW	−	−	−	−	−	−	−	−	−	−
	定格消費電力		kW	−	−	−	−	−	−	−	−	−	−
C O P〈平均〉			−	3.60	3.54	3.30	3.26	3.19	3.16	3.55	3.51	3.15	3.11
最大運転電流			A	12.0	12.0	17.0	17.0	20.3	20.3	36.1	36.1	40.5	40.5
室内ユニット	室内形名		−	PCZG-P3MHA		PCZG-P4MHA		PCZG-P5MHA		PCZG-P4MHA ×2		PCZG-P5MHA ×2	
	風速切換		−	強 弱	強 弱	強 弱	強 弱	強 弱	強 弱	強 弱	強 弱	強 弱	強 弱
	1台あたりの風量		m³/min	38 30	38 30	38 30	38 30	38 30	38 30	38 30	38 30	38 30	38 30
	1台あたりの騒音値		dB	50 44	50 44	50 44	50 44	51 45	51 45	50 44	50 44	51 45	51 45
	電熱器		kW	−		−		−		−		−	
	外装色〈マンセルNo.〉		−	−		−		−		−		−	
	熱交換器形式		−	クロスフィン		クロスフィン		クロスフィン		クロスフィン		クロスフィン	
	エアフィルター		−	合成繊維不織布		合成繊維不織布		合成繊維不織布		合成繊維不織布		合成繊維不織布	
	防音・断熱材		−	発泡PS・ポリエチレンシート		発泡PS・ポリエチレンシート		発泡PS・ポリエチレンシート		発泡PS・ポリエチレンシート		発泡PS・ポリエチレンシート	
	運転調整装置		−	ワイヤードリモコン		ワイヤードリモコン		ワイヤードリモコン		ワイヤードリモコン		ワイヤードリモコン	
	送風機	形式×個数	−	シロッコファン×4		シロッコファン×4		シロッコファン×4		シロッコファン×4		シロッコファン×4	
		標準電動機出力	kW	0.080 ×2		0.080 ×2		0.080 ×2		0.080 ×2		0.080 ×2	
		標準機外静圧	Pa	0		0		0		0		0	
	本体	外形寸法<H ×W ×D>	mm	280 ×1520 ×650		280 ×1520 ×650		280 ×1520 ×650		280 ×1520 ×650		280 ×1520 ×650	
		製品質量	kg	56		56		58		56		58	
	パネル	外形寸法<H ×W ×D>	mm	−		−		−		−		−	
		製品質量	kg	−		−		−		−		−	
	ドレン配管		−	VP-25 接続可		VP-25 接続可		VP-25 接続可		VP-25 接続可		VP-25 接続可	
室外ユニット	室外形名		−	PUZG-P3MHA5		PUZG-P4MHA5		PUZG-P5MHA5		PUZG-P8MHA5		PUZG-P10MHA5	
	風量 50/60Hz		m³/min	50 ／ 50		50 ／ 50		70 ／ 70		130 ／ 130		130 ／ 130	
	騒音値(A 特性) 冷房/ 暖房		dB	48 ／ 50		48 ／ 50		50 ／ 52		58 ／ 59		58 ／ 59	
	電熱器〈クランクケース〉		W	−		−		−		−		−	
	外装色〈マンセルNo.〉		−	アイボリー<3Y 7.8/1.1>		アイボリー<3Y 7.8/1.1>		アイボリー<3Y 7.8/1.1>		アイボリー<3Y 7.8/1.1>		アイボリー<3Y 7.8/1.1>	
	熱交換器形式		−	クロスフィン		クロスフィン		クロスフィン		クロスフィン		クロスフィン	
	霜取方式		−	リバースサイクル		リバースサイクル		リバースサイクル		リバースサイクル		リバースサイクル	
	圧縮機	形式×個数	−	全密閉		全密閉		全密閉		全密閉		全密閉	
		始動方式	−	直入始動方式		直入始動方式		直入始動方式		インバータ始動方式		インバータ始動方式	
		呼称出力	kW	1.8		2.3		2.4		4.7		5.5	
		1日の冷凍能力	法定トン	0.420 ～ 1.180		0.420 ～ 1.530		0.580 ～ 1.710		0.860 ～ 3.150		0.970 ～ 3.560	
		容量制御	%	冷房35～100% 暖房41～100%		冷房27～100% 暖房29～100%		冷房32～100% 暖房35～100%		冷房27～100% 暖房29～100%		冷房27～100% 暖房27～100%	
	送風機	形式×個数	−	プロペラファン×1		プロペラファン×1		プロペラファン×1		プロペラファン×2		プロペラファン×2	
		標準電動機出力	kW	0.060		0.060		0.150		0.150 ×2		0.150 ×2	
		標準機外静圧	Pa	0		0		0		0		0	
	保護装置	圧力開閉器(高圧/ 低圧)	MPa	−		−		−		4.14 ／ −		4.14 ／ −	
		圧縮機保護	−	吐出温度検知、過電流検知回路		吐出温度検知、過電流検知回路		吐出温度検知、過電流検知回路		吐出温度検知、過電流検知回路		吐出温度検知、過電流検知回路	
		送風機保護	−	過熱/ 過電流保護		過熱/ 過電流保護		過熱/ 過電流保護		過熱/ 過電流保護		過熱/ 過電流保護	
	外形寸法<H ×W ×D>		mm	740 ×950 ×330		740 ×950 ×330		943 ×950 ×330		1350 ×950 ×330		1350 ×950 ×330	
	製品質量		kg	64		64		78		129		129	
冷媒配管	室内機	液配管	mm	φ9.52		φ9.52		φ9.52		φ9.52		φ9.52	
		ガス配管	mm	φ15.88		φ15.88		φ15.88		φ15.88		φ15.88	
	室外機	液配管	mm	φ9.52		φ9.52		φ9.52		φ9.52		φ12.70	
		ガス配管	mm	φ15.88		φ15.88		φ15.88		φ25.40		φ25.40	
冷媒		種類×封入量	kg	R410A ×2.7		R410A ×2.7		R410A ×3.4		R410A ×5.8		R410A ×7.1	
		制御方式	−	電子膨張弁		電子膨張弁		電子膨張弁		電子膨張弁		電子膨張弁	
冷凍機油			L	FV50S ×0.87		FV50S ×0.87		FV50S ×0.87		MEL-56 ×2.30		MEL-56 ×2.30	
電源太さ（室外／ヒーター）			mm²	3.5 ／ −		3.5 ／ −		5.5 ／ −		14.0 ／ −		14.0 ／ −	
内外接続線太さ(50m 以下/80m 以下)			mm	φ1.6 ／ φ2.0		φ1.6 ／ φ2.0		φ1.6 ／ φ2.0		φ2.0 ／ φ2.6		φ2.0 ／ φ2.6	
アース線サイズ			mm	φ1.6		φ1.6		φ1.6		φ2.0		φ2.0	
配線用遮断器	開閉器		A	30 ／ −		30 ／ −		30 ／ −		60 ／ −		60 ／ −	
	漏電遮断器		A	20 ／ −		20 ／ −		30 ／ −		50 ／ −		50 ／ −	

注 ※1. 冷房・暖房能力および電気特性は下記条件で運転したときの数値です。
＜冷房時: 室内側吸込空気乾球温度20℃ , 湿球温度15℃ , 室外側吸込空気乾球温度35℃ , 暖房時: 室内側吸込空気乾球温度20℃ , 室外側空気乾球温度7℃ , 湿球温度6℃ ＞
※2. 冷房・暖房能力の( ) 内は、最大能力、冷房除湿能力の( ) 内は、最大除湿能力の値を示します。
※3. 配線用遮断器の値は、室外ユニット側／ヒーター電源用を示します。
※4. リモコンによる設定可能温度範囲は、冷房:10 ～ 30℃、暖房:10 ～ 28℃です。

(c) シングル(PCG-P・MHK 形)　　(d) 同時ツイン(PCGX-P・MHK 形)

項目 ＼ セット形名				INVヒーターレス				INVヒーターレス				INVヒーターレス				INVヒーターレス				INVヒーターレス			
				PCG-P3MHK				PCG-P4MHK				PCG-P5MHK				PCGX-P8MHK				PCGX-P10MHK			
定格電源	ヒーター			−				−				−				−				−			
	室外			三相 200 V				三相 200 V				三相 200 V				三相 200 V				三相 200 V			
	周波数			50Hz		60Hz		50Hz		60Hz		50Hz		60Hz		50Hz		60Hz		50Hz		60Hz	
冷房標準性能	定格冷房能力		kW	8.0(3.5～9.0)		8.0(3.5～9.0)		10.0(3.5～11.2)		10.0(3.5～11.2)		11.1(5.2～13.0)		11.1(5.2～13.0)		20.0(9.0～22.4)		20.0(9.0～22.4)		23.6(11.2～26.0)		23.6(11.2～26.0)	
	除湿能力		L/h	3.0(1.3～4.4)		3.0(1.3～4.4)		4.3(1.5～6.0)		4.3(1.5～6.0)		4.8(2.3～7.0)		4.8(2.3～7.0)		8.7(3.9～12.0)		8.7(3.9～12.0)		10.2(4.9～13.9)		10.2(4.9～13.9)	
	COP		−	3.01		2.96		2.79		2.76		2.75		2.73		2.92		2.89		2.64		2.61	
	定格消費電力		kW	2.66		2.70		3.58		3.62		4.03		4.07		6.85		6.93		8.95		9.03	
	運転電流		A	8.4		8.6		11.1		11.2		12.5		12.6		22.7		23.0		28.1		28.3	
	運転力率		%	91		91		93		93		93		93		87		87		92		92	
暖房標準性能	定格暖房能力		kW	−		−		−		−		−		−		−		−		−		−	
	COP		−	−		−		−		−		−		−		−		−		−		−	
	定格消費電力		kW	−		−		−		−		−		−		−		−		−		−	
	運転電流		A	−		−		−		−		−		−		−		−		−		−	
	運転力率		%	−		−		−		−		−		−		−		−		−		−	
暖房低温	暖房低温能力		kW	−		−		−		−		−		−		−		−		−		−	
	定格消費電力		kW	−		−		−		−		−		−		−		−		−		−	
COP〈平均〉			−	−		−		−		−		−		−		−		−		−		−	
最大運転電流			A	12.0		12.0		17.0		17.0		20.3		20.3		36.1		36.1		40.5		40.5	
室内ユニット	室内形名		−	PCZG-P3MHA				PCZG-P4MHA				PCZG-P5MHA				PCZG-P4MHA ×2				PCZG-P5MHA ×2			
	風速切換		−	強	弱	強	弱	強	弱	強	弱	強	弱	強	弱	強	弱	強	弱	強	弱	強	弱
	1台あたりの風量		m³/min	38	30	38	30	38	30	38	30	38	30	38	30	38	30	38	30	38	30	38	30
	1台あたりの騒音値		dB	50	44	50	44	50	44	50	44	51	45	51	45	50	44	50	44	51	45	51	45
	電熱器		kW	−				−				−				−				−			
	外装色〈マンセルNo.〉		−	−				−				−				−				−			
	熱交換器形式		−	クロスフィン				クロスフィン				クロスフィン				クロスフィン				クロスフィン			
	エアフィルター		−	合成繊維不織布				合成繊維不織布				合成繊維不織布				合成繊維不織布				合成繊維不織布			
	防音・断熱材		−	発泡PS・ポリエチレンシート				発泡PS・ポリエチレンシート				発泡PS・ポリエチレンシート				発泡PS・ポリエチレンシート				発泡PS・ポリエチレンシート			
	運転調整装置		−	ワイヤードリモコン				ワイヤードリモコン				ワイヤードリモコン				ワイヤードリモコン				ワイヤードリモコン			
	送風機	形式×個数	−	シロッコファン×4				シロッコファン×4				シロッコファン×4				シロッコファン×4				シロッコファン×4			
		標準電動機出力	kW	0.080 ×2				0.080 ×2				0.080 ×2				0.080 ×2				0.080 ×2			
		標準機外静圧	Pa	0				0				0				0				0			
	本体	外形寸法<H ×W ×D>	mm	280 ×1520 ×650				280 ×1520 ×650				280 ×1520 ×650				280 ×1520 ×650				280 ×1520 ×650			
		製品質量	kg	56				56				58				56				58			
	パネル	外形寸法<H ×W ×D>	mm	−				−				−				−				−			
		製品質量	kg	−				−				−				−				−			
	ドレン配管		−	VP-25 接続可				VP-25 接続可				VP-25 接続可				VP-25 接続可				VP-25 接続可			
室外ユニット	室外形名		−	PUG-P3MHA5				PUG-P4MHA5				PUG-P5MHA5				PUG-P8MHA5				PUG-P10MHA5			
	風量 50/60Hz		m³/min	50 ／ 50				50 ／ 50				70 ／ 70				130 ／ 130				130 ／ 130			
	騒音値(A 特性) 冷房/ 暖房		dB	48 ／ −				48 ／ −				50 ／ −				58 ／ −				58 ／ −			
	電熱器〈クランクケース〉		W	−				−				−				−				−			
	外装色〈マンセルNo.〉		−	アイボリー<3Y 7.8/1.1>				アイボリー<3Y 7.8/1.1>				アイボリー<3Y 7.8/1.1>				アイボリー<3Y 7.8/1.1>				アイボリー<3Y 7.8/1.1>			
	熱交換器形式		−	クロスフィン				クロスフィン				クロスフィン				クロスフィン				クロスフィン			
	霜取方式		−	リバースサイクル				リバースサイクル				リバースサイクル				リバースサイクル				リバースサイクル			
	圧縮機	形式×個数	−	全密閉				全密閉				全密閉				全密閉				全密閉			
		始動方式	−	直入始動方式				直入始動方式				直入始動方式				インバータ始動方式				インバータ始動方式			
		呼称出力	kW	1.8				2.3				2.4				4.7				5.5			
		1日の冷凍能力	法定トン	0.420 ～ 1.180				0.420 ～ 1.530				0.580 ～ 1.710				0.860 ～ 3.150				0.970 ～ 3.560			
		容量制御	%	冷房35 ～ 100%				冷房27 ～ 100%				冷房32 ～ 100%				冷房27～100% 暖房29～100%				冷房27～100% 暖房27～100%			
	送風機	形式×個数	−	プロペラファン×1				プロペラファン×1				プロペラファン×1				プロペラファン×2				プロペラファン×2			
		標準電動機出力	kW	0.060				0.060				0.150				0.150 ×2				0.150 ×2			
		標準機外静圧	Pa	0				0				0				0				0			
	保護装置	圧力開閉器(高圧/ 低圧)	MPa	−				−				−				4.14 ／ −				4.14 ／ −			
		圧縮機保護	−	吐出温度検知、過電流検知回路				吐出温度検知、過電流検知回路				吐出温度検知、過電流検知回路				吐出温度検知、過電流検知回路				吐出温度検知、過電流検知回路			
		送風機保護	−	過熱/ 過電流保護				過熱/ 過電流保護				過熱/ 過電流保護				過熱/ 過電流保護				過熱/ 過電流保護			
	外形寸法<H ×W ×D>		mm	740 ×950 ×330				740 ×950 ×330				943 ×950 ×330				1350 ×950 ×330				1350 ×950 ×330			
	製品質量		kg	64				64				78				129				129			
冷媒配管	室内機	液配管	mm	φ9.52				φ9.52				φ9.52				φ9.52				φ9.52			
		ガス配管	mm	φ15.88				φ15.88				φ15.88				φ15.88				φ15.88			
	室外機	液配管	mm	φ9.52				φ9.52				φ9.52				φ9.52				φ12.70			
		ガス配管	mm	φ15.88				φ15.88				φ15.88				φ25.40				φ25.40			
冷媒	種類×封入量		kg	R410A ×2.7				R410A ×2.7				R410A ×3.4				R410A ×5.8				R410A ×7.1			
	制御方式		−	電子膨張弁				電子膨張弁				電子膨張弁				電子膨張弁				電子膨張弁			
冷凍機油			L	FV50S ×0.87				FV50S ×0.87				FV50S ×0.87				MEL-56 ×2.30				MEL-56 ×2.30			
電源太さ（室外／ヒーター）			mm²	3.5 ／ −				3.5 ／ −				5.5 ／ −				14.0 ／ −				14.0 ／ −			
内外接続線太さ(50m 以下/80m 以下)			mm	φ1.6 ／ φ2.0				φ1.6 ／ φ2.0				φ1.6 ／ φ2.0				φ2.0 ／ φ2.6				φ2.0 ／ φ2.6			
アース線サイズ			mm	φ1.6				φ1.6				φ1.6				φ2.0				φ2.0			
配線用遮断器	開閉器		A	30 ／ −				30 ／ −				30 ／ −				60 ／ −				60 ／ −			
	漏電遮断器		A	20 ／ −				20 ／ −				30 ／ −				50 ／ −				50 ／ −			

注 ※1. 冷房・暖房能力および電気特性は下記条件で運転したときの数値です。
＜冷房時: 室内側吸込空気乾球温度20℃ , 湿球温度15℃ , 室外側吸込空気乾球温度35℃ , 暖房時: 室内側吸込空気乾球温度20℃ , 室外側空気乾球温度7℃ , 湿球温度6℃ ＞
※2. 冷房・暖房能力の( ) 内は、最大能力、冷房除湿能力の( ) 内は、最大除湿能力の値を示します。
※3. 配線用遮断器の値は、室外ユニット側／ヒーター電源用を示します。
※4. リモコンによる設定可能温度範囲は、冷房:10 ～ 30℃、暖房:10 ～ 28℃です。

〈2〉外形寸法図

（1）室内ユニット

（a）４方向天井カセット形

●PLZG-P3, 4, 5MBA

※ワイヤレスリモコンは使用できません。

注１．化粧パネルは標準パネル，標準パネルカンタン自動パネルからお選びください。
２．ドレン配管はPVC管VP-25を使用してください。
ドレンポンプ内蔵です。
最大揚程は天井面から850mmです。
３．吊りボルトはM10またはW3/8ネジを使用してください。（現地手配）
４．サービス時，電気品箱を取外す事があります。
電源線並びにリモコン線，室内外接続線の接続時には，
電線に十分な余裕を持たせてください。
５．カンタンコーナポケットより，化粧パネルを付けたまま本体の高さ調整が可能です。
６．別売多機能ケースメント及び別売高性能フィルター
取付時の注意
１）天井ふところ高さがＥ以上必要となります。
２）※１：指定寸法に135mm加算されます。
※２：870～910（天井開口穴）
３）別売高性能フィルターは，別売多機能ケースメントと併用となります。
７．分ダクト接続時は，十分な断熱を行なってください。
（露付，露たれの原因になります）
８．必要な据え付け･サービススペースは下図を参照願います。

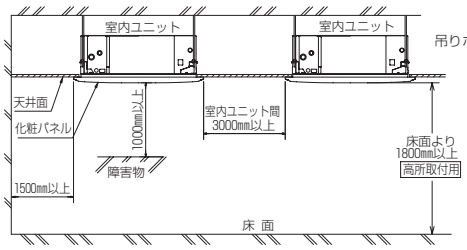

カンタン自動パネル 吸込グリル昇降寸法

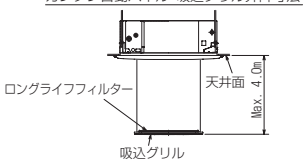

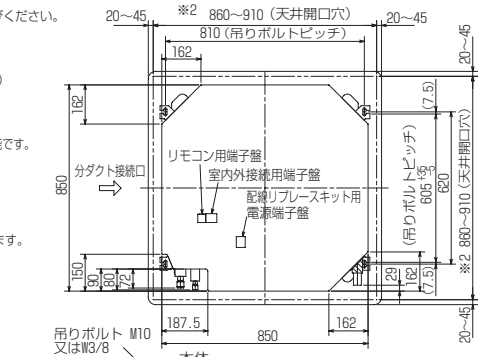

⇦ 分ダクト接続口

分ダクト接続口詳細図（両側面）

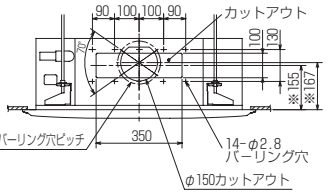

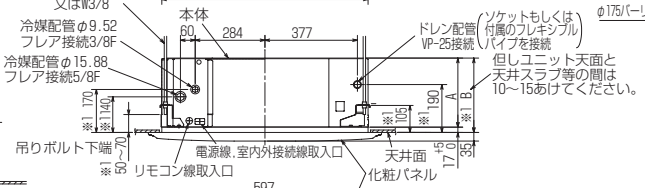

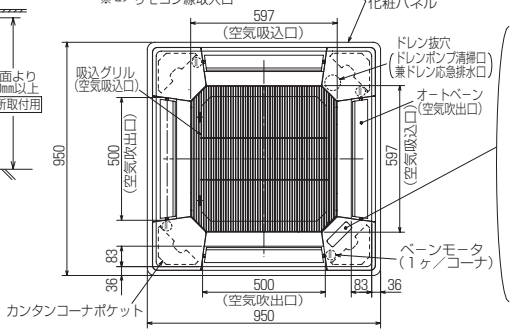

標準パネルの場合
（社名表示部）

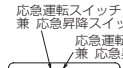

＊機種ごとの能力は下記による。
PLZG-P･MBA･･･3,4,5

	A	B	E
P3形	246	263	400
P4形	286	303	440
P5形			

カンタン自動パネルの場合
（社名表示部）

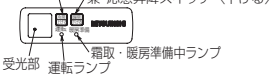

(b) 天吊形

●PCZG-P3, 4, 5MGA2

① ドレン配管接続口（内径φ26）
② ドレン配管接続口（左出し用）
③ 左側ドレン配管後取出し用ノックアウト穴
④ 冷媒配管接続口（ガス管側/フレア接続）
⑤ 冷媒配管接続口（液管側/フレア接続）
⑥ ドレン配管上取出し用ノックアウト穴
⑦ 左ドレン配管取出し用ノックアウト穴
⑧ 電線取出し用ノックアウト穴　3-φ27

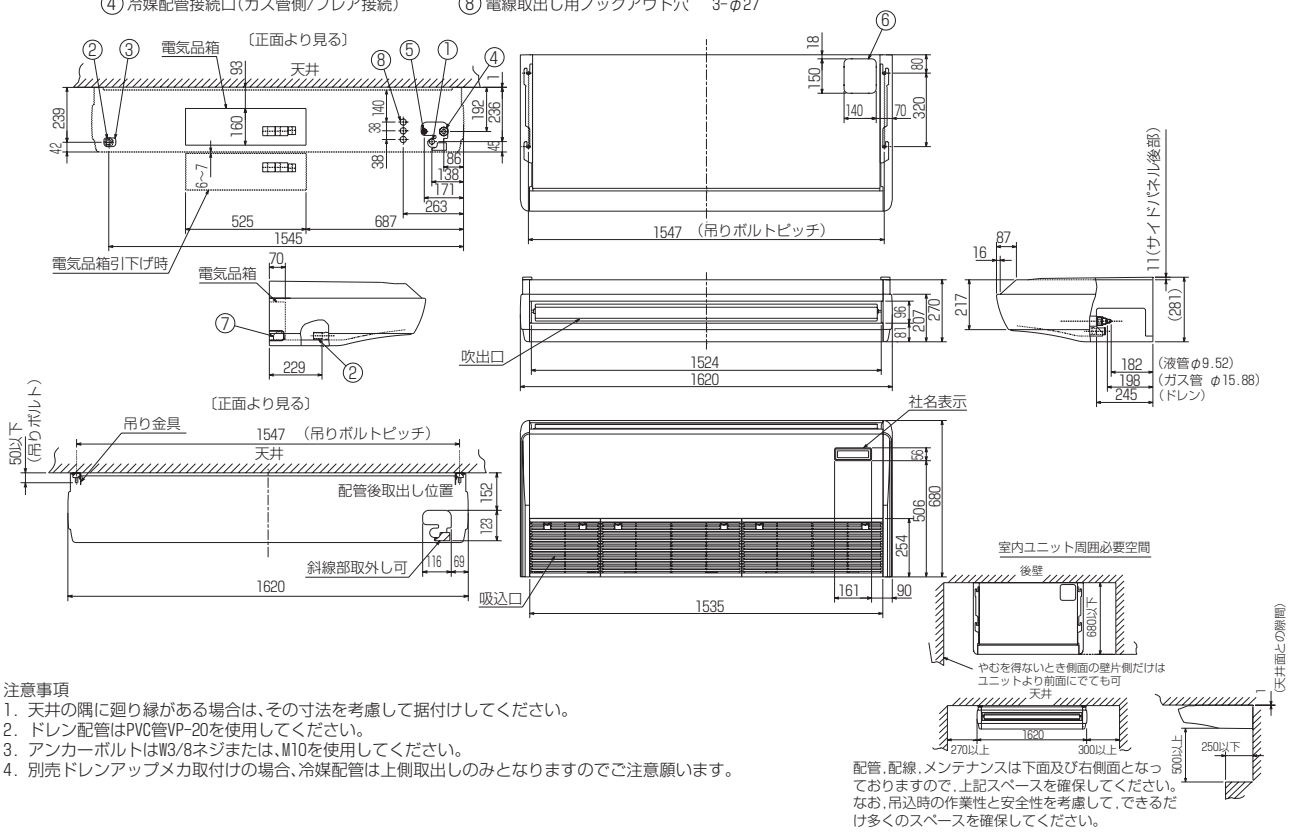

注意事項
1. 天井の隅に廻り縁がある場合は、その寸法を考慮して据付けしてください。
2. ドレン配管はPVC管VP-20を使用してください。
3. アンカーボルトはW3/8ネジまたは、M10を使用してください。
4. 別売ドレンアップメカ取付けの場合、冷媒配管は上側取出しのみとなりますのでご注意願います。

配管，配線，メンテナンスは下面及び右側面となっておりますので，上記スペースを確保してください。なお，吊込時の作業性と安全性を考慮して，できるだけ多くのスペースを確保してください。

●PCZG-P8, 10MBA2

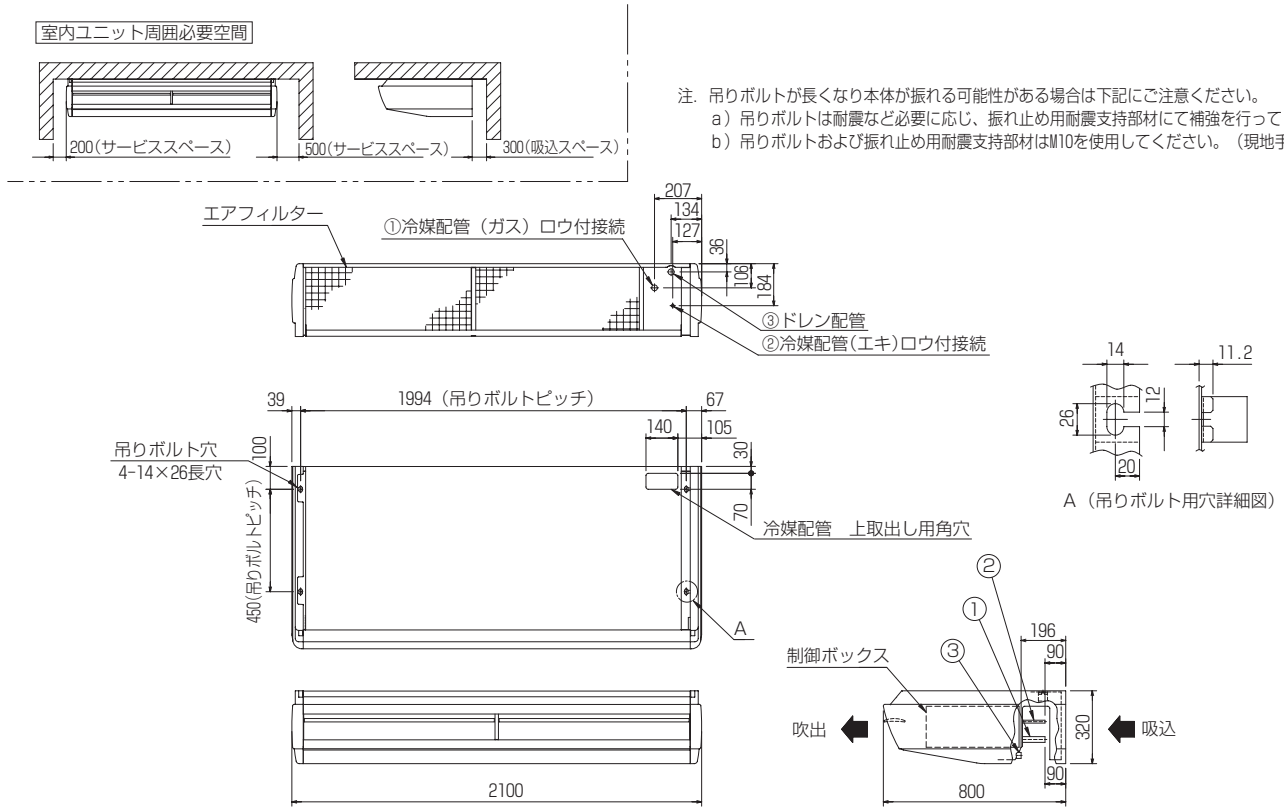

注. 吊りボルトが長くなり本体が振れる可能性がある場合は下記にご注意ください。
a）吊りボルトは耐震など必要に応じ、振れ止め用耐震支持部材にて補強を行ってください。
b）吊りボルトおよび振れ止め用耐震支持部材はM10を使用してください。（現地手配）

機　種	①ガス配管サイズ	②エキ配管サイズ	③ドレン配管
PCZG-P8MBA2	φ25.4	φ9.52	ドレン配管接続口（ジョイントソケットVP-20<付属>）
PCZG-P10MBA2		φ12.7	

（C）厨房用〈天吊形〉

●PCZG-P3, 4, 5MHA

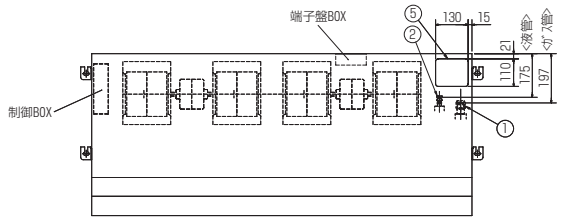

①冷媒配管接続口(ガス管側/フレア接続 : 5/8F)
②冷媒配管接続口(液管側/フレア接続 : 3/8F)
③付属フレキホース → ドレン配管(VP-25:パイプ外径φ32)接続口
④冷媒配管後取出し用ノックアウト穴
⑤冷媒配管上取出し用ノックアウト穴
⑥電線取入用ノックアウト穴 2-φ27
⑦内外接続用端子盤
⑧リモコン用端子盤
⑨室内機受電対応時
別売配線リプレースキット

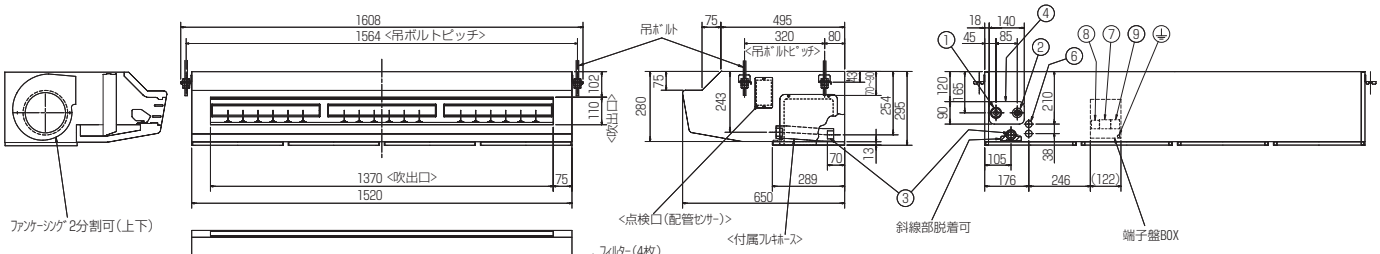

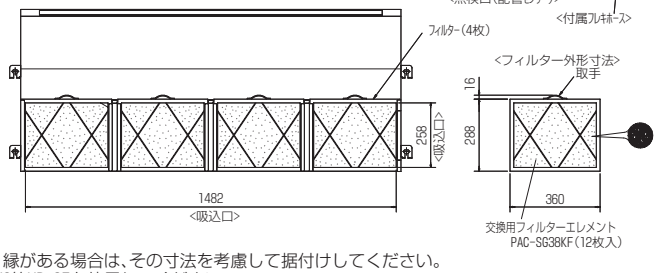

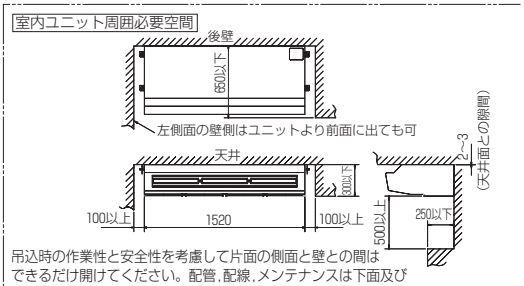

吊込時の作業性と安全性を考慮して片面の側面と壁との間はできるだけ開けてください。配管,配線,メンテナンスは下面及び右側面となっておりますので上記スペースを確保してください。

注意事項

1.天井の隅に廻り縁がある場合は、その寸法を考慮して据付けしてください。
2.ドレン配管はPVC管VP-25を使用してください。
3.吊りボルトはステンレス製の W3/8ネジまたは、M10を使用してください。(現地手配)
4.ワイヤードリモコンは、別売対応となります。
5.外郭のステンレスは、SUS430系 です。
6.本図内容は、改良のため予告無く変更する場合があります。

（2）室外ユニット

●PUZG-P3, 4MHA5
●PUG-P3, 4MHA5

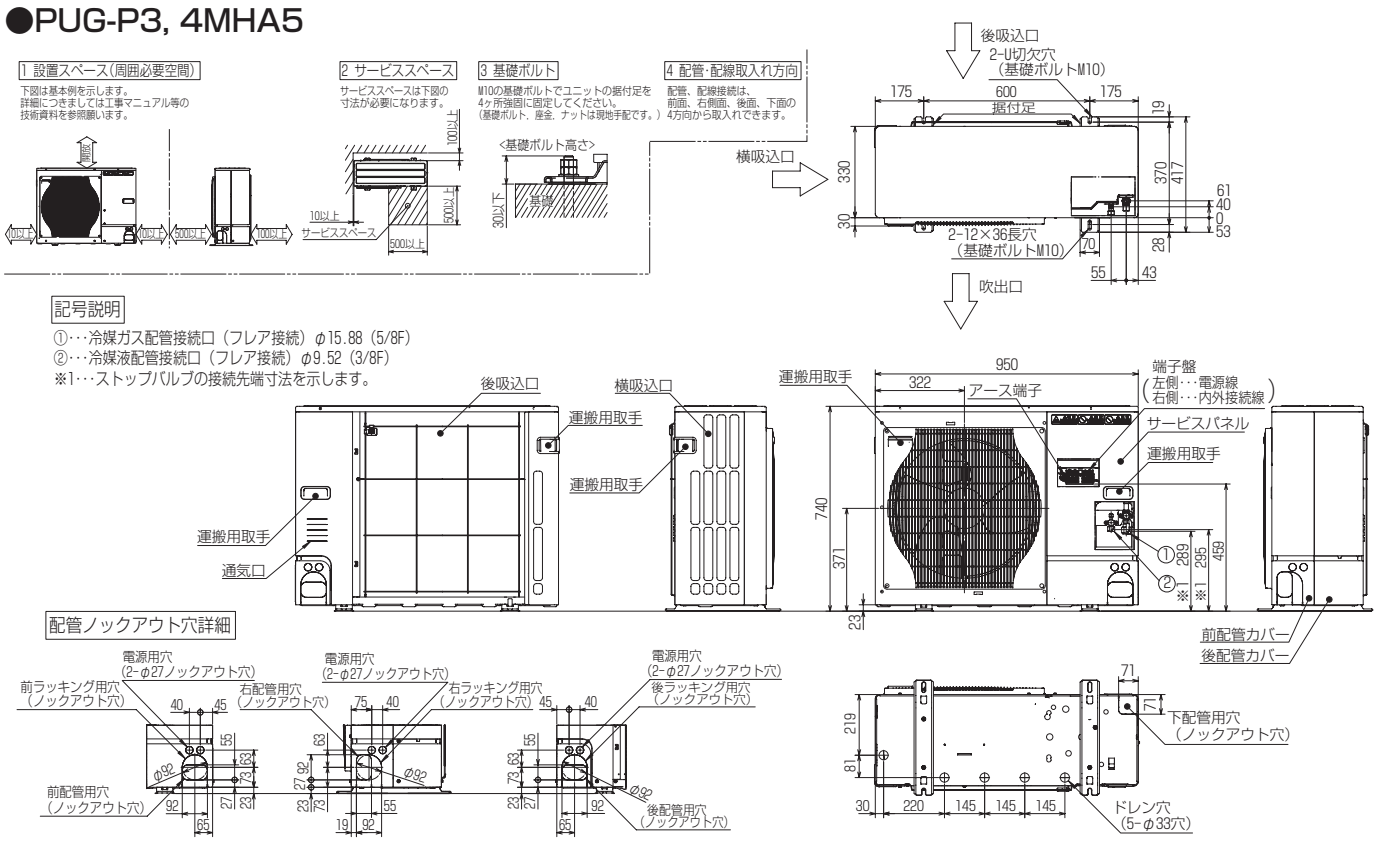

●PUZG-P5MHA5
●PUG-P5MHA5

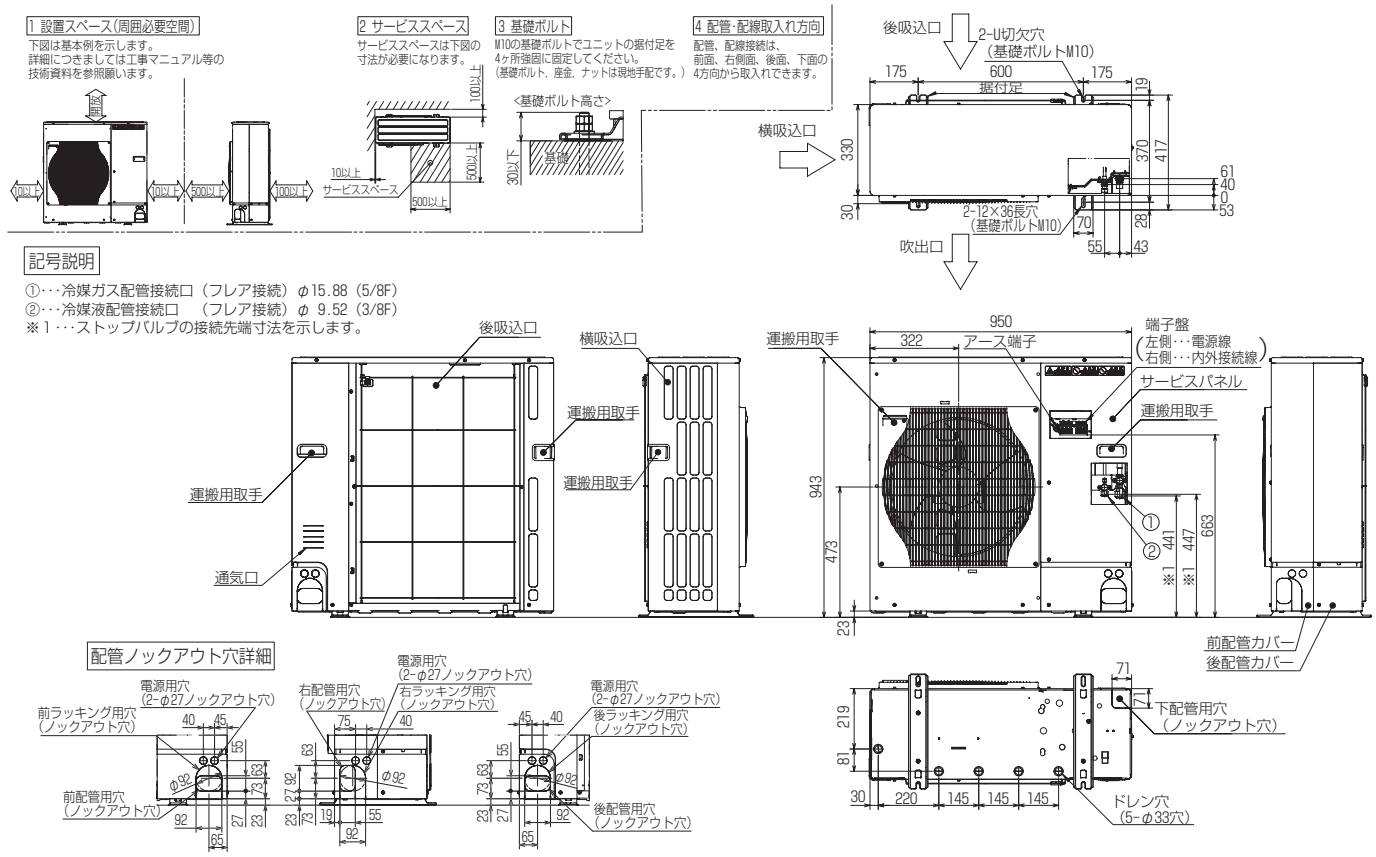

●PUZG-P8, 10MHA5
●PUG-P8, 10MHA5

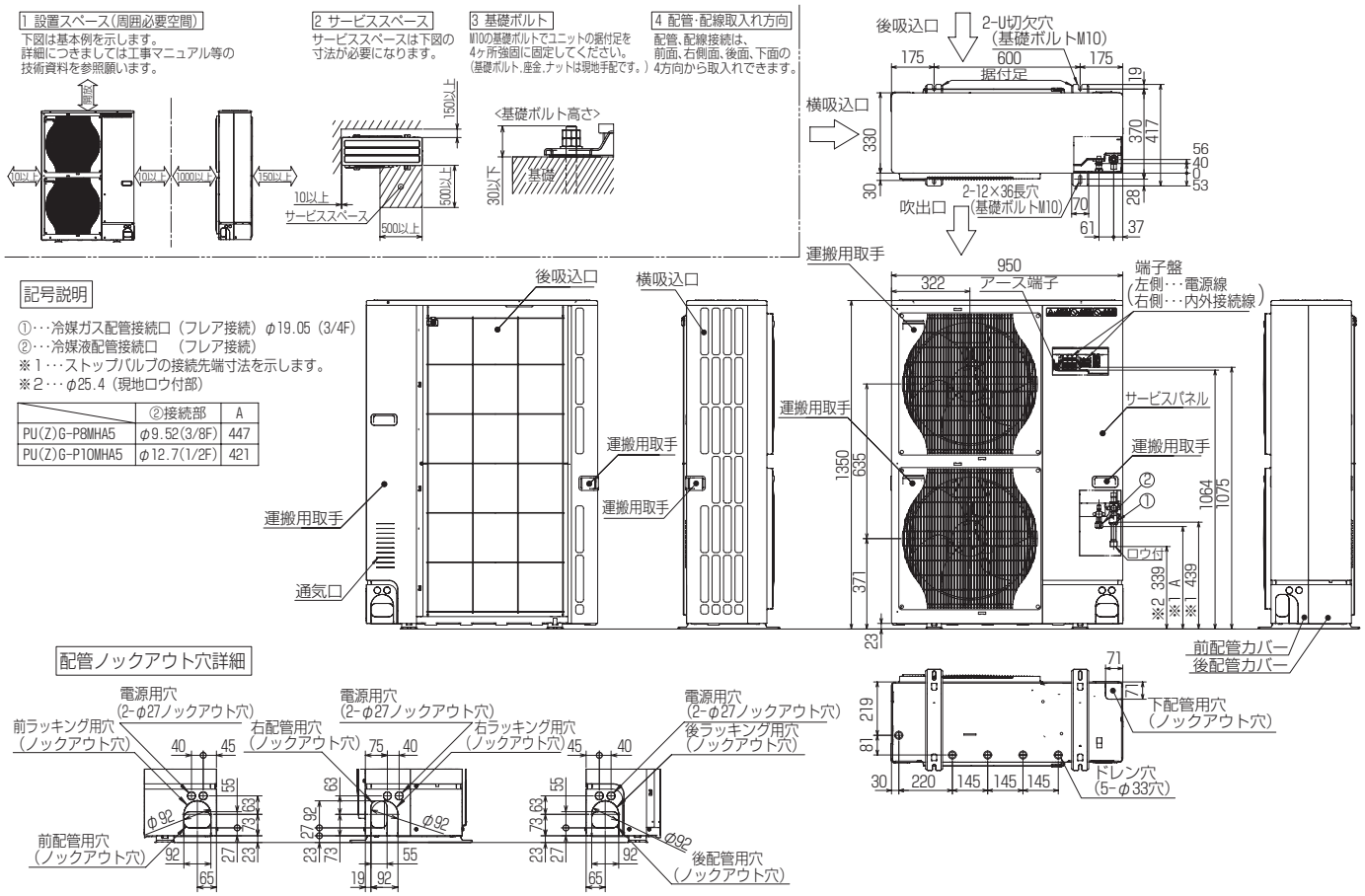

〈3〉機外配線図

⚠警告 電気工事は、電気工事士の資格がある方が、「電気設備に関する技術基準」、「内線規程」及び据付説明書に従って施工し、必ず専用回路とし、かつ定格の電圧、ブレーカーを使用する。
●電源回路容量不足や施工不備があると感電・火災の原因となります。

⚠注意 各配線は、張力が掛からないように配線工事をする。
●断線したり、発熱・火災の原因になります。

電源配線については、下記の方法がありますが、事前に電力会社にご相談の上、その指示に合った配線をしてください。配線にあたっては、「電気設備に関する技術基準」「内線規程」に従ってください。

中温用エアコン

■配線方法

[1] 1:1対応時

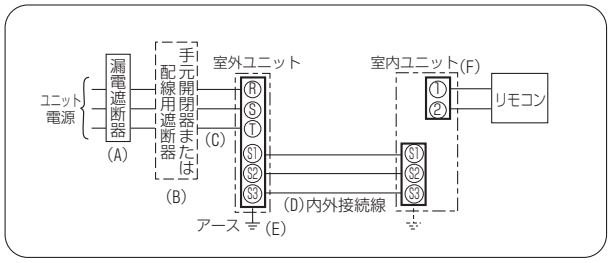

[2] 同時ツイン対応時

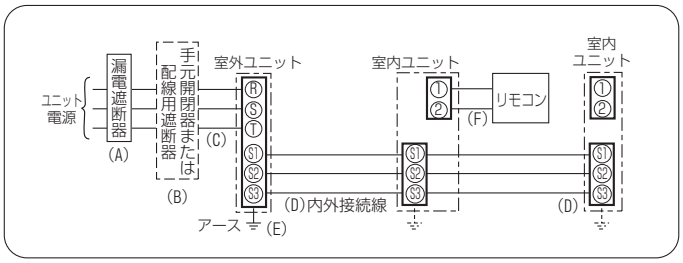

■ユニット電源配線（室外側）

記　号	電　源	(A)	(B)			(C)	(D)（VVF3芯）		(E)
機　種		漏電遮断器定格電流	手元開閉器		配線用遮断器定格電流	ユニット電線太さ(mm)	内外接続線太さ		アース線太さ
			開閉器容量	B種ヒューズ			総延長50m以下	総延長80m以下	
PU(Z)G-P3MHA5形	三相200V	20A	30A	20A	20A	3.5㎟(φ2.0)	φ1.6	φ2.0	φ1.6
PU(Z)G-P4MHA5形		30A	30A	30A	30A	3.5㎟(φ2.0)	φ1.6	φ2.0	φ1.6
PU(Z)G-P5MHA5形		30A	30A	30A	30A	5.5㎟(φ2.6)	φ1.6	φ2.0	φ1.6
PU(Z)G-P8MHA5形		50A	60A	50A	50A	14.0㎟	φ2.0	φ2.6	φ2.0
PU(Z)G-P10MHA5形		50A	60A	50A	50A	14.0㎟	φ2.0	φ2.6	φ2.0

（　）内はVVFケーブルの場合

■リモコン配線

記　号	(F)
機　種	リモコン線太さ
全機種共通	0.3～1.25㎟のケーブル

ご注意

(注1)電源には必ず漏電遮断器を取付けてください。ユニット電源には高調波対応品を選定してください。
(注2)漏電遮断器が地絡保護専用の場合には、漏電遮断器と直列に手元開閉器(開閉器＋B種ヒューズ)、または配線用遮断器が必要です。
(注3)ユニット電線太さは、20mまで電圧降下を見込んで選定してありますので、20mを超える場合は、電圧降下を考慮して「内線規程」等に従い、電線太さを選定してください。
(注4)内外接続線は、室内･室外間の配線、室内･室内間の渡り配線の総延長が最大80mまで延長可能です。

■ 漏電遮断器（ELB）の選定　漏電遮断器は下記仕様品または同等品を選定ください。（NVは三菱電機製品の形名です。）

定格電流	15A	20A	30A	40A	50A	60A
漏電遮断器形名 定格電流 定格感度電流 動作時間	NV30-Cシリーズ 15A 30mA 0.1S以内	NV30-Cシリーズ 20A 30mA 0.1S以内	NV30-Cシリーズ 30A 30mA 0.1S以内	NV50-Cシリーズ 40A 30mA 0.1S以内	NV50-Cシリーズ 50A 100mA 0.1S以内	NV60-Cシリーズ 60A 100mA 0.1S以内

インバーター機種に使用する漏電遮断器は、誤作動の恐れがありますので、必ず高調波対応品（上表相当品）をご使用ください。