# 2 住宅設備用エアコン

## 目次


〈1〉仕様……2-2
〈1-1〉シングルタイプ……2-2
（1）壁掛形（MSZ形）……2-2
（2）床置形（MFZ形）……2-16
（3）一方向天井カセット形（MLZ-RX/GX形）…2-17
（4）二方向天井カセット形（MLZ-W形）……2-21
（5）壁埋込形（MTZ形）……2-22
（6）フリービルトイン形（MBZ形）……2-23
（7）小能力天井カセット形（MLZ形）……2-25
〈1-2〉霧ヶ峰 VX マルチ……2-26
〈1-3〉システムマルチ……2-32
（1）室外機（MXZ形）……2-32
（2）室外機（パワーマルチ）……2-35
（3）室内機……2-37
（a）壁掛形（MSZ形）……2-37
（b）床置形（MFZ形）……2-46
（c）一方向天井カセット形（MLZ-RX/GX形）2-47
（d）二方向天井カセット形（MLZ-W形）……2-51
（e）壁埋込形（MTZ形）……2-52
（f）フリービルトイン形（MBZ形）……2-53
（g）小能力天井カセット形（MLZ形）……2-55
〈2〉外形寸法図……2-56
〈2-1〉シングルタイプ……2-56
（1）室内機－室外機……2-56
（a）壁掛形（MSZ形）……2-56
（b）床置形（MFZ形）……2-66
（c）一方向天井カセット形（MLZ-RX/GX形）2-68
（d）二方向天井カセット形（MLZ-W形）……2-72
（e）壁埋込形（MTZ形）……2-74
（f）フリービルトイン形（MBZ形）……2-76
（g）小能力天井カセット形（MLZ形）……2-78
〈2-2〉霧ヶ峰 VX マルチ……2-80
（1）室外機（MXZ-VX形）……2-80
（2）室内機……2-81
（a）壁掛形（MSZ形）……2-81
（b）小能力天井カセット形（MLZ形）……2-82
（c）一方向天井カセット形（MLZ-GX形）……2-83
（d）壁埋込形（MTZ形）……2-84
〈2-3〉システムマルチ……2-86
（1）室外機（MXZ形）……2-86
（2）室外機（パワーマルチ）……2-90
（3）室内機……2-93
（a）壁掛形（MSZ形）……2-93
（b）床置形（MFZ形）……2-96
（c）一方向天井カセット形（MLZ-RX/GX形）…2-97
（d）二方向天井カセット形（MLZ-W形）……2-99
（e）壁埋込形（MTZ形）……2-100
（f）フリービルトイン形（MBZ形）……2-102
（g）小能力天井カセット形（MLZ形）……2-103
〈3〉ズバ暖霧ヶ峰（壁掛形・床置形）……2-104
〈4〉機外配線図……2-110

# 〈1〉仕様

## 〈1-1〉シングルタイプ

### （1）壁掛形（MSZ形）

| 項目 ＼ 形名 | | | MSZ-ZXV229-W,T<br>MSZ-ZXV229E-W,T | | MSZ-ZXV259-W,T<br>MSZ-ZXV259E-W,T | | MSZ-ZXV289-W,T<br>MSZ-ZXV289E-W,T | |
|---|---|---|---|---|---|---|---|---|
| 性能 | 冷房 | 標準能力 (kW) | 2.2(0.6～3.4) | | 2.5(0.6～3.5) | | 2.8(0.6～4.0) | |
| | | エネルギー消費効率 | 5.50 | | 5.43 | | 5.38 | |
| | 暖房 | 標準能力 (kW) | 2.5(0.6～5.7) | | 2.8(0.6～6.2) | | 3.6(0.6～7.6) | |
| | | 低温能力 (kW) | 4.1 | | 4.5 | | 5.5 | |
| | | エネルギー消費効率 | 5.62 | | 5.71 | | 5.63 | |
| | 冷暖平均エネルギー消費効率 | | 5.56 | | 5.57 | | 5.51 | |
| | 通年エネルギー消費効率 | | 6.4 | | 6.4 | | 6.4 | |
| | 運転音 冷房 | 室内（強・中・弱・静 (dB) | 43 · 35 · 30 · 19 | | 45 · 36 · 31 · 19 | | 48 · 38 · 33 · 19 | |
| | | 室外 (dB) | 42 | | 44 | | 46 | |
| | 運転音 暖房 | 室内（強・中・弱・静 (dB) | 44 · 35 · 30 · 24 | | 46 · 35 · 30 · 24 | | 49 · 37 · 31 · 24 | |
| | | 室外 (dB) | 43 | | 44 | | 46 | |
| 電気特性 | 電源（相・V・Hz） | | 単・100・50/60 | | 単・100・50/60 | | 単・100・50/60 | |
| | | | 冷房 | 暖房 | 冷房 | 暖房 | 冷房 | 暖房 |
| | 定格 | 標準消費電力 (W) | 400(90～800) | 445(90～1,485) | 460(90～840) | 490(90～1,485) | 520(90～950) | 640(90～1,965) |
| | | 運転電流 (A) | 4.25 | 4.48 | 4.85 | 4.93 | 5.50 | 6.45 |
| | Hz | 力率 (%) | 94 | 99 | 94 | 99 | 94 | 99 |
| | 低温消費電力 (W) | | – | 1,310 | – | 1,310 | – | 1,735 |
| | 始動電流 (A) | | 4.48 | | 4.93 | | 6.45 | |
| 製品 | 色調 | | (室内)クリアホワイト・クリアブラウン<br>(室外)アイボリー(3.0Y7.8/1.1) | | (室内)クリアホワイト・クリアブラウン<br>(室外)アイボリー(3.0Y7.8/1.1) | | (室内)クリアホワイト・クリアブラウン<br>(室外)アイボリー(3.0Y7.8/1.1) | |
| | 外形寸法<高さ×幅×奥行> (mm) | | (室内)295×798×295(300)<br>(室外)550×800(+69)×285 | | (室内)295×798×295(300)<br>(室外)550×800(+69)×285 | | (室内)295×798×295(300)<br>(室外)550×800(+69)×285 | |
| | 製品質量 (kg) | | (室内)13<br>(室外)28 | | (室内)13<br>(室外)31 | | (室内)13<br>(室外)32 | |
| | 冷媒量 <R410A> (kg) | | 0.85 | | 1.00 | | 1.15 | |
| | 熱交換器形式 | | クロスフィン | | クロスフィン | | クロスフィン | |
| | 内外接続電線 | | VVFｹｰﾌﾞﾙ 3芯・1本・φ2.0mm | | VVFｹｰﾌﾞﾙ 3芯・1本・φ2.0mm | | VVFｹｰﾌﾞﾙ 3芯・1本・φ2.0mm | |
| | 延長配管 フレア接続 | 許容値 (m) | 配管長 20・高低差 15 | | 配管長 20・高低差 15 | | 配管長 20・高低差 15 | |
| | | パイプ径 ガス管 (mm) | φ9.52 | | φ9.52 | | φ9.52 | |
| | | パイプ径 液管 (mm) | φ6.35 | | φ6.35 | | φ6.35 | |
| | | パイプ径 ドレン接続口 (mm) | φ16(外径) | | φ16(外径) | | φ16(外径) | |
| | 保護装置 | 圧縮機保護 | 電流検知/吐出温度検知 | | 電流検知/吐出温度検知 | | 電流検知/吐出温度検知 | |
| | | 送風機保護 | (室内)電流検知/回転速度検知<br>(室外)電流検知/回転速度検知 | | (室内)電流検知/回転速度検知<br>(室外)電流検知/回転速度検知 | | (室内)電流検知/回転速度検知<br>(室外)電流検知/回転速度検知 | |
| | 圧縮機 | 形名 | KNB073FKAH | | KNB073FKAH | | KNB092FFAH | |
| | | 出力 (W) | 600 | | 650 | | 750 | |
| | 送風機 | 形式 | (室内)ラインフローファン<br>(室外)プロペラファン | | (室内)ラインフローファン<br>(室外)プロペラファン | | (室内)ラインフローファン<br>(室外)プロペラファン | |
| | | 出力 (W) | (室内)30 | (室外)50 | (室内)30 | (室外)50 | (室内)40 | (室外)50 |
| | | 風量切替 | (室内)4段 | (室外)3段 | (室内)4段 | (室外)3段 | (室内)4段 | (室外)3段 |
| | 冷房 | 回転速度 (rpm) | (室内)930 | (室外)740 | (室内)990 | (室外)740 | (室内)1,030 | (室外)740 |
| | 冷房 | 風量 ($m^3$/h) | (室内)620 | (室外)1,810 | (室内)665 | (室外)1,715 | (室内)690 | (室外)1,715 |
| | 暖房 | 回転速度 (rpm) | (室内)1,000 | (室外)740 | (室内)1,070 | (室外)740 | (室内)1,120 | (室外)740 |
| | 暖房 | 風量 ($m^3$/h) | (室内)680 | (室外)1,810 | (室内)740 | (室外)1,715 | (室内)770 | (室外)1,715 |
| | コンセント形状・定格 | | Ⅱ・15A | | Ⅱ・15A | | Ⅱ・20A | |
| | 電源電線(分岐回路)の太さと長さ | | φ1.6/7、φ2.0/11、φ2.6/19 | | φ1.6/7、φ2.0/11、φ2.6/19 | | φ2.0/8、φ2.6/14 | |

1. 運転特性は JIS C 9612の条件で運転した場合の数値です。
   定格冷房能力(室内側：27.0℃[DB],19.0℃[WB],外気温度：35.0℃[DB],24.0℃[WB])
   定格暖房能力<標準>(室内側：20.0℃[DB],外気温度：7.0℃[DB],6.0℃[WB])
   <低温>(室内側：20.0℃[DB],外気温度：2.0℃[DB],1.0℃[WB])
   延長配管5m(相当長),高低差0m　※冷房標準能力6.0kW以上は、延長配管7.5m(相当長)、高低差0m
2. 運転音測定条件：無響室，Aスケール，JIS C 9612 によります。
3. 本仕様書は予告なく変更することがあります。
4. 能力、消費電力の（　）内数値は、最小から最大までの可変巾を示しています。
5. 室内機外形寸法中（　）内の寸法は、据付板を付けたときの寸法です。
6. 室外機外形寸法中（　）内の寸法は、サービスパネルの突出し寸法を示しています。
7. 設計圧力は4.15MPaです。

| 掲載頁 | 外形寸法図 | 頁 | 2-56・2-57 | 2-56・2-57 | 2-56・2-57 |
|---|---|---|---|---|---|

| 項目 ＼ 形名 | | | MSZ-ZXV289S-W,T<br>MSZ-ZXV289SE-W,T | | MSZ-ZXV369-W,T<br>MSZ-ZXV369E-W,T | | MSZ-ZXV369S-W,T<br>MSZ-ZXV369SE-W,T | |
|---|---|---|---|---|---|---|---|---|
| 性能 | 冷房 | 標準能力 (kW) | 2.8(0.6～4.0) | | 3.6(0.6～4.1) | | 3.6(0.6～4.1) | |
| | | エネルギー消費効率 | 5.38 | | 4.29 | | 4.29 | |
| | 暖房 | 標準能力 (kW) | 3.6(0.6～7.6) | | 4.2(0.6～7.7) | | 4.2(0.6～7.7) | |
| | | 低温能力 (kW) | 5.5 | | 5.6 | | 5.6 | |
| | | エネルギー消費効率 | 5.63 | | 5.22 | | 5.22 | |
| | 冷暖平均エネルギー消費効率 | | 5.51 | | 4.76 | | 4.76 | |
| | 通年エネルギー消費効率 | | 6.4 | | 5.7 | | 5.7 | |
| | 運転音 冷房 | 室内（強・中・弱・静 (dB) | 48 · 38 · 33 · 19 | | 48 · 40 · 35 · 25 | | 48 · 40 · 35 · 25 | |
| | | 室外 (dB) | 46 | | 47 | | 47 | |
| | 運転音 暖房 | 室内（強・中・弱・静 (dB) | 49 · 37 · 31 · 24 | | 49 · 39 · 33 · 27 | | 49 · 39 · 33 · 27 | |
| | | 室外 (dB) | 46 | | 48 | | 48 | |
| 電気特性 | 電源（相・V・Hz） | | 単・200・50/60 | | 単・100・50/60 | | 単・200・50/60 | |
| | | | 冷房 | 暖房 | 冷房 | 暖房 | 冷房 | 暖房 |
| | 定格 | 標準消費電力 (W) | 520(90～950) | 640(90～1,965) | 840(90～1,140) | 805(90～1,980) | 840(90～1,140) | 805(90～1,980) |
| | | 運転電流 (A) | 2.75 | 3.23 | 8.90 | 8.10 | 4.45 | 4.05 |
| | Hz | 力率 (%) | 94 | 99 | 94 | 99 | 94 | 99 |
| | 低温消費電力 (W) | | – | 1,735 | – | 1,750 | – | 1,750 |
| | 始動電流 (A) | | 3.23 | | 8.90 | | 4.45 | |
| 製品 | 色調 | | (室内)クリアホワイト・クリアブラウン<br>(室外)アイボリー(3.0Y7.8/1.1) | | (室内)クリアホワイト・クリアブラウン<br>(室外)アイボリー(3.0Y7.8/1.1) | | (室内)クリアホワイト・クリアブラウン<br>(室外)アイボリー(3.0Y7.8/1.1) | |
| | 外形寸法<高さ×幅×奥行> (mm) | | (室内)295×798×295(300)<br>(室外)550×800(+69)×285 | | (室内)295×798×295(300)<br>(室外)550×800(+69)×285 | | (室内)295×798×295(300)<br>(室外)550×800(+69)×285 | |
| | 製品質量 (kg) | | (室内)13<br>(室外)32 | | (室内)13<br>(室外)32 | | (室内)13<br>(室外)32 | |
| | 冷媒量 <R410A> (kg) | | 1.15 | | 1.15 | | 1.15 | |
| | 熱交換器形式 | | クロスフィン | | クロスフィン | | クロスフィン | |
| | 内外接続電線 | | VVFｹｰﾌﾞﾙ 3芯・1本・φ2.0mm | | VVFｹｰﾌﾞﾙ 3芯・1本・φ2.0mm | | VVFｹｰﾌﾞﾙ 3芯・1本・φ2.0mm | |
| | 延長配管 フレア接続 | 許容値 (m) | 配管長 20・高低差 15 | | 配管長 20・高低差 15 | | 配管長 20・高低差 15 | |
| | | パイプ径 ガス管 (mm) | φ9.52 | | φ9.52 | | φ9.52 | |
| | | パイプ径 液管 (mm) | φ6.35 | | φ6.35 | | φ6.35 | |
| | | パイプ径 ドレン接続口 (mm) | φ16(外径) | | φ16(外径) | | φ16(外径) | |
| | 保護装置 | 圧縮機保護 | 電流検知/吐出温度検知 | | 電流検知/吐出温度検知 | | 電流検知/吐出温度検知 | |
| | | 送風機保護 | (室内)電流検知/回転速度検知<br>(室外)電流検知/回転速度検知 | | (室内)電流検知/回転速度検知<br>(室外)電流検知/回転速度検知 | | (室内)電流検知/回転速度検知<br>(室外)電流検知/回転速度検知 | |
| | 圧縮機 | 形名 | KNB092FFAH | | KNB092FFAH | | KNB092FFAH | |
| | | 出力 (W) | 750 | | 950 | | 950 | |
| | 送風機 | 形式 | (室内)ラインフローファン<br>(室外)プロペラファン | | (室内)ラインフローファン<br>(室外)プロペラファン | | (室内)ラインフローファン<br>(室外)プロペラファン | |
| | | 出力 (W) | (室内)40 | (室外)50 | (室内)40 | (室外)50 | (室内)40 | (室外)50 |
| | | 風量切替 | (室内)4段 | (室外)3段 | (室内)4段 | (室外)3段 | (室内)4段 | (室外)3段 |
| | 冷房 | 回転速度 (rpm) | (室内)1,030 | (室外)740 | (室内)1,030 | (室外)740 | (室内)1,030 | (室外)740 |
| | | 風量 ($m^3$/h) | (室内)690 | (室外)1,715 | (室内)690 | (室外)1,715 | (室内)690 | (室外)1,715 |
| | 暖房 | 回転速度 (rpm) | (室内)1,120 | (室外)740 | (室内)1,150 | (室外)740 | (室内)1,150 | (室外)740 |
| | | 風量 ($m^3$/h) | (室内)770 | (室外)1,715 | (室内)790 | (室外)1,715 | (室内)790 | (室外)1,715 |
| | コンセント形状・定格 | | ⊖・15A | | ⊎・20A | | ⊖・15A | |
| | 電源電線(分岐回路)の太さと長さ | | φ1.6/14、φ2.0/23、φ2.6/39 | | φ2.0/8、φ2.6/14 | | φ1.6/14、φ2.0/23、φ2.6/39 | |

1. 運転特性は JIS C 9612の条件で運転した場合の数値です。
   定格冷房能力(室内側：27.0℃[DB],19.0℃[WB],外気温度：35.0℃[DB],24.0℃[WB])
   定格暖房能力<標準>(室内側：20.0℃[DB],外気温度：7.0℃[DB],6.0℃[WB])
   <低温>(室内側：20.0℃[DB],外気温度：2.0℃[DB],1.0℃[WB])
   延長配管5m(相当長),高低差0m　※冷房標準能力6.0kW以上は、延長配管7.5m(相当長)、高低差0m
2. 運転音測定条件：無響室，Aスケール，JIS C 9612 によります。
3. 本仕様書は予告なく変更することがあります。
4. 能力、消費電力の（ ）内数値は、最小から最大までの可変巾を示しています。
5. 室内機外形寸法中（ ）内の寸法は、据付板を付けたときの寸法です。
6. 室外機外形寸法中（ ）内の寸法は、サービスパネルの突出し寸法を示しています。
7. 設計圧力は4.15MPaです。


| 掲載頁 | 外形寸法図 | 頁 | 2-56・2-57 | 2-56・2-57 | 2-56・2-57 |
|---|---|---|---|---|---|

| 項目 ＼ 形名 | | | MSZ-ZXV409S-W,T<br>MSZ-ZXV409SE-W,T | | MSZ-ZXV509S-W,T<br>MSZ-ZXV509SE-W,T | | MSZ-ZXV639S-W,T<br>MSZ-ZXV639SE-W,T | |
|---|---|---|---|---|---|---|---|---|
| 性能 | 冷房 | 標準能力 (kW) | 4.0(0.6～5.1) | | 5.0(0.6～5.7) | | 6.3(0.8～6.5) | |
| | | エネルギー消費効率 | 4.32 | | 3.44 | | 3.30 | |
| | 暖房 | 標準能力 (kW) | 5.0(0.6～9.4) | | 6.3(0.6～9.5) | | 7.1(0.8～10.6) | |
| | | 低温能力 (kW) | 6.8 | | 6.9 | | 7.7 | |
| | | エネルギー消費効率 | 5.18 | | 4.81 | | 4.57 | |
| | 冷暖平均エネルギー消費効率 | | 4.75 | | 4.13 | | 3.94 | |
| | 通年エネルギー消費効率 | | 5.8 | | 5.5 | | 5.0 | |
| | 運転音 冷房 | 室内（強・中・弱・静 (dB) | 49 · 40 · 35 · 25 | | 50 · 41 · 36 · 29 | | 51 · 42 · 37 · 29 | |
| | | 室外 (dB) | 48 | | 50 | | 51 | |
| | 運転音 暖房 | 室内（強・中・弱・静 (dB) | 50 · 40 · 35 · 29 | | 51 · 41 · 36 · 31 | | 52 · 42 · 37 · 32 | |
| | | 室外 (dB) | 50 | | 52 | | 52 | |
| 電気特性 | 電源（相・V・Hz） | | 単・200・50/60 | | 単・200・50/60 | | 単・200・50/60 | |
| | | | 冷房 | 暖房 | 冷房 | 暖房 | 冷房 | 暖房 |
| | 定格 | 標準消費電力 (W) | 925(90～1,450) | 965(90～2,715) | 1,455(95～1,800) | 1,310(95～2,825) | 1,910(120～2,200) | 1,555(120～3,165) |
| | | 運転電流 (A) | 4.90 | 4.85 | 7.70 | 6.60 | 10.15 | 7.85 |
| | Hz | 力率 (%) | 94 | 99 | 94 | 99 | 94 | 99 |
| | 低温消費電力 (W) | | – | 2,400 | – | 2,500 | – | 2,800 |
| | 始動電流 (A) | | 4.90 | | 7.70 | | 10.15 | |
| 製品 | 色調 | | (室内)クリアホワイト・クリアブラウン<br>(室外)アイボリー(3.0Y7.8/1.1) | | (室内)クリアホワイト・クリアブラウン<br>(室外)アイボリー(3.0Y7.8/1.1) | | (室内)クリアホワイト・クリアブラウン<br>(室外)アイボリー(3.0Y7.8/1.1) | |
| | 外形寸法<高さ×幅×奥行> (mm) | | (室内)295×798×295(300)<br>(室外)550×800(+69)×285 | | (室内)295×798×295(300)<br>(室外)550×800(+69)×285 | | (室内)295×798×295(300)<br>(室外)630×809(+62)×300 | |
| | 製品質量 (kg) | | (室内)13<br>(室外)34 | | (室内)14<br>(室外)36 | | (室内)14<br>(室外)41 | |
| | 冷媒量 <R410A> (kg) | | 1.15 | | 1.50 | | 1.70 | |
| | 熱交換器形式 | | クロスフィン | | クロスフィン | | クロスフィン | |
| | 内外接続電線 | | VVFｹｰﾌﾞﾙ 3芯・1本・φ2.0mm | | VVFｹｰﾌﾞﾙ 3芯・1本・φ2.0mm | | VVFｹｰﾌﾞﾙ 3芯・1本・φ2.0mm | |
| | 延長配管 フレア接続 | 許容値 (m) | 配管長 20・高低差 15 | | 配管長 20・高低差 15 | | 配管長 20・高低差 15 | |
| | | パイプ径 ガス管 (mm) | φ9.52 | | φ9.52 | | φ12.7 | |
| | | パイプ径 液管 (mm) | φ6.35 | | φ6.35 | | φ6.35 | |
| | | パイプ径 ドレン接続口 (mm) | φ16(外径) | | φ16(外径) | | φ16(外径) | |
| | 保護装置 | 圧縮機保護 | 電流検知/吐出温度検知 | | 電流検知/吐出温度検知 | | 電流検知/吐出温度検知 | |
| | | 送風機保護 | (室内)電流検知/回転速度検知<br>(室外)電流検知/回転速度検知 | | (室内)電流検知/回転速度検知<br>(室外)電流検知/回転速度検知 | | (室内)電流検知/回転速度検知<br>(室外)電流検知/回転速度検知 | |
| | 圧縮機 | 形名 | SNB130FGAH | | SNB140FDJH | | SNB172FDKH | |
| | | 出力 (W) | 1100 | | 1300 | | 1700 | |
| | 送風機 | 形式 | (室内)ラインフローファン<br>(室外)プロペラファン | | (室内)ラインフローファン<br>(室外)プロペラファン | | (室内)ラインフローファン<br>(室外)プロペラファン | |
| | | 出力 (W) | (室内)40 | (室外)50 | (室内)46 | (室外)50 | (室内)46 | (室外)60 |
| | | 風量切替 | (室内)4段 | (室外)3段 | (室内)4段 | (室外)3段 | (室内)4段 | (室外)3段 |
| | | 冷房 回転速度 (rpm) | (室内)1,130 | (室外)860 | (室内)1,140 | (室外)990 | (室内)1,140 | (室外)770 |
| | | 冷房 風量 ($m^3$/h) | (室内)775 | (室外)2,010 | (室内)750 | (室外)2,285 | (室内)750 | (室外)2,600 |
| | | 暖房 回転速度 (rpm) | (室内)1,180 | (室外)770 | (室内)1,200 | (室外)950 | (室内)1,210 | (室外)770 |
| | | 暖房 風量 ($m^3$/h) | (室内)815 | (室外)1,790 | (室内)800 | (室外)2,190 | (室内)810 | (室外)2,600 |
| | コンセント形状・定格 | | ⊖ ・15A | | ⊖ ・20A | | ⊖ ・20A | |
| | 電源電線(分岐回路)の太さと長さ | | φ1.6/14、φ2.0/23、φ2.6/39 | | φ2.0/17、φ2.6/29 | | φ2.0/17、φ2.6/29 | |

1. 運転特性は JIS C 9612の条件で運転した場合の数値です。
   定格冷房能力(室内側：27.0℃[DB],19.0℃[WB],外気温度：35.0℃[DB],24.0℃[WB])
   定格暖房能力<標準>(室内側：20.0℃[DB],外気温度：7.0℃[DB],6.0℃[WB])
   <低温>(室内側：20.0℃[DB],外気温度：2.0℃[DB],1.0℃[WB])
   延長配管5m(相当長),高低差0m　※冷房標準能力6.0kW以上は、延長配管7.5m(相当長)、高低差0m
2. 運転音測定条件：無響室，Aスケール，JIS C 9612 によります。
3. 本仕様書は予告なく変更することがあります。
4. 能力、消費電力の（ ）内数値は、最小から最大までの可変巾を示しています。
5. 室内機外形寸法中（ ）内の寸法は、据付板を付けたときの寸法です。
6. 室外機外形寸法中（ ）内の寸法は、サービスパネルの突出し寸法を示しています。
7. 設計圧力は4.15MPaです。

| 掲載頁 | 外形寸法図 | 頁 | 2-56・2-57 | 2-56・2-57 | 2-56・2-57 |
|---|---|---|---|---|---|

| 項目 ＼ 形名 | | | | MSZ-ZXV719S-W,T<br>MSZ-ZXV719SE-W,T | |
|---|---|---|---|---|---|
| 性能 | 冷房 | 標準能力 (kW) | | 7.1(0.8～7.3) | |
| | | エネルギー消費効率 | | 2.64 | |
| | 暖房 | 標準能力 (kW) | | 7.5(0.8～10.8) | |
| | | 低温能力 (kW) | | 7.8 | |
| | | エネルギー消費効率 | | 4.39 | |
| | 冷暖平均エネルギー消費効率 | | | 3.52 | |
| | 通年エネルギー消費効率 | | | 4.6 | |
| | 運転音 | 冷房 | 室内（強・中・弱・静 (dB) | 55 ・ 42 ・ 37 ・ 29 | |
| | | | 室外 (dB) | 52 | |
| | | 暖房 | 室内（強・中・弱・静 (dB) | 52 ・ 42 ・ 37 ・ 32 | |
| | | | 室外 (dB) | 52 | |
| 電気特性 | 電源（相・V・Hz） | | | 単・200・50/60 | |
| | | | | 冷房 | 暖房 |
| | 定格 | 標準消費電力 (W) | | 2,690(120～2,950) | 1,710(120～3,280) |
| | | 運転電流 (A) | | 14.30 | 8.60 |
| | Hz | 力率 (%) | | 94 | 99 |
| | 低温消費電力 (W) | | | – | 2,900 |
| | 始動電流 (A) | | | 14.30 | |
| 製品 | 色調 | | | (室内)クリアホワイト・クリアブラウン<br>(室外)アイボリー(3.0Y7.8/1.1) | |
| | 外形寸法<高さ×幅×奥行> (mm) | | | (室内)295×798×295(300)<br>(室外)630×809(+62)×300 | |
| | 製品質量 (kg) | | | (室内)14<br>(室外)41 | |
| | 冷媒量 <R410A> (kg) | | | 1.70 | |
| | 熱交換器形式 | | | クロスフィン | |
| | 内外接続電線 | | | VVFｹｰﾌﾞﾙ 3芯・1本・φ2.0mm | |
| | 延長配管 | 許容値 (m) | | 配管長 20・高低差 15 | |
| | | フレア接続パイプ径 | ガス管 (mm) | φ12.7 | |
| | | | 液管 (mm) | φ6.35 | |
| | | | ドレン接続口 (mm) | φ16(外径) | |
| | 保護装置 | 圧縮機保護 | | 電流検知/吐出温度検知 | |
| | | 送風機保護 | | (室内)電流検知/回転速度検知<br>(室外)電流検知/回転速度検知 | |
| | 圧縮機 | 形名 | | SNB172FDKH | |
| | | 出力 (W) | | 2000 | |
| | 送風機 | 形式 | | (室内)ラインフローファン<br>(室外)プロペラファン | |
| | | 出力 (W) | | (室内)46 (室外)60 | |
| | | 風量切替 | | (室内)4段 (室外)3段 | |
| | | 冷房 | 回転速度 (rpm) | (室内)1,140 (室外)770 | |
| | | | 風量 ($m^3$/h) | (室内)750 (室外)2,600 | |
| | | 暖房 | 回転速度 (rpm) | (室内)1,210 (室外)770 | |
| | | | 風量 ($m^3$/h) | (室内)810 (室外)2,600 | |
| | コンセント形状・定格 | | | ⑮・20A | |
| | 電源電線(分岐回路)の太さと長さ | | | φ2.0/17、φ2.6/29 | |

1. 運転特性は JIS C 9612の条件で運転した場合の数値です。
   定格冷房能力(室内側：27.0℃[DB],19.0℃[WB],外気温度：35.0℃[DB],24.0℃[WB])
   定格暖房能力<標準>(室内側：20.0℃[DB],外気温度：7.0℃[DB],6.0℃[WB])
   <低温>(室内側：20.0℃[DB],外気温度：2.0℃[DB],1.0℃[WB])
   延長配管5m(相当長),高低差0m　※冷房標準能力6.0kW以上は、延長配管7.5m(相当長)、高低差0m
2. 運転音測定条件：無響室，Aスケール，JIS C 9612 によります。
3. 本仕様書は予告なく変更することがあります。
4. 能力、消費電力の（　）内数値は、最小から最大までの可変巾を示しています。
5. 室内機外形寸法中（　）内の寸法は、据付板を付けたときの寸法です。
6. 室外機外形寸法中（　）内の寸法は、サービスパネルの突出し寸法を示しています。
7. 設計圧力は4.15MPaです。


| 掲載頁 | 外形寸法図 | 頁 | 2-56・2-57 |
|---|---|---|---|

| 項目 ＼ 形名 | | | MSZ-JXV229-W,T<br>MSZ-JXV229E-W,T | | MSZ-JXV259-W,T<br>MSZ-JXV259E-W,T | | MSZ-JXV289-W,T<br>MSZ-JXV289E-W,T | |
|---|---|---|---|---|---|---|---|---|
| 性能 | 冷房 | 標準能力 (kW) | 2.2(0.7～3.1) | | 2.5(0.7～3.2) | | 2.8(0.7～3.6) | |
| | 冷房 | エネルギー消費効率 | 4.94 | | 4.95 | | 4.52 | |
| | 暖房 | 標準能力 (kW) | 2.5(0.7～5.0) | | 2.8(0.7～5.1) | | 3.2(0.7～5.2) | |
| | 暖房 | 低温能力 (kW) | 3.6 | | 3.7 | | 3.8 | |
| | 暖房 | エネルギー消費効率 | 5.62 | | 5.60 | | 5.29 | |
| | 冷暖平均エネルギー消費効率 | | 5.28 | | 5.28 | | 4.91 | |
| | 通年エネルギー消費効率 | | 5.8 | | 5.8 | | 5.8 | |
| | 運転音 冷房 | 室内（強・中・弱・静 (dB) | 44・35・30・19 | | 45・36・31・19 | | 47・38・33・19 | |
| | 運転音 冷房 | 室外 (dB) | 44 | | 46 | | 48 | |
| | 運転音 暖房 | 室内（強・中・弱・静 (dB) | 45・35・30・24 | | 46・35・30・24 | | 48・37・31・24 | |
| | 運転音 暖房 | 室外 (dB) | 45 | | 46 | | 46 | |
| 電気特性 | 電源（相・V・Hz） | | 単・100・50/60 | | 単・100・50/60 | | 単・100・50/60 | |
| | | | 冷房 | 暖房 | 冷房 | 暖房 | 冷房 | 暖房 |
| | 定格 | 標準消費電力 (W) | 445(150～720) | 445(120～1,245) | 505(150～920) | 500(120～1,360) | 620(150～1,020) | 605(120～1,425) |
| | 定格 | 運転電流 (A) | 4.70 | 4.48 | 5.35 | 5.05 | 6.55 | 6.10 |
| | Hz | 力率 (%) | 94 | 99 | 94 | 99 | 94 | 99 |
| | 低温消費電力 (W) | | – | 1,100 | – | 1,200 | – | 1,260 |
| | 始動電流 (A) | | 4.70 | | 5.35 | | 6.55 | |
| 製品 | 色調 | | (室内)クリアホワイト・クリアブラウン<br>(室外)アイボリー(3.0Y7.8/1.1) | | (室内)クリアホワイト・クリアブラウン<br>(室外)アイボリー(3.0Y7.8/1.1) | | (室内)クリアホワイト・クリアブラウン<br>(室外)アイボリー(3.0Y7.8/1.1) | |
| | 外形寸法<高さ×幅×奥行> (mm) | | (室内)295×798×268(273)<br>(室外)540×684(+61)×255 | | (室内)295×798×268(273)<br>(室外)540×684(+61)×255 | | (室内)295×798×268(273)<br>(室外)540×684(+61)×255 | |
| | 製品質量 (kg) | | (室内)12<br>(室外)23 | | (室内)12<br>(室外)23 | | (室内)13<br>(室外)24 | |
| | 冷媒量 <R410A> (kg) | | 0.76 | | 0.80 | | 0.85 | |
| | 熱交換器形式 | | クロスフィン | | クロスフィン | | クロスフィン | |
| | 内外接続電線 | | VVFｹｰﾌﾞﾙ 3芯・1本・φ2.0mm | | VVFｹｰﾌﾞﾙ 3芯・1本・φ2.0mm | | VVFｹｰﾌﾞﾙ 3芯・1本・φ2.0mm | |
| | 延長配管 フレア接続 | 許容値 (m) | 配管長 20・高低差 15 | | 配管長 20・高低差 15 | | 配管長 20・高低差 15 | |
| | 延長配管 フレア接続 パイプ径 | ガス管 (mm) | φ9.52 | | φ9.52 | | φ9.52 | |
| | 延長配管 フレア接続 パイプ径 | 液管 (mm) | φ6.35 | | φ6.35 | | φ6.35 | |
| | 延長配管 フレア接続 パイプ径 | ドレン接続口 (mm) | φ16(外径) | | φ16(外径) | | φ16(外径) | |
| | 保護装置 | 圧縮機保護 | 電流検知/吐出温度検知 | | 電流検知/吐出温度検知 | | 電流検知/吐出温度検知 | |
| | 保護装置 | 送風機保護 | (室内)電流検知/回転速度検知<br>(室外)電流検知/回転速度検知 | | (室内)電流検知/回転速度検知<br>(室外)電流検知/回転速度検知 | | (室内)電流検知/回転速度検知<br>(室外)電流検知/回転速度検知 | |
| | 圧縮機 | 形名 | KNB073FKDH | | KNB073FKDH | | KNB073FKEH | |
| | 圧縮機 | 出力 (W) | 600 | | 650 | | 750 | |
| | 送風機 | 形式 | (室内)ラインフローファン<br>(室外)プロペラファン | | (室内)ラインフローファン<br>(室外)プロペラファン | | (室内)ラインフローファン<br>(室外)プロペラファン | |
| | 送風機 | 出力 (W) | (室内)40 | (室外)50 | (室内)40 | (室外)50 | (室内)30 | (室外)50 |
| | 送風機 | 風量切替 | (室内)4段 | (室外)3段 | (室内)4段 | (室外)3段 | (室内)4段 | (室外)3段 |
| | 送風機 冷房 | 回転速度 (rpm) | (室内)1,100 | (室外)760 | (室内)1,120 | (室外)820 | (室内)1,140 | (室外)900 |
| | 送風機 冷房 | 風量 ($m^3$/h) | (室内)620 | (室外)1,655 | (室内)635 | (室外)1,795 | (室内)630 | (室外)1,980 |
| | 送風機 暖房 | 回転速度 (rpm) | (室内)1,150 | (室外)760 | (室内)1,160 | (室外)760 | (室内)1,190 | (室外)790 |
| | 送風機 暖房 | 風量 ($m^3$/h) | (室内)655 | (室外)1,655 | (室内)665 | (室外)1,655 | (室内)665 | (室外)1,720 |
| | コンセント形状・定格 | | ⓫・15A | | ⓫・15A | | ⓫・15A | |
| | 電源電線(分岐回路)の太さと長さ | | φ1.6/7、φ2.0/11、φ2.6/19 | | φ1.6/7、φ2.0/11、φ2.6/19 | | φ1.6/7、φ2.0/11、φ2.6/19 | |

1. 運転特性は JIS C 9612の条件で運転した場合の数値です。
   定格冷房能力(室内側：27.0℃[DB],19.0℃[WB],外気温度：35.0℃[DB],24.0℃[WB])
   定格暖房能力<標準>(室内側：20.0℃[DB],外気温度：7.0℃[DB],6.0℃[WB])
   <低温>(室内側：20.0℃[DB],外気温度：2.0℃[DB],1.0℃[WB])
   延長配管5m(相当長),高低差0m　※冷房標準能力6.0kW以上は、延長配管7.5m(相当長)、高低差0m
2. 運転音測定条件：無響室，Aスケール，JIS C 9612 によります。
3. 本仕様書は予告なく変更することがあります。
4. 能力、消費電力の（　）内数値は、最小から最大までの可変巾を示しています。
5. 室内機外形寸法中（　）内の寸法は、据付板を付けたときの寸法です。
6. 室外機外形寸法中（　）内の寸法は、サービスパネルの突出し寸法を示しています。
7. 設計圧力は4.15MPaです。


| 掲載頁 | 外形寸法図 | 頁 | 2-58・2-59 | 2-58・2-59 | 2-58・2-59 |
|---|---|---|---|---|---|

| 項目 ＼ 形名 | | | MSZ-JXV289S-W,T<br>MSZ-JXV289SE-W,T | | MSZ-JXV369-W,T<br>MSZ-JXV369E-W,T | | MSZ-JXV369S-W,T<br>MSZ-JXV369SE-W,T | |
|---|---|---|---|---|---|---|---|---|
| 性能 | 冷房 | 標準能力 (kW) | 2.8(0.7～3.6) | | 3.6(0.7～4.0) | | 3.6(0.7～4.0) | |
| | 冷房 | エネルギー消費効率 | 4.52 | | 3.35 | | 3.35 | |
| | 暖房 | 標準能力 (kW) | 3.2(0.7～5.2) | | 4.2(0.7～5.5) | | 4.2(0.7～5.5) | |
| | 暖房 | 低温能力 (kW) | 3.8 | | 4.0 | | 4.0 | |
| | 暖房 | エネルギー消費効率 | 5.29 | | 4.24 | | 4.24 | |
| | 冷暖平均エネルギー消費効率 | | 4.91 | | 3.80 | | 3.80 | |
| | 通年エネルギー消費効率 | | 5.8 | | 5.0 | | 5.0 | |
| | 運転音 冷房 | 室内（強・中・弱・静 (dB) | 47・38・33・19 | | 47・40・35・25 | | 47・40・35・25 | |
| | 運転音 冷房 | 室外 (dB) | 48 | | 48 | | 48 | |
| | 運転音 暖房 | 室内（強・中・弱・静 (dB) | 48・37・31・24 | | 48・39・33・27 | | 48・39・33・27 | |
| | 運転音 暖房 | 室外 (dB) | 46 | | 49 | | 49 | |
| 電気特性 | 電源（相・V・Hz） | | 単・200・50/60 | | 単・100・50/60 | | 単・200・50/60 | |
| | | | 冷房 | 暖房 | 冷房 | 暖房 | 冷房 | 暖房 |
| | 定格 | 標準消費電力 (W) | 620(150～1,020) | 605(120～1,425) | 1,075(150～1,180) | 990(120～1,495) | 1,075(150～1,180) | 990(120～1,495) |
| | 定格 | 運転電流 (A) | 3.28 | 3.05 | 11.40 | 10.00 | 5.70 | 5.00 |
| | 定格 | 力率 (%) | 94 | 99 | 94 | 99 | 94 | 99 |
| | 定格 | 低温消費電力 (W) | – | 1,260 | – | 1,320 | – | 1,320 |
| | 始動電流 (A) | | 3.28 | | 11.40 | | 5.70 | |
| 製品 | 色調 | | (室内)クリアホワイト・クリアブラウン<br>(室外)アイボリー(3.0Y7.8/1.1) | | (室内)クリアホワイト・クリアブラウン<br>(室外)アイボリー(3.0Y7.8/1.1) | | (室内)クリアホワイト・クリアブラウン<br>(室外)アイボリー(3.0Y7.8/1.1) | |
| | 外形寸法<高さ×幅×奥行> (mm) | | (室内)295×798×268(273)<br>(室外)540×684(+61)×255 | | (室内)295×798×268(273)<br>(室外)550×800(+69)×285 | | (室内)295×798×268(273)<br>(室外)550×800(+69)×285 | |
| | 製品質量 (kg) | | (室内)13<br>(室外)24 | | (室内)12<br>(室外)27 | | (室内)12<br>(室外)32 | |
| | 冷媒量 <R410A> (kg) | | 0.85 | | 0.85 | | 1.15 | |
| | 熱交換器形式 | | クロスフィン | | クロスフィン | | クロスフィン | |
| | 内外接続電線 | | VVFｹｰﾌﾞﾙ 3芯・1本・φ2.0mm | | VVFｹｰﾌﾞﾙ 3芯・1本・φ2.0mm | | VVFｹｰﾌﾞﾙ 3芯・1本・φ2.0mm | |
| | 延長配管 フレア接続 | 許容値 (m) | 配管長 20・高低差 15 | | 配管長 20・高低差 15 | | 配管長 20・高低差 15 | |
| | 延長配管 フレア接続 パイプ径 | ガス管 (mm) | φ9.52 | | φ9.52 | | φ9.52 | |
| | 延長配管 フレア接続 パイプ径 | 液管 (mm) | φ6.35 | | φ6.35 | | φ6.35 | |
| | 延長配管 フレア接続 パイプ径 | ドレン接続口 (mm) | φ16(外径) | | φ16(外径) | | φ16(外径) | |
| | 保護装置 | 圧縮機保護 | 電流検知/吐出温度検知 | | 電流検知/吐出温度検知 | | 電流検知/吐出温度検知 | |
| | 保護装置 | 送風機保護 | (室内)電流検知/回転速度検知<br>(室外)電流検知/回転速度検知 | | (室内)電流検知/回転速度検知<br>(室外)電流検知/回転速度検知 | | (室内)電流検知/回転速度検知<br>(室外)電流検知/回転速度検知 | |
| | 圧縮機 | 形名 | KNB073FKEH | | KNB073FKDH | | KNB092FFDH | |
| | 圧縮機 | 出力 (W) | 750 | | 950 | | 950 | |
| | 送風機 | 形式 | (室内)ラインフローファン<br>(室外)プロペラファン | | (室内)ラインフローファン<br>(室外)プロペラファン | | (室内)ラインフローファン<br>(室外)プロペラファン | |
| | 送風機 | 出力 (W) | (室内)40 | (室外)50 | (室内)40 | (室外)50 | (室内)40 | (室外)50 |
| | 送風機 | 風量切替 | (室内)4段 | (室外)3段 | (室内)4段 | (室外)3段 | (室内)4段 | (室外)3段 |
| | 送風機 冷房 | 回転速度 (rpm) | (室内)1,140 | (室外)900 | (室内)1,180 | (室外)860 | (室内)1,180 | (室外)890 |
| | 送風機 冷房 | 風量 ($m^3$/h) | (室内)630 | (室外)1,980 | (室内)680 | (室外)2,105 | (室内)680 | (室外)2,065 |
| | 送風機 暖房 | 回転速度 (rpm) | (室内)1,190 | (室外)790 | (室内)1,210 | (室外)870 | (室内)1,210 | (室外)870 |
| | 送風機 暖房 | 風量 ($m^3$/h) | (室内)665 | (室外)1,720 | (室内)695 | (室外)2,130 | (室内)695 | (室外)2,015 |
| | コンセント形状・定格 | | ⊖・15A | | ⊖・15A | | ⊖・15A | |
| | 電源電線(分岐回路)の太さと長さ | | φ1.6/14、φ2.0/23、φ2.6/39 | | φ1.6/7、φ2.0/11、φ2.6/19 | | φ1.6/14、φ2.0/23、φ2.6/39 | |

1. 運転特性は JIS C 9612の条件で運転した場合の数値です。
   定格冷房能力(室内側：27.0℃[DB],19.0℃[WB],外気温度：35.0℃[DB],24.0℃[WB])
   定格暖房能力<標準>(室内側：20.0℃[DB],外気温度：7.0℃[DB],6.0℃[WB])
   <低温>(室内側：20.0℃[DB],外気温度：2.0℃[DB],1.0℃[WB])
   延長配管5m(相当長),高低差0m　※冷房標準能力6.0kW以上は、延長配管7.5m(相当長)、高低差0m
2. 運転音測定条件：無響室，Aスケール，JIS C 9612 によります。
3. 本仕様書は予告なく変更することがあります。
4. 能力、消費電力の（　）内数値は、最小から最大までの可変巾を示しています。
5. 室内機外形寸法中（　）内の寸法は、据付板を付けたときの寸法です。
6. 室外機外形寸法中（　）内の寸法は、サービスパネルの突出し寸法を示しています。
7. 設計圧力は4.15MPaです。


| 掲載頁 | 外形寸法図 | 頁 | 2-58・2-59 | 2-58・2-59 | 2-58・2-59 |
|---|---|---|---|---|---|

| 項目 ＼ 形名 | | | | MSZ-JXV409S-W,T<br>MSZ-JXV409SE-W,T | | MSZ-JXV509S-W,T<br>MSZ-JXV509SE-W,T | |
|---|---|---|---|---|---|---|---|
| 性能 | 冷房 | 標準能力 (kW) | | 4.0(0.7～4.5) | | 5.0(0.6～5.3) | |
| | 冷房 | エネルギー消費効率 | | 3.70 | | 3.05 | |
| | 暖房 | 標準能力 (kW) | | 5.0(0.7～7.7) | | 6.3(0.6～8.8) | |
| | 暖房 | 低温能力 (kW) | | 5.6 | | 6.4 | |
| | 暖房 | エネルギー消費効率 | | 4.33 | | 3.94 | |
| | 冷暖平均エネルギー消費効率 | | | 4.02 | | 3.50 | |
| | 通年エネルギー消費効率 | | | 5.0 | | 4.7 | |
| | 運転音 | 冷房 | 室内（強・中・弱・静 (dB) | 47 · 40 · 35 · 25 | | 48 · 41 · 36 · 29 | |
| | | 冷房 | 室外 (dB) | 48 | | 49 | |
| | | 暖房 | 室内（強・中・弱・静 (dB) | 48 · 40 · 35 · 29 | | 48 · 41 · 36 · 31 | |
| | | 暖房 | 室外 (dB) | 49 | | 51 | |
| 電気特性 | 電源（相・V・Hz） | | | 単・200・50/60 | | 単・200・50/60 | |
| | | | | 冷房 | 暖房 | 冷房 | 暖房 |
| | 定格 | 標準消費電力 (W) | | 1,080(150～1,300) | 1,155(120～2,375) | 1,640(95～1,850) | 1,600(95～2,715) |
| | 定格 | 運転電流 (A) | | 5.73 | 5.83 | 8.70 | 8.05 |
| | Hz | 力率 (%) | | 94 | 99 | 94 | 99 |
| | 低温消費電力 (W) | | | – | 2,100 | – | 2,400 |
| | 始動電流 (A) | | | 5.83 | | 8.70 | |
| 製品 | 色調 | | | (室内)クリアホワイト・クリアブラウン<br>(室外)アイボリー(3.0Y7.8/1.1) | | (室内)クリアホワイト・クリアブラウン<br>(室外)アイボリー(3.0Y7.8/1.1) | |
| | 外形寸法<高さ×幅×奥行> (mm) | | | (室内)295×798×268(273)<br>(室外)550×800(+69)×285 | | (室内)295×798×268(273)<br>(室外)550×800(+69)×285 | |
| | 製品質量 (kg) | | | (室内)12<br>(室外)32 | | (室内)12<br>(室外)33 | |
| | 冷媒量 <R410A> (kg) | | | 1.15 | | 1.20 | |
| | 熱交換器形式 | | | クロスフィン | | クロスフィン | |
| | 内外接続電線 | | | VVFｹｰﾌﾞﾙ 3芯・1本・φ2.0mm | | VVFｹｰﾌﾞﾙ 3芯・1本・φ2.0mm | |
| | 延長配管 | 許容値 (m) | | 配管長 20・高低差 15 | | 配管長 20・高低差 15 | |
| | 延長配管 フレア接続 パイプ径 | ガス管 (mm) | | φ9.52 | | φ9.52 | |
| | 延長配管 フレア接続 パイプ径 | 液管 (mm) | | φ6.35 | | φ6.35 | |
| | 延長配管 フレア接続 パイプ径 | ドレン接続口 (mm) | | φ16(外径) | | φ16(外径) | |
| | 保護装置 | 圧縮機保護 | | 電流検知/吐出温度検知 | | 電流検知/吐出温度検知 | |
| | 保護装置 | 送風機保護 | | (室内)電流検知/回転速度検知<br>(室外)電流検知/回転速度検知 | | (室内)電流検知/回転速度検知<br>(室外)電流検知/回転速度検知 | |
| | 圧縮機 | 形名 | | KNB092FFDH | | SNB130FGAH | |
| | 圧縮機 | 出力 (W) | | 1100 | | 1300 | |
| | 送風機 | 形式 | | (室内)ラインフローファン<br>(室外)プロペラファン | | (室内)ラインフローファン<br>(室外)プロペラファン | |
| | 送風機 | 出力 (W) | | (室内)40 | (室外)50 | (室内)40 | (室外)50 |
| | 送風機 | 風量切替 | | (室内)4段 | (室外)3段 | (室内)4段 | (室外)3段 |
| | 送風機 | 冷房 | 回転速度 (rpm) | (室内)1,180 | (室外)890 | (室内)1,200 | (室外)940 |
| | 送風機 | 冷房 | 風量 ($m^3$/h) | (室内)680 | (室外)2,065 | (室内)690 | (室外)2,185 |
| | 送風機 | 暖房 | 回転速度 (rpm) | (室内)1,230 | (室外)870 | (室内)1,250 | (室外)900 |
| | 送風機 | 暖房 | 風量 ($m^3$/h) | (室内)715 | (室外)2,015 | (室内)725 | (室外)2,090 |
| | コンセント形状・定格 | | | ⊖ ・15A | | ⊖ ・15A | |
| | 電源電線(分岐回路)の太さと長さ | | | φ1.6/14、φ2.0/23、φ2.6/39 | | φ1.6/14、φ2.0/23、φ2.6/39 | |

1. 運転特性は JIS C 9612の条件で運転した場合の数値です。
   定格冷房能力(室内側：27.0℃[DB],19.0℃[WB],外気温度：35.0℃[DB],24.0℃[WB])
   定格暖房能力<標準>(室内側：20.0℃[DB],外気温度：7.0℃[DB],6.0℃[WB])
   <低温>(室内側：20.0℃[DB],外気温度：2.0℃[DB],1.0℃[WB])
   延長配管5m(相当長),高低差0m　※冷房標準能力6.0kW以上は、延長配管7.5m(相当長)、高低差0m
2. 運転音測定条件：無響室，Aスケール，JIS C 9612 によります。
3. 本仕様書は予告なく変更することがあります。
4. 能力、消費電力の（　）内数値は、最小から最大までの可変巾を示しています。
5. 室内機外形寸法中（　）内の寸法は、据付板を付けたときの寸法です。
6. 室外機外形寸法中（　）内の寸法は、サービスパネルの突出し寸法を示しています。
7. 設計圧力は4.15MPaです。


| 掲載頁 | 外形寸法図 | 頁 | 2-58・2-59 | 2-58・2-59 |
|---|---|---|---|---|

| 項目 ＼ 形名 | | | MSZ-BXV229-W<br>MSZ-BXV229E-W | | MSZ-BXV259-W<br>MSZ-BXV259E-W | | MSZ-BXV289-W<br>MSZ-BXV289E-W | |
|---|---|---|---|---|---|---|---|---|
| 性能 | 冷房 | 標準能力 (kW) | 2.2(0.7～3.1) | | 2.5(0.7～3.2) | | 2.8(0.7～3.6) | |
| | | エネルギー消費効率 | 4.94 | | 4.95 | | 4.52 | |
| | 暖房 | 標準能力 (kW) | 2.5(0.7～5.0) | | 2.8(0.7～5.1) | | 3.2(0.7～5.2) | |
| | | 低温能力 (kW) | 3.6 | | 3.7 | | 3.8 | |
| | | エネルギー消費効率 | 5.62 | | 5.60 | | 5.29 | |
| | 冷暖平均エネルギー消費効率 | | 5.28 | | 5.28 | | 4.91 | |
| | 通年エネルギー消費効率 | | 5.8 | | 5.8 | | 5.8 | |
| | 運転音 冷房 | 室内（強・弱・静） (dB) | 44 · 33 · 19 | | 45 · 33 · 19 | | 47 · 33 · 19 | |
| | | 室外 (dB) | 44 | | 46 | | 48 | |
| | 運転音 暖房 | 室内（強・弱・静） (dB) | 45 · 35 · 24 | | 46 · 35 · 25 | | 48 · 35 · 25 | |
| | | 室外 (dB) | 45 | | 46 | | 46 | |
| 電気特性 | 電源（相・V・Hz） | | 単・100・50/60 | | 単・100・50/60 | | 単・100・50/60 | |
| | | | 冷房 | 暖房 | 冷房 | 暖房 | 冷房 | 暖房 |
| | 定格 | 標準消費電力 (W) | 445(150～720) | 445(120～1,245) | 505(150～920) | 500(120～1,360) | 620(150～1,020) | 605(120～1,425) |
| | | 運転電流 (A) | 4.70 | 4.48 | 5.35 | 5.05 | 6.55 | 6.10 |
| | Hz | 力率 (%) | 94 | 99 | 94 | 99 | 94 | 99 |
| | 低温消費電力 (W) | | – | 1,100 | – | 1,200 | – | 1,260 |
| | 始動電流 (A) | | 4.70 | | 5.35 | | 6.55 | |
| 製品 | 色調 | | (室内)ピュアホワイト<br>(室外)アイボリー(3.0Y7.8/1.1) | | (室内)ピュアホワイト<br>(室外)アイボリー(3.0Y7.8/1.1) | | (室内)ピュアホワイト<br>(室外)アイボリー(3.0Y7.8/1.1) | |
| | 外形寸法<高さ×幅×奥行> (mm) | | (室内)295×798×257(262)<br>(室外)540×684(+61)×255 | | (室内)295×798×257(262)<br>(室外)540×684(+61)×255 | | (室内)295×798×257(262)<br>(室外)540×684(+61)×255 | |
| | 製品質量 (kg) | | (室内)12<br>(室外)23 | | (室内)12<br>(室外)23 | | (室内)12<br>(室外)24 | |
| | 冷媒量 <R410A> (kg) | | 0.80 | | 0.80 | | 0.85 | |
| | 熱交換器形式 | | クロスフィン | | クロスフィン | | クロスフィン | |
| | 内外接続電線 | | VVFｹｰﾌﾞﾙ 3芯・1本・φ2.0mm | | VVFｹｰﾌﾞﾙ 3芯・1本・φ2.0mm | | VVFｹｰﾌﾞﾙ 3芯・1本・φ2.0mm | |
| | 延長配管 フレア接続 | 許容値 (m) | 配管長 20・高低差 15 | | 配管長 20・高低差 15 | | 配管長 20・高低差 15 | |
| | 延長配管 パイプ径 | ガス管 (mm) | φ9.52 | | φ9.52 | | φ9.52 | |
| | | 液管 (mm) | φ6.35 | | φ6.35 | | φ6.35 | |
| | | ドレン接続口 (mm) | φ16(外径) | | φ16(外径) | | φ16(外径) | |
| | 保護装置 | 圧縮機保護 | 電流検知/吐出温度検知 | | 電流検知/吐出温度検知 | | 電流検知/吐出温度検知 | |
| | | 送風機保護 | (室内)電流検知/回転速度検知<br>(室外)電流検知/回転速度検知 | | (室内)電流検知/回転速度検知<br>(室外)電流検知/回転速度検知 | | (室内)電流検知/回転速度検知<br>(室外)電流検知/回転速度検知 | |
| | 圧縮機 | 形名 | KNB073FKDH | | KNB073FKDH | | KNB073FKEH | |
| | | 出力 (W) | 600 | | 650 | | 750 | |
| | 送風機 | 形式 | (室内)ラインフローファン<br>(室外)プロペラファン | | (室内)ラインフローファン<br>(室外)プロペラファン | | (室内)ラインフローファン<br>(室外)プロペラファン | |
| | | 出力 (W) | (室内)40 | (室外)50 | (室内)40 | (室外)50 | (室内)30 | (室外)50 |
| | | 風量切替 | (室内)4段 | (室外)3段 | (室内)4段 | (室外)3段 | (室内)4段 | (室外)3段 |
| | 冷房 | 回転速度 (rpm) | (室内)1,060 | (室外)760 | (室内)1,080 | (室外)820 | (室内)1,100 | (室外)900 |
| | | 風量 ($m^3$/h) | (室内)630 | (室外)1,655 | (室内)640 | (室外)1,795 | (室内)630 | (室外)1,980 |
| | 暖房 | 回転速度 (rpm) | (室内)1,100 | (室外)760 | (室内)1,120 | (室外)760 | (室内)1,150 | (室外)790 |
| | | 風量 ($m^3$/h) | (室内)660 | (室外)1,655 | (室内)670 | (室外)1,655 | (室内)665 | (室外)1,720 |
| | コンセント形状・定格 | | Ⓘ・15A | | Ⓘ・15A | | Ⓘ・15A | |
| | 電源電線(分岐回路)の太さと長さ | | φ1.6/7、φ2.0/11、φ2.6/19 | | φ1.6/7、φ2.0/11、φ2.6/19 | | φ1.6/7、φ2.0/11、φ2.6/19 | |

1. 運転特性は JIS C 9612の条件で運転した場合の数値です。
   定格冷房能力(室内側：27.0℃[DB],19.0℃[WB],外気温度：35.0℃[DB],24.0℃[WB])
   定格暖房能力<標準>(室内側：20.0℃[DB],外気温度：7.0℃[DB],6.0℃[WB])
   <低温>(室内側：20.0℃[DB],外気温度：2.0℃[DB],1.0℃[WB])
   延長配管5m(相当長),高低差0m　※冷房標準能力6.0kW以上は、延長配管7.5m(相当長)、高低差0m
2. 運転音測定条件：無響室，Aスケール，JIS C 9612 によります。
3. 本仕様書は予告なく変更することがあります。
4. 能力、消費電力の（　）内数値は、最小から最大までの可変巾を示しています。
5. 室内機外形寸法中（　）内の寸法は、据付板を付けたときの寸法です。
6. 室外機外形寸法中（　）内の寸法は、サービスパネルの突出し寸法を示しています。
7. 設計圧力は4.15MPaです。

| 掲載頁 | 外形寸法図 | 頁 | 2-60・2-61 | 2-60・2-61 | 2-60・2-61 |
|---|---|---|---|---|---|

| 項目 ＼ 形名 | | | MSZ-BXV369-W<br>MSZ-BXV369E-W | | MSZ-BXV409S-W<br>MSZ-BXV409SE-W | | MSZ-BXV509S-W<br>MSZ-BXV509SE-W | |
|---|---|---|---|---|---|---|---|---|
| 性能 | 冷房 | 標準能力 (kW) | 3.6(0.7～4.0) | | 4.0(0.7～4.5) | | 5.0(0.6～5.3) | |
| | 冷房 | エネルギー消費効率 | 3.35 | | 3.70 | | 3.05 | |
| | 暖房 | 標準能力 (kW) | 4.2(0.7～5.5) | | 5.0(0.7～7.7) | | 6.3(0.6～8.8) | |
| | 暖房 | 低温能力 (kW) | 4.0 | | 5.6 | | 6.4 | |
| | 暖房 | エネルギー消費効率 | 4.24 | | 4.33 | | 3.94 | |
| | 冷暖平均エネルギー消費効率 | | 3.80 | | 4.02 | | 3.50 | |
| | 通年エネルギー消費効率 | | 4.9 | | 4.9 | | 4.6 | |
| | 運転音 冷房 | 室内（強・弱・静） (dB) | 47 · 39 · 25 | | 47 · 39 · 26 | | 48 · 39 · 29 | |
| | 運転音 冷房 | 室外 (dB) | 48 | | 48 | | 49 | |
| | 運転音 暖房 | 室内（強・弱・静） (dB) | 48 · 38 · 32 | | 48 · 39 · 32 | | 48 · 39 · 32 | |
| | 運転音 暖房 | 室外 (dB) | 49 | | 49 | | 51 | |
| 電気特性 | 電源（相・V・Hz） | | 単・100・50/60 | | 単・200・50/60 | | 単・200・50/60 | |
| | | | 冷房 | 暖房 | 冷房 | 暖房 | 冷房 | 暖房 |
| | 定格 | 標準消費電力 (W) | 1,075(150～1,180) | 990(120～1,495) | 1,080(150～1,300) | 1,155(120～2,375) | 1,640(95～1,850) | 1,600(95～2,715) |
| | 定格 | 運転電流 (A) | 11.40 | 10.00 | 5.73 | 5.83 | 8.70 | 8.05 |
| | Hz | 力率 (%) | 94 | 99 | 94 | 99 | 94 | 99 |
| | 低温消費電力 (W) | | – | 1,320 | – | 2,100 | – | 2,400 |
| | 始動電流 (A) | | 11.40 | | 5.83 | | 8.70 | |
| 製品 | 色調 | | (室内)ピュアホワイト<br>(室外)アイボリー(3.0Y7.8/1.1) | | (室内)ピュアホワイト<br>(室外)アイボリー(3.0Y7.8/1.1) | | (室内)ピュアホワイト<br>(室外)アイボリー(3.0Y7.8/1.1) | |
| | 外形寸法<高さ×幅×奥行> (mm) | | (室内)295×798×257(262)<br>(室外)550×800(+69)×285 | | (室内)295×798×257(262)<br>(室外)550×800(+69)×285 | | (室内)295×798×257(262)<br>(室外)550×800(+69)×285 | |
| | 製品質量 (kg) | | (室内)12<br>(室外)27 | | (室内)12<br>(室外)32 | | (室内)12<br>(室外)33 | |
| | 冷媒量 <R410A> (kg) | | 0.85 | | 1.15 | | 1.20 | |
| | 熱交換器形式 | | クロスフィン | | クロスフィン | | クロスフィン | |
| | 内外接続電線 | | VVFｹｰﾌﾞﾙ 3芯・1本・φ2.0mm | | VVFｹｰﾌﾞﾙ 3芯・1本・φ2.0mm | | VVFｹｰﾌﾞﾙ 3芯・1本・φ2.0mm | |
| | 延長配管 フレア接続 | 許容値 (m) | 配管長 20・高低差 15 | | 配管長 20・高低差 15 | | 配管長 20・高低差 15 | |
| | 延長配管 パイプ径 | ガス管 (mm) | φ9.52 | | φ9.52 | | φ9.52 | |
| | 延長配管 パイプ径 | 液管 (mm) | φ6.35 | | φ6.35 | | φ6.35 | |
| | 延長配管 パイプ径 | ドレン接続口 (mm) | φ16(外径) | | φ16(外径) | | φ16(外径) | |
| | 保護装置 | 圧縮機保護 | 電流検知/吐出温度検知 | | 電流検知/吐出温度検知 | | 電流検知/吐出温度検知 | |
| | 保護装置 | 送風機保護 | (室内)電流検知/回転速度検知<br>(室外)電流検知/回転速度検知 | | (室内)電流検知/回転速度検知<br>(室外)電流検知/回転速度検知 | | (室内)電流検知/回転速度検知<br>(室外)電流検知/回転速度検知 | |
| | 圧縮機 | 形名 | KNB073FKDH | | KNB092FFDH | | SNB130FGAH | |
| | 圧縮機 | 出力 (W) | 950 | | 1100 | | 1300 | |
| | 送風機 | 形式 | (室内)ラインフローファン<br>(室外)プロペラファン | | (室内)ラインフローファン<br>(室外)プロペラファン | | (室内)ラインフローファン<br>(室外)プロペラファン | |
| | 送風機 | 出力 (W) | (室内)40 | (室外)50 | (室内)40 | (室外)50 | (室内)40 | (室外)50 |
| | 送風機 | 風量切替 | (室内)4段 | (室外)3段 | (室内)4段 | (室外)3段 | (室内)4段 | (室外)3段 |
| | 送風機 冷房 | 回転速度 (rpm) | (室内)1,130 | (室外)860 | (室内)1,130 | (室外)890 | (室内)1,160 | (室外)940 |
| | 送風機 冷房 | 風量 ($m^3$/h) | (室内)680 | (室外)2,105 | (室内)680 | (室外)2,065 | (室内)700 | (室外)2,185 |
| | 送風機 暖房 | 回転速度 (rpm) | (室内)1,170 | (室外)870 | (室内)1,180 | (室外)870 | (室内)1,210 | (室外)900 |
| | 送風機 暖房 | 風量 ($m^3$/h) | (室内)710 | (室外)2,130 | (室内)720 | (室外)2,015 | (室内)740 | (室外)2,090 |
| | コンセント形状・定格 | | ⓫・15A | | ⊖・15A | | ⊖・15A | |
| | 電源電線(分岐回路)の太さと長さ | | φ1.6/7、φ2.0/11、φ2.6/19 | | φ1.6/14、φ2.0/23、φ2.6/39 | | φ1.6/14、φ2.0/23、φ2.6/39 | |

1. 運転特性は JIS C 9612の条件で運転した場合の数値です。
   定格冷房能力(室内側：27.0℃[DB],19.0℃[WB],外気温度：35.0℃[DB],24.0℃[WB])
   定格暖房能力<標準>(室内側：20.0℃[DB],外気温度：7.0℃[DB],6.0℃[WB])
   <低温>(室内側：20.0℃[DB],外気温度：2.0℃[DB],1.0℃[WB])
   延長配管5m(相当長),高低差0m　※冷房標準能力6.0kW以上は、延長配管7.5m(相当長)、高低差0m
2. 運転音測定条件：無響室，Aスケール，JIS C 9612 によります。
3. 本仕様書は予告なく変更することがあります。
4. 能力、消費電力の（　）内数値は、最小から最大までの可変巾を示しています。
5. 室内機外形寸法中（　）内の寸法は、据付板を付けたときの寸法です。
6. 室外機外形寸法中（　）内の寸法は、サービスパネルの突出し寸法を示しています。
7. 設計圧力は4.15MPaです。


| 掲載頁 | 外形寸法図 | 頁 | 2-60・2-61 | 2-60・2-61 | 2-60・2-61 |
|---|---|---|---|---|---|

| 項目 ＼ 形名 | | | MSZ-AXV229-W,T<br>MSZ-AXV229E-W,T | | MSZ-AXV259-W,T<br>MSZ-AXV259E-W,T | | MSZ-AXV289-W,T<br>MSZ-AXV289E-W,T | |
|---|---|---|---|---|---|---|---|---|
| 性能 | 冷房 | 標準能力 (kW) | 2.2(0.7～2.6) | | 2.5(0.7～3.1) | | 2.8(0.7～3.5) | |
| | | エネルギー消費効率 | 5.12 | | 5.00 | | 4.59 | |
| | 暖房 | 標準能力 (kW) | 2.5(0.7～4.0) | | 2.8(0.7～4.6) | | 3.2(0.7～5.1) | |
| | | 低温能力 (kW) | 2.9 | | 3.3 | | 3.7 | |
| | | エネルギー消費効率 | 5.43 | | 5.54 | | 5.20 | |
| | 冷暖平均エネルギー消費効率 | | 5.28 | | 5.27 | | 4.90 | |
| | 通年エネルギー消費効率 | | 5.1 | | 5.6 | | 5.3 | |
| | 運転音 冷房 | 室内(強･弱・静) (dB) | 44 ・ 36 ・ 25 | | 44 ・ 36 ・ 25 | | 44 ・ 36 ・ 25 | |
| | | 室外 (dB) | 44 | | 45 | | 45 | |
| | 運転音 暖房 | 室内(強･弱・静) (dB) | 45 ・ 35 ・ 24 | | 46 ・ 35 ・ 24 | | 46 ・ 35 ・ 24 | |
| | | 室外 (dB) | 45 | | 46 | | 46 | |
| 電気特性 | 電源(相・V・Hz) | | 単・100・50/60 | | 単・100・50/60 | | 単・100・50/60 | |
| | | | 冷房 | 暖房 | 冷房 | 暖房 | 冷房 | 暖房 |
| | 定格 | 標準消費電力 (W) | 430(155～710) | 460(125～1,070) | 500(150～920) | 505(120～1,255) | 610(150～1,030) | 615(120～1,425) |
| | | 運転電流 (A) | 4.75 | 5.10 | 5.30 | 5.10 | 6.45 | 6.20 |
| | Hz | 力率 (%) | 90 | 90 | 94 | 99 | 94 | 99 |
| | 低温消費電力 (W) | | – | 945 | – | 1,110 | – | 1,260 |
| | 始動電流 (A) | | 5.10 | | 5.30 | | 6.45 | |
| 製品 | 色調 | | (室内)ピュアホワイト・ブラウン<br>(室外)アイボリー(3.0Y7.8/1.1) | | (室内)ピュアホワイト・ブラウン<br>(室外)アイボリー(3.0Y7.8/1.1) | | (室内)ピュアホワイト・ブラウン<br>(室外)アイボリー(3.0Y7.8/1.1) | |
| | 外形寸法<高さ×幅×奥行> (mm) | | (室内)298×780×210(215)<br>(室外)540×684(+61)×255 | | (室内)298×780×210(215)<br>(室外)540×684(+61)×255 | | (室内)298×780×210(215)<br>(室外)540×684(+61)×255 | |
| | 製品質量 (kg) | | (室内)9<br>(室外)25 | | (室内)9<br>(室外)25 | | (室内)9<br>(室外)24 | |
| | 冷媒量 <R410A> (kg) | | 0.80 | | 0.80 | | 0.75 | |
| | 熱交換器形式 | | クロスフィン | | クロスフィン | | クロスフィン | |
| | 内外接続電線 | | VVFｹｰﾌﾞﾙ 3芯・1本・φ2.0mm | | VVFｹｰﾌﾞﾙ 3芯・1本・φ2.0mm | | VVFｹｰﾌﾞﾙ 3芯・1本・φ2.0mm | |
| | 延長配管 フレア接続 | 許容値 (m) | 配管長 20・高低差 15 | | 配管長 20・高低差 15 | | 配管長 20・高低差 15 | |
| | | パイプ径 ガス管 (mm) | φ9.52 | | φ9.52 | | φ9.52 | |
| | | パイプ径 液管 (mm) | φ6.35 | | φ6.35 | | φ6.35 | |
| | | パイプ径 ドレン接続口 (mm) | φ16(外径) | | φ16(外径) | | φ16(外径) | |
| | 保護装置 | 圧縮機保護 | 電流検知/吐出温度検知 | | 電流検知/吐出温度検知 | | 電流検知/吐出温度検知 | |
| | | 送風機保護 | (室内)電流検知/回転速度検知<br>(室外)温度ヒューズ内蔵 | | (室内)電流検知/回転速度検知<br>(室外)電流検知/回転速度検知 | | (室内)電流検知/回転速度検知<br>(室外)電流検知/回転速度検知 | |
| | 圧縮機 | 形名 | KNB065FDTH | | KNB065FDTH | | KNB073FGDH | |
| | | 出力 (W) | 600 | | 650 | | 750 | |
| | 送風機 | 形式 | (室内)ラインフローファン<br>(室外)プロペラファン | | (室内)ラインフローファン<br>(室外)プロペラファン | | (室内)ラインフローファン<br>(室外)プロペラファン | |
| | | 出力 (W) | (室内)40 | (室外)18 | (室内)40 | (室外)50 | (室内)40 | (室外)50 |
| | | 風量切替 | (室内)3段 | (室外)1段 | (室内)3段 | (室外)3段 | (室内)3段 | (室外)3段 |
| | 冷房 | 回転速度 (rpm) | (室内)1,130 | (室外)720 | (室内)1,180 | (室外)730 | (室内)1,240 | (室外)730 |
| | | 風量 ($m^3$/h) | (室内)580 | (室外)1,685 | (室内)610 | (室外)1,675 | (室内)655 | (室外)1,675 |
| | 暖房 | 回転速度 (rpm) | (室内)1,090 | (室外)720 | (室内)1,200 | (室外)760 | (室内)1,260 | (室外)760 |
| | | 風量 ($m^3$/h) | (室内)560 | (室外)1,685 | (室内)625 | (室外)1,745 | (室内)665 | (室外)1,745 |
| | コンセント形状・定格 | | ⓫・15A | | ⓫・15A | | ⓫・15A | |
| | 電源電線(分岐回路)の太さと長さ | | φ1.6/7、φ2.0/11、φ2.6/19 | | φ1.6/7、φ2.0/11、φ2.6/19 | | φ1.6/7、φ2.0/11、φ2.6/19 | |

1. 運転特性は JIS C 9612の条件で運転した場合の数値です。
   定格冷房能力(室内側：27.0℃[DB],19.0℃[WB],外気温度：35.0℃[DB],24.0℃[WB])
   定格暖房能力<標準>(室内側：20.0℃[DB],外気温度：7.0℃[DB],6.0℃[WB])
   <低温>(室内側：20.0℃[DB],外気温度：2.0℃[DB],1.0℃[WB])
   延長配管5m(相当長),高低差0m　※冷房標準能力6.0kW以上は、延長配管7.5m(相当長)、高低差0m
2. 運転音測定条件：無響室，Aスケール，JIS C 9612 によります。
3. 本仕様書は予告なく変更することがあります。
4. 能力、消費電力の（　）内数値は、最小から最大までの可変巾を示しています。
5. 室内機外形寸法中（　）内の寸法は、据付板を付けたときの寸法です。
6. 室外機外形寸法中（　）内の寸法は、サービスパネルの突出し寸法を示しています。
7. 設計圧力は4.15MPaです。

| 掲載頁 | 外形寸法図 | 頁 | 2-62・2-63 | 2-62・2-63 | 2-62・2-63 |
|---|---|---|---|---|---|

| 項目 ＼ 形名 | | | MSZ-AXV289S-W,T<br>MSZ-AXV289SE-W,T | | MSZ-AXV369-W,T<br>MSZ-AXV369E-W,T | | MSZ-AXV369S-W,T<br>MSZ-AXV369SE-W,T | |
|---|---|---|---|---|---|---|---|---|
| 性能 | 冷房 | 標準能力 (kW) | 2.8(0.7～3.5) | | 3.6(0.7～4.0) | | 3.6(0.7～4.0) | |
| | | エネルギー消費効率 | 4.59 | | 3.36 | | 3.36 | |
| | 暖房 | 標準能力 (kW) | 3.2(0.7～5.1) | | 4.2(0.7～5.5) | | 4.2(0.7～5.5) | |
| | | 低温能力 (kW) | 3.7 | | 4.0 | | 4.0 | |
| | | エネルギー消費効率 | 5.20 | | 4.08 | | 4.08 | |
| | 冷暖平均エネルギー消費効率 | | 4.90 | | 3.72 | | 3.72 | |
| | 通年エネルギー消費効率 | | 5.3 | | 4.6 | | 4.6 | |
| | 運転音 冷房 | 室内(強･弱・静) (dB) | 44 ・ 36 ・ 25 | | 44 ・ 36 ・ 25 | | 44 ・ 36 ・ 25 | |
| | | 室外 (dB) | 45 | | 47 | | 47 | |
| | 運転音 暖房 | 室内(強･弱・静) (dB) | 46 ・ 35 ・ 24 | | 46 ・ 35 ・ 24 | | 46 ・ 35 ・ 24 | |
| | | 室外 (dB) | 46 | | 49 | | 49 | |
| 電気特性 | 電源(相・V・Hz) | | 単・200・50/60 | | 単・100・50/60 | | 単・200・50/60 | |
| | | | 冷房 | 暖房 | 冷房 | 暖房 | 冷房 | 暖房 |
| | 定格 | 標準消費電力 (W) | 610(150～1,030) | 615(120～1,425) | 1,070(150～1,230) | 1,030(120～1,495) | 1,070(150～1,230) | 1,030(120～1,495) |
| | | 運転電流 (A) | 3.22 | 3.10 | 11.30 | 10.40 | 5.65 | 5.20 |
| | Hz | 力率 (%) | 94 | 99 | 94 | 99 | 94 | 99 |
| | 低温消費電力 (W) | | – | 1,260 | – | 1,320 | – | 1,320 |
| | 始動電流 (A) | | 3.22 | | 11.30 | | 5.65 | |
| 製品 | 色調 | | (室内)ピュアホワイト・ブラウン<br>(室外)アイボリー(3.0Y7.8/1.1) | | (室内)ピュアホワイト・ブラウン<br>(室外)アイボリー(3.0Y7.8/1.1) | | (室内)ピュアホワイト・ブラウン<br>(室外)アイボリー(3.0Y7.8/1.1) | |
| | 外形寸法<高さ×幅×奥行> (mm) | | (室内)298×780×210(215)<br>(室外)540×684(+61)×255 | | (室内)298×780×210(215)<br>(室外)550×800(+69)×285 | | (室内)298×780×210(215)<br>(室外)550×800(+69)×285 | |
| | 製品質量 (kg) | | (室内)9<br>(室外)24 | | (室内)9<br>(室外)30 | | (室内)9<br>(室外)34 | |
| | 冷媒量 <R410A> (kg) | | 0.75 | | 0.90 | | 1.05 | |
| | 熱交換器形式 | | クロスフィン | | クロスフィン | | クロスフィン | |
| | 内外接続電線 | | VVFｹｰﾌﾞﾙ 3芯・1本・φ2.0mm | | VVFｹｰﾌﾞﾙ 3芯・1本・φ2.0mm | | VVFｹｰﾌﾞﾙ 3芯・1本・φ2.0mm | |
| | 延長配管 フレア接続 | 許容値 (m) | 配管長 20・高低差 15 | | 配管長 20・高低差 15 | | 配管長 20・高低差 15 | |
| | | パイプ径 ガス管 (mm) | φ9.52 | | φ9.52 | | φ9.52 | |
| | | パイプ径 液管 (mm) | φ6.35 | | φ6.35 | | φ6.35 | |
| | | パイプ径 ドレン接続口 (mm) | φ16(外径) | | φ16(外径) | | φ16(外径) | |
| | 保護装置 | 圧縮機保護 | 電流検知/吐出温度検知 | | 電流検知/吐出温度検知 | | 電流検知/吐出温度検知 | |
| | | 送風機保護 | (室内)電流検知/回転速度検知<br>(室外)電流検知/回転速度検知 | | (室内)電流検知/回転速度検知<br>(室外)電流検知/回転速度検知 | | (室内)電流検知/回転速度検知<br>(室外)温度ヒューズ内蔵 | |
| | 圧縮機 | 形名 | KNB073FGDH | | KNB073FGDH | | KNB092FGDH | |
| | | 出力 (W) | 750 | | 950 | | 950 | |
| | 送風機 | 形式 | (室内)ラインフローファン<br>(室外)プロペラファン | | (室内)ラインフローファン<br>(室外)プロペラファン | | (室内)ラインフローファン<br>(室外)プロペラファン | |
| | | 出力 (W) | (室内)40 | (室外)50 | (室内)40 | (室外)50 | (室内)40 | (室外)28 |
| | | 風量切替 | (室内)3段 | (室外)3段 | (室内)3段 | (室外)3段 | (室内)3段 | (室外)1段 |
| | 冷房 | 回転速度 (rpm) | (室内)1,240 | (室外)730 | (室内)1,240 | (室外)810 | (室内)1,240 | (室外)930 |
| | | 風量 ($m^3$/h) | (室内)655 | (室外)1,675 | (室内)655 | (室外)1,915 | (室内)655 | (室外)2,060 |
| | 暖房 | 回転速度 (rpm) | (室内)1,260 | (室外)760 | (室内)1,260 | (室外)810 | (室内)1,260 | (室外)930 |
| | | 風量 ($m^3$/h) | (室内)665 | (室外)1,745 | (室内)665 | (室外)1,915 | (室内)665 | (室外)2,060 |
| | コンセント形状・定格 | | ⊖・15A | | ⊖・15A | | ⊖・15A | |
| | 電源電線(分岐回路)の太さと長さ | | φ1.6/14、φ2.0/23、φ2.6/39 | | φ1.6/7、φ2.0/11、φ2.6/19 | | φ1.6/14、φ2.0/23、φ2.6/39 | |

1. 運転特性は JIS C 9612の条件で運転した場合の数値です。
   定格冷房能力(室内側：27.0℃[DB],19.0℃[WB],外気温度：35.0℃[DB],24.0℃[WB])
   定格暖房能力<標準>(室内側：20.0℃[DB],外気温度：7.0℃[DB],6.0℃[WB])
   <低温>(室内側：20.0℃[DB],外気温度：2.0℃[DB],1.0℃[WB])
   延長配管5m(相当長),高低差0m　※冷房標準能力6.0kW以上は、延長配管7.5m(相当長)、高低差0m
2. 運転音測定条件：無響室，Aスケール，JIS C 9612 によります。
3. 本仕様書は予告なく変更することがあります。
4. 能力、消費電力の（　）内数値は、最小から最大までの可変巾を示しています。
5. 室内機外形寸法中（　）内の寸法は、据付板を付けたときの寸法です。
6. 室外機外形寸法中（　）内の寸法は、サービスパネルの突出し寸法を示しています。
7. 設計圧力は4.15MPaです。

| 掲載頁 | 外形寸法図 | 頁 | 2-62・2-63 | 2-62・2-63 | 2-62・2-63 |
|---|---|---|---|---|---|

| 項目 ＼ 形名 | | | MSZ-AXV409S-W,T<br>MSZ-AXV409SE-W,T | | MSZ-AXV509S-W,T<br>MSZ-AXV509SE-W,T | | MSZ-AXV569S-W,T<br>MSZ-AXV569SE-W,T | |
|---|---|---|---|---|---|---|---|---|
| 性能 | 冷房 | 標準能力 (kW) | 4.0(0.7～4.5) | | 5.0(0.3～5.3) | | 5.6(0.3～5.7) | |
| | | エネルギー消費効率 | 3.64 | | 2.99 | | 2.69 | |
| | 暖房 | 標準能力 (kW) | 5.0(0.7～7.2) | | 6.3(0.3～9.4) | | 6.7(0.3～9.7) | |
| | | 低温能力 (kW) | 5.2 | | 6.8 | | 7.0 | |
| | | エネルギー消費効率 | 4.12 | | 3.54 | | 3.64 | |
| | 冷暖平均エネルギー消費効率 | | 3.88 | | 3.27 | | 3.17 | |
| | 通年エネルギー消費効率 | | 4.6 | | 4.2 | | 4.0 | |
| | 運転音 冷房 | 室内(強･弱・静) (dB) | 44 ・ 38 ・ 29 | | 46 ・ 39 ・ 29 | | 47 ・ 39 ・ 29 | |
| | | 室外 (dB) | 48 | | 49 | | 52 | |
| | 運転音 暖房 | 室内(強･弱・静) (dB) | 45 ・ 39 ・ 32 | | 46 ・ 39 ・ 32 | | 47 ・ 39 ・ 32 | |
| | | 室外 (dB) | 49 | | 50 | | 53 | |
| 電気特性 | 電源(相・V・Hz) | | 単・200・50/60 | | 単・200・50/60 | | 単・200・50/60 | |
| | | | 冷房 | 暖房 | 冷房 | 暖房 | 冷房 | 暖房 |
| | 定格 | 標準消費電力 (W) | 1,100(150～1,420) | 1,215(120～2,330) | 1,675(60～1,965) | 1,780(65～3,410) | 2,085(60～2,260) | 1,840(65～3,495) |
| | | 運転電流 (A) | 5.85 | 6.10 | 8.90 | 8.95 | 11.05 | 9.25 |
| | Hz | 力率 (%) | 94 | 99 | 94 | 99 | 94 | 99 |
| | 低温消費電力 (W) | | – | 2,060 | – | 3,020 | – | 3,090 |
| | 始動電流 (A) | | 6.10 | | 8.95 | | 11.05 | |
| 製品 | 色調 | | (室内)ピュアホワイト・ブラウン<br>(室外)アイボリー(3.0Y7.8/1.1) | | (室内)ピュアホワイト・ブラウン<br>(室外)アイボリー(3.0Y7.8/1.1) | | (室内)ピュアホワイト・ブラウン<br>(室外)アイボリー(3.0Y7.8/1.1) | |
| | 外形寸法<高さ×幅×奥行> (mm) | | (室内)298×780×210(215)<br>(室外)550×800(+69)×285 | | (室内)298×780×210(215)<br>(室外)550×800(+69)×285 | | (室内)298×780×210(215)<br>(室外)550×800(+69)×285 | |
| | 製品質量 (kg) | | (室内)9<br>(室外)34 | | (室内)9<br>(室外)36 | | (室内)9<br>(室外)36 | |
| | 冷媒量 <R410A> (kg) | | 1.05 | | 1.10 | | 1.10 | |
| | 熱交換器形式 | | クロスフィン | | クロスフィン | | クロスフィン | |
| | 内外接続電線 | | VVFｹｰﾌﾞﾙ 3芯・1本・φ2.0mm | | VVFｹｰﾌﾞﾙ 3芯・1本・φ2.0mm | | VVFｹｰﾌﾞﾙ 3芯・1本・φ2.0mm | |
| | 延長配管 フレア接続 | 許容値 (m) | 配管長 20・高低差 15 | | 配管長 20・高低差 15 | | 配管長 20・高低差 15 | |
| | | パイプ径 ガス管 (mm) | φ9.52 | | φ9.52 | | φ12.7 | |
| | | パイプ径 液管 (mm) | φ6.35 | | φ6.35 | | φ6.35 | |
| | | パイプ径 ドレン接続口 (mm) | φ16(外径) | | φ16(外径) | | φ16(外径) | |
| | 保護装置 | 圧縮機保護 | 電流検知/吐出温度検知 | | 電流検知/吐出温度検知 | | 電流検知/吐出温度検知 | |
| | | 送風機保護 | (室内)電流検知/回転速度検知<br>(室外)温度ヒューズ内蔵 | | (室内)電流検知/回転速度検知<br>(室外)電流検知/回転速度検知 | | (室内)電流検知/回転速度検知<br>(室外)電流検知/回転速度検知 | |
| | 圧縮機 | 形名 | KNB092FGDH | | SNB130FGBH | | SNB130FGBH | |
| | | 出力 (W) | 1100 | | 1300 | | 1500 | |
| | 送風機 | 形式 | (室内)ラインフローファン<br>(室外)プロペラファン | | (室内)ラインフローファン<br>(室外)プロペラファン | | (室内)ラインフローファン<br>(室外)プロペラファン | |
| | | 出力 (W) | (室内)40 | (室外)28 | (室内)40 | (室外)50 | (室内)40 | (室外)50 |
| | | 風量切替 | (室内)3段 | (室外)1段 | (室内)3段 | (室外)3段 | (室内)3段 | (室外)3段 |
| | 冷房 | 回転速度 (rpm) | (室内)1,300 | (室外)930 | (室内)1,300 | (室外)840 | (室内)1,300 | (室外)840 |
| | | 風量 ($m^3$/h) | (室内)690 | (室外)2,060 | (室内)690 | (室外)1,840 | (室内)690 | (室外)1,840 |
| | 暖房 | 回転速度 (rpm) | (室内)1,300 | (室外)930 | (室内)1,300 | (室外)900 | (室内)1,300 | (室外)900 |
| | | 風量 ($m^3$/h) | (室内)690 | (室外)2,060 | (室内)690 | (室外)1,985 | (室内)690 | (室外)1,985 |
| | コンセント形状・定格 | | ⊖ ・15A | | ⊖ ・20A | | ⊖ ・20A | |
| | 電源電線(分岐回路)の太さと長さ | | φ1.6/14、φ2.0/23、φ2.6/39 | | φ2.0/17、φ2.6/29 | | φ2.0/17、φ2.6/29 | |

1. 運転特性は JIS C 9612の条件で運転した場合の数値です。
   定格冷房能力(室内側：27.0℃[DB],19.0℃[WB],外気温度：35.0℃[DB],24.0℃[WB])
   定格暖房能力<標準>(室内側：20.0℃[DB],外気温度：7.0℃[DB],6.0℃[WB])
   <低温>(室内側：20.0℃[DB],外気温度：2.0℃[DB],1.0℃[WB])
   延長配管5m(相当長),高低差0m　※冷房標準能力6.0kW以上は、延長配管7.5m(相当長)、高低差0m
2. 運転音測定条件：無響室，Aスケール，JIS C 9612 によります。
3. 本仕様書は予告なく変更することがあります。
4. 能力、消費電力の（　）内数値は、最小から最大までの可変巾を示しています。
5. 室内機外形寸法中（　）内の寸法は、据付板を付けたときの寸法です。
6. 室外機外形寸法中（　）内の寸法は、サービスパネルの突出し寸法を示しています。
7. 設計圧力は4.15MPaです。

| 掲載頁 | 外形寸法図 | 頁 | 2-62・2-63 | 2-62・2-63 | 2-62・2-63 |
|---|---|---|---|---|---|

| 項目 ＼ 形名 | | | MSZ-SV229-W,T<br>MSZ-SV229E-W,T<br>MSZ-SV229EE-W,T | | MSZ-SV259-W,T<br>MSZ-SV259E-W,T<br>MSZ-SV259EE-W,T | | MSZ-SV289-W,T<br>MSZ-SV289E-W,T<br>MSZ-SV289EE-W,T | |
|---|---|---|---|---|---|---|---|---|
| 性能 | 冷房 | 標準能力 (kW) | 2.2(0.7～2.6) | | 2.5(0.7～3.1) | | 2.8(0.7～3.4) | |
| | | エネルギー消費効率 | 5.00 | | 4.95 | | 4.41 | |
| | 暖房 | 標準能力 (kW) | 2.2(0.7～3.9) | | 2.5(0.7～4.6) | | 2.8(0.7～5.1) | |
| | | 低温能力 (kW) | 2.8 | | 3.3 | | 3.7 | |
| | | エネルギー消費効率 | 5.57 | | 5.62 | | 5.38 | |
| | 冷暖平均エネルギー消費効率 | | 5.29 | | 5.29 | | 4.90 | |
| | 通年エネルギー消費効率 | | 4.8 | | 5.2 | | 5.0 | |
| | 運転音 冷房 | 室内（強・弱・静） (dB) | 47 · 36 · 25 | | 47 · 36 · 25 | | 47 · 36 · 25 | |
| | | 室外 (dB) | 44 | | 46 | | 47 | |
| | 運転音 暖房 | 室内（強・弱・静） (dB) | 46 · 35 · 28 | | 48 · 35 · 28 | | 48 · 35 · 28 | |
| | | 室外 (dB) | 45 | | 46 | | 46 | |
| 電気特性 | 電源（相・V・Hz） | | 単・100・50/60 | | 単・100・50/60 | | 単・100・50/60 | |
| | | | 冷房 | 暖房 | 冷房 | 暖房 | 冷房 | 暖房 |
| | 定格 | 標準消費電力 (W) | 440(155～690) | 395(125～1,070) | 505(150～770) | 445(120～1,280) | 635(150～900) | 520(120～1,425) |
| | | 運転電流 (A) | 4.85 | 4.35 | 5.35 | 4.47 | 6.75 | 5.25 |
| | Hz | 力率 (%) | 90 | 90 | 94 | 99 | 94 | 99 |
| | 低温消費電力 (W) | | – | 945 | – | 1,130 | – | 1,260 |
| | 始動電流 (A) | | 4.85 | | 5.35 | | 6.75 | |
| 製品 | 色調 | | (室内)ピュアホワイト・ブラウン<br>(室外)アイボリー(3.0Y7.8/1.1) | | (室内)ピュアホワイト・ブラウン<br>(室外)アイボリー(3.0Y7.8/1.1) | | (室内)ピュアホワイト・ブラウン<br>(室外)アイボリー(3.0Y7.8/1.1) | |
| | 外形寸法<高さ×幅×奥行> (mm) | | (室内)295×788×225(230)<br>(室外)540×684(+61)×255 | | (室内)295×788×225(230)<br>(室外)540×684(+61)×255 | | (室内)295×788×225(230)<br>(室外)540×684(+61)×255 | |
| | 製品質量 (kg) | | (室内)9<br>(室外)24 | | (室内)9<br>(室外)24 | | (室内)9<br>(室外)24 | |
| | 冷媒量 <R410A> (kg) | | 0.75 | | 0.73 | | 0.73 | |
| | 熱交換器形式 | | クロスフィン | | クロスフィン | | クロスフィン | |
| | 内外接続電線 | | VVFｹｰﾌﾞﾙ 3芯・1本・φ2.0mm | | VVFｹｰﾌﾞﾙ 3芯・1本・φ2.0mm | | VVFｹｰﾌﾞﾙ 3芯・1本・φ2.0mm | |
| | 延長配管 フレア接続 | 許容値 (m) | 配管長 20・高低差 15 | | 配管長 20・高低差 15 | | 配管長 20・高低差 15 | |
| | 延長配管 パイプ径 | ガス管 (mm) | φ9.52 | | φ9.52 | | φ9.52 | |
| | | 液管 (mm) | φ6.35 | | φ6.35 | | φ6.35 | |
| | | ドレン接続口 (mm) | φ16(外径) | | φ16(外径) | | φ16(外径) | |
| | 保護装置 | 圧縮機保護 | 電流検知/吐出温度検知 | | 電流検知/吐出温度検知 | | 電流検知/吐出温度検知 | |
| | | 送風機保護 | (室内)電流検知/回転速度検知<br>(室外)温度ヒューズ内蔵 | | (室内)電流検知/回転速度検知<br>(室外)電流検知/回転速度検知 | | (室内)電流検知/回転速度検知<br>(室外)電流検知/回転速度検知 | |
| | 圧縮機 | 形名 | KNB065FFTH | | KNB073FKDH | | KNB073FKDH | |
| | | 出力 (W) | 600 | | 650 | | 750 | |
| | 送風機 | 形式 | (室内)ラインフローファン<br>(室外)プロペラファン | | (室内)ラインフローファン<br>(室外)プロペラファン | | (室内)ラインフローファン<br>(室外)プロペラファン | |
| | | 出力 (W) | (室内)40 | (室外)18 | (室内)40 | (室外)50 | (室内)40 | (室外)50 |
| | | 風量切替 | (室内)3段 | (室外)1段 | (室内)3段 | (室外)3段 | (室内)3段 | (室外)3段 |
| | 冷房 | 回転速度 (rpm) | (室内)1,100 | (室外)650 | (室内)1,100 | (室外)850 | (室内)1,100 | (室外)850 |
| | | 風量 ($m^3$/h) | (室内)620 | (室外)1,390 | (室内)620 | (室外)1,865 | (室内)620 | (室外)1,865 |
| | 暖房 | 回転速度 (rpm) | (室内)1,100 | (室外)650 | (室内)1,120 | (室外)760 | (室内)1,130 | (室外)760 |
| | | 風量 ($m^3$/h) | (室内)620 | (室外)1,390 | (室内)630 | (室外)1,655 | (室内)635 | (室外)1,655 |
| | コンセント形状・定格 | | Ⓘ・15A | | Ⓘ・15A | | Ⓘ・15A | |
| | 電源電線(分岐回路)の太さと長さ | | φ1.6/7、φ2.0/11、φ2.6/19 | | φ1.6/7、φ2.0/11、φ2.6/19 | | φ1.6/7、φ2.0/11、φ2.6/19 | |

1. 運転特性は JIS C 9612の条件で運転した場合の数値です。
   定格冷房能力(室内側：27.0℃[DB],19.0℃[WB],外気温度：35.0℃[DB],24.0℃[WB])
   定格暖房能力<標準>(室内側：20.0℃[DB],外気温度：7.0℃[DB],6.0℃[WB])
   <低温>(室内側：20.0℃[DB],外気温度：2.0℃[DB],1.0℃[WB])
   延長配管5m(相当長),高低差0m　※冷房標準能力6.0kW以上は、延長配管7.5m(相当長)、高低差0m
2. 運転音測定条件：無響室，Aスケール，JIS C 9612 によります。
3. 本仕様書は予告なく変更することがあります。
4. 能力、消費電力の（ ）内数値は、最小から最大までの可変巾を示しています。
5. 室内機外形寸法中（ ）内の寸法は、据付板を付けたときの寸法です。
6. 室外機外形寸法中（ ）内の寸法は、サービスパネルの突出し寸法を示しています。
7. 設計圧力は4.15MPaです。

| 掲載頁 | 外形寸法図 | 頁 | 2-64・2-65 | 2-64・2-65 | 2-64・2-65 |
|---|---|---|---|---|---|

| 項目 ＼ 形名 | | | MSZ-SV369-W,T<br>MSZ-SV369E-W,T<br>MSZ-SV369EE-W,T | | MSZ-SV409S-W,T<br>MSZ-SV409SE-W,T<br>MSZ-SV409SEE-W,T | | MSZ-SV509S-W,T<br>MSZ-SV509SE-W,T<br>MSZ-SV509SEE-W,T | |
|---|---|---|---|---|---|---|---|---|
| 性能 | 冷房 | 標準能力 (kW) | 3.6(0.7～4.0) | | 4.0(0.7～4.5) | | 5.0(0.6～5.3) | |
| | | エネルギー消費効率 | 3.33 | | 3.45 | | 2.89 | |
| | 暖房 | 標準能力 (kW) | 4.2(0.7～5.5) | | 5.0(0.7～7.5) | | 6.3(0.6～8.7) | |
| | | 低温能力 (kW) | 4.0 | | 5.4 | | 6.3 | |
| | | エネルギー消費効率 | 3.96 | | 3.85 | | 3.44 | |
| | 冷暖平均エネルギー消費効率 | | 3.65 | | 3.65 | | 3.17 | |
| | 通年エネルギー消費効率 | | 4.6 | | 4.5 | | 4.4 | |
| | 運転音 冷房 | 室内（強・弱・静） (dB) | 47 · 39 · 26 | | 47 · 39 · 29 | | 47 · 39 · 30 | |
| | | 室外 (dB) | 47 | | 48 | | 49 | |
| | 運転音 暖房 | 室内（強・弱・静） (dB) | 48 · 38 · 32 | | 48 · 39 · 32 | | 48 · 39 · 32 | |
| | | 室外 (dB) | 50 | | 50 | | 52 | |
| 電気特性 | 電源（相・V・Hz） | | 単・100・50/60 | | 単・200・50/60 | | 単・200・50/60 | |
| | | | 冷房 | 暖房 | 冷房 | 暖房 | 冷房 | 暖房 |
| | 定格 | 標準消費電力 (W) | 1,080(150～1,240) | 1,060(120～1,495) | 1,160(150～1,450) | 1,300(120～2,355) | 1,730(95～1,965) | 1,830(95～2,965) |
| | | 運転電流 (A) | 11.45 | 10.70 | 6.15 | 6.55 | 9.20 | 9.20 |
| | Hz | 力率 (%) | 94 | 99 | 94 | 99 | 94 | 99 |
| | 低温消費電力 (W) | | – | 1,320 | – | 2,080 | – | 2,620 |
| | 始動電流 (A) | | 11.45 | | 6.55 | | 9.20 | |
| 製品 | 色調 | | (室内)ピュアホワイト・ブラウン<br>(室外)アイボリー(3.0Y7.8/1.1) | | (室内)ピュアホワイト・ブラウン<br>(室外)アイボリー(3.0Y7.8/1.1) | | (室内)ピュアホワイト・ブラウン<br>(室外)アイボリー(3.0Y7.8/1.1) | |
| | 外形寸法<高さ×幅×奥行> (mm) | | (室内)295×788×225(230)<br>(室外)550×800(+69)×285 | | (室内)295×788×225(230)<br>(室外)550×800(+69)×285 | | (室内)295×788×225(230)<br>(室外)550×800(+69)×285 | |
| | 製品質量 (kg) | | (室内)9<br>(室外)27 | | (室内)9<br>(室外)32 | | (室内)9<br>(室外)33 | |
| | 冷媒量 <R410A> (kg) | | 0.80 | | 0.95 | | 0.95 | |
| | 熱交換器形式 | | クロスフィン | | クロスフィン | | クロスフィン | |
| | 内外接続電線 | | VVFｹｰﾌﾞﾙ 3芯・1本・φ2.0mm | | VVFｹｰﾌﾞﾙ 3芯・1本・φ2.0mm | | VVFｹｰﾌﾞﾙ 3芯・1本・φ2.0mm | |
| | 延長配管 フレア接続 | 許容値 (m) | 配管長 20・高低差 15 | | 配管長 20・高低差 15 | | 配管長 20・高低差 15 | |
| | 延長配管 パイプ径 | ガス管 (mm) | φ9.52 | | φ9.52 | | φ9.52 | |
| | | 液管 (mm) | φ6.35 | | φ6.35 | | φ6.35 | |
| | | ドレン接続口 (mm) | φ16(外径) | | φ16(外径) | | φ16(外径) | |
| | 保護装置 | 圧縮機保護 | 電流検知/吐出温度検知 | | 電流検知/吐出温度検知 | | 電流検知/吐出温度検知 | |
| | | 送風機保護 | (室内)電流検知/回転速度検知<br>(室外)電流検知/回転速度検知 | | (室内)電流検知/回転速度検知<br>(室外)温度ヒューズ内蔵 | | (室内)電流検知/回転速度検知<br>(室外)電流検知/回転速度検知 | |
| | 圧縮機 | 形名 | KNB073FKDH | | KNB092FFDH | | SNB130FGAH | |
| | | 出力 (W) | 950 | | 1100 | | 1300 | |
| | 送風機 | 形式 | (室内)ラインフローファン<br>(室外)プロペラファン | | (室内)ラインフローファン<br>(室外)プロペラファン | | (室内)ラインフローファン<br>(室外)プロペラファン | |
| | | 出力 (W) | (室内)40 | (室外)50 | (室内)40 | (室外)28 | (室内)40 | (室外)50 |
| | | 風量切替 | (室内)3段 | (室外)3段 | (室内)3段 | (室外)1段 | (室内)3段 | (室外)3段 |
| | 冷房 | 回転速度 (rpm) | (室内)1,150 | (室外)860 | (室内)1,170 | (室外)890 | (室内)1,170 | (室外)940 |
| | | 風量 ($m^3$/h) | (室内)650 | (室外)2,105 | (室内)665 | (室外)2,065 | (室内)665 | (室外)2,185 |
| | 暖房 | 回転速度 (rpm) | (室内)1,180 | (室外)930 | (室内)1,190 | (室外)890 | (室内)1,210 | (室外)940 |
| | | 風量 ($m^3$/h) | (室内)670 | (室外)2,270 | (室内)680 | (室外)2,065 | (室内)690 | (室外)2,185 |
| | コンセント形状・定格 | | ⑪・15A | | ⊖・15A | | ⊖・15A | |
| | 電源電線(分岐回路)の太さと長さ | | φ1.6/7、φ2.0/11、φ2.6/19 | | φ1.6/14、φ2.0/23、φ2.6/39 | | φ1.6/14、φ2.0/23、φ2.6/39 | |

1. 運転特性は JIS C 9612の条件で運転した場合の数値です。
   定格冷房能力(室内側：27.0℃[DB],19.0℃[WB],外気温度：35.0℃[DB],24.0℃[WB])
   定格暖房能力<標準>(室内側：20.0℃[DB],外気温度：7.0℃[DB],6.0℃[WB])
   <低温>(室内側：20.0℃[DB],外気温度：2.0℃[DB],1.0℃[WB])
   延長配管5m(相当長),高低差0m　※冷房標準能力6.0kW以上は、延長配管7.5m(相当長)、高低差0m
2. 運転音測定条件：無響室，Aスケール，JIS C 9612 によります。
3. 本仕様書は予告なく変更することがあります。
4. 能力、消費電力の（　）内数値は、最小から最大までの可変巾を示しています。
5. 室内機外形寸法中（　）内の寸法は、据付板を付けたときの寸法です。
6. 室外機外形寸法中（　）内の寸法は、サービスパネルの突出し寸法を示しています。
7. 設計圧力は4.15MPaです。


| 掲載頁 | 外形寸法図 | 頁 | 2-64・2-65 | 2-64・2-65 | 2-64・2-65 |
|---|---|---|---|---|---|

## (2) 床置形（MFZ形）

| 項目 ＼ 形名 | | | MFZ-28RAS-W,B | | MFZ-36RAS-W,B | | MFZ-40RAS-W,B | |
|---|---|---|---|---|---|---|---|---|
| 性能 | 冷房 | 標準能力(kW) | 2.8(0.9～3.3) | | 3.6(0.9～3.7) | | 4.0(0.9～4.4) | |
| | | 除湿能力(L/h)（室温24℃、湿度60%） | – | | – | | – | |
| | | エネルギー消費効率 | 4.52 | | 3.64 | | 3.45 | |
| | 暖房 | 標準能力(kW) | 4.0(0.9～7.2) | | 4.8(0.9～7.3) | | 5.6(0.9～8.1) | |
| | | 低温能力(kW) | 5.2 | | 5.3 | | 5.9 | |
| | | エネルギー消費効率 | 3.81 | | 3.33 | | 3.33 | |
| | 冷・暖房平均エネルギー消費効率 | | 4.17 | | 3.49 | | 3.39 | |
| | 2007年度省エネ法基準値達成率(%) | | 105 | | 109 | | 106 | |
| | 運転音 冷房 | 室内（強・弱・静）(dB) | 36・30・24 | | 37・31・25 | | 39・33・27 | |
| | | 室外(dB) | 45 | | 47 | | 48 | |
| | 運転音 暖房 | 室内（強・弱・静）(dB) | 38・31・25 | | 39・32・26 | | 41・34・28 | |
| | | 室外(dB) | 46 | | 49 | | 49 | |
| 電気特性 | 電源（相・V・Hz） | | 単・200・50／60 | | 単・200・50／60 | | 単・200・50／60 | |
| | | | 冷房 | 暖房 | 冷房 | 暖房 | 冷房 | 暖房 |
| | 定格 | 標準消費電力(W) | 620 (140~800) | 1,050 (160~2,340) | 990 (140~1,020) | 1,440 (160~2,350) | 1,160 (140~1,280) | 1,680 (160~2,770) |
| | | 運転電流(A) | 3.4 | 5.7 | 5.4 | 7.9 | 6.3 | 9.2 |
| | Hz | 力率(%) | 91 | 92 | 91 | 91 | 92 | 91 |
| | | 低温消費電力(W) | – | 2,070 | – | 2,080 | – | 2,450 |
| | 電熱装置の消費電力(抗酸化ヒーター)(W) | | – | | – | | – | |
| | 始動電流(A) | | 5.7 | | 7.9 | | 9.2 | |
| 製品 | 色調 | | (室内)ホワイト・ダークブラウン<br>(室外)アイボリー(3.0Y7.8/1.1) | | (室内)ホワイト・ダークブラウン<br>(室外)アイボリー(3.0Y7.8/1.1) | | (室内)ホワイト・ダークブラウン<br>(室外)アイボリー(3.0Y7.8/1.1) | |
| | 外形寸法〈高さ×幅×奥行〉(mm) | | (室内)600×700×200<br>(室外)550×800(+69)×285 | | (室内)600×700×200<br>(室外)550×800(+69)×285 | | (室内)600×700×200<br>(室外)550×800(+69)×285 | |
| | 製品質量(kg) | | (室内)14 (室外)36 | | (室内)14 (室外)36 | | (室内)14 (室外)36 | |
| | 冷媒量〈R410A〉(kg) | | 1.20 | | 1.20 | | 1.20 | |
| | 熱交換器形式 | | クロスフィン | | クロスフィン | | クロスフィン | |
| | 内外接続電線 | | VVFケーブル 3芯・1本・φ2.0mm | | VVFケーブル 3芯・1本・φ2.0mm | | VVFケーブル 3芯・1本・φ2.0mm | |
| | 延長配管（フレア接続） | 許容値(m) | 配管長 30・高低差 20 | | 配管長 30・高低差 20 | | 配管長 30・高低差 20 | |
| | | パイプ径 ガス側(mm) | φ9.52 | | φ9.52 | | φ9.52 | |
| | | パイプ径 液側(mm) | φ6.35 | | φ6.35 | | φ6.35 | |
| | | ドレン接続口(mm) | φ16(外径) | | φ16(外径) | | φ16(外径) | |
| | 保護装置 | 圧縮機保護 | 電流検知,吐出温度検知 | | 電流検知,吐出温度検知 | | 電流検知,吐出温度検知 | |
| | | 送風機保護 | (室内)電流検知,回転速度検知<br>(室外)電流検知,回転速度検知 | | (室内)電流検知,回転速度検知<br>(室外)電流検知,回転速度検知 | | (室内)電流検知,回転速度検知<br>(室外)電流検知,回転速度検知 | |
| | 圧縮機 | 形名 | SNB-130FKBH | | SNB-130FKBH | | SNB-130FKBH | |
| | | 出力(W) | 750 | | 950 | | 1,100 | |
| | 送風機 | 形式 | (室内)ラインフローファン×2<br>(室外)プロペラファン | | (室内)ラインフローファン×2<br>(室外)プロペラファン | | (室内)ラインフローファン×2<br>(室外)プロペラファン | |
| | | 出力(W) | (室内) 30×2 (室外) 50 | | (室内) 30×2 (室外) 50 | | (室内) 30×2 (室外) 50 | |
| | | 風量切換 | (室内) 3段 (室外) 3段 | | (室内) 3段 (室外) 3段 | | (室内) 3段 (室外) 3段 | |
| | 冷房 | 回転速度(上/下)(rpm) | (室内) 1,070/870 (室外) 840 | | (室内) 1,100/900 (室外) 840 | | (室内) 1,160/960 (室外) 840 | |
| | | 風量(m³/h) | (室内) 510 (室外) 1,860 | | (室内) 530 (室外) 1,860 | | (室内) 560 (室外) 1,840 | |
| | 暖房 | 回転速度(上/下)(rpm) | (室内) 1,010/1,010 (室外) 790 | | (室内) 1,040/1,040 (室外) 790 | | (室内) 1,110/1,110 (室外) 800 | |
| | | 風量(m³/h) | (室内) 550 (室外) 1,740 | | (室内) 560 (室外) 1,740 | | (室内) 610 (室外) 1,750 | |
| コンセント形状・定格 | | | 室外機より供給・15A | | 室外機より供給・15A | | 室外機より供給・15A | |
| 電源電線(分岐回路)の太さと長さ | | | φ1.6/14、φ2.0/23 | | φ1.6/14、φ2.0/23 | | φ1.6/14、φ2.0/23 | |

注1.運転特性はJIS C 9612の条件で運転した場合の数値です。
定格冷房能力(室内側：27.0℃[DB]、19℃[WB]、外気温度：35.0℃[DB]、24℃[WB])
定格暖房能力〈標準〉(室内側：20.0℃[DB]、外気温度：7.0℃[DB]、6.0℃[WB])
〈低温〉(室内側：20.0℃[DB]、外気温度：2.0℃[DB]、1.0℃[WB])
延長配管5m(相当長)、高低差0m
2.運転音測定条件：無響室、Aスケール、JIS C9612による。
3.本仕様は予告なく変更することがあります。
4.エネルギー消費効率の成績係数(COP)は、消費電力1kWあたりの冷房能力、暖房能力を表したものです。
5.省エネ基準達成率について、省エネルギー法目標年度2004年度機種および一部2007年度機種について表示しています。
6.指定なき数字の単位は、mmとします。
7.室内ユニット外形寸法中( )内の寸法は、据付板を付けたときの寸法です。
8.室外ユニット外形寸法中( )内の寸法は、サービスパネルの突出し寸法を示しています。


| 掲載頁 | 外形寸法図 | 頁 | 2-66・2-67 | 2-66・2-67 | 2-66・2-67 |
|---|---|---|---|---|---|

## （3）一方向天井カセット形
## （MLZ-RX/GX形）

| 項目 ＼ 形名 | | | MFZ-50RAS-W,B | | MFZ-56RAS-W,B | | MLZ-RX28RAS | |
|---|---|---|---|---|---|---|---|---|
| 性能 | 冷房 | 標準能力(kW) | 5.0(0.9～5.2) | | 5.6(0.9～5.7) | | 2.8(0.9～3.6) | |
| | 冷房 | 除湿能力(L/h)（室温24℃、湿度60%） | – | | – | | – | |
| | 冷房 | エネルギー消費効率 | 2.79 | | 2.81 | | 4.41 | |
| | 暖房 | 標準能力(kW) | 6.3(0.9～8.4) | | 6.7(0.9～8.8) | | 4.0(0.9～7.3) | |
| | 暖房 | 低温能力(kW) | 6.1 | | 6.4 | | 5.3 | |
| | 暖房 | エネルギー消費効率 | 3.46 | | 3.45 | | 3.92 | |
| | 冷・暖房平均エネルギー消費効率 | | 3.13 | | 3.13 | | 4.17 | |
| | 2007年度省エネ法基準値達成率(%) | | 100 | | 100 | | 105 | |
| | 運転音 | 冷房 室内（強・弱・静）(dB) | 43・36・30 | | 47・39・33 | | 35・32・29 | |
| | 運転音 | 冷房 室外(dB) | 49 | | 52 | | 45 | |
| | 運転音 | 暖房 室内（強・弱・静）(dB) | 43・36・30 | | 47・39・33 | | 36・32・28 | |
| | 運転音 | 暖房 室外(dB) | 50 | | 53 | | 46 | |
| 電気特性 | 電源（相・V・Hz） | | 単・200・50／60 | | 単・200・50／60 | | 単・200・50／60 | |
| | | | 冷房 | 暖房 | 冷房 | 暖房 | 冷房 | 暖房 |
| | 定格 | 標準消費電力(W) | 1,790 (140~1,860) | 1,820 (160~3,220) | 1,990 (140~2,080) | 1,940 (160~3,250) | 635 (150~900) | 1,020 (140~2,420) |
| | 定格 | 運転電流(A) | 9.8 | 10.0 | 10.9 | 10.6 | 3.4 | 5.6 |
| | 定格 Hz | 力率(%) | 91 | 91 | 91 | 91 | 93 | 91 |
| | 低温消費電力(W) | | – | 2,850 | – | 2,880 | – | 2,140 |
| | 電熱装置の消費電力（抗酸化ヒーター）(W) | | – | | – | | – | |
| | 始動電流(A) | | 10.0 | | 10.90 | | 5.6 | |
| 製品 | 色調 | | (室内)ホワイト・ダークブラウン<br>(室外)アイボリー(3.0Y7.8/1.1) | | (室内)ホワイト・ダークブラウン<br>(室外)アイボリー(3.0Y7.8/1.1) | | (室内)－<br>(室外)アイボリー(3.0Y7.8/1.1) | |
| 製品 | 外形寸法〈高さ×幅×奥行〉(mm) | | (室内)600×700×200<br>(室外)550×800(+69)×285 | | (室内)600×700×200<br>(室外)550×800(+69)×285 | | (室内)175×1,102×360<br>(室外)550×800(+69)×285 | |
| 製品 | 製品質量(kg) | | (室内)14 (室外)36 | | (室内)14 (室外)36 | | (室内)15 (室外)36 | |
| 製品 | 冷媒量〈R410A〉(kg) | | 1.20 | | 1.20 | | 1.20 | |
| 製品 | 熱交換器形式 | | クロスフィン | | クロスフィン | | クロスフィン | |
| 製品 | 内外接続電線 | | VVFケーブル 3芯・1本・φ2.0mm | | VVFケーブル 3芯・1本・φ2.0mm | | VVFケーブル 3芯・1本・φ2.0mm | |
| 製品 | 延長配管（フレア接続） | 許容値(m) | 配管長 30・高低差 20 | | 配管長 30・高低差 20 | | 配管長 30・高低差 20 | |
| 製品 | 延長配管（フレア接続） パイプ径 | ガス側(mm) | φ9.52 | | φ12.7 | | φ9.52 | |
| 製品 | 延長配管（フレア接続） パイプ径 | 液側(mm) | φ6.35 | | φ6.35 | | φ6.35 | |
| 製品 | 延長配管（フレア接続） パイプ径 | ドレン接続口(mm) | φ16(外径) | | φ16(外径) | | VP20 | |
| 製品 | 保護装置 | 圧縮機保護 | 電流検知,吐出温度検知 | | 電流検知,吐出温度検知 | | 電流検知,吐出温度検知,ロータ位置検知 | |
| 製品 | 保護装置 | 送風機保護 | (室内)電流検知,回転速度検知<br>(室外)電流検知,回転速度検知 | | (室内)電流検知,回転速度検知<br>(室外)電流検知,回転速度検知 | | (室内)電流検知(DCﾓｰﾀ用),回転速度検知<br>(室外)電流検知(DCﾓｰﾀ用),回転速度検知 | |
| 製品 | 圧縮機 | 形名 | SNB-130FKBH | | SNB-130FKBH | | SNB-130FKBH | |
| 製品 | 圧縮機 | 出力(W) | 1,300 | | 1,500 | | 750 | |
| 製品 | 送風機 | 形式 | (室内)ラインフローファン×2<br>(室外)プロペラファン | | (室内)ラインフローファン×2<br>(室外)プロペラファン | | (室内)ラインフローファン<br>(室外)プロペラファン | |
| 製品 | 送風機 | 出力(W) | (室内) 30×2 (室外) 50 | | (室内) 30×2 (室外) 50 | | (室内) 30 (室外) 50 | |
| 製品 | 送風機 | 風量切換 | (室内) 3段 (室外) 3段 | | (室内) 3段 (室外) 3段 | | (室内) 3段 (室外) 3段 | |
| 製品 | 送風機 冷房 | 回転速度(上/下)(rpm) | (室内) 1,270/1,070 (室外) 840 | | (室内) 1,380/1,180 (室外) 840 | | (室内) 1,210 (室外) 840 | |
| 製品 | 送風機 冷房 | 風量(m³/h) | (室内) 640 (室外) 1,860 | | (室内) 710 (室外) 1,860 | | (室内) 530 (室外) 1,860 | |
| 製品 | 送風機 暖房 | 回転速度(上/下)(rpm) | (室内) 1,150/1,150 (室外) 900 | | (室内) 1,270/1,270 (室外) 900 | | (室内) 1,240 (室外) 790 | |
| 製品 | 送風機 暖房 | 風量(m³/h) | (室内) 640 (室外) 2,000 | | (室内) 710 (室外) 2,000 | | (室内) 550 (室外) 1,740 | |
| コンセント形状・定格 | | | 室外機より供給・20A | | 室外機より供給・20A | | 端子台直結・15A | |
| 電源電線（分岐回路）の太さと長さ | | | φ2.0/17 | | φ2.0/17 | | φ1.6/14,φ2.0/23 | |

注1.運転特性はJIS C 9612の条件で運転した場合の数値です。
定格冷房能力(室内側：27.0℃[DB]、19℃[WB]、外気温度：35.0℃[DB]、24℃[WB])
定格暖房能力〈標準〉(室内側：20.0℃[DB]、外気温度：7.0℃[DB]、6.0℃[WB])
〈低温〉(室内側：20.0℃[DB]、外気温度：2.0℃[DB]、1.0℃[WB])
延長配管5m(相当長)、高低差0m
2.運転音測定条件：無響室、Aスケール、JIS C9612による。
3.本仕様は予告なく変更することがあります。
4.エネルギー消費効率の成績係数(COP)は、消費電力1kWあたりの冷房能力、暖房能力を表したものです。
5.省エネ基準達成率について、省エネルギー法目標年度2004年度機種および一部2007年度機種について表示しています。
6.指定なき数字の単位は、mmとします。
7.室内ユニット外形寸法中( )内の寸法は、据付板を付けたときの寸法です。
8.室外ユニット外形寸法中( )内の寸法は、サービスパネルの突出し寸法を示しています。


| 掲載頁 | 外形寸法図 | 頁 | 2-66・2-67 | 2-66・2-67 | 2-68・2-69 |
|---|---|---|---|---|---|

| 項目 | | | 形名 | MLZ-RX36RAS | | MLZ-RX40RAS | | MLZ-RX50RAS | |
|---|---|---|---|---|---|---|---|---|---|
| 性能 | 冷房 | | 標準能力(kW) | 3.6(0.9～4.1) | | 4.0(0.9～4.4) | | 5.0(0.9～5.5) | |
| | | | 除湿能力(L/h)(室温24℃、湿度60%) | – | | – | | – | |
| | | | エネルギー消費効率 | 3.87 | | 3.92 | | 3.33 | |
| | 暖房 | | 標準能力(kW) | 4.8(0.9～7.6) | | 5.6(0.9～8.1) | | 6.3(0.9～8.7) | |
| | | | 低温能力(kW) | 5.5 | | 5.9 | | 6.3 | |
| | | | エネルギー消費効率 | 3.84 | | 3.73 | | 3.46 | |
| | 冷・暖房平均エネルギー消費効率 | | | 3.86 | | 3.83 | | 3.40 | |
| | 2007年度省エネ法基準値達成率(%) | | | 120 | | 120 | | 109 | |
| | 運転音 | 冷房 | 室内(強・弱・静)(dB) | 37・34・31 | | 39・36・32 | | 43・38・34 | |
| | | | 室外(dB) | 47 | | 48 | | 49 | |
| | | 暖房 | 室内(強・弱・静)(dB) | 38・35・31 | | 40・36・32 | | 43・39・34 | |
| | | | 室外(dB) | 49 | | 49 | | 50 | |
| 電気特性 | 電源(相・V・Hz) | | | 単・200・50／60 | | 単・200・50／60 | | 単・200・50／60 | |
| | | | | 冷房 | 暖房 | 冷房 | 暖房 | 冷房 | 暖房 |
| | 定格 | | 標準消費電力(W) | 930 (150~1,130) | 1,250 (140~2,450) | 1,020 (150~1,170) | 1,500 (140~2,770) | 1,500 (150~1,800) | 1,820 (140~3,250) |
| | | | 運転電流(A) | 5.1 | 6.8 | 5.6 | 8.2 | 8.2 | 10.0 |
| | Hz | | 力率(%) | 91 | 91 | 91 | 91 | 91 | 91 |
| | 低温消費電力(W) | | | – | 2,170 | – | 2,450 | – | 2,880 |
| | 電熱装置の消費電力(抗酸化ヒーター)(W) | | | – | | – | | – | |
| | 始動電流(A) | | | 6.8 | | 8.2 | | 10.0 | |
| 製品 | 色調 | | | (室内)–<br>(室外)アイボリー(3.0Y7.8/1.1) | | (室内)–<br>(室外)アイボリー(3.0Y7.8/1.1) | | (室内)–<br>(室外)アイボリー(3.0Y7.8/1.1) | |
| | 外形寸法〈高さ×幅×奥行〉(mm) | | | (室内)175×1,102×360<br>(室外)550×800×285 | | (室内)175×1,102×360<br>(室外)550×800×285 | | (室内)175×1,102×360<br>(室外)550×800×285 | |
| | 製品質量(kg) | | | (室内)15 (室外)36 | | (室内)15 (室外)36 | | (室内)15 (室外)36 | |
| | 冷媒量〈R410A〉(kg) | | | 1.20 | | 1.20 | | 1.20 | |
| | 熱交換器形式 | | | クロスフィン | | クロスフィン | | クロスフィン | |
| | 内外接続電線 | | | VVFケーブル 3芯・1本・φ2.0mm | | VVFケーブル 3芯・1本・φ2.0mm | | VVFケーブル 3芯・1本・φ2.0mm | |
| | 延長配管(フレア接続) | 許容値(m) | | 配管長 30・高低差 20 | | 配管長 30・高低差 20 | | 配管長 30・高低差 20 | |
| | | パイプ径 | ガス側(mm) | φ9.52 | | φ9.52 | | φ9.52 | |
| | | | 液側(mm) | φ6.35 | | φ6.35 | | φ6.35 | |
| | | | ドレン接続口(mm) | VP20 | | VP20 | | VP20 | |
| | 保護装置 | 圧縮機保護 | | 電流検知,吐出温度検知,ロータ位置検知 | | 電流検知,吐出温度検知,ロータ位置検知 | | 電流検知,吐出温度検知,ロータ位置検知 | |
| | | 送風機保護 | | (室内)電流検知(DCモータ用),回転速度検知<br>(室外)電流検知(DCモータ用),回転速度検知 | | (室内)電流検知(DCモータ用),回転速度検知<br>(室外)電流検知(DCモータ用),回転速度検知 | | (室内)電流検知(DCモータ用),回転速度検知<br>(室外)電流検知(DCモータ用),回転速度検知 | |
| | 圧縮機 | 形名 | | SNB-130FKBH | | SNB-130FKBH | | SNB-130FKBH | |
| | | 出力(W) | | 950 | | 1,100 | | 1,300 | |
| | 送風機 | 形式 | | (室内)ラインフローファン<br>(室外)プロペラファン | | (室内)ラインフローファン<br>(室外)プロペラファン | | (室内)ラインフローファン<br>(室外)プロペラファン | |
| | | 出力(W) | | (室内) 30 (室外) 50 | | (室内) 30 (室外) 50 | | (室内) 30 (室外) 50 | |
| | | 風量切換 | | (室内) 3段 (室外) 3段 | | (室内) 3段 (室外) 3段 | | (室内) 3段 (室外) 3段 | |
| | | 冷房 | 回転速度(rpm) | (室内) 1,260 (室外) 840 | | (室内) 1,320 (室外) 840 | | (室内) 1,520 (室外) 840 | |
| | | | 風量(m³/h) | (室内) 560 (室外) 1,860 | | (室内) 590 (室外) 1,840 | | (室内) 700 (室外) 1,860 | |
| | | 暖房 | 回転速度(rpm) | (室内) 1,320 (室外) 790 | | (室内) 1,380 (室外) 800 | | (室内) 1,540 (室外) 900 | |
| | | | 風量(m³/h) | (室内) 590 (室外) 1,740 | | (室内) 620 (室外) 1,750 | | (室内) 710 (室外) 2,000 | |
| コンセント形状・定格 | | | | 端子台直結・15A | | 端子台直結・15A | | 端子台直結・20A | |
| 電源電線(分岐回路)の太さと長さ | | | | φ1.6/14,φ2.0/23 | | φ1.6/14,φ2.0/23 | | φ2.0/17 | |

注1.運転特性はJIS C 9612の条件で運転した場合の数値です。
定格冷房能力(室内側：27.0℃[DB]、19℃[WB]、外気温度：35.0℃[DB]、24℃[WB])
定格暖房能力〈標準〉(室内側：20.0℃[DB]、外気温度：7.0℃[DB]、6.0℃[WB])
〈低温〉(室内側：20.0℃[DB]、外気温度：2.0℃[DB]、1.0℃[WB])
延長配管5m(相当長)、高低差0m
2.運転音測定条件：無響室、Aスケール、JIS C9612による。
3.本仕様は予告なく変更することがあります。
4.エネルギー消費効率の成績係数(COP)は、消費電力1kWあたりの冷房能力、暖房能力を表したものです。
5.省エネ基準達成率について、省エネルギー法目標年度2004年度機種および一部2007年度機種について表示しています。
6.指定なき数字の単位は、mmとします。
7.室内ユニット外形寸法中( )内の寸法は、据付板を付けたときの寸法です。
8.室外ユニット外形寸法中( )内の寸法は、サービスパネルの突出し寸法を示しています。


| 掲載頁 | 外形寸法図 | 頁 | 2-68・2-69 | 2-68・2-69 | 2-68・2-69 |
|---|---|---|---|---|---|

| 項目 ＼ 形名 | | | MLZ-RX56RAS | | MLZ-GX28RAS | | MLZ-GX36RAS | |
|---|---|---|---|---|---|---|---|---|
| 性能 | 冷房 | 標準能力(kW) | 5.6(0.9～5.8) | | 2.8(0.9～3.5) | | 3.6(0.9～4.0) | |
| | 冷房 | 除湿能力(L/h)（室温24℃、湿度60%） | – | | – | | – | |
| | 冷房 | エネルギー消費効率 | 3.2 | | 4.31 | | 3.40 | |
| | 暖房 | 標準能力(kW) | 6.7(0.9～9.0) | | 4.0(0.9～6.8) | | 4.8(0.9～7.0) | |
| | 暖房 | 低温能力(kW) | 6.5 | | 4.9 | | 5.1 | |
| | 暖房 | エネルギー消費効率 | 3.47 | | 3.60 | | 3.02 | |
| | 冷・暖房平均エネルギー消費効率 | | 3.34 | | 3.96 | | 3.21 | |
| | 2007年度省エネ法基準値達成率(%) | | 107 | | 100 | | 100 | |
| | 運転音 冷房 | 室内（強・弱・静）(dB) | 47・41・35 | | 35・32・29 | | 37・34・31 | |
| | 運転音 冷房 | 室外(dB) | 52 | | 45 | | 47 | |
| | 運転音 暖房 | 室内（強・弱・静）(dB) | 47・41・35 | | 36・32・28 | | 38・35・31 | |
| | 運転音 暖房 | 室外(dB) | 53 | | 46 | | 49 | |
| 電気特性 | 電源（相・V・Hz） | | 単・200・50／60 | | 単・200・50／60 | | 単・200・50／60 | |
| | | | 冷房 | 暖房 | 冷房 | 暖房 | 冷房 | 暖房 |
| | 定格 | 標準消費電力(W) | 1,750 (150~2,070) | 1,930 (140~3,280) | 650 (150~930) | 1,110 (140~2,410) | 1,060 (150~1,170) | 1,590 (140~2,450) |
| | 定格 | 運転電流(A) | 9.6 | 10.6 | 3.5 | 6.0 | 5.8 | 8.7 |
| | 定格 Hz | 力率(%) | 91 | 91 | 92 | 92 | 91 | 91 |
| | 低温消費電力(W) | | – | 2,900 | – | 2,130 | – | 2,170 |
| | 電熱装置の消費電力(抗酸化ヒーター)(W) | | – | | – | | – | |
| | 始動電流(A) | | 10.6 | | 6.0 | | 8.7 | |
| 製品 | 色調 | | (室内)–<br>(室外)アイボリー(3.0Y7.8/1.1) | | (室内)–<br>(室外)アイボリー(3.0Y7.8/1.1) | | (室内)–<br>(室外)アイボリー(3.0Y7.8/1.1) | |
| | 外形寸法〈高さ×幅×奥行〉(mm) | | (室内)175×1,102×360<br>(室外)550×800×285 | | (室内)175×1,102×360<br>(室外)550×800×285 | | (室内)175×1,102×360<br>(室外)550×800×285 | |
| | 製品質量(kg) | | (室内)15 (室外)36 | | (室内)15 (室外)36 | | (室内)15 (室外)36 | |
| | 冷媒量〈R410A〉(kg) | | 1.20 | | 1.20 | | 1.20 | |
| | 熱交換器形式 | | クロスフィン | | クロスフィン | | クロスフィン | |
| | 内外接続電線 | | VVFケーブル 3芯・1本・φ2.0mm | | VVFケーブル 3芯・1本・φ2.0mm | | VVFケーブル 3芯・1本・φ2.0mm | |
| | 延長配管（フレア接続） | 許容値(m) | 配管長 30・高低差 20 | | 配管長 30・高低差 20 | | 配管長 30・高低差 20 | |
| | 延長配管（フレア接続） パイプ径 | ガス側(mm) | φ12.7 | | φ9.52 | | φ9.52 | |
| | 延長配管（フレア接続） パイプ径 | 液側(mm) | φ6.35 | | φ6.35 | | φ6.35 | |
| | 延長配管（フレア接続） パイプ径 | ドレン接続口(mm) | VP20 | | VP20 | | VP20 | |
| | 保護装置 | 圧縮機保護 | 電流検知,吐出温度検知,ロータ位置検知 | | 電流検知,吐出温度検知,ロータ位置検知 | | 電流検知,吐出温度検知,ロータ位置検知 | |
| | 保護装置 | 送風機保護 | (室内)電流検知(DCモータ用),回転速度検知<br>(室外)電流検知(DCモータ用),回転速度検知 | | (室内)電流検知(DCモータ用),回転速度検知<br>(室外)電流検知(DCモータ用),回転速度検知 | | (室内)電流検知(DCモータ用),回転速度検知<br>(室外)電流検知(DCモータ用),回転速度検知 | |
| | 圧縮機 | 形名 | SNB-130FKBH | | SNB-130FKBH | | SNB-130FKBH | |
| | 圧縮機 | 出力(W) | 1,500 | | 750 | | 950 | |
| | 送風機 | 形式 | (室内)ラインフローファン<br>(室外)プロペラファン | | (室内)ラインフローファン<br>(室外)プロペラファン | | (室内)ラインフローファン<br>(室外)プロペラファン | |
| | 送風機 | 出力(W) | (室内) 30 | (室外) 50 | (室内) 30 | (室外) 50 | (室内) 30 | (室外) 50 |
| | 送風機 | 風量切換 | (室内) 3段 | (室外) 3段 | (室内) 3段 | (室外) 3段 | (室内) 3段 | (室外) 3段 |
| | 送風機 冷房 | 回転速度(rpm) | (室内) 1,680 | (室外) 950 | (室内) 1,080 | (室外) 840 | (室内) 1,180 | (室外) 840 |
| | 送風機 冷房 | 風量(m³/h) | (室内) 740 | (室外) 1,860 | (室内) 530 | (室外) 1,860 | (室内) 580 | (室外) 1,860 |
| | 送風機 暖房 | 回転速度(rpm) | (室内) 1,680 | (室外) 1.100 | (室内) 1,130 | (室外) 790 | (室内) 1,230 | (室外) 790 |
| | 送風機 暖房 | 風量(m³/h) | (室内) 770 | (室外) 2,000 | (室内) 550 | (室外) 1,740 | (室内) 610 | (室外) 1,740 |
| コンセント形状・定格 | | | 端子台直結・20A | | 端子台直結・15A | | 端子台直結・15A | |
| 電源電線(分岐回路)の太さと長さ | | | φ2.0/17 | | φ1.6/14,φ2.0/23 | | φ1.6/14,φ2.0/23 | |

注1.運転特性はJIS C 9612の条件で運転した場合の数値です。
定格冷房能力〈室内側：27.0℃[DB]、19℃[WB]、外気温度：35.0℃[DB]、24℃[WB]〉
定格暖房能力〈標準〉〈室内側：20.0℃[DB]、外気温度：7.0℃[DB]、6.0℃[WB]〉
〈低温〉〈室内側：20.0℃[DB]、外気温度：2.0℃[DB]、1.0℃[WB]〉
延長配管5m(相当長)、高低差0m
2.運転音測定条件：無響室、Aスケール、JIS C9612による。
3.本仕様は予告なく変更することがあります。
4.エネルギー消費効率の成績係数(COP)は、消費電力1kWあたりの冷房能力、暖房能力を表したものです。
5.省エネ基準達成率について、省エネルギー法目標年度2004年度機種および一部2007年度機種について表示しています。
6.指定なき数字の単位は、mmとします。
7.室内ユニット外形寸法中( )内の寸法は、据付板を付けたときの寸法です。
8.室外ユニット外形寸法中( )内の寸法は、サービスパネルの突出し寸法を示しています。

| 掲載頁 | 外形寸法図 | 頁 | 2-68・2-69 | 2-70・2-71 | 2-70・2-71 |
|---|---|---|---|---|---|

| 項目 ＼ 形名 | | | MLZ-GX40RAS | | MLZ-GX50RAS | | MLZ-GX56RAS | |
|---|---|---|---|---|---|---|---|---|
| 性能 | 冷房 | 標準能力(kW) | 4.0(0.9～4.4) | | 5.0(0.9～5.4) | | 5.6(0.9～5.8) | |
| | | 除湿能力(L/h)（室温24℃、湿度60%） | – | | – | | – | |
| | | エネルギー消費効率 | 3.39 | | 3.14 | | 2.98 | |
| | 暖房 | 標準能力(kW) | 5.6(0.9～7.6) | | 6.3(0.9～8.3) | | 6.7(0.9～8.7) | |
| | | 低温能力(kW) | 5.5 | | 6.0 | | 6.3 | |
| | | エネルギー消費効率 | 3.03 | | 3.10 | | 3.25 | |
| | 冷・暖房平均エネルギー消費効率 | | 3.21 | | 3.12 | | 3.12 | |
| | 2007年度省エネ法基準値達成率(%) | | 100 | | 100 | | 100 | |
| | 運転音 冷房 | 室内（強・弱・静）(dB) | 39・36・32 | | 43・38・34 | | 47・41・35 | |
| | | 室外(dB) | 48 | | 49 | | 52 | |
| | 運転音 暖房 | 室内（強・弱・静）(dB) | 40・36・32 | | 43・39・34 | | 47・41・35 | |
| | | 室外(dB) | 49 | | 50 | | 53 | |
| 電気特性 | 電源（相・V・Hz） | | 単・200・50／60 | | 単・200・50／60 | | 単・200・50／60 | |
| | | | 冷房 | 暖房 | 冷房 | 暖房 | 冷房 | 暖房 |
| | 定格 | 標準消費電力(W) | 1,180 (150~1,280) | 1,850 (140~2,800) | 1,590 (150~1,800) | 2,030 (140~3,270) | 1,880 (150~2,100) | 2,060 (140~3,280) |
| | | 運転電流(A) | 6.4 | 10.1 | 8.7 | 11.1 | 10.3 | 11.3 |
| | Hz | 力率(%) | 92 | 91 | 91 | 91 | 91 | 91 |
| | | 低温消費電力(W) | – | 2,480 | – | 2,890 | – | 2,900 |
| | 電熱装置の消費電力（抗酸化ヒーター）(W) | | – | | – | | – | |
| | 始動電流(A) | | 10.1 | | 11.1 | | 11.3 | |
| 製品 | 色調 | | (室内)－<br>(室外)アイボリー(3.0Y7.8/1.1) | | (室内)－<br>(室外)アイボリー(3.0Y7.8/1.1) | | (室内)－<br>(室外)アイボリー(3.0Y7.8/1.1) | |
| | 外形寸法〈高さ×幅×奥行〉(mm) | | (室内)175×1,102×360<br>(室外)550×800×285 | | (室内)175×1,102×360<br>(室外)550×800×285 | | (室内)175×1,102×360<br>(室外)550×800×285 | |
| | 製品質量(kg) | | (室内)15 (室外)36 | | (室内)15 (室外)36 | | (室内)15 (室外)36 | |
| | 冷媒量〈R410A〉(kg) | | 1.20 | | 1.20 | | 1.20 | |
| | 熱交換器形式 | | クロスフィン | | クロスフィン | | クロスフィン | |
| | 内外接続電線 | | VVFケーブル 3芯・1本・φ2.0mm | | VVFケーブル 3芯・1本・φ2.0mm | | VVFケーブル 3芯・1本・φ2.0mm | |
| | 延長配管（フレア接続） | 許容値(m) | 配管長 30・高低差 20 | | 配管長 30・高低差 20 | | 配管長 30・高低差 20 | |
| | | パイプ径 ガス側(mm) | φ9.52 | | φ9.52 | | φ12.7 | |
| | | パイプ径 液側(mm) | φ6.35 | | φ6.35 | | φ6.35 | |
| | | ドレン接続口(mm) | VP20 | | VP20 | | VP20 | |
| | 保護装置 | 圧縮機保護 | 電流検知,吐出温度検知,ロータ位置検知 | | 電流検知,吐出温度検知,ロータ位置検知 | | 電流検知,吐出温度検知,ロータ位置検知 | |
| | | 送風機保護 | (室内)電流検知(DCモータ用),回転速度検知<br>(室外)電流検知(DCモータ用),回転速度検知 | | (室内)電流検知(DCモータ用),回転速度検知<br>(室外)電流検知(DCモータ用),回転速度検知 | | (室内)電流検知(DCモータ用),回転速度検知<br>(室外)電流検知(DCモータ用),回転速度検知 | |
| | 圧縮機 | 形名 | SNB-130FKBH | | SNB-130FKBH | | SNB-130FKBH | |
| | | 出力(W) | 1,100 | | 1,300 | | 1,500 | |
| | 送風機 | 形式 | (室内)ラインフローファン<br>(室外)プロペラファン | | (室内)ラインフローファン<br>(室外)プロペラファン | | (室内)ラインフローファン<br>(室外)プロペラファン | |
| | | 出力(W) | (室内) 30 | (室外) 50 | (室内) 30 | (室外) 50 | (室内) 30 | (室外) 50 |
| | | 風量切換 | (室内) 3段 | (室外) 3段 | (室内) 3段 | (室外) 3段 | (室内) 3段 | (室外) 3段 |
| | | 冷房 回転速度(rpm) | (室内) 1,260 | (室外) 840 | (室内) 1,360 | (室外) 840 | (室内) 1,600 | (室外) 840 |
| | | 冷房 風量(m³/h) | (室内) 600 | (室外) 1,840 | (室内) 680 | (室外) 1,860 | (室内) 740 | (室外) 1,860 |
| | | 暖房 回転速度(rpm) | (室内) 1,310 | (室外) 800 | (室内) 1,380 | (室外) 900 | (室内) 1,630 | (室外) 900 |
| | | 暖房 風量(m³/h) | (室内) 630 | (室外) 1,750 | (室内) 690 | (室外) 2,000 | (室内) 760 | (室外) 2,000 |
| コンセント形状・定格 | | | 端子台直結・15A | | 端子台直結・20A | | 端子台直結・20A | |
| 電源電線（分岐回路）の太さと長さ | | | φ1.6/14,φ2.0/23 | | φ2.0/17 | | φ2.0/17 | |

注1.運転特性はJIS C 9612の条件で運転した場合の数値です。
定格冷房能力〈室内側：27.0℃[DB]、19℃[WB]、外気温度：35.0℃[DB]、24℃[WB]〉
定格暖房能力〈標準〉〈室内側：20.0℃[DB]、外気温度：7.0℃[DB]、6.0℃[WB]〉
〈低温〉〈室内側：20.0℃[DB]、外気温度：2.0℃[DB]、1.0℃[WB]〉
延長配管5m（相当長）、高低差0m
2.運転音測定条件：無響室、Aスケール、JIS C9612による。
3.本仕様は予告なく変更することがあります。
4.エネルギー消費効率の成績係数（COP）は、消費電力1kWあたりの冷房能力、暖房能力を表したものです。
5.省エネ基準達成率について、省エネルギー法目標年度2004年度機種および一部2007年度機種について表示しています。
6.指定なき数字の単位は、mmとします。
7.室内ユニット外形寸法中（　）内の寸法は、据付板を付けたときの寸法です。
8.室外ユニット外形寸法中（　）内の寸法は、サービスパネルの突出し寸法を示しています。


| 掲載頁 | 外形寸法図 | 頁 | 2-70・2-71 | 2-70・2-71 | 2-70・2-71 |
|---|---|---|---|---|---|

## (4) 二方向天井カセット形（MLZ-W形）

| 項目 | 形名 | MLZ-W40RAS | MLZ-W50RAS | MLZ-W56RAS |
|---|---|---|---|---|
| 性能 | 冷房 標準能力(kW) | 4.0(0.7～4.3) | 5.0(0.7～5.7) | 5.6(0.7～5.8) |
| | 冷房 除湿能力(L/h)（室温24℃、湿度60%） | − | − | − |
| | 冷房 エネルギー消費効率 | 3.57 | 3.07 | 2.73 |
| | 暖房 標準能力(kW) | 5.6(0.9～8.6) | 6.3(0.9～9.0) | 6.7(0.9～9.2) |
| | 暖房 低温能力(kW) | 6.2 | 6.5 | 6.7 |
| | 暖房 エネルギー消費効率 | 3.48 | 3.44 | 3.51 |
| | 冷・暖房平均エネルギー消費効率 | 3.53 | 3.26 | 3.12 |
| | 2007年度省エネ法基準値達成率(%) | 110 | 104 | 100 |
| | 運転音 冷房 室内（強・弱・静）(dB) | 37・35・33 | 38・36・34 | 40・37・34 |
| | 運転音 冷房 室外(dB) | 48 | 49 | 52 |
| | 運転音 暖房 室内（強・弱・静）(dB) | 40・37・34 | 40・37・34 | 44・37・34 |
| | 運転音 暖房 室外(dB) | 49 | 50 | 53 |
| 電気特性 | 電源（相・V・Hz） | 単・200・50／60 | 単・200・50／60 | 単・200・50／60 |
| | | 冷房 / 暖房 | 冷房 / 暖房 | 冷房 / 暖房 |
| | 定格 標準消費電力(W) | 1,120 (125~1,220) / 1,610 (115~2,810) | 1,630 (125~2,080) / 1,830 (115~3,180) | 2,050 (125~2,230) / 1,910 (115~3,280) |
| | 定格 運転電流(A) | 6.0 / 8.55 | 8.55 / 9.50 | 10.75 / 9.90 |
| | Hz 力率(%) | 93 / 94 | 95 / 96 | 95 / 96 |
| | 低温消費電力(W) | − / 2,490 | − / 2,810 | − / 2,900 |
| | 電熱装置の消費電力(抗酸化ヒーター)(W) | − | − | − |
| | 始動電流(A) | 8.55 | 9.5 | 10.75 |
| 製品 | 色調 | (室内)−<br>(室外)アイボリー(3.0Y7.8/1.1) | (室内)−<br>(室外)アイボリー(3.0Y7.8/1.1) | (室内)−<br>(室外)アイボリー(3.0Y7.8/1.1) |
| | 外形寸法〈高さ×幅×奥行〉(mm) | (室内)194×973×480<br>(室外)550×800×285 | (室内)194×973×480<br>(室外)550×800×285 | (室内)194×973×480<br>(室外)550×800×285 |
| | 製品質量(kg) | (室内)18 (室外)36 | (室内)18 (室外)36 | (室内)18 (室外)36 |
| | 冷媒量〈R410A〉(kg) | 1.25 | 1.25 | 1.25 |
| | 熱交換器形式 | クロスフィン | クロスフィン | クロスフィン |
| | 内外接続電線 | VVFケーブル 3芯・1本・φ2.0mm | VVFケーブル 3芯・1本・φ2.0mm | VVFケーブル 3芯・1本・φ2.0mm |
| | 延長配管（フレア接続） 許容値(m) | 配管長 30・高低差 20 | 配管長 30・高低差 20 | 配管長 30・高低差 20 |
| | 延長配管（フレア接続） パイプ径 ガス側(mm) | φ9.52 | φ9.52 | φ12.7 |
| | 延長配管（フレア接続） パイプ径 液側(mm) | φ6.35 | φ6.35 | φ6.35 |
| | 延長配管（フレア接続） パイプ径 ドレン接続口(mm) | VP20 | VP20 | VP20 |
| | 保護装置 圧縮機保護 | 電流検知,吐出温度検知 | 電流検知,吐出温度検知 | 電流検知,吐出温度検知 |
| | 保護装置 送風機保護 | (室内)電流検知(DCモータ用),回転速度検知<br>(室外)電流検知(DCモータ用),回転速度検知 | (室内)電流検知(DCモータ用),回転速度検知<br>(室外)電流検知(DCモータ用),回転速度検知 | (室内)電流検知(DCモータ用),回転速度検知<br>(室外)電流検知,回転速度検知 |
| | 圧縮機 形名 | SNB-130FKBH | SNB-130FKBH | SNB-130FKBH |
| | 圧縮機 出力(W) | 1,100 | 1,300 | 1,500 |
| | 送風機 形式 | (室内)ラインフローファン×2<br>(室外)プロペラファン | (室内)ラインフローファン×2<br>(室外)プロペラファン | (室内)ラインフローファン×2<br>(室外)プロペラファン |
| | 送風機 出力(W) | (室内) 30+30 (室外) 50 | (室内) 30+30 (室外) 50 | (室内) 30+30 (室外) 50 |
| | 送風機 風量切換 | (室内) 3段 (室外) 3段 | (室内) 3段 (室外) 3段 | (室内) 3段 (室外) 3段 |
| | 送風機 冷房 回転速度(rpm) | (室内) 1,380 (室外) 840 | (室内) 1,420 (室外) 840 | (室内) 1,510 (室外) 840 |
| | 送風機 冷房 風量(m³/h) | (室内) 650 (室外) 1,840 | (室内) 670 (室外) 1,860 | (室内) 720 (室外) 1,860 |
| | 送風機 暖房 回転速度(rpm) | (室内) 1,550 (室外) 800 | (室内) 1,620 (室外) 900 | (室内) 1,660 (室外) 900 |
| | 送風機 暖房 風量(m³/h) | (室内) 740 (室外) 1,750 | (室内) 770 (室外) 2,000 | (室内) 790 (室外) 2,000 |
| コンセント形状・定格 | | 端子台直結・15A | 端子台直結・20A | 端子台直結・20A |
| 電源電線(分岐回路)の太さと長さ | | φ1.6/14,φ2.0/23 | φ2.0/17 | φ2.0/17 |

注1.運転特性はJIS C 9612の条件で運転した場合の数値です。
定格冷房能力(室内側：27.0℃[DB]、19℃[WB]、外気温度：35.0℃[DB]、24℃[WB])
定格暖房能力〈標準〉(室内側：20.0℃[DB]、外気温度：7.0℃[DB]、6.0℃[WB])
〈低温〉(室内側：20.0℃[DB]、外気温度：2.0℃[DB]、1.0℃[WB])
延長配管5m(相当長)、高低差0m
2.運転音測定条件：無響室、Aスケール、JIS C9612による。
3.本仕様は予告なく変更することがあります。
4.エネルギー消費効率の成績係数(COP)は、消費電力1kWあたりの冷房能力、暖房能力を表したものです。
5.省エネ基準達成率について、省エネルギー法目標年度2004年度機種および一部2007年度機種について表示しています。
6.指定なき数字の単位は、mmとします。
7.室内ユニット外形寸法中( )内の寸法は、据付板を付けたときの寸法です。
8.室外ユニット外形寸法中( )内の寸法は、サービスパネルの突出し寸法を示しています。


| 掲載頁 | 外形寸法図 | 頁 | 2-72・2-73 | 2-72・2-73 | 2-72・2-73 |
|---|---|---|---|---|---|

## (5) 壁埋込形（MTZ形）

| 項目 | | | 形名 | MTZ-22RAS | | MTZ-25RAS | | MTZ-28RAS | |
|---|---|---|---|---|---|---|---|---|---|
| 性能 | 冷房 | | 標準能力(kW) | 2.2(0.9～2.8) | | 2.5(0.9～3.2) | | 2.8(0.9～3.5) | |
| | | | 除湿能力(L/h)（室温24℃、湿度60%） | — | | — | | — | |
| | | | エネルギー消費効率 | 4.89 | | 4.55 | | 4.38 | |
| | 暖房 | | 標準能力(kW) | 3.2(0.9～6.3) | | 3.6(0.9～6.6) | | 4.0(0.9～6.8) | |
| | | | 低温能力(kW) | 4.6 | | 4.8 | | 4.9 | |
| | | | エネルギー消費効率 | 3.81 | | 3.79 | | 3.77 | |
| | 冷・暖房平均エネルギー消費効率 | | | 4.35 | | 4.17 | | 4.08 | |
| | 2007年度省エネ法基準値達成率(%) | | | 110 | | 105 | | 103 | |
| | 運転音 | 冷房 | 室内（強・弱・静）(dB) | 37・33・28 | | 38・34・29 | | 38・34・29 | |
| | | | 室外(dB) | 45 | | 45 | | 45 | |
| | | 暖房 | 室内（強・弱・静）(dB) | 38・34・29 | | 39・35・30 | | 39・35・30 | |
| | | | 室外(dB) | 46 | | 46 | | 46 | |
| 電気特性 | 電源（相・V・Hz） | | | 単・200・50／60 | | 単・200・50／60 | | 単・200・50／60 | |
| | | | | 冷房 | 暖房 | 冷房 | 暖房 | 冷房 | 暖房 |
| | 定格 | | 標準消費電力(W) | 450 (160~620) | 840 (160~2,400) | 550 (160~750) | 950 (160~2,410) | 640 (160~850) | 1,060 (160~2,410) |
| | | | 運転電流(A) | 2.4 | 4.6 | 3.0 | 5.2 | 3.5 | 5.8 |
| | Hz | | 力率(%) | 93 | 91 | 91 | 91 | 91 | 91 |
| | 低温消費電力(W) | | | — | 2,120 | — | 2,130 | — | 2,130 |
| | 電熱装置の消費電力(抗酸化ヒーター)(W) | | | — | | — | | — | |
| | 始動電流(A) | | | 4.6 | | 5.2 | | 5.8 | |
| 製品 | 色調 | | | (室内)－<br>(室外)アイボリー(3.0Y7.8/1.1) | | (室内)－<br>(室外)アイボリー(3.0Y7.8/1.1) | | (室内)－<br>(室外)アイボリー(3.0Y7.8/1.1) | |
| | 外形寸法〈高さ×幅×奥行〉(mm) | | | (室内)325×748×181<br>(室外)550×800×285 | | (室内)325×748×181<br>(室外)550×800×285 | | (室内)325×748×181<br>(室外)550×800×285 | |
| | 製品質量(kg) | | | (室内)10 (室外)36 | | (室内)10 (室外)36 | | (室内)10 (室外)36 | |
| | 冷媒量〈R410A〉(kg) | | | 1.10 | | 1.10 | | 1.10 | |
| | 熱交換器形式 | | | クロスフィン | | クロスフィン | | クロスフィン | |
| | 内外接続電線 | | | VVFケーブル 3芯・1本・φ2.0mm | | VVFケーブル 3芯・1本・φ2.0mm | | VVFケーブル 3芯・1本・φ2.0mm | |
| | 延長配管（フレア接続） | 許容値(m) | | 配管長 30・高低差 20 | | 配管長 30・高低差 20 | | 配管長 30・高低差 20 | |
| | | パイプ径 | ガス側(mm) | φ9.52 | | φ9.52 | | φ9.52 | |
| | | | 液側(mm) | φ6.35 | | φ6.35 | | φ6.35 | |
| | | | ドレン接続口(mm) | φ16 | | φ16 | | φ16 | |
| | 保護装置 | 圧縮機保護 | | 電流検知,吐出温度検知,ロータ位置検知 | | 電流検知,吐出温度検知,ロータ位置検知 | | 電流検知,吐出温度検知,ロータ位置検知 | |
| | | 送風機保護 | | (室内)電流検知(DCモータ用),回転速度検知<br>(室外)電流検知(DCモータ用),回転速度検知 | | (室内)電流検知(DCモータ用),回転速度検知<br>(室外)電流検知(DCモータ用),回転速度検知 | | (室内)電流検知(DCモータ用),回転速度検知<br>(室外)電流検知(DCモータ用),回転速度検知 | |
| | 圧縮機 | 形名 | | SNB-130FKBH | | SNB-130FKBH | | SNB-130FKBH | |
| | | 出力(W) | | 650 | | 650 | | 750 | |
| | 送風機 | 形式 | | (室内)ラインフローファン<br>(室外)プロペラファン | | (室内)ラインフローファン<br>(室外)プロペラファン | | (室内)ラインフローファン<br>(室外)プロペラファン | |
| | | 出力(W) | | (室内) 30 (室外) 50 | | (室内) 30 (室外) 50 | | (室内) 30 (室外) 50 | |
| | | 風量切換 | | (室内) 3段 (室外) 3段 | | (室内) 3段 (室外) 3段 | | (室内) 3段 (室外) 3段 | |
| | | 冷房 | 回転速度(rpm) | (室内) 1,300 (室外) 840 | | (室内) 1,340 (室外) 840 | | (室内) 1,340 (室外) 840 | |
| | | | 風量(m³/h) | (室内) 470 (室外) 1,860 | | (室内) 490 (室外) 1,860 | | (室内) 490 (室外) 1,860 | |
| | | 暖房 | 回転速度(rpm) | (室内) 1,340 (室外) 790 | | (室内) 1,410 (室外) 790 | | (室内) 1,410 (室外) 790 | |
| | | | 風量(m³/h) | (室内) 490 (室外) 1,740 | | (室内) 520 (室外) 1,740 | | (室内) 520 (室外) 1,740 | |
| コンセント形状・定格 | | | | 端子台直結・15A | | 端子台直結・15A | | 端子台直結・15A | |
| 電源電線(分岐回路)の太さと長さ | | | | φ1.6/14,φ2.0/23 | | φ1.6/14,φ2.0/23 | | φ1.6/14,φ2.0/23 | |

注1.運転特性はJIS C 9612の条件で運転した場合の数値です。
定格冷房能力〈室内側：27.0℃[DB]、19℃[WB]、外気温度：35.0℃[DB]、24℃[WB]〉
定格暖房能力〈標準〉〈室内側：20.0℃[DB]、外気温度：7.0℃[DB]、6.0℃[WB]〉
〈低温〉〈室内側：20.0℃[DB]、外気温度：2.0℃[DB]、1.0℃[WB]〉
延長配管5m(相当長)、高低差0m
2.運転音測定条件：無響室、Aスケール、JIS C9612による。
3.本仕様は予告なく変更することがあります。
4.エネルギー消費効率の成績係数(COP)は、消費電力1kWあたりの冷房能力、暖房能力を表したものです。
5.省エネ基準達成率について、省エネルギー法目標年度2004年度機種および一部2007年度機種について表示しています。
6.指定なき数字の単位は、mmとします。
7.室内ユニット外形寸法中( )内の寸法は、据付板を付けたときの寸法です。
8.室外ユニット外形寸法中( )内の寸法は、サービスパネルの突出し寸法を示しています。


| 掲載頁 | 外形寸法図 | 頁 | 2-74・2-75 | 2-74・2-75 | 2-74・2-75 |
|---|---|---|---|---|---|

## (6) フリービルトイン形
## (MBZ形)

| 項目 ＼ 形名 | | | MTZ-36RAS | | MTZ-40RAS | | MBZ-28RAS | |
|---|---|---|---|---|---|---|---|---|
| 性能 | 冷房 | 標準能力(kW) | 3.6(0.9～3.9) | | 4.0(0.9～4.4) | | 2.8(0.7～4.0) | |
| | | 除湿能力(L/h)（室温24℃、湿度60%） | – | | – | | – | |
| | | エネルギー消費効率 | 3.46 | | 3.36 | | 4.34 | |
| | 暖房 | 標準能力(kW) | 4.8(0.9～7.0) | | 5.6(0.9～7.6) | | 4.2(0.9～6.6) | |
| | | 低温能力(kW) | 5.1 | | 5.5 | | 4.8 | |
| | | エネルギー消費効率 | 3.31 | | 3.11 | | 3.94 | |
| | 冷・暖房平均エネルギー消費効率 | | 3.39 | | 3.24 | | 4.14 | |
| | 2007年度省エネ法基準値達成率(%) | | 106 | | 101 | | 104 | |
| | 運転音 | 冷房 室内（強・弱・静）(dB) | 39・35・31 | | 42・39・35 | | 37・34・31 | |
| | | 冷房 室外(dB) | 47 | | 48 | | 45 | |
| | | 暖房 室内（強・弱・静）(dB) | 41・37・33 | | 43・41・36 | | 38・36・34 | |
| | | 暖房 室外(dB) | 49 | | 49 | | 46 | |
| 電気特性 | 電源（相・V・Hz） | | 単・200・50／60 | | 単・200・50／60 | | 単・200・50／60 | |
| | | | 冷房 | 暖房 | 冷房 | 暖房 | 冷房 | 暖房 |
| | 定格 | 標準消費電力(W) | 1,040 (160~1,160) | 1,450 (160~2,430) | 1,190 (160~1,350) | 1,800 (160~2,810) | 645 (125~1,140) | 1,065 (115~1,900) |
| | | 運転電流(A) | 5.7 | 7.9 | 6.5 | 9.8 | 3.5 | 5.75 |
| | Hz | 力率(%) | 91 | 91 | 91 | 91 | 92 | 92 |
| | 低温消費電力(W) | | – | 2,150 | – | 2,480 | – | 1,680 |
| | 電熱装置の消費電力(抗酸化ヒーター)(W) | | – | | – | | – | |
| | 始動電流(A) | | 7.9 | | 9.8 | | 5.75 | |
| 製品 | 色調 | | (室内)–<br>(室外)アイボリー(3.0Y7.8/1.1) | | (室内)–<br>(室外)アイボリー(3.0Y7.8/1.1) | | (室内)–<br>(室外)アイボリー(3.0Y7.8/1.1) | |
| | 外形寸法〈高さ×幅×奥行〉(mm) | | (室内)325×748×181<br>(室外)550×800×285 | | (室内)325×748×181<br>(室外)550×800×285 | | (室内)230×770(+65)×450<br>(室外)550×800(+69)×285 | |
| | 製品質量(kg) | | (室内)10 (室外)36 | | (室内)10 (室外)36 | | (室内)18 (室外)36 | |
| | 冷媒量〈R410A〉(kg) | | 1.10 | | 1.10 | | 1.25 | |
| | 熱交換器形式 | | クロスフィン | | クロスフィン | | クロスフィン | |
| | 内外接続電線 | | VVFケーブル 3芯・1本・φ2.0mm | | VVFケーブル 3芯・1本・φ2.0mm | | VVFケーブル 3芯・1本・φ2.0mm | |
| | 延長配管（フレア接続） | 許容値(m) | 配管長 30・高低差 20 | | 配管長 30・高低差 20 | | 配管長 30・高低差 20 | |
| | | パイプ径 ガス側(mm) | φ9.52 | | φ9.52 | | φ9.52 | |
| | | パイプ径 液側(mm) | φ6.35 | | φ6.35 | | φ6.35 | |
| | | ドレン接続口(mm) | φ16 | | φ16 | | VP20 | |
| | 保護装置 | 圧縮機保護 | 電流検知,吐出温度検知,ロータ位置検知 | | 電流検知,吐出温度検知,ロータ位置検知 | | 電流検知,吐出温度検知,ロータ位置検知 | |
| | | 送風機保護 | (室内)電流検知(DCモータ用),回転速度検知<br>(室外)電流検知(DCモータ用),回転速度検知 | | (室内)電流検知(DCモータ用),回転速度検知<br>(室外)電流検知(DCモータ用),回転速度検知 | | (室内)電圧電流検知,回転速度検知<br>(室外)電圧電流検知,回転速度検知 | |
| | 圧縮機 | 形名 | SNB-130FKBH | | SNB-130FKBH | | SNB-130FKBH | |
| | | 出力(W) | 950 | | 1,100 | | 750 | |
| | 送風機 | 形式 | (室内)ラインフローファン<br>(室外)プロペラファン | | (室内)ラインフローファン<br>(室外)プロペラファン | | (室内)シロッコファン<br>(室外)プロペラファン | |
| | | 出力(W) | (室内) 30 | (室外) 50 | (室内) 30 | (室外) 50 | (室内) 40 | (室外) 50 |
| | | 風量切換 | (室内) 3段 | (室外) 3段 | (室内) 3段 | (室外) 3段 | (室内) 3段 | (室外) 3段 |
| | | 冷房 回転速度(rpm) | (室内) 1,410 | (室外) 840 | (室内) 1,560 | (室外) 840 | (室内) 930 | (室外) 840 |
| | | 冷房 風量(m³/h) | (室内) 520 | (室外) 1,860 | (室内) 580 | (室外) 1,840 | (室内) 610 | (室外) 1,860 |
| | | 暖房 回転速度(rpm) | (室内) 1,500 | (室外) 790 | (室内) 1,610 | (室外) 800 | (室内) 950 | (室外) 790 |
| | | 暖房 風量(m³/h) | (室内) 560 | (室外) 1,740 | (室内) 610 | (室外) 1,750 | (室内) 620 | (室外) 1,740 |
| コンセント形状・定格 | | | 端子台直結・15A | | 端子台直結・15A | | 端子台直結・15A | |
| 電源電線(分岐回路)の太さと長さ | | | φ1.6/14,φ2.0/23 | | φ1.6/14,φ2.0/23 | | φ1.6/14,φ2.0/23 | |

注1.運転特性はJIS C 9612の条件で運転した場合の数値です。
定格冷房能力(室内側：27.0℃[DB]、19℃[WB]、外気温度：35.0℃[DB]、24℃[WB])
定格暖房能力〈標準〉(室内側：20.0℃[DB]、外気温度：7.0℃[DB]、6.0℃[WB])
〈低温〉(室内側：20.0℃[DB]、外気温度：2.0℃[DB]、1.0℃[WB])
延長配管5m(相当長)、高低差0m
2.運転音測定条件：無響室、Aスケール、JIS C9612による。
3.本仕様は予告なく変更することがあります。
4.エネルギー消費効率の成績係数(COP)は、消費電力1kWあたりの冷房能力、暖房能力を表したものです。
5.省エネ基準達成率について、省エネルギー法目標年度2004年度機種および一部2007年度機種について表示しています。
6.指定なき数字の単位は、mmとします。
7.室内ユニット外形寸法中(　)内の寸法は、据付板を付けたときの寸法です。
8.室外ユニット外形寸法中(　)内の寸法は、サービスパネルの突出し寸法を示しています。


| 掲載頁 | 外形寸法図 | 頁 | 2-74・2-75 | 2-74・2-75 | 2-76・2-77 |
|---|---|---|---|---|---|

| 項目 | | | 形名 | MBZ-36RAS | | MBZ-40RAS | | MBZ-50RAS | |
|---|---|---|---|---|---|---|---|---|---|
| 性能 | 冷房 | | 標準能力(kW) | 3.6(0.7～4.1) | | 4.0(0.7～4.3) | | 5.0(0.7～5.7) | |
| | | | 除湿能力(L/h)(室温24℃、湿度60%) | − | | − | | − | |
| | | | エネルギー消費効率 | 3.60 | | 3.60 | | 3.03 | |
| | 暖房 | | 標準能力(kW) | 4.8(0.9～7.6) | | 6.0(0.9～8.6) | | 6.7(0.9～9.0) | |
| | | | 低温能力(kW) | 5.5 | | 6.2 | | 6.5 | |
| | | | エネルギー消費効率 | 3.58 | | 3.59 | | 3.28 | |
| | 冷・暖房平均エネルギー消費効率 | | | 3.59 | | 3.60 | | 3.16 | |
| | 2007年度省エネ法基準値達成率(%) | | | 112 | | 112 | | 101 | |
| | 運転音 | 冷房 | 室内(強・弱・静)(dB) | 40・36・31 | | 40・36・31 | | 43・38・31 | |
| | | | 室外(dB) | 47 | | 48 | | 49 | |
| | | 暖房 | 室内(強・弱・静)(dB) | 41・38・34 | | 41・38・34 | | 45・40・34 | |
| | | | 室外(dB) | 49 | | 49 | | 50 | |
| 電気特性 | 電源(相・V・Hz) | | | 単・200・50／60 | | 単・200・50／60 | | 単・200・50／60 | |
| | | | | 冷房 | 暖房 | 冷房 | 暖房 | 冷房 | 暖房 |
| | 定格Hz | | 標準消費電力(W) | 1,000 (125~1,180) | 1,340 (115~2,460) | 1,110 (125~1,250) | 1,670 (115~2,850) | 1,650 (125~2,200) | 2,040 (115~3,110) |
| | | | 運転電流(A) | 5.40 | 7.20 | 6.00 | 8.90 | 8.80 | 10.70 |
| | | | 力率(%) | 92 | 93 | 92 | 93 | 93 | 95 |
| | 低温消費電力(W) | | | − | 2,170 | − | 2,520 | − | 2,750 |
| | 電熱装置の消費電力(抗酸化ヒーター)(W) | | | − | | − | | − | |
| | 始動電流(A) | | | 7.20 | | 8.9 | | 10.7 | |
| 製品 | 色調 | | | (室内)−<br>(室外)アイボリー(3.0Y7.8/1.1) | | (室内)−<br>(室外)アイボリー(3.0Y7.8/1.1) | | (室内)−<br>(室外)アイボリー(3.0Y7.8/1.1) | |
| | 外形寸法〈高さ×幅×奥行〉(mm) | | | (室内)230×770(+65)×450<br>(室外)550×800(+69)×285 | | (室内)230×770(+65)×450<br>(室外)550×800(+69)×285 | | (室内)230×770(+65)×450<br>(室外)550×800(+69)×285 | |
| | 製品質量(kg) | | | (室内)18 (室外)36 | | (室内)18 (室外)36 | | (室内)18 (室外)36 | |
| | 冷媒量〈R410A〉(kg) | | | 1.25 | | 1.25 | | 1.25 | |
| | 熱交換器形式 | | | クロスフィン | | クロスフィン | | クロスフィン | |
| | 内外接続電線 | | | VVFケーブル 3芯・1本・φ2.0mm | | VVFケーブル 3芯・1本・φ2.0mm | | VVFケーブル 3芯・1本・φ2.0mm | |
| | 延長配管(フレア接続) | 許容値(m) | | 配管長 30・高低差 20 | | 配管長 30・高低差 20 | | 配管長 30・高低差 20 | |
| | | パイプ径 | ガス側(mm) | φ9.52 | | φ9.52 | | φ9.52 | |
| | | | 液側(mm) | φ6.35 | | φ6.35 | | φ6.35 | |
| | | | ドレン接続口(mm) | VP20 | | VP20 | | VP20 | |
| | 保護装置 | 圧縮機保護 | | 電流検知,吐出温度検知,ロータ位置検知 | | 電流検知,吐出温度検知,ロータ位置検知 | | 電流検知,吐出温度検知,ロータ位置検知 | |
| | | 送風機保護 | | (室内)電圧電流検知(DCｔ-タ用),回転速度検知<br>(室外)電圧電流検知(DCｔ-タ用),回転速度検知 | | (室内)電圧電流検知(DCｔ-タ用),回転速度検知<br>(室外)電圧電流検知(DCｔ-タ用),回転速度検知 | | (室内)電圧電流検知(DCｔ-タ用),回転速度検知<br>(室外)電圧電流検知(DCｔ-タ用),回転速度検知 | |
| | 圧縮機 | 形名 | | SNB-130FKBH | | SNB-130FKBH | | SNB-130FKBH | |
| | | 出力(W) | | 950 | | 1,100 | | 1,300 | |
| | 送風機 | 形式 | | (室内)シロッコファン<br>(室外)プロペラファン | | (室内)シロッコファン<br>(室外)プロペラファン | | (室内)シロッコファン<br>(室外)プロペラファン | |
| | | 出力(W) | | (室内) 40 (室外) 50 | | (室内) 40 (室外) 50 | | (室内) 40 (室外) 50 | |
| | | 風量切換 | | (室内) 3段 (室外) 3段 | | (室内) 3段 (室外) 3段 | | (室内) 3段 (室外) 3段 | |
| | | 冷房 | 回転速度(rpm) | (室内) 1,030 (室外) 840 | | (室内) 1,030 (室外) 840 | | (室内) 1,170 (室外) 840 | |
| | | | 風量(m³/h) | (室内) 680 (室外) 1,860 | | (室内) 680 (室外) 1,840 | | (室内) 790 (室外) 1,860 | |
| | | 暖房 | 回転速度(rpm) | (室内) 1,050 (室外) 790 | | (室内) 1,050 (室外) 800 | | (室内) 1,200 (室外) 900 | |
| | | | 風量(m³/h) | (室内) 700 (室外) 1,740 | | (室内) 700 (室外) 1,750 | | (室内) 810 (室外) 2,000 | |
| コンセント形状・定格 | | | | 端子台直結・15A | | 端子台直結・15A | | 端子台直結・20A | |
| 電源電線(分岐回路)の太さと長さ | | | | φ1.6/14,φ2.0/23 | | φ1.6/14,φ2.0/23 | | φ2.0/17 | |

注1.運転特性はJIS C 9612の条件で運転した場合の数値です。
定格冷房能力〈室内側：27.0℃[DB]、19℃[WB]、外気温度：35.0℃[DB]、24℃[WB]〉
定格暖房能力〈標準〉〈室内側：20.0℃[DB]、外気温度：7.0℃[DB]、6.0℃[WB]〉
〈低温〉〈室内側：20.0℃[DB]、外気温度：2.0℃[DB]、1.0℃[WB]〉
延長配管5m(相当長)、高低差0m
2.運転音測定条件：無響室、Aスケール、JIS C9612による。
3.本仕様は予告なく変更することがあります。
4.エネルギー消費効率の成績係数(COP)は、消費電力1kWあたりの冷房能力、暖房能力を表したものです。
5.省エネ基準達成率について、省エネルギー法目標年度2004年度機種および一部2007年度機種について表示しています。
6.指定なき数字の単位は、mmとします。
7.室内ユニット外形寸法中( )内の寸法は、据付板を付けたときの寸法です。
8.室外ユニット外形寸法中( )内の寸法は、サービスパネルの突出し寸法を示しています。

| 掲載頁 | 外形寸法図 | 頁 | 2-76・2-77 | 2-76・2-77 | 2-76・2-77 |
|---|---|---|---|---|---|

## (7) 小能力天井カセット形（MLZ形）

| 項目 | 形名 | MLZ-22RAS | | MLZ-25RAS | |
|---|---|---|---|---|---|
| 性能 | 冷房 標準能力(kW) | 2.2(0.8～2.7) | | 2.5(0.8～2.9) | |
| | 冷房 除湿能力(L/h)（室温24℃、湿度60%） | − | | − | |
| | 冷房 エネルギー消費効率 | 4.63 | | 4.27 | |
| | 暖房 標準能力(kW) | 3.2(0.9～5.8) | | 3.4(0.9～6.1) | |
| | 暖房 低温能力(kW) | 4.2 | | 4.4 | |
| | 暖房 エネルギー消費効率 | 3.52 | | 3.66 | |
| | 冷・暖房平均エネルギー消費効率 | 4.08 | | 3.97 | |
| | 2007年度省エネ法基準値達成率(%) | 103 | | 100 | |
| | 運転音 冷房 室内（強・弱・静）(dB) | 35・32・29 | | 35・32・29 | |
| | 運転音 冷房 室外(dB) | 45 | | 45 | |
| | 運転音 暖房 室内（強・弱・静）(dB) | 36・33・30 | | 38・34・30 | |
| | 運転音 暖房 室外(dB) | 46 | | 46 | |
| 電気特性 | 電源（相・V・Hz） | 単・200・50／60 | | 単・200・50／60 | |
| | | 冷房 | 暖房 | 冷房 | 暖房 |
| | 定格 標準消費電力(W) | 475 (170~620) | 910 (170~2,430) | 585 (170~700) | 930 (170~2,460) |
| | 定格 運転電流(A) | 2.6 | 5.0 | 3.2 | 5.1 |
| | Hz 力率(%) | 91 | 91 | 91 | 91 |
| | 低温消費電力(W) | − | 2,150 | − | 2,170 |
| | 電熱装置の消費電力(抗酸化ヒーター)(W) | − | | − | |
| | 始動電流(A) | 5.0 | | 5.1 | |
| 製品 | 色調 | (室内)−<br>(室外)アイボリー(3.0Y7.8/1.1) | | (室内)−<br>(室外)アイボリー(3.0Y7.8/1.1) | |
| | 外形寸法〈高さ×幅×奥行〉(mm) | (室内)194×745×300<br>(室外)550×800×285 | | (室内)194×745×300<br>(室外)550×800×285 | |
| | 製品質量(kg) | (室内)9.8 (室外)36 | | (室内)9.8 (室外)36 | |
| | 冷媒量〈R410A〉(kg) | 1.10 | | 1.10 | |
| | 熱交換器形式 | クロスフィン | | クロスフィン | |
| | 内外接続電線 | VVFケーブル 3芯・1本・φ2.0mm | | VVFケーブル 3芯・1本・φ2.0mm | |
| | 延長配管（フレア接続） 許容値(m) | 配管長 30・高低差 20 | | 配管長 30・高低差 20 | |
| | 延長配管（フレア接続） パイプ径 ガス側(mm) | φ9.52 | | φ9.52 | |
| | 延長配管（フレア接続） パイプ径 液側(mm) | φ6.35 | | φ6.35 | |
| | 延長配管（フレア接続） パイプ径 ドレン接続口(mm) | VP20 | | VP20 | |
| | 保護装置 圧縮機保護 | 電流検知,吐出温度検知,ロータ位置検知 | | 電流検知,吐出温度検知,ロータ位置検知 | |
| | 保護装置 送風機保護 | (室内)電流検知(DCモータ用),回転速度検知<br>(室外)電流検知(DCモータ用),回転速度検知 | | (室内)電流検知(DCモータ用),回転速度検知<br>(室外)電流検知(DCモータ用),回転速度検知 | |
| | 圧縮機 形名 | SNB-130FKBH | | SNB-130FKBH | |
| | 圧縮機 出力(W) | 600 | | 650 | |
| | 送風機 形式 | (室内)ラインフローファン<br>(室外)プロペラファン | | (室内)ラインフローファン<br>(室外)プロペラファン | |
| | 送風機 出力(W) | (室内) 30 (室外) 50 | | (室内) 30 (室外) 50 | |
| | 送風機 風量切換 | (室内) 3段 (室外) 3段 | | (室内) 3段 (室外) 3段 | |
| | 送風機 冷房 回転速度(rpm) | (室内) 1,140 (室外) 840 | | (室内) 1,140 (室外) 840 | |
| | 送風機 冷房 風量(m³/h) | (室内) 340 (室外) 1,860 | | (室内) 340 (室外) 1,860 | |
| | 送風機 暖房 回転速度(rpm) | (室内) 1,230 (室外) 790 | | (室内) 1,300 (室外) 790 | |
| | 送風機 暖房 風量(m³/h) | (室内) 370 (室外) 1,740 | | (室内) 370 (室外) 1,740 | |
| コンセント形状・定格 | | 端子台直結・15A | | 端子台直結・15A | |
| 電源電線(分岐回路)の太さと長さ | | φ1.6/14,φ2.0/23 | | φ1.6/14,φ2.0/23 | |

注1.運転特性はJIS C 9612の条件で運転した場合の数値です。
定格冷房能力(室内側：27.0℃[DB]、19℃[WB]、外気温度：35.0℃[DB]、24℃[WB])
定格暖房能力〈標準〉(室内側：20.0℃[DB]、外気温度：7.0℃[DB]、6.0℃[WB])
〈低温〉(室内側：20.0℃[DB]、外気温度：2.0℃[DB]、1.0℃[WB])
延長配管5m(相当長)、高低差0m
2.運転音測定条件：無響室、Aスケール、JIS C9612による。
3.本仕様は予告なく変更することがあります。
4.エネルギー消費効率の成績係数(COP)は、消費電力1kWあたりの冷房能力、暖房能力を表したものです。
5.省エネ基準達成率について、省エネルギー法目標年度2004年度機種および一部2007年度機種について表示しています。
6.指定なき数字の単位は、mmとします。
7.室内ユニット外形寸法中( )内の寸法は、据付板を付けたときの寸法です。
8.室外ユニット外形寸法中( )内の寸法は、サービスパネルの突出し寸法を示しています。


| 掲載頁 | 外形寸法図 | 頁 | 2-78・2-79 | 2-78・2-79 |
|---|---|---|---|---|

# 〈1-2〉霧ヶ峰VXマルチ

| タイプ | 形名 | | 電源(相・V・Hz) | 冷房 定格冷房能力 kW | 冷房 除湿能力 l/h | 冷房 定格消費電力 kW | 冷房 運転電流 A | 冷房 力率 % | 冷房 始動電流 A | 冷房 圧縮機電流(注) A | 冷房 送風機電流(室外) A | 暖房 定格暖房電力 kW | 暖房 定格消費電力 kW | 暖房 低温能力 kW | 暖房 運転電流(最大) A | 暖房 力率 % | 暖房 始動電流 A | 暖房 圧縮機電流(注) A | 暖房 送風機電流(室外) A |
|---|---|---|---|---|---|---|---|---|---|---|---|---|---|---|---|---|---|---|---|
| 室内22+22 室外46 | 室内 MSZ-VX22AXAS-IN | 1台運転時 | 単・200・50/60 | 2.2 (0.9～3.2) | 1.3 | 420 (150～730) | 2.3 | 93 | 6.3 | 2.8 | 0.15 | 3.6 (0.9～5.0) | 900 (140～1320) | 3.6 | 4.8 | 93 | 6.3 | 2.7 | 0.15 |
| | 室内 MSZ-VX22AXAS-IN | 1台運転時 | | 2.2 (0.9～3.2) | 1.3 | 420 (150～730) | 2.3 | 93 | 6.3 | 2.8 | 0.15 | 3.6 (0.9～5.0) | 900 (140～1320) | 3.6 | 4.8 | 93 | 6.3 | 2.7 | 0.15 |
| | 室外 MXZ-VX46RAS | 2台運転時 | | 4.4 (0.9～5.6) | 2.6 | 910 (190～1430) | 4.9 | 93 | 6.3 | - | 0.20 | 5.4 (0.9～7.0) | 1170 (190～1520) | 5.1 | 6.3 (15) | 93 | 6.3 | - | 0.20 |
| | 室内 MSZ-VX22AXAS-IN | 1台運転時 | 単・200・50/60 | 2.2 (0.9～3.2) | 1.3 | 420 (150～730) | 2.3 | 93 | 6.3 | 2.8 | 0.15 | 3.6 (0.9～5.0) | 900 (140～1320) | 3.6 | 4.8 | 93 | 6.3 | 2.7 | 0.15 |
| | 室内 MTZ-22RAS-IN | 1台運転時 | | 2.2 (0.9～3.2) | 1.3 | 420 (150～730) | 2.3 | 93 | 6.3 | 2.8 | 0.15 | 3.6 (0.9～5.0) | 900 (140～1320) | 3.6 | 4.8 | 93 | 6.3 | 2.7 | 0.15 |
| | 室外 MXZ-VX46RAS | 2台運転時 | | 4.4 (0.9～5.6) | 2.6 | 910 (190～1430) | 4.9 | 93 | 6.3 | - | 0.20 | 5.4 (0.9～7.0) | 1170 (190～1520) | 5.1 | 6.3 (15) | 93 | 6.3 | - | 0.20 |
| | 室内 MSZ-VX22AXAS-IN | 1台運転時 | 単・200・50/60 | 2.2 (0.9～3.2) | 1.3 | 420 (150～730) | 2.3 | 93 | 5.9 | 2.8 | 0.15 | 3.6 (0.9～5.0) | 900 (140～1320) | 3.6 | 4.8 | 93 | 5.9 | 2.7 | 0.15 |
| | 室内 MLZ-22RAS-IN | 1台運転時 | | 2.2 (0.8～3.1) | 1.3 | 460 (170～800) | 2.5 | 93 | 5.9 | 2.8 | 0.15 | 3.4 (0.9～4.8) | 930 (170～1600) | 3.6 | 5.0 | 93 | 5.9 | 2.7 | 0.15 |
| | 室外 MXZ-VX46RAS | 2台運転時 | | 4.4 (0.9～5.3) | 2.6 | 1010 (190～1450) | 5.4 | 93 | 5.9 | - | 0.20 | 5.1 (0.9～6.6) | 1090 (190～1790) | 4.8 | 5.9 (15) | 93 | 5.9 | - | 0.20 |
| | 室内 MTZ-22RAS-IN | 1台運転時 | 単・200・50/60 | 2.2 (0.9～3.2) | 1.3 | 420 (150～730) | 2.3 | 93 | 5.9 | 2.8 | 0.15 | 3.6 (0.9～5.0) | 900 (140～1320) | 3.6 | 4.8 | 93 | 5.9 | 2.7 | 0.15 |
| | 室内 MLZ-22RAS-IN | 1台運転時 | | 2.2 (0.8～3.1) | 1.3 | 460 (170～800) | 2.5 | 93 | 5.9 | 2.8 | 0.15 | 3.4 (0.9～4.8) | 930 (170～1600) | 3.6 | 5.0 | 93 | 5.9 | 2.7 | 0.15 |
| | 室外 MXZ-VX46RAS | 2台運転時 | | 4.4 (0.9～5.3) | 2.6 | 1010 (190～1450) | 5.4 | 93 | 5.9 | - | 0.20 | 5.1 (0.9～6.6) | 1090 (190～1790) | 4.8 | 5.9 (15) | 93 | 5.9 | - | 0.20 |
| | 室内 MLZ-22RAS-IN | 1台運転時 | 単・200・50/60 | 2.2 (0.8～3.1) | 1.3 | 460 (170～800) | 2.5 | 93 | 6.2 | 2.8 | 0.15 | 3.4 (0.9～4.8) | 930 (170～1600) | 3.6 | 5.0 | 93 | 6.2 | 2.7 | 0.15 |
| | 室内 MLZ-22RAS-IN | 1台運転時 | | 2.2 (0.8～3.1) | 1.3 | 460 (170～800) | 2.5 | 93 | 6.2 | 2.8 | 0.15 | 3.4 (0.9～4.8) | 930 (170～1600) | 3.6 | 5.0 | 93 | 6.2 | 2.7 | 0.15 |
| | 室外 MXZ-VX46RAS | 2台運転時 | | 4.4 (0.9～5.0) | 2.6 | 1050 (190～1380) | 5.6 | 93 | 6.2 | - | 0.20 | 5.0 (0.9～6.5) | 1150 (190～1820) | 4.7 | 6.2 (15) | 93 | 6.2 | - | 0.20 |
| | 室内 MTZ-22RAS-IN | 1台運転時 | 単・200・50/60 | 2.2 (0.9～3.2) | 1.3 | 420 (150～730) | 2.3 | 93 | 6.3 | 2.8 | 0.15 | 3.6 (0.9～5.0) | 900 (140～1320) | 3.6 | 4.8 | 93 | 6.3 | 2.7 | 0.15 |
| | 室内 MTZ-22RAS-IN | 1台運転時 | | 2.2 (0.9～3.2) | 1.3 | 420 (150～730) | 2.3 | 93 | 6.3 | 2.8 | 0.15 | 3.6 (0.9～5.0) | 900 (140～1320) | 3.6 | 4.8 | 93 | 6.3 | 2.7 | 0.15 |
| | 室外 MXZ-VX46RAS | 2台運転時 | | 4.4 (0.9～5.6) | 2.6 | 910 (190～1430) | 4.9 | 93 | 6.3 | - | 0.20 | 5.4 (0.9～7.0) | 1170 (190～1520) | 5.1 | 6.3 (15) | 93 | 6.3 | - | 0.20 |
| 室内22+25 室外46 | 室内 MSZ-VX22AXAS-IN | 1台運転時 | 単・200・50/60 | 2.2 (0.9～3.2) | 1.3 | 420 (150～730) | 2.3 | 93 | 5.6 | 2.8 | 0.15 | 3.6 (0.9～5.0) | 900 (140～1320) | 3.6 | 4.8 | 93 | 5.6 | 2.7 | 0.15 |
| | 室内 MSZ-VX25AXAS-IN | 1台運転時 | | 2.5 (0.9～3.7) | 1.4 | 480 (150～880) | 2.6 | 93 | 5.6 | 2.8 | 0.15 | 3.8 (0.9～5.8) | 960 (140～1520) | 4.2 | 5.2 | 93 | 5.6 | 2.7 | 0.15 |
| | 室外 MXZ-VX46RAS | 2台運転時 | | 4.6 (0.9～5.6) | 2.7 | 990 (190～1430) | 5.3 | 93 | 5.6 | - | 0.20 | 5.4 (0.9～7.0) | 1050 (190～1520) | 5.1 | 5.6 (15) | 93 | 5.6 | - | 0.20 |
| | 室内 MSZ-VX22AXAS-IN | 1台運転時 | 単・200・50/60 | 2.2 (0.9～3.2) | 1.3 | 420 (150～730) | 2.3 | 93 | 5.6 | 2.8 | 0.15 | 3.6 (0.9～5.0) | 900 (140～1320) | 3.6 | 4.8 | 93 | 5.6 | 2.7 | 0.15 |
| | 室内 MTZ-25RAS-IN | 1台運転時 | | 2.5 (0.9～3.7) | 1.4 | 480 (150～880) | 2.6 | 93 | 5.6 | 2.8 | 0.15 | 3.8 (0.9～5.8) | 960 (140～1520) | 4.2 | 5.2 | 93 | 5.6 | 2.7 | 0.15 |
| | 室外 MXZ-VX46RAS | 2台運転時 | | 4.6 (0.9～5.6) | 2.7 | 990 (190～1430) | 5.3 | 93 | 5.6 | - | 0.20 | 5.4 (0.9～7.0) | 1050 (190～1520) | 5.1 | 5.6 (15) | 93 | 5.6 | - | 0.20 |
| | 室内 MTZ-22RAS-IN | 1台運転時 | 単・200・50/60 | 2.2 (0.9～3.2) | 1.3 | 420 (150～730) | 2.3 | 93 | 5.6 | 2.8 | 0.15 | 3.6 (0.9～5.0) | 900 (140～1320) | 3.6 | 4.8 | 93 | 5.6 | 2.7 | 0.15 |
| | 室内 MSZ-VX25AXAS-IN | 1台運転時 | | 2.5 (0.9～3.7) | 1.4 | 480 (150～880) | 2.6 | 93 | 5.6 | 2.8 | 0.15 | 3.8 (0.9～5.8) | 960 (140～1520) | 4.2 | 5.2 | 93 | 5.6 | 2.7 | 0.15 |
| | 室外 MXZ-VX46RAS | 2台運転時 | | 4.6 (0.9～5.6) | 2.7 | 990 (190～1430) | 5.3 | 93 | 5.6 | - | 0.20 | 5.4 (0.9～7.0) | 1050 (190～1520) | 5.1 | 5.6 (15) | 93 | 5.6 | - | 0.20 |
| | 室内 MTZ-22RAS-IN | 1台運転時 | 単・200・50/60 | 2.2 (0.9～3.2) | 1.3 | 420 (150～730) | 2.3 | 93 | 5.6 | 2.8 | 0.15 | 3.6 (0.9～5.0) | 900 (140～1320) | 3.6 | 4.8 | 93 | 5.6 | 2.7 | 0.15 |
| | 室内 MTZ-25RAS-IN | 1台運転時 | | 2.5 (0.9～3.7) | 1.4 | 480 (150～880) | 2.6 | 93 | 5.6 | 2.8 | 0.15 | 3.8 (0.9～5.8) | 960 (140～1520) | 4.2 | 5.2 | 93 | 5.6 | 2.7 | 0.15 |
| | 室外 MXZ-VX46RAS | 2台運転時 | | 4.6 (0.9～5.6) | 2.7 | 990 (190～1430) | 5.3 | 93 | 5.6 | - | 0.20 | 5.4 (0.9～7.0) | 1050 (190～1520) | 5.1 | 5.6 (15) | 93 | 5.6 | - | 0.20 |
| | 室内 MSZ-VX22AXAS-IN | 1台運転時 | 単・200・50/60 | 2.2 (0.9～3.2) | 1.3 | 420 (150～730) | 2.3 | 93 | 5.9 | 2.8 | 0.15 | 3.6 (0.9～5.0) | 900 (140～1320) | 3.6 | 4.8 | 93 | 5.9 | 2.7 | 0.15 |
| | 室内 MLZ-25RAS-IN | 1台運転時 | | 2.5 (0.8～3.3) | 1.4 | 520 (170～890) | 2.8 | 93 | 5.9 | 2.8 | 0.15 | 3.6 (0.9～5.5) | 1000 (170～1880) | 4.2 | 5.4 | 93 | 5.9 | 2.7 | 0.15 |
| | 室外 MXZ-VX46RAS | 2台運転時 | | 4.6 (0.9～5.3) | 2.7 | 1090 (190～1450) | 5.9 | 93 | 5.9 | - | 0.20 | 5.1 (0.9～6.6) | 1090 (190～1790) | 4.8 | 5.9 (15) | 93 | 5.9 | - | 0.20 |
| | 室内 MTZ-22RAS-IN | 1台運転時 | 単・200・50/60 | 2.2 (0.9～3.2) | 1.3 | 420 (150～730) | 2.3 | 93 | 5.9 | 2.8 | 0.15 | 3.6 (0.9～5.0) | 900 (140～1320) | 3.6 | 4.8 | 93 | 5.9 | 2.7 | 0.15 |
| | 室内 MLZ-25RAS-IN | 1台運転時 | | 2.5 (0.8～3.3) | 1.4 | 520 (170～890) | 2.8 | 93 | 5.9 | 2.8 | 0.15 | 3.6 (0.9～5.5) | 1000 (170～1880) | 4.2 | 5.4 | 93 | 5.9 | 2.7 | 0.15 |
| | 室外 MXZ-VX46RAS | 2台運転時 | | 4.6 (0.9～5.3) | 2.7 | 1090 (190～1450) | 5.9 | 93 | 5.9 | - | 0.20 | 5.1 (0.9～6.6) | 1090 (190～1790) | 4.8 | 5.9 (15) | 93 | 5.9 | - | 0.20 |
| | 室内 MLZ-22RAS-IN | 1台運転時 | 単・200・50/60 | 2.2 (0.8～3.1) | 1.3 | 460 (170～800) | 2.5 | 93 | 5.9 | 2.8 | 0.15 | 3.4 (0.9～4.8) | 930 (170～1600) | 3.6 | 5.0 | 93 | 5.9 | 2.7 | 0.15 |
| | 室内 MSZ-VX25AXAS-IN | 1台運転時 | | 2.5 (0.9～3.7) | 1.4 | 480 (150～880) | 2.6 | 93 | 5.9 | 2.8 | 0.15 | 3.8 (0.9～5.8) | 960 (140～1520) | 4.2 | 5.2 | 93 | 5.9 | 2.7 | 0.15 |
| | 室外 MXZ-VX46RAS | 2台運転時 | | 4.6 (0.9～5.3) | 2.7 | 1090 (190～1450) | 5.9 | 93 | 5.9 | - | 0.20 | 5.1 (0.9～6.6) | 1090 (190～1790) | 4.8 | 5.9 (15) | 93 | 5.9 | - | 0.20 |
| | 室内 MLZ-22RAS-IN | 1台運転時 | 単・200・50/60 | 2.2 (0.8～3.1) | 1.3 | 460 (170～800) | 2.5 | 93 | 5.9 | 2.8 | 0.15 | 3.4 (0.9～4.8) | 930 (170～1600) | 3.6 | 5.0 | 93 | 5.9 | 2.7 | 0.15 |
| | 室内 MTZ-25RAS-IN | 1台運転時 | | 2.5 (0.9～3.7) | 1.4 | 480 (150～880) | 2.6 | 93 | 5.9 | 2.8 | 0.15 | 3.8 (0.9～5.8) | 960 (140～1520) | 4.2 | 5.2 | 93 | 5.9 | 2.7 | 0.15 |
| | 室外 MXZ-VX46RAS | 2台運転時 | | 4.6 (0.9～5.3) | 2.7 | 1090 (190～1450) | 5.9 | 93 | 5.9 | - | 0.20 | 5.1 (0.9～6.6) | 1090 (190～1790) | 4.8 | 5.9 (15) | 93 | 5.9 | - | 0.20 |
| | 室内 MLZ-22RAS-IN | 1台運転時 | 単・200・50/60 | 2.2 (0.8～3.1) | 1.3 | 460 (170～800) | 2.5 | 93 | 6.7 | 2.8 | 0.15 | 3.4 (0.9～4.8) | 930 (170～1600) | 3.6 | 5.0 | 93 | 6.7 | 2.7 | 0.15 |
| | 室内 MLZ-25RAS-IN | 1台運転時 | | 2.5 (0.8～3.3) | 1.4 | 520 (170～890) | 2.8 | 93 | 6.7 | 2.8 | 0.15 | 3.6 (0.9～5.5) | 1000 (170～1880) | 4.2 | 5.4 | 93 | 6.7 | 2.7 | 0.15 |
| | 室外 MXZ-VX46RAS | 2台運転時 | | 4.6 (0.9～5.0) | 2.7 | 1250 (190～1380) | 6.7 | 93 | 6.7 | - | 0.20 | 5.1 (0.9～6.5) | 1150 (190～1820) | 4.7 | 6.2 (15) | 93 | 6.7 | - | 0.20 |

注1.標準定格用条件下(冷房は定格48Hz、暖房は48Hz運転)における試運転時の参考値を示す。
2.運転特性JIS C 96 12の条件で運転した場合の数値です。
定格冷房能力(室内側:27.0℃［DB］、19.0℃［WB］外気温度:35.0℃［DB］、24.0℃［WB］)
定格暖房能力　標準　(室内側:20.0℃［DB］外気温度:7.0℃［DB］、6.0℃［WB］)
低温　(室内側:20.0℃［DB］外気温度:2.0℃［DB］、1.0℃［WB］)

| タイプ | 形名 | | 電源(相・V・Hz) | 冷房 定格冷房能力 kW | 冷房 除湿能力 l/h | 冷房 定格消費電力 kW | 冷房 運転電流 A | 冷房 力率 % | 冷房 始動電流 A | 冷房 圧縮機電流(注) A | 冷房 送風機電流(室外) A | 暖房 定格暖房電力 kW | 暖房 定格消費電力 kW | 暖房 低温能力(最大) kW | 暖房 運転電流 A | 暖房 力率 % | 暖房 始動電流 A | 暖房 圧縮機電流(注) A | 暖房 送風機電流(室外) A |
|---|---|---|---|---|---|---|---|---|---|---|---|---|---|---|---|---|---|---|---|
| 室内22+28 室外52 | 室内 MSZ-VX22AXAS-IN | 1台運転時 | 単・200・50/60 | 2.2 (0.9～3.2) | 1.3 | 420 (150～730) | 2.3 | 93 | 8.5 | 2.8 | 0.15 | 3.6 (0.9～5.0) | 900 (140～1320) | 3.6 | 4.8 | 93 | 8.5 | 2.7 | 0.15 |
| | 室内 MSZ-VX28AXAS-IN | 1台運転時 | | 2.8 (0.9～4.0) | 1.6 | 640 (150～990) | 3.4 | 93 | 8.5 | 2.8 | 0.15 | 4.2 (0.9～6.2) | 1080 (140～1710) | 4.5 | 5.8 | 93 | 8.5 | 2.7 | 0.15 |
| | 室外 MXZ-VX52RAS | 2台運転時 | | 5.0 (0.9～6.6) | 2.8 | 1210 (190～1890) | 6.4 | 95 | 8.5 | - | 0.20 | 6.7 (0.9～8.1) | 1620 (190～2360) | 5.9 | 8.5 (15) | 95 | 8.5 | - | 0.20 |
| | 室内 MSZ-VX22AXAS-IN | 1台運転時 | 単・200・50/60 | 2.2 (0.9～3.2) | 1.3 | 420 (150～730) | 2.3 | 93 | 8.5 | 2.8 | 0.15 | 3.6 (0.9～5.0) | 900 (140～1320) | 3.6 | 4.8 | 93 | 8.5 | 2.7 | 0.15 |
| | 室内 MLZ-GX28RAS-IN | 1台運転時 | | 2.8 (0.9～4.0) | 1.6 | 640 (150～990) | 3.4 | 93 | 8.5 | 2.8 | 0.15 | 4.2 (0.9～6.2) | 1080 (140～1710) | 4.5 | 5.8 | 93 | 8.5 | 2.7 | 0.15 |
| | 室外 MXZ-VX52RAS | 2台運転時 | | 5.0 (0.9～6.6) | 2.8 | 1210 (190～1890) | 6.4 | 95 | 8.5 | - | 0.20 | 6.7 (0.9～8.1) | 1620 (190～2360) | 5.9 | 8.5 (15) | 95 | 8.5 | - | 0.20 |
| | 室内 MSZ-VX22AXAS-IN | 1台運転時 | 単・200・50/60 | 2.2 (0.9～3.2) | 1.3 | 420 (150～730) | 2.3 | 93 | 8.5 | 2.8 | 0.15 | 3.6 (0.9～5.0) | 900 (140～1320) | 3.6 | 4.8 | 93 | 8.5 | 2.7 | 0.15 |
| | 室内 MTZ-28RAS-IN | 1台運転時 | | 2.8 (0.9～4.0) | 1.6 | 640 (150～990) | 3.4 | 93 | 8.5 | 2.8 | 0.15 | 4.2 (0.9～6.2) | 1080 (140～1710) | 4.5 | 5.8 | 93 | 8.5 | 2.7 | 0.15 |
| | 室外 MXZ-VX52RAS | 2台運転時 | | 5.0 (0.9～6.6) | 2.8 | 1210 (190～1890) | 6.4 | 95 | 8.5 | - | 0.20 | 6.7 (0.9～8.1) | 1620 (190～2360) | 5.9 | 8.5 (15) | 95 | 8.5 | - | 0.20 |
| | 室内 MTZ-22RAS-IN | 1台運転時 | 単・200・50/60 | 2.2 (0.9～3.2) | 1.3 | 420 (150～730) | 2.3 | 93 | 8.5 | 2.8 | 0.15 | 3.6 (0.9～5.0) | 900 (140～1320) | 3.6 | 4.8 | 93 | 8.5 | 2.7 | 0.15 |
| | 室内 MSZ-VX28AXAS-IN | 1台運転時 | | 2.8 (0.9～4.0) | 1.6 | 640 (150～990) | 3.4 | 93 | 8.5 | 2.8 | 0.15 | 4.2 (0.9～6.2) | 1080 (140～1710) | 4.5 | 5.8 | 93 | 8.5 | 2.7 | 0.15 |
| | 室外 MXZ-VX52RAS | 2台運転時 | | 5.0 (0.9～6.6) | 2.8 | 1210 (190～1890) | 6.4 | 95 | 8.5 | - | 0.20 | 6.7 (0.9～8.1) | 1620 (190～2360) | 5.9 | 8.5 (15) | 95 | 8.5 | - | 0.20 |
| | 室内 MTZ-22RAS-IN | 1台運転時 | 単・200・50/60 | 2.2 (0.9～3.2) | 1.3 | 420 (150～730) | 2.3 | 93 | 8.5 | 2.8 | 0.15 | 3.6 (0.9～5.0) | 900 (140～1320) | 3.6 | 4.8 | 93 | 8.5 | 2.7 | 0.15 |
| | 室内 MLZ-GX28RAS-IN | 1台運転時 | | 2.8 (0.9～4.0) | 1.6 | 640 (150～990) | 3.4 | 93 | 8.5 | 2.8 | 0.15 | 4.2 (0.9～6.2) | 1080 (140～1710) | 4.5 | 5.8 | 93 | 8.5 | 2.7 | 0.15 |
| | 室外 MXZ-VX52RAS | 2台運転時 | | 5.0 (0.9～6.6) | 2.8 | 1210 (190～1890) | 6.4 | 95 | 8.5 | - | 0.20 | 6.7 (0.9～8.1) | 1620 (190～2360) | 5.9 | 8.5 (15) | 95 | 8.5 | - | 0.20 |
| | 室内 MTZ-22RAS-IN | 1台運転時 | 単・200・50/60 | 2.2 (0.9～3.2) | 1.3 | 420 (150～730) | 2.3 | 93 | 8.5 | 2.8 | 0.15 | 3.6 (0.9～5.0) | 900 (140～1320) | 3.6 | 4.8 | 93 | 8.5 | 2.7 | 0.15 |
| | 室内 MTZ-28RAS-IN | 1台運転時 | | 2.8 (0.9～4.0) | 1.6 | 640 (150～990) | 3.4 | 93 | 8.5 | 2.8 | 0.15 | 4.2 (0.9～6.2) | 1080 (140～1710) | 4.5 | 5.8 | 93 | 8.5 | 2.7 | 0.15 |
| | 室外 MXZ-VX52RAS | 2台運転時 | | 5.0 (0.9～6.6) | 2.8 | 1210 (190～1890) | 6.4 | 95 | 8.5 | - | 0.20 | 6.7 (0.9～8.1) | 1620 (190～2360) | 5.9 | 8.5 (15) | 95 | 8.5 | - | 0.20 |
| | 室内 MLZ-22RAS-IN | 1台運転時 | 単・200・50/60 | 2.2 (0.8～3.1) | 1.3 | 460 (170～800) | 2.5 | 93 | 8.9 | 2.8 | 0.15 | 3.4 (0.9～4.8) | 930 (170～1600) | 3.6 | 5.0 | 93 | 8.9 | 2.7 | 0.15 |
| | 室内 MSZ-VX28AXAS-IN | 1台運転時 | | 2.8 (0.9～4.0) | 1.6 | 640 (150～990) | 3.4 | 93 | 8.9 | 2.8 | 0.15 | 4.2 (0.9～6.2) | 1080 (140～1710) | 4.5 | 5.8 | 93 | 8.9 | 2.7 | 0.15 |
| | 室外 MXZ-VX52RAS | 2台運転時 | | 5.0 (0.9～6.4) | 2.8 | 1350 (190～1970) | 7.1 | 95 | 8.9 | - | 0.20 | 6.4 (0.9～7.8) | 1690 (190～2350) | 5.7 | 8.9 (15) | 95 | 8.9 | - | 0.20 |
| | 室内 MLZ-22RAS-IN | 1台運転時 | 単・200・50/60 | 2.2 (0.8～3.1) | 1.3 | 460 (170～800) | 2.5 | 93 | 8.9 | 2.8 | 0.15 | 3.4 (0.9～4.8) | 930 (170～1600) | 3.6 | 5.0 | 93 | 8.9 | 2.7 | 0.15 |
| | 室内 MLZ-GX28RAS-IN | 1台運転時 | | 2.8 (0.9～4.0) | 1.6 | 640 (150～990) | 3.4 | 93 | 8.9 | 2.8 | 0.15 | 4.2 (0.9～6.2) | 1080 (140～1710) | 4.5 | 5.8 | 93 | 8.9 | 2.7 | 0.15 |
| | 室外 MXZ-VX52RAS | 2台運転時 | | 5.0 (0.9～6.4) | 2.8 | 1350 (190～1970) | 7.1 | 95 | 8.9 | - | 0.20 | 6.4 (0.9～7.8) | 1690 (190～2350) | 5.7 | 8.9 (15) | 95 | 8.9 | - | 0.20 |
| | 室内 MLZ-22RAS-IN | 1台運転時 | 単・200・50/60 | 2.2 (0.8～3.1) | 1.3 | 460 (170～800) | 2.5 | 93 | 8.9 | 2.8 | 0.15 | 3.4 (0.9～4.8) | 930 (170～1600) | 3.6 | 5.0 | 93 | 8.9 | 2.7 | 0.15 |
| | 室内 MTZ-28RAS-IN | 1台運転時 | | 2.8 (0.9～4.0) | 1.6 | 640 (150～990) | 3.4 | 93 | 8.9 | 2.8 | 0.15 | 4.2 (0.9～6.2) | 1080 (140～1710) | 4.5 | 5.8 | 93 | 8.9 | 2.7 | 0.15 |
| | 室外 MXZ-VX52RAS | 2台運転時 | | 5.0 (0.9～6.4) | 2.8 | 1350 (190～1970) | 7.1 | 95 | 8.9 | - | 0.20 | 6.4 (0.9～7.8) | 1690 (190～2350) | 5.7 | 8.9 (15) | 95 | 8.9 | - | 0.20 |
| 室内25+25 室外52 | 室内 MSZ-VX25AXAS-IN | 1台運転時 | 単・200・50/60 | 2.5 (0.9～3.7) | 1.4 | 480 (150～880) | 2.6 | 93 | 8.5 | 2.8 | 0.15 | 3.8 (0.9～5.8) | 960 (140～1520) | 4.2 | 5.2 | 93 | 8.5 | 2.7 | 0.15 |
| | 室内 MSZ-VX25AXAS-IN | 1台運転時 | | 2.5 (0.9～3.7) | 1.4 | 480 (150～880) | 2.6 | 93 | 8.5 | 2.8 | 0.15 | 3.8 (0.9～5.8) | 960 (140～1520) | 4.2 | 5.2 | 93 | 8.5 | 2.7 | 0.15 |
| | 室外 MXZ-VX52RAS | 2台運転時 | | 5.0 (0.9～6.6) | 2.8 | 1210 (190～1890) | 6.4 | 95 | 8.5 | - | 0.20 | 6.7 (0.9～8.1) | 1620 (190～2360) | 5.9 | 8.5 (15) | 95 | 8.5 | - | 0.20 |
| | 室内 MSZ-VX25AXAS-IN | 1台運転時 | 単・200・50/60 | 2.5 (0.9～3.7) | 1.4 | 480 (150～880) | 2.6 | 93 | 8.5 | 2.8 | 0.15 | 3.8 (0.9～5.8) | 960 (140～1520) | 4.2 | 5.2 | 93 | 8.5 | 2.7 | 0.15 |
| | 室内 MTZ-25RAS-IN | 1台運転時 | | 2.5 (0.9～3.7) | 1.4 | 480 (150～880) | 2.6 | 93 | 8.5 | 2.8 | 0.15 | 3.8 (0.9～5.8) | 960 (140～1520) | 4.2 | 5.2 | 93 | 8.5 | 2.7 | 0.15 |
| | 室外 MXZ-VX52RAS | 2台運転時 | | 5.0 (0.9～6.6) | 2.8 | 1210 (190～1890) | 6.4 | 95 | 8.5 | - | 0.20 | 6.7 (0.9～8.1) | 1620 (190～2360) | 5.9 | 8.5 (15) | 95 | 8.5 | - | 0.20 |
| | 室内 MTZ-25RAS-IN | 1台運転時 | 単・200・50/60 | 2.5 (0.9～3.7) | 1.4 | 480 (150～880) | 2.6 | 93 | 8.5 | 2.8 | 0.15 | 3.8 (0.9～5.8) | 960 (140～1520) | 4.2 | 5.2 | 93 | 8.5 | 2.7 | 0.15 |
| | 室内 MTZ-25RAS-IN | 1台運転時 | | 2.5 (0.9～3.7) | 1.4 | 480 (150～880) | 2.6 | 93 | 8.5 | 2.8 | 0.15 | 3.8 (0.9～5.8) | 960 (140～1520) | 4.2 | 5.2 | 93 | 8.5 | 2.7 | 0.15 |
| | 室外 MXZ-VX52RAS | 2台運転時 | | 5.0 (0.9～6.6) | 2.8 | 1210 (190～1890) | 6.4 | 95 | 8.5 | - | 0.20 | 6.7 (0.9～8.1) | 1620 (190～2360) | 5.9 | 8.5 (15) | 95 | 8.5 | - | 0.20 |
| | 室内 MSZ-VX25AXAS-IN | 1台運転時 | 単・200・50/60 | 2.5 (0.9～3.7) | 1.4 | 480 (150～880) | 2.6 | 93 | 8.9 | 2.8 | 0.15 | 3.8 (0.9～5.8) | 960 (140～1520) | 4.2 | 5.2 | 93 | 8.9 | 2.7 | 0.15 |
| | 室内 MLZ-25RAS-IN | 1台運転時 | | 2.5 (0.8～3.3) | 1.4 | 520 (170～890) | 2.8 | 93 | 8.9 | 2.8 | 0.15 | 3.6 (0.9～5.5) | 1000 (170～1880) | 4.2 | 5.4 | 93 | 8.9 | 2.7 | 0.15 |
| | 室外 MXZ-VX52RAS | 2台運転時 | | 5.0 (0.9～6.4) | 2.8 | 1350 (190～1970) | 7.1 | 95 | 8.9 | - | 0.20 | 6.4 (0.9～7.8) | 1690 (190～2350) | 5.7 | 8.9 (15) | 95 | 8.9 | - | 0.20 |
| | 室内 MTZ-25RAS-IN | 1台運転時 | 単・200・50/60 | 2.5 (0.9～3.7) | 1.4 | 480 (150～880) | 2.6 | 93 | 8.9 | 2.8 | 0.15 | 3.8 (0.9～5.8) | 960 (140～1520) | 4.2 | 5.2 | 93 | 8.9 | 2.7 | 0.15 |
| | 室内 MLZ-25RAS-IN | 1台運転時 | | 2.5 (0.8～3.3) | 1.4 | 520 (170～890) | 2.8 | 93 | 8.9 | 2.8 | 0.15 | 3.6 (0.9～5.5) | 1000 (170～1880) | 4.2 | 5.4 | 93 | 8.9 | 2.7 | 0.15 |
| | 室外 MXZ-VX52RAS | 2台運転時 | | 5.0 (0.9～6.4) | 2.8 | 1350 (190～1970) | 7.1 | 95 | 8.9 | - | 0.20 | 6.4 (0.9～7.8) | 1690 (190～2350) | 5.7 | 8.9 (15) | 95 | 8.9 | - | 0.20 |
| | 室内 MTZ-25RAS-IN | 1台運転時 | 単・200・50/60 | 2.5 (0.9～3.7) | 1.4 | 480 (150～880) | 2.6 | 93 | 8.9 | 2.8 | 0.15 | 3.8 (0.9～5.8) | 960 (140～1520) | 4.2 | 5.2 | 93 | 8.9 | 2.7 | 0.15 |
| | 室内 MLZ-25RAS-IN | 1台運転時 | | 2.5 (0.8～3.3) | 1.4 | 520 (170～890) | 2.8 | 93 | 8.9 | 2.8 | 0.15 | 3.6 (0.9～5.5) | 1000 (170～1880) | 4.2 | 5.4 | 93 | 8.9 | 2.7 | 0.15 |
| | 室外 MXZ-VX52RAS | 2台運転時 | | 5.0 (0.9～6.4) | 2.8 | 1350 (190～1970) | 7.1 | 95 | 8.9 | - | 0.20 | 6.4 (0.9～7.8) | 1690 (190～2350) | 5.7 | 8.9 (15) | 95 | 8.9 | - | 0.20 |
| | 室内 MLZ-25RAS-IN | 1台運転時 | 単・200・50/60 | 2.5 (0.8～3.3) | 1.4 | 520 (170～890) | 2.8 | 93 | 9.3 | 2.8 | 0.15 | 3.6 (0.9～5.5) | 1000 (170～1880) | 4.2 | 5.4 | 93 | 9.3 | 2.7 | 0.15 |
| | 室内 MLZ-25RAS-IN | 1台運転時 | | 2.5 (0.8～3.3) | 1.4 | 520 (170～890) | 2.8 | 93 | 9.3 | 2.8 | 0.15 | 3.6 (0.9～5.5) | 1000 (170～1880) | 4.2 | 5.4 | 93 | 9.3 | 2.7 | 0.15 |
| | 室外 MXZ-VX52RAS | 2台運転時 | | 5.0 (0.9～6.0) | 2.8 | 1530 (190～1900) | 8.1 | 95 | 9.3 | - | 0.20 | 6.3 (0.9～7.6) | 1770 (190～2340) | 5.5 | 9.3 (15) | 95 | 9.3 | - | 0.20 |

注1.標準定格用条件下(冷房は定格48Hz、暖房は48Hz運転)における試運転時の参考値を示す。
2.運転特性JIS C 96 12の条件で運転した場合の数値です。
定格冷房能力(室内側:27.0℃［DB］、19.0℃［WB］外気温度:35.0℃［DB］、24.0℃［WB］)
定格暖房能力　標準　(室内側:20.0℃［DB］外気温度:7.0℃［DB］、6.0℃［WB］)
低温　(室内側:20.0℃［DB］外気温度:2.0℃［DB］、1.0℃［WB］)

| タイプ | 形名 | | 電源(相・V・Hz) | 冷房 定格冷房能力 | 冷房 除湿能力 | 冷房 定格消費電力 | 冷房 運転電流 | 冷房 力率 | 冷房 始動電流 | 冷房 圧縮機電流(注) | 冷房 送風機電流(室外) | 暖房 定格暖房電力 | 暖房 定格消費電力 | 暖房 低温能力(最大) | 暖房 運転電流 | 暖房 力率 | 暖房 始動電流 | 暖房 圧縮機電流(注) | 暖房 送風機電流(室外) |
|---|---|---|---|---|---|---|---|---|---|---|---|---|---|---|---|---|---|---|---|
| | | | | kW | l/h | kW | A | % | A | A | A | kW | kW | kW | A | % | A | A | A |
| 室内25+28 室外52 | 室内 MSZ-VX25AXAS-IN | 1台運転時 | 単・200・50/60 | 2.5 (0.9～3.7) | 1.4 | 480 (150～880) | 2.6 | 93 | 8.5 | 2.8 | 0.15 | 3.8 (0.9～5.8) | 960 (140～1520) | 4.2 | 5.2 | 93 | 8.5 | 2.7 | 0.15 |
| | 室内 MSZ-VX28AXAS-IN | 1台運転時 | | 2.8 (0.9～4.0) | 1.6 | 640 (150～990) | 3.4 | 93 | 8.5 | 2.8 | 0.15 | 4.2 (0.9～6.2) | 1080 (140～1710) | 4.5 | 5.8 | 93 | 8.5 | 2.7 | 0.15 |
| | 室外 MXZ-VX52RAS | 2台運転時 | | 5.2 (0.9～6.8) | 3.0 | 1320 (190～2040) | 6.9 | 95 | 8.5 | - | 0.20 | 6.7 (0.9～8.1) | 1620 (190～2360) | 5.9 | 8.5 (15) | 95 | 8.5 | - | 0.20 |
| | 室内 MSZ-VX25AXAS-IN | 1台運転時 | 単・200・50/60 | 2.5 (0.9～3.7) | 1.4 | 480 (150～880) | 2.6 | 93 | 8.5 | 2.8 | 0.15 | 3.8 (0.9～5.8) | 960 (140～1520) | 4.2 | 5.2 | 93 | 8.5 | 2.7 | 0.15 |
| | 室内 MLZ-GX28RAS-IN | 1台運転時 | | 2.8 (0.9～4.0) | 1.6 | 640 (150～990) | 3.4 | 93 | 8.5 | 2.8 | 0.15 | 4.2 (0.9～6.2) | 1080 (140～1710) | 4.5 | 5.8 | 93 | 8.5 | 2.7 | 0.15 |
| | 室外 MXZ-VX52RAS | 2台運転時 | | 5.2 (0.9～6.8) | 3.0 | 1320 (190～2040) | 6.9 | 95 | 8.5 | - | 0.20 | 6.7 (0.9～8.1) | 1620 (190～2360) | 5.9 | 8.5 (15) | 95 | 8.5 | - | 0.20 |
| | 室内 MSZ-VX25AXAS-IN | 1台運転時 | 単・200・50/60 | 2.5 (0.9～3.7) | 1.4 | 480 (150～880) | 2.6 | 93 | 8.5 | 2.8 | 0.15 | 3.8 (0.9～5.8) | 960 (140～1520) | 4.2 | 5.2 | 93 | 8.5 | 2.7 | 0.15 |
| | 室内 MTZ-28RAS-IN | 1台運転時 | | 2.8 (0.9～4.0) | 1.6 | 640 (150～990) | 3.4 | 93 | 8.5 | 2.8 | 0.15 | 4.2 (0.9～6.2) | 1080 (140～1710) | 4.5 | 5.8 | 93 | 8.5 | 2.7 | 0.15 |
| | 室外 MXZ-VX52RAS | 2台運転時 | | 5.2 (0.9～6.8) | 3.0 | 1320 (190～2040) | 6.9 | 95 | 8.5 | - | 0.20 | 6.7 (0.9～8.1) | 1620 (190～2360) | 5.9 | 8.5 (15) | 95 | 8.5 | - | 0.20 |
| | 室内 MTZ-25RAS-IN | 1台運転時 | 単・200・50/60 | 2.5 (0.9～3.7) | 1.4 | 480 (150～880) | 2.6 | 93 | 8.5 | 2.8 | 0.15 | 3.8 (0.9～5.8) | 960 (140～1520) | 4.2 | 5.2 | 93 | 8.5 | 2.7 | 0.15 |
| | 室内 MSZ-VX28AXAS-IN | 1台運転時 | | 2.8 (0.9～4.0) | 1.6 | 640 (150～990) | 3.4 | 93 | 8.5 | 2.8 | 0.15 | 4.2 (0.9～6.2) | 1080 (140～1710) | 4.5 | 5.8 | 93 | 8.5 | 2.7 | 0.15 |
| | 室外 MXZ-VX52RAS | 2台運転時 | | 5.2 (0.9～6.8) | 3.0 | 1320 (190～2040) | 6.9 | 95 | 8.5 | - | 0.20 | 6.7 (0.9～8.1) | 1620 (190～2360) | 5.9 | 8.5 (15) | 95 | 8.5 | - | 0.20 |
| | 室内 MTZ-25RAS-IN | 1台運転時 | 単・200・50/60 | 2.5 (0.9～3.7) | 1.4 | 480 (150～880) | 2.6 | 93 | 8.5 | 2.8 | 0.15 | 3.8 (0.9～5.8) | 960 (140～1520) | 4.2 | 5.2 | 93 | 8.5 | 2.7 | 0.15 |
| | 室内 MLZ-GX28RAS-IN | 1台運転時 | | 2.8 (0.9～4.0) | 1.6 | 640 (150～990) | 3.4 | 93 | 8.5 | 2.8 | 0.15 | 4.2 (0.9～6.2) | 1080 (140～1710) | 4.5 | 5.8 | 93 | 8.5 | 2.7 | 0.15 |
| | 室外 MXZ-VX52RAS | 2台運転時 | | 5.2 (0.9～6.8) | 3.0 | 1320 (190～2040) | 6.9 | 95 | 8.5 | - | 0.20 | 6.7 (0.9～8.1) | 1620 (190～2360) | 5.9 | 8.5 (15) | 95 | 8.5 | - | 0.20 |
| | 室内 MTZ-25RAS-IN | 1台運転時 | 単・200・50/60 | 2.5 (0.9～3.7) | 1.4 | 480 (150～880) | 2.6 | 93 | 8.5 | 2.8 | 0.15 | 3.8 (0.9～5.8) | 960 (140～1520) | 4.2 | 5.2 | 93 | 8.5 | 2.7 | 0.15 |
| | 室内 MTZ-28RAS-IN | 1台運転時 | | 2.8 (0.9～4.0) | 1.6 | 640 (150～990) | 3.4 | 93 | 8.5 | 2.8 | 0.15 | 4.2 (0.9～6.2) | 1080 (140～1710) | 4.5 | 5.8 | 93 | 8.5 | 2.7 | 0.15 |
| | 室外 MXZ-VX52RAS | 2台運転時 | | 5.2 (0.9～6.8) | 3.0 | 1320 (190～2040) | 6.9 | 95 | 8.5 | - | 0.20 | 6.7 (0.9～8.1) | 1620 (190～2360) | 5.9 | 8.5 (15) | 95 | 8.5 | - | 0.20 |
| | 室内 MLZ-25RAS-IN | 1台運転時 | 単・200・50/60 | 2.5 (0.8～3.3) | 1.4 | 520 (170～890) | 2.8 | 93 | 8.9 | 2.8 | 0.15 | 3.6 (0.9～5.5) | 1000 (170～1880) | 4.2 | 5.4 | 93 | 8.9 | 2.7 | 0.15 |
| | 室内 MSZ-VX28AXAS-IN | 1台運転時 | | 2.8 (0.9～4.0) | 1.6 | 640 (150～990) | 3.4 | 93 | 8.9 | 2.8 | 0.15 | 4.2 (0.9～6.2) | 1080 (140～1710) | 4.5 | 5.8 | 93 | 8.9 | 2.7 | 0.15 |
| | 室外 MXZ-VX52RAS | 2台運転時 | | 5.2 (0.9～6.6) | 3.0 | 1480 (190～2120) | 7.8 | 95 | 8.9 | - | 0.20 | 6.4 (0.9～7.8) | 1690 (190～2350) | 5.7 | 8.9 (15) | 95 | 8.9 | - | 0.20 |
| | 室内 MLZ-25RAS-IN | 1台運転時 | 単・200・50/60 | 2.5 (0.8～3.3) | 1.4 | 520 (170～890) | 2.8 | 93 | 8.9 | 2.8 | 0.15 | 3.6 (0.9～5.5) | 1000 (170～1880) | 4.2 | 5.4 | 93 | 8.9 | 2.7 | 0.15 |
| | 室内 MLZ-GX28RAS-IN | 1台運転時 | | 2.8 (0.9～4.0) | 1.6 | 640 (150～990) | 3.4 | 93 | 8.9 | 2.8 | 0.15 | 4.2 (0.9～6.2) | 1080 (140～1710) | 4.5 | 5.8 | 93 | 8.9 | 2.7 | 0.15 |
| | 室外 MXZ-VX52RAS | 2台運転時 | | 5.2 (0.9～6.6) | 3.0 | 1480 (190～2120) | 7.8 | 95 | 8.9 | - | 0.20 | 6.4 (0.9～7.8) | 1690 (190～2350) | 5.7 | 8.9 (15) | 95 | 8.9 | - | 0.20 |
| | 室内 MLZ-25RAS-IN | 1台運転時 | 単・200・50/60 | 2.5 (0.8～3.3) | 1.4 | 520 (170～890) | 2.8 | 93 | 8.9 | 2.8 | 0.15 | 3.6 (0.9～5.5) | 1000 (170～1880) | 4.2 | 5.4 | 93 | 8.9 | 2.7 | 0.15 |
| | 室内 MTZ-28RAS-IN | 1台運転時 | | 2.8 (0.9～4.0) | 1.6 | 640 (150～990) | 3.4 | 93 | 8.9 | 2.8 | 0.15 | 4.2 (0.9～6.2) | 1080 (140～1710) | 4.5 | 5.8 | 93 | 8.9 | 2.7 | 0.15 |
| | 室外 MXZ-VX52RAS | 2台運転時 | | 5.2 (0.9～6.6) | 3.0 | 1480 (190～2120) | 7.8 | 95 | 8.9 | - | 0.20 | 6.4 (0.9～7.8) | 1690 (190～2350) | 5.7 | 8.9 (15) | 95 | 8.9 | - | 0.20 |

注1.標準定格用条件下(冷房は定格48Hz、暖房は48Hz運転)における試運転時の参考値を示す。
2.運転特性JIS C 96 12の条件で運転した場合の数値です。
定格冷房能力(室内側:27.0℃［DB］、19.0℃［WB］外気温度:35.0℃［DB］、24.0℃［WB］)
定格暖房能力　標準　(室内側:20.0℃［DB］外気温度:7.0℃［DB］、6.0℃［WB］)
低温　(室内側:20.0℃［DB］外気温度:2.0℃［DB］、1.0℃［WB］)

| タイプ | 形名 | | 電源(相・V・Hz) | 冷房 定格冷房能力 kW | 冷房 除湿能力 l/h | 冷房 定格消費電力 kW | 冷房 運転電流 A | 冷房 力率 % | 冷房 始動電流 A | 冷房 圧縮機電流(注) A | 冷房 送風機電流(室外) A | 暖房 定格暖房電力 kW | 暖房 定格消費電力 kW | 暖房 低温能力(最大) kW | 暖房 運転電流 A | 暖房 力率 % | 暖房 始動電流 A | 暖房 圧縮機電流(注) A | 暖房 送風機電流(室外) A |
|---|---|---|---|---|---|---|---|---|---|---|---|---|---|---|---|---|---|---|---|
| 室内25+36 室外56 | 室内 MSZ-VX25AXAS-IN | 1台運転時 | 単・200・50/60 | 2.5 (0.9～3.7) | 1.4 | 480 (150～880) | 2.6 | 93 | 8.8 | 2.8 | 0.15 | 3.8 (0.9～5.8) | 960 (140～1520) | 4.2 | 5.2 | 93 | 8.8 | 2.7 | 0.15 |
| | 室内 MSZ-VX36AXAS-IN | 1台運転時 | | 3.6 (0.9～4.4) | 2.0 | 860 (150～1120) | 4.6 | 93 | 8.8 | 2.8 | 0.15 | 4.8 (0.9～6.6) | 1220 (140～1870) | 4.8 | 6.6 | 93 | 8.8 | 2.7 | 0.15 |
| | 室外 MXZ-VX56RAS | 2台運転時 | | 5.6 (0.9～7.1) | 3.2 | 1510 (190～2200) | 7.9 | 95 | 8.8 | - | 0.20 | 6.8 (0.9～8.2) | 1670 (190～2420) | 6.0 | 8.8 (15) | 95 | 8.8 | - | 0.20 |
| | 室内 MSZ-VX25AXAS-IN | 1台運転時 | 単・200・50/60 | 2.5 (0.9～3.7) | 1.4 | 480 (150～880) | 2.6 | 93 | 8.8 | 2.8 | 0.15 | 3.8 (0.9～5.8) | 960 (140～1520) | 4.2 | 5.2 | 93 | 8.8 | 2.7 | 0.15 |
| | 室内 MLZ-GX36RAS-IN | 1台運転時 | | 3.6 (0.9～4.4) | 2.0 | 860 (150～1120) | 4.6 | 93 | 8.8 | 2.8 | 0.15 | 4.8 (0.9～6.6) | 1220 (140～1870) | 4.8 | 6.6 | 93 | 8.8 | 2.7 | 0.15 |
| | 室外 MXZ-VX56RAS | 2台運転時 | | 5.6 (0.9～7.1) | 3.2 | 1510 (190～2200) | 7.9 | 95 | 8.8 | - | 0.20 | 6.8 (0.9～8.2) | 1670 (190～2420) | 6.0 | 8.8 (15) | 95 | 8.8 | - | 0.20 |
| | 室内 MSZ-VX25AXAS-IN | 1台運転時 | 単・200・50/60 | 2.5 (0.9～3.7) | 1.4 | 480 (150～880) | 2.6 | 93 | 8.8 | 2.8 | 0.15 | 3.8 (0.9～5.8) | 960 (140～1520) | 4.2 | 5.2 | 93 | 8.8 | 2.7 | 0.15 |
| | 室内 MTZ-36RAS-IN | 1台運転時 | | 3.6 (0.9～4.4) | 2.0 | 860 (150～1120) | 4.6 | 93 | 8.8 | 2.8 | 0.15 | 4.8 (0.9～6.6) | 1220 (140～1870) | 4.8 | 6.6 | 93 | 8.8 | 2.7 | 0.15 |
| | 室外 MXZ-VX56RAS | 2台運転時 | | 5.6 (0.9～7.1) | 3.2 | 1510 (190～2200) | 7.9 | 95 | 8.8 | - | 0.20 | 6.8 (0.9～8.2) | 1670 (190～2420) | 6.0 | 8.8 (15) | 95 | 8.8 | - | 0.20 |
| | 室内 MTZ-25RAS-IN | 1台運転時 | 単・200・50/60 | 2.5 (0.9～3.7) | 1.4 | 480 (150～880) | 2.6 | 93 | 8.8 | 2.8 | 0.15 | 3.8 (0.9～5.8) | 960 (140～1520) | 4.2 | 5.2 | 93 | 8.8 | 2.7 | 0.15 |
| | 室内 MSZ-VX36AXAS-IN | 1台運転時 | | 3.6 (0.9～4.4) | 2.0 | 860 (150～1120) | 4.6 | 93 | 8.8 | 2.8 | 0.15 | 4.8 (0.9～6.6) | 1220 (140～1870) | 4.8 | 6.6 | 93 | 8.8 | 2.7 | 0.15 |
| | 室外 MXZ-VX56RAS | 2台運転時 | | 5.6 (0.9～7.1) | 3.2 | 1510 (190～2200) | 7.9 | 95 | 8.8 | - | 0.20 | 6.8 (0.9～8.2) | 1670 (190～2420) | 6.0 | 8.8 (15) | 95 | 8.8 | - | 0.20 |
| | 室内 MTZ-25RAS-IN | 1台運転時 | 単・200・50/60 | 2.5 (0.9～3.7) | 1.4 | 480 (150～880) | 2.6 | 93 | 8.8 | 2.8 | 0.15 | 3.8 (0.9～5.8) | 960 (140～1520) | 4.2 | 5.2 | 93 | 8.8 | 2.7 | 0.15 |
| | 室内 MLZ-GX36RAS-IN | 1台運転時 | | 3.6 (0.9～4.4) | 2.0 | 860 (150～1120) | 4.6 | 93 | 8.8 | 2.8 | 0.15 | 4.8 (0.9～6.6) | 1220 (140～1870) | 4.8 | 6.6 | 93 | 8.8 | 2.7 | 0.15 |
| | 室外 MXZ-VX56RAS | 2台運転時 | | 5.6 (0.9～7.1) | 3.2 | 1510 (190～2200) | 7.9 | 95 | 8.8 | - | 0.20 | 6.8 (0.9～8.2) | 1670 (190～2420) | 6.0 | 8.8 (15) | 95 | 8.8 | - | 0.20 |
| | 室内 MTZ-25RAS-IN | 1台運転時 | 単・200・50/60 | 2.5 (0.9～3.7) | 1.4 | 480 (150～880) | 2.6 | 93 | 8.8 | 2.8 | 0.15 | 3.8 (0.9～5.8) | 960 (140～1520) | 4.2 | 5.2 | 93 | 8.8 | 2.7 | 0.15 |
| | 室内 MTZ-36RAS-IN | 1台運転時 | | 3.6 (0.9～4.4) | 2.0 | 860 (150～1120) | 4.6 | 93 | 8.8 | 2.8 | 0.15 | 4.8 (0.9～6.6) | 1220 (140～1870) | 4.8 | 6.6 | 93 | 8.8 | 2.7 | 0.15 |
| | 室外 MXZ-VX56RAS | 2台運転時 | | 5.6 (0.9～7.1) | 3.2 | 1510 (190～2200) | 7.9 | 95 | 8.8 | - | 0.20 | 6.8 (0.9～8.2) | 1670 (190～2420) | 6.0 | 8.8 (15) | 95 | 8.8 | - | 0.20 |
| | 室内 MLZ-25RAS-IN | 1台運転時 | 単・200・50/60 | 2.5 (0.8～3.3) | 1.4 | 520 (170～890) | 2.8 | 93 | 9.1 | 2.8 | 0.15 | 3.6 (0.9～5.5) | 1000 (170～1880) | 4.2 | 5.4 | 93 | 9.1 | 2.7 | 0.15 |
| | 室内 MSZ-VX36AXAS-IN | 1台運転時 | | 3.6 (0.9～4.4) | 2.0 | 860 (150～1120) | 4.6 | 93 | 9.1 | 2.8 | 0.15 | 4.8 (0.9～6.6) | 1220 (140～1870) | 4.8 | 6.6 | 93 | 9.1 | 2.7 | 0.15 |
| | 室外 MXZ-VX56RAS | 2台運転時 | | 5.6 (0.9～6.9) | 3.2 | 1560 (190～2130) | 8.2 | 95 | 9.1 | - | 0.20 | 6.5 (0.9～8.0) | 1730 (190～2120) | 5.8 | 9.1 (15) | 95 | 9.1 | - | 0.20 |
| | 室内 MLZ-25RAS-IN | 1台運転時 | 単・200・50/60 | 2.5 (0.8～3.3) | 1.4 | 520 (170～890) | 2.8 | 93 | 9.1 | 2.8 | 0.15 | 3.6 (0.9～5.5) | 1000 (170～1880) | 4.2 | 5.4 | 93 | 9.1 | 2.7 | 0.15 |
| | 室内 MLZ-GX36RAS-IN | 1台運転時 | | 3.6 (0.9～4.4) | 2.0 | 860 (150～1120) | 4.6 | 93 | 9.1 | 2.8 | 0.15 | 4.8 (0.9～6.6) | 1220 (140～1870) | 4.8 | 6.6 | 93 | 9.1 | 2.7 | 0.15 |
| | 室外 MXZ-VX56RAS | 2台運転時 | | 5.6 (0.9～6.9) | 3.2 | 1560 (190～2130) | 8.2 | 95 | 9.1 | - | 0.20 | 6.5 (0.9～8.0) | 1730 (190～2120) | 5.8 | 9.1 (15) | 95 | 9.1 | - | 0.20 |
| | 室内 MLZ-25RAS-IN | 1台運転時 | 単・200・50/60 | 2.5 (0.8～3.3) | 1.4 | 520 (170～890) | 2.8 | 93 | 9.1 | 2.8 | 0.15 | 3.6 (0.9～5.5) | 1000 (170～1880) | 4.2 | 5.4 | 93 | 9.1 | 2.7 | 0.15 |
| | 室内 MTZ-36RAS-IN | 1台運転時 | | 3.6 (0.9～4.4) | 2.0 | 860 (150～1120) | 4.6 | 93 | 9.1 | 2.8 | 0.15 | 4.8 (0.9～6.6) | 1220 (140～1870) | 4.8 | 6.6 | 93 | 9.1 | 2.7 | 0.15 |
| | 室外 MXZ-VX56RAS | 2台運転時 | | 5.6 (0.9～6.9) | 3.2 | 1560 (190～2130) | 8.2 | 95 | 9.1 | - | 0.20 | 6.5 (0.9～8.0) | 1730 (190～2120) | 5.8 | 9.1 (15) | 95 | 9.1 | - | 0.20 |
| 室内28+28 室外56 | 室内 MSZ-VX28AXAS-IN | 1台運転時 | 単・200・50/60 | 2.8 (0.9～4.0) | 1.6 | 640 (150～990) | 3.4 | 93 | 8.8 | 2.8 | 0.15 | 4.2 (0.9～6.2) | 1080 (140～1710) | 4.5 | 5.8 | 93 | 8.8 | 2.7 | 0.15 |
| | 室内 MSZ-VX2BAXAS-IN | 1台運転時 | | 2.8 (0.9～4.0) | 1.6 | 640 (150～990) | 3.4 | 93 | 8.8 | 2.8 | 0.15 | 4.2 (0.9～6.2) | 1080 (140～1710) | 4.5 | 5.8 | 93 | 8.8 | 2.7 | 0.15 |
| | 室外 MXZ-VX56RAS | 2台運転時 | | 5.6 (0.9～7.1) | 3.2 | 1510 (190～2200) | 7.9 | 95 | 8.8 | - | 0.20 | 6.8 (0.9～8.2) | 1670 (190～2420) | 6.0 | 8.8 (15) | 95 | 8.8 | - | 0.20 |
| | 室内 MSZ-VX2BAXAS-IN | 1台運転時 | 単・200・50/60 | 2.8 (0.9～4.0) | 1.6 | 640 (150～990) | 3.4 | 93 | 8.8 | 2.8 | 0.15 | 4.2 (0.9～6.2) | 1080 (140～1710) | 4.5 | 5.8 | 93 | 8.8 | 2.7 | 0.15 |
| | 室内 MLZ-GX28RAS-IN | 1台運転時 | | 2.8 (0.9～4.0) | 1.6 | 640 (150～990) | 3.4 | 93 | 8.8 | 2.8 | 0.15 | 4.2 (0.9～6.2) | 1080 (140～1710) | 4.5 | 5.8 | 93 | 8.8 | 2.7 | 0.15 |
| | 室外 MXZ-VX56RAS | 2台運転時 | | 5.6 (0.9～7.1) | 3.2 | 1510 (190～2200) | 7.9 | 95 | 8.8 | - | 0.20 | 6.8 (0.9～8.2) | 1670 (190～2420) | 6.0 | 8.8 (15) | 95 | 8.8 | - | 0.20 |
| | 室内 MSZ-VX28AXAS-IN | 1台運転時 | 単・200・50/60 | 2.8 (0.9～4.0) | 1.6 | 640 (150～990) | 3.4 | 93 | 8.8 | 2.8 | 0.15 | 4.2 (0.9～6.2) | 1080 (140～1710) | 4.5 | 5.8 | 93 | 8.8 | 2.7 | 0.15 |
| | 室内 MTZ-28RAS-IN | 1台運転時 | | 2.8 (0.9～4.0) | 1.6 | 640 (150～990) | 3.4 | 93 | 8.8 | 2.8 | 0.15 | 4.2 (0.9～6.2) | 1080 (140～1710) | 4.5 | 5.8 | 93 | 8.8 | 2.7 | 0.15 |
| | 室外 MXZ-VX56RAS | 2台運転時 | | 5.6 (0.9～7.1) | 3.2 | 1510 (190～2200) | 7.9 | 95 | 8.8 | - | 0.20 | 6.8 (0.9～8.2) | 1670 (190～2420) | 6.0 | 8.8 (15) | 95 | 8.8 | - | 0.20 |
| | 室内 MLZ-GX28RAS-IN | 1台運転時 | 単・200・50/60 | 2.8 (0.9～4.0) | 1.6 | 640 (150～990) | 3.4 | 93 | 8.8 | 2.8 | 0.15 | 4.2 (0.9～6.2) | 1080 (140～1710) | 4.5 | 5.8 | 93 | 8.8 | 2.7 | 0.15 |
| | 室内 MLZ-GX28RAS-IN | 1台運転時 | | 2.8 (0.9～4.0) | 1.6 | 640 (150～990) | 3.4 | 93 | 8.8 | 2.8 | 0.15 | 4.2 (0.9～6.2) | 1080 (140～1710) | 4.5 | 5.8 | 93 | 8.8 | 2.7 | 0.15 |
| | 室外 MXZ-VX56RAS | 2台運転時 | | 5.6 (0.9～7.1) | 3.2 | 1510 (190～2200) | 7.9 | 95 | 8.8 | - | 0.20 | 6.8 (0.9～8.2) | 1670 (190～2420) | 6.0 | 8.8 (15) | 95 | 8.8 | - | 0.20 |
| | 室内 MTZ-28RAS-IN | 1台運転時 | 単・200・50/60 | 2.8 (0.9～4.0) | 1.6 | 640 (150～990) | 3.4 | 93 | 8.8 | 2.8 | 0.15 | 4.2 (0.9～6.2) | 1080 (140～1710) | 4.5 | 5.8 | 93 | 8.8 | 2.7 | 0.15 |
| | 室内 MTZ-28RAS-IN | 1台運転時 | | 2.8 (0.9～4.0) | 1.6 | 640 (150～990) | 3.4 | 93 | 8.8 | 2.8 | 0.15 | 4.2 (0.9～6.2) | 1080 (140～1710) | 4.5 | 5.8 | 93 | 8.8 | 2.7 | 0.15 |
| | 室外 MXZ-VX56RAS | 2台運転時 | | 5.6 (0.9～7.1) | 3.2 | 1510 (190～2200) | 7.9 | 95 | 8.8 | - | 0.20 | 6.8 (0.9～8.2) | 1670 (190～2420) | 6.0 | 8.8 (15) | 95 | 8.8 | - | 0.20 |

注1.標準定格用条件下(冷房は定格48Hz、暖房は48Hz運転)における試運転時の参考値を示す。
2.運転特性JIS C 96 12の条件で運転した場合の数値です。
定格冷房能力(室内側:27.0℃［DB］、19.0℃［WB］外気温度:35.0℃［DB］、24.0℃［WB］)
定格暖房能力　標準　(室内側:20.0℃［DB］外気温度:7.0℃［DB］、6.0℃［WB］)
低温　(室内側:20.0℃［DB］外気温度:2.0℃［DB］、1.0℃［WB］)

| タイプ | 形名 | | 電源（相・V・Hz） | 冷房 定格冷房能力 kW | 冷房 除湿能力 l/h | 冷房 定格消費電力 W | 冷房 運転電流 A | 冷房 力率 % | 冷房 始動電流 A | 冷房 圧縮機電流 A | 冷房 送風機電流 (室外) A | 暖房 定格暖房能力 kW | 暖房 定格消費電力 W | 暖房 低温能力 kW | 暖房 運転電流 (最大) A | 暖房 力率 % | 暖房 始動電流 A | 暖房 圧縮機電流 A | 暖房 送風機電流 (室外) A |
|---|---|---|---|---|---|---|---|---|---|---|---|---|---|---|---|---|---|---|---|
| 室内22+40室外60 | 室内 MSZ-VX22AXAS-IN | 1台運転時 | 単・200・50/60 | 2.2 (0.9 ～ 3.2) | 1.3 | 420 (150 ～ 730) | 2.3 | 93 | 8.5 | 2.8 | 0.15 | 3.6 (0.9 ～ 5.0) | 900 (140 ～ 1320) | 3.6 | 4.8 | 93 | 8.5 | 2.7 | 0.15 |
| | 室内 MSZ-VX40AXAS-IN | 1台運転時 | | 4.0 (0.9 ～ 4.5) | 2.3 | 860 (150 ～ 1160) | 5.4 | 93 | 9.6 | 2.8 | 0.15 | 6.0 (0.9 ～ 6.8) | 1700 (140 ～ 1910) | 4.9 | 9.1 | 93 | 9.6 | 2.7 | 0.15 |
| | 室外 MXZ-VX60RAS | 2台運転時 | | 6.0 (0.9 ～ 7.3) | 3.4 | 1740 (190 ～ 2370) | 9.2 | 95 | 9.6 | - | 0.20 | 7.0 (0.9 ～ 8.4) | 1740 (190 ～ 2480) | 6.1 | 9.2 (15) | 95 | 9.6 | - | 0.20 |
| | 室内 MSZ-VX22AXAS-IN | 1台運転時 | 単・200・50/60 | 2.2 (0.9 3.2) | 1.3 | 420 (150 ～ 730) | 2.3 | 93 | 8.5 | 2.8 | 0.15 | 3.6 (0.9 ～ 5.0) | 900 (140 ～ 1320) | 3.6 | 4.8 | 93 | 8.5 | 2.7 | 0.15 |
| | 室内 MLZ-GX40RAS-IN | 1台運転時 | | 4.0 (0.9 ～ 4.5) | 2.3 | 860 (150 ～ 1160) | 5.4 | 93 | 9.6 | 2.8 | 0.15 | 6.0 (0.9 ～ 6.8) | 1700 (140 ～ 1910) | 4.9 | 9.1 | 93 | 9.6 | 2.7 | 0.15 |
| | 室外 MXZ-VX60RAS | 2台運転時 | | 6.0 (0.9 ～ 7.3) | 3.4 | 1740 (190 ～ 2370) | 9.2 | 95 | 9.6 | - | 0.20 | 7.0 (0.9 ～ 8.4) | 1740 (190 ～ 2480) | 6.1 | 9.2 (15) | 95 | 9.6 | - | 0.20 |
| | 室内 MSZ-VX22AXAS-IN | 1台運転時 | 単・200・50/60 | 2.2 (0.9 ～ 3.2) | 1.3 | 420 (150 ～ 730) | 2.3 | 93 | 8.5 | 2.8 | 0.15 | 3.6 (0.9 ～ 5.0) | 900 (140 ～ 1320) | 3.6 | 4.8 | 93 | 8.5 | 2.7 | 0.15 |
| | 室内 MTZ-40RAS-IN | 1台運転時 | | 4.0 (0.9 ～ 4.5) | 2.3 | 860 (150 ～ 1160) | 5.4 | 93 | 9.6 | 2.8 | 0.15 | 6.0 (0.9 ～ 6.8) | 1700 (140 ～ 1910) | 4.9 | 9.1 | 93 | 9.6 | 2.7 | 0.15 |
| | 室外 MXZ-VX60RAS | 2台運転時 | | 6.0 (0.9 ～ 7.3) | 3.4 | 1740 (190 ～ 2370) | 9.2 | 95 | 9.6 | - | 0.20 | 7.0 (0.9 ～ 8.4) | 1740 (190 ～ 2480) | 6.1 | 9.2 (15) | 95 | 9.6 | - | 0.20 |
| | 室内 MTZ-22RAS-IN | 1台運転時 | 単・200・50/60 | 2.2 (0.9 ～ 3.2) | 1.3 | 420 (150 ～ 730) | 2.3 | 93 | 8.5 | 2.8 | 0.15 | 3.6 (0.9 ～ 5.0) | 900 (140 ～ 1320) | 3.6 | 4.8 | 93 | 8.5 | 2.7 | 0.15 |
| | 室内 MSZ-VX40AXAS-IN | 1台運転時 | | 4.0 (0.9 ～ 4.5) | 2.3 | 860 (150 ～ 1160) | 5.4 | 93 | 9.6 | 2.8 | 0.15 | 6.0 (0.9 ～ 6.8) | 1700 (140 ～ 1910) | 4.9 | 9.1 | 93 | 9.6 | 2.7 | 0.15 |
| | 室外 MXZ-VX60RAS | 2台運転時 | | 6.0 (0.9 ～ 7.3) | 3.4 | 1740 (190 ～ 2370) | 9.2 | 95 | 9.6 | - | 0.20 | 7.0 (0.9 ～ 8.4) | 1740 (190 ～ 2480) | 6.1 | 9.2 (15) | 95 | 9.6 | - | 0.20 |
| | 室内 MTZ-22RAS-IN | 1台運転時 | 単・200・50/60 | 2.2 (0.9 ～ 3.2) | 1.3 | 420 (150 ～ 730) | 2.3 | 93 | 8.5 | 2.8 | 0.15 | 3.6 (0.9 ～ 5.0) | 900 (140 ～ 1320) | 3.6 | 4.8 | 93 | 8.5 | 2.7 | 0.15 |
| | 室内 MLZ-GX40RAS-IN | 1台運転時 | | 4.0 (0.9 ～ 4.5) | 2.3 | 860 (150 ～ 1160) | 5.4 | 93 | 9.6 | 2.8 | 0.15 | 6.0 (0.9 ～ 6.8) | 1700 (140 ～ 1910) | 4.9 | 9.1 | 93 | 9.6 | 2.7 | 0.15 |
| | 室外 MXZ-VX60RAS | 2台運転時 | | 6.0 (0.9 ～ 7.3) | 3.4 | 1740 (190 ～ 2370) | 9.2 | 95 | 9.6 | - | 0.20 | 7.0 (0.9 ～ 8.4) | 1740 (190 ～ 2480) | 6.1 | 9.2 (15) | 95 | 9.6 | - | 0.20 |
| | 室内 MTZ-22RAS-IN | 1台運転時 | 単・200・50/60 | 2.2 (0.9 ～ 3.2) | 1.3 | 420 (150 ～ 730) | 2.3 | 93 | 8.5 | 2.8 | 0.15 | 3.6 (0.9 ～ 5.0) | 900 (140 ～ 1320) | 3.6 | 4.8 | 93 | 8.5 | 2.7 | 0.15 |
| | 室内 MTZ-40RAS-IN | 1台運転時 | | 4.0 (0.9 ～ 4.5) | 2.3 | 860 (150 ～ 1160) | 5.4 | 93 | 9.6 | 2.8 | 0.15 | 6.0 (0.9 ～ 6.8) | 1700 (140 ～ 1910) | 4.9 | 9.1 | 93 | 9.6 | 2.7 | 0.15 |
| | 室外 MXZ-VX60RAS | 2台運転時 | | 6.0 (0.9 ～ 7.3) | 3.4 | 1740 (190 ～ 2370) | 9.2 | 95 | 9.6 | - | 0.20 | 7.0 (0.9 ～ 8.4) | 1740 (190 ～ 2480) | 6.1 | 9.2 (15) | 95 | 9.6 | - | 0.20 |
| | 室内 MLZ-22RAS-IN | 1台運転時 | 単・200・50/60 | 2.2 (0.8 ～ 3.1) | 1.3 | 460 (170 ～ 800) | 2.5 | 93 | 8.9 | 2.8 | 0.15 | 3.4 (0.9 ～ 4.8) | 930 (170 ～ 1600) | 3.6 | 5.0 | 93 | 8.9 | 2.7 | 0.15 |
| | 室内 MSZ-VX40AXAS-IN | 1台運転時 | | 4.0 (0.9 ～ 4.5) | 2.3 | 860 (150 ～ 1160) | 5.4 | 93 | 9.5 | 2.8 | 0.15 | 6.0 (0.9 ～ 6.8) | 1700 (140 ～ 1910) | 4.9 | 9.1 | 93 | 9.5 | 2.7 | 0.15 |
| | 室外 MXZ-VX60RAS | 2台運転時 | | 6.0 (0.9 ～ 7.1) | 3.4 | 1800 (190 ～ 2300) | 9.2 | 95 | 9.5 | - | 0.20 | 7.0 (0.9 ～ 8.1) | 1810 (190 ～ 2470) | 5.9 | 9.5 (15) | 95 | 9.5 | - | 0.20 |
| | 室内 MLZ-22RAS-IN | 1台運転時 | 単・200・50/60 | 2.2 (0.8 ～ 3.1) | 1.3 | 460 (170 ～ 800) | 2.5 | 93 | 8.9 | 2.8 | 0.15 | 3.4 (0.9 ～ 4.8) | 930 (170 ～ 1600) | 3.6 | 5.0 | 93 | 8.9 | 2.7 | 0.15 |
| | 室内 MLZ-GX40RAS-IN | 1台運転時 | | 4.0 (0.9 ～ 4.5) | 2.3 | 860 (150 ～ 1160) | 5.4 | 93 | 9.5 | 2.8 | 0.15 | 6.0 (0.9 ～ 6.8) | 1700 (140 ～ 1910) | 4.9 | 9.1 | 93 | 9.5 | 2.7 | 0.15 |
| | 室外 MXZ-VX60RAS | 2台運転時 | | 6.0 (0.9 ～ 7.1) | 3.4 | 1800 (190 ～ 2300) | 9.2 | 95 | 9.5 | - | 0.20 | 7.0 (0.9 ～ 8.1) | 1810 (190 ～ 2470) | 5.9 | 9.5 (15) | 95 | 9.5 | - | 0.20 |
| | 室内 MLZ-22RAS-IN | 1台運転時 | 単・200・50/60 | 2.2 (0.8 ～ 3.1) | 1.3 | 460 (170 ～ 800) | 2.5 | 93 | 8.9 | 2.8 | 0.15 | 3.4 (0.9 ～ 4.8) | 930 (170 ～ 1600) | 3.6 | 5.0 | 93 | 8.9 | 2.7 | 0.15 |
| | 室内 MTZ-40RAS-IN | 1台運転時 | | 4.0 (0.9 ～ 4.5) | 2.3 | 860 (150 ～ 1160) | 5.4 | 93 | 9.5 | 2.8 | 0.15 | 6.0 (0.9 ～ 6.8) | 1700 (140 ～ 1910) | 4.9 | 9.1 | 93 | 9.5 | 2.7 | 0.15 |
| | 室外 MXZ-VX60RAS | 2台運転時 | | 6.0 (0.9 ～ 7.1) | 3.4 | 1800 (190 ～ 2300) | 9.2 | 95 | 9.5 | - | 0.20 | 7.0 (0.9 ～ 8.1) | 1810 (190 ～ 2470) | 5.9 | 9.5 (15) | 95 | 9.5 | - | 0.20 |

注1.標準定格用条件下(冷房は定格48Hz、暖房は48Hz運転)における試運転時の参考値を示す。
2.運転特性JIS C 96 12の条件で運転した場合の数値です。
定格冷房能力(室内側:27.0℃［DB］、19.0℃［WB］外気温度:35.0℃［DB］、24.0℃［WB］)
定格暖房能力　標準　(室内側:20.0℃［DB］外気温度:7.0℃［DB］、6.0℃［WB］)
低温　(室内側:20.0℃［DB］外気温度:2.0℃［DB］、1.0℃［WB］)

| タイプ | 形名 | | 電源(相・V・Hz) | 冷房 定格冷房能力 | 冷房 除湿能力 | 冷房 定格消費電力 | 冷房 運転電流 | 冷房 力率 | 冷房 始動電流 | 冷房 圧縮機電流(注) | 冷房 送風機電流(室外) | 暖房 定格暖房電力 | 暖房 定格消費電力 | 暖房 低温能力(最大) | 暖房 運転電流 | 暖房 力率 | 暖房 始動電流 | 暖房 圧縮機電流(注) | 暖房 送風機電流(室外) |
|---|---|---|---|---|---|---|---|---|---|---|---|---|---|---|---|---|---|---|---|
| | | | | kW | l/h | kW | A | % | A | A | A | kW | kW | kW | A | % | A | A | A |
| 室内25+室外60 | 室内 MSZ-VX25AXAS-IN | 1台運転時 | 単・200・50/60 | 2.5 (0.9～3.7) | 1.4 | 480 (150～880) | 2.6 | 93 | 9.6 | 2.8 | 0.15 | 3.8 (0.9～5.8) | 960 (140～1520) | 4.2 | 5.2 | 93 | 9.6 | 2.7 | 0.15 |
| | 室内 MSZ-VX40AXAS-IN | 1台運転時 | | 4.0 (0.9～4.5) | 2.3 | 860 (150～1160) | 5.4 | 93 | 9.6 | 2.8 | 0.15 | 6.0 (0.9～6.8) | 1700 (140～1910) | 4.9 | 9.1 | 93 | 9.6 | 2.7 | 0.15 |
| | 室外 MXZ-VX60RAS | 2台運転時 | | 6.0 (0.9～7.3) | 3.4 | 1740 (190～2370) | 9.2 | 95 | 9.6 | - | 0.20 | 7.0 (0.9～8.4) | 1740 (190～2480) | 6.1 | 9.2 (15) | 95 | 9.6 | - | 0.20 |
| | 室内 MSZ-VX25AXAS-IN | 1台運転時 | 単・200・50/60 | 2.5 (0.9～3.7) | 1.4 | 480 (150～880) | 2.6 | 93 | 9.6 | 2.8 | 0.15 | 3.8 (0.9～5.8) | 960 (140～1520) | 4.2 | 5.2 | 93 | 9.6 | 2.7 | 0.15 |
| | 室内 MLZ-GX40RAS-IN | 1台運転時 | | 4.0 (0.9～4.5) | 2.3 | 860 (150～1160) | 5.4 | 93 | 9.6 | 2.8 | 0.15 | 6.0 (0.9～6.8) | 1700 (140～1910) | 4.9 | 9.1 | 93 | 9.6 | 2.7 | 0.15 |
| | 室外 MXZ-VX60RAS | 2台運転時 | | 6.0 (0.9～7.3) | 3.4 | 1740 (190～2370) | 9.2 | 95 | 9.6 | - | 0.20 | 7.0 (0.9～8.4) | 1740 (190～2480) | 6.1 | 9.2 (15) | 95 | 9.6 | - | 0.20 |
| | 室内 MSZ-VX25AXAS-IN | 1台運転時 | 単・200・50/60 | 2.5 (0.9～3.7) | 1.4 | 480 (150～880) | 2.6 | 93 | 9.6 | 2.8 | 0.15 | 3.8 (0.9～5.8) | 960 (140～1520) | 4.2 | 5.2 | 93 | 9.6 | 2.7 | 0.15 |
| | 室内 MTZ-40RAS-IN | 1台運転時 | | 4.0 (0.9～4.5) | 2.3 | 860 (150～1160) | 5.4 | 93 | 9.6 | 2.8 | 0.15 | 6.0 (0.9～6.8) | 1700 (140～1910) | 4.9 | 9.1 | 93 | 9.6 | 2.7 | 0.15 |
| | 室外 MXZ-VX60RAS | 2台運転時 | | 6.0 (0.9～7.3) | 3.4 | 1740 (190～2370) | 9.2 | 95 | 9.6 | - | 0.20 | 7.0 (0.9～8.4) | 1740 (190～2480) | 6.1 | 9.2 (15) | 95 | 9.6 | - | 0.20 |
| | 室内 MTZ-25RAS-IN | 1台運転時 | 単・200・50/60 | 2.5 (0.9～3.7) | 1.4 | 480 (150～880) | 2.6 | 93 | 9.6 | 2.8 | 0.15 | 3.8 (0.9～5.8) | 960 (140～1520) | 4.2 | 5.2 | 93 | 9.6 | 2.7 | 0.15 |
| | 室内 MSZ-VX40AXAS-IN | 1台運転時 | | 4.0 (0.9～4.5) | 2.3 | 860 (150～1160) | 5.4 | 93 | 9.6 | 2.8 | 0.15 | 6.0 (0.9～6.8) | 1700 (140～1910) | 4.9 | 9.1 | 93 | 9.6 | 2.7 | 0.15 |
| | 室外 MXZ-VX60RAS | 2台運転時 | | 6.0 (0.9～7.3) | 3.4 | 1740 (190～2370) | 9.2 | 95 | 9.6 | - | 0.20 | 7.0 (0.9～8.4) | 1740 (190～2480) | 6.1 | 9.2 (15) | 95 | 9.6 | - | 0.20 |
| | 室内 MTZ-25RAS-IN | 1台運転時 | 単・200・50/60 | 2.5 (0.9～3.7) | 1.4 | 480 (150～880) | 2.6 | 93 | 9.6 | 2.8 | 0.15 | 3.8 (0.9～5.8) | 960 (140～1520) | 4.2 | 5.2 | 93 | 9.6 | 2.7 | 0.15 |
| | 室内 MLZ-GX40RAS-IN | 1台運転時 | | 4.0 (0.9～4.5) | 2.3 | 860 (150～1160) | 5.4 | 93 | 9.6 | 2.8 | 0.15 | 6.0 (0.9～6.8) | 1700 (140～1910) | 4.9 | 9.1 | 93 | 9.6 | 2.7 | 0.15 |
| | 室外 MXZ-VX60RAS | 2台運転時 | | 6.0 (0.9～7.3) | 3.4 | 1740 (190～2370) | 9.2 | 95 | 9.6 | - | 0.20 | 7.0 (0.9～8.4) | 1740 (190～2480) | 6.1 | 9.2 (15) | 95 | 9.6 | - | 0.20 |
| | 室内 MTZ-25RAS-IN | 1台運転時 | 単・200・50/60 | 2.5 (0.9～3.7) | 1.4 | 480 (150～880) | 2.6 | 93 | 9.6 | 2.8 | 0.15 | 3.8 (0.9～5.8) | 960 (140～1520) | 4.2 | 5.2 | 93 | 9.6 | 2.7 | 0.15 |
| | 室内 MTZ-40RAS-IN | 1台運転時 | | 4.0 (0.9～4.5) | 2.3 | 860 (150～1160) | 5.4 | 93 | 9.6 | 2.8 | 0.15 | 6.0 (0.9～6.8) | 1700 (140～1910) | 4.9 | 9.1 | 93 | 9.6 | 2.7 | 0.15 |
| | 室外 MXZ-VX60RAS | 2台運転時 | | 6.0 (0.9～7.3) | 3.4 | 1740 (190～2370) | 9.2 | 95 | 9.6 | - | 0.20 | 7.0 (0.9～8.4) | 1740 (190～2480) | 6.1 | 9.2 (15) | 95 | 9.6 | - | 0.20 |
| | 室内 MLZ-25RAS-IN | 1台運転時 | 単・200・50/60 | 2.5 (0.8～3.3) | 1.4 | 520 (170～890) | 2.8 | 93 | 9.5 | 2.8 | 0.15 | 3.6 (0.9～5.5) | 1000 (170～1880) | 4.0 | 5.4 | 93 | 9.5 | 2.7 | 0.15 |
| | 室内 MSZ-VX40AXAS-IN | 1台運転時 | | 4.0 (0.9～4.5) | 2.3 | 860 (150～1160) | 5.4 | 93 | 9.5 | 2.8 | 0.15 | 6.0 (0.9～6.8) | 1700 (140～1910) | 4.9 | 9.1 | 93 | 9.5 | 2.7 | 0.15 |
| | 室外 MXZ-VX60RAS | 2台運転時 | | 6.0 (0.9～7.1) | 3.4 | 1800 (190～2300) | 9.2 | 95 | 9.5 | - | 0.20 | 7.0 (0.9～8.1) | 1810 (190～2470) | 5.9 | 9.5 (15) | 95 | 9.5 | - | 0.20 |
| | 室内 MLZ-25RAS-IN | 1台運転時 | 単・200・50/60 | 2.5 (0.8～3.3) | 1.4 | 520 (170～890) | 2.8 | 93 | 9.5 | 2.8 | 0.15 | 3.6 (0.9～5.5) | 1000 (170～1880) | 4.0 | 5.4 | 93 | 9.5 | 2.7 | 0.15 |
| | 室内 MLZ-GX40RAS-IN | 1台運転時 | | 4.0 (0.9～4.5) | 2.3 | 860 (150～1160) | 5.4 | 93 | 9.5 | 2.8 | 0.15 | 6.0 (0.9～6.8) | 1700 (140～1910) | 4.9 | 9.1 | 93 | 9.5 | 2.7 | 0.15 |
| | 室外 MXZ-VX60RAS | 2台運転時 | | 6.0 (0.9～7.1) | 3.4 | 1800 (190～2300) | 9.2 | 95 | 9.5 | - | 0.20 | 7.0 (0.9～8.1) | 1810 (190～2470) | 5.9 | 9.5 (15) | 95 | 9.5 | - | 0.20 |
| | 室内 MLZ-25RAS-IN | 1台運転時 | 単・200・50/60 | 2.5 (0.8～3.3) | 1.4 | 520 (170～890) | 2.8 | 93 | 9.5 | 2.8 | 0.15 | 3.6 (0.9～5.5) | 1000 (170～1880) | 4.0 | 5.4 | 93 | 9.5 | 2.7 | 0.15 |
| | 室内 MTZ-40RAS-IN | 1台運転時 | | 4.0 (0.9～4.5) | 2.3 | 860 (150～1160) | 5.4 | 93 | 9.5 | 2.8 | 0.15 | 6.0 (0.9～6.8) | 1700 (140～1910) | 4.9 | 9.1 | 93 | 9.5 | 2.7 | 0.15 |
| | 室外 MXZ-VX60RAS | 2台運転時 | | 6.0 (0.9～7.1) | 3.4 | 1800 (190～2300) | 9.2 | 95 | 9.5 | - | 0.20 | 7.0 (0.9～8.1) | 1810 (190～2470) | 5.9 | 9.5 (15) | 95 | 9.5 | - | 0.20 |

注1.標準定格用条件下(冷房は定格48Hz、暖房は48Hz運転)における試運転時の参考値を示す。
2.運転特性JIS C 96 12の条件で運転した場合の数値です。
定格冷房能力(室内側:27.0℃［DB］、19.0℃［WB］外気温度:35.0℃［DB］、24.0℃［WB］)
定格暖房能力　標準　(室内側:20.0℃［DB］外気温度:7.0℃［DB］、6.0℃［WB］)
低温　(室内側:20.0℃［DB］外気温度:2.0℃［DB］、1.0℃［WB］)

# 〈1-3〉システムマルチ

## （1）室外機（MXZ形）

| 項目 ＼ 形名 | | | MXZ-60RAS | | MXZ-68RAS | |
|---|---|---|---|---|---|---|
| システム構成 | 室内機接続台数（台） | | 1～2 | | 1～2 | |
| | 室内機最大接続容量 | | 形名合計　76まで | | 形名合計　100まで | |
| | 室内機同時運転容量 | | 形名合計　76まで | | 形名合計　100まで | |
| | 配管制限 | 配管総実長（m） | 50(40mまでチャージレス) | | 50(40mまでチャージレス) | |
| | | 各室内・外機間総実長（m） | 25 | | | |
| | | 室内・外機間高低差（m） | 15 ※1 | | | |
| | | 室内機間高低差（m） | 15 | | | |
| 性能 | 冷房 | 標準能力(kW) | 6.0（2.0～7.0） | | 6.8（2.0～7.4） | |
| | | 除湿能力（室温24℃、湿度60%）(L／h) | － | | － | |
| | 暖房 | 標準能力(kW) | 7.8（2.1～9.6） | | 8.6（2.1～10.1） | |
| | | 低温能力(kW) | 7.0 | | 7.3 | |
| | | 補助ヒータ(W) | － | | － | |
| | 運転音 | 冷房（強）(dB) | 48 | | 49 | |
| | | 暖房（強）(dB) | 50 | | 51 | |
| 電気特性 | 電源（相・V・Hz） | | 単・200・50/60 | | | |
| | | | 冷房 | 暖房 | 冷房 | 暖房 |
| | 定格 | 標準消費電力(W)注1 | 1,700(290～2240) | 1,760(420～2720) | 2,180(290～2540) | 2,040(420～3040) |
| | | 運転電流(A)注1 | 8.6 | 8.9 | 11.0 | 10.3 |
| | Hz | 力率(%)注1 | 99 | 99 | 99 | 99 |
| | 最大電流(A) | | 20 | | 20 | |
| | 低温消費電力(W) | | － | 2,490 | － | 2,770 |
| | 除湿用ヒータ(W) | | － | | | |
| | 始動電流(A) | | 9.3 | | 11.4 | |
| 製品 | 外形寸法〈高さ×幅×奥行〉（mm） | | 710×840(+30)×330(+30) | | | |
| | 製品質量（kg） | | 58 | | | |
| | 色調 | | アイボリー(3.0Y7.8/1.1) | | | |
| | 冷媒量〈R410A〉（kg） | | 2.7 | | | |
| | 冷凍機油〈NEO22〉（L） | | 0.6 | | | |
| | 熱交換器形式 | | クロスフィン | | | |
| | 内外接続電線 | | 3芯　1本　φ2.0mm | | | |
| | 延長配管 | 許容値（m） | 50 | | 50 | |
| | | パイプ径　ガス側（mm） | φ9.52×2 | | φ9.52×2 | |
| | | パイプ径　液側（mm） | φ6.35×2 | | φ6.35×2 | |
| | | パイプ径　ドレン接続口（mm） | φ33 | | | |
| | 保護装置 | 圧縮機保護 | 電流検知・吐出温検知(シェルサーミスター) | | | |
| | | 送風機保護 | 電流検知・回転速度検知 | | | |
| | 圧縮機 | 形名 | SNB130FGBH1T(ツインロータリー) | | | |
| | | 出力（W） | 1,600 | | 1,800 | |
| | 送風機 | 形式 | プロペラファン | | | |
| | | 出力（W） | 62 | | | |
| | | 風量切換 | ※2 3段 | | | |
| | | 冷房　回転速度(rpm) | 650 | | 650 | |
| | | 冷房　風量(m³／h) | 2,530 | | 2,530 | |
| | | 暖房　回転速度(rpm) | 700 | | 700 | |
| | | 暖房　風量(m³／h) | 2,790 | | 2,790 | |
| コンセント形状・定格 | | | 端子台直結・20A | | | |
| 電源電線（分岐回路）の太さと長さ | | | φ2.0／17, φ2.6／29 | | | |

注1．定格消費電力・運転電流・力率の値は定格運転時の室外機の値です。
※1．室外機の下方に設置された室内機と室外機は10mを示す。
　2．VHiは保護用としてのみ使用します。


| 掲載頁 | 外形寸法図 | 頁 | 2-86 | 2-86 |
|---|---|---|---|---|

| 項目 ＼ 形名 | | | MXZ-71RAS | | MXZ-72RAS | |
|---|---|---|---|---|---|---|
| システム構成 | 室内機接続台数（台） | | 1～3 | | 1～4 | |
| | 室内機最大接続容量 | | 形名合計　112まで | | 形名合計　118まで | |
| | 室内機同時運転容量 | | 形名合計　112まで | | 形名合計　118まで | |
| | 配管制限 | 配管総実長（m） | 50(40mまでチャージレス) | | 60(40mまでチャージレス) | |
| | | 各室内・外機間総実長（m） | 25 | | | |
| | | 室内・外機間高低差（m） | 15 ※1 | | | |
| | | 室内機間高低差（m） | 15 | | | |
| 性能 | 冷房 | 標準能力(kW) | 7.1（2.3～8.8） | | 7.2（2.5～9.0） | |
| | | 除湿能力（室温24℃、湿度60%）（L／h） | － | | － | |
| | 暖房 | 標準能力(kW) | 9.0（2.5～9.2） | | 9.0（2.7～9.2） | |
| | | 低温能力(kW) | 6.7 | | 6.7 | |
| | | 補助ヒータ（W） | － | | － | |
| | 運転音 | 冷房（強）（dB） | 48 | | 48 | |
| | | 暖房（強）（dB） | 51 | | 51 | |
| 電気特性 | 電源（相・V・Hz） | | 単・200・50/60 | | | |
| | | | 冷房 | 暖房 | 冷房 | 暖房 |
| | 定格 | 標準消費電力(W)注1 | 1,920(280～2,670) | 1,960(380～2,220) | 1,680(280～2,740) | 1,820(350～2,080) |
| | | 運転電流(A)注1 | 9.7 | 9.9 | 8.5 | 9.2 |
| | Hz | 力率(%)注1 | 99 | 99 | 99 | 99 |
| | 最大電流(A) | | 20 | | 20 | |
| | 低温消費電力(W) | | － | 2,070 | － | 2,000 |
| | 除湿用ヒータ(W) | | － | | | |
| | 始動電流(A) | | 10.5 | | 10.0 | |
| 製品 | 外形寸法〈高さ×幅×奥行〉（mm） | | 710×840(+30)×330(+30) | | | |
| | 製品質量（kg） | | 58 | | 59 | |
| | 色調 | | アイボリー(3.0Y7.8/1.1) | | | |
| | 冷媒量〈R410A〉（kg） | | 2.7 | | | |
| | 冷凍機油〈NEO22〉（L） | | 0.6 | | | |
| | 熱交換器形式 | | クロスフィン | | | |
| | 内外接続電線 | | 3芯　1本　φ2.0mm | | | |
| | 延長配管 | 許容値（m） | 50 | | 60 | |
| | | パイプ径 ガス側（mm） | φ9.52×3 | | φ9.52×4 | |
| | | パイプ径 液側（mm） | φ6.35×3 | | φ6.35×4 | |
| | | パイプ径 ドレン接続口（mm） | φ33 | | | |
| | 保護装置 | 圧縮機保護 | 電流検知・吐出温検知(シェルサーミスター) | | | |
| | | 送風機保護 | 電流検知・回転速度検知 | | | |
| | 圧縮機 | 形名 | SNB130FGBH1T(ツインロータリー) | | | |
| | | 出力（W） | 2,000 | | 2,000 | |
| | 送風機 | 形式 | プロペラファン | | | |
| | | 出力（W） | 62 | | | |
| | | 風量切換 | ※2 3段 | | ※2 3段 | |
| | | 冷房 回転速度(rpm) | 650 | | 650 | |
| | | 冷房 風量(m³/h) | 2,530 | | 2,530 | |
| | | 暖房 回転速度(rpm) | 700 | | 700 | |
| | | 暖房 風量(m³/h) | 2,790 | | 2,790 | |
| コンセント形状・定格 | | | 端子台直結・20A | | | |
| 電源電線（分岐回路）の太さと長さ | | | φ2.0／17, φ2.6／29 | | | |

注1．定格消費電力・運転電流・力率の値は定格運転時の室外機の値です。
※1．室外機の下方に設置された室内機と室外機は10mを示す。
　2．VHiは保護用としてのみ使用します。


| 掲載頁 | 外形寸法図 | 頁 | 2-87 | 2-88 |
|---|---|---|---|---|

| 項目 | 形名 | MXZ-80RAS | | MXZ-90RAS | |
|---|---|---|---|---|---|
| システム構成 | 室内機接続台数（台） | 2～4 | | 2～4 | |
| | 室内機最大接続容量 | 形名合計　136まで | | 形名合計　148まで | |
| | 室内機同時運転容量 | 形名合計　136まで | | 形名合計　148まで | |
| | 配管制限 配管総実長（m） | 70(40mまでチャージレス) | | 70(40mまでチャージレス) | |
| | 配管制限 各室内・外機間総実長（m） | 25 | | | |
| | 配管制限 室内・外機間高低差（m） | 10 | | | |
| | 配管制限 室内機間高低差（m） | 10 | | | |
| 性能 | 冷房 標準能力（kW） | 8.0（2.5～9.2） | | 9.0（2.5～9.4） | |
| | 冷房 除湿能力（室温24℃、湿度60%）（L／h） | － | | － | |
| | 暖房 標準能力（kW） | 9.4（2.7～11.6） | | 9.4（2.7～11.9） | |
| | 暖房 低温能力（kW） | 8.4 | | 8.6 | |
| | 暖房 補助ヒータ（W） | － | | － | |
| | 運転音 冷房（dB） | 48 | | 48 | |
| | 運転音 暖房（dB） | 49 | | 49 | |
| 電気特性 | 電源（相・V・Hz） | 単・200・50/60 | | | |
| | | 冷房 | 暖房 | 冷房 | 暖房 |
| | 定格 標準消費電力(W)注1 | 1,740(280~2,500) | 1,590(370~2,680) | 2,100(280~2,500) | 1,590(370~2,750) |
| | 定格 運転電流(A)注1 | 8.8 | 8.0 | 10.6 | 8.0 |
| | 定格 力率(%)注1 | 99 | 99 | 99 | 99 |
| | 最大電流（A） | 20 | | 20 | |
| | 低温消費電力（W） | － | 2,350 | － | 2,420 |
| | 除湿用ヒータ（W） | － | | | |
| | 始動電流（A） | 9.6 | | 11.4 | |
| 製品 | 外形寸法〈高さ×幅×奥行〉（mm） | 900×900×320(+30) | | | |
| | 製品質量（kg） | 67 | | 67 | |
| | 色調 | アイボリー(3.0Y7.8/1.1) | | | |
| | 冷媒量〈R410A〉（kg） | 3.5 | | | |
| | 冷凍機油〈NEO22〉（L） | 0.87 | | | |
| | 熱交換器形式 | クロスフィン | | | |
| | 内外接続電線 | 3芯　1本　φ2.0mm | | | |
| | 延長配管 許容値（m） | 70 | | 70 | |
| | 延長配管 パイプ径 ガス側（mm） | φ9.52×4 | | φ9.52×4 | |
| | 延長配管 パイプ径 液側（mm） | φ6.35×4 | | φ6.35×4 | |
| | 延長配管 パイプ径 ドレン接続口（mm） | φ33 | | | |
| | 保護装置 圧縮機保護 | 電流検知・吐出温検知(シェルサーミスター)・高圧スイッチ | | | |
| | 保護装置 送風機保護 | 電流検知・回転速度検知 | | | |
| | 圧縮機 形名 | TNB220FLCH(ツインロータリー) | | | |
| | 圧縮機 出力（W） | 2,100 | | 2,400 | |
| | 送風機 形式 | プロペラファン | | | |
| | 送風機 出力（W） | 62 | | | |
| | 送風機 風量切換 | ※　3段 | | | |
| | 送風機 冷房 回転速度（rpm） | 550 | | 550 | |
| | 送風機 冷房 風量（m³／h） | 2,470 | | 2,470 | |
| | 送風機 暖房 回転速度（rpm） | 560 | | 560 | |
| | 送風機 暖房 風量（m³／h） | 2,530 | | 2,530 | |
| コンセント形状・定格 | | 端子台直結・20A | | | |
| 電源電線（分岐回路）の太さと長さ | | φ2.0／17, φ2.6／29 | | | |

注1．定格消費電力・運転電流・力率の値は定格運転時の室外機の値です。
※1．VHiは保護用としてのみ使用します。


| 掲載頁 | 外形寸法図 | 頁 | 2-89 | 2-89 |
|---|---|---|---|---|

## (2) 室外機（パワーマルチ）

| 項目 | | | 形名 | MXZ-125RAS | |
|---|---|---|---|---|---|
| システム構成 | | 室内機接続台数（台） | | 2～7 | |
| | | 室内機最大接続容量 | | 形名合計　162まで | |
| | | 室内機同時運転容量 | | 形名合計　162まで | |
| | 配管制限 | 配管総実長（m） | | 115　(総配管長40mまでチャージレス) | |
| | | 各室内·分岐ユニット間実長（m） | | 15 | |
| | | 各室内·分岐ユニット間総実長（m） | | 60 | |
| | | 各室内·外機間総実長（m） | | 55 | |
| | | 室外·分岐ユニット間総実長（m） | | 15 | |
| | | 室内·分岐ユニット間高低差（m） | | 12 | |
| | | 室内機間高低差（m） | | 30(室外上)／20(室外下) | |
| 性能 | 冷房 | 標準能力（kW） | | 12.5 | |
| | | 除湿能力（室温24℃、湿度60%）（L／h） | | – | |
| | 暖房 | 標準能力（kW） | | 14.0 | |
| | | 低温能力（kW） | | 14.0 | |
| | | 補助ヒータ（W） | | – | |
| | 運転音 | 冷房（dB） | | 50 | |
| | | 暖房（dB） | | 52 | |
| 電気特性 | 電源（相・V・Hz） | | | 単・200・50/60 | |
| | | | | 冷房 | 暖房 |
| | 定格 | 標準消費電力(W)注1 | | 2,860 | 2,880 |
| | | 運転電流(A)注1 | | 14.4 | 14.5 |
| | Hz | 力率(%)注1 | | 99 | 99 |
| | 最大電流（A） | | | 30.0 | |
| | 低温消費電力(W)注1 | | | – | 3,720 |
| | 始動電流（A） | | | 15.6 | |
| | 待機電力（平均）（W） | | | 30 | |
| 製品 | 外形寸法〈高さ×幅×奥行〉（mm） | | | 1,350×950×330(+30) | |
| | 製品質量（kg） | | | 126 | |
| | 色調 | | | アイボリー(3.0Y 7.8/1.1) | |
| | 冷媒量〈R410A〉（kg） | | | 8.5　(総配管長40mまでチャージレス) | |
| | 冷凍機油〈MEL56〉（L） | | | 2.3 | |
| | 熱交換器形式 | | | クロスフィン | |
| | 内外接続電線 | | | 3芯 1本 φ2.0mm | |
| | 延長配管 | 許容値（m） | | 115 | |
| | | パイプ径 | ガス側（mm） | φ15.88 | |
| | | | 液側（mm） | φ9.52 | |
| | | | ドレン接続口（mm） | – | |
| | 保護装置 | 圧縮機保護 | | 高圧·低圧スイッチ,吐出温度検知,電流検知 | |
| | | 送風機保護 | | 電流検知，回転速度検知 | |
| | 圧縮機 | 形名 | | ANB33FDCMT（全密閉形スクロール） | |
| | | 出力（W） | | 2,400 | |
| | 送風機 | 形式 | | プロペラファン×2 | |
| | | 出力（W） | | 60×2 | |
| | | 風量切換 | | 10段 | |
| | | 冷房 | 回転速度（rpm） | 680 | |
| | | | 風量（m³／h） | 6,000 | |
| | | 暖房 | 回転速度（rpm） | 680 | |
| | | | 風量（m³／h） | 6,000 | |
| コンセント形状・定格 | | | | 端子台ネジ止め・30A | |
| 電源電線（分岐回路）の太さと長さ | | | | – | |

注1．室外機単体の値です。


| 掲載頁 | 外形寸法図 | 頁 | 2-90・2-92 |
|---|---|---|---|

## パワーマルチ分岐ボックス

| 形　　名 | | | | MAC-533LV | MAC-535LV |
|---|---|---|---|---|---|
| 使用環境条件 | | | | 屋内据付専用 | |
| 接続可能室内ユニット数 | | | | 最大3台まで | 最大5台まで |
| 電　　源 (室外ユニットより) | | | | 単相, 200V 50/60Hz | |
| 入　　力 | | | kW | 0.003 | |
| 運転電流 | | | A | 0.05 | |
| 外　　装 | | | | 溶融亜鉛メッキ鋼板 | |
| ドレンホース (現地側) | | | mm | O.D.20 (VP-16) | |
| 寸　　法 | 幅 | | mm | 450 | |
| | 奥行 | | mm | 280 | |
| | 高さ | | mm | 198 | |
| 質　　量 | | | kg | 8.1 | 9.3 |
| 冷媒配管接続 (フレア) | 枝管 (室内側) | 液管 | mm | φ6.35×3 {A,B,C} | φ6.35×5 {A,B,C,D,E} |
| | | ガス管 | mm | φ9.52×3 {A,B,C} | φ9.52×4{A,B,C,D},φ12.7×1{E} |
| | 主管 (室外側) | 液管 | mm | φ9.52 | |
| | | ガス管 | mm | φ15.88 | |
| 配線 | 各室内ユニット－分岐ボックス | | | 各室内機　3線 | |
| | 室外ユニット－分岐ボックス | | | 3線 | |

| 形　　名 | | | | MAC-536TLV |
|---|---|---|---|---|
| 使用環境条件 | | | | 屋外据付専用 ※1 |
| 接続可能室内ユニット数 | | | | 最大5台まで |
| 電　　源 (室外ユニットより) | | | | 単相, 200V 50/60Hz |
| 入　　力 | | | kW | 0.003 |
| 運転電流 | | | A | 0.05 |
| 外 装 色 | | | | アイボリー (3.0 Y7.8/1.1) |
| ドレンホース (現地側) | | | mm | O.D.20 (VP-16) |
| 寸　　法 | 幅 | | mm | 950 |
| | 奥行 | | mm | 330 |
| | 高さ | | mm | 220(+20) |
| 質　　量 | | | kg | 22 |
| 冷媒配管接続 (フレア) | 枝管 (室内側) | 液管 | mm | φ6.35×5 {A,B,C,D,E} |
| | | ガス管 | mm | φ9.52×4{A,B,C,D},φ12.7×1{E} |
| | 主管 (室外側) | 液管 | mm | φ9.52 |
| | | ガス管 | mm | φ15.88 |
| 配線 | 各室内ユニット－分岐ボックス | | | 各室内機　3線 |
| | 室外ユニット－分岐ボックス | | | 3線 |

※1室外機1台につき分岐ボックス MAC-536TLV 1台を取付けてください。

| 掲載頁 | 外形寸法図 | 頁 | 2-91・2-92 |
|---|---|---|---|

## (3) 室内機

### (a) 壁掛形（MSZ形）

| 項目 ＼ 形名 | | | MSZ-229BXAS-W,T-IN | | MSZ-259BXAS-W,T-IN | |
|---|---|---|---|---|---|---|
| 性能 | 冷房 | 標準能力 (kW) | 2.2 | | 2.5 | |
| | | 除湿能力 (室温24℃、湿度60%) (L/h) | 1.3 | | 1.4 | |
| | 暖房 | 標準能力 (kW) | 3.2 | | 3.6 | |
| | | 低温能力 (kW) | − | | − | |
| | 運転音 | 冷房（強・弱・静） (dB) | 44 ・ 33・ 26 | | 45 ・ 33 ・ 26 | |
| | | 暖房（強・弱・静） (dB) | 44 ・ 34 ・ 28 | | 44 ・ 34 ・ 28 | |
| 電気特性 | 電源（相・V・Hz） | | 単・200・50/60 | | 単・200・50/60 | |
| | | | 冷房 | 暖房 | 冷房 | 暖房 |
| | 定格 | 標準消費電力 (W) | 30 | 30 | 30 | 30 |
| | | 運転電流 (A) | 0.15 | 0.15 | 0.15 | 0.15 |
| | Hz | 力率 (%) | 98 | 98 | 98 | 98 |
| 製品 | 色調 | | ピュアホワイト・ブラウン | | ピュアホワイト・ブラウン | |
| | 外形寸法＜高さ×幅×奥行＞ (mm) | | 295×798×257(262) | | 295×798×257(262) | |
| | 製品質量 (kg) | | 12 | | 12 | |
| | 熱交換器形式 | | クロスフィン | | クロスフィン | |
| | 内外接続電線 | | VVFｹｰﾌﾞﾙ 3芯・1本・φ2.0mm | | VVFｹｰﾌﾞﾙ 3芯・1本・φ2.0mm | |
| | 延長配管 フレア接続 パイプ径 | ガス管 (mm) | φ9.52 | | φ9.52 | |
| | | 液管 (mm) | φ6.35 | | φ6.35 | |
| | | ドレン接続口 (mm) | φ16(外径) | | φ16(外径) | |
| | 保護装置 | 送風機保護 | 電流検知/回転速度検知 | | 電流検知/回転速度検知 | |
| | 送風機 | 形式 | ラインフローファン | | ラインフローファン | |
| | | 出力 (W) | 40 | | 40 | |
| | | 風量切替 | 3段 | | 3段 | |
| | | 冷房 回転速度 (rpm) | 1,230 | | 1,250 | |
| | | 冷房 風量 ($m^3$/h) | 756 | | 768 | |
| | | 暖房 回転速度 (rpm) | 1,100 | | 1,110 | |
| | | 暖房 風量 ($m^3$/h) | 666 | | 666 | |

注1. 本機はシステムマルチ室外機の室内機です。
従って内容も室内機のみ記載してあります。室外機の内容はシステムマルチ室外機を参照してください。

2. 冷房能力・暖房能力は1台運転時の能力です。

3. 標準定格条件下(インバーター機種は、冷房は定格Hz、暖房は58Hz運転)における試運転時の参考値を示す。

4. 定格冷房能力(室内側：27.0℃[DB],19.0℃[WB],外気温度：35.0℃[DB],24.0℃[WB])
定格暖房能力＜標準＞(室内側：20.0℃[DB],外気温度：7.0℃[DB],6.0℃[WB])



| 掲載頁 | 外形寸法図 | 頁 | 2-93 | 2-93 |
|---|---|---|---|---|

| 項目 ＼ 形名 | | | MSZ-289BXAS-W,T-IN | | MSZ-369BXAS-W,T-IN | |
|---|---|---|---|---|---|---|
| 性能 | 冷房 | 標準能力 (kW) | 2.8 | | 3.6 | |
| | | 除湿能力 (室温24℃、湿度60%) (L/h) | 1.6 | | 2.1 | |
| | 暖房 | 標準能力 (kW) | 4.0 | | 4.8 | |
| | | 低温能力 (kW) | − | | − | |
| | 運転音 | 冷房（強・弱・静） (dB) | 47 ・ 33・ 29 | | 47 ・ 39 ・ 32 | |
| | | 暖房（強・弱・静） (dB) | 48 ・ 34 ・ 28 | | 48 ・ 35 ・ 29 | |
| 電気特性 | 電源（相・V・Hz） | | 単・200・50/60 | | 単・200・50/60 | |
| | | | 冷房 | 暖房 | 冷房 | 暖房 |
| | 定格Hz | 標準消費電力 (W) | 40 | 40 | 40 | 40 |
| | | 運転電流 (A) | 0.20 | 0.20 | 0.20 | 0.20 |
| | | 力率 (%) | 99 | 99 | 99 | 99 |
| 製品 | 色調 | | ピュアホワイト・ブラウン | | ピュアホワイト・ブラウン | |
| | 外形寸法<高さ×幅×奥行> (mm) | | 295×798×257(262) | | 295×798×257(262) | |
| | 製品質量 (kg) | | 12 | | 12 | |
| | 熱交換器形式 | | クロスフィン | | クロスフィン | |
| | 内外接続電線 | | VVFｹｰﾌﾞﾙ 3芯・1本・φ2.0mm | | VVFｹｰﾌﾞﾙ 3芯・1本・φ2.0mm | |
| | 延長配管 フレア接続 パイプ径 | ガス管 (mm) | φ9.52 | | φ9.52 | |
| | | 液管 (mm) | φ6.35 | | φ6.35 | |
| | | ドレン接続口 (mm) | φ16(外径) | | φ16(外径) | |
| | 保護装置 | 送風機保護 | 電流検知/回転速度検知 | | 電流検知/回転速度検知 | |
| | 送風機 | 形式 | ラインフローファン | | ラインフローファン | |
| | | 出力 (W) | 40 | | 40 | |
| | | 風量切替 | 3段 | | 3段 | |
| | 冷房 | 回転速度 (rpm) | 1,290 | | 1,330 | |
| | | 風量 ($m^3$/h) | 798 | | 828 | |
| | 暖房 | 回転速度 (rpm) | 1,340 | | 1,340 | |
| | | 風量 ($m^3$/h) | 840 | | 840 | |

注1. 本機はシステムマルチ室外機の室内機です。
従って内容も室内機のみ記載してあります。室外機の内容はシステムマルチ室外機を参照してください。

2. 冷房能力・暖房能力は1台運転時の能力です。

3. 標準定格条件下(インバーター機種は、冷房は定格Hz、暖房は58Hz運転)における試運転時の参考値を示す。

4. 定格冷房能力(室内側：27.0℃[DB],19.0℃[WB],外気温度：35.0℃[DB],24.0℃[WB])
定格暖房能力<標準>(室内側：20.0℃[DB],外気温度：7.0℃[DB],6.0℃[WB])


| 掲載頁 | 外形寸法図 | 頁 | 2-93 | 2-93 |
|---|---|---|---|---|

| 項目 ＼ 形名 | | | MSZ-409BXAS-W,T-IN | | MSZ-509BXAS-W,T-IN | | MSZ-569BXAS-W,T-IN | |
|---|---|---|---|---|---|---|---|---|
| 性能 | 冷房 | 標準能力 (kW) | 4.0 | | 5.0 | | 5.6 | |
| | 冷房 | 除湿能力 (室温24℃、湿度60%) (L/h) | 2.3 | | 2.8 | | 3.2 | |
| | 暖房 | 標準能力 (kW) | 6.0 | | 6.7 | | 7.1 | |
| | 暖房 | 低温能力 (kW) | – | | – | | – | |
| | 運転音 | 冷房（強・弱・静） (dB) | 47 ・ 39 ・ 32 | | 48 ・ 39 ・ 32 | | 48 ・ 39 ・ 32 | |
| | 運転音 | 暖房（強・弱・静） (dB) | 48 ・ 37 ・ 32 | | 48 ・ 38 ・ 32 | | 48 ・ 39 ・ 32 | |
| 電気特性 | 電源（相・V・Hz） | | 単・200・50/60 | | 単・200・50/60 | | 単・200・50/60 | |
| | | | 冷房 | 暖房 | 冷房 | 暖房 | 冷房 | 暖房 |
| | 定格 | 標準消費電力 (W) | 40 | 40 | 50 | 50 | 50 | 50 |
| | 定格 | 運転電流 (A) | 0.20 | 0.20 | 0.25 | 0.25 | 0.25 | 0.25 |
| | 定格 Hz | 力率 (%) | 99 | 99 | 98 | 98 | 98 | 98 |
| 製品 | 色調 | | ピュアホワイト・ブラウン | | ピュアホワイト・ブラウン | | ピュアホワイト・ブラウン | |
| | 外形寸法＜高さ×幅×奥行＞ (mm) | | 295×798×257(262) | | 295×798×257(262) | | 295×798×257(262) | |
| | 製品質量 (kg) | | 12 | | 12 | | 12 | |
| | 熱交換器形式 | | クロスフィン | | クロスフィン | | クロスフィン | |
| | 内外接続電線 | | VVFｹｰﾌﾞﾙ 3芯・1本・φ2.0mm | | VVFｹｰﾌﾞﾙ 3芯・1本・φ2.0mm | | VVFｹｰﾌﾞﾙ 3芯・1本・φ2.0mm | |
| | 延長配管 フレア接続 パイプ径 | ガス管 (mm) | φ9.52 | | φ9.52 | | φ12.7 | |
| | 延長配管 フレア接続 パイプ径 | 液管 (mm) | φ6.35 | | φ6.35 | | φ6.35 | |
| | 延長配管 フレア接続 パイプ径 | ドレン接続口 (mm) | φ16(外径) | | φ16(外径) | | φ16(外径) | |
| | 保護装置 | 送風機保護 | 電流検知/回転速度検知 | | 電流検知/回転速度検知 | | 電流検知/回転速度検知 | |
| | 送風機 | 形式 | ラインフローファン | | ラインフローファン | | ラインフローファン | |
| | 送風機 | 出力 (W) | 40 | | 40 | | 40 | |
| | 送風機 | 風量切替 | 3段 | | 3段 | | 3段 | |
| | 送風機 冷房 | 回転速度 (rpm) | 1,340 | | 1,360 | | 1,400 | |
| | 送風機 冷房 | 風量 ($m^3$/h) | 840 | | 852 | | 882 | |
| | 送風機 暖房 | 回転速度 (rpm) | 1,340 | | 1,400 | | 1,400 | |
| | 送風機 暖房 | 風量 ($m^3$/h) | 840 | | 882 | | 882 | |

注1. 本機はシステムマルチ室外機の室内機です。
従って内容も室内機のみ記載してあります。室外機の内容はシステムマルチ室外機を参照してください。
2. 冷房能力・暖房能力は1台運転時の能力です。
3. 標準定格条件下(インバーター機種は、冷房は定格Hz、暖房は58Hz運転)における試運転時の参考値を示す。
4. 定格冷房能力(室内側：27.0℃[DB],19.0℃[WB],外気温度：35.0℃[DB],24.0℃[WB])
定格暖房能力<標準>(室内側：20.0℃[DB],外気温度：7.0℃[DB],6.0℃[WB])





| 掲載頁 | 外形寸法図 | 頁 | 2-93 | 2-93 | 2-93 |
|---|---|---|---|---|---|

| 項目 | | | 形名 | MSZ-22RXAS-W,T-IN | | MSZ-25RXAS-W,T-IN | |
|---|---|---|---|---|---|---|---|
| 性能 | 冷房 | | 標準能力（kW） | 2.2 | | 2.5 | |
| | | | 除湿能力（室温24℃、湿度60%）（L/h） | − | | − | |
| | 暖房 | | 標準能力（kW） | 3.2 | | 3.6 | |
| | | | 低温能力（kW） | − | | − | |
| | | | 補助ヒーター（W） | − | | − | |
| | 運転音 | | 冷房（強･弱･静）（dB） | 44・33・19 | | 44・33・19 | |
| | | | 暖房（強･弱･静）（dB） | 45・35・24 | | 46・35・24 | |
| 電気特性 | 電源（相・V・Hz） | | | 単・200・50／60 | | 単・200・50／60 | |
| | | | | 冷房 | 暖房 | 冷房 | 暖房 |
| | 定格 | | 標準消費電力（W） | 40 | 40 | 40 | 40 |
| | | | 運転電流（A） | 0.2 | 0.2 | 0.2 | 0.2 |
| | Hz | | 力率（%） | 100 | | 100 | |
| | 始動電流（A） | | | − | | − | |
| 製品 | 色調 | | | ピュアホワイト・ブラウン | | ピュアホワイト・ブラウン | |
| | 外形寸法〈高さ×幅×奥行〉（㎜） | | | 298×780×198 | | 298×780×198 | |
| | 製品質量（㎏） | | | 10 | | 10 | |
| | 熱交換器形式 | | | クロスフィン | | クロスフィン | |
| | 内外接続電線 | | | VVFケーブル単線　3芯・1本・φ2.0mm | | VVFケーブル単線　3芯・1本・φ2.0mm | |
| | 延長配管 | パイプ径 | ガス側（㎜） | φ9.52 | | φ9.52 | |
| | | | 液側（㎜） | φ6.35 | | φ6.35 | |
| | | | ドレン接続口（㎜） | φ16（外径） | | φ16（外径） | |
| | 保護装置 | | 送風機保護 | 電流検知・回転速度検知 | | 電流検知・回転速度検知 | |
| | 送風機 | | 形式 | ラインフローファン | | ラインフローファン | |
| | | | 出力（W） | 40 | | 40 | |
| | | | 風量切換 | 3段 | | 3段 | |
| | | 冷房 | 回転速度（rpm） | 1,110 | | 1,180 | |
| | | | 風量（㎥/h） | 560 | | 600 | |
| | | 暖房 | 回転速度（rpm） | 1,150 | | 1,190 | |
| | | | 風量（㎥/h） | 580 | | 610 | |
| コンセント形状・定格 | | | | 室外端子台より電源供給 | | 室外端子台より電源供給 | |
| 電源電線（分岐回路）の太さと長さ | | | | − | | − | |

注1.本機はシステムマルチ室外機な室内機です。
　従って内容も室内機のみ記載してあります。室外機の内容はシステムマルチ室外機を参照してください。
2.冷房能力・暖房能力は1台運転時の能力です。
3.標準定格条件下（インバーター機種は、冷房は定格Hz、暖房は58Hz運転）における試運転時の参考値を示す。
4.定格冷房能力（室内側：27.0℃［DB］、19.0℃［WB］、外気温度：35.0℃［DB］、24.0℃［WB］）
　定格暖房能力＜標準＞（室内側：20.0℃［DB］、外気温度：7.0℃［WB］、6.0℃［WB］）


| 掲載頁 | 外形寸法図 | 頁 | 2-94 | 2-94 |
|---|---|---|---|---|

| 項目 | 形名 | MSZ-28RXAS-W,T-IN | | MSZ-36RXAS-W,T-IN | |
|---|---|---|---|---|---|
| 性能 | 冷房 標準能力 (kW) | 2.8 | | 3.6 | |
| | 冷房 除湿能力 (室温24℃、湿度60%) (L/h) | – | | – | |
| | 暖房 標準能力 (kW) | 4.0 | | 3.6 | |
| | 暖房 低温能力 (kW) | – | | – | |
| | 暖房 補助ヒーター (W) | – | | – | |
| | 運転音 冷房（強･弱･静） (dB) | 44・33・19 | | 44・39・25 | |
| | 運転音 暖房（強･弱･静） (dB) | 46・35・24 | | 46・38・32 | |
| 電気特性 | 電源 (相・V・Hz) | 単・200・50／60 | | 単・200・50／60 | |
| | | 冷房 | 暖房 | 冷房 | 暖房 |
| | 定格 標準消費電力 (W) | 40 | 40 | 40 | 40 |
| | 定格 運転電流 (A) | 0.2 | 0.2 | 0.2 | 0.2 |
| | Hz 力率 (%) | 100 | | 100 | |
| | 始動電流 (A) | – | | – | |
| 製品 | 色調 | ピュアホワイト・ブラウン | | ピュアホワイト・ブラウン | |
| | 外形寸法〈高さ×幅×奥行〉 (mm) | 298×780×198 | | 298×780×198 | |
| | 製品質量 (kg) | 10 | | 10 | |
| | 熱交換器形式 | クロスフィン | | クロスフィン | |
| | 内外接続電線 | VVFケーブル単線　3芯・1本・φ2.0mm | | VVFケーブル単線　3芯・1本・φ2.0mm | |
| | 延長配管 パイプ径 ガス側 (mm) | φ9.52 | | φ9.52 | |
| | 延長配管 パイプ径 液側 (mm) | φ6.35 | | φ6.35 | |
| | 延長配管 パイプ径 ドレン接続口 (mm) | φ16（外径） | | φ16（外径） | |
| | 保護装置 送風機保護 | 電流検知・回転速度検知 | | 電流検知・回転速度検知 | |
| | 送風機 形式 | ラインフローファン | | ラインフローファン | |
| | 送風機 出力 (W) | 40 | | 40 | |
| | 送風機 風量切換 | 3段 | | 3段 | |
| | 送風機 冷房 回転速度 (rpm) | 1,220 | | 1,220 | |
| | 送風機 冷房 風量 (m³/h) | 620 | | 620 | |
| | 送風機 暖房 回転速度 (rpm) | 1,230 | | 1,270 | |
| | 送風機 暖房 風量 (m³/h) | 630 | | 660 | |
| コンセント形状・定格 | | 室外端子台より電源供給 | | 室外端子台より電源供給 | |
| 電源電線（分岐回路）の太さと長さ | | – | | – | |

注1.本機はシステムマルチ室外機に据付可能な室内機です。
　従って内容も室内機のみ記載してあります。室外機の内容はシステムマルチ室外機を参照してください。
2.冷房能力・暖房能力は1台運転時の能力です。
3.標準定格条件下（インバーター機種は、冷房は定格Hz、暖房は58Hz運転）における試運転時の参考値を示す。
4.定格冷房能力（室内側：27.0℃［DB］、19.0℃［WB］、外気温度：35.0℃［DB］、24.0℃［WB］）
　定格暖房能力＜標準＞（室内側：20.0℃［DB］、外気温度：7.0℃［WB］、6.0℃［WB］）


| 掲載頁 | 外形寸法図 | 頁 | 2-94 | 2-94 |
|---|---|---|---|---|

| 項目 ＼ 形名 | | | MSZ-40RXAS-W,T-IN | | MSZ-50RXAS-W,T-IN | | MSZ-56RXAS-W,T-IN | |
|---|---|---|---|---|---|---|---|---|
| 性能 | 冷房 | 標準能力 (kW) | 4.0 | | 5.0 | | 5.6 | |
| | | 除湿能力 (室温24℃、湿度60%) (L/h) | – | | – | | – | |
| | 暖房 | 標準能力 (kW) | 6.0 | | 6.7 | | 7.1 | |
| | | 低温能力 (kW) | – | | – | | – | |
| | | 補助ヒーター (W) | – | | – | | – | |
| | 運転音 | 冷房（強·弱·静） (dB) | 45・39・29 | | 46・39・29 | | 47・39・29 | |
| | | 暖房（強·弱·静） (dB) | 46・39・32 | | 46・39・32 | | 47・39・32 | |
| 電気特性 | 電源 (相・V・Hz) | | 単・200・50／60 | | | | | |
| | | | 冷房 | 暖房 | 冷房 | 暖房 | 冷房 | 暖房 |
| | 定格 | 標準消費電力 (W) | 40 | 40 | 40 | 40 | 40 | 40 |
| | | 運転電流 (A) | 0.2 | 0.2 | 0.2 | 0.2 | 0.2 | 0.2 |
| | Hz | 力率 (%) | 100 | | | | | |
| | 始動電流 (A) | | – | | | | | |
| 製品 | 色調 | | ピュアホワイト・ブラウン | | | | | |
| | 外形寸法〈高さ×幅×奥行〉 (mm) | | 298×780×198 | | | | | |
| | 製品質量 (kg) | | 10 | | | | | |
| | 熱交換器形式 | | クロスフィン | | | | | |
| | 内外接続電線 | | VVFケーブル単線　3芯・1本・φ2.0mm | | | | | |
| | 延長配管 | パイプ径 ガス側 (mm) | φ9.52 | | | | φ12.7 | |
| | | 液側 (mm) | φ6.35 | | | | | |
| | | ドレン接続口 (mm) | φ16（外径） | | | | | |
| | 保護装置 | 送風機保護 | 電流検知・回転速度検知 | | | | | |
| | 送風機 | 形式 | ラインフローファン | | | | | |
| | | 出力 (W) | 40 | | | | | |
| | | 風量切換 | 3段 | | | | | |
| | | 冷房 回転速度 (rpm) | 1,260 | | 1,300 | | 1,300 | |
| | | 冷房 風量 (m³/h) | 650 | | 680 | | 680 | |
| | | 暖房 回転速度 (rpm) | 1,300 | | 1,300 | | 1,300 | |
| | | 暖房 風量 (m³/h) | 680 | | 680 | | 680 | |
| コンセント形状・定格 | | | 室外端子台より電源供給 | | | | | |
| 電源電線（分岐回路）の太さと長さ | | | – | | | | | |

注1.本機はシステムマルチ室外機に据付可能な室内機です。
　従って内容も室内機のみ記載してあります。室外機の内容はシステムマルチ室外機を参照してください。
2.冷房能力・暖房能力は1台運転時の能力です。
3.標準定格条件下（インバーター機種は、冷房は定格Hz、暖房は58Hz運転）における試運転時の参考値を示す。
4.定格冷房能力（室内側：27.0℃［DB］、19.0℃［WB］、外気温度：35.0℃［DB］、24.0℃［WB］）
　定格暖房能力<標準>（室内側：20.0℃［DB］、外気温度：7.0℃［WB］、6.0℃［WB］）


| 掲載頁 | 外形寸法図 | 頁 | 2-94 | 2-94 | 2-94 |
|---|---|---|---|---|---|

| 項目 ＼ 形名 | | | MSZ-22SXAS-W,T-IN | | MSZ-25SXAS-W,T-IN | |
|---|---|---|---|---|---|---|
| 性能 | 冷房 | 標準能力（kW） | 2.2 | | 2.5 | |
| | | 除湿能力（室温24℃、湿度60%）（L／h） | − | | − | |
| | 暖房 | 標準能力（kW） | 3.2 | | 3.6 | |
| | | 低温能力（kW） | − | | − | |
| | | 補助ヒーター（W） | − | | − | |
| | 運転音 | 冷房（強･弱･静）（dB） | 44・36・25 | | 44・36・25 | |
| | | 暖房（強･弱･静）（dB） | 45・35・24 | | 45・35・24 | |
| 電気特性 | 電源（相・V・Hz） | | 単・200・50／60 | | 単・200・50／60 | |
| | | | 冷房 | 暖房 | 冷房 | 暖房 |
| | 定格Hz | 標準消費電力（W） | 40 | 40 | 40 | 40 |
| | | 運転電流（A） | 0.2 | 0.2 | 0.2 | 0.2 |
| | | 力率（%） | 100 | | 100 | |
| | 始動電流（A） | | − | | − | |
| 製品 | 色調 | | ピュアホワイト・ブラウン | | ピュアホワイト・ブラウン | |
| | 外形寸法〈高さ×幅×奥行〉（㎜） | | 298×780×210 | | 298×780×210 | |
| | 製品質量（㎏） | | 9 | | 9 | |
| | 熱交換器形式 | | クロスフィン | | クロスフィン | |
| | 内外接続電線 | | VVFケーブル単線　3芯・1本・φ2.0mm | | VVFケーブル単線　3芯・1本・φ2.0mm | |
| | 延長配管 | パイプ径 ガス側（㎜） | φ9.52 | | φ9.52 | |
| | | パイプ径 液側（㎜） | φ6.35 | | φ6.35 | |
| | | パイプ径 ドレン接続口（㎜） | φ16（外径） | | φ16（外径） | |
| | 保護装置 | 送風機保護 | 電流検知・回転速度検知 | | 電流検知・回転速度検知 | |
| | 送風機 | 形式 | ラインフローファン | | ラインフローファン | |
| | | 出力（W） | 40 | | 40 | |
| | | 風量切換 | 3段 | | 3段 | |
| | | 冷房 回転速度（rpm） | 1,100 | | 1,150 | |
| | | 冷房 風量（㎥／h） | 580 | | 620 | |
| | | 暖房 回転速度（rpm） | 1,120 | | 1,140 | |
| | | 暖房 風量（㎥／h） | 590 | | 610 | |
| コンセント形状・定格 | | | 室外端子台より電源供給 | | 室外端子台より電源供給 | |
| 電源電線（分岐回路）の太さと長さ | | | − | | − | |

注1.本機はシステムマルチ室外機に据付可能な室内機です。
　従って内容も室内機のみ記載してあります。室外機の内容はシステムマルチ室外機を参照してください。
2.冷房能力・暖房能力は1台運転時の能力です。
3.標準定格条件下（インバーター機種は、冷房は定格Hz、暖房は58Hz運転）における試運転時の参考値を示す。
4.定格冷房能力（室内側：27.0℃［DB］、19.0℃［WB］、外気温度：35.0℃［DB］、24.0℃［WB］）
　定格暖房能力<標準>（室内側：20.0℃［DB］、外気温度：7.0℃［WB］、6.0℃［WB］）



| 掲載頁 | 外形寸法図 | 頁 | 2-95 | 2-95 |
|---|---|---|---|---|

| 項目 | | | 形名 | MSZ-28SXAS-W,T-IN | | MSZ-36SXAS-W,T-IN | |
|---|---|---|---|---|---|---|---|
| 性能 | 冷房 | | 標準能力 (kW) | 2.8 | | 3.6 | |
| | | | 除湿能力 (室温24℃、湿度60%) (L/h) | − | | − | |
| | 暖房 | | 標準能力 (kW) | 4.0 | | 4.8 | |
| | | | 低温能力 (kW) | − | | − | |
| | | | 補助ヒーター (W) | − | | − | |
| | 運転音 | | 冷房 (強·弱·静) (dB) | 44・36・25 | | 44・36・25 | |
| | | | 暖房 (強·弱·静) (dB) | 46・35・24 | | 46・35・24 | |
| 電気特性 | 電源 (相・V・Hz) | | | 単・200・50／60 | | 単・200・50／60 | |
| | | | | 冷房 | 暖房 | 冷房 | 暖房 |
| | 定格 | | 標準消費電力 (W) | 40 | 40 | 40 | 40 |
| | | | 運転電流 (A) | 0.2 | 0.2 | 0.2 | 0.2 |
| | Hz | | 力率 (%) | 100 | | 100 | |
| | 始動電流 (A) | | | − | | − | |
| 製品 | 色調 | | | ピュアホワイト・ブラウン | | ピュアホワイト・ブラウン | |
| | 外形寸法〈高さ×幅×奥行〉 (mm) | | | 298×780×210 | | 298×780×210 | |
| | 製品質量 (kg) | | | 9 | | 9 | |
| | 熱交換器形式 | | | クロスフィン | | クロスフィン | |
| | 内外接続電線 | | | VVFケーブル単線 3芯・1本・φ2.0mm | | VVFケーブル単線 3芯・1本・φ2.0mm | |
| | 延長配管 | パイプ径 | ガス側 (mm) | φ9.52 | | φ9.52 | |
| | | | 液側 (mm) | φ6.35 | | φ6.35 | |
| | | | ドレン接続口 (mm) | φ16 (外径) | | φ16 (外径) | |
| | 保護装置 | | 送風機保護 | 電流検知・回転速度検知 | | 電流検知・回転速度検知 | |
| | 送風機 | | 形式 | ラインフローファン | | ラインフローファン | |
| | | | 出力 (W) | 40 | | 40 | |
| | | | 風量切換 | 3段 | | 3段 | |
| | | 冷房 | 回転速度 (rpm) | 1,210 | | 1,210 | |
| | | | 風量 (m³/h) | 650 | | 650 | |
| | | 暖房 | 回転速度 (rpm) | 1,200 | | 1,200 | |
| | | | 風量 (m³/h) | 650 | | 650 | |
| コンセント形状・定格 | | | | 室外端子台より電源供給 | | 室外端子台より電源供給 | |
| 電源電線(分岐回路)の太さと長さ | | | | − | | − | |

注1.本機はシステムマルチ室外機に据付可能な室内機です。
　従って内容も室内機のみ記載してあります。室外機の内容はシステムマルチ室外機を参照してください。
2.冷房能力・暖房能力は1台運転時の能力です。
3.標準定格条件下（インバーター機種は、冷房は定格Hz、暖房は58Hz運転）における試運転時の参考値を示す。
4.定格冷房能力（室内側：27.0℃［DB］、19.0℃［WB］、外気温度：35.0℃［DB］、24.0℃［WB］）
　定格暖房能力<標準>（室内側：20.0℃［DB］、外気温度：7.0℃［WB］、6.0℃［WB］）


| 掲載頁 | 外形寸法図 | 頁 | 2-95 | 2-95 |
|---|---|---|---|---|

| 項目 ＼ 形名 | | | MSZ-40SXAS-W,T-IN | | MSZ-50SXAS-W,T-IN | | MSZ-56SXAS-W,T-IN | |
|---|---|---|---|---|---|---|---|---|
| 性能 | 冷房 | 標準能力 (kW) | 4.0 | | 5.0 | | 5.6 | |
| | | 除湿能力 (室温24℃、湿度60%) (L/h) | – | | – | | – | |
| | 暖房 | 標準能力 (kW) | 6.0 | | 6.7 | | 7.1 | |
| | | 低温能力 (kW) | – | | – | | – | |
| | | 補助ヒーター (W) | – | | – | | – | |
| | 運転音 | 冷房 (強·弱·静) (dB) | 44・38・29 | | 46・39・32 | | 47・39・29 | |
| | | 暖房 (強·弱·静) (dB) | 45・39・32 | | 46・39・32 | | 47・39・32 | |
| 電気特性 | 電源 (相・V・Hz) | | 単・200・50／60 | | | | | |
| | | | 冷房 | 暖房 | 冷房 | 暖房 | 冷房 | 暖房 |
| | 定格 | 標準消費電力 (W) | 40 | 40 | 40 | 40 | 40 | 40 |
| | | 運転電流 (A) | 0.2 | 0.2 | 0.2 | 0.2 | 0.2 | 0.2 |
| | Hz | 力率 (%) | 100 | | | | | |
| | 始動電流 (A) | | – | | | | | |
| 製品 | 色調 | | ピュアホワイト・ブラウン | | | | | |
| | 外形寸法〈高さ×幅×奥行〉 (mm) | | 298×780×210 | | | | | |
| | 製品質量 (kg) | | 9 | | | | | |
| | 熱交換器形式 | | クロスフィン | | | | | |
| | 内外接続電線 | | VVFケーブル単線　3芯・1本・φ2.0mm | | | | | |
| | 延長配管 パイプ径 | ガス側 (mm) | φ9.52 | | | | φ12.7 | |
| | | 液側 (mm) | φ6.35 | | | | | |
| | | ドレン接続口 (mm) | φ16 (外径) | | | | | |
| | 保護装置 | 送風機保護 | 電流検知・回転速度検知 | | | | | |
| | 送風機 | 形式 | ラインフローファン | | | | | |
| | | 出力 (W) | 40 | | | | | |
| | | 風量切換 | 3段 | | | | | |
| | | 冷房 回転速度 (rpm) | 1,260 | | 1,260 | | 1,260 | |
| | | 冷房 風量 (m³/h) | 690 | | 690 | | 690 | |
| | | 暖房 回転速度 (rpm) | 1,260 | | 1,260 | | 1,260 | |
| | | 暖房 風量 (m³/h) | 690 | | 690 | | 690 | |
| コンセント形状・定格 | | | 室外端子台より電源供給 | | | | | |
| 電源電線 (分岐回路) の太さと長さ | | | – | | | | | |

注1.本機はシステムマルチ室外機に据付可能な室内機です。
　従って内容も室内機のみ記載してあります。室外機の内容はシステムマルチ室外機を参照してください。
2.冷房能力・暖房能力は1台運転時の能力です。
3.標準定格条件下（インバーター機種は、冷房は定格Hz、暖房は58Hz運転）における試運転時の参考値を示す。
4.定格冷房能力（室内側：27.0℃［DB］、19.0℃［WB］、外気温度：35.0℃［DB］、24.0℃［WB］）
　定格暖房能力＜標準＞（室内側：20.0℃［DB］、外気温度：7.0℃［WB］、6.0℃［WB］）





| 掲載頁 | 外形寸法図 | 頁 | 2-95 | 2-95 | 2-95 |
|---|---|---|---|---|---|

## (b) 床置形（MFZ形）

| 項目 | 形名 | MFZ-28RAS-W,B-IN | | MFZ-36RAS-W,B-IN | | MFZ-40RAS-W,B-IN | |
|---|---|---|---|---|---|---|---|
| 性能 | 冷房 標準能力 (kW) | 2.8 | | 3.6 | | 4.0 | |
| | 冷房 除湿能力 (室温24℃、湿度60%) (L/h) | – | | – | | – | |
| | 冷房 エネルギー消費効率 | – | | – | | – | |
| | 暖房 標準能力 (kW) | 4.0 | | 4.8 | | 5.6 | |
| | 暖房 低温能力 (kW) | – | | – | | – | |
| | 暖房 エネルギー消費効率 | – | | – | | – | |
| | 冷・暖房平均エネルギー消費効率 | – | | – | | – | |
| | 2007年度省エネ法基準値達成率(%) | – | | – | | – | |
| | 運転音 冷房 室内（強・弱・静） (dB) | 36・30・24 | | 37・31・25 | | 39・33・27 | |
| | 運転音 冷房 室外 (dB) | – | | – | | – | |
| | 運転音 暖房 室内（強・弱・静） (dB) | 38・31・25 | | 39・32・26 | | 41・34・28 | |
| | 運転音 暖房 室外 (dB) | – | | – | | – | |
| 電気特性 | 電源（相・V・Hz） | 単・200・50／60 | | 単・200・50／60 | | 単・200・50／60 | |
| | | 冷房 | 暖房 | 冷房 | 暖房 | 冷房 | 暖房 |
| | 定格 標準消費電力 (W) | 40 | 40 | 40 | 40 | 40 | 40 |
| | 定格 運転電流 (A) | 0.2 | 0.2 | 0.2 | 0.2 | 0.2 | 0.2 |
| | 定格 力率 (%) | – | – | – | – | – | – |
| | 定格 低温消費電力 (W) | – | – | – | – | – | – |
| | 電熱装置の消費電力(抗酸化ヒーター) (W) | – | | – | | – | |
| | 始動電流 (A) | – | | – | | – | |
| 製品 | 色調 | ホワイト・ダークブラウン | | ホワイト・ダークブラウン | | ホワイト・ダークブラウン | |
| | 外形寸法〈高さ×幅×奥行〉 (mm) | 600×700×200 | | 600×700×200 | | 600×700×200 | |
| | 製品質量 (kg) | 14 | | 14 | | 14 | |
| | 冷媒量〈R410A〉 (kg) | – | | – | | – | |
| | 熱交換器形式 | クロスフィン | | クロスフィン | | クロスフィン | |
| | 内外接続電線 | VVFケーブル 3芯・1本・φ2.0mm | | VVFケーブル 3芯・1本・φ2.0mm | | VVFケーブル 3芯・1本・φ2.0mm | |
| | 延長配管（フレア接続） 許容値 (m) | – | | – | | – | |
| | 延長配管（フレア接続） パイプ径 ガス側 (mm) | φ9.52 | | φ9.52 | | φ9.52 | |
| | 延長配管（フレア接続） パイプ径 液側 (mm) | φ6.35 | | φ6.35 | | φ6.35 | |
| | 延長配管（フレア接続） パイプ径 ドレン接続口 (mm) | φ16(外径) | | φ16(外径) | | φ16(外径) | |
| | 保護装置 圧縮機保護 | – | | – | | – | |
| | 保護装置 送風機保護 | 電流検知,回転速度検知 | | 電流検知,回転速度検知 | | 電流検知,回転速度検知 | |
| | 圧縮機 形名 | – | | – | | – | |
| | 圧縮機 出力 (W) | – | | – | | – | |
| | 送風機 形式 | ラインフローファン×2 | | ラインフローファン×2 | | ラインフローファン×2 | |
| | 送風機 出力 (W) | 30×2 | | 30×2 | | 30×2 | |
| | 送風機 風量切換 | 3段 | | 3段 | | 3段 | |
| | 送風機 冷房 回転速度(上/下) (rpm) | 1,070/870 | | 1,100/900 | | 1,160/960 | |
| | 送風機 冷房 風量 (m³/h) | 510 | | 530 | | 560 | |
| | 送風機 暖房 回転速度(上/下) (rpm) | 1,010/1,010 | | 1,040/1,040 | | 1,110/1,110 | |
| | 送風機 暖房 風量 (m³/h) | 550 | | 560 | | 610 | |
| コンセント形状・定格 | | 室外機より供給・15A | | 室外機より供給・15A | | 室外機より供給・15A | |
| 電源電線（分岐回路）の太さと長さ | | – | | – | | – | |

注1.本機はシステムマルチ室外機に据付可能な室内機です。
　従って内容も室内機のみ記載してあります。室外機の内容はシステムマルチ室外機を参照してください。
2.冷房能力・暖房能力は1台運転時の能力です。
3.標準定格条件下（インバーター機種は、冷房は定格Hz、暖房は58Hz運転）における試運転時の参考値を示す。
4.定格冷房能力（室内側：27.0℃［DB］、19.0℃［WB］、外気温度：35.0℃［DB］、24.0℃［WB］）
　定格暖房能力<標準>（室内側：20.0℃［DB］、外気温度：7.0℃［WB］、6.0℃［WB］）

| 掲載頁 | 外形寸法図 | 頁 | 2-96 | 2-96 | 2-96 |
|---|---|---|---|---|---|

## （c）一方向天井カセット形
## （MLZ-RX/GX形）

| 項目 | | | 形名 | MFZ-50RAS-W,B-IN | | MFZ-56RAS-W,B-IN | | MLZ-RX28RAS-IN | |
|---|---|---|---|---|---|---|---|---|---|
| 性能 | 冷房 | | 標準能力(kW) | 5.0 | | 5.6 | | 2.8 | |
| | | | 除湿能力(L/h)（室温24℃、湿度60%） | – | | – | | – | |
| | | | エネルギー消費効率 | – | | – | | – | |
| | 暖房 | | 標準能力(kW) | 6.3 | | 6.7 | | 4.0 | |
| | | | 低温能力(kW) | – | | – | | – | |
| | | | エネルギー消費効率 | – | | – | | – | |
| | 冷・暖房平均エネルギー消費効率 | | | – | | – | | – | |
| | 2007年度省エネ法基準値達成率(%) | | | – | | – | | – | |
| | 運転音 | 冷房 | 室内（強・弱・静）(dB) | 43・36・30 | | 47・39・33 | | 35・32・29 | |
| | | | 室外(dB) | – | | – | | – | |
| | | 暖房 | 室内（強・弱・静）(dB) | 43・36・30 | | 47・39・33 | | 36・32・28 | |
| | | | 室外(dB) | – | | – | | – | |
| 電気特性 | 電源（相・V・Hz） | | | 単・200・50／60 | | 単・200・50／60 | | 単・200・50／60 | |
| | | | | 冷房 | 暖房 | 冷房 | 暖房 | 冷房 | 暖房 |
| | 定格 | | 標準消費電力(W) | 40 | 40 | 40 | 40 | 40 | 40 |
| | | | 運転電流(A) | 0.2 | 0.2 | 0.2 | 0.2 | 0.2 | 0.2 |
| | Hz | | 力率(%) | – | – | – | – | – | – |
| | 低温消費電力(W) | | | – | – | – | – | – | – |
| | 電熱装置の消費電力（抗酸化ヒーター）(W) | | | – | | – | | – | |
| | 始動電流(A) | | | – | | – | | – | |
| 製品 | 色調 | | | ホワイト・ダークブラウン | | ホワイト・ダークブラウン | | – | |
| | 外形寸法〈高さ×幅×奥行〉(mm) | | | 600×700×200 | | 600×700×200 | | 175×1,102×360 | |
| | 製品質量(kg) | | | 14 | | 14 | | 15 | |
| | 冷媒量〈R410A〉(kg) | | | – | | – | | – | |
| | 熱交換器形式 | | | クロスフィン | | クロスフィン | | クロスフィン | |
| | 内外接続電線 | | | VVFケーブル　3芯・1本・φ2.0mm | | VVFケーブル　3芯・1本・φ2.0mm | | VVFケーブル　3芯・1本・φ2.0mm | |
| | 延長配管（フレア接続） | | 許容値(m) | – | | – | | – | |
| | | パイプ径 | ガス側(mm) | φ9.52 | | φ12.7 | | φ9.52 | |
| | | | 液側(mm) | φ6.35 | | φ6.35 | | φ6.35 | |
| | | | ドレン接続口(mm) | φ16(外径) | | φ16(外径) | | VP20 | |
| | 保護装置 | | 圧縮機保護 | – | | – | | – | |
| | | | 送風機保護 | 電流検知,回転速度検知 | | 電流検知,回転速度検知 | | 電流検知,回転速度検知 | |
| | 圧縮機 | | 形名 | – | | – | | – | |
| | | | 出力(W) | – | | – | | – | |
| | 送風機 | | 形式 | ラインフローファン×2 | | ラインフローファン×2 | | ラインフローファン | |
| | | | 出力(W) | 30×2 | | 30×2 | | 30 | |
| | | | 風量切換 | 3段 | | 3段 | | 3段 | |
| | | 冷房 | 回転速度(上/下)(rpm) | 1,270/1,070 | | 1,380/1,180 | | 1,210 | |
| | | | 風量(m³/h) | 640 | | 710 | | 530 | |
| | | 暖房 | 回転速度(上/下)(rpm) | 1,150/1,150 | | 1,270/1,270 | | 1,240 | |
| | | | 風量(m³/h) | 640 | | 710 | | 550 | |
| コンセント形状・定格 | | | | 室外機より供給・20A | | 室外機より供給・20A | | 室外機より供給・15A | |
| 電源電線（分岐回路）の太さと長さ | | | | – | | – | | – | |

注1.本機はシステムマルチ室外機に据付可能な室内機です。
　従って内容も室内機のみ記載してあります。室外機の内容はシステムマルチ室外機を参照してください。
2.冷房能力・暖房能力は1台運転時の能力です。
3.標準定格条件下（インバーター機種は、冷房は定格Hz、暖房は58Hz運転）における試運転時の参考値を示す。
4.定格冷房能力（室内側：27.0℃［DB］、19.0℃［WB］、外気温度：35.0℃［DB］、24.0℃［WB］）
　定格暖房能力<標準>（室内側：20.0℃［DB］、外気温度：7.0℃［WB］、6.0℃［WB］）

| 掲載頁 | 外形寸法図 | 頁 | 2-96 | 2-96 | 2-97 |
|---|---|---|---|---|---|

| 項目 | 形名 | MLZ-RX36RAS-IN | | MLZ-RX40RAS-IN | | MLZ-RX50RAS-IN | |
|---|---|---|---|---|---|---|---|
| 性能 | 冷房 標準能力(kW) | 3.6 | | 4.0 | | 5.0 | |
| | 冷房 除湿能力(L/h)(室温24℃、湿度60%) | – | | – | | – | |
| | 冷房 エネルギー消費効率 | – | | – | | – | |
| | 暖房 標準能力(kW) | 4.8 | | 5.6 | | 6.3 | |
| | 暖房 低温能力(kW) | – | | – | | – | |
| | 暖房 エネルギー消費効率 | – | | – | | – | |
| | 冷・暖房平均エネルギー消費効率 | – | | – | | – | |
| | 2007年度省エネ法基準値達成率(%) | – | | – | | – | |
| | 運転音 冷房 室内(強・弱・静)(dB) | 37・34・31 | | 39・36・32 | | 43・38・34 | |
| | 運転音 冷房 室外(dB) | – | | – | | – | |
| | 運転音 暖房 室内(強・弱・静)(dB) | 38・35・31 | | 40・36・32 | | 43・39・34 | |
| | 運転音 暖房 室外(dB) | – | | – | | – | |
| 電気特性 | 電源(相・V・Hz) | 単・200・50／60 | | 単・200・50／60 | | 単・200・50／60 | |
| | | 冷房 | 暖房 | 冷房 | 暖房 | 冷房 | 暖房 |
| | 定格 標準消費電力(W) | 40 | 40 | 40 | 40 | 40 | 40 |
| | 定格 運転電流(A) | 0.2 | 0.2 | 0.2 | 0.2 | 0.2 | 0.2 |
| | 定格 力率(%) | – | – | – | – | – | – |
| | 低温消費電力(W) | – | – | – | – | – | – |
| | 電熱装置の消費電力(抗酸化ヒーター)(W) | – | | – | | – | |
| | 始動電流(A) | – | | – | | – | |
| 製品 | 色調 | – | | – | | – | |
| | 外形寸法〈高さ×幅×奥行〉(mm) | 175×1,102×360 | | 175×1,102×360 | | 175×1,102×360 | |
| | 製品質量(kg) | 15 | | 15 | | 15 | |
| | 冷媒量〈R410A〉(kg) | – | | – | | – | |
| | 熱交換器形式 | クロスフィン | | クロスフィン | | クロスフィン | |
| | 内外接続電線 | VVFケーブル 3芯・1本・φ2.0mm | | VVFケーブル 3芯・1本・φ2.0mm | | VVFケーブル 3芯・1本・φ2.0mm | |
| | 延長配管(フレア接続) 許容値(m) | – | | – | | – | |
| | 延長配管(フレア接続) パイプ径 ガス側(mm) | φ9.52 | | φ9.52 | | φ9.52 | |
| | 延長配管(フレア接続) パイプ径 液側(mm) | φ6.35 | | φ6.35 | | φ6.35 | |
| | 延長配管(フレア接続) パイプ径 ドレン接続口(mm) | VP20 | | VP20 | | VP20 | |
| | 保護装置 圧縮機保護 | – | | – | | – | |
| | 保護装置 送風機保護 | 電流検知,回転速度検知 | | 電流検知,回転速度検知 | | 電流検知,回転速度検知 | |
| | 圧縮機 形名 | – | | – | | – | |
| | 圧縮機 出力(W) | – | | – | | – | |
| | 送風機 形式 | ラインフローファン | | ラインフローファン | | ラインフローファン | |
| | 送風機 出力(W) | 30 | | 30 | | 30 | |
| | 送風機 風量切換 | 3段 | | 3段 | | 3段 | |
| | 送風機 冷房 回転速度(rpm) | 1,260 | | 1,320 | | 1,520 | |
| | 送風機 冷房 風量(m³/h) | 560 | | 590 | | 700 | |
| | 送風機 暖房 回転速度(rpm) | 1,320 | | 1,380 | | 1,540 | |
| | 送風機 暖房 風量(m³/h) | 1,320 | | 620 | | 710 | |
| コンセント形状・定格 | | 室外機より供給・15A | | 室外機より供給・15A | | 室外機より供給・20A | |
| 電源電線(分岐回路)の太さと長さ | | – | | – | | – | |

注1.本機はシステムマルチ室外機に据付可能な室内機です。
　従って内容も室内機のみ記載してあります。室外機の内容はシステムマルチ室外機を参照してください。
2.冷房能力・暖房能力は1台運転時の能力です。
3.標準定格条件下（インバーター機種は、冷房は定格Hz、暖房は58Hz運転）における試運転時の参考値を示す。
4.定格冷房能力（室内側：27.0℃［DB］、19.0℃［WB］、外気温度：35.0℃［DB］、24.0℃［WB］）
　定格暖房能力<標準>（室内側：20.0℃［DB］、外気温度：7.0℃［WB］、6.0℃［WB］）

| 掲載頁 | 外形寸法図 | 頁 | 2-97 | 2-97 | 2-97 |
|---|---|---|---|---|---|

| 項目 | | | 形名 | MLZ-RX56RAS-IN | | MLZ-GX28RAS-IN | | MLZ-GX36RAS-IN | |
|---|---|---|---|---|---|---|---|---|---|
| 性能 | 冷房 | | 標準能力(kW) | 5.6 | | 2.8 | | 3.6 | |
| | | | 除湿能力(L/h)（室温24℃、湿度60%） | – | | – | | – | |
| | | | エネルギー消費効率 | – | | – | | – | |
| | 暖房 | | 標準能力(kW) | 6.7 | | 4.0 | | 4.8 | |
| | | | 低温能力(kW) | – | | – | | – | |
| | | | エネルギー消費効率 | – | | – | | – | |
| | 冷・暖房平均エネルギー消費効率 | | | – | | – | | – | |
| | 2007年度省エネ法基準値達成率(%) | | | – | | – | | – | |
| | 運転音 | 冷房 | 室内（強・弱・静）(dB) | 47・41・35 | | 35・32・29 | | 37・34・31 | |
| | | | 室外(dB) | – | | – | | – | |
| | | 暖房 | 室内（強・弱・静）(dB) | 47・41・35 | | 36・32・28 | | 38・35・31 | |
| | | | 室外(dB) | – | | – | | – | |
| 電気特性 | 電源（相・V・Hz） | | | 単・200・50／60 | | 単・200・50／60 | | 単・200・50／60 | |
| | | | | 冷房 | 暖房 | 冷房 | 暖房 | 冷房 | 暖房 |
| | 定格 | | 標準消費電力(W) | 40 | 40 | 40 | 40 | 40 | 40 |
| | | | 運転電流(A) | 0.2 | 0.2 | 0.2 | 0.2 | 0.2 | 0.2 |
| | Hz | | 力率(%) | – | – | – | – | – | – |
| | 低温消費電力(W) | | | – | – | – | – | – | – |
| | 電熱装置の消費電力（抗酸化ヒーター）(W) | | | – | | – | | – | |
| | 始動電流(A) | | | – | | – | | – | |
| 製品 | 色調 | | | – | | – | | – | |
| | 外形寸法〈高さ×幅×奥行〉(mm) | | | 175×1,102×360 | | 175×1,102×360 | | 175×1,102×360 | |
| | 製品質量(kg) | | | 15 | | 15 | | 15 | |
| | 冷媒量〈R410A〉(kg) | | | – | | – | | – | |
| | 熱交換器形式 | | | クロスフィン | | クロスフィン | | クロスフィン | |
| | 内外接続電線 | | | VVFケーブル　3芯・1本・φ2.0mm | | VVFケーブル　3芯・1本・φ2.0mm | | VVFケーブル　3芯・1本・φ2.0mm | |
| | 延長配管（フレア接続） | | 許容値(m) | – | | – | | – | |
| | | パイプ径 | ガス側(mm) | φ12.7 | | φ9.52 | | φ9.52 | |
| | | | 液側(mm) | φ6.35 | | φ6.35 | | φ6.35 | |
| | | | ドレン接続口(mm) | VP20 | | VP20 | | VP20 | |
| | 保護装置 | | 圧縮機保護 | – | | – | | – | |
| | | | 送風機保護 | 電流検知,回転速度検知 | | 電流検知,回転速度検知 | | 電流検知,回転速度検知 | |
| | 圧縮機 | | 形名 | – | | – | | – | |
| | | | 出力(W) | – | | – | | – | |
| | 送風機 | | 形式 | ラインフローファン | | ラインフローファン | | ラインフローファン | |
| | | | 出力(W) | 30 | | 30 | | 30 | |
| | | | 風量切換 | 3段 | | 3段 | | 3段 | |
| | | 冷房 | 回転速度(rpm) | 1,680 | | 1,080 | | 1,180 | |
| | | | 風量(m³/h) | 740 | | 530 | | 580 | |
| | | 暖房 | 回転速度(rpm) | 1,680 | | 1,130 | | 1,230 | |
| | | | 風量(m³/h) | 770 | | 550 | | 610 | |
| コンセント形状・定格 | | | | 室外機より供給・20A | | 室外機より供給・15A | | 室外機より供給・15A | |
| 電源電線（分岐回路）の太さと長さ | | | | – | | – | | – | |

注1.本機はシステムマルチ室外機に据付可能な室内機です。
　従って内容も室内機のみ記載してあります。室外機の内容はシステムマルチ室外機を参照してください。
2.冷房能力・暖房能力は1台運転時の能力です。
3.標準定格条件下（インバーター機種は、冷房は定格Hz、暖房は58Hz運転）における試運転時の参考値を示す。
4.定格冷房能力（室内側：27.0℃［DB］、19.0℃［WB］、外気温度：35.0℃［DB］、24.0℃［WB］）
　定格暖房能力<標準>（室内側：20.0℃［DB］、外気温度：7.0℃［WB］、6.0℃［WB］）


| 掲載頁 | 外形寸法図 | 頁 | 2-97 | 2-98 | 2-98 |
|---|---|---|---|---|---|

| 項目 | | | 形名 | MLZ-GX40RAS-IN | | MLZ-GX50RAS-IN | | MLZ-GX56RAS-IN | |
|---|---|---|---|---|---|---|---|---|---|
| 性能 | 冷房 | | 標準能力(kW) | 4.0 | | 5.0 | | 5.6 | |
| | | | 除湿能力(L/h)（室温24℃、湿度60%） | – | | – | | – | |
| | | | エネルギー消費効率 | – | | – | | – | |
| | 暖房 | | 標準能力(kW) | 5.6 | | 6.3 | | 7.1 | |
| | | | 低温能力(kW) | – | | – | | – | |
| | | | エネルギー消費効率 | – | | – | | – | |
| | 冷・暖房平均エネルギー消費効率 | | | – | | – | | – | |
| | 2007年度省エネ法基準値達成率(%) | | | – | | – | | – | |
| | 運転音 | 冷房 | 室内（強・弱・静）(dB) | 39・36・32 | | 43・38・34 | | 47・41・35 | |
| | | | 室外(dB) | – | | – | | – | |
| | | 暖房 | 室内（強・弱・静）(dB) | 40・36・32 | | 43・39・34 | | 47・41・35 | |
| | | | 室外(dB) | – | | – | | – | |
| 電気特性 | 電源（相・V・Hz） | | | 単・200・50／60 | | 単・200・50／60 | | 単・200・50／60 | |
| | | | | 冷房 | 暖房 | 冷房 | 暖房 | 冷房 | 暖房 |
| | 定格 | | 標準消費電力(W) | 40 | 40 | 40 | 40 | 40 | 40 |
| | | | 運転電流(A) | 0.2 | 0.2 | 0.2 | 0.2 | 0.2 | 0.2 |
| | Hz | | 力率(%) | – | – | – | – | – | – |
| | 低温消費電力(W) | | | – | – | – | – | – | – |
| | 電熱装置の消費電力(抗酸化ヒーター)(W) | | | – | | – | | – | |
| | 始動電流(A) | | | – | | – | | – | |
| 製品 | 色調 | | | – | | – | | – | |
| | 外形寸法〈高さ×幅×奥行〉(mm) | | | 175×1,102×360 | | 175×1,102×360 | | 175×1,102×360 | |
| | 製品質量(kg) | | | 15 | | 15 | | 15 | |
| | 冷媒量〈R410A〉(kg) | | | – | | – | | – | |
| | 熱交換器形式 | | | クロスフィン | | クロスフィン | | クロスフィン | |
| | 内外接続電線 | | | VVFケーブル 3芯・1本・φ2.0mm | | VVFケーブル 3芯・1本・φ2.0mm | | VVFケーブル 3芯・1本・φ2.0mm | |
| | 〈フレア接続〉延長配管 | | 許容値(m) | – | | – | | – | |
| | | パイプ径 | ガス側(mm) | φ9.52 | | φ9.52 | | φ12.7 | |
| | | | 液側(mm) | φ6.35 | | φ6.35 | | φ6.35 | |
| | | | ドレン接続口(mm) | VP20 | | VP20 | | VP20 | |
| | 保護装置 | | 圧縮機保護 | – | | – | | – | |
| | | | 送風機保護 | 電流検知,回転速度検知 | | 電流検知,回転速度検知 | | 電流検知,回転速度検知 | |
| | 圧縮機 | | 形名 | – | | – | | – | |
| | | | 出力(W) | – | | – | | – | |
| | 送風機 | | 形式 | ラインフローファン | | ラインフローファン | | ラインフローファン | |
| | | | 出力(W) | 30 | | 30 | | 30 | |
| | | | 風量切換 | 3段 | | 3段 | | 3段 | |
| | | 冷房 | 回転速度(rpm) | 1,260 | | 1,360 | | 1,600 | |
| | | | 風量(m³/h) | 600 | | 680 | | 740 | |
| | | 暖房 | 回転速度(rpm) | 1,310 | | 1,380 | | 1,630 | |
| | | | 風量(m³/h) | 630 | | 690 | | 760 | |
| コンセント形状・定格 | | | | 室外機より供給・15A | | 室外機より供給・20A | | 室外機より供給・20A | |
| 電源電線（分岐回路）の太さと長さ | | | | – | | – | | – | |

注1.本機はシステムマルチ室外機に据付可能な室内機です。
　従って内容も室内機のみ記載してあります。室外機の内容はシステムマルチ室外機を参照してください。
2.冷房能力・暖房能力は1台運転時の能力です。
3.標準定格条件下（インバーター機種は、冷房は定格Hz、暖房は58Hz運転）における試運転時の参考値を示す。
4.定格冷房能力（室内側：27.0℃［DB］、19.0℃［WB］、外気温度：35.0℃［DB］、24.0℃［WB］）
　定格暖房能力<標準>（室内側：20.0℃［DB］、外気温度：7.0℃［WB］、6.0℃［WB］）

| 掲載頁 | 外形寸法図 | 頁 | 2-98 | 2-98 | 2-98 |
|---|---|---|---|---|---|

## (d) 二方向天井カセット形（MLZ-W形）

| 項目 | | | 形名 | MLZ-W40RAS-IN | | MLZ-W50RAS-IN | | MLZ-W56RAS-IN | |
|---|---|---|---|---|---|---|---|---|---|
| 性能 | 冷房 | | 標準能力 (kW) | 4.0 | | 5.0 | | 5.6 | |
| | | | 除湿能力 (L/h)（室温24℃、湿度60%） | – | | – | | – | |
| | | | エネルギー消費効率 | – | | – | | – | |
| | 暖房 | | 標準能力 (kW) | 5.6 | | 6.3 | | 6.3 | |
| | | | 低温能力 (kW) | – | | – | | – | |
| | | | エネルギー消費効率 | – | | – | | – | |
| | 冷・暖房平均エネルギー消費効率 | | | – | | – | | – | |
| | 2007年度省エネ法基準値達成率(%) | | | – | | – | | – | |
| | 運転音 | 冷房 | 室内（強・弱・静） (dB) | 37・35・33 | | 38・36・34 | | 40・37・34 | |
| | | | 室外 (dB) | – | | – | | – | |
| | | 暖房 | 室内（強・弱・静） (dB) | 40・37・34 | | 40・37・34 | | 44・37・34 | |
| | | | 室外 (dB) | – | | – | | – | |
| 電気特性 | 電源（相・V・Hz） | | | 単・200・50／60 | | 単・200・50／60 | | 単・200・50／60 | |
| | | | | 冷房 | 暖房 | 冷房 | 暖房 | 冷房 | 暖房 |
| | 定格 | | 標準消費電力 (W) | 40 | 40 | 40 | 40 | 40 | 40 |
| | | | 運転電流 (A) | 0.2 | 0.2 | 0.2 | 0.2 | 0.2 | 0.2 |
| | Hz | | 力率 (%) | – | – | – | – | – | – |
| | 低温消費電力 (W) | | | – | – | – | – | – | – |
| | 電熱装置の消費電力(抗酸化ヒーター) (W) | | | – | | – | | – | |
| | 始動電流 (A) | | | – | | – | | – | |
| 製品 | 色調 | | | – | | – | | – | |
| | 外形寸法〈高さ×幅×奥行〉 (mm) | | | 194×973×480 | | 194×973×480 | | 194×973×480 | |
| | 製品質量 (kg) | | | 18 | | 18 | | 18 | |
| | 冷媒量〈R410A〉 (kg) | | | – | | – | | – | |
| | 熱交換器形式 | | | クロスフィン | | クロスフィン | | クロスフィン | |
| | 内外接続電線 | | | VVFケーブル 3芯・1本・φ2.0mm | | VVFケーブル 3芯・1本・φ2.0mm | | VVFケーブル 3芯・1本・φ2.0mm | |
| | 延長配管（フレア接続） | | 許容値 (m) | – | | – | | – | |
| | | パイプ径 | ガス側 (mm) | φ9.52 | | φ9.52 | | φ12.7 | |
| | | | 液側 (mm) | φ6.35 | | φ6.35 | | φ6.35 | |
| | | | ドレン接続口 (mm) | VP20 | | VP20 | | VP20 | |
| | 保護装置 | | 圧縮機保護 | – | | – | | – | |
| | | | 送風機保護 | 電流検知,回転速度検知 | | 電流検知,回転速度検知 | | 電流検知,回転速度検知 | |
| | 圧縮機 | | 形名 | – | | – | | – | |
| | | | 出力 (W) | – | | – | | – | |
| | 送風機 | | 形式 | ラインフローファン×2 | | ラインフローファン×2 | | ラインフローファン×2 | |
| | | | 出力 (W) | 30+30 | | 30+30 | | 30+30 | |
| | | | 風量切換 | 3段 | | 3段 | | 3段 | |
| | | 冷房 | 回転速度(rpm) | 1,380 | | 1,420 | | 1,510 | |
| | | | 風量(m³/h) | 650 | | 670 | | 720 | |
| | | 暖房 | 回転速度(rpm) | 1,550 | | 1,620 | | 1,660 | |
| | | | 風量(m³/h) | 740 | | 770 | | 790 | |
| コンセント形状・定格 | | | | 室外機より供給・15A | | 室外機より供給・20A | | 室外機より供給・20A | |
| 電源電線（分岐回路）の太さと長さ | | | | – | | – | | – | |

注1.本機はシステムマルチ室外機に据付可能な室内機です。
　従って内容も室内機のみ記載してあります。室外機の内容はシステムマルチ室外機を参照してください。
2.冷房能力・暖房能力は1台運転時の能力です。
3.標準定格条件下（インバーター機種は、冷房は定格Hz、暖房は58Hz運転）における試運転時の参考値を示す。
4.定格冷房能力（室内側：27.0℃［DB］、19.0℃［WB］、外気温度：35.0℃［DB］、24.0℃［WB］）
　定格暖房能力<標準>（室内側：20.0℃［DB］、外気温度：7.0℃［WB］、6.0℃［WB］）


| 掲載頁 | 外形寸法図 | 頁 | 2-99 | 2-99 | 2-99 |
|---|---|---|---|---|---|

## (e) 壁埋込形（MTZ形）

| 項目 | | | 形名 | MTZ-22RAS-IN | | MTZ-25RAS-IN | | MTZ-28RAS-IN | |
|---|---|---|---|---|---|---|---|---|---|
| 性能 | 冷房 | | 標準能力 (kW) | 2.2 | | 2.5 | | 2.8 | |
| | | | 除湿能力 (室温24℃、湿度60%) (L/h) | – | | – | | – | |
| | | | エネルギー消費効率 | – | | – | | – | |
| | 暖房 | | 標準能力 (kW) | 3.2 | | 3.6 | | 4.0 | |
| | | | 低温能力 (kW) | – | | – | | – | |
| | | | エネルギー消費効率 | – | | – | | – | |
| | 冷・暖房平均エネルギー消費効率 | | | – | | – | | – | |
| | 2007年度省エネ法基準値達成率(%) | | | – | | – | | – | |
| | 運転音 | 冷房 | 室内（強・弱・静） (dB) | 37・33・28 | | 38・34・29 | | 38・34・29 | |
| | | | 室外 (dB) | – | | – | | – | |
| | | 暖房 | 室内（強・弱・静） (dB) | 38・34・29 | | 39・35・30 | | 39・35・30 | |
| | | | 室外 (dB) | – | | – | | – | |
| 電気特性 | 電源 (相・V・Hz) | | | 単・200・50／60 | | 単・200・50／60 | | 単・200・50／60 | |
| | | | | 冷房 | 暖房 | 冷房 | 暖房 | 冷房 | 暖房 |
| | 定格 | | 標準消費電力 (W) | 40 | 40 | 40 | 40 | 40 | 40 |
| | | | 運転電流 (A) | 0.2 | 0.2 | 0.2 | 0.2 | 0.2 | 0.2 |
| | Hz | | 力率 (%) | – | – | – | – | – | – |
| | 低温消費電力 (W) | | | – | – | – | – | – | – |
| | 電熱装置の消費電力(抗酸化ヒーター) (W) | | | – | | – | | – | |
| | 始動電流 (A) | | | – | | – | | – | |
| 製品 | 色調 | | | – | | – | | – | |
| | 外形寸法〈高さ×幅×奥行〉 (mm) | | | 325×748×181 | | 325×748×181 | | 325×748×181 | |
| | 製品質量 (kg) | | | 10 | | 10 | | 10 | |
| | 冷媒量〈R410A〉 (kg) | | | – | | – | | – | |
| | 熱交換器形式 | | | クロスフィン | | クロスフィン | | クロスフィン | |
| | 内外接続電線 | | | VVFケーブル 3芯・1本・φ2.0mm | | VVFケーブル 3芯・1本・φ2.0mm | | VVFケーブル 3芯・1本・φ2.0mm | |
| | 延長配管（フレア接続） | | 許容値 (m) | – | | – | | – | |
| | | パイプ径 | ガス側 (mm) | φ9.52 | | φ9.52 | | φ9.52 | |
| | | | 液側 (mm) | φ6.35 | | φ6.35 | | φ6.35 | |
| | | | ドレン接続口 (mm) | φ16 | | φ16 | | φ16 | |
| | 保護装置 | | 圧縮機保護 | – | | – | | – | |
| | | | 送風機保護 | 電流検知,回転速度検知 | | 電流検知,回転速度検知 | | 電流検知,回転速度検知 | |
| | 圧縮機 | | 形名 | – | | – | | – | |
| | | | 出力 (W) | – | | – | | – | |
| | 送風機 | | 形式 | ラインフローファン | | ラインフローファン | | ラインフローファン | |
| | | | 出力 (W) | 30 | | 30 | | 30 | |
| | | | 風量切換 | 3段 | | 3段 | | 3段 | |
| | | 冷房 | 回転速度(rpm) | 1,300 | | 1,340 | | 1,340 | |
| | | | 風量(m³/h) | 470 | | 490 | | 490 | |
| | | 暖房 | 回転速度(rpm) | 1,340 | | 1,410 | | 1,410 | |
| | | | 風量(m³/h) | 490 | | 520 | | 520 | |
| コンセント形状・定格 | | | | 室外機より供給・15A | | 室外機より供給・15A | | 室外機より供給・15A | |
| 電源電線(分岐回路)の太さと長さ | | | | – | | – | | – | |

注1.本機はシステムマルチ室外機に据付可能な室内機です。
　従って内容も室内機のみ記載してあります。室外機の内容はシステムマルチ室外機を参照してください。
2.冷房能力・暖房能力は1台運転時の能力です。
3.標準定格条件下（インバーター機種は、冷房は定格Hz、暖房は58Hz運転）における試運転時の参考値を示す。
4.定格冷房能力（室内側：27.0℃［DB］、19.0℃［WB］、外気温度：35.0℃［DB］、24.0℃［WB］）
　定格暖房能力<標準>（室内側：20.0℃［DB］、外気温度：7.0℃［WB］、6.0℃［WB］）

| 掲載頁 | 外形寸法図 | 頁 | 2-100 | 2-100 | 2-100 |
|---|---|---|---|---|---|

## (f) フリービルトイン形
## (MBZ形)

| 項目 | | | 形名 | MTZ-36RAS-IN | | MTZ-40RAS-IN | | MBZ-28RAS-IN | |
|---|---|---|---|---|---|---|---|---|---|
| 性能 | 冷房 | | 標準能力(kW) | 3.6 | | 4.0 | | 2.8 | |
| | | | 除湿能力(L/h)(室温24℃、湿度60%) | – | | – | | – | |
| | | | エネルギー消費効率 | – | | – | | – | |
| | 暖房 | | 標準能力(kW) | 4.8 | | 5.6 | | 4.2 | |
| | | | 低温能力(kW) | – | | – | | – | |
| | | | エネルギー消費効率 | – | | – | | – | |
| | 冷・暖房平均エネルギー消費効率 | | | – | | – | | – | |
| | 2007年度省エネ法基準値達成率(%) | | | – | | – | | – | |
| | 運転音 | 冷房 | 室内(強・弱・静)(dB) | 39・35・31 | | 42・39・35 | | 37・34・31 | |
| | | | 室外(dB) | – | | – | | – | |
| | | 暖房 | 室内(強・弱・静)(dB) | 41・37・33 | | 43・41・36 | | 38・36・34 | |
| | | | 室外(dB) | – | | – | | – | |
| 電気特性 | 電源(相・V・Hz) | | | 単・200・50/60 | | 単・200・50/60 | | 単・200・50/60 | |
| | | | | 冷房 | 暖房 | 冷房 | 暖房 | 冷房 | 暖房 |
| | 定格 | | 標準消費電力(W) | 40 | 40 | 40 | 40 | 40 | 40 |
| | | | 運転電流(A) | 0.2 | 0.2 | 0.2 | 0.2 | 0.2 | 0.2 |
| | Hz | | 力率(%) | – | – | – | – | – | – |
| | 低温消費電力(W) | | | – | – | – | – | – | – |
| | 電熱装置の消費電力(抗酸化ヒーター)(W) | | | – | | – | | – | |
| | 始動電流(A) | | | – | | – | | – | |
| 製品 | 色調 | | | – | | – | | – | |
| | 外形寸法〈高さX幅X奥行〉(mm) | | | 325×748×181 | | 325×748×181 | | 230×770(+65)×450 | |
| | 製品質量(kg) | | | 10 | | 10 | | 18 | |
| | 冷媒量〈R410A〉(kg) | | | – | | – | | – | |
| | 熱交換器形式 | | | クロスフィン | | クロスフィン | | クロスフィン | |
| | 内外接続電線 | | | VVFケーブル 3芯・1本・φ2.0mm | | VVFケーブル 3芯・1本・φ2.0mm | | VVFケーブル 3芯・1本・φ2.0mm | |
| | 〈フレア接続〉延長配管 | | 許容値(m) | – | | – | | – | |
| | | パイプ径 | ガス側(mm) | φ9.52 | | φ9.52 | | φ9.52 | |
| | | | 液側(mm) | φ6.35 | | φ6.35 | | φ6.35 | |
| | | | ドレン接続口(mm) | φ16 | | φ16 | | VP20 | |
| | 保護装置 | | 圧縮機保護 | – | | – | | – | |
| | | | 送風機保護 | 電流検知,回転速度検知 | | 電流検知,回転速度検知 | | 電流検知,回転速度検知 | |
| | 圧縮機 | | 形名 | – | | – | | – | |
| | | | 出力(W) | – | | – | | – | |
| | 送風機 | | 形式 | ラインフローファン | | ラインフローファン | | シロッコファン | |
| | | | 出力(W) | 30 | | 30 | | 40 | |
| | | | 風量切換 | 3段 | | 3段 | | 3段 | |
| | | 冷房 | 回転速度(rpm) | 1,410 | | 1,560 | | 930 | |
| | | | 風量(m³/h) | 520 | | 580 | | 610 | |
| | | 暖房 | 回転速度(rpm) | 1,500 | | 1,610 | | 950 | |
| | | | 風量(m³/h) | 560 | | 610 | | 620 | |
| コンセント形状・定格 | | | | 室外機より供給・15A | | 室外機より供給・15A | | 室外機より供給・15A | |
| 電源電線(分岐回路)の太さと長さ | | | | – | | – | | – | |

注1.本機はシステムマルチ室外機に据付可能な室内機です。
　従って内容も室内機のみ記載してあります。室外機の内容はシステムマルチ室外機を参照してください。
2.冷房能力・暖房能力は1台運転時の能力です。
3.標準定格条件下（インバーター機種は、冷房は定格Hz、暖房は58Hz運転）における試運転時の参考値を示す。
4.定格冷房能力（室内側：27.0℃［DB］、19.0℃［WB］、外気温度：35.0℃［DB］、24.0℃［WB］）
　定格暖房能力<標準>（室内側：20.0℃［DB］、外気温度：7.0℃［WB］、6.0℃［WB］）

| 掲載頁 | 外形寸法図 | 頁 | 2-100 | 2-100 | 2-102 |
|---|---|---|---|---|---|

| 項目 | 形名 | MBZ-36RAS | | MBZ-40RAS | | MBZ-50RAS | |
|---|---|---|---|---|---|---|---|
| 性能 | 冷房 標準能力(kW) | 3.6 | | 4.0 | | 5.0 | |
| | 冷房 除湿能力(L/h)(室温24℃、湿度60%) | – | | – | | – | |
| | 冷房 エネルギー消費効率 | – | | – | | – | |
| | 暖房 標準能力(kW) | 4.8 | | 6.0 | | 6.7 | |
| | 暖房 低温能力(kW) | – | | – | | – | |
| | 暖房 エネルギー消費効率 | – | | – | | – | |
| | 冷・暖房平均エネルギー消費効率 | – | | – | | – | |
| | 2007年度省エネ法基準値達成率(%) | – | | – | | – | |
| | 運転音 冷房 室内(強・弱・静)(dB) | 40・36・31 | | 40・36・31 | | 43・38・31 | |
| | 運転音 冷房 室外(dB) | – | | – | | – | |
| | 運転音 暖房 室内(強・弱・静)(dB) | 41・38・34 | | 41・38・34 | | 45・40・34 | |
| | 運転音 暖房 室外(dB) | – | | – | | – | |
| 電気特性 | 電源(相・V・Hz) | 単・200・50/60 | | 単・200・50/60 | | 単・200・50/60 | |
| | | 冷房 | 暖房 | 冷房 | 暖房 | 冷房 | 暖房 |
| | 定格 標準消費電力(W) | 40 | 40 | 40 | 40 | 40 | 40 |
| | 定格 運転電流(A) | 0.2 | 0.2 | 0.2 | 0.2 | 0.2 | 0.2 |
| | 定格 力率(%) | – | – | – | – | – | – |
| | 低温消費電力(W) | – | – | – | – | – | – |
| | 電熱装置の消費電力(抗酸化ヒーター)(W) | – | | – | | – | |
| | 始動電流(A) | – | | – | | – | |
| 製品 | 色調 | – | | – | | – | |
| | 外形寸法〈高さ×幅×奥行〉(mm) | 230×770(+65)×450 | | 230×770(+65)×450 | | 230×770(+65)×450 | |
| | 製品質量(kg) | 18 | | 18 | | 18 | |
| | 冷媒量〈R410A〉(kg) | – | | – | | – | |
| | 熱交換器形式 | クロスフィン | | クロスフィン | | クロスフィン | |
| | 内外接続電線 | VVFケーブル 3芯・1本・φ2.0mm | | VVFケーブル 3芯・1本・φ2.0mm | | VVFケーブル 3芯・1本・φ2.0mm | |
| | 延長配管(フレア接続) 許容値(m) | – | | – | | – | |
| | 延長配管(フレア接続) パイプ径 ガス側(mm) | φ9.52 | | φ9.52 | | φ9.52 | |
| | 延長配管(フレア接続) パイプ径 液側(mm) | φ6.35 | | φ6.35 | | φ6.35 | |
| | 延長配管(フレア接続) パイプ径 ドレン接続口(mm) | VP20 | | VP20 | | VP20 | |
| | 保護装置 圧縮機保護 | – | | – | | – | |
| | 保護装置 送風機保護 | 電流検知(DCモータ用)<br>回転速度検知 | | 電流検知(DCモータ用)<br>回転速度検知 | | 電流検知(DCモータ用)<br>回転速度検知 | |
| | 圧縮機 形名 | – | | – | | – | |
| | 圧縮機 出力(W) | – | | – | | – | |
| | 送風機 形式 | ラインフローファン | | ラインフローファン | | ラインフローファン | |
| | 送風機 出力(W) | 40 | | 40 | | 40 | |
| | 送風機 風量切換 | 3段 | | 3段 | | 3段 | |
| | 送風機 冷房 回転速度(rpm) | 1,030 | | 1,030 | | 1,170 | |
| | 送風機 冷房 風量(m³/h) | 680 | | 680 | | 790 | |
| | 送風機 暖房 回転速度(rpm) | 1,050 | | 1,050 | | 1,200 | |
| | 送風機 暖房 風量(m³/h) | 700 | | 700 | | 810 | |
| コンセント形状・定格 | | 室外機より供給・15A | | 室外機より供給・15A | | 室外機より供給・20A | |
| 電源電線(分岐回路)の太さと長さ | | – | | – | | – | |

注1.本機はシステムマルチ室外機に据付可能な室内機です。
　従って内容も室内機のみ記載してあります。室外機の内容はシステムマルチ室外機を参照してください。
2.冷房能力・暖房能力は1台運転時の能力です。
3.標準定格条件下（インバーター機種は、冷房は定格Hz、暖房は58Hz運転）における試運転時の参考値を示す。
4.定格冷房能力（室内側：27.0℃［DB］、19.0℃［WB］、外気温度：35.0℃［DB］、24.0℃［WB］）
　定格暖房能力<標準>（室内側：20.0℃［DB］、外気温度：7.0℃［WB］、6.0℃［WB］）

| 掲載頁 | 外形寸法図 | 頁 | 2-102 | 2-102 | 2-102 |
|---|---|---|---|---|---|

## (g) 小能力天井カセット形（MLZ形）

| 項目 | | | 形名 | MLZ-22RAS-IN | | MLZ-25RAS-IN | |
|---|---|---|---|---|---|---|---|
| 性能 | 冷房 | | 標準能力 (kW) | 2.2 | | 2.5 | |
| | | | 除湿能力 (室温24℃、湿度60%) (L/h) | − | | − | |
| | | | エネルギー消費効率 | − | | − | |
| | 暖房 | | 標準能力 (kW) | 3.2 | | 3.4 | |
| | | | 低温能力 (kW) | − | | − | |
| | | | エネルギー消費効率 | − | | − | |
| | 冷・暖房平均エネルギー消費効率 | | | − | | − | |
| | 2007年度省エネ法基準値達成率(%) | | | − | | − | |
| | 運転音 | 冷房 | 室内（強・弱・静） (dB) | 35・32・29 | | 35・32・29 | |
| | | | 室外 (dB) | − | | − | |
| | | 暖房 | 室内（強・弱・静） (dB) | 36・33・30 | | 38・34・30 | |
| | | | 室外 (dB) | − | | − | |
| 電気特性 | 電源 (相・V・Hz) | | | 単・200・50／60 | | 単・200・50／60 | |
| | | | | 冷房 | 暖房 | 冷房 | 暖房 |
| | 定格Hz | | 標準消費電力 (W) | 40 | 40 | 40 | 40 |
| | | | 運転電流 (A) | 0.2 | 0.2 | 0.2 | 0.2 |
| | | | 力率 (%) | − | − | − | − |
| | 低温消費電力 (W) | | | − | − | − | − |
| | 電熱装置の消費電力(抗酸化ヒーター) (W) | | | − | | − | |
| | 始動電流 (A) | | | − | | − | |
| 製品 | 色調 | | | − | | − | |
| | 外形寸法〈高さ×幅×奥行〉 (mm) | | | 194×745×300 | | 194×745×300 | |
| | 製品質量 (kg) | | | 9.8 | | 9.8 | |
| | 冷媒量〈R410A〉 (kg) | | | − | | − | |
| | 熱交換器形式 | | | クロスフィン | | クロスフィン | |
| | 内外接続電線 | | | VVFケーブル 3芯・1本・φ2.0mm | | VVFケーブル 3芯・1本・φ2.0mm | |
| | 延長配管（フレア接続） | | 許容値 (m) | − | | − | |
| | | パイプ径 | ガス側 (mm) | φ9.52 | | φ9.52 | |
| | | | 液側 (mm) | φ6.35 | | φ6.35 | |
| | | | ドレン接続口 (mm) | VP20 | | VP20 | |
| | 保護装置 | | 圧縮機保護 | − | | − | |
| | | | 送風機保護 | 電流検知,回転速度検知 | | 電流検知,回転速度検知 | |
| | 圧縮機 | | 形名 | − | | − | |
| | | | 出力 (W) | − | | − | |
| | 送風機 | | 形式 | ラインフローファン | | ラインフローファン | |
| | | | 出力 (W) | 30 | | 30 | |
| | | | 風量切換 | 3段 | | 3段 | |
| | | 冷房 | 回転速度(rpm) | 1,140 | | 1,140 | |
| | | | 風量(m³/h) | 340 | | 340 | |
| | | 暖房 | 回転速度(rpm) | 1,230 | | 1,300 | |
| | | | 風量(m³/h) | 370 | | 370 | |
| コンセント形状・定格 | | | | 室外機より供給・15A | | 室外機より供給・15A | |
| 電源電線(分岐回路)の太さと長さ | | | | − | | − | |

注1.本機はシステムマルチ室外機に据付可能な室内機です。
　従って内容も室内機のみ記載してあります。室外機の内容はシステムマルチ室外機を参照してください。
2.冷房能力・暖房能力は1台運転時の能力です。
3.標準定格条件下（インバーター機種は、冷房は定格Hz、暖房は58Hz運転）における試運転時の参考値を示す。
4.定格冷房能力（室内側：27.0℃［DB］、19.0℃［WB］、外気温度：35.0℃［DB］、24.0℃［WB］）
　定格暖房能力<標準>（室内側：20.0℃［DB］、外気温度：7.0℃［WB］、6.0℃［WB］）


| 掲載頁 | 外形寸法図 | 頁 | 2-103 | 2-103 |
|---|---|---|---|---|

# 〈2〉外形寸法図

## 〈2-1〉シングルタイプ

### (a) 壁掛形（MSZ形）

室内機外形図

- MSZ-ZXV229-W,T　MSZ-ZXV259-W,T　MSZ-ZXV289-W,T　MSZ-ZXV289S-W,T
- MSZ-ZXV369-W,T　MSZ-ZXV369S-W,T　MSZ-ZXV409S-W,T　MSZ-ZXV509S-W,T
- MSZ-ZXV639S-W,T　MSZ-ZXV719S-W,T

[単位:mm]

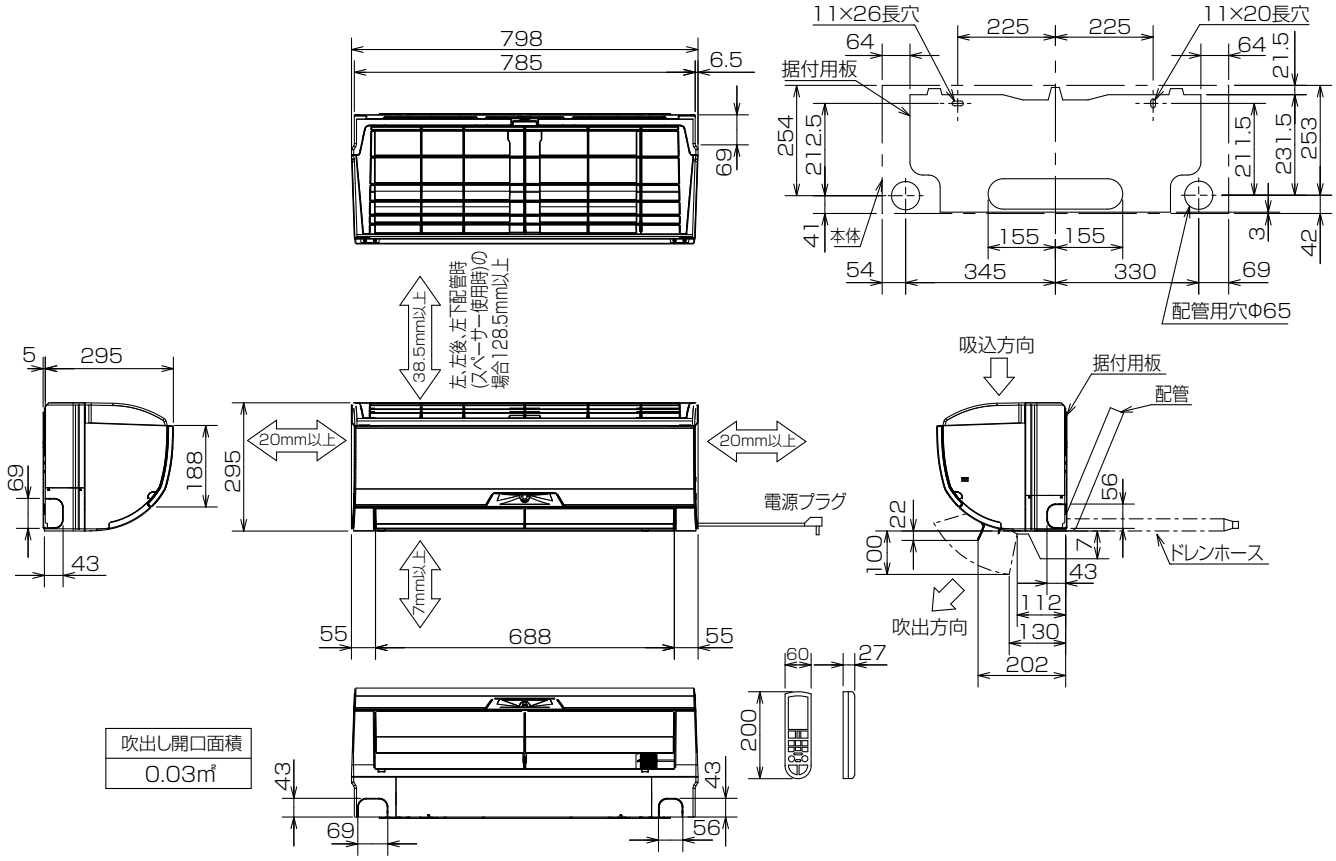


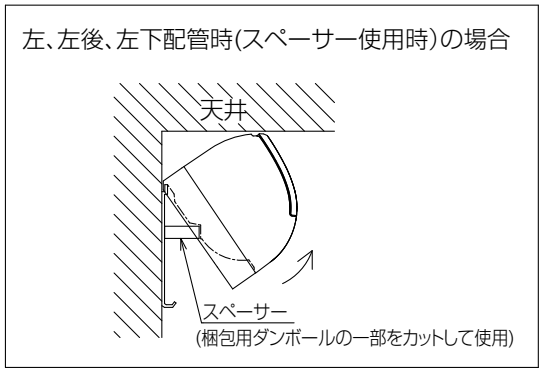


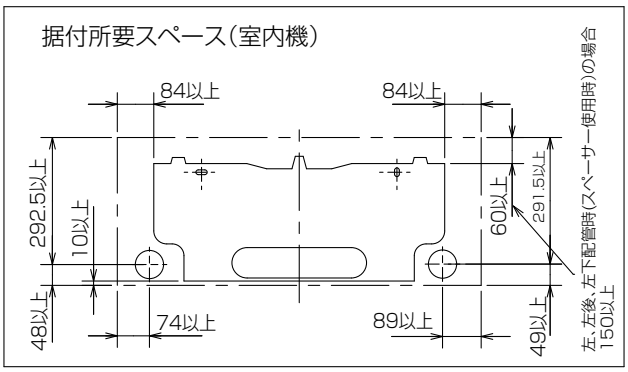


| | | MSZ-ZXV229/259-W,T | MSZ-ZXV289/289S/369-W,T<br>MSZ-ZXV369S/409S/509S-W,T | MSZ-ZXV639S/719S-W,T |
|---|---|---|---|---|
| 配管 | 断熱材 | 外径Φ 35 | | 外径Φ 37 |
| | 液管 | フレア接続Φ 6.35(1/4") 有効長 390 | | |
| | ガス管 | フレア接続Φ 9.52(3/8") 有効長 340 | | フレア接続Φ 12.7(1/2") 有効長 340 |
| ドレンホース | | 断熱材外径Φ 29 接続部外径Φ 16 有効長 400 | | |
| 電源コード | | 右出し寸法 1,800 左出し寸法 1,000 | 右出し寸法 1,350 左出し寸法 550 | |

## 室外機外形図

● MUZ-ZXV229　MUZ-ZXV259　MUZ-ZXV289　MUZ-ZXV289S
● MUZ-ZXV369　MUZ-ZXV369S　MUZ-ZXV409S　MUZ-ZXV509S
● MUZ-ZXV229E　MUZ-ZXV259E　MUZ-ZXV289E　MUZ-ZXV289SE
● MUZ-ZXV369E　MUZ-ZXV369SE　MUZ-ZXV409SE　MUZ-ZXV509SE

単位：mm

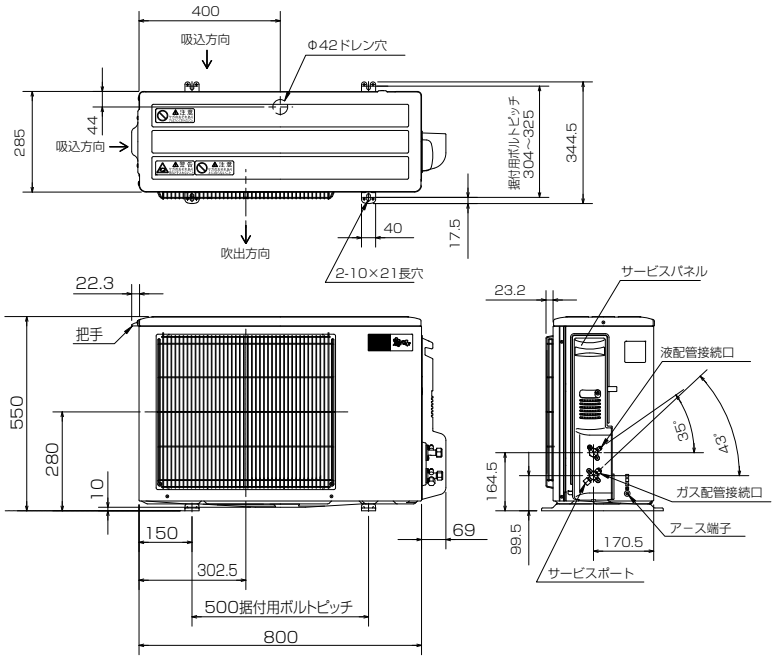


| | |
|---|---|
| 液管配管接続口 | 接続配管Φ6.35 フレア接続 6.35(1/4") |
| ガス管配管接続口 | 接続配管Φ9.52 フレア接続 9.52(3/8") |

室外機の周囲必要空間（基本）

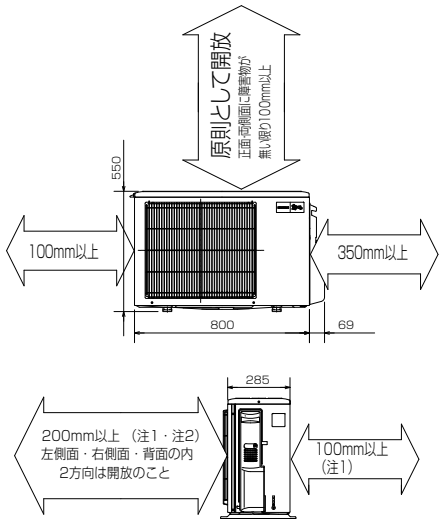


室外機の据付上最小のスペース

注1）風通しが悪くショートサイクルが起きやすい場合は、冷暖房能力及び、消費電力が10%程度悪化する場合があります。
吹出ガイド(別売部品)を付けると、冷暖房能力及び消費電力の改善が図れます。

注2）壁に向けて吹き出すと壁が汚れる場合があります。

## 室外機外形図

● MUZ-ZXV639S　MUZ-ZXV719S
● MUZ-ZXV639SE　MUZ-ZXV719SE

単位：mm

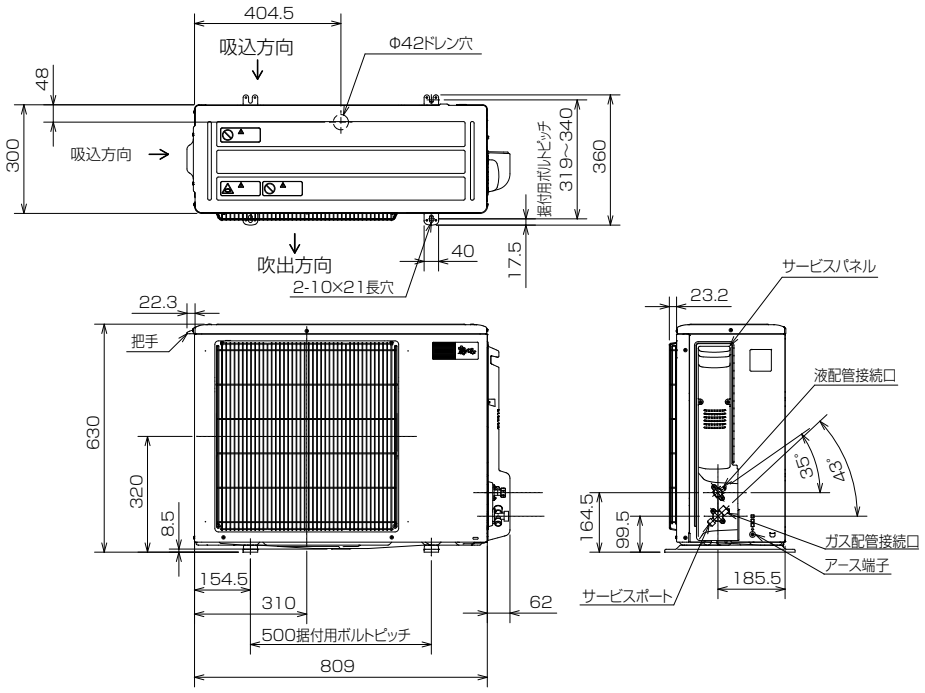


| | |
|---|---|
| 液管配管接続口 | 接続配管Φ6.35 フレア接続 6.35(1/4") |
| ガス管配管接続口 | 接続配管Φ12.7 フレア接続 12.7(1/2") |

室外機の周囲必要空間（基本）

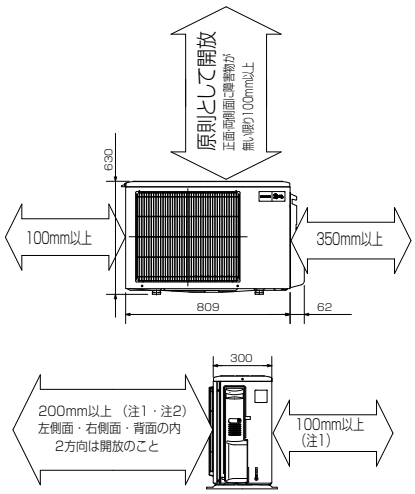


室外機の据付上最小のスペース

注1）風通しが悪くショートサイクルが起きやすい場合は、冷暖房能力及び、消費電力が10%程度悪化する場合があります。
吹出ガイド(別売部品)を付けると、冷暖房能力及び消費電力の改善が図れます。

注2）壁に向けて吹き出すと壁が汚れる場合があります。

## 室内機外形図

● MSZ-JXV229-W,T　MSZ-JXV259-W,T　MSZ-JXV289-W,T　MSZ-JXV289S-W,T
● MSZ-JXV369-W,T　MSZ-JXV369S-W,T　MSZ-JXV409S-W,T　MSZ-JXV509S-W,T

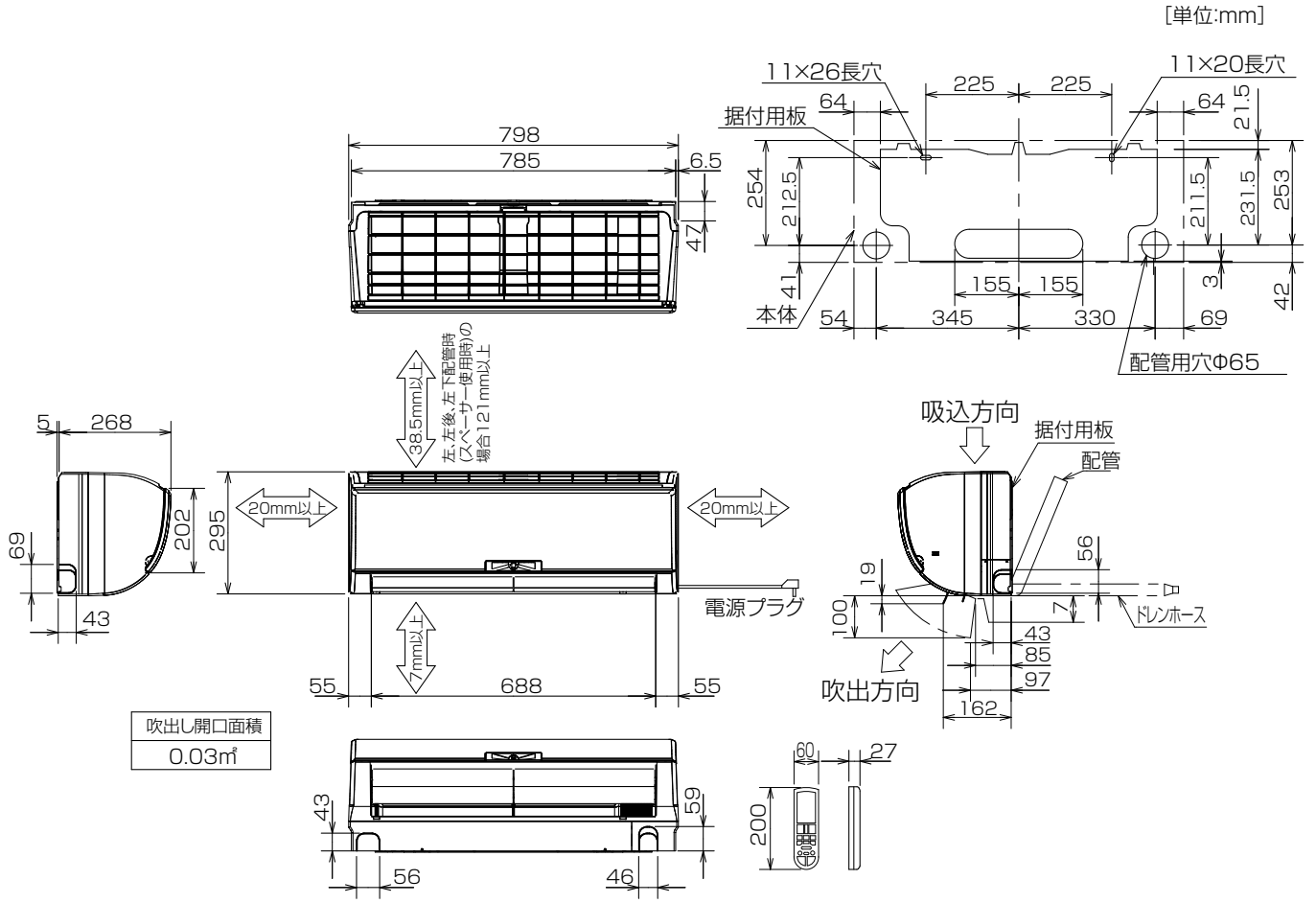


左、左後、左下配管時(スペーサー使用時)の場合

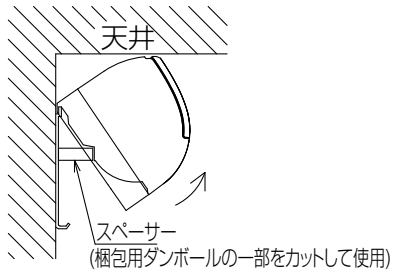


据付所要スペース(室内機)

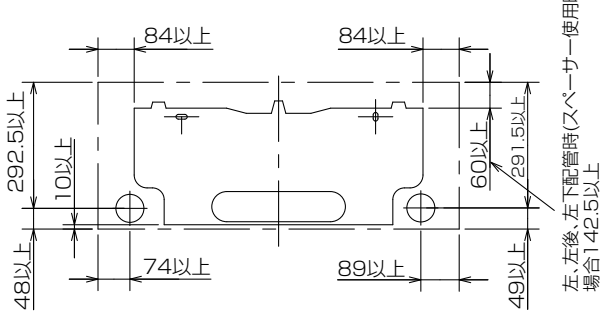


| | | MSZ-JXV229/JXV259/JXV289/JXV369-W,T | MSZ-JXV289S/JXV369S/JXV409S/JXV509S-W,T |
|---|---|---|---|
| 配管 | 断熱材 | 外径Φ 35 | |
| | 液管 | フレア接続Φ 6.35(1/4") 有効長 390 | |
| | ガス管 | フレア接続Φ 9.52(3/8") 有効長 340 | |
| ドレンホース | | 断熱材外径Φ 29 接続部外径Φ 16 有効長 400 | |
| 電源コード | | 右出し寸法 1,800 左出し寸法 1,000 | 右出し寸法 1,350 左出し寸法 550 |

## 室外機外形図

● MUZ-JXV229　MUZ-JXV259　MUZ-JXV229E　MUZ-JXV259E
● MUZ-JXV289　MUZ-JXV289S　MUZ-JXV289E　MUZ-JXV289SE

単位：mm

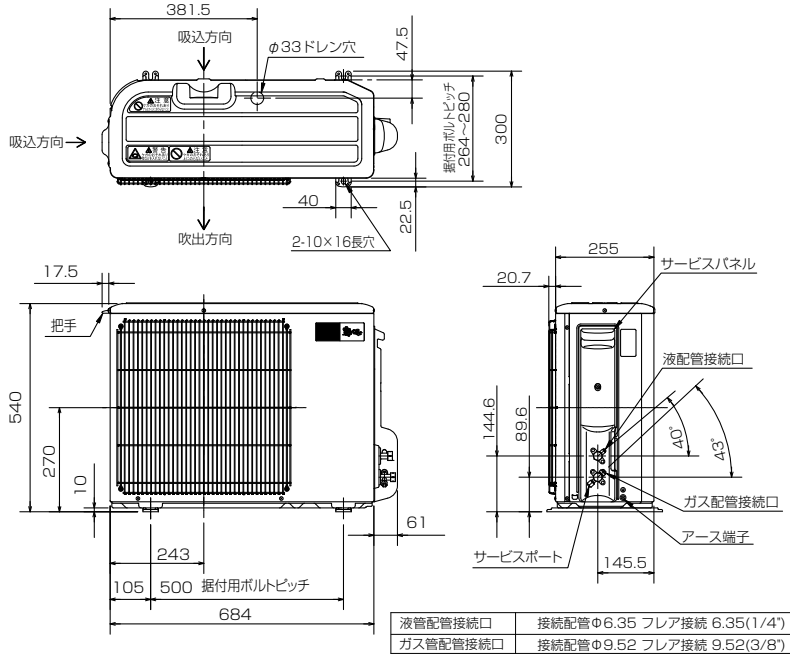


| | |
|---|---|
| 液管配管接続口 | 接続配管Φ6.35 フレア接続 6.35(1/4") |
| ガス管配管接続口 | 接続配管Φ9.52 フレア接続 9.52(3/8") |

室外機の周囲必要空間(基本)

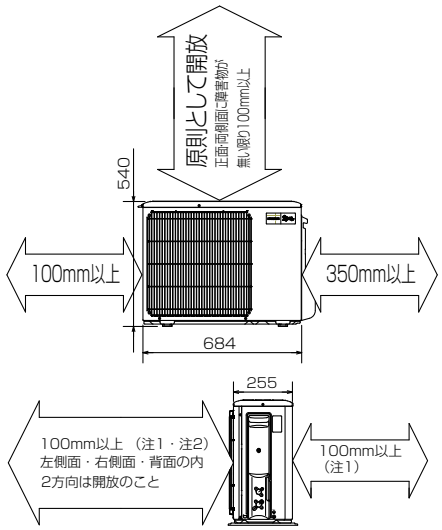


室外機の据付上最小のスペース
注1)風通しが悪くショートサイクルが起きやすい場合は、 冷暖房能力及び、
消費電力が10%程度悪化する場合があります。
吹出ガイド(別売部品)を付けると、冷暖房能力及び消費電力の改善が図れます。
注2)壁に向けて吹き出すと壁が汚れる場合があります。

● MUZ-JXV369　MUZ-JXV369S　MUZ-JXV369E　MUZ-JXV369SE
● MUZ-JXV409S　MUZ-JXV509S　MUZ-JXV409SE　MUZ-JXV509SE

単位：mm

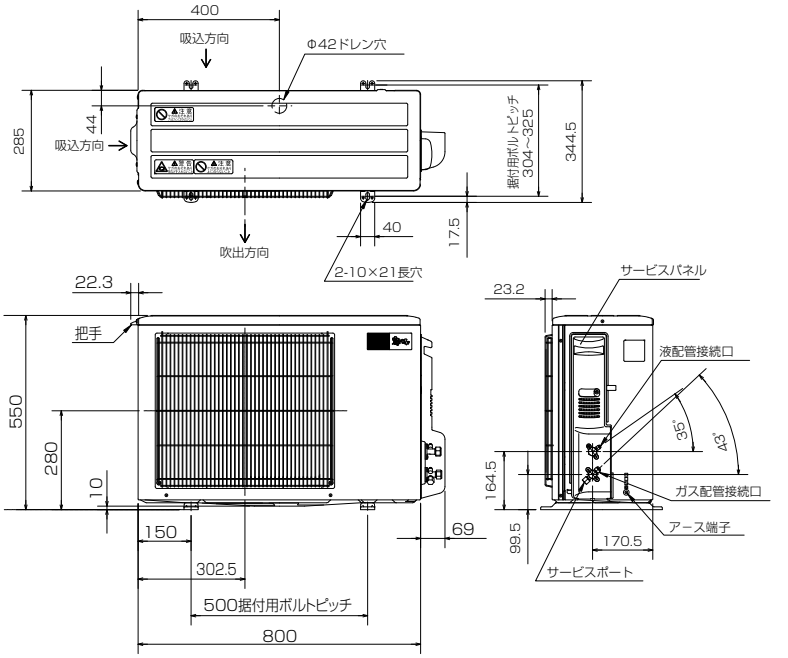


| | |
|---|---|
| 液管配管接続口 | 接続配管Φ6.35 フレア接続 6.35(1/4") |
| ガス管配管接続口 | 接続配管Φ9.52 フレア接続 9.52(3/8") |

室外機の周囲必要空間 (基本)

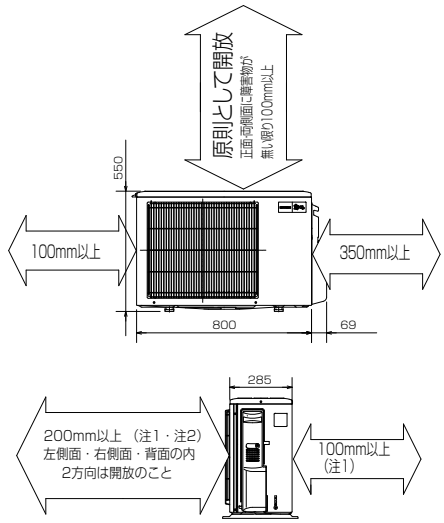


室外機の据付上最小のスペース
注1) 風通しが悪くショートサイクルが起きやすい場合は、冷暖房能力及び、
消費電力が10%程度悪化する場合があります。
吹出ガイド(別売部品)を付けると、冷暖房能力及び消費電力の改善が図れます。
注2) 壁に向けて吹き出すと壁が汚れる場合があります。

室外機外形図

● MSZ-BXV229-W　MSZ-BXV369-W
● MSZ-BXV259-W　MSZ-BXV409S-W
● MSZ-BXV289-W　MSZ-BXV509S-W

[単位:mm]

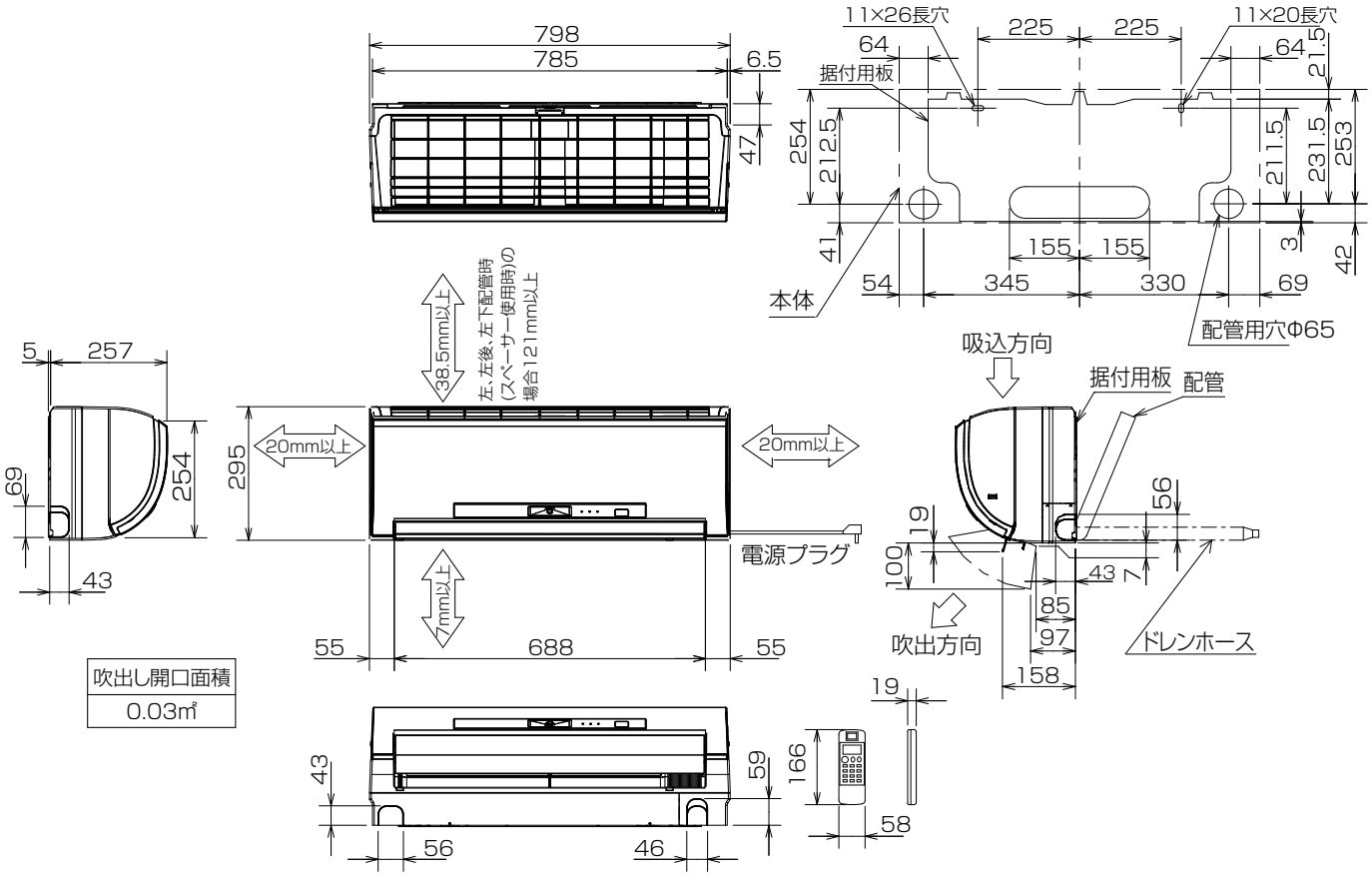


| | | MSZ-BXV229/259/289/369-W | MSZ-BXV409S/509S-W |
|---|---|---|---|
| 配管 | 断熱材 | 外径Φ35 | |
| | 液　管 | フレア接続Φ6.35(1/4")有効長390 | |
| | ガ ス 管 | フレア接続Φ9.52(3/8")有効長340 | |
| ドレンホース | | 断熱材外径Φ29 接続部外径Φ16 有効長400 | |
| 電源コード | | 右出し寸法 1800　左出し寸法 1000 | 右出し寸法 1350　左出し寸法 550 |

左、左後、左下配管時(スペーサー使用時)の場合

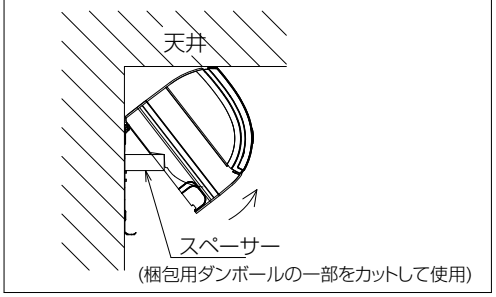


据付所要スペース(室内機)

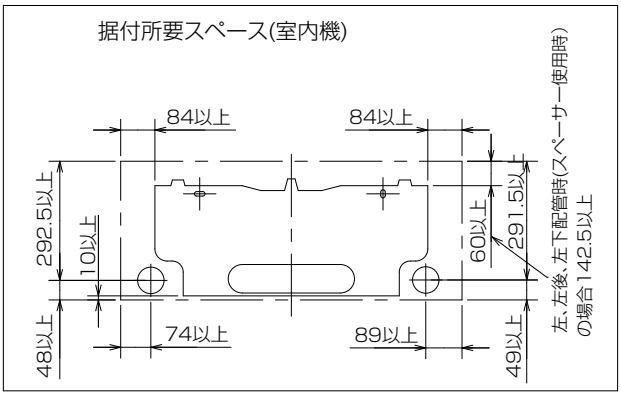

## 室外機外形図

● MUZ-BXV229　MUZ-BXV259　MUZ-BXV289
● MUZ-BXV229E　MUZ-BXV259E　MUZ-BXV289E

単位：mm

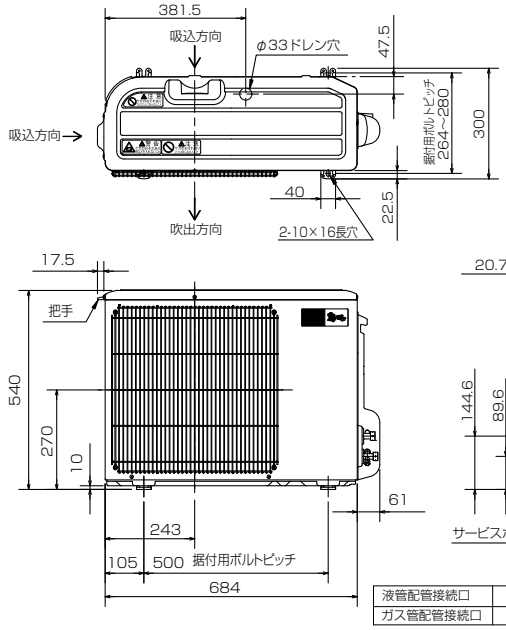


| | |
|---|---|
| 液管配管接続口 | 接続配管Φ6.35 フレア接続 6.35(1/4") |
| ガス管配管接続口 | 接続配管Φ9.52 フレア接続 9.52(3/8") |

室外機の周囲必要空間(基本)

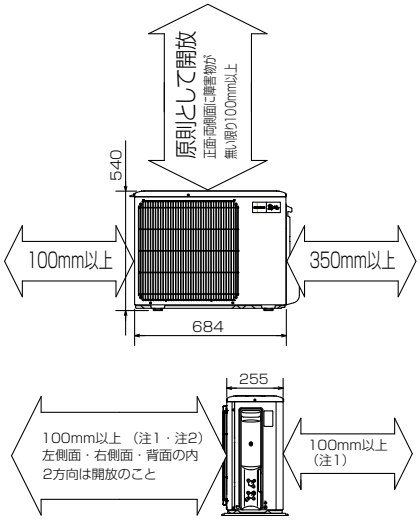


室外機の据付上最小のスペース
注1)風通しが悪くショートサイクルが起きやすい場合は、 冷暖房能力及び、
消費電力が10%程度悪化する場合があります。
吹出ガイド(別売部品)を付けると、冷暖房能力及び消費電力の改善が図れます。
注2)壁に向けて吹き出すと壁が汚れる場合があります。

● MUZ-BXV369　MUZ-BXV409S　MUZ-BXV509S
● MUZ-BXV369E　MUZ-BXV409SE　MUZ-BXV509SE

単位：mm

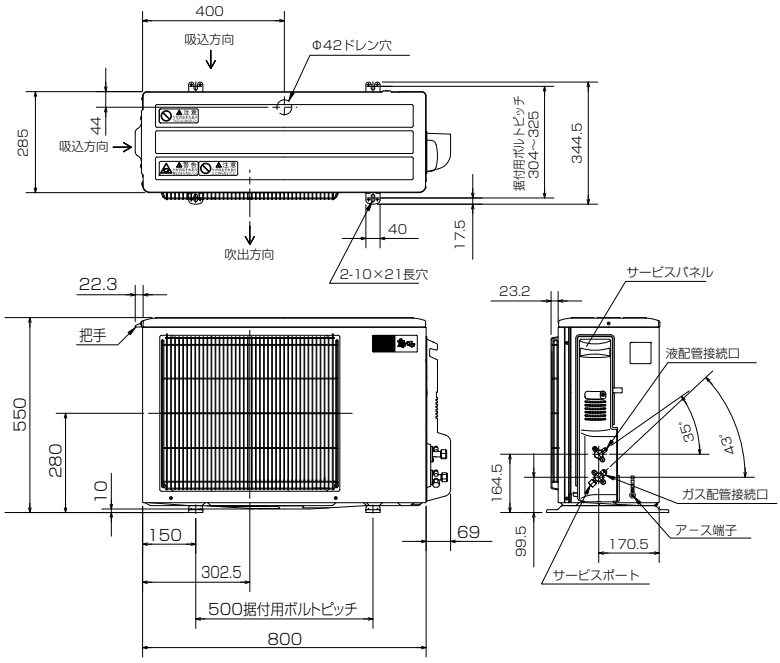


| | |
|---|---|
| 液管配管接続口 | 接続配管Φ6.35 フレア接続 6.35(1/4") |
| ガス 管配管接続口 | 接続配管Φ9.52 フレア接続 9.52(3/8") |

室外機の周囲必要空間 (基本)

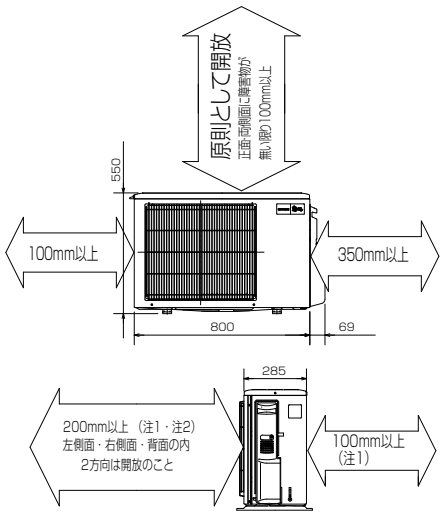


室外機の据付上最小のスペース
注1) 風通しが悪くショートサイクルが起きやすい場合は、冷暖房能力及び、
消費電力が10%程度悪化する場合があります。
吹出ガイド(別売部品)を付けると、冷暖房能力及び消費電力の改善が図れます。
注2) 壁に向けて吹き出すと壁が汚れる場合があります。

## 室内機外形図

● MSZ-AXV229-W,T　MSZ-AXV259-W,T　MSZ-AXV289-W,T　MSZ-AXV289S-W,T
● MSZ-AXV369-W,T　MSZ-AXV369S-W,T　MSZ-AXV409S-W,T　MSZ-AXV509S-W,T
● MSZ-AXV569S-W,T

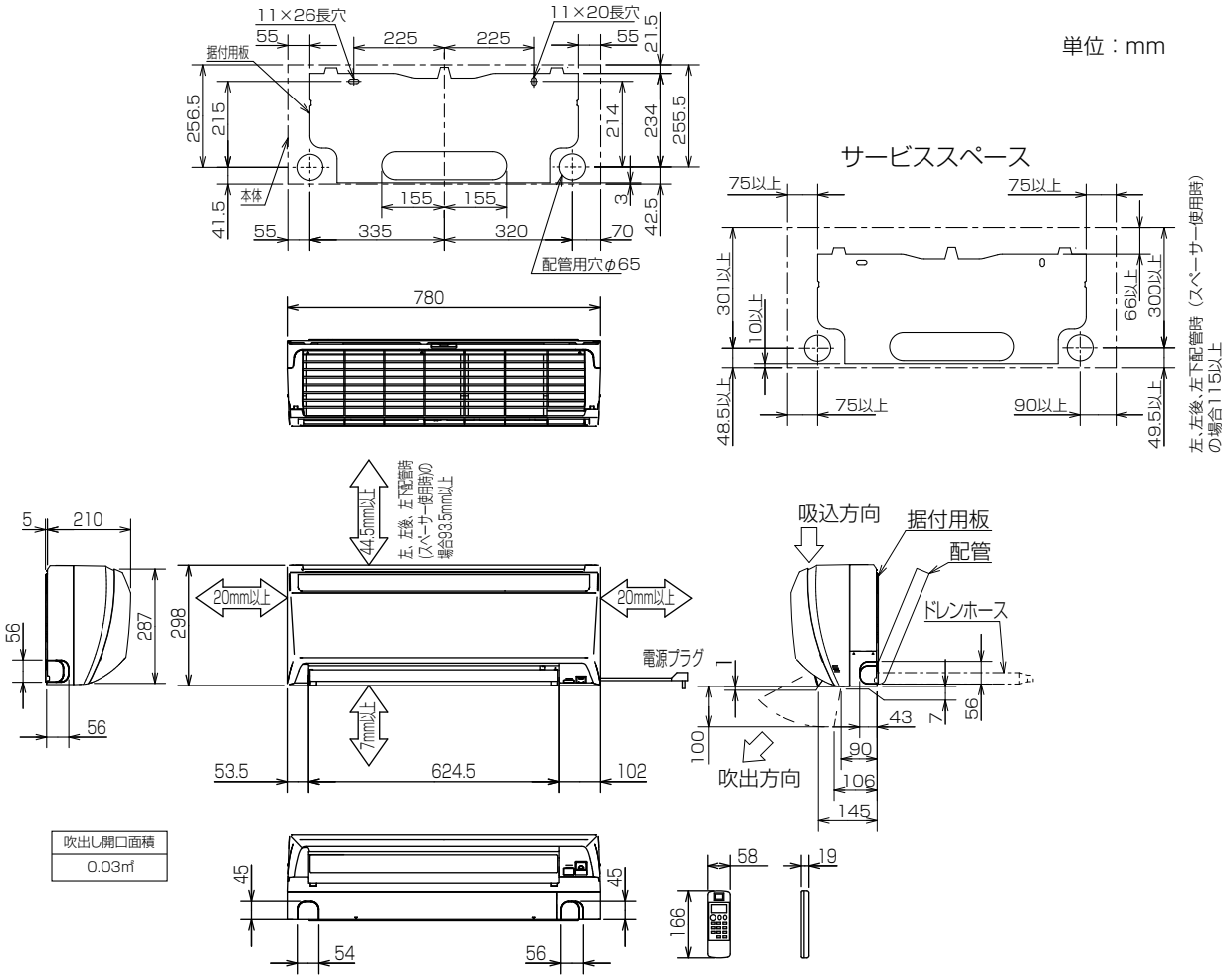


| 機種 | | MSZ-AXV229-W,T | MSZ-AXV259-W,T | MSZ-AXV289-W,T | MSZ-AXV369-W,T | MSZ-AXV289S-W,T | MSZ-AXV369S-W,T |
|---|---|---|---|---|---|---|---|
| 室内外接続電線 | | VVF ケーブル　3芯1本　Φ 2.0mm（現地手配） | | | | | |
| 延長配管 | ガス管外径 | Φ 9.52（3/8"） | | | | | |
| | 液管外径 | Φ 6.35（1/4"） | | | | | |
| 配管 | 断熱材 | 外径Φ 35 | | | | | |
| | 液管 | フレア接続 6.35(1/4")　有効長 390 | | | | | |
| | ガス管 | フレア接続 9.52(3/8")　有効長 340 | | | | | |
| ドレンホース | | 断熱材外径Φ 29 | | | | | |
| | | 接続部外径Φ 16 | | | | | |
| | | 有効長　420 | | | | | |
| 電源コード | 右出し寸法 | 1,800 | | | | 1,300 | |
| | 左出し寸法 | 1,100 | | | | 650 | |
| コンセント形状・定格 | | ⑪・15A | | | | ⑥・15A | |

| 機種 | | MSZ-AXV409S-W,T | MSZ-AXV509S-W,T | MSZ-AXV569S-W,T |
|---|---|---|---|---|
| 室内外接続電線 | | VVF ケーブル　3芯1本　Φ 2.0mm（現地手配） | | |
| 延長配管 | ガス管外径 | Φ 9.52（3/8"） | | Φ 12.7（1/2"） |
| | 液管外径 | Φ 6.35（1/4"） | | Φ 6.35（1/4"） |
| 配管 | 断熱材 | 外径Φ 35 | | |
| | 液管 | フレア接続 6.35(1/4")　有効長 390 | | フレア接続 6.35(1/4")　有効長 390 |
| | ガス管 | フレア接続 9.52(3/8")　有効長 340 | | フレア接続 12.7(1/2")　有効長 340 |
| ドレンホース | | 断熱材外径Φ 29 | | |
| | | 接続部外径Φ 16 | | |
| | | 有効長　420 | | |
| 電源コード | 右出し寸法 | 1,300 | | |
| | 左出し寸法 | 650 | | |
| コンセント形状・定格 | | ⑥・15A | ⑤・20A | |

## 室外機外形図

● MUZ-AXV229　MUZ-AXV259　MUZ-AXV229E　MUZ-AXV259E
● MUZ-AXV289　MUZ-AXV289S　MUZ-AXV289E　MUZ-AXV289SE

単位：mm

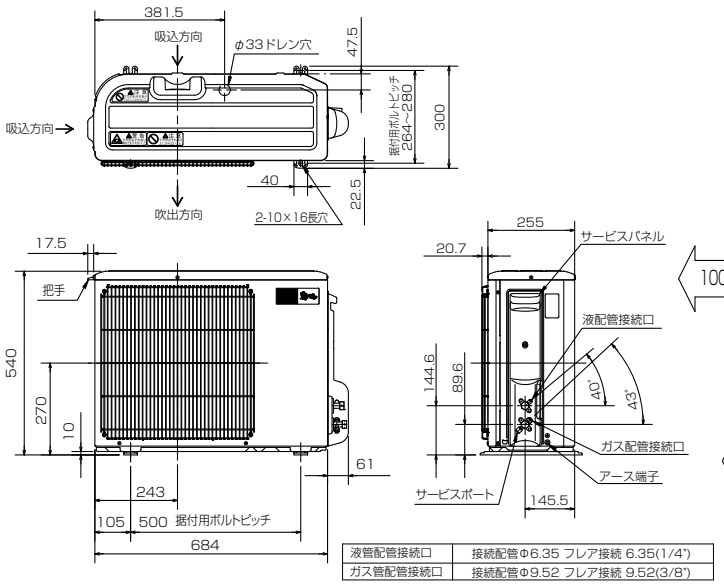


| | |
|---|---|
| 液管配管接続口 | 接続配管Φ6.35 フレア接続 6.35(1/4") |
| ガス管配管接続口 | 接続配管Φ9.52 フレア接続 9.52(3/8") |

室外機の周囲必要空間(基本)

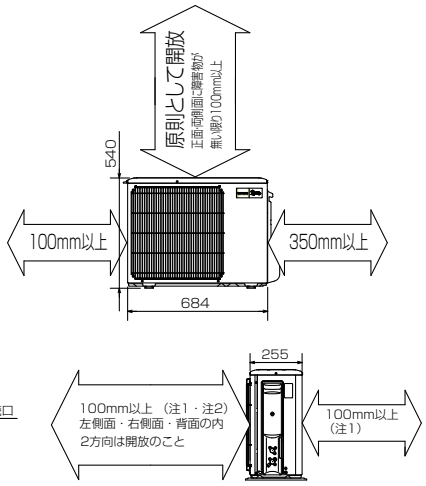


室外機の据付上最小のスペース
注1)風通しが悪くショートサイクルが起きやすい場合は、 冷暖房能力及び消費電力が10%程度悪化する場合があります。
吹出ガイド(別売部品)を付けると、冷暖房能力及び消費電力の改善が図れます。
注2)壁に向けて吹き出すと壁が汚れる場合があります。

● MUZ-AXV369　MUZ-AXV369S　MUZ-AXV369E　MUZ-AXV369SE
● MUZ-AXV409S　MUZ-AXV509S　MUZ-AXV409SE　MUZ-AXV509SE
● MUZ-AXV569S　MUZ-AXV569SE

単位：mm

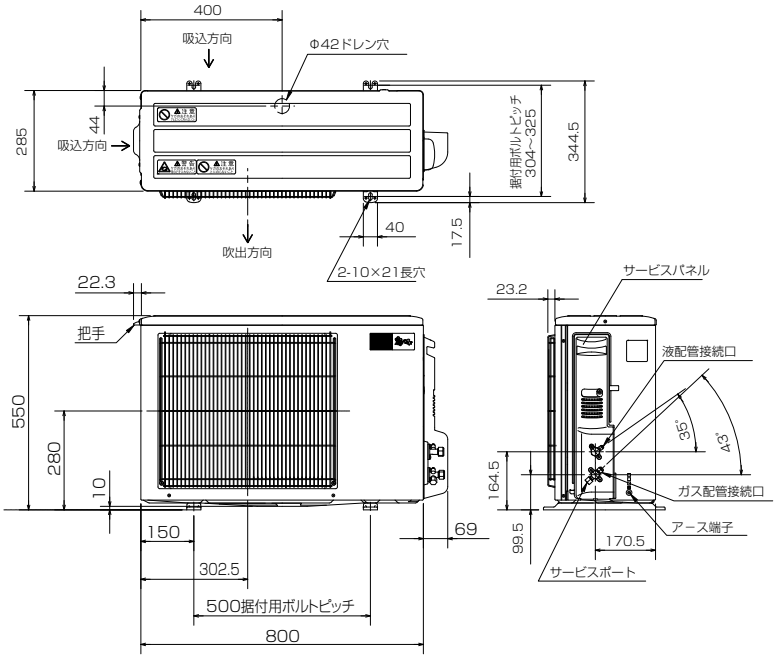


| 形　名 | MUZ-AXV369<br>MUZ-AXV369S<br>MUZ-AXV369E<br>MUZ-AXV369SE | MUZ-AXV409S<br>MUZ-AXV509S<br>MUZ-AXV409SE<br>MUZ-AXV509SE | MUZ-AXV569S<br>MUZ-AXV569SE |
|---|---|---|---|
| 液管配管接続口 | 接続配管Φ6.35 フレア接続 6.35(1/4") | | |
| ガス管配管接続口 | 接続配管Φ9.52 フレア接続 9.52(3/8") | | 接続配管Φ12.7 フレア接続 12.7(1/2") |

室外機の周囲必要空間 (基本)

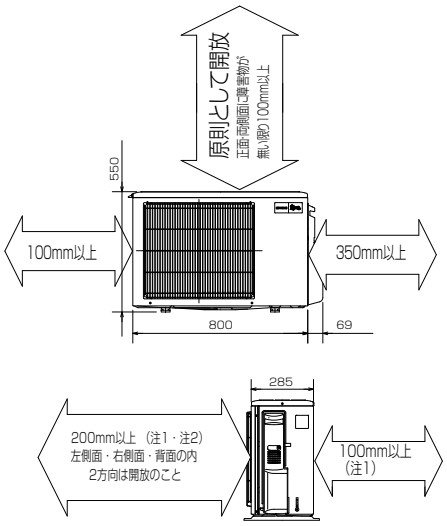


室外機の据付上最小のスペース
注1）風通しが悪くショートサイクルが起きやすい場合は、冷暖房能力及び消費電力が10%程度悪化する場合があります。
吹出ガイド(別売部品)を付けると、冷暖房能力及び消費電力の改善が図れます。
注2）壁に向けて吹き出すと壁が汚れる場合があります。

室内機外形図

● MSZ-SV229-W,T　MSZ-SV369-W,T
● MSZ-SV259-W,T　MSZ-SV409S-W,T
● MSZ-SV289-W,T　MSZ-SV509S-W,T

単位:mm

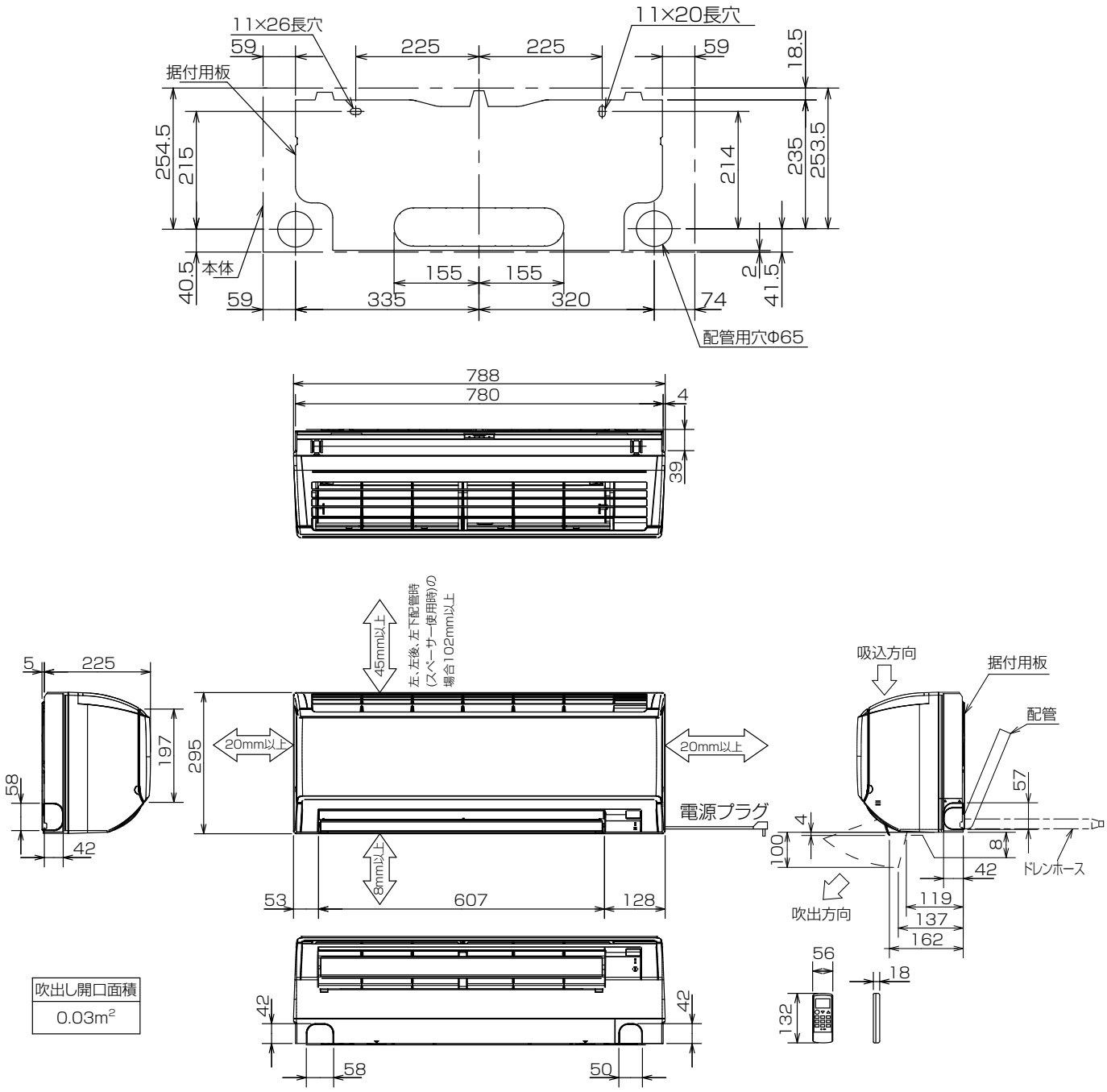


| 吹出し開口面積 |
|---|
| 0.03m² |

| | | MSZ-SV229/259/289/369-W,T | MSZ-SV409S/509S-W,T |
|---|---|---|---|
| 配管 | 断熱材 | 外径Φ35 | |
| | 液 管 | フレア接続6.35(1/4")有効長390 | |
| | ガス管 | フレア接続9.52(3/8")有効長340 | |
| ドレンホース | | 断熱材外径Φ29 接続部外径Φ16 有効長410 | |
| 電源コード | | 右出し寸法 1800　左出し寸法 1100 | 右出し寸法 1400　左出し寸法 700 |

注、延長配管サイズは仕様表を参照下さい。

据付所要スペース(室内機)

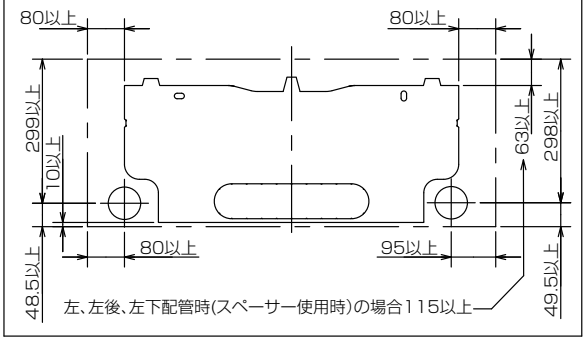

## 室外機外形図

● MUZ-SV229　SV229E　SV229EE
● MUZ-SV259　SV259E　SV259EE
● MUZ-SV289　SV289E　SV289EE

単位：mm

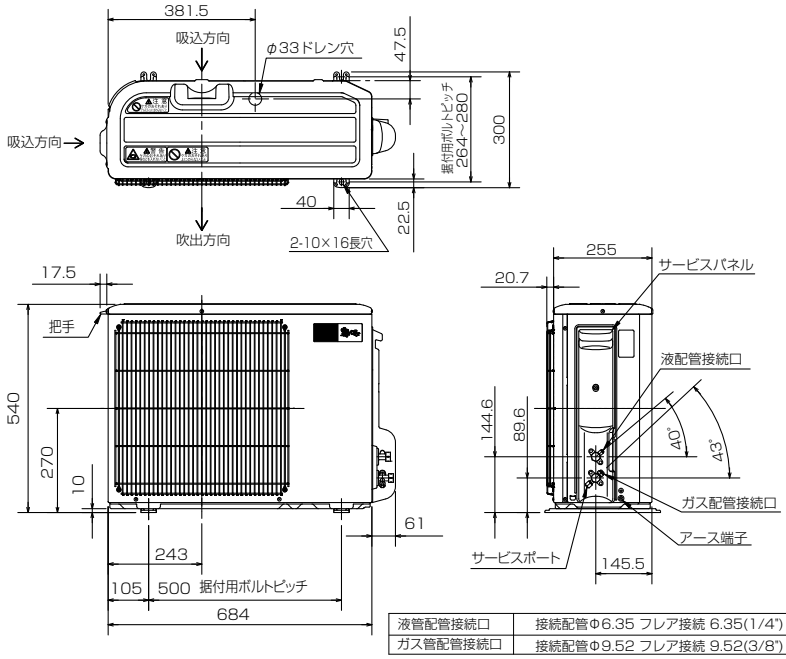


| | |
|---|---|
| 液管配管接続口 | 接続配管Φ6.35 フレア接続 6.35(1/4") |
| ガス管配管接続口 | 接続配管Φ9.52 フレア接続 9.52(3/8") |

室外機の周囲必要空間(基本)

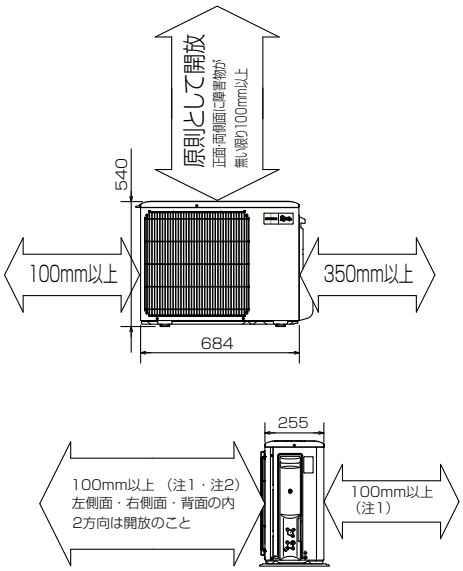


室外機の据付上最小のスペース
注1)風通しが悪くショートサイクルが起きやすい場合は、 冷暖房能力及び消費電力が10%程度悪化する場合があります。
吹出ガイド(別売部品)を付けると、冷暖房能力及び消費電力の改善が図れます。
注2)壁に向けて吹き出すと壁が汚れる場合があります。

● MUZ-SV369　SV369E　SV369EE
● MUZ-SV409S　SV409SE　SV409SEE
● MUZ-SV509S　SV509SE　SV509SEE

単位：mm

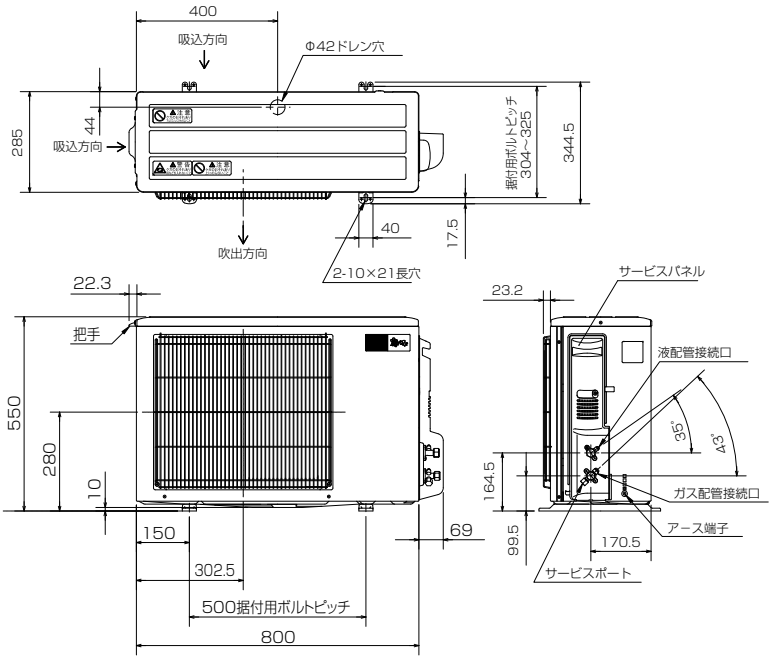


| | |
|---|---|
| 液管配管接続口 | 接続配管Φ6.35 フレア接続 6.35(1/4") |
| ガス 管配管接続口 | 接続配管Φ9.52 フレア接続 9.52(3/8") |

室外機の周囲必要空間 (基本)

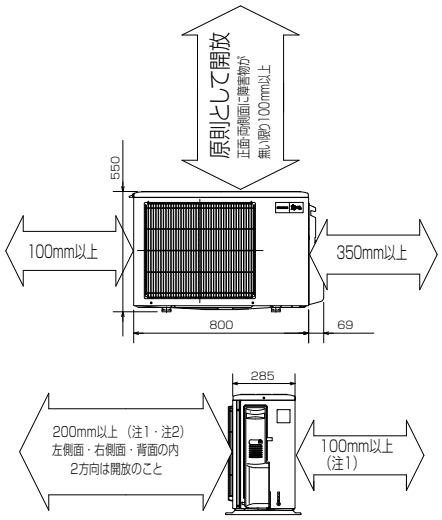


室外機の据付上最小のスペース
注1) 風通しが悪くショートサイクルが起きやすい場合は、冷暖房能力及び消費電力が10%程度悪化する場合があります。
吹出ガイド(別売部品)を付けると、冷暖房能力及び消費電力の改善が図れます。
注2) 壁に向けて吹き出すと壁が汚れる場合があります。

## (b) 床置形（MFZ形）

●MFZ-28RAS-W,B　MFZ-36RAS-W,B　MFZ-40RAS-W,B
●MFZ-50RAS-W,B　MFZ-56RAS-W,B

室内機外形図

単位：mm

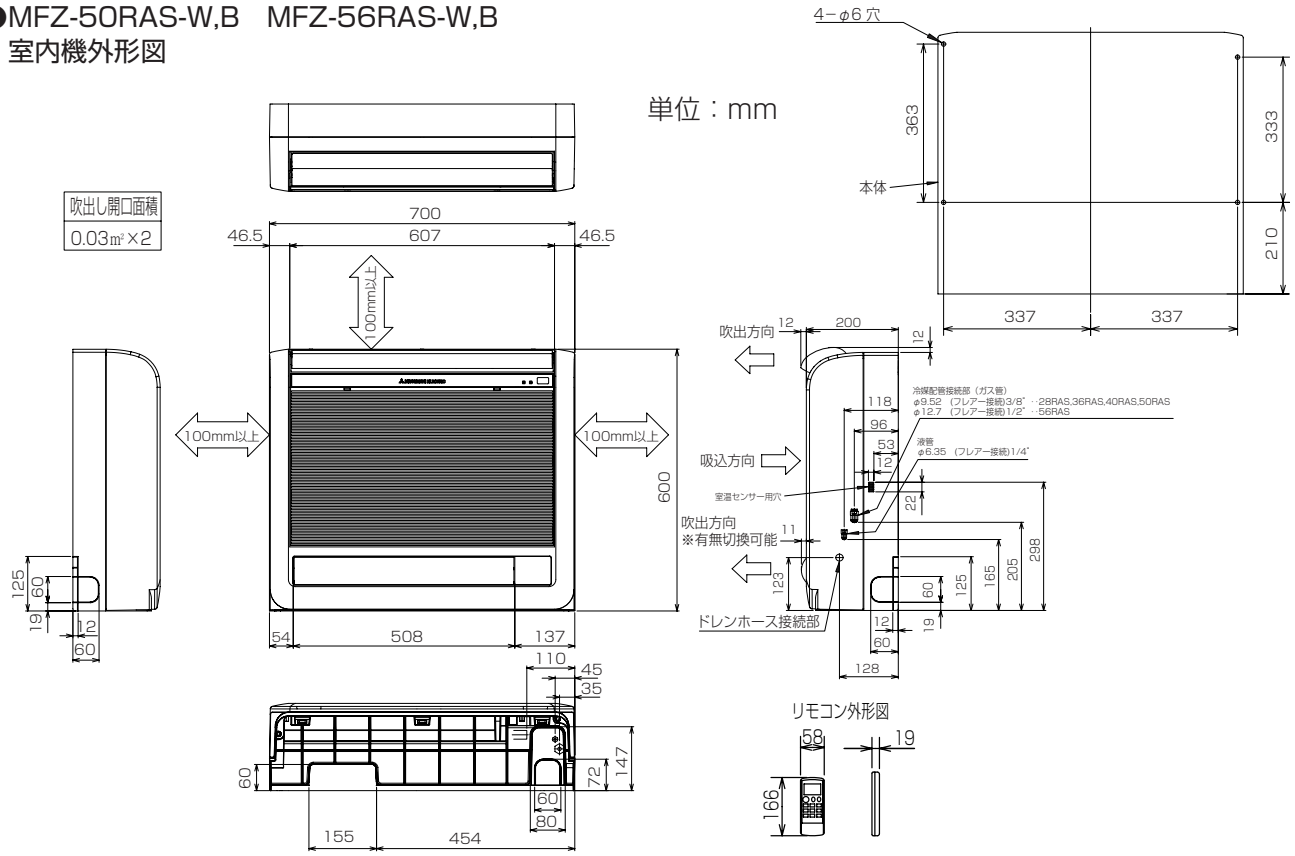


| 機種 | | MFZ-28RAS-W,B | MFZ-36RAS-W,B | MFZ-40RAS-W,B | MFZ-50RAS-W,B |
|---|---|---|---|---|---|
| 室内外接続電線 | | VVFケーブル　3芯1本　φ2.0mm（現地手配） | | | |
| 延長配管 | ガス管外径 | φ9.52（3/8"） | | | |
| | 液管外径 | φ6.35（1/4"） | | | |
| 配管 | 絶縁カバー | 液管、ガス管：外径φ27 | | | |
| | 液管 | フレア接続6.35(1/4") | | | |
| | ガス管 | フレア接続9.52(3/8") | | | |
| ドレンホース | | 絶縁外径φ28 | | | |
| | | 接続部外径φ16 | | | |
| | | 有効長　530 | | | |

| 機種 | | MFZ-56RAS-W,B |
|---|---|---|
| 室内外接続電線 | | VVFケーブル　3芯1本　φ2.0mm（現地手配） |
| 延長配管 | ガス管外径 | φ12.7（1/2"） |
| | 液管外径 | φ6.35（1/4"） |
| 配管 | 絶縁カバー | 液管：外径φ27 |
| | | ガス管：外径φ31 |
| | 液管 | フレア接続6.35(1/4") |
| | ガス管 | フレア接続12.7(1/2") |
| ドレンホース | | 絶縁外径φ28 |
| | | 接続部外径φ16 |
| | | 有効長　530 |

# 埋込設置の場合（●室内ユニット上と左右のスペース（100㎜以上）はサービススペースです。●室内ユニット右側面には室温センサー用穴がありますので塞がないようにしてください。）

●格子をつける場合、上下の横桟は上下吹き出し口の風が当たらないように、できるだけ幅を狭くしてください。横桟が下側吹き出し口を遮る恐れのある場合は、置台などを使って高さを調節してください。上側吹き出し口、下側吹き出し口が塞がれますと室温調節が正しく行われない、結露等の原因になることがあります。
●受信部が格子の陰になりますと、リモコンからの送信を受け付ける距離や範囲（角度）が狭くなりますので、塞がないようにしてください。
●格子の開口率は75%以上のものを使用してください。開口率75%未満のものを使用すると、性能低下の原因となります。
●ビルトイン据え付けの場合、エアコンを運転してから設定温度に達するまでの時間が遅くなります。
●背面にすき間があく場合は、当て木を使用して室内ユニットをしっかり固定してください。
●上下吹出口と吸込口の間には仕切板を入れてください。仕切板は吹出口にかからない様に取付けてください。吹出口にかかっていますと、上下風向フラップやダンパの作動不良の原因となる場合があります。

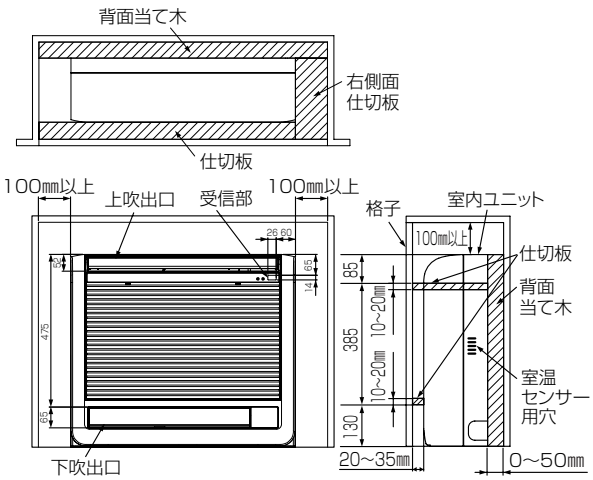


**設置場所切換えの設定（必ずおこなってください。）**

●埋込設置する場合に、上側吹出口の上下風向フラップの動く範囲を制限し、水平に近い角度のみで運転します。
●設定を行わないと、内部に熱がこもり、室温調節が正常に行われません。結露等の原因となることがあります。
●電気品カバーを取外し、制御基板を引出します。
●右図のビルトインのスイッチを通→埋に切り換えます。
●設定が終わりましたら、制御基板を元の位置にもどし、電気品カバーを取付けてください。

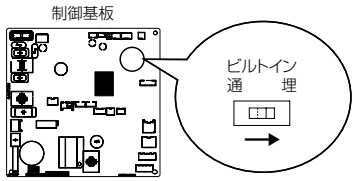


静電気による制御基板の破損防止のため、必ず静電気除去を行ってから作業してください。

●MUFZ-28RAS　MUFZ-36RAS　MUFZ-40RAS
●MUFZ-50RAS　MUFZ-56RAS
室外機外形図

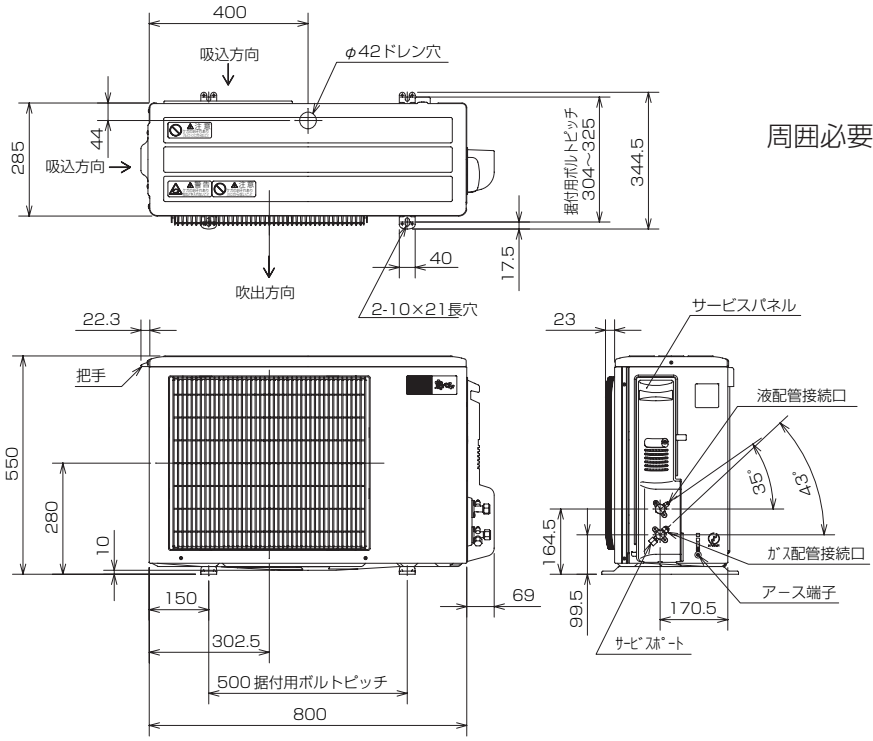


単位：mm

周囲必要空間

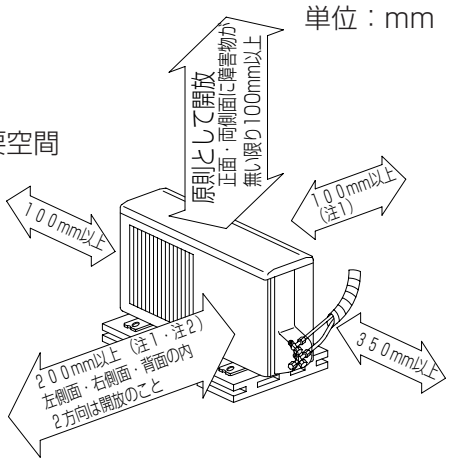


上記の←→印寸法は、エアコンの性能を保証するために必要な空間です。後々のサービス、補修なども考慮してできるだけ周囲の空間が大きくとれる場所に設置してください。
注1）風通しが悪くショートサイクルが起きやすい場合は、冷暖房能力及び消費電力が10%程度悪化する場合があります。吹出ｶﾞｲﾄﾞ(別売部品)を付けると冷暖房能力及び消費電力の改善が図れます。
注2）壁に向けて吹出すと壁が汚れる場合があります。

| 形　名 | MUFZ-28RAS<br>MUFZ-36RAS<br>MUFZ-40RAS<br>MUFZ-50RAS | MUFZ-56RAS |
|---|---|---|
| 液管配管接続口 | 接続配管φ6.35 フレア接続 6.35(1/4") | 接続配管φ6.35 フレア接続 6.35(1/4") |
| ｶﾞｽ管配管接続口 | 接続配管φ9.52 フレア接続 9.52(3/8") | 接続配管φ12.7 フレア接続 12.7(1/2") |

## (c) 一方向天井カセット形（MLZ-RX/GX形）

●MLZ-RX28RAS　MLZ-RX36RAS　MLZ-RX40RAS
●MLZ-RX50RAS　MLZ-RX56RAS

室内機外形図

単位：mm

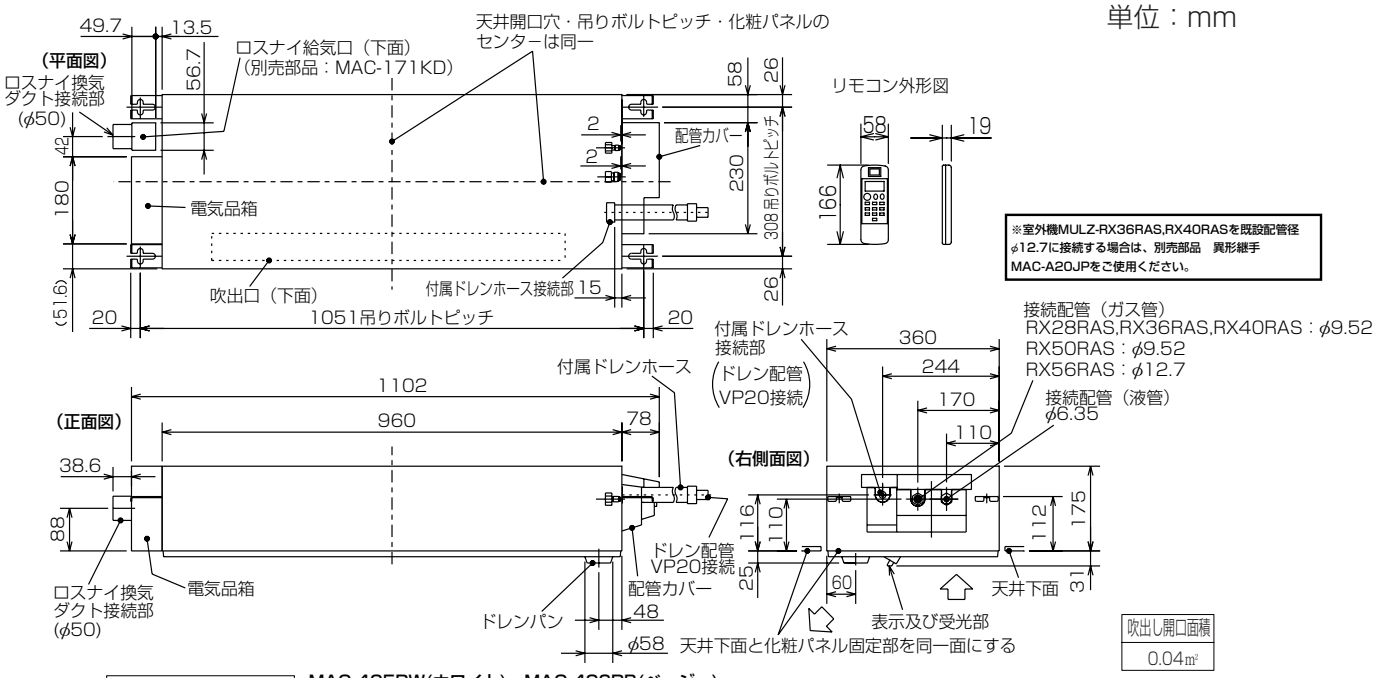


別売化粧パネル外形図　MAC-425PW(ホワイト)　MAC-426PB(ベージュ)　MAC-427PM(板　目)　MAC-428PT(柾　目)

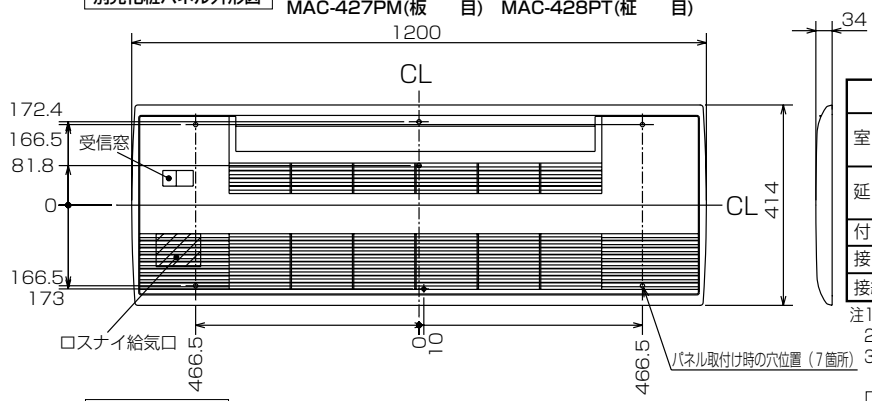


| 機種 | | MLZ-RX28RAS,RX36RAS MLZ-RX40RAS,RX50RAS | MLZ-RX56RAS |
|---|---|---|---|
| 室内外接続電線 | | VVFケーブル　3芯 φ2.0　1本（現地手配） | |
| 延長配管 | 液管外径 | φ6.35　(1／4″) | |
| | ガス管外径 | φ9.52　(3/8″) | φ12.7　(1/2″) |
| 付属ドレンホース長さ | | 540 | |
| 接続ドレン配管 | | VP20 | |
| 接続ダクト(ロスナイ併設時) | | 小口径ダクト断熱あり(φ50) | |

注1.延長配管サイズは仕様表を参照ください。
2.付属ドレンホースは切断して使用可能です。
3.ロスナイ給気口を設置するには、別売のMAC-171KD(換気ダクト)が必要になります。

室内機納まり図

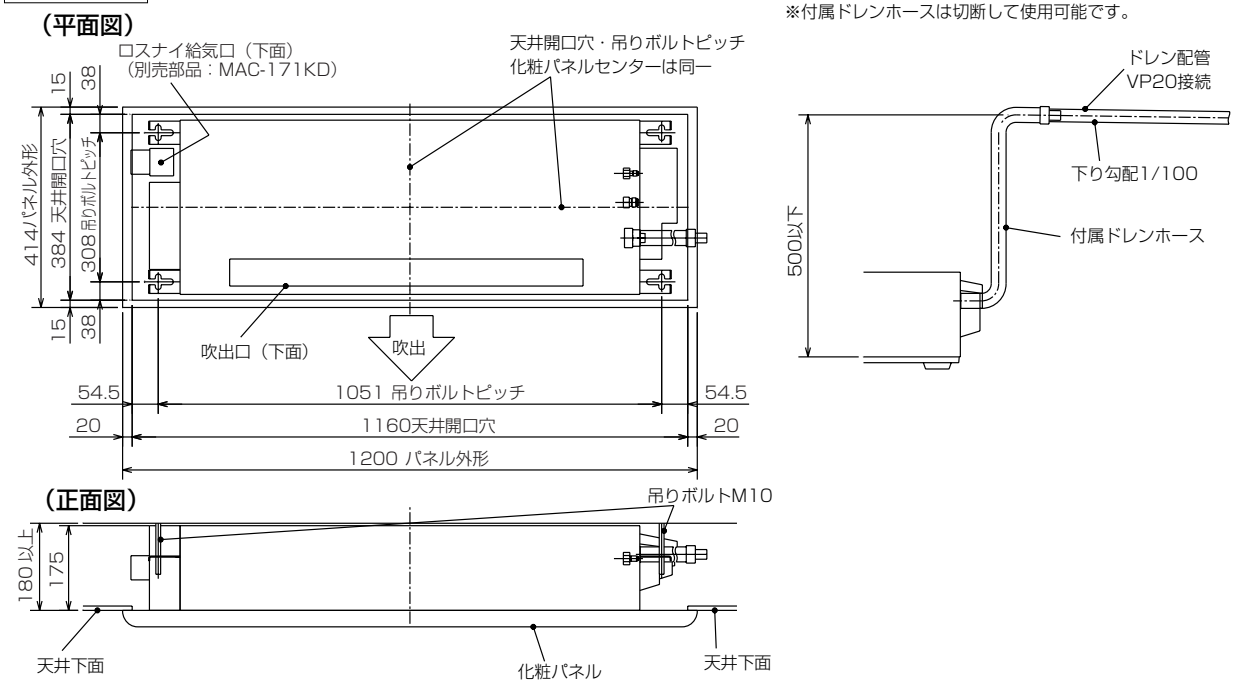

●MULZ-RX28RAS　MULZ-RX36RAS　MULZ-RX40RAS
●MULZ-RX50RAS　MULZ-RX56RAS
室外機外形図

単位：mm

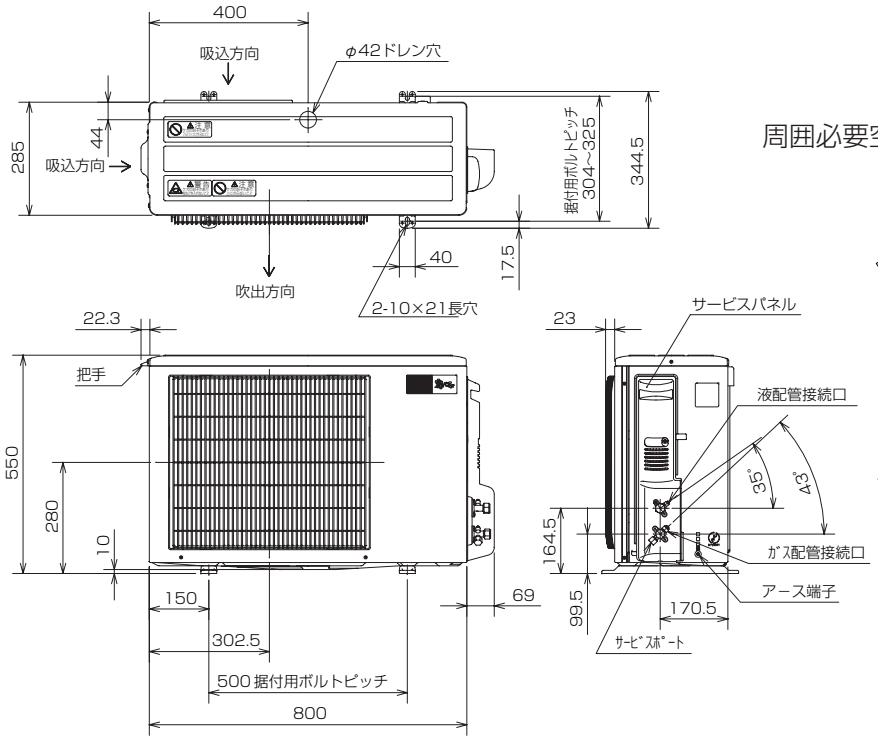


周囲必要空間

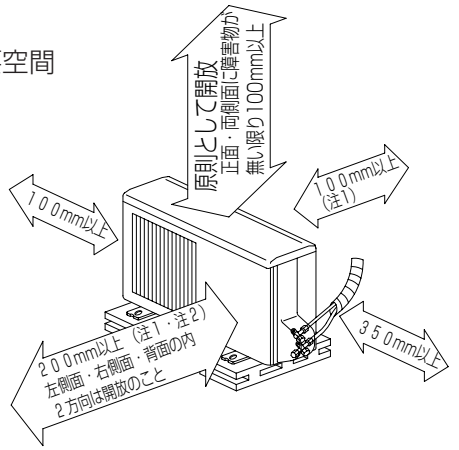


上記の ←→ 印寸法は、エアコンの性能を保証するために必要な空間です。後々のサービス、補修なども考慮してできるだけ周囲の空間が大きくとれる場所に設置してください。
注1）風通しが悪くショートサイクルが起きやすい場合は、冷暖房能力及び消費電力が10%程度悪化する場合があります。吹出ｶﾞｲﾄﾞ(別売部品)を付けると冷暖房能力及び消費電力の改善が図れます。
注2）壁に向けて吹出すと壁が汚れる場合があります。

| 形　名 | MULZ-RX28RAS<br>MULZ-RX36RAS<br>MULZ-RX40RAS<br>MULZ-RX50RAS | MULZ-RX56RAS |
|---|---|---|
| 液管配管接続口 | 接続配管φ6.35 フレア接続 6.35(1/4") | |
| ｶﾞｽ 管配管接続口 | 接続配管φ9.52 フレア接続 9.52(3/8") | 接続配管φ12.7 フレア接続 12.7(1/2") |

●MLZ-GX28RAS　MLZ-GX36RAS　MLZ-GX40RAS
●MLZ-GX50RAS　MLZ-GX56RAS

室内機外形図

単位：mm

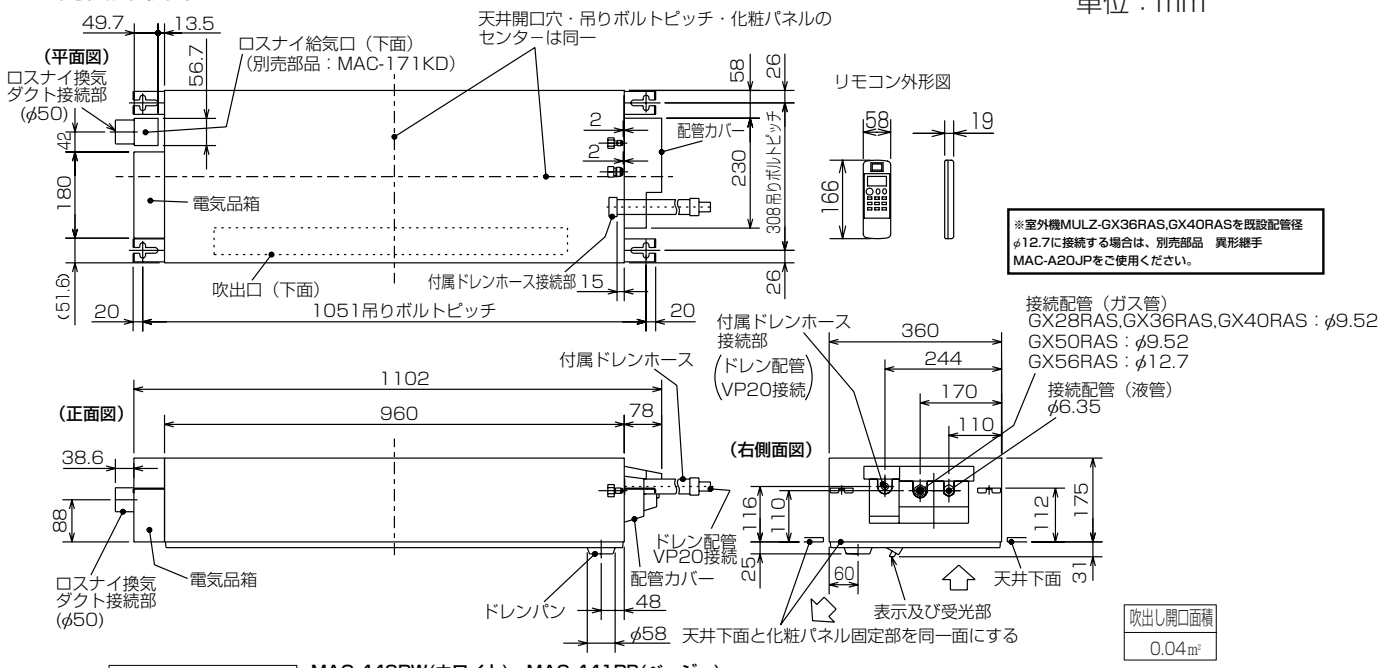


別売化粧パネル外形図　MAC-440PW(ホワイト)　MAC-441PB(ベージュ)　MAC-442PM(板　目)　MAC-443PT(柾　目)

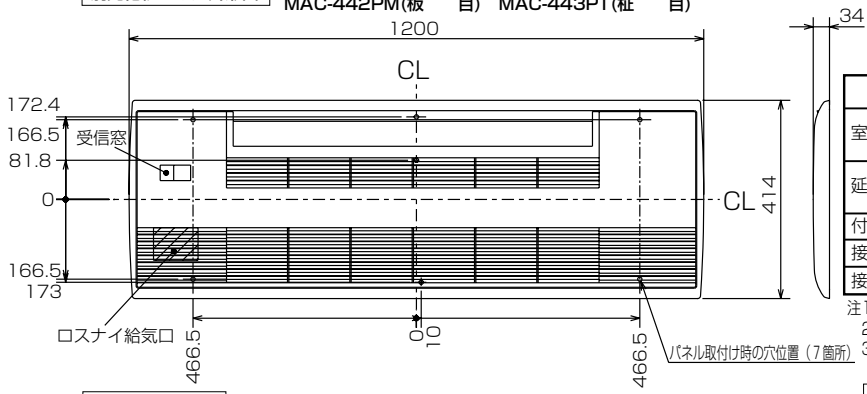


| 機種 | | MLZ-GX28RAS,GX36RAS MLZ-GX40RAS,GX50RAS | MLZ-GX56RAS |
|---|---|---|---|
| 室内外接続電線 | | VVFケーブル　3芯 φ2.0　1本（現地手配） | |
| 延長配管 | 液管外径 | φ6.35　(1／4″) | |
| | ガス管外径 | φ9.52　(3/8″) | φ12.7　(1/2″) |
| 付属ドレンホース長さ | | 540 | |
| 接続ドレン配管 | | VP20 | |
| 接続ダクト(ロスナイ併設時) | | 小口径ダクト断熱あり(φ50) | |

注1.延長配管サイズは仕様表を参照ください。
2.付属ドレンホースは切断して使用可能です。
3.ロスナイ給気口を設置するには、別売のMAC-171KD(換気ダクト)が必要になります。

室内機よりドレンを立ち上げる場合の接続方法

※付属ドレンホースは切断して使用可能です。

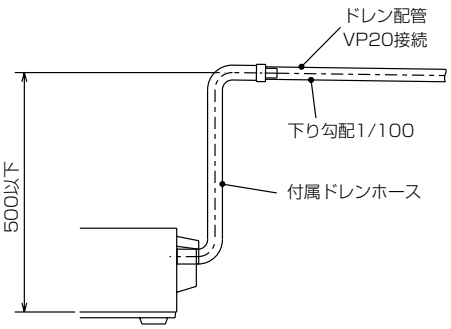


室内機納まり図

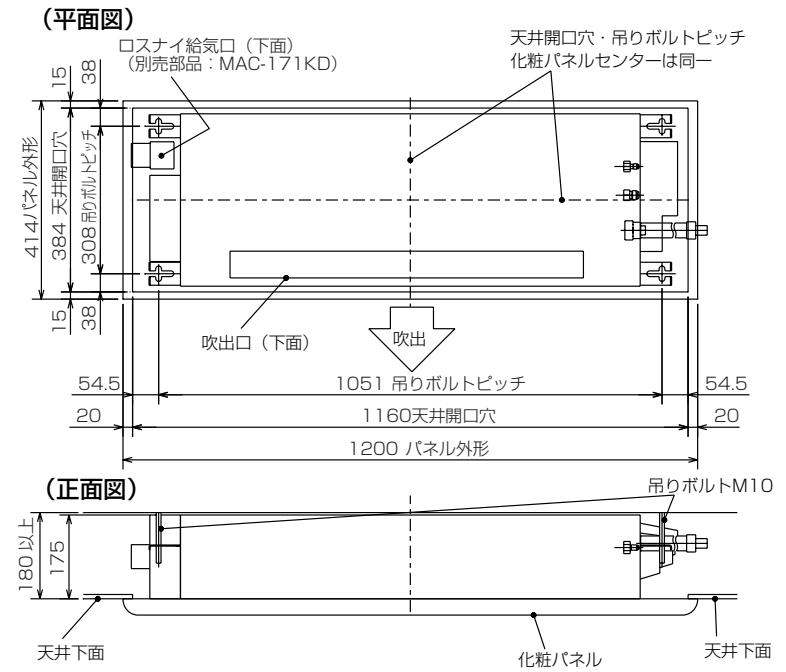

●MULZ-GX28RAS　MULZ-GX36RAS　MULZ-GX40RAS
●MULZ-GX50RAS　MULZ-GX56RAS
室外機外形図

単位：mm

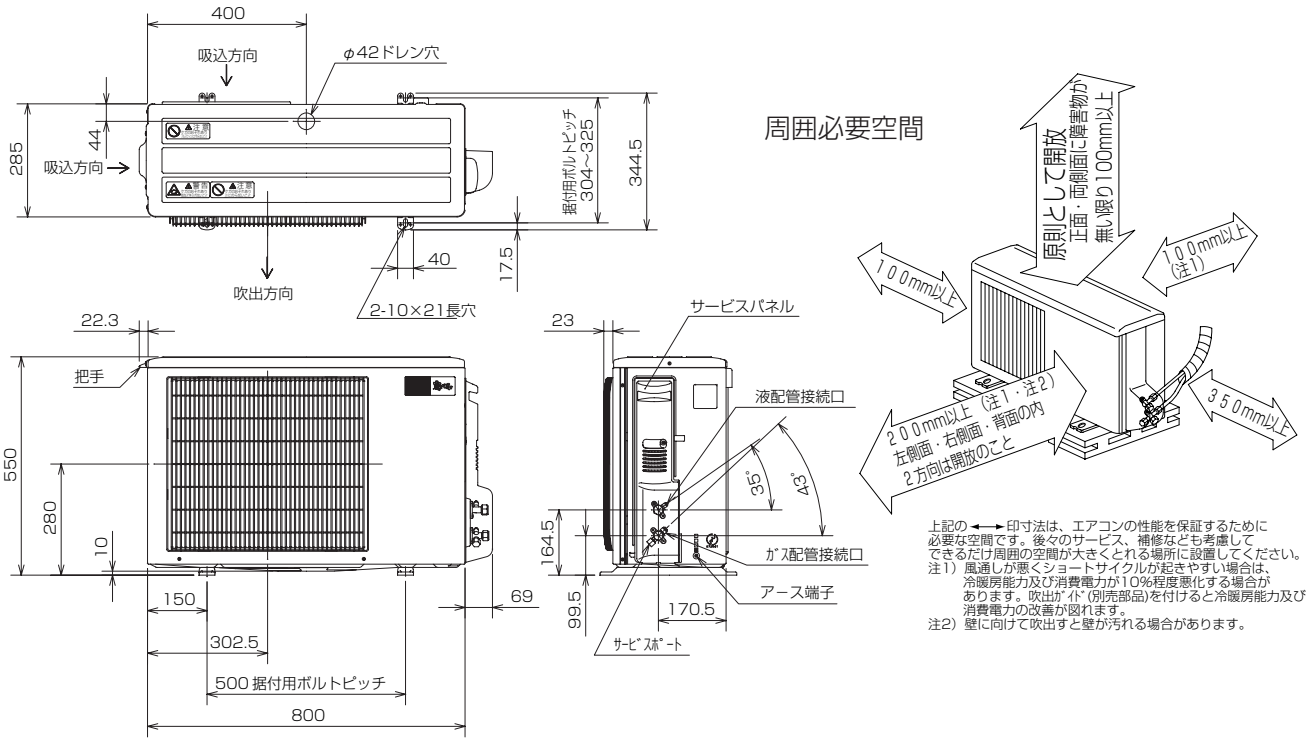


| 形　名 | MULZ-GX28RAS<br>MULZ-GX36RAS<br>MULZ-GX40RAS<br>MULZ-GX50RAS | MULZ-GX56RAS |
|---|---|---|
| 液管配管接続口 | 接続配管φ6.35 フレア接続 6.35(1/4") | |
| ｶﾞｽ 管配管接続口 | 接続配管φ9.52 フレア接続 9.52(3/8") | 接続配管φ12.7 フレア接続 12.7(1/2") |

## (d) 二方向天井カセット形（MLZ-W形）

●MLZ-W40RAS　MLZ-W50RAS　MLZ-W56RAS
室内機外形図

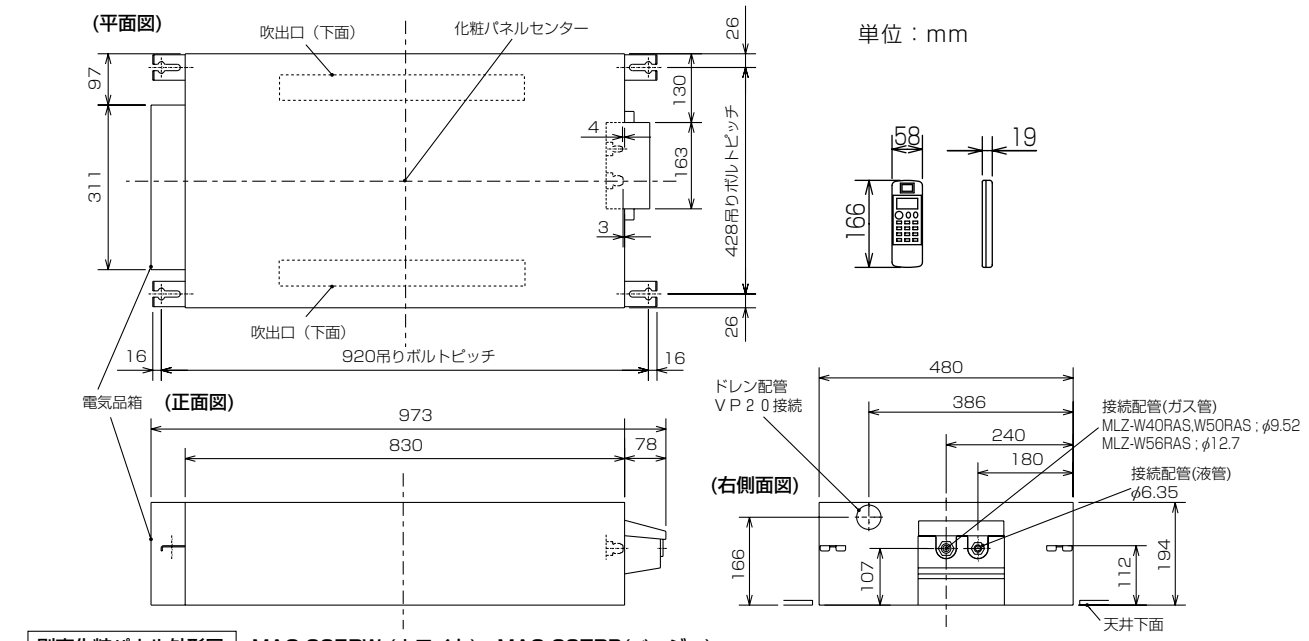


別売化粧パネル外形図　MAC-225PW（ホワイト）　MAC-237PB(ベージュ)

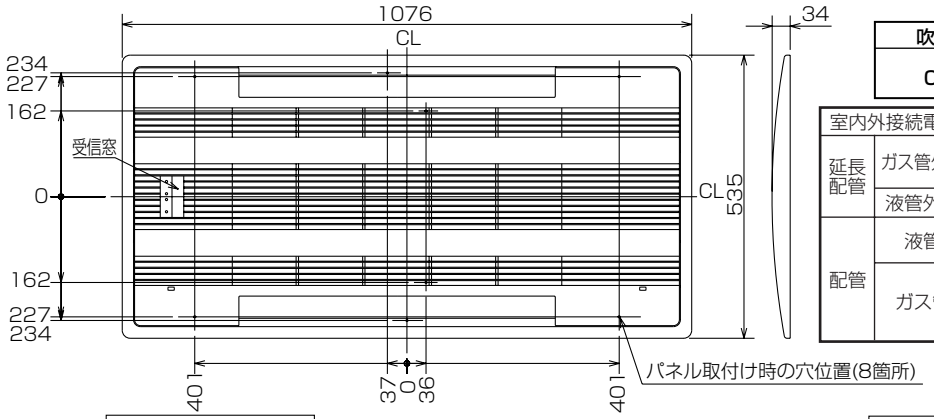


| 吹出し開口面積 |
|---|
| 0.03m² ×2 |

| | | |
|---|---|---|
| 室内外接続電線 | | VVFケーブル　3芯1本　2.0mm（現地手配） |
| 延長配管 | ガス管外径 | MLZ-W40RAS,W50RAS ; φ9.52(3/8")<br>MLZ-W56RAS ; φ12.7(1/2") |
| | 液管外径 | φ6.35（1/4") |
| 配管 | 液管 | フレア接続　6.35(1/4") |
| | ガス管 | フレア接続<br>MLZ-W40RAS,W50RAS ; 9.52(3/8")<br>MLZ-W56RAS ; 12.7(1/2") |

室内ユニット納まり図

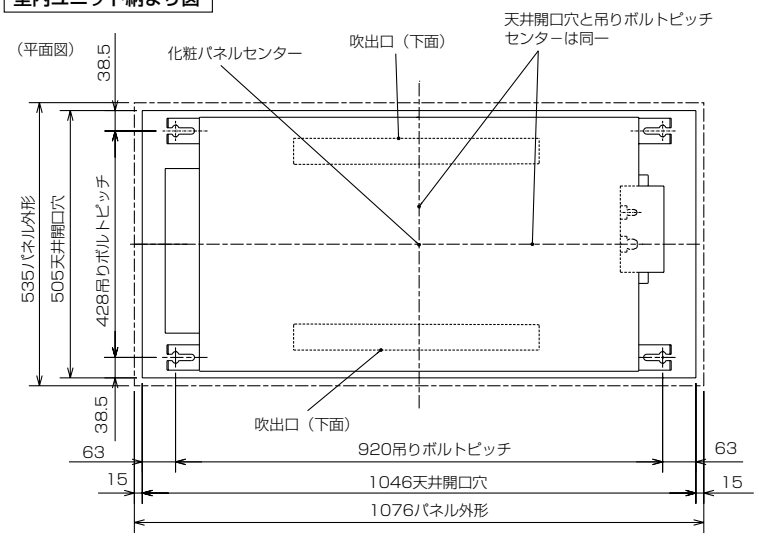


室内ユニットよりドレンを立ち上げる場合の接続方法

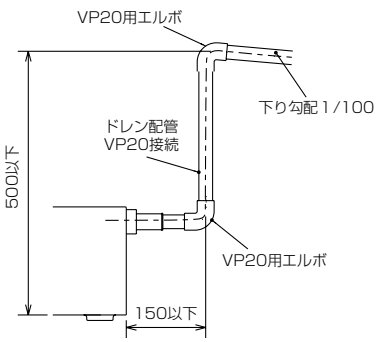


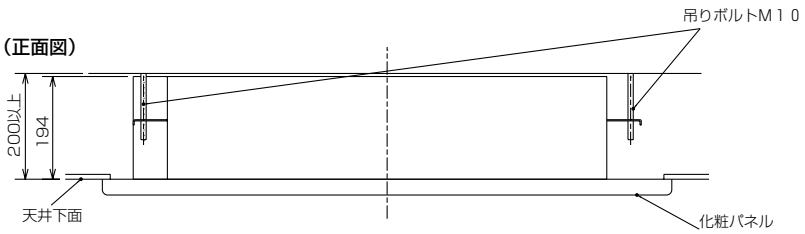

## ●MULZ-W40RAS　MULZ-W50RAS　MULZ-W56RAS
室外機外形図

単位：mm

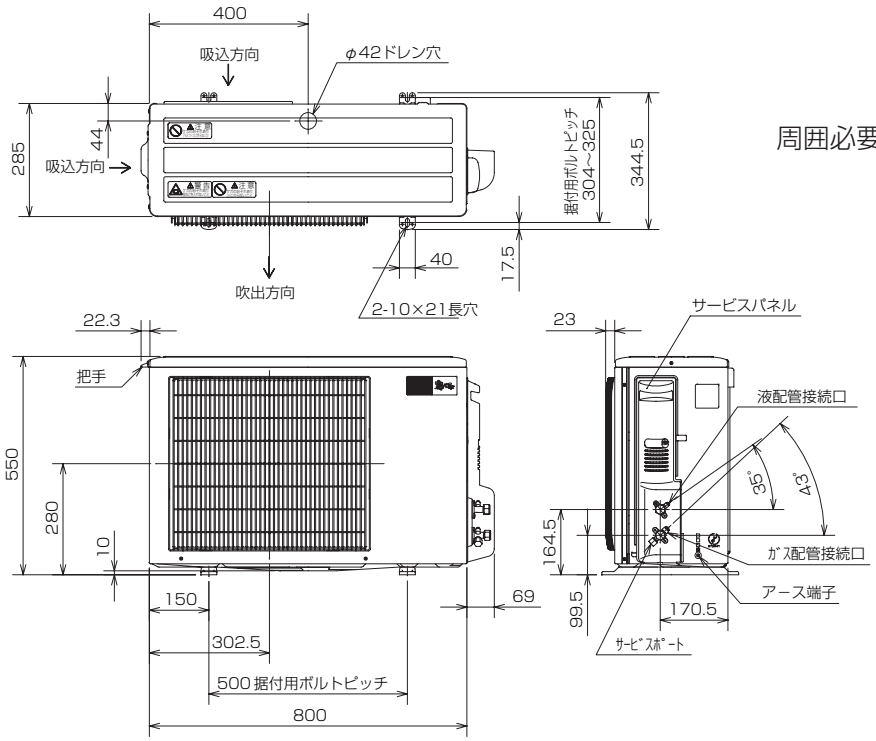


周囲必要空間

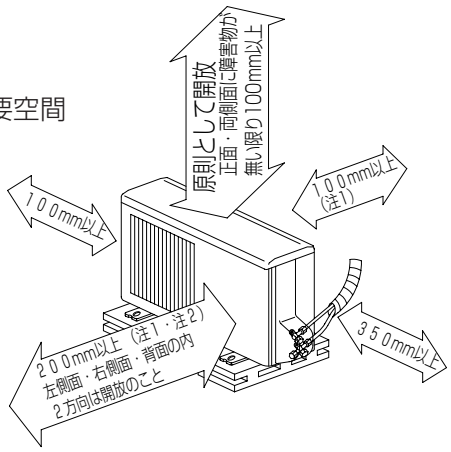


上記の ←→ 印寸法は、エアコンの性能を保証するために必要な空間です。後々のサービス、補修なども考慮してできるだけ周囲の空間が大きくとれる場所に設置してください。
注1）風通しが悪くショートサイクルが起きやすい場合は、冷暖房能力及び消費電力が10%程度悪化する場合があります。吹出ｶﾞｲﾄﾞ(別売部品)を付けると冷暖房能力及び消費電力の改善が図れます。
注2）壁に向けて吹出すと壁が汚れる場合があります。

| 形　名 | MULZ-W40RAS<br>MULZ-W50RAS | MULZ-W56RAS |
|---|---|---|
| 液管配管接続口 | 接続配管φ6.35 フレア接続 6.35(1/4") | |
| ｶﾞｽ管配管接続口 | 接続配管φ9.52 フレア接続 9.52(3/8") | 接続配管φ12.7 フレア接続 12.7(1/2") |

## (e) 壁埋込形（MTZ形）

●MTZ-22RAS　MTZ-25RAS　MTZ-28RAS
●MTZ-36RAS　MTZ-40RAS

室内機外形図

単位：mm

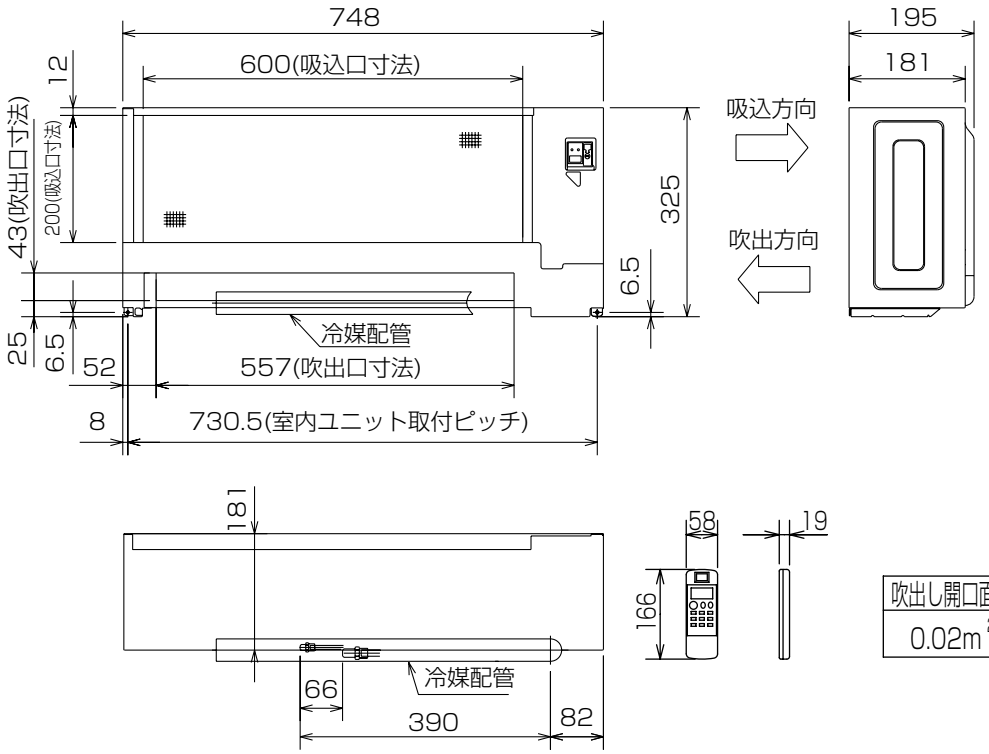


| 吹出し開口面積 |
|---|
| 0.02m$^2$ |

**別売壁埋込用前面グリル**　MAC-626TG(白木)　MAC-627TG(ホワイト)　MAC-628TG(素地)

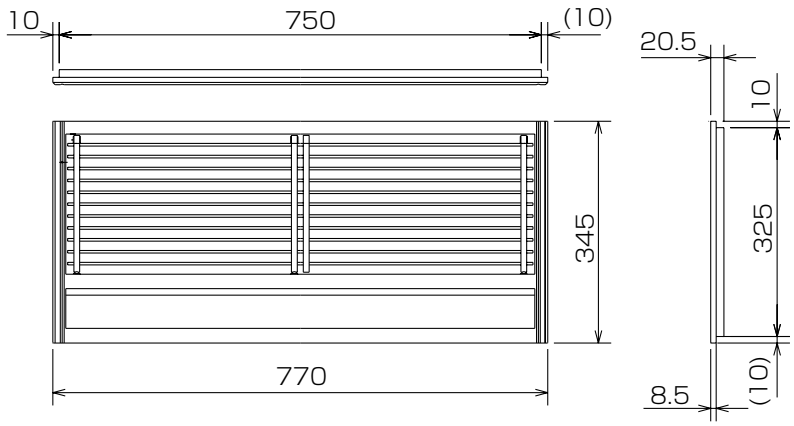


| | | |
|---|---|---|
| 室内外接続電線 | | VVFケーブル　3芯1本<br>2.0mm（現地手配） |
| 延長配管 | ガス管外径 | φ9.52（3/8"） |
| | 液管外径 | φ6.35（1/4"） |
| 配管 | 液管 | フレア接続6.35(1/4") |
| | ガス管 | フレア接続9.52(3/8") |
| ドレン配管 | | ドレンホース付属<br>長さ　1040mm<br>ドレン配管　VP25接続 |
| 電源電線 | | VVFケーブル　2芯1本<br>2.0mm（現地手配） |

**別売壁埋込用据付枠**　MAC-603TW

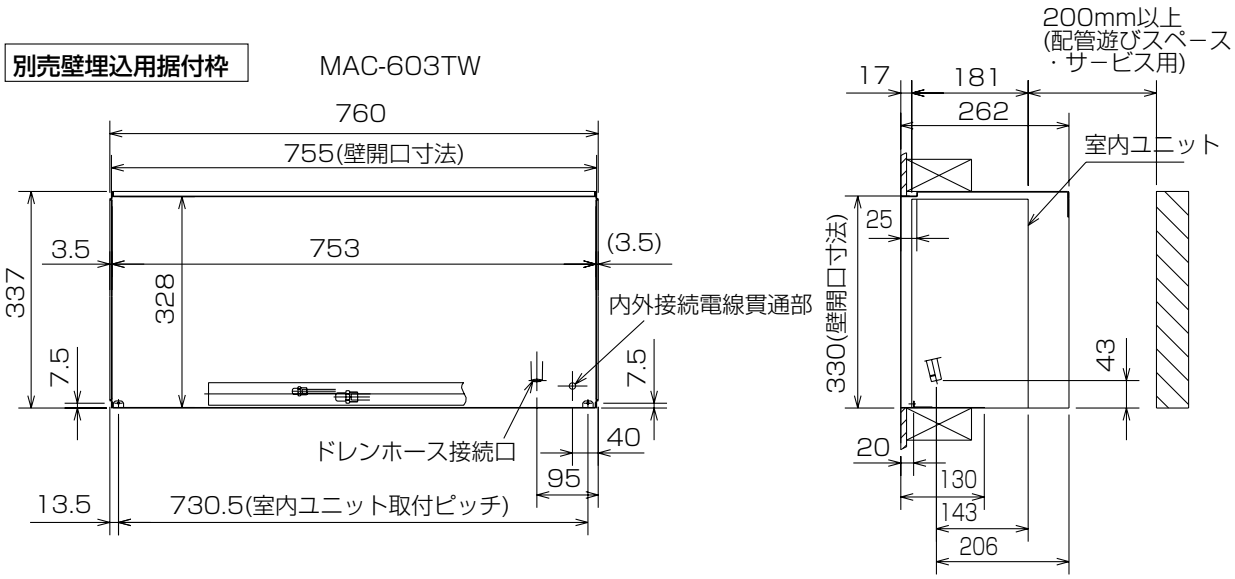

別売ドレンアップメカ　MAC-860DM

# 設置構成図および設置スペース必要寸法

（単位:mm）

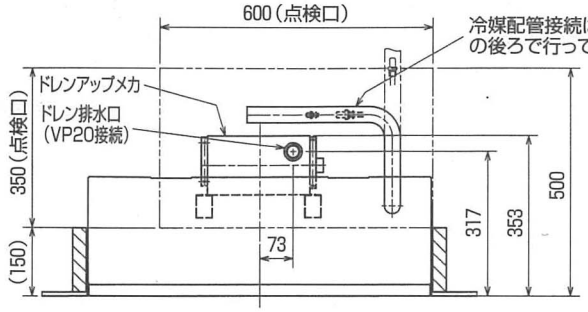


注意
●点検口は冷媒配管接続作業とドレンアップメカのサービスを考慮した大きさです。

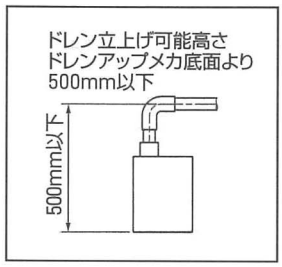


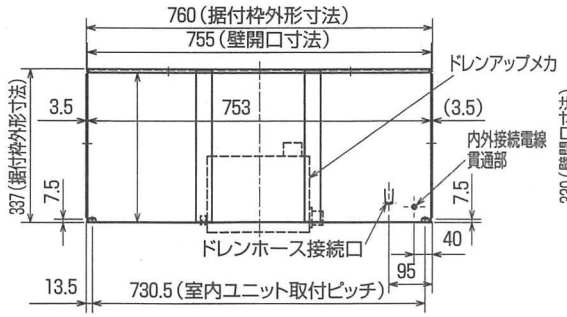


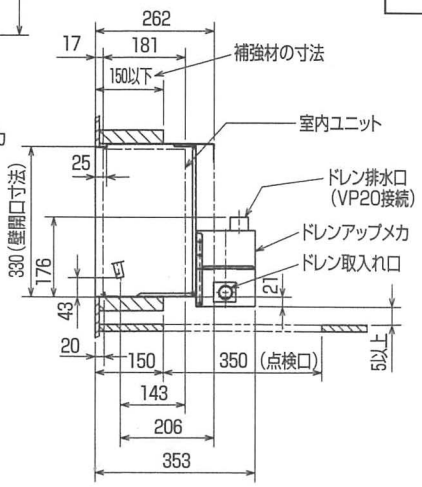


| 形名 | 形名コード |
|---|---|
| MAC-860DM | 51H-860 |

●MUTZ-22RAS　MUTZ-25RAS　MUTZ-28RAS
●MUTZ-36RAS　MUTZ-40RAS
室外機外形図

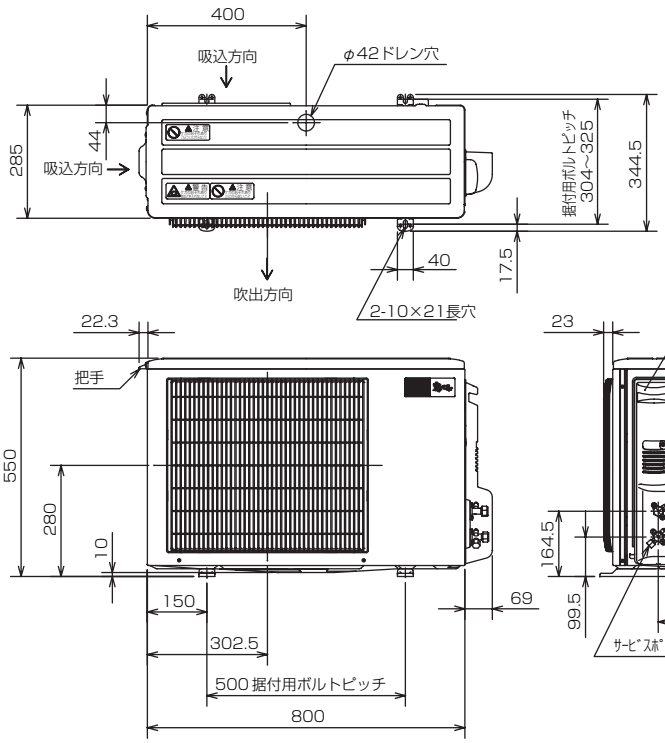


周囲必要空間

単位：mm

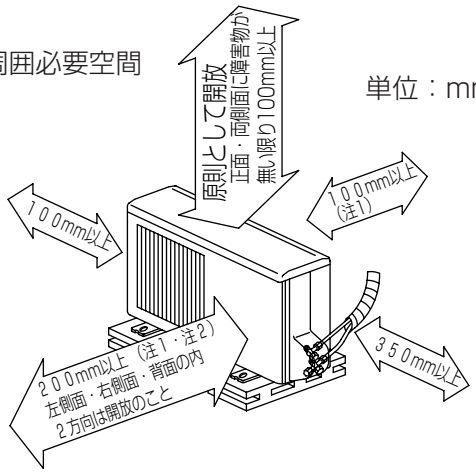


上記の←→印寸法は、エアコンの性能を保証するために必要な空間です。後々のサービス、補修なども考慮してできるだけ周囲の空間が大きくとれる場所に設置してください。
注1）風通しが悪くショートサイクルが起きやすい場合は、冷暖房能力及び消費電力が10%程度悪化する場合があります。吹出ガイド(別売部品)を付けると冷暖房能力及び消費電力の改善が図れます。
注2）壁に向けて吹出すと壁が汚れる場合があります。

## (f) フリービルトイン形（MBZ形）

●MBZ-28RAS　MBZ-36RAS　MBZ-40RAS
●MBZ-50RAS
室内機外形図

| | | MBZ-28/36/40RAS/50RAS |
|---|---|---|
| 受信装置コード | | 有効長 2m |
| 本体配管 | 液管 | フレア接続 6.35(1/4") |
| | ガス管 | フレア接続 9.52(3/8") |
| 接続ドレン配管 | | VP20 |

※ドレン配管の立ち上げは室内機下面から500mm以下

単位：mm

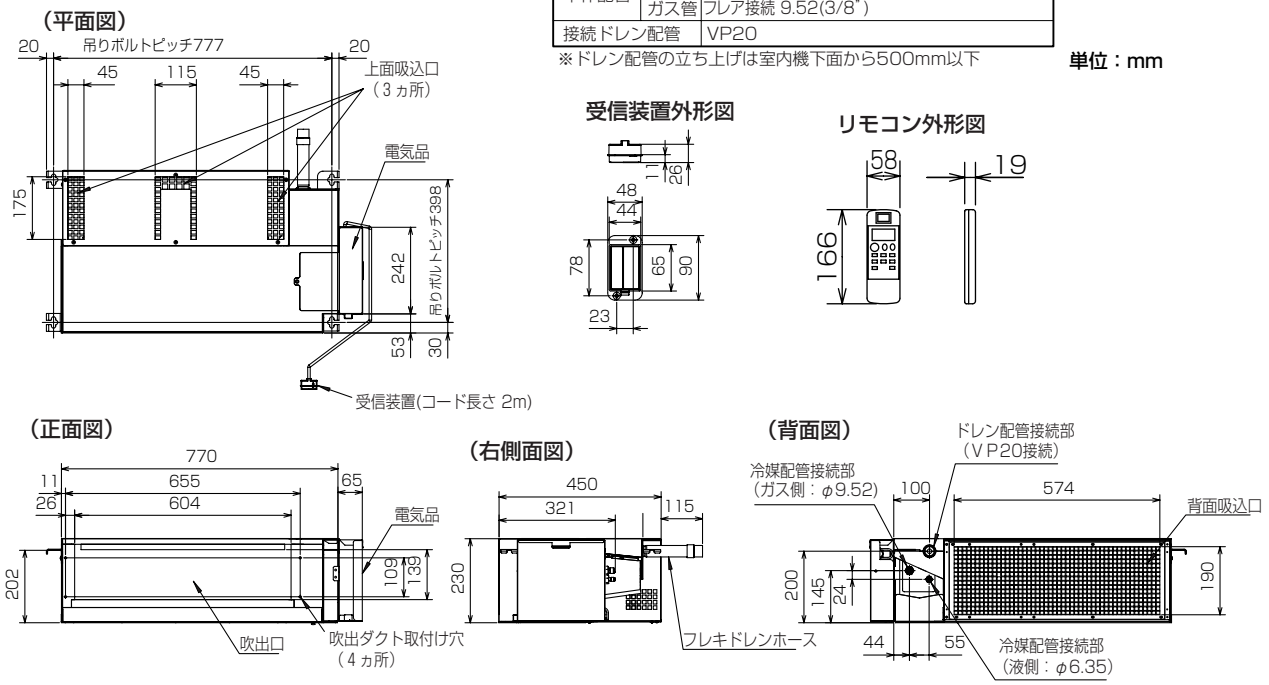

●MUBZ-28RAS　MUBZ-36RAS　MUBZ-40RAS
●MUBZ-50RAS
室外機外形図

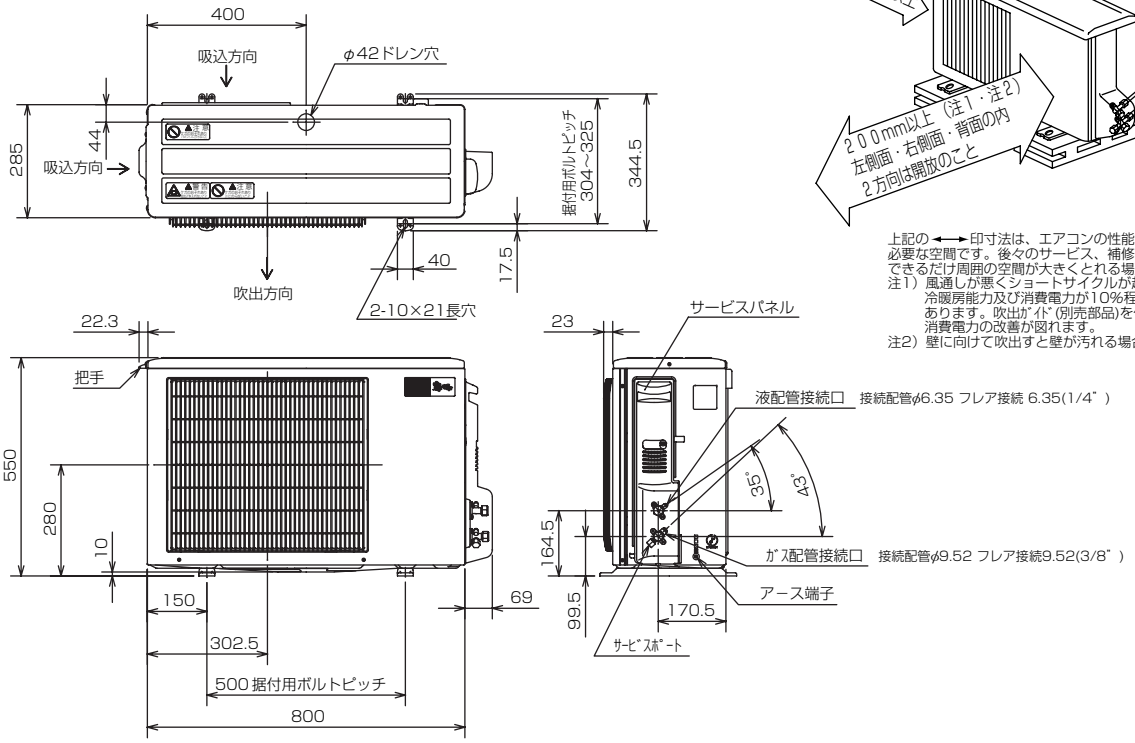


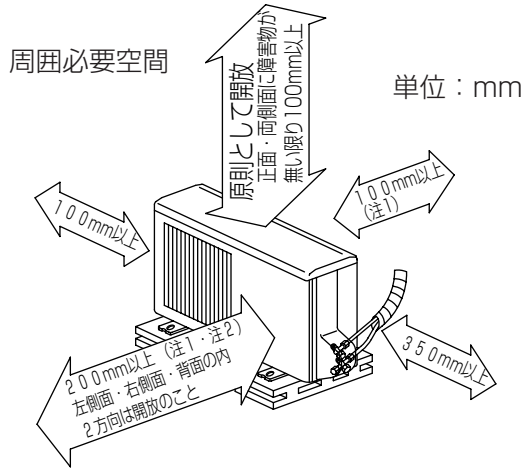


上記の ←→ 印寸法は、エアコンの性能を保証するために必要な空間です。後々のサービス、補修なども考慮してできるだけ周囲の空間が大きくとれる場所に設置してください。
注1）風通しが悪くショートサイクルが起きやすい場合は、冷暖房能力及び消費電力が10%程度悪化する場合があります。吹出ｶﾞｲﾄﾞ(別売部品)を付けると冷暖房能力及び消費電力の改善が図れます。
注2）壁に向けて吹出すと壁が汚れる場合があります。

## (g) 小能力天井カセット形（MLZ形）

### ●MLZ-22RAS　MLZ-25RAS
室内機外形図

室内機外形図

単位：mm

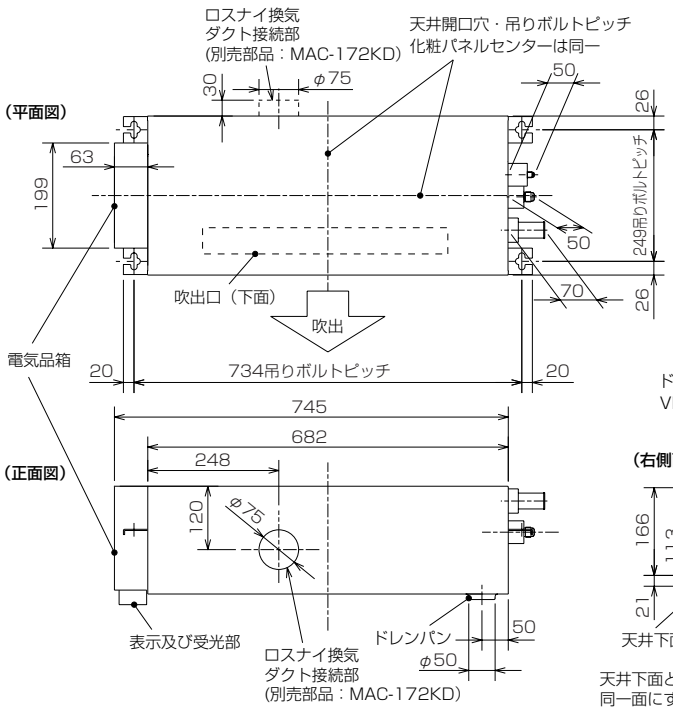


リモコン外形図

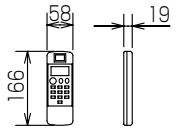


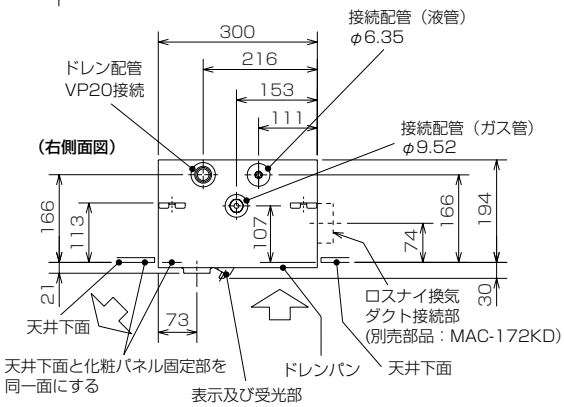


化粧パネル外形図　MAC-330PW(ホワイト)　MAC-331PB(ベージュ)
MAC-332PM(板　目)　MAC-333PT(柾　目)

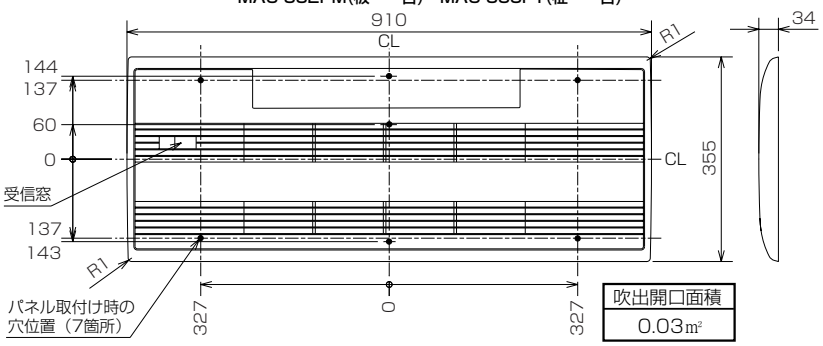


| 吹出開口面積 |
|---|
| 0.03㎡ |

| 機種 | | MLZ-22RAS,25RAS |
|---|---|---|
| 室内外接続電線 | | VVFケーブル　3芯<br>φ2.0　1本（現地手配） |
| 延長配管 | 液管外径 | φ6.35　(1／4″) |
| | ガス管外径 | φ9.52　(3／8″) |
| 付属ドレンホース長さ | | 540 |
| 接続ドレン配管 | | VP20 |
| 接続ダクト(ロスナイ併設時) | | 小口径ダクト断熱あり(φ75) |

注1.延長配管サイズは仕様表を参照ください。
2.付属ドレンホースは切断して使用可能です。
3.ロスナイ給気口を設置するには、別売のMAC-172KD(換気ダクト)が必要になります。

室内機納まり図

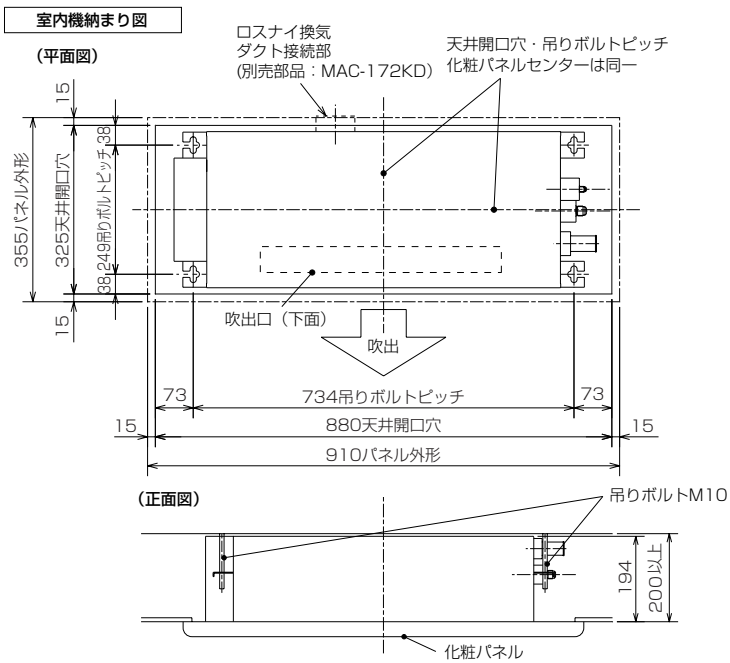


室内機よりドレンを立ち上げる場合の接続方法

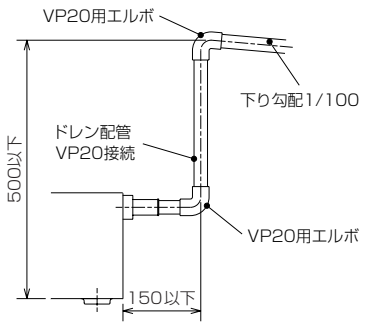


接続部は塩ビ系接着剤で水洩れのないよう接着する

●MULZ-22RAS　MULZ-25RAS
室外機外形図

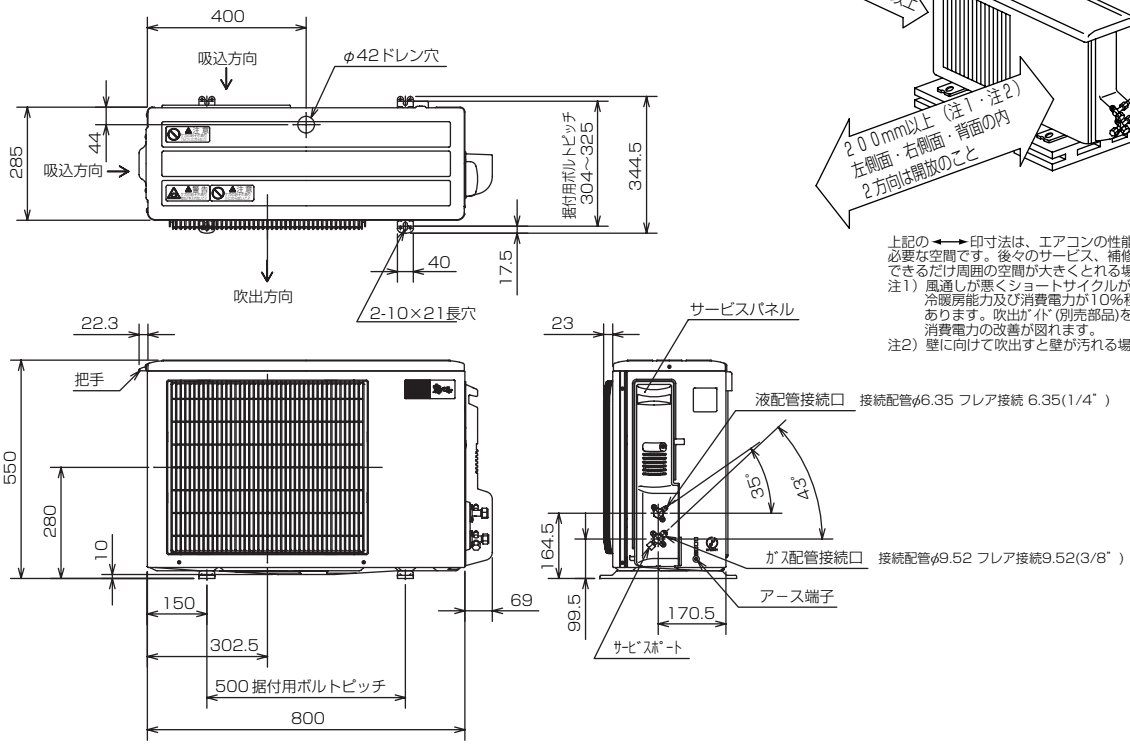


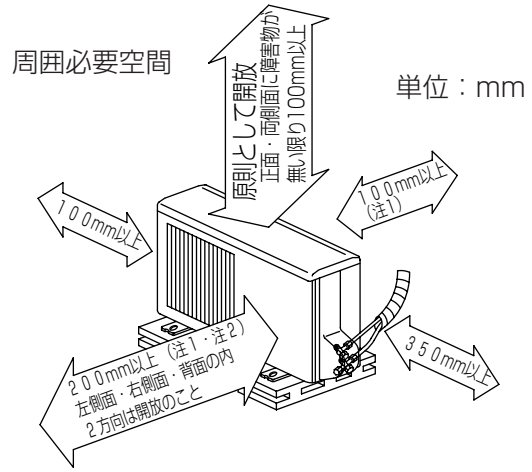


上記の ←→ 印寸法は、エアコンの性能を保証するために必要な空間です。後々のサービス、補修なども考慮してできるだけ周囲の空間が大きくとれる場所に設置してください。
注1）風通しが悪くショートサイクルが起きやすい場合は、冷暖房能力及び消費電力が10%程度悪化する場合があります。吹出ｶﾞｲﾄﾞ(別売部品)を付けると冷暖房能力及び消費電力の改善が図れます。
注2）壁に向けて吹出すと壁が汚れる場合があります。

# 〈2-2〉霧ヶ峰VXマルチ

## （1）室外機（MXZ-VX形）

●MXZ-VX46RAS
●MXZ-VX52RAS
●MXZ-VX56RAS
●MXZ-VX60RAS

単位：mm

室外機の周囲必要空間（基本）

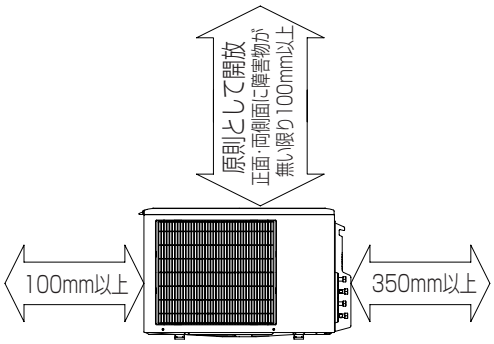


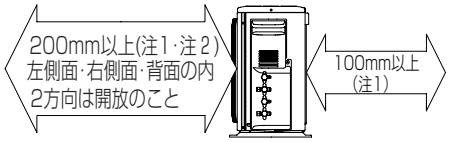


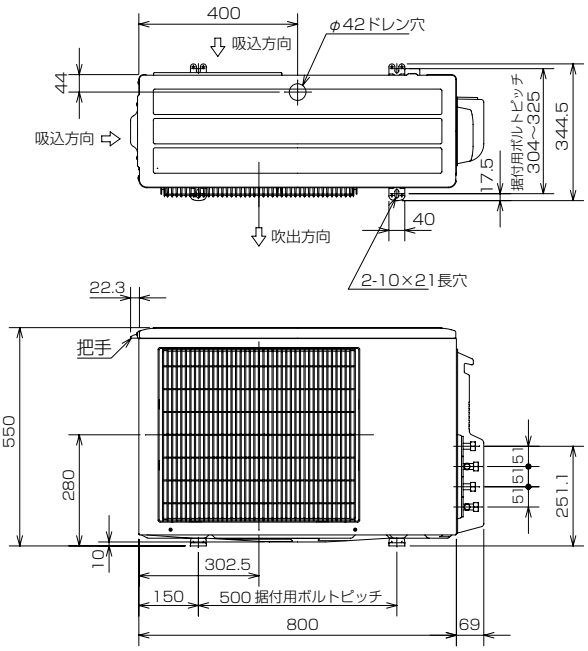


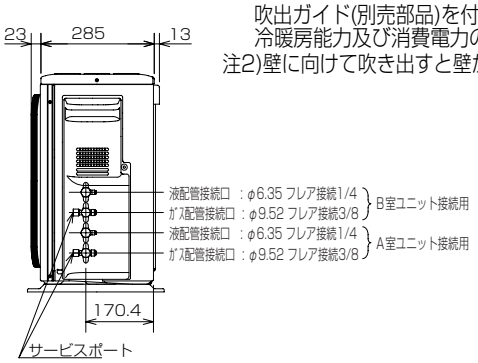


室外機の据付上最小のスペース

注1)風通しが悪くショートサイクルが起きやすい場合は、冷暖房能力及び消費電力が10%程度悪化する場合があります。
吹出ガイド(別売部品)を付けると、冷暖房能力及び消費電力の改善が図れます。

注2)壁に向けて吹き出すと壁が汚れる場合があります。

## （2）室内機

### （a）壁掛形（MSZ形）

●MSZ-VX22AXAS-W,T-IN　●MSZ-VX36AXAS-W,T-IN
●MSZ-VX25AXAS-W,T-IN　●MSZ-VX40AXAS-W,T-IN
●MSZ-VX28AXAS-W,T-IN

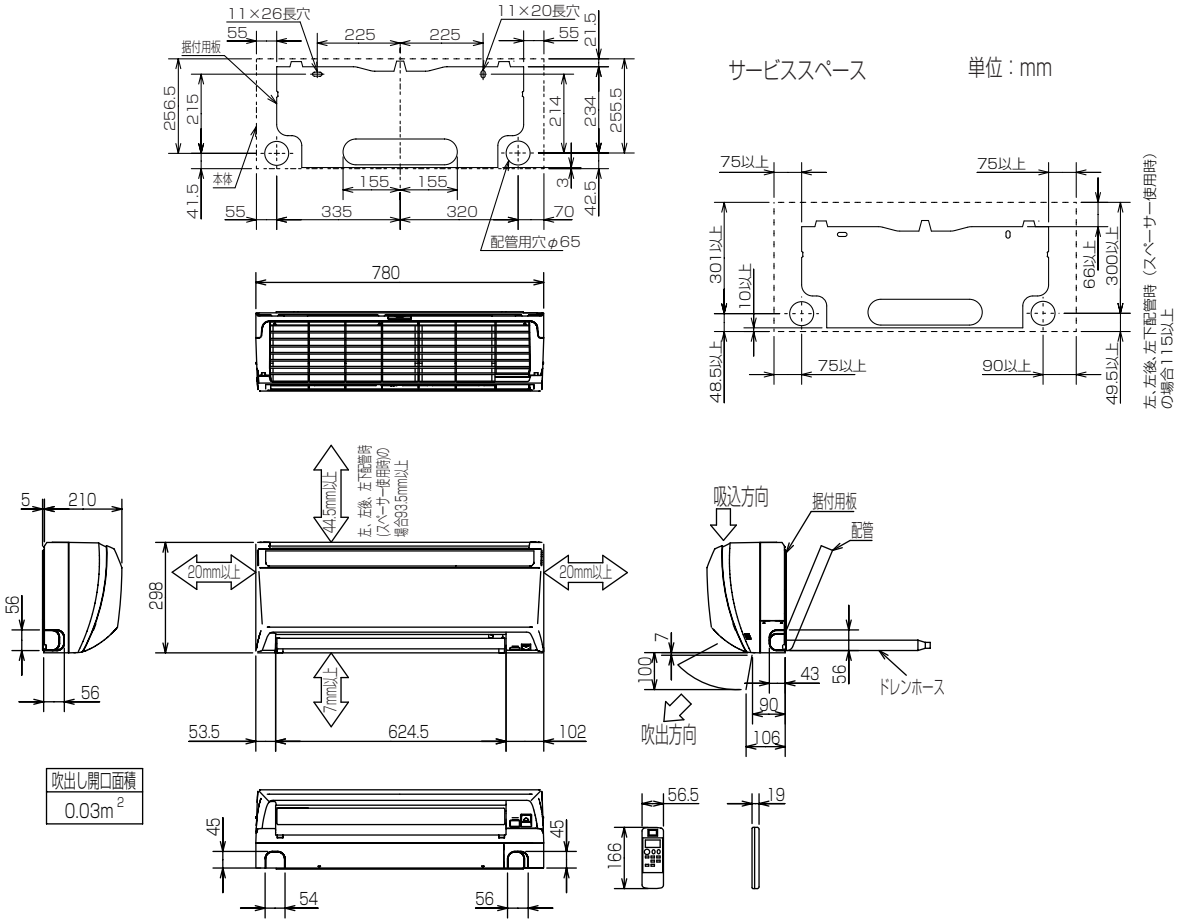


| 機種 | | MSZ-VX22AXAS-W,T-IN | MSZ-VX25AXAS-W,T-IN | MSZ-VX28AXAS-W,T-IN |
|---|---|---|---|---|
| 室内外接続電線 | | VVFケーブル　3芯1本　φ2.0mm（現地手配） | | |
| 延長配管 | ガス管外径 | φ9.52（3/8"） | | |
| | 液管外径 | φ6.35（1/4"） | | |
| 配管 | 絶縁カバー | 外径φ35 | | |
| | 液管 | フレア接続6.35(1/4")　有効長500 | | |
| | ガス管 | フレア接続9.52(3/8")　有効長430 | | |
| ドレンホース | | 絶縁外径φ28 | | |
| | | 接続部外径φ16 | | |
| | | 有効長560 | | |

| 機種 | | MSZ-VX36AXAS-W,T-IN | MSZ-VX40AXAS-W,T-IN |
|---|---|---|---|
| 室内外接続電線 | | VVFケーブル　3芯1本　φ2.0mm（現地手配） | |
| 延長配管 | ガス管外径 | φ9.52（3/8"） | |
| | 液管外径 | φ6.35（1/4"） | |
| 配管 | 絶縁カバー | 外径φ35 | |
| | 液管 | フレア接続6.35(1/4")　有効長500 | |
| | ガス管 | フレア接続9.52(3/8")　有効長430 | |
| ドレンホース | | 絶縁外径φ28 | |
| | | 接続部外径φ16 | |
| | | 有効長560 | |

## (b) 小能力天井カセット形（MLZ形）

### ●MLZ-22RAS-IN　MLZ-25RAS-IN

室内機外形図

単位：mm

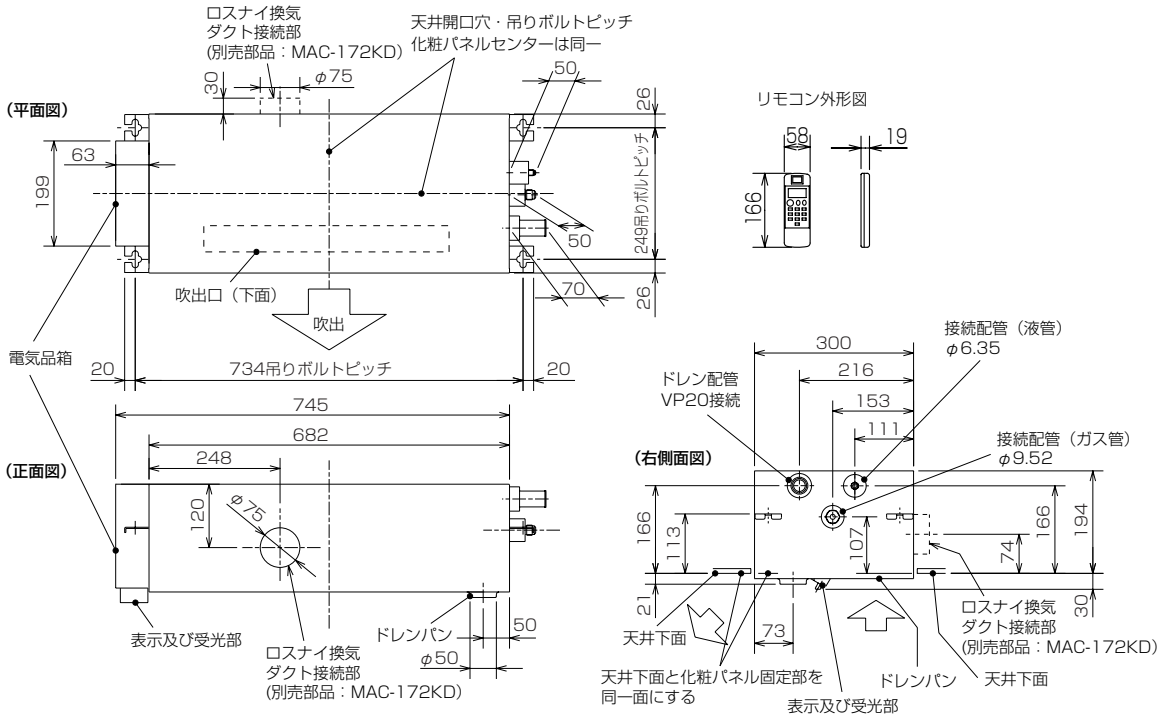


化粧パネル外形図　MAC-330PW(ホワイト)　MAC-331PB(ベージュ)
MAC-332PM(板　目)　MAC-333PT(柾　目)

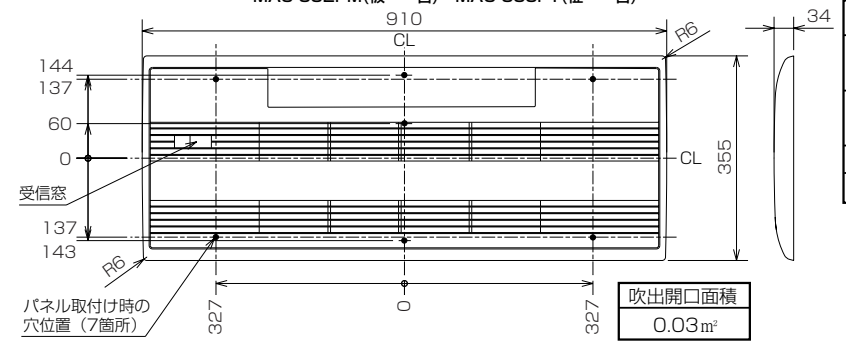


| 吹出開口面積 |
|---|
| 0.03㎡ |

| 機種 | | MLZ-22RAS-IN,25RAS-IN |
|---|---|---|
| 室内外接続電線 | | VVFケーブル　3芯<br>φ2.0　1本（現地手配） |
| 延長配管 | 液管外径 | φ6.35　(1／4″) |
| | ガス管外径 | φ9.52　(3／8″) |
| 接続ドレン配管 | | VP20 |
| 接続ダクト(ﾛｽﾅｲ併設時) | | 小口径ダクト断熱あり(φ75) |

注1.延長配管ｻｲｽﾞは仕様表を参照ください。
　2.ﾛｽﾅｲ給気口を設置するには、別売のMAC-172KD(換気ダクト)が必要になります。

室内機納まり図

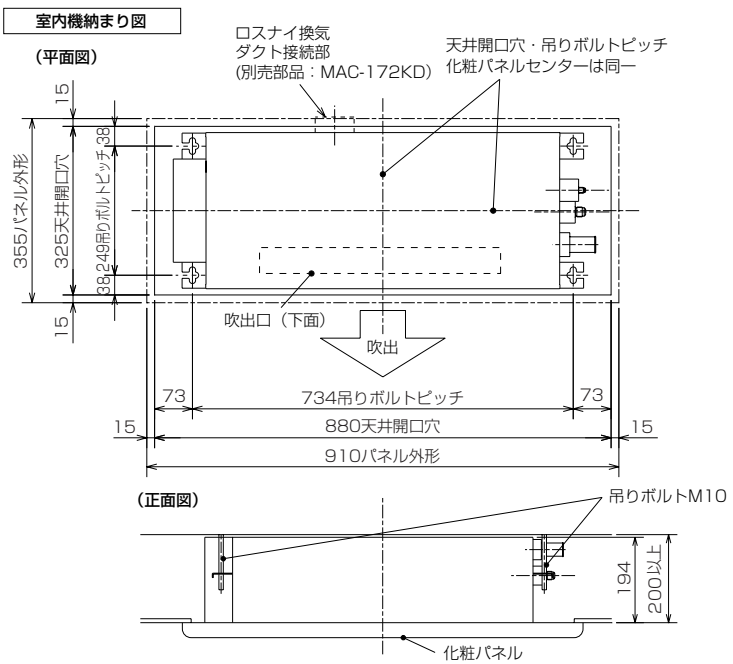


室内機よりドレンを立ち上げる場合の接続方法

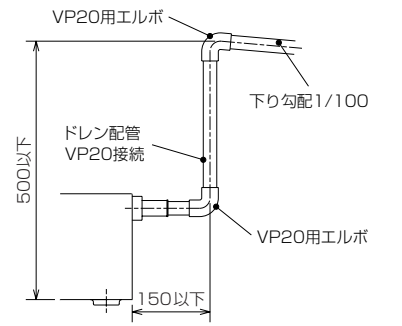


接続部は塩ビ系接着剤で水洩れのないよう接着する

## (c) 一方向天井カセット形（MLZ-GX形）

●MLZ-GX28RAS-IN　MLZ-GX36RAS-IN　MLZ-GX40RAS-IN

単位：mm

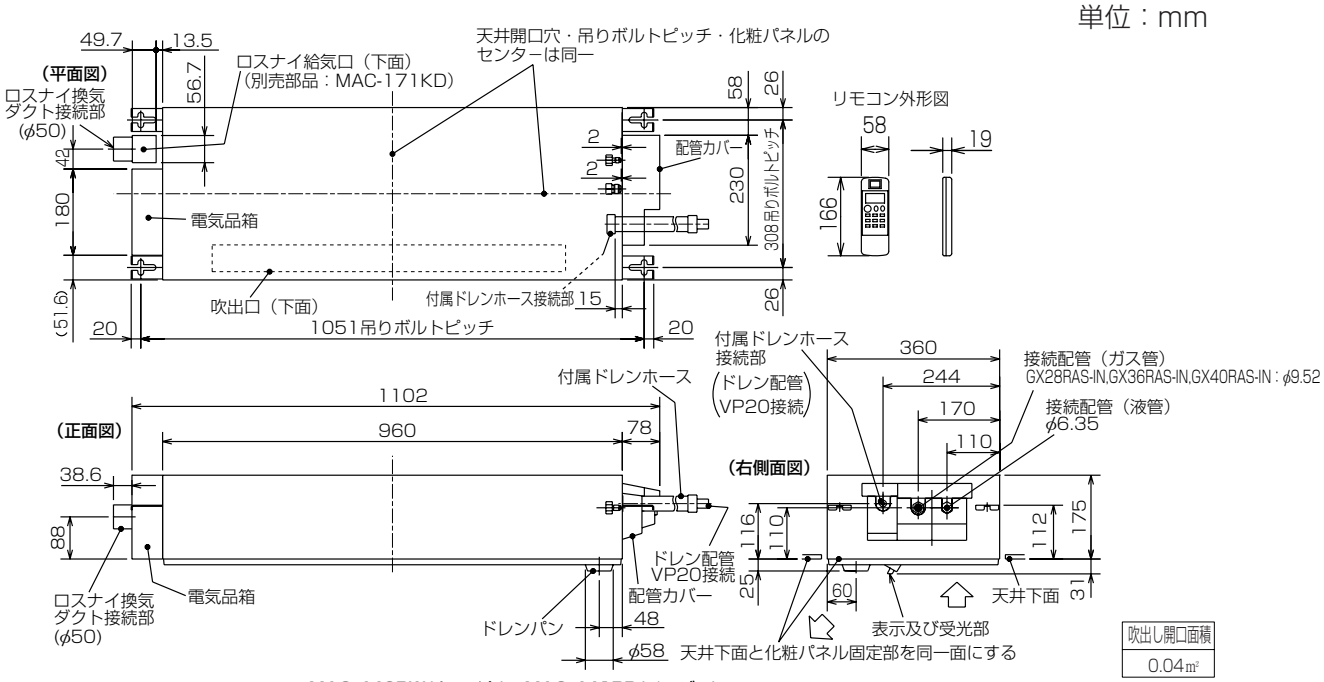


別売化粧パネル外形図　MAC-440PW(ホワイト)　MAC-441PB(ベージュ)　MAC-442PM(板　目)　MAC-443PT(柾　目)

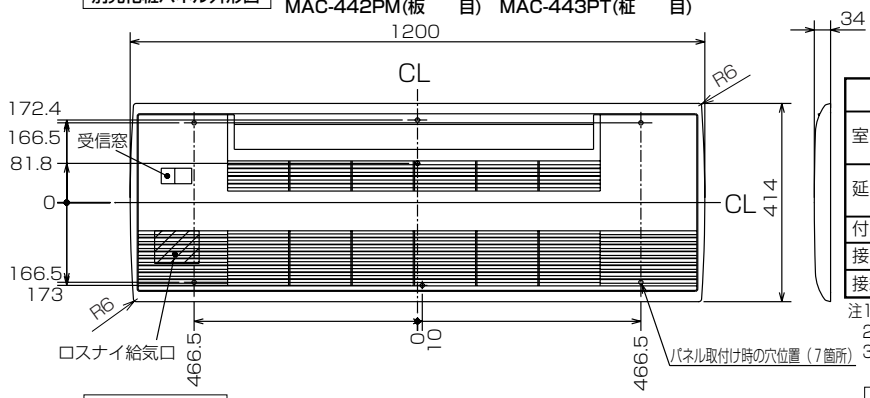


| 機種 | | MLZ-GX28RAS-IN,GX36RAS-IN MLZ-GX40RAS-IN |
|---|---|---|
| 室内外接続電線 | | VVFケーブル　3芯 φ2.0　1本（現地手配） |
| 延長配管 | 液管外径 | φ6.35　(1／4″) |
| | ガス管外径 | φ9.52　(3/8″) |
| 付属ドレンホース長さ | | 540 |
| 接続ドレン配管 | | VP20 |
| 接続ダクト(ロスナイ併設時) | | 小口径ダクト断熱あり(φ50) |

注1.延長配管サイズは仕様表を参照ください。
2.付属ドレンホースは切断して使用可能です。
3.ロスナイ給気口を設置するには、別売のMAC-171KD(換気ダクト)が必要になります。

室内機よりドレンを立ち上げる場合の接続方法

※付属ドレンホースは切断して使用可能です。

室内機納まり図

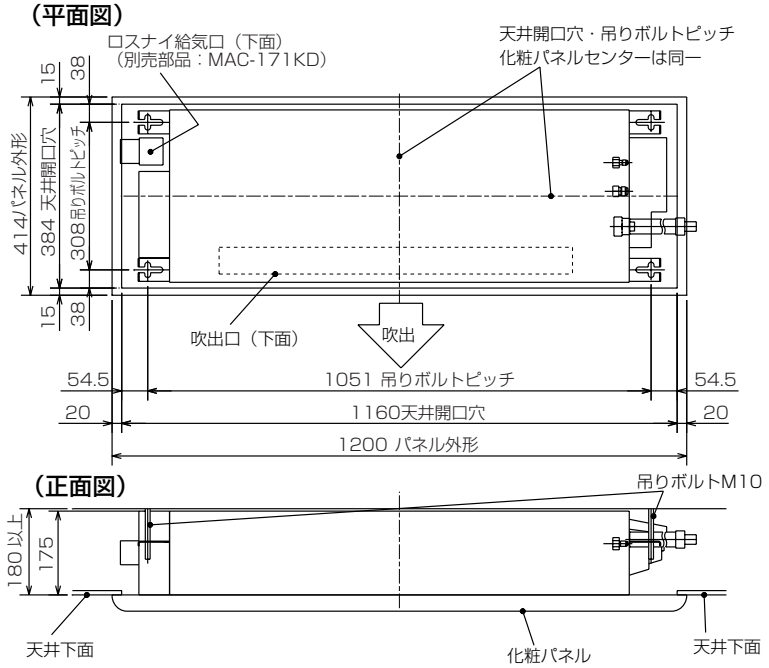


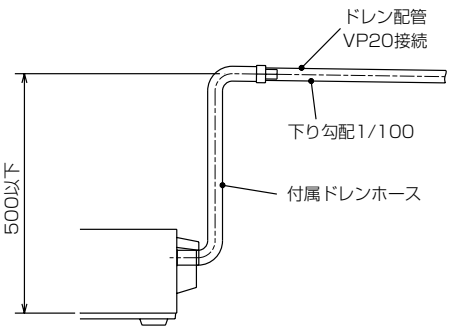

## (d) 壁埋込形（MTZ形）

●MTZ-22RAS-IN　MTZ-25RAS-IN　MTZ-28RAS-IN
●MTZ-36RAS-IN　MTZ-40RAS-IN

単位：mm

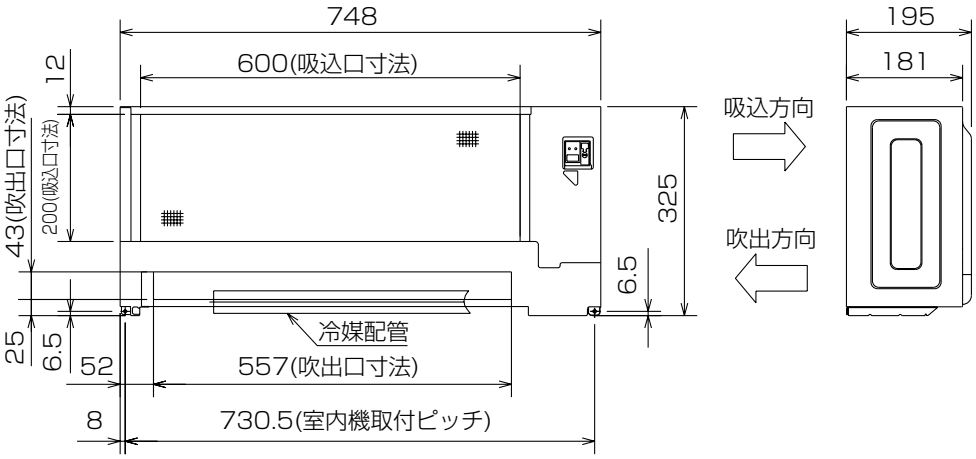


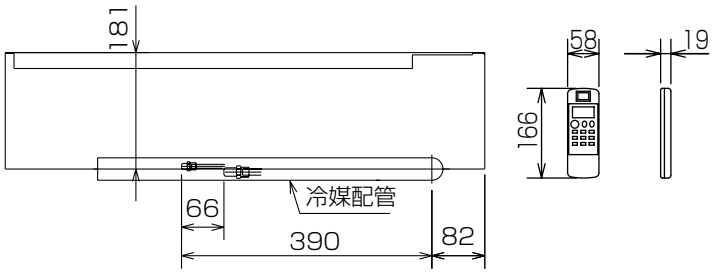


| 吹出し開口面積 |
|---|
| 0.02m$^2$ |

**別売壁埋込用前面グリル**　MAC-626TG(白木)　MAC-627TG(ホワイト)　MAC-628TG(素地)

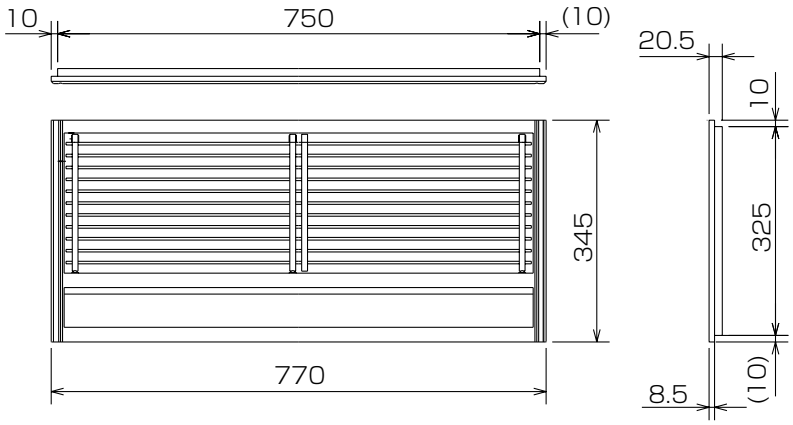


| | | |
|---|---|---|
| 室内外接続電線 | | VVFケーブル　3芯1本<br>2.0mm（現地手配） |
| 延長配管 | 液管外径 | φ6.35（1/4"） |
| | ガス管外径 | φ9.52（3/8"） |
| 配管 | 液管 | フレア接続6.35(1/4") |
| | ガス管 | フレア接続9.52(3/8") |
| ドレン配管 | | ドレンホース付属<br>長さ　1040mm<br>ドレン配管　VP25接続 |
| 電源電線 | | VVFケーブル　2芯1本<br>2.0mm（現地手配） |

**別売壁埋込用据付枠**　MAC-603TW

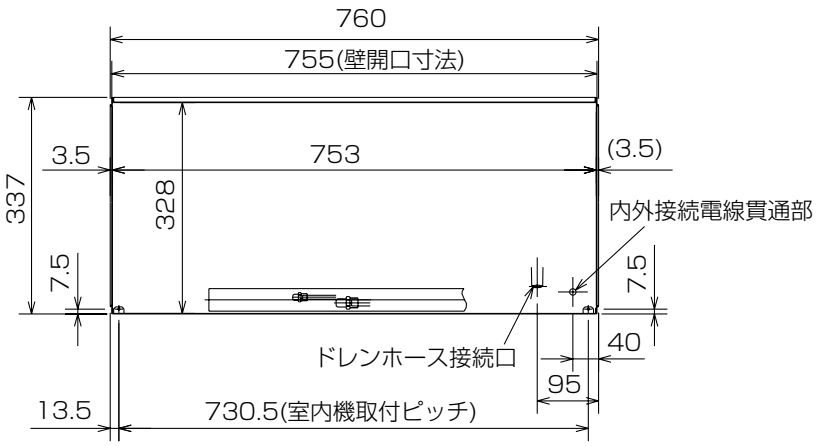


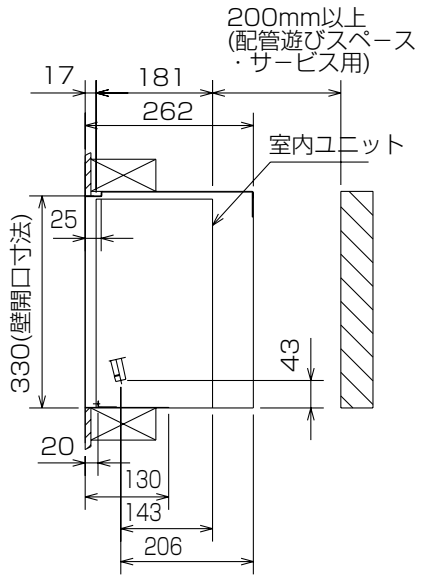

別売ドレンアップメカ　MAC-860DM

# 設置構成図および設置スペース必要寸法

（単位:mm）

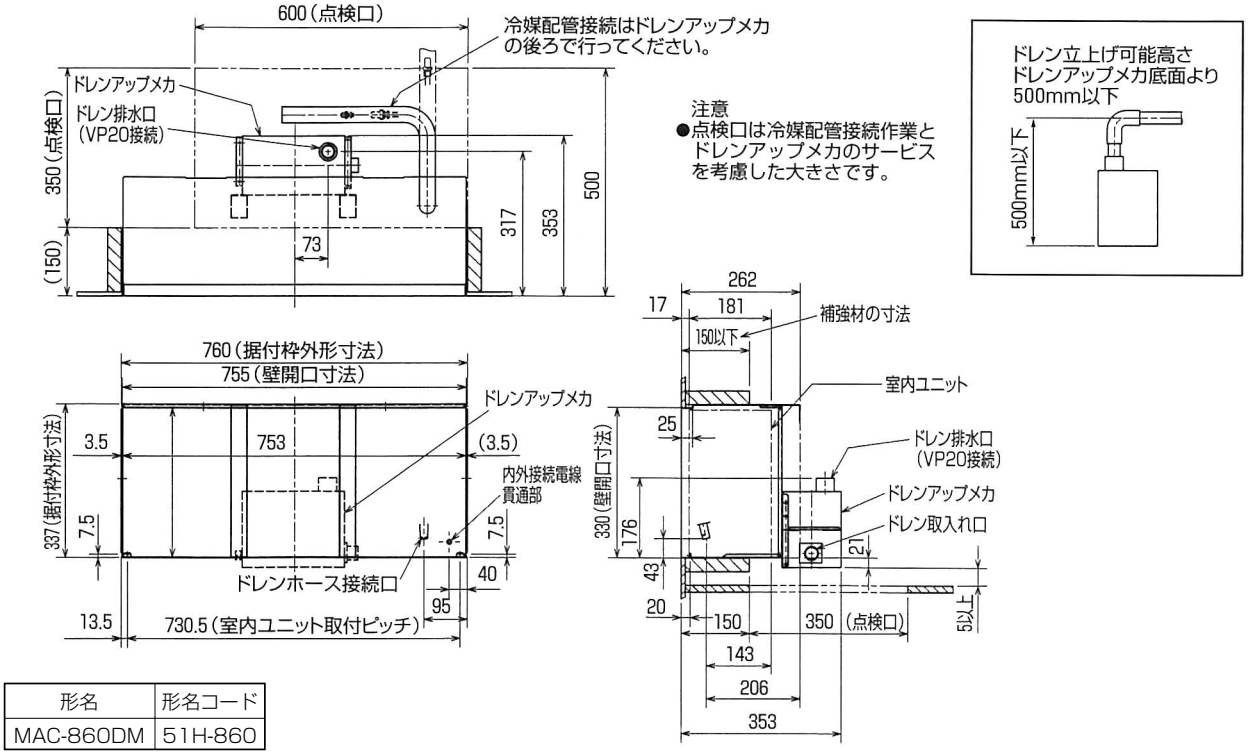


| 形名 | 形名コード |
|---|---|
| MAC-860DM | 51H-860 |

## 〈2-3〉システムマルチ

### （1）室外機（MXZ形）

●MXZ-60RAS
●MXZ-68RAS

単位：mm

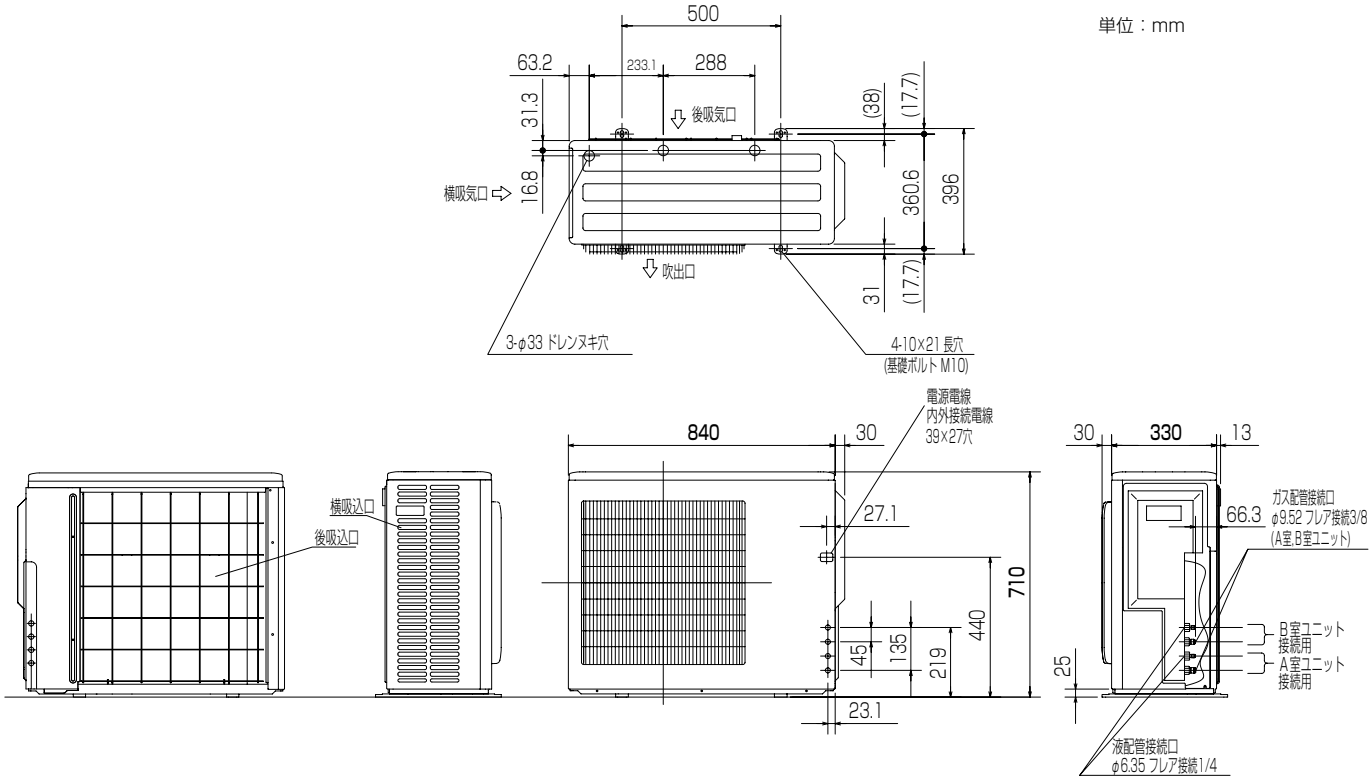


注1，設置スペース

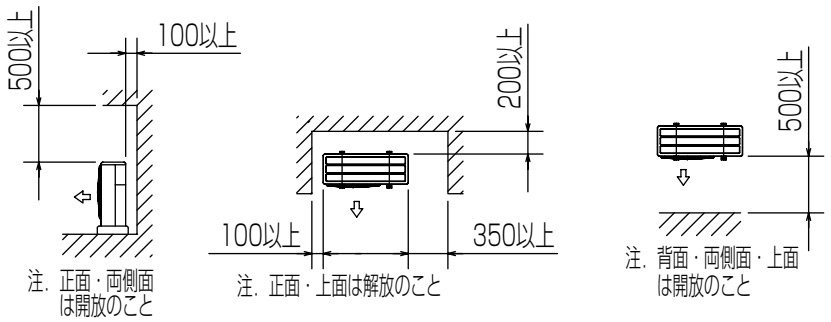


2，サービススペース

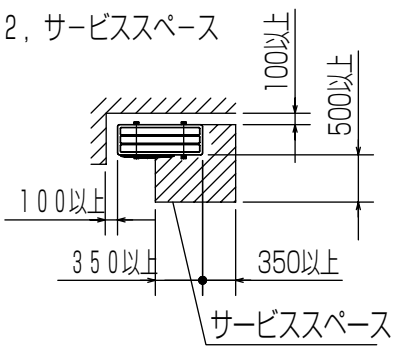


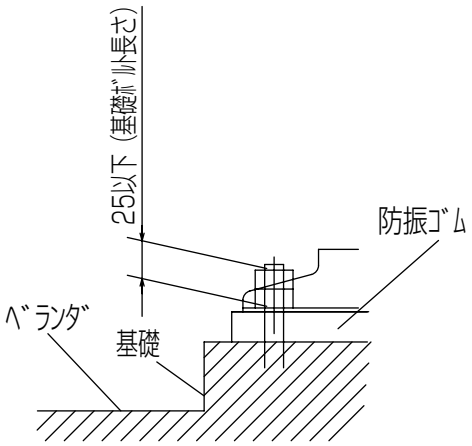


据え付け基礎

室外機
●MXZ-71RAS

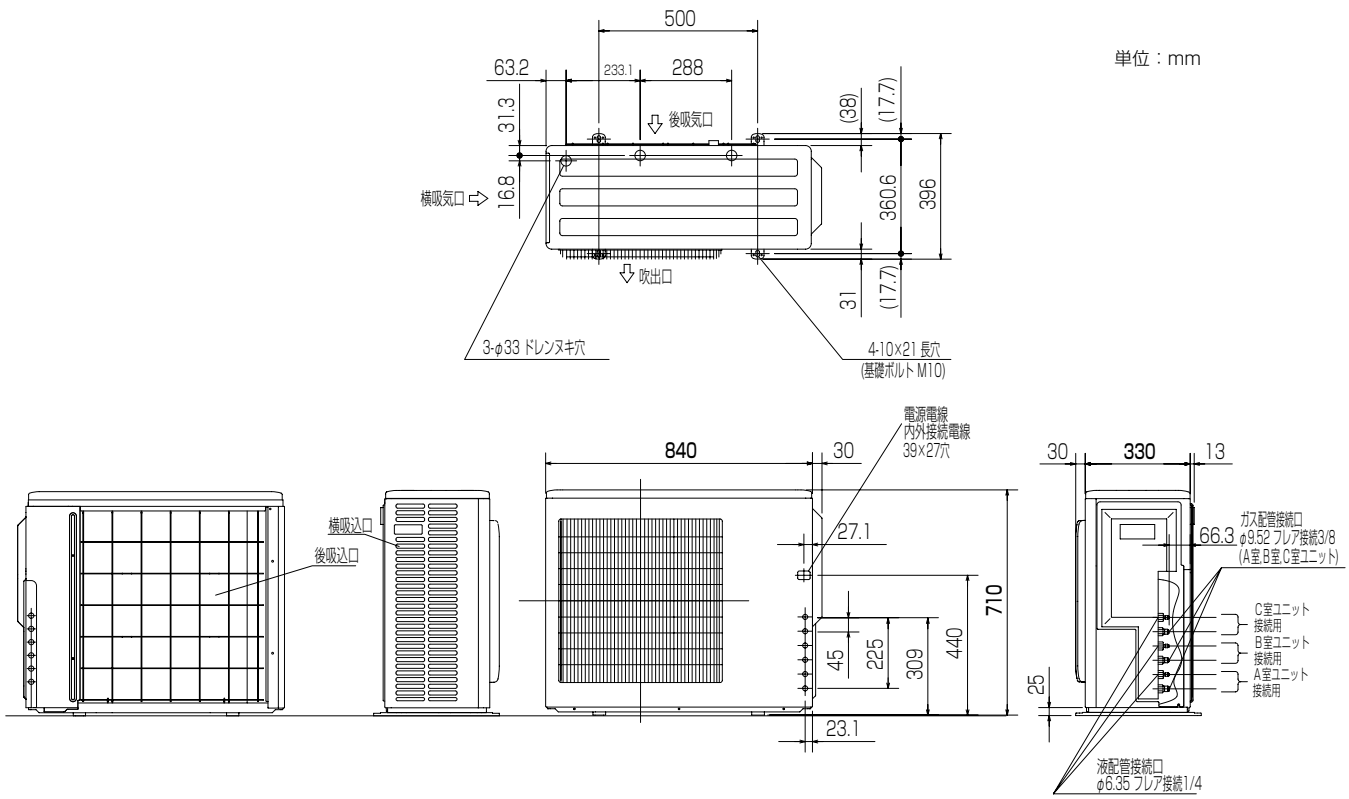


注1，設置スペース

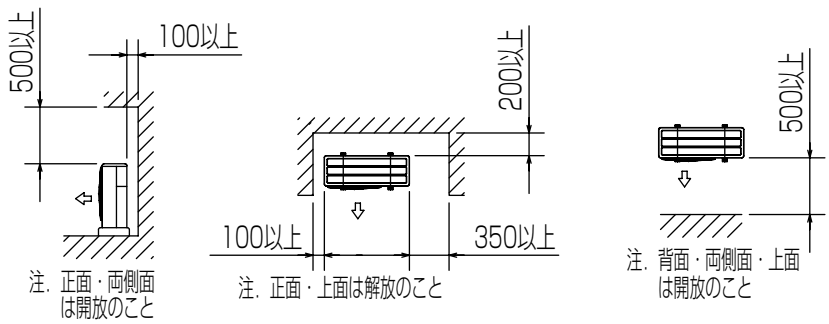


2，サービススペース

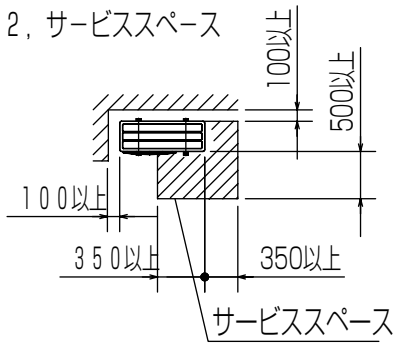


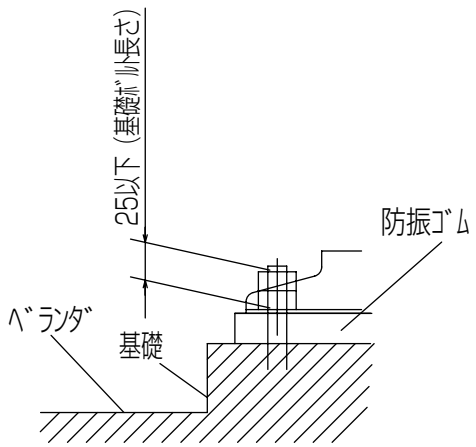


据え付け基礎

室外機
●MXZ-72RAS

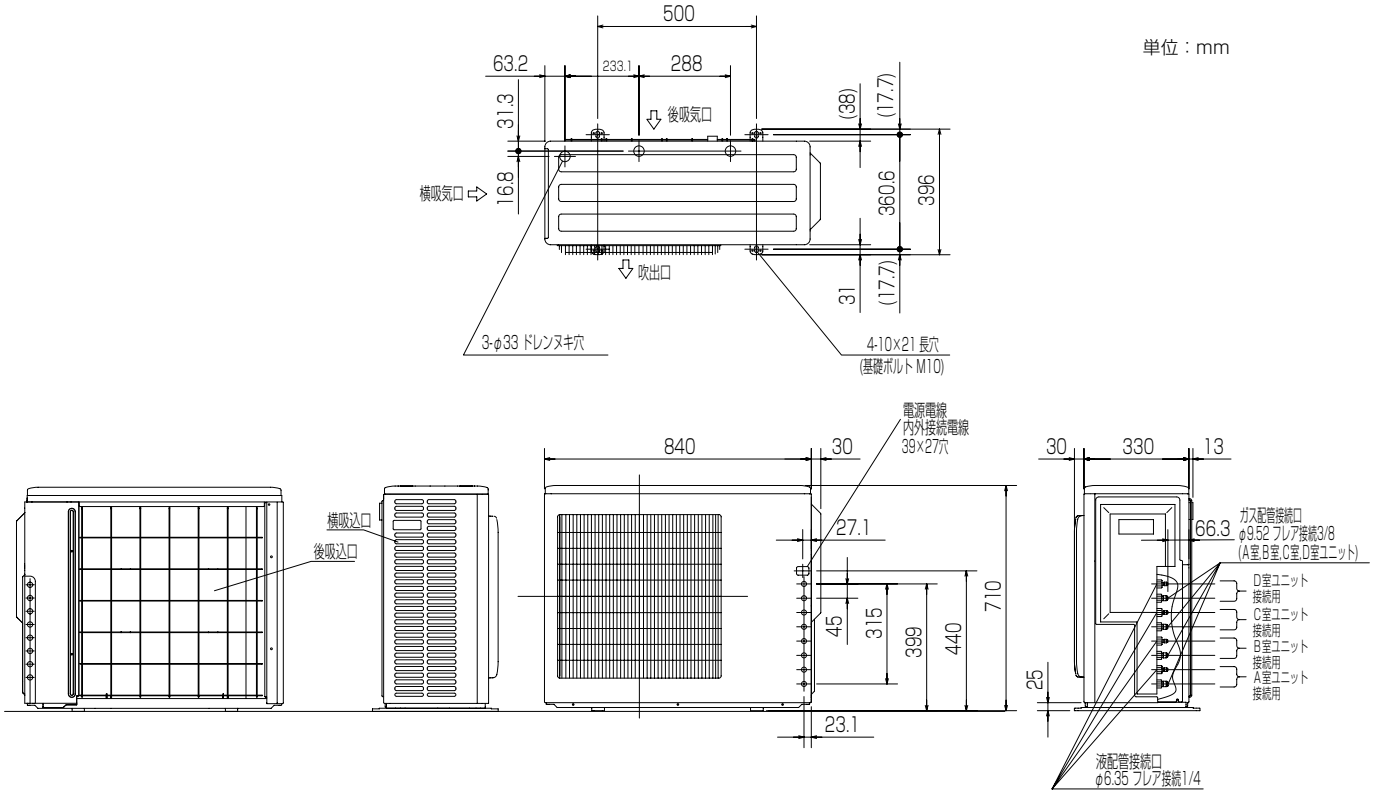


注1，設置スペース

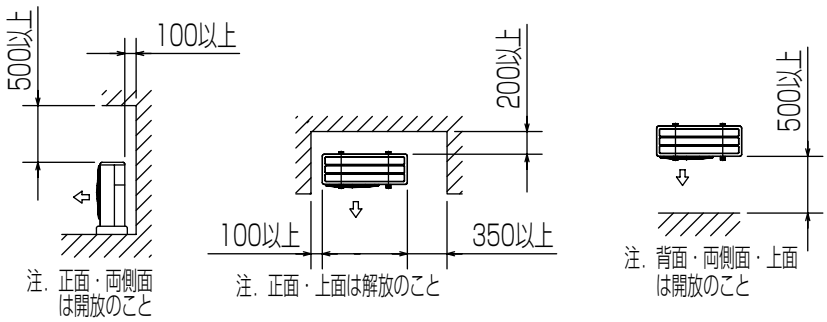


2，サービススペース

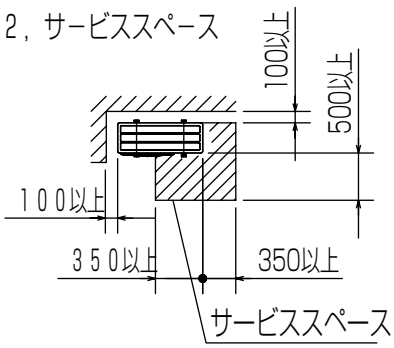


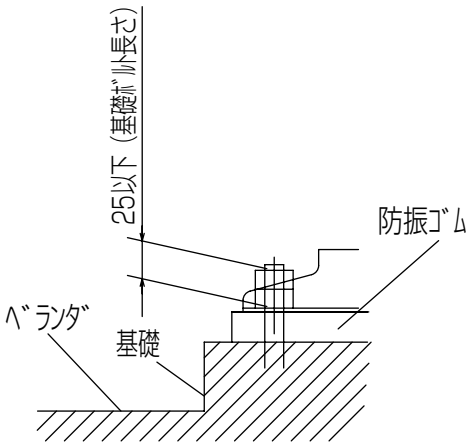


据え付け基礎

室外機
●MXZ-80RAS
●MXZ-90RAS

単位：mm

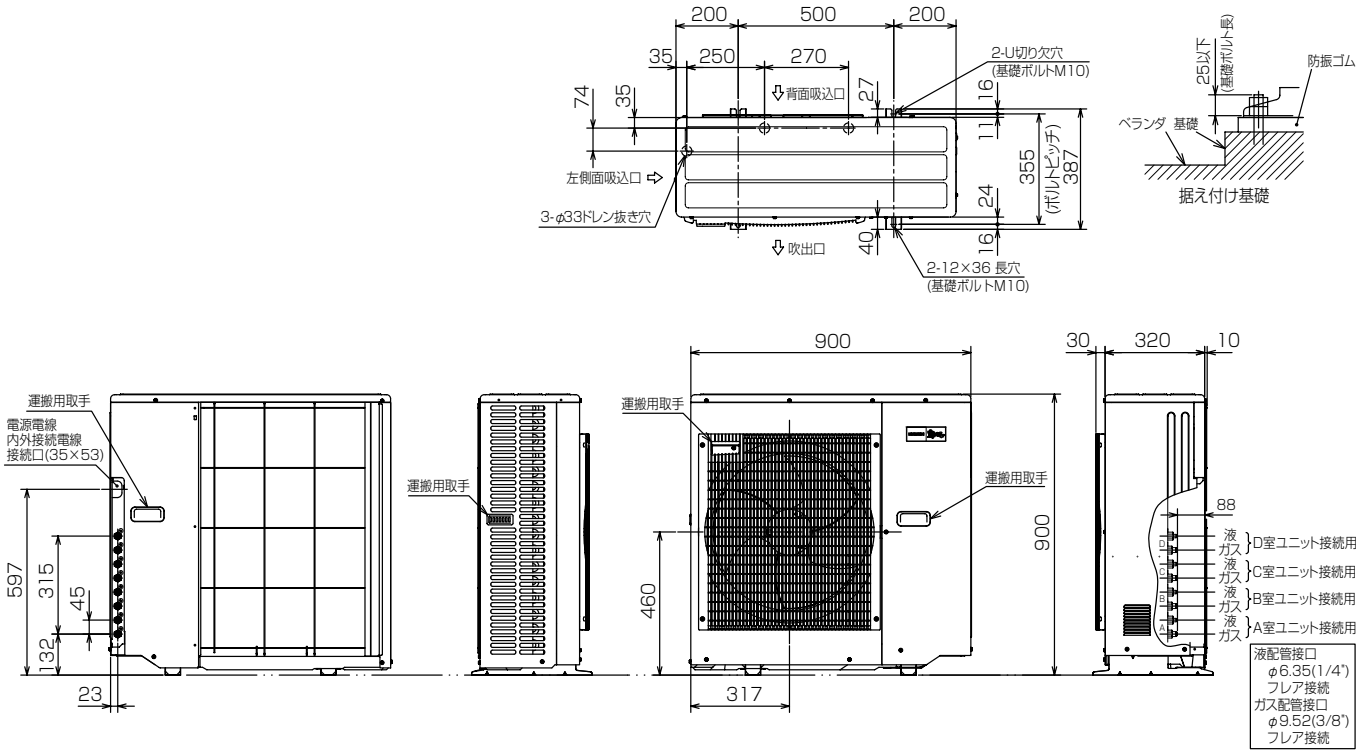


注 1.設置スペース

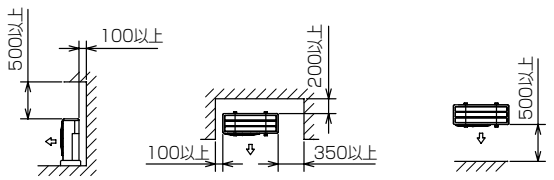


注.正面･両側面は開放のこと　注.正面･上面は解放のこと　注.背面･両側面･上面は開放のこと

2.サービススペース

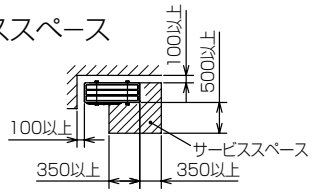

## （2）室外機（パワーマルチ）

●MXZ-125RAS

単位：mm

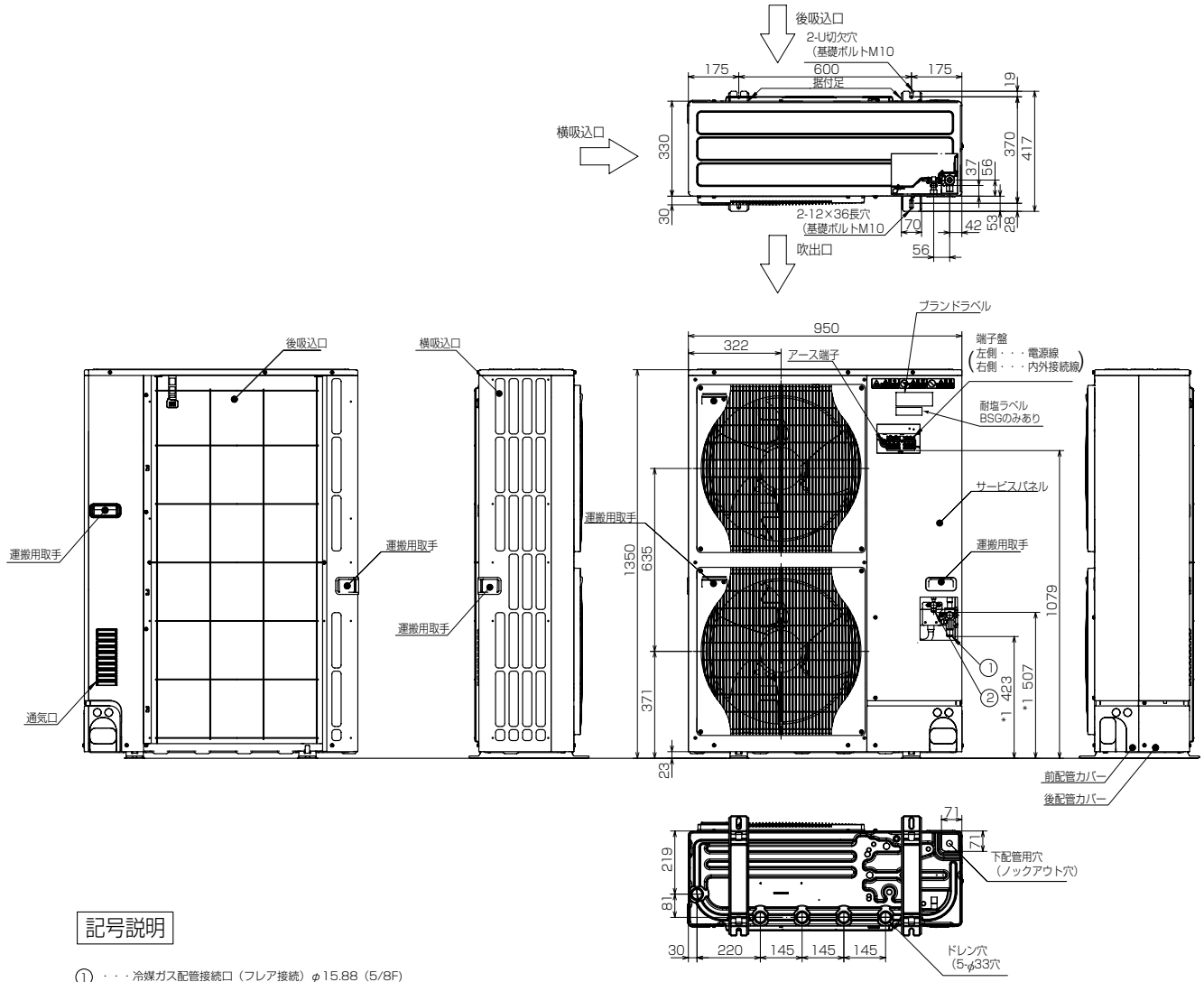


### 記号説明

① ・・・冷媒ガス配管接続口（フレア接続）φ15.88（5/8F）
② ・・・冷媒液配管接続口　（フレア接続）φ 9.52（3/8F）
※1・・・ストップバルブの接続先端寸法を示します。

### 配管ノックアウト穴詳細

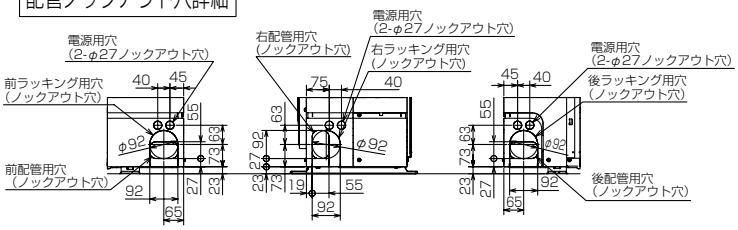


### 1 設置スペース(周囲必要空間)

下図は基本例を示します。
詳細につきましては工事マニュアル等の
技術資料を参照願います。

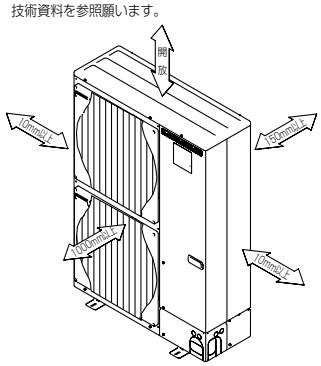


### 2 サービススペース

サービススペースは下図の
寸法が必要になります。

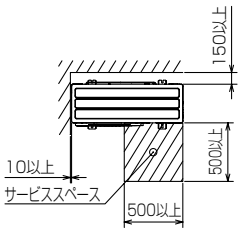


### 3 基礎ボルト

M10の基礎ボルトでユニットの据付足を
4ヶ所強固に固定してください。
(基礎ボルト，座金，ナットは現地手配です。)

<基礎ボルト高さ>

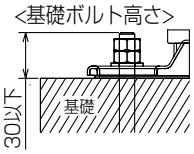


### 4 配管・配線取入れ方向

配管、配線接続は、
前面、右側面、後面、下面
の4方向から取入れできます。

## 分岐ボックス

### ●MAC-533LV

吊りボルト : W3/8(M10)

冷媒配管接続一覧（フレア接続）

| | A | B | C | | | 室外機接続側 |
|---|---|---|---|---|---|---|
| 液配管接続口 | 1/4F | 1/4F | 1/4F | | | 3/8F |
| ガス配管接続口 | 3/8F | 3/8F | 3/8F | | | 5/8F |

ドレンホース : 外径 20 (VP-16)

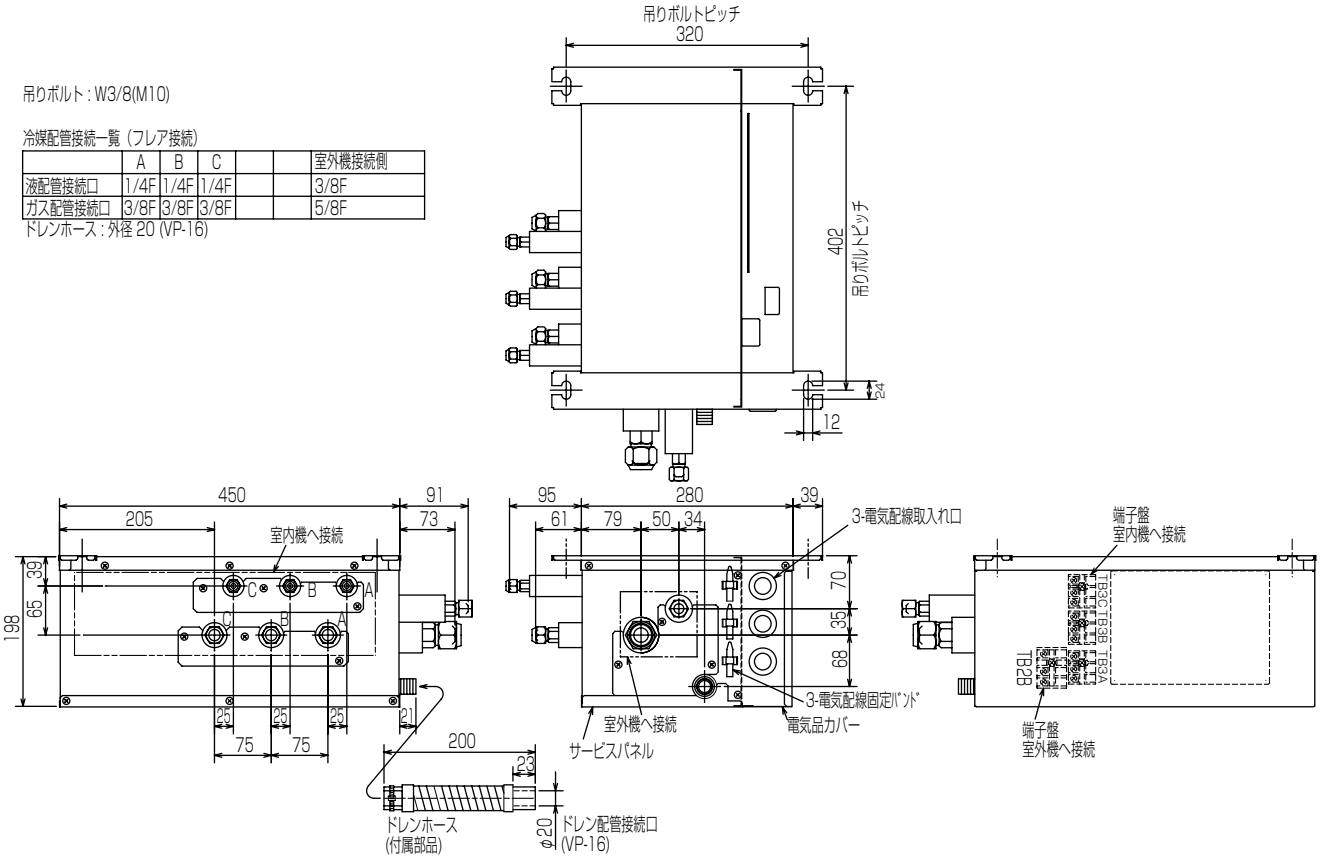


### ●MAC-535LV

吊りボルト : W3/8(M10)

冷媒配管接続一覧（フレア接続）

| | A | B | C | D | E | 室外機接続側 |
|---|---|---|---|---|---|---|
| 液配管接続口 | 1/4F | 1/4F | 1/4F | 1/4F | 1/4F | 3/8F |
| ガス配管接続口 | 3/8F | 3/8F | 3/8F | 3/8F | 1/2F | 5/8F |

ドレンホース : 外径 20 (VP-16)

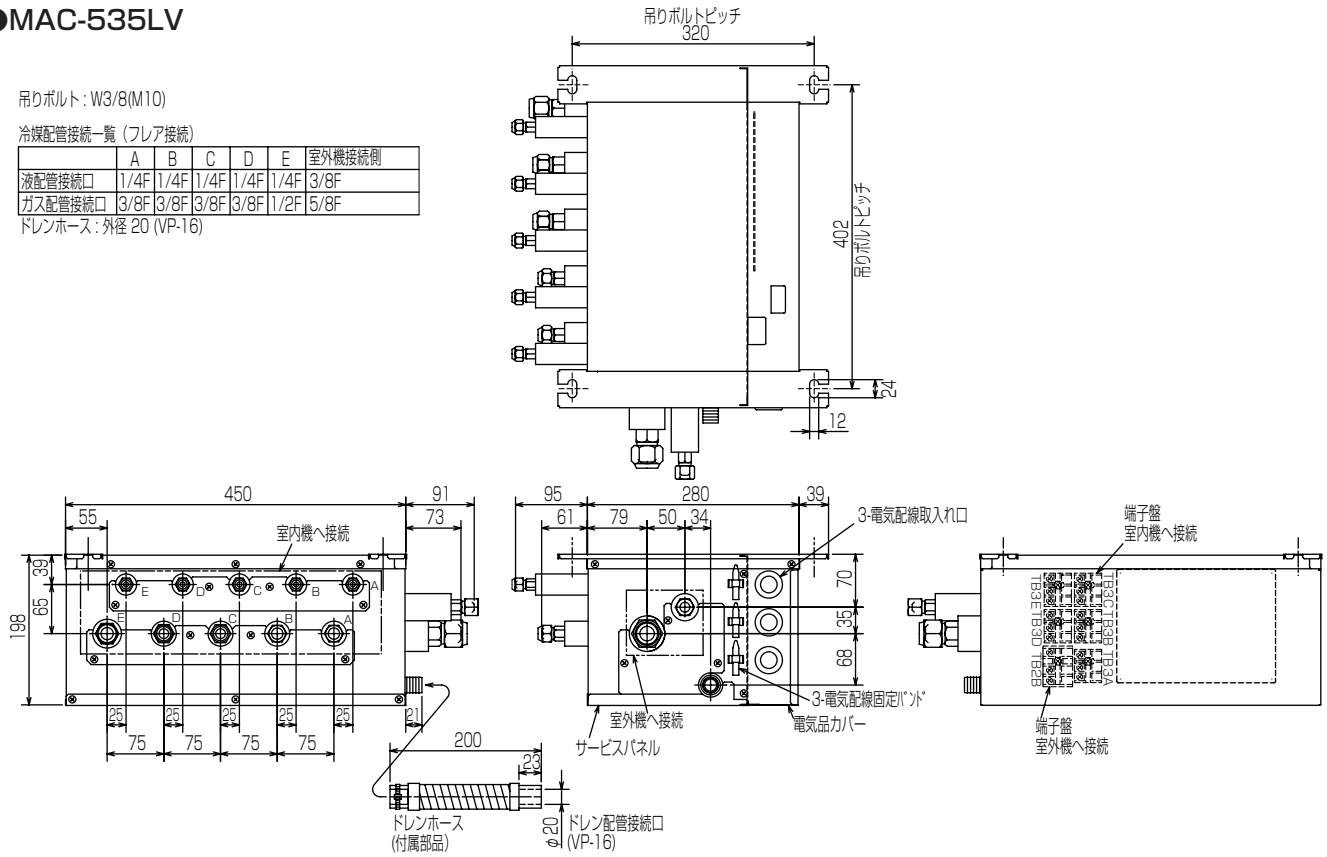

単位：mm

# 室外機・屋外設置形分岐ボックス
●MXZ-125RAS
●MAC-536TLV

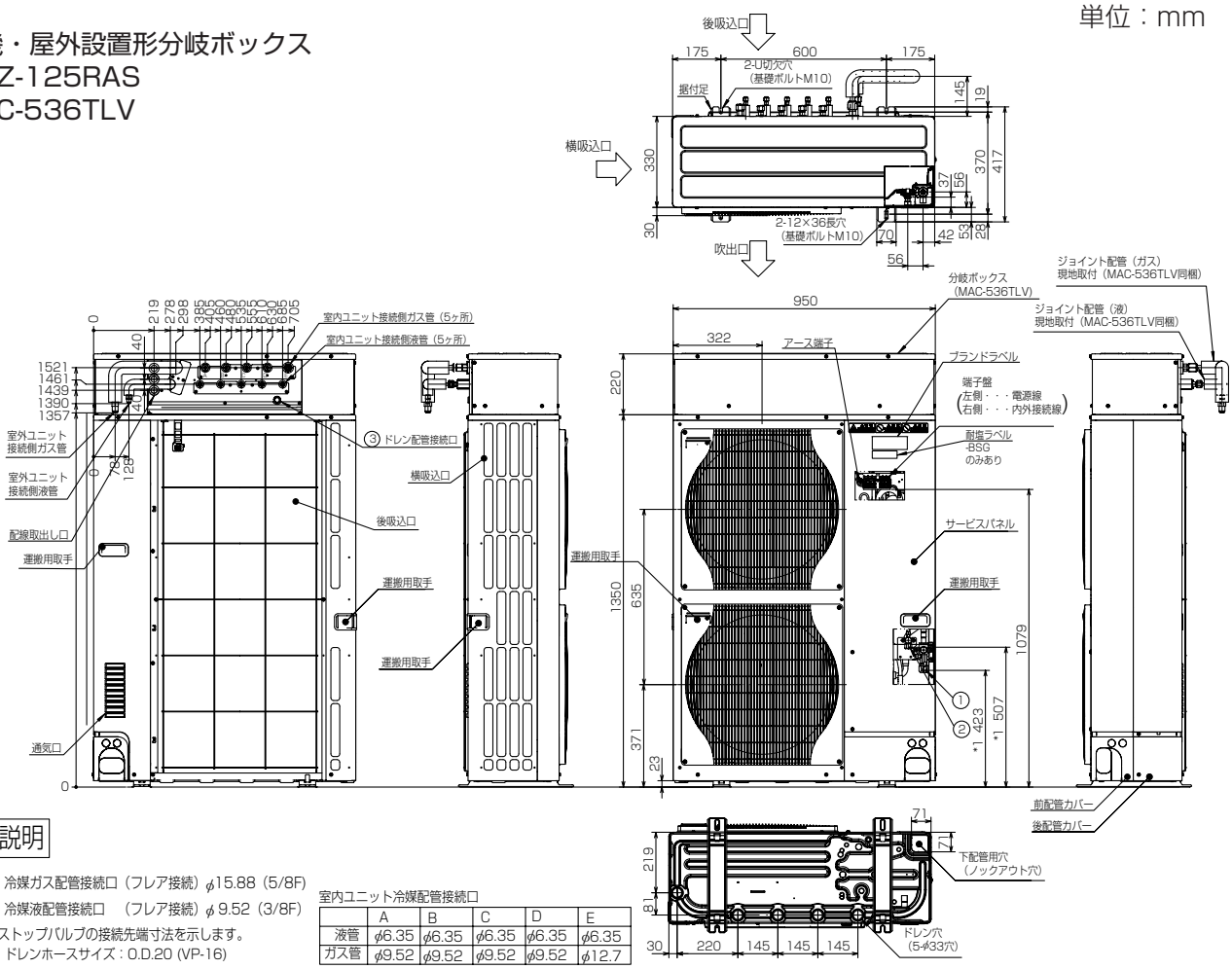


## 記号説明

① ・・・冷媒ガス配管接続口（フレア接続）φ15.88（5/8F）
② ・・・冷媒液配管接続口　（フレア接続）φ9.52（3/8F）
*1・・・ストップバルブの接続先端寸法を示します。
③ ・・・ドレンホースサイズ：O.D.20 (VP-16)

室内ユニット冷媒配管接続口

| | A | B | C | D | E |
|---|---|---|---|---|---|
| 液管 | φ6.35 | φ6.35 | φ6.35 | φ6.35 | φ6.35 |
| ガス管 | φ9.52 | φ9.52 | φ9.52 | φ9.52 | φ12.7 |




## 1 設置スペース(周囲必要空間)

下図は基本例を示します。
詳細につきましては工事マニュアル等の技術資料を参照願います。
分岐ボックスからの冷媒配管と室外ユニット背面とのスペースは150mm以上としてください。
特に配管ラッキングをする場合はご注意ください。

## 2 サービススペース

サービススペースは下図の寸法が必要になります。

## 3 基礎ボルト

M10の基礎ボルトでユニットの据付足を4ヶ所強固に固定してください。
(基礎ボルト，座金，ナットは現地手配です。)

## 4 配管・配線取入れ方向

配管、配線接続は、
前面、右側面、後面、下面
の4方向から取入れできます。

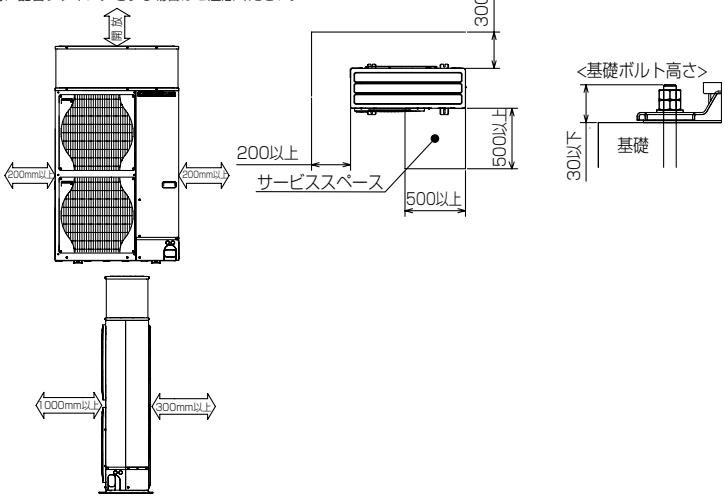


## 5 その他

■本分岐ボックスと下記別売部品を併用して室外ユニットに取付けて使用することはできません。
●安全ネット
●室外ユニット用散水キット
●防雪フード
■室外ユニット1台につき本分岐ボックス1台を取付けてください。

## 配管ノックアウト穴詳細

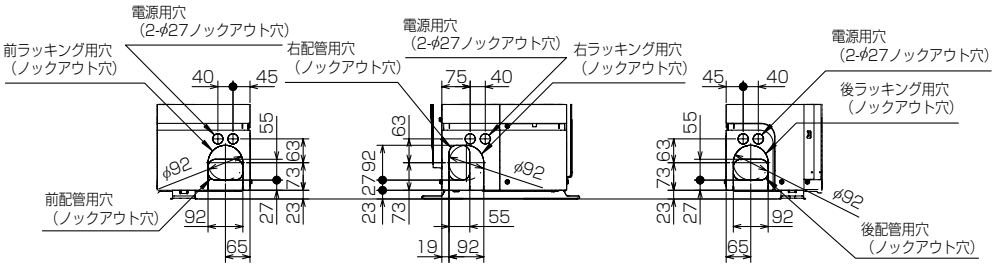

## (3) 室内機

### (a) 壁掛形（MSZ形）

●MSZ-229BXAS-W,T-IN ●MSZ-369BXAS-W,T-IN ●MSZ-569BXAS-W,T-IN
●MSZ-259BXAS-W,T-IN ●MSZ-409BXAS-W,T-IN
●MSZ-289BXAS-W,T-IN ●MSZ-509BXAS-W,T-IN

[単位:mm]

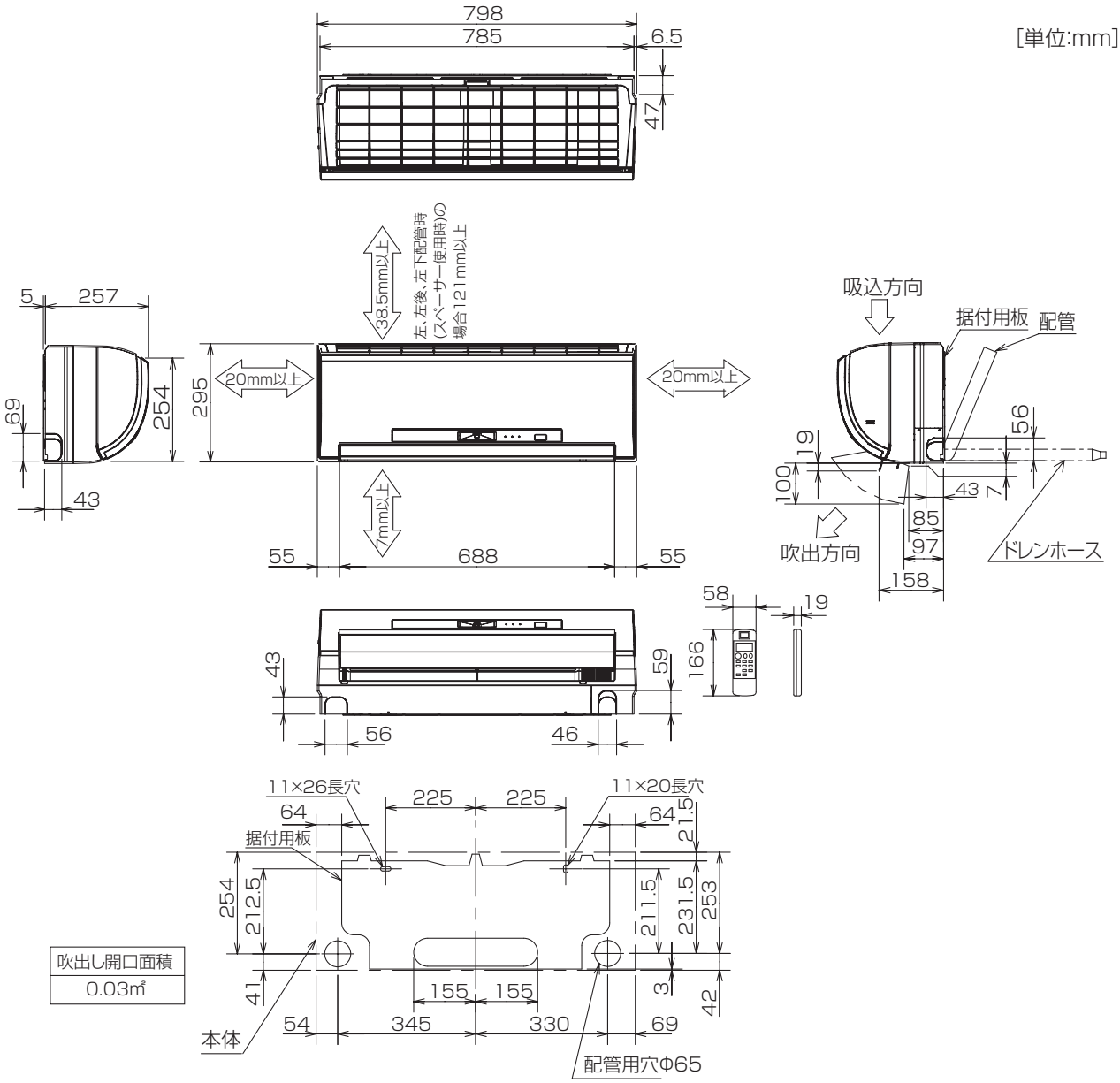


| 吹出し開口面積 |
|---|
| 0.03㎡ |

| | | MSZ-229/259/289/369/409/509BXAS-W,T | MSZ-569BXAS-W,T |
|---|---|---|---|
| 配管 | 断熱材 | 外径Φ35 | 外径Φ37 |
| | 液 管 | フレア接続Φ6.35(1/4")有効長390 | |
| | ガ ス 管 | フレア接続Φ9.52(3/8")有効長340 | フレア接続Φ12.7(1/2")有効長340 |
| ドレンホース | | 断熱材外径Φ29 接続部外径Φ16 有効長400 | |

左、左後、左下配管時(スペーサー使用時)の場合

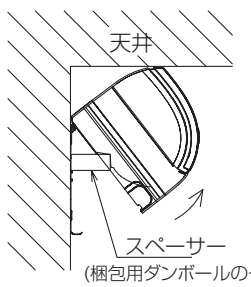


据付所要スペース(室内機)

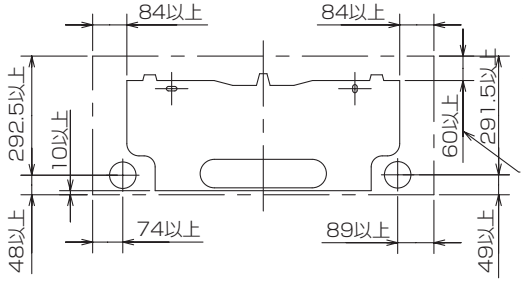

室内機

●MSZ-22RXAS-W,T-IN　●MSZ-36RXASW,T-IN　●MSZ-56RXAS-W,T-IN
●MSZ-25RXAS-W,T-IN　●MSZ-40RXAS-W,T-IN
●MSZ-28RXAS-W,T-IN　●MSZ-50RXAS-W,T-IN

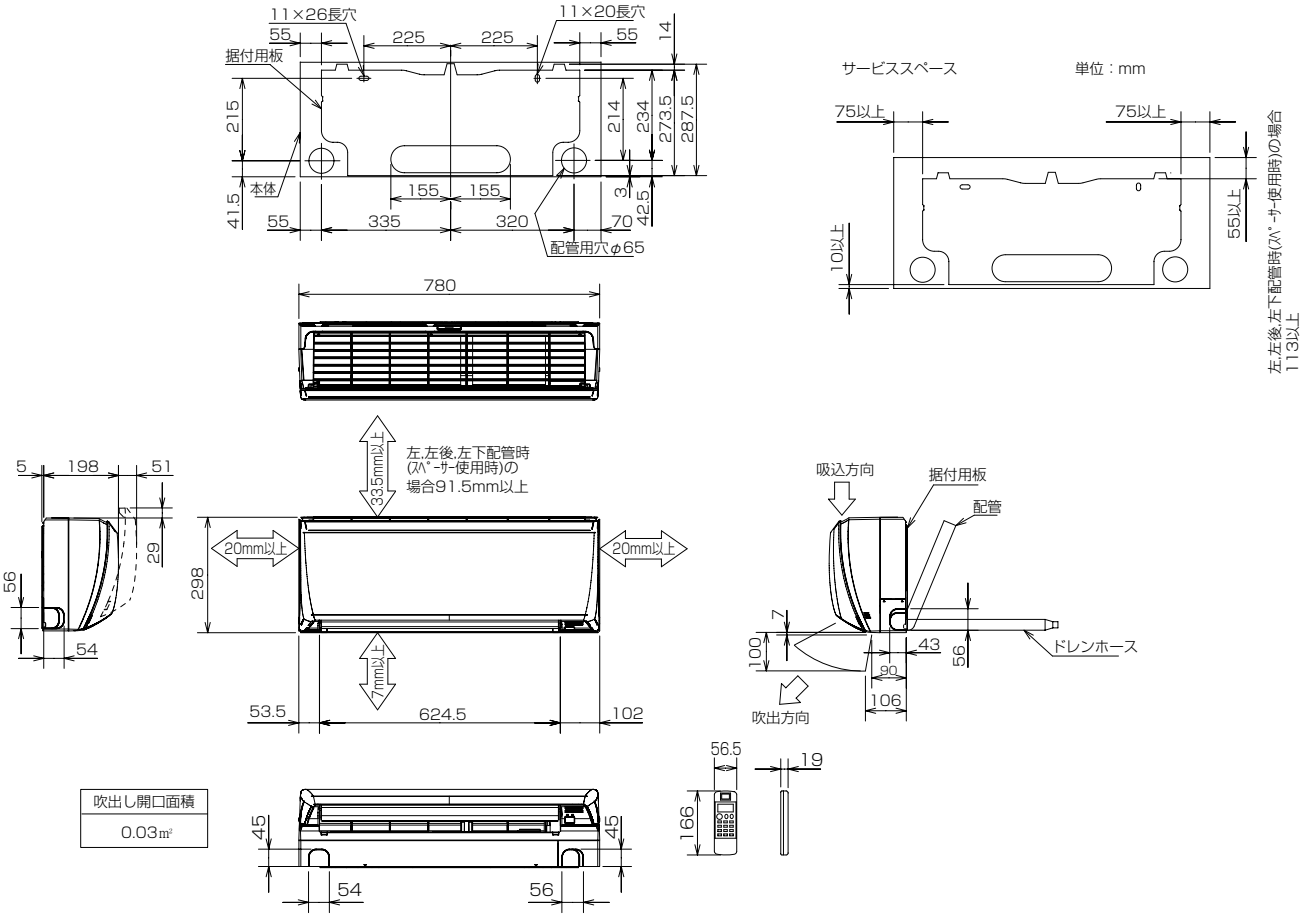


| 機種 | | MSZ-22RXAS-W,T-IN | MSZ-25RXAS-W,T-IN | MSZ-28RXAS-W,T-IN |
|---|---|---|---|---|
| 室内外接続電線 | | VVFケーブル　3芯1本　φ2.0mm（現地手配） | | |
| 延長配管 | ガス管外径 | φ9.52（3/8"） | | |
| | 液管外径 | φ6.35（1/4"） | | |
| 配管 | 絶縁カバー | 外径φ35 | | |
| | 液管 | フレア接続6.35(1/4")　有効長500 | | |
| | ガス管 | フレア接続9.52(3/8")　有効長430 | | |
| ドレンホース | | 絶縁外径φ28 | | |
| | | 接続部外径φ16 | | |
| | | 有効長560 | | |

| 機 種 | | MSZ-36RXAS-W,T-IN | MSZ-40RXAS-W,T-IN | MSZ-50RXAS-W,T-IN |
|---|---|---|---|---|
| 室内外接続電線 | | VVFケーブル　3芯1本　φ2.0mm（現地手配） | | |
| 延長配管 | ガス管外径 | φ9.52（3/8"） | | |
| | 液管外径 | φ6.35（1/4"） | | |
| 配管 | 絶縁カバー | 外径φ35 | | |
| | 液管 | フレア接続6.35(1/4")　有効長500 | | |
| | ガス管 | フレア接続9.52(3/8")　有効長430 | | |
| ドレンホース | | 絶縁外径φ28 | | |
| | | 接続部外径φ16 | | |
| | | 有効長560 | | |

| 機種 | | MSZ-56RXAS-W,T-IN |
|---|---|---|
| 室内外接続電線 | | VVFケーブル　3芯1本　φ2.0mm（現地手配） |
| 延長配管 | ガス管外径 | φ12.7（1/2"） |
| | 液管外径 | φ6.35（1/4"） |
| 配管 | 絶縁カバー | 外径φ35 |
| | 液管 | フレア接続6.35(1/4")　有効長500 |
| | ガス管 | フレア接続12.7(1/2")　有効長430 |
| ドレンホース | | 絶縁外径φ28 |
| | | 接続部外径φ16 |
| | | 有効長560 |

室内機

●MSZ-22SXAS-W,T-IN　●MSZ-36SXAS-W,T-IN　●MSZ-56SXAS-W,T-IN
●MSZ-25SXAS-W,T-IN　●MSZ-40SXAS-W,T-IN
●MSZ-28SXAS-W,T-IN　●MSZ-50SXAS-W,T-IN

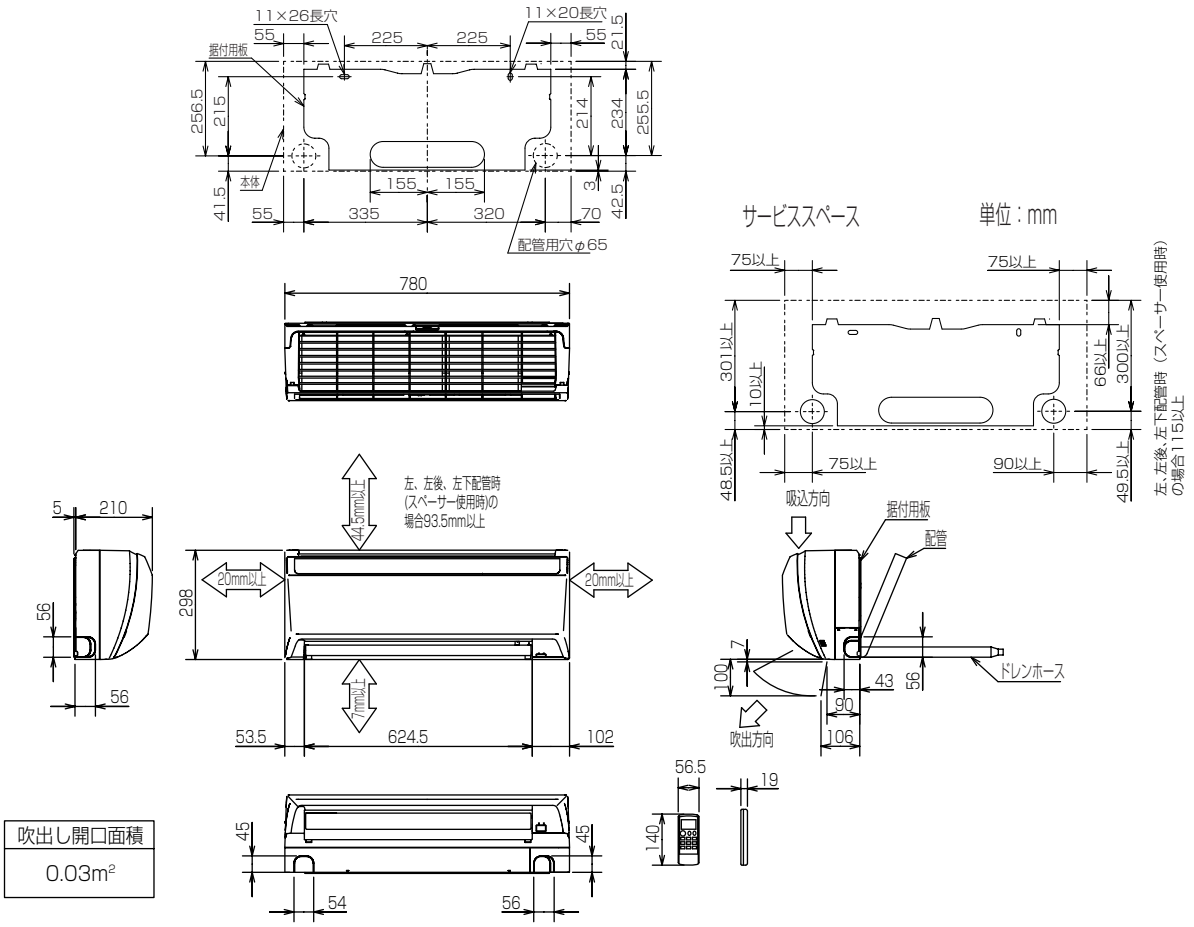


| 吹出し開口面積 |
|---|
| 0.03m² |

| 機種 | | MSZ-22SXAS-W,T-IN | MSZ-25SXAS-W,T-IN | MSZ-28SXAS-W,T-IN |
|---|---|---|---|---|
| 室内外接続電線 | | VVFケーブル　3芯1本　φ2.0mm（現地手配） | | |
| 延長配管 | ガス管外径 | φ9.52（3/8”） | | |
| | 液管外径 | φ6.35（1/4”） | | |
| 配管 | 絶縁カバー | 外径φ35 | | |
| | 液管 | フレア接続6.35(1/4”)　有効長500 | | |
| | ガス管 | フレア接続9.52(3/8”)　有効長430 | | |
| ドレンホース | | 絶縁外径φ28 | | |
| | | 接続部外径φ16 | | |
| | | 有効長560 | | |

| 機種 | | MSZ-36SXAS-W,T-IN | MSZ-40SXAS-W,T-IN | MSZ-50SXAS-W,T-IN |
|---|---|---|---|---|
| 室内外接続電線 | | VVFケーブル　3芯1本　φ2.0mm（現地手配） | | |
| 延長配管 | ガス管外径 | φ9.52（3/8”） | | |
| | 液管外径 | φ6.35（1/4”） | | |
| 配管 | 絶縁カバー | 外径φ35 | | |
| | 液管 | フレア接続6.35(1/4”)　有効長500 | | |
| | ガス管 | フレア接続9.52(3/8”)　有効長430 | | |
| ドレンホース | | 絶縁外径φ28 | | |
| | | 接続部外径φ16 | | |
| | | 有効長560 | | |

| 機種 | | MSZ-56SXAS-W,T-IN |
|---|---|---|
| 室内外接続電線 | | VVFケーブル　3芯1本　φ2.0mm（現地手配） |
| 延長配管 | ガス管外径 | φ12.7（1/2”） |
| | 液管外径 | φ6.35（1/4”） |
| 配管 | 絶縁カバー | 外径φ35 |
| | 液管 | フレア接続6.35(1/4”)　有効長500 |
| | ガス管 | フレア接続12.7(1/2”)　有効長430 |
| ドレンホース | | 絶縁外径φ28 |
| | | 接続部外径φ16 |
| | | 有効長560 |

## (b) 床置形（MFZ形）

●MFZ-28RAS-W,B-IN　MFZ-36RAS-W,B-IN　MFZ-40RAS-W,B-IN
●MFZ-50RAS-W,B-IN　MFZ-56RAS-W,B-IN

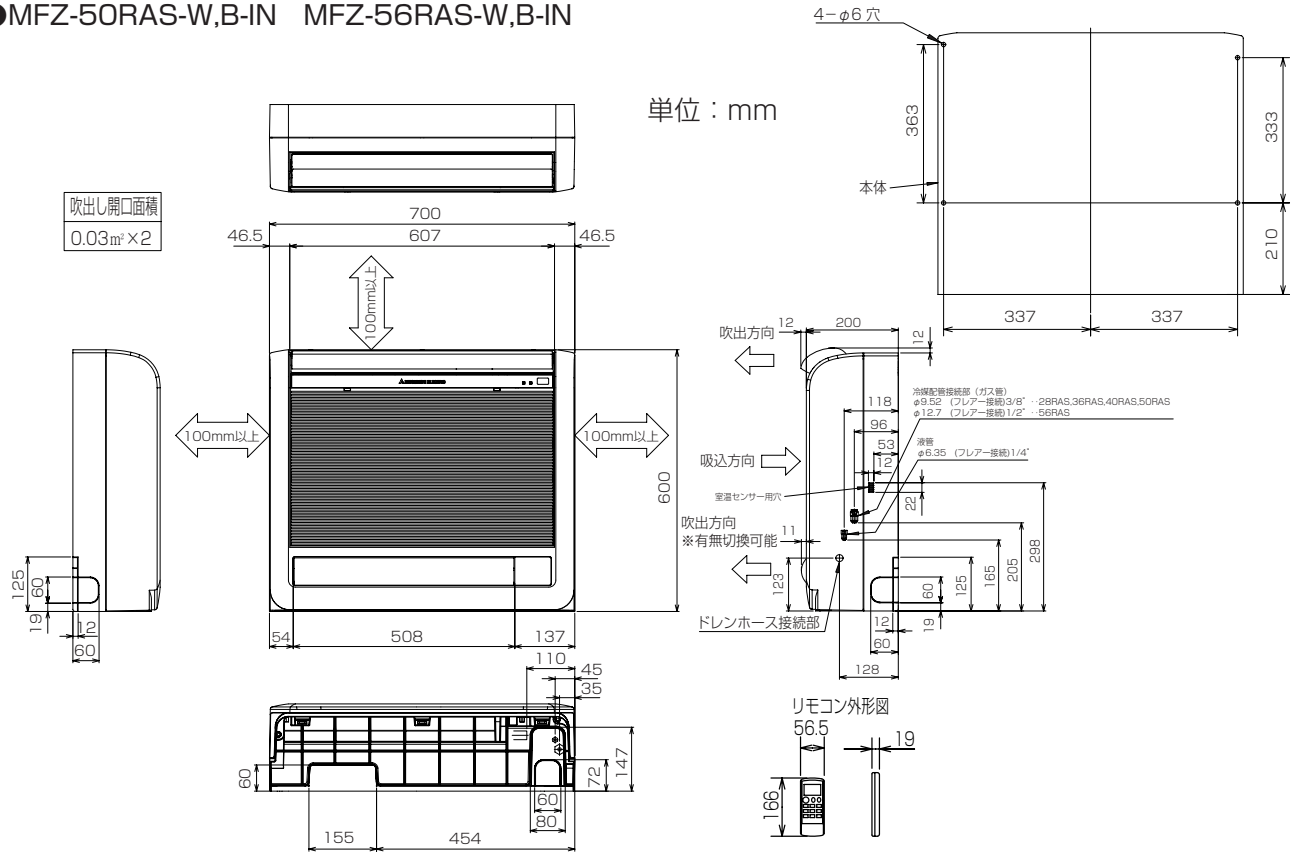


| 機種 | | MFZ-28RAS-W,B-IN | MFZ-36RAS-W,B-IN | MFZ-40RAS-W,B-IN | MFZ-50RAS-W,B-IN |
|---|---|---|---|---|---|
| 室内外接続電線 | | VVFケーブル　3芯1本　φ2.0mm（現地手配） | | | |
| 延長配管 | ガス管外径 | φ9.52（3/8") | | | |
| | 液管外径 | φ6.35（1/4") | | | |
| 配管 | 絶縁カバー | 液管、ガス管：外径φ27 | | | |
| | 液管 | フレア接続6.35(1/4") | | | |
| | ガス管 | フレア接続9.52(3/8") | | | |
| ドレンホース | | 絶縁外径φ28 | | | |
| | | 接続部外径φ16 | | | |
| | | 有効長　530 | | | |

| 機種 | | MFZ-56RAS-W,B-IN |
|---|---|---|
| 室内外接続電線 | | VVFケーブル　3芯1本　φ2.0mm（現地手配） |
| 延長配管 | ガス管外径 | φ12.7（1/2") |
| | 液管外径 | φ6.35（1/4") |
| 配管 | 絶縁カバー | 液管：外径φ27 |
| | | ガス管：外径φ31 |
| | 液管 | フレア接続6.35(1/4") |
| | ガス管 | フレア接続12.7(1/2") |
| ドレンホース | | 絶縁外径φ28 |
| | | 接続部外径φ16 |
| | | 有効長　530 |

# 埋込設置の場合（●室内ユニット上と左右のスペース（100㎜以上）はサービススペースです。●室内ユニット右側面には室温センサー用穴がありますので塞がないようにしてください。）

●格子をつける場合、上下の横桟は上下吹き出し口の風が当たらないように、できるだけ幅を狭くしてください。横桟が下側吹き出し口を遮る恐れのある場合は、置台などを使って高さを調節してください。上側吹き出し口、下側吹き出し口が塞がれますと室温調節が正しく行われない、結露等の原因になることがあります。
●受信部が格子の陰になりますと、リモコンからの送信を受け付ける距離や範囲（角度）が狭くなりますので、塞がないようにしてください。
●格子の開口率は75%以上のものを使用してください。開口率75%未満のものを使用すると、性能低下の原因となります。
●ビルトイン据え付けの場合、エアコンを運転してから設定温度に達するまでの時間が遅くなります。
●背面にすき間があく場合は、当て木を使用して室内ユニットをしっかり固定してください。
●上下吹出口と吸込口の間には仕切板を入れてください。仕切板は吹出口にかからない様に取付けてください。吹出口にかかっていますと、上下風向フラップやダンパの作動不良の原因となる場合があります。

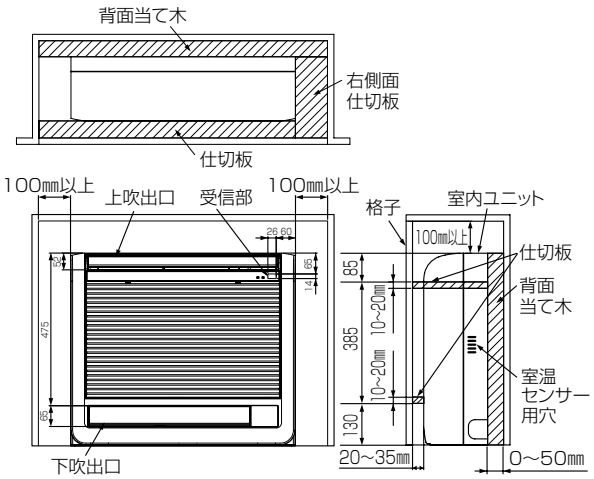


**設置場所切換えの設定（必ずおこなってください。）**

●埋込設置する場合に、上側吹出口の上下風向フラップの動く範囲を制限し、水平に近い角度のみで運転します。
●設定を行わないと、内部に熱がこもり、室温調節が正常に行われません。結露等の原因となることがあります。
●電気品カバーを取外し、制御基板を引出します。
●右図のビルトインのスイッチを通→埋に切り換えます。
●設定が終わりましたら、制御基板を元の位置にもどし、電気品カバーを取付けてください。

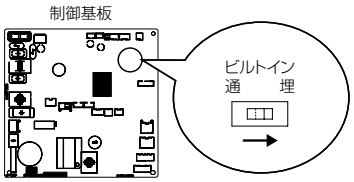


静電気による制御基板の破損防止のため、必ず静電気除去を行ってから作業してください。

## (c) 一方向天井カセット形（MLZ-RX/GX形）

●MLZ-RX28RAS-IN　MLZ-RX36RAS-IN　MLZ-RX40RAS-IN
●MLZ-RX50RAS-IN　MLZ-RX56RAS-IN

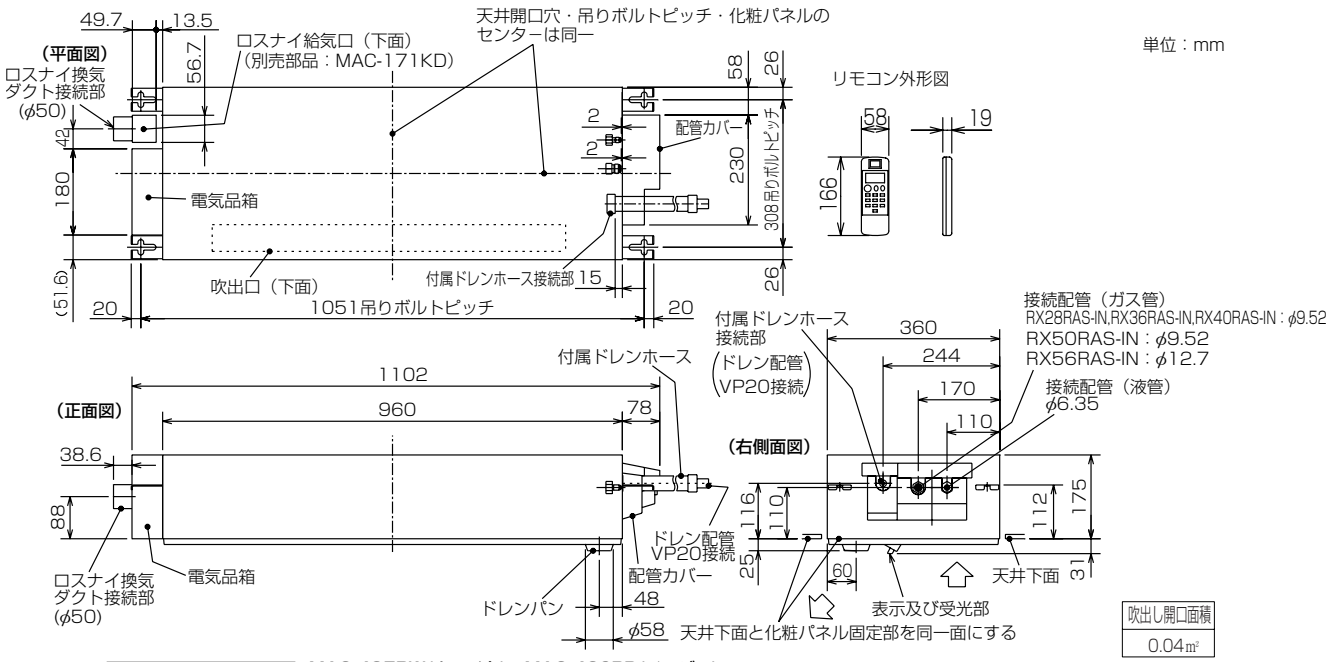


別売化粧パネル外形図　MAC-425PW(ホワイト)　MAC-426PB(ベージュ)
MAC-427PM(板　目)　MAC-428PT(柾　目)

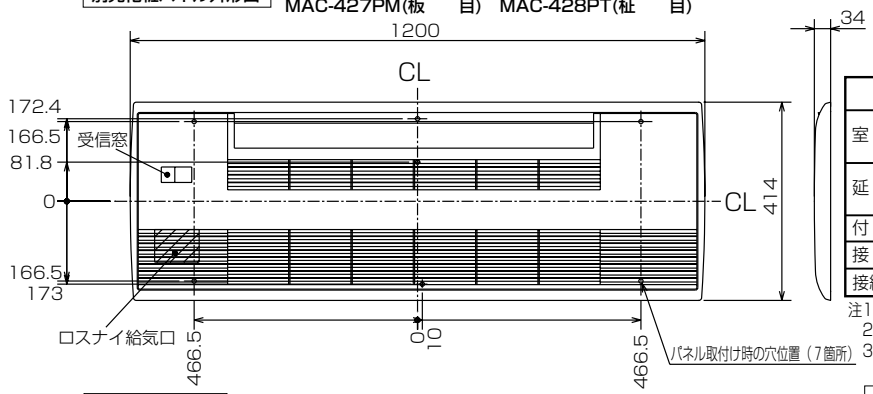


| 機種 | | MLZ-RX28RAS-IN,RX36RAS-IN MLZ-RX40RAS-IN,RX50RAS-IN | MLZ-RX56RAS-IN |
|---|---|---|---|
| 室内外接続電線 | | VVFケーブル　3芯 φ2.0　1本（現地手配） | |
| 延長配管 | 液管外径 | φ6.35　(1／4″) | |
| | ガス管外径 | φ9.52　(3/8″) | φ12.7　(1/2″) |
| 付属ドレンホース長さ | | 540 | |
| 接続ドレン配管 | | VP20 | |
| 接続ダクト(ロスナイ併設時) | | 小口径ダクト断熱あり(φ50) | |

注1.延長配管サイズは仕様表を参照ください。
2.付属ドレンホースは切断して使用可能です。
3.ロスナイ給気口を設置するには、別売のMAC-171KD(換気ダクト)が必要になります。

室内機納まり図

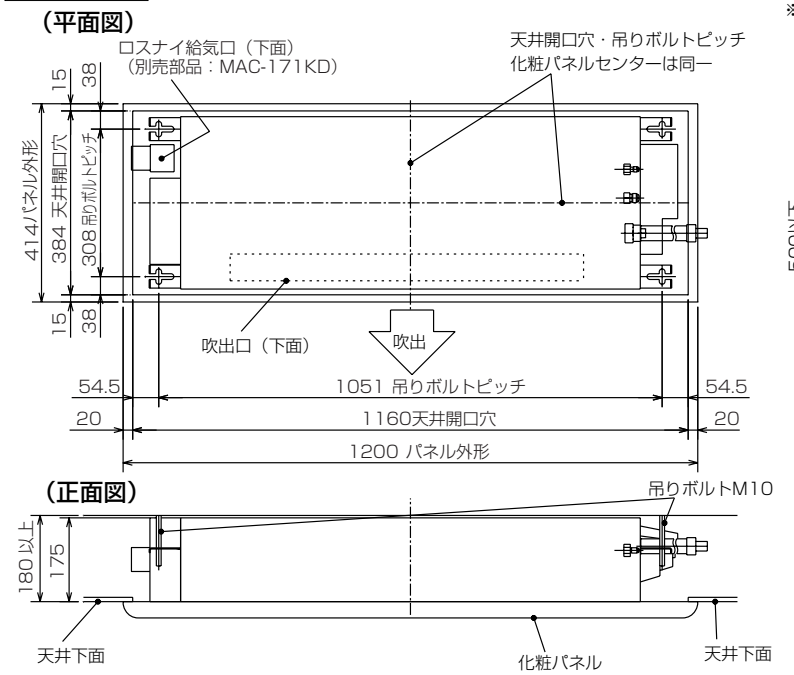


室内機よりドレンを立ち上げる場合の接続方法

※付属ドレンホースは切断して使用可能です。

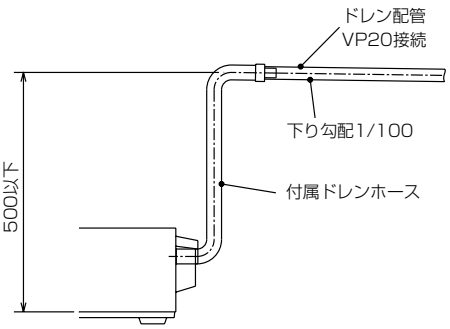

●MLZ-GX28RAS-IN　MLZ-GX36RAS-IN　MLZ-GX40RAS-IN
●MLZ-GX50RAS-IN　MLZ-GX56RAS-IN

室内機外形図

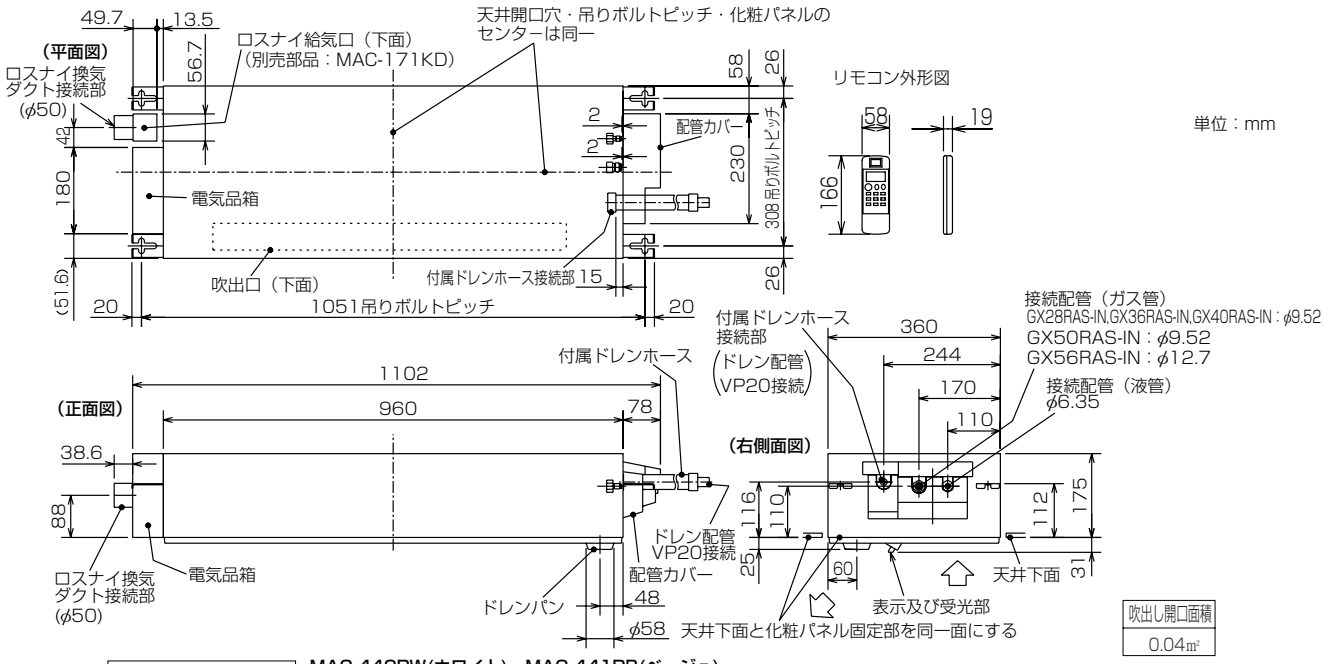


別売化粧パネル外形図　MAC-440PW(ホワイト)　MAC-441PB(ベージュ)　MAC-442PM(板　目)　MAC-443PT(柾　目)

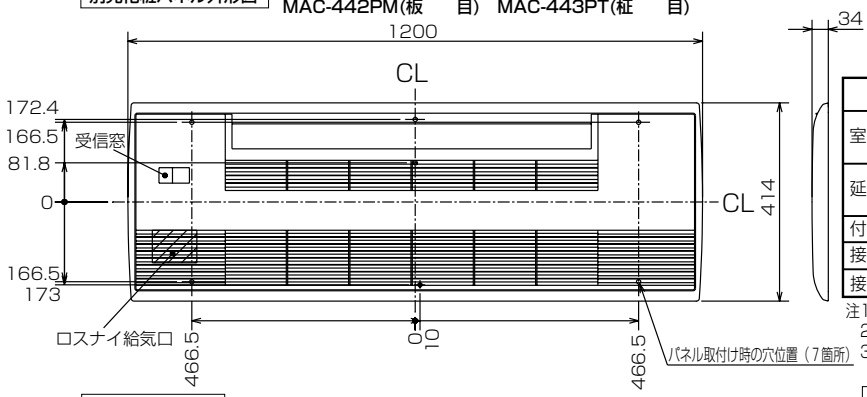


| 機種 | | MLZ-GX28RAS-IN,GX36RAS-IN MLZ-GX40RAS-IN,GX50RAS-IN | MLZ-GX56RAS-IN |
|---|---|---|---|
| 室内外接続電線 | | VVFケーブル　3芯 φ2.0　1本（現地手配） | |
| 延長配管 | 液管外径 | φ6.35　(1／4″) | |
| | ガス管外径 | φ9.52　(3/8″) | φ12.7　(1/2″) |
| 付属ドレンホース長さ | | 540 | |
| 接続ドレン配管 | | VP20 | |
| 接続ダクト(ロスナイ併設時) | | 小口径ダクト断熱あり(φ50) | |

注1.延長配管サイズは仕様表を参照ください。
2.付属ドレンホースは切断して使用可能です。
3.ロスナイ給気口を設置するには、別売のMAC-171KD(換気ダクト)が必要になります。

室内機納まり図

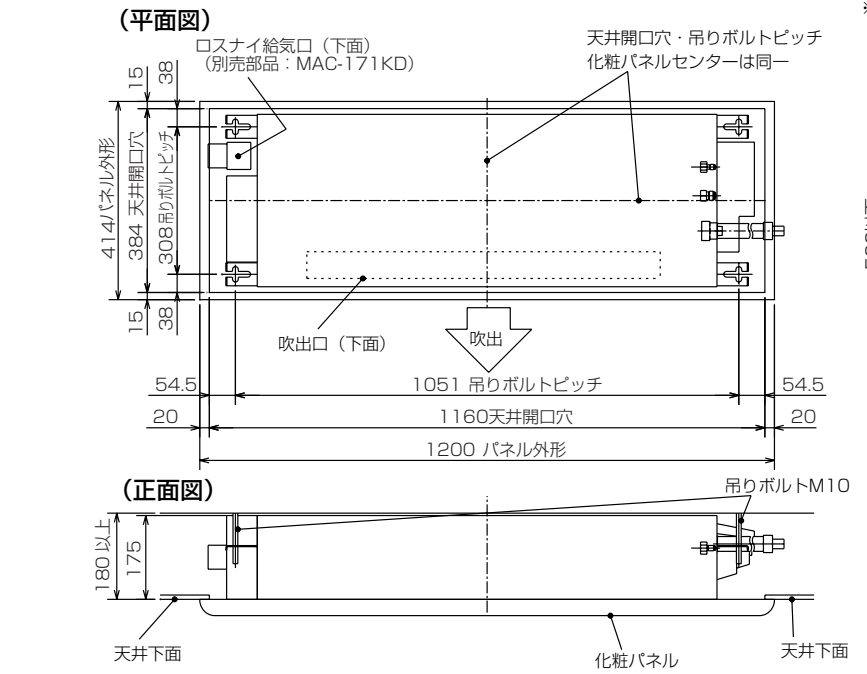


室内機よりドレンを立ち上げる場合の接続方法

※付属ドレンホースは切断して使用可能です。

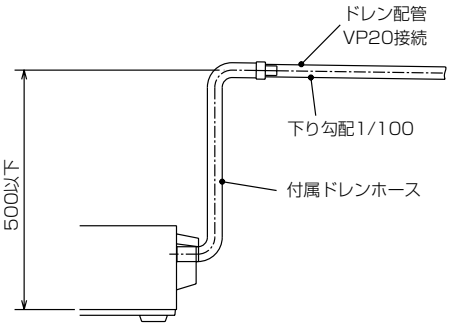

## (d) 二方向天井カセット形（MLZ-W形）

●MLZ-W40RAS-IN　MLZ-W50RAS-IN　MLZ-W56RAS-IN

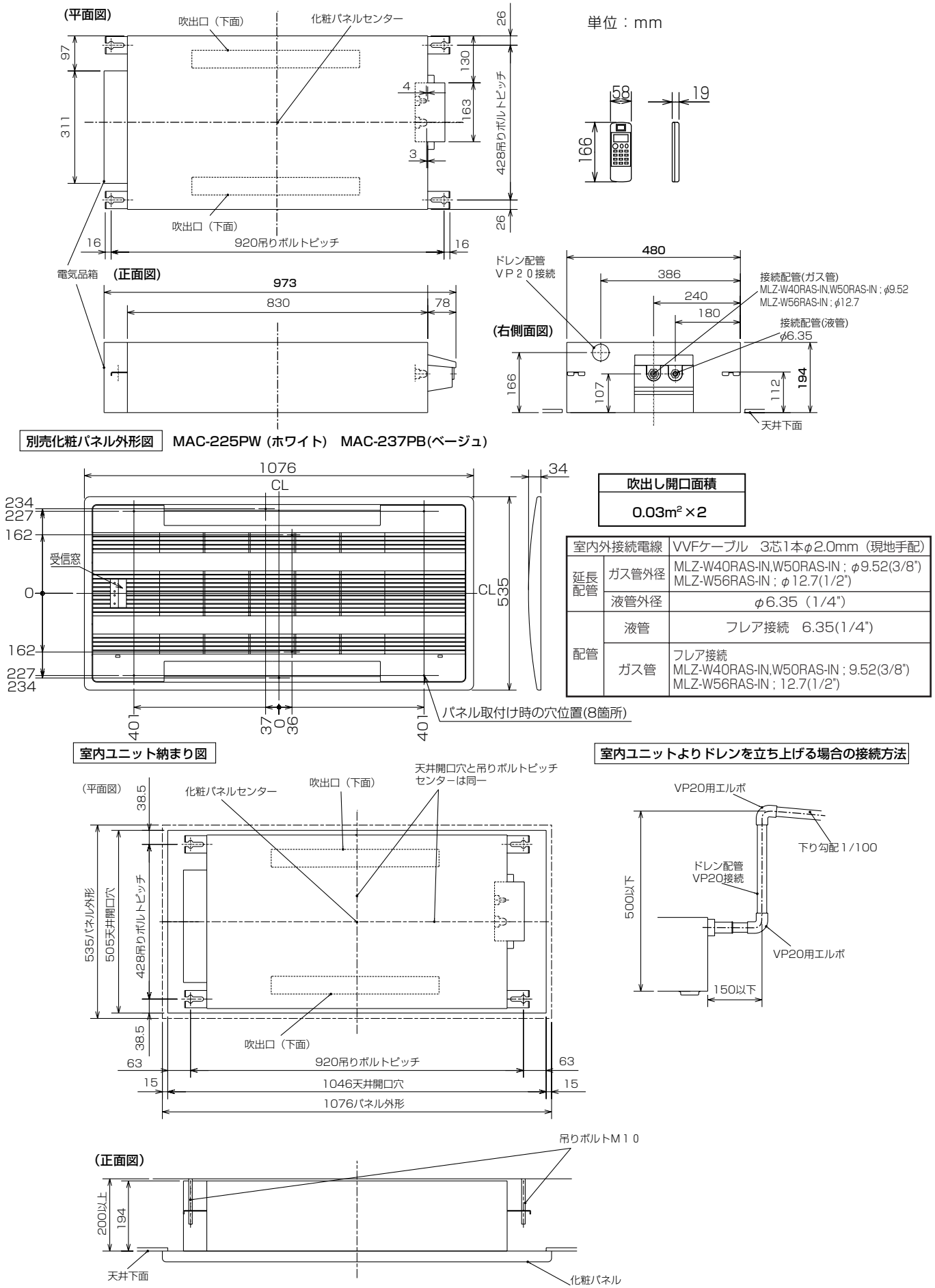


| 吹出し開口面積 |
|---|
| 0.03m² ×2 |

| | | |
|---|---|---|
| 室内外接続電線 | | VVFケーブル　3芯1本φ2.0mm（現地手配） |
| 延長配管 | ガス管外径 | MLZ-W40RAS-IN,W50RAS-IN ; φ9.52(3/8") MLZ-W56RAS-IN ; φ12.7(1/2") |
| | 液管外径 | φ6.35（1/4"） |
| 配管 | 液管 | フレア接続　6.35(1/4") |
| | ガス管 | フレア接続 MLZ-W40RAS-IN,W50RAS-IN ; 9.52(3/8") MLZ-W56RAS-IN ; 12.7(1/2") |

## (e) 壁埋込形（MTZ形）

●MTZ-22RAS-IN　MTZ-25RAS-IN　MTZ-28RAS-IN
●MTZ-36RAS-IN　MTZ-40RAS-IN

単位：mm

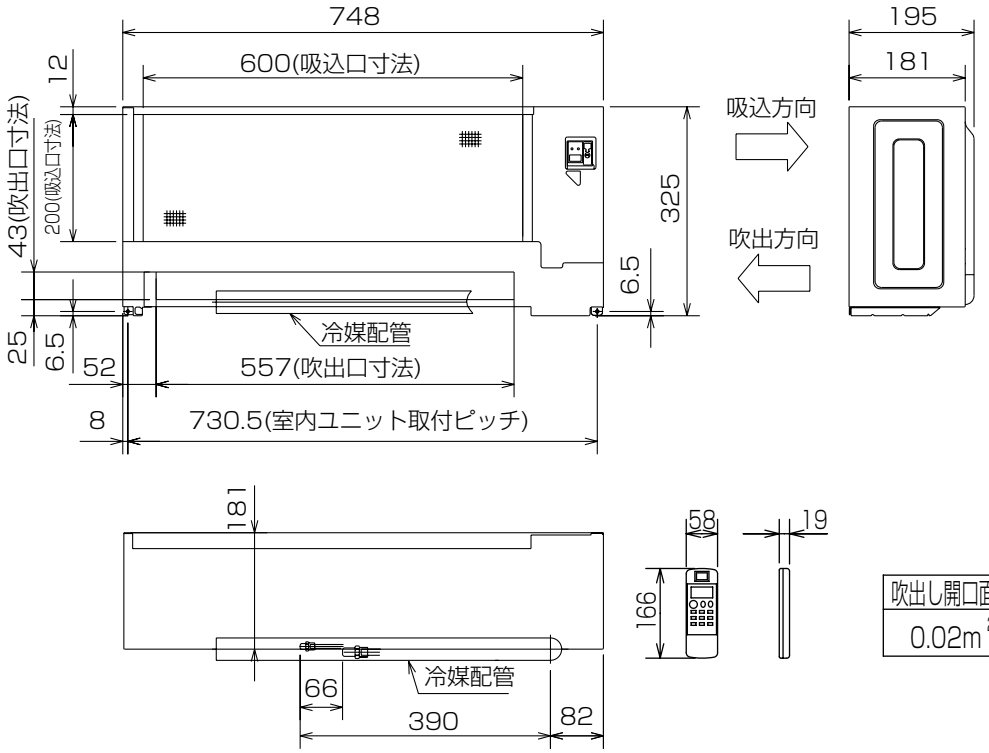


| 吹出し開口面積 |
|---|
| 0.02m$^2$ |

**別売壁埋込用前面グリル**　MAC-626TG(白木)　MAC-627TG(ホワイト)　MAC-628TG(素地)

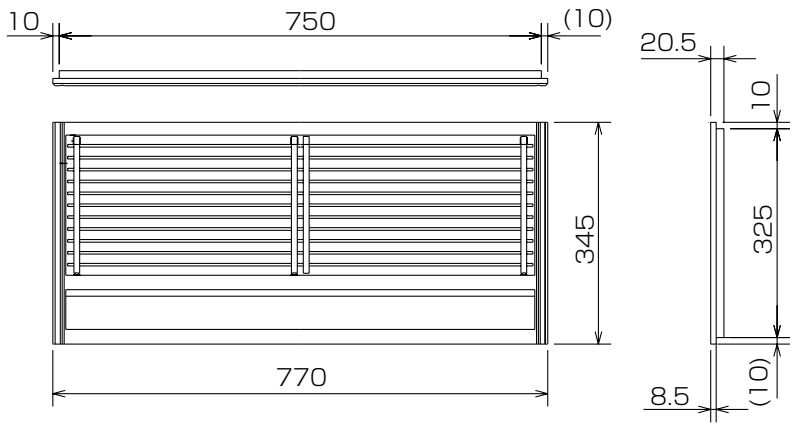


| | | |
|---|---|---|
| 室内外接続電線 | | VVFケーブル　3芯1本<br>2.0mm（現地手配） |
| 延長配管 | ガス管外径 | φ9.52（3/8"） |
| | 液管外径 | φ6.35（1/4"） |
| 配管 | 液管 | フレア接続6.35(1/4") |
| | ガス管 | フレア接続9.52(3/8") |
| ドレン配管 | | ドレンホース付属<br>長さ　1040mm<br>ドレン配管　VP25接続 |
| 電源電線 | | VVFケーブル　2芯1本<br>2.0mm（現地手配） |

**別売壁埋込用据付枠**　MAC-603TW

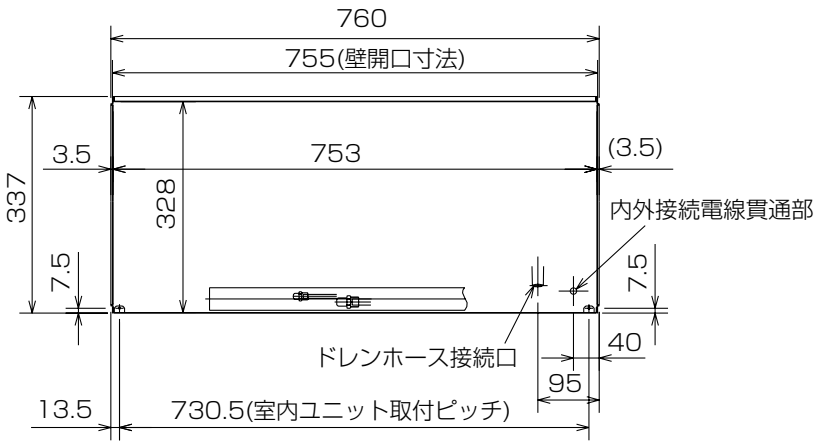


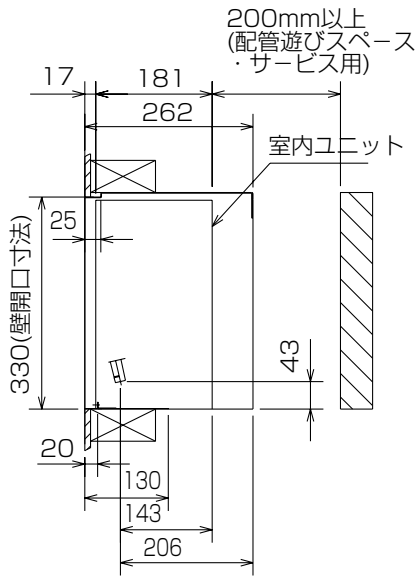

別売ドレンアップメカ　MAC-860DM

## 設置構成図および設置スペース必要寸法

（単位:mm）

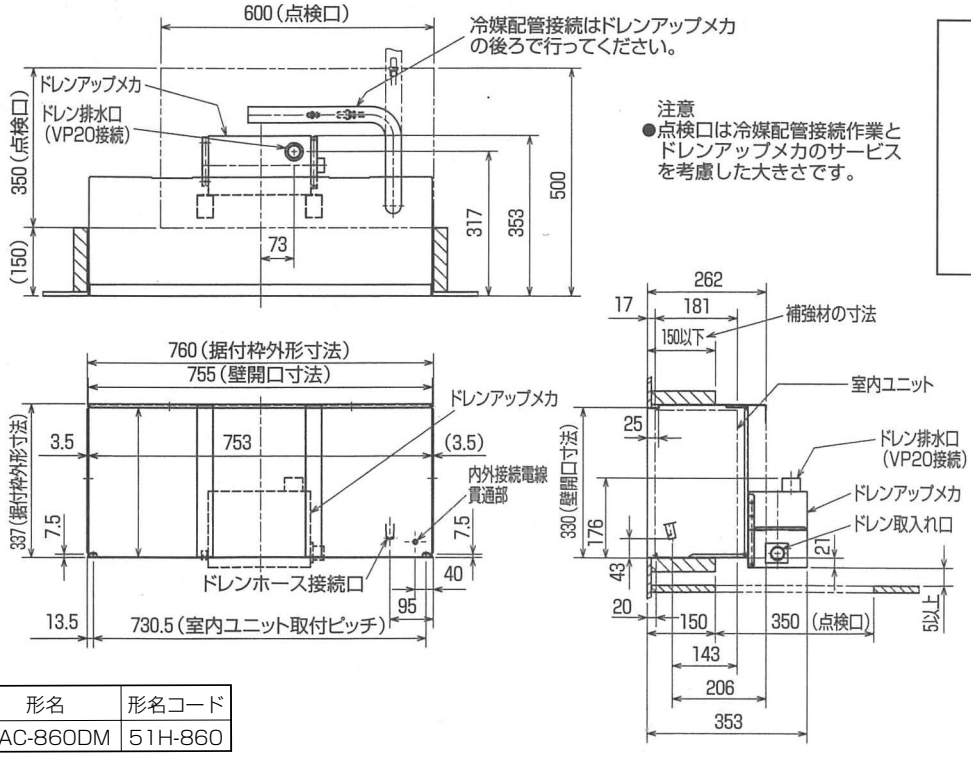


注意
●点検口は冷媒配管接続作業とドレンアップメカのサービスを考慮した大きさです。

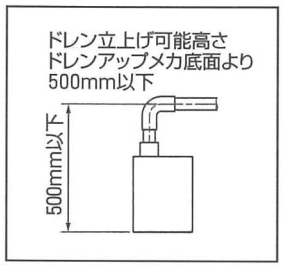


| 形名 | 形名コード |
|---|---|
| MAC-860DM | 51H-860 |

## (f) フリービルトイン形（MBZ形）

●MBZ-28RAS-IN　MBZ-36RAS-IN　MBZ-40RAS-IN
●MBZ-50RAS-IN

| | | MBZ-28/36/40RAS/50RAS-IN |
|---|---|---|
| 受信装置コード | | 有効長 2m |
| 本体配管 | 液管 | フレア接続 6.35(1/4") |
| | ガス管 | フレア接続 9.52(3/8") |
| 接続ドレン配管 | | VP20 |

※ドレン配管の立ち上げは室内機下面から500mm以下

単位：mm

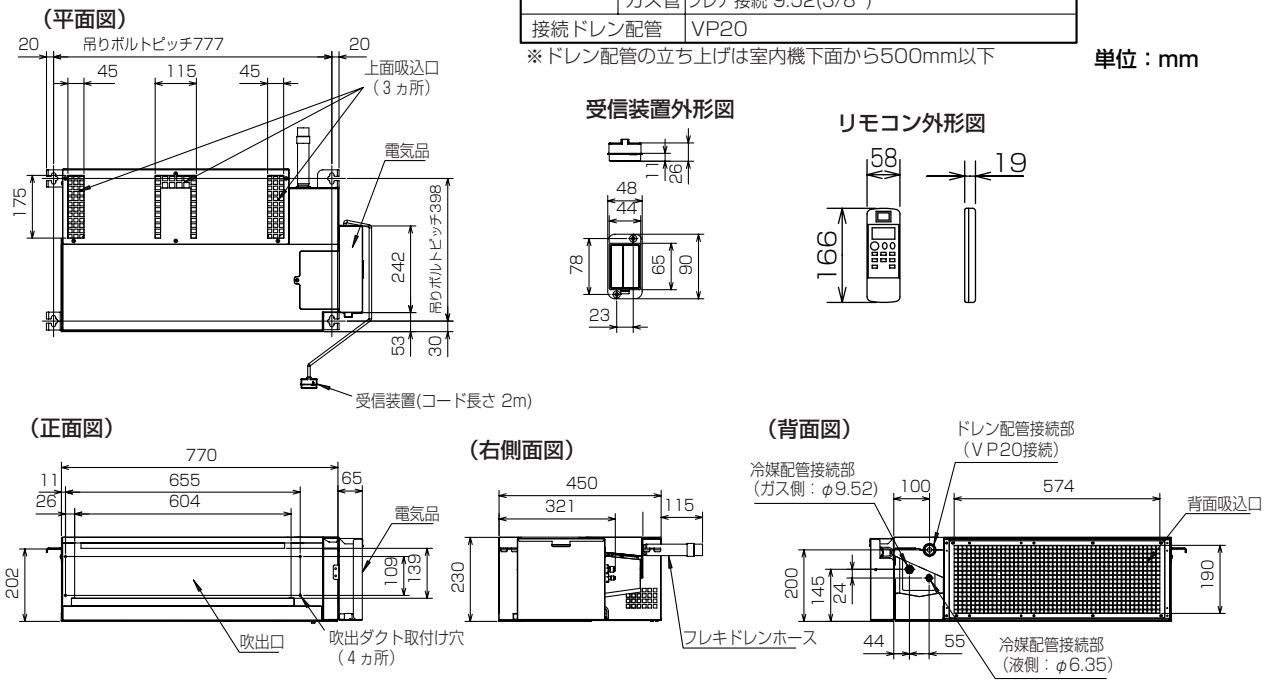

## (g) 小能力天井カセット形（MLZ形）

●MLZ-22RAS-IN　　MLZ-25RAS-IN

室内機外形図

単位：mm

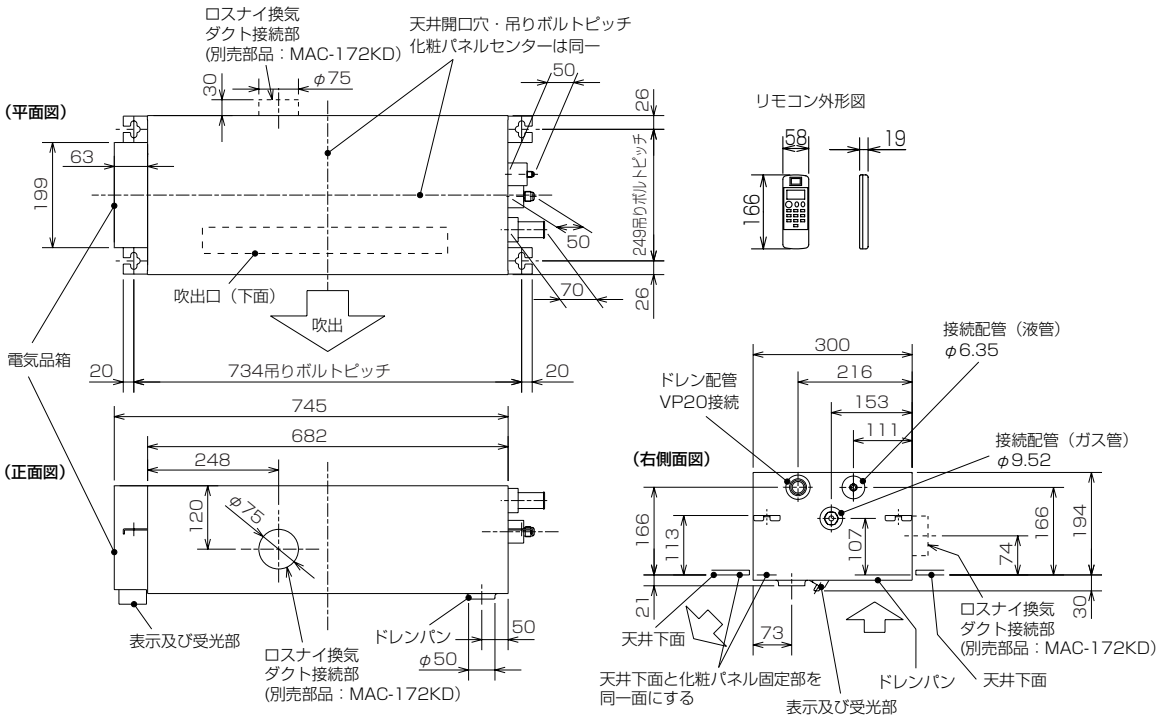


化粧パネル外形図　MAC-330PW(ホワイト)　MAC-331PB(ベージュ)
MAC-332PM(板　目)　MAC-333PT(柾　目)

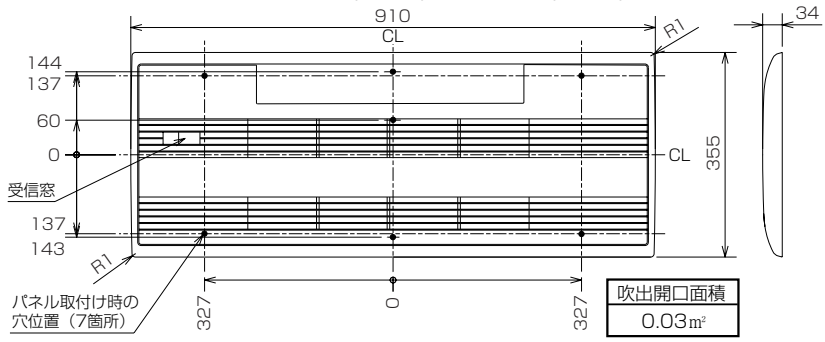


| 吹出開口面積 |
|---|
| 0.03㎡ |

| 機種 | | MLZ-22RAS-IN,25RAS-IN |
|---|---|---|
| 室内外接続電線 | | VVFケーブル　3芯<br>φ2.0　1本（現地手配） |
| 延長配管 | 液管外径 | φ6.35　(1／4″) |
| | ガス管外径 | φ9.52　(3／8″) |
| 付属ドレンホース長さ | | 540 |
| 接続ドレン配管 | | VP20 |
| 接続ダクト(ロスナイ併設時) | | 小口径ダクト断熱あり(φ75) |

注1.延長配管サイズは仕様表を参照ください。
2.付属ドレンホースは切断して使用可能です。
3.ロスナイ給気口を設置するには、別売のMAC-172KD(換気ダクト)が必要になります。

室内機納まり図

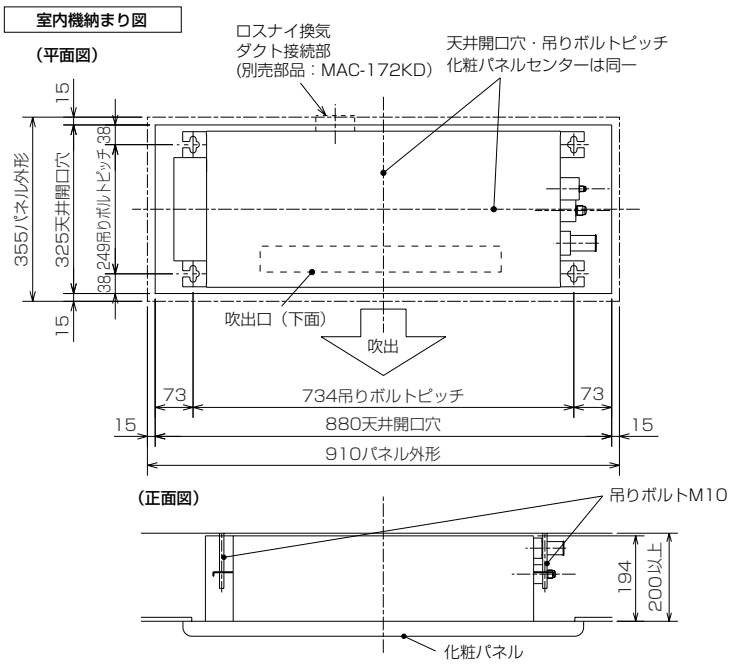


室内機よりドレンを立ち上げる場合の接続方法

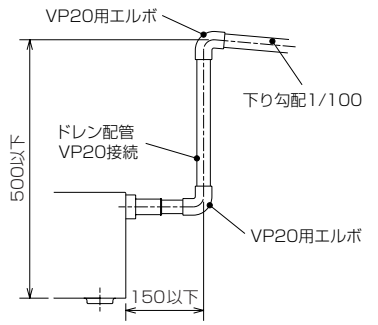


接続部は塩ビ系接着剤で水洩れのないよう接着する

# 〈3〉ズバ暖霧ヶ峰（壁掛形・床置形）

## （1）壁掛形（MSZ形）

### ●仕様表

| 項目 ＼ 形名 | | | MSZ-HXV259-W,T | | MSZ-HXV289S-W,T | | MSZ-HXV409S-W,T | | MSZ-HXV509S-W,T | |
|---|---|---|---|---|---|---|---|---|---|---|
| 性能 | 冷房 | 標準能力 (kW) | 2.5(0.5～3.5) | | 2.8(0.5～3.9) | | 4.0(0.5～4.6) | | 5.0(0.5～5.3) | |
| | 冷房 | エネルギー消費効率 | 5.10 | | 4.91 | | 3.70 | | 2.94 | |
| | 暖房 | 標準能力 (kW) | 2.8(0.5～6.9) | | 4.0(0.5～8.6) | | 6.0(0.5～9.7) | | 6.3(0.5～9.7) | |
| | 暖房 | 低温能力 (kW) | 5.0 | | 6.2 | | 7.0 | | 7.0 | |
| | 暖房 | エネルギー消費効率 | 5.60 | | 4.88 | | 4.18 | | 4.05 | |
| | 冷暖平均エネルギー消費効率 | | 5.35 | | 4.90 | | 3.94 | | 3.50 | |
| | 通年エネルギー消費効率 | | 6.3 | | 5.8 | | 5.0 | | 4.6 | |
| | 運転音 冷房 | 室内（強・中・弱・静 (dB) | 45 · 36 · 31 · 23 | | 50 · 36 · 30 · 23 | | 50 · 40 · 36 · 31 | | 52 · 40 · 36 · 31 | |
| | 運転音 冷房 | 室外 (dB) | 45 | | 47 | | 50 | | 50 | |
| | 運転音 暖房 | 室内（強・中・弱・静 (dB) | 46 · 35 · 30 · 23 | | 50 · 36 · 30 · 27 | | 51 · 40 · 36 · 30 | | 53 · 40 · 36 · 30 | |
| | 運転音 暖房 | 室外 (dB) | 46 | | 47 | | 54 | | 54 | |
| 電気特性 | 電源（相・V・Hz） | | 単・100・50/60 | | 単・200・50/60 | | 単・200・50/60 | | 単・200・50/60 | |
| | | | 冷房 | 暖房 | 冷房 | 暖房 | 冷房 | 暖房 | 冷房 | 暖房 |
| | 定格 | 標準消費電力 (W) | 490(140～920) | 500(120～1,880) | 570(140～1,200) | 820(115～2,825) | 1,080(140～1,595) | 1,435(115～3,615) | 1,700(140～2,000) | 1,555(115～3,615) |
| | 定格 | 運転電流 (A) | 5.33 | 5.43 | 3.10 | 4.50 | 5.80 | 7.70 | 9.15 | 8.35 |
| | Hz | 力率 (%) | 91 | 92 | 91 | 91 | 93 | 93 | 92 | 93 |
| | 低温消費電力 (W) | | – | 1,660 | – | 2,500 | – | 3,200 | – | 3,200 |
| | 始動電流 (A) | | 5.43 | | 4.50 | | 7.70 | | 9.15 | |
| 製品 | 色調 | | (室内)クリアホワイト・クリアブラウン<br>(室外)アイボリー(3.0Y7.8/1.1) | | (室内)クリアホワイト・クリアブラウン<br>(室外)アイボリー(3.0Y7.8/1.1) | | (室内)クリアホワイト・クリアブラウン<br>(室外)アイボリー(3.0Y7.8/1.1) | | (室内)クリアホワイト・クリアブラウン<br>(室外)アイボリー(3.0Y7.8/1.1) | |
| | 外形寸法<高さ×幅×奥行> (mm) | | (室内)295×798×268(273)<br>(室外)550×800(+69)×285 | | (室内)295×798×268(273)<br>(室外)550×800(+69)×285 | | (室内)295×798×268(273)<br>(室外)550×800(+69)×285 | | (室内)295×798×268(273)<br>(室外)550×800(+69)×285 | |
| | 製品質量 (kg) | | (室内)13<br>(室外)32 | | (室内)13<br>(室外)37.5 | | (室内)13<br>(室外)38 | | (室内)13<br>(室外)38 | |
| | 冷媒量 <R410A> (kg) | | 1.15 | | 1.45 | | 1.45 | | 1.45 | |
| | 熱交換器形式 | | クロスフィン | | クロスフィン | | クロスフィン | | クロスフィン | |
| | 内外接続電線 | | VVFｹｰﾌﾞﾙ 3芯・1本・φ2.0mm | | VVFｹｰﾌﾞﾙ 3芯・1本・φ2.0mm | | VVFｹｰﾌﾞﾙ 3芯・1本・φ2.0mm | | VVFｹｰﾌﾞﾙ 3芯・1本・φ2.0mm | |
| | 延長配管 フレア接続 | 許容値 (m) | 配管長 20・高低差 15 | | 配管長 30・高低差 20 | | 配管長 30・高低差 20 | | 配管長 30・高低差 20 | |
| | 延長配管 フレア接続 パイプ径 | ガス管 (mm) | φ9.52 | | φ9.52 | | φ9.52 | | φ9.52 | |
| | 延長配管 フレア接続 パイプ径 | 液管 (mm) | φ6.35 | | φ6.35 | | φ6.35 | | φ6.35 | |
| | 延長配管 フレア接続 パイプ径 | ドレン接続口 (mm) | φ16(外径) | | φ16(外径) | | φ16(外径) | | φ16(外径) | |
| | 保護装置 | 圧縮機保護 | 電流検知/吐出温度検知 | | 電流検知/吐出温度検知 | | 電流検知/吐出温度検知 | | 電流検知/吐出温度検知 | |
| | 保護装置 | 送風機保護 | (室内)電流検知/回転速度検知<br>(室外)電流検知/回転速度検知 | | (室内)電流検知/回転速度検知<br>(室外)電流検知/回転速度検知 | | (室内)電流検知/回転速度検知<br>(室外)電流検知/回転速度検知 | | (室内)電流検知/回転速度検知<br>(室外)電流検知/回転速度検知 | |
| | 圧縮機 | 形名 | KNB092FFAH | | SNB130FGCH | | SNB172FDGH | | SNB172FDGH | |
| | 圧縮機 | 出力 (W) | 650 | | 750 | | 1100 | | 1300 | |
| | 送風機 | 形式 | (室内)ラインフローファン<br>(室外)プロペラファン | | (室内)ラインフローファン<br>(室外)プロペラファン | | (室内)ラインフローファン<br>(室外)プロペラファン | | (室内)ラインフローファン<br>(室外)プロペラファン | |
| | 送風機 | 出力 (W) | (室内)40 (室外)50 | | (室内)40 (室外)50 | | (室内)40 (室外)50 | | (室内)40 (室外)50 | |
| | 送風機 | 風量切替 | (室内)4段 (室外)3段 | | (室内)4段 (室外)3段 | | (室内)4段 (室外)3段 | | (室内)4段 (室外)3段 | |
| | 送風機 冷房 | 回転速度 (rpm) | (室内)1,070 (室外)740 | | (室内)1,100 (室外)730 | | (室内)1,170 (室外)870 | | (室内)1,170 (室外)870 | |
| | 送風機 冷房 | 風量 ($m^3$/h) | (室内)580 (室外)1,650 | | (室内)600 (室外)1,625 | | (室内)650 (室外)1,970 | | (室内)650 (室外)1,970 | |
| | 送風機 暖房 | 回転速度 (rpm) | (室内)1,050 (室外)740 | | (室内)1,100 (室外)810 | | (室内)1,180 (室外)920 | | (室内)1,180 (室外)920 | |
| | 送風機 暖房 | 風量 ($m^3$/h) | (室内)570 (室外)1,660 | | (室内)600 (室外)1,820 | | (室内)655 (室外)2,090 | | (室内)655 (室外)2,090 | |
| | コンセント形状・定格 | | Ⓙ・20A | | 15A・20A | | 15A・20A | | 15A・20A | |
| | 電源電線(分岐回路)の太さと長さ | | φ2.0/8、φ2.6/14 | | φ2.0/17、φ2.6/29 | | φ2.0/17、φ2.6/29 | | φ2.0/17、φ2.6/29 | |

1. 運転特性は JIS C 9612の条件で運転した場合の数値です。
   定格冷房能力(室内側：27.0℃[DB],19.0℃[WB],外気温度：35.0℃[DB],24.0℃[WB])
   定格暖房能力<標準>(室内側：20.0℃[DB],外気温度：7.0℃[DB],6.0℃[WB])
   <低温>(室内側：20.0℃[DB],外気温度：2.0℃[DB],1.0℃[WB])
   延長配管5m(相当長),高低差0m　※冷房標準能力6.0kW以上は、延長配管7.5m(相当長)、高低差0m
2. 運転音測定条件：無響室，Aスケール，JIS C 9612 によります。
3. 本仕様書は予告なく変更することがあります。
4. 能力、消費電力の（ ）内数値は、最小から最大までの可変巾を示しています。
5. 室内機外形寸法中（ ）内の寸法は、据付板を付けたときの寸法です。
6. 室外機外形寸法中（ ）内の寸法は、サービスパネルの突出し寸法を示しています。
7. 設計圧力は4.15MPaです。

## (2) 床置形（MFZ形）

### ●仕様表

| 形　名 | | | MFZ-H287S-W,B | MFZ-H407S-W,B | MFZ-H507S-W,B |
|---|---|---|---|---|---|
| 暖房 | 暖房能力 | kW | 4.0 | 5.6 | 6.3 |
| | 消費電力 | W | 1,000 | 1,580 | 1,820 |
| | ｴﾈﾙｷﾞｰ消費効率 | — | 4.00 | 3.54 | 3.46 |
| | 運転電流(最大) | A | 5.35（最大20） | 8.45 （最大20） | 9.70 （最大20） |
| | 力率 | % | 93 | 93 | 93 |
| | 低温能力(2℃) | kW | 5.8 | 6.7 | 6.7 |
| | 消費電力 | W | 2,550 | 3,400 | 3,400 |
| | 極低温能力(-15℃) | kW | 4.8 （最大5.0） | 5.4 （最大5.8） | 5.4 （最大5.8） |
| | 消費電力 | W | 2,600 | 3,200 | 3,200 |
| | ｴﾈﾙｷﾞｰ消費効率 | — | 1.85 | 1.69 | 1.69 |
| 冷房 | 冷房能力 | kW | 2.8 | 4.0 | 5.0 |
| | 消費電力 | W | 685 | 1,180 | 1,800 |
| | ｴﾈﾙｷﾞｰ消費効率 | — | 4.09 | 3.39 | 2.78 |
| | 運転電流 | A | 3.75 | 6.30 | 9.60 |
| | 力率 | % | 91 | 93 | 93 |
| 冷・暖平均ｴﾈﾙｷﾞｰ消費効率 | | | 4.05 | 3.47 | 3.12 |
| 通年エネルギー消費効率 | | | 4.7 | 4.6 | 4.1 |
| 室内機形名 | | | MFZ-H287S-W-IN | MFZ-H407S-W-IN | MFZ-H507S-W-IN |
| | | | MFZ-H287S-B-IN | MFZ-H407S-B-IN | MFZ-H507S-B-IN |
| 電源 | | V | 200V | 200V | 200V |
| 外形寸法（H×W×D） | | mm | 600×700×200 | 600×700×200 | 600×700×200 |
| 外装色 | | — | ホワイト・ダークブラウン | ホワイト・ダークブラウン | ホワイト・ダークブラウン |
| 送風機（形式×個数） | | — | ラインフローファン × 2 | ラインフローファン × 2 | ラインフローファン ×2 |
| 風量 | | $m^3/h$ | （冷房）560 （暖房）580 | （冷房）730 （暖房）640 | （冷房）730 （暖房）640 |
| 運転音（冷房：強・弱・静） | | dB | 41・34・30 | 48・42・37 | 48・42・37 |
| 運転音（暖房：強・弱・静） | | dB | 44・35・30 | 51・38・34 | 51・38・34 |
| 送風機用電動機出力 | | W | 30×2 | 30×2 | 30×2 |
| 製品質量 | | kg | 14 | 14 | 14 |
| ドレン接続口サイズ | | mm | Φ16(外径) | Φ16(外径) | Φ16(外径) |
| 室外機形名 | | | MUFZ-H287S | MUFZ-H407S | MUFZ-H507S |
| 電源 | | V | 200V | 200V | 200V |
| 外形寸法（H×W×D） | | mm | 550×800(+69)×285 | 550×800(+69)×285 | 550×800(+69)×285 |
| 外装色（マンセル） | | — | アイボリー（3.0Y 7.8/1.1） | アイボリー（3.0Y 7.8/1.1） | アイボリー（3.0Y 7.8/1.1） |
| 圧縮機 | 形式×個数 | — | 全密閉 × 1 | 全密閉 × 1 | 全密閉 × 1 |
| | 呼称出力 | W | 750 | 1,100 | 1,300 |
| | 始動方式 | — | 直入 | 直入 | 直入 |
| 送風機（形式×個数） | | — | プロペラファン × 1 | プロペラファン × 1 | プロペラファン × 1 |
| 風量 | | $m^3/h$ | （冷房）1,630 （暖房）1,700 | （冷房）1,970 （暖房）2,090 | （冷房）1,970（暖房）2,090 |
| 運転音（冷房） | | dB | 49 | 52 | 52 |
| 運転音（暖房） | | dB | 48 | 55 | 55 |
| 送風機用電動機出力 | | W | 50 | 50 | 50 |
| 送風機用保護装置 | | — | 電流検知／回転速度検知 | 電流検知／回転速度検知 | 電流検知／回転速度検知 |
| 製　品　質　量 | | kg | 38 | 38 | 38 |
| 冷媒 （種類×封入量） | | kg | 1.35 | 1.35 | 1.35 |
| 延長配管 | 許容配管長 | m | 30 | 30 | 30 |
| | 許容配管高低差 | m | 20 | 20 | 20 |
| | 液管外径 | mm | Φ6.35 （1/4”） | Φ6.35 （1/4”） | Φ6.35 （1/4”） |
| | ガス管外径 | mm | Φ9.52 （3/8”） | Φ9.52 （3/8”） | Φ9.52 （3/8”） |

注1. 運転特性は JIS C 9612の条件で運転した場合の数値です。
定格冷房能力(室内側：27.0℃[DB],19.0℃[WB],外気温度：35.0℃[DB],24.0℃[WB])
定格暖房能力<標準>(室内側：20.0℃[DB],外気温度：7.0℃[DB],6.0℃[WB])
<低温>(室内側：20.0℃[DB],外気温度：2.0℃[DB],1.0℃[WB])
延長配管5m(相当長)，高低差0m
2. 運転音測定条件：無響室，Aスケール，JIS C 9612 によります。
3. 本仕様書は予告なく変更することがあります。
4. 能力、消費電力の（ ）内数値は、最小から最大までの可変巾を示しています。
5. 室内機外形寸法中（ ）内の寸法は、据付板を付けたときの寸法です。
6. 室外機外形寸法中（ ）内の寸法は、サービスパネルの突出し寸法を示しています。
7. 設計圧力は4.15MPaです。

## ●外形寸法図

### 室内機外形図

● MSZ-HXV259-W,T　● MSZ-HXV409S-W,T
● MSZ-HXV289S-W,T　● MSZ-HXV509S-W,T

[単位:mm]

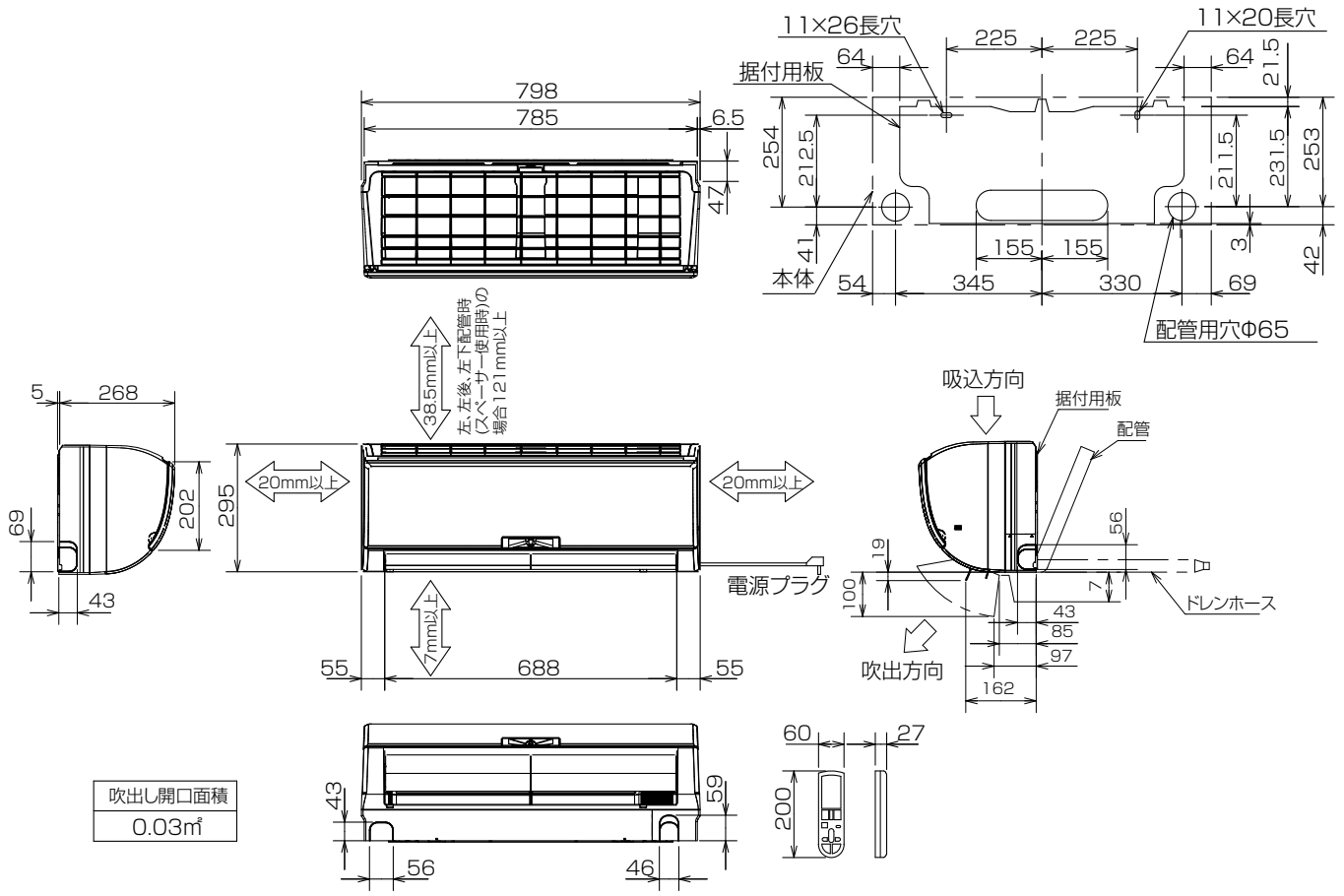


左、左後、左下配管時(スペーサー使用時)の場合

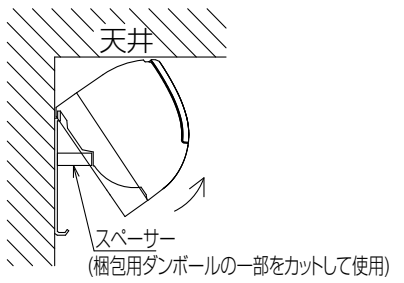


据付所要スペース(室内機)

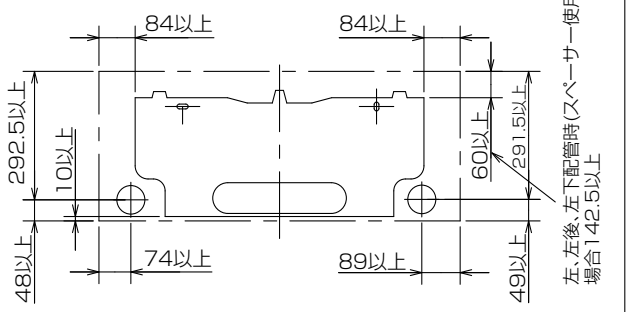


| | | MSZ-HXV259-W,T　MSZ-HXV409S-W,T<br>MSZ-HXV289S-W,T　MSZ-HXV509S-W,T |
|---|---|---|
| 配管 | 断熱材 | 外径Φ 35 |
| | 液管 | フレア接続Φ 6.35(1/4") 有効長 390 |
| | ガス管 | フレア接続Φ 9.52(3/8") 有効長 340 |
| ドレンホース | | 断熱材外径Φ 29 接続部外径Φ 16 有効長 400 |
| 電源コード | | 右出し寸法 1,350　左出し寸法 550 |

## 室外機外形図

● MUZ-HXV259　　● MUZ-HXV409S
● MUZ-HXV289S　　● MUZ-HXV509S

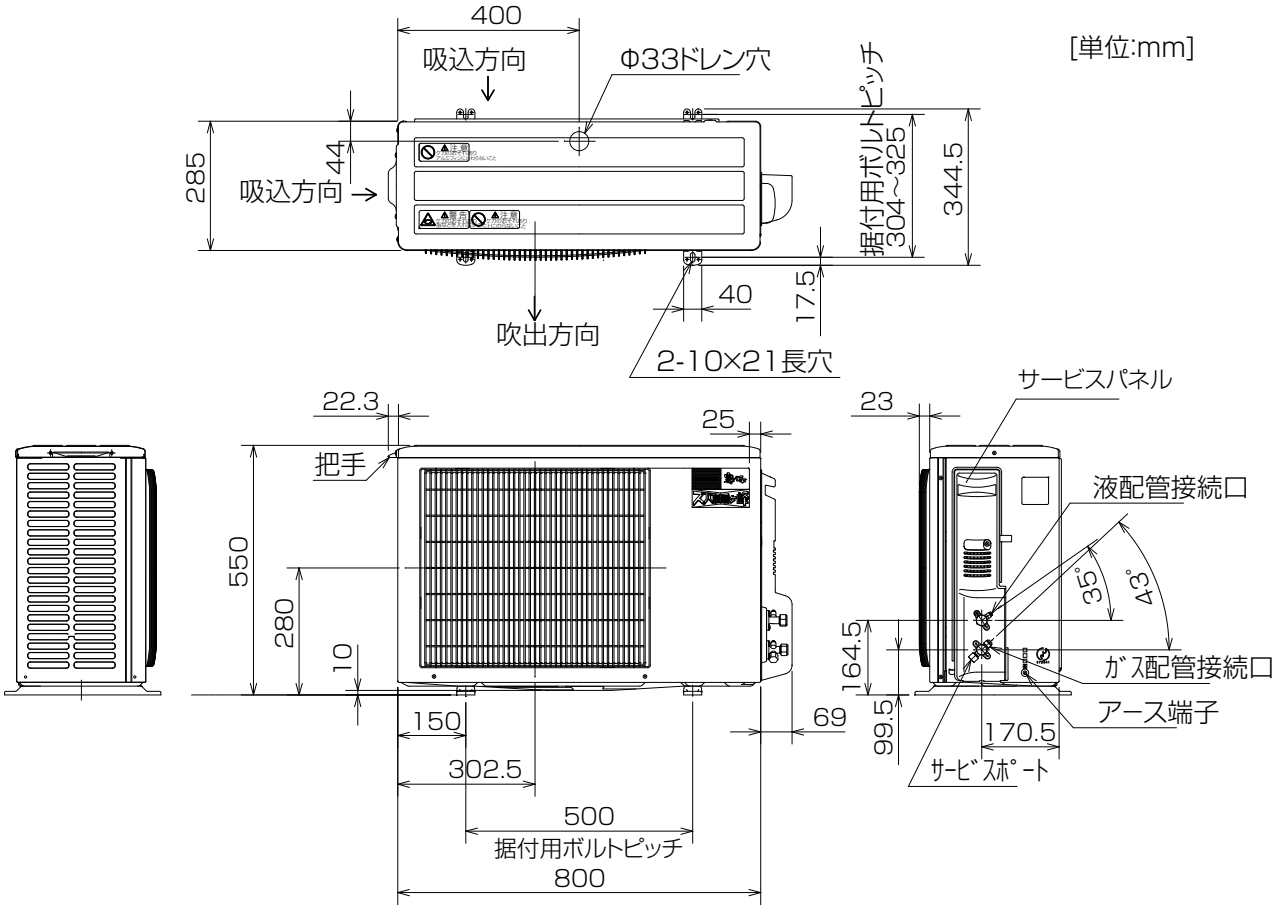


室外機の周囲必要空間（基本）

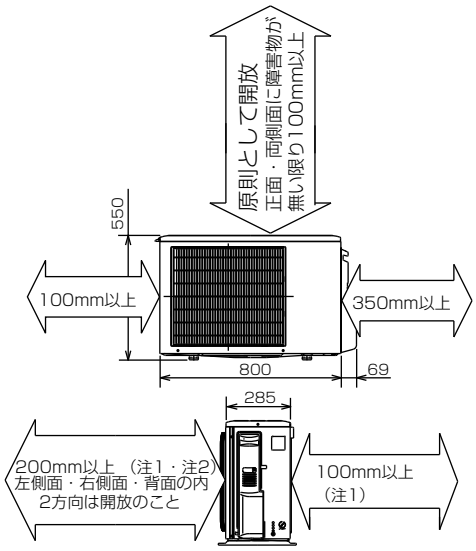


室外機の据付上最小のスペース

| 形　名 | MUZ-HXV259<br>MUZ-HXV289S<br>MUZ-HXV409S<br>MUZ-HXV509S |
|---|---|
| 液管配管接続口 | 接続配管Φ6.35 フレア接続 6.35(1/4") |
| ガス管配管接続口 | 接続配管Φ9.52 フレア接続 9.52(3/8") |

注1）風通しが悪くショートサイクルが起きやすい場合は、
冷暖房能力及び消費電力が10%程度悪化する場合があります。
吹出ガイド(別売部品)を付けると、
冷暖房能力及び消費電力の改善が図れます。
注2）壁に向けて吹き出すと壁が汚れる場合があります。

## 室内機外形図

● MFZ-H287S-W,B　● MFZ-H507S-W,B
● MFZ-H407S-W,B

単位：mm

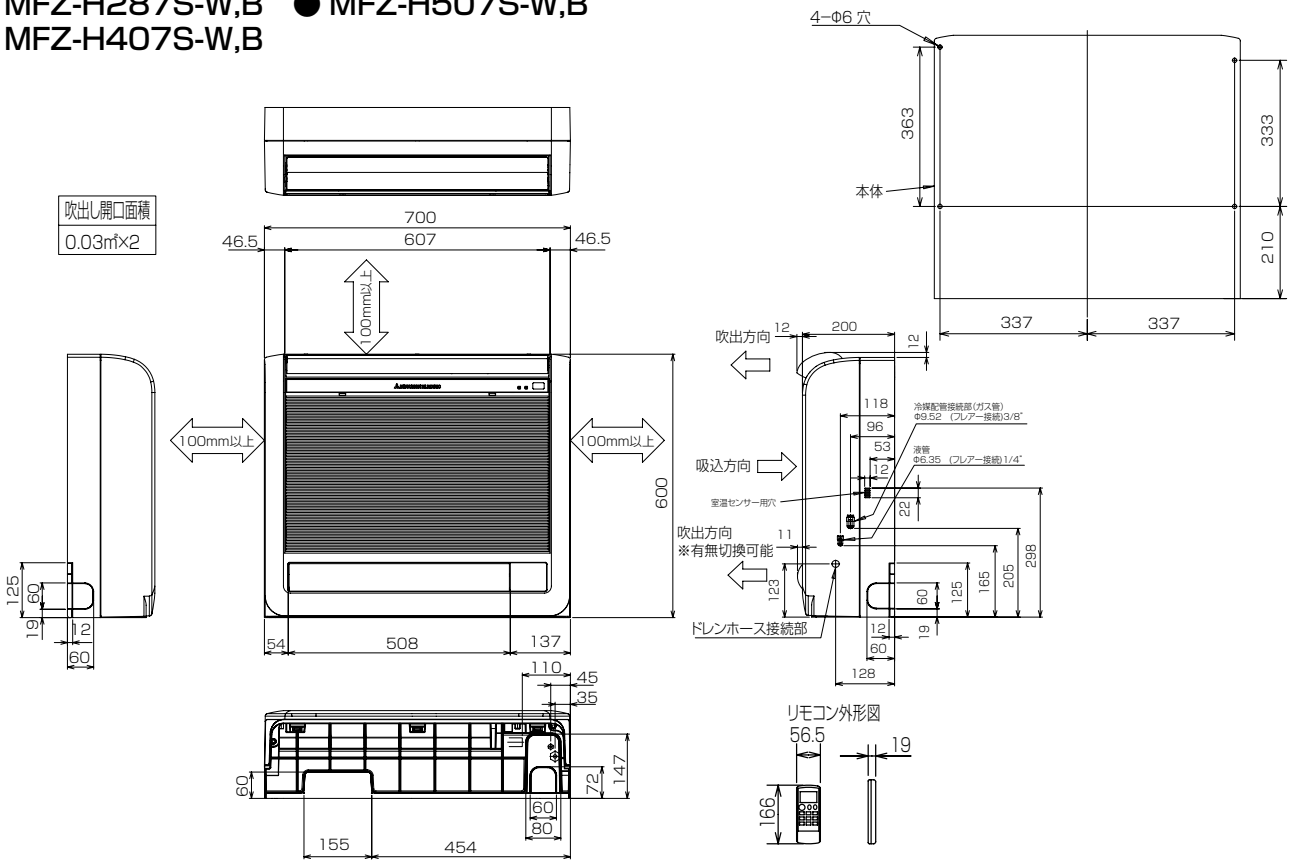


| 機種 | | MFZ-H287S-W,B | MFZ-H407S-W,B | MFZ-H507S-W,B |
|---|---|---|---|---|
| 室内外接続電線 | | VVF ケーブル　3芯1本　Φ 2.0mm（現地手配） | | |
| 延長配管 | ガス管外径 | Φ 9.52（3/8"） | | |
| | 液管外径 | Φ 6.35（1/4"） | | |
| 配管 | 絶縁カバー | 液管、ガス管：外径Φ 27 | | |
| | 液管 | フレア接続 6.35(1/4") | | |
| | ガス管 | フレア接続 9.52(3/8") | | |
| ドレンホース | | 絶縁外径Φ 28 | | |
| | | 接続部外径Φ 16 | | |
| | | 有効長　530 | | |

# 埋込設置の場合（●室内ユニット上と左右のスペース（100 ㎜以上）はサービススペースです。●室内ユニット右側面には室温センサー用穴がありますので塞がないようにしてください。）

●格子をつける場合、上下の横桟は上下吹き出し口の風が当たらないように、できるだけ幅を狭くしてください。横桟が下側吹き出し口を遮る恐れのある場合は、置台などを使って高さを調節してください。上側吹き出し口、下側吹き出し口が塞がれますと室温調節が正しく行われない、結露等の原因になることがあります。
●受信部が格子の陰になりますと、リモコンからの送信を受け付ける距離や範囲（角度）が狭くなりますので、塞がないようにしてください。
●格子の開口率は 75%以上のものを使用してください。開口率 75%未満のものを使用すると、性能低下の原因となります。
●ビルトイン据え付けの場合、エアコンを運転してから設定温度に達するまでの時間が遅くなります。
●背面にすき間があく場合は、当て木を使用して室内ユニットをしっかり固定してください。
●上下吹出口と吸込口の間には仕切板を入れてください。仕切板は吹出口にかからない様に取付けてください。吹出口にかかっていますと、上下風向フラップやダンパの作動不良の原因となる場合があります。

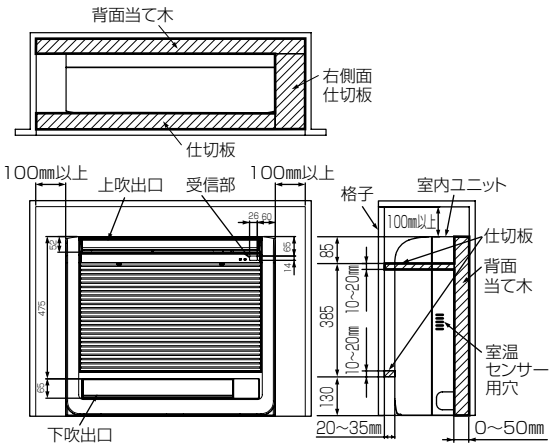


**設置場所切換えの設定（必ずおこなってください。）**

●埋込設置する場合に、上側吹出口の上下風向フラップの動く範囲を制限し、水平に近い角度のみで運転します。
●設定を行わないと、内部に熱がこもり、室温調節が正常に行われません。結露等の原因となることがあります。
●電気品カバーを取外し、制御基板を引出します。
●右図のビルトインのスイッチを通→埋に切り換えます。
●設定が終わりましたら、制御基板を元の位置にもどし、電気品カバーを取付けてください。

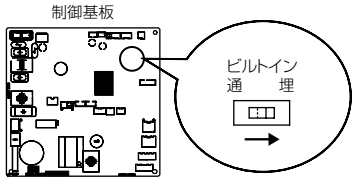


静電気による制御基板の破損防止のため、必ず静電気除去を行ってから作業してください。

## 室外機外形図
● MUFZ-H287S　● MUFZ-H507S
● MUFZ-H407S

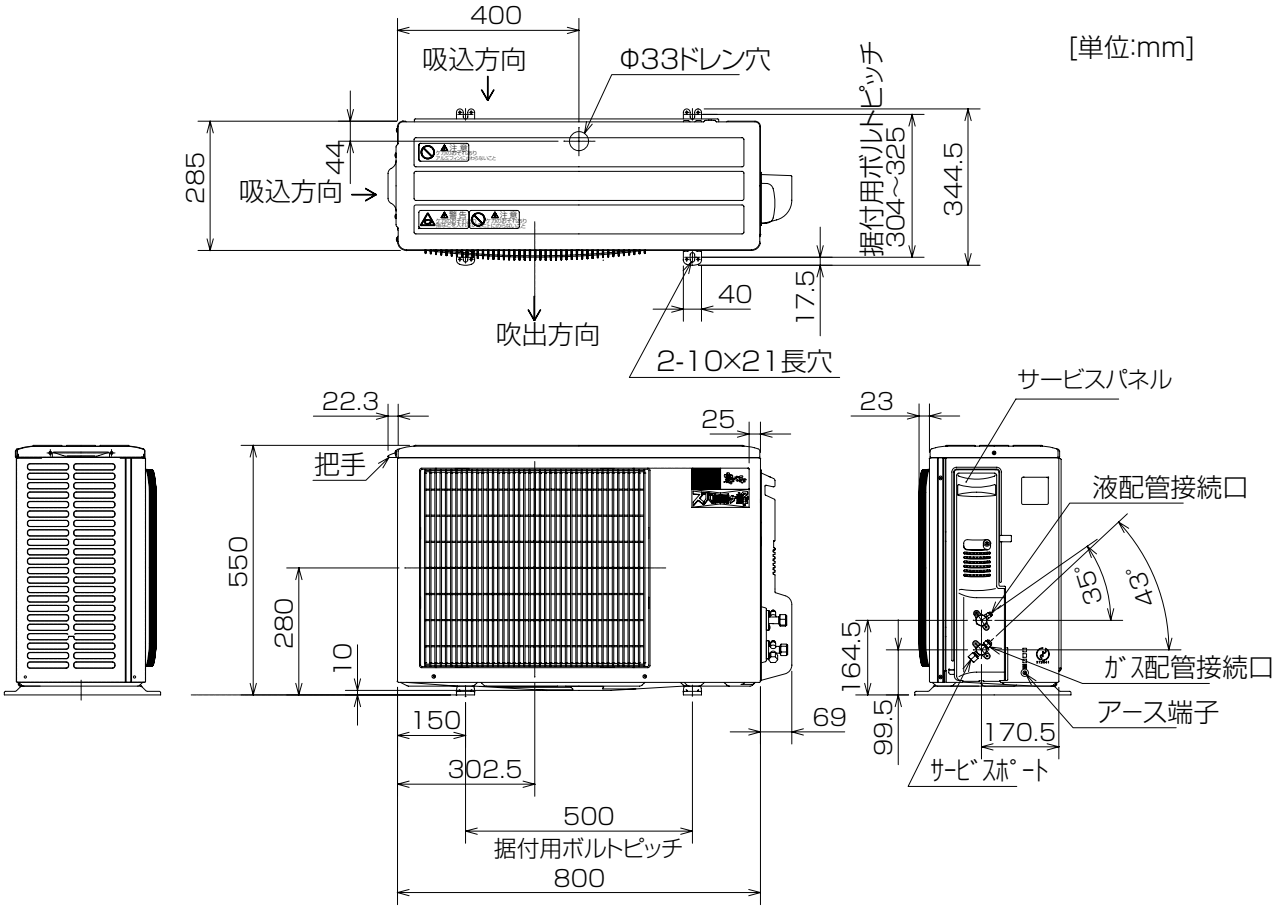


| 形　名 | MUFZ-H287S<br>MUFZ-H407S<br>MUFZ-H507S |
|---|---|
| 液管配管接続口 | 接続配管Φ6.35 フレア接続 6.35(1/4") |
| ガス管配管接続口 | 接続配管Φ9.52 フレア接続 9.52(3/8") |

室外機の周囲必要空間（基本）

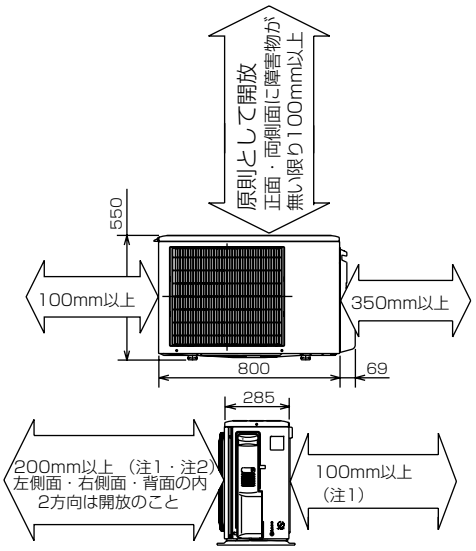


室外機の据付上最小のスペース

注1）風通しが悪くショートサイクルが起きやすい場合は、
冷暖房能力及び消費電力が10%程度悪化する場合があります。
吹出ガイド(別売部品)を付けると、
冷暖房能力及び消費電力の改善が図れます。
注2）壁に向けて吹き出すと壁が汚れる場合があります。

# 〈4〉機外配線図

〈ルームエアコン〉

●MSZ-ZXV229-W,T
●MSZ-ZXV259-W,T
●MSZ-ZXV229E-W,T
●MSZ-ZXV259E-W,T
●MSZ-JXV229-W,T
●MSZ-JXV259-W,T
●MSZ-JXV289-W,T
●MSZ-JXV369-W,T
●MSZ-JXV229E-W,T
●MSZ-JXV259E-W,T
●MSZ-JXV289E-W,T
●MSZ-JXV369E-W,T
●MSZ-BXV229-W
●MSZ-BXV259-W
●MSZ-BXV289-W
●MSZ-BXV369-W

●MSZ-AXV229-W,T
●MSZ-AXV259-W,T
●MSZ-AXV289-W,T
●MSZ-AXV369-W,T
●MSZ-AXV229E-W,T
●MSZ-AXV259E-W,T
●MSZ-AXV289E-W,T
●MSZ-AXV369E-W,T

●MSZ-SV229-W,T
●MSZ-SV259-W,T
●MSZ-SV289-W,T
●MSZ-SV369-W,T
●MSZ-SV229E-W,T
●MSZ-SV259E-W,T
●MSZ-SV289E-W,T
●MSZ-SV369E-W,T
●MSZ-SV229EE-W,T
●MSZ-SV259EE-W,T
●MSZ-SV289EE-W,T
●MSZ-SV369EE-W,T
●MSZ-HXV259-W,T

●MSZ-ZXV289-W,T
●MSZ-ZXV369-W,T
●MSZ-ZXV289E-W,T
●MSZ-ZXV369E-W,T

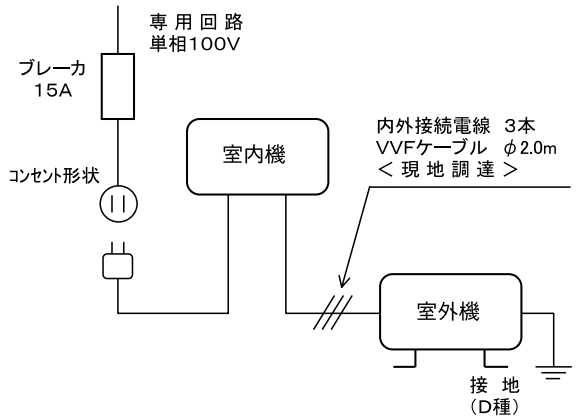


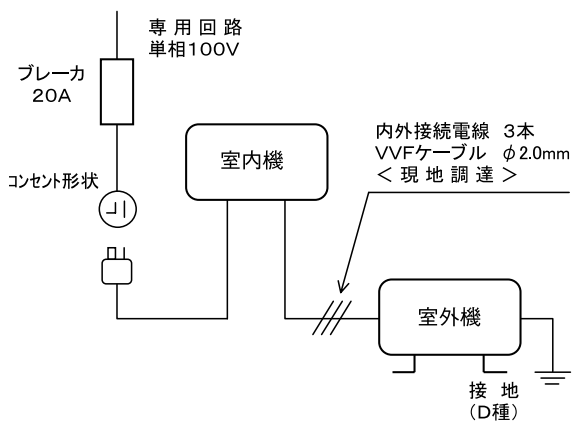


●MSZ-ZXV289S-W,T
●MSZ-ZXV369S-W,T
●MSZ-ZXV409S-W,T
●MSZ-ZXV289SE
●MSZ-ZXV369SE
●MSZ-ZXV409SE
●MSZ-JXV409S-W,T
●MSZ-JXV409SE-W,T
●MSZ-JXV509S-W,T
●MSZ-JXV509SE-W,T
●MSZ-BXV409S-W
●MSZ-BXV409SE-W,T
●MSZ-BXV509S-W,T
●MSZ-BXV509SE-W,T

●MSZ-AXV289S-W,T
●MSZ-AXV369S-W,T
●MSZ-AXV409S-W,T
●MSZ-AXV289SE-W,T

●MSZ-AXV369SE-W,T
●MSZ-AXV409SE-W,T
●MSZ-SV409S-W,T
●MSZ-SV409SE-W,T
●MSZ-SV409SEE-W,T
●MSZ-SV509S-W,T
●MSZ-SV509SE-W,T
●MSZ-SV509SEE-W,T
●MSZ-JXV289S-W,T
●MSZ-JXV369S-W,T
●MSZ-JXV289SE-W,T
●MSZ-JXV369SE-W,T

●MSZ-ZXV509S-W,T
●MSZ-ZXV639S-W,T
●MSZ-AXV509S-W,T
●MSZ-AXV569S-W,T
●MSZ-AXV509SE-W,T
●MSZ-AXV569SE-W,T
●MSZ-ZXV639SE-W,T
●MSZ-ZXV719SE-W,T

●MSZ-ZXV719S-W,T
●MSZ-HXV287S-W,T
●MSZ-HXV407S-W,T
●MSZ-HXV507S-W,T
●MSZ-HXV289S-W,T
●MSZ-HXV409S-W,T
●MSZ-HXV509S-W,T

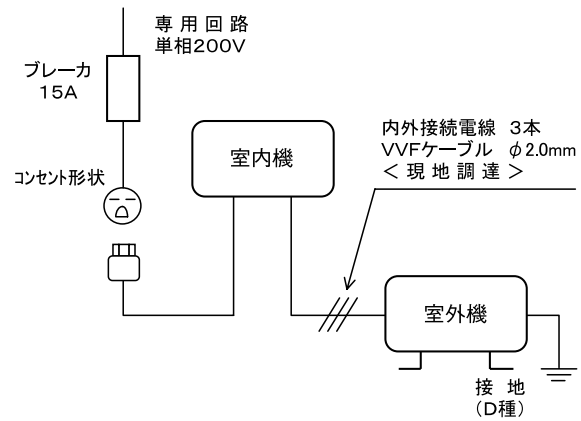


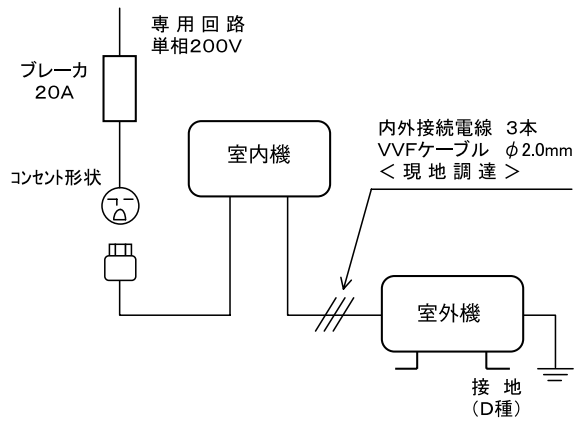

〈ハウジングエアコン〉

●MLZ-RX28RAS
●MLZ-RX36RAS
●MLZ-RX40RAS
●MLZ-GX28RAS
●MLZ-GX36RAS
●MLZ-GX40RAS
●MLZ-W40RAS
●MTZ-22RAS
●MTZ-25RAS
●MTZ-28RAS
●MTZ-36RAS
●MTZ-40RAS
●MBZ-28RAS
●MBZ-36RAS
●MBZ-40RAS
●MFZ-28RAS-W,B
●MFZ-36RAS-W,B
●MFZ-40RAS-W,B

●MLZ-RX50RAS
●MLZ-RX56RAS
●MLZ-GX50RAS
●MLZ-GX56RAS
●MLZ-W50RAS
●MLZ-W56RAS
●MBZ-50RAS
●MFZ-50RAS-W,B
●MFZ-56RAS-W,B
●MFZ-H287S-W,B
●MFZ-H407S-W,B
●MFZ-H507S-W,B

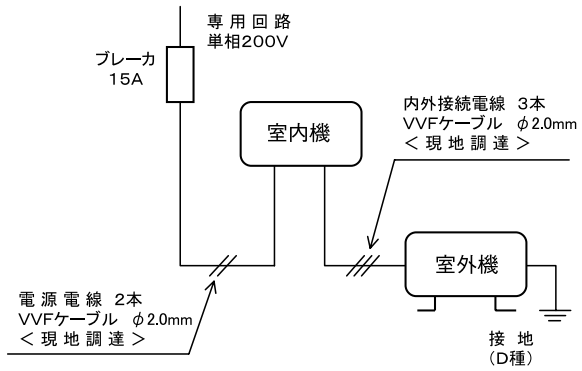


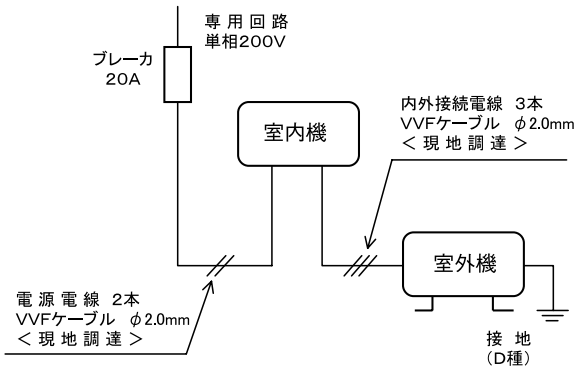


VXマルチ

室外機
●MXZ-VX46RAS

室内機
●MSZ-VX22AXAS-IN
●MSZ-VX25AXAS-IN
●MLZ-22RAS-IN
●MLZ-25RAS-IN
●MTZ-22RAS-IN
●MTZ-25RAS-IN

VXマルチ

室外機
●MXZ-VX52RAS
●MXZ-VX56RAS
●MXZ-VX60RAS

室内機
●MSZ-VX22AXAS-IN
●MSZ-VX25AXAS-IN
●MSZ-VX28AXAS-IN
●MSZ-VX36AXAS-IN
●MSZ-VX40AXAS-IN

室内機
●MLZ-22RAS-IN
●MLZ-25RAS-IN
●MLZ-GX28RAS-IN
●MLZ-GX36RAS-IN
●MLZ-GX40RAS-IN
●MTZ-22RAS-IN
●MTZ-25RAS-IN
●MTZ-28RAS-IN
●MTZ-36RAS-IN
●MTZ-40RAS-IN

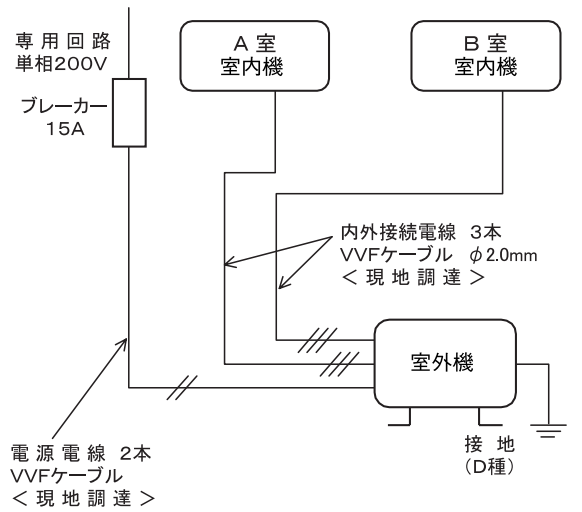


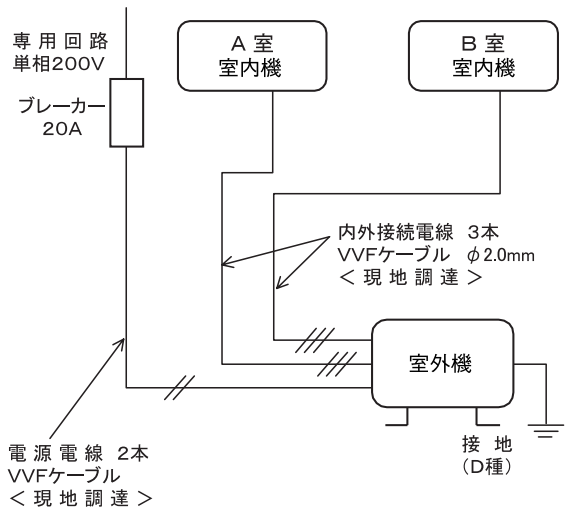

**システムマルチ**
**室外機**
●MXZ-60RAS
●MXZ-68RAS
●MXZ-71RAS
●MXZ-72RAS
●MXZ-80RAS
●MXZ-90RAS

**システムマルチ**
**室内機**
●MSZ-22SXAS-W,T-IN
●MSZ-25SXAS-W,T-IN
●MSZ-28SXAS-W,T-IN
●MSZ-36SXAS-W,T-IN
●MSZ-40SXAS-W,T-IN
●MSZ-50SXAS-W,T-IN
●MSZ-56SXAS-W,T-IN
●MSZ-22RXAS-W,T-IN
●MSZ-25RXAS-W,T-IN
●MSZ-28RXAS-W,T-IN
●MSZ-36RXAS-W,T-IN
●MSZ-40RXAS-W,T-IN
●MSZ-50RXAS-W,T-IN
●MSZ-56RXAS-W,T-IN
●MFZ-28RAS-IN
●MFZ-36RAS-IN
●MFZ-40RAS-IN
●MFZ-50RAS-IN
●MFZ-56RAS-IN
●MLZ-RX28RAS-IN
●MLZ-RX36RAS-IN
●MLZ-RX40RAS-IN
●MLZ-RX50RAS-IN
●MLZ-RX56RAS-IN
●MLZ-GX28RAS-IN
●MLZ-GX36RAS-IN
●MLZ-GX40RAS-IN
●MLZ-GX50RAS-IN
●MLZ-GX56RAS-IN
●MLZ-W40RAS-IN
●MLZ-W50RAS-IN
●MLZ-W56RAS-IN
●MLZ-22RAS-IN
●MLZ-25RAS-IN
●MTZ-22RAS-IN
●MTZ-25RAS-IN
●MTZ-28RAS-IN
●MTZ-36RAS-IN
●MTZ-40RAS-IN
●MBZ-28RAS-IN
●MBZ-36RAS-IN
●MBZ-40RAS-IN
●MBZ-50RAS-IN
●MFZ-28RAS-W,B-IN
●MFZ-36RAS-W,B-IN
●MFZ-40RAS-W,B-IN
●MFZ-50RAS-W,B-IN
●MFZ-56RAS-W,B-IN
●MSZ-229BXAS-W,T-IN
●MSZ-259BXAS-W,T-IN
●MSZ-289BXAS-W,T-IN
●MSZ-369BXAS-W,T-IN
●MSZ-409BXAS-W,T-IN
●MSZ-509BXAS-W,T-IN
●MSZ-569BXAS-W,T-IN

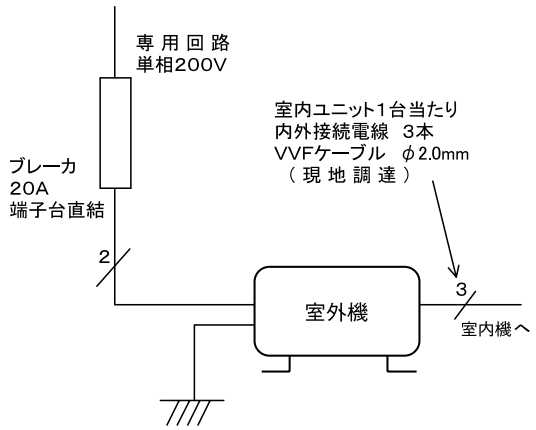


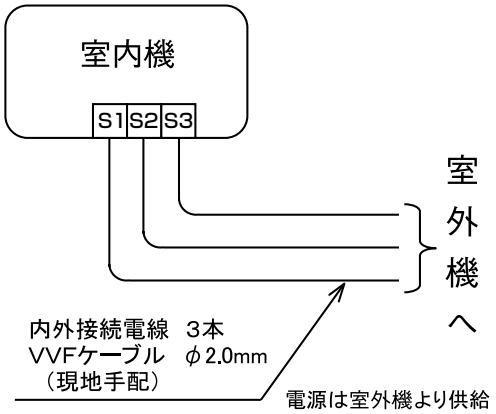


**システムマルチ**
**室外機**
●MXZ-125RAS

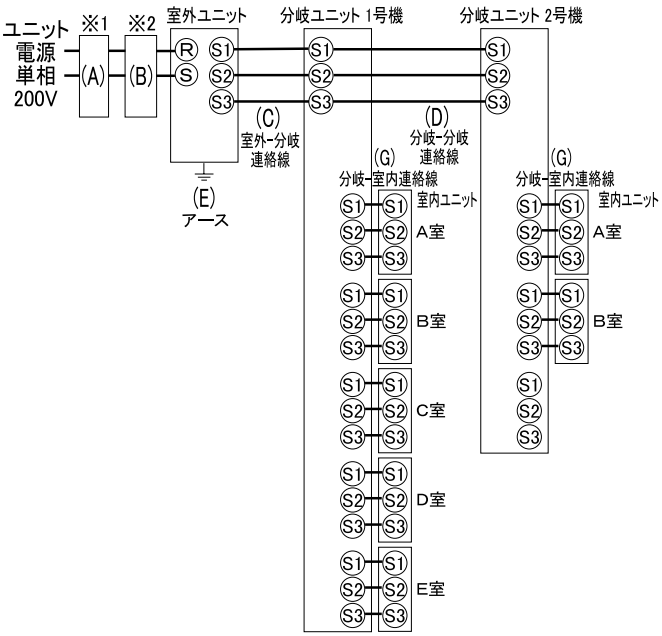


| A | B | | | | C＋D | E | G |
|---|---|---|---|---|---|---|---|
| 漏電遮断器 ※3 | 手元開閉器 | | 配線用遮断器 定格電流 | 電源線 太さ | 室外-分岐接続線 太さ（VVF3芯） | アース線 太さ | 室内ユニット1台あたり 室内-分岐接続線 太さ(VVF3芯) |
| | 開閉器 容量 | B種 ヒューズ | | | | | |
| 30A 30mA 0.1S 以内 | 30A | 30A | 30A | 5.5mm² (Φ2.6) | 総延長 55m以下 | Φ1.6 | 15m以下 |
| | | | | | (3.5mm²)Φ2.0 | | Φ2.0 |

※1 電源には必ず漏電遮断器を取付けてください。
漏電遮断器は、インバーター回路用遮断器(三菱電機製NV-Cシリーズまたは、その同等品)を選定してください。
※2 漏電遮断器が地絡保護専用の場合には、漏電遮断器と直列に手元開閉器(開閉器+B種ヒューズ)または、配線用遮断器が必要となります。
※3 漏電遮断器特性は左から、定格電流・定格感度電流・動作時間の順に記載しています。
・電線太さは、20mまでの電圧降下を見込んで選定してありますので、20mを超える場合は、電圧降下を考慮して「内線規定」等に従い、お選びください。
・電力会社の地区により規制を受ける場合がありますので、事前に所轄の電力会社にお問い合わせください。