14 エアーカーテン

目次

14.1 エアーカーテン……14-2
〈1〉業務用タイプ……14-2
〈2〉産業用タイプ……14-3
〈3〉電気ヒーター付……14-4

形名の見方

(1)業務用タイプ

GK-25 06 □ S □

業務用・電気ヒーター付

標準遮断距離
25：2.5m
30：3.0m

仕様
なし：標準形
H　：電気ヒーター付

相
S：単相
T：三相

モーターの公称出力（電気ヒーター付のみ）
Y：15W
A：25W

製品長さ
06：60cm
09：90cm
12：120cm

(2)産業用タイプ

MK-35 15 T A

産業用

標準遮断距離
35：3.5m
50：5.0m

開発番号：A
：B

相
S：単相
T：三相

製品長さ
06：60cm
75：75cm
09：90cm
10：100cm
12：120cm

14.1 エアーカーテン

〈1〉業務用タイプ

単相 100V
- **GK-2506S**
- **GK-2509S**
- **GK-2512S**
- **GK-3006S**
- **GK-3009S**
- **GK-3012S**

3 相 200V
- **GK-3006T**
- **GK-3009T**
- **GK-3012T**

●塗装色はマンセル0.7Y8.6/1

ご注意

●使用条件：本体周囲・搬送空気とも温度－ 10℃～＋ 45℃、常温において相対湿度 90%以下。この範囲を超えますと焼損、変形、回転不良、破損につながるおそれがあります。

■外形図

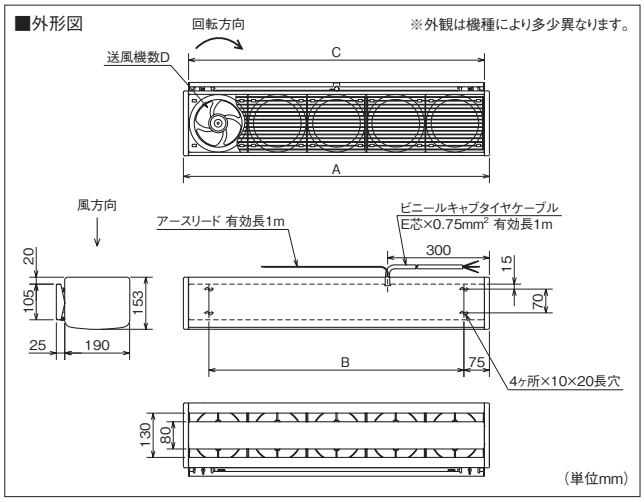

■変化寸法表（単位 mm）

形　名	A	B
GK-2506S	600	450
GK-2509S	900	750
GK-2512S	1194	1044
GK-3006S	600	450
GK-3009S	900	750
GK-3012S	1194	1044
GK-3006T	600	450
GK-3009T	900	750
GK-3012T	1194	1044

C	D	E
570	3	3
870	5	3
1164	6	3
570	3	3
870	5	3
1164	6	3
570	3	4
870	5	4
1164	6	4

■特性・仕様一覧

取付	形　名	本体開口寸法 (cm)	電源	50Hz 消費電力 (W) 強	50Hz 消費電力 (W) 弱	50Hz 電　流 (A) 強	50Hz 電　流 (A) 弱	50Hz 平均吹出風速 (m/s) 強	50Hz 平均吹出風速 (m/s) 弱	50Hz 最大吹出風速 (m/s) 強	50Hz 最大吹出風速 (m/s) 弱	50Hz チャンバー風量 (m³/h) 強	50Hz チャンバー風量 (m³/h) 弱	50Hz 騒音 (dB) 強	50Hz 騒音 (dB) 弱	50Hz 起動電流 (A) 強	60Hz 消費電力 (W) 強	60Hz 消費電力 (W) 弱	60Hz 電　流 (A) 強	60Hz 電　流 (A) 弱	60Hz 平均吹出風速 (m/s) 強	60Hz 平均吹出風速 (m/s) 弱	60Hz 最大吹出風速 (m/s) 強	60Hz 最大吹出風速 (m/s) 弱	60Hz チャンバー風量 (m³/h) 強	60Hz チャンバー風量 (m³/h) 弱	60Hz 騒音 (dB) 強	60Hz 騒音 (dB) 弱	60Hz 起動電流 (A) 強	質量 (kg)
標準取付・タテ取付	**GK-2506S**	60	単相100V	27	26	0.27	0.26	6.2	5.0	9.5	8.8	670	540	40	35.5	0.42	31	27	0.31	0.27	6.2	4.8	9.5	8.5	670	520	40	35.5	0.41	7
	GK-2509S	90		45	42	0.45	0.43	6.5	5.4	9.5	8.8	1060	870	41.5	38	0.69	51	43	0.51	0.45	6.5	5.2	9.5	8.5	1060	850	41.5	38	0.67	10.5
	GK-2512S	120		54	50	0.54	0.51	5.6	4.9	9.5	8.8	1240	1050	42.5	39.5	0.80	61	52	0.61	0.53	5.6	4.7	9.5	8.5	1240	1020	42.5	39.5	0.77	13.3
	GK-3006S	60		42	41	0.44	0.42	7.5	6.7	13	11	810	720	44.5	41	0.84	50	45	0.50	0.46	8.2	6.5	14	11	890	700	46.5	41	0.79	7.5
	GK-3009S	90		70	67	0.74	0.69	8.0	7.0	13	11	1300	1140	47	44	1.39	83	74	0.84	0.76	8.6	7.0	14	11	1385	1140	48.5	44	1.30	11
	GK-3012S	120		95.5	86	0.96	0.89	7.3	6.3	13	11	1565	1350	48.5	46	1.88	112	96.5	1.12	0.94	8.0	6.2	14	11	1720	1330	51.5	46	1.82	14
	GK-3006T	60	3相200V	66	53	0.34	0.18	7.5	6.7	13	11	810	720	44.5	41	0.92	69	58	0.32	0.19	8.2	6.5	14	11	890	700	46.5	41	0.86	7.5
	GK-3009T	90		112	110	0.52	0.38	8.0	7.0	13	11	1300	1140	47	44	1.11	117	115	0.48	0.39	8.6	7.0	14	11	1385	1140	48.5	44	1.06	11
	GK-3012T	120		157	152	0.68	0.52	7.3	6.3	13	11	1565	1350	48.5	46	1.45	156	155	0.60	0.52	8.0	6.2	14	11	1720	1330	51.5	46	1.37	14

※本体スイッチは付属されておりません。速調する場合は別売スイッチをお求めのうえご使用ください。　※風量は、オリフィスチャンバー方式による静圧 0Pa 時の値です。　※騒音は本体吹出口側中心位置より斜め 45°、1.5m の点における値です。

■結線図

●単相 100V

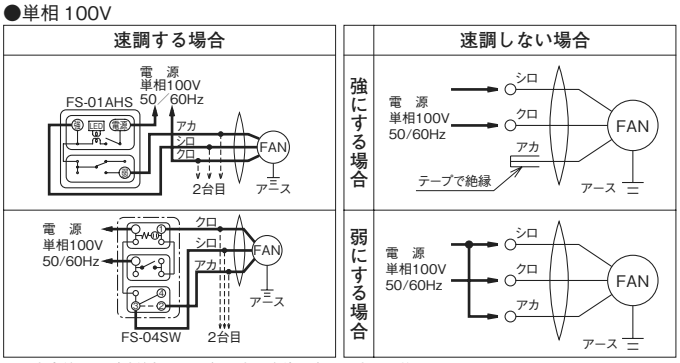

※図中太線および破線部分は電気工事の資格を有する方にて施工してください。

●３相 200V

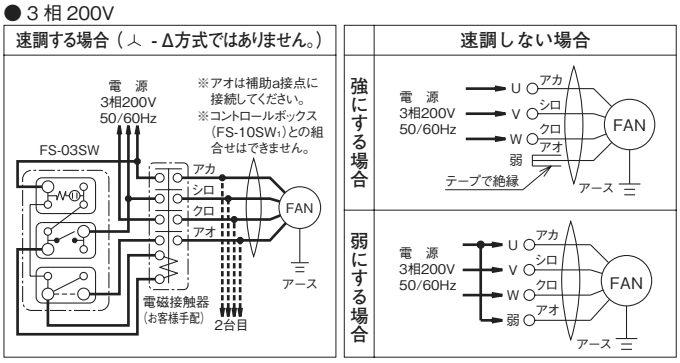

●システム部材

天吊金具

KH-4

※天井取付けする場合に使用します。
※取付には１台あたり天吊金具が２個必要です。

■外形図

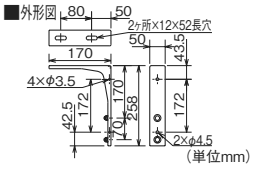

化粧パネル

GK-06P
GK-09P
GK-12P

●塗装色はマンセル 0.7Y8.6/1

※天井取付けするとき天吊金具とセットでご使用ください。意匠性が向上します。

■外形図

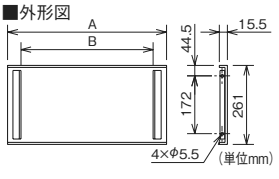

■変化寸法表（単位 mm）

形　名	A	B
GK-06P	604	500
GK-09P	904	800
GK-12P	1198	1094

形　名 ＼ 部品名		天吊金具		コントロールスイッチ プラスチックパネル	コントロールスイッチ 金属パネル	化粧パネル
業務用	**GK-2506S**	KH-4	２個必要	FS-01AHS	FS-04SW	GK-06P
	GK-2509S					GK-09P
	GK-2512S					GK-12P
	GK-3006S					GK-06P
	GK-3009S					GK-09P
	GK-3012S					GK-12P
	GK-3006T			—	FS-03SW ※	GK-06P
	GK-3009T					GK-09P
	GK-3012T					GK-12P

※ GK-3006T・3009T・3012T は FS-03SW だけでは運転できません。市販の電磁接触器（お客様手配）とあわせてご使用ください。

〈2〉産業用タイプ

3 相 200V

- **MK-3506TA**
- **MK-3575TA**
- **MK-3509TA**
- **MK-3510TA**
- **MK-3512TA**
- **MK-5010TA**
- **MK-5012TA**

●塗装色はマンセル 0.7Y8.6/1

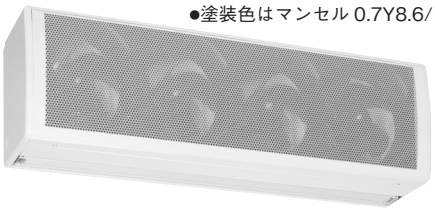

■外形図

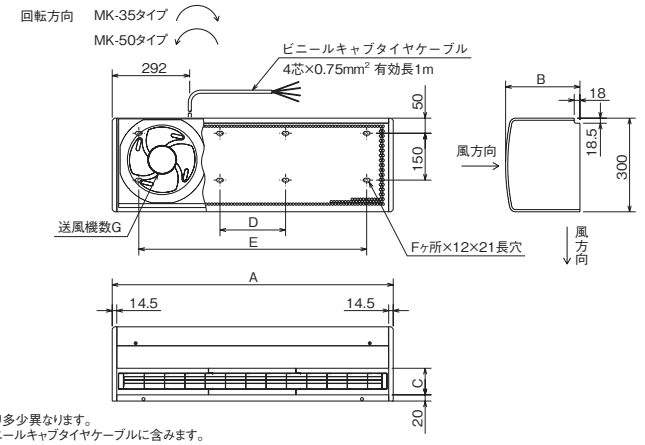

※外観は機種により多少異なります。
※アースリードはビニールキャブタイヤケーブルに含みます。

（単位mm）

ご注意

●使用条件：本体周囲・搬送空気とも温度－ 10℃～＋ 45℃、常温において相対湿度 90%以下。この範囲を超えますと焼損、変形、回転不良、破損につながるおそれがあります。

■変化寸法表（単位 mm）

形　名	A	B	C	D	E	F	G
MK-3506TA	600	238	85	287.5	—	4	2
MK-3575TA	750	238	85	438	—	4	3
MK-3509TA	900	238	85	76	588	8	3
MK-3510TA	1000	238	85	176	688	8	4
MK-3512TA	1180	238	85	355.5	867.5	8	4
MK-5010TA	1015	238	110	191	703	8	4
MK-5012TA	1258	238	110	434	946	8	5

■特性・仕様一覧

取付	形　名	本体間口寸法（cm）	電源	50Hz 消費電力（W）	50Hz 電　流（A）	50Hz 平均吹出風速（m/s）	50Hz 最大吹出風速（m/s）	50Hz チャンバー風量（m³/h）	50Hz 騒音（dB）	50Hz 起動電流（A）	60Hz 消費電力（W）	60Hz 電　流（A）	60Hz 平均吹出風速（m/s）	60Hz 最大吹出風速（m/s）	60Hz チャンバー風量（m³/h）	60Hz 騒音（dB）	60Hz 起動電流（A）	質量（kg）
標準取付・タテ取付	**MK-3506TA**	60	3相200V	155	0.52	8.3	17.5	1450	65	1.5	195	0.63	8.3	17.5	1450	65	1.4	15.5
	MK-3575TA	75		205	0.66	8.5	17.5	1880	65	1.7	255	0.80	8.5	17.5	1880	65	1.6	18.5
	MK-3509TA	90		230	0.76	8.6	17.5	2300	67	2.3	290	0.94	8.6	17.5	2300	67	2.1	20
	MK-3510TA	100		270	0.88	8.6	17.5	2560	67	2.3	335	1.1	8.6	17.5	2560	67	2.1	22.5
	MK-3512TA	120		300	1.0	8.4	17.5	2950	68	3.0	385	1.2	8.4	17.5	2950	68	2.8	25
	MK-5010TA	100		430	1.7	9.5	17	3700	69.5	7.1	555	1.9	10.2	18	4000	71	6.4	25
	MK-5012TA	120		535	2.0	9.5	17	4600	71	8.9	680	2.3	10.1	18	4900	72.5	8.1	29.5

※本体スイッチは付属されておりません。　※風量は、オリフィスチャンバー方式による静圧 0Pa 時の値です。　※騒音は本体吹出口側中心位置より斜め 45°、1.5m の点における値です。

■結線図

● 3 相 200V

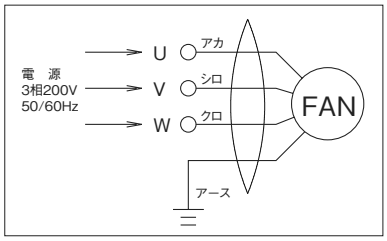

コントロールスイッチにて運転する場合

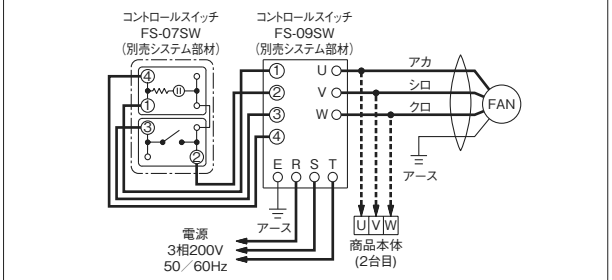

※図中太線および破線部分は電気工事の資格を有する方にて施工してください。
※アース線は1.25mm²以上を使用してください。

●システム部材

天吊金具

PS-5MK

※天井取付けする場合に使用します。
※取付には MK-3506TA・3575TA は天吊金具が 2 個、その他の機種は 4 個必要です。

■外形図

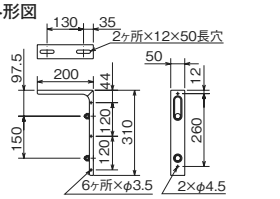

（単位mm）

部品名 ／ 形　名		天吊金具		コントロールスイッチ
産業用	**MK-3506TA** **MK-3575TA**	PS-5MK	2 個必要	FS-07SW ＋ FS-09SW
	MK-3509TA **MK-3510TA** **MK-3512TA**		4 個必要	
	MK-5010TA **MK-5012TA**		4 個必要	

〈3〉電気ヒーター付

3 相 200V

● GK-2509YTH
● GK-2512ATH

●塗装色はマンセル 0.7Y8.6/1

■外形図

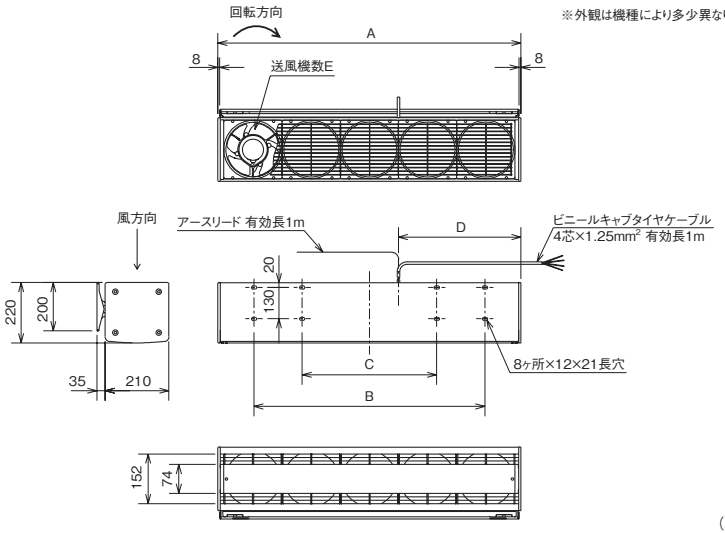

■変化寸法表（単位 mm）

形　名	A	B	C	D	E
GK-2509YTH	910	610	210	390	5
GK-2512ATH	1187	887	487	390	6

■共通特長

●電気ヒーターにより、冬季のドラフトによる不快感を減少します。（夏は通常のエアーカーテンとして使用できます。）

ご注意

●使用条件: 本体周囲・搬送空気とも温度－ 10℃～＋ 35℃（ヒーターに通電しない時は、－ 10℃～＋ 45℃まで使用可能）、常温において相対湿度 90%以下。この範囲を超えますと焼損、変形、回転不良、破損につながるおそれがあります。
●隠ぺいと判断される場所への据付けはできません。使用に関してはあらかじめ所轄官庁にご相談ください。
●取付姿勢は上部から下部に空気を吹き出す方向でのみ設置ください。
●電気ヒーター付エアーカーテンは暖房装置ではありません。

■特性・仕様一覧

取付	形　名	本体間口寸法（cm）	電源	50Hz 消費電力（W）	50Hz ヒーター容量（W）	50Hz 電流（A）	50Hz 平均吹出風速（m/s）	50Hz 最大吹出風速（m/s）	50Hz チャンバー風量（m³/h）	50Hz 騒音（dB）	50Hz モータ起動電流（A）	60Hz 消費電力（W）	60Hz ヒーター容量（W）	60Hz 電流（A）	60Hz 平均吹出風速（m/s）	60Hz 最大吹出風速（m/s）	60Hz チャンバー風量（m³/h）	60Hz 騒音（dB）	60Hz モータ起動電流（A）	暖房能力（W）	質量（kg）
標準取付	**GK-2509YTH**	90	3 相	2560	2500	7.4	4.3	7	1100	47	0.54	2570	2500	7.4	4.3	7	1100	47	0.54	2500	22
	GK-2512ATH	120	200V	3375	3300	9.7	4.1	7	1380	48	0.65	3380	3300	9.7	4.1	7	1380	48	0.65	3300	29

※電気ヒーター付エアーカーテンは速度調節ができません。　※上記の消費電力・電流はファンモーターと電気ヒーターの合計値です。　※風量はオリフィスチャンバー方式による静圧 0Pa 時の値。
※本体スイッチは付属されておりません。温風運転の切換えをする場合は別売スイッチをお求めのうえご使用ください。
※騒音は本体吹出口側中心位置より斜め 45°、1.5m の点における値です。

■結線図

本体内電気回路図

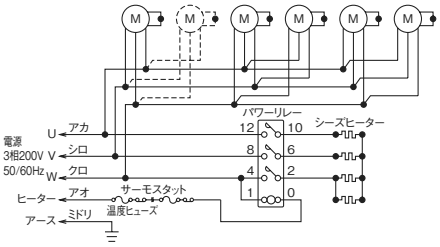

1. シーズヒーター温度過昇防止用の温度ヒューズ、サーモスタットの数量は、GK-2509YTH が各 5 個、GK-2512ATH が各 6 個直列に接続されています。
2. モータ内部には過負荷保護装置として温度ヒューズが各 2 個内蔵されています。
3. GK-2509YTH の場合、破線部のモータは接続されていません。

温風・送風切換運転する場合

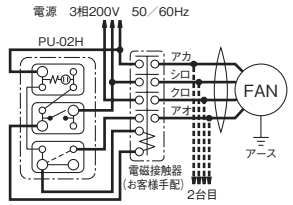

※アオは補助a接点に接続してください。
※電磁接触器は必ず取付けてください。
※図中太線および破線部分は電気工事の資格を有する方にて施工してください。

温風運転のみの場合

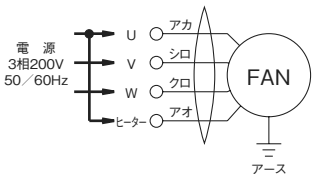

※図中太線部分は電気工事の資格を有する方にて施工してください。

●システム部材

天吊金具

KH-5

※天井取付けする場合に使用します。
※電気ヒーター付タイプの取付には天吊金具が 4 個必要です。

■外形図

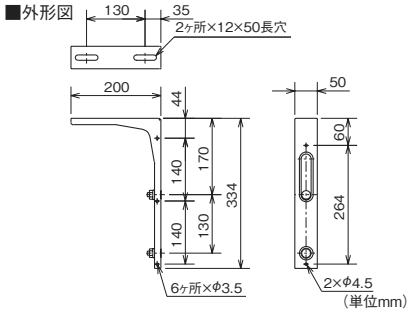

化粧パネル

MK-09P
MK-12P

●塗装色はマンセル 0.7Y8.6/1
※天井取付けするとき天吊金具とセットでご使用ください。意匠性が向上します。

■外形図

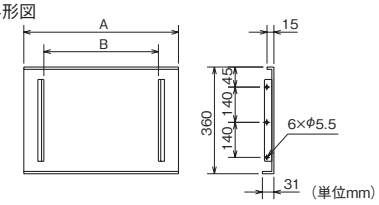

■変化寸法表（単位 mm）

形　名	A	B
MK-09P	914	660
MK-12P	1191	937

コントロールスイッチ（ヒーター入切・送風入切）

（3 相 200V 用 15A）
PU-02H

※運転表示ランプ付
※取付ボックスは JIS C8340 の金属製 1 個用スイッチボックスをご使用ください。

■外形図

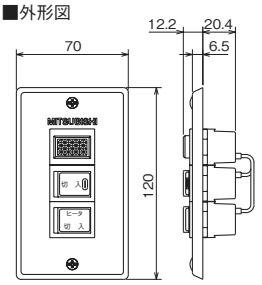

（単位mm）

形　名 ＼ 部品名		天吊金具		コントロールスイッチ プラスチックパネル	コントロールスイッチ 金属パネル	化粧パネル
ヒーター付	**GK-2509YTH**	KH-5	4 個必要	—	PU-02H ※	MK-09P
	GK-2512ATH					MK-12P

※PU-02H だけでは運転できません。市販の電磁接触器（お客様手配）とあわせてご使用ください。

ニーズに沿った空調システムの実現なら
三菱電機におまかせください！
三菱電機の業務用空調機器サイト
三菱業務用空調機器サイト 検索
www.MitsubishiElectric.co.jp/hvac/f/conditioning

暮らしと設備の総合情報サイト［WIN²K］
製品のカタログ・技術情報等はこちらから。
三菱電機WIN2K 検索

業界初
役に立つサービス情報を発信するITツール
携帯電話から空調機の簡易点検内容が検索できます。
http://www.MitsubishiElectric.co.jp/wink_doc/tc/
検索対象
スリムエアコン ビル用マルチエアコン 冷凍機
QRコードでカンタンアクセス！

三菱電機空調ワンコールシステム
空調 24時間 365日
0120-9-24365（フリーコール）
「修理依頼」「サービス部品注文」（365日・24時間受付）
「技術相談」（平日9:00～19:00、土・日・祝 9:00～17:00）

三菱電機冷熱相談センター
0037-80-2224（フリーボイス）/073-427-2224（携帯・IP電話対応）
（平日9:00～19:00、土・日・祝 9:00～17:00）
FAX（365日・24時間受付）0037-80-2229（フリーボイス）/073-428-2229（通常FAX）

2010年 4月 23日 発行

三菱電機冷熱ハンドブック　空調設備編

発行　三菱電機株式会社
印刷　株式会社三菱電機ドキュメンテクス