2 住宅設備用エアコン

目次

冷媒の二酸化炭素換算値の表示の実施について……2-1
〈1〉仕様……2-2
〈1-1〉シングルタイプ……2-2
（1）壁掛形（MSZ形）……2-2
（2）床置形（MFZ形）……2-16
（3）一方向天井カセット形（MLZ-RX/GX形）…2-17
（4）二方向天井カセット形（MLZ-W形）……2-21
（5）壁埋込形（MTZ形）……2-22
（6）フリービルトイン形（MBZ形）……2-23
（7）小能力天井カセット形（MLZ形）……2-25
〈1-2〉霧ヶ峰 VX マルチ……2-26
〈1-3〉システムマルチ……2-32
（1）室外機（MXZ形）……2-32
（2）室外機（パワーマルチ）……2-35
（3）室内機……2-37
（a）壁掛形（MSZ形）……2-37
（b）床置形（MFZ形）……2-46
（c）一方向天井カセット形（MLZ-RX/GX形）2-47
（d）二方向天井カセット形（MLZ-W形）……2-51
（e）壁埋込形（MTZ形）……2-52
（f）フリービルトイン形（MBZ形）……2-53
（g）小能力天井カセット形（MLZ形）……2-55
〈2〉外形寸法図……2-56
〈2-1〉シングルタイプ……2-56
（1）室内機－室外機……2-56
（a）壁掛形（MSZ形）……2-56
（b）床置形（MFZ形）……2-66
（c）一方向天井カセット形（MLZ-RX/GX形）2-68
（d）二方向天井カセット形（MLZ-W形）……2-72
（e）壁埋込形（MTZ形）……2-74
（f）フリービルトイン形（MBZ形）……2-76
（g）小能力天井カセット形（MLZ形）……2-78
〈2-2〉霧ヶ峰 VX マルチ……2-80
（1）室外機（MXZ-VX形）……2-80
（2）室内機……2-81
（a）壁掛形（MSZ形）……2-81
（b）小能力天井カセット形（MLZ形）……2-82
（c）一方向天井カセット形（MLZ-GX形）……2-83
（d）壁埋込形（MTZ形）……2-84
〈2-3〉システムマルチ……2-86
（1）室外機（MXZ形）……2-86
（2）室外機（パワーマルチ）……2-90
（3）室内機……2-93
（a）壁掛形（MSZ形）……2-93
（b）床置形（MFZ形）……2-96
（c）一方向天井カセット形（MLZ-RX/GX形）…2-97
（d）二方向天井カセット形（MLZ-W形）……2-99
（e）壁埋込形（MTZ形）……2-100
（f）フリービルトイン形（MBZ形）……2-102
（g）小能力天井カセット形（MLZ形）……2-103
〈3〉ズバ暖霧ヶ峰（壁掛形・床置形）……2-104
〈4〉機外配線図……2-110

冷媒の二酸化炭素換算値の表示の実施について

2009 年 11 月順次より、当社エアコンでは、冷媒の二酸化炭素換算値の表示（冷媒の見える化）を行っています。
（社）日本冷凍空調工業会では、地球温暖化防止対策のための自主的取り組みの一環として、エアコンをはじめ冷凍・空調機器に含まれる冷媒の温暖化の影響度合いを表示する冷媒の「見える化」を行うことを決定しました。
この冷媒の「見える化」は、一般消費者や機器のユーザー、機器の設置工事・修理にあたられる方などの広い範囲の方々に対し、冷媒の大気中への排出による地球温暖化の影響をご認識いただき、使用時排出の削減、廃棄時回収率の向上を図ることを目的としています。
「見える化」は、以下の例示のように、当該機器に含まれる冷媒の温暖化の影響度合いを二酸化炭素に換算してその値を表示するとともに、廃棄時などの適切な処理を呼びかける注意喚起表示が行われます。

表示内容及び表示方法

①機器本体（室内機と室外機）に、充てんされている冷媒量について地球温暖化係数（GWP）を用いて二酸化炭素の量に換算した数値（冷媒充てん量の二酸化炭素換算値）を表示しております。
●室内機　配管長 30 m相当時の冷媒量の二酸化炭素換算値を表示
●室外機　工場出荷時～最大配管長時の冷媒量の二酸化炭素換算値を表示
②冷媒の大気中への排出の抑制に関する事項（廃棄時の適切な処理の呼びかけ）を表示
③取扱説明書にも冷媒充てん量の二酸化炭素換算値を記載
④室外機のサービス要領書の追加充填量記入欄にも冷媒充てん量の二酸化炭素換算値の記載欄を追加
※冷媒を追加充填した場合やサービスで冷媒を入れ替えた場合にはサービス（トップ）パネル裏面のサービス要領書の記入欄に必要事項を必ず記入してください。

冷媒	地球温暖化係数（GWP）※
R410A	2090

※ CO_2 を 1 とした地球温暖化係数。

室内機

シングル

フロンの見える化	家庭用エアコンには最大で CO_2（温暖化ガス）3,600kg に相当するフロン類が封入されています。地球温暖化防止のため、移設・修理・廃棄等にあたってはフロン類の回収が必要です。

マルチ

フロンの見える化	家庭用エアコンには最大で CO_2（温暖化ガス）10,500kg に相当するフロン類が封入されています。地球温暖化防止のため、移設・修理・廃棄等にあたってはフロン類の回収が必要です。

室外機

シングル

フロンの見える化	家庭用エアコンには最大で CO_2（温暖化ガス）3,600kg に相当するフロン類が封入されています。地球温暖化防止のため、移設・修理・廃棄等にあたってはフロン類の回収が必要です。

マルチ

フロンの見える化	家庭用マルチエアコンには最大で CO_2（温暖化ガス）10,500kg に相当するフロン類が封入されています。地球温暖化防止のため、移設・修理・廃棄等にあたってはフロン類の回収が必要です。

〈1〉仕様

〈1-1〉シングルタイプ

（1）壁掛形（MSZ形）

項目 ＼ 形名			MSZ-ZXV220-W,T MSZ-ZXV220E-W,T		MSZ-ZXV250-W,T MSZ-ZXV250E-W,T		MSZ-ZXV280-W,T MSZ-ZXV280E-W,T	
性能	冷房	標準能力 (kW)	2.2(0.6～3.4)		2.5(0.6～3.5)		2.8(0.6～4.2)	
		エネルギー消費効率	5.79		5.56		5.33	
	暖房	標準能力 (kW)	2.5(0.6～6.1)		2.8(0.6～6.2)		3.6(0.6～7.7)	
		低温能力 (kW)	4.4		4.5		5.6	
		エネルギー消費効率	5.56		5.60		5.71	
	冷暖平均エネルギー消費効率		5.68		5.58		5.52	
	通年エネルギー消費効率		7.1		6.9		6.7	
	運転音	冷房 室内（強・中・弱・静 (dB)	43 · 35 · 30 · 19		45 · 36 · 31 · 19		48 · 38 · 33 · 19	
		冷房 室外 (dB)	42		44		46	
		暖房 室内（強・中・弱・静 (dB)	44 · 35 · 30 · 24		46 · 35 · 30 · 24		49 · 37 · 31 · 24	
		暖房 室外 (dB)	43		44		46	
電気特性	電源（相・V・Hz）		単・100・50/60		単・100・50/60		単・100・50/60	
			冷房	暖房	冷房	暖房	冷房	暖房
	定格	標準消費電力 (W)	380(90～800)	450(90～1,485)	450(90～840)	500(90～1,485)	525(90～950)	630(90～1,980)
		運転電流 (A)	4.03	4.53	4.78	5.05	5.58	6.35
	Hz	力率 (%)	94	99	94	99	94	99
	低温消費電力 (W)		–	1,310	–	1,310	–	1,750
	始動電流 (A)		4.53		5.05		6.35	
製品	色調		(室内)クリアホワイト・クリアブラウン (室外)アイボリー(3.0Y7.8/1.1)		(室内)クリアホワイト・クリアブラウン (室外)アイボリー(3.0Y7.8/1.1)		(室内)クリアホワイト・クリアブラウン (室外)アイボリー(3.0Y7.8/1.1)	
	外形寸法<高さ×幅×奥行> (mm)		(室内)295×798×313(318) (室外)550×800(+62)×285(+59.5)		(室内)295×798×313(318) (室外)550×800(+62)×285(+59.5)		(室内)295×798×313(318) (室外)550×800(+62)×285(+59.5)	
	製品質量 (kg)		(室内)14 (室外)31		(室内)14 (室外)31		(室内)14 (室外)32	
	冷媒量 <R410A> (kg)		1.20		1.20		1.25	
	熱交換器形式		クロスフィン		クロスフィン		クロスフィン	
	内外接続電線		VVFｹｰﾌﾞﾙ 3芯・1本・φ2.0mm		VVFｹｰﾌﾞﾙ 3芯・1本・φ2.0mm		VVFｹｰﾌﾞﾙ 3芯・1本・φ2.0mm	
	延長配管 フレア接続	許容値 (m)	配管長 20・高低差 15		配管長 20・高低差 15		配管長 20・高低差 15	
		パイプ径 ガス管 (mm)	φ9.52		φ9.52		φ9.52	
		パイプ径 液管 (mm)	φ6.35		φ6.35		φ6.35	
		パイプ径 ドレン接続口 (mm)	φ16(外径)		φ16(外径)		φ16(外径)	
	保護装置	圧縮機保護	電流検知/吐出温度検知		電流検知/吐出温度検知		電流検知/吐出温度検知	
		送風機保護	(室内)電流検知/回転速度検知 (室外)電流検知/回転速度検知		(室内)電流検知/回転速度検知 (室外)電流検知/回転速度検知		(室内)電流検知/回転速度検知 (室外)電流検知/回転速度検知	
	圧縮機	形名	KNB073FKFH		KNB073FKFH		KNB092FFAH	
		出力 (W)	600		650		750	
	送風機	形式	(室内)ラインフローファン (室外)プロペラファン		(室内)ラインフローファン (室外)プロペラファン		(室内)ラインフローファン (室外)プロペラファン	
		出力 (W)	(室内)46	(室外)50	(室内)46	(室外)50	(室内)46	(室外)50
		風量切替	(室内)4段	(室外)3段	(室内)4段	(室外)3段	(室内)4段	(室外)3段
		冷房 回転速度 (rpm)	(室内)950	(室外)830	(室内)1,010	(室外)830	(室内)1,030	(室外)860
		冷房 風量 (m^3/h)	(室内)600	(室外)1,940	(室内)650	(室外)1,940	(室内)665	(室外)2,010
		暖房 回転速度 (rpm)	(室内)1,020	(室外)700	(室内)1,070	(室外)700	(室内)1,120	(室外)700
		暖房 風量 (m^3/h)	(室内)660	(室外)1,615	(室内)700	(室外)1,615	(室内)745	(室外)1,615
	コンセント形状・定格		Ⓘ・15A		Ⓘ・15A		Ⓙ・20A	
	電源電線(分岐回路)の太さと長さ		φ1.6/7、φ2.0/11、φ2.6/19		φ1.6/7、φ2.0/11、φ2.6/19		φ2.0/8、φ2.6/14	

1. 運転特性は JIS C 9612の条件で運転した場合の数値です。
   定格冷房能力(室内側：27.0℃[DB],19.0℃[WB],外気温度：35.0℃[DB],24.0℃[WB])
   定格暖房能力<標準>(室内側：20.0℃[DB],外気温度：7.0℃[DB],6.0℃[WB])
   <低温>(室内側：20.0℃[DB],外気温度：2.0℃[DB],1.0℃[WB])
   延長配管5m(相当長),高低差0m　※冷房標準能力6.0kW以上は、延長配管7.5m(相当長)、高低差0m
2. 運転音測定条件：無響室，Aスケール，JIS C 9612 によります。
3. 本仕様書は予告なく変更することがあります。
4. 能力、消費電力の（　）内数値は、最小から最大までの可変巾を示しています。
5. 室内機外形寸法中（　）内の寸法は、据付板を付けたときの寸法です。
6. 室外機外形寸法中（　）内の寸法は、サービスパネルの突出し寸法を示しています。
7. 設計圧力は4.15MPaです。

掲載頁	外形寸法図	頁	2-56・2-57	2-56・2-57	2-56・2-57

項目 ＼ 形名			MSZ-ZXV280S-W,T MSZ-ZXV280SE-W,T		MSZ-ZXV360-W,T MSZ-ZXV360E-W,T		MSZ-ZXV360S-W,T MSZ-ZXV360SE-W,T	
能性	冷房	標準能力 (kW)	2.8(0.6～4.2)		3.6(0.6～4.3)		3.6(0.6～4.3)	
		エネルギー消費効率	5.33		4.21		4.21	
	暖房	標準能力 (kW)	3.6(0.6～7.7)		4.2(0.6～7.7)		4.2(0.6～7.7)	
		低温能力 (kW)	5.6		5.6		5.6	
		エネルギー消費効率	5.71		5.32		5.32	
	冷暖平均エネルギー消費効率		5.52		4.77		4.77	
	通年エネルギー消費効率		6.7		6.1		6.1	
	運転音	冷房 室内（強・中・弱・静 (dB)	48 · 38 · 33 · 19		48 · 40 · 35 · 25		48 · 40 · 35 · 25	
		冷房 室外 (dB)	46		47		47	
		暖房 室内（強・中・弱・静 (dB)	49 · 37 · 31 · 24		49 · 39 · 33 · 27		49 · 39 · 33 · 27	
		暖房 室外 (dB)	46		48		48	
電気特性	電源（相・V・Hz）		単・200・50/60		単・100・50/60		単・200・50/60	
			冷房	暖房	冷房	暖房	冷房	暖房
	定格	標準消費電力 (W)	525(90～950)	630(90～1,980)	855(90～1,140)	790(90～1,980)	855(90～1,140)	790(90～1,980)
		運転電流 (A)	2.78	3.18	9.05	7.95	4.53	3.98
	Hz	力率 (%)	94	99	94	99	94	99
	低温消費電力 (W)		–	1,750	–	1,750	–	1,750
	始動電流 (A)		3.18		9.05		4.53	
製品	色調		(室内)クリアホワイト・クリアブラウン (室外)アイボリー(3.0Y7.8/1.1)		(室内)クリアホワイト・クリアブラウン (室外)アイボリー(3.0Y7.8/1.1)		(室内)クリアホワイト・クリアブラウン (室外)アイボリー(3.0Y7.8/1.1)	
	外形寸法<高さ×幅×奥行> (mm)		(室内)295×798×313(318) (室外)550×800(+62)×285(+59.5)		(室内)295×798×313(318) (室外)550×800(+62)×285(+59.5)		(室内)295×798×313(318) (室外)550×800(+62)×285(+59.5)	
	製品質量 (kg)		(室内)14 (室外)32		(室内)14 (室外)32		(室内)14 (室外)32	
	冷媒量 <R410A> (kg)		1.25		1.25		1.25	
	熱交換器形式		クロスフィン		クロスフィン		クロスフィン	
	内外接続電線		VVFｹｰﾌﾞﾙ 3芯・1本・φ2.0mm		VVFｹｰﾌﾞﾙ 3芯・1本・φ2.0mm		VVFｹｰﾌﾞﾙ 3芯・1本・φ2.0mm	
	延長配管 フレア接続	許容値 (m)	配管長 20・高低差 15		配管長 20・高低差 15		配管長 20・高低差 15	
		パイプ径 ガス管 (mm)	φ9.52		φ9.52		φ9.52	
		パイプ径 液管 (mm)	φ6.35		φ6.35		φ6.35	
		パイプ径 ドレン接続口 (mm)	φ16(外径)		φ16(外径)		φ16(外径)	
	保護装置	圧縮機保護	電流検知/吐出温度検知		電流検知/吐出温度検知		電流検知/吐出温度検知	
		送風機保護	(室内)電流検知/回転速度検知 (室外)電流検知/回転速度検知		(室内)電流検知/回転速度検知 (室外)電流検知/回転速度検知		(室内)電流検知/回転速度検知 (室外)電流検知/回転速度検知	
	圧縮機	形名	KNB092FFAH		KNB092FFAH		KNB092FFAH	
		出力 (W)	750		950		950	
	送風機	形式	(室内)ラインフローファン (室外)プロペラファン		(室内)ラインフローファン (室外)プロペラファン		(室内)ラインフローファン (室外)プロペラファン	
		出力 (W)	(室内)46	(室外)50	(室内)46	(室外)50	(室内)46	(室外)50
		風量切替	(室内)4段	(室外)3段	(室内)4段	(室外)3段	(室内)4段	(室外)3段
		冷房 回転速度 (rpm)	(室内)1,030	(室外)860	(室内)1,050	(室外)860	(室内)1,050	(室外)860
		冷房 風量 (m^3/h)	(室内)665	(室外)2,010	(室内)685	(室外)2,010	(室内)685	(室外)2,010
		暖房 回転速度 (rpm)	(室内)1,120	(室外)700	(室内)1,120	(室外)700	(室内)1,120	(室外)700
		暖房 風量 (m^3/h)	(室内)745	(室外)1,615	(室内)745	(室外)1,615	(室内)745	(室外)1,615
	コンセント形状・定格		⊖・15A		Ⓙ・20A		⊖・15A	
	電源電線(分岐回路)の太さと長さ		φ1.6/14、φ2.0/23、φ2.6/39		φ2.0/8、φ2.6/14		φ1.6/14、φ2.0/23、φ2.6/39	

1. 運転特性は JIS C 9612の条件で運転した場合の数値です。
   定格冷房能力(室内側：27.0℃[DB],19.0℃[WB],外気温度：35.0℃[DB],24.0℃[WB])
   定格暖房能力<標準>(室内側：20.0℃[DB],外気温度：7.0℃[DB],6.0℃[WB])
   <低温>(室内側：20.0℃[DB],外気温度：2.0℃[DB],1.0℃[WB])
   延長配管5m(相当長),高低差0m　※冷房標準能力6.0kW以上は、延長配管7.5m(相当長)、高低差0m
2. 運転音測定条件：無響室，Aスケール，JIS C 9612 によります。
3. 本仕様書は予告なく変更することがあります。
4. 能力、消費電力の（　）内数値は、最小から最大までの可変巾を示しています。
5. 室内機外形寸法中（　）内の寸法は、据付板を付けたときの寸法です。
6. 室外機外形寸法中（　）内の寸法は、サービスパネルの突出し寸法を示しています。
7. 設計圧力は4.15MPaです。

掲載頁	外形寸法図	頁	2-56・2-57	2-56・2-57	2-56・2-57

項目 ＼ 形名	MSZ-ZXV400S-W,T MSZ-ZXV400SE-W,T		MSZ-ZXV560S-W,T MSZ-ZXV560SE-W,T		MSZ-ZXV630S-W,T MSZ-ZXV630SE-W,T	
性能 冷房 標準能力 (kW)	4.0(0.6～5.2)		5.6(0.6～6.0)		6.3(0.8～6.5)	
性能 冷房 エネルギー消費効率	4.44		3.14		3.30	
性能 暖房 標準能力 (kW)	5.0(0.6～9.8)		6.7(0.6～10.4)		7.1(0.8～12.4)	
性能 暖房 低温能力 (kW)	7.1		7.5		9.0	
性能 暖房 エネルギー消費効率	5.05		4.47		4.57	
性能 冷暖平均エネルギー消費効率	4.75		3.81		3.94	
性能 通年エネルギー消費効率	6.1		5.3		5.0	
性能 運転音 冷房 室内(強・中・弱・静 (dB)	49・40・35・25		50・41・36・29		51・42・37・29	
性能 運転音 冷房 室外 (dB)	48		50		51	
性能 運転音 暖房 室内(強・中・弱・静 (dB)	50・40・35・29		51・41・36・31		52・42・37・32	
性能 運転音 暖房 室外 (dB)	50		52		52	
電気特性 電源(相・V・Hz)	**単・200・50/60**		**単・200・50/60**		**単・200・50/60**	
	冷房	**暖房**	**冷房**	**暖房**	**冷房**	**暖房**
電気特性 定格Hz 標準消費電力 (W)	900(95～1,450)	990(95～2,940)	1,785(95～1,950)	1,500(95～3,165)	1,910(120～2,200)	1,555(120～3,955)
電気特性 定格Hz 運転電流 (A)	**4.78**	**5.00**	**9.45**	**7.55**	**10.15**	**7.85**
電気特性 定格Hz 力率 (%)	**94**	**99**	**94**	**99**	**94**	**99**
電気特性 低温消費電力 (W)	**－**	**2,600**	**－**	**2,800**	**－**	**3,500**
電気特性 始動電流 (A)	**5.00**		**9.45**		**10.15**	
製品 色調	(室内)クリアホワイト・クリアブラウン (室外)アイボリー(3.0Y7.8/1.1)		(室内)クリアホワイト・クリアブラウン (室外)アイボリー(3.0Y7.8/1.1)		(室内)クリアホワイト・クリアブラウン (室外)アイボリー(3.0Y7.8/1.1)	
製品 外形寸法<高さ×幅×奥行> (mm)	(室内)295×798×313(318) (室外)550×800(+62)×285(+59.5)		(室内)295×798×313(318) (室外)550×800(+62)×285(+59.5)		(室内)295×798×313(318) (室外)630×809(+62)×300(+60)	
製品 製品質量 (kg)	(室内)14 (室外)36		(室内)15 (室外)36		(室内)15 (室外)41	
製品 冷媒量 <R410A> (kg)	1.50		1.50		1.70	
製品 熱交換器形式	クロスフィン		クロスフィン		クロスフィン	
製品 内外接続電線	VVFｹｰﾌﾞﾙ 3芯・1本・φ2.0mm		VVFｹｰﾌﾞﾙ 3芯・1本・φ2.0mm		VVFｹｰﾌﾞﾙ 3芯・1本・φ2.0mm	
製品 延長配管 フレア接続 許容値 (m)	配管長 20・高低差 15		配管長 20・高低差 15		配管長 20・高低差 15	
製品 延長配管 フレア接続 パイプ径 ガス管 (mm)	φ9.52		φ9.52		φ12.7	
製品 延長配管 フレア接続 パイプ径 液管 (mm)	φ6.35		φ6.35		φ6.35	
製品 延長配管 フレア接続 パイプ径 ドレン接続口 (mm)	φ16(外径)		φ16(外径)		φ16(外径)	
製品 保護装置 圧縮機保護	電流検知/吐出温度検知		電流検知/吐出温度検知		電流検知/吐出温度検知	
製品 保護装置 送風機保護	(室内)電流検知/回転速度検知 (室外)電流検知/回転速度検知		(室内)電流検知/回転速度検知 (室外)電流検知/回転速度検知		(室内)電流検知/回転速度検知 (室外)電流検知/回転速度検知	
製品 圧縮機 形名	SNB140FDJH		SNB140FDNH		SNB172FDKH	
製品 圧縮機 出力 (W)	1100		1500		1700	
製品 送風機 形式	(室内)ラインフローファン (室外)プロペラファン		(室内)ラインフローファン (室外)プロペラファン		(室内)ラインフローファン (室外)プロペラファン	
製品 送風機 出力 (W)	(室内)46	(室外)50	(室内)46	(室外)50	(室内)46	(室外)62
製品 送風機 風量切替	(室内)4段	(室外)3段	(室内)4段	(室外)3段	(室内)4段	(室外)3段
製品 送風機 冷房 回転速度 (rpm)	(室内)1,080	(室外)960	(室内)1,140	(室外)990	(室内)1,190	(室外)750
製品 送風機 冷房 風量 (m^3/h)	(室内)710	(室外)2,215	(室内)760	(室外)2,285	(室内)805	(室外)2,530
製品 送風機 暖房 回転速度 (rpm)	(室内)1,180	(室外)950	(室内)1,200	(室外)920	(室内)1,210	(室外)770
製品 送風機 暖房 風量 (m^3/h)	(室内)790	(室外)2,190	(室内)810	(室外)2,125	(室内)820	(室外)2,600
製品 コンセント形状・定格	・15A		・20A		・20A	
製品 電源電線(分岐回路)の太さと長さ	φ1.6/14、φ2.0/23、φ2.6/39		φ2.0/17、φ2.6/29		φ2.0/17、φ2.6/29	

1. 運転特性は JIS C 9612の条件で運転した場合の数値です。
   定格冷房能力(室内側：27.0℃[DB],19.0℃[WB],外気温度：35.0℃[DB],24.0℃[WB])
   定格暖房能力<標準>(室内側：20.0℃[DB],外気温度：7.0℃[DB],6.0℃[WB])
   <低温>(室内側：20.0℃[DB],外気温度：2.0℃[DB],1.0℃[WB])
   延長配管5m(相当長),高低差0m　※冷房標準能力6.0kW以上は、延長配管7.5m(相当長)、高低差0m
2. 運転音測定条件：無響室，Aスケール，JIS C 9612 によります。
3. 本仕様書は予告なく変更することがあります。
4. 能力、消費電力の（ ）内数値は、最小から最大までの可変巾を示しています。
5. 室内機外形寸法中（ ）内の寸法は、据付板を付けたときの寸法です。
6. 室外機外形寸法中（ ）内の寸法は、サービスパネルの突出し寸法を示しています。
7. 設計圧力は4.15MPaです。

掲載頁	外形寸法図	頁	2-56・2-57	2-56・2-57	2-56・2-57

項目 ＼ 形名				MSZ-ZXV710S-W,T MSZ-ZXV710SE-W,T	
性能	冷房	標準能力 (kW)		7.1(0.8～7.3)	
		エネルギー消費効率		2.64	
	暖房	標準能力 (kW)		7.5(0.8～12.6)	
		低温能力 (kW)		9.1	
		エネルギー消費効率		4.39	
	冷暖平均エネルギー消費効率			3.52	
	通年エネルギー消費効率			4.6	
	運転音	冷房	室内（強・中・弱・静 (dB)	55 ・ 42 ・ 37 ・ 29	
			室外 (dB)	52	
		暖房	室内（強・中・弱・静 (dB)	52 ・ 42 ・ 37 ・ 32	
			室外 (dB)	52	
電気特性	電源（相・V・Hz）			単・200・50/60	
				冷房	暖房
	定格	標準消費電力 (W)		2,690(120～2,950)	1,710(120～3,955)
		運転電流 (A)		14.30	8.60
	Hz	力率 (%)		94	99
	低温消費電力 (W)			–	3,500
	始動電流 (A)			14.30	
製品	色調			(室内)クリアホワイト・クリアブラウン (室外)アイボリー(3.0Y7.8/1.1)	
	外形寸法<高さ×幅×奥行> (mm)			(室内)295×798×313(318) (室外)630×809(+62)×300(+60)	
	製品質量 (kg)			(室内)15 (室外)41	
	冷媒量 <R410A> (kg)			1.70	
	熱交換器形式			クロスフィン	
	内外接続電線			VVFｹｰﾌﾞﾙ 3芯・1本・φ2.0mm	
	延長配管	フレア接続	許容値 (m)	配管長 20・高低差 15	
		パイプ径	ガス管 (mm)	φ12.7	
			液管 (mm)	φ6.35	
			ドレン接続口 (mm)	φ16(外径)	
	保護装置	圧縮機保護		電流検知/吐出温度検知	
		送風機保護		(室内)電流検知/回転速度検知 (室外)電流検知/回転速度検知	
	圧縮機	形名		SNB172FDKH	
		出力 (W)		2000	
	送風機	形式		(室内)ラインフローファン (室外)プロペラファン	
		出力 (W)		(室内)46 (室外)62	
		風量切替		(室内)4段 (室外)3段	
		冷房	回転速度 (rpm)	(室内)1,190 (室外)750	
			風量 (m^3/h)	(室内)805 (室外)2,530	
		暖房	回転速度 (rpm)	(室内)1,210 (室外)770	
			風量 (m^3/h)	(室内)820 (室外)2,600	
	コンセント形状・定格			⑦・20A	
	電源電線(分岐回路)の太さと長さ			φ2.0/17、φ2.6/29	

1. 運転特性は JIS C 9612の条件で運転した場合の数値です。
   定格冷房能力(室内側：27.0℃[DB],19.0℃[WB],外気温度：35.0℃[DB],24.0℃[WB])
   定格暖房能力<標準>(室内側：20.0℃[DB],外気温度：7.0℃[DB],6.0℃[WB])
   <低温>(室内側：20.0℃[DB],外気温度：2.0℃[DB],1.0℃[WB])
   延長配管5m(相当長),高低差0m　※冷房標準能力6.0kW以上は、延長配管7.5m(相当長)、高低差0m
2. 運転音測定条件：無響室，Aスケール，JIS C 9612 によります。
3. 本仕様書は予告なく変更することがあります。
4. 能力、消費電力の（　）内数値は、最小から最大までの可変巾を示しています。
5. 室内機外形寸法中（　）内の寸法は、据付板を付けたときの寸法です。
6. 室外機外形寸法中（　）内の寸法は、サービスパネルの突出し寸法を示しています。
7. 設計圧力は4.15MPaです。

掲載頁	外形寸法図	頁	2-56・2-57

項目 ＼ 形名	MSZ-JXV220-W,T MSZ-JXV220E-W,T		MSZ-JXV250-W,T MSZ-JXV250E-W,T		MSZ-JXV280-W,T MSZ-JXV280E-W,T	
能性 冷房 標準能力 (kW)	2.2(0.7～3.4)		2.5(0.7～3.5)		2.8(0.7～3.6)	
能性 冷房 エネルギー消費効率	4.94		4.95		4.75	
能性 暖房 標準能力 (kW)	2.5(0.7～5.1)		2.8(0.7～5.2)		3.6(0.7～5.4)	
能性 暖房 低温能力 (kW)	3.7		3.8		3.9	
能性 暖房 エネルギー消費効率	5.62		5.60		5.07	
能性 冷暖平均エネルギー消費効率	5.28		5.28		4.91	
能性 通年エネルギー消費効率	6.4		6.4		6.4	
能性 運転音 冷房 室内（強・中・弱・静 (dB)	43 · 35 · 30 · 19		45 · 36 · 31 · 19		48 · 38 · 33 · 19	
能性 運転音 冷房 室外 (dB)	42		44		46	
能性 運転音 暖房 室内（強・中・弱・静 (dB)	44 · 35 · 30 · 24		46 · 35 · 30 · 24		49 · 37 · 31 · 24	
能性 運転音 暖房 室外 (dB)	43		44		46	
電気特性 電源（相・V・Hz）	単・100・50/60		単・100・50/60		単・100・50/60	
	冷房	暖房	冷房	暖房	冷房	暖房
定格 標準消費電力 (W)	445(125～800)	445(120～1,360)	505(125～840)	500(120～1,425)	590(125～950)	710(120～1,450)
定格 運転電流 (A)	4.73	4.48	5.35	5.05	6.25	7.15
Hz 力率 (%)	94	99	94	99	94	99
低温消費電力 (W)	–	1,200	–	1,260	–	1,280
始動電流 (A)	4.73		5.35		7.15	
製品 色調	(室内)クリアホワイト・クリアブラウン (室外)アイボリー(3.0Y7.8/1.1)		(室内)クリアホワイト・クリアブラウン (室外)アイボリー(3.0Y7.8/1.1)		(室内)クリアホワイト・クリアブラウン (室外)アイボリー(3.0Y7.8/1.1)	
製品 外形寸法<高さ×幅×奥行> (mm)	(室内)295×798×295(300) (室外)550×800(+62)×285(+59.5)		(室内)295×798×295(300) (室外)550×800(+62)×285(+59.5)		(室内)295×798×295(300) (室外)550×800(+62)×285(+59.5)	
製品 製品質量 (kg)	(室内)13 (室外)28		(室内)13 (室外)31		(室内)13 (室外)32	
製品 冷媒量 <R410A> (kg)	0.85		1.00		1.15	
製品 熱交換器形式	クロスフィン		クロスフィン		クロスフィン	
製品 内外接続電線	VVFｹｰﾌﾞﾙ 3芯・1本・φ2.0mm		VVFｹｰﾌﾞﾙ 3芯・1本・φ2.0mm		VVFｹｰﾌﾞﾙ 3芯・1本・φ2.0mm	
製品 延長配管 フレア接続 許容値 (m)	配管長 20・高低差 15		配管長 20・高低差 15		配管長 20・高低差 15	
製品 延長配管 フレア接続 パイプ径 ガス管 (mm)	φ9.52		φ9.52		φ9.52	
製品 延長配管 フレア接続 パイプ径 液管 (mm)	φ6.35		φ6.35		φ6.35	
製品 延長配管 フレア接続 パイプ径 ドレン接続口 (mm)	φ16(外径)		φ16(外径)		φ16(外径)	
製品 保護装置 圧縮機保護	電流検知/吐出温度検知		電流検知/吐出温度検知		電流検知/吐出温度検知	
製品 保護装置 送風機保護	(室内)電流検知/回転速度検知 (室外)電流検知/回転速度検知		(室内)電流検知/回転速度検知 (室外)電流検知/回転速度検知		(室内)電流検知/回転速度検知 (室外)電流検知/回転速度検知	
製品 圧縮機 形名	MUZ-JXV220 MUZ-JXV220E	MUZ-JXV220 1 MUZ-JXV220E 1	MUZ-JXV250 MUZ-JXV250E	MUZ-JXV250 1 MUZ-JXV250E 1	MUZ-JXV280 MUZ-JXV280E	
製品 圧縮機 形名	KNB073FKEH	KNB073FKFH	KNB073FKEH	KNB073FKFH	KNB092FFAH	
製品 圧縮機 出力 (W)	600		650		750	
製品 送風機 形式	(室内)ラインフローファン (室外)プロペラファン		(室内)ラインフローファン (室外)プロペラファン		(室内)ラインフローファン (室外)プロペラファン	
製品 送風機 出力 (W)	(室内)28	(室外)50	(室内)28	(室外)50	(室内)28	(室外)50
製品 送風機 風量切替	(室内)4段	(室外)3段	(室内)4段	(室外)3段	(室内)4段	(室外)3段
製品 送風機 冷房 回転速度 (rpm)	(室内)930	(室外)740	(室内)990	(室外)740	(室内)1,030	(室外)740
製品 送風機 冷房 風量 (m^3/h)	(室内)620	(室外)1,810	(室内)665	(室外)1,715	(室内)690	(室外)1,715
製品 送風機 暖房 回転速度 (rpm)	(室内)1,000	(室外)740	(室内)1,070	(室外)740	(室内)1,120	(室外)740
製品 送風機 暖房 風量 (m^3/h)	(室内)680	(室外)1,810	(室内)740	(室外)1,715	(室内)770	(室外)1,715
コンセント形状・定格	⏚ ・15A		⏚ ・15A		⏚ ・15A	
電源電線(分岐回路)の太さと長さ	φ1.6/7、φ2.0/11、φ2.6/19		φ1.6/7、φ2.0/11、φ2.6/19		φ1.6/7、φ2.0/11、φ2.6/19	

1. 運転特性は JIS C 9612の条件で運転した場合の数値です。
   定格冷房能力(室内側：27.0℃[DB],19.0℃[WB],外気温度：35.0℃[DB],24.0℃[WB])
   定格暖房能力<標準>(室内側：20.0℃[DB],外気温度：7.0℃[DB],6.0℃[WB])
   <低温>(室内側：20.0℃[DB],外気温度：2.0℃[DB],1.0℃[WB])
   延長配管5m(相当長),高低差0m　※冷房標準能力6.0kW以上は、延長配管7.5m(相当長)、高低差0m
2. 運転音測定条件：無響室，Aスケール，JIS C 9612 によります。
3. 本仕様書は予告なく変更することがあります。
4. 能力、消費電力の（ ）内数値は、最小から最大までの可変巾を示しています。
5. 室内機外形寸法中（ ）内の寸法は、据付板を付けたときの寸法です。
6. 室外機外形寸法中（ ）内の寸法は、サービスパネルの突出し寸法を示しています。
7. 設計圧力は4.15MPaです。

掲載頁	外形寸法図	頁	2-58・2-59	2-58・2-59	2-58・2-59

項目 ＼ 形名			MSZ-JXV280S-W,T MSZ-JXV280SE-W,T		MSZ-JXV360-W,T MSZ-JXV360E-W,T		MSZ-JXV360S-W,T MSZ-JXV360SE-W,T	
能性	冷房	標準能力 (kW)	2.8(0.7～3.6)		3.6(0.7～4.0)		3.6(0.7～4.0)	
	冷房	エネルギー消費効率	4.75		3.35		3.35	
	暖房	標準能力 (kW)	3.6(0.7～5.4)		4.2(0.7～5.5)		4.2(0.7～5.5)	
	暖房	低温能力 (kW)	3.9		4.0		4.0	
	暖房	エネルギー消費効率	5.07		4.24		4.24	
	冷暖平均エネルギー消費効率		4.91		3.80		3.80	
	通年エネルギー消費効率		6.4		5.2		5.2	
	運転音	冷房 室内（強・中・弱・静 (dB)	48 · 38 · 33 · 19		48 · 40 · 35 · 25		48 · 40 · 35 · 25	
	運転音	冷房 室外 (dB)	46		48		48	
	運転音	暖房 室内（強・中・弱・静 (dB)	49 · 37 · 31 · 24		49 · 39 · 33 · 27		49 · 39 · 33 · 27	
	運転音	暖房 室外 (dB)	46		49		49	
電気特性	電源（相・V・Hz）		単・200・50/60		単・100・50/60		単・200・50/60	
			冷房	暖房	冷房	暖房	冷房	暖房
	定格	標準消費電力 (W)	590(125～950)	710(120～1,450)	1,075(150～1,180)	990(120～1,495)	1,075(150～1,180)	990(120～1,495)
	定格	運転電流 (A)	3.13	3.58	11.40	10.00	5.70	5.00
	定格 Hz	力率 (%)	94	99	94	99	94	99
	低温消費電力 (W)		–	1,280	–	1,320	–	1,320
	始動電流 (A)		3.58		11.40		5.70	
製品	色調		(室内)クリアホワイト・クリアブラウン (室外)アイボリー(3.0Y7.8/1.1)		(室内)クリアホワイト・クリアブラウン (室外)アイボリー(3.0Y7.8/1.1)		(室内)クリアホワイト・クリアブラウン (室外)アイボリー(3.0Y7.8/1.1)	
	外形寸法<高さ×幅×奥行> (mm)		(室内)295×798×295(300) (室外)550×800(+62)×285(+59.5)		(室内)295×798×295(300) (室外)550×800(+62)×285(+59.5)		(室内)295×798×295(300) (室外)550×800(+62)×285(+59.5)	
	製品質量 (kg)		(室内)13 (室外)32		(室内)13 (室外)27		(室内)13 (室外)32	
	冷媒量 <R410A> (kg)		1.15		0.85		1.15	
	熱交換器形式		クロスフィン		クロスフィン		クロスフィン	
	内外接続電線		VVFｹｰﾌﾞﾙ 3芯・1本・φ2.0mm		VVFｹｰﾌﾞﾙ 3芯・1本・φ2.0mm		VVFｹｰﾌﾞﾙ 3芯・1本・φ2.0mm	
	延長配管 フレア接続	許容値 (m)	配管長 20・高低差 15		配管長 20・高低差 15		配管長 20・高低差 15	
	延長配管 フレア接続 パイプ径	ガス管 (mm)	φ9.52		φ9.52		φ9.52	
	延長配管 フレア接続 パイプ径	液管 (mm)	φ6.35		φ6.35		φ6.35	
	延長配管 フレア接続 パイプ径	ドレン接続口 (mm)	φ16(外径)		φ16(外径)		φ16(外径)	
	保護装置	圧縮機保護	電流検知/吐出温度検知		電流検知/吐出温度検知		電流検知/吐出温度検知	
	保護装置	送風機保護	(室内)電流検知/回転速度検知 (室外)電流検知/回転速度検知		(室内)電流検知/回転速度検知 (室外)電流検知/回転速度検知		(室内)電流検知/回転速度検知 (室外)電流検知/回転速度検知	
	圧縮機	形名	KNB092FFAH		KNB073FKDH		KNB092FFDH	
	圧縮機	出力 (W)	750		950		950	
	送風機	形式	(室内)ラインフローファン (室外)プロペラファン		(室内)ラインフローファン (室外)プロペラファン		(室内)ラインフローファン (室外)プロペラファン	
	送風機	出力 (W)	(室内)40	(室外)50	(室内)28	(室外)50	(室内)40	(室外)50
	送風機	風量切替	(室内)4段	(室外)3段	(室内)4段	(室外)3段	(室内)4段	(室外)3段
	送風機 冷房	回転速度 (rpm)	(室内)1,030	(室外)740	(室内)1,050	(室外)860	(室内)1,050	(室外)890
	送風機 冷房	風量 (m^3/h)	(室内)690	(室外)1,715	(室内)720	(室外)2,105	(室内)720	(室外)2,065
	送風機 暖房	回転速度 (rpm)	(室内)1,120	(室外)740	(室内)1,080	(室外)900	(室内)1,080	(室外)910
	送風機 暖房	風量 (m^3/h)	(室内)770	(室外)1,715	(室内)745	(室外)2,200	(室内)745	(室外)2,110
	コンセント形状・定格		⊖・15A		⊖・15A		⊖・15A	
	電源電線(分岐回路)の太さと長さ		φ1.6/14、φ2.0/23、φ2.6/39		φ1.6/7、φ2.0/11、φ2.6/19		φ1.6/14、φ2.0/23、φ2.6/39	

1. 運転特性は JIS C 9612の条件で運転した場合の数値です。
   定格冷房能力(室内側：27.0℃[DB],19.0℃[WB],外気温度：35.0℃[DB],24.0℃[WB])
   定格暖房能力<標準>(室内側：20.0℃[DB],外気温度：7.0℃[DB],6.0℃[WB])
   <低温>(室内側：20.0℃[DB],外気温度：2.0℃[DB],1.0℃[WB])
   延長配管5m(相当長),高低差0m　※冷房標準能力6.0kW以上は、延長配管7.5m(相当長)、高低差0m
2. 運転音測定条件：無響室，Aスケール，JIS C 9612 によります。
3. 本仕様書は予告なく変更することがあります。
4. 能力、消費電力の（ ）内数値は、最小から最大までの可変巾を示しています。
5. 室内機外形寸法中（ ）内の寸法は、据付板を付けたときの寸法です。
6. 室外機外形寸法中（ ）内の寸法は、サービスパネルの突出し寸法を示しています。
7. 設計圧力は4.15MPaです。

掲載頁	外形寸法図	頁	2-58・2-59	2-58・2-59	2-58・2-59

項目 ＼ 形名				MSZ-JXV400S-W,T MSZ-JXV400SE-W,T		MSZ-JXV560S-W,T MSZ-JXV560SE-W,T	
性能	冷房	標準能力 (kW)		4.0(0.7～4.5)		5.6(0.6～6.0)	
		エネルギー消費効率		3.70		3.03	
	暖房	標準能力 (kW)		5.0(0.7～7.9)		6.7(0.6～9.5)	
		低温能力 (kW)		5.7		6.9	
		エネルギー消費効率		4.33		4.59	
	冷暖平均エネルギー消費効率			4.02		3.81	
	通年エネルギー消費効率			5.2		5.1	
	運転音	冷房	室内（強・中・弱・静 (dB)	49 · 40 · 35 · 25		50 · 41 · 36 · 29	
			室外 (dB)	48		50	
		暖房	室内（強・中・弱・静 (dB)	50 · 40 · 35 · 29		51 · 41 · 36 · 31	
			室外 (dB)	50		52	
電気特性	電源（相・V・Hz）			単・200・50/60		単・200・50/60	
				冷房	暖房	冷房	暖房
	定格	標準消費電力 (W)		1,080(150～1,300)	1,155(120～2,375)	1,850(95～1,950)	1,460(95～2,825)
		運転電流 (A)		5.73	5.83	9.80	7.35
	Hz	力率 (%)		94	99	94	99
	低温消費電力 (W)			–	2,100	–	2,500
	始動電流 (A)			5.83		9.80	
製品	色調			(室内)クリアホワイト・クリアブラウン (室外)アイボリー(3.0Y7.8/1.1)		(室内)クリアホワイト・クリアブラウン (室外)アイボリー(3.0Y7.8/1.1)	
	外形寸法<高さ×幅×奥行> (mm)			(室内)295×798×295(300) (室外)550×800(+62)×285(+59.5)		(室内)295×798×295(300) (室外)550×800(+62)×285(+59.5)	
	製品質量 (kg)			(室内)13 (室外)32		(室内)14 (室外)36	
	冷媒量 <R410A> (kg)			1.15		1.45	
	熱交換器形式			クロスフィン		クロスフィン	
	内外接続電線			VVFｹｰﾌﾞﾙ 3芯・1本・φ2.0mm		VVFｹｰﾌﾞﾙ 3芯・1本・φ2.0mm	
	延長配管	フレア接続	許容値 (m)	配管長 20・高低差 15		配管長 20・高低差 15	
		パイプ径	ガス管 (mm)	φ9.52		φ9.52	
			液管 (mm)	φ6.35		φ6.35	
			ドレン接続口 (mm)	φ16(外径)		φ16(外径)	
	保護装置	圧縮機保護		電流検知/吐出温度検知		電流検知/吐出温度検知	
		送風機保護		(室内)電流検知/回転速度検知 (室外)電流検知/回転速度検知		(室内)電流検知/回転速度検知 (室外)電流検知/回転速度検知	
	圧縮機	形名		KNB092FFDH		SNB140FDNH	
		出力 (W)		1100		1500	
	送風機	形式		(室内)ラインフローファン (室外)プロペラファン		(室内)ラインフローファン (室外)プロペラファン	
		出力 (W)		(室内)40	(室外)50	(室内)40	(室外)50
		風量切替		(室内)4段	(室外)3段	(室内)4段	(室外)3段
		冷房	回転速度 (rpm)	(室内)1,080	(室外)890	(室内)1,140	(室外)990
			風量 (m^3/h)	(室内)745	(室外)2,065	(室内)750	(室外)2,285
		暖房	回転速度 (rpm)	(室内)1,140	(室外)910	(室内)1,200	(室外)950
			風量 (m^3/h)	(室内)800	(室外)2,110	(室内)800	(室外)2,190
	コンセント形状・定格			⊖・15A		⊖・15A	
	電源電線(分岐回路)の太さと長さ			φ1.6/14、φ2.0/23、φ2.6/39		φ1.6/14、φ2.0/23、φ2.6/39	

1. 運転特性は JIS C 9612の条件で運転した場合の数値です。
   定格冷房能力(室内側：27.0℃[DB],19.0℃[WB],外気温度：35.0℃[DB],24.0℃[WB])
   定格暖房能力<標準>(室内側：20.0℃[DB],外気温度：7.0℃[DB],6.0℃[WB])
   <低温>(室内側：20.0℃[DB],外気温度：2.0℃[DB],1.0℃[WB])
   延長配管5m(相当長),高低差0m　※冷房標準能力6.0kW以上は、延長配管7.5m(相当長)、高低差0m
2. 運転音測定条件：無響室，Aスケール，JIS C 9612 によります。
3. 本仕様書は予告なく変更することがあります。
4. 能力、消費電力の（ ）内数値は、最小から最大までの可変巾を示しています。
5. 室内機外形寸法中（ ）内の寸法は、据付板を付けたときの寸法です。
6. 室外機外形寸法中（ ）内の寸法は、サービスパネルの突出し寸法を示しています。
7. 設計圧力は4.15MPaです。

掲載頁	外形寸法図	頁	2-58・2-59	2-58・2-59

項目 ＼ 形名			MSZ-BXV220-W MSZ-BXV220E-W		MSZ-BXV250-W MSZ-BXV250E-W		MSZ-BXV280-W MSZ-BXV280E-W	
性能	冷房	標準能力 (kW)	2.2(0.7～3.1)		2.5(0.7～3.2)		2.8(0.7～3.6)	
		エネルギー消費効率	4.94		4.90		4.38	
	暖房	標準能力 (kW)	2.5(0.7～5.0)		2.8(0.7～5.1)		3.2(0.7～5.2)	
		低温能力 (kW)	3.6		3.7		3.8	
		エネルギー消費効率	5.62		5.66		5.42	
	冷暖平均エネルギー消費効率		5.28		5.28		4.90	
	通年エネルギー消費効率		5.9		5.9		5.9	
	運転音 冷房	室内（強・弱・静） (dB)	44 · 33 · 19		45 · 33 · 19		47 · 33 · 19	
		室外 (dB)	44		46		48	
	運転音 暖房	室内（強・弱・静） (dB)	45 · 35 · 24		46 · 35 · 25		48 · 35 · 25	
		室外 (dB)	45		46		46	
電気特性	電源（相・V・Hz）		単・100・50/60		単・100・50/60		単・100・50/60	
			冷房	暖房	冷房	暖房	冷房	暖房
	定格	標準消費電力 (W)	445(150～720)	445(120～1,245)	510(150～920)	495(120～1,360)	640(150～1,020)	590(120～1,425)
		運転電流 (A)	4.70	4.48	5.40	5.00	6.80	5.95
	Hz	力率 (%)	94	99	94	99	94	99
	低温消費電力 (W)		–	1,100	–	1,200	–	1,260
	始動電流 (A)		4.70		5.40		6.80	
製品	色調		(室内)ピュアホワイト (室外)アイボリー(3.0Y7.8/1.1)		(室内)ピュアホワイト (室外)アイボリー(3.0Y7.8/1.1)		(室内)ピュアホワイト (室外)アイボリー(3.0Y7.8/1.1)	
	外形寸法<高さ×幅×奥行> (mm)		(室内)295×798×257(262) (室外)540×684(+61)×255(+45)		(室内)295×798×257(262) (室外)540×684(+61)×255(+45)		(室内)295×798×257(262) (室外)540×684(+61)×255(+45)	
	製品質量 (kg)		(室内)12 (室外)23		(室内)12 (室外)23		(室内)12 (室外)23	
	冷媒量 <R410A> (kg)		0.80		0.80		0.80	
	熱交換器形式		クロスフィン		クロスフィン		クロスフィン	
	内外接続電線		VVFｹｰﾌﾞﾙ 3芯・1本・φ2.0mm		VVFｹｰﾌﾞﾙ 3芯・1本・φ2.0mm		VVFｹｰﾌﾞﾙ 3芯・1本・φ2.0mm	
	延長配管 フレア接続	許容値 (m)	配管長 20・高低差 15		配管長 20・高低差 15		配管長 20・高低差 15	
	延長配管 パイプ径	ガス管 (mm)	φ9.52		φ9.52		φ9.52	
		液管 (mm)	φ6.35		φ6.35		φ6.35	
		ドレン接続口 (mm)	φ16(外径)		φ16(外径)		φ16(外径)	
	保護装置	圧縮機保護	電流検知/吐出温度検知		電流検知/吐出温度検知		電流検知/吐出温度検知	
		送風機保護	(室内)電流検知/回転速度検知 (室外)電流検知/回転速度検知		(室内)電流検知/回転速度検知 (室外)電流検知/回転速度検知		(室内)電流検知/回転速度検知 (室外)電流検知/回転速度検知	
	圧縮機	形名	KNB073FKFH		KNB073FKFH		KNB073FKFH	
		出力 (W)	600		650		750	
	送風機	形式	(室内)ラインフローファン (室外)プロペラファン		(室内)ラインフローファン (室外)プロペラファン		(室内)ラインフローファン (室外)プロペラファン	
		出力 (W)	(室内)28	(室外)50	(室内)28	(室外)50	(室内)30	(室外)50
		風量切替	(室内)4段	(室外)3段	(室内)4段	(室外)3段	(室内)4段	(室外)3段
	冷房	回転速度 (rpm)	(室内)1,060	(室外)760	(室内)1,080	(室外)820	(室内)1,100	(室外)820
		風量 (m^3/h)	(室内)630	(室外)1,655	(室内)640	(室外)1,795	(室内)660	(室外)1,795
	暖房	回転速度 (rpm)	(室内)1,080	(室外)760	(室内)1,120	(室外)760	(室内)1,150	(室外)760
		風量 (m^3/h)	(室内)640	(室外)1,655	(室内)670	(室外)1,655	(室内)695	(室外)1,655
	コンセント形状・定格		⓫・15A		⓫・15A		⓫・15A	
	電源電線(分岐回路)の太さと長さ		φ1.6/7、φ2.0/11、φ2.6/19		φ1.6/7、φ2.0/11、φ2.6/19		φ1.6/7、φ2.0/11、φ2.6/19	

1. 運転特性は JIS C 9612の条件で運転した場合の数値です。
   定格冷房能力(室内側：27.0℃[DB],19.0℃[WB],外気温度：35.0℃[DB],24.0℃[WB])
   定格暖房能力<標準>(室内側：20.0℃[DB],外気温度：7.0℃[DB],6.0℃[WB])
   <低温>(室内側：20.0℃[DB],外気温度：2.0℃[DB],1.0℃[WB])
   延長配管5m(相当長),高低差0m　※冷房標準能力6.0kW以上は、延長配管7.5m(相当長)、高低差0m
2. 運転音測定条件：無響室，Aスケール，JIS C 9612 によります。
3. 本仕様書は予告なく変更することがあります。
4. 能力、消費電力の（　）内数値は、最小から最大までの可変巾を示しています。
5. 室内機外形寸法中（　）内の寸法は、据付板を付けたときの寸法です。
6. 室外機外形寸法中（　）内の寸法は、サービスパネルの突出し寸法を示しています。
7. 設計圧力は4.15MPaです。

掲載頁	外形寸法図	頁	2-60・2-61	2-60・2-61	2-60・2-61

項目 ＼ 形名			MSZ-BXV360-W MSZ-BXV360E-W		MSZ-BXV400S-W MSZ-BXV400SE-W		MSZ-BXV560S-W MSZ-BXV560SE-W	
性能	冷房	標準能力 (kW)	3.6(0.7～4.0)		4.0(0.7～4.5)		5.6(0.6～5.8)	
		エネルギー消費効率	3.35		3.64		2.67	
	暖房	標準能力 (kW)	4.2(0.7～5.5)		5.0(0.7～7.7)		6.7(0.6～9.4)	
		低温能力 (kW)	4.0		5.6		6.8	
		エネルギー消費効率	4.24		4.39		3.66	
	冷暖平均エネルギー消費効率		3.80		4.02		3.17	
	通年エネルギー消費効率		5.0		5.0		5.0	
	運転音 冷房	室内（強・弱・静） (dB)	47 · 39 · 25		47 · 39 · 26		51 · 39 · 29	
	運転音 冷房	室外 (dB)	48		48		50	
	運転音 暖房	室内（強・弱・静） (dB)	48 · 38 · 32		48 · 39 · 32		52 · 39 · 32	
	運転音 暖房	室外 (dB)	49		49		52	
電気特性	電源（相・V・Hz）		単・100・50/60		単・200・50/60		単・200・50/60	
			冷房	暖房	冷房	暖房	冷房	暖房
	定格	標準消費電力 (W)	1,075(150～1,180)	990(120～1,495)	1,100(150～1,300)	1,140(120～2,375)	2,100(95～2,290)	1,830(95～2,825)
	定格	運転電流 (A)	11.40	10.00	5.85	5.75	11.15	9.20
	Hz	力率 (%)	94	99	94	99	94	99
	低温消費電力 (W)		–	1,320	–	2,100	–	2,500
	始動電流 (A)		11.40		5.85		11.15	
製品	色調		(室内)ピュアホワイト (室外)アイボリー(3.0Y7.8/1.1)		(室内)ピュアホワイト (室外)アイボリー(3.0Y7.8/1.1)		(室内)ピュアホワイト (室外)アイボリー(3.0Y7.8/1.1)	
	外形寸法<高さ×幅×奥行> (mm)		(室内)295×798×257(262) (室外)550×800(+62)×285(+59.5)		(室内)295×798×257(262) (室外)550×800(+62)×285(+59.5)		(室内)295×798×257(262) (室外)550×800(+62)×285(+59.5)	
	製品質量 (kg)		(室内)12 (室外)27		(室内)12 (室外)32		(室内)12 (室外)36	
	冷媒量 <R410A> (kg)		0.85		1.15		1.45	
	熱交換器形式		クロスフィン		クロスフィン		クロスフィン	
	内外接続電線		VVFｹｰﾌﾞﾙ 3芯・1本・φ2.0mm		VVFｹｰﾌﾞﾙ 3芯・1本・φ2.0mm		VVFｹｰﾌﾞﾙ 3芯・1本・φ2.0mm	
	延長配管 フレア接続	許容値 (m)	配管長 20・高低差 15		配管長 20・高低差 15		配管長 20・高低差 15	
	延長配管 フレア接続 パイプ径	ガス管 (mm)	φ9.52		φ9.52		φ9.52	
	延長配管 フレア接続 パイプ径	液管 (mm)	φ6.35		φ6.35		φ6.35	
	延長配管 フレア接続 パイプ径	ドレン接続口 (mm)	φ16(外径)		φ16(外径)		φ16(外径)	
	保護装置	圧縮機保護	電流検知/吐出温度検知		電流検知/吐出温度検知		電流検知/吐出温度検知	
	保護装置	送風機保護	(室内)電流検知/回転速度検知 (室外)電流検知/回転速度検知		(室内)電流検知/回転速度検知 (室外)電流検知/回転速度検知		(室内)電流検知/回転速度検知 (室外)電流検知/回転速度検知	
	圧縮機	形名	KNB073FKDH		KNB092FFDH		SNB140FDNH	
	圧縮機	出力 (W)	950		1100		1500	
	送風機	形式	(室内)ラインフローファン (室外)プロペラファン		(室内)ラインフローファン (室外)プロペラファン		(室内)ラインフローファン (室外)プロペラファン	
	送風機	出力 (W)	(室内)28	(室外)50	(室内)40	(室外)50	(室内)46	(室外)50
	送風機	風量切替	(室内)4段	(室外)3段	(室内)4段	(室外)3段	(室内)4段	(室外)3段
	送風機 冷房	回転速度 (rpm)	(室内)1,130	(室外)860	(室内)1,130	(室外)890	(室内)1,190	(室外)990
	送風機 冷房	風量 (m^3/h)	(室内)680	(室外)2,105	(室内)680	(室外)2,065	(室内)695	(室外)2,285
	送風機 暖房	回転速度 (rpm)	(室内)1,170	(室外)870	(室内)1,180	(室外)870	(室内)1,240	(室外)950
	送風機 暖房	風量 (m^3/h)	(室内)710	(室外)2,130	(室内)720	(室外)2,015	(室内)760	(室外)2,190
	コンセント形状・定格		⑪・15A		⊖・15A		⊖・15A	
	電源電線(分岐回路)の太さと長さ		φ1.6/7、φ2.0/11、φ2.6/19		φ1.6/14、φ2.0/23、φ2.6/39		φ1.6/14、φ2.0/23、φ2.6/39	

1. 運転特性は JIS C 9612の条件で運転した場合の数値です。
   定格冷房能力(室内側：27.0℃[DB],19.0℃[WB],外気温度：35.0℃[DB],24.0℃[WB])
   定格暖房能力<標準>(室内側：20.0℃[DB],外気温度：7.0℃[DB],6.0℃[WB])
   <低温>(室内側：20.0℃[DB],外気温度：2.0℃[DB],1.0℃[WB])
   延長配管5m(相当長),高低差0m　※冷房標準能力6.0kW以上は、延長配管7.5m(相当長)、高低差0m
2. 運転音測定条件：無響室，Aスケール，JIS C 9612 によります。
3. 本仕様書は予告なく変更することがあります。
4. 能力、消費電力の（　）内数値は、最小から最大までの可変巾を示しています。
5. 室内機外形寸法中（　）内の寸法は、据付板を付けたときの寸法です。
6. 室外機外形寸法中（　）内の寸法は、サービスパネルの突出し寸法を示しています。
7. 設計圧力は4.15MPaです。

掲載頁	外形寸法図	頁	2-60・2-61	2-60・2-61	2-60・2-61

項目 ＼ 形名			MSZ-AXV220-W,T MSZ-AXV220E-W,T		MSZ-AXV250-W,T MSZ-AXV250E-W,T		MSZ-AXV280-W,T MSZ-AXV280E-W,T	
能性	冷房	標準能力 (kW)	2.2(0.7～2.8)		2.5(0.7～3.1)		2.8(0.7～3.4)	
		エネルギー消費効率	5.06		5.00		4.41	
	暖房	標準能力 (kW)	2.5(0.7～4.6)		2.8(0.7～4.7)		3.2(0.7～5.2)	
		低温能力 (kW)	3.3		3.4		3.8	
		エネルギー消費効率	5.49		5.54		5.38	
	冷暖平均エネルギー消費効率		5.28		5.27		4.90	
	通年エネルギー消費効率		5.8		5.8		5.8	
	運転音 冷房	室内（強・弱・静） (dB)	47 · 36 · 25		47 · 36 · 25		47 · 36 · 25	
		室外 (dB)	44		46		47	
	運転音 暖房	室内（強・弱・静） (dB)	46 · 35 · 28		48 · 35 · 28		48 · 35 · 28	
		室外 (dB)	45		46		46	
電気特性	電源（相・V・Hz）		単・100・50/60		単・100・50/60		単・100・50/60	
			冷房	暖房	冷房	暖房	冷房	暖房
	定格	標準消費電力 (W)	435(150～690)	455(120～1,245)	500(150～770)	505(120～1,280)	635(150～900)	595(120～1,425)
		運転電流 (A)	4.83	5.05	5.55	5.60	6.75	6.00
	Hz	力率 (%)	90	90	90	90	94	99
	低温消費電力 (W)		–	1,100	–	1,130	–	1,260
	始動電流 (A)		5.05		5.60		6.75	
製品	色調		(室内)ピュアホワイト・ブラウン (室外)アイボリー(3.0Y7.8/1.1)		(室内)ピュアホワイト・ブラウン (室外)アイボリー(3.0Y7.8/1.1)		(室内)ピュアホワイト・ブラウン (室外)アイボリー(3.0Y7.8/1.1)	
	外形寸法<高さ×幅×奥行> (mm)		(室内)295×798×232(237) (室外)540×684(+61)×255(+45)		(室内)295×798×232(237) (室外)540×684(+61)×255(+45)		(室内)295×798×232(237) (室外)540×684(+61)×255(+45)	
	製品質量 (kg)		(室内)9 (室外)22		(室内)9 (室外)23		(室内)10 (室外)23	
	冷媒量 <R410A> (kg)		0.73		0.73		0.77	
	熱交換器形式		クロスフィン		クロスフィン		クロスフィン	
	内外接続電線		VVFｹｰﾌﾞﾙ 3芯・1本・φ2.0mm		VVFｹｰﾌﾞﾙ 3芯・1本・φ2.0mm		VVFｹｰﾌﾞﾙ 3芯・1本・φ2.0mm	
	延長配管 フレア接続	許容値 (m)	配管長 20・高低差 15		配管長 20・高低差 15		配管長 20・高低差 15	
	延長配管 パイプ径	ガス管 (mm)	φ9.52		φ9.52		φ9.52	
		液管 (mm)	φ6.35		φ6.35		φ6.35	
		ドレン接続口 (mm)	φ16(外径)		φ16(外径)		φ16(外径)	
	保護装置	圧縮機保護	電流検知/吐出温度検知		電流検知/吐出温度検知		電流検知/吐出温度検知	
		送風機保護	(室内)電流検知/回転速度検知 (室外)電流検知/回転速度検知		(室内)電流検知/回転速度検知 (室外)電流検知/回転速度検知		(室内)電流検知/回転速度検知 (室外)電流検知/回転速度検知	
	圧縮機	形名	KNB073FKFH		KNB073FKFH		KNB073FKFH	
		出力 (W)	600		650		750	
	送風機	形式	(室内)ラインフローファン (室外)プロペラファン		(室内)ラインフローファン (室外)プロペラファン		(室内)ラインフローファン (室外)プロペラファン	
		出力 (W)	(室内)28	(室外)22	(室内)28	(室外)22	(室内)28	(室外)22
		風量切替	(室内)3段	(室外)3段	(室内)3段	(室外)3段	(室内)3段	(室外)3段
	冷房	回転速度 (rpm)	(室内)1,100	(室外)710	(室内)1,100	(室外)840	(室内)1,010	(室外)900
		風量 (m^3/h)	(室内)635	(室外)1,620	(室内)635	(室外)1,880	(室内)710	(室外)2,050
	暖房	回転速度 (rpm)	(室内)1,100	(室外)730	(室内)1,120	(室外)740	(室内)1,030	(室外)790
		風量 (m^3/h)	(室内)635	(室外)1,670	(室内)655	(室外)1,655	(室内)725	(室外)1,800
	コンセント形状・定格		Ⓘ・15A		Ⓘ・15A		Ⓘ・15A	
	電源電線(分岐回路)の太さと長さ		φ1.6/7、φ2.0/11、φ2.6/19		φ1.6/7、φ2.0/11、φ2.6/19		φ1.6/7、φ2.0/11、φ2.6/19	

1. 運転特性は JIS C 9612の条件で運転した場合の数値です。
   定格冷房能力(室内側：27.0℃[DB],19.0℃[WB],外気温度：35.0℃[DB],24.0℃[WB])
   定格暖房能力<標準>(室内側：20.0℃[DB],外気温度：7.0℃[DB],6.0℃[WB])
   <低温>(室内側：20.0℃[DB],外気温度：2.0℃[DB],1.0℃[WB])
   延長配管5m(相当長),高低差0m　※冷房標準能力6.0kW以上は、延長配管7.5m(相当長)、高低差0m
2. 運転音測定条件：無響室，Aスケール，JIS C 9612 によります。
3. 本仕様書は予告なく変更することがあります。
4. 能力、消費電力の（　）内数値は、最小から最大までの可変巾を示しています。
5. 室内機外形寸法中（　）内の寸法は、据付板を付けたときの寸法です。
6. 室外機外形寸法中（　）内の寸法は、サービスパネルの突出し寸法を示しています。
7. 設計圧力は4.15MPaです。

掲載頁	外形寸法図	頁	2-62・2-63	2-62・2-63	2-62・2-63

項目 ＼ 形名			MSZ-AXV280S-W,T MSZ-AXV280SE-W,T		MSZ-AXV360-W,T MSZ-AXV360E-W,T		MSZ-AXV360S-W,T MSZ-AXV360SE-W,T	
能性	冷房	標準能力 (kW)	2.8(0.7～3.4)		3.6(0.7～4.0)		3.6(0.7～4.0)	
		エネルギー消費効率	4.41		3.27		3.27	
	暖房	標準能力 (kW)	3.2(0.7～5.2)		4.2(0.7～5.5)		4.2(0.7～5.5)	
		低温能力 (kW)	3.8		4.0		4.0	
		エネルギー消費効率	5.38		4.02		4.02	
	冷暖平均エネルギー消費効率		4.90		3.65		3.65	
	通年エネルギー消費効率		5.8		4.9		4.9	
	運転音 冷房	室内（強・弱・静） (dB)	47 · 36 · 25		47 · 39 · 26		47 · 39 · 26	
		室外 (dB)	47		47		47	
	運転音 暖房	室内（強・弱・静） (dB)	48 · 35 · 28		48 · 38 · 32		48 · 38 · 32	
		室外 (dB)	46		50		50	
電気特性	電源（相・V・Hz）		単・200・50/60		単・100・50/60		単・200・50/60	
			冷房	暖房	冷房	暖房	冷房	暖房
	定格	標準消費電力 (W)	635(150～900)	595(120～1,425)	1,100(150～1,240)	1,045(120～1,495)	1,100(150～1,240)	1,045(120～1,495)
		運転電流 (A)	3.37	3.00	11.70	10.55	5.85	5.27
	Hz	力率 (%)	94	99	94	99	94	99
	低温消費電力 (W)		–	1,260	–	1,320	–	1,320
	始動電流 (A)		3.37		11.70		5.85	
製品	色調		(室内)ピュアホワイト・ブラウン (室外)アイボリー(3.0Y7.8/1.1)		(室内)ピュアホワイト・ブラウン (室外)アイボリー(3.0Y7.8/1.1)		(室内)ピュアホワイト・ブラウン (室外)アイボリー(3.0Y7.8/1.1)	
	外形寸法<高さ×幅×奥行> (mm)		(室内)295×798×232(237) (室外)540×684(+61)×255(+45)		(室内)295×798×232(237) (室外)550×800(+62)×285(+59.5)		(室内)295×798×232(237) (室外)550×800(+62)×285(+59.5)	
	製品質量 (kg)		(室内)10 (室外)24		(室内)10 (室外)27		(室内)10 (室外)32	
	冷媒量 <R410A> (kg)		0.77		0.75		0.95	
	熱交換器形式		クロスフィン		クロスフィン		クロスフィン	
	内外接続電線		VVFｹｰﾌﾞﾙ 3芯・1本・φ2.0mm		VVFｹｰﾌﾞﾙ 3芯・1本・φ2.0mm		VVFｹｰﾌﾞﾙ 3芯・1本・φ2.0mm	
	延長配管 フレア接続	許容値 (m)	配管長 20・高低差 15		配管長 20・高低差 15		配管長 20・高低差 15	
	延長配管 パイプ径	ガス管 (mm)	φ9.52		φ9.52		φ9.52	
		液管 (mm)	φ6.35		φ6.35		φ6.35	
		ドレン接続口 (mm)	φ16(外径)		φ16(外径)		φ16(外径)	
	保護装置	圧縮機保護	電流検知/吐出温度検知		電流検知/吐出温度検知		電流検知/吐出温度検知	
		送風機保護	(室内)電流検知/回転速度検知 (室外)電流検知/回転速度検知		(室内)電流検知/回転速度検知 (室外)電流検知/回転速度検知		(室内)電流検知/回転速度検知 (室外)電流検知/回転速度検知	
	圧縮機	形名	KNB073FKFH		KNB073FKDH		KNB092FFDH	
		出力 (W)	750		950		950	
	送風機	形式	(室内)ラインフローファン (室外)プロペラファン		(室内)ラインフローファン (室外)プロペラファン		(室内)ラインフローファン (室外)プロペラファン	
		出力 (W)	(室内)40	(室外)50	(室内)28	(室外)50	(室内)40	(室外)50
		風量切替	(室内)3段	(室外)3段	(室内)3段	(室外)3段	(室内)3段	(室外)3段
	冷房	回転速度 (rpm)	(室内)1,010	(室外)900	(室内)1,150	(室外)860	(室内)1,150	(室外)860
		風量 (m^3/h)	(室内)710	(室外)2,050	(室内)670	(室外)2,105	(室内)670	(室外)1,990
	暖房	回転速度 (rpm)	(室内)1,030	(室外)790	(室内)1,170	(室外)930	(室内)1,170	(室外)930
		風量 (m^3/h)	(室内)725	(室外)1,800	(室内)690	(室外)2,270	(室内)690	(室外)2,160
	コンセント形状・定格		⊖・15A		⊖・15A		⊖・15A	
	電源電線(分岐回路)の太さと長さ		φ1.6/14、φ2.0/23、φ2.6/39		φ1.6/7、φ2.0/11、φ2.6/19		φ1.6/14、φ2.0/23、φ2.6/39	

1. 運転特性は JIS C 9612の条件で運転した場合の数値です。
   定格冷房能力(室内側：27.0℃[DB],19.0℃[WB],外気温度：35.0℃[DB],24.0℃[WB])
   定格暖房能力<標準>(室内側：20.0℃[DB],外気温度：7.0℃[DB],6.0℃[WB])
   <低温>(室内側：20.0℃[DB],外気温度：2.0℃[DB],1.0℃[WB])
   延長配管5m(相当長),高低差0m　※冷房標準能力6.0kW以上は、延長配管7.5m(相当長)、高低差0m
2. 運転音測定条件：無響室，Aスケール，JIS C 9612 によります。
3. 本仕様書は予告なく変更することがあります。
4. 能力、消費電力の（　）内数値は、最小から最大までの可変巾を示しています。
5. 室内機外形寸法中（　）内の寸法は、据付板を付けたときの寸法です。
6. 室外機外形寸法中（　）内の寸法は、サービスパネルの突出し寸法を示しています。
7. 設計圧力は4.15MPaです。

掲載頁	外形寸法図	頁	2-62・2-63	2-62・2-63	2-62・2-63

項目 ＼ 形名			MSZ-AXV400S-W,T MSZ-AXV400SE-W,T		MSZ-AXV560S-W,T MSZ-AXV560SE-W,T	
性能	冷房	標準能力 (kW)	4.0(0.7～4.5)		5.6(0.6～5.8)	
		エネルギー消費効率	3.45		2.57	
	暖房	標準能力 (kW)	5.0(0.7～7.7)		6.7(0.6～9.4)	
		低温能力 (kW)	5.6		6.8	
		エネルギー消費効率	3.85		3.76	
	冷暖平均エネルギー消費効率		3.65		3.17	
	通年エネルギー消費効率		4.9		5.0	
	運転音	冷房 室内（強・弱・静） (dB)	47 ・ 39 ・ 29		51 ・ 39 ・ 30	
		冷房 室外 (dB)	48		51	
		暖房 室内（強・弱・静） (dB)	48 ・ 39 ・ 32		52 ・ 39 ・ 32	
		暖房 室外 (dB)	50		52	
電気特性	電源（相・V・Hz）		単・200・50/60		単・200・50/60	
			冷房	暖房	冷房	暖房
	定格	標準消費電力 (W)	1,160(150～1,450)	1,300(120～2,375)	2,180(95～2,290)	1,780(95～2,965)
		運転電流 (A)	6.15	6.55	11.55	8.95
	Hz	力率 (%)	94	99	94	99
	低温消費電力 (W)		–	2,100	–	2,620
	始動電流 (A)		6.55		11.55	
製品	色調		(室内)ピュアホワイト・ブラウン (室外)アイボリー(3.0Y7.8/1.1)		(室内)ピュアホワイト・ブラウン (室外)アイボリー(3.0Y7.8/1.1)	
	外形寸法<高さ×幅×奥行> (mm)		(室内)295×798×232(237) (室外)550×800(+62)×285(+59.5)		(室内)295×798×232(237) (室外)550×800(+62)×285(+59.5)	
	製品質量 (kg)		(室内)10 (室外)32		(室内)11 (室外)36	
	冷媒量 <R410A> (kg)		0.95		1.40	
	熱交換器形式		クロスフィン		クロスフィン	
	内外接続電線		VVFｹｰﾌﾞﾙ 3芯・1本・φ2.0mm		VVFｹｰﾌﾞﾙ 3芯・1本・φ2.0mm	
	延長配管 フレア接続	許容値 (m)	配管長 20・高低差 15		配管長 20・高低差 15	
		パイプ径 ガス管 (mm)	φ9.52		φ9.52	
		液管 (mm)	φ6.35		φ6.35	
		ドレン接続口 (mm)	φ16(外径)		φ16(外径)	
	保護装置	圧縮機保護	電流検知/吐出温度検知		電流検知/吐出温度検知	
		送風機保護	(室内)電流検知/回転速度検知 (室外)電流検知/回転速度検知		(室内)電流検知/回転速度検知 (室外)電流検知/回転速度検知	
	圧縮機	形名	KNB092FFDH		SNB140FDNH	
		出力 (W)	1100		1500	
	送風機	形式	(室内)ラインフローファン (室外)プロペラファン		(室内)ラインフローファン (室外)プロペラファン	
		出力 (W)	(室内)40	(室外)50	(室内)40	(室外)50
		風量切替	(室内)3段	(室外)3段	(室内)3段	(室外)3段
		冷房 回転速度 (rpm)	(室内)1,150	(室外)860	(室内)1,080	(室外)990
		冷房 風量 (m^3/h)	(室内)670	(室外)1,990	(室内)730	(室外)2,285
		暖房 回転速度 (rpm)	(室内)1,170	(室外)930	(室内)1,100	(室外)950
		暖房 風量 (m^3/h)	(室内)690	(室外)2,160	(室内)750	(室外)2,190
	コンセント形状・定格		⊖・15A		⊖・15A	
	電源電線(分岐回路)の太さと長さ		φ1.6/14、φ2.0/23、φ2.6/39		φ1.6/14、φ2.0/23、φ2.6/39	

1. 運転特性は JIS C 9612の条件で運転した場合の数値です。
   定格冷房能力(室内側：27.0℃[DB],19.0℃[WB],外気温度：35.0℃[DB],24.0℃[WB])
   定格暖房能力<標準>(室内側：20.0℃[DB],外気温度：7.0℃[DB],6.0℃[WB])
   <低温>(室内側：20.0℃[DB],外気温度：2.0℃[DB],1.0℃[WB])
   延長配管5m(相当長),高低差0m　※冷房標準能力6.0kW以上は、延長配管7.5m(相当長)、高低差0m
2. 運転音測定条件：無響室，Aスケール，JIS C 9612 によります。
3. 本仕様書は予告なく変更することがあります。
4. 能力、消費電力の（　）内数値は、最小から最大までの可変巾を示しています。
5. 室内機外形寸法中（　）内の寸法は、据付板を付けたときの寸法です。
6. 室外機外形寸法中（　）内の寸法は、サービスパネルの突出し寸法を示しています。
7. 設計圧力は4.15MPaです。

掲載頁	外形寸法図	頁	2-62・2-63	2-62・2-63

項目 ＼ 形名			MSZ-GV220-W,T MSZ-GV220E-W,T MSZ-GV220EE-W,T		MSZ-GV250-W,T MSZ-GV250E-W,T MSZ-GV250EE-W,T		MSZ-GV280-W,T MSZ-GV280E-W,T MSZ-GV280EE-W,T	
能性	冷房	標準能力 (kW)	2.2(0.7～2.8)		2.5(0.7～3.1)		2.8(0.7～3.4)	
		エネルギー消費効率	5.06		5.00		4.41	
	暖房	標準能力 (kW)	2.5(0.7～4.6)		2.8(0.7～4.7)		3.2(0.7～5.2)	
		低温能力 (kW)	3.3		3.4		3.8	
		エネルギー消費効率	5.49		5.54		5.38	
	冷暖平均エネルギー消費効率		5.28		5.27		4.90	
	通年エネルギー消費効率		5.8		5.8		5.8	
	運転音 冷房	室内（強・弱・静） (dB)	47 · 36 · 25		47 · 36 · 25		47 · 36 · 25	
		室外 (dB)	44		46		47	
	運転音 暖房	室内（強・弱・静） (dB)	46 · 35 · 28		48 · 35 · 28		48 · 35 · 28	
		室外 (dB)	45		46		46	
電気特性	電源（相・V・Hz）		単・100・50/60		単・100・50/60		単・100・50/60	
			冷房	暖房	冷房	暖房	冷房	暖房
	定格	標準消費電力 (W)	435(150～690)	455(120～1,245)	500(150～770)	505(120～1,280)	635(150～900)	595(120～1,425)
		運転電流 (A)	4.83	5.05	5.55	5.60	6.75	6.00
	Hz	力率 (%)	90	90	90	90	94	99
	低温消費電力 (W)		–	1,100	–	1,130	–	1,260
	始動電流 (A)		5.05		5.60		6.75	
製品	色調		(室内)ピュアホワイト・ブラウン (室外)アイボリー(3.0Y7.8/1.1)		(室内)ピュアホワイト・ブラウン (室外)アイボリー(3.0Y7.8/1.1)		(室内)ピュアホワイト・ブラウン (室外)アイボリー(3.0Y7.8/1.1)	
	外形寸法<高さ×幅×奥行> (mm)		(室内)295×798×232(237) (室外)540×684(+61)×255(+45)		(室内)295×798×232(237) (室外)540×684(+61)×255(+45)		(室内)295×798×232(237) (室外)540×684(+61)×255(+45)	
	製品質量 (kg)		(室内)9 (室外)22		(室内)9 (室外)23		(室内)10 (室外)23	
	冷媒量 <R410A> (kg)		0.73		0.73		0.77	
	熱交換器形式		クロスフィン		クロスフィン		クロスフィン	
	内外接続電線		VVFｹｰﾌﾞﾙ 3芯・1本・φ2.0mm		VVFｹｰﾌﾞﾙ 3芯・1本・φ2.0mm		VVFｹｰﾌﾞﾙ 3芯・1本・φ2.0mm	
	延長配管 フレア接続	許容値 (m)	配管長 20・高低差 15		配管長 20・高低差 15		配管長 20・高低差 15	
	延長配管 パイプ径	ガス管 (mm)	φ9.52		φ9.52		φ9.52	
		液管 (mm)	φ6.35		φ6.35		φ6.35	
		ドレン接続口 (mm)	φ16(外径)		φ16(外径)		φ16(外径)	
	保護装置	圧縮機保護	電流検知/吐出温度検知		電流検知/吐出温度検知		電流検知/吐出温度検知	
		送風機保護	(室内)電流検知/回転速度検知 (室外)電流検知/回転速度検知		(室内)電流検知/回転速度検知 (室外)電流検知/回転速度検知		(室内)電流検知/回転速度検知 (室外)電流検知/回転速度検知	
	圧縮機	形名	KNB073FKFH		KNB073FKFH		KNB073FKFH	
		出力 (W)	600		650		750	
	送風機	形式	(室内)ラインフローファン (室外)プロペラファン		(室内)ラインフローファン (室外)プロペラファン		(室内)ラインフローファン (室外)プロペラファン	
		出力 (W)	(室内)28	(室外)22	(室内)28	(室外)22	(室内)28	(室外)22
		風量切替	(室内)3段	(室外)3段	(室内)3段	(室外)3段	(室内)3段	(室外)3段
	冷房	回転速度 (rpm)	(室内)1,100	(室外)710	(室内)1,100	(室外)840	(室内)1,010	(室外)900
		風量 (m^3/h)	(室内)635	(室外)1,620	(室内)635	(室外)1,880	(室内)710	(室外)2,050
	暖房	回転速度 (rpm)	(室内)1,100	(室外)730	(室内)1,120	(室外)740	(室内)1,030	(室外)790
		風量 (m^3/h)	(室内)635	(室外)1,670	(室内)655	(室外)1,655	(室内)725	(室外)1,800
	コンセント形状・定格		Ⓘ・15A		Ⓘ・15A		Ⓘ・15A	
	電源電線(分岐回路)の太さと長さ		φ1.6/7、φ2.0/11、φ2.6/19		φ1.6/7、φ2.0/11、φ2.6/19		φ1.6/7、φ2.0/11、φ2.6/19	

1. 運転特性は JIS C 9612の条件で運転した場合の数値です。
   定格冷房能力(室内側：27.0℃[DB],19.0℃[WB],外気温度：35.0℃[DB],24.0℃[WB])
   定格暖房能力<標準>(室内側：20.0℃[DB],外気温度：7.0℃[DB],6.0℃[WB])
   <低温>(室内側：20.0℃[DB],外気温度：2.0℃[DB],1.0℃[WB])
   延長配管5m(相当長),高低差0m　※冷房標準能力6.0kW以上は、延長配管7.5m(相当長)、高低差0m
2. 運転音測定条件：無響室，Aスケール，JIS C 9612 によります。
3. 本仕様書は予告なく変更することがあります。
4. 能力、消費電力の（　）内数値は、最小から最大までの可変巾を示しています。
5. 室内機外形寸法中（　）内の寸法は、据付板を付けたときの寸法です。
6. 室外機外形寸法中（　）内の寸法は、サービスパネルの突出し寸法を示しています。
7. 設計圧力は4.15MPaです。

掲載頁	外形寸法図	頁	2-64・2-65	2-64・2-65	2-64・2-65

項目 ＼ 形名			MSZ-GV360-W,T MSZ-GV360E-W,T MSZ-GV360EE-W,T		MSZ-GV400S-W,T MSZ-GV400SE-W,T MSZ-GV400SEE-W,T		MSZ-GV560S-W,T MSZ-GV560SE-W,T MSZ-GV560SEE-W,T	
能性	冷房	標準能力 (kW)	3.6(0.7～4.0)		4.0(0.7～4.5)		5.6(0.6～5.8)	
		エネルギー消費効率	3.27		3.45		2.57	
	暖房	標準能力 (kW)	4.2(0.7～5.5)		5.0(0.7～7.7)		6.7(0.6～9.4)	
		低温能力 (kW)	4.0		5.6		6.8	
		エネルギー消費効率	4.02		3.85		3.76	
	冷暖平均エネルギー消費効率		3.65		3.65		3.17	
	通年エネルギー消費効率		4.9		4.9		5.0	
	運転音	冷房 室内（強・弱・静） (dB)	47 · 39 · 26		47 · 39 · 29		51 · 39 · 30	
		冷房 室外 (dB)	47		48		51	
		暖房 室内（強・弱・静） (dB)	48 · 38 · 32		48 · 39 · 32		52 · 39 · 32	
		暖房 室外 (dB)	50		50		52	
電気特性	電源（相・V・Hz）		単・100・50/60		単・200・50/60		単・200・50/60	
			冷房	暖房	冷房	暖房	冷房	暖房
	定格	標準消費電力 (W)	1,100(150～1,240)	1,045(120～1,495)	1,160(150～1,450)	1,300(120～2,375)	2,180(95～2,290)	1,780(95～2,965)
		運転電流 (A)	11.70	10.55	6.15	6.55	11.55	8.95
	Hz	力率 (%)	94	99	94	99	94	99
	低温消費電力 (W)		–	1,320	–	2,100	–	2,620
	始動電流 (A)		11.70		6.55		11.55	
製品	色調		(室内)ピュアホワイト・ブラウン (室外)アイボリー(3.0Y7.8/1.1)		(室内)ピュアホワイト・ブラウン (室外)アイボリー(3.0Y7.8/1.1)		(室内)ピュアホワイト・ブラウン (室外)アイボリー(3.0Y7.8/1.1)	
	外形寸法<高さ×幅×奥行> (mm)		(室内)295×798×232(237) (室外)550×800(+62)×285(+59.5)		(室内)295×798×232(237) (室外)550×800(+62)×285(+59.5)		(室内)295×798×232(237) (室外)550×800(+62)×285(+59.5)	
	製品質量 (kg)		(室内)10 (室外)27		(室内)10 (室外)32		(室内)11 (室外)36	
	冷媒量 <R410A> (kg)		0.75		0.95		1.40	
	熱交換器形式		クロスフィン		クロスフィン		クロスフィン	
	内外接続電線		VVFｹｰﾌﾞﾙ 3芯・1本・φ2.0mm		VVFｹｰﾌﾞﾙ 3芯・1本・φ2.0mm		VVFｹｰﾌﾞﾙ 3芯・1本・φ2.0mm	
	延長配管 フレア接続	許容値 (m)	配管長 20・高低差 15		配管長 20・高低差 15		配管長 20・高低差 15	
		パイプ径 ガス管 (mm)	φ9.52		φ9.52		φ9.52	
		パイプ径 液管 (mm)	φ6.35		φ6.35		φ6.35	
		パイプ径 ドレン接続口 (mm)	φ16(外径)		φ16(外径)		φ16(外径)	
	保護装置	圧縮機保護	電流検知/吐出温度検知		電流検知/吐出温度検知		電流検知/吐出温度検知	
		送風機保護	(室内)電流検知/回転速度検知 (室外)電流検知/回転速度検知		(室内)電流検知/回転速度検知 (室外)電流検知/回転速度検知		(室内)電流検知/回転速度検知 (室外)電流検知/回転速度検知	
	圧縮機	形名	KNB073FKDH		KNB092FFDH		SNB140FDNH	
		出力 (W)	950		1100		1500	
	送風機	形式	(室内)ラインフローファン (室外)プロペラファン		(室内)ラインフローファン (室外)プロペラファン		(室内)ラインフローファン (室外)プロペラファン	
		出力 (W)	(室内)28	(室外)50	(室内)40	(室外)50	(室内)40	(室外)50
		風量切替	(室内)3段	(室外)3段	(室内)3段	(室外)3段	(室内)3段	(室外)3段
		冷房 回転速度 (rpm)	(室内)1,150	(室外)860	(室内)1,150	(室外)860	(室内)1,080	(室外)990
		冷房 風量 (m^3/h)	(室内)670	(室外)2,105	(室内)670	(室外)1,990	(室内)730	(室外)2,285
		暖房 回転速度 (rpm)	(室内)1,170	(室外)930	(室内)1,170	(室外)930	(室内)1,100	(室外)950
		暖房 風量 (m^3/h)	(室内)690	(室外)2,270	(室内)690	(室外)2,160	(室内)750	(室外)2,190
	コンセント形状・定格		⏚・15A		⏚・15A		⏚・15A	
	電源電線(分岐回路)の太さと長さ		φ1.6/7、φ2.0/11、φ2.6/19		φ1.6/14、φ2.0/23、φ2.6/39		φ1.6/14、φ2.0/23、φ2.6/39	

1. 運転特性は JIS C 9612の条件で運転した場合の数値です。
   定格冷房能力(室内側：27.0℃[DB],19.0℃[WB],外気温度：35.0℃[DB],24.0℃[WB])
   定格暖房能力<標準>(室内側：20.0℃[DB],外気温度：7.0℃[DB],6.0℃[WB])
   <低温>(室内側：20.0℃[DB],外気温度：2.0℃[DB],1.0℃[WB])
   延長配管5m(相当長),高低差0m　※冷房標準能力6.0kW以上は、延長配管7.5m(相当長)、高低差0m
2. 運転音測定条件：無響室，Aスケール，JIS C 9612 によります。
3. 本仕様書は予告なく変更することがあります。
4. 能力、消費電力の（　）内数値は、最小から最大までの可変巾を示しています。
5. 室内機外形寸法中（　）内の寸法は、据付板を付けたときの寸法です。
6. 室外機外形寸法中（　）内の寸法は、サービスパネルの突出し寸法を示しています。
7. 設計圧力は4.15MPaです。

掲載頁	外形寸法図	頁	2-64・2-65	2-64・2-65	2-64・2-65

(2) 床置形（MFZ形）

項目			形名	MFZ-28RAS-W,B		MFZ-36RAS-W,B		MFZ-40RAS-W,B	
性能	冷房		標準能力(kW)	2.8(0.9～3.3)		3.6(0.9～3.7)		4.0(0.9～4.4)	
			除湿能力(L/h)（室温24℃、湿度60%）	–		–		–	
			エネルギー消費効率	4.52		3.64		3.45	
	暖房		標準能力(kW)	4.0(0.9～7.2)		4.8(0.9～7.3)		5.6(0.9～8.1)	
			低温能力(kW)	5.2		5.3		5.9	
			エネルギー消費効率	3.81		3.33		3.33	
	冷・暖房平均エネルギー消費効率			4.17		3.49		3.39	
	2007年度省エネ法基準値達成率(%)			105		109		106	
	運転音	冷房	室内（強・弱・静）(dB)	36・30・24		37・31・25		39・33・27	
			室外(dB)	45		47		48	
		暖房	室内（強・弱・静）(dB)	38・31・25		39・32・26		41・34・28	
			室外(dB)	46		49		49	
電気特性	電源（相・V・Hz）			単・200・50／60		単・200・50／60		単・200・50／60	
				冷房	暖房	冷房	暖房	冷房	暖房
	定格		標準消費電力(W)	620 (140~800)	1,050 (160~2,340)	990 (140~1,020)	1,440 (160~2,350)	1,160 (140~1,280)	1,680 (160~2,770)
			運転電流(A)	3.4	5.7	5.4	7.9	6.3	9.2
	Hz		力率(%)	91	92	91	91	92	91
	低温消費電力(W)			–	2,070	–	2,080	–	2,450
	電熱装置の消費電力(抗酸化ヒーター)(W)			–		–		–	
	始動電流(A)			5.7		7.9		9.2	
製品	色調			(室内)ホワイト・ダークブラウン (室外)アイボリー(3.0Y7.8/1.1)		(室内)ホワイト・ダークブラウン (室外)アイボリー(3.0Y7.8/1.1)		(室内)ホワイト・ダークブラウン (室外)アイボリー(3.0Y7.8/1.1)	
	外形寸法〈高さ×幅×奥行〉(mm)			(室内)600×700×200 (室外)550×800(+69)×285		(室内)600×700×200 (室外)550×800(+69)×285		(室内)600×700×200 (室外)550×800(+69)×285	
	製品質量(kg)			(室内)14　(室外)36		(室内)14　(室外)36		(室内)14　(室外)36	
	冷媒量〈R410A〉(kg)			1.20		1.20		1.20	
	熱交換器形式			クロスフィン		クロスフィン		クロスフィン	
	内外接続電線			VVFケーブル　3芯・1本・φ2.0mm		VVFケーブル　3芯・1本・φ2.0mm		VVFケーブル　3芯・1本・φ2.0mm	
	延長配管（フレア接続）		許容値(m)	配管長　30・高低差　20		配管長　30・高低差　20		配管長　30・高低差　20	
		パイプ径	ガス側(mm)	φ9.52		φ9.52		φ9.52	
			液側(mm)	φ6.35		φ6.35		φ6.35	
			ドレン接続口(mm)	φ16(外径)		φ16(外径)		φ16(外径)	
	保護装置		圧縮機保護	電流検知,吐出温度検知		電流検知,吐出温度検知		電流検知,吐出温度検知	
			送風機保護	(室内)電流検知,回転速度検知 (室外)電流検知,回転速度検知		(室内)電流検知,回転速度検知 (室外)電流検知,回転速度検知		(室内)電流検知,回転速度検知 (室外)電流検知,回転速度検知	
	圧縮機		形名	SNB-130FKBH		SNB-130FKBH		SNB-130FKBH	
			出力(W)	750		950		1,100	
	送風機		形式	(室内)ラインフローファン×2 (室外)プロペラファン		(室内)ラインフローファン×2 (室外)プロペラファン		(室内)ラインフローファン×2 (室外)プロペラファン	
			出力(W)	(室内) 30×2　(室外) 50		(室内) 30×2　(室外) 50		(室内) 30×2　(室外) 50	
			風量切換	(室内) 3段　(室外) 3段		(室内) 3段　(室外) 3段		(室内) 3段　(室外) 3段	
		冷房	回転速度(上/下)(rpm)	(室内) 1,070/870　(室外) 840		(室内) 1,100/900　(室外) 840		(室内) 1,160/960　(室外) 840	
			風量(m³/h)	(室内) 510　(室外) 1,860		(室内) 530　(室外) 1,860		(室内) 560　(室外) 1,840	
		暖房	回転速度(上/下)(rpm)	(室内) 1,010/1,010　(室外) 790		(室内) 1,040/1,040　(室外) 790		(室内) 1,110/1,110　(室外) 800	
			風量(m³/h)	(室内) 550　(室外) 1,740		(室内) 560　(室外) 1,740		(室内) 610　(室外) 1,750	
コンセント形状・定格				室外機より供給・15A		室外機より供給・15A		室外機より供給・15A	
電源電線(分岐回路)の太さと長さ				φ1.6/14、φ2.0/23		φ1.6/14、φ2.0/23		φ1.6/14、φ2.0/23	

注1.運転特性はJIS C 9612の条件で運転した場合の数値です。
　定格冷房能力(室内側：27.0℃[DB]、19℃[WB]、外気温度：35.0℃[DB]、24℃[WB])
　定格暖房能力〈標準〉(室内側：20.0℃[DB]、外気温度：7.0℃[DB]、6.0℃[WB])
　　〈低温〉(室内側：20.0℃[DB]、外気温度：2.0℃[DB]、1.0℃[WB])
　延長配管5m(相当長)、高低差0m
2.運転音測定条件：無響室、Aスケール、JIS C9612による。
3.本仕様は予告なく変更することがあります。
4.エネルギー消費効率の成績係数(COP)は、消費電力1kWあたりの冷房能力、暖房能力を表したものです。
5.省エネ基準達成率について、省エネルギー法目標年度2004年度機種および一部2007年度機種について表示しています。
6.指定なき数字の単位は、mmとします。
7.室内ユニット外形寸法中(　)内の寸法は、据付板を付けたときの寸法です。
8.室外ユニット外形寸法中(　)内の寸法は、サービスパネルの突出し寸法を示しています。

掲載頁	外形寸法図	頁	2-66・2-67	2-66・2-67	2-66・2-67

（3）一方向天井カセット形
（MLZ-RX/GX形）

項目 ＼ 形名			MFZ-50RAS-W,B		MFZ-56RAS-W,B		MLZ-RX28RAS	
性能	冷房	標準能力(kW)	5.0(0.9～5.2)		5.6(0.9～5.7)		2.8(0.9～3.6)	
		除湿能力(L/h)（室温24℃、湿度60%）	–		–		–	
		エネルギー消費効率	2.79		2.81		4.41	
	暖房	標準能力(kW)	6.3(0.9～8.4)		6.7(0.9～8.8)		4.0(0.9～7.3)	
		低温能力(kW)	6.1		6.4		5.3	
		エネルギー消費効率	3.46		3.45		3.92	
	冷・暖房平均エネルギー消費効率		3.13		3.13		4.17	
	2007年度省エネ法基準値達成率(%)		100		100		105	
	運転音	冷房 室内（強・弱・静）(dB)	43・36・30		47・39・33		35・32・29	
		冷房 室外(dB)	49		52		45	
		暖房 室内（強・弱・静）(dB)	43・36・30		47・39・33		36・32・28	
		暖房 室外(dB)	50		53		46	
電気特性	電源（相・V・Hz）		単・200・50／60		単・200・50／60		単・200・50／60	
			冷房	暖房	冷房	暖房	冷房	暖房
	定格	標準消費電力(W)	1,790 (140~1,860)	1,820 (160~3,220)	1,990 (140~2,080)	1,940 (160~3,250)	635 (150~900)	1,020 (140~2,420)
		運転電流(A)	9.8	10.0	10.9	10.6	3.4	5.6
	Hz	力率(%)	91	91	91	91	93	91
	低温消費電力(W)		–	2,850	–	2,880	–	2,140
	電熱装置の消費電力（抗酸化ヒーター）(W)		–		–		–	
	始動電流(A)		10.0		10.90		5.6	
製品	色調		(室内)ホワイト・ダークブラウン (室外)アイボリー(3.0Y7.8/1.1)		(室内)ホワイト・ダークブラウン (室外)アイボリー(3.0Y7.8/1.1)		(室内)－ (室外)アイボリー(3.0Y7.8/1.1)	
	外形寸法〈高さ×幅×奥行〉(mm)		(室内)600×700×200 (室外)550×800(+69)×285		(室内)600×700×200 (室外)550×800(+69)×285		(室内)175×1,102×360 (室外)550×800(+69)×285	
	製品質量(kg)		(室内)14 (室外)36		(室内)14 (室外)36		(室内)15 (室外)36	
	冷媒量〈R410A〉(kg)		1.20		1.20		1.20	
	熱交換器形式		クロスフィン		クロスフィン		クロスフィン	
	内外接続電線		VVFケーブル 3芯・1本・φ2.0mm		VVFケーブル 3芯・1本・φ2.0mm		VVFケーブル 3芯・1本・φ2.0mm	
	延長配管（フレア接続）	許容値(m)	配管長 30・高低差 20		配管長 30・高低差 20		配管長 30・高低差 20	
		パイプ径 ガス側(mm)	φ9.52		φ12.7		φ9.52	
		パイプ径 液側(mm)	φ6.35		φ6.35		φ6.35	
		ドレン接続口(mm)	φ16(外径)		φ16(外径)		VP20	
	保護装置	圧縮機保護	電流検知,吐出温度検知		電流検知,吐出温度検知		電流検知,吐出温度検知,ロータ位置検知	
		送風機保護	(室内)電流検知,回転速度検知 (室外)電流検知,回転速度検知		(室内)電流検知,回転速度検知 (室外)電流検知,回転速度検知		(室内)電流検知(DCﾓｰﾀ用),回転速度検知 (室外)電流検知(DCﾓｰﾀ用),回転速度検知	
	圧縮機	形名	SNB-130FKBH		SNB-130FKBH		SNB-130FKBH	
		出力(W)	1,300		1,500		750	
	送風機	形式	(室内)ラインフローファン×2 (室外)プロペラファン		(室内)ラインフローファン×2 (室外)プロペラファン		(室内)ラインフローファン (室外)プロペラファン	
		出力(W)	(室内) 30×2 (室外) 50		(室内) 30×2 (室外) 50		(室内) 30 (室外) 50	
		風量切換	(室内) 3段 (室外) 3段		(室内) 3段 (室外) 3段		(室内) 3段 (室外) 3段	
		冷房 回転速度(上/下)(rpm)	(室内) 1,270/1,070 (室外) 840		(室内) 1,380/1,180 (室外) 840		(室内) 1,210 (室外) 840	
		冷房 風量(m³/h)	(室内) 640 (室外) 1,860		(室内) 710 (室外) 1,860		(室内) 530 (室外) 1,860	
		暖房 回転速度(上/下)(rpm)	(室内) 1,150/1,150 (室外) 900		(室内) 1,270/1,270 (室外) 900		(室内) 1,240 (室外) 790	
		暖房 風量(m³/h)	(室内) 640 (室外) 2,000		(室内) 710 (室外) 2,000		(室内) 550 (室外) 1,740	
コンセント形状・定格			室外機より供給・20A		室外機より供給・20A		端子台直結・15A	
電源電線（分岐回路）の太さと長さ			φ2.0/17		φ2.0/17		φ1.6/14,φ2.0/23	

注1.運転特性はJIS C 9612の条件で運転した場合の数値です。
定格冷房能力(室内側：27.0℃[DB]、19℃[WB]、外気温度：35.0℃[DB]、24℃[WB])
定格暖房能力〈標準〉(室内側：20.0℃[DB]、外気温度：7.0℃[DB]、6.0℃[WB])
〈低温〉(室内側：20.0℃[DB]、外気温度：2.0℃[DB]、1.0℃[WB])
延長配管5m(相当長)、高低差0m
2.運転音測定条件：無響室、Aスケール、JIS C9612による。
3.本仕様は予告なく変更することがあります。
4.エネルギー消費効率の成績係数(COP)は、消費電力1kWあたりの冷房能力、暖房能力を表したものです。
5.省エネ基準達成率について、省エネルギー法目標年度2004年度機種および一部2007年度機種について表示しています。
6.指定なき数字の単位は、mmとします。
7.室内ユニット外形寸法中( )内の寸法は、据付板を付けたときの寸法です。
8.室外ユニット外形寸法中( )内の寸法は、サービスパネルの突出し寸法を示しています。

掲載頁	外形寸法図	頁	2-66・2-67	2-66・2-67	2-68・2-69

項目			形名	MLZ-RX36RAS		MLZ-RX40RAS		MLZ-RX50RAS	
性能	冷房		標準能力(kW)	3.6(0.9～4.1)		4.0(0.9～4.4)		5.0(0.9～5.5)	
			除湿能力(L/h)(室温24℃、湿度60%)	–		–		–	
			エネルギー消費効率	3.87		3.92		3.33	
	暖房		標準能力(kW)	4.8(0.9～7.6)		5.6(0.9～8.1)		6.3(0.9～8.7)	
			低温能力(kW)	5.5		5.9		6.3	
			エネルギー消費効率	3.84		3.73		3.46	
	冷・暖房平均エネルギー消費効率			3.86		3.83		3.40	
	2007年度省エネ法基準値達成率(%)			120		120		109	
	運転音	冷房	室内(強・弱・静)(dB)	37・34・31		39・36・32		43・38・34	
			室外(dB)	47		48		49	
		暖房	室内(強・弱・静)(dB)	38・35・31		40・36・32		43・39・34	
			室外(dB)	49		49		50	
電気特性	電源(相・V・Hz)			単・200・50／60		単・200・50／60		単・200・50／60	
				冷房	暖房	冷房	暖房	冷房	暖房
	定格		標準消費電力(W)	930 (150~1,130)	1,250 (140~2,450)	1,020 (150~1,170)	1,500 (140~2,770)	1,500 (150~1,800)	1,820 (140~3,250)
			運転電流(A)	5.1	6.8	5.6	8.2	8.2	10.0
	Hz		力率(%)	91	91	91	91	91	91
	低温消費電力(W)			–	2,170	–	2,450	–	2,880
	電熱装置の消費電力(抗酸化ヒーター)(W)			–		–		–	
	始動電流(A)			6.8		8.2		10.0	
製品	色調			(室内)– (室外)アイボリー(3.0Y7.8/1.1)		(室内)– (室外)アイボリー(3.0Y7.8/1.1)		(室内)– (室外)アイボリー(3.0Y7.8/1.1)	
	外形寸法〈高さ×幅×奥行〉(mm)			(室内)175×1,102×360 (室外)550×800×285		(室内)175×1,102×360 (室外)550×800×285		(室内)175×1,102×360 (室外)550×800×285	
	製品質量(kg)			(室内)15 (室外)36		(室内)15 (室外)36		(室内)15 (室外)36	
	冷媒量〈R410A〉(kg)			1.20		1.20		1.20	
	熱交換器形式			クロスフィン		クロスフィン		クロスフィン	
	内外接続電線			VVFケーブル 3芯・1本・φ2.0mm		VVFケーブル 3芯・1本・φ2.0mm		VVFケーブル 3芯・1本・φ2.0mm	
	延長配管(フレア接続)	許容値(m)		配管長 30・高低差 20		配管長 30・高低差 20		配管長 30・高低差 20	
		パイプ径	ガス側(mm)	φ9.52		φ9.52		φ9.52	
			液側(mm)	φ6.35		φ6.35		φ6.35	
			ドレン接続口(mm)	VP20		VP20		VP20	
	保護装置	圧縮機保護		電流検知,吐出温度検知,ロータ位置検知		電流検知,吐出温度検知,ロータ位置検知		電流検知,吐出温度検知,ロータ位置検知	
		送風機保護		(室内)電流検知(DCモータ用),回転速度検知 (室外)電流検知(DCモータ用),回転速度検知		(室内)電流検知(DCモータ用),回転速度検知 (室外)電流検知(DCモータ用),回転速度検知		(室内)電流検知(DCモータ用),回転速度検知 (室外)電流検知(DCモータ用),回転速度検知	
	圧縮機	形名		SNB-130FKBH		SNB-130FKBH		SNB-130FKBH	
		出力(W)		950		1,100		1,300	
	送風機	形式		(室内)ラインフローファン (室外)プロペラファン		(室内)ラインフローファン (室外)プロペラファン		(室内)ラインフローファン (室外)プロペラファン	
		出力(W)		(室内) 30 (室外) 50		(室内) 30 (室外) 50		(室内) 30 (室外) 50	
		風量切換		(室内) 3段 (室外) 3段		(室内) 3段 (室外) 3段		(室内) 3段 (室外) 3段	
		冷房	回転速度(rpm)	(室内) 1,260 (室外) 840		(室内) 1,320 (室外) 840		(室内) 1,520 (室外) 840	
			風量(m³/h)	(室内) 560 (室外) 1,860		(室内) 590 (室外) 1,840		(室内) 700 (室外) 1,860	
		暖房	回転速度(rpm)	(室内) 1,320 (室外) 790		(室内) 1,380 (室外) 800		(室内) 1,540 (室外) 900	
			風量(m³/h)	(室内) 590 (室外) 1,740		(室内) 620 (室外) 1,750		(室内) 710 (室外) 2,000	
コンセント形状・定格				端子台直結・15A		端子台直結・15A		端子台直結・20A	
電源電線(分岐回路)の太さと長さ				φ1.6/14,φ2.0/23		φ1.6/14,φ2.0/23		φ2.0/17	

注1.運転特性はJIS C 9612の条件で運転した場合の数値です。
定格冷房能力(室内側：27.0℃[DB]、19℃[WB]、外気温度：35.0℃[DB]、24℃[WB])
定格暖房能力〈標準〉(室内側：20.0℃[DB]、外気温度：7.0℃[DB]、6.0℃[WB])
〈低温〉(室内側：20.0℃[DB]、外気温度：2.0℃[DB]、1.0℃[WB])
延長配管5m(相当長)、高低差0m
2.運転音測定条件：無響室、Aスケール、JIS C9612による。
3.本仕様は予告なく変更することがあります。
4.エネルギー消費効率の成績係数(COP)は、消費電力1kWあたりの冷房能力、暖房能力を表したものです。
5.省エネ基準達成率について、省エネルギー法目標年度2004年度機種および一部2007年度機種について表示しています。
6.指定なき数字の単位は、mmとします。
7.室内ユニット外形寸法中( )内の寸法は、据付板を付けたときの寸法です。
8.室外ユニット外形寸法中( )内の寸法は、サービスパネルの突出し寸法を示しています。

掲載頁	外形寸法図	頁	2-68・2-69	2-68・2-69	2-68・2-69

項目 ＼ 形名			MLZ-RX56RAS		MLZ-GX28RAS		MLZ-GX36RAS	
性能	冷房	標準能力(kW)	5.6(0.9～5.8)		2.8(0.9～3.5)		3.6(0.9～4.0)	
	冷房	除湿能力(L/h)（室温24℃、湿度60%）	–		–		–	
	冷房	エネルギー消費効率	3.2		4.31		3.40	
	暖房	標準能力(kW)	6.7(0.9～9.0)		4.0(0.9～6.8)		4.8(0.9～7.0)	
	暖房	低温能力(kW)	6.5		4.9		5.1	
	暖房	エネルギー消費効率	3.47		3.60		3.02	
	冷・暖房平均エネルギー消費効率		3.34		3.96		3.21	
	2007年度省エネ法基準値達成率(%)		107		100		100	
	運転音	冷房 室内（強・弱・静）(dB)	47・41・35		35・32・29		37・34・31	
	運転音	冷房 室外(dB)	52		45		47	
	運転音	暖房 室内（強・弱・静）(dB)	47・41・35		36・32・28		38・35・31	
	運転音	暖房 室外(dB)	53		46		49	
電気特性	電源（相・V・Hz）		単・200・50／60		単・200・50／60		単・200・50／60	
			冷房	暖房	冷房	暖房	冷房	暖房
	定格	標準消費電力(W)	1,750 (150~2,070)	1,930 (140~3,280)	650 (150~930)	1,110 (140~2,410)	1,060 (150~1,170)	1,590 (140~2,450)
	定格	運転電流(A)	9.6	10.6	3.5	6.0	5.8	8.7
	定格 Hz	力率(%)	91	91	92	92	91	91
	低温消費電力(W)		–	2,900	–	2,130	–	2,170
	電熱装置の消費電力(抗酸化ヒーター)(W)		–		–		–	
	始動電流(A)		10.6		6.0		8.7	
製品	色調		(室内)– (室外)アイボリー(3.0Y7.8/1.1)		(室内)– (室外)アイボリー(3.0Y7.8/1.1)		(室内)– (室外)アイボリー(3.0Y7.8/1.1)	
	外形寸法〈高さ×幅×奥行〉(mm)		(室内)175×1,102×360 (室外)550×800×285		(室内)175×1,102×360 (室外)550×800×285		(室内)175×1,102×360 (室外)550×800×285	
	製品質量(kg)		(室内)15 (室外)36		(室内)15 (室外)36		(室内)15 (室外)36	
	冷媒量〈R410A〉(kg)		1.20		1.20		1.20	
	熱交換器形式		クロスフィン		クロスフィン		クロスフィン	
	内外接続電線		VVFケーブル 3芯・1本・φ2.0mm		VVFケーブル 3芯・1本・φ2.0mm		VVFケーブル 3芯・1本・φ2.0mm	
	延長配管（フレア接続）	許容値(m)	配管長 30・高低差 20		配管長 30・高低差 20		配管長 30・高低差 20	
	延長配管（フレア接続） パイプ径	ガス側(mm)	φ12.7		φ9.52		φ9.52	
	延長配管（フレア接続） パイプ径	液側(mm)	φ6.35		φ6.35		φ6.35	
	延長配管（フレア接続） パイプ径	ドレン接続口(mm)	VP20		VP20		VP20	
	保護装置	圧縮機保護	電流検知,吐出温度検知,ロータ位置検知		電流検知,吐出温度検知,ロータ位置検知		電流検知,吐出温度検知,ロータ位置検知	
	保護装置	送風機保護	(室内)電流検知(DCモータ用),回転速度検知 (室外)電流検知(DCモータ用),回転速度検知		(室内)電流検知(DCモータ用),回転速度検知 (室外)電流検知(DCモータ用),回転速度検知		(室内)電流検知(DCモータ用),回転速度検知 (室外)電流検知(DCモータ用),回転速度検知	
	圧縮機	形名	SNB-130FKBH		SNB-130FKBH		SNB-130FKBH	
	圧縮機	出力(W)	1,500		750		950	
	送風機	形式	(室内)ラインフローファン (室外)プロペラファン		(室内)ラインフローファン (室外)プロペラファン		(室内)ラインフローファン (室外)プロペラファン	
	送風機	出力(W)	(室内) 30	(室外) 50	(室内) 30	(室外) 50	(室内) 30	(室外) 50
	送風機	風量切換	(室内) 3段	(室外) 3段	(室内) 3段	(室外) 3段	(室内) 3段	(室外) 3段
	送風機 冷房	回転速度(rpm)	(室内) 1,680	(室外) 950	(室内) 1,080	(室外) 840	(室内) 1,180	(室外) 840
	送風機 冷房	風量(m³/h)	(室内) 740	(室外) 1,860	(室内) 530	(室外) 1,860	(室内) 580	(室外) 1,860
	送風機 暖房	回転速度(rpm)	(室内) 1,680	(室外) 1.100	(室内) 1,130	(室外) 790	(室内) 1,230	(室外) 790
	送風機 暖房	風量(m³/h)	(室内) 770	(室外) 2,000	(室内) 550	(室外) 1,740	(室内) 610	(室外) 1,740
コンセント形状・定格			端子台直結・20A		端子台直結・15A		端子台直結・15A	
電源電線(分岐回路)の太さと長さ			φ2.0/17		φ1.6/14,φ2.0/23		φ1.6/14,φ2.0/23	

注1.運転特性はJIS C 9612の条件で運転した場合の数値です。
定格冷房能力〈室内側：27.0℃[DB]、19℃[WB]、外気温度：35.0℃[DB]、24℃[WB]〉
定格暖房能力〈標準〉〈室内側：20.0℃[DB]、外気温度：7.0℃[DB]、6.0℃[WB]〉
〈低温〉〈室内側：20.0℃[DB]、外気温度：2.0℃[DB]、1.0℃[WB]〉
延長配管5m(相当長)、高低差0m
2.運転音測定条件：無響室、Aスケール、JIS C9612による。
3.本仕様は予告なく変更することがあります。
4.エネルギー消費効率の成績係数(COP)は、消費電力1kWあたりの冷房能力、暖房能力を表したものです。
5.省エネ基準達成率について、省エネルギー法目標年度2004年度機種および一部2007年度機種について表示しています。
6.指定なき数字の単位は、mmとします。
7.室内ユニット外形寸法中( )内の寸法は、据付板を付けたときの寸法です。
8.室外ユニット外形寸法中( )内の寸法は、サービスパネルの突出し寸法を示しています。

掲載頁	外形寸法図	頁	2-68・2-69	2-70・2-71	2-70・2-71

項目 ＼ 形名			MLZ-GX40RAS		MLZ-GX50RAS		MLZ-GX56RAS	
性能	冷房	標準能力(kW)	4.0(0.9～4.4)		5.0(0.9～5.4)		5.6(0.9～5.8)	
		除湿能力(L/h)（室温24℃、湿度60%）	–		–		–	
		エネルギー消費効率	3.39		3.14		2.98	
	暖房	標準能力(kW)	5.6(0.9～7.6)		6.3(0.9～8.3)		6.7(0.9～8.7)	
		低温能力(kW)	5.5		6.0		6.3	
		エネルギー消費効率	3.03		3.10		3.25	
	冷・暖房平均エネルギー消費効率		3.21		3.12		3.12	
	2007年度省エネ法基準値達成率(%)		100		100		100	
	運転音 冷房	室内（強・弱・静）(dB)	39・36・32		43・38・34		47・41・35	
		室外(dB)	48		49		52	
	運転音 暖房	室内（強・弱・静）(dB)	40・36・32		43・39・34		47・41・35	
		室外(dB)	49		50		53	
電気特性	電源（相・V・Hz）		単・200・50／60		単・200・50／60		単・200・50／60	
			冷房	暖房	冷房	暖房	冷房	暖房
	定格	標準消費電力(W)	1,180 (150~1,280)	1,850 (140~2,800)	1,590 (150~1,800)	2,030 (140~3,270)	1,880 (150~2,100)	2,060 (140~3,280)
		運転電流(A)	6.4	10.1	8.7	11.1	10.3	11.3
	Hz	力率(%)	92	91	91	91	91	91
		低温消費電力(W)	–	2,480	–	2,890	–	2,900
	電熱装置の消費電力(抗酸化ヒーター)(W)		–		–		–	
	始動電流(A)		10.1		11.1		11.3	
製品	色調		(室内)－ (室外)アイボリー(3.0Y7.8/1.1)		(室内)－ (室外)アイボリー(3.0Y7.8/1.1)		(室内)－ (室外)アイボリー(3.0Y7.8/1.1)	
	外形寸法〈高さ×幅×奥行〉(mm)		(室内)175×1,102×360 (室外)550×800×285		(室内)175×1,102×360 (室外)550×800×285		(室内)175×1,102×360 (室外)550×800×285	
	製品質量(kg)		(室内)15 (室外)36		(室内)15 (室外)36		(室内)15 (室外)36	
	冷媒量〈R410A〉(kg)		1.20		1.20		1.20	
	熱交換器形式		クロスフィン		クロスフィン		クロスフィン	
	内外接続電線		VVFケーブル 3芯・1本・φ2.0mm		VVFケーブル 3芯・1本・φ2.0mm		VVFケーブル 3芯・1本・φ2.0mm	
	延長配管（フレア接続）	許容値(m)	配管長 30・高低差 20		配管長 30・高低差 20		配管長 30・高低差 20	
		パイプ径 ガス側(mm)	φ9.52		φ9.52		φ12.7	
		パイプ径 液側(mm)	φ6.35		φ6.35		φ6.35	
		ドレン接続口(mm)	VP20		VP20		VP20	
	保護装置	圧縮機保護	電流検知,吐出温度検知,ロータ位置検知		電流検知,吐出温度検知,ロータ位置検知		電流検知,吐出温度検知,ロータ位置検知	
		送風機保護	(室内)電流検知(DCモータ用),回転速度検知 (室外)電流検知(DCモータ用),回転速度検知		(室内)電流検知(DCモータ用),回転速度検知 (室外)電流検知(DCモータ用),回転速度検知		(室内)電流検知(DCモータ用),回転速度検知 (室外)電流検知(DCモータ用),回転速度検知	
	圧縮機	形名	SNB-130FKBH		SNB-130FKBH		SNB-130FKBH	
		出力(W)	1,100		1,300		1,500	
	送風機	形式	(室内)ラインフローファン (室外)プロペラファン		(室内)ラインフローファン (室外)プロペラファン		(室内)ラインフローファン (室外)プロペラファン	
		出力(W)	(室内) 30 (室外) 50		(室内) 30 (室外) 50		(室内) 30 (室外) 50	
		風量切換	(室内) 3段 (室外) 3段		(室内) 3段 (室外) 3段		(室内) 3段 (室外) 3段	
	冷房	回転速度(rpm)	(室内) 1,260 (室外) 840		(室内) 1,360 (室外) 840		(室内) 1,600 (室外) 840	
		風量(m³/h)	(室内) 600 (室外) 1,840		(室内) 680 (室外) 1,860		(室内) 740 (室外) 1,860	
	暖房	回転速度(rpm)	(室内) 1,310 (室外) 800		(室内) 1,380 (室外) 900		(室内) 1,630 (室外) 900	
		風量(m³/h)	(室内) 630 (室外) 1,750		(室内) 690 (室外) 2,000		(室内) 760 (室外) 2,000	
コンセント形状・定格			端子台直結・15A		端子台直結・20A		端子台直結・20A	
電源電線(分岐回路)の太さと長さ			φ1.6/14,φ2.0/23		φ2.0/17		φ2.0/17	

注1.運転特性はJIS C 9612の条件で運転した場合の数値です。
定格冷房能力〈室内側：27.0℃[DB]、19℃[WB]、外気温度：35.0℃[DB]、24℃[WB]〉
定格暖房能力〈標準〉〈室内側：20.0℃[DB]、外気温度：7.0℃[DB]、6.0℃[WB]〉
〈低温〉〈室内側：20.0℃[DB]、外気温度：2.0℃[DB]、1.0℃[WB]〉
延長配管5m(相当長)、高低差0m
2.運転音測定条件：無響室、Aスケール、JIS C9612による。
3.本仕様は予告なく変更することがあります。
4.エネルギー消費効率の成績係数(COP)は、消費電力1kWあたりの冷房能力、暖房能力を表したものです。
5.省エネ基準達成率について、省エネルギー法目標年度2004年度機種および一部2007年度機種について表示しています。
6.指定なき数字の単位は、mmとします。
7.室内ユニット外形寸法中( )内の寸法は、据付板を付けたときの寸法です。
8.室外ユニット外形寸法中( )内の寸法は、サービスパネルの突出し寸法を示しています。

掲載頁	外形寸法図	頁	2-70・2-71	2-70・2-71	2-70・2-71

(4) 二方向天井カセット形（MLZ-W形）

項目			形名	MLZ-W40RAS		MLZ-W50RAS		MLZ-W56RAS	
性能	冷房		標準能力(kW)	4.0(0.7～4.3)		5.0(0.7～5.7)		5.6(0.7～5.8)	
			除湿能力(L/h)（室温24℃、湿度60%）	–		–		–	
			エネルギー消費効率	3.57		3.07		2.73	
	暖房		標準能力(kW)	5.6(0.9～8.6)		6.3(0.9～9.0)		6.7(0.9～9.2)	
			低温能力(kW)	6.2		6.5		6.7	
			エネルギー消費効率	3.48		3.44		3.51	
	冷・暖房平均エネルギー消費効率			3.53		3.26		3.12	
	2007年度省エネ法基準値達成率(%)			110		104		100	
	運転音	冷房	室内（強・弱・静）(dB)	37・35・33		38・36・34		40・37・34	
			室外(dB)	48		49		52	
		暖房	室内（強・弱・静）(dB)	40・37・34		40・37・34		44・37・34	
			室外(dB)	49		50		53	
電気特性	電源（相・V・Hz）			単・200・50／60		単・200・50／60		単・200・50／60	
				冷房	暖房	冷房	暖房	冷房	暖房
	定格		標準消費電力(W)	1,120 (125~1,220)	1,610 (115~2,810)	1,630 (125~2,080)	1,830 (115~3,180)	2,050 (125~2,230)	1,910 (115~3,280)
			運転電流(A)	6.0	8.55	8.55	9.50	10.75	9.90
	Hz		力率(%)	93	94	95	96	95	96
	低温消費電力(W)			–	2,490	–	2,810	–	2,900
	電熱装置の消費電力(抗酸化ヒーター)(W)			–		–		–	
	始動電流(A)			8.55		9.5		10.75	
製品	色調			(室内)－ (室外)アイボリー(3.0Y7.8/1.1)		(室内)－ (室外)アイボリー(3.0Y7.8/1.1)		(室内)－ (室外)アイボリー(3.0Y7.8/1.1)	
	外形寸法〈高さ×幅×奥行〉(mm)			(室内)194×973×480 (室外)550×800×285		(室内)194×973×480 (室外)550×800×285		(室内)194×973×480 (室外)550×800×285	
	製品質量(kg)			(室内)18　(室外)36		(室内)18　(室外)36		(室内)18　(室外)36	
	冷媒量〈R410A〉(kg)			1.25		1.25		1.25	
	熱交換器形式			クロスフィン		クロスフィン		クロスフィン	
	内外接続電線			VVFケーブル　3芯・1本・φ2.0mm		VVFケーブル　3芯・1本・φ2.0mm		VVFケーブル　3芯・1本・φ2.0mm	
	延長配管（フレア接続）		許容値(m)	配管長　30・高低差　20		配管長　30・高低差　20		配管長　30・高低差　20	
		パイプ径	ガス側(mm)	φ9.52		φ9.52		φ12.7	
			液側(mm)	φ6.35		φ6.35		φ6.35	
			ドレン接続口(mm)	VP20		VP20		VP20	
	保護装置		圧縮機保護	電流検知,吐出温度検知		電流検知,吐出温度検知		電流検知,吐出温度検知	
			送風機保護	(室内)電流検知(DCモータ用),回転速度検知 (室外)電流検知(DCモータ用),回転速度検知		(室内)電流検知(DCモータ用),回転速度検知 (室外)電流検知(DCモータ用),回転速度検知		(室内)電流検知(DCモータ用),回転速度検知 (室外)電流検知,回転速度検知	
	圧縮機		形名	SNB-130FKBH		SNB-130FKBH		SNB-130FKBH	
			出力(W)	1,100		1,300		1,500	
	送風機		形式	(室内)ラインフローファン×2 (室外)プロペラファン		(室内)ラインフローファン×2 (室外)プロペラファン		(室内)ラインフローファン×2 (室外)プロペラファン	
			出力(W)	(室内) 30+30　(室外) 50		(室内) 30+30　(室外) 50		(室内) 30+30　(室外) 50	
			風量切換	(室内) 3段　(室外) 3段		(室内) 3段　(室外) 3段		(室内) 3段　(室外) 3段	
		冷房	回転速度(rpm)	(室内) 1,380　(室外) 840		(室内) 1,420　(室外) 840		(室内) 1,510　(室外) 840	
			風量(m³/h)	(室内) 650　(室外) 1,840		(室内) 670　(室外) 1,860		(室内) 720　(室外) 1,860	
		暖房	回転速度(rpm)	(室内) 1,550　(室外) 800		(室内) 1,620　(室外) 900		(室内) 1,660　(室外) 900	
			風量(m³/h)	(室内) 740　(室外) 1,750		(室内) 770　(室外) 2,000		(室内) 790　(室外) 2,000	
コンセント形状・定格				端子台直結・15A		端子台直結・20A		端子台直結・20A	
電源電線(分岐回路)の太さと長さ				φ1.6/14,φ2.0/23		φ2.0/17		φ2.0/17	

注1.運転特性はJIS C 9612の条件で運転した場合の数値です。
　定格冷房能力(室内側：27.0℃[DB]、19℃[WB]、外気温度：35.0℃[DB]、24℃[WB])
　定格暖房能力〈標準〉(室内側：20.0℃[DB]、外気温度：7.0℃[DB]、6.0℃[WB])
　　〈低温〉(室内側：20.0℃[DB]、外気温度：2.0℃[DB]、1.0℃[WB])
　延長配管5m(相当長)、高低差0m
2.運転音測定条件：無響室、Aスケール、JIS C9612による。
3.本仕様は予告なく変更することがあります。
4.エネルギー消費効率の成績係数(COP)は、消費電力1kWあたりの冷房能力、暖房能力を表したものです。
5.省エネ基準達成率について、省エネルギー法目標年度2004年度機種および一部2007年度機種について表示しています。
6.指定なき数字の単位は、mmとします。
7.室内ユニット外形寸法中(　)内の寸法は、据付板を付けたときの寸法です。
8.室外ユニット外形寸法中(　)内の寸法は、サービスパネルの突出し寸法を示しています。

掲載頁	外形寸法図	頁	2-72・2-73	2-72・2-73	2-72・2-73

(5) 壁埋込形（MTZ形）

項目			形名	MTZ-22RAS		MTZ-25RAS		MTZ-28RAS	
性能	冷房		標準能力(kW)	2.2(0.9～2.8)		2.5(0.9～3.2)		2.8(0.9～3.5)	
			除湿能力(L/h)（室温24℃、湿度60%）	–		–		–	
			エネルギー消費効率	4.89		4.55		4.38	
	暖房		標準能力(kW)	3.2(0.9～6.3)		3.6(0.9～6.6)		4.0(0.9～6.8)	
			低温能力(kW)	4.6		4.8		4.9	
			エネルギー消費効率	3.81		3.79		3.77	
	冷・暖房平均エネルギー消費効率			4.35		4.17		4.08	
	2007年度省エネ法基準値達成率(%)			110		105		103	
	運転音	冷房	室内（強・弱・静）(dB)	37・33・28		38・34・29		38・34・29	
			室外(dB)	45		45		45	
		暖房	室内（強・弱・静）(dB)	38・34・29		39・35・30		39・35・30	
			室外(dB)	46		46		46	
電気特性	電源（相・V・Hz）			単・200・50／60		単・200・50／60		単・200・50／60	
				冷房	暖房	冷房	暖房	冷房	暖房
	定格		標準消費電力(W)	450 (160~620)	840 (160~2,400)	550 (160~750)	950 (160~2,410)	640 (160~850)	1,060 (160~2,410)
			運転電流(A)	2.4	4.6	3.0	5.2	3.5	5.8
	Hz		力率(%)	93	91	91	91	91	91
	低温消費電力(W)			–	2,120	–	2,130	–	2,130
	電熱装置の消費電力(抗酸化ヒーター)(W)			–		–		–	
	始動電流(A)			4.6		5.2		5.8	
製品	色調			(室内)－ (室外)アイボリー(3.0Y7.8/1.1)		(室内)－ (室外)アイボリー(3.0Y7.8/1.1)		(室内)－ (室外)アイボリー(3.0Y7.8/1.1)	
	外形寸法〈高さ×幅×奥行〉(mm)			(室内)325×748×181 (室外)550×800×285		(室内)325×748×181 (室外)550×800×285		(室内)325×748×181 (室外)550×800×285	
	製品質量(kg)			(室内)10 (室外)36		(室内)10 (室外)36		(室内)10 (室外)36	
	冷媒量〈R410A〉(kg)			1.10		1.10		1.10	
	熱交換器形式			クロスフィン		クロスフィン		クロスフィン	
	内外接続電線			VVFケーブル 3芯・1本・φ2.0mm		VVFケーブル 3芯・1本・φ2.0mm		VVFケーブル 3芯・1本・φ2.0mm	
	延長配管（フレア接続）	許容値(m)		配管長 30・高低差 20		配管長 30・高低差 20		配管長 30・高低差 20	
		パイプ径	ガス側(mm)	φ9.52		φ9.52		φ9.52	
			液側(mm)	φ6.35		φ6.35		φ6.35	
			ドレン接続口(mm)	φ16		φ16		φ16	
	保護装置	圧縮機保護		電流検知,吐出温度検知,ロータ位置検知		電流検知,吐出温度検知,ロータ位置検知		電流検知,吐出温度検知,ロータ位置検知	
		送風機保護		(室内)電流検知(DCモータ用),回転速度検知 (室外)電流検知(DCモータ用),回転速度検知		(室内)電流検知(DCモータ用),回転速度検知 (室外)電流検知(DCモータ用),回転速度検知		(室内)電流検知(DCモータ用),回転速度検知 (室外)電流検知(DCモータ用),回転速度検知	
	圧縮機	形名		SNB-130FKBH		SNB-130FKBH		SNB-130FKBH	
		出力(W)		650		650		750	
	送風機	形式		(室内)ラインフローファン (室外)プロペラファン		(室内)ラインフローファン (室外)プロペラファン		(室内)ラインフローファン (室外)プロペラファン	
		出力(W)		(室内) 30 (室外) 50		(室内) 30 (室外) 50		(室内) 30 (室外) 50	
		風量切換		(室内) 3段 (室外) 3段		(室内) 3段 (室外) 3段		(室内) 3段 (室外) 3段	
		冷房	回転速度(rpm)	(室内) 1,300 (室外) 840		(室内) 1,340 (室外) 840		(室内) 1,340 (室外) 840	
			風量(m³/h)	(室内) 470 (室外) 1,860		(室内) 490 (室外) 1,860		(室内) 490 (室外) 1,860	
		暖房	回転速度(rpm)	(室内) 1,340 (室外) 790		(室内) 1,410 (室外) 790		(室内) 1,410 (室外) 790	
			風量(m³/h)	(室内) 490 (室外) 1,740		(室内) 520 (室外) 1,740		(室内) 520 (室外) 1,740	
コンセント形状・定格				端子台直結・15A		端子台直結・15A		端子台直結・15A	
電源電線(分岐回路)の太さと長さ				φ1.6/14,φ2.0/23		φ1.6/14,φ2.0/23		φ1.6/14,φ2.0/23	

注1.運転特性はJIS C 9612の条件で運転した場合の数値です。
定格冷房能力(室内側：27.0℃[DB]、19℃[WB]、外気温度：35.0℃[DB]、24℃[WB])
定格暖房能力〈標準〉(室内側：20.0℃[DB]、外気温度：7.0℃[DB]、6.0℃[WB])
〈低温〉(室内側：20.0℃[DB]、外気温度：2.0℃[DB]、1.0℃[WB])
延長配管5m(相当長)、高低差0m
2.運転音測定条件：無響室、Aスケール、JIS C9612による。
3.本仕様は予告なく変更することがあります。
4.エネルギー消費効率の成績係数(COP)は、消費電力1kWあたりの冷房能力、暖房能力を表したものです。
5.省エネ基準達成率について、省エネルギー法目標年度2004年度機種および一部2007年度機種について表示しています。
6.指定なき数字の単位は、mmとします。
7.室内ユニット外形寸法中( )内の寸法は、据付板を付けたときの寸法です。
8.室外ユニット外形寸法中( )内の寸法は、サービスパネルの突出し寸法を示しています。

掲載頁	外形寸法図	頁	2-74・2-75	2-74・2-75	2-74・2-75

(6) フリービルトイン形 (MBZ形)

項目	形名	MTZ-36RAS	MTZ-40RAS	MBZ-28RAS
性能	冷房 標準能力(kW)	3.6(0.9～3.9)	4.0(0.9～4.4)	2.8(0.7～4.0)
性能	冷房 除湿能力(L/h)(室温24℃、湿度60%)	–	–	–
性能	冷房 エネルギー消費効率	3.46	3.36	4.34
性能	暖房 標準能力(kW)	4.8(0.9～7.0)	5.6(0.9～7.6)	4.2(0.9～6.6)
性能	暖房 低温能力(kW)	5.1	5.5	4.8
性能	暖房 エネルギー消費効率	3.31	3.11	3.94
性能	冷・暖房平均エネルギー消費効率	3.39	3.24	4.14
性能	2007年度省エネ法基準値達成率(%)	106	101	104
性能	運転音 冷房 室内(強・弱・静)(dB)	39・35・31	42・39・35	37・34・31
性能	運転音 冷房 室外(dB)	47	48	45
性能	運転音 暖房 室内(強・弱・静)(dB)	41・37・33	43・41・36	38・36・34
性能	運転音 暖房 室外(dB)	49	49	46
電気特性	電源(相・V・Hz)	単・200・50／60	単・200・50／60	単・200・50／60
電気特性		冷房 / 暖房	冷房 / 暖房	冷房 / 暖房
電気特性	定格 標準消費電力(W)	1,040 (160~1,160) / 1,450 (160~2,430)	1,190 (160~1,350) / 1,800 (160~2,810)	645 (125~1,140) / 1,065 (115~1,900)
電気特性	定格 運転電流(A)	5.7 / 7.9	6.5 / 9.8	3.5 / 5.75
電気特性	定格 Hz 力率(%)	91 / 91	91 / 91	92 / 92
電気特性	低温消費電力(W)	– / 2,150	– / 2,480	– / 1,680
電気特性	電熱装置の消費電力(抗酸化ヒーター)(W)	–	–	–
電気特性	始動電流(A)	7.9	9.8	5.75
製品	色調	(室内)– (室外)アイボリー(3.0Y7.8/1.1)	(室内)– (室外)アイボリー(3.0Y7.8/1.1)	(室内)– (室外)アイボリー(3.0Y7.8/1.1)
製品	外形寸法〈高さ×幅×奥行〉(mm)	(室内)325×748×181 (室外)550×800×285	(室内)325×748×181 (室外)550×800×285	(室内)230×770(+65)×450 (室外)550×800(+69)×285
製品	製品質量(kg)	(室内)10 (室外)36	(室内)10 (室外)36	(室内)18 (室外)36
製品	冷媒量〈R410A〉(kg)	1.10	1.10	1.25
製品	熱交換器形式	クロスフィン	クロスフィン	クロスフィン
製品	内外接続電線	VVFケーブル 3芯・1本・φ2.0mm	VVFケーブル 3芯・1本・φ2.0mm	VVFケーブル 3芯・1本・φ2.0mm
製品	延長配管(フレア接続) 許容値(m)	配管長 30・高低差 20	配管長 30・高低差 20	配管長 30・高低差 20
製品	延長配管(フレア接続) パイプ径 ガス側(mm)	φ9.52	φ9.52	φ9.52
製品	延長配管(フレア接続) パイプ径 液側(mm)	φ6.35	φ6.35	φ6.35
製品	延長配管(フレア接続) パイプ径 ドレン接続口(mm)	φ16	φ16	VP20
製品	保護装置 圧縮機保護	電流検知,吐出温度検知,ロータ位置検知	電流検知,吐出温度検知,ロータ位置検知	電流検知,吐出温度検知,ロータ位置検知
製品	保護装置 送風機保護	(室内)電流検知(DCモータ用),回転速度検知 (室外)電流検知(DCモータ用),回転速度検知	(室内)電流検知(DCモータ用),回転速度検知 (室外)電流検知(DCモータ用),回転速度検知	(室内)電圧電流検知,回転速度検知 (室外)電圧電流検知,回転速度検知
製品	圧縮機 形名	SNB-130FKBH	SNB-130FKBH	SNB-130FKBH
製品	圧縮機 出力(W)	950	1,100	750
製品	送風機 形式	(室内)ラインフローファン (室外)プロペラファン	(室内)ラインフローファン (室外)プロペラファン	(室内)シロッコファン (室外)プロペラファン
製品	送風機 出力(W)	(室内)30 (室外)50	(室内)30 (室外)50	(室内)40 (室外)50
製品	送風機 風量切換	(室内)3段 (室外)3段	(室内)3段 (室外)3段	(室内)3段 (室外)3段
製品	送風機 冷房 回転速度(rpm)	(室内)1,410 (室外)840	(室内)1,560 (室外)840	(室内)930 (室外)840
製品	送風機 冷房 風量(m³/h)	(室内)520 (室外)1,860	(室内)580 (室外)1,840	(室内)610 (室外)1,860
製品	送風機 暖房 回転速度(rpm)	(室内)1,500 (室外)790	(室内)1,610 (室外)800	(室内)950 (室外)790
製品	送風機 暖房 風量(m³/h)	(室内)560 (室外)1,740	(室内)610 (室外)1,750	(室内)620 (室外)1,740
コンセント形状・定格		端子台直結・15A	端子台直結・15A	端子台直結・15A
電源電線(分岐回路)の太さと長さ		φ1.6/14,φ2.0/23	φ1.6/14,φ2.0/23	φ1.6/14,φ2.0/23

注1.運転特性はJIS C 9612の条件で運転した場合の数値です。
定格冷房能力(室内側：27.0℃[DB]、19℃[WB]、外気温度：35.0℃[DB]、24℃[WB])
定格暖房能力〈標準〉(室内側：20.0℃[DB]、外気温度：7.0℃[DB]、6.0℃[WB])
〈低温〉(室内側：20.0℃[DB]、外気温度：2.0℃[DB]、1.0℃[WB])
延長配管5m(相当長)、高低差0m
2.運転音測定条件：無響室、Aスケール、JIS C9612による。
3.本仕様は予告なく変更することがあります。
4.エネルギー消費効率の成績係数(COP)は、消費電力1kWあたりの冷房能力、暖房能力を表したものです。
5.省エネ基準達成率について、省エネルギー法目標年度2004年度機種および一部2007年度機種について表示しています。
6.指定なき数字の単位は、mmとします。
7.室内ユニット外形寸法中( )内の寸法は、据付板を付けたときの寸法です。
8.室外ユニット外形寸法中( )内の寸法は、サービスパネルの突出し寸法を示しています。

掲載頁	外形寸法図	頁	2-74・2-75	2-74・2-75	2-76・2-77

項目			形名	MBZ-36RAS		MBZ-40RAS		MBZ-50RAS	
性能	冷房		標準能力(kW)	3.6(0.7～4.1)		4.0(0.7～4.3)		5.0(0.7～5.7)	
			除湿能力(L/h)(室温24℃、湿度60%)	−		−		−	
			エネルギー消費効率	3.60		3.60		3.03	
	暖房		標準能力(kW)	4.8(0.9～7.6)		6.0(0.9～8.6)		6.7(0.9～9.0)	
			低温能力(kW)	5.5		6.2		6.5	
			エネルギー消費効率	3.58		3.59		3.28	
	冷・暖房平均エネルギー消費効率			3.59		3.60		3.16	
	2007年度省エネ法基準値達成率(%)			112		112		101	
	運転音	冷房	室内(強・弱・静)(dB)	40・36・31		40・36・31		43・38・31	
			室外(dB)	47		48		49	
		暖房	室内(強・弱・静)(dB)	41・38・34		41・38・34		45・40・34	
			室外(dB)	49		49		50	
電気特性	電源(相・V・Hz)			単・200・50／60		単・200・50／60		単・200・50／60	
				冷房	暖房	冷房	暖房	冷房	暖房
	定格		標準消費電力(W)	1,000 (125~1,180)	1,340 (115~2,460)	1,110 (125~1,250)	1,670 (115~2,850)	1,650 (125~2,200)	2,040 (115~3,110)
			運転電流(A)	5.40	7.20	6.00	8.90	8.80	10.70
	Hz		力率(%)	92	93	92	93	93	95
	低温消費電力(W)			−	2,170	−	2,520	−	2,750
	電熱装置の消費電力(抗酸化ヒーター)(W)			−		−		−	
	始動電流(A)			7.20		8.9		10.7	
製品	色調			(室内)− (室外)アイボリー(3.0Y7.8/1.1)		(室内)− (室外)アイボリー(3.0Y7.8/1.1)		(室内)− (室外)アイボリー(3.0Y7.8/1.1)	
	外形寸法〈高さ×幅×奥行〉(mm)			(室内)230×770(+65)×450 (室外)550×800(+69)×285		(室内)230×770(+65)×450 (室外)550×800(+69)×285		(室内)230×770(+65)×450 (室外)550×800(+69)×285	
	製品質量(kg)			(室内)18 (室外)36		(室内)18 (室外)36		(室内)18 (室外)36	
	冷媒量〈R410A〉(kg)			1.25		1.25		1.25	
	熱交換器形式			クロスフィン		クロスフィン		クロスフィン	
	内外接続電線			VVFケーブル 3芯・1本・φ2.0mm		VVFケーブル 3芯・1本・φ2.0mm		VVFケーブル 3芯・1本・φ2.0mm	
	延長配管(フレア接続)	許容値(m)		配管長 30・高低差 20		配管長 30・高低差 20		配管長 30・高低差 20	
		パイプ径	ガス側(mm)	φ9.52		φ9.52		φ9.52	
			液側(mm)	φ6.35		φ6.35		φ6.35	
			ドレン接続口(mm)	VP20		VP20		VP20	
	保護装置	圧縮機保護		電流検知,吐出温度検知,ロータ位置検知		電流検知,吐出温度検知,ロータ位置検知		電流検知,吐出温度検知,ロータ位置検知	
		送風機保護		(室内)電圧電流検知(DCｔ-タ用),回転速度検知 (室外)電圧電流検知(DCｔ-タ用),回転速度検知		(室内)電圧電流検知(DCｔ-タ用),回転速度検知 (室外)電圧電流検知(DCｔ-タ用),回転速度検知		(室内)電圧電流検知(DCｔ-タ用),回転速度検知 (室外)電圧電流検知(DCｔ-タ用),回転速度検知	
	圧縮機	形名		SNB-130FKBH		SNB-130FKBH		SNB-130FKBH	
		出力(W)		950		1,100		1,300	
	送風機	形式		(室内)シロッコファン (室外)プロペラファン		(室内)シロッコファン (室外)プロペラファン		(室内)シロッコファン (室外)プロペラファン	
		出力(W)		(室内) 40 (室外) 50		(室内) 40 (室外) 50		(室内) 40 (室外) 50	
		風量切換		(室内) 3段 (室外) 3段		(室内) 3段 (室外) 3段		(室内) 3段 (室外) 3段	
		冷房	回転速度(rpm)	(室内) 1,030 (室外) 840		(室内) 1,030 (室外) 840		(室内) 1,170 (室外) 840	
			風量(m³/h)	(室内) 680 (室外) 1,860		(室内) 680 (室外) 1,840		(室内) 790 (室外) 1,860	
		暖房	回転速度(rpm)	(室内) 1,050 (室外) 790		(室内) 1,050 (室外) 800		(室内) 1,200 (室外) 900	
			風量(m³/h)	(室内) 700 (室外) 1,740		(室内) 700 (室外) 1,750		(室内) 810 (室外) 2,000	
コンセント形状・定格				端子台直結・15A		端子台直結・15A		端子台直結・20A	
電源電線(分岐回路)の太さと長さ				φ1.6/14,φ2.0/23		φ1.6/14,φ2.0/23		φ2.0/17	

注1.運転特性はJIS C 9612の条件で運転した場合の数値です。
定格冷房能力〈室内側：27.0℃[DB]、19℃[WB]、外気温度：35.0℃[DB]、24℃[WB]〉
定格暖房能力〈標準〉〈室内側：20.0℃[DB]、外気温度：7.0℃[DB]、6.0℃[WB]〉
〈低温〉〈室内側：20.0℃[DB]、外気温度：2.0℃[DB]、1.0℃[WB]〉
延長配管5m(相当長)、高低差0m
2.運転音測定条件：無響室、Aスケール、JIS C9612による。
3.本仕様は予告なく変更することがあります。
4.エネルギー消費効率の成績係数(COP)は、消費電力1kWあたりの冷房能力、暖房能力を表したものです。
5.省エネ基準達成率について、省エネルギー法目標年度2004年度機種および一部2007年度機種について表示しています。
6.指定なき数字の単位は、mmとします。
7.室内ユニット外形寸法中( )内の寸法は、据付板を付けたときの寸法です。
8.室外ユニット外形寸法中( )内の寸法は、サービスパネルの突出し寸法を示しています。

掲載頁	外形寸法図	頁	2-76・2-77	2-76・2-77	2-76・2-77

(7) 小能力天井カセット形（MLZ形）

項目			形名	MLZ-22RAS		MLZ-25RAS	
性能	冷房		標準能力 (kW)	2.2(0.8～2.7)		2.5(0.8～2.9)	
			除湿能力 (L/h)（室温24℃、湿度60%）	−		−	
			エネルギー消費効率	4.63		4.27	
	暖房		標準能力 (kW)	3.2(0.9～5.8)		3.4(0.9～6.1)	
			低温能力 (kW)	4.2		4.4	
			エネルギー消費効率	3.52		3.66	
	冷・暖房平均エネルギー消費効率			4.08		3.97	
	2007年度省エネ法基準値達成率(%)			103		100	
	運転音	冷房	室内（強・弱・静） (dB)	35・32・29		35・32・29	
			室外 (dB)	45		45	
		暖房	室内（強・弱・静） (dB)	36・33・30		38・34・30	
			室外 (dB)	46		46	
電気特性	電源 (相・V・Hz)			単・200・50／60		単・200・50／60	
				冷房	暖房	冷房	暖房
	定格		標準消費電力 (W)	475 (170~620)	910 (170~2,430)	585 (170~700)	930 (170~2,460)
			運転電流 (A)	2.6	5.0	3.2	5.1
	Hz		力率 (%)	91	91	91	91
	低温消費電力 (W)			−	2,150	−	2,170
	電熱装置の消費電力(抗酸化ヒーター) (W)			−		−	
	始動電流 (A)			5.0		5.1	
製品	色調			(室内)− (室外)アイボリー(3.0Y7.8/1.1)		(室内)− (室外)アイボリー(3.0Y7.8/1.1)	
	外形寸法〈高さ×幅×奥行〉 (mm)			(室内)194×745×300 (室外)550×800×285		(室内)194×745×300 (室外)550×800×285	
	製品質量 (kg)			(室内)9.8 (室外)36		(室内)9.8 (室外)36	
	冷媒量〈R410A〉 (kg)			1.10		1.10	
	熱交換器形式			クロスフィン		クロスフィン	
	内外接続電線			VVFケーブル 3芯・1本・φ2.0mm		VVFケーブル 3芯・1本・φ2.0mm	
	延長配管（フレア接続）		許容値 (m)	配管長 30・高低差 20		配管長 30・高低差 20	
		パイプ径	ガス側 (mm)	φ9.52		φ9.52	
			液側 (mm)	φ6.35		φ6.35	
			ドレン接続口 (mm)	VP20		VP20	
	保護装置		圧縮機保護	電流検知,吐出温度検知,ロータ位置検知		電流検知,吐出温度検知,ロータ位置検知	
			送風機保護	(室内)電流検知(DCモータ用),回転速度検知 (室外)電流検知(DCモータ用),回転速度検知		(室内)電流検知(DCモータ用),回転速度検知 (室外)電流検知(DCモータ用),回転速度検知	
	圧縮機		形名	SNB-130FKBH		SNB-130FKBH	
			出力 (W)	600		650	
	送風機		形式	(室内)ラインフローファン (室外)プロペラファン		(室内)ラインフローファン (室外)プロペラファン	
			出力 (W)	(室内) 30 (室外) 50		(室内) 30 (室外) 50	
			風量切換	(室内) 3段 (室外) 3段		(室内) 3段 (室外) 3段	
		冷房	回転速度(rpm)	(室内) 1,140 (室外) 840		(室内) 1,140 (室外) 840	
			風量(m³/h)	(室内) 340 (室外) 1,860		(室内) 340 (室外) 1,860	
		暖房	回転速度(rpm)	(室内) 1,230 (室外) 790		(室内) 1,300 (室外) 790	
			風量(m³/h)	(室内) 370 (室外) 1,740		(室内) 370 (室外) 1,740	
コンセント形状・定格				端子台直結・15A		端子台直結・15A	
電源電線(分岐回路)の太さと長さ				φ1.6/14,φ2.0/23		φ1.6/14,φ2.0/23	

注1.運転特性はJIS C 9612の条件で運転した場合の数値です。
定格冷房能力(室内側：27.0℃[DB]、19℃[WB]、外気温度：35.0℃[DB]、24℃[WB])
定格暖房能力〈標準〉(室内側：20.0℃[DB]、外気温度：7.0℃[DB]、6.0℃[WB])
〈低温〉(室内側：20.0℃[DB]、外気温度：2.0℃[DB]、1.0℃[WB])
延長配管5m(相当長)、高低差0m
2.運転音測定条件：無響室、Aスケール、JIS C9612による。
3.本仕様は予告なく変更することがあります。
4.エネルギー消費効率の成績係数(COP)は、消費電力1kWあたりの冷房能力、暖房能力を表したものです。
5.省エネ基準達成率について、省エネルギー法目標年度2004年度機種および一部2007年度機種について表示しています。
6.指定なき数字の単位は、mmとします。
7.室内ユニット外形寸法中( )内の寸法は、据付板を付けたときの寸法です。
8.室外ユニット外形寸法中( )内の寸法は、サービスパネルの突出し寸法を示しています。

掲載頁	外形寸法図	頁	2-78・2-79	2-78・2-79

〈1-2〉霧ヶ峰VXマルチ

タイプ	形名		電源(相・V・Hz)	冷房 定格冷房能力 kW	冷房 除湿能力 l/h	冷房 定格消費電力 kW	冷房 運転電流 A	冷房 力率 %	冷房 始動電流 A	冷房 圧縮機電流(注) A	冷房 送風機電流(室外) A	暖房 定格暖房電力 kW	暖房 定格消費電力 kW	暖房 低温能力 kW	暖房 運転電流(最大) A	暖房 力率 %	暖房 始動電流 A	暖房 圧縮機電流(注) A	暖房 送風機電流(室外) A
室内22+22 室外46	室内 MSZ-VX22AXAS-IN	1台運転時	単・200・50/60	2.2 (0.9～3.2)	1.3	420 (150～730)	2.3	93	6.3	2.8	0.15	3.6 (0.9～5.0)	900 (140～1320)	3.6	4.8	93	6.3	2.7	0.15
	室内 MSZ-VX22AXAS-IN	1台運転時		2.2 (0.9～3.2)	1.3	420 (150～730)	2.3	93	6.3	2.8	0.15	3.6 (0.9～5.0)	900 (140～1320)	3.6	4.8	93	6.3	2.7	0.15
	室外 MXZ-VX46RAS	2台運転時		4.4 (0.9～5.6)	2.6	910 (190～1430)	4.9	93	6.3	-	0.20	5.4 (0.9～7.0)	1170 (190～1520)	5.1	6.3 (15)	93	6.3	-	0.20
	室内 MSZ-VX22AXAS-IN	1台運転時	単・200・50/60	2.2 (0.9～3.2)	1.3	420 (150～730)	2.3	93	6.3	2.8	0.15	3.6 (0.9～5.0)	900 (140～1320)	3.6	4.8	93	6.3	2.7	0.15
	室内 MTZ-22RAS-IN	1台運転時		2.2 (0.9～3.2)	1.3	420 (150～730)	2.3	93	6.3	2.8	0.15	3.6 (0.9～5.0)	900 (140～1320)	3.6	4.8	93	6.3	2.7	0.15
	室外 MXZ-VX46RAS	2台運転時		4.4 (0.9～5.6)	2.6	910 (190～1430)	4.9	93	6.3	-	0.20	5.4 (0.9～7.0)	1170 (190～1520)	5.1	6.3 (15)	93	6.3	-	0.20
	室内 MSZ-VX22AXAS-IN	1台運転時	単・200・50/60	2.2 (0.9～3.2)	1.3	420 (150～730)	2.3	93	5.9	2.8	0.15	3.6 (0.9～5.0)	900 (140～1320)	3.6	4.8	93	5.9	2.7	0.15
	室内 MLZ-22RAS-IN	1台運転時		2.2 (0.8～3.1)	1.3	460 (170～800)	2.5	93	5.9	2.8	0.15	3.4 (0.9～4.8)	930 (170～1600)	3.6	5.0	93	5.9	2.7	0.15
	室外 MXZ-VX46RAS	2台運転時		4.4 (0.9～5.3)	2.6	1010 (190～1450)	5.4	93	5.9	-	0.20	5.1 (0.9～6.6)	1090 (190～1790)	4.8	5.9 (15)	93	5.9	-	0.20
	室内 MTZ-22RAS-IN	1台運転時	単・200・50/60	2.2 (0.9～3.2)	1.3	420 (150～730)	2.3	93	5.9	2.8	0.15	3.6 (0.9～5.0)	900 (140～1320)	3.6	4.8	93	5.9	2.7	0.15
	室内 MLZ-22RAS-IN	1台運転時		2.2 (0.8～3.1)	1.3	460 (170～800)	2.5	93	5.9	2.8	0.15	3.4 (0.9～4.8)	930 (170～1600)	3.6	5.0	93	5.9	2.7	0.15
	室外 MXZ-VX46RAS	2台運転時		4.4 (0.9～5.3)	2.6	1010 (190～1450)	5.4	93	5.9	-	0.20	5.1 (0.9～6.6)	1090 (190～1790)	4.8	5.9 (15)	93	5.9	-	0.20
	室内 MLZ-22RAS-IN	1台運転時	単・200・50/60	2.2 (0.8～3.1)	1.3	460 (170～800)	2.5	93	6.2	2.8	0.15	3.4 (0.9～4.8)	930 (170～1600)	3.6	5.0	93	6.2	2.7	0.15
	室内 MLZ-22RAS-IN	1台運転時		2.2 (0.8～3.1)	1.3	460 (170～800)	2.5	93	6.2	2.8	0.15	3.4 (0.9～4.8)	930 (170～1600)	3.6	5.0	93	6.2	2.7	0.15
	室外 MXZ-VX46RAS	2台運転時		4.4 (0.9～5.0)	2.6	1050 (190～1380)	5.6	93	6.2	-	0.20	5.0 (0.9～6.5)	1150 (190～1820)	4.7	6.2 (15)	93	6.2	-	0.20
	室内 MTZ-22RAS-IN	1台運転時	単・200・50/60	2.2 (0.9～3.2)	1.3	420 (150～730)	2.3	93	6.3	2.8	0.15	3.6 (0.9～5.0)	900 (140～1320)	3.6	4.8	93	6.3	2.7	0.15
	室内 MTZ-22RAS-IN	1台運転時		2.2 (0.9～3.2)	1.3	420 (150～730)	2.3	93	6.3	2.8	0.15	3.6 (0.9～5.0)	900 (140～1320)	3.6	4.8	93	6.3	2.7	0.15
	室外 MXZ-VX46RAS	2台運転時		4.4 (0.9～5.6)	2.6	910 (190～1430)	4.9	93	6.3	-	0.20	5.4 (0.9～7.0)	1170 (190～1520)	5.1	6.3 (15)	93	6.3	-	0.20
室内22+25 室外46	室内 MSZ-VX22AXAS-IN	1台運転時	単・200・50/60	2.2 (0.9～3.2)	1.3	420 (150～730)	2.3	93	5.6	2.8	0.15	3.6 (0.9～5.0)	900 (140～1320)	3.6	4.8	93	5.6	2.7	0.15
	室内 MSZ-VX25AXAS-IN	1台運転時		2.5 (0.9～3.7)	1.4	480 (150～880)	2.6	93	5.6	2.8	0.15	3.8 (0.9～5.8)	960 (140～1520)	4.2	5.2	93	5.6	2.7	0.15
	室外 MXZ-VX46RAS	2台運転時		4.6 (0.9～5.6)	2.7	990 (190～1430)	5.3	93	5.6	-	0.20	5.4 (0.9～7.0)	1050 (190～1520)	5.1	5.6 (15)	93	5.6	-	0.20
	室内 MSZ-VX22AXAS-IN	1台運転時	単・200・50/60	2.2 (0.9～3.2)	1.3	420 (150～730)	2.3	93	5.6	2.8	0.15	3.6 (0.9～5.0)	900 (140～1320)	3.6	4.8	93	5.6	2.7	0.15
	室内 MTZ-25RAS-IN	1台運転時		2.5 (0.9～3.7)	1.4	480 (150～880)	2.6	93	5.6	2.8	0.15	3.8 (0.9～5.8)	960 (140～1520)	4.2	5.2	93	5.6	2.7	0.15
	室外 MXZ-VX46RAS	2台運転時		4.6 (0.9～5.6)	2.7	990 (190～1430)	5.3	93	5.6	-	0.20	5.4 (0.9～7.0)	1050 (190～1520)	5.1	5.6 (15)	93	5.6	-	0.20
	室内 MTZ-22RAS-IN	1台運転時	単・200・50/60	2.2 (0.9～3.2)	1.3	420 (150～730)	2.3	93	5.6	2.8	0.15	3.6 (0.9～5.0)	900 (140～1320)	3.6	4.8	93	5.6	2.7	0.15
	室内 MSZ-VX25AXAS-IN	1台運転時		2.5 (0.9～3.7)	1.4	480 (150～880)	2.6	93	5.6	2.8	0.15	3.8 (0.9～5.8)	960 (140～1520)	4.2	5.2	93	5.6	2.7	0.15
	室外 MXZ-VX46RAS	2台運転時		4.6 (0.9～5.6)	2.7	990 (190～1430)	5.3	93	5.6	-	0.20	5.4 (0.9～7.0)	1050 (190～1520)	5.1	5.6 (15)	93	5.6	-	0.20
	室内 MTZ-22RAS-IN	1台運転時	単・200・50/60	2.2 (0.9～3.2)	1.3	420 (150～730)	2.3	93	5.6	2.8	0.15	3.6 (0.9～5.0)	900 (140～1320)	3.6	4.8	93	5.6	2.7	0.15
	室内 MTZ-25RAS-IN	1台運転時		2.5 (0.9～3.7)	1.4	480 (150～880)	2.6	93	5.6	2.8	0.15	3.8 (0.9～5.8)	960 (140～1520)	4.2	5.2	93	5.6	2.7	0.15
	室外 MXZ-VX46RAS	2台運転時		4.6 (0.9～5.6)	2.7	990 (190～1430)	5.3	93	5.6	-	0.20	5.4 (0.9～7.0)	1050 (190～1520)	5.1	5.6 (15)	93	5.6	-	0.20
	室内 MSZ-VX22AXAS-IN	1台運転時	単・200・50/60	2.2 (0.9～3.2)	1.3	420 (150～730)	2.3	93	5.9	2.8	0.15	3.6 (0.9～5.0)	900 (140～1320)	3.6	4.8	93	5.9	2.7	0.15
	室内 MLZ-25RAS-IN	1台運転時		2.5 (0.8～3.3)	1.4	520 (170～890)	2.8	93	5.9	2.8	0.15	3.6 (0.9～5.5)	1000 (170～1880)	4.2	5.4	93	5.9	2.7	0.15
	室外 MXZ-VX46RAS	2台運転時		4.6 (0.9～5.3)	2.7	1090 (190～1450)	5.9	93	5.9	-	0.20	5.1 (0.9～6.6)	1090 (190～1790)	4.8	5.9 (15)	93	5.9	-	0.20
	室内 MTZ-22RAS-IN	1台運転時	単・200・50/60	2.2 (0.9～3.2)	1.3	420 (150～730)	2.3	93	5.9	2.8	0.15	3.6 (0.9～5.0)	900 (140～1320)	3.6	4.8	93	5.9	2.7	0.15
	室内 MLZ-25RAS-IN	1台運転時		2.5 (0.8～3.3)	1.4	520 (170～890)	2.8	93	5.9	2.8	0.15	3.6 (0.9～5.5)	1000 (170～1880)	4.2	5.4	93	5.9	2.7	0.15
	室外 MXZ-VX46RAS	2台運転時		4.6 (0.9～5.3)	2.7	1090 (190～1450)	5.9	93	5.9	-	0.20	5.1 (0.9～6.6)	1090 (190～1790)	4.8	5.9 (15)	93	5.9	-	0.20
	室内 MLZ-22RAS-IN	1台運転時	単・200・50/60	2.2 (0.8～3.1)	1.3	460 (170～800)	2.5	93	5.9	2.8	0.15	3.4 (0.9～4.8)	930 (170～1600)	3.6	5.0	93	5.9	2.7	0.15
	室内 MSZ-VX25AXAS-IN	1台運転時		2.5 (0.9～3.7)	1.4	480 (150～880)	2.6	93	5.9	2.8	0.15	3.8 (0.9～5.8)	960 (140～1520)	4.2	5.2	93	5.9	2.7	0.15
	室外 MXZ-VX46RAS	2台運転時		4.6 (0.9～5.3)	2.7	1090 (190～1450)	5.9	93	5.9	-	0.20	5.1 (0.9～6.6)	1090 (190～1790)	4.8	5.9 (15)	93	5.9	-	0.20
	室内 MLZ-22RAS-IN	1台運転時	単・200・50/60	2.2 (0.8～3.1)	1.3	460 (170～800)	2.5	93	5.9	2.8	0.15	3.4 (0.9～4.8)	930 (170～1600)	3.6	5.0	93	5.9	2.7	0.15
	室内 MTZ-25RAS-IN	1台運転時		2.5 (0.9～3.7)	1.4	480 (150～880)	2.6	93	5.9	2.8	0.15	3.8 (0.9～5.8)	960 (140～1520)	4.2	5.2	93	5.9	2.7	0.15
	室外 MXZ-VX46RAS	2台運転時		4.6 (0.9～5.3)	2.7	1090 (190～1450)	5.9	93	5.9	-	0.20	5.1 (0.9～6.6)	1090 (190～1790)	4.8	5.9 (15)	93	5.9	-	0.20
	室内 MLZ-22RAS-IN	1台運転時	単・200・50/60	2.2 (0.8～3.1)	1.3	460 (170～800)	2.5	93	6.7	2.8	0.15	3.4 (0.9～4.8)	930 (170～1600)	3.6	5.0	93	6.7	2.7	0.15
	室内 MLZ-25RAS-IN	1台運転時		2.5 (0.8～3.3)	1.4	520 (170～890)	2.8	93	6.7	2.8	0.15	3.6 (0.9～5.5)	1000 (170～1880)	4.2	5.4	93	6.7	2.7	0.15
	室外 MXZ-VX46RAS	2台運転時		4.6 (0.9～5.0)	2.7	1250 (190～1380)	6.7	93	6.7	-	0.20	5.1 (0.9～6.5)	1150 (190～1820)	4.7	6.2 (15)	93	6.7	-	0.20

注1.標準定格用条件下(冷房は定格48Hz、暖房は48Hz運転)における試運転時の参考値を示す。
2.運転特性JIS C 96 12の条件で運転した場合の数値です。
定格冷房能力(室内側:27.0℃［DB］、19.0℃［WB］外気温度:35.0℃［DB］、24.0℃［WB］)
定格暖房能力　標準　(室内側:20.0℃［DB］外気温度:7.0℃［DB］、6.0℃［WB］)
低温　(室内側:20.0℃［DB］外気温度:2.0℃［DB］、1.0℃［WB］)

タイプ	形名		電源(相・V・HZ)	冷房 定格冷房能力 kW	冷房 除湿能力 l/h	冷房 定格消費電力 kW	冷房 運転電流 A	冷房 力率 %	冷房 始動電流 A	冷房 圧縮機電流(注) A	冷房 送風機電流(室外) A	暖房 定格暖房電力 kW	暖房 定格消費電力 kW	暖房 低温能力(最大) kW	暖房 運転電流 A	暖房 力率 %	暖房 始動電流 A	暖房 圧縮機電流(注) A	暖房 送風機電流(室外) A
室内22+28 室外52	室内 MSZ-VX22AXAS-IN	1台運転時	単・200・50/60	2.2 (0.9～3.2)	1.3	420 (150～730)	2.3	93	8.5	2.8	0.15	3.6 (0.9～5.0)	900 (140～1320)	3.6	4.8	93	8.5	2.7	0.15
	室内 MSZ-VX28AXAS-IN	1台運転時		2.8 (0.9～4.0)	1.6	640 (150～990)	3.4	93	8.5	2.8	0.15	4.2 (0.9～6.2)	1080 (140～1710)	4.5	5.8	93	8.5	2.7	0.15
	室外 MXZ-VX52RAS	2台運転時		5.0 (0.9～6.6)	2.8	1210 (190～1890)	6.4	95	8.5	-	0.20	6.7 (0.9～8.1)	1620 (190～2360)	5.9	8.5 (15)	95	8.5	-	0.20
	室内 MSZ-VX22AXAS-IN	1台運転時	単・200・50/60	2.2 (0.9～3.2)	1.3	420 (150～730)	2.3	93	8.5	2.8	0.15	3.6 (0.9～5.0)	900 (140～1320)	3.6	4.8	93	8.5	2.7	0.15
	室内 MLZ-GX28RAS-IN	1台運転時		2.8 (0.9～4.0)	1.6	640 (150～990)	3.4	93	8.5	2.8	0.15	4.2 (0.9～6.2)	1080 (140～1710)	4.5	5.8	93	8.5	2.7	0.15
	室外 MXZ-VX52RAS	2台運転時		5.0 (0.9～6.6)	2.8	1210 (190～1890)	6.4	95	8.5	-	0.20	6.7 (0.9～8.1)	1620 (190～2360)	5.9	8.5 (15)	95	8.5	-	0.20
	室内 MSZ-VX22AXAS-IN	1台運転時	単・200・50/60	2.2 (0.9～3.2)	1.3	420 (150～730)	2.3	93	8.5	2.8	0.15	3.6 (0.9～5.0)	900 (140～1320)	3.6	4.8	93	8.5	2.7	0.15
	室内 MTZ-28RAS-IN	1台運転時		2.8 (0.9～4.0)	1.6	640 (150～990)	3.4	93	8.5	2.8	0.15	4.2 (0.9～6.2)	1080 (140～1710)	4.5	5.8	93	8.5	2.7	0.15
	室外 MXZ-VX52RAS	2台運転時		5.0 (0.9～6.6)	2.8	1210 (190～1890)	6.4	95	8.5	-	0.20	6.7 (0.9～8.1)	1620 (190～2360)	5.9	8.5 (15)	95	8.5	-	0.20
	室内 MTZ-22RAS-IN	1台運転時	単・200・50/60	2.2 (0.9～3.2)	1.3	420 (150～730)	2.3	93	8.5	2.8	0.15	3.6 (0.9～5.0)	900 (140～1320)	3.6	4.8	93	8.5	2.7	0.15
	室内 MSZ-VX28AXAS-IN	1台運転時		2.8 (0.9～4.0)	1.6	640 (150～990)	3.4	93	8.5	2.8	0.15	4.2 (0.9～6.2)	1080 (140～1710)	4.5	5.8	93	8.5	2.7	0.15
	室外 MXZ-VX52RAS	2台運転時		5.0 (0.9～6.6)	2.8	1210 (190～1890)	6.4	95	8.5	-	0.20	6.7 (0.9～8.1)	1620 (190～2360)	5.9	8.5 (15)	95	8.5	-	0.20
	室内 MTZ-22RAS-IN	1台運転時	単・200・50/60	2.2 (0.9～3.2)	1.3	420 (150～730)	2.3	93	8.5	2.8	0.15	3.6 (0.9～5.0)	900 (140～1320)	3.6	4.8	93	8.5	2.7	0.15
	室内 MLZ-GX28RAS-IN	1台運転時		2.8 (0.9～4.0)	1.6	640 (150～990)	3.4	93	8.5	2.8	0.15	4.2 (0.9～6.2)	1080 (140～1710)	4.5	5.8	93	8.5	2.7	0.15
	室外 MXZ-VX52RAS	2台運転時		5.0 (0.9～6.6)	2.8	1210 (190～1890)	6.4	95	8.5	-	0.20	6.7 (0.9～8.1)	1620 (190～2360)	5.9	8.5 (15)	95	8.5	-	0.20
	室内 MTZ-22RAS-IN	1台運転時	単・200・50/60	2.2 (0.9～3.2)	1.3	420 (150～730)	2.3	93	8.5	2.8	0.15	3.6 (0.9～5.0)	900 (140～1320)	3.6	4.8	93	8.5	2.7	0.15
	室内 MTZ-28RAS-IN	1台運転時		2.8 (0.9～4.0)	1.6	640 (150～990)	3.4	93	8.5	2.8	0.15	4.2 (0.9～6.2)	1080 (140～1710)	4.5	5.8	93	8.5	2.7	0.15
	室外 MXZ-VX52RAS	2台運転時		5.0 (0.9～6.6)	2.8	1210 (190～1890)	6.4	95	8.5	-	0.20	6.7 (0.9～8.1)	1620 (190～2360)	5.9	8.5 (15)	95	8.5	-	0.20
	室内 MLZ-22RAS-IN	1台運転時	単・200・50/60	2.2 (0.8～3.1)	1.3	460 (170～800)	2.5	93	8.9	2.8	0.15	3.4 (0.9～4.8)	930 (170～1600)	3.6	5.0	93	8.9	2.7	0.15
	室内 MSZ-VX28AXAS-IN	1台運転時		2.8 (0.9～4.0)	1.6	640 (150～990)	3.4	93	8.9	2.8	0.15	4.2 (0.9～6.2)	1080 (140～1710)	4.5	5.8	93	8.9	2.7	0.15
	室外 MXZ-VX52RAS	2台運転時		5.0 (0.9～6.4)	2.8	1350 (190～1970)	7.1	95	8.9	-	0.20	6.4 (0.9～7.8)	1690 (190～2350)	5.7	8.9 (15)	95	8.9	-	0.20
	室内 MLZ-22RAS-IN	1台運転時	単・200・50/60	2.2 (0.8～3.1)	1.3	460 (170～800)	2.5	93	8.9	2.8	0.15	3.4 (0.9～4.8)	930 (170～1600)	3.6	5.0	93	8.9	2.7	0.15
	室内 MLZ-GX28RAS-IN	1台運転時		2.8 (0.9～4.0)	1.6	640 (150～990)	3.4	93	8.9	2.8	0.15	4.2 (0.9～6.2)	1080 (140～1710)	4.5	5.8	93	8.9	2.7	0.15
	室外 MXZ-VX52RAS	2台運転時		5.0 (0.9～6.4)	2.8	1350 (190～1970)	7.1	95	8.9	-	0.20	6.4 (0.9～7.8)	1690 (190～2350)	5.7	8.9 (15)	95	8.9	-	0.20
	室内 MLZ-22RAS-IN	1台運転時	単・200・50/60	2.2 (0.8～3.1)	1.3	460 (170～800)	2.5	93	8.9	2.8	0.15	3.4 (0.9～4.8)	930 (170～1600)	3.6	5.0	93	8.9	2.7	0.15
	室内 MTZ-28RAS-IN	1台運転時		2.8 (0.9～4.0)	1.6	640 (150～990)	3.4	93	8.9	2.8	0.15	4.2 (0.9～6.2)	1080 (140～1710)	4.5	5.8	93	8.9	2.7	0.15
	室外 MXZ-VX52RAS	2台運転時		5.0 (0.9～6.4)	2.8	1350 (190～1970)	7.1	95	8.9	-	0.20	6.4 (0.9～7.8)	1690 (190～2350)	5.7	8.9 (15)	95	8.9	-	0.20
室内25+25 室外52	室内 MSZ-VX25AXAS-IN	1台運転時	単・200・50/60	2.5 (0.9～3.7)	1.4	480 (150～880)	2.6	93	8.5	2.8	0.15	3.8 (0.9～5.8)	960 (140～1520)	4.2	5.2	93	8.5	2.7	0.15
	室内 MSZ-VX25AXAS-IN	1台運転時		2.5 (0.9～3.7)	1.4	480 (150～880)	2.6	93	8.5	2.8	0.15	3.8 (0.9～5.8)	960 (140～1520)	4.2	5.2	93	8.5	2.7	0.15
	室外 MXZ-VX52RAS	2台運転時		5.0 (0.9～6.6)	2.8	1210 (190～1890)	6.4	95	8.5	-	0.20	6.7 (0.9～8.1)	1620 (190～2360)	5.9	8.5 (15)	95	8.5	-	0.20
	室内 MSZ-VX25AXAS-IN	1台運転時	単・200・50/60	2.5 (0.9～3.7)	1.4	480 (150～880)	2.6	93	8.5	2.8	0.15	3.8 (0.9～5.8)	960 (140～1520)	4.2	5.2	93	8.5	2.7	0.15
	室内 MTZ-25RAS-IN	1台運転時		2.5 (0.9～3.7)	1.4	480 (150～880)	2.6	93	8.5	2.8	0.15	3.8 (0.9～5.8)	960 (140～1520)	4.2	5.2	93	8.5	2.7	0.15
	室外 MXZ-VX52RAS	2台運転時		5.0 (0.9～6.6)	2.8	1210 (190～1890)	6.4	95	8.5	-	0.20	6.7 (0.9～8.1)	1620 (190～2360)	5.9	8.5 (15)	95	8.5	-	0.20
	室内 MTZ-25RAS-IN	1台運転時	単・200・50/60	2.5 (0.9～3.7)	1.4	480 (150～880)	2.6	93	8.5	2.8	0.15	3.8 (0.9～5.8)	960 (140～1520)	4.2	5.2	93	8.5	2.7	0.15
	室内 MTZ-25RAS-IN	1台運転時		2.5 (0.9～3.7)	1.4	480 (150～880)	2.6	93	8.5	2.8	0.15	3.8 (0.9～5.8)	960 (140～1520)	4.2	5.2	93	8.5	2.7	0.15
	室外 MXZ-VX52RAS	2台運転時		5.0 (0.9～6.6)	2.8	1210 (190～1890)	6.4	95	8.5	-	0.20	6.7 (0.9～8.1)	1620 (190～2360)	5.9	8.5 (15)	95	8.5	-	0.20
	室内 MSZ-VX25AXAS-IN	1台運転時	単・200・50/60	2.5 (0.9～3.7)	1.4	480 (150～880)	2.6	93	8.9	2.8	0.15	3.8 (0.9～5.8)	960 (140～1520)	4.2	5.2	93	8.9	2.7	0.15
	室内 MLZ-25RAS-IN	1台運転時		2.5 (0.8～3.3)	1.4	520 (170～890)	2.8	93	8.9	2.8	0.15	3.6 (0.9～5.5)	1000 (170～1880)	4.2	5.4	93	8.9	2.7	0.15
	室外 MXZ-VX52RAS	2台運転時		5.0 (0.9～6.4)	2.8	1350 (190～1970)	7.1	95	8.9	-	0.20	6.4 (0.9～7.8)	1690 (190～2350)	5.7	8.9 (15)	95	8.9	-	0.20
	室内 MTZ-25RAS-IN	1台運転時	単・200・50/60	2.5 (0.9～3.7)	1.4	480 (150～880)	2.6	93	8.9	2.8	0.15	3.8 (0.9～5.8)	960 (140～1520)	4.2	5.2	93	8.9	2.7	0.15
	室内 MLZ-25RAS-IN	1台運転時		2.5 (0.8～3.3)	1.4	520 (170～890)	2.8	93	8.9	2.8	0.15	3.6 (0.9～5.5)	1000 (170～1880)	4.2	5.4	93	8.9	2.7	0.15
	室外 MXZ-VX52RAS	2台運転時		5.0 (0.9～6.4)	2.8	1350 (190～1970)	7.1	95	8.9	-	0.20	6.4 (0.9～7.8)	1690 (190～2350)	5.7	8.9 (15)	95	8.9	-	0.20
	室内 MLZ-25RAS-IN	1台運転時	単・200・50/60	2.5 (0.8～3.3)	1.4	520 (170～890)	2.8	93	9.3	2.8	0.15	3.6 (0.9～5.5)	1000 (170～1880)	4.2	5.4	93	9.3	2.7	0.15
	室内 MLZ-25RAS-IN	1台運転時		2.5 (0.8～3.3)	1.4	520 (170～890)	2.8	93	9.3	2.8	0.15	3.6 (0.9～5.5)	1000 (170～1880)	4.2	5.4	93	9.3	2.7	0.15
	室外 MXZ-VX52RAS	2台運転時		5.0 (0.9～6.0)	2.8	1530 (190～1900)	8.1	95	9.3	-	0.20	6.3 (0.9～7.6)	1770 (190～2340)	5.5	9.3 (15)	95	9.3	-	0.20

注1.標準定格用条件下(冷房は定格48Hz、暖房は48Hz運転)における試運転時の参考値を示す。
2.運転特性JIS C 96 12の条件で運転した場合の数値です。
定格冷房能力(室内側:27.0℃［DB］、19.0℃［WB］外気温度:35.0℃［DB］、24.0℃［WB］)
定格暖房能力　標準　(室内側:20.0℃［DB］外気温度:7.0℃［DB］、6.0℃［WB］)
低温　(室内側:20.0℃［DB］外気温度:2.0℃［DB］、1.0℃［WB］)

タイプ	形名		電源(相・V・Hz)	冷房 定格冷房能力	冷房 除湿能力	冷房 定格消費電力	冷房 運転電流	冷房 力率	冷房 始動電流	冷房 圧縮機電流(注)	冷房 送風機電流(室外)	暖房 定格暖房電力	暖房 定格消費電力	暖房 低温能力(最大)	暖房 運転電流	暖房 力率	暖房 始動電流	暖房 圧縮機電流(注)	暖房 送風機電流(室外)
				kW	l/h	kW	A	%	A	A	A	kW	kW	kW	A	%	A	A	A
室内25+28 室外52	室内 MSZ-VX25AXAS-IN	1台運転時	単・200・50/60	2.5 (0.9～3.7)	1.4	480 (150～880)	2.6	93	8.5	2.8	0.15	3.8 (0.9～5.8)	960 (140～1520)	4.2	5.2	93	8.5	2.7	0.15
	室内 MSZ-VX28AXAS-IN	1台運転時		2.8 (0.9～4.0)	1.6	640 (150～990)	3.4	93	8.5	2.8	0.15	4.2 (0.9～6.2)	1080 (140～1710)	4.5	5.8	93	8.5	2.7	0.15
	室外 MXZ-VX52RAS	2台運転時		5.2 (0.9～6.8)	3.0	1320 (190～2040)	6.9	95	8.5	-	0.20	6.7 (0.9～8.1)	1620 (190～2360)	5.9	8.5 (15)	95	8.5	-	0.20
	室内 MSZ-VX25AXAS-IN	1台運転時	単・200・50/60	2.5 (0.9～3.7)	1.4	480 (150～880)	2.6	93	8.5	2.8	0.15	3.8 (0.9～5.8)	960 (140～1520)	4.2	5.2	93	8.5	2.7	0.15
	室内 MLZ-GX28RAS-IN	1台運転時		2.8 (0.9～4.0)	1.6	640 (150～990)	3.4	93	8.5	2.8	0.15	4.2 (0.9～6.2)	1080 (140～1710)	4.5	5.8	93	8.5	2.7	0.15
	室外 MXZ-VX52RAS	2台運転時		5.2 (0.9～6.8)	3.0	1320 (190～2040)	6.9	95	8.5	-	0.20	6.7 (0.9～8.1)	1620 (190～2360)	5.9	8.5 (15)	95	8.5	-	0.20
	室内 MSZ-VX25AXAS-IN	1台運転時	単・200・50/60	2.5 (0.9～3.7)	1.4	480 (150～880)	2.6	93	8.5	2.8	0.15	3.8 (0.9～5.8)	960 (140～1520)	4.2	5.2	93	8.5	2.7	0.15
	室内 MTZ-28RAS-IN	1台運転時		2.8 (0.9～4.0)	1.6	640 (150～990)	3.4	93	8.5	2.8	0.15	4.2 (0.9～6.2)	1080 (140～1710)	4.5	5.8	93	8.5	2.7	0.15
	室外 MXZ-VX52RAS	2台運転時		5.2 (0.9～6.8)	3.0	1320 (190～2040)	6.9	95	8.5	-	0.20	6.7 (0.9～8.1)	1620 (190～2360)	5.9	8.5 (15)	95	8.5	-	0.20
	室内 MTZ-25RAS-IN	1台運転時	単・200・50/60	2.5 (0.9～3.7)	1.4	480 (150～880)	2.6	93	8.5	2.8	0.15	3.8 (0.9～5.8)	960 (140～1520)	4.2	5.2	93	8.5	2.7	0.15
	室内 MSZ-VX28AXAS-IN	1台運転時		2.8 (0.9～4.0)	1.6	640 (150～990)	3.4	93	8.5	2.8	0.15	4.2 (0.9～6.2)	1080 (140～1710)	4.5	5.8	93	8.5	2.7	0.15
	室外 MXZ-VX52RAS	2台運転時		5.2 (0.9～6.8)	3.0	1320 (190～2040)	6.9	95	8.5	-	0.20	6.7 (0.9～8.1)	1620 (190～2360)	5.9	8.5 (15)	95	8.5	-	0.20
	室内 MTZ-25RAS-IN	1台運転時	単・200・50/60	2.5 (0.9～3.7)	1.4	480 (150～880)	2.6	93	8.5	2.8	0.15	3.8 (0.9～5.8)	960 (140～1520)	4.2	5.2	93	8.5	2.7	0.15
	室内 MLZ-GX28RAS-IN	1台運転時		2.8 (0.9～4.0)	1.6	640 (150～990)	3.4	93	8.5	2.8	0.15	4.2 (0.9～6.2)	1080 (140～1710)	4.5	5.8	93	8.5	2.7	0.15
	室外 MXZ-VX52RAS	2台運転時		5.2 (0.9～6.8)	3.0	1320 (190～2040)	6.9	95	8.5	-	0.20	6.7 (0.9～8.1)	1620 (190～2360)	5.9	8.5 (15)	95	8.5	-	0.20
	室内 MTZ-25RAS-IN	1台運転時	単・200・50/60	2.5 (0.9～3.7)	1.4	480 (150～880)	2.6	93	8.5	2.8	0.15	3.8 (0.9～5.8)	960 (140～1520)	4.2	5.2	93	8.5	2.7	0.15
	室内 MTZ-28RAS-IN	1台運転時		2.8 (0.9～4.0)	1.6	640 (150～990)	3.4	93	8.5	2.8	0.15	4.2 (0.9～6.2)	1080 (140～1710)	4.5	5.8	93	8.5	2.7	0.15
	室外 MXZ-VX52RAS	2台運転時		5.2 (0.9～6.8)	3.0	1320 (190～2040)	6.9	95	8.5	-	0.20	6.7 (0.9～8.1)	1620 (190～2360)	5.9	8.5 (15)	95	8.5	-	0.20
	室内 MLZ-25RAS-IN	1台運転時	単・200・50/60	2.5 (0.8～3.3)	1.4	520 (170～890)	2.8	93	8.9	2.8	0.15	3.6 (0.9～5.5)	1000 (170～1880)	4.2	5.4	93	8.9	2.7	0.15
	室内 MSZ-VX28AXAS-IN	1台運転時		2.8 (0.9～4.0)	1.6	640 (150～990)	3.4	93	8.9	2.8	0.15	4.2 (0.9～6.2)	1080 (140～1710)	4.5	5.8	93	8.9	2.7	0.15
	室外 MXZ-VX52RAS	2台運転時		5.2 (0.9～6.6)	3.0	1480 (190～2120)	7.8	95	8.9	-	0.20	6.4 (0.9～7.8)	1690 (190～2350)	5.7	8.9 (15)	95	8.9	-	0.20
	室内 MLZ-25RAS-IN	1台運転時	単・200・50/60	2.5 (0.8～3.3)	1.4	520 (170～890)	2.8	93	8.9	2.8	0.15	3.6 (0.9～5.5)	1000 (170～1880)	4.2	5.4	93	8.9	2.7	0.15
	室内 MLZ-GX28RAS-IN	1台運転時		2.8 (0.9～4.0)	1.6	640 (150～990)	3.4	93	8.9	2.8	0.15	4.2 (0.9～6.2)	1080 (140～1710)	4.5	5.8	93	8.9	2.7	0.15
	室外 MXZ-VX52RAS	2台運転時		5.2 (0.9～6.6)	3.0	1480 (190～2120)	7.8	95	8.9	-	0.20	6.4 (0.9～7.8)	1690 (190～2350)	5.7	8.9 (15)	95	8.9	-	0.20
	室内 MLZ-25RAS-IN	1台運転時	単・200・50/60	2.5 (0.8～3.3)	1.4	520 (170～890)	2.8	93	8.9	2.8	0.15	3.6 (0.9～5.5)	1000 (170～1880)	4.2	5.4	93	8.9	2.7	0.15
	室内 MTZ-28RAS-IN	1台運転時		2.8 (0.9～4.0)	1.6	640 (150～990)	3.4	93	8.9	2.8	0.15	4.2 (0.9～6.2)	1080 (140～1710)	4.5	5.8	93	8.9	2.7	0.15
	室外 MXZ-VX52RAS	2台運転時		5.2 (0.9～6.6)	3.0	1480 (190～2120)	7.8	95	8.9	-	0.20	6.4 (0.9～7.8)	1690 (190～2350)	5.7	8.9 (15)	95	8.9	-	0.20

注1.標準定格用条件下(冷房は定格48Hz、暖房は48Hz運転)における試運転時の参考値を示す。
2.運転特性JIS C 96 12の条件で運転した場合の数値です。
定格冷房能力(室内側:27.0℃［DB］、19.0℃［WB］外気温度:35.0℃［DB］、24.0℃［WB］)
定格暖房能力　標準　(室内側:20.0℃［DB］外気温度:7.0℃［DB］、6.0℃［WB］)
低温　(室内側:20.0℃［DB］外気温度:2.0℃［DB］、1.0℃［WB］)

タイプ	形名		電源(相・V・Hz)	冷房 定格冷房能力 kW	冷房 除湿能力 l/h	冷房 定格消費電力 kW	冷房 運転電流 A	冷房 力率 %	冷房 始動電流 A	冷房 圧縮機電流(注) A	冷房 送風機電流(室外) A	暖房 定格暖房電力 kW	暖房 定格消費電力 kW	暖房 低温能力(最大) kW	暖房 運転電流 A	暖房 力率 %	暖房 始動電流 A	暖房 圧縮機電流(注) A	暖房 送風機電流(室外) A
室内25+36 室外56	室内 MSZ-VX25AXAS-IN	1台運転時	単・200・50/60	2.5 (0.9～3.7)	1.4	480 (150～880)	2.6	93	8.8	2.8	0.15	3.8 (0.9～5.8)	960 (140～1520)	4.2	5.2	93	8.8	2.7	0.15
	室内 MSZ-VX36AXAS-IN	1台運転時		3.6 (0.9～4.4)	2.0	860 (150～1120)	4.6	93	8.8	2.8	0.15	4.8 (0.9～6.6)	1220 (140～1870)	4.8	6.6	93	8.8	2.7	0.15
	室外 MXZ-VX56RAS	2台運転時		5.6 (0.9～7.1)	3.2	1510 (190～2200)	7.9	95	8.8	-	0.20	6.8 (0.9～8.2)	1670 (190～2420)	6.0	8.8 (15)	95	8.8	-	0.20
	室内 MSZ-VX25AXAS-IN	1台運転時	単・200・50/60	2.5 (0.9～3.7)	1.4	480 (150～880)	2.6	93	8.8	2.8	0.15	3.8 (0.9～5.8)	960 (140～1520)	4.2	5.2	93	8.8	2.7	0.15
	室内 MLZ-GX36RAS-IN	1台運転時		3.6 (0.9～4.4)	2.0	860 (150～1120)	4.6	93	8.8	2.8	0.15	4.8 (0.9～6.6)	1220 (140～1870)	4.8	6.6	93	8.8	2.7	0.15
	室外 MXZ-VX56RAS	2台運転時		5.6 (0.9～7.1)	3.2	1510 (190～2200)	7.9	95	8.8	-	0.20	6.8 (0.9～8.2)	1670 (190～2420)	6.0	8.8 (15)	95	8.8	-	0.20
	室内 MSZ-VX25AXAS-IN	1台運転時	単・200・50/60	2.5 (0.9～3.7)	1.4	480 (150～880)	2.6	93	8.8	2.8	0.15	3.8 (0.9～5.8)	960 (140～1520)	4.2	5.2	93	8.8	2.7	0.15
	室内 MTZ-36RAS-IN	1台運転時		3.6 (0.9～4.4)	2.0	860 (150～1120)	4.6	93	8.8	2.8	0.15	4.8 (0.9～6.6)	1220 (140～1870)	4.8	6.6	93	8.8	2.7	0.15
	室外 MXZ-VX56RAS	2台運転時		5.6 (0.9～7.1)	3.2	1510 (190～2200)	7.9	95	8.8	-	0.20	6.8 (0.9～8.2)	1670 (190～2420)	6.0	8.8 (15)	95	8.8	-	0.20
	室内 MTZ-25RAS-IN	1台運転時	単・200・50/60	2.5 (0.9～3.7)	1.4	480 (150～880)	2.6	93	8.8	2.8	0.15	3.8 (0.9～5.8)	960 (140～1520)	4.2	5.2	93	8.8	2.7	0.15
	室内 MSZ-VX36AXAS-IN	1台運転時		3.6 (0.9～4.4)	2.0	860 (150～1120)	4.6	93	8.8	2.8	0.15	4.8 (0.9～6.6)	1220 (140～1870)	4.8	6.6	93	8.8	2.7	0.15
	室外 MXZ-VX56RAS	2台運転時		5.6 (0.9～7.1)	3.2	1510 (190～2200)	7.9	95	8.8	-	0.20	6.8 (0.9～8.2)	1670 (190～2420)	6.0	8.8 (15)	95	8.8	-	0.20
	室内 MTZ-25RAS-IN	1台運転時	単・200・50/60	2.5 (0.9～3.7)	1.4	480 (150～880)	2.6	93	8.8	2.8	0.15	3.8 (0.9～5.8)	960 (140～1520)	4.2	5.2	93	8.8	2.7	0.15
	室内 MLZ-GX36RAS-IN	1台運転時		3.6 (0.9～4.4)	2.0	860 (150～1120)	4.6	93	8.8	2.8	0.15	4.8 (0.9～6.6)	1220 (140～1870)	4.8	6.6	93	8.8	2.7	0.15
	室外 MXZ-VX56RAS	2台運転時		5.6 (0.9～7.1)	3.2	1510 (190～2200)	7.9	95	8.8	-	0.20	6.8 (0.9～8.2)	1670 (190～2420)	6.0	8.8 (15)	95	8.8	-	0.20
	室内 MTZ-25RAS-IN	1台運転時	単・200・50/60	2.5 (0.9～3.7)	1.4	480 (150～880)	2.6	93	8.8	2.8	0.15	3.8 (0.9～5.8)	960 (140～1520)	4.2	5.2	93	8.8	2.7	0.15
	室内 MTZ-36RAS-IN	1台運転時		3.6 (0.9～4.4)	2.0	860 (150～1120)	4.6	93	8.8	2.8	0.15	4.8 (0.9～6.6)	1220 (140～1870)	4.8	6.6	93	8.8	2.7	0.15
	室外 MXZ-VX56RAS	2台運転時		5.6 (0.9～7.1)	3.2	1510 (190～2200)	7.9	95	8.8	-	0.20	6.8 (0.9～8.2)	1670 (190～2420)	6.0	8.8 (15)	95	8.8	-	0.20
	室内 MLZ-25RAS-IN	1台運転時	単・200・50/60	2.5 (0.8～3.3)	1.4	520 (170～890)	2.8	93	9.1	2.8	0.15	3.6 (0.9～5.5)	1000 (170～1880)	4.2	5.4	93	9.1	2.7	0.15
	室内 MSZ-VX36AXAS-IN	1台運転時		3.6 (0.9～4.4)	2.0	860 (150～1120)	4.6	93	9.1	2.8	0.15	4.8 (0.9～6.6)	1220 (140～1870)	4.8	6.6	93	9.1	2.7	0.15
	室外 MXZ-VX56RAS	2台運転時		5.6 (0.9～6.9)	3.2	1560 (190～2130)	8.2	95	9.1	-	0.20	6.5 (0.9～8.0)	1730 (190～2120)	5.8	9.1 (15)	95	9.1	-	0.20
	室内 MLZ-25RAS-IN	1台運転時	単・200・50/60	2.5 (0.8～3.3)	1.4	520 (170～890)	2.8	93	9.1	2.8	0.15	3.6 (0.9～5.5)	1000 (170～1880)	4.2	5.4	93	9.1	2.7	0.15
	室内 MLZ-GX36RAS-IN	1台運転時		3.6 (0.9～4.4)	2.0	860 (150～1120)	4.6	93	9.1	2.8	0.15	4.8 (0.9～6.6)	1220 (140～1870)	4.8	6.6	93	9.1	2.7	0.15
	室外 MXZ-VX56RAS	2台運転時		5.6 (0.9～6.9)	3.2	1560 (190～2130)	8.2	95	9.1	-	0.20	6.5 (0.9～8.0)	1730 (190～2120)	5.8	9.1 (15)	95	9.1	-	0.20
	室内 MLZ-25RAS-IN	1台運転時	単・200・50/60	2.5 (0.8～3.3)	1.4	520 (170～890)	2.8	93	9.1	2.8	0.15	3.6 (0.9～5.5)	1000 (170～1880)	4.2	5.4	93	9.1	2.7	0.15
	室内 MTZ-36RAS-IN	1台運転時		3.6 (0.9～4.4)	2.0	860 (150～1120)	4.6	93	9.1	2.8	0.15	4.8 (0.9～6.6)	1220 (140～1870)	4.8	6.6	93	9.1	2.7	0.15
	室外 MXZ-VX56RAS	2台運転時		5.6 (0.9～6.9)	3.2	1560 (190～2130)	8.2	95	9.1	-	0.20	6.5 (0.9～8.0)	1730 (190～2120)	5.8	9.1 (15)	95	9.1	-	0.20
室内28+28 室外56	室内 MSZ-VX28AXAS-IN	1台運転時	単・200・50/60	2.8 (0.9～4.0)	1.6	640 (150～990)	3.4	93	8.8	2.8	0.15	4.2 (0.9～6.2)	1080 (140～1710)	4.5	5.8	93	8.8	2.7	0.15
	室内 MSZ-VX2BAXAS-IN	1台運転時		2.8 (0.9～4.0)	1.6	640 (150～990)	3.4	93	8.8	2.8	0.15	4.2 (0.9～6.2)	1080 (140～1710)	4.5	5.8	93	8.8	2.7	0.15
	室外 MXZ-VX56RAS	2台運転時		5.6 (0.9～7.1)	3.2	1510 (190～2200)	7.9	95	8.8	-	0.20	6.8 (0.9～8.2)	1670 (190～2420)	6.0	8.8 (15)	95	8.8	-	0.20
	室内 MSZ-VX2BAXAS-IN	1台運転時	単・200・50/60	2.8 (0.9～4.0)	1.6	640 (150～990)	3.4	93	8.8	2.8	0.15	4.2 (0.9～6.2)	1080 (140～1710)	4.5	5.8	93	8.8	2.7	0.15
	室内 MLZ-GX28RAS-IN	1台運転時		2.8 (0.9～4.0)	1.6	640 (150～990)	3.4	93	8.8	2.8	0.15	4.2 (0.9～6.2)	1080 (140～1710)	4.5	5.8	93	8.8	2.7	0.15
	室外 MXZ-VX56RAS	2台運転時		5.6 (0.9～7.1)	3.2	1510 (190～2200)	7.9	95	8.8	-	0.20	6.8 (0.9～8.2)	1670 (190～2420)	6.0	8.8 (15)	95	8.8	-	0.20
	室内 MSZ-VX2BAXAS-IN	1台運転時	単・200・50/60	2.8 (0.9～4.0)	1.6	640 (150～990)	3.4	93	8.8	2.8	0.15	4.2 (0.9～6.2)	1080 (140～1710)	4.5	5.8	93	8.8	2.7	0.15
	室内 MTZ-28RAS-IN	1台運転時		2.8 (0.9～4.0)	1.6	640 (150～990)	3.4	93	8.8	2.8	0.15	4.2 (0.9～6.2)	1080 (140～1710)	4.5	5.8	93	8.8	2.7	0.15
	室外 MXZ-VX56RAS	2台運転時		5.6 (0.9～7.1)	3.2	1510 (190～2200)	7.9	95	8.8	-	0.20	6.8 (0.9～8.2)	1670 (190～2420)	6.0	8.8 (15)	95	8.8	-	0.20
	室内 MLZ-GX28RAS-IN	1台運転時	単・200・50/60	2.8 (0.9～4.0)	1.6	640 (150～990)	3.4	93	8.8	2.8	0.15	4.2 (0.9～6.2)	1080 (140～1710)	4.5	5.8	93	8.8	2.7	0.15
	室内 MLZ-GX28RAS-IN	1台運転時		2.8 (0.9～4.0)	1.6	640 (150～990)	3.4	93	8.8	2.8	0.15	4.2 (0.9～6.2)	1080 (140～1710)	4.5	5.8	93	8.8	2.7	0.15
	室外 MXZ-VX56RAS	2台運転時		5.6 (0.9～7.1)	3.2	1510 (190～2200)	7.9	95	8.8	-	0.20	6.8 (0.9～8.2)	1670 (190～2420)	6.0	8.8 (15)	95	8.8	-	0.20
	室内 MTZ-28RAS-IN	1台運転時	単・200・50/60	2.8 (0.9～4.0)	1.6	640 (150～990)	3.4	93	8.8	2.8	0.15	4.2 (0.9～6.2)	1080 (140～1710)	4.5	5.8	93	8.8	2.7	0.15
	室内 MTZ-28RAS-IN	1台運転時		2.8 (0.9～4.0)	1.6	640 (150～990)	3.4	93	8.8	2.8	0.15	4.2 (0.9～6.2)	1080 (140～1710)	4.5	5.8	93	8.8	2.7	0.15
	室外 MXZ-VX56RAS	2台運転時		5.6 (0.9～7.1)	3.2	1510 (190～2200)	7.9	95	8.8	-	0.20	6.8 (0.9～8.2)	1670 (190～2420)	6.0	8.8 (15)	95	8.8	-	0.20

注1.標準定格用条件下(冷房は定格48Hz、暖房は48Hz運転)における試運転時の参考値を示す。
2.運転特性JIS C 96 12の条件で運転した場合の数値です。
定格冷房能力(室内側:27.0℃［DB］、19.0℃［WB］外気温度:35.0℃［DB］、24.0℃［WB］)
定格暖房能力　標準　(室内側:20.0℃［DB］外気温度:7.0℃［DB］、6.0℃［WB］)
低温　(室内側:20.0℃［DB］外気温度:2.0℃［DB］、1.0℃［WB］)

タイプ	形名		電源（相・V・Hz）	冷房 定格冷房能力 kW	冷房 除湿能力 l/h	冷房 定格消費電力 W	冷房 運転電流 A	冷房 力率 %	冷房 始動電流 A	冷房 圧縮機電流 A	冷房 送風機電流 (室外) A	暖房 定格暖房能力 kW	暖房 定格消費電力 W	暖房 低温能力 kW	暖房 運転電流 (最大) A	暖房 力率 %	暖房 始動電流 A	暖房 圧縮機電流 A	暖房 送風機電流 (室外) A
室内22+40室外60	室内 MSZ-VX22AXAS-IN	1台運転時	単・200・50/60	2.2 (0.9 ～ 3.2)	1.3	420 (150 ～ 730)	2.3	93	8.5	2.8	0.15	3.6 (0.9 ～ 5.0)	900 (140 ～ 1320)	3.6	4.8	93	8.5	2.7	0.15
	室内 MSZ-VX40AXAS-IN	1台運転時		4.0 (0.9 ～ 4.5)	2.3	860 (150 ～ 1160)	5.4	93	9.6	2.8	0.15	6.0 (0.9 ～ 6.8)	1700 (140 ～ 1910)	4.9	9.1	93	9.6	2.7	0.15
	室外 MXZ-VX60RAS	2台運転時		6.0 (0.9 ～ 7.3)	3.4	1740 (190 ～ 2370)	9.2	95	9.6	-	0.20	7.0 (0.9 ～ 8.4)	1740 (190 ～ 2480)	6.1	9.2 (15)	95	9.6	-	0.20
	室内 MSZ-VX22AXAS-IN	1台運転時	単・200・50/60	2.2 (0.9 3.2)	1.3	420 (150 ～ 730)	2.3	93	8.5	2.8	0.15	3.6 (0.9 ～ 5.0)	900 (140 ～ 1320)	3.6	4.8	93	8.5	2.7	0.15
	室内 MLZ-GX40RAS-IN	1台運転時		4.0 (0.9 ～ 4.5)	2.3	860 (150 ～ 1160)	5.4	93	9.6	2.8	0.15	6.0 (0.9 ～ 6.8)	1700 (140 ～ 1910)	4.9	9.1	93	9.6	2.7	0.15
	室外 MXZ-VX60RAS	2台運転時		6.0 (0.9 ～ 7.3)	3.4	1740 (190 ～ 2370)	9.2	95	9.6	-	0.20	7.0 (0.9 ～ 8.4)	1740 (190 ～ 2480)	6.1	9.2 (15)	95	9.6	-	0.20
	室内 MSZ-VX22AXAS-IN	1台運転時	単・200・50/60	2.2 (0.9 ～ 3.2)	1.3	420 (150 ～ 730)	2.3	93	8.5	2.8	0.15	3.6 (0.9 ～ 5.0)	900 (140 ～ 1320)	3.6	4.8	93	8.5	2.7	0.15
	室内 MTZ-40RAS-IN	1台運転時		4.0 (0.9 ～ 4.5)	2.3	860 (150 ～ 1160)	5.4	93	9.6	2.8	0.15	6.0 (0.9 ～ 6.8)	1700 (140 ～ 1910)	4.9	9.1	93	9.6	2.7	0.15
	室外 MXZ-VX60RAS	2台運転時		6.0 (0.9 ～ 7.3)	3.4	1740 (190 ～ 2370)	9.2	95	9.6	-	0.20	7.0 (0.9 ～ 8.4)	1740 (190 ～ 2480)	6.1	9.2 (15)	95	9.6	-	0.20
	室内 MTZ-22RAS-IN	1台運転時	単・200・50/60	2.2 (0.9 ～ 3.2)	1.3	420 (150 ～ 730)	2.3	93	8.5	2.8	0.15	3.6 (0.9 ～ 5.0)	900 (140 ～ 1320)	3.6	4.8	93	8.5	2.7	0.15
	室内 MSZ-VX40AXAS-IN	1台運転時		4.0 (0.9 ～ 4.5)	2.3	860 (150 ～ 1160)	5.4	93	9.6	2.8	0.15	6.0 (0.9 ～ 6.8)	1700 (140 ～ 1910)	4.9	9.1	93	9.6	2.7	0.15
	室外 MXZ-VX60RAS	2台運転時		6.0 (0.9 ～ 7.3)	3.4	1740 (190 ～ 2370)	9.2	95	9.6	-	0.20	7.0 (0.9 ～ 8.4)	1740 (190 ～ 2480)	6.1	9.2 (15)	95	9.6	-	0.20
	室内 MTZ-22RAS-IN	1台運転時	単・200・50/60	2.2 (0.9 ～ 3.2)	1.3	420 (150 ～ 730)	2.3	93	8.5	2.8	0.15	3.6 (0.9 ～ 5.0)	900 (140 ～ 1320)	3.6	4.8	93	8.5	2.7	0.15
	室内 MLZ-GX40RAS-IN	1台運転時		4.0 (0.9 ～ 4.5)	2.3	860 (150 ～ 1160)	5.4	93	9.6	2.8	0.15	6.0 (0.9 ～ 6.8)	1700 (140 ～ 1910)	4.9	9.1	93	9.6	2.7	0.15
	室外 MXZ-VX60RAS	2台運転時		6.0 (0.9 ～ 7.3)	3.4	1740 (190 ～ 2370)	9.2	95	9.6	-	0.20	7.0 (0.9 ～ 8.4)	1740 (190 ～ 2480)	6.1	9.2 (15)	95	9.6	-	0.20
	室内 MTZ-22RAS-IN	1台運転時	単・200・50/60	2.2 (0.9 ～ 3.2)	1.3	420 (150 ～ 730)	2.3	93	8.5	2.8	0.15	3.6 (0.9 ～ 5.0)	900 (140 ～ 1320)	3.6	4.8	93	8.5	2.7	0.15
	室内 MTZ-40RAS-IN	1台運転時		4.0 (0.9 ～ 4.5)	2.3	860 (150 ～ 1160)	5.4	93	9.6	2.8	0.15	6.0 (0.9 ～ 6.8)	1700 (140 ～ 1910)	4.9	9.1	93	9.6	2.7	0.15
	室外 MXZ-VX60RAS	2台運転時		6.0 (0.9 ～ 7.3)	3.4	1740 (190 ～ 2370)	9.2	95	9.6	-	0.20	7.0 (0.9 ～ 8.4)	1740 (190 ～ 2480)	6.1	9.2 (15)	95	9.6	-	0.20
	室内 MLZ-22RAS-IN	1台運転時	単・200・50/60	2.2 (0.8 ～ 3.1)	1.3	460 (170 ～ 800)	2.5	93	8.9	2.8	0.15	3.4 (0.9 ～ 4.8)	930 (170 ～ 1600)	3.6	5.0	93	8.9	2.7	0.15
	室内 MSZ-VX40AXAS-IN	1台運転時		4.0 (0.9 ～ 4.5)	2.3	860 (150 ～ 1160)	5.4	93	9.5	2.8	0.15	6.0 (0.9 ～ 6.8)	1700 (140 ～ 1910)	4.9	9.1	93	9.5	2.7	0.15
	室外 MXZ-VX60RAS	2台運転時		6.0 (0.9 ～ 7.1)	3.4	1800 (190 ～ 2300)	9.2	95	9.5	-	0.20	7.0 (0.9 ～ 8.1)	1810 (190 ～ 2470)	5.9	9.5 (15)	95	9.5	-	0.20
	室内 MLZ-22RAS-IN	1台運転時	単・200・50/60	2.2 (0.8 ～ 3.1)	1.3	460 (170 ～ 800)	2.5	93	8.9	2.8	0.15	3.4 (0.9 ～ 4.8)	930 (170 ～ 1600)	3.6	5.0	93	8.9	2.7	0.15
	室内 MLZ-GX40RAS-IN	1台運転時		4.0 (0.9 ～ 4.5)	2.3	860 (150 ～ 1160)	5.4	93	9.5	2.8	0.15	6.0 (0.9 ～ 6.8)	1700 (140 ～ 1910)	4.9	9.1	93	9.5	2.7	0.15
	室外 MXZ-VX60RAS	2台運転時		6.0 (0.9 ～ 7.1)	3.4	1800 (190 ～ 2300)	9.2	95	9.5	-	0.20	7.0 (0.9 ～ 8.1)	1810 (190 ～ 2470)	5.9	9.5 (15)	95	9.5	-	0.20
	室内 MLZ-22RAS-IN	1台運転時	単・200・50/60	2.2 (0.8 ～ 3.1)	1.3	460 (170 ～ 800)	2.5	93	8.9	2.8	0.15	3.4 (0.9 ～ 4.8)	930 (170 ～ 1600)	3.6	5.0	93	8.9	2.7	0.15
	室内 MTZ-40RAS-IN	1台運転時		4.0 (0.9 ～ 4.5)	2.3	860 (150 ～ 1160)	5.4	93	9.5	2.8	0.15	6.0 (0.9 ～ 6.8)	1700 (140 ～ 1910)	4.9	9.1	93	9.5	2.7	0.15
	室外 MXZ-VX60RAS	2台運転時		6.0 (0.9 ～ 7.1)	3.4	1800 (190 ～ 2300)	9.2	95	9.5	-	0.20	7.0 (0.9 ～ 8.1)	1810 (190 ～ 2470)	5.9	9.5 (15)	95	9.5	-	0.20

注1.標準定格用条件下(冷房は定格48Hz、暖房は48Hz運転)における試運転時の参考値を示す。
2.運転特性JIS C 96 12の条件で運転した場合の数値です。
定格冷房能力(室内側:27.0℃［DB］、19.0℃［WB］外気温度:35.0℃［DB］、24.0℃［WB］)
定格暖房能力　標準　(室内側:20.0℃［DB］外気温度:7.0℃［DB］、6.0℃［WB］)
低温　(室内側:20.0℃［DB］外気温度:2.0℃［DB］、1.0℃［WB］)

タイプ	形名		電源(相・V・Hz)	冷房 定格冷房能力	冷房 除湿能力	冷房 定格消費電力	冷房 運転電流	冷房 力率	冷房 始動電流	冷房 圧縮機電流(注)	冷房 送風機電流(室外)	暖房 定格暖房電力	暖房 定格消費電力	暖房 低温能力(最大)	暖房 運転電流	暖房 力率	暖房 始動電流	暖房 圧縮機電流(注)	暖房 送風機電流(室外)
				kW	l/h	kW	A	%	A	A	A	kW	kW	kW	A	%	A	A	A
室内25+室外60	室内 MSZ-VX25AXAS-IN	1台運転時	単・200・50/60	2.5 (0.9 ~ 3.7)	1.4	480 (150 ~ 880)	2.6	93	9.6	2.8	0.15	3.8 (0.9 ~ 5.8)	960 (140 ~ 1520)	4.2	5.2	93	9.6	2.7	0.15
	室内 MSZ-VX40AXAS-IN	1台運転時		4.0 (0.9 ~ 4.5)	2.3	860 (150 ~ 1160)	5.4	93	9.6	2.8	0.15	6.0 (0.9 ~ 6.8)	1700 (140 ~ 1910)	4.9	9.1	93	9.6	2.7	0.15
	室外 MXZ-VX60RAS	2台運転時		6.0 (0.9 ~ 7.3)	3.4	1740 (190 ~ 2370)	9.2	95	9.6	-	0.20	7.0 (0.9 ~ 8.4)	1740 (190 ~ 2480)	6.1	9.2 (15)	95	9.6	-	0.20
	室内 MSZ-VX25AXAS-IN	1台運転時	単・200・50/60	2.5 (0.9 ~ 3.7)	1.4	480 (150 ~ 880)	2.6	93	9.6	2.8	0.15	3.8 (0.9 ~ 5.8)	960 (140 ~ 1520)	4.2	5.2	93	9.6	2.7	0.15
	室内 MLZ-GX40RAS-IN	1台運転時		4.0 (0.9 ~ 4.5)	2.3	860 (150 ~ 1160)	5.4	93	9.6	2.8	0.15	6.0 (0.9 ~ 6.8)	1700 (140 ~ 1910)	4.9	9.1	93	9.6	2.7	0.15
	室外 MXZ-VX60RAS	2台運転時		6.0 (0.9 ~ 7.3)	3.4	1740 (190 ~ 2370)	9.2	95	9.6	-	0.20	7.0 (0.9 ~ 8.4)	1740 (190 ~ 2480)	6.1	9.2 (15)	95	9.6	-	0.20
	室内 MSZ-VX25AXAS-IN	1台運転時	単・200・50/60	2.5 (0.9 ~ 3.7)	1.4	480 (150 ~ 880)	2.6	93	9.6	2.8	0.15	3.8 (0.9 ~ 5.8)	960 (140 ~ 1520)	4.2	5.2	93	9.6	2.7	0.15
	室内 MTZ-40RAS-IN	1台運転時		4.0 (0.9 ~ 4.5)	2.3	860 (150 ~ 1160)	5.4	93	9.6	2.8	0.15	6.0 (0.9 ~ 6.8)	1700 (140 ~ 1910)	4.9	9.1	93	9.6	2.7	0.15
	室外 MXZ-VX60RAS	2台運転時		6.0 (0.9 ~ 7.3)	3.4	1740 (190 ~ 2370)	9.2	95	9.6	-	0.20	7.0 (0.9 ~ 8.4)	1740 (190 ~ 2480)	6.1	9.2 (15)	95	9.6	-	0.20
	室内 MTZ-25RAS-IN	1台運転時	単・200・50/60	2.5 (0.9 ~ 3.7)	1.4	480 (150 ~ 880)	2.6	93	9.6	2.8	0.15	3.8 (0.9 ~ 5.8)	960 (140 ~ 1520)	4.2	5.2	93	9.6	2.7	0.15
	室内 MSZ-VX40AXAS-IN	1台運転時		4.0 (0.9 ~ 4.5)	2.3	860 (150 ~ 1160)	5.4	93	9.6	2.8	0.15	6.0 (0.9 ~ 6.8)	1700 (140 ~ 1910)	4.9	9.1	93	9.6	2.7	0.15
	室外 MXZ-VX60RAS	2台運転時		6.0 (0.9 ~ 7.3)	3.4	1740 (190 ~ 2370)	9.2	95	9.6	-	0.20	7.0 (0.9 ~ 8.4)	1740 (190 ~ 2480)	6.1	9.2 (15)	95	9.6	-	0.20
	室内 MTZ-25RAS-IN	1台運転時	単・200・50/60	2.5 (0.9 ~ 3.7)	1.4	480 (150 ~ 880)	2.6	93	9.6	2.8	0.15	3.8 (0.9 ~ 5.8)	960 (140 ~ 1520)	4.2	5.2	93	9.6	2.7	0.15
	室内 MLZ-GX40RAS-IN	1台運転時		4.0 (0.9 ~ 4.5)	2.3	860 (150 ~ 1160)	5.4	93	9.6	2.8	0.15	6.0 (0.9 ~ 6.8)	1700 (140 ~ 1910)	4.9	9.1	93	9.6	2.7	0.15
	室外 MXZ-VX60RAS	2台運転時		6.0 (0.9 ~ 7.3)	3.4	1740 (190 ~ 2370)	9.2	95	9.6	-	0.20	7.0 (0.9 ~ 8.4)	1740 (190 ~ 2480)	6.1	9.2 (15)	95	9.6	-	0.20
	室内 MTZ-25RAS-IN	1台運転時	単・200・50/60	2.5 (0.9 ~ 3.7)	1.4	480 (150 ~ 880)	2.6	93	9.6	2.8	0.15	3.8 (0.9 ~ 5.8)	960 (140 ~ 1520)	4.2	5.2	93	9.6	2.7	0.15
	室内 MTZ-40RAS-IN	1台運転時		4.0 (0.9 ~ 4.5)	2.3	860 (150 ~ 1160)	5.4	93	9.6	2.8	0.15	6.0 (0.9 ~ 6.8)	1700 (140 ~ 1910)	4.9	9.1	93	9.6	2.7	0.15
	室外 MXZ-VX60RAS	2台運転時		6.0 (0.9 ~ 7.3)	3.4	1740 (190 ~ 2370)	9.2	95	9.6	-	0.20	7.0 (0.9 ~ 8.4)	1740 (190 ~ 2480)	6.1	9.2 (15)	95	9.6	-	0.20
	室内 MLZ-25RAS-IN	1台運転時	単・200・50/60	2.5 (0.8 ~ 3.3)	1.4	520 (170 ~ 890)	2.8	93	9.5	2.8	0.15	3.6 (0.9 ~ 5.5)	1000 (170 ~ 1880)	4.0	5.4	93	9.5	2.7	0.15
	室内 MSZ-VX40AXAS-IN	1台運転時		4.0 (0.9 ~ 4.5)	2.3	860 (150 ~ 1160)	5.4	93	9.5	2.8	0.15	6.0 (0.9 ~ 6.8)	1700 (140 ~ 1910)	4.9	9.1	93	9.5	2.7	0.15
	室外 MXZ-VX60RAS	2台運転時		6.0 (0.9 ~ 7.1)	3.4	1800 (190 ~ 2300)	9.2	95	9.5	-	0.20	7.0 (0.9 ~ 8.1)	1810 (190 ~ 2470)	5.9	9.5 (15)	95	9.5	-	0.20
	室内 MLZ-25RAS-IN	1台運転時	単・200・50/60	2.5 (0.8 ~ 3.3)	1.4	520 (170 ~ 890)	2.8	93	9.5	2.8	0.15	3.6 (0.9 ~ 5.5)	1000 (170 ~ 1880)	4.0	5.4	93	9.5	2.7	0.15
	室内 MLZ-GX40RAS-IN	1台運転時		4.0 (0.9 ~ 4.5)	2.3	860 (150 ~ 1160)	5.4	93	9.5	2.8	0.15	6.0 (0.9 ~ 6.8)	1700 (140 ~ 1910)	4.9	9.1	93	9.5	2.7	0.15
	室外 MXZ-VX60RAS	2台運転時		6.0 (0.9 ~ 7.1)	3.4	1800 (190 ~ 2300)	9.2	95	9.5	-	0.20	7.0 (0.9 ~ 8.1)	1810 (190 ~ 2470)	5.9	9.5 (15)	95	9.5	-	0.20
	室内 MLZ-25RAS-IN	1台運転時	単・200・50/60	2.5 (0.8 ~ 3.3)	1.4	520 (170 ~ 890)	2.8	93	9.5	2.8	0.15	3.6 (0.9 ~ 5.5)	1000 (170 ~ 1880)	4.0	5.4	93	9.5	2.7	0.15
	室内 MTZ-40RAS-IN	1台運転時		4.0 (0.9 ~ 4.5)	2.3	860 (150 ~ 1160)	5.4	93	9.5	2.8	0.15	6.0 (0.9 ~ 6.8)	1700 (140 ~ 1910)	4.9	9.1	93	9.5	2.7	0.15
	室外 MXZ-VX60RAS	2台運転時		6.0 (0.9 ~ 7.1)	3.4	1800 (190 ~ 2300)	9.2	95	9.5	-	0.20	7.0 (0.9 ~ 8.1)	1810 (190 ~ 2470)	5.9	9.5 (15)	95	9.5	-	0.20

注1.標準定格用条件下(冷房は定格48Hz、暖房は48Hz運転)における試運転時の参考値を示す。
2.運転特性JIS C 96 12の条件で運転した場合の数値です。
定格冷房能力(室内側:27.0℃［DB］、19.0℃［WB］外気温度:35.0℃［DB］、24.0℃［WB］)
定格暖房能力　標準　(室内側:20.0℃［DB］外気温度:7.0℃［DB］、6.0℃［WB］)
低温　(室内側:20.0℃［DB］外気温度:2.0℃［DB］、1.0℃［WB］)

〈1-3〉システムマルチ

（1）室外機（MXZ形）

項目 ＼ 形名			MXZ-60RAS		MXZ-68RAS	
システム構成	室内機接続台数（台）		1～2		1～2	
	室内機最大接続容量		形名合計　76まで		形名合計　100まで	
	室内機同時運転容量		形名合計　76まで		形名合計　100まで	
	配管制限	配管総実長（m）	50(40mまでチャージレス)		50(40mまでチャージレス)	
		各室内・外機間総実長（m）	25			
		室内・外機間高低差（m）	15 ※1			
		室内機間高低差（m）	15			
性能	冷房	標準能力(kW)	6.0（2.0～7.0）		6.8（2.0～7.4）	
		除湿能力（室温24℃、湿度60%）(L／h)	－		－	
	暖房	標準能力(kW)	7.8（2.1～9.6）		8.6（2.1～10.1）	
		低温能力(kW)	7.0		7.3	
		補助ヒータ(W)	－		－	
	運転音	冷房（強）(dB)	48		49	
		暖房（強）(dB)	50		51	
電気特性	電源（相・V・Hz）		単・200・50/60			
			冷房	暖房	冷房	暖房
	定格	標準消費電力(W)注1	1,700(290～2240)	1,760(420～2720)	2,180(290～2540)	2,040(420～3040)
		運転電流(A)注1	8.6	8.9	11.0	10.3
	Hz	力率(%)注1	99	99	99	99
	最大電流(A)		20		20	
	低温消費電力(W)		－	2,490	－	2,770
	除湿用ヒータ(W)		－			
	始動電流(A)		9.3		11.4	
製品	外形寸法〈高さ×幅×奥行〉（mm）		710×840(+30)×330(+30)			
	製品質量（kg）		58			
	色調		アイボリー(3.0Y7.8/1.1)			
	冷媒量〈R410A〉（kg）		2.7			
	冷凍機油〈NEO22〉（L）		0.6			
	熱交換器形式		クロスフィン			
	内外接続電線		3芯　1本　φ2.0mm			
	延長配管	許容値（m）	50		50	
		パイプ径　ガス側（mm）	φ9.52×2		φ9.52×2	
		パイプ径　液側（mm）	φ6.35×2		φ6.35×2	
		パイプ径　ドレン接続口（mm）	φ33			
	保護装置	圧縮機保護	電流検知・吐出温検知(シェルサーミスター)			
		送風機保護	電流検知・回転速度検知			
	圧縮機	形名	SNB130FGBH1T(ツインロータリー)			
		出力（W）	1,600		1,800	
	送風機	形式	プロペラファン			
		出力（W）	62			
		風量切換	※2　3段			
		冷房　回転速度(rpm)	650		650	
		冷房　風量(m³／h)	2,530		2,530	
		暖房　回転速度(rpm)	700		700	
		暖房　風量(m³／h)	2,790		2,790	
コンセント形状・定格			端子台直結・20A			
電源電線（分岐回路）の太さと長さ			φ2.0／17, φ2.6／29			

注1．定格消費電力・運転電流・力率の値は定格運転時の室外機の値です。
※1．室外機の下方に設置された室内機と室外機は10mを示す。
　2．VHiは保護用としてのみ使用します。

掲載頁	外形寸法図	頁	2-86	2-86

項目 ＼ 形名			MXZ-71RAS		MXZ-72RAS	
システム構成	室内機接続台数（台）		1～3		1～4	
	室内機最大接続容量		形名合計　112まで		形名合計　118まで	
	室内機同時運転容量		形名合計　112まで		形名合計　118まで	
	配管制限	配管総実長（m）	50(40mまでチャージレス)		60(40mまでチャージレス)	
		各室内・外機間総実長（m）	25			
		室内・外機間高低差（m）	15 ※1			
		室内機間高低差（m）	15			
性能	冷房	標準能力(kW)	7.1（2.3～8.8）		7.2（2.5～9.0）	
		除湿能力（室温24℃、湿度60%）（L／h）	－		－	
	暖房	標準能力(kW)	9.0（2.5～9.2）		9.0（2.7～9.2）	
		低温能力(kW)	6.7		6.7	
		補助ヒータ（W）	－		－	
	運転音	冷房（強）（dB）	48		48	
		暖房（強）（dB）	51		51	
電気特性	電源（相・V・Hz）		単・200・50/60			
			冷房	暖房	冷房	暖房
	定格	標準消費電力(W)注1	1,920(280～2,670)	1,960(380～2,220)	1,680(280～2,740)	1,820(350～2,080)
		運転電流(A)注1	9.7	9.9	8.5	9.2
	Hz	力率(%)注1	99	99	99	99
	最大電流(A)		20		20	
	低温消費電力(W)		－	2,070	－	2,000
	除湿用ヒータ(W)		－			
	始動電流(A)		10.5		10.0	
製品	外形寸法〈高さ×幅×奥行〉（mm）		710×840(+30)×330(+30)			
	製品質量（kg）		58		59	
	色調		アイボリー(3.0Y7.8/1.1)			
	冷媒量〈R410A〉（kg）		2.7			
	冷凍機油〈NEO22〉（L）		0.6			
	熱交換器形式		クロスフィン			
	内外接続電線		3芯　1本　φ2.0mm			
	延長配管	許容値（m）	50		60	
		パイプ径 ガス側（mm）	φ9.52×3		φ9.52×4	
		パイプ径 液側（mm）	φ6.35×3		φ6.35×4	
		パイプ径 ドレン接続口（mm）	φ33			
	保護装置	圧縮機保護	電流検知・吐出温検知(シェルサーミスター)			
		送風機保護	電流検知・回転速度検知			
	圧縮機	形名	SNB130FGBH1T(ツインロータリー)			
		出力（W）	2,000		2,000	
	送風機	形式	プロペラファン			
		出力（W）	62			
		風量切換	※2 3段		※2 3段	
		冷房 回転速度(rpm)	650		650	
		冷房 風量(m³/h)	2,530		2,530	
		暖房 回転速度(rpm)	700		700	
		暖房 風量(m³/h)	2,790		2,790	
コンセント形状・定格			端子台直結・20A			
電源電線（分岐回路）の太さと長さ			φ2.0／17, φ2.6／29			

注1．定格消費電力・運転電流・力率の値は定格運転時の室外機の値です。
※1．室外機の下方に設置された室内機と室外機は10mを示す。
　2．VHiは保護用としてのみ使用します。

掲載頁	外形寸法図	頁	2-87	2-88

項目 ＼ 形名			MXZ-80RAS		MXZ-90RAS	
システム構成	室内機接続台数（台）		2～4		2～4	
	室内機最大接続容量		形名合計　136まで		形名合計　148まで	
	室内機同時運転容量		形名合計　136まで		形名合計　148まで	
	配管制限	配管総実長（m）	70(40mまでチャージレス)		70(40mまでチャージレス)	
		各室内・外機間総実長（m）	25			
		室内・外機間高低差（m）	10			
		室内機間高低差（m）	10			
性能	冷房	標準能力（kW）	8.0（2.5～9.2）		9.0（2.5～9.4）	
		除湿能力（室温24℃、湿度60%）（L／h）	－		－	
	暖房	標準能力（kW）	9.4（2.7～11.6）		9.4（2.7～11.9）	
		低温能力（kW）	8.4		8.6	
		補助ヒータ（W）	－		－	
	運転音	冷房（dB）	48		48	
		暖房（dB）	49		49	
電気特性	電源（相・V・Hz）		単・200・50/60			
			冷房	暖房	冷房	暖房
	定格	標準消費電力(W)注1	1,740(280~2,500)	1,590(370~2,680)	2,100(280~2,500)	1,590(370~2,750)
		運転電流(A)注1	8.8	8.0	10.6	8.0
	Hz	力率(%)注1	99	99	99	99
	最大電流（A）		20		20	
	低温消費電力（W）		－	2,350	－	2,420
	除湿用ヒータ（W）		－			
	始動電流（A）		9.6		11.4	
製品	外形寸法〈高さ×幅×奥行〉（mm）		900×900×320(+30)			
	製品質量（kg）		67		67	
	色調		アイボリー(3.0Y7.8/1.1)			
	冷媒量〈R410A〉（kg）		3.5			
	冷凍機油〈NEO22〉（L）		0.87			
	熱交換器形式		クロスフィン			
	内外接続電線		3芯　1本　φ2.0mm			
	延長配管	許容値（m）	70		70	
		パイプ径　ガス側（mm）	φ9.52×4		φ9.52×4	
		パイプ径　液側（mm）	φ6.35×4		φ6.35×4	
		パイプ径　ドレン接続口（mm）	φ33			
	保護装置	圧縮機保護	電流検知・吐出温検知(シェルサーミスター)・高圧スイッチ			
		送風機保護	電流検知・回転速度検知			
	圧縮機	形名	TNB220FLCH(ツインロータリー)			
		出力（W）	2,100		2,400	
	送風機	形式	プロペラファン			
		出力（W）	62			
		風量切換	※　3段			
		冷房　回転速度（rpm）	550		550	
		冷房　風量（m³／h）	2,470		2,470	
		暖房　回転速度（rpm）	560		560	
		暖房　風量（m³／h）	2,530		2,530	
コンセント形状・定格			端子台直結・20A			
電源電線（分岐回路）の太さと長さ			φ2.0／17, φ2.6／29			

注1．定格消費電力・運転電流・力率の値は定格運転時の室外機の値です。
※1．VHiは保護用としてのみ使用します。

掲載頁	外形寸法図	頁	2-89	2-89

(2) 室外機（パワーマルチ）

項目			形名	MXZ-125RAS	
システム構成			室内機接続台数（台）	2～7	
			室内機最大接続容量	形名合計　162まで	
			室内機同時運転容量	形名合計　162まで	
	配管制限		配管総実長（m）	115　(総配管長40mまでチャージレス)	
			各室内･分岐ユニット間実長（m）	15	
			各室内･分岐ユニット間総実長（m）	60	
			各室内・外機間総実長（m）	55	
			室外･分岐ユニット間総実長（m）	15	
			室内･分岐ユニット間高低差（m）	12	
			室内機間高低差（m）	30(室外上)／20(室外下)	
性能	冷房		標準能力（kW）	12.5	
			除湿能力（室温24℃、湿度60%）（L／h）	－	
	暖房		標準能力（kW）	14.0	
			低温能力（kW）	14.0	
			補助ヒータ（W）	－	
	運転音		冷房（dB）	50	
			暖房（dB）	52	
電気特性			電源（相・V・Hz）	単・200・50/60	
				冷房	暖房
	定格		標準消費電力(W)注1	2,860	2,880
			運転電流(A)注1	14.4	14.5
	Hz		力率(%)注1	99	99
			最大電流（A）	30.0	
			低温消費電力(W)注1	－	3,720
			始動電流（A）	15.6	
			待機電力（平均）（W）	30	
製品			外形寸法〈高さ×幅×奥行〉（mm）	1,350×950×330(+30)	
			製品質量（kg）	126	
			色調	アイボリー(3.0Y 7.8/1.1)	
			冷媒量〈R410A〉（kg）	8.5　(総配管長40mまでチャージレス)	
			冷凍機油〈MEL56〉（L）	2.3	
			熱交換器形式	クロスフィン	
			内外接続電線	3芯 1本 φ2.0mm	
	延長配管		許容値（m）	115	
		パイプ径	ガス側（mm）	φ15.88	
			液側（mm）	φ9.52	
			ドレン接続口（mm）	－	
	保護装置		圧縮機保護	高圧･低圧スイッチ,吐出温度検知,電流検知	
			送風機保護	電流検知，回転速度検知	
	圧縮機		形名	ANB33FDCMT（全密閉形スクロール）	
			出力（W）	2,400	
	送風機		形式	プロペラファン×2	
			出力（W）	60×2	
			風量切換	10段	
		冷房	回転速度（rpm）	680	
			風量（m³／h）	6,000	
		暖房	回転速度（rpm）	680	
			風量（m³／h）	6,000	
コンセント形状・定格				端子台ネジ止め・30A	
電源電線（分岐回路）の太さと長さ				－	

注1．室外機単体の値です。

掲載頁	外形寸法図	頁	2-90・2-92

パワーマルチ分岐ボックス

形　　名				MAC-533LV	MAC-535LV
使用環境条件				屋内据付専用	
接続可能室内ユニット数				最大3台まで	最大5台まで
電　　源 (室外ユニットより)				単相, 200V 50/60Hz	
入　　力			kW	0.003	
運転電流			A	0.05	
外　　装				溶融亜鉛メッキ鋼板	
ドレンホース (現地側)			mm	O.D.20 (VP-16)	
寸　　法	幅		mm	450	
	奥行		mm	280	
	高さ		mm	198	
質　　量			kg	8.1	9.3
冷媒配管接続 (フレア)	枝管 (室内側)	液管	mm	φ6.35×3 {A,B,C}	φ6.35×5 {A,B,C,D,E}
		ガス管	mm	φ9.52×3 {A,B,C}	φ9.52×4{A,B,C,D},φ12.7×1{E}
	主管 (室外側)	液管	mm	φ9.52	
		ガス管	mm	φ15.88	
配線	各室内ユニット－分岐ボックス			各室内機　3線	
	室外ユニット－分岐ボックス			3線	

形　　名				MAC-536TLV
使用環境条件				屋外据付専用 ※1
接続可能室内ユニット数				最大5台まで
電　　源 (室外ユニットより)				単相, 200V 50/60Hz
入　　力			kW	0.003
運転電流			A	0.05
外 装 色				アイボリー (3.0 Y7.8/1.1)
ドレンホース (現地側)			mm	O.D.20 (VP-16)
寸　　法	幅		mm	950
	奥行		mm	330
	高さ		mm	220(+20)
質　　量			kg	22
冷媒配管接続 (フレア)	枝管 (室内側)	液管	mm	φ6.35×5 {A,B,C,D,E}
		ガス管	mm	φ9.52×4{A,B,C,D},φ12.7×1{E}
	主管 (室外側)	液管	mm	φ9.52
		ガス管	mm	φ15.88
配線	各室内ユニット－分岐ボックス			各室内機　3線
	室外ユニット－分岐ボックス			3線

※1室外機1台につき分岐ボックス MAC-536TLV 1台を取付けてください。

掲載頁	外形寸法図	頁	2-91・2-92

(3) 室内機

(a) 壁掛形（MSZ形）

項目 ＼ 形名			MSZ-229BXAS-W,T-IN		MSZ-259BXAS-W,T-IN	
性能	冷房	標準能力 (kW)	2.2		2.5	
		除湿能力 (室温24℃、湿度60%) (L/h)	1.3		1.4	
	暖房	標準能力 (kW)	3.2		3.6	
		低温能力 (kW)	—		—	
	運転音	冷房（強・弱・静） (dB)	44・33・26		45・33・26	
		暖房（強・弱・静） (dB)	44・34・28		44・34・28	
電気特性	電源（相・V・Hz）		単・200・50/60		単・200・50/60	
			冷房	暖房	冷房	暖房
	定格	標準消費電力 (W)	30	30	30	30
		運転電流 (A)	0.15	0.15	0.15	0.15
	Hz	力率 (%)	98	98	98	98
製品	色調		ピュアホワイト・ブラウン		ピュアホワイト・ブラウン	
	外形寸法<高さ×幅×奥行> (mm)		295×798×257(262)		295×798×257(262)	
	製品質量 (kg)		12		12	
	熱交換器形式		クロスフィン		クロスフィン	
	内外接続電線		VVFｹｰﾌﾞﾙ 3芯・1本・φ2.0mm		VVFｹｰﾌﾞﾙ 3芯・1本・φ2.0mm	
	延長配管 フレア接続 パイプ径	ガス管 (mm)	φ9.52		φ9.52	
		液管 (mm)	φ6.35		φ6.35	
		ドレン接続口 (mm)	φ16(外径)		φ16(外径)	
	保護装置	送風機保護	電流検知/回転速度検知		電流検知/回転速度検知	
	送風機	形式	ラインフローファン		ラインフローファン	
		出力 (W)	40		40	
		風量切替	3段		3段	
		冷房 回転速度 (rpm)	1,230		1,250	
		冷房 風量 (m^3/h)	756		768	
		暖房 回転速度 (rpm)	1,100		1,110	
		暖房 風量 (m^3/h)	666		666	

注1．本機はシステムマルチ室外機の室内機です。
従って内容も室内機のみ記載してあります。室外機の内容はシステムマルチ室外機を参照してください。

2．冷房能力・暖房能力は1台運転時の能力です。

3．標準定格条件下(インバーター機種は、冷房は定格Hz、暖房は58Hz運転)における試運転時の参考値を示す。

4．定格冷房能力(室内側：27.0℃[DB],19.0℃[WB],外気温度：35.0℃[DB],24.0℃[WB])
定格暖房能力<標準>(室内側：20.0℃[DB],外気温度：7.0℃[DB],6.0℃[WB])

| 掲載頁 | 外形寸法図 | 頁 | 2-93 | 2-93 |

項目 ＼ 形名			MSZ-289BXAS-W,T-IN		MSZ-369BXAS-W,T-IN	
性能	冷房	標準能力 (kW)	2.8		3.6	
		除湿能力 (室温24℃、湿度60%) (L/h)	1.6		2.1	
	暖房	標準能力 (kW)	4.0		4.8	
		低温能力 (kW)	―		―	
	運転音	冷房（強・弱・静） (dB)	47・33・29		47・39・32	
		暖房（強・弱・静） (dB)	48・34・28		48・35・29	
電気特性	電源（相・V・Hz）		単・200・50/60		単・200・50/60	
			冷房	暖房	冷房	暖房
	定格Hz	標準消費電力 (W)	40	40	40	40
		運転電流 (A)	0.20	0.20	0.20	0.20
		力率 (%)	99	99	99	99
製品	色調		ピュアホワイト・ブラウン		ピュアホワイト・ブラウン	
	外形寸法＜高さ×幅×奥行＞ (mm)		295×798×257(262)		295×798×257(262)	
	製品質量 (kg)		12		12	
	熱交換器形式		クロスフィン		クロスフィン	
	内外接続電線		VVFｹｰﾌﾞﾙ 3芯・1本・φ2.0mm		VVFｹｰﾌﾞﾙ 3芯・1本・φ2.0mm	
	延長配管 フレア接続 パイプ径	ガス管 (mm)	φ9.52		φ9.52	
		液管 (mm)	φ6.35		φ6.35	
		ドレン接続口 (mm)	φ16(外径)		φ16(外径)	
	保護装置	送風機保護	電流検知/回転速度検知		電流検知/回転速度検知	
	送風機	形式	ラインフローファン		ラインフローファン	
		出力 (W)	40		40	
		風量切替	3段		3段	
	冷房	回転速度 (rpm)	1,290		1,330	
		風量 (m^3/h)	798		828	
	暖房	回転速度 (rpm)	1,340		1,340	
		風量 (m^3/h)	840		840	

注1．本機はシステムマルチ室外機の室内機です。

従って内容も室内機のみ記載してあります。室外機の内容はシステムマルチ室外機を参照してください。

2．冷房能力・暖房能力は1台運転時の能力です。

3．標準定格条件下(インバーター機種は、冷房は定格Hz、暖房は58Hz運転)における試運転時の参考値を示す。

4．定格冷房能力(室内側：27.0℃[DB],19.0℃[WB],外気温度：35.0℃[DB],24.0℃[WB])

定格暖房能力＜標準＞(室内側：20.0℃[DB],外気温度：7.0℃[DB],6.0℃[WB])

掲載頁	外形寸法図	頁	2-93	2-93

項目 ＼ 形名			MSZ-409BXAS-W,T-IN		MSZ-509BXAS-W,T-IN		MSZ-569BXAS-W,T-IN	
性能	冷房	標準能力 (kW)	4.0		5.0		5.6	
		除湿能力 (室温24℃、湿度60%) (L/h)	2.3		2.8		3.2	
	暖房	標準能力 (kW)	6.0		6.7		7.1	
		低温能力 (kW)	—		—		—	
	運転音	冷房（強・弱・静） (dB)	47・39・32		48・39・32		48・39・32	
		暖房（強・弱・静） (dB)	48・37・32		48・38・32		48・39・32	
電気特性	電源（相・V・Hz）		単・200・50/60		単・200・50/60		単・200・50/60	
			冷房	暖房	冷房	暖房	冷房	暖房
	定格	標準消費電力 (W)	40	40	50	50	50	50
		運転電流 (A)	0.20	0.20	0.25	0.25	0.25	0.25
	Hz	力率 (%)	99	99	98	98	98	98
製品	色調		ピュアホワイト・ブラウン		ピュアホワイト・ブラウン		ピュアホワイト・ブラウン	
	外形寸法<高さ×幅×奥行> (mm)		295×798×257(262)		295×798×257(262)		295×798×257(262)	
	製品質量 (kg)		12		12		12	
	熱交換器形式		クロスフィン		クロスフィン		クロスフィン	
	内外接続電線		VVFｹｰﾌﾞﾙ 3芯・1本・φ2.0mm		VVFｹｰﾌﾞﾙ 3芯・1本・φ2.0mm		VVFｹｰﾌﾞﾙ 3芯・1本・φ2.0mm	
	延長配管 フレア接続 パイプ径	ガス管 (mm)	φ9.52		φ9.52		φ12.7	
		液管 (mm)	φ6.35		φ6.35		φ6.35	
		ドレン接続口 (mm)	φ16(外径)		φ16(外径)		φ16(外径)	
	保護装置	送風機保護	電流検知/回転速度検知		電流検知/回転速度検知		電流検知/回転速度検知	
	送風機	形式	ラインフローファン		ラインフローファン		ラインフローファン	
		出力 (W)	40		40		40	
		風量切替	3段		3段		3段	
	冷房	回転速度 (rpm)	1,340		1,360		1,400	
		風量 (m^3/h)	840		852		882	
	暖房	回転速度 (rpm)	1,340		1,400		1,400	
		風量 (m^3/h)	840		882		882	

注1．本機はシステムマルチ室外機の室内機です。
　　従って内容も室内機のみ記載してあります。室外機の内容はシステムマルチ室外機を参照してください。
2．冷房能力・暖房能力は1台運転時の能力です。
3．標準定格条件下(インバーター機種は、冷房は定格Hz、暖房は58Hz運転)における試運転時の参考値を示す。
4．定格冷房能力(室内側：27.0℃[DB],19.0℃[WB],外気温度：35.0℃[DB],24.0℃[WB])
　　定格暖房能力<標準>(室内側：20.0℃[DB],外気温度：7.0℃[DB],6.0℃[WB])

掲載頁	外形寸法図	頁	2-93	2-93	2-93

項目 ＼ 形名			MSZ-22RXAS-W,T-IN		MSZ-25RXAS-W,T-IN	
性能	冷房	標準能力（kW）	2.2		2.5	
		除湿能力（室温24℃、湿度60%）（L／h）	−		−	
	暖房	標準能力（kW）	3.2		3.6	
		低温能力（kW）	−		−	
		補助ヒーター（W）	−		−	
	運転音	冷房（強･弱･静）（dB）	44・33・19		44・33・19	
		暖房（強･弱･静）（dB）	45・35・24		46・35・24	
電気特性	電源（相・V・Hz）		単・200・50／60		単・200・50／60	
			冷房	暖房	冷房	暖房
	定格	標準消費電力（W）	40	40	40	40
		運転電流（A）	0.2	0.2	0.2	0.2
	Hz	力率（%）	100		100	
	始動電流（A）		−		−	
製品	色調		ピュアホワイト・ブラウン		ピュアホワイト・ブラウン	
	外形寸法〈高さ×幅×奥行〉（㎜）		298×780×198		298×780×198	
	製品質量（㎏）		10		10	
	熱交換器形式		クロスフィン		クロスフィン	
	内外接続電線		VVFケーブル単線　3芯・1本・φ2.0mm		VVFケーブル単線　3芯・1本・φ2.0mm	
	延長配管	パイプ径 ガス側（㎜）	φ9.52		φ9.52	
		液側（㎜）	φ6.35		φ6.35	
		ドレン接続口（㎜）	φ16（外径）		φ16（外径）	
	保護装置	送風機保護	電流検知・回転速度検知		電流検知・回転速度検知	
	送風機	形式	ラインフローファン		ラインフローファン	
		出力（W）	40		40	
		風量切換	3段		3段	
		冷房 回転速度（rpm）	1,110		1,180	
		冷房 風量（㎥／h）	560		600	
		暖房 回転速度（rpm）	1,150		1,190	
		暖房 風量（㎥／h）	580		600	
コンセント形状・定格			室外端子台より電源供給		室外端子台より電源供給	
電源電線（分岐回路）の太さと長さ			−		−	

注1.本機はシステムマルチ室外機な室内機です。
　従って内容も室内機のみ記載してあります。室外機の内容はシステムマルチ室外機を参照してください。
2.冷房能力・暖房能力は1台運転時の能力です。
3.標準定格条件下（インバーター機種は、冷房は定格Hz、暖房は58Hz運転）における試運転時の参考値を示す。
4.定格冷房能力（室内側：27.0℃［DB］、19.0℃［WB］、外気温度：35.0℃［DB］、24.0℃［WB］）
　定格暖房能力＜標準＞（室内側：20.0℃［DB］、外気温度：7.0℃［WB］、6.0℃［WB］）

掲載頁	外形寸法図	頁	2-94	2-94

項目	形名	MSZ-28RXAS-W,T-IN		MSZ-36RXAS-W,T-IN	
性能	冷房 標準能力 (kW)	2.8		3.6	
	冷房 除湿能力 (室温24℃、湿度60%) (L/h)	−		−	
	暖房 標準能力 (kW)	4.0		3.6	
	暖房 低温能力 (kW)	−		−	
	暖房 補助ヒーター (W)	−		−	
	運転音 冷房（強･弱･静） (dB)	44・33・19		44・39・25	
	運転音 暖房（強･弱･静） (dB)	46・35・24		46・38・32	
電気特性	電源 (相・V・Hz)	単・200・50／60		単・200・50／60	
		冷房	暖房	冷房	暖房
	定格 標準消費電力 (W)	40	40	40	40
	定格 運転電流 (A)	0.2	0.2	0.2	0.2
	Hz 力率 (%)	100		100	
	始動電流 (A)	−		−	
製品	色調	ピュアホワイト・ブラウン		ピュアホワイト・ブラウン	
	外形寸法〈高さ×幅×奥行〉 (mm)	298×780×198		298×780×198	
	製品質量 (kg)	10		10	
	熱交換器形式	クロスフィン		クロスフィン	
	内外接続電線	VVFケーブル単線　3芯・1本・φ2.0mm		VVFケーブル単線　3芯・1本・φ2.0mm	
	延長配管 パイプ径 ガス側 (mm)	φ9.52		φ9.52	
	延長配管 パイプ径 液側 (mm)	φ6.35		φ6.35	
	延長配管 パイプ径 ドレン接続口 (mm)	φ16（外径）		φ16（外径）	
	保護装置 送風機保護	電流検知・回転速度検知		電流検知・回転速度検知	
	送風機 形式	ラインフローファン		ラインフローファン	
	送風機 出力 (W)	40		40	
	送風機 風量切換	3段		3段	
	送風機 冷房 回転速度 (rpm)	1,220		1,220	
	送風機 冷房 風量 (m³/h)	620		620	
	送風機 暖房 回転速度 (rpm)	1,230		1,270	
	送風機 暖房 風量 (m³/h)	630		660	
コンセント形状・定格		室外端子台より電源供給		室外端子台より電源供給	
電源電線（分岐回路）の太さと長さ		−		−	

注1.本機はシステムマルチ室外機に据付可能な室内機です。
　従って内容も室内機のみ記載してあります。室外機の内容はシステムマルチ室外機を参照してください。
2.冷房能力・暖房能力は1台運転時の能力です。
3.標準定格条件下（インバーター機種は、冷房は定格Hz、暖房は58Hz運転）における試運転時の参考値を示す。
4.定格冷房能力（室内側：27.0℃［DB］、19.0℃［WB］、外気温度：35.0℃［DB］、24.0℃［WB］）
　定格暖房能力<標準>（室内側：20.0℃［DB］、外気温度：7.0℃［WB］、6.0℃［WB］）

掲載頁	外形寸法図	頁	2-94	2-94

項目 ＼ 形名			MSZ-40RXAS-W,T-IN		MSZ-50RXAS-W,T-IN		MSZ-56RXAS-W,T-IN	
性能	冷房	標準能力 (kW)	4.0		5.0		5.6	
		除湿能力 (室温24℃、湿度60%) (L/h)	−		−		−	
	暖房	標準能力 (kW)	6.0		6.7		7.1	
		低温能力 (kW)	−		−		−	
		補助ヒーター (W)	−		−		−	
	運転音	冷房（強·弱·静） (dB)	45・39・29		46・39・29		47・39・29	
		暖房（強·弱·静） (dB)	46・39・32		46・39・32		47・39・32	
電気特性	電源 (相・V・Hz)		単・200・50／60					
			冷房	暖房	冷房	暖房	冷房	暖房
	定格	標準消費電力 (W)	40	40	40	40	40	40
		運転電流 (A)	0.2	0.2	0.2	0.2	0.2	0.2
	Hz	力率 (%)	100					
	始動電流 (A)		−					
製品	色調		ピュアホワイト・ブラウン					
	外形寸法〈高さ×幅×奥行〉 (mm)		298×780×198					
	製品質量 (kg)		10					
	熱交換器形式		クロスフィン					
	内外接続電線		VVFケーブル単線　3芯・1本・φ2.0mm					
	延長配管	パイプ径 ガス側 (mm)	φ9.52				φ12.7	
		液側 (mm)	φ6.35					
		ドレン接続口 (mm)	φ16（外径）					
	保護装置	送風機保護	電流検知・回転速度検知					
	送風機	形式	ラインフローファン					
		出力 (W)	40					
		風量切換	3段					
		冷房 回転速度 (rpm)	1,260		1,300		1,300	
		冷房 風量 (m³/h)	650		680		680	
		暖房 回転速度 (rpm)	1,300		1,300		1,300	
		暖房 風量 (m³/h)	680		680		680	
コンセント形状・定格			室外端子台より電源供給					
電源電線（分岐回路）の太さと長さ			−					

注1.本機はシステムマルチ室外機に据付可能な室内機です。
　従って内容も室内機のみ記載してあります。室外機の内容はシステムマルチ室外機を参照してください。
2.冷房能力・暖房能力は1台運転時の能力です。
3.標準定格条件下（インバーター機種は、冷房は定格Hz、暖房は58Hz運転）における試運転時の参考値を示す。
4.定格冷房能力（室内側：27.0℃［DB］、19.0℃［WB］、外気温度：35.0℃［DB］、24.0℃［WB］）
　定格暖房能力<標準>（室内側：20.0℃［DB］、外気温度：7.0℃［WB］、6.0℃［WB］）

掲載頁	外形寸法図	頁	2-94	2-94	2-94

項目			形名	MSZ-22SXAS-W,T-IN		MSZ-25SXAS-W,T-IN	
性能	冷房		標準能力 (kW)	2.2		2.5	
			除湿能力 (室温24℃、湿度60%) (L/h)	−		−	
	暖房		標準能力 (kW)	3.2		3.6	
			低温能力 (kW)	−		−	
			補助ヒーター (W)	−		−	
	運転音		冷房 (強·弱·静) (dB)	44・36・25		44・36・25	
			暖房 (強·弱·静) (dB)	45・35・24		45・35・24	
電気特性	電源 (相・V・Hz)			単・200・50／60		単・200・50／60	
				冷房	暖房	冷房	暖房
	定格Hz		標準消費電力 (W)	40	40	40	40
			運転電流 (A)	0.2	0.2	0.2	0.2
			力率 (%)	100		100	
	始動電流 (A)			−		−	
製品	色調			ピュアホワイト・ブラウン		ピュアホワイト・ブラウン	
	外形寸法〈高さ×幅×奥行〉 (mm)			298×780×210		298×780×210	
	製品質量 (kg)			9		9	
	熱交換器形式			クロスフィン		クロスフィン	
	内外接続電線			VVFケーブル単線 3芯・1本・φ2.0mm		VVFケーブル単線 3芯・1本・φ2.0mm	
	延長配管	パイプ径	ガス側 (mm)	φ9.52		φ9.52	
			液側 (mm)	φ6.35		φ6.35	
			ドレン接続口 (mm)	φ16 (外径)		φ16 (外径)	
	保護装置		送風機保護	電流検知・回転速度検知		電流検知・回転速度検知	
	送風機		形式	ラインフローファン		ラインフローファン	
			出力 (W)	40		40	
			風量切換	3段		3段	
		冷房	回転速度 (rpm)	1,100		1,150	
			風量 (m³/h)	580		620	
		暖房	回転速度 (rpm)	1,120		1,140	
			風量 (m³/h)	590		610	
コンセント形状・定格				室外端子台より電源供給		室外端子台より電源供給	
電源電線(分岐回路)の太さと長さ				−		−	

注1.本機はシステムマルチ室外機に据付可能な室内機です。
　従って内容も室内機のみ記載してあります。室外機の内容はシステムマルチ室外機を参照してください。
2.冷房能力・暖房能力は1台運転時の能力です。
3.標準定格条件下（インバーター機種は、冷房は定格Hz、暖房は58Hz運転）における試運転時の参考値を示す。
4.定格冷房能力（室内側：27.0℃［DB］、19.0℃［WB］、外気温度：35.0℃［DB］、24.0℃［WB］）
　定格暖房能力<標準>（室内側：20.0℃［DB］、外気温度：7.0℃［WB］、6.0℃［WB］）

掲載頁	外形寸法図	頁	2-95	2-95

項目			形名	MSZ-28SXAS-W,T-IN		MSZ-36SXAS-W,T-IN	
性能	冷房		標準能力 (kW)	2.8		3.6	
			除湿能力 (室温24℃、湿度60%) (L/h)	−		−	
	暖房		標準能力 (kW)	4.0		4.8	
			低温能力 (kW)	−		−	
			補助ヒーター (W)	−		−	
	運転音		冷房 (強·弱·静) (dB)	44・36・25		44・36・25	
			暖房 (強·弱·静) (dB)	46・35・24		46・35・24	
電気特性	電源 (相・V・Hz)			単・200・50／60		単・200・50／60	
				冷房	暖房	冷房	暖房
	定格		標準消費電力 (W)	40	40	40	40
			運転電流 (A)	0.2	0.2	0.2	0.2
	Hz		力率 (%)	100		100	
	始動電流 (A)			−		−	
製品	色調			ピュアホワイト・ブラウン		ピュアホワイト・ブラウン	
	外形寸法〈高さ×幅×奥行〉 (mm)			298×780×210		298×780×210	
	製品質量 (kg)			9		9	
	熱交換器形式			クロスフィン		クロスフィン	
	内外接続電線			VVFケーブル単線 3芯・1本・φ2.0mm		VVFケーブル単線 3芯・1本・φ2.0mm	
	延長配管	パイプ径	ガス側 (mm)	φ9.52		φ9.52	
			液側 (mm)	φ6.35		φ6.35	
			ドレン接続口 (mm)	φ16 (外径)		φ16 (外径)	
	保護装置		送風機保護	電流検知・回転速度検知		電流検知・回転速度検知	
	送風機		形式	ラインフローファン		ラインフローファン	
			出力 (W)	40		40	
			風量切換	3段		3段	
		冷房	回転速度 (rpm)	1,210		1,210	
			風量 (m³/h)	650		650	
		暖房	回転速度 (rpm)	1,200		1,200	
			風量 (m³/h)	650		650	
コンセント形状・定格				室外端子台より電源供給		室外端子台より電源供給	
電源電線(分岐回路)の太さと長さ				−		−	

注1.本機はシステムマルチ室外機に据付可能な室内機です。
　従って内容も室内機のみ記載してあります。室外機の内容はシステムマルチ室外機を参照してください。
2.冷房能力・暖房能力は1台運転時の能力です。
3.標準定格条件下（インバーター機種は、冷房は定格Hz、暖房は58Hz運転）における試運転時の参考値を示す。
4.定格冷房能力（室内側：27.0℃［DB］、19.0℃［WB］、外気温度：35.0℃［DB］、24.0℃［WB］）
　定格暖房能力<標準>（室内側：20.0℃［DB］、外気温度：7.0℃［WB］、6.0℃［WB］）

掲載頁	外形寸法図	頁	2-95	2-95

項目			形名	MSZ-40SXAS-W,T-IN		MSZ-50SXAS-W,T-IN		MSZ-56SXAS-W,T-IN	
性能	冷房		標準能力 (kW)	4.0		5.0		5.6	
			除湿能力 (室温24℃、湿度60%) (L/h)	–		–		–	
	暖房		標準能力 (kW)	6.0		6.7		7.1	
			低温能力 (kW)	–		–		–	
			補助ヒーター (W)	–		–		–	
	運転音		冷房 (強·弱·静) (dB)	44・38・29		46・39・32		47・39・29	
			暖房 (強·弱·静) (dB)	45・39・32		46・39・32		47・39・32	
電気特性	電源 (相・V・Hz)			単・200・50／60					
				冷房	暖房	冷房	暖房	冷房	暖房
	定格		標準消費電力 (W)	40	40	40	40	40	40
			運転電流 (A)	0.2	0.2	0.2	0.2	0.2	0.2
	Hz		力率 (%)	100					
	始動電流 (A)			–					
製品	色調			ピュアホワイト・ブラウン					
	外形寸法〈高さ×幅×奥行〉 (mm)			298×780×210					
	製品質量 (kg)			9					
	熱交換器形式			クロスフィン					
	内外接続電線			VVFケーブル単線　3芯・1本・φ2.0mm					
	延長配管	パイプ径	ガス側 (mm)	φ9.52				φ12.7	
			液側 (mm)	φ6.35					
			ドレン接続口 (mm)	φ16 (外径)					
	保護装置		送風機保護	電流検知・回転速度検知					
	送風機		形式	ラインフローファン					
			出力 (W)	40					
			風量切換	3段					
		冷房	回転速度 (rpm)	1,260		1,260		1,260	
			風量 (m³/h)	690		690		690	
		暖房	回転速度 (rpm)	1,260		1,260		1,260	
			風量 (m³/h)	690		690		690	
コンセント形状・定格				室外端子台より電源供給					
電源電線 (分岐回路) の太さと長さ				–					

注1.本機はシステムマルチ室外機に据付可能な室内機です。
　従って内容も室内機のみ記載してあります。室外機の内容はシステムマルチ室外機を参照してください。
2.冷房能力・暖房能力は1台運転時の能力です。
3.標準定格条件下（インバーター機種は、冷房は定格Hz、暖房は58Hz運転）における試運転時の参考値を示す。
4.定格冷房能力（室内側：27.0℃［DB］、19.0℃［WB］、外気温度：35.0℃［DB］、24.0℃［WB］）
　定格暖房能力＜標準＞（室内側：20.0℃［DB］、外気温度：7.0℃［WB］、6.0℃［WB］）

掲載頁	外形寸法図	頁	2-95	2-95	2-95

(b) 床置形（MFZ形）

項目	形名	MFZ-28RAS-W,B-IN		MFZ-36RAS-W,B-IN		MFZ-40RAS-W,B-IN	
性能	冷房 標準能力(kW)	2.8		3.6		4.0	
	冷房 除湿能力(L/h)（室温24℃、湿度60%）	–		–		–	
	冷房 エネルギー消費効率	–		–		–	
	暖房 標準能力(kW)	4.0		4.8		5.6	
	暖房 低温能力(kW)	–		–		–	
	暖房 エネルギー消費効率	–		–		–	
	冷・暖房平均エネルギー消費効率	–		–		–	
	2007年度省エネ法基準値達成率(%)	–		–		–	
	運転音 冷房 室内（強・弱・静）(dB)	36・30・24		37・31・25		39・33・27	
	運転音 冷房 室外(dB)	–		–		–	
	運転音 暖房 室内（強・弱・静）(dB)	38・31・25		39・32・26		41・34・28	
	運転音 暖房 室外(dB)	–		–		–	
電気特性	電源（相・V・Hz）	単・200・50／60		単・200・50／60		単・200・50／60	
		冷房	暖房	冷房	暖房	冷房	暖房
	定格 標準消費電力(W)	40	40	40	40	40	40
	定格 運転電流(A)	0.2	0.2	0.2	0.2	0.2	0.2
	定格 力率(%)	–	–	–	–	–	–
	定格 低温消費電力(W)	–	–	–	–	–	–
	電熱装置の消費電力(抗酸化ヒーター)(W)	–		–		–	
	始動電流(A)	–		–		–	
製品	色調	ホワイト・ダークブラウン		ホワイト・ダークブラウン		ホワイト・ダークブラウン	
	外形寸法〈高さ×幅×奥行〉(mm)	600×700×200		600×700×200		600×700×200	
	製品質量(kg)	14		14		14	
	冷媒量〈R410A〉(kg)	–		–		–	
	熱交換器形式	クロスフィン		クロスフィン		クロスフィン	
	内外接続電線	VVFケーブル 3芯・1本・φ2.0mm		VVFケーブル 3芯・1本・φ2.0mm		VVFケーブル 3芯・1本・φ2.0mm	
	延長配管（フレア接続） 許容値(m)	–		–		–	
	延長配管（フレア接続） パイプ径 ガス側(mm)	φ9.52		φ9.52		φ9.52	
	延長配管（フレア接続） パイプ径 液側(mm)	φ6.35		φ6.35		φ6.35	
	延長配管（フレア接続） パイプ径 ドレン接続口(mm)	φ16(外径)		φ16(外径)		φ16(外径)	
	保護装置 圧縮機保護	–		–		–	
	保護装置 送風機保護	電流検知,回転速度検知		電流検知,回転速度検知		電流検知,回転速度検知	
	圧縮機 形名	–		–		–	
	圧縮機 出力(W)	–		–		–	
	送風機 形式	ラインフローファン×2		ラインフローファン×2		ラインフローファン×2	
	送風機 出力(W)	30×2		30×2		30×2	
	送風機 風量切換	3段		3段		3段	
	送風機 冷房 回転速度(上/下)(rpm)	1,070/870		1,100/900		1,160/960	
	送風機 冷房 風量(m³/h)	510		530		560	
	送風機 暖房 回転速度(上/下)(rpm)	1,010/1,010		1,040/1,040		1,110/1,110	
	送風機 暖房 風量(m³/h)	550		560		610	
コンセント形状・定格		室外機より供給・15A		室外機より供給・15A		室外機より供給・15A	
電源電線（分岐回路）の太さと長さ		–		–		–	

注1.本機はシステムマルチ室外機に据付可能な室内機です。
　従って内容も室内機のみ記載してあります。室外機の内容はシステムマルチ室外機を参照してください。
2.冷房能力・暖房能力は1台運転時の能力です。
3.標準定格条件下（インバーター機種は、冷房は定格Hz、暖房は58Hz運転）における試運転時の参考値を示す。
4.定格冷房能力（室内側：27.0℃［DB］、19.0℃［WB］、外気温度：35.0℃［DB］、24.0℃［WB］）
　定格暖房能力<標準>（室内側：20.0℃［DB］、外気温度：7.0℃［WB］、6.0℃［WB］）

掲載頁	外形寸法図	頁	2-96	2-96	2-96

（c）一方向天井カセット形
（MLZ-RX/GX形）

項目			形名	MFZ-50RAS-W,B-IN		MFZ-56RAS-W,B-IN		MLZ-RX28RAS-IN	
性能	冷房		標準能力(kW)	5.0		5.6		2.8	
			除湿能力(L/h)（室温24℃、湿度60%）	–		–		–	
			エネルギー消費効率	–		–		–	
	暖房		標準能力(kW)	6.3		6.7		4.0	
			低温能力(kW)	–		–		–	
			エネルギー消費効率	–		–		–	
	冷・暖房平均エネルギー消費効率			–		–		–	
	2007年度省エネ法基準値達成率(%)			–		–		–	
	運転音	冷房	室内（強・弱・静）(dB)	43・36・30		47・39・33		35・32・29	
			室外(dB)	–		–		–	
		暖房	室内（強・弱・静）(dB)	43・36・30		47・39・33		36・32・28	
			室外(dB)	–		–		–	
電気特性	電源（相・V・Hz）			単・200・50／60		単・200・50／60		単・200・50／60	
				冷房	暖房	冷房	暖房	冷房	暖房
	定格		標準消費電力(W)	40	40	40	40	40	40
			運転電流(A)	0.2	0.2	0.2	0.2	0.2	0.2
	Hz		力率(%)	–	–	–	–	–	–
	低温消費電力(W)			–	–	–	–	–	–
	電熱装置の消費電力（抗酸化ヒーター）(W)			–		–		–	
	始動電流(A)			–		–		–	
製品	色調			ホワイト・ダークブラウン		ホワイト・ダークブラウン		–	
	外形寸法〈高さ×幅×奥行〉(mm)			600×700×200		600×700×200		175×1,102×360	
	製品質量(kg)			14		14		15	
	冷媒量〈R410A〉(kg)			–		–		–	
	熱交換器形式			クロスフィン		クロスフィン		クロスフィン	
	内外接続電線			VVFケーブル　3芯・1本・φ2.0mm		VVFケーブル　3芯・1本・φ2.0mm		VVFケーブル　3芯・1本・φ2.0mm	
	延長配管（フレア接続）		許容値(m)	–		–		–	
		パイプ径	ガス側(mm)	φ9.52		φ12.7		φ9.52	
			液側(mm)	φ6.35		φ6.35		φ6.35	
			ドレン接続口(mm)	φ16(外径)		φ16(外径)		VP20	
	保護装置		圧縮機保護	–		–		–	
			送風機保護	電流検知,回転速度検知		電流検知,回転速度検知		電流検知,回転速度検知	
	圧縮機		形名	–		–		–	
			出力(W)	–		–		–	
	送風機		形式	ラインフローファン×2		ラインフローファン×2		ラインフローファン	
			出力(W)	30×2		30×2		30	
			風量切換	3段		3段		3段	
		冷房	回転速度(上/下)(rpm)	1,270/1,070		1,380/1,180		1,210	
			風量(m³/h)	640		710		530	
		暖房	回転速度(上/下)(rpm)	1,150/1,150		1,270/1,270		1,240	
			風量(m³/h)	640		710		550	
コンセント形状・定格				室外機より供給・20A		室外機より供給・20A		室外機より供給・15A	
電源電線（分岐回路）の太さと長さ				–		–		–	

注1.本機はシステムマルチ室外機に据付可能な室内機です。
　従って内容も室内機のみ記載してあります。室外機の内容はシステムマルチ室外機を参照してください。
2.冷房能力・暖房能力は1台運転時の能力です。
3.標準定格条件下（インバーター機種は、冷房は定格Hz、暖房は58Hz運転）における試運転時の参考値を示す。
4.定格冷房能力（室内側：27.0℃［DB］、19.0℃［WB］、外気温度：35.0℃［DB］、24.0℃［WB］）
　定格暖房能力<標準>（室内側：20.0℃［DB］、外気温度：7.0℃［WB］、6.0℃［WB］）

掲載頁	外形寸法図	頁	2-96	2-96	2-97

項目	形名	MLZ-RX36RAS-IN		MLZ-RX40RAS-IN		MLZ-RX50RAS-IN	
性能	冷房 標準能力(kW)	3.6		4.0		5.0	
	冷房 除湿能力(L/h)(室温24℃、湿度60%)	–		–		–	
	冷房 エネルギー消費効率	–		–		–	
	暖房 標準能力(kW)	4.8		5.6		6.3	
	暖房 低温能力(kW)	–		–		–	
	暖房 エネルギー消費効率	–		–		–	
	冷・暖房平均エネルギー消費効率	–		–		–	
	2007年度省エネ法基準値達成率(%)	–		–		–	
	運転音 冷房 室内(強・弱・静)(dB)	37・34・31		39・36・32		43・38・34	
	運転音 冷房 室外(dB)	–		–		–	
	運転音 暖房 室内(強・弱・静)(dB)	38・35・31		40・36・32		43・39・34	
	運転音 暖房 室外(dB)	–		–		–	
電気特性	電源(相・V・Hz)	単・200・50／60		単・200・50／60		単・200・50／60	
		冷房	暖房	冷房	暖房	冷房	暖房
	定格 標準消費電力(W)	40	40	40	40	40	40
	定格 運転電流(A)	0.2	0.2	0.2	0.2	0.2	0.2
	定格 力率(%)	–	–	–	–	–	–
	定格 低温消費電力(W)	–	–	–	–	–	–
	電熱装置の消費電力(抗酸化ヒーター)(W)	–		–		–	
	始動電流(A)	–		–		–	
製品	色調	–		–		–	
	外形寸法〈高さ×幅×奥行〉(mm)	175×1,102×360		175×1,102×360		175×1,102×360	
	製品質量(kg)	15		15		15	
	冷媒量〈R410A〉(kg)	–		–		–	
	熱交換器形式	クロスフィン		クロスフィン		クロスフィン	
	内外接続電線	VVFケーブル 3芯・1本・φ2.0mm		VVFケーブル 3芯・1本・φ2.0mm		VVFケーブル 3芯・1本・φ2.0mm	
	延長配管(フレア接続) 許容値(m)	–		–		–	
	延長配管(フレア接続) パイプ径 ガス側(mm)	φ9.52		φ9.52		φ9.52	
	延長配管(フレア接続) パイプ径 液側(mm)	φ6.35		φ6.35		φ6.35	
	延長配管(フレア接続) パイプ径 ドレン接続口(mm)	VP20		VP20		VP20	
	保護装置 圧縮機保護	–		–		–	
	保護装置 送風機保護	電流検知,回転速度検知		電流検知,回転速度検知		電流検知,回転速度検知	
	圧縮機 形名	–		–		–	
	圧縮機 出力(W)	–		–		–	
	送風機 形式	ラインフローファン		ラインフローファン		ラインフローファン	
	送風機 出力(W)	30		30		30	
	送風機 風量切換	3段		3段		3段	
	送風機 冷房 回転速度(rpm)	1,260		1,320		1,520	
	送風機 冷房 風量(m³/h)	560		590		700	
	送風機 暖房 回転速度(rpm)	1,320		1,380		1,540	
	送風機 暖房 風量(m³/h)	1,320		620		710	
コンセント形状・定格		室外機より供給・15A		室外機より供給・15A		室外機より供給・20A	
電源電線(分岐回路)の太さと長さ		–		–		–	

注1.本機はシステムマルチ室外機に据付可能な室内機です。
　従って内容も室内機のみ記載してあります。室外機の内容はシステムマルチ室外機を参照してください。
2.冷房能力・暖房能力は1台運転時の能力です。
3.標準定格条件下（インバーター機種は、冷房は定格Hz、暖房は58Hz運転）における試運転時の参考値を示す。
4.定格冷房能力（室内側：27.0℃［DB］、19.0℃［WB］、外気温度：35.0℃［DB］、24.0℃［WB］）
　定格暖房能力<標準>（室内側：20.0℃［DB］、外気温度：7.0℃［WB］、6.0℃［WB］）

掲載頁	外形寸法図	頁	2-97	2-97	2-97

項目	形名	MLZ-RX56RAS-IN		MLZ-GX28RAS-IN		MLZ-GX36RAS-IN	
性能	冷房 標準能力(kW)	5.6		2.8		3.6	
	冷房 除湿能力(L/h)（室温24℃、湿度60%）	–		–		–	
	冷房 エネルギー消費効率	–		–		–	
	暖房 標準能力(kW)	6.7		4.0		4.8	
	暖房 低温能力(kW)	–		–		–	
	暖房 エネルギー消費効率	–		–		–	
	冷・暖房平均エネルギー消費効率	–		–		–	
	2007年度省エネ法基準値達成率(%)	–		–		–	
	運転音 冷房 室内（強・弱・静）(dB)	47・41・35		35・32・29		37・34・31	
	運転音 冷房 室外(dB)	–		–		–	
	運転音 暖房 室内（強・弱・静）(dB)	47・41・35		36・32・28		38・35・31	
	運転音 暖房 室外(dB)	–		–		–	
電気特性	電源（相・V・Hz）	単・200・50／60		単・200・50／60		単・200・50／60	
		冷房	暖房	冷房	暖房	冷房	暖房
	定格 標準消費電力(W)	40	40	40	40	40	40
	定格 運転電流(A)	0.2	0.2	0.2	0.2	0.2	0.2
	Hz 力率(%)	–	–	–	–	–	–
	低温消費電力(W)	–	–	–	–	–	–
	電熱装置の消費電力（抗酸化ヒーター）(W)	–		–		–	
	始動電流(A)	–		–		–	
製品	色調	–		–		–	
	外形寸法〈高さ×幅×奥行〉(mm)	175×1,102×360		175×1,102×360		175×1,102×360	
	製品質量(kg)	15		15		15	
	冷媒量〈R410A〉(kg)	–		–		–	
	熱交換器形式	クロスフィン		クロスフィン		クロスフィン	
	内外接続電線	VVFケーブル 3芯・1本・φ2.0mm		VVFケーブル 3芯・1本・φ2.0mm		VVFケーブル 3芯・1本・φ2.0mm	
	延長配管（フレア接続） 許容値(m)	–		–		–	
	延長配管（フレア接続） パイプ径 ガス側(mm)	φ12.7		φ9.52		φ9.52	
	延長配管（フレア接続） パイプ径 液側(mm)	φ6.35		φ6.35		φ6.35	
	延長配管（フレア接続） パイプ径 ドレン接続口(mm)	VP20		VP20		VP20	
	保護装置 圧縮機保護	–		–		–	
	保護装置 送風機保護	電流検知,回転速度検知		電流検知,回転速度検知		電流検知,回転速度検知	
	圧縮機 形名	–		–		–	
	圧縮機 出力(W)	–		–		–	
	送風機 形式	ラインフローファン		ラインフローファン		ラインフローファン	
	送風機 出力(W)	30		30		30	
	送風機 風量切換	3段		3段		3段	
	送風機 冷房 回転速度(rpm)	1,680		1,080		1,180	
	送風機 冷房 風量(m³/h)	740		530		580	
	送風機 暖房 回転速度(rpm)	1,680		1,130		1,230	
	送風機 暖房 風量(m³/h)	770		550		610	
コンセント形状・定格		室外機より供給・20A		室外機より供給・15A		室外機より供給・15A	
電源電線（分岐回路）の太さと長さ		–		–		–	

注1.本機はシステムマルチ室外機に据付可能な室内機です。
　従って内容も室内機のみ記載してあります。室外機の内容はシステムマルチ室外機を参照してください。
2.冷房能力・暖房能力は1台運転時の能力です。
3.標準定格条件下（インバーター機種は、冷房は定格Hz、暖房は58Hz運転）における試運転時の参考値を示す。
4.定格冷房能力（室内側：27.0℃［DB］、19.0℃［WB］、外気温度：35.0℃［DB］、24.0℃［WB］）
　定格暖房能力＜標準＞（室内側：20.0℃［DB］、外気温度：7.0℃［WB］、6.0℃［WB］）

掲載頁	外形寸法図	頁	2-97	2-98	2-98

項目			形名	MLZ-GX40RAS-IN		MLZ-GX50RAS-IN		MLZ-GX56RAS-IN	
性能	冷房		標準能力(kW)	4.0		5.0		5.6	
			除湿能力(L/h)（室温24℃、湿度60%）	–		–		–	
			エネルギー消費効率	–		–		–	
	暖房		標準能力(kW)	5.6		6.3		7.1	
			低温能力(kW)	–		–		–	
			エネルギー消費効率	–		–		–	
	冷・暖房平均エネルギー消費効率			–		–		–	
	2007年度省エネ法基準値達成率(%)			–		–		–	
	運転音	冷房	室内（強・弱・静）(dB)	39・36・32		43・38・34		47・41・35	
			室外(dB)	–		–		–	
		暖房	室内（強・弱・静）(dB)	40・36・32		43・39・34		47・41・35	
			室外(dB)	–		–		–	
電気特性	電源（相・V・Hz）			単・200・50／60		単・200・50／60		単・200・50／60	
				冷房	暖房	冷房	暖房	冷房	暖房
	定格		標準消費電力(W)	40	40	40	40	40	40
			運転電流(A)	0.2	0.2	0.2	0.2	0.2	0.2
	Hz		力率(%)	–	–	–	–	–	–
	低温消費電力(W)			–	–	–	–	–	–
	電熱装置の消費電力(抗酸化ヒーター)(W)			–		–		–	
	始動電流(A)			–		–		–	
製品	色調			–		–		–	
	外形寸法〈高さ×幅×奥行〉(mm)			175×1,102×360		175×1,102×360		175×1,102×360	
	製品質量(kg)			15		15		15	
	冷媒量〈R410A〉(kg)			–		–		–	
	熱交換器形式			クロスフィン		クロスフィン		クロスフィン	
	内外接続電線			VVFケーブル 3芯・1本・φ2.0mm		VVFケーブル 3芯・1本・φ2.0mm		VVFケーブル 3芯・1本・φ2.0mm	
	〈フレア接続〉延長配管		許容値(m)	–		–		–	
		パイプ径	ガス側(mm)	φ9.52		φ9.52		φ12.7	
			液側(mm)	φ6.35		φ6.35		φ6.35	
			ドレン接続口(mm)	VP20		VP20		VP20	
	保護装置		圧縮機保護	–		–		–	
			送風機保護	電流検知,回転速度検知		電流検知,回転速度検知		電流検知,回転速度検知	
	圧縮機		形名	–		–		–	
			出力(W)	–		–		–	
	送風機		形式	ラインフローファン		ラインフローファン		ラインフローファン	
			出力(W)	30		30		30	
			風量切換	3段		3段		3段	
		冷房	回転速度(rpm)	1,260		1,360		1,600	
			風量(m³/h)	600		680		740	
		暖房	回転速度(rpm)	1,310		1,380		1,630	
			風量(m³/h)	630		690		760	
コンセント形状・定格				室外機より供給・15A		室外機より供給・20A		室外機より供給・20A	
電源電線（分岐回路）の太さと長さ				–		–		–	

注1.本機はシステムマルチ室外機に据付可能な室内機です。
　従って内容も室内機のみ記載してあります。室外機の内容はシステムマルチ室外機を参照してください。
2.冷房能力・暖房能力は1台運転時の能力です。
3.標準定格条件下（インバーター機種は、冷房は定格Hz、暖房は58Hz運転）における試運転時の参考値を示す。
4.定格冷房能力（室内側：27.0℃［DB］、19.0℃［WB］、外気温度：35.0℃［DB］、24.0℃［WB］）
　定格暖房能力<標準>（室内側：20.0℃［DB］、外気温度：7.0℃［WB］、6.0℃［WB］）

掲載頁	外形寸法図	頁	2-98	2-98	2-98

(d) 二方向天井カセット形（MLZ-W形）

項目			形名	MLZ-W40RAS-IN		MLZ-W50RAS-IN		MLZ-W56RAS-IN	
性能	冷房		標準能力(kW)	4.0		5.0		5.6	
			除湿能力(L/h)（室温24℃、湿度60%）	–		–		–	
			エネルギー消費効率	–		–		–	
	暖房		標準能力(kW)	5.6		6.3		6.3	
			低温能力(kW)	–		–		–	
			エネルギー消費効率	–		–		–	
	冷・暖房平均エネルギー消費効率			–		–		–	
	2007年度省エネ法基準値達成率(%)			–		–		–	
	運転音	冷房	室内（強・弱・静）(dB)	37・35・33		38・36・34		40・37・34	
			室外(dB)	–		–		–	
		暖房	室内（強・弱・静）(dB)	40・37・34		40・37・34		44・37・34	
			室外(dB)	–		–		–	
電気特性	電源（相・V・Hz）			単・200・50／60		単・200・50／60		単・200・50／60	
				冷房	暖房	冷房	暖房	冷房	暖房
	定格		標準消費電力(W)	40	40	40	40	40	40
			運転電流(A)	0.2	0.2	0.2	0.2	0.2	0.2
	Hz		力率(%)	–	–	–	–	–	–
	低温消費電力(W)			–	–	–	–	–	–
	電熱装置の消費電力(抗酸化ヒーター)(W)			–		–		–	
	始動電流(A)			–		–		–	
製品	色調			–		–		–	
	外形寸法〈高さ×幅×奥行〉(mm)			194×973×480		194×973×480		194×973×480	
	製品質量(kg)			18		18		18	
	冷媒量〈R410A〉(kg)			–		–		–	
	熱交換器形式			クロスフィン		クロスフィン		クロスフィン	
	内外接続電線			VVFケーブル 3芯・1本・φ2.0mm		VVFケーブル 3芯・1本・φ2.0mm		VVFケーブル 3芯・1本・φ2.0mm	
	延長配管（フレア接続）		許容値(m)	–		–		–	
		パイプ径	ガス側(mm)	φ9.52		φ9.52		φ12.7	
			液側(mm)	φ6.35		φ6.35		φ6.35	
			ドレン接続口(mm)	VP20		VP20		VP20	
	保護装置		圧縮機保護	–		–		–	
			送風機保護	電流検知,回転速度検知		電流検知,回転速度検知		電流検知,回転速度検知	
	圧縮機		形名	–		–		–	
			出力(W)	–		–		–	
	送風機		形式	ラインフローファン×2		ラインフローファン×2		ラインフローファン×2	
			出力(W)	30+30		30+30		30+30	
			風量切換	3段		3段		3段	
		冷房	回転速度(rpm)	1,380		1,420		1,510	
			風量(m³/h)	650		670		720	
		暖房	回転速度(rpm)	1,550		1,620		1,660	
			風量(m³/h)	740		770		790	
コンセント形状・定格				室外機より供給・15A		室外機より供給・20A		室外機より供給・20A	
電源電線（分岐回路）の太さと長さ				–		–		–	

注1.本機はシステムマルチ室外機に据付可能な室内機です。
　従って内容も室内機のみ記載してあります。室外機の内容はシステムマルチ室外機を参照してください。
2.冷房能力・暖房能力は1台運転時の能力です。
3.標準定格条件下（インバーター機種は、冷房は定格Hz、暖房は58Hz運転）における試運転時の参考値を示す。
4.定格冷房能力（室内側：27.0℃［DB］、19.0℃［WB］、外気温度：35.0℃［DB］、24.0℃［WB］）
　定格暖房能力<標準>（室内側：20.0℃［DB］、外気温度：7.0℃［WB］、6.0℃［WB］）

掲載頁	外形寸法図	頁	2-99	2-99	2-99

(e) 壁埋込形（MTZ形）

項目			形名	MTZ-22RAS-IN		MTZ-25RAS-IN		MTZ-28RAS-IN	
性能	冷房		標準能力 (kW)	2.2		2.5		2.8	
			除湿能力 (室温24℃、湿度60%) (L/h)	–		–		–	
			エネルギー消費効率	–		–		–	
	暖房		標準能力 (kW)	3.2		3.6		4.0	
			低温能力 (kW)	–		–		–	
			エネルギー消費効率	–		–		–	
	冷・暖房平均エネルギー消費効率			–		–		–	
	2007年度省エネ法基準値達成率(%)			–		–		–	
	運転音	冷房	室内（強・弱・静） (dB)	37・33・28		38・34・29		38・34・29	
			室外 (dB)	–		–		–	
		暖房	室内（強・弱・静） (dB)	38・34・29		39・35・30		39・35・30	
			室外 (dB)	–		–		–	
電気特性	電源（相・V・Hz）			単・200・50／60		単・200・50／60		単・200・50／60	
				冷房	暖房	冷房	暖房	冷房	暖房
	定格		標準消費電力 (W)	40	40	40	40	40	40
			運転電流 (A)	0.2	0.2	0.2	0.2	0.2	0.2
	Hz		力率 (%)	–	–	–	–	–	–
	低温消費電力 (W)			–	–	–	–	–	–
	電熱装置の消費電力(抗酸化ヒーター) (W)			–		–		–	
	始動電流 (A)			–		–		–	
製品	色調			–		–		–	
	外形寸法〈高さ×幅×奥行〉 (mm)			325×748×181		325×748×181		325×748×181	
	製品質量 (kg)			10		10		10	
	冷媒量〈R410A〉 (kg)			–		–		–	
	熱交換器形式			クロスフィン		クロスフィン		クロスフィン	
	内外接続電線			VVFケーブル 3芯・1本・φ2.0mm		VVFケーブル 3芯・1本・φ2.0mm		VVFケーブル 3芯・1本・φ2.0mm	
	延長配管（フレア接続）	許容値 (m)		–		–		–	
		パイプ径	ガス側 (mm)	φ9.52		φ9.52		φ9.52	
			液側 (mm)	φ6.35		φ6.35		φ6.35	
			ドレン接続口 (mm)	φ16		φ16		φ16	
	保護装置	圧縮機保護		–		–		–	
		送風機保護		電流検知,回転速度検知		電流検知,回転速度検知		電流検知,回転速度検知	
	圧縮機	形名		–		–		–	
		出力 (W)		–		–		–	
	送風機	形式		ラインフローファン		ラインフローファン		ラインフローファン	
		出力 (W)		30		30		30	
		風量切換		3段		3段		3段	
		冷房	回転速度(rpm)	1,300		1,340		1,340	
			風量(m³/h)	470		490		490	
		暖房	回転速度(rpm)	1,340		1,410		1,410	
			風量(m³/h)	490		520		520	
コンセント形状・定格				室外機より供給・15A		室外機より供給・15A		室外機より供給・15A	
電源電線(分岐回路)の太さと長さ				–		–		–	

注1.本機はシステムマルチ室外機に据付可能な室内機です。
　従って内容も室内機のみ記載してあります。室外機の内容はシステムマルチ室外機を参照してください。
2.冷房能力・暖房能力は1台運転時の能力です。
3.標準定格条件下（インバーター機種は、冷房は定格Hz、暖房は58Hz運転）における試運転時の参考値を示す。
4.定格冷房能力（室内側：27.0℃［DB］、19.0℃［WB］、外気温度：35.0℃［DB］、24.0℃［WB］）
　定格暖房能力<標準>（室内側：20.0℃［DB］、外気温度：7.0℃［WB］、6.0℃［WB］）

掲載頁	外形寸法図	頁	2-100	2-100	2-100

(f) フリービルトイン形
(MBZ形)

項目			形名	MTZ-36RAS-IN		MTZ-40RAS-IN		MBZ-28RAS-IN	
性能	冷房		標準能力(kW)	3.6		4.0		2.8	
			除湿能力(L/h)(室温24℃、湿度60%)	–		–		–	
			エネルギー消費効率	–		–		–	
	暖房		標準能力(kW)	4.8		5.6		4.2	
			低温能力(kW)	–		–		–	
			エネルギー消費効率	–		–		–	
	冷・暖房平均エネルギー消費効率			–		–		–	
	2007年度省エネ法基準値達成率(%)			–		–		–	
	運転音	冷房	室内(強・弱・静)(dB)	39・35・31		42・39・35		37・34・31	
			室外(dB)	–		–		–	
		暖房	室内(強・弱・静)(dB)	41・37・33		43・41・36		38・36・34	
			室外(dB)	–		–		–	
電気特性	電源(相・V・Hz)			単・200・50/60		単・200・50/60		単・200・50/60	
				冷房	暖房	冷房	暖房	冷房	暖房
	定格		標準消費電力(W)	40	40	40	40	40	40
			運転電流(A)	0.2	0.2	0.2	0.2	0.2	0.2
	Hz		力率(%)	–	–	–	–	–	–
	低温消費電力(W)			–	–	–	–	–	–
	電熱装置の消費電力(抗酸化ヒーター)(W)			–		–		–	
	始動電流(A)			–		–		–	
製品	色調			–		–		–	
	外形寸法〈高さX幅X奥行〉(mm)			325×748×181		325×748×181		230×770(+65)×450	
	製品質量(kg)			10		10		18	
	冷媒量〈R410A〉(kg)			–		–		–	
	熱交換器形式			クロスフィン		クロスフィン		クロスフィン	
	内外接続電線			VVFケーブル 3芯・1本・φ2.0mm		VVFケーブル 3芯・1本・φ2.0mm		VVFケーブル 3芯・1本・φ2.0mm	
	〈フレア接続〉延長配管		許容値(m)	–		–		–	
		パイプ径	ガス側(mm)	φ9.52		φ9.52		φ9.52	
			液側(mm)	φ6.35		φ6.35		φ6.35	
			ドレン接続口(mm)	φ16		φ16		VP20	
	保護装置		圧縮機保護	–		–		–	
			送風機保護	電流検知,回転速度検知		電流検知,回転速度検知		電流検知,回転速度検知	
	圧縮機		形名	–		–		–	
			出力(W)	–		–		–	
	送風機		形式	ラインフローファン		ラインフローファン		シロッコファン	
			出力(W)	30		30		40	
			風量切換	3段		3段		3段	
		冷房	回転速度(rpm)	1,410		1,560		930	
			風量(m³/h)	520		580		610	
		暖房	回転速度(rpm)	1,500		1,610		950	
			風量(m³/h)	560		610		620	
コンセント形状・定格				室外機より供給・15A		室外機より供給・15A		室外機より供給・15A	
電源電線(分岐回路)の太さと長さ				–		–		–	

注1.本機はシステムマルチ室外機に据付可能な室内機です。
　従って内容も室内機のみ記載してあります。室外機の内容はシステムマルチ室外機を参照してください。
2.冷房能力・暖房能力は1台運転時の能力です。
3.標準定格条件下（インバーター機種は、冷房は定格Hz、暖房は58Hz運転）における試運転時の参考値を示す。
4.定格冷房能力（室内側：27.0℃［DB］、19.0℃［WB］、外気温度：35.0℃［DB］、24.0℃［WB］）
　定格暖房能力<標準>（室内側：20.0℃［DB］、外気温度：7.0℃［WB］、6.0℃［WB］）

掲載頁	外形寸法図	頁	2-100	2-100	2-102

項目	形名	MBZ-36RAS		MBZ-40RAS		MBZ-50RAS	
性能	冷房 標準能力(kW)	3.6		4.0		5.0	
	冷房 除湿能力(L/h)(室温24℃、湿度60%)	–		–		–	
	冷房 エネルギー消費効率	–		–		–	
	暖房 標準能力(kW)	4.8		6.0		6.7	
	暖房 低温能力(kW)	–		–		–	
	暖房 エネルギー消費効率	–		–		–	
	冷・暖房平均エネルギー消費効率	–		–		–	
	2007年度省エネ法基準値達成率(%)	–		–		–	
	運転音 冷房 室内(強・弱・静)(dB)	40・36・31		40・36・31		43・38・31	
	運転音 冷房 室外(dB)	–		–		–	
	運転音 暖房 室内(強・弱・静)(dB)	41・38・34		41・38・34		45・40・34	
	運転音 暖房 室外(dB)	–		–		–	
電気特性	電源(相・V・Hz)	単・200・50/60		単・200・50/60		単・200・50/60	
		冷房	暖房	冷房	暖房	冷房	暖房
	定格 標準消費電力(W)	40	40	40	40	40	40
	定格 運転電流(A)	0.2	0.2	0.2	0.2	0.2	0.2
	Hz 力率(%)	–	–	–	–	–	–
	低温消費電力(W)	–	–	–	–	–	–
	電熱装置の消費電力(抗酸化ヒーター)(W)	–		–		–	
	始動電流(A)	–		–		–	
製品	色調	–		–		–	
	外形寸法〈高さ×幅×奥行〉(mm)	230×770(+65)×450		230×770(+65)×450		230×770(+65)×450	
	製品質量(kg)	18		18		18	
	冷媒量〈R410A〉(kg)	–		–		–	
	熱交換器形式	クロスフィン		クロスフィン		クロスフィン	
	内外接続電線	VVFケーブル 3芯・1本・φ2.0mm		VVFケーブル 3芯・1本・φ2.0mm		VVFケーブル 3芯・1本・φ2.0mm	
	延長配管(フレア接続) 許容値(m)	–		–		–	
	延長配管(フレア接続) パイプ径 ガス側(mm)	φ9.52		φ9.52		φ9.52	
	延長配管(フレア接続) パイプ径 液側(mm)	φ6.35		φ6.35		φ6.35	
	延長配管(フレア接続) パイプ径 ドレン接続口(mm)	VP20		VP20		VP20	
	保護装置 圧縮機保護	–		–		–	
	保護装置 送風機保護	電流検知(DCモータ用) 回転速度検知		電流検知(DCモータ用) 回転速度検知		電流検知(DCモータ用) 回転速度検知	
	圧縮機 形名	–		–		–	
	圧縮機 出力(W)	–		–		–	
	送風機 形式	ラインフローファン		ラインフローファン		ラインフローファン	
	送風機 出力(W)	40		40		40	
	送風機 風量切換	3段		3段		3段	
	送風機 冷房 回転速度(rpm)	1,030		1,030		1,170	
	送風機 冷房 風量(m³/h)	680		680		790	
	送風機 暖房 回転速度(rpm)	1,050		1,050		1,200	
	送風機 暖房 風量(m³/h)	700		700		810	
コンセント形状・定格		室外機より供給・15A		室外機より供給・15A		室外機より供給・20A	
電源電線(分岐回路)の太さと長さ		–		–		–	

注1.本機はシステムマルチ室外機に据付可能な室内機です。
　従って内容も室内機のみ記載してあります。室外機の内容はシステムマルチ室外機を参照してください。
2.冷房能力・暖房能力は1台運転時の能力です。
3.標準定格条件下（インバーター機種は、冷房は定格Hz、暖房は58Hz運転）における試運転時の参考値を示す。
4.定格冷房能力（室内側：27.0℃［DB］、19.0℃［WB］、外気温度：35.0℃［DB］、24.0℃［WB］）
　定格暖房能力<標準>（室内側：20.0℃［DB］、外気温度：7.0℃［WB］、6.0℃［WB］）

掲載頁	外形寸法図	頁	2-102	2-102	2-102

(g) 小能力天井カセット形（MLZ形）

項目			形名	MLZ-22RAS-IN		MLZ-25RAS-IN	
性能	冷房		標準能力 (kW)	2.2		2.5	
			除湿能力 (室温24℃、湿度60%) (L/h)	−		−	
			エネルギー消費効率	−		−	
	暖房		標準能力 (kW)	3.2		3.4	
			低温能力 (kW)	−		−	
			エネルギー消費効率	−		−	
	冷・暖房平均エネルギー消費効率			−		−	
	2007年度省エネ法基準値達成率(%)			−		−	
	運転音	冷房	室内（強・弱・静） (dB)	35・32・29		35・32・29	
			室外 (dB)	−		−	
		暖房	室内（強・弱・静） (dB)	36・33・30		38・34・30	
			室外 (dB)	−		−	
電気特性	電源（相・V・Hz）			単・200・50／60		単・200・50／60	
				冷房	暖房	冷房	暖房
	定格Hz		標準消費電力 (W)	40	40	40	40
			運転電流 (A)	0.2	0.2	0.2	0.2
			力率 (%)	−	−	−	−
	低温消費電力 (W)			−	−	−	−
	電熱装置の消費電力(抗酸化ヒーター) (W)			−		−	
	始動電流 (A)			−		−	
製品	色調			−		−	
	外形寸法〈高さ×幅×奥行〉 (mm)			194×745×300		194×745×300	
	製品質量 (kg)			9.8		9.8	
	冷媒量〈R410A〉 (kg)			−		−	
	熱交換器形式			クロスフィン		クロスフィン	
	内外接続電線			VVFケーブル 3芯・1本・φ2.0mm		VVFケーブル 3芯・1本・φ2.0mm	
	延長配管（フレア接続）		許容値 (m)	−		−	
		パイプ径	ガス側 (mm)	φ9.52		φ9.52	
			液側 (mm)	φ6.35		φ6.35	
			ドレン接続口 (mm)	VP20		VP20	
	保護装置		圧縮機保護	−		−	
			送風機保護	電流検知,回転速度検知		電流検知,回転速度検知	
	圧縮機		形名	−		−	
			出力 (W)	−		−	
	送風機		形式	ラインフローファン		ラインフローファン	
			出力 (W)	30		30	
			風量切換	3段		3段	
		冷房	回転速度(rpm)	1,140		1,140	
			風量(m³/h)	340		340	
		暖房	回転速度(rpm)	1,230		1,300	
			風量(m³/h)	370		370	
コンセント形状・定格				室外機より供給・15A		室外機より供給・15A	
電源電線（分岐回路）の太さと長さ				−		−	

注1.本機はシステムマルチ室外機に据付可能な室内機です。
　従って内容も室内機のみ記載してあります。室外機の内容はシステムマルチ室外機を参照してください。
2.冷房能力・暖房能力は1台運転時の能力です。
3.標準定格条件下（インバーター機種は、冷房は定格Hz、暖房は58Hz運転）における試運転時の参考値を示す。
4.定格冷房能力（室内側：27.0℃［DB］、19.0℃［WB］、外気温度：35.0℃［DB］、24.0℃［WB］）
　定格暖房能力<標準>（室内側：20.0℃［DB］、外気温度：7.0℃［WB］、6.0℃［WB］）

掲載頁	外形寸法図	頁	2-103	2-103

〈2〉外形寸法図

〈2-1〉シングルタイプ

(a) 壁掛形（MSZ形）

室内機外形図

- MSZ-ZXV220-W,T　MSZ-ZXV250-W,T　MSZ-ZXV280-W,T　MSZ-ZXV280S-W,T
- MSZ-ZXV360-W,T　MSZ-ZXV360S-W,T　MSZ-ZXV400S-W,T　MSZ-ZXV560S-W,T
- MSZ-ZXV630S-W,T　MSZ-ZXV710S-W,T

［単位:mm］

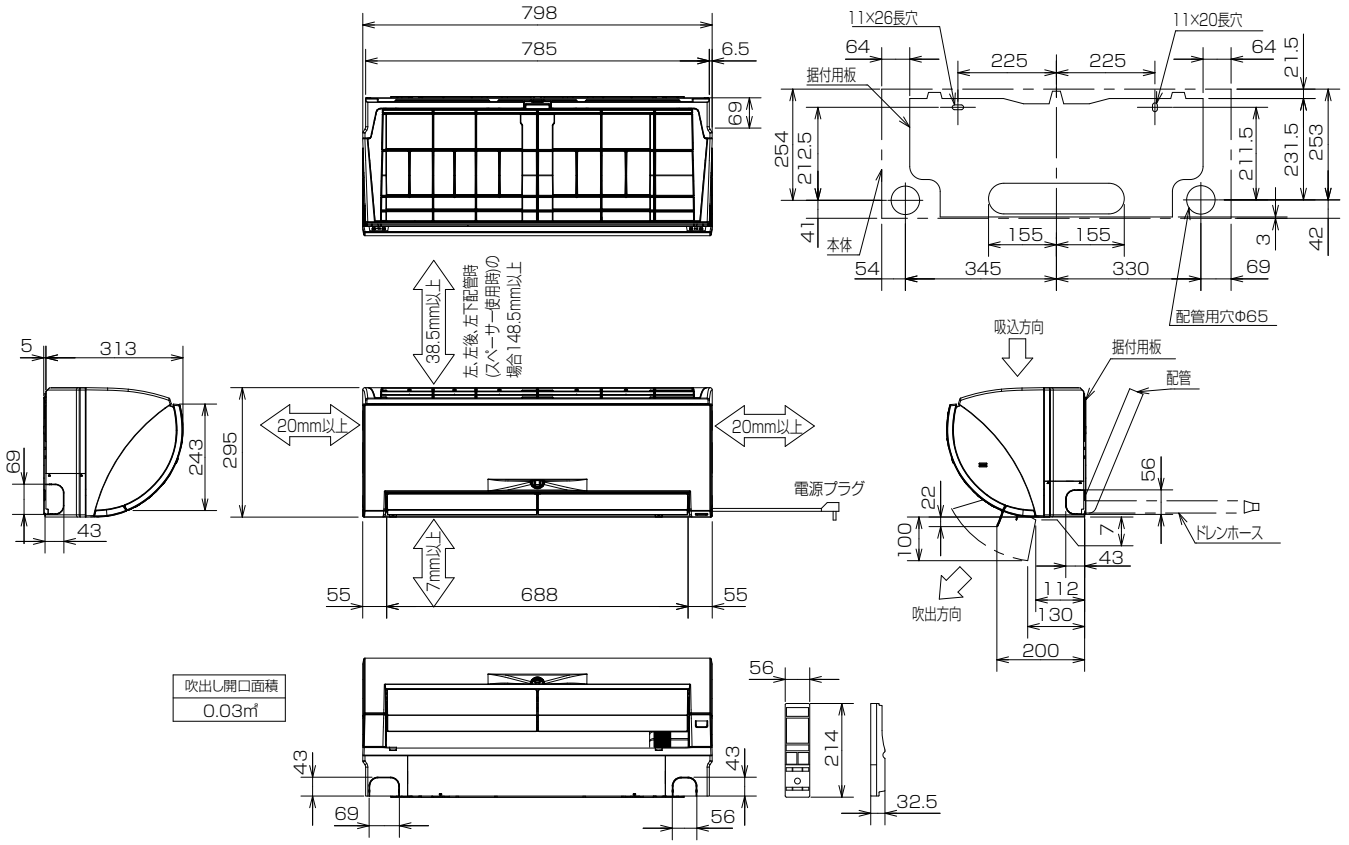

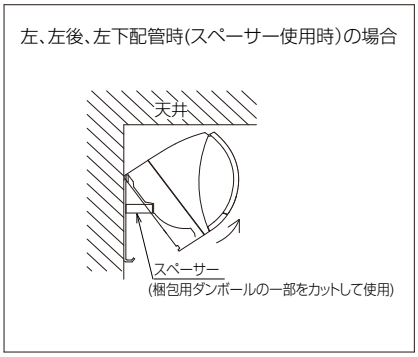

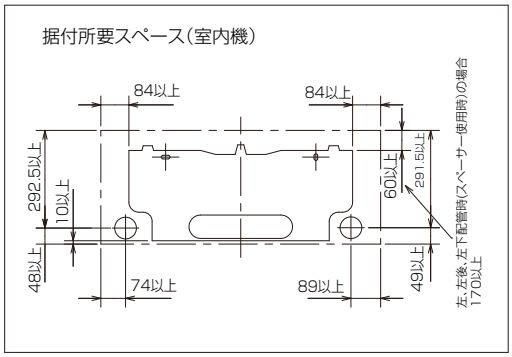

		MSZ-ZXV220/250-W,T	MSZ-ZXV280/280S/360-W,T MSZ-ZXV360S/400S/560S-W,T	MSZ-ZXV630S/710S-W,T
配管	断熱材	外径Φ 35		外径Φ 37
	液管	フレア接続Φ 6.35(1/4") 有効長 390		
	ガス管	フレア接続Φ 9.52(3/8") 有効長 340		フレア接続Φ 12.7(1/2") 有効長 340
ドレンホース		断熱材外径Φ 29 接続部外径Φ 16 有効長 400		
電源コード		右出し寸法 1,800 左出し寸法 1,000	右出し寸法 1,350 左出し寸法 550	

室外機外形図

● MUZ-ZXV220　MUZ-ZXV250　MUZ-ZXV280　MUZ-ZXV280S
● MUZ-ZXV360　MUZ-ZXV360S　MUZ-ZXV400S　MUZ-ZXV560S
● MUZ-ZXV220E　MUZ-ZXV250E　MUZ-ZXV280E　MUZ-ZXV280SE
● MUZ-ZXV360E　MUZ-ZXV360SE　MUZ-ZXV400SE　MUZ-ZXV560SE

[単位:mm]

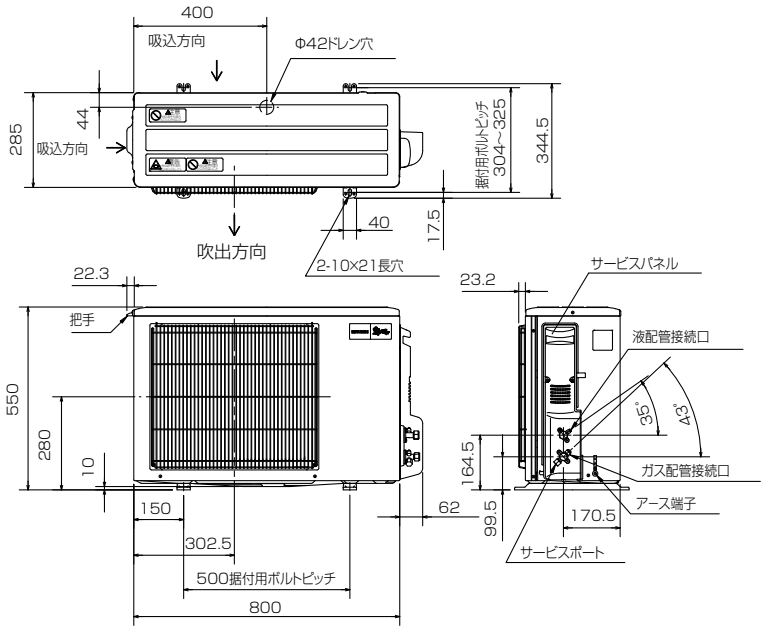

液管配管接続口	接続配管Φ6.35 フレア接続 6.35(1/4")
ガス管配管接続口	接続配管Φ9.52 フレア接続 9.52(3/8")

室外機の周囲必要空間（基本）

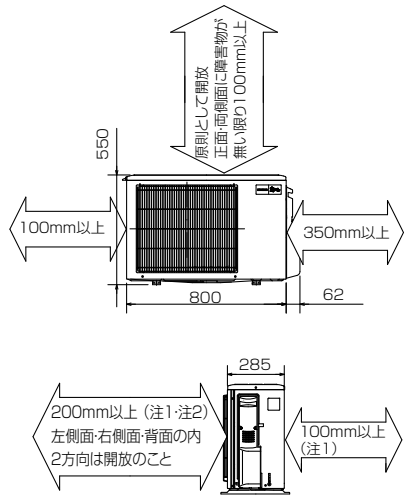

室外機の据付上最小のｽﾍﾟｰｽ

注1)風通しが悪くショートサイクルが起きやすい場合は、
冷暖房能力及び消費電力が10%程度悪化する場合があります。
吹出ガイド(別売部品)を付けると、
冷暖房能力及び消費電力の改善が図れます。
注2)壁に向けて吹き出すと壁が汚れる場合があります。

室外機外形図

● MUZ-ZXV630S　MUZ-ZXV710S
● MUZ-ZXV630SE　MUZ-ZXV710SE

[単位:mm]

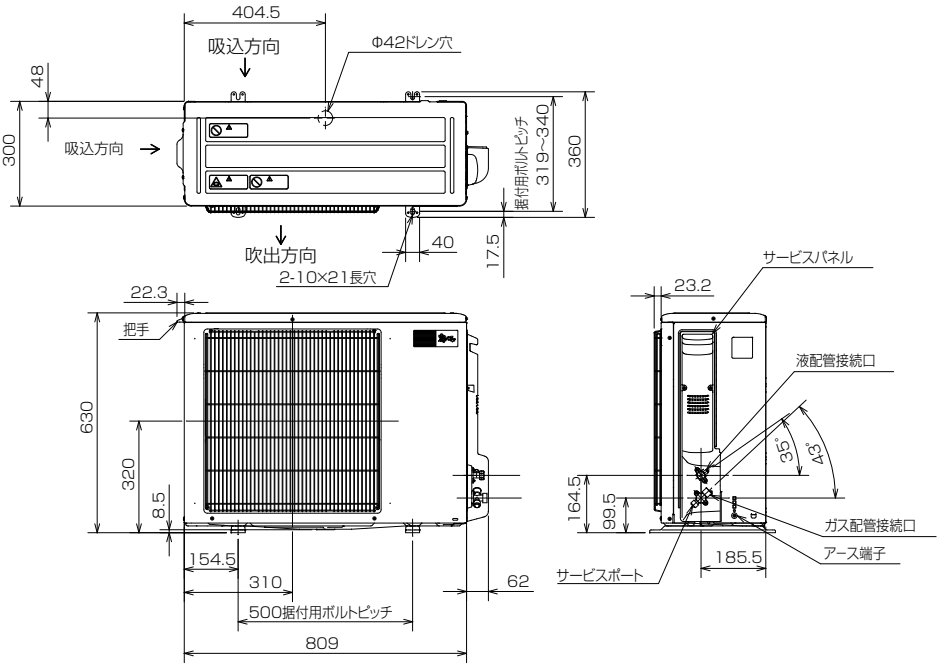

液管配管接続口	接続配管Φ6.35 フレア接続 6.35(1/4")
ガス管配管接続口	接続配管Φ12.7 フレア接続 12.7(1/2")

室外ユニットの周囲必要空間（基本）

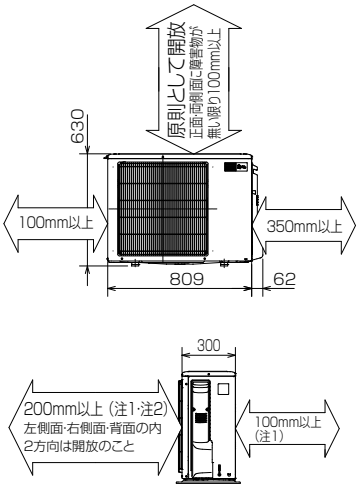

室外ﾕﾆｯﾄの据付上最小のｽﾍﾟｰｽ

注1)風通しが悪くショートサイクルが起きやすい場合は、
冷暖房能力及び消費電力が10%程度悪化する場合があります。
吹出ガイド(別売部品)を付けると、
冷暖房能力及び消費電力の改善が図れます。
注2)壁に向けて吹き出すと壁が汚れる場合があります。

室内機外形図

● MSZ-JXV220-W,T　MSZ-JXV250-W,T　MSZ-JXV280-W,T　MSZ-JXV280S-W,T
● MSZ-JXV360-W,T　MSZ-JXV360S-W,T　MSZ-JXV400S-W,T　MSZ-JXV560S-W,T

[単位:mm]

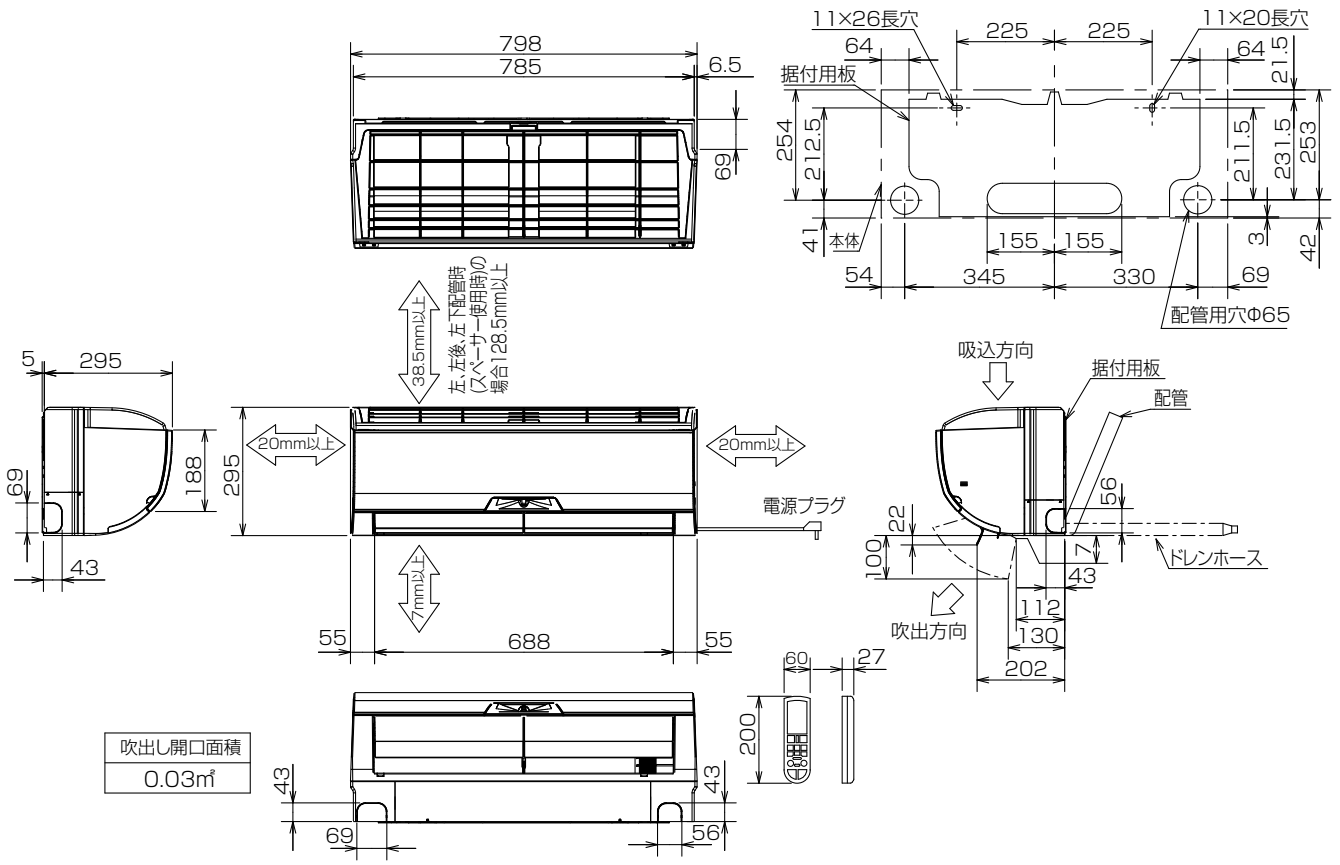

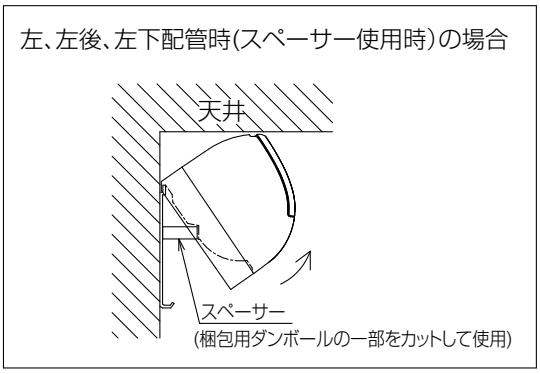

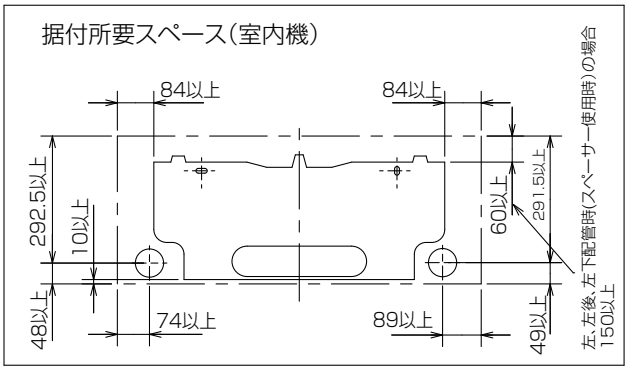

		MSZ-JXV220/JXV250/JXV280/JXV360-W,T	MSZ-JXV280S/JXV360S/JXV400S/JXV560S-W,T
配管	断熱材	外径Φ 35	
	液管	フレア接続Φ 6.35(1/4") 有効長 390	
	ガス管	フレア接続Φ 9.52(3/8") 有効長 340	
ドレンホース		断熱材外径Φ 29 接続部外径Φ 16 有効長 400	
電源コード		右出し寸法 1,800 左出し寸法 1,000	右出し寸法 1,350 左出し寸法 550

室外機外形図

- MUZ-JXV220　MUZ-JXV250　MUZ-JXV280　MUZ-JXV280S
- MUZ-JXV360　MUZ-JXV360S　MUZ-JXV400S　MUZ-JXV560S
- MUZ-JXV220E　MUZ-JXV250E　MUZ-JXV280E　MUZ-JXV280SE
- MUZ-JXV360E　MUZ-JXV360SE　MUZ-JXV400SE　MUZ-JXV560SE

[単位:mm]

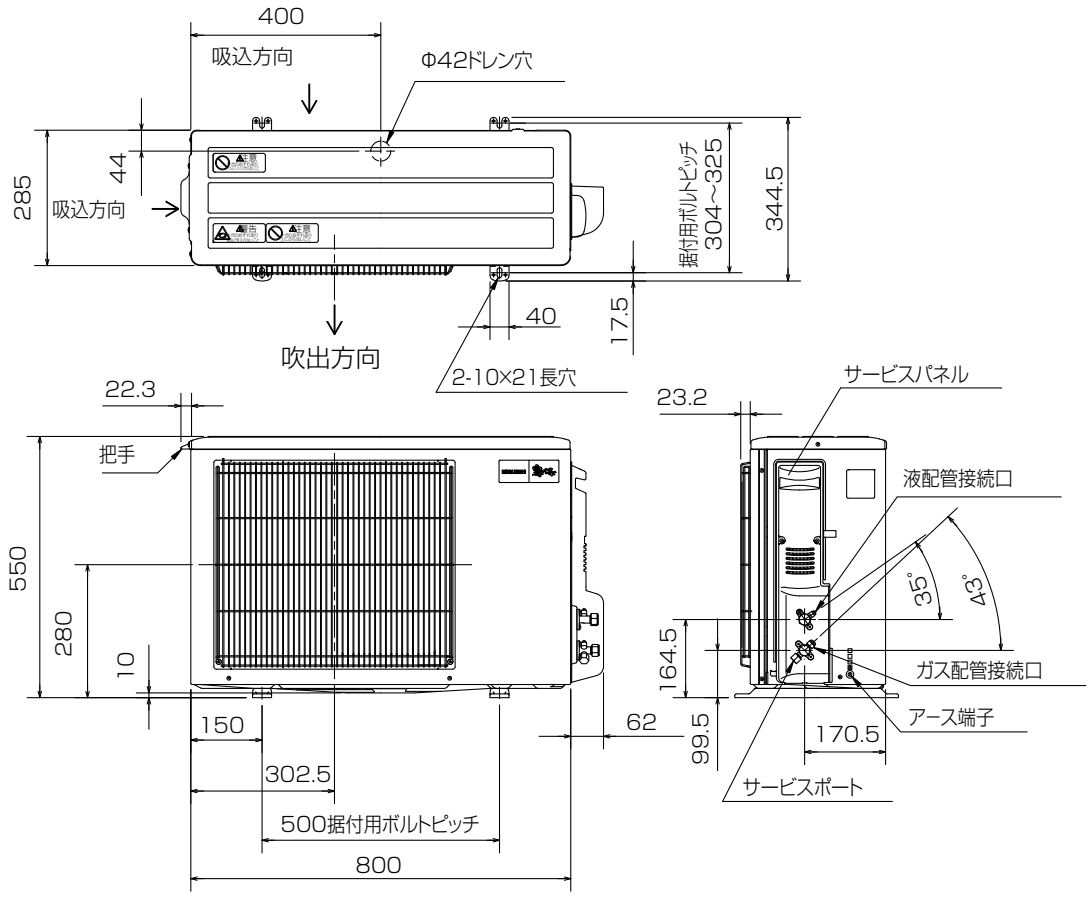

室外機の周囲必要空間(基本)

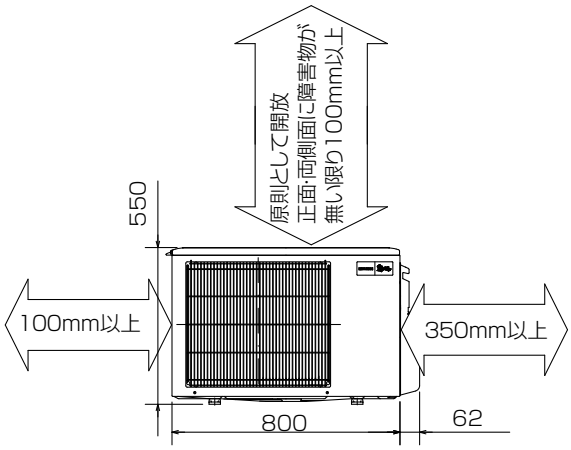

室外機の据付上最小のｽﾍﾟｰｽ

注1)風通しが悪くショートサイクルが起きやすい場合は、
冷暖房能力及び消費電力が10%程度悪化する場合があります。
吹出ガイド(別売部品)を付けると、
冷暖房能力及び消費電力の改善が図れます。

注2)壁に向けて吹き出すと壁が汚れる場合があります。

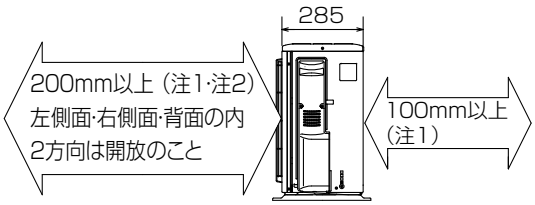

液管配管接続口	接続配管Φ 6.35 フレア接続 6.35(1/4")
ガス管配管接続口	接続配管Φ 9.52 フレア接続 9.52(3/8")

室外機外形図

● MSZ-BXV220-W　MSZ-BXV250-W　MSZ-BXV280-W　MSZ-BXV360-W

● MSZ-BXV400S-W　MSZ-BXV560S-W

[単位:mm]

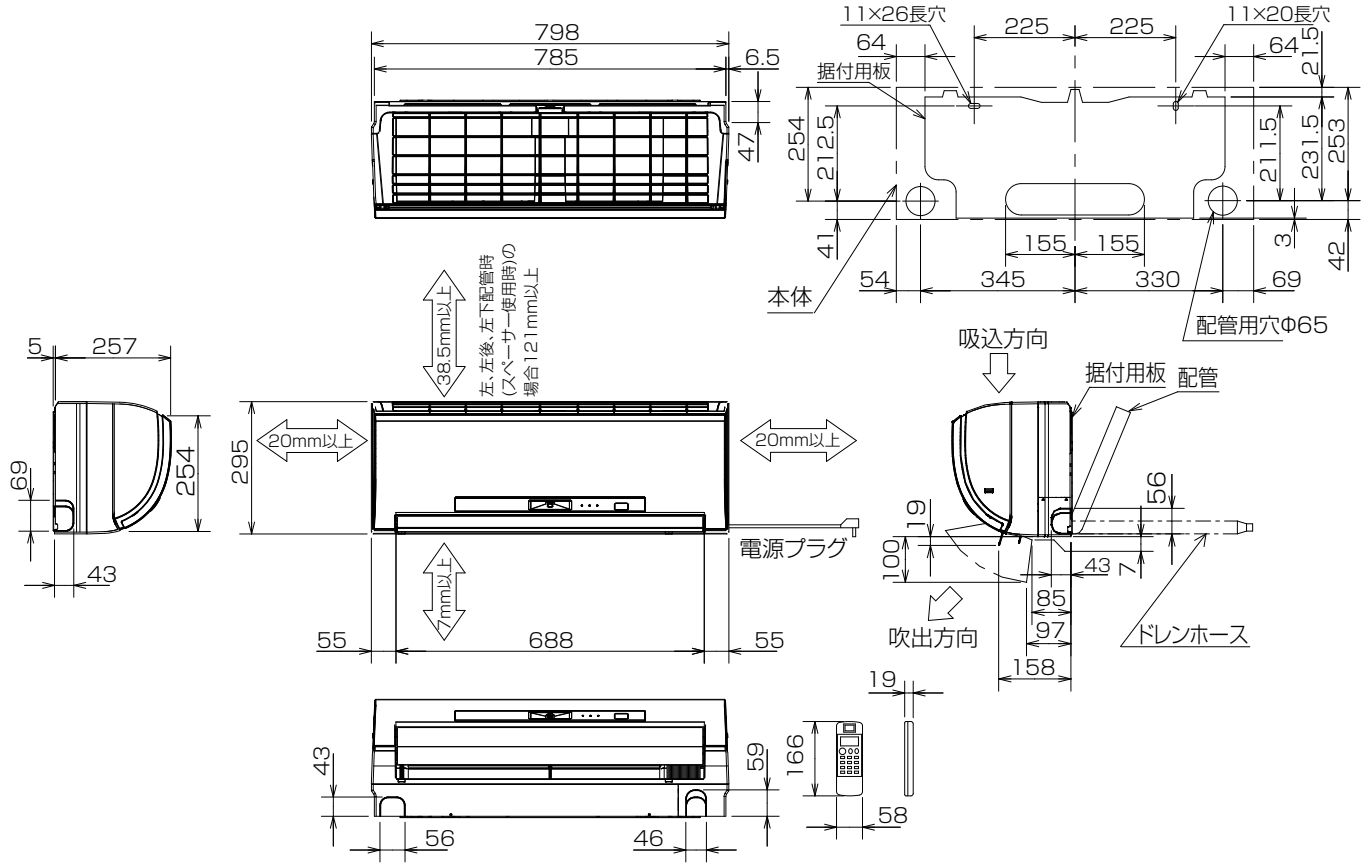

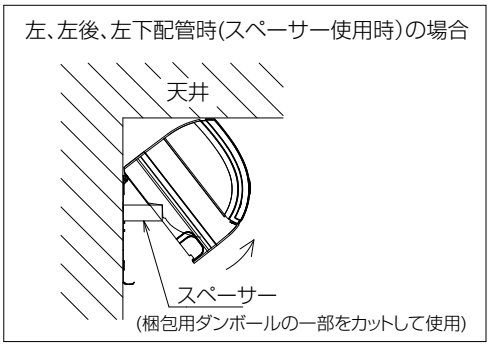

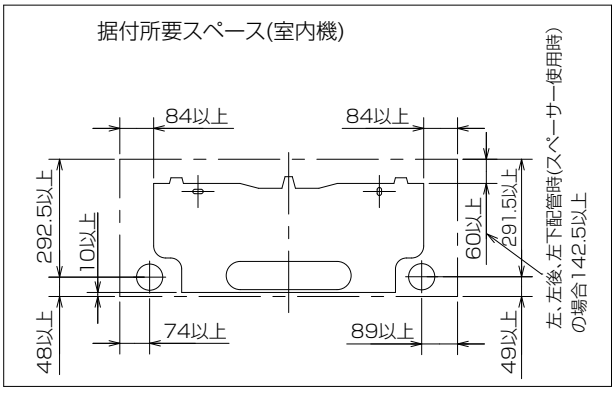

		MSZ-BXV220/250/280/360-W	MSZ-BXV400S/560S-W
配管	断熱材	外径Φ35	
	液　管	フレア接続Φ6.35(1/4")有効長390	
	ガ ス 管	フレア接続Φ9.52(3/8")有効長340	
ドレンホース		断熱材外径Φ29 接続部外径Φ16 有効長400	
電源コード		右出し寸法 1800　左出し寸法 1000	右出し寸法 1350　左出し寸法 550

室外機外形図

● MUZ-BXV220　MUZ-BXV250　MUZ-BXV280
● MUZ-BXV220E　MUZ-BXV250E　MUZ-BXV280E

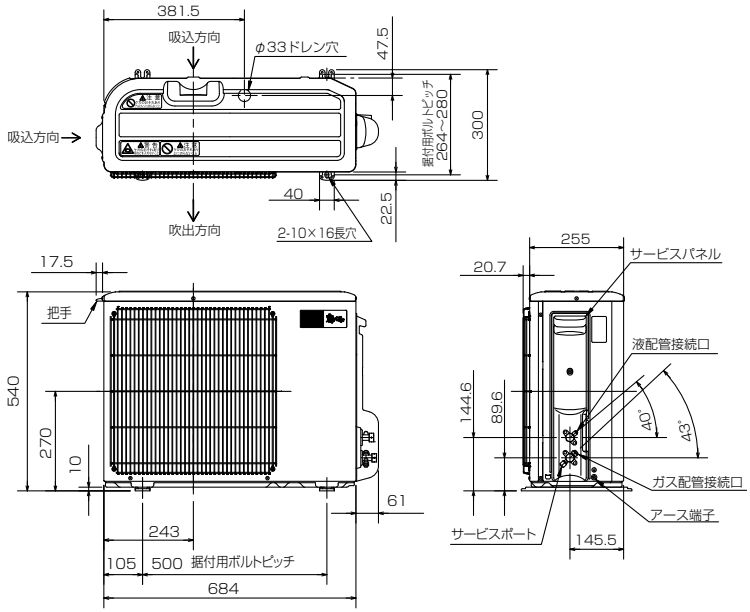

室外機の周囲必要空間(基本)　[単位:mm]

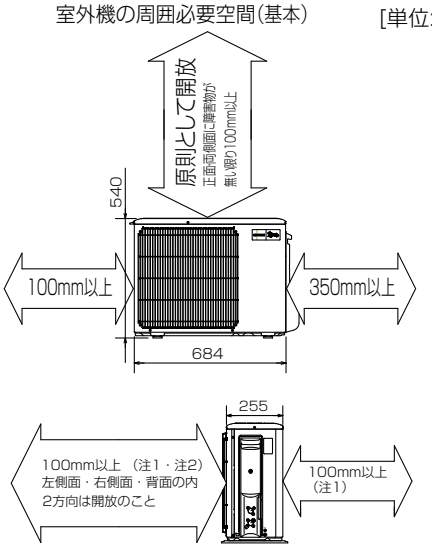

室外機の据付上最小のスペース
注1)風通しが悪くショートサイクルが起きやすい場合は、冷暖房能力及び、
消費電力が10%程度悪化する場合があります。
吹出ガイド(別売部品)を付けると、冷暖房能力及び消費電力の改善が図れます。
注2)壁に向けて吹き出すと壁が汚れる場合があります。

液管配管接続口	接続配管Φ 6.35 フレア接続 6.35(1/4")
ガス管配管接続口	接続配管Φ 9.52 フレア接続 9.52(3/8")

● MUZ-BXV360　MUZ-BXV400S　MUZ-BXV560S
● MUZ-BXV360E　MUZ-BXV400SE　MUZ-BXV560SE

[単位:mm]

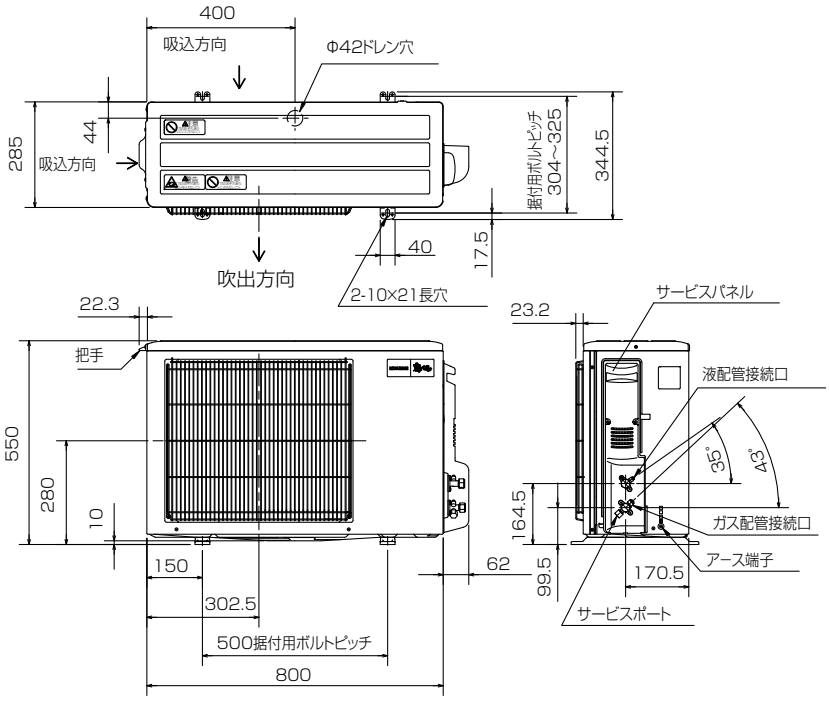

室外機の周囲必要空間(基本)

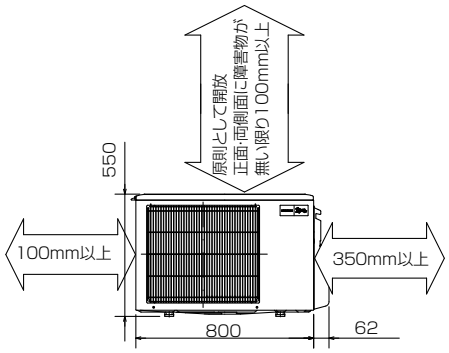

室外機の据付上最小のｽﾍﾟｰｽ
注1)風通しが悪くショートサイクルが起きやすい場合は、
冷暖房能力及び消費電力が10%程度悪化する場合があります。
吹出ガイド(別売部品)を付けると、
冷暖房能力及び消費電力の改善が図れます。
注2)壁に向けて吹き出すと壁が汚れる場合があります。

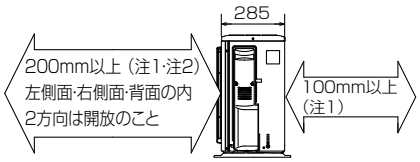

液管配管接続口	接続配管Φ 6.35 フレア接続 6.35(1/4")
ガス管配管接続口	接続配管Φ 9.52 フレア接続 9.52(3/8")

室内機外形図

● MSZ-AXV220-W,T　MSZ-AXV250-W,T　MSZ-AXV280-W,T　MSZ-AXV280S-W,T
● MSZ-AXV360-W,T　MSZ-AXV360S-W,T　MSZ-AXV400S-W,T　MSZ-AXV560S-W,T

[単位:mm]

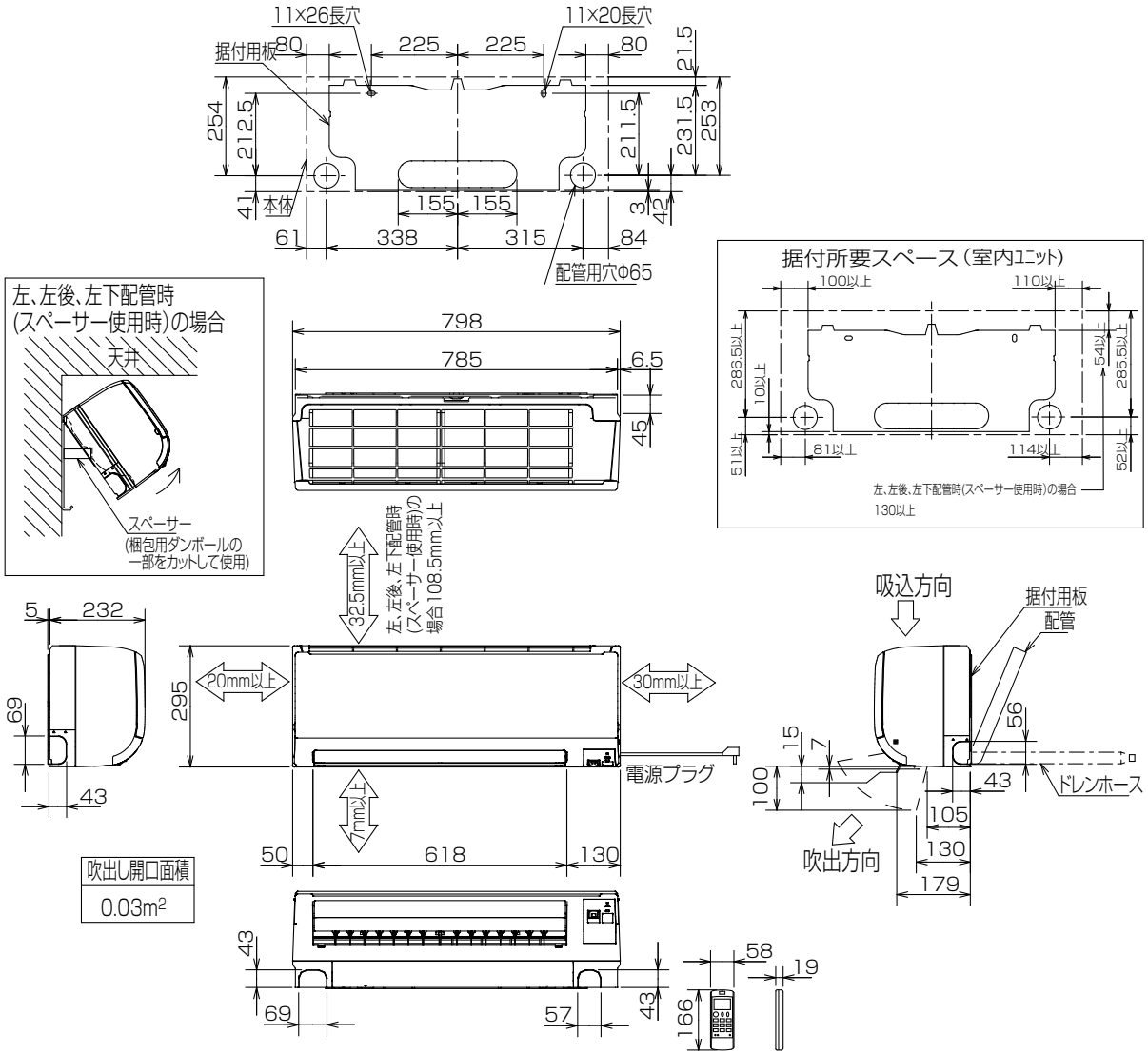

機種		MSZ-AXV220-W,T	MSZ-AXV250-W,T	MSZ-AXV280-W,T	MSZ-AXV360-W,T	MSZ-AXV280S-W,T	MSZ-AXV360S-W,T
室内外接続電線		VVF ケーブル　3 芯 1 本　Φ 2.0mm(現地手配)					
延長配管	ガス管外径	Φ 9.52(3/8")					
	液管外径	Φ 6.35(1/4")					
配　管	断熱材	外径Φ 35					
	液　　管	フレア接続 6.35(1/4")　有効長 390					
	ガス管	フレア接続 9.52(3/8")　有効長 340					
ドレンホース		断熱材外径Φ 29					
		接続部外径Φ 16					
		有効長　400					
電源コード	右出し寸法	1,800				1,400	
	左出し寸法	1,100				700	

機種		MSZ-AXV400S-W,T	MSZ-AXV560S-W,T
室内外接続電線		VVF ケーブル　3 芯 1 本　Φ 2.0mm(現地手配)	
延長配管	ガス管外径	Φ 9.52(3/8")	
	液管外径	Φ 6.35(1/4")	
配管	断熱材	外径Φ 35	外径Φ 37
	液　　管	フレア接続 6.35(1/4")　有効長 390	
	ガス管	フレア接続 9.52(3/8")　有効長 340	
ドレンホース		断熱材外径Φ 29	
		接続部外径Φ 16	
		有効長　400	
電源コード	右出し寸法	1,400	
	左出し寸法	700	

室外機外形図

- MUZ-AXV220, AXV220E
- MUZ-AXV250, AXV250E
- MUZ-AXV280, AXV280E
- MUZ-AXV280S, AXV280SE

[単位:mm]

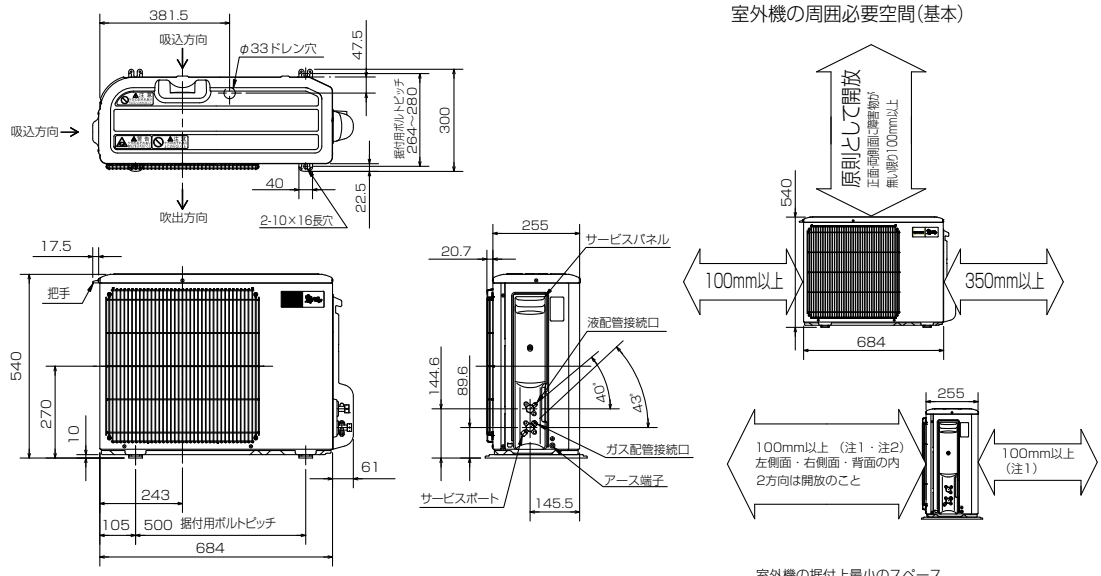

液管配管接続口	接続配管Φ 6.35 フレア接続 6.35(1/4")
ガス管配管接続口	接続配管Φ 9.52 フレア接続 9.52(3/8")

室外機の据付上最小のスペース

注1)風通しが悪くショートサイクルが起きやすい場合は、 冷暖房能力及び消費電力が10%程度悪化する場合があります。
吹出ガイド(別売部品)を付けると、冷暖房能力及び消費電力の改善が図れます。

注2)壁に向けて吹き出すと壁が汚れる場合があります。

- MUZ-AXV360, AXV360E
- MUZ-AXV360S, AXV360SE
- MUZ-AXV400S, AXV400SE
- MUZ-AXV560S, AXV560SE

[単位:mm]

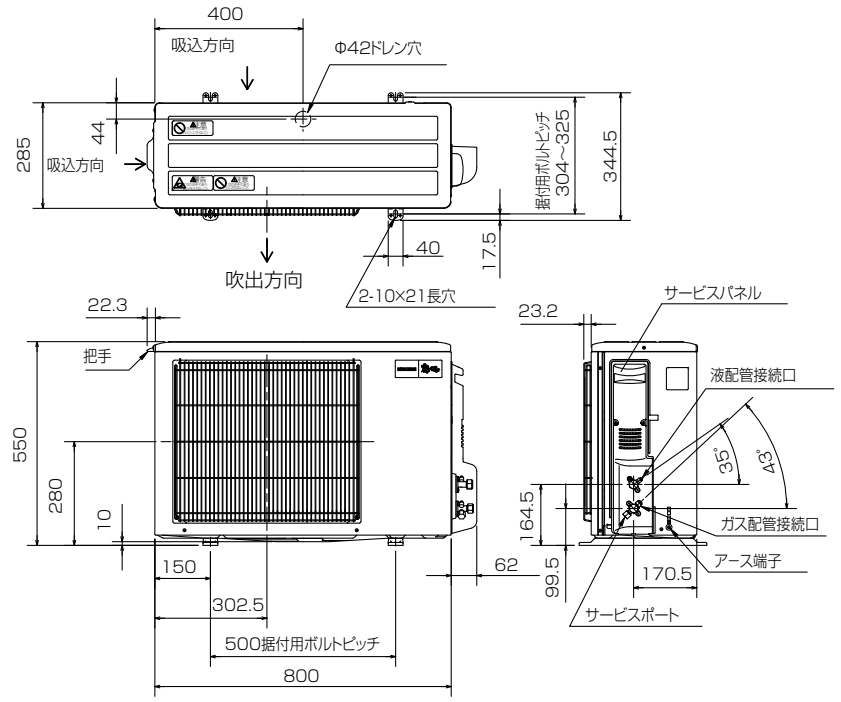

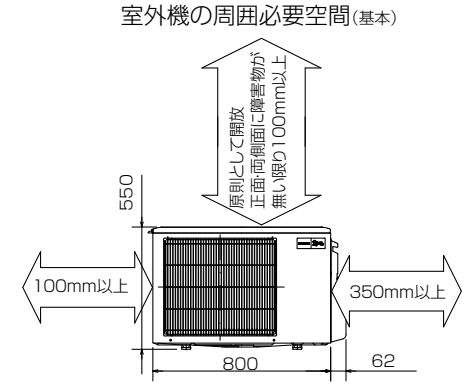

室外機の据付上最小のｽﾍﾟｰｽ

注1)風通しが悪くショートサイクルが起きやすい場合は、
冷暖房能力及び消費電力が10%程度悪化する場合があります。
吹出ガイド(別売部品)を付けると、
冷暖房能力及び消費電力の改善が図れます。

注2)壁に向けて吹き出すと壁が汚れる場合があります。

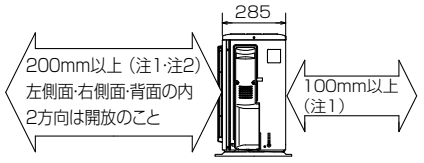

液管配管接続口	接続配管Φ 6.35 フレア接続 6.35(1/4")
ガス管配管接続口	接続配管Φ 9.52 フレア接続 9.52(3/8")

室内機外形図

● MSZ-GV220-W,T　MSZ-GV250-W,T　MSZ-GV280-W,T　MSZ-GV360-W,T
● MSZ-GV400S-W,T　MSZ-GV560S-W,T

[単位:mm]

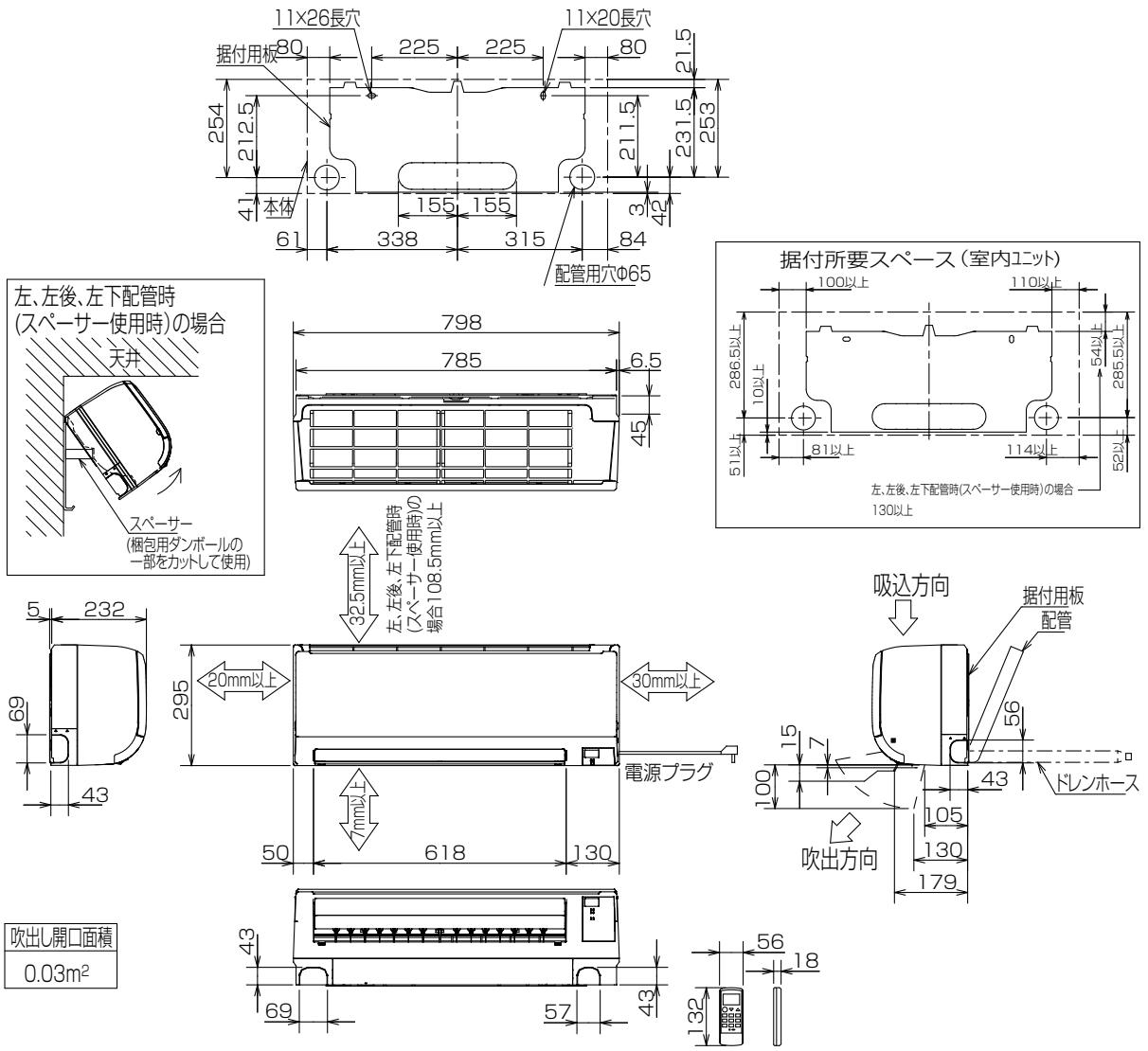

機種		MSZ-GV220-W,T	MSZ-GV250-W,T	MSZ-GV280-W,T	MSZ-GV360-W,T
室内外接続電線		VVF ケーブル　3 芯 1 本　Φ 2.0mm(現地手配)			
延長配管	ガス管外径	Φ 9.52(3/8")			
	液管外径	Φ 6.35(1/4")			
配　管	断熱材	外径Φ 35			
	液　　管	フレア接続 6.35(1/4")　有効長 390			
	ガス管	フレア接続 9.52(3/8")　有効長 340			
ドレンホース		断熱材外径Φ 29			
		接続部外径Φ 16			
		有効長　400			
電源コード	右出し寸法	1,800			
	左出し寸法	1,100			

機種		MSZ-GV400S-W,T	MSZ-GV560S-W,T
室内外接続電線		VVF ケーブル　3 芯 1 本　Φ 2.0mm(現地手配)	
延長配管	ガス管外径	Φ 9.52(3/8")	
	液管外径	Φ 6.35(1/4")	
配管	断熱材	外径Φ 35	外径Φ 37
	液　　管	フレア接続 6.35(1/4")　有効長 390	
	ガス管	フレア接続 9.52(3/8")　有効長 340	
ドレンホース		断熱材外径Φ 29	
		接続部外径Φ 16	
		有効長　400	
電源コード	右出し寸法	1,400	
	左出し寸法	700	

室外機外形図

● MUZ-GV220, GV220E, GV220EE
● MUZ-GV250, GV250E, GV250EE
● MUZ-GV280, GV280E, GV280EE

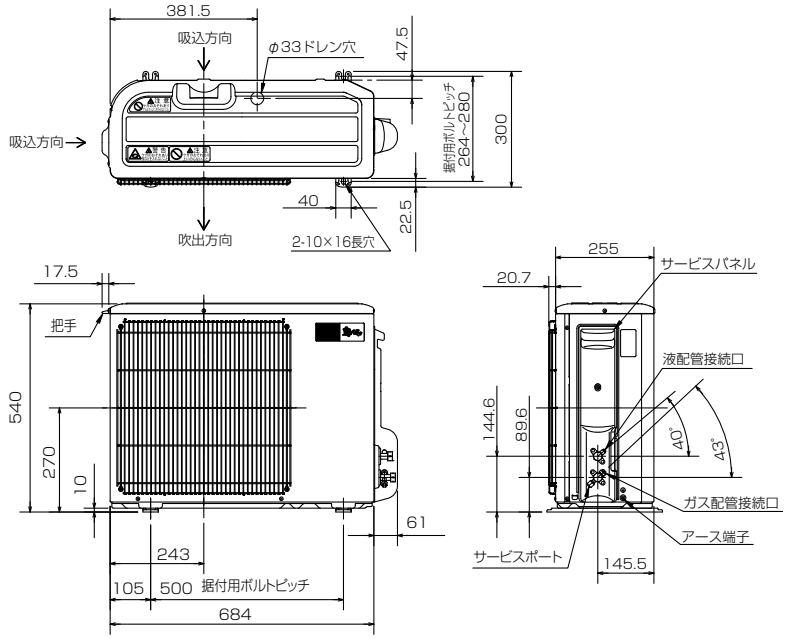

液管配管接続口	接続配管Φ 6.35 フレア接続 6.35(1/4")
ガス管配管接続口	接続配管Φ 9.52 フレア接続 9.52(3/8")

室外機の周囲必要空間(基本)

[単位:mm]

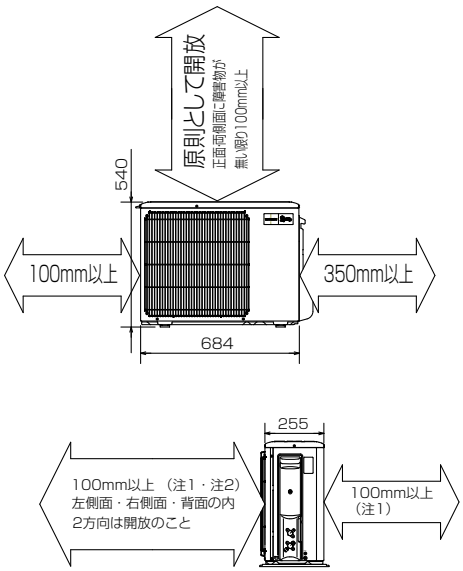

室外機の据付上最小のスペース
注1)風通しが悪くショートサイクルが起きやすい場合は、 冷暖房能力及び
消費電力が10%程度悪化する場合があります。
吹出ガイド(別売部品)を付けると、冷暖房能力及び消費電力の改善が図れます。
注2)壁に向けて吹き出すと壁が汚れる場合があります。

● MUZ-GV360, GV360E, GV360EE
● MUZ-GV400S, GV400SE, GV400SEE
● MUZ-GV560S, GV560SE, GV560SEE

[単位:mm]

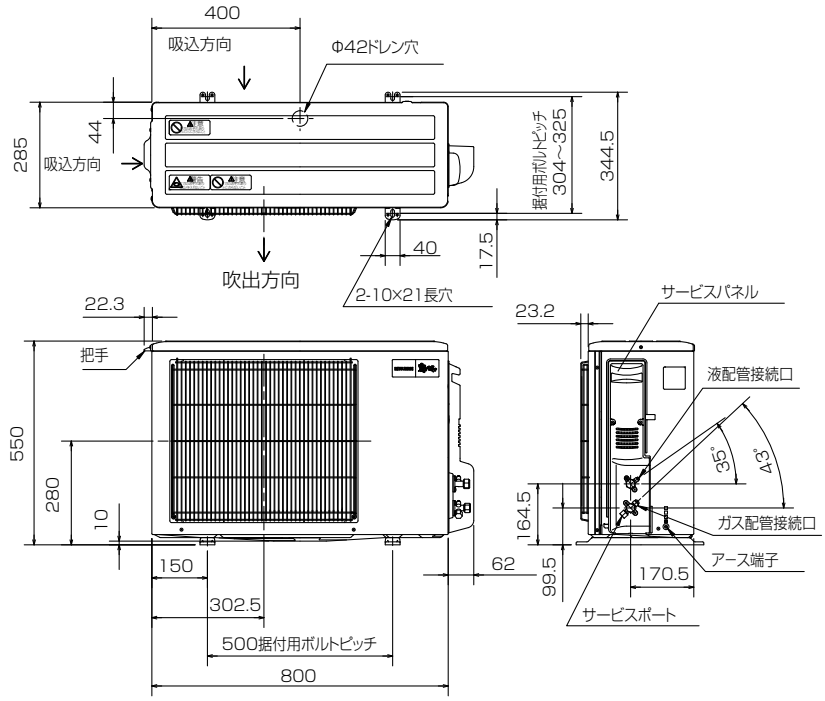

液管配管接続口	接続配管Φ 6.35 フレア接続 6.35(1/4")
ガス管配管接続口	接続配管Φ 9.52 フレア接続 9.52(3/8")

室外機の周囲必要空間(基本)

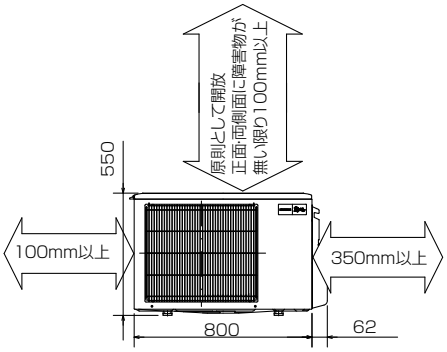

室外機の据付上最小のｽﾍﾟｰｽ
注1)風通しが悪くショートサイクルが起きやすい場合は、
冷暖房能力及び消費電力が10%程度悪化する場合があります。
吹出ガイド(別売部品)を付けると、
冷暖房能力及び消費電力の改善が図れます。
注2)壁に向けて吹き出すと壁が汚れる場合があります。

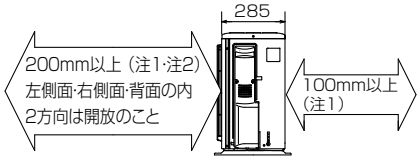

(b) 床置形（MFZ形）

●MFZ-28RAS-W,B　MFZ-36RAS-W,B　MFZ-40RAS-W,B
●MFZ-50RAS-W,B　MFZ-56RAS-W,B
室内機外形図

単位：mm

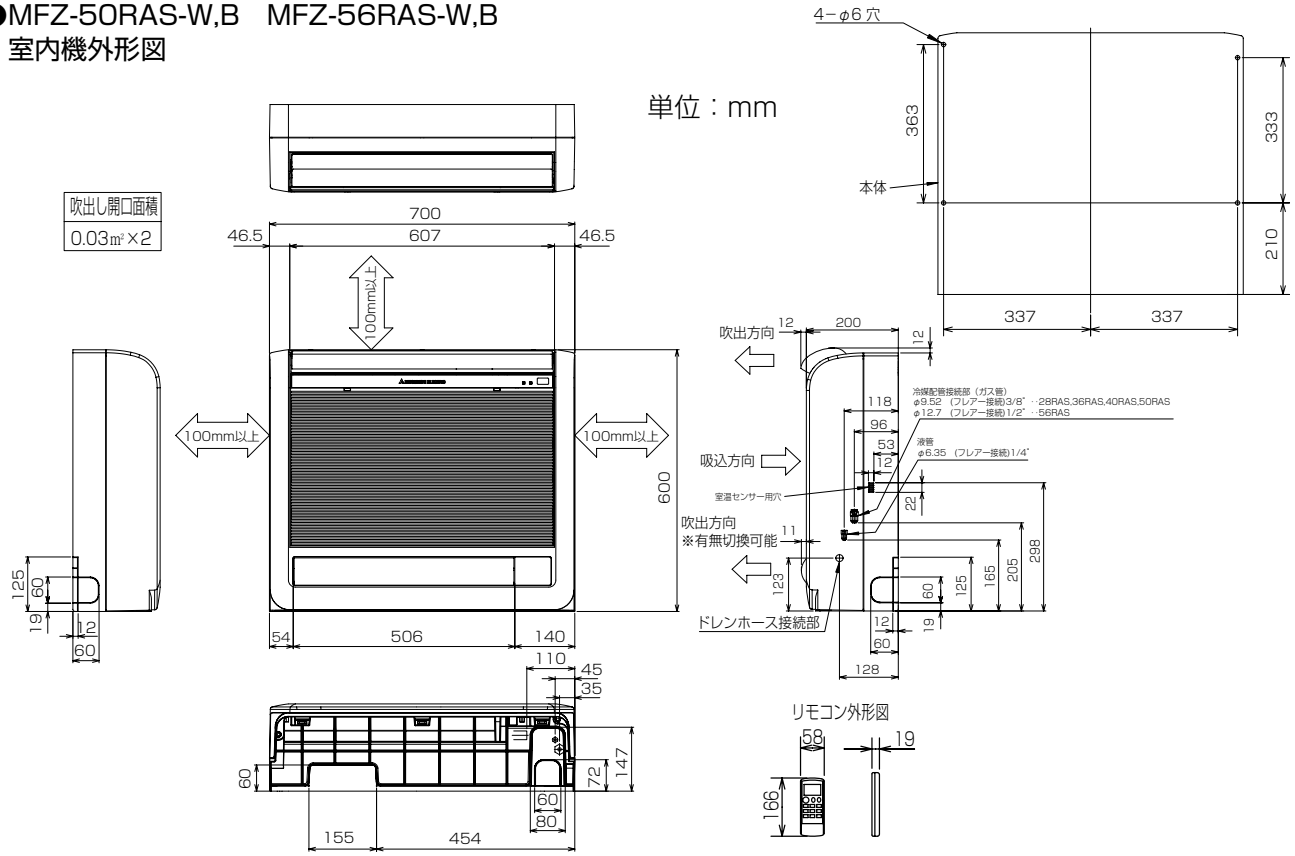

機種		MFZ-28RAS-W,B	MFZ-36RAS-W,B	MFZ-40RAS-W,B	MFZ-50RAS-W,B
室内外接続電線		VVFケーブル　3芯1本　φ2.0mm（現地手配）			
延長配管	ガス管外径	φ9.52（3/8"）			
	液管外径	φ6.35（1/4"）			
配管	絶縁カバー	液管、ガス管：外径φ27			
	液管	フレア接続6.35(1/4")			
	ガス管	フレア接続9.52(3/8")			
ドレンホース		絶縁外径φ28			
		接続部外径φ16			
		有効長　530			

機種		MFZ-56RAS-W,B
室内外接続電線		VVFケーブル　3芯1本　φ2.0mm（現地手配）
延長配管	ガス管外径	φ12.7（1/2"）
	液管外径	φ6.35（1/4"）
配管	絶縁カバー	液管：外径φ27
		ガス管：外径φ31
	液管	フレア接続6.35(1/4")
	ガス管	フレア接続12.7(1/2")
ドレンホース		絶縁外径φ28
		接続部外径φ16
		有効長　530

埋込設置の場合（●室内ユニット上と左右のスペース（100㎜以上）はサービススペースです。●室内ユニット右側面には室温センサー用穴がありますので塞がないようにしてください。）

●格子をつける場合、上下の横桟は上下吹き出し口の風が当たらないように、できるだけ幅を狭くしてください。横桟が下側吹き出し口を遮る恐れのある場合は、置台などを使って高さを調節してください。上側吹き出し口、下側吹き出し口が塞がれますと室温調節が正しく行われない、結露等の原因になることがあります。
●受信部が格子の陰になりますと、リモコンからの送信を受け付ける距離や範囲（角度）が狭くなりますので、塞がないようにしてください。
●格子の開口率は75%以上のものを使用してください。開口率75%未満のものを使用すると、性能低下の原因となります。
●ビルトイン据え付けの場合、エアコンを運転してから設定温度に達するまでの時間が遅くなります。
●背面にすき間があく場合は、当て木を使用して室内ユニットをしっかり固定してください。
●上下吹出口と吸込口の間には仕切板を入れてください。仕切板は吹出口にかからない様に取付けてください。吹出口にかかっていますと、上下風向フラップやダンパの作動不良の原因となる場合があります。

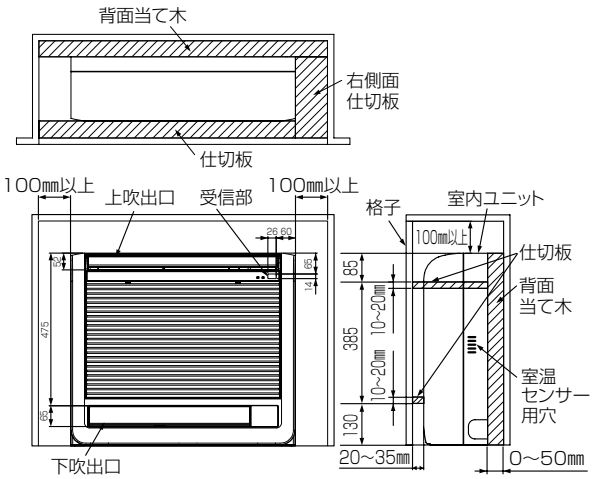

設置場所切換えの設定（必ずおこなってください。）

●埋込設置する場合に、上側吹出口の上下風向フラップの動く範囲を制限し、水平に近い角度のみで運転します。
●設定を行わないと、内部に熱がこもり、室温調節が正常に行われません。結露等の原因となることがあります。
●電気品カバーを取外し、制御基板を引出します。
●右図のビルトインのスイッチを通→埋に切り換えます。
●設定が終わりましたら、制御基板を元の位置にもどし、電気品カバーを取付けてください。

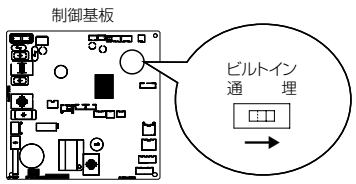

静電気による制御基板の破損防止のため、必ず静電気除去を行ってから作業してください。

●MUFZ-28RAS　MUFZ-36RAS　MUFZ-40RAS
●MUFZ-50RAS　MUFZ-56RAS
室外機外形図

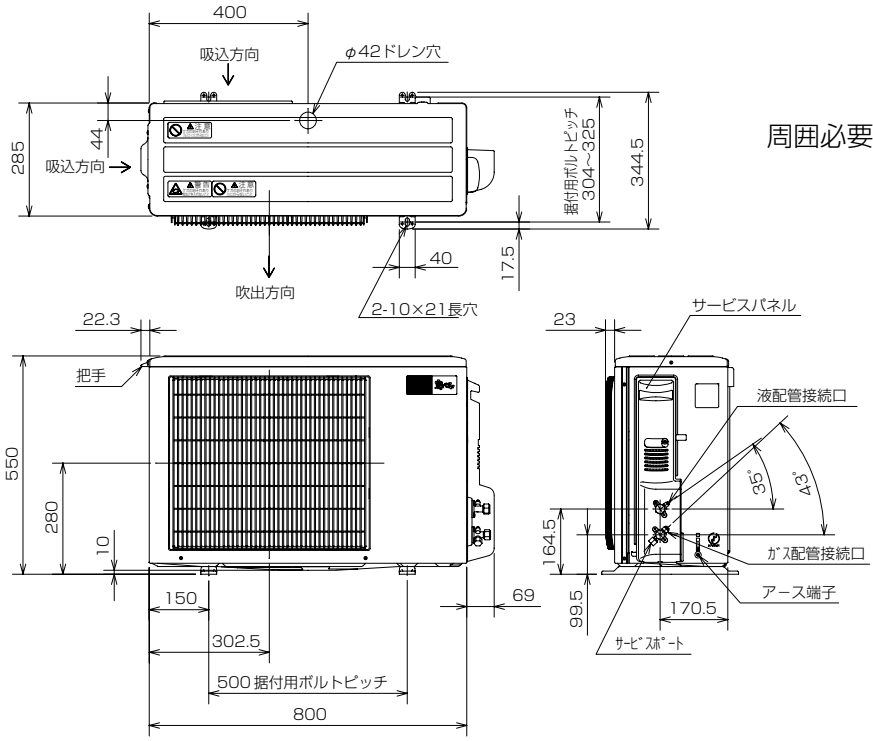

単位：mm

周囲必要空間

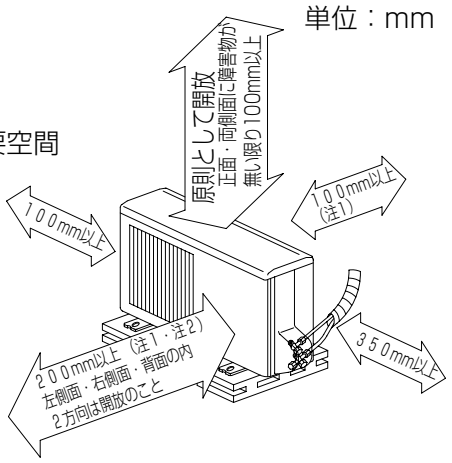

上記の←→印寸法は、エアコンの性能を保証するために必要な空間です。後々のサービス、補修なども考慮してできるだけ周囲の空間が大きくとれる場所に設置してください。
注1）風通しが悪くショートサイクルが起きやすい場合は、冷暖房能力及び消費電力が10%程度悪化する場合があります。吹出ｶﾞｲﾄﾞ(別売部品)を付けると冷暖房能力及び消費電力の改善が図れます。
注2）壁に向けて吹出すと壁が汚れる場合があります。

形　名	MUFZ-28RAS MUFZ-36RAS MUFZ-40RAS MUFZ-50RAS	MUFZ-56RAS
液管配管接続口	接続配管φ6.35 フレア接続 6.35(1/4")	接続配管φ6.35 フレア接続 6.35(1/4")
ｶﾞｽ管配管接続口	接続配管φ9.52 フレア接続 9.52(3/8")	接続配管φ12.7 フレア接続 12.7(1/2")

(c) 一方向天井カセット形（MLZ-RX/GX形）

●MLZ-RX28RAS　MLZ-RX36RAS　MLZ-RX40RAS
●MLZ-RX50RAS　MLZ-RX56RAS

室内機外形図

単位：mm

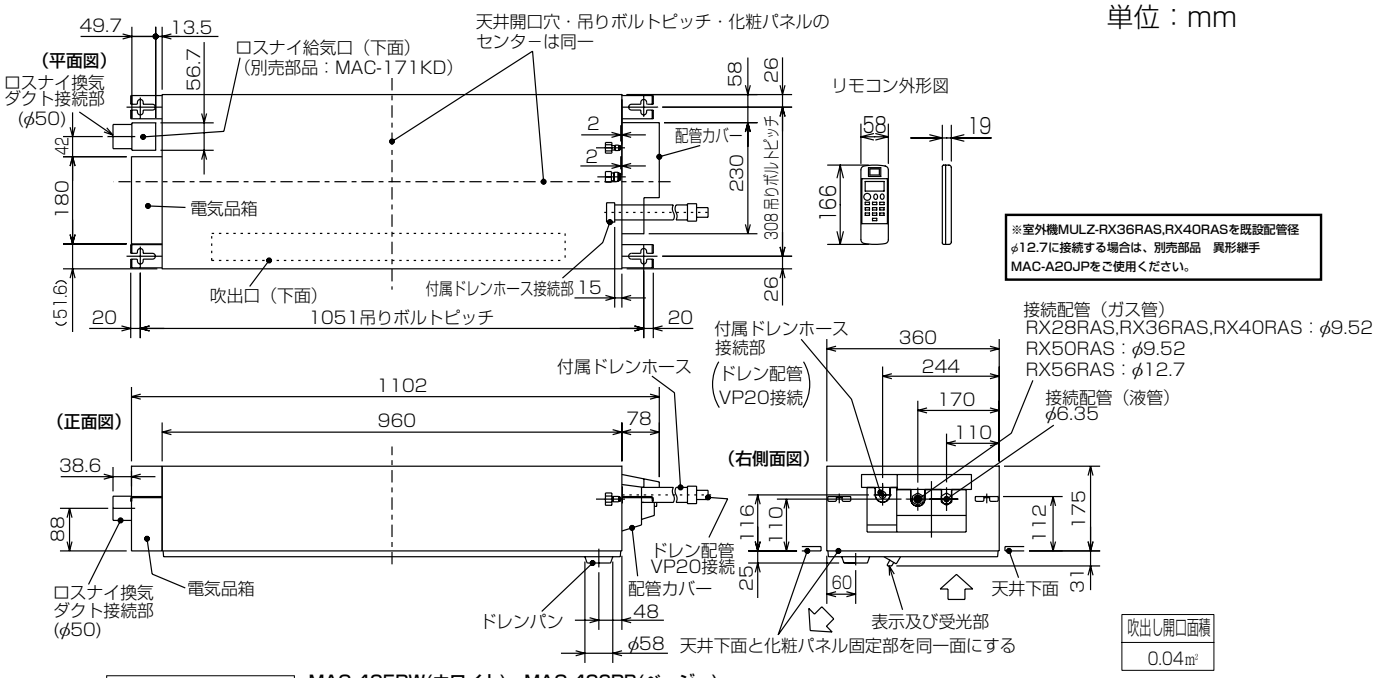

別売化粧パネル外形図　MAC-425PW(ホワイト)　MAC-426PB(ベージュ)　MAC-427PM(板　目)　MAC-428PT(柾　目)

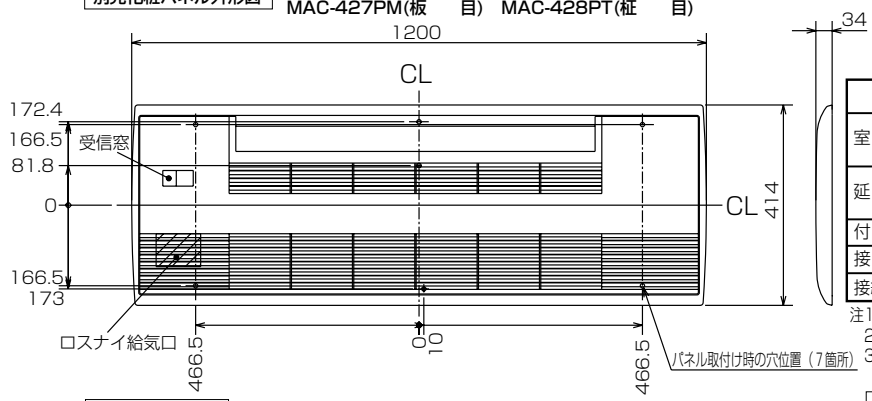

機種		MLZ-RX28RAS,RX36RAS MLZ-RX40RAS,RX50RAS	MLZ-RX56RAS
室内外接続電線		VVFケーブル　3芯 φ2.0　1本（現地手配）	
延長配管	液管外径	φ6.35　(1／4″)	
	ガス管外径	φ9.52　(3/8″)	φ12.7　(1/2″)
付属ドレンホース長さ		540	
接続ドレン配管		VP20	
接続ダクト(ロスナイ併設時)		小口径ダクト断熱あり(φ50)	

注1.延長配管サイズは仕様表を参照ください。
2.付属ドレンホースは切断して使用可能です。
3.ロスナイ給気口を設置するには、別売のMAC-171KD(換気ダクト)が必要になります。

室内機納まり図

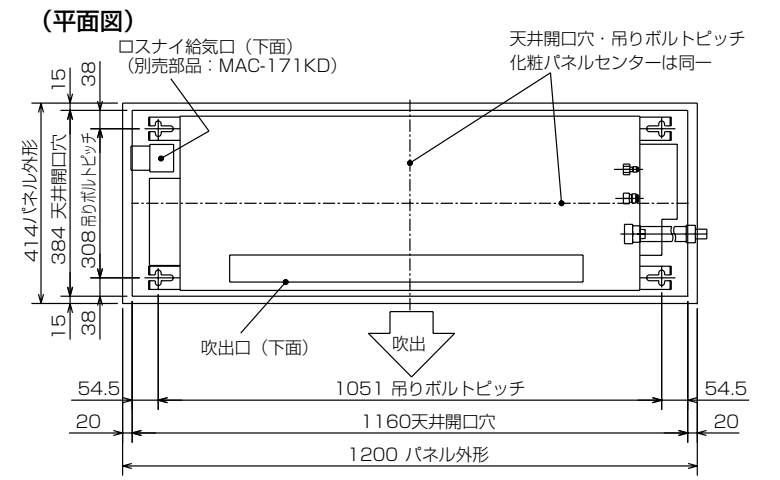

室内機よりドレンを立ち上げる場合の接続方法

※付属ドレンホースは切断して使用可能です。

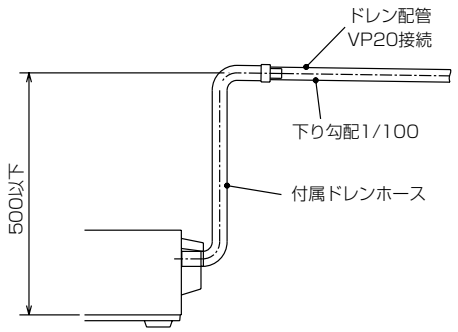

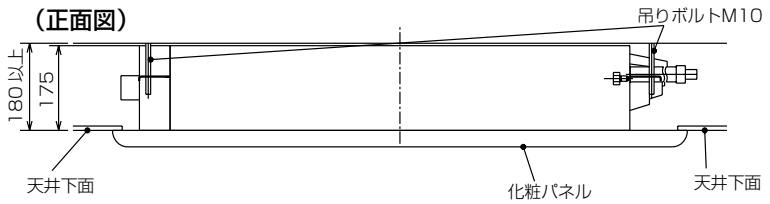

●MULZ-RX28RAS　MULZ-RX36RAS　MULZ-RX40RAS
●MULZ-RX50RAS　MULZ-RX56RAS
室外機外形図

単位：mm

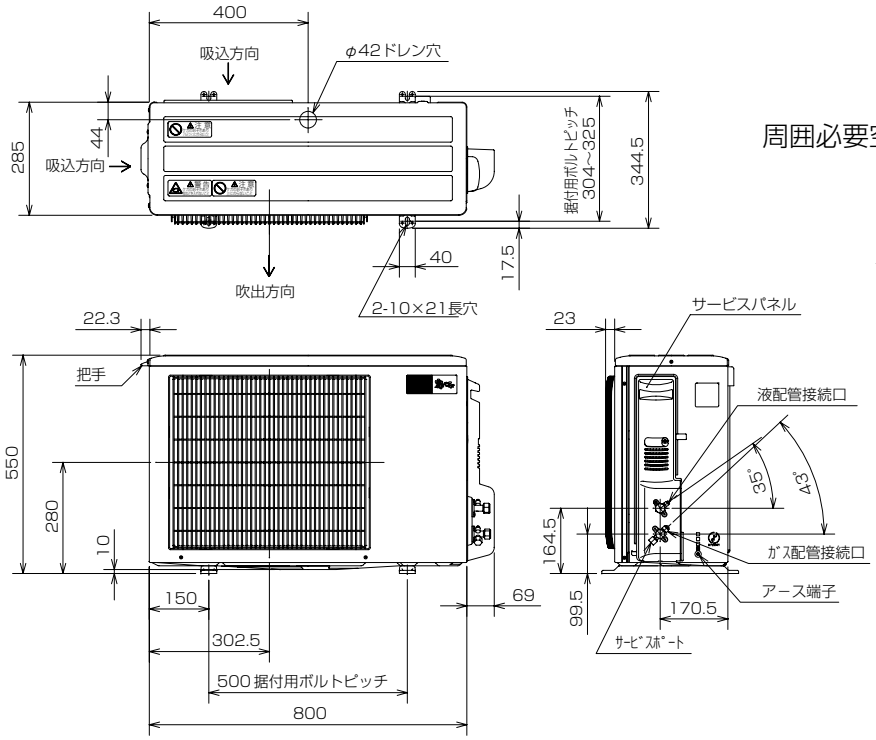

周囲必要空間

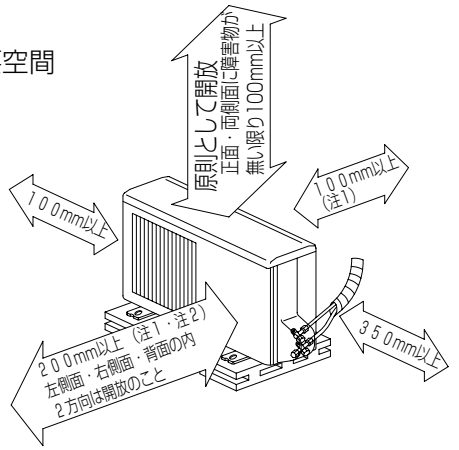

上記の ←→ 印寸法は、エアコンの性能を保証するために必要な空間です。後々のサービス、補修なども考慮してできるだけ周囲の空間が大きくとれる場所に設置してください。
注1）風通しが悪くショートサイクルが起きやすい場合は、冷暖房能力及び消費電力が10%程度悪化する場合があります。吹出ｶﾞｲﾄﾞ(別売部品)を付けると冷暖房能力及び消費電力の改善が図れます。
注2）壁に向けて吹出すと壁が汚れる場合があります。

形　名	MULZ-RX28RAS MULZ-RX36RAS MULZ-RX40RAS MULZ-RX50RAS	MULZ-RX56RAS
液管配管接続口	接続配管φ6.35 フレア接続 6.35(1/4")	
ｶﾞｽ管配管接続口	接続配管φ9.52 フレア接続 9.52(3/8")	接続配管φ12.7 フレア接続 12.7(1/2")

●MLZ-GX28RAS　MLZ-GX36RAS　MLZ-GX40RAS
●MLZ-GX50RAS　MLZ-GX56RAS

室内機外形図

単位：mm

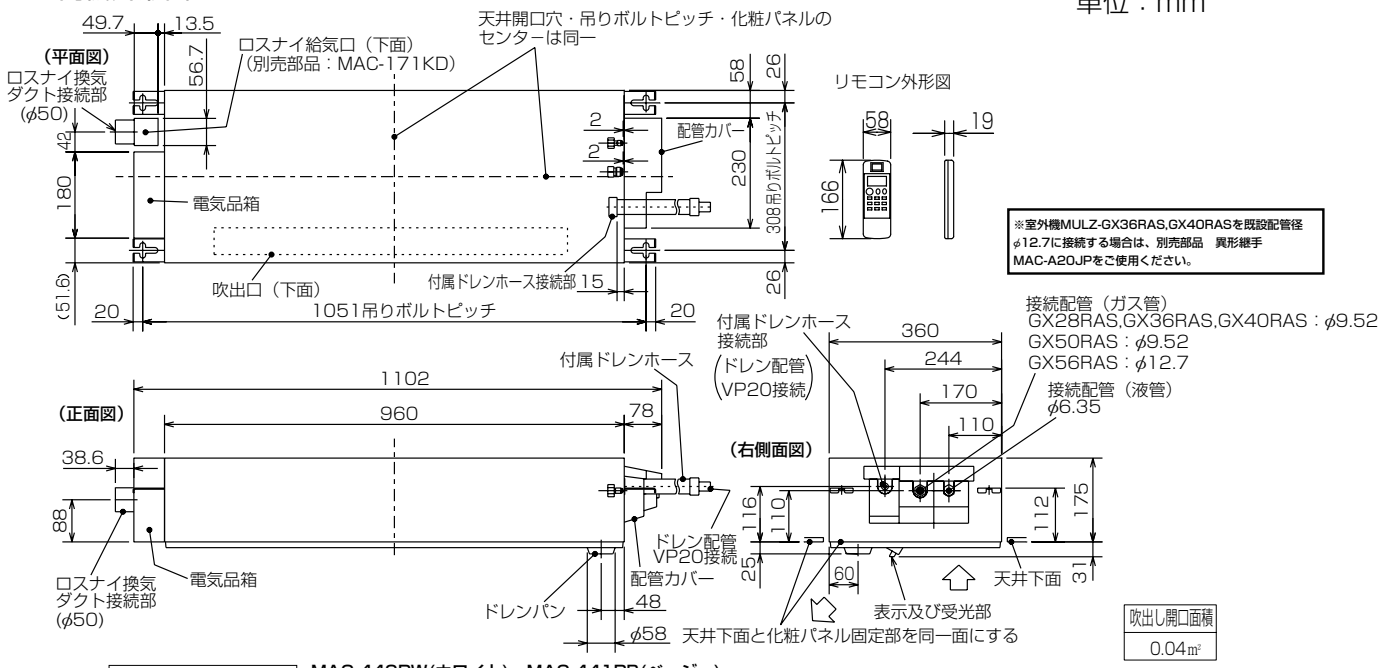

別売化粧パネル外形図　MAC-440PW(ホワイト)　MAC-441PB(ベージュ)
MAC-442PM(板　目)　MAC-443PT(柾　目)

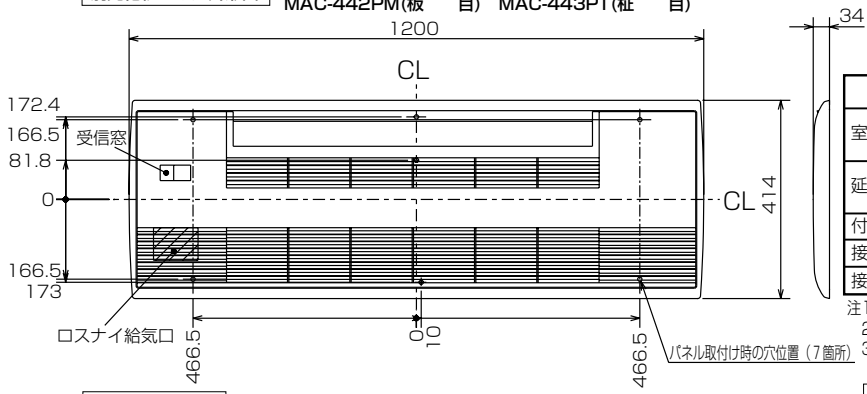

機種		MLZ-GX28RAS,GX36RAS MLZ-GX40RAS,GX50RAS	MLZ-GX56RAS
室内外接続電線		VVFケーブル　3芯 φ2.0　1本（現地手配）	
延長配管	液管外径	φ6.35　(1／4″)	
	ガス管外径	φ9.52　(3/8″)	φ12.7　(1/2″)
付属ドレンホース長さ		540	
接続ドレン配管		VP20	
接続ダクト(ロスナイ併設時)		小口径ダクト断熱あり(φ50)	

注1.延長配管サイズは仕様表を参照ください。
2.付属ドレンホースは切断して使用可能です。
3.ロスナイ給気口を設置するには、別売のMAC-171KD(換気ダクト)が必要になります。

室内機よりドレンを立ち上げる場合の接続方法

※付属ドレンホースは切断して使用可能です。

室内機納まり図

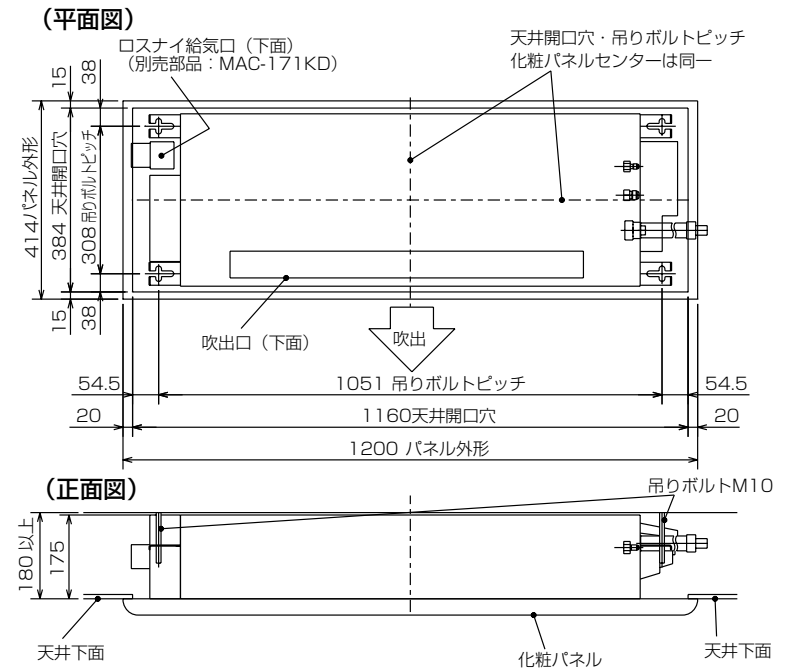

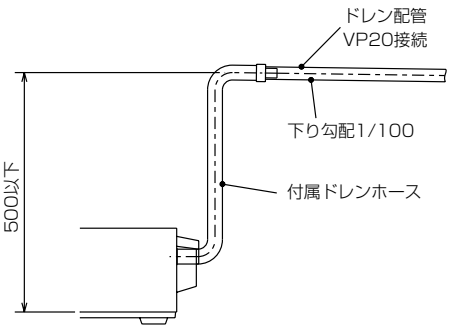

●MULZ-GX28RAS　MULZ-GX36RAS　MULZ-GX40RAS
●MULZ-GX50RAS　MULZ-GX56RAS
室外機外形図

単位：mm

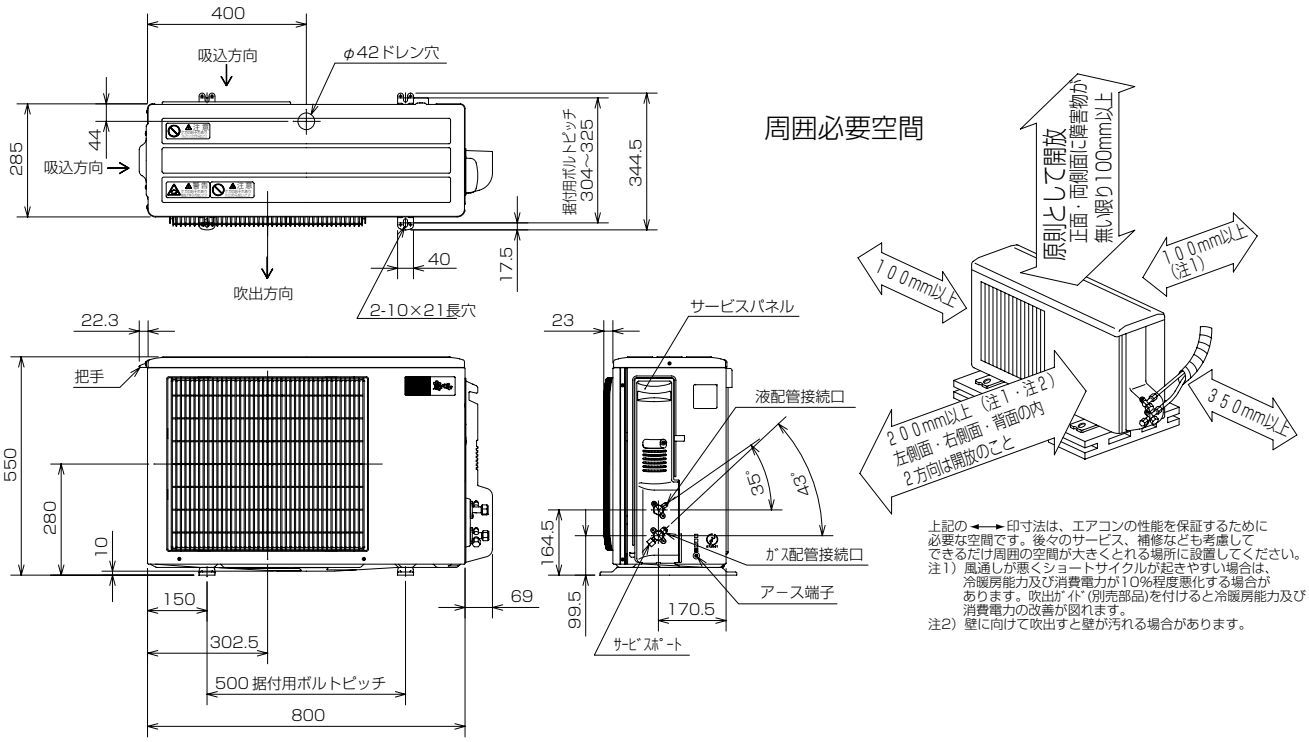

上記の ←→ 印寸法は、エアコンの性能を保証するために必要な空間です。後々のサービス、補修なども考慮してできるだけ周囲の空間が大きくとれる場所に設置してください。
注1）風通しが悪くショートサイクルが起きやすい場合は、冷暖房能力及び消費電力が10%程度悪化する場合があります。吹出ｶﾞｲﾄﾞ(別売部品)を付けると冷暖房能力及び消費電力の改善が図れます。
注2）壁に向けて吹出すと壁が汚れる場合があります。

形　名	MULZ-GX28RAS MULZ-GX36RAS MULZ-GX40RAS MULZ-GX50RAS	MULZ-GX56RAS
液管配管接続口	接続配管φ6.35 フレア接続 6.35(1/4")	
ｶﾞｽ 管配管接続口	接続配管φ9.52 フレア接続 9.52(3/8")	接続配管φ12.7 フレア接続 12.7(1/2")

(d) 二方向天井カセット形（MLZ-W形）

●MLZ-W40RAS　MLZ-W50RAS　MLZ-W56RAS
室内機外形図

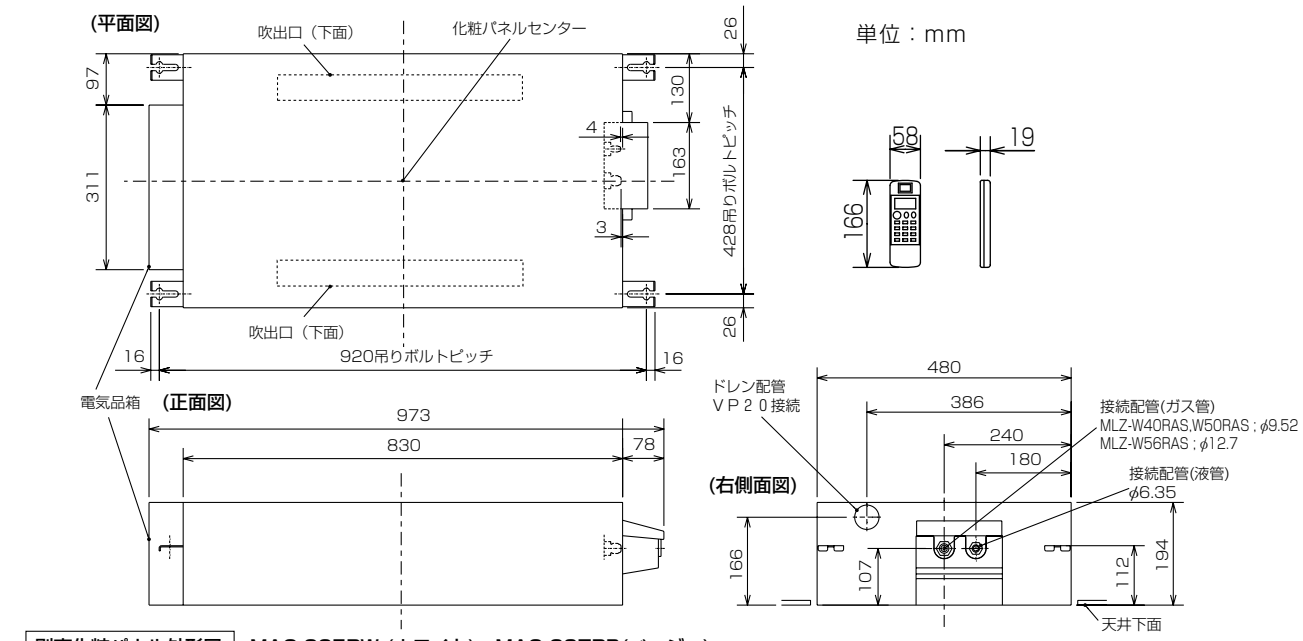

別売化粧パネル外形図　MAC-225PW（ホワイト）　MAC-237PB(ベージュ)

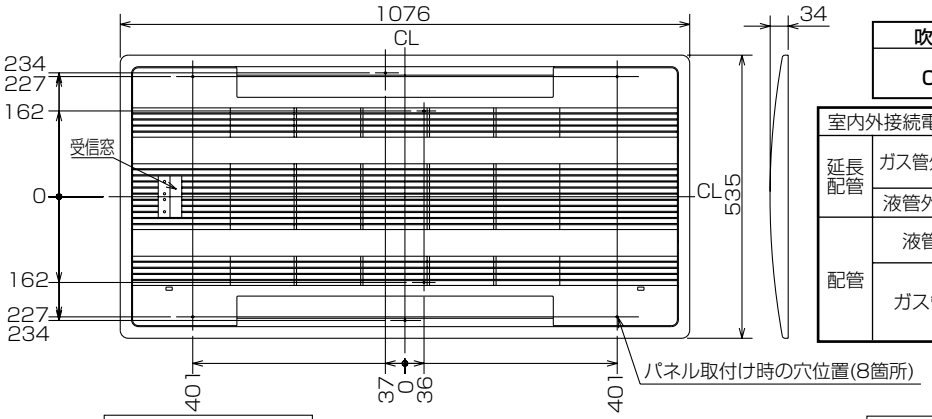

吹出し開口面積
0.03m² ×2

室内外接続電線		VVFケーブル　3芯1本　2.0mm（現地手配）
延長配管	ガス管外径	MLZ-W40RAS,W50RAS ; φ9.52(3/8") MLZ-W56RAS ; φ12.7(1/2")
	液管外径	φ6.35（1/4")
配管	液管	フレア接続　6.35(1/4")
	ガス管	フレア接続 MLZ-W40RAS,W50RAS ; 9.52(3/8") MLZ-W56RAS ; 12.7(1/2")

室内ユニット納まり図

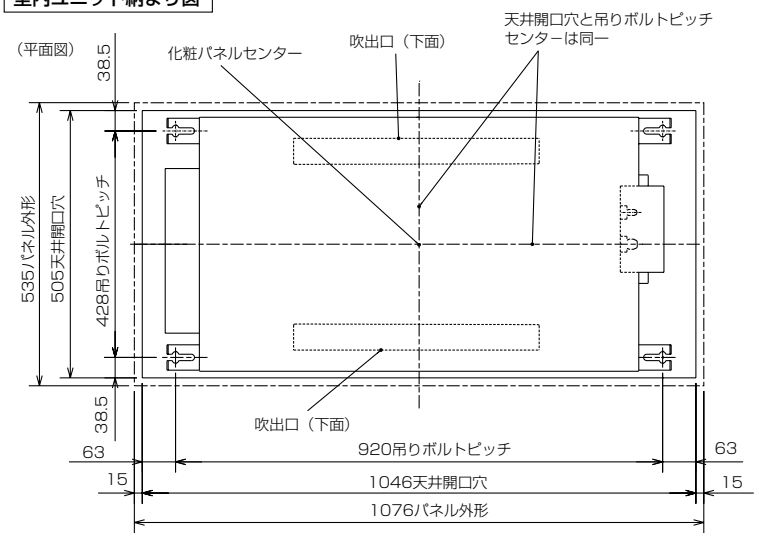

室内ユニットよりドレンを立ち上げる場合の接続方法

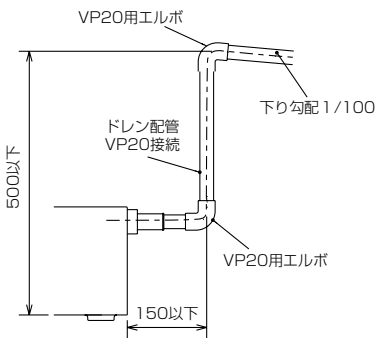

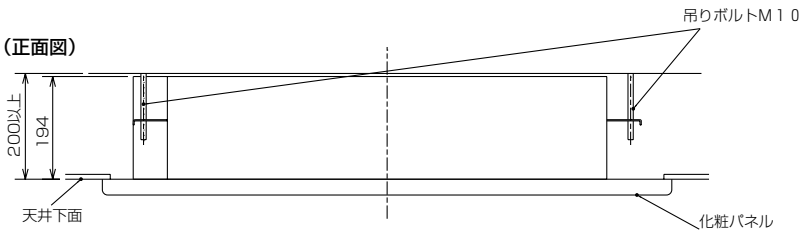

●MULZ-W40RAS　MULZ-W50RAS　MULZ-W56RAS
室外機外形図

単位：mm

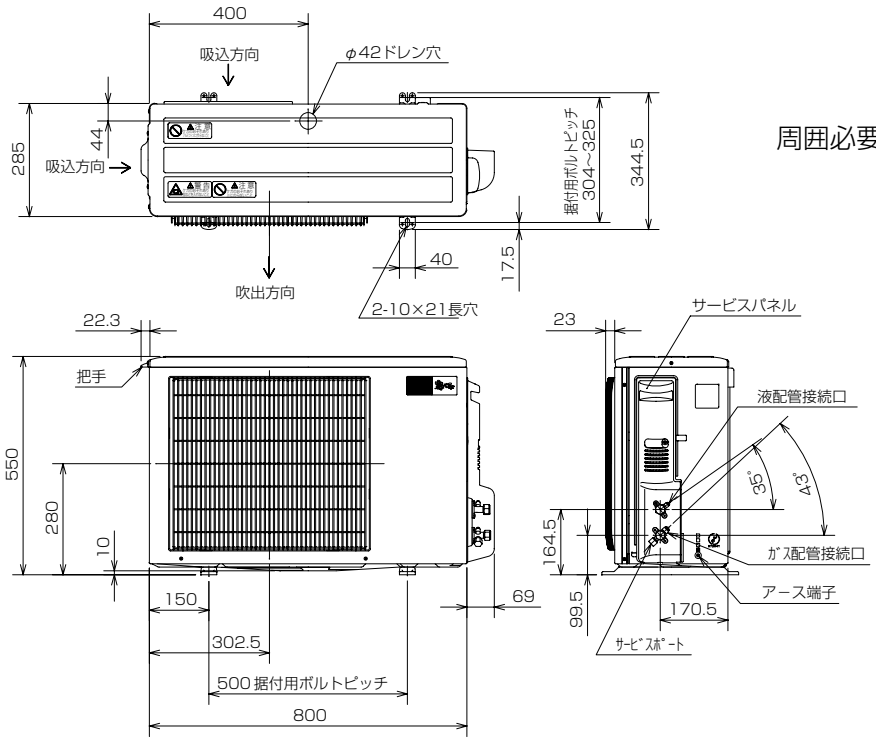

周囲必要空間

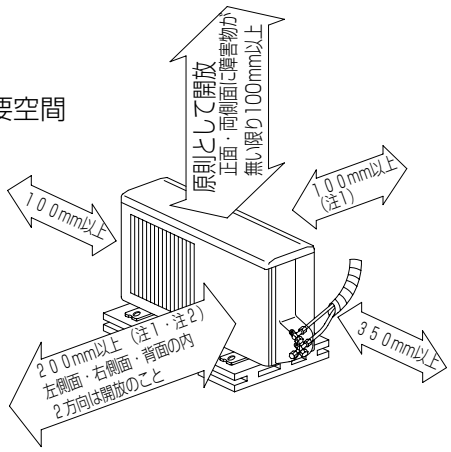

上記の ←→ 印寸法は、エアコンの性能を保証するために必要な空間です。後々のサービス、補修なども考慮してできるだけ周囲の空間が大きくとれる場所に設置してください。
注1）風通しが悪くショートサイクルが起きやすい場合は、冷暖房能力及び消費電力が10%程度悪化する場合があります。吹出ｶﾞｲﾄﾞ(別売部品)を付けると冷暖房能力及び消費電力の改善が図れます。
注2）壁に向けて吹出すと壁が汚れる場合があります。

形　名	MULZ-W40RAS MULZ-W50RAS	MULZ-W56RAS
液管配管接続口	接続配管φ6.35 フレア接続 6.35(1/4")	
ｶﾞｽ管配管接続口	接続配管φ9.52 フレア接続 9.52(3/8")	接続配管φ12.7 フレア接続 12.7(1/2")

(e) 壁埋込形（MTZ形）

●MTZ-22RAS　MTZ-25RAS　MTZ-28RAS
●MTZ-36RAS　MTZ-40RAS

室内機外形図

単位：mm

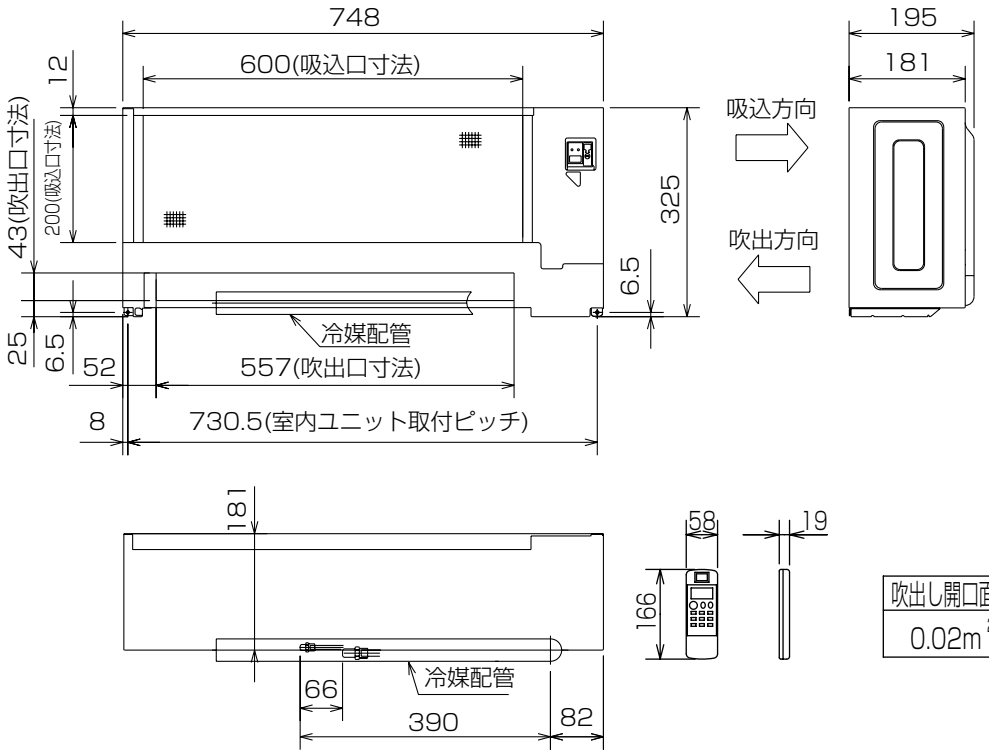

吹出し開口面積
0.02m^2

別売壁埋込用前面グリル　MAC-626TG(白木)　MAC-627TG(ホワイト)　MAC-628TG(素地)

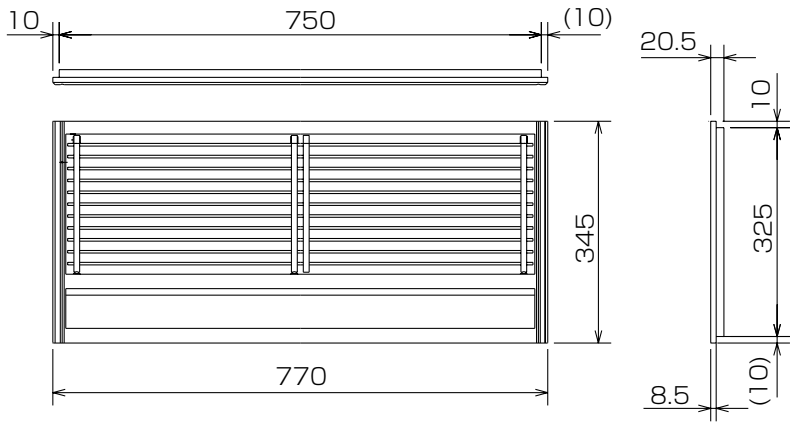

室内外接続電線		VVFケーブル　3芯1本 2.0mm（現地手配）
延長配管	ガス管外径	φ9.52（3/8"）
	液管外径	φ6.35（1/4"）
配管	液管	フレア接続6.35(1/4")
	ガス管	フレア接続9.52(3/8")
ドレン配管		ドレンホース付属 長さ　1040mm ドレン配管　VP25接続
電源電線		VVFケーブル　2芯1本 2.0mm（現地手配）

別売壁埋込用据付枠　MAC-603TW

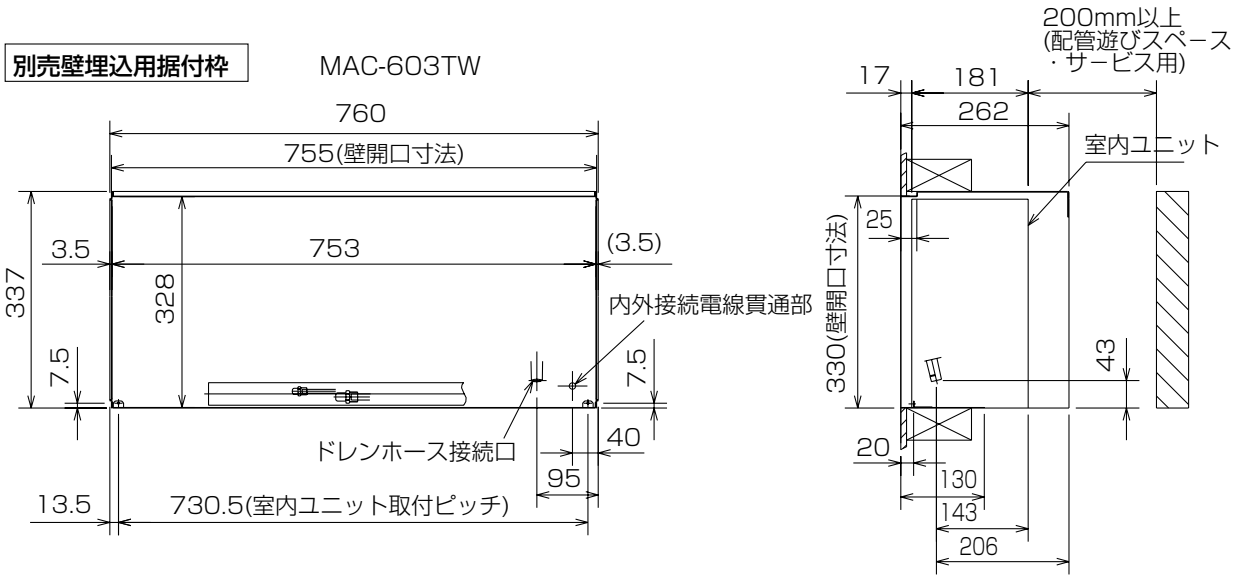

別売ドレンアップメカ　MAC-860DM

設置構成図および設置スペース必要寸法

（単位:mm）

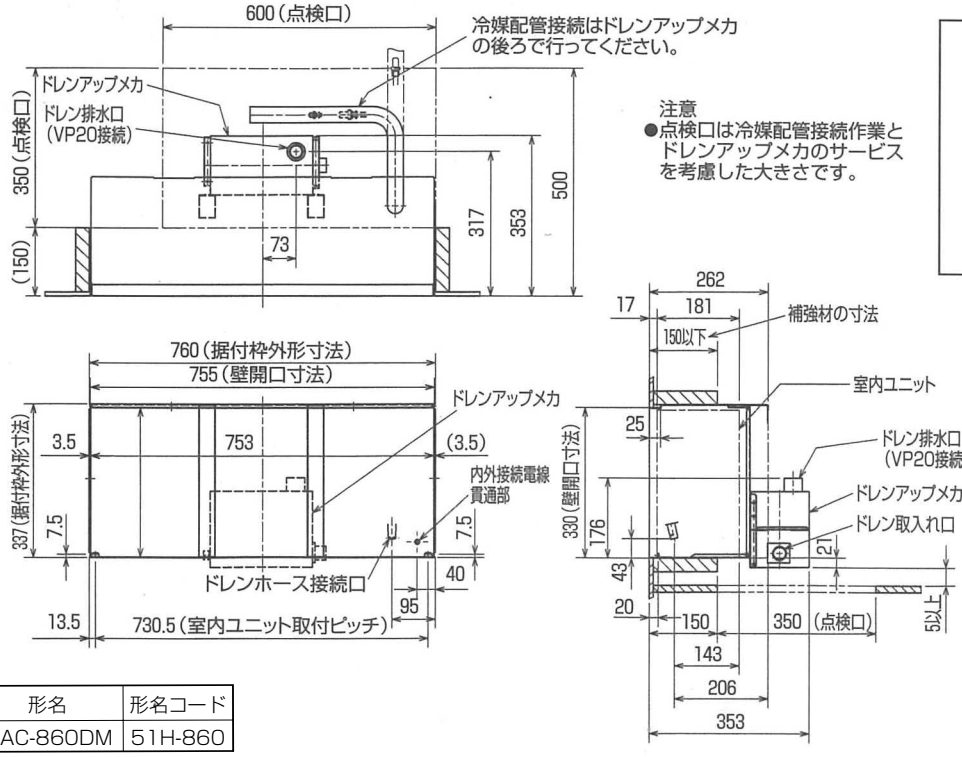

注意
●点検口は冷媒配管接続作業とドレンアップメカのサービスを考慮した大きさです。

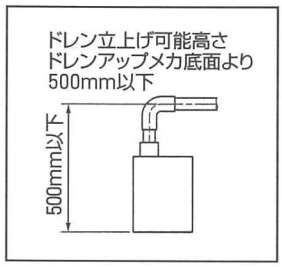

形名	形名コード
MAC-860DM	51H-860

●MUTZ-22RAS　MUTZ-25RAS　MUTZ-28RAS
●MUTZ-36RAS　MUTZ-40RAS
室外機外形図

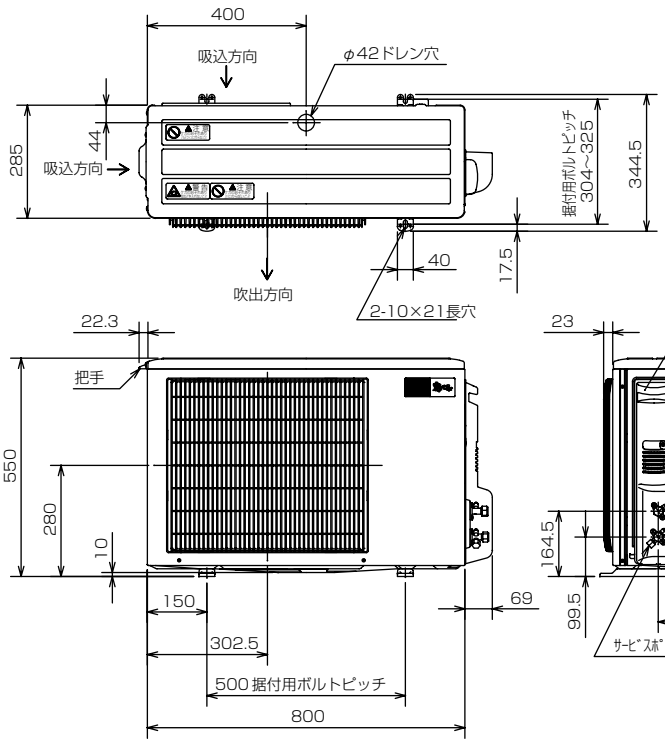

周囲必要空間

単位：mm

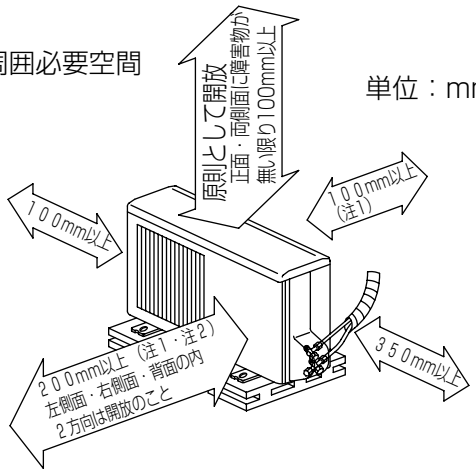

上記の←→印寸法は、エアコンの性能を保証するために必要な空間です。後々のサービス、補修なども考慮してできるだけ周囲の空間が大きくとれる場所に設置してください。
注1）風通しが悪くショートサイクルが起きやすい場合は、冷暖房能力及び消費電力が10%程度悪化する場合があります。吹出ｶﾞｲﾄﾞ(別売部品)を付けると冷暖房能力及び消費電力の改善が図れます。
注2）壁に向けて吹出すと壁が汚れる場合があります。

(f) フリービルトイン形（MBZ形）

●MBZ-28RAS　MBZ-36RAS　MBZ-40RAS
●MBZ-50RAS

室内機外形図

		MBZ-28/36/40RAS/50RAS
受信装置コード		有効長 2m
本体配管	液管	フレア接続 6.35(1/4")
	ガス管	フレア接続 9.52(3/8")
接続ドレン配管		VP20

※ドレン配管の立ち上げは室内機下面から500mm以下

単位：mm

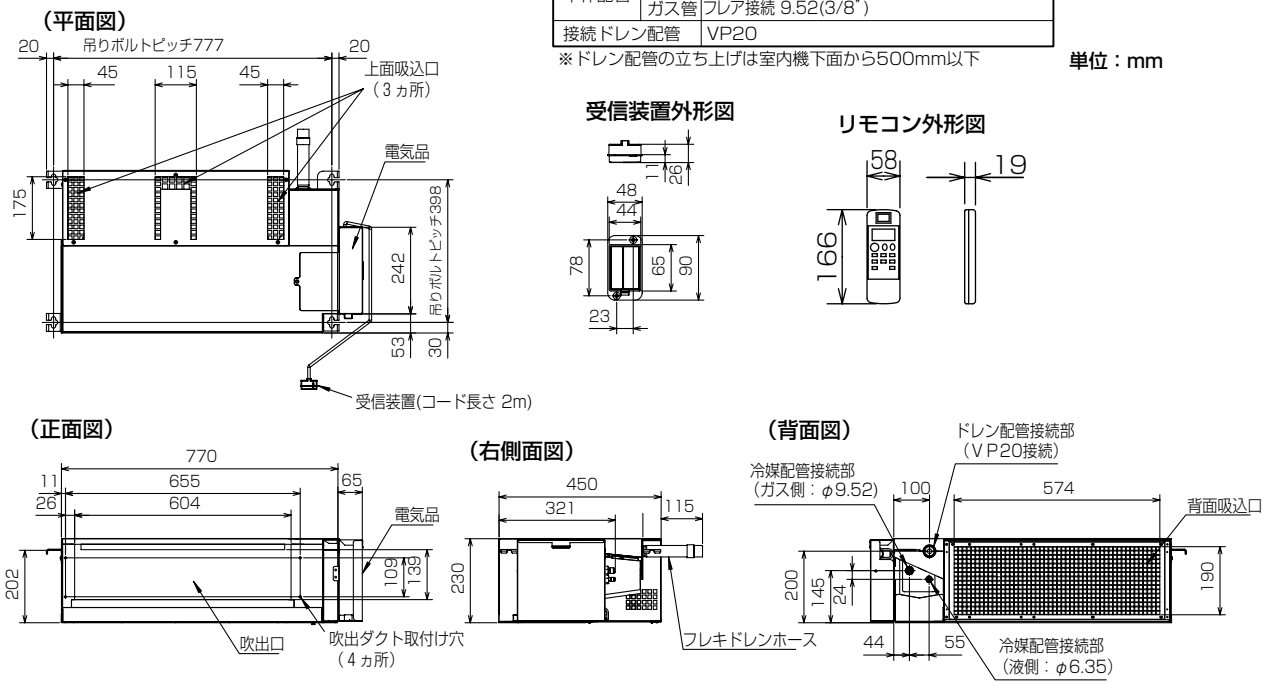

●MUBZ-28RAS　MUBZ-36RAS　MUBZ-40RAS
●MUBZ-50RAS
室外機外形図

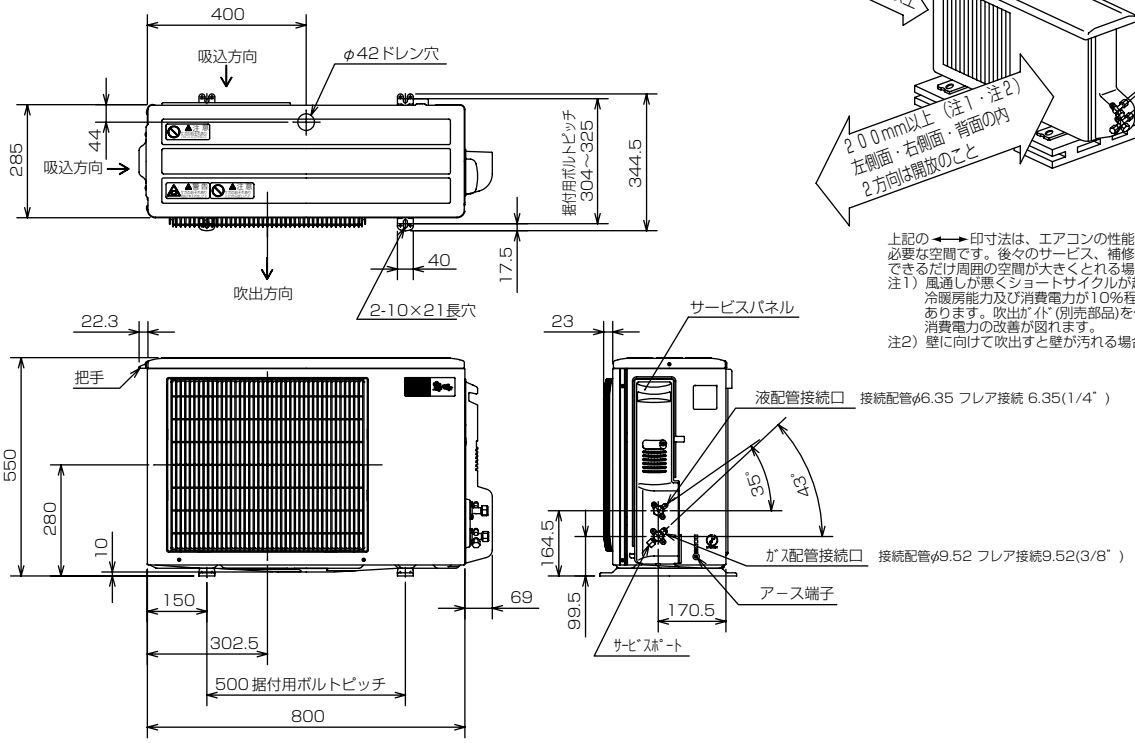

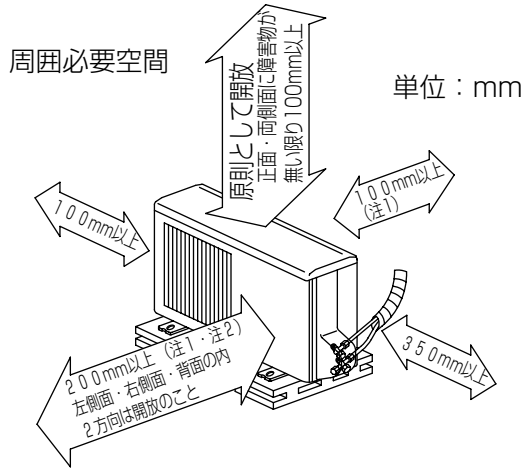

上記の ←→ 印寸法は、エアコンの性能を保証するために必要な空間です。後々のサービス、補修なども考慮してできるだけ周囲の空間が大きくとれる場所に設置してください。
注1）風通しが悪くショートサイクルが起きやすい場合は、冷暖房能力及び消費電力が10%程度悪化する場合があります。吹出ｶﾞｲﾄﾞ(別売部品)を付けると冷暖房能力及び消費電力の改善が図れます。
注2）壁に向けて吹出すと壁が汚れる場合があります。

(g) 小能力天井カセット形（MLZ形）

●MLZ-22RAS　MLZ-25RAS
室内機外形図

室内機外形図

単位：mm

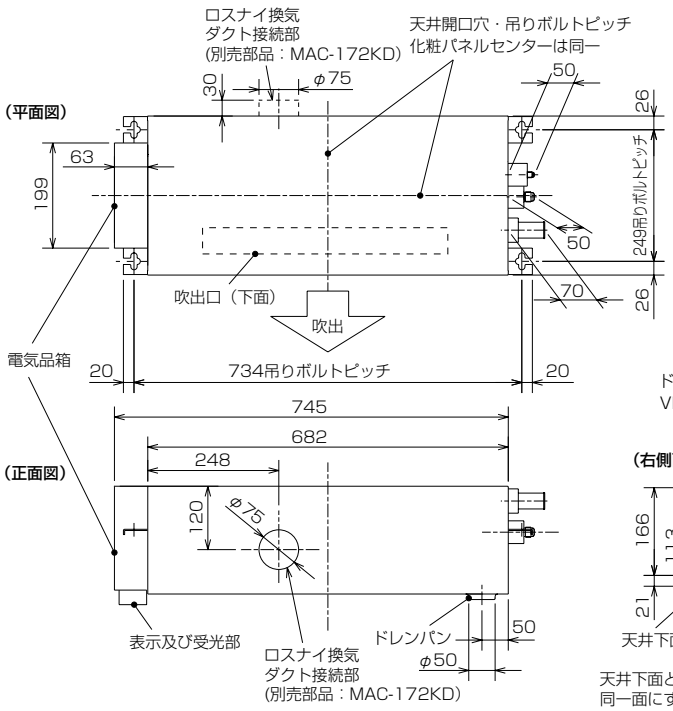

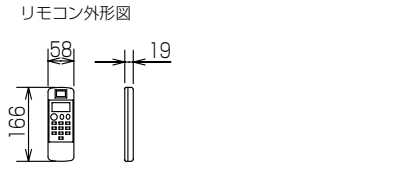

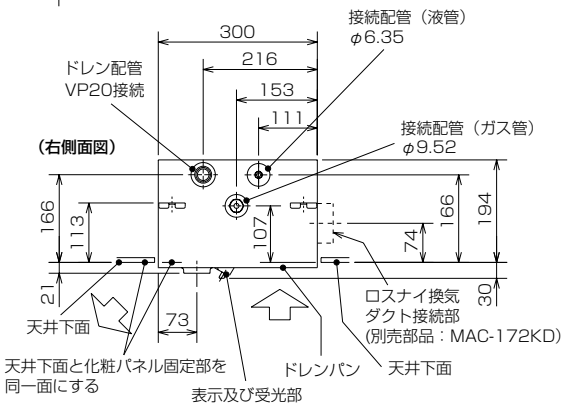

化粧パネル外形図　MAC-330PW(ホワイト)　MAC-331PB(ベージュ)
MAC-332PM(板　目)　MAC-333PT(柾　目)

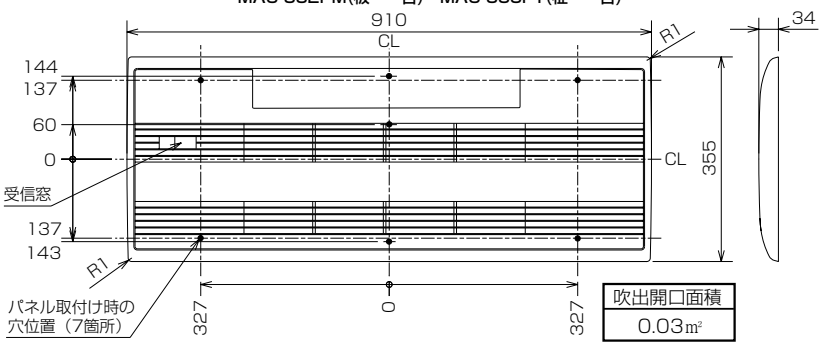

吹出開口面積
0.03㎡

機種		MLZ-22RAS,25RAS
室内外接続電線		VVFケーブル　3芯 φ2.0　1本（現地手配）
延長配管	液管外径	φ6.35　(1／4″)
	ガス管外径	φ9.52　(3／8″)
付属ドレンホース長さ		540
接続ドレン配管		VP20
接続ダクト(ロスナイ併設時)		小口径ダクト断熱あり(φ75)

注1.延長配管サイズは仕様表を参照ください。
2.付属ドレンホースは切断して使用可能です。
3.ロスナイ給気口を設置するには、別売のMAC-172KD(換気ダクト)が必要になります。

室内機納まり図

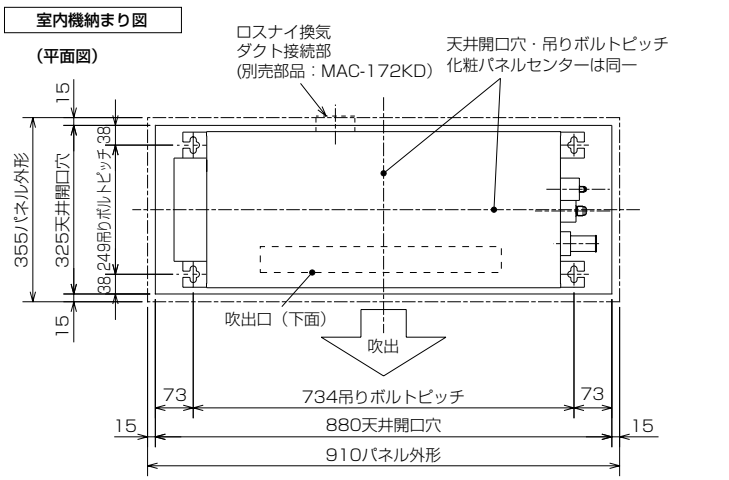

室内機よりドレンを立ち上げる場合の接続方法

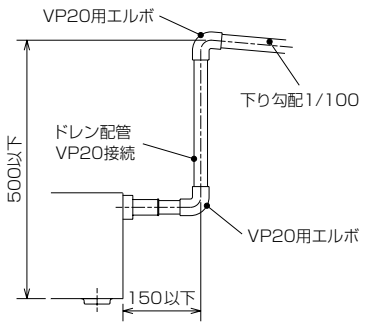

接続部は塩ビ系接着剤で水洩れのないよう接着する

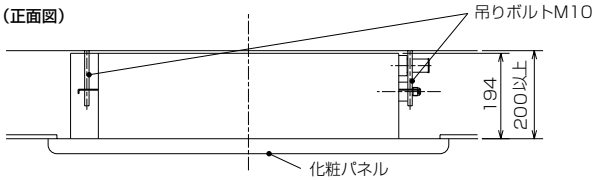

●MULZ-22RAS　MULZ-25RAS
室外機外形図

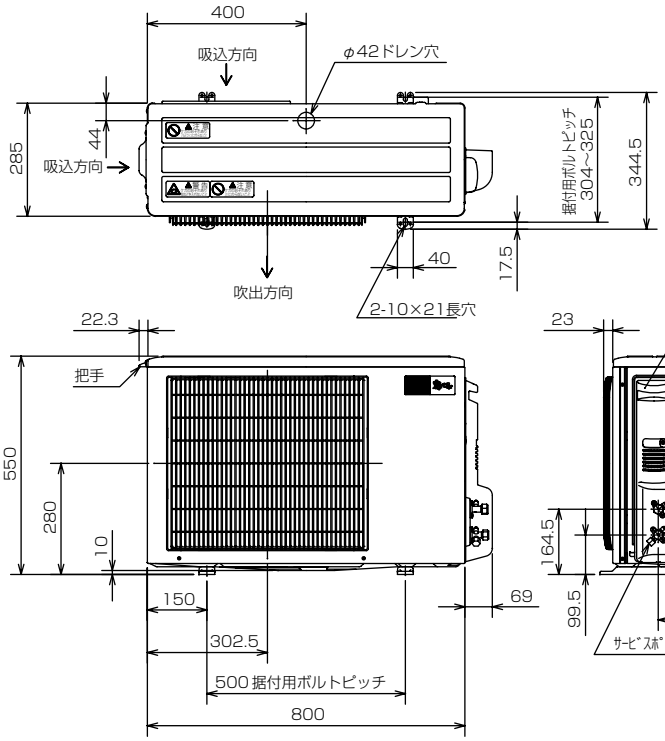

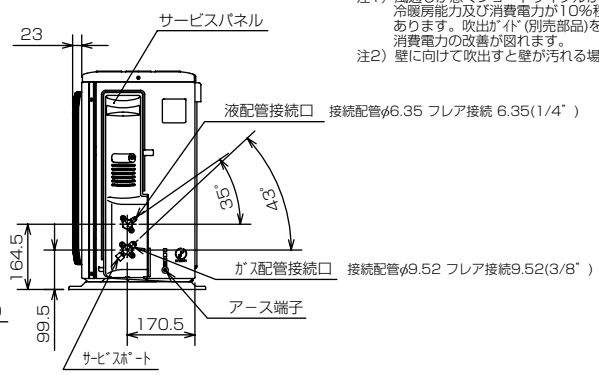

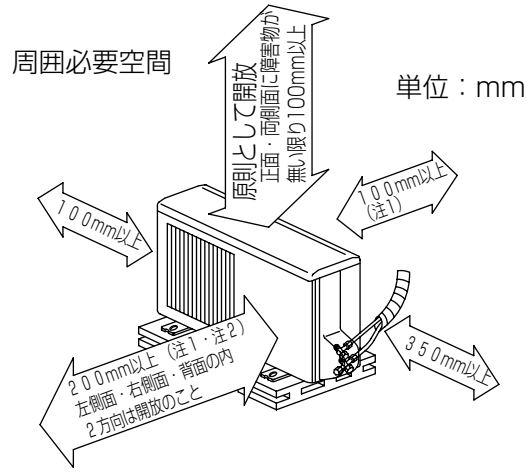

上記の ←→ 印寸法は、エアコンの性能を保証するために必要な空間です。後々のサービス、補修なども考慮してできるだけ周囲の空間が大きくとれる場所に設置してください。
注1）風通しが悪くショートサイクルが起きやすい場合は、冷暖房能力及び消費電力が10%程度悪化する場合があります。吹出ｶﾞｲﾄﾞ(別売部品)を付けると冷暖房能力及び消費電力の改善が図れます。
注2）壁に向けて吹出すと壁が汚れる場合があります。

〈2-2〉霧ヶ峰VXマルチ

（1）室外機（MXZ-VX形）

●MXZ-VX46RAS
●MXZ-VX52RAS
●MXZ-VX56RAS
●MXZ-VX60RAS

単位：mm

室外機の周囲必要空間（基本）

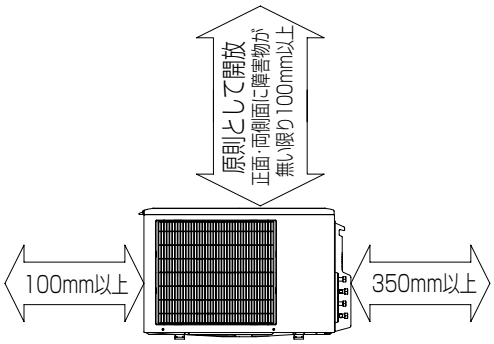

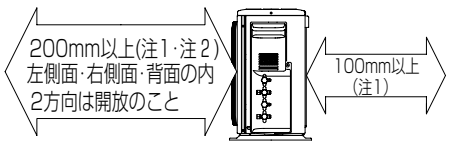

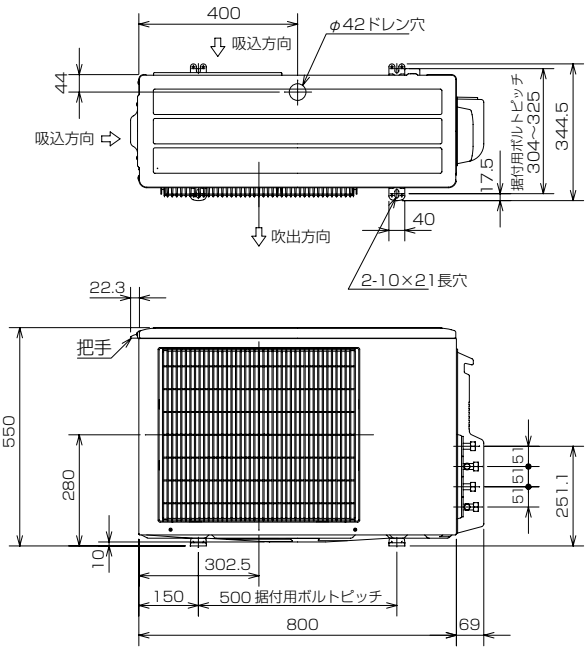

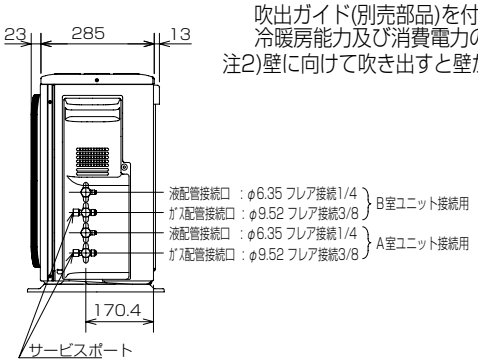

室外機の据付上最小のスペース

注1)風通しが悪くショートサイクルが起きやすい場合は、冷暖房能力及び消費電力が10%程度悪化する場合があります。
吹出ガイド(別売部品)を付けると、冷暖房能力及び消費電力の改善が図れます。

注2)壁に向けて吹き出すと壁が汚れる場合があります。

（2）室内機

（a）壁掛形（MSZ形）

●MSZ-VX22AXAS-W,T-IN　●MSZ-VX36AXAS-W,T-IN
●MSZ-VX25AXAS-W,T-IN　●MSZ-VX40AXAS-W,T-IN
●MSZ-VX28AXAS-W,T-IN

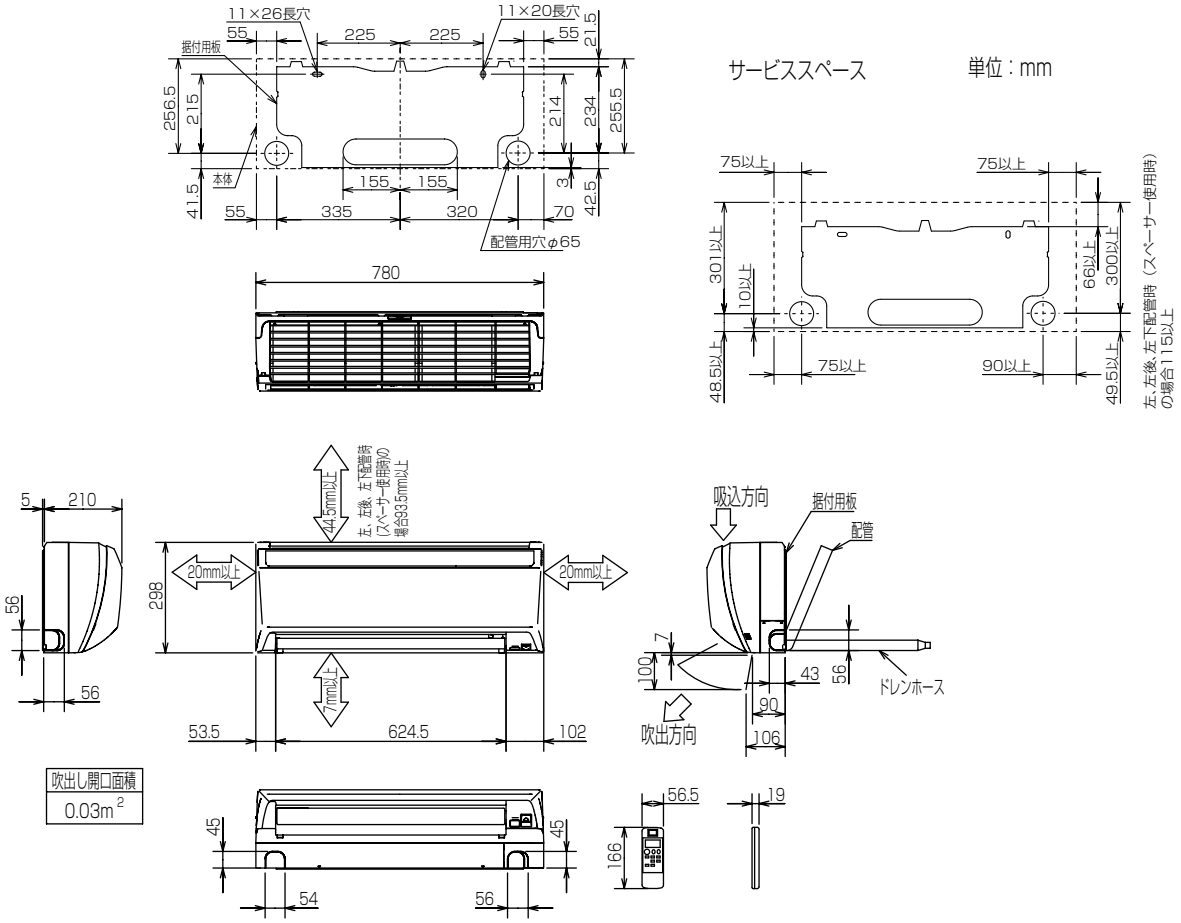

機種		MSZ-VX22AXAS-W,T-IN	MSZ-VX25AXAS-W,T-IN	MSZ-VX28AXAS-W,T-IN
室内外接続電線		VVFケーブル　3芯1本　φ2.0mm（現地手配）		
延長配管	ガス管外径	φ9.52（3/8"）		
	液管外径	φ6.35（1/4"）		
配管	絶縁カバー	外径φ35		
	液管	フレア接続6.35(1/4")　有効長500		
	ガス管	フレア接続9.52(3/8")　有効長430		
ドレンホース		絶縁外径φ28		
		接続部外径φ16		
		有効長560		

機種		MSZ-VX36AXAS-W,T-IN	MSZ-VX40AXAS-W,T-IN
室内外接続電線		VVFケーブル　3芯1本　φ2.0mm（現地手配）	
延長配管	ガス管外径	φ9.52（3/8"）	
	液管外径	φ6.35（1/4"）	
配管	絶縁カバー	外径φ35	
	液管	フレア接続6.35(1/4")　有効長500	
	ガス管	フレア接続9.52(3/8")　有効長430	
ドレンホース		絶縁外径φ28	
		接続部外径φ16	
		有効長560	

(b) 小能力天井カセット形（MLZ形）

●MLZ-22RAS-IN　MLZ-25RAS-IN

室内機外形図

単位：mm

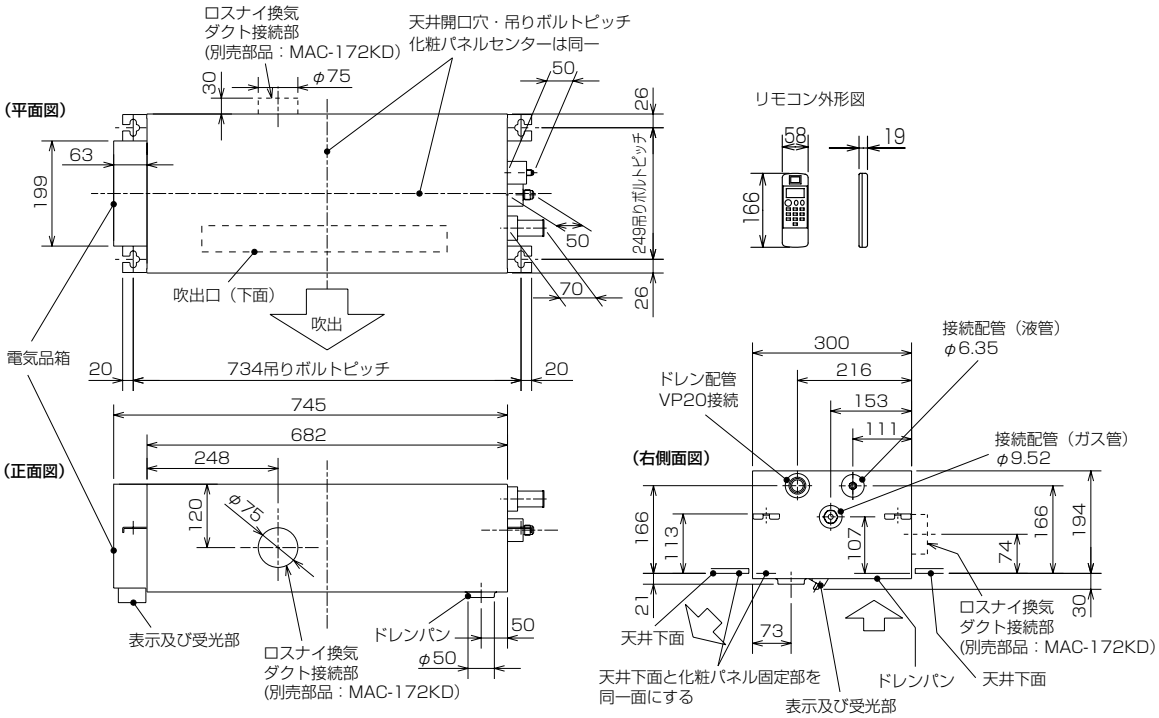

化粧パネル外形図　MAC-330PW(ホワイト)　MAC-331PB(ベージュ)
MAC-332PM(板　目)　MAC-333PT(柾　目)

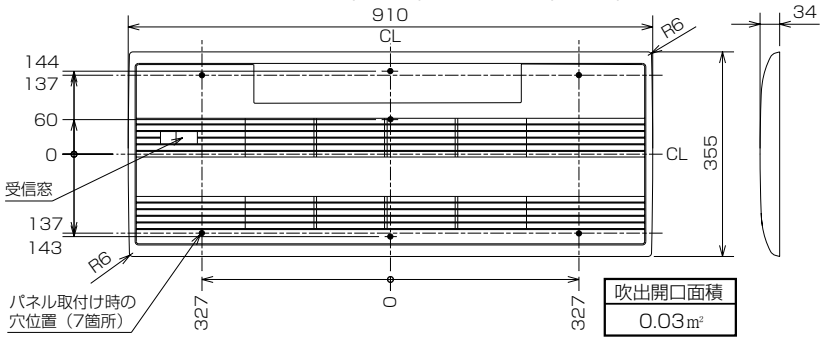

吹出開口面積
0.03㎡

機種		MLZ-22RAS-IN,25RAS-IN
室内外接続電線		VVFケーブル　3芯 φ2.0　1本（現地手配）
延長配管	液管外径	φ6.35　(1／4″)
	ガス管外径	φ9.52　(3／8″)
接続ドレン配管		VP20
接続ダクト(ﾛｽﾅｲ併設時)		小口径ダクト断熱あり(φ75)

注1.延長配管ｻｲｽﾞは仕様表を参照ください。
2.ﾛｽﾅｲ給気口を設置するには、別売のMAC-172KD(換気ダクト)が必要になります。

室内機納まり図

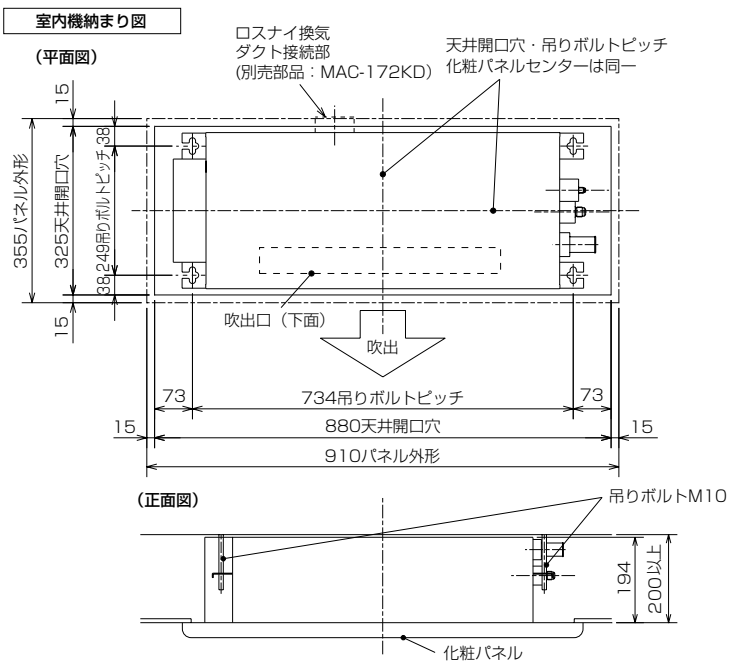

室内機よりドレンを立ち上げる場合の接続方法

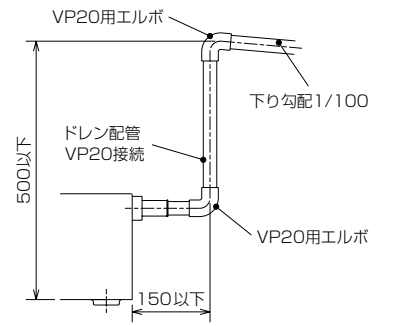

接続部は塩ビ系接着剤で水洩れのないよう接着する

(c) 一方向天井カセット形（MLZ-GX形）

●MLZ-GX28RAS-IN　MLZ-GX36RAS-IN　MLZ-GX40RAS-IN

単位：mm

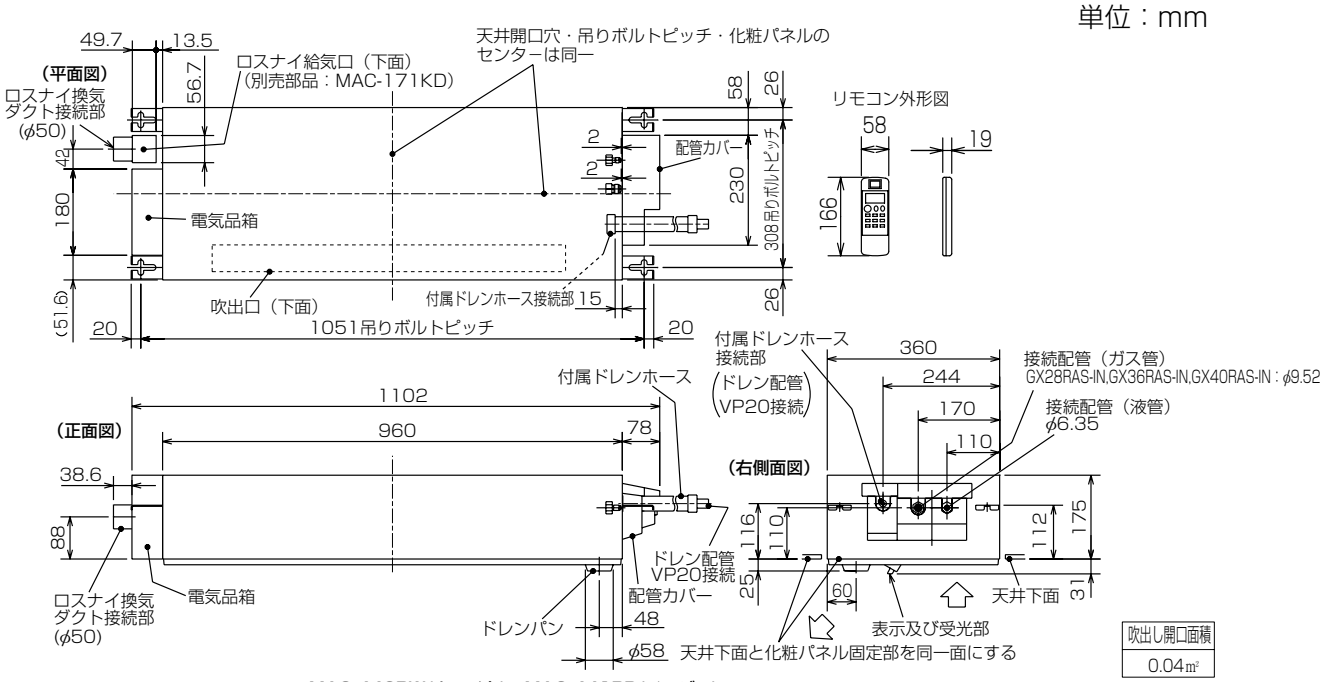

別売化粧パネル外形図　MAC-440PW(ホワイト)　MAC-441PB(ベージュ)　MAC-442PM(板　目)　MAC-443PT(柾　目)

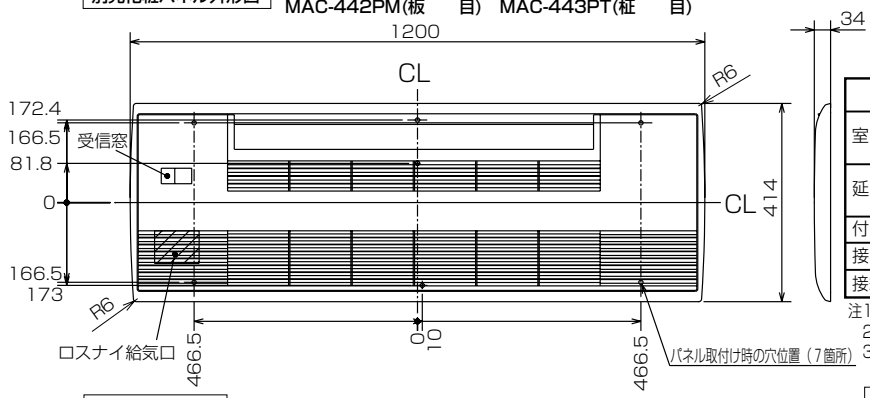

機種		MLZ-GX28RAS-IN,GX36RAS-IN MLZ-GX40RAS-IN
室内外接続電線		VVFケーブル　3芯 φ2.0　1本（現地手配）
延長配管	液管外径	φ6.35　(1／4″)
	ガス管外径	φ9.52　(3/8″)
付属ドレンホース長さ		540
接続ドレン配管		VP20
接続ダクト(ロスナイ併設時)		小口径ダクト断熱あり(φ50)

注1.延長配管サイズは仕様表を参照ください。
2.付属ドレンホースは切断して使用可能です。
3.ロスナイ給気口を設置するには、別売のMAC-171KD(換気ダクト)が必要になります。

室内機よりドレンを立ち上げる場合の接続方法

※付属ドレンホースは切断して使用可能です。

室内機納まり図

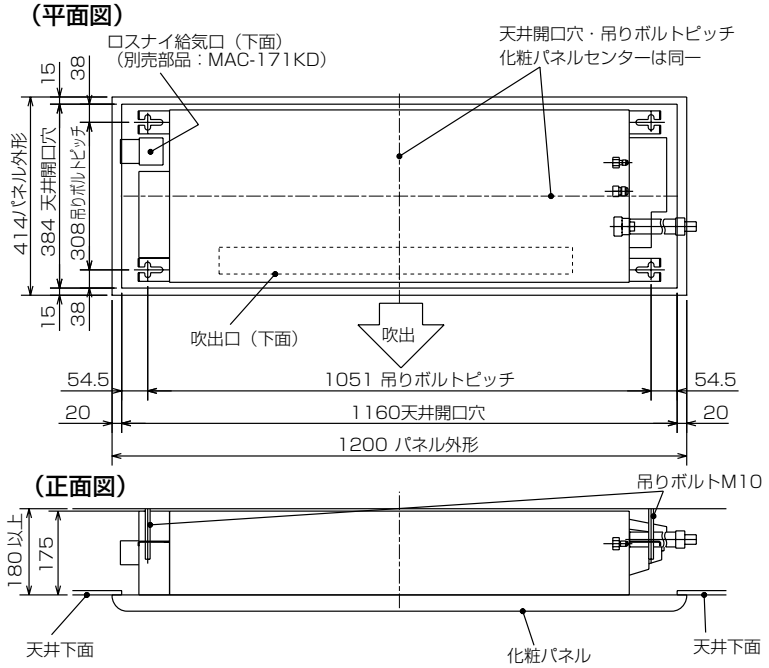

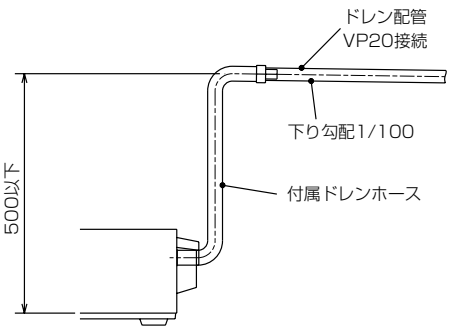

(d) 壁埋込形（MTZ形）

●MTZ-22RAS-IN　MTZ-25RAS-IN　MTZ-28RAS-IN
●MTZ-36RAS-IN　MTZ-40RAS-IN

単位：mm

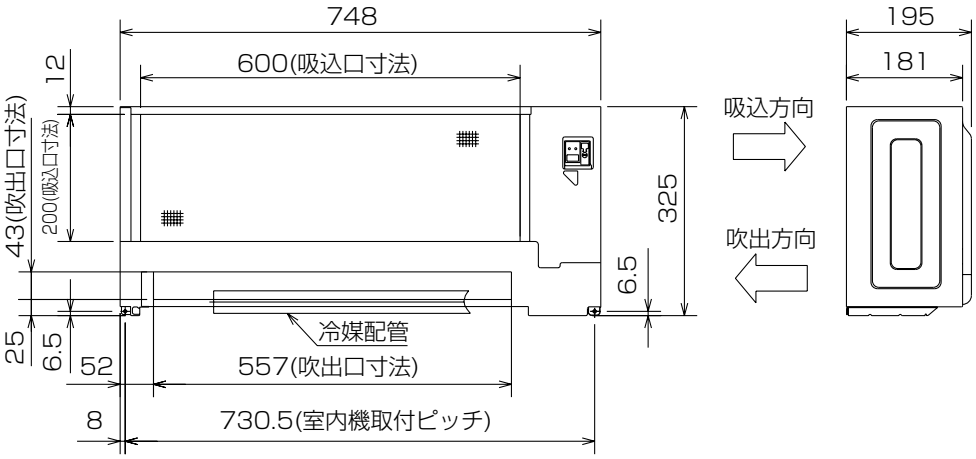

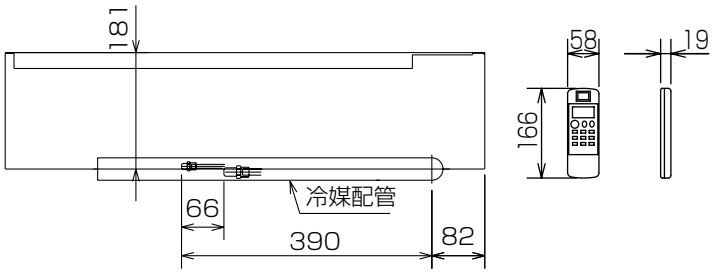

吹出し開口面積
0.02m^2

別売壁埋込用前面グリル　MAC-626TG(白木)　MAC-627TG(ホワイト)　MAC-628TG(素地)

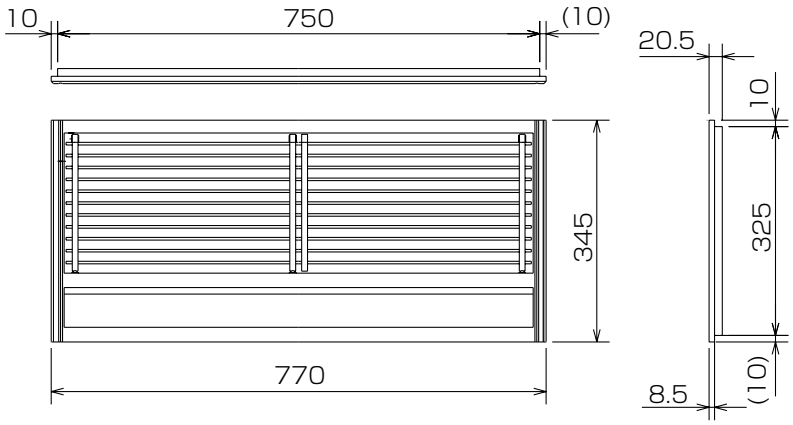

室内外接続電線		VVFケーブル　3芯1本 2.0mm（現地手配）
延長配管	液管外径	φ6.35（1/4"）
	ガス管外径	φ9.52（3/8"）
配管	液管	フレア接続6.35(1/4")
	ガス管	フレア接続9.52(3/8")
ドレン配管		ドレンホース付属 長さ　1040mm ドレン配管　VP25接続
電源電線		VVFケーブル　2芯1本 2.0mm（現地手配）

別売壁埋込用据付枠　MAC-603TW

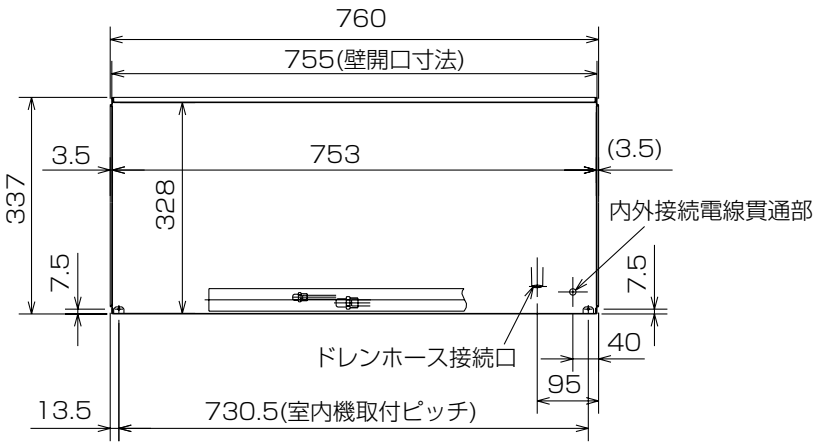

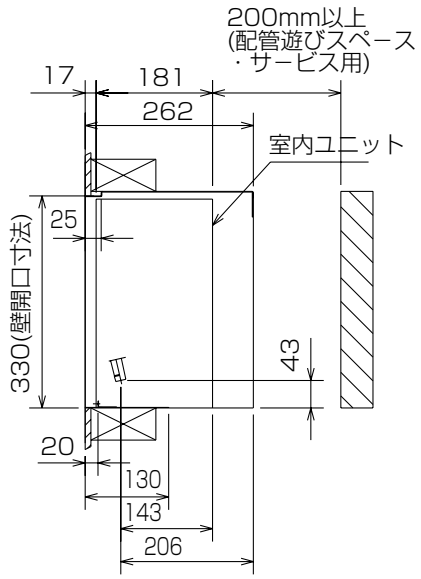

別売ドレンアップメカ　MAC-860DM

設置構成図および設置スペース必要寸法

（単位:mm）

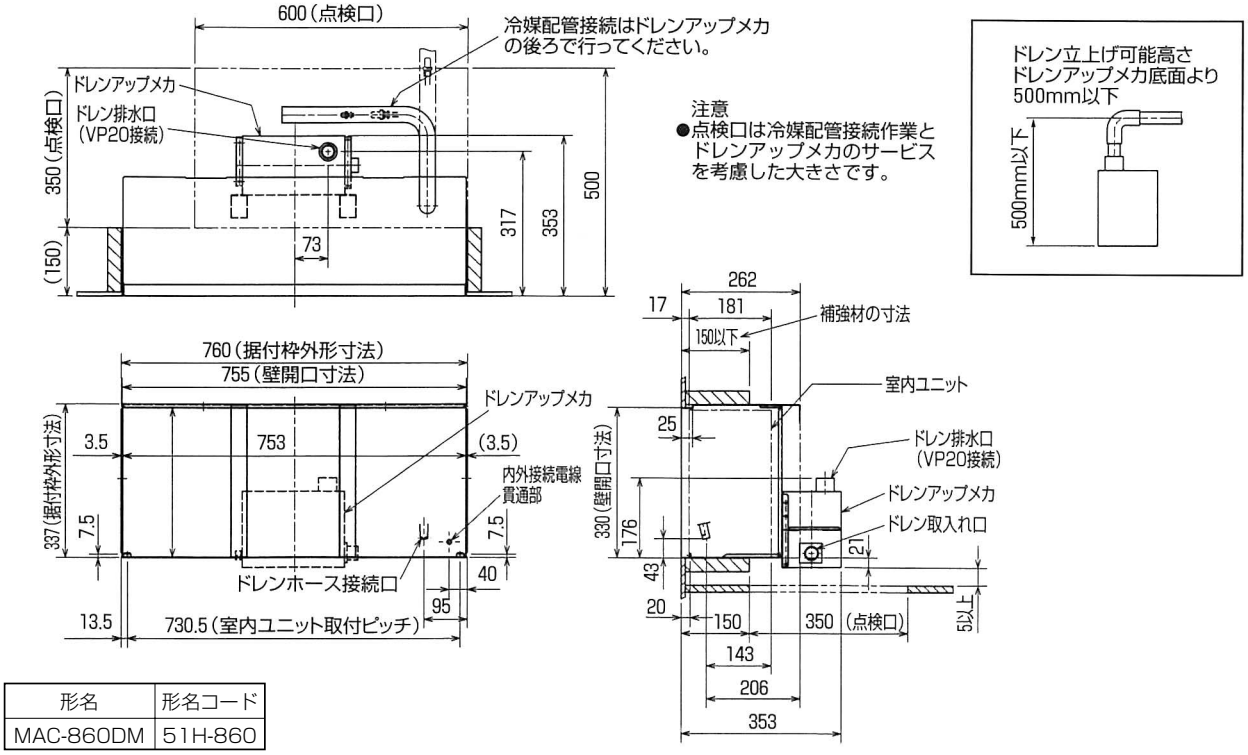

形名	形名コード
MAC-860DM	51H-860

〈2-3〉システムマルチ

（1）室外機（MXZ形）

●MXZ-60RAS
●MXZ-68RAS

単位：mm

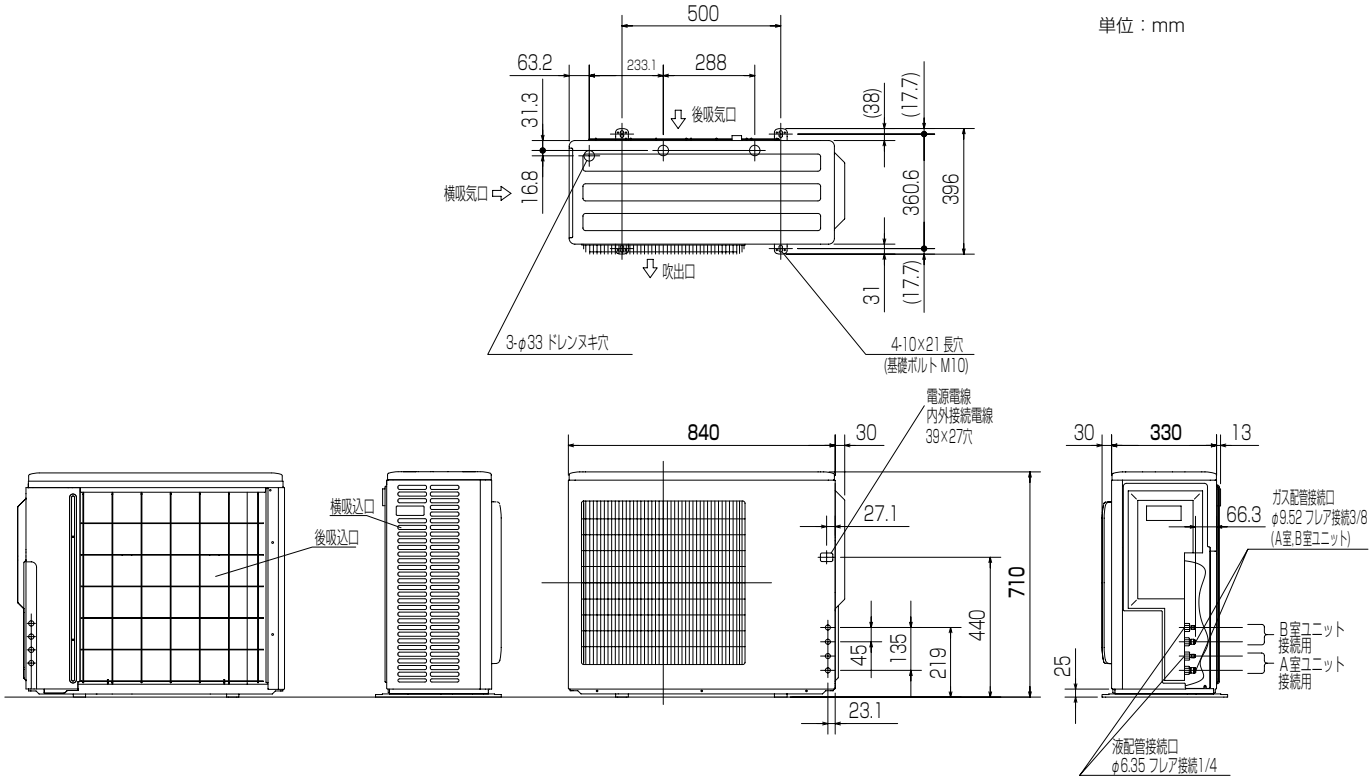

注1，設置スペース

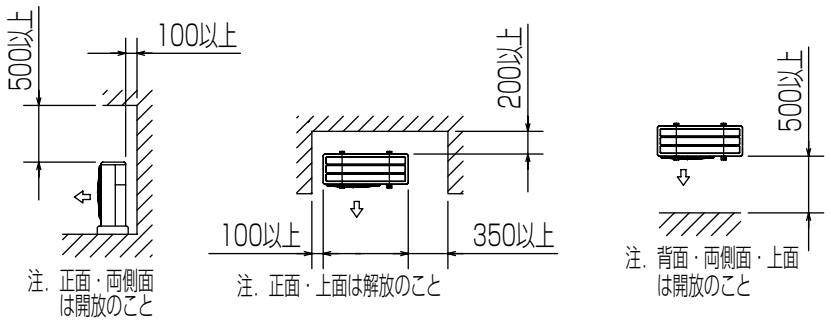

2，サービススペース

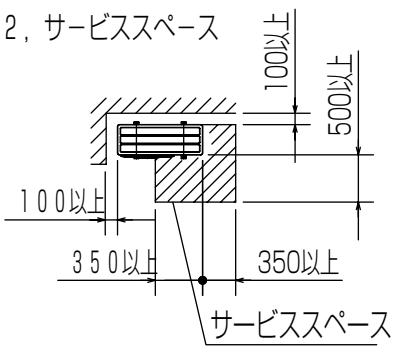

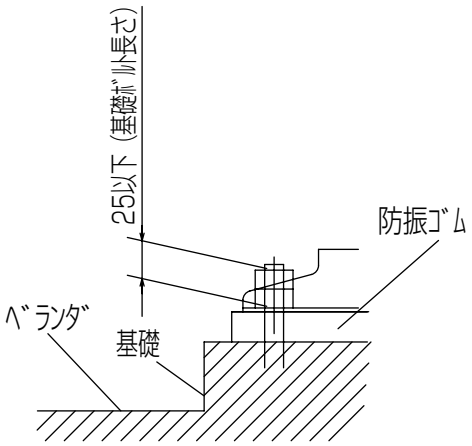

据え付け基礎

室外機
●MXZ-71RAS

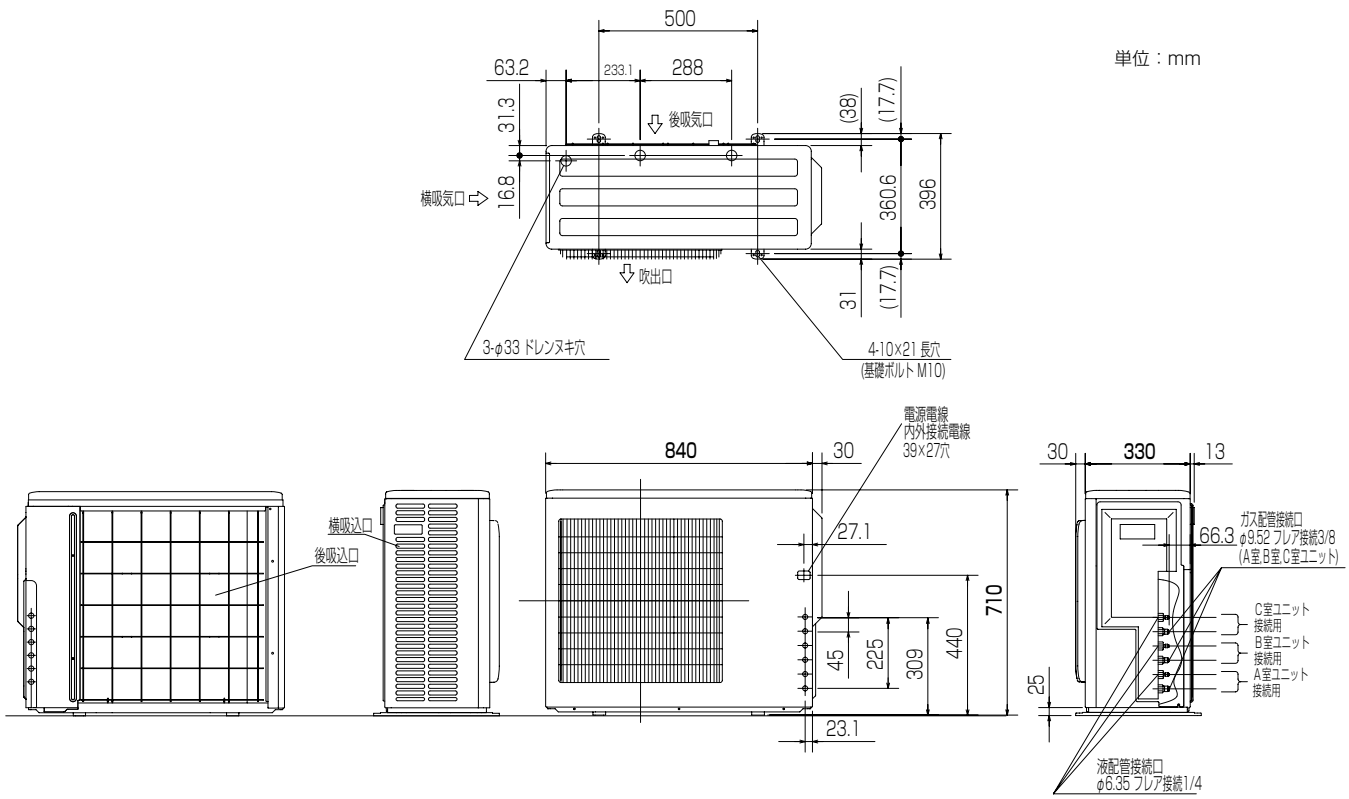

注1，設置スペース

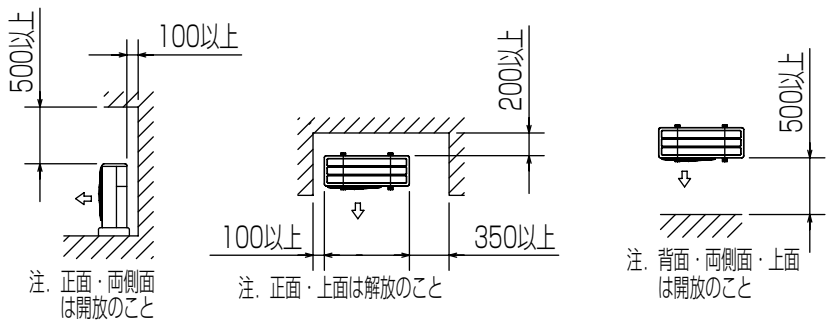

2，サービススペース

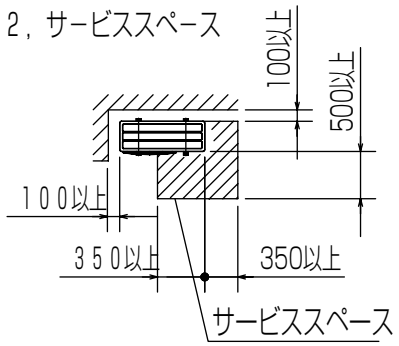

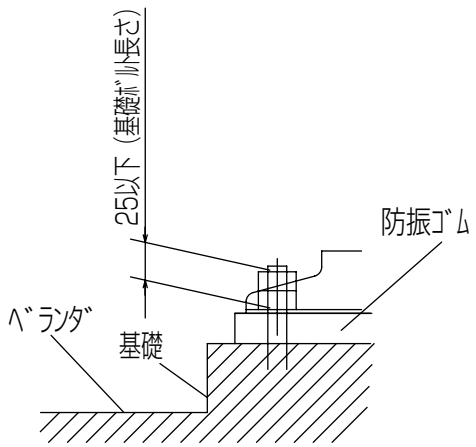

据え付け基礎

室外機
●MXZ-72RAS

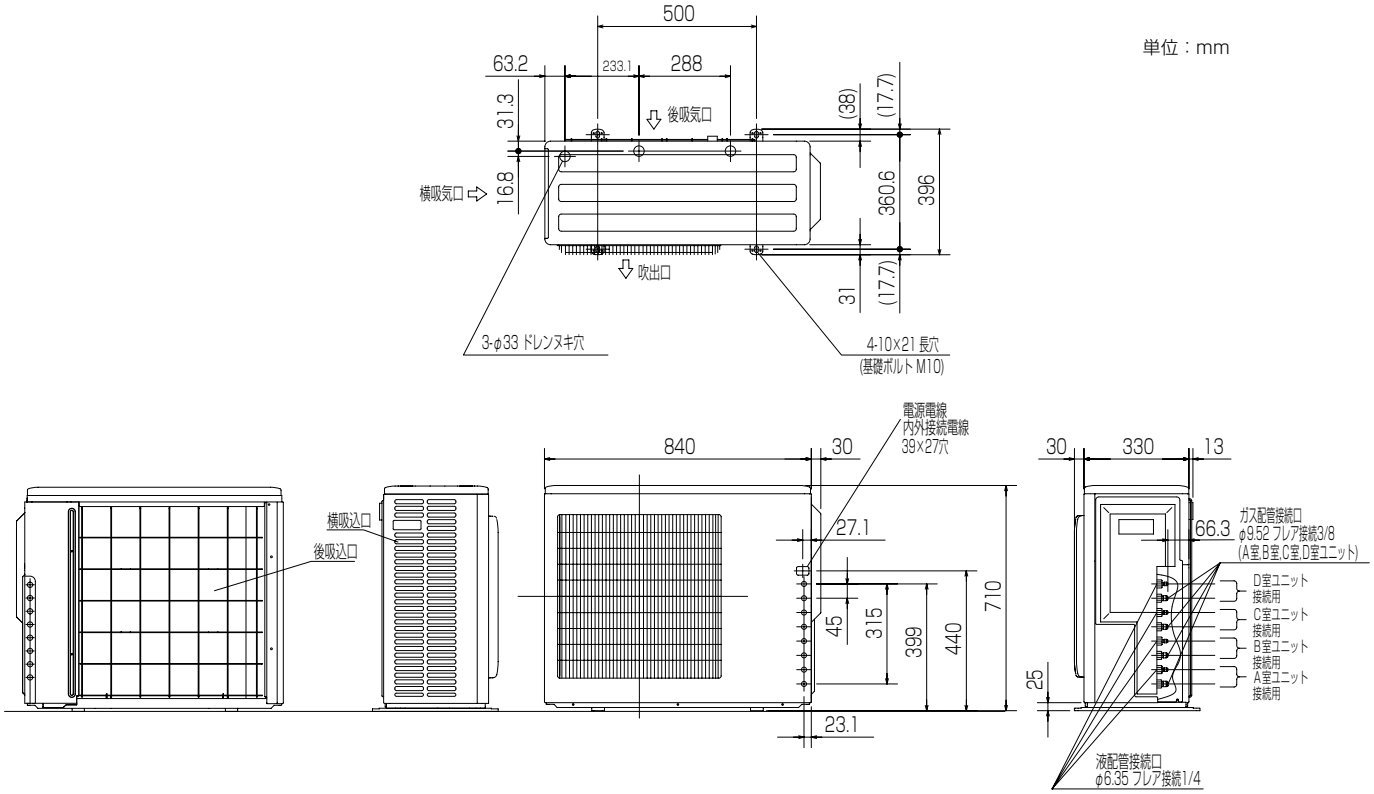

注1，設置スペース

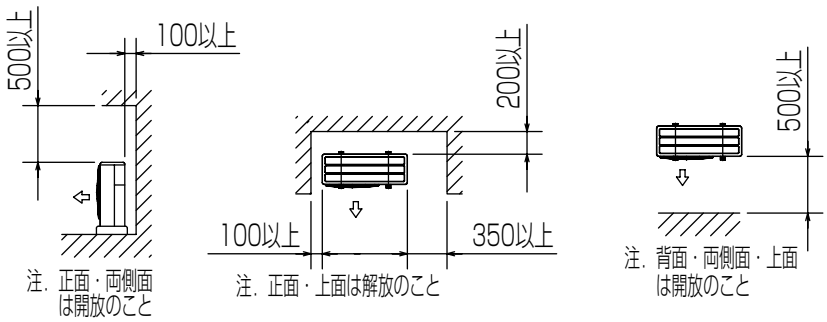

2，サービススペース

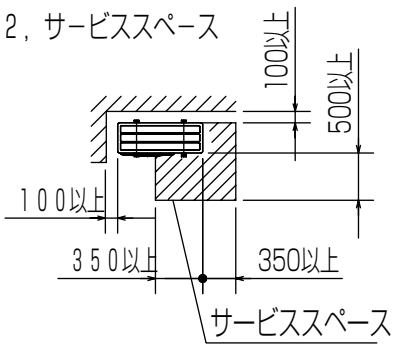

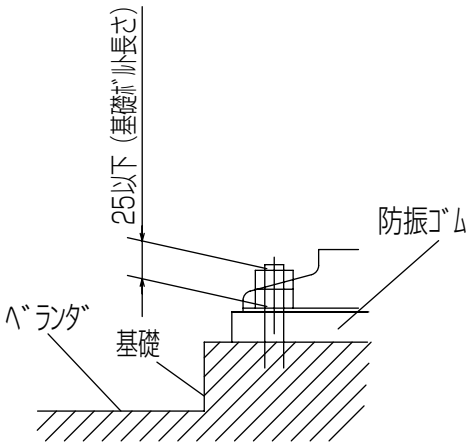

据え付け基礎

室外機
●MXZ-80RAS
●MXZ-90RAS

単位：mm

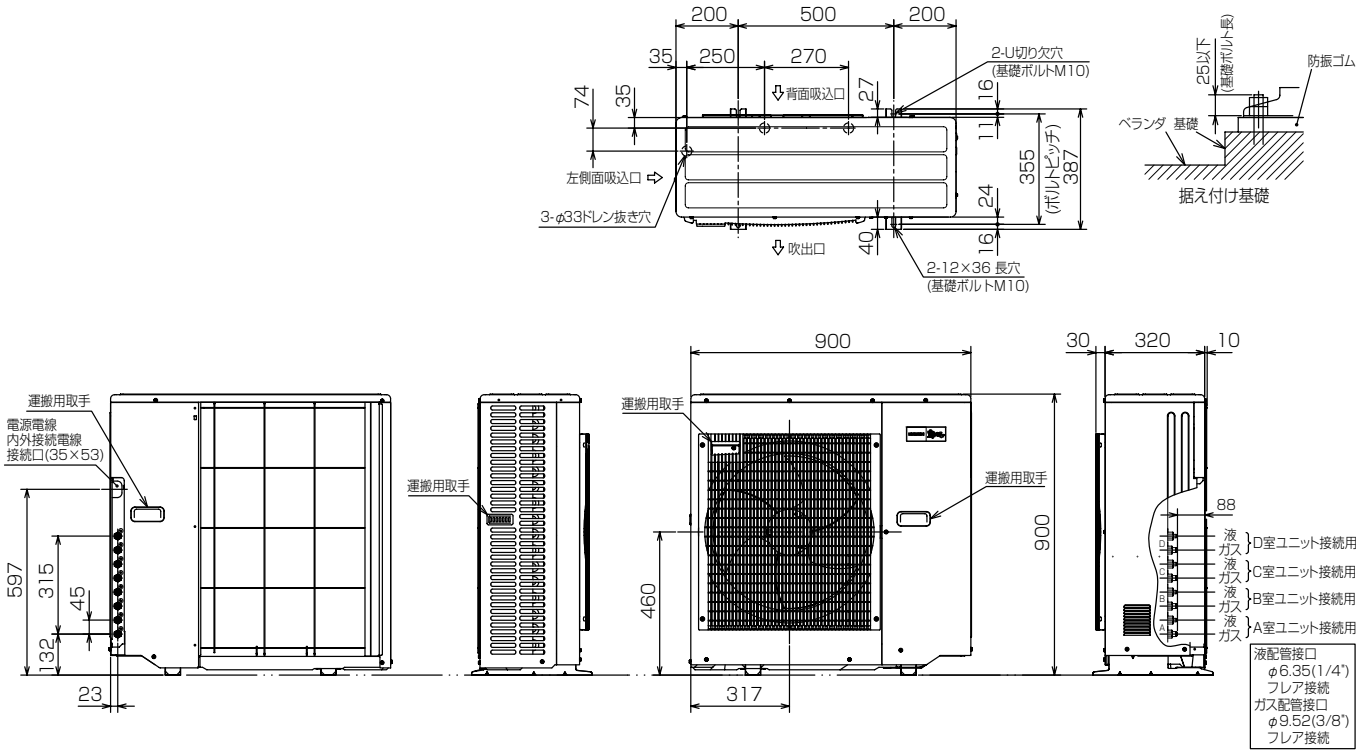

注 1.設置スペース

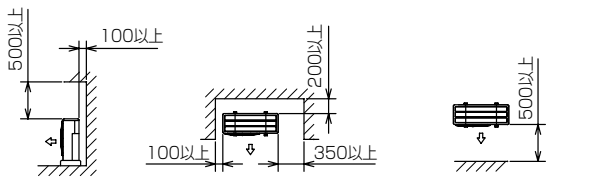

注.正面･両側面は開放のこと　注.正面･上面は解放のこと　注.背面･両側面･上面は開放のこと

2.サービススペース

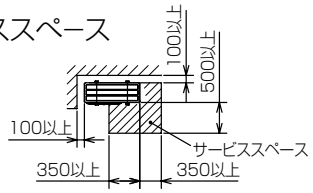

（2）室外機（パワーマルチ）

●MXZ-125RAS

単位：mm

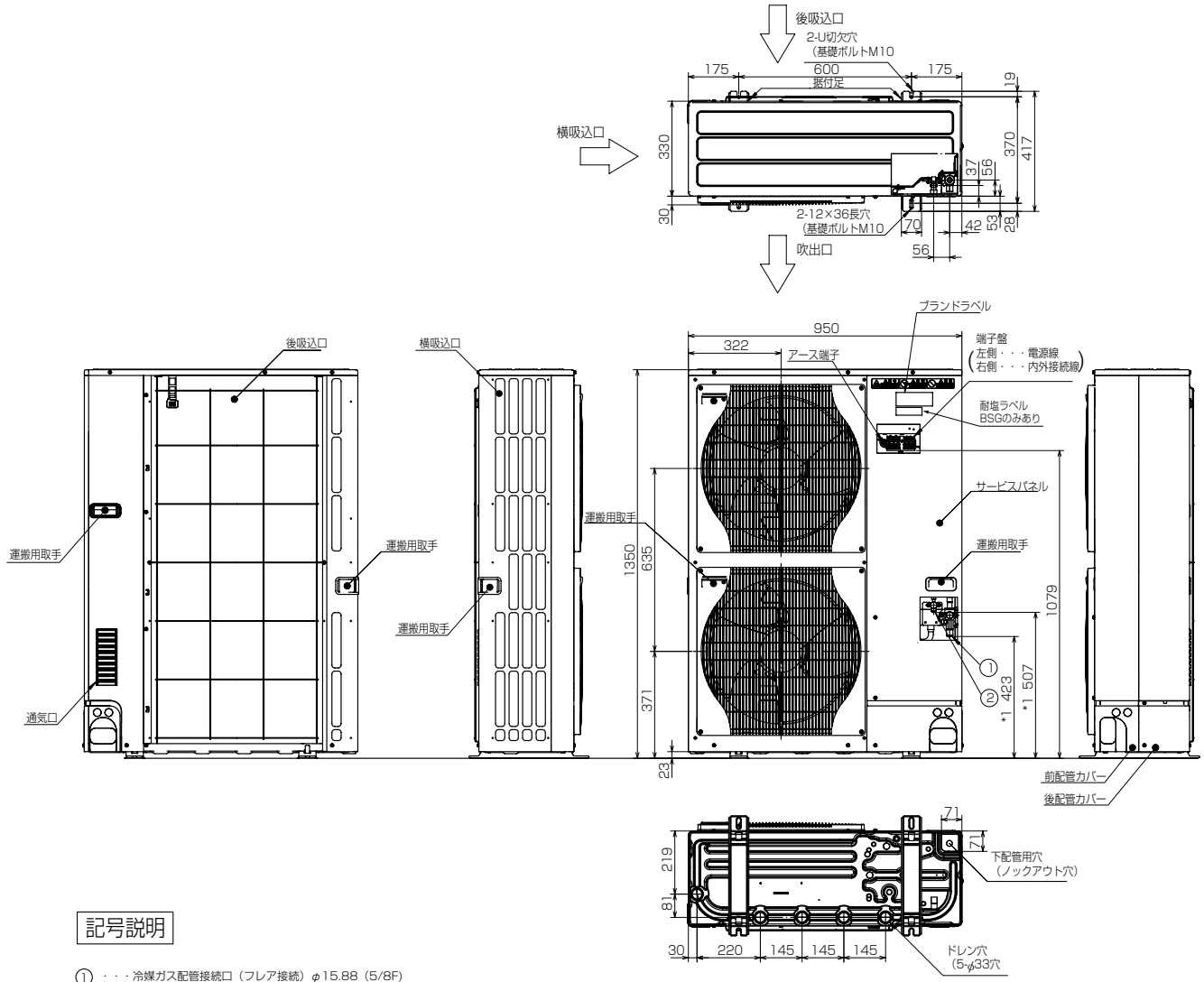

記号説明

① ・・・冷媒ガス配管接続口（フレア接続）φ15.88（5/8F）
② ・・・冷媒液配管接続口　（フレア接続）φ 9.52（3/8F）
※1・・・ストップバルブの接続先端寸法を示します。

配管ノックアウト穴詳細

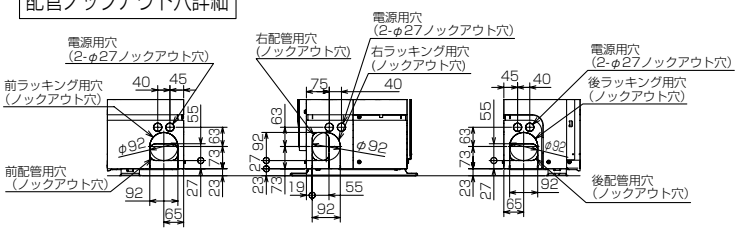

1 設置スペース(周囲必要空間)

下図は基本例を示します。
詳細につきましては工事マニュアル等の技術資料を参照願います。

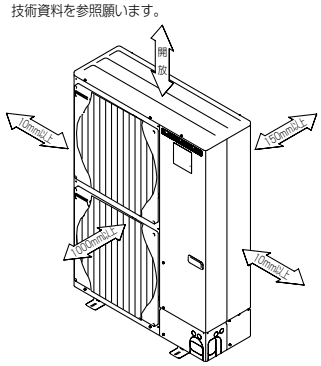

2 サービススペース

サービススペースは下図の寸法が必要になります。

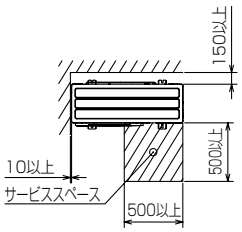

3 基礎ボルト

M10の基礎ボルトでユニットの据付足を4ヶ所強固に固定してください。
(基礎ボルト，座金，ナットは現地手配です。)

<基礎ボルト高さ>

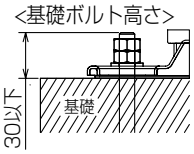

4 配管・配線取入れ方向

配管、配線接続は、
前面、右側面、後面、下面
の4方向から取入れできます。

分岐ボックス

●MAC-533LV

吊りボルト : W3/8(M10)

冷媒配管接続一覧（フレア接続）

	A	B	C			室外機接続側
液配管接続口	1/4F	1/4F	1/4F			3/8F
ガス配管接続口	3/8F	3/8F	3/8F			5/8F

ドレンホース : 外径 20 (VP-16)

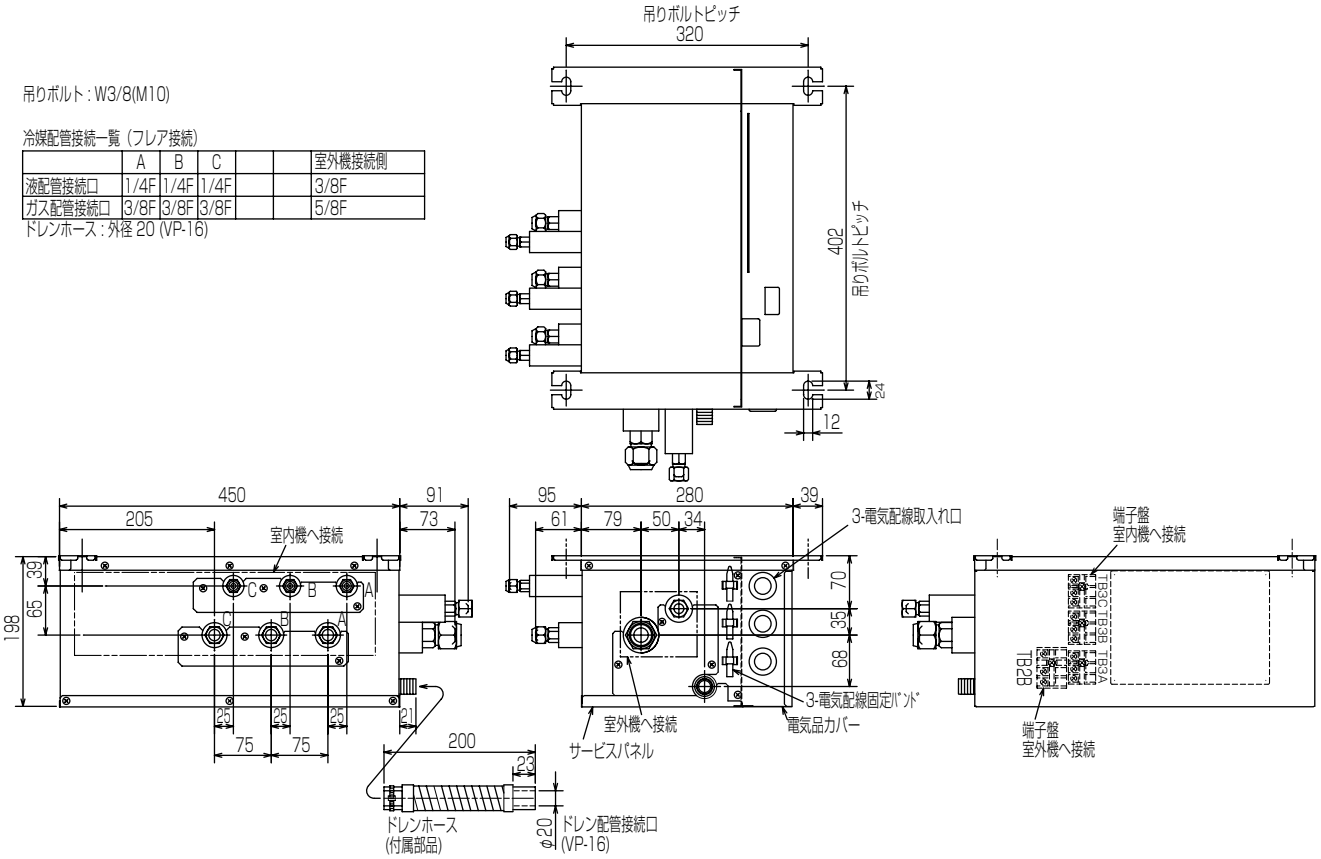

●MAC-535LV

吊りボルト : W3/8(M10)

冷媒配管接続一覧（フレア接続）

	A	B	C	D	E	室外機接続側
液配管接続口	1/4F	1/4F	1/4F	1/4F	1/4F	3/8F
ガス配管接続口	3/8F	3/8F	3/8F	3/8F	1/2F	5/8F

ドレンホース : 外径 20 (VP-16)

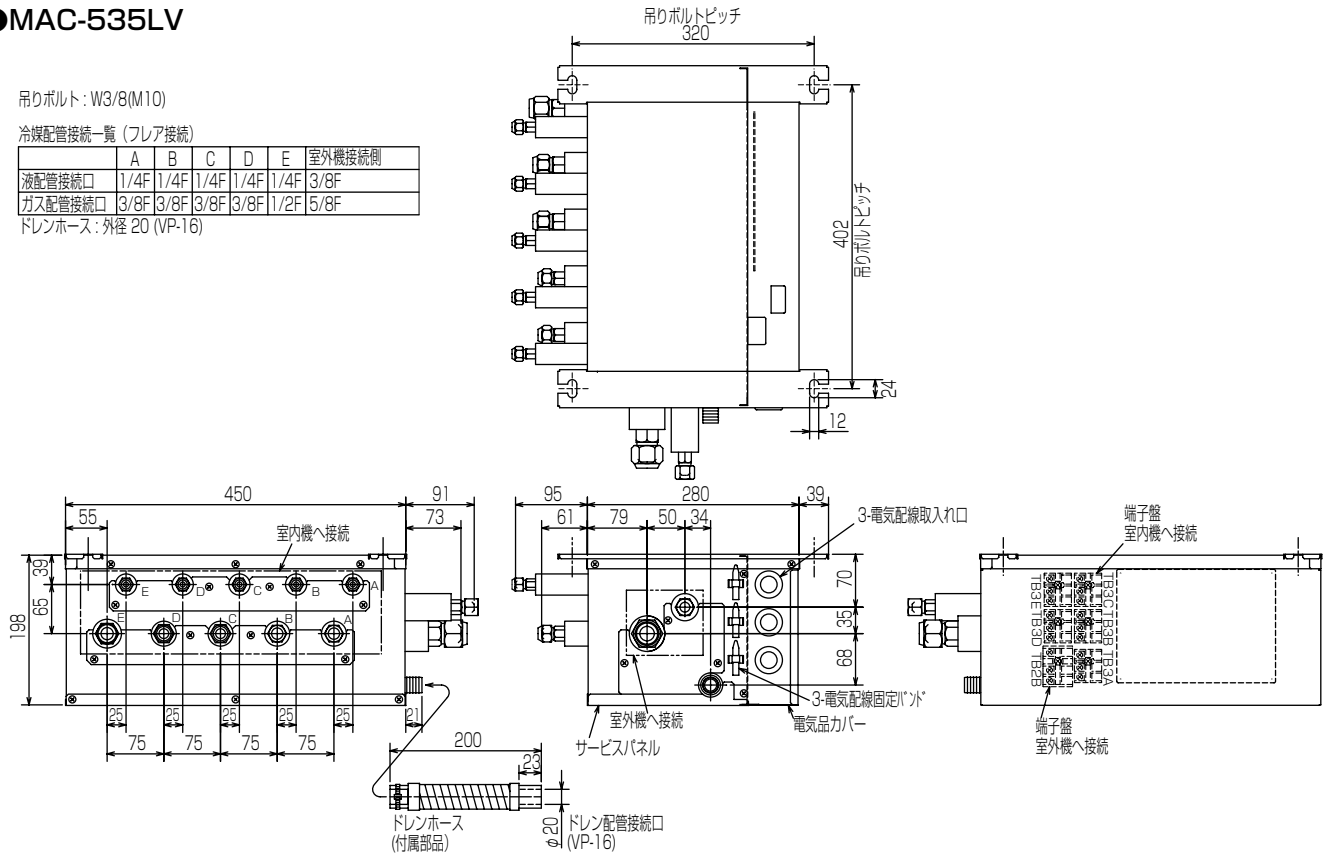

単位：mm

室外機・屋外設置形分岐ボックス
●MXZ-125RAS
●MAC-536TLV

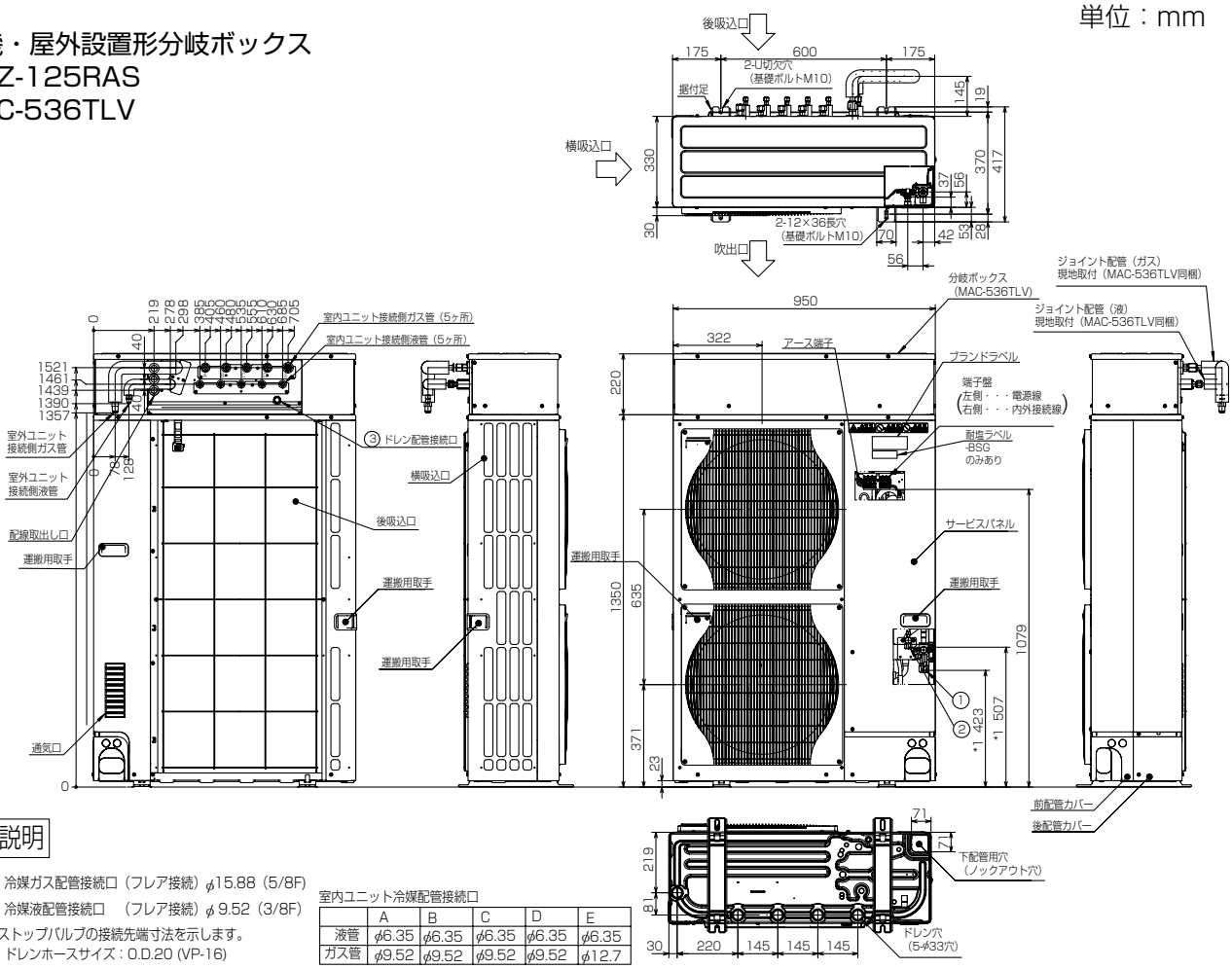

記号説明

① ・・・冷媒ガス配管接続口（フレア接続）φ15.88（5/8F）
② ・・・冷媒液配管接続口　（フレア接続）φ9.52（3/8F）
*1・・・ストップバルブの接続先端寸法を示します。
③ ・・・ドレンホースサイズ：O.D.20 (VP-16)

室内ユニット冷媒配管接続口

	A	B	C	D	E
液管	φ6.35	φ6.35	φ6.35	φ6.35	φ6.35
ガス管	φ9.52	φ9.52	φ9.52	φ9.52	φ12.7

1 設置スペース(周囲必要空間)

下図は基本例を示します。
詳細につきましては工事マニュアル等の技術資料を参照願います。
分岐ボックスからの冷媒配管と室外ユニット背面とのスペースは150mm以上としてください。
特に配管ラッキングをする場合はご注意ください。

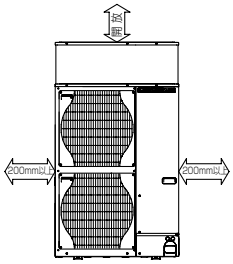

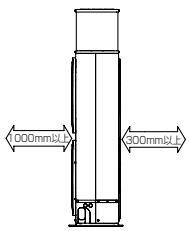

2 サービススペース

サービススペースは下図の寸法が必要になります。

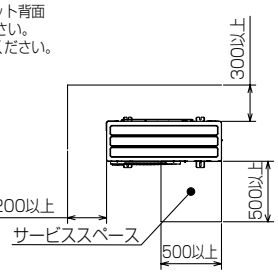

3 基礎ボルト

M10の基礎ボルトでユニットの据付足を4ヶ所強固に固定してください。
(基礎ボルト，座金，ナットは現地手配です。)

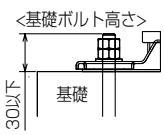

4 配管・配線取入れ方向

配管、配線接続は、
前面、右側面、後面、下面
の4方向から取入れできます。

5 その他

■本分岐ボックスと下記別売部品を併用して室外ユニットに取付けて使用することはできません。
●安全ネット
●室外ユニット用散水キット
●防雪フード
■室外ユニット1台につき本分岐ボックス1台を取付けてください。

配管ノックアウト穴詳細

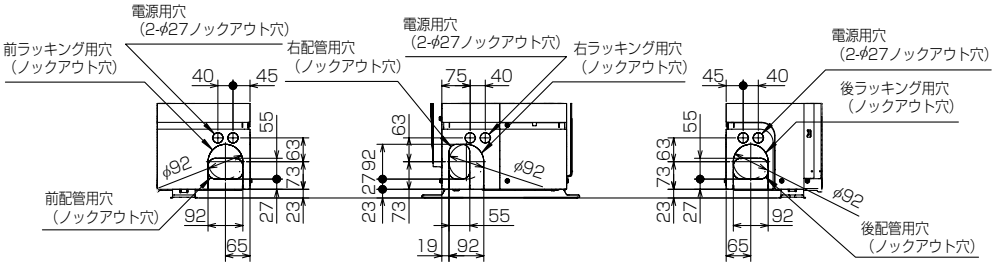

(3) 室内機

(a) 壁掛形（MSZ形）

●MSZ-229BXAS-W,T-IN ●MSZ-369BXAS-W,T-IN ●MSZ-569BXAS-W,T-IN
●MSZ-259BXAS-W,T-IN ●MSZ-409BXAS-W,T-IN
●MSZ-289BXAS-W,T-IN ●MSZ-509BXAS-W,T-IN

［単位:mm］

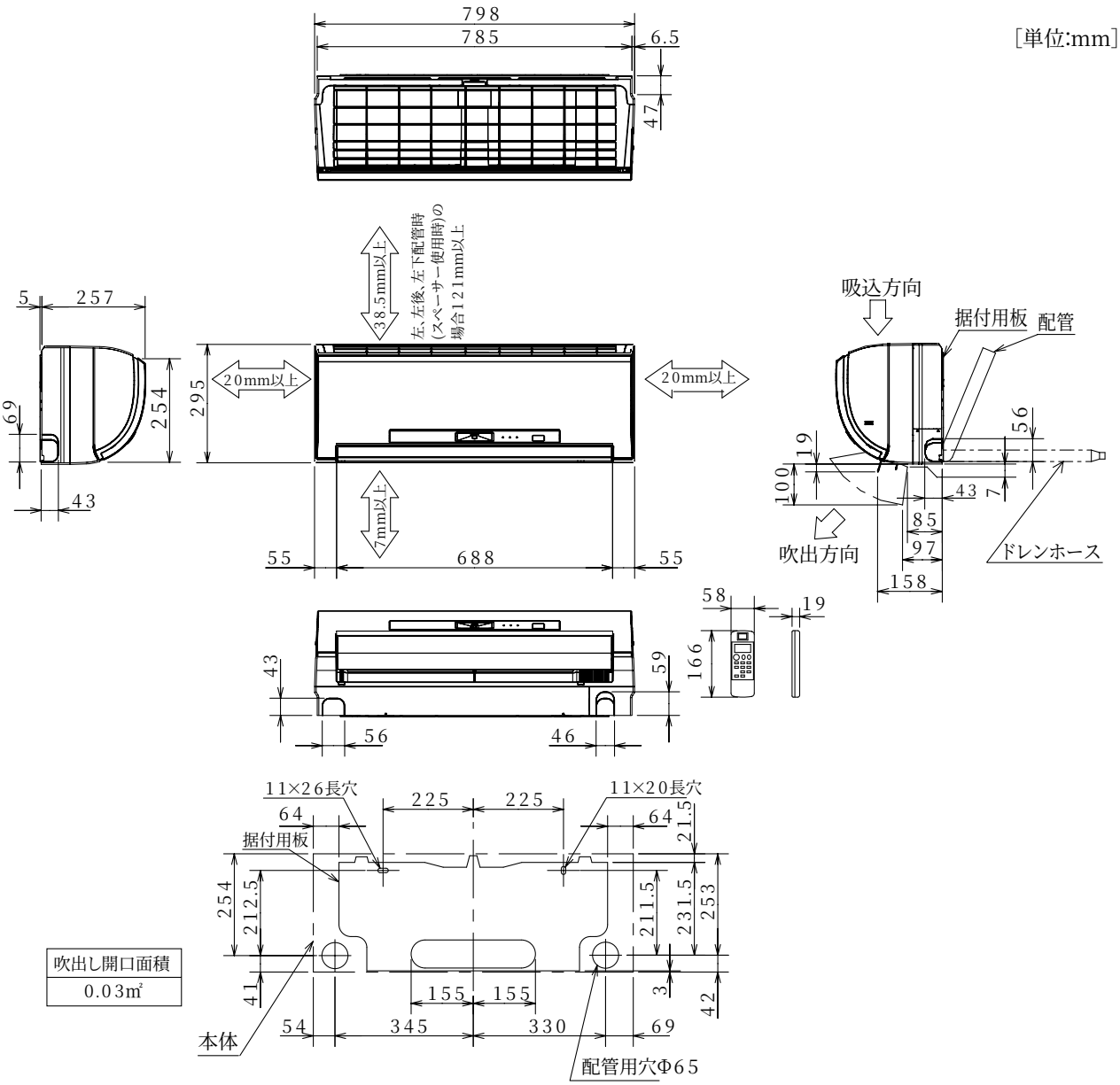

吹出し開口面積
0.03㎡

		MSZ-229/259/289/369/409/509BXAS-W,T	MSZ-569BXAS-W,T
配管	断熱材	外径Φ35	外径Φ37
	液 管	フレア接続Φ6.35(1/4")有効長390	
	ガ ス 管	フレア接続Φ9.52(3/8")有効長340	フレア接続Φ12.7(1/2")有効長340
ドレンホース		断熱材外径Φ29 接続部外径Φ16 有効長400	

左、左後、左下配管時(スペーサー使用時)の場合

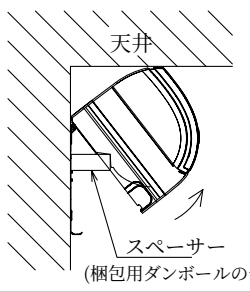

据付所要スペース(室内機)

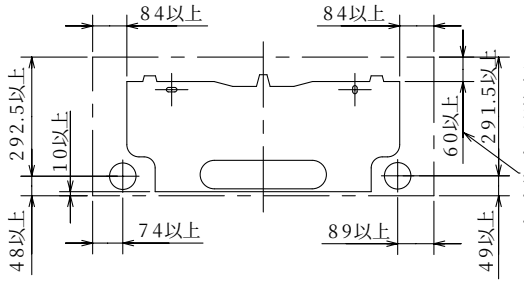

室内機

●MSZ-22RXAS-W,T-IN　●MSZ-36RXASW,T-IN　●MSZ-56RXAS-W,T-IN
●MSZ-25RXAS-W,T-IN　●MSZ-40RXAS-W,T-IN
●MSZ-28RXAS-W,T-IN　●MSZ-50RXAS-W,T-IN

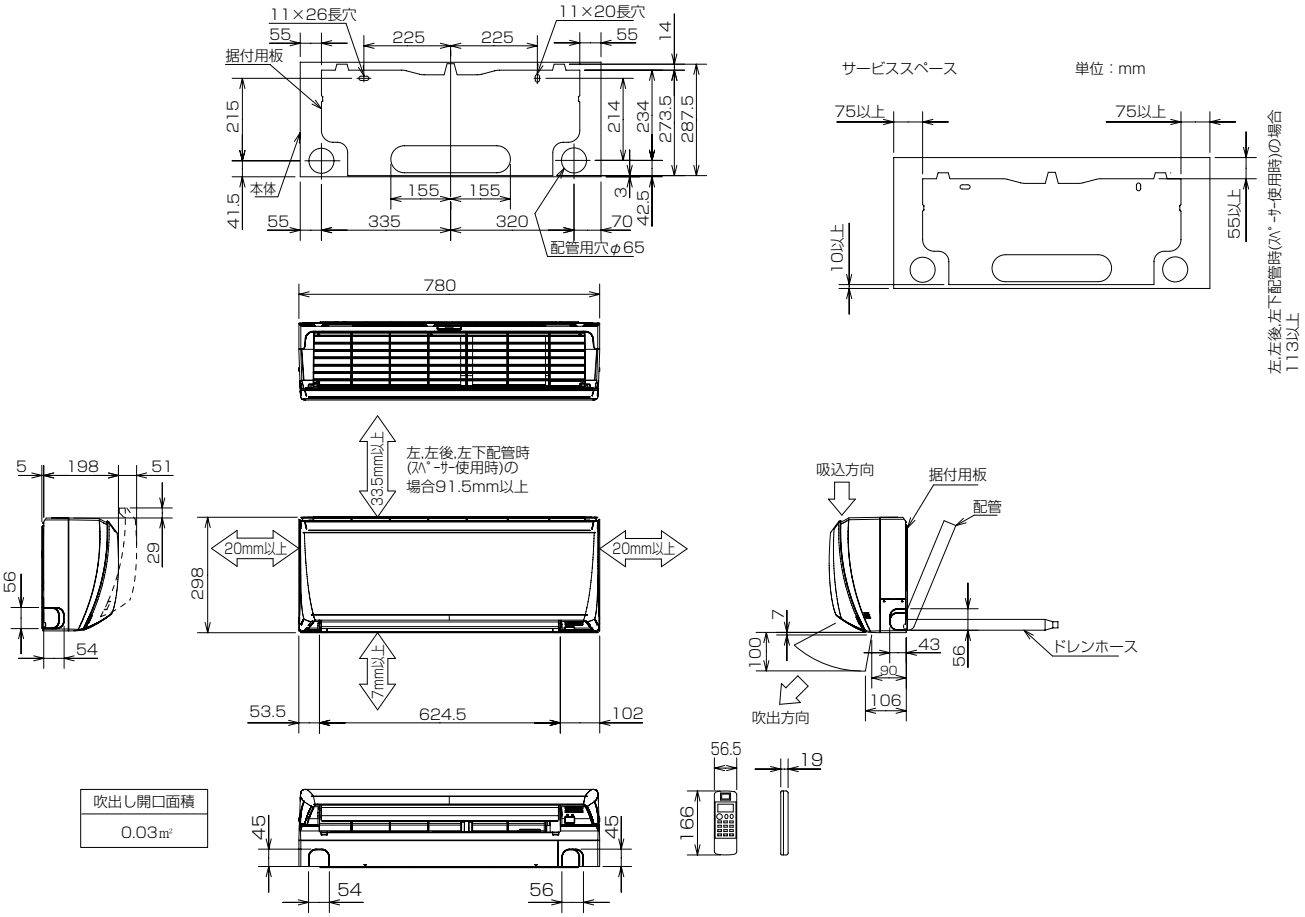

機種		MSZ-22RXAS-W,T-IN	MSZ-25RXAS-W,T-IN	MSZ-28RXAS-W,T-IN
室内外接続電線		VVFケーブル　3芯1本　φ2.0mm（現地手配）		
延長配管	ガス管外径	φ9.52（3/8"）		
	液管外径	φ6.35（1/4"）		
配管	絶縁カバー	外径φ35		
	液管	フレア接続6.35(1/4")　有効長500		
	ガス管	フレア接続9.52(3/8")　有効長430		
ドレンホース		絶縁外径φ28		
		接続部外径φ16		
		有効長560		

機 種		MSZ-36RXAS-W,T-IN	MSZ-40RXAS-W,T-IN	MSZ-50RXAS-W,T-IN
室内外接続電線		VVFケーブル　3芯1本　φ2.0mm（現地手配）		
延長配管	ガス管外径	φ9.52（3/8"）		
	液管外径	φ6.35（1/4"）		
配管	絶縁カバー	外径φ35		
	液管	フレア接続6.35(1/4")　有効長500		
	ガス管	フレア接続9.52(3/8")　有効長430		
ドレンホース		絶縁外径φ28		
		接続部外径φ16		
		有効長560		

機種		MSZ-56RXAS-W,T-IN
室内外接続電線		VVFケーブル　3芯1本　φ2.0mm（現地手配）
延長配管	ガス管外径	φ12.7（1/2"）
	液管外径	φ6.35（1/4"）
配管	絶縁カバー	外径φ35
	液管	フレア接続6.35(1/4")　有効長500
	ガス管	フレア接続12.7(1/2")　有効長430
ドレンホース		絶縁外径φ28
		接続部外径φ16
		有効長560

室内機

●MSZ-22SXAS-W,T-IN　●MSZ-36SXAS-W,T-IN　●MSZ-56SXAS-W,T-IN
●MSZ-25SXAS-W,T-IN　●MSZ-40SXAS-W,T-IN
●MSZ-28SXAS-W,T-IN　●MSZ-50SXAS-W,T-IN

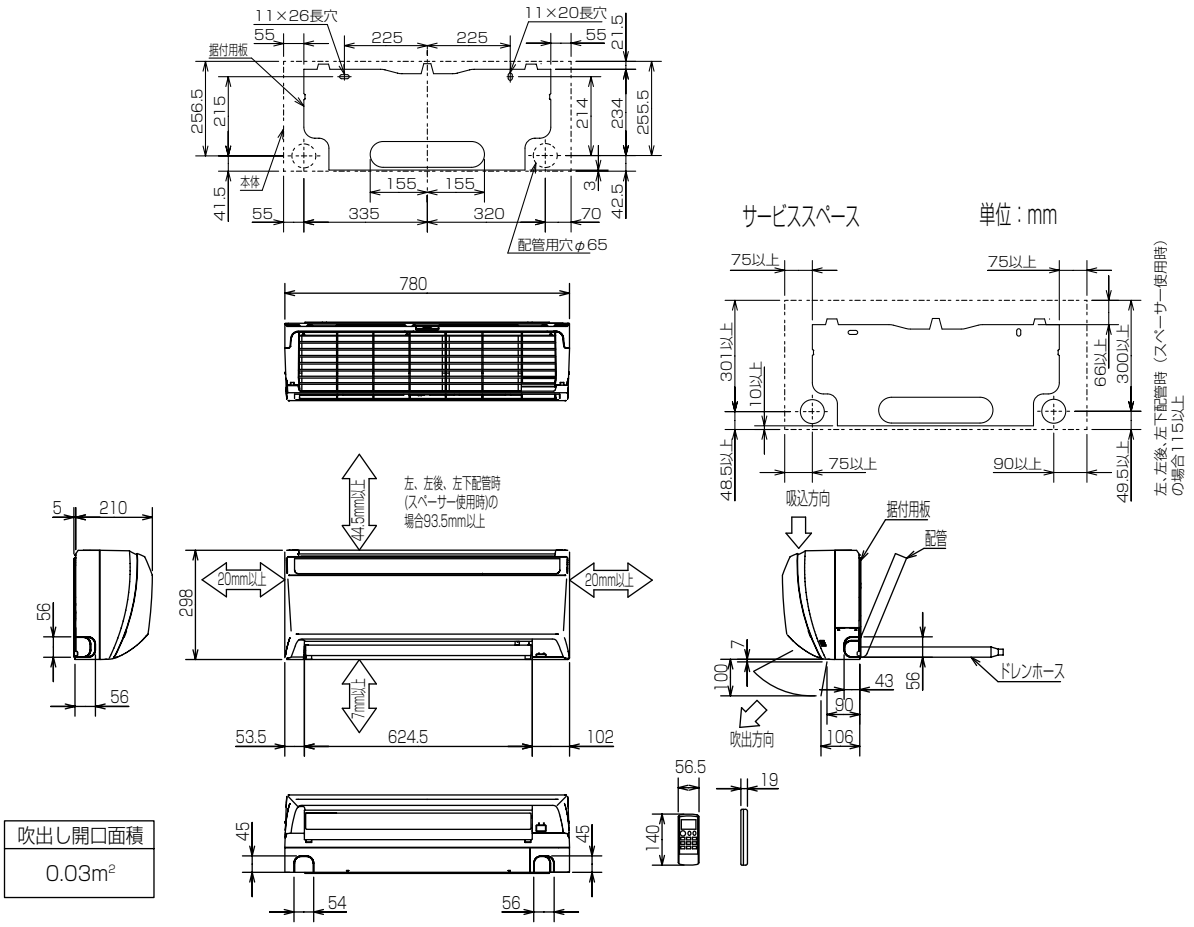

吹出し開口面積
0.03m²

機種		MSZ-22SXAS-W,T-IN	MSZ-25SXAS-W,T-IN	MSZ-28SXAS-W,T-IN
室内外接続電線		VVFケーブル　3芯1本　φ2.0mm（現地手配）		
延長配管	ガス管外径	φ9.52（3/8")		
	液管外径	φ6.35（1/4")		
配管	絶縁カバー	外径φ35		
	液管	フレア接続6.35(1/4")　有効長500		
	ガス管	フレア接続9.52(3/8")　有効長430		
ドレンホース		絶縁外径φ28		
		接続部外径φ16		
		有効長560		

機種		MSZ-36SXAS-W,T-IN	MSZ-40SXAS-W,T-IN	MSZ-50SXAS-W,T-IN
室内外接続電線		VVFケーブル　3芯1本　φ2.0mm（現地手配）		
延長配管	ガス管外径	φ9.52（3/8")		
	液管外径	φ6.35（1/4")		
配管	絶縁カバー	外径φ35		
	液管	フレア接続6.35(1/4")　有効長500		
	ガス管	フレア接続9.52(3/8")　有効長430		
ドレンホース		絶縁外径φ28		
		接続部外径φ16		
		有効長560		

機種		MSZ-56SXAS-W,T-IN
室内外接続電線		VVFケーブル　3芯1本　φ2.0mm（現地手配）
延長配管	ガス管外径	φ12.7（1/2")
	液管外径	φ6.35（1/4")
配管	絶縁カバー	外径φ35
	液管	フレア接続6.35(1/4")　有効長500
	ガス管	フレア接続12.7(1/2")　有効長430
ドレンホース		絶縁外径φ28
		接続部外径φ16
		有効長560

(b) 床置形（MFZ形）

●MFZ-28RAS-W,B-IN　MFZ-36RAS-W,B-IN　MFZ-40RAS-W,B-IN
●MFZ-50RAS-W,B-IN　MFZ-56RAS-W,B-IN

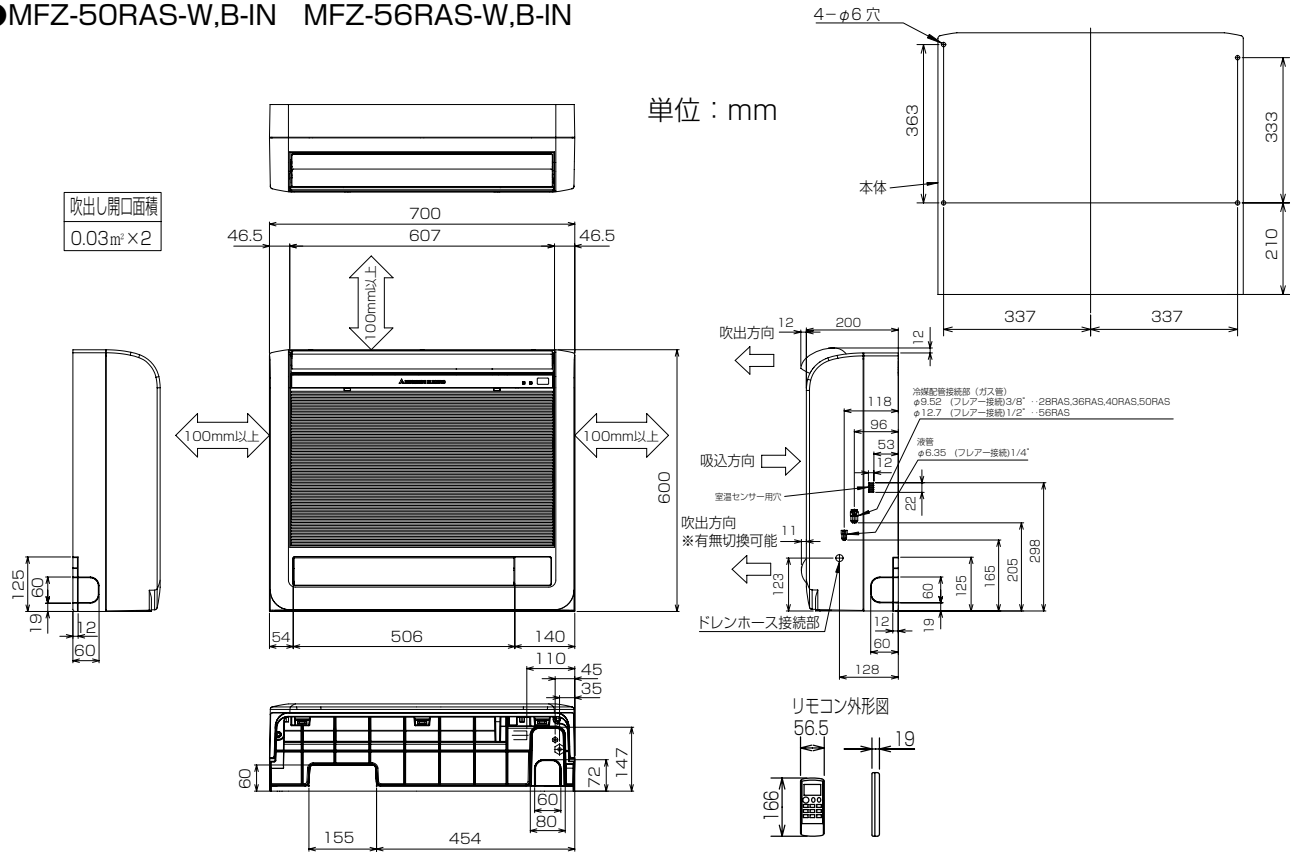

機種		MFZ-28RAS-W,B-IN	MFZ-36RAS-W,B-IN	MFZ-40RAS-W,B-IN	MFZ-50RAS-W,B-IN
室内外接続電線		VVFケーブル　3芯1本　φ2.0mm（現地手配）			
延長配管	ガス管外径	φ9.52（3/8")			
	液管外径	φ6.35（1/4")			
配管	絶縁カバー	液管、ガス管：外径φ27			
	液管	フレア接続6.35(1/4")			
	ガス管	フレア接続9.52(3/8")			
ドレンホース		絶縁外径φ28			
		接続部外径φ16			
		有効長　530			

機種		MFZ-56RAS-W,B-IN
室内外接続電線		VVFケーブル　3芯1本　φ2.0mm（現地手配）
延長配管	ガス管外径	φ12.7（1/2")
	液管外径	φ6.35（1/4")
配管	絶縁カバー	液管：外径φ27
		ガス管：外径φ31
	液管	フレア接続6.35(1/4")
	ガス管	フレア接続12.7(1/2")
ドレンホース		絶縁外径φ28
		接続部外径φ16
		有効長　530

埋込設置の場合（●室内ユニット上と左右のスペース（100㎜以上）はサービススペースです。●室内ユニット右側面には室温センサー用穴がありますので塞がないようにしてください。）

●格子をつける場合、上下の横桟は上下吹き出し口の風が当たらないように、できるだけ幅を狭くしてください。横桟が下側吹き出し口を遮る恐れのある場合は、置台などを使って高さを調節してください。上側吹き出し口、下側吹き出し口が塞がれますと室温調節が正しく行われない、結露等の原因になることがあります。
●受信部が格子の陰になりますと、リモコンからの送信を受け付ける距離や範囲（角度）が狭くなりますので、塞がないようにしてください。
●格子の開口率は75%以上のものを使用してください。開口率75%未満のものを使用すると、性能低下の原因となります。
●ビルトイン据え付けの場合、エアコンを運転してから設定温度に達するまでの時間が遅くなります。
●背面にすき間があく場合は、当て木を使用して室内ユニットをしっかり固定してください。
●上下吹出口と吸込口の間には仕切板を入れてください。仕切板は吹出口にかからない様に取付けてください。吹出口にかかっていますと、上下風向フラップやダンパの作動不良の原因となる場合があります。

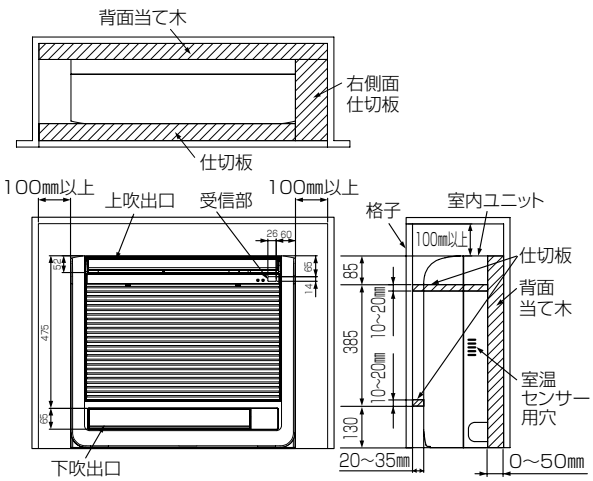

設置場所切換えの設定（必ずおこなってください。）

●埋込設置する場合に、上側吹出口の上下風向フラップの動く範囲を制限し、水平に近い角度のみで運転します。
●設定を行わないと、内部に熱がこもり、室温調節が正常に行われません。結露等の原因となることがあります。
●電気品カバーを取外し、制御基板を引出します。
●右図のビルトインのスイッチを通→埋に切り換えます。
●設定が終わりましたら、制御基板を元の位置にもどし、電気品カバーを取付けてください。

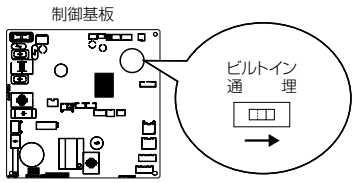

静電気による制御基板の破損防止のため、必ず静電気除去を行ってから作業してください。

(c) 一方向天井カセット形（MLZ-RX/GX形）

●MLZ-RX28RAS-IN　MLZ-RX36RAS-IN　MLZ-RX40RAS-IN
●MLZ-RX50RAS-IN　MLZ-RX56RAS-IN

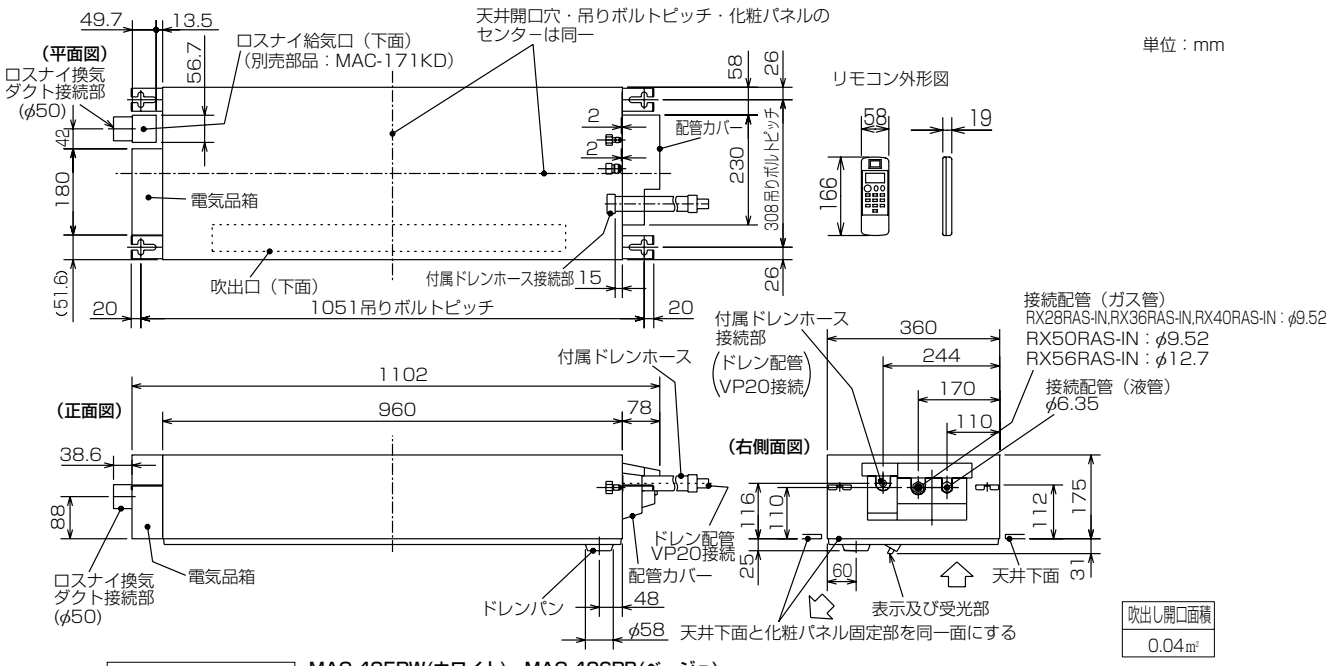

別売化粧パネル外形図　MAC-425PW(ホワイト)　MAC-426PB(ベージュ)
MAC-427PM(板　目)　MAC-428PT(柾　目)

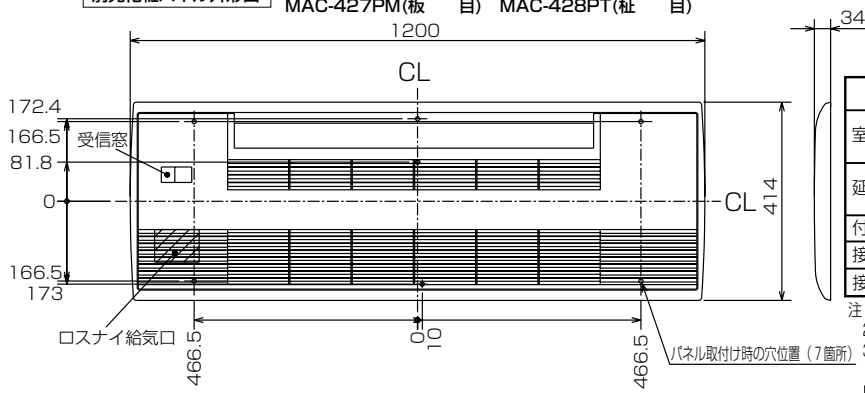

機種		MLZ-RX28RAS-IN,RX36RAS-IN MLZ-RX40RAS-IN,RX50RAS-IN	MLZ-RX56RAS-IN
室内外接続電線		VVFケーブル　3芯 φ2.0　1本（現地手配）	
延長配管	液管外径	φ6.35　(1／4″)	
	ガス管外径	φ9.52　(3/8″)	φ12.7　(1/2″)
付属ドレンホース長さ		540	
接続ドレン配管		VP20	
接続ダクト(ロスナイ併設時)		小口径ダクト断熱あり(φ50)	

注1.延長配管サイズは仕様表を参照ください。
2.付属ドレンホースは切断して使用可能です。
3.ロスナイ給気口を設置するには、別売のMAC-171KD(換気ダクト)が必要になります。

室内機納まり図

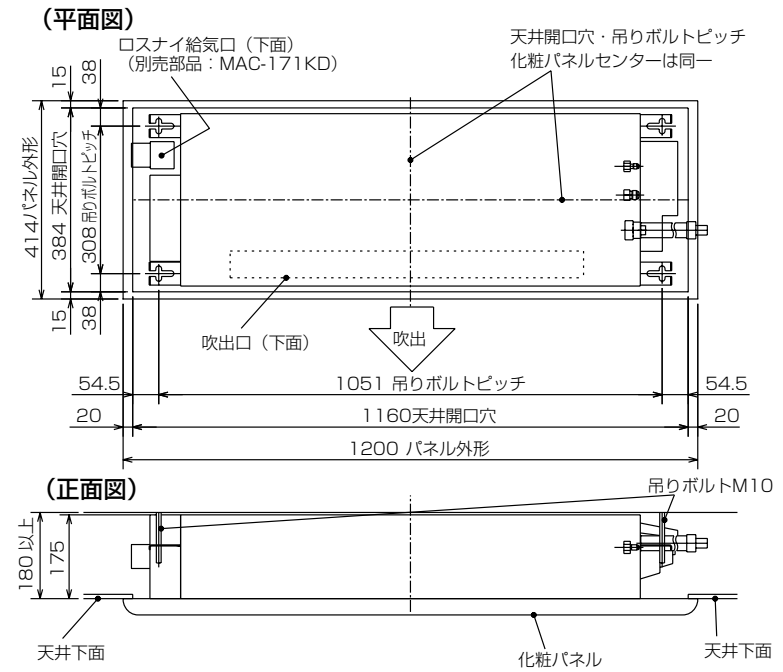

室内機よりドレンを立ち上げる場合の接続方法

※付属ドレンホースは切断して使用可能です。

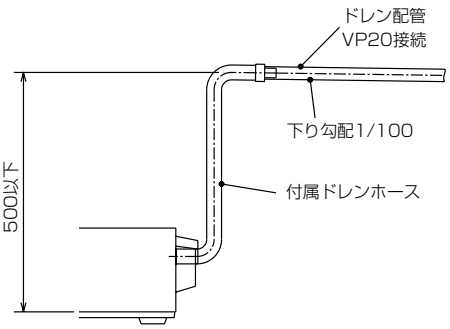

●MLZ-GX28RAS-IN　MLZ-GX36RAS-IN　MLZ-GX40RAS-IN
●MLZ-GX50RAS-IN　MLZ-GX56RAS-IN

室内機外形図

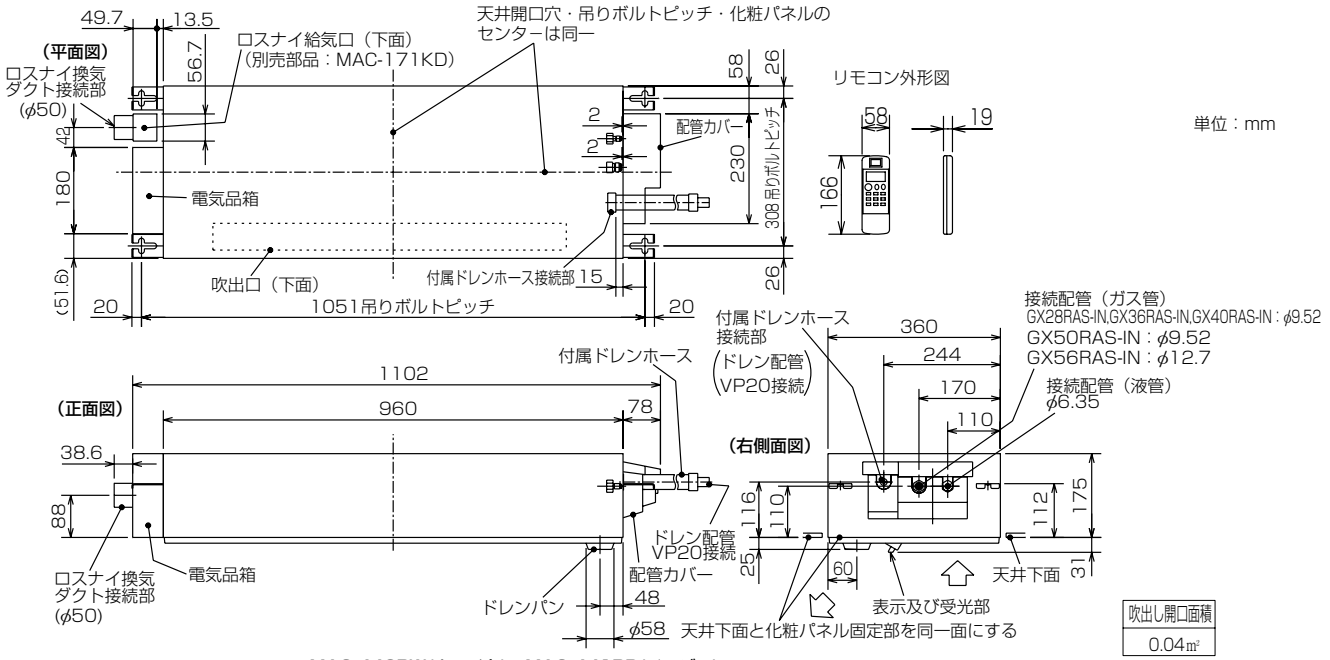

別売化粧パネル外形図　MAC-440PW(ホワイト)　MAC-441PB(ベージュ)　MAC-442PM(板　目)　MAC-443PT(柾　目)

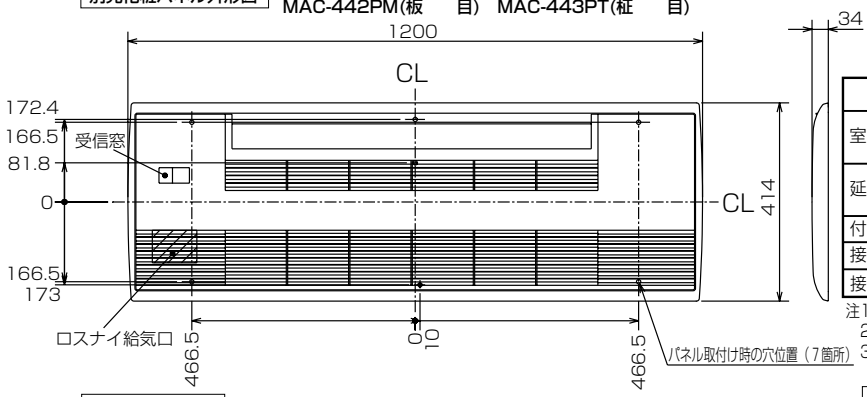

機種		MLZ-GX28RAS-IN,GX36RAS-IN MLZ-GX40RAS-IN,GX50RAS-IN	MLZ-GX56RAS-IN
室内外接続電線		VVFケーブル　3芯 φ2.0　1本（現地手配）	
延長配管	液管外径	φ6.35　(1／4″)	
	ガス管外径	φ9.52　(3/8″)	φ12.7　(1/2″)
付属ドレンホース長さ		540	
接続ドレン配管		VP20	
接続ダクト(ロスナイ併設時)		小口径ダクト断熱あり(φ50)	

注1.延長配管サイズは仕様表を参照ください。
2.付属ドレンホースは切断して使用可能です。
3.ロスナイ給気口を設置するには、別売のMAC-171KD(換気ダクト)が必要になります。

室内機納まり図

(平面図)

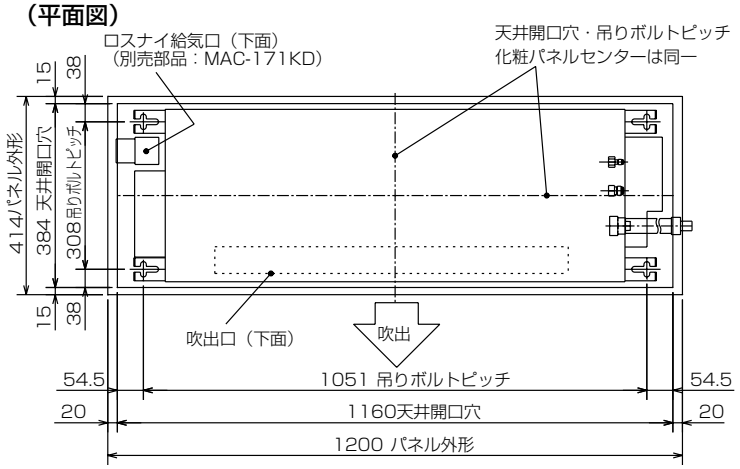

室内機よりドレンを立ち上げる場合の接続方法

※付属ドレンホースは切断して使用可能です。

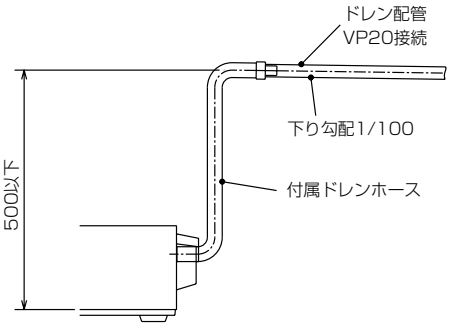

(正面図)

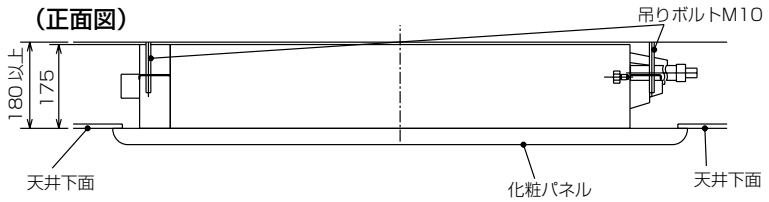

(d) 二方向天井カセット形（MLZ-W形）

●MLZ-W40RAS-IN　MLZ-W50RAS-IN　MLZ-W56RAS-IN

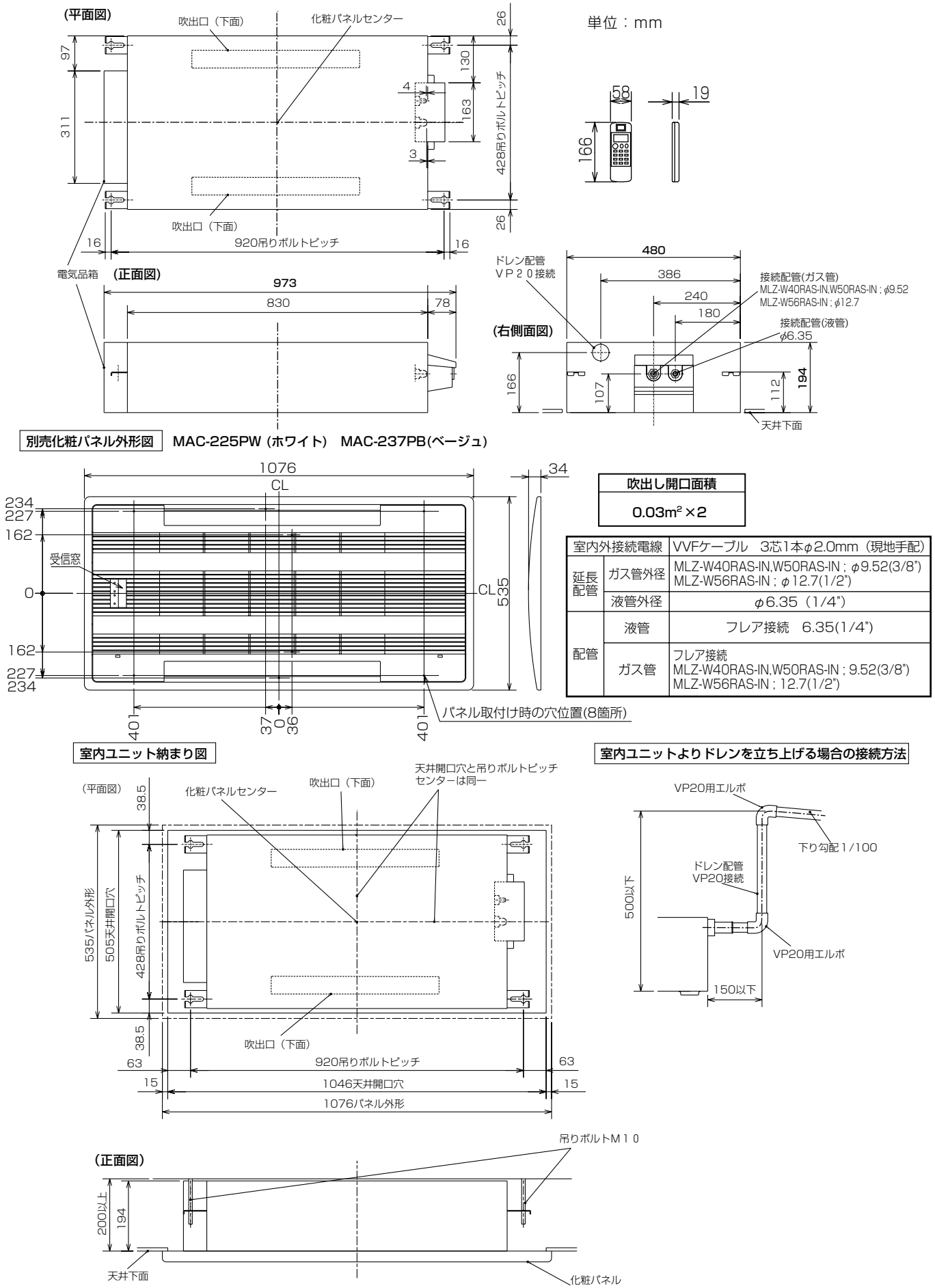

吹出し開口面積
0.03m²×2

室内外接続電線		VVFケーブル　3芯1本φ2.0mm（現地手配）
延長配管	ガス管外径	MLZ-W40RAS-IN,W50RAS-IN ; φ9.52(3/8") MLZ-W56RAS-IN ; φ12.7(1/2")
	液管外径	φ6.35（1/4"）
配管	液管	フレア接続　6.35(1/4")
	ガス管	フレア接続 MLZ-W40RAS-IN,W50RAS-IN ; 9.52(3/8") MLZ-W56RAS-IN ; 12.7(1/2")

(e) 壁埋込形（MTZ形）

●MTZ-22RAS-IN　MTZ-25RAS-IN　MTZ-28RAS-IN
●MTZ-36RAS-IN　MTZ-40RAS-IN

単位：mm

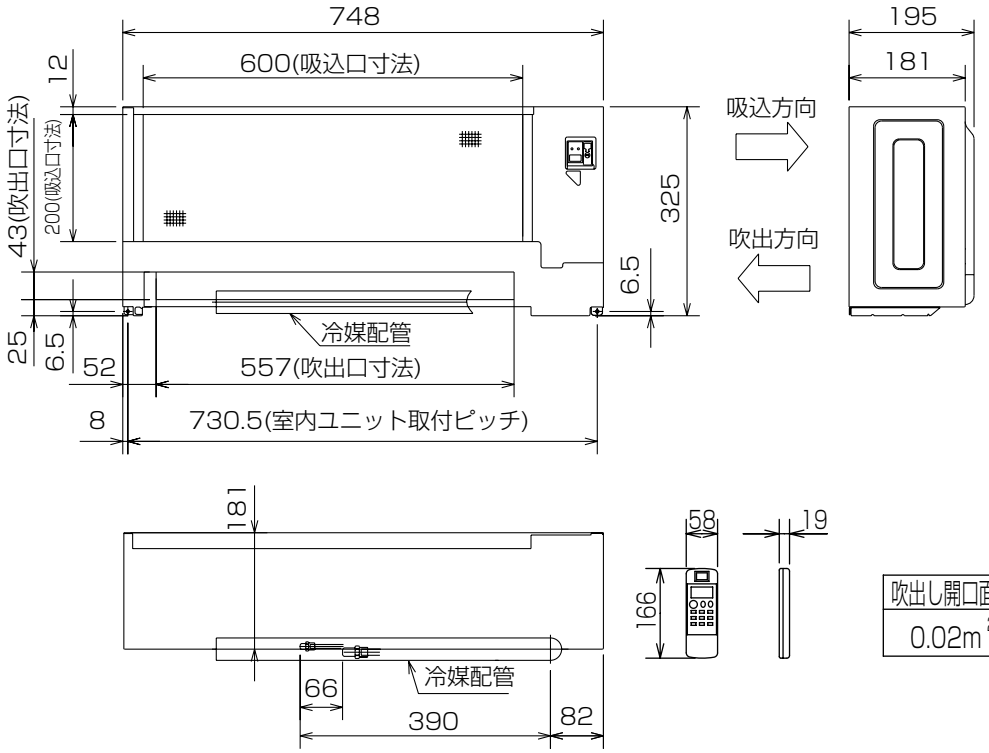

吹出し開口面積
0.02m^2

別売壁埋込用前面グリル　MAC-626TG(白木)　MAC-627TG(ホワイト)　MAC-628TG(素地)

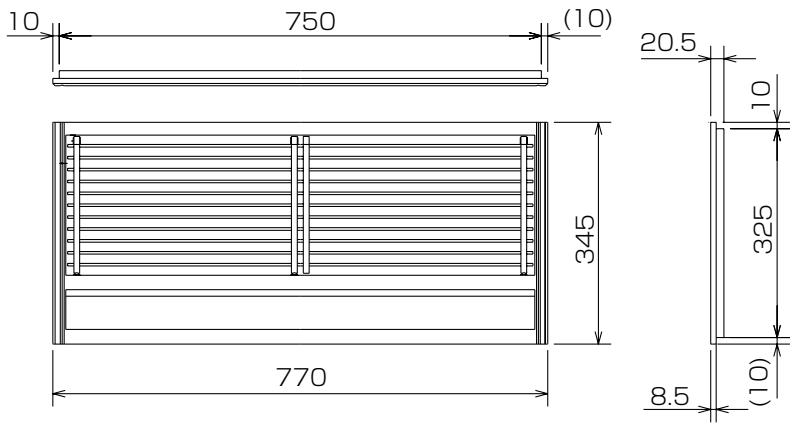

室内外接続電線		VVFケーブル　3芯1本 2.0mm（現地手配）
延長配管	ガス管外径	φ9.52（3/8"）
	液管外径	φ6.35（1/4"）
配管	液管	フレア接続6.35(1/4")
	ガス管	フレア接続9.52(3/8")
ドレン配管		ドレンホース付属 長さ　1040mm ドレン配管　VP25接続
電源電線		VVFケーブル　2芯1本 2.0mm（現地手配）

別売壁埋込用据付枠　MAC-603TW

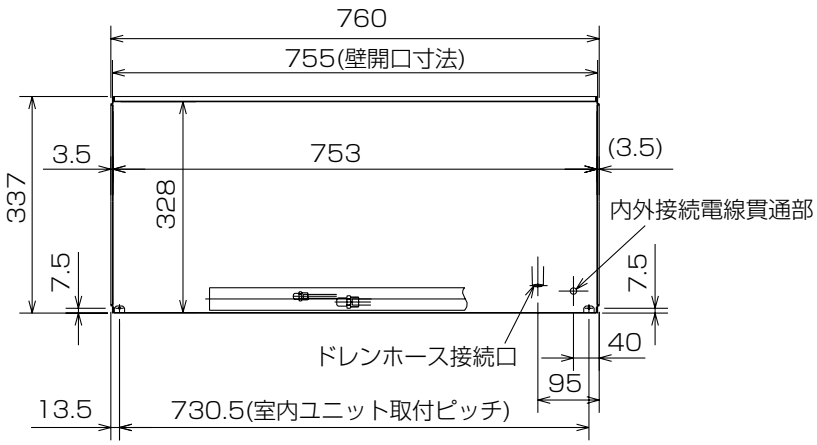

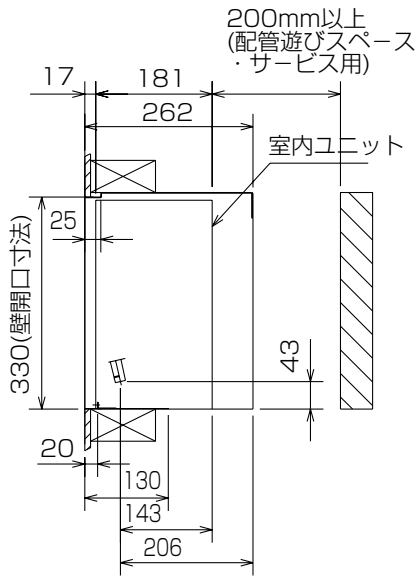

別売ドレンアップメカ　MAC-860DM

設置構成図および設置スペース必要寸法

（単位:mm）

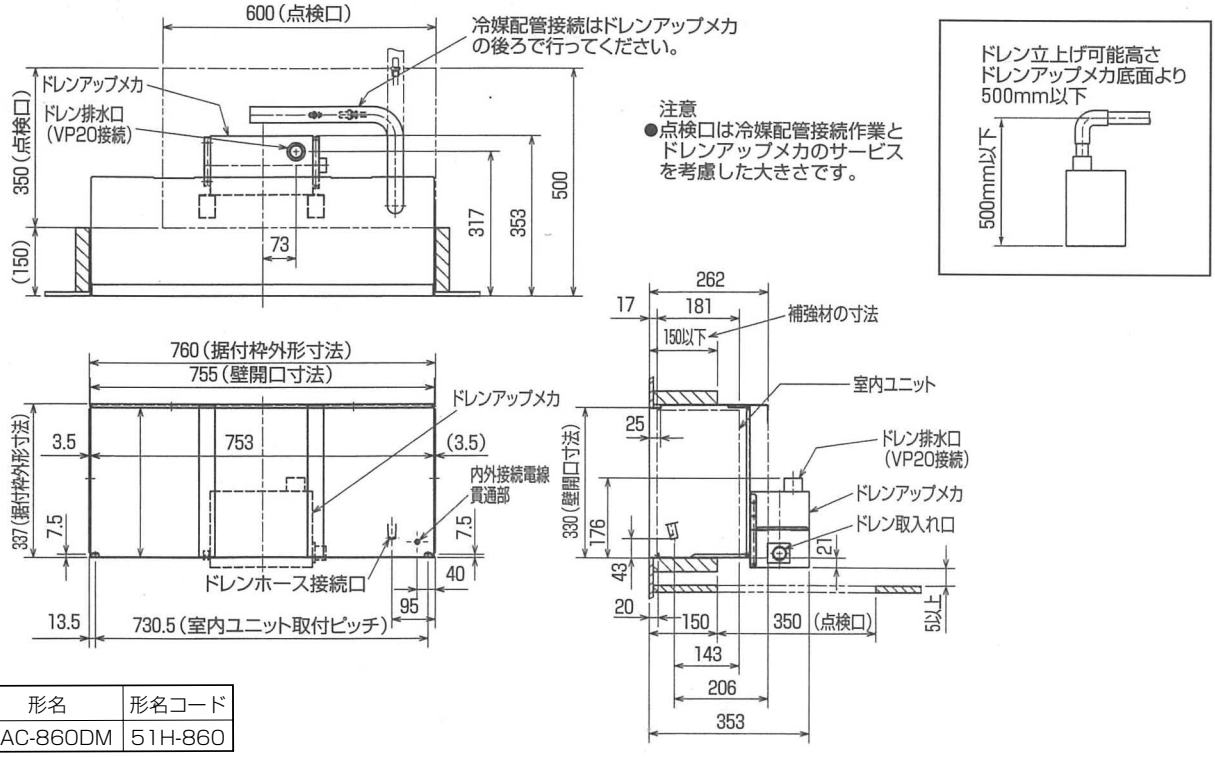

形名	形名コード
MAC-860DM	51H-860

(f) フリービルトイン形（MBZ形）

●MBZ-28RAS-IN　MBZ-36RAS-IN　MBZ-40RAS-IN
●MBZ-50RAS-IN

		MBZ-28/36/40RAS/50RAS-IN
受信装置コード		有効長 2m
本体配管	液管	フレア接続 6.35(1/4")
	ガス管	フレア接続 9.52(3/8")
接続ドレン配管		VP20

※ドレン配管の立ち上げは室内機下面から500mm以下

単位：mm

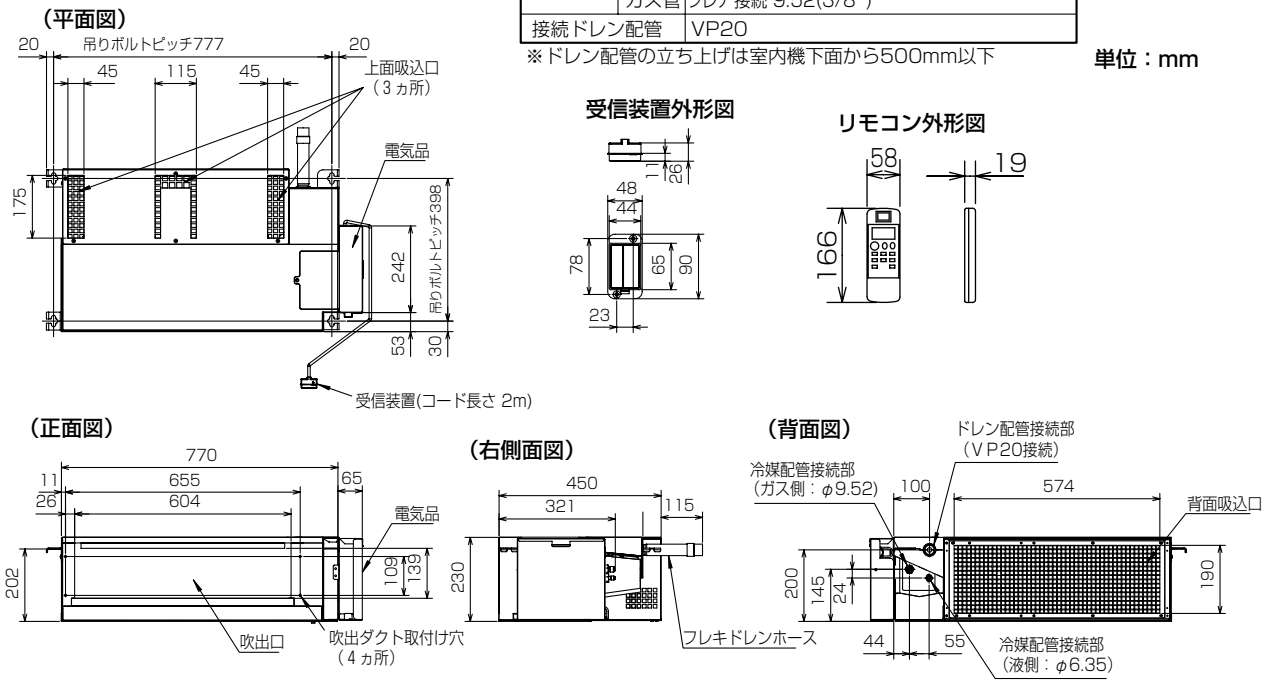

(g) 小能力天井カセット形（MLZ形）

●MLZ-22RAS-IN　　MLZ-25RAS-IN

室内機外形図

単位：mm

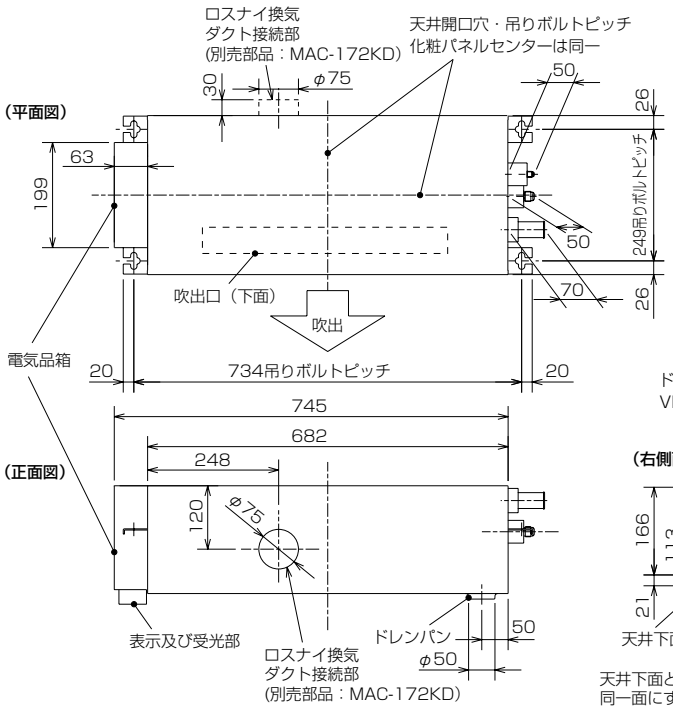

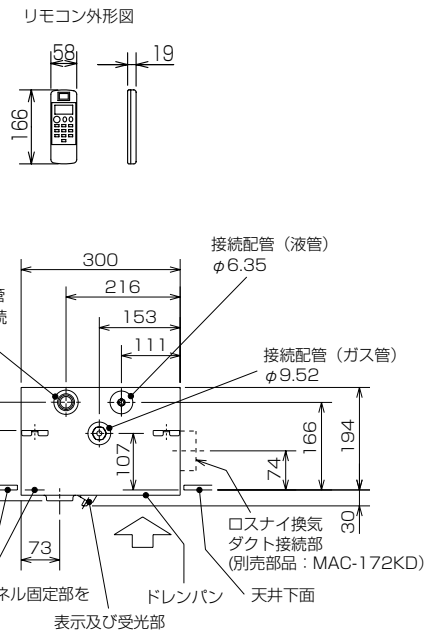

化粧パネル外形図　MAC-330PW(ホワイト)　MAC-331PB(ベージュ)
MAC-332PM(板　目)　MAC-333PT(柾　目)

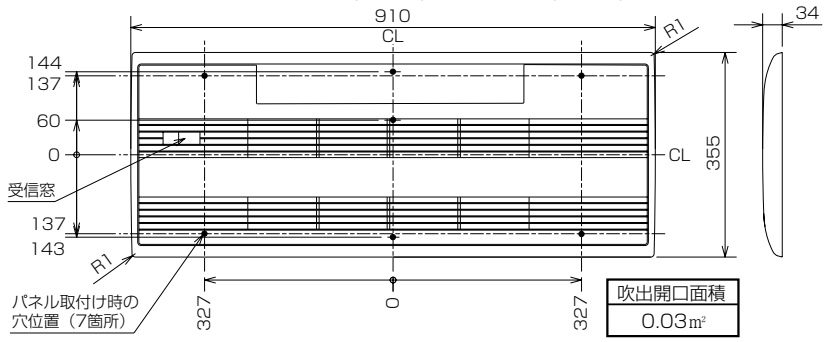

機種		MLZ-22RAS-IN,25RAS-IN
室内外接続電線		VVFケーブル　3芯 φ2.0　1本（現地手配）
延長配管	液管外径	φ6.35　(1／4″)
	ガス管外径	φ9.52　(3／8″)
付属ドレンホース長さ		540
接続ドレン配管		VP20
接続ダクト(ロスナイ併設時)		小口径ダクト断熱あり(φ75)

注1.延長配管サイズは仕様表を参照ください。
2.付属ドレンホースは切断して使用可能です。
3.ロスナイ給気口を設置するには、別売のMAC-172KD(換気ダクト)が必要になります。

室内機納まり図

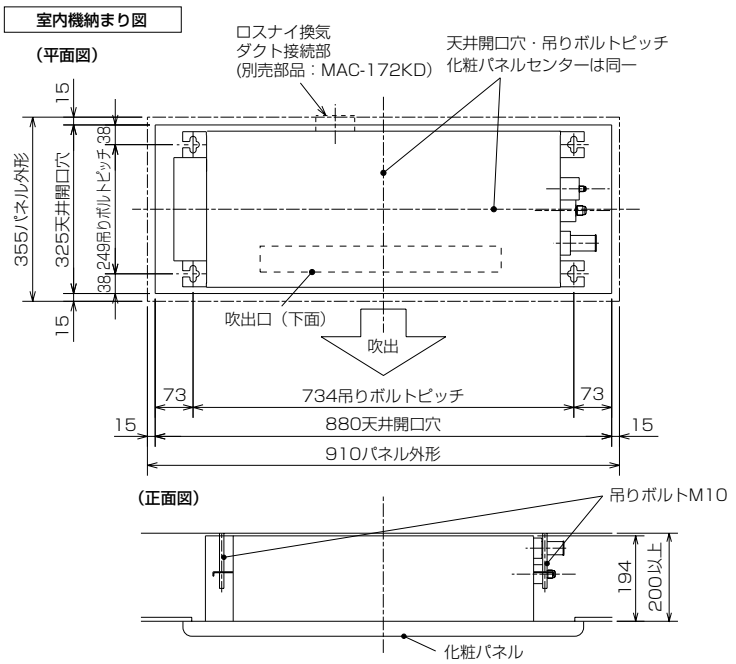

室内機よりドレンを立ち上げる場合の接続方法

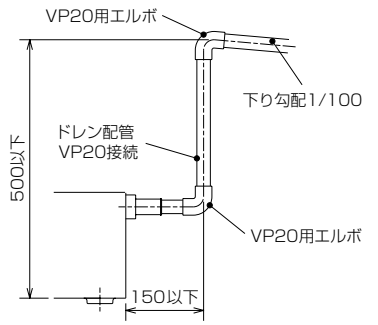

接続部は塩ビ系接着剤で水洩れのないよう接着する

〈3〉ズバ暖霧ヶ峰（壁掛形・床置形）

（1）壁掛形（MSZ形）

●仕様表

項目 ＼ 形名			MSZ-HXV250-W,T		MSZ-HXV280S-W,T		MSZ-HXV400S-W,T		MSZ-HXV560S-W,T	
性能	冷房	標準能力 (kW)	2.5(0.6～3.5)		2.8(0.6～4.2)		4.0(0.8～5.2)		5.6(0.8～6.0)	
	冷房	エネルギー消費効率	5.49		5.23		4.35		3.20	
	暖房	標準能力 (kW)	3.2(0.6～7.6)		4.0(0.6～9.0)		6.0(0.8～10.9)		6.7(0.8～11.5)	
	暖房	低温能力 (kW)	5.5		6.5		7.9		8.3	
	暖房	エネルギー消費効率	5.77		5.37		4.56		4.41	
	冷暖平均エネルギー消費効率		5.63		5.30		4.46		3.81	
	通年エネルギー消費効率		6.5		6.4		5.6		5.3	
	運転音	冷房 室内（強・中・弱・静 (dB)	46・36・30・24		48・36・30・24		50・40・35・25		51・41・36・31	
	運転音	冷房 室外 (dB)	46		46		47		49	
	運転音	暖房 室内（強・中・弱・静 (dB)	47・36・31・25		50・38・32・25		51・40・35・29		53・41・36・31	
	運転音	暖房 室外 (dB)	46		46		50		51	
電気特性	電源（相・V・Hz）		単・100・50/60		単・200・50/60		単・200・50/60		単・200・50/60	
			冷房	暖房	冷房	暖房	冷房	暖房	冷房	暖房
	定格	標準消費電力 (W)	455(95～840)	555(95～1,980)	535(95～950)	745(95～2,885)	920(120～1,450)	1,315(120～3,530)	1,750(120～1,950)	1,520(120～3,790)
	定格	運転電流 (A)	4.84	5.60	2.84	3.76	4.89	6.63	9.30	7.67
	Hz	力率 (%)	94	99	94	99	94	99	94	99
	低温消費電力 (W)		–	1,750	–	2,550	–	3,120	–	3,350
	始動電流 (A)		5.60		3.76		6.63		9.30	
製品	色調		(室内)クリアホワイト・クリアブラウン (室外)アイボリー(3.0Y7.8/1.1)		(室内)クリアホワイト・クリアブラウン (室外)アイボリー(3.0Y7.8/1.1)		(室内)クリアホワイト・クリアブラウン (室外)アイボリー(3.0Y7.8/1.1)		(室内)クリアホワイト・クリアブラウン (室外)アイボリー(3.0Y7.8/1.1)	
	外形寸法<高さ×幅×奥行> (mm)		(室内)295×798×313(318) (室外)550×800(+62)×285(+59.5)		(室内)295×798×313(318) (室外)550×800(+62)×285(+59.5)		(室内)295×798×313(318) (室外)630×809(+62)×300(+60)		(室内)295×798×313(318) (室外)630×809(+62)×300(+60)	
	製品質量 (kg)		(室内)14 (室外)35		(室内)14 (室外)35		(室内)15 (室外)44		(室内)15 (室外)44	
	冷媒量 <R410A> (kg)		1.25		1.25		1.70		1.70	
	熱交換器形式		クロスフィン		クロスフィン		クロスフィン		クロスフィン	
	内外接続電線		VVFｹｰﾌﾞﾙ 3芯・1本・φ2.0mm		VVFｹｰﾌﾞﾙ 3芯・1本・φ2.0mm		VVFｹｰﾌﾞﾙ 3芯・1本・φ2.0mm		VVFｹｰﾌﾞﾙ 3芯・1本・φ2.0mm	
	延長配管 フレア接続	許容値 (m)	配管長 30・高低差 20		配管長 30・高低差 20		配管長 30・高低差 20		配管長 30・高低差 20	
	延長配管 フレア接続 パイプ径	ガス管 (mm)	φ9.52		φ9.52		φ9.52		φ9.52	
	延長配管 フレア接続 パイプ径	液管 (mm)	φ6.35		φ6.35		φ6.35		φ6.35	
	延長配管 フレア接続 パイプ径	ドレン接続口 (mm)	φ16(外径)		φ16(外径)		φ16(外径)		φ16(外径)	
	保護装置	圧縮機保護	電流検知/吐出温度検知		電流検知/吐出温度検知		電流検知/吐出温度検知		電流検知/吐出温度検知	
	保護装置	送風機保護	(室内)電流検知/回転速度検知 (室外)電流検知/回転速度検知		(室内)電流検知/回転速度検知 (室外)電流検知/回転速度検知		(室内)電流検知/回転速度検知 (室外)電流検知/回転速度検知		(室内)電流検知/回転速度検知 (室外)電流検知/回転速度検知	
	圧縮機	形名	SNB130FGAH		SNB130FGAH		SNB172FDKH		SNB172FDKH	
	圧縮機	出力 (W)	650		750		1100		1500	
	送風機	形式	(室内)ラインフローファン (室外)プロペラファン		(室内)ラインフローファン (室外)プロペラファン		(室内)ラインフローファン (室外)プロペラファン		(室内)ラインフローファン (室外)プロペラファン	
	送風機	出力 (W)	(室内)30	(室外)50	(室内)40	(室外)50	(室内)46	(室外)60	(室内)46	(室外)60
	送風機	風量切替	(室内)4段	(室外)3段	(室内)4段	(室外)3段	(室内)4段	(室外)3段	(室内)4段	(室外)3段
	送風機 冷房	回転速度 (rpm)	(室内)1,010	(室外)830	(室内)1,030	(室外)860	(室内)1,080	(室外)690	(室内)1,140	(室外)770
	送風機 冷房	風量 (m^3/h)	(室内)650	(室外)1,895	(室内)665	(室外)1,970	(室内)710	(室外)2,330	(室内)760	(室外)2,600
	送風機 暖房	回転速度 (rpm)	(室内)1,070	(室外)810	(室内)1,120	(室外)810	(室内)1,180	(室外)740	(室内)1,200	(室外)770
	送風機 暖房	風量 (m^3/h)	(室内)700	(室外)1,850	(室内)745	(室外)1,850	(室内)790	(室外)2,495	(室内)810	(室外)2,600
	コンセント形状・定格		JIS・20A		15A		JIS・20A		JIS・20A	
	電源電線(分岐回路)の太さと長さ		φ2.0/8、φ2.6/14		φ1.6/14、φ2.0/23、φ2.6/39		φ2.0/17、φ2.6/29		φ2.0/17、φ2.6/29	

1. 運転特性は JIS C 9612の条件で運転した場合の数値です。
   定格冷房能力(室内側：27.0℃[DB],19.0℃[WB],外気温度：35.0℃[DB],24.0℃[WB])
   定格暖房能力<標準>(室内側：20.0℃[DB],外気温度：7.0℃[DB],6.0℃[WB])
   <低温>(室内側：20.0℃[DB],外気温度：2.0℃[DB],1.0℃[WB])
   延長配管5m(相当長),高低差0m　※冷房標準能力6.0kW以上は、延長配管7.5m(相当長)、高低差0m
2. 運転音測定条件：無響室，Aスケール，JIS C 9612 によります。
3. 本仕様書は予告なく変更することがあります。
4. 能力、消費電力の（ ）内数値は、最小から最大までの可変巾を示しています。
5. 室内機外形寸法中（ ）内の寸法は、据付板を付けたときの寸法です。
6. 室外機外形寸法中（ ）内の寸法は、サービスパネルの突出し寸法を示しています。
7. 設計圧力は4.15MPaです。

(2) 床置形（MFZ形）

●仕様表

形　名			MFZ-H287S-W,B	MFZ-H407S-W,B	MFZ-H507S-W,B
暖房	暖房能力	kW	4.0	5.6	6.3
	消費電力	W	1,000	1,580	1,820
	ｴﾈﾙｷﾞｰ消費効率	—	4.00	3.54	3.46
	運転電流(最大)	A	5.35（最大20）	8.45 （最大20）	9.70 （最大20）
	力率	%	93	93	93
	低温能力(2℃)	kW	5.8	6.7	6.7
	消費電力	W	2,550	3,400	3,400
	極低温能力(-15℃)	kW	4.8 （最大5.0）	5.4 （最大5.8）	5.4 （最大5.8）
	消費電力	W	2,600	3,200	3,200
	ｴﾈﾙｷﾞｰ消費効率	—	1.85	1.69	1.69
冷房	冷房能力	kW	2.8	4.0	5.0
	消費電力	W	685	1,180	1,800
	ｴﾈﾙｷﾞｰ消費効率	—	4.09	3.39	2.78
	運転電流	A	3.75	6.30	9.60
	力率	%	91	93	93
冷・暖平均ｴﾈﾙｷﾞｰ消費効率			4.05	3.47	3.12
通年エネルギー消費効率			4.7	4.6	4.1
室内機形名			MFZ-H287S-W-IN	MFZ-H407S-W-IN	MFZ-H507S-W-IN
			MFZ-H287S-B-IN	MFZ-H407S-B-IN	MFZ-H507S-B-IN
電源		V	200V	200V	200V
外形寸法（H×W×D）		mm	600×700×200	600×700×200	600×700×200
外装色		—	ホワイト・ダークブラウン	ホワイト・ダークブラウン	ホワイト・ダークブラウン
送風機（形式×個数）		—	ラインフローファン × 2	ラインフローファン × 2	ラインフローファン ×2
風量		m^3/h	（冷房）560 （暖房）580	（冷房）730 （暖房）640	（冷房）730 （暖房）640
運転音（冷房：強・弱・静）		dB	41・34・30	48・42・37	48・42・37
運転音（暖房：強・弱・静）		dB	44・35・30	51・38・34	51・38・34
送風機用電動機出力		W	30×2	30×2	30×2
製品質量		kg	14	14	14
ドレン接続口サイズ		mm	Φ16(外径)	Φ16(外径)	Φ16(外径)
室外機形名			MUFZ-H287S	MUFZ-H407S	MUFZ-H507S
電源		V	200V	200V	200V
外形寸法（H×W×D）		mm	550×800(+69)×285	550×800(+69)×285	550×800(+69)×285
外装色（マンセル）		—	アイボリー（3.0Y 7.8/1.1）	アイボリー（3.0Y 7.8/1.1）	アイボリー（3.0Y 7.8/1.1）
圧縮機	形式×個数	—	全密閉 × 1	全密閉 × 1	全密閉 × 1
	呼称出力	W	750	1,100	1,300
	始動方式	—	直入	直入	直入
送風機（形式×個数）		—	プロペラファン × 1	プロペラファン × 1	プロペラファン × 1
風量		m^3/h	（冷房）1,630 （暖房）1,700	（冷房）1,970 （暖房）2,090	（冷房）1,970（暖房）2,090
運転音（冷房）		dB	49	52	52
運転音（暖房）		dB	48	55	55
送風機用電動機出力		W	50	50	50
送風機用保護装置		—	電流検知／回転速度検知	電流検知／回転速度検知	電流検知／回転速度検知
製　品　質　量		kg	38	38	38
冷媒 （種類×封入量）		kg	1.35	1.35	1.35
延長配管	許容配管長	m	30	30	30
	許容配管高低差	m	20	20	20
	液管外径	mm	Φ6.35 （1/4”）	Φ6.35 （1/4”）	Φ6.35 （1/4”）
	ガス管外径	mm	Φ9.52 （3/8”）	Φ9.52 （3/8”）	Φ9.52 （3/8”）

注1. 運転特性は JIS C 9612の条件で運転した場合の数値です。
定格冷房能力(室内側：27.0℃[DB],19.0℃[WB],外気温度：35.0℃[DB],24.0℃[WB])
定格暖房能力<標準>(室内側：20.0℃[DB],外気温度：7.0℃[DB],6.0℃[WB])
<低温>(室内側：20.0℃[DB],外気温度：2.0℃[DB],1.0℃[WB])
延長配管5m(相当長)，高低差0m
2. 運転音測定条件：無響室，Aスケール，JIS C 9612 によります。
3. 本仕様書は予告なく変更することがあります。
4. 能力、消費電力の（ ）内数値は、最小から最大までの可変巾を示しています。
5. 室内機外形寸法中（ ）内の寸法は、据付板を付けたときの寸法です。
6. 室外機外形寸法中（ ）内の寸法は、サービスパネルの突出し寸法を示しています。
7. 設計圧力は4.15MPaです。

●外形寸法図

室内機外形図

● MSZ-HXV250-W,T　　MSZ-HXV400S-W,T
● MSZ-HXV280S-W,T　　MSZ-HXV560S-W,T

[単位:mm]

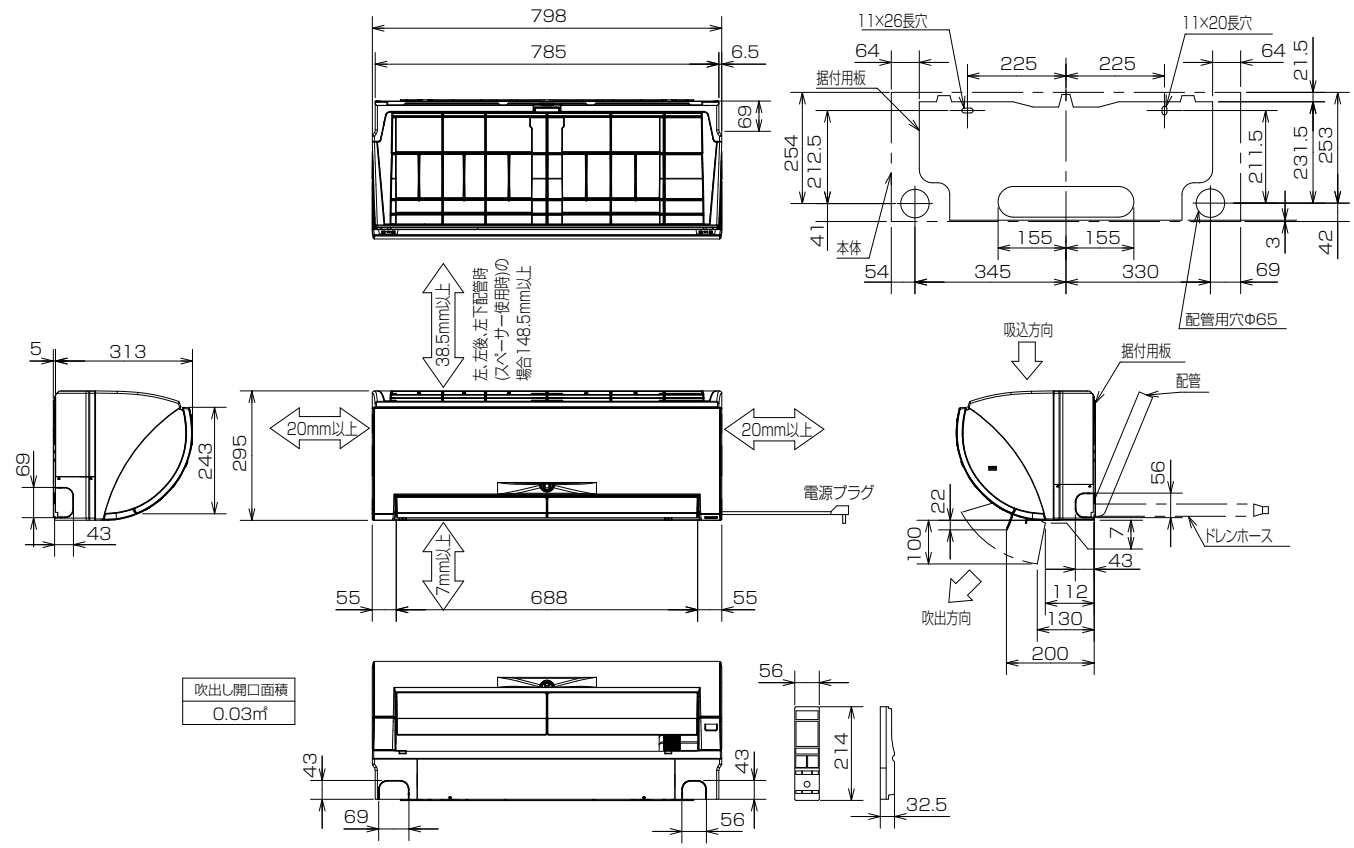

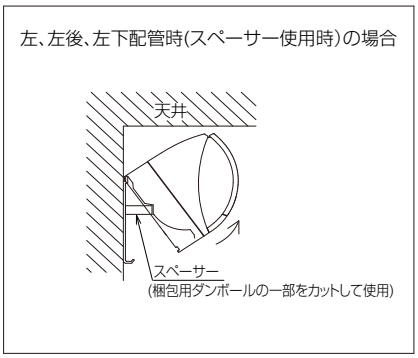

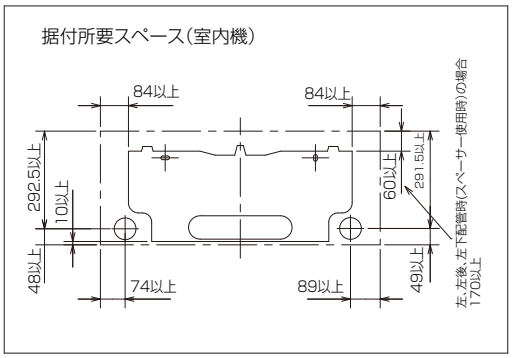

		MSZ-HXV250-W,T　MSZ-HXV400S-W,T MSZ-HXV280S-W,T　MSZ-HXV560S-W,T
配管	断熱材	外径Φ 35
	液管	フレア接続Φ 6.35(1/4") 有効長 390
	ガス管	フレア接続Φ 9.52(3/8") 有効長 340
ドレンホース		断熱材外径Φ 29 接続部外径Φ 16 有効長 400
電源コード		右出し寸法 1,350　左出し寸法 550

室外機外形図

● MUZ-HXV250　MUZ-HXV280S

[単位:mm]

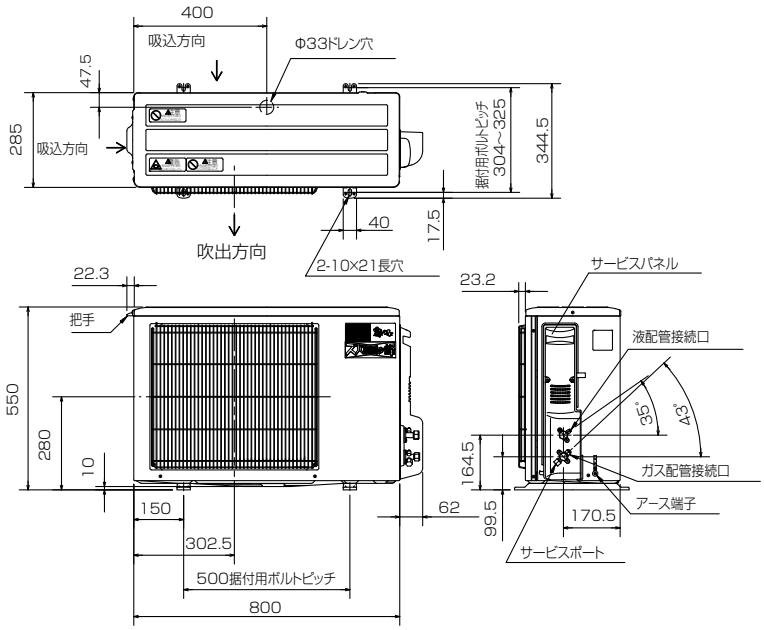

室外機の周囲必要空間（基本）

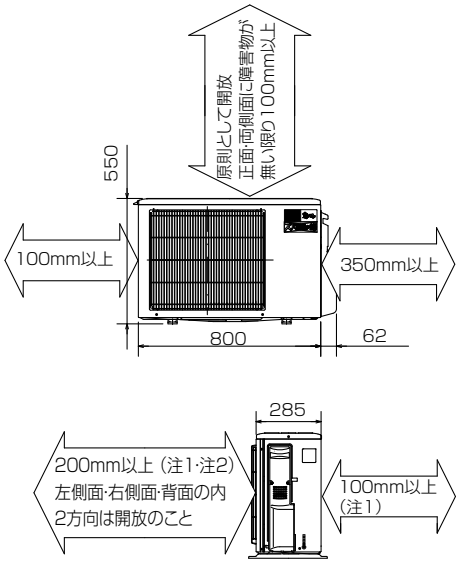

液管配管接続口	接続配管Φ6.35 フレア接続 6.35(1/4")
ガス管配管接続口	接続配管Φ9.52 フレア接続 9.52(3/8")

室外機の据付上最小のｽﾍﾟｰｽ

注1)風通しが悪くショートサイクルが起きやすい場合は、
冷暖房能力及び消費電力が１０%程度悪化する場合があります。
吹出ガイド(別売部品)を付けると、
冷暖房能力及び消費電力の改善が図れます。

注2)壁に向けて吹き出すと壁が汚れる場合があります。

● MUZ-HXV400S　MUZ-HXV560S

[単位:mm]

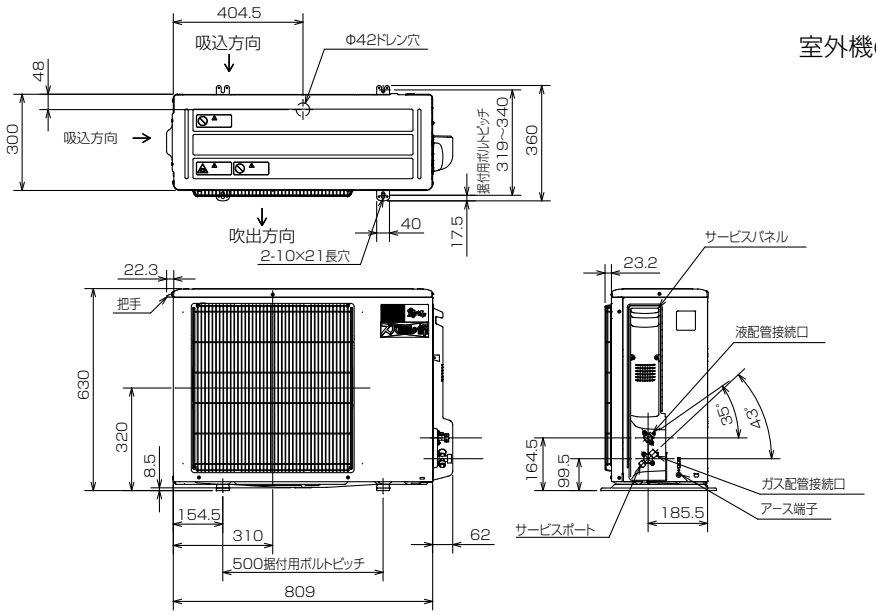

室外機の周囲必要空間（基本）

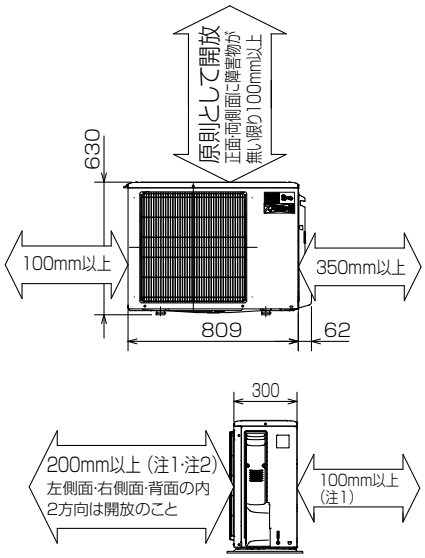

液管配管接続口	接続配管Φ6.35 フレア接続 6.35(1/4")
ガス管配管接続口	接続配管Φ9.52 フレア接続 9.52(3/8")

室外機の据付上最小のｽﾍﾟｰｽ

注1)風通しが悪くショートサイクルが起きやすい場合は、
冷暖房能力及び消費電力が１０%程度悪化する場合があります。
吹出ガイド(別売部品)を付けると、
冷暖房能力及び消費電力の改善が図れます。

注2)壁に向けて吹き出すと壁が汚れる場合があります。

室内機外形図

● MFZ-H287S-W,B　● MFZ-H507S-W,B
● MFZ-H407S-W,B

単位：mm

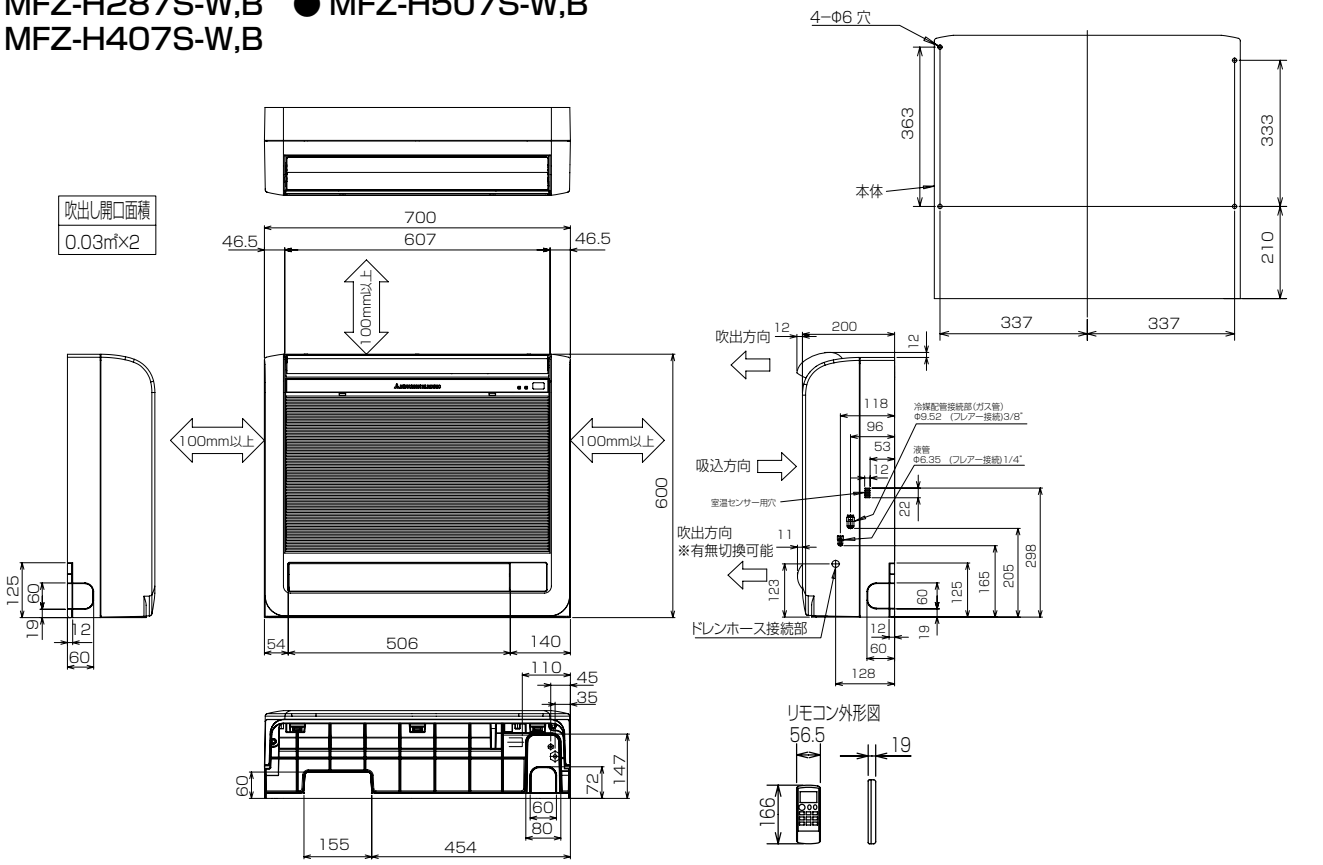

機種		MFZ-H287S-W,B	MFZ-H407S-W,B	MFZ-H507S-W,B
室内外接続電線		VVFケーブル　3芯1本　Φ2.0mm（現地手配）		
延長配管	ガス管外径	Φ9.52（3/8"）		
	液管外径	Φ6.35（1/4"）		
配管	絶縁カバー	液管、ガス管：外径Φ27		
	液管	フレア接続 6.35(1/4")		
	ガス管	フレア接続 9.52(3/8")		
ドレンホース		絶縁外径Φ28		
		接続部外径Φ16		
		有効長　530		

埋込設置の場合（●室内ユニット上と左右のスペース（100㎜以上）はサービススペースです。●室内ユニット右側面には室温センサー用穴がありますので塞がないようにしてください。）

●格子をつける場合、上下の横桟は上下吹き出し口の風が当たらないように、できるだけ幅を狭くしてください。横桟が下側吹き出し口を遮る恐れのある場合は、置台などを使って高さを調節してください。上側吹き出し口、下側吹き出し口が塞がれますと室温調節が正しく行われない、結露等の原因になることがあります。
●受信部が格子の陰になりますと、リモコンからの送信を受け付ける距離や範囲（角度）が狭くなりますので、塞がないようにしてください。
●格子の開口率は75%以上のものを使用してください。開口率75%未満のものを使用すると、性能低下の原因となります。
●ビルトイン据え付けの場合、エアコンを運転してから設定温度に達するまでの時間が遅くなります。
●背面にすき間があく場合は、当て木を使用して室内ユニットをしっかり固定してください。
●上下吹出口と吸込口の間には仕切板を入れてください。仕切板は吹出口にかからない様に取付けてください。吹出口にかかっていますと、上下風向フラップやダンパの作動不良の原因となる場合があります。

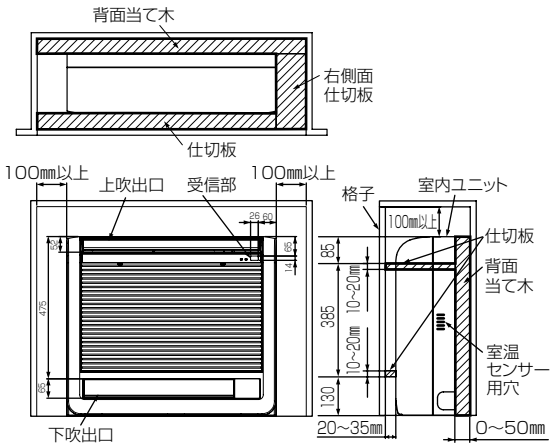

設置場所切換えの設定（必ずおこなってください。）

●埋込設置する場合に、上側吹出口の上下風向フラップの動く範囲を制限し、水平に近い角度のみで運転します。
●設定を行わないと、内部に熱がこもり、室温調節が正常に行われません。結露等の原因となることがあります。
●電気品カバーを取外し、制御基板を引出します。
●右図のビルトインのスイッチを通→埋に切り換えます。
●設定が終わりましたら、制御基板を元の位置にもどし、電気品カバーを取付けてください。

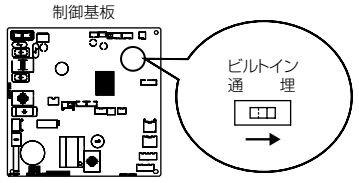

静電気による制御基板の破損防止のため、必ず静電気除去を行ってから作業してください。

室外機外形図
● MUFZ-H287S　● MUFZ-H507S
● MUFZ-H407S

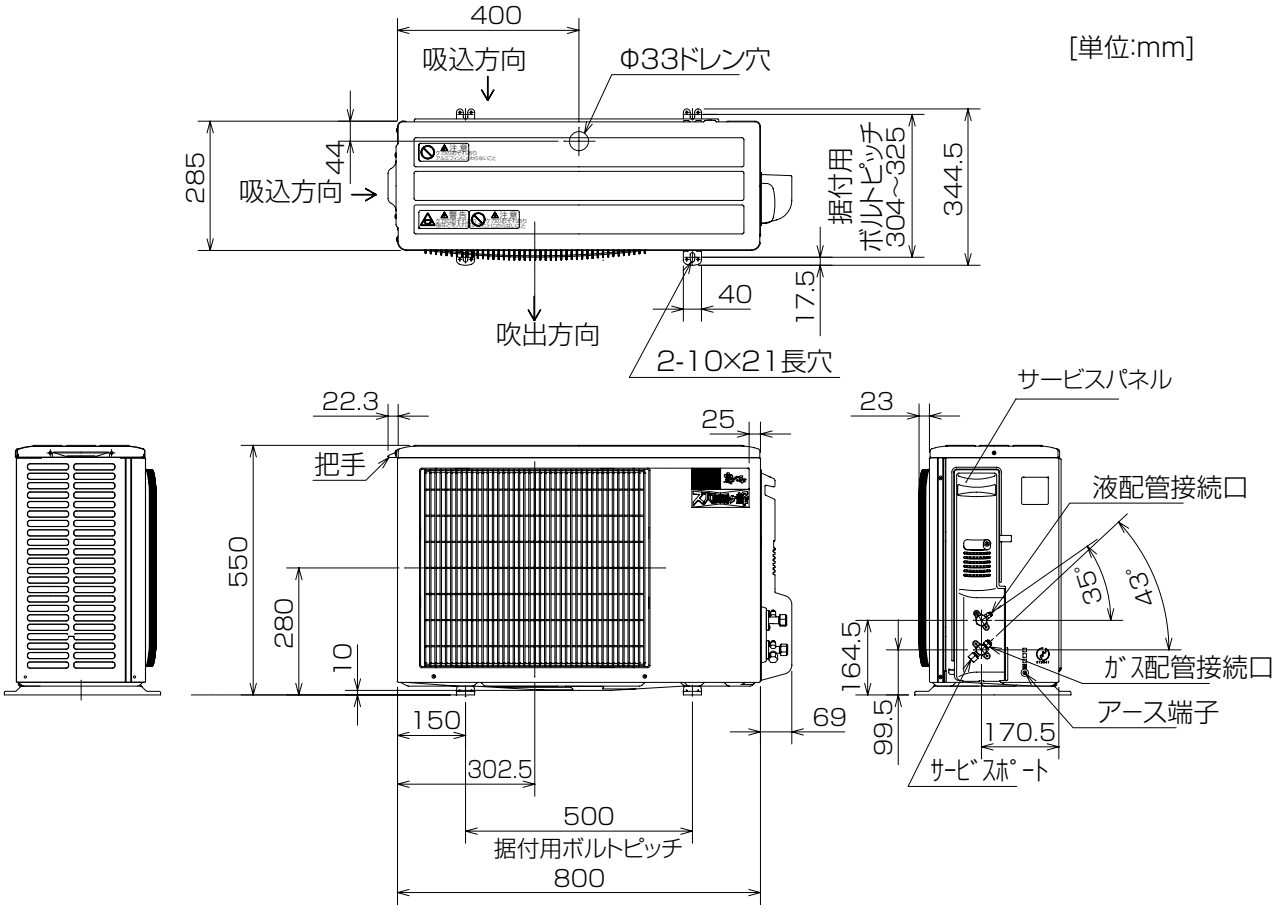

形　名	MUFZ-H287S MUFZ-H407S MUFZ-H507S
液管配管接続口	接続配管Φ6.35 フレア接続 6.35(1/4")
ガス管配管接続口	接続配管Φ9.52 フレア接続 9.52(3/8")

室外機の周囲必要空間（基本）

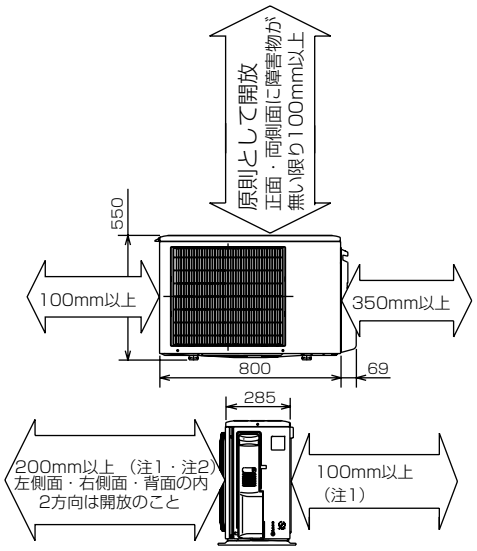

室外機の据付上最小のスペース

注1）風通しが悪くショートサイクルが起きやすい場合は、
冷暖房能力及び消費電力が10%程度悪化する場合があります。
吹出ガイド(別売部品)を付けると、
冷暖房能力及び消費電力の改善が図れます。
注2）壁に向けて吹き出すと壁が汚れる場合があります。

〈4〉機外配線図

〈ルームエアコン〉

●MSZ-ZXV220-W,T
●MSZ-ZXV250-W,T
●MSZ-ZXV220E-W,T
●MSZ-ZXV250E-W,T
●MSZ-JXV220-W,T
●MSZ-JXV250-W,T
●MSZ-JXV280-W,T
●MSZ-JXV360-W,T
●MSZ-JXV220E-W,T
●MSZ-JXV250E-W,T
●MSZ-JXV280E-W,T
●MSZ-JXV360E-W,T
●MSZ-BXV220-W
●MSZ-BXV250-W
●MSZ-BXV280-W
●MSZ-BXV360-W
●MSZ-BXV220E-W
●MSZ-BXV250E-W
●MSZ-BXV280E-W
●MSZ-BXV360E-W
●MSZ-AXV220-W,T
●MSZ-AXV250-W,T
●MSZ-AXV280-W,T
●MSZ-AXV360-W,T
●MSZ-AXV220E-W,T
●MSZ-AXV250E-W,T
●MSZ-AXV280E-W,T
●MSZ-AXV360E-W,T
●MSZ-GV220-W,T
●MSZ-GV250-W,T
●MSZ-GV280-W,T
●MSZ-GV360-W,T
●MSZ-GV220E-W,T
●MSZ-GV250E-W,T
●MSZ-GV280E-W,T
●MSZ-GV360E-W,T
●MSZ-GV220EE-W,T
●MSZ-GV250EE-W,T
●MSZ-GV280EE-W,T
●MSZ-GV360EE-W,T

●MSZ-ZXV280-W,T
●MSZ-ZXV360-W,T
●MSZ-ZXV280E-W,T
●MSZ-ZXV360E-W,T
●MSZ-HXV250-W,T

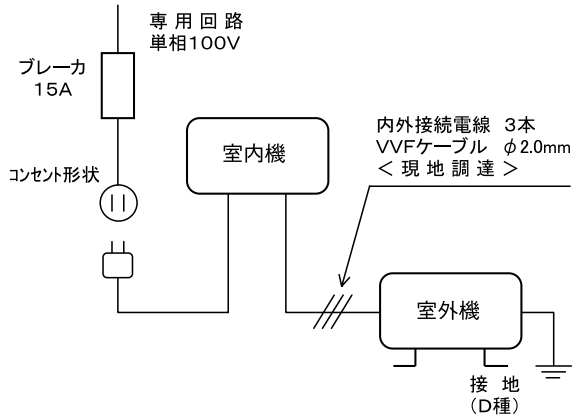

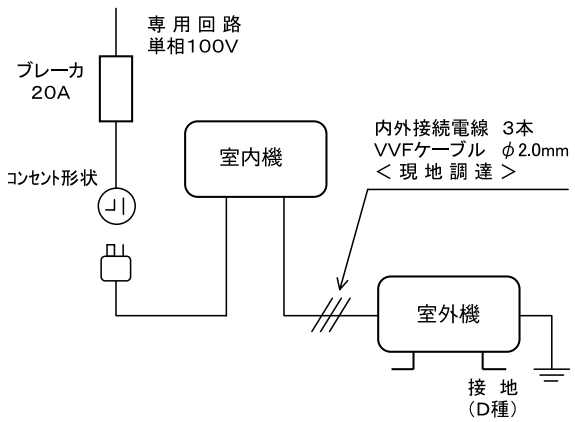

●MSZ-ZXV280S-W,T
●MSZ-ZXV360S-W,T
●MSZ-ZXV400S-W,T
●MSZ-ZXV280SE-W,T
●MSZ-ZXV360SE-W,T
●MSZ-ZXV400SE-W,T
●MSZ-JXV280S-W,T
●MSZ-JXV360S-W,T
●MSZ-JXV400S-W,T
●MSZ-JXV560S-W,T
●MSZ-JXV280SE-W,T
●MSZ-JXV360SE-W,T
●MSZ-JXV400SE-W,T
●MSZ-JXV560SE-W,T
●MSZ-BXV400S-W
●MSZ-BXV560S-W
●MSZ-BXV400SE-W
●MSZ-BXV560SE-W
●MSZ-AXV280S-W,T
●MSZ-AXV360S-W,T
●MSZ-AXV400S-W,T
●MSZ-AXV560S-W,T
●MSZ-AXV280SE-W,T
●MSZ-AXV360SE-W,T
●MSZ-AXV400SE-W,T
●MSZ-AXV560SE-W,T
●MSZ-GV400S-W,T
●MSZ-GV400SE-W,T
●MSZ-GV400SEE-W,T
●MSZ-GV560S-W,T
●MSZ-GV560SE-W,T
●MSZ-GV560SEE-W,T
●MSZ-HXV280S-W,T

●MSZ-ZXV560S-W,T
●MSZ-ZXV630S-W,T
●MSZ-ZXV710S-W,T
●MSZ-ZXV560SE-W,T
●MSZ-ZXV630SE-W,T
●MSZ-ZXV710SE-W,T
●MSZ-HXV400S-W,T
●MSZ-HXV560S-W,T

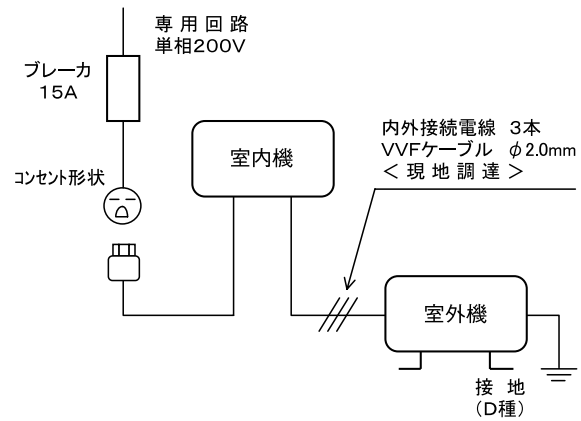

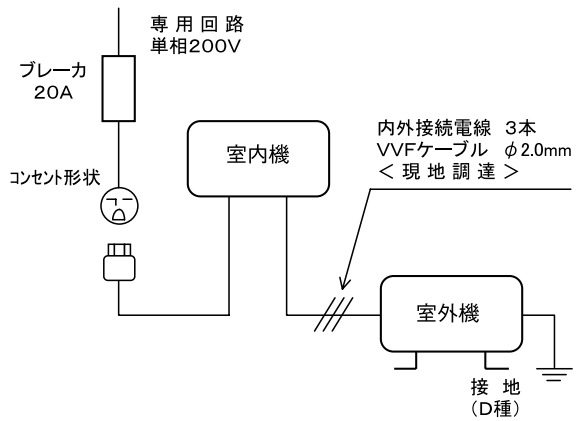

〈ハウジングエアコン〉

●MLZ-RX28RAS
●MLZ-RX36RAS
●MLZ-RX40RAS
●MLZ-GX28RAS
●MLZ-GX36RAS
●MLZ-GX40RAS
●MLZ-W40RAS
●MTZ-22RAS
●MTZ-25RAS
●MTZ-28RAS
●MTZ-36RAS
●MTZ-40RAS
●MBZ-28RAS
●MBZ-36RAS
●MBZ-40RAS
●MFZ-28RAS-W,B
●MFZ-36RAS-W,B
●MFZ-40RAS-W,B

●MLZ-RX50RAS
●MLZ-RX56RAS
●MLZ-GX50RAS
●MLZ-GX56RAS
●MLZ-W50RAS
●MLZ-W56RAS
●MBZ-50RAS
●MFZ-50RAS-W,B
●MFZ-56RAS-W,B
●MFZ-H287S-W,B
●MFZ-H407S-W,B
●MFZ-H507S-W,B

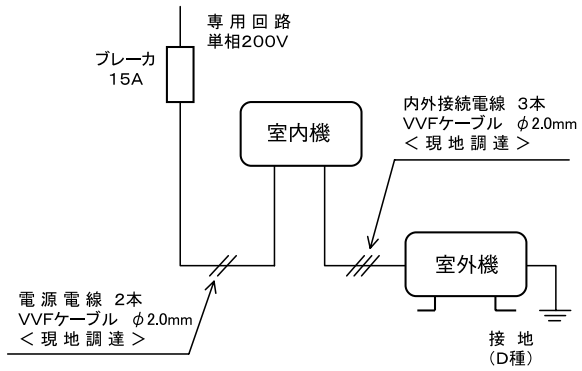

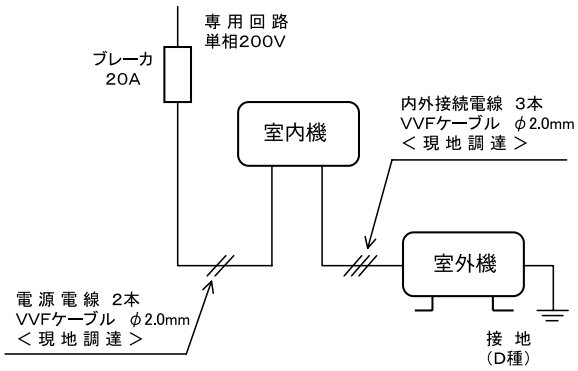

VXマルチ

室外機
●MXZ-VX46RAS

室内機
●MSZ-VX22AXAS-IN
●MSZ-VX25AXAS-IN
●MLZ-22RAS-IN
●MLZ-25RAS-IN
●MTZ-22RAS-IN
●MTZ-25RAS-IN

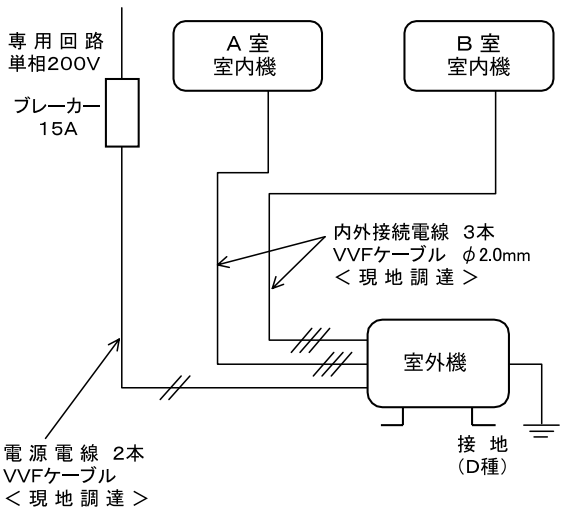

VXマルチ

室外機
●MXZ-VX52RAS
●MXZ-VX56RAS
●MXZ-VX60RAS

室内機
●MSZ-VX22AXAS-IN
●MSZ-VX25AXAS-IN
●MSZ-VX28AXAS-IN
●MSZ-VX36AXAS-IN
●MSZ-VX40AXAS-IN

室内機
●MLZ-22RAS-IN
●MLZ-25RAS-IN
●MLZ-GX28RAS-IN
●MLZ-GX36RAS-IN
●MLZ-GX40RAS-IN
●MTZ-22RAS-IN
●MTZ-25RAS-IN
●MTZ-28RAS-IN
●MTZ-36RAS-IN
●MTZ-40RAS-IN

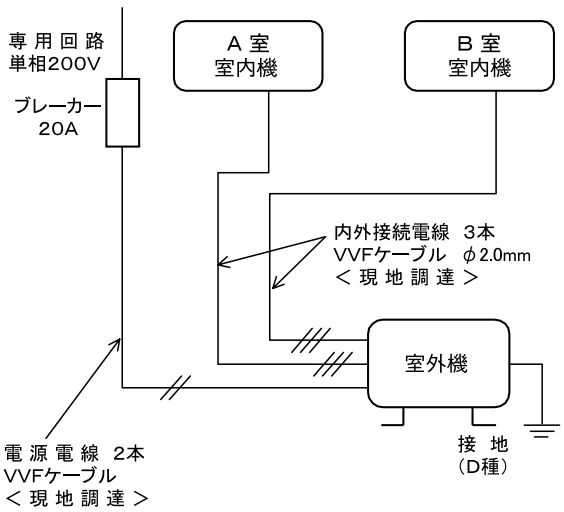

システムマルチ
室外機
●MXZ-60RAS
●MXZ-68RAS
●MXZ-71RAS
●MXZ-72RAS
●MXZ-80RAS
●MXZ-90RAS

システムマルチ
室内機
●MSZ-22SXAS-W,T-IN
●MSZ-25SXAS-W,T-IN
●MSZ-28SXAS-W,T-IN
●MSZ-36SXAS-W,T-IN
●MSZ-40SXAS-W,T-IN
●MSZ-50SXAS-W,T-IN
●MSZ-56SXAS-W,T-IN
●MSZ-22RXAS-W,T-IN
●MSZ-25RXAS-W,T-IN
●MSZ-28RXAS-W,T-IN
●MSZ-36RXAS-W,T-IN
●MSZ-40RXAS-W,T-IN
●MSZ-50RXAS-W,T-IN
●MSZ-56RXAS-W,T-IN
●MFZ-28RAS-IN
●MFZ-36RAS-IN
●MFZ-40RAS-IN
●MFZ-50RAS-IN
●MFZ-56RAS-IN
●MLZ-RX28RAS-IN
●MLZ-RX36RAS-IN
●MLZ-RX40RAS-IN
●MLZ-RX50RAS-IN
●MLZ-RX56RAS-IN
●MLZ-GX28RAS-IN
●MLZ-GX36RAS-IN
●MLZ-GX40RAS-IN
●MLZ-GX50RAS-IN
●MLZ-GX56RAS-IN
●MLZ-W40RAS-IN
●MLZ-W50RAS-IN
●MLZ-W56RAS-IN
●MLZ-22RAS-IN
●MLZ-25RAS-IN
●MTZ-22RAS-IN
●MTZ-25RAS-IN
●MTZ-28RAS-IN
●MTZ-36RAS-IN
●MTZ-40RAS-IN
●MBZ-28RAS-IN
●MBZ-36RAS-IN
●MBZ-40RAS-IN
●MBZ-50RAS-IN
●MFZ-28RAS-W,B-IN
●MFZ-36RAS-W,B-IN
●MFZ-40RAS-W,B-IN
●MFZ-50RAS-W,B-IN
●MFZ-56RAS-W,B-IN
●MSZ-229BXAS-W,T-IN
●MSZ-259BXAS-W,T-IN
●MSZ-289BXAS-W,T-IN
●MSZ-369BXAS-W,T-IN
●MSZ-409BXAS-W,T-IN
●MSZ-509BXAS-W,T-IN
●MSZ-569BXAS-W,T-IN

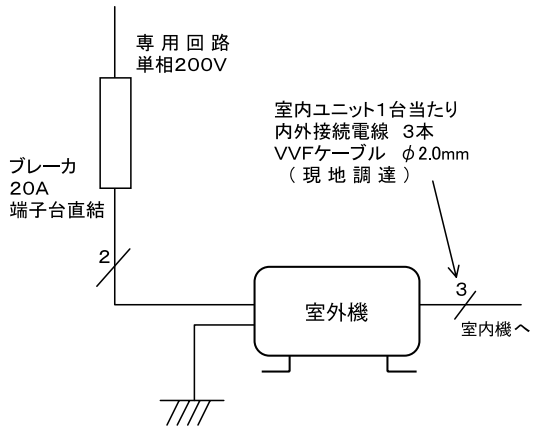

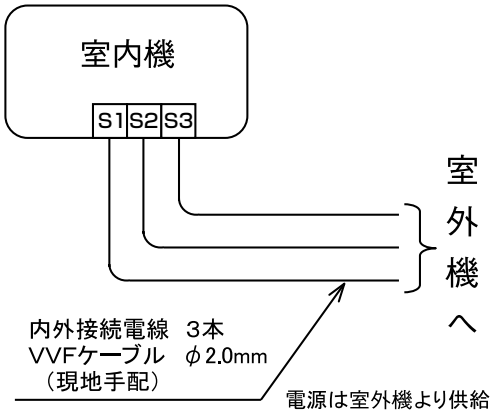

システムマルチ
室外機
●MXZ-125RAS

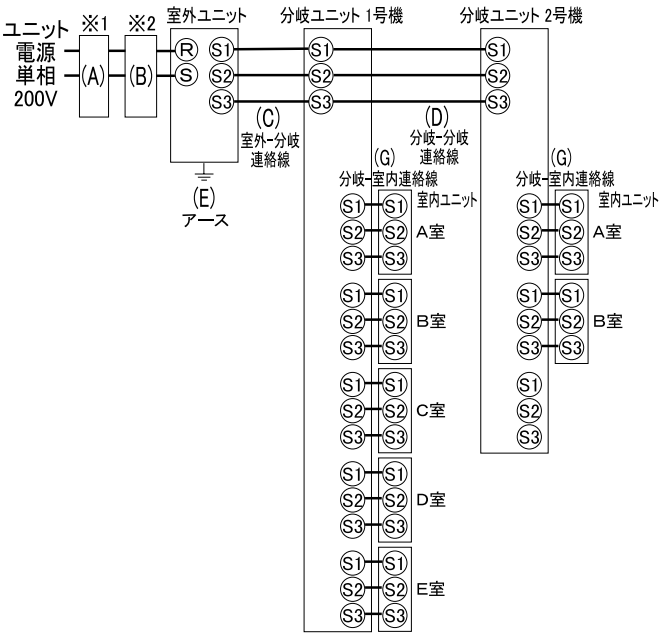

A	B				C＋D	E	G
漏電遮断器 ※3	手元開閉器		配線用遮断器 定格電流	電源線 太さ	室外-分岐接続線 太さ（VVF3芯）	アース線 太さ	室内ユニット1台あたり 室内-分岐接続線 太さ(VVF3芯)
	開閉器 容量	B種 ヒューズ					
30A 30mA 0.1S 以内	30A	30A	30A	5.5mm² (Φ2.6)	総延長 55m以下	Φ1.6	15m以下
					(3.5mm²)Φ2.0		Φ2.0

※1 電源には必ず漏電遮断器を取付けてください。
漏電遮断器は、インバーター回路用遮断器(三菱電機製NV-Cシリーズまたは、その同等品)を選定してください。
※2 漏電遮断器が地絡保護専用の場合には、漏電遮断器と直列に手元開閉器(開閉器+B種ヒューズ)または、配線用遮断器が必要となります。
※3 漏電遮断器特性は左から、定格電流・定格感度電流・動作時間の順に記載しています。
・電線太さは、20mまでの電圧降下を見込んで選定してありますので、20mを超える場合は、電圧降下を考慮して「内線規定」等に従い、お選びください。
・電力会社の地区により規制を受ける場合がありますので、事前に所轄の電力会社にお問い合わせください。