2 住宅設備用エアコン

目次

冷媒の二酸化炭素換算値の表示の実施について……2-1
〈1〉仕様……2-2
〈1-1〉シングルタイプ ……2-2
（1）壁掛形（MSZ形）……2-2
（2）床置形（MFZ形）……2-16
（3）一方向天井カセット形（MLZ-RX/GX形）…2-18
（4）二方向天井カセット形（MLZ-W形）……2-22
（5）壁埋込形（MTZ形）……2-23
（6）フリービルトイン形（MBZ形）……2-25
（7）小能力天井カセット形（MLZ形）……2-27
〈1-2〉システムマルチ ……2-28
（1）室外機（MXZ形）……2-28
（2）室内機 ……2-31
（a）壁掛形（MSZ形）……2-31
（b）床置形（MFZ形）……2-33
（c）一方向天井カセット形（MLZ-RX/GX形）2-33
（d）二方向天井カセット形（MLZ-W形）……2-34
（e）壁埋込形（MTZ形）……2-35
（f）フリービルトイン形（MBZ形）……2-35
（g）小能力天井カセット形（MLZ形）……2-36
〈2〉外形寸法図……2-37
〈2-1〉シングルタイプ ……2-37
（1）室内機－室外機 ……2-37
（a）壁掛形（MSZ形）……2-37
（b）床置形（MFZ形）……2-48
（c）一方向天井カセット形（MLZ-RX/GX形）2-51
（d）二方向天井カセット形（MLZ-W形）……2-57
（e）壁埋込形（MTZ形）……2-60
（f）フリービルトイン形（MBZ形）……2-64
（g）小能力天井カセット形（MLZ形）……2-67
〈2-2〉システムマルチ ……2-69
（1）室外機（MXZ形）……2-69
（2）室内機 ……2-73
（a）壁掛形（MSZ形）……2-73
（b）床置形（MFZ形）……2-77
（c）一方向天井カセット形（MLZ-RX/GX形）…2-78
（d）二方向天井カセット形（MLZ-W形）……2-80
（e）壁埋込形（MTZ形）……2-81
（f）フリービルトイン形（MBZ形）……2-83
（g）小能力天井カセット形（MLZ形）……2-84
〈3〉ズバ暖霧ヶ峰（壁掛形・床置形）……2-85
〈4〉機外配線図……2-98

冷媒の二酸化炭素換算値の表示の実施について

2009 年 11 月順次より、当社エアコンでは、冷媒の二酸化炭素換算値の表示（冷媒の見える化）を行っています。
（社）日本冷凍空調工業会では、地球温暖化防止対策のための自主的取り組みの一環として、エアコンをはじめ冷凍・空調機器に含まれる冷媒の温暖化の影響度合いを表示する冷媒の「見える化」を行うことを決定しました。
この冷媒の「見える化」は、一般消費者や機器のユーザー、機器の設置工事・修理にあたられる方などの広い範囲の方々に対し、冷媒の大気中への排出による地球温暖化の影響をご認識いただき、使用時排出の削減、廃棄時回収率の向上を図ることを目的としています。
「見える化」は、以下の例示のように、当該機器に含まれる冷媒の温暖化の影響度合いを二酸化炭素に換算してその値を表示するとともに、廃棄時などの適切な処理を呼びかける注意喚起表示が行われます。

表示内容及び表示方法

①機器本体（室内機と室外機）に、充てんされている冷媒量について地球温暖化係数（GWP）を用いて二酸化炭素の量に換算した数値（冷媒充てん量の二酸化炭素換算値）を表示しております。
●室内機　配管長 30 m相当時の冷媒量の二酸化炭素換算値を表示
●室外機　工場出荷時～最大配管長時の冷媒量の二酸化炭素換算値を表示
②冷媒の大気中への排出の抑制に関する事項（廃棄時の適切な処理の呼びかけ）を表示
③取扱説明書にも冷媒充てん量の二酸化炭素換算値を記載
④室外機のサービス要領書の追加充填量記入欄にも冷媒充てん量の二酸化炭素換算値の記載欄を追加
※冷媒を追加充填した場合やサービスで冷媒を入れ替えた場合にはサービス（トップ）パネル裏面のサービス要領書の記入欄に必要事項を必ず記入してください。

冷媒	地球温暖化係数（GWP）※
R410A	2090

※ CO_2 を 1 とした地球温暖化係数。

室内機

シングル

フロンの見える化	家庭用エアコンには最大で CO_2（温暖化ガス）3,600kg に相当するフロン類が封入されています。地球温暖化防止のため、移設・修理・廃棄等にあたってはフロン類の回収が必要です。

マルチ

フロンの見える化	家庭用エアコンには最大で CO_2（温暖化ガス）10,500kg に相当するフロン類が封入されています。地球温暖化防止のため、移設・修理・廃棄等にあたってはフロン類の回収が必要です。

室外機

シングル

フロンの見える化	家庭用エアコンには最大で CO_2（温暖化ガス）3,600kg に相当するフロン類が封入されています。地球温暖化防止のため、移設・修理・廃棄等にあたってはフロン類の回収が必要です。

マルチ

フロンの見える化	家庭用マルチエアコンには最大で CO_2（温暖化ガス）10,500kg に相当するフロン類が封入されています。地球温暖化防止のため、移設・修理・廃棄等にあたってはフロン類の回収が必要です。

〈1〉仕様

〈1-1〉シングルタイプ

（1）壁掛形（MSZ形）

項目 ＼ 形名			MSZ-ZXV222-W,T MSZ-ZXV222E-W,T		MSZ-ZXV252-W,T MSZ-ZXV252E-W,T		MSZ-ZXV282-W,T MSZ-ZXV282E-W,T	
性能	冷房	標準能力 (kW)	2.2(0.6～3.4)		2.5(0.6～3.5)		2.8(0.6～4.2)	
	暖房	標準能力 (kW)	2.5(0.6～5.2)		2.8(0.6～5.2)		3.6(0.6～6.8)	
		低温能力 (kW)	4.1		4.1		5.3	
	通年エネルギー消費効率 (APF)		6.9		6.7		6.8	
	運転音	冷房 室内（強・中・弱・静）(dB)	44・35・30・19		46・36・31・19		48・38・33・19	
		冷房 室外 (dB)	42		44		46	
		暖房 室内（強・中・弱・静）(dB)	45・35・30・24		47・35・30・24		49・37・31・24	
		暖房 室外 (dB)	43		44		47	
電気特性	電源（相・V・Hz）		単・100・50/60		単・100・50/60		単・100・50/60	
			冷房	暖房	冷房	暖房	冷房	暖房
	定格	標準消費電力 (W)	440(105～880)	465(105～1,485)	560(105～980)	525(105～1,485)	600(105～1,020)	710(105～1,980)
		運転電流 (A)	4.68	4.68	5.95	5.30	6.38	7.15
	Hz	力率 (%)	94	99	94	99	94	99
	低温消費電力 (W)		–	1,420	–	1,420	–	1,890
	始動電流 (A)		4.68		5.95		7.15	
製品	色調		(室内)クリーンホワイト・クリーンブラウン (室外)アイボリー(3.0Y7.8/1.1)		(室内)クリーンホワイト・クリーンブラウン (室外)アイボリー(3.0Y7.8/1.1)		(室内)クリーンホワイト・クリーンブラウン (室外)アイボリー(3.0Y7.8/1.1)	
	外形寸法＜高さ×幅×奥行＞ (mm)		(室内)295×799×312(317) (室外)550×800(+62)×285(+59.5)		(室内)295×799×312(317) (室外)550×800(+62)×285(+59.5)		(室内)295×799×312(317) (室外)550×800(+62)×285(+59.5)	
	製品質量 (kg)		(室内)15 (室外)28		(室内)15 (室外)28		(室内)15 (室外)32	
	冷媒量 ＜R410A＞ (kg)		0.95		0.95		1.15	
	熱交換器形式		クロスフィン		クロスフィン		クロスフィン	
	内外接続電線		VVFｹｰﾌﾞﾙ 3芯・1本・φ2.0mm		VVFｹｰﾌﾞﾙ 3芯・1本・φ2.0mm		VVFｹｰﾌﾞﾙ 3芯・1本・φ2.0mm	
	延長配管	許容値 (m)	配管長 20・高低差 15		配管長 20・高低差 15		配管長 20・高低差 15	
	フレア接続 パイプ径	ガス管 (mm)	φ9.52		φ9.52		φ9.52	
		液管 (mm)	φ6.35		φ6.35		φ6.35	
		ドレン接続口 (mm)	φ16(外径)		φ16(外径)		φ16(外径)	
	保護装置	圧縮機保護	電流検知/吐出温度検知		電流検知/吐出温度検知		電流検知/吐出温度検知	
		送風機保護	(室内)電流検知/回転速度検知 (室外)電流検知/回転速度検知		(室内)電流検知/回転速度検知 (室外)電流検知/回転速度検知		(室内)電流検知/回転速度検知 (室外)電流検知/回転速度検知	
	圧縮機	形名	KNB073FKFH		KNB073FKFH		KNB092FLSH	
		出力 (W)	600		650		750	
	送風機	形式	(室内)ラインフローファン (室外)プロペラファン		(室内)ラインフローファン (室外)プロペラファン		(室内)ラインフローファン (室外)プロペラファン	
		出力 (W)	(室内)30	(室外)50	(室内)30	(室外)50	(室内)28	(室外)50
		風量切替	(室内)4段	(室外)3段	(室内)4段	(室外)3段	(室内)4段	(室外)3段
		冷房 回転速度 (rpm)	(室内)910	(室外)750	(室内)920	(室外)830	(室内)930	(室外)850
		冷房 風量 (m³/h)	(室内)665	(室外)1,805	(室内)680	(室外)2,005	(室内)685	(室外)1,920
		暖房 回転速度 (rpm)	(室内)970	(室外)680	(室内)1,000	(室外)680	(室内)1,050	(室外)740
		暖房 風量 (m³/h)	(室内)725	(室外)1,625	(室内)750	(室外)1,625	(室内)800	(室外)1,645
	コンセント形状・定格		Ⓘⅱ・15A		Ⓘⅱ・15A		Ⓙⅰ・20A	
	電源電線(分岐回路)の太さと長さ		φ1.6/7、φ2.0/11、φ2.6/19		φ1.6/7、φ2.0/11、φ2.6/19		φ2.0/8、φ2.6/14	

1. 運転特性は JIS C 9612 の条件で運転した場合の数値です。
   定格冷房能力 (室内側：27.0℃ [DB],19.0℃ [WB], 外気温度：35.0℃ [DB],24.0℃ [WB])
   定格暖房能力＜標準＞ (室内側：20.0℃ [DB], 外気温度：7.0℃ [DB],6.0℃ [WB])
   ＜低温＞ (室内側：20.0℃ [DB], 外気温度：2.0℃ [DB],1.0℃ [WB])
   延長配管 5 m (相当長), 高低差 0 m　※冷房標準能力 6.0kW 以上は、延長配管 7.5m(相当長)、高低差 0m
2. 運転音測定条件：無響室，A スケール，JIS C 9612 によります。
3. 本仕様書は予告なく変更することがあります。
4. 能力、消費電力の（　）内数値は、最小から最大までの可変巾を示しています。
5. 室内機外形寸法中（　）内の寸法は、据付板を付けたときの寸法です。
6. 室外機外形寸法中（　）内の寸法は、サービスパネルの突出し寸法を示しています。
7. 設計圧力は 4.15MPa です。

掲載頁	外形寸法図	頁	2-37・2-38	2-37・2-38	2-37・2-38

項目 ＼ 形名			MSZ-ZXV282S-W,T MSZ-ZXV282SE-W,T		MSZ-ZXV362-W,T MSZ-ZXV362E-W,T		MSZ-ZXV362S-W,T MSZ-ZXV362SE-W,T	
性能	冷房	標準能力 (kW)	2.8(0.6～4.3)		3.6(0.6～4.3)		3.6(0.6～4.4)	
	暖房	標準能力 (kW)	3.6(0.6～8.6)		4.2(0.6～6.9)		4.2(0.6～8.6)	
		低温能力 (kW)	6.2		5.4		6.2	
	通年エネルギー消費効率 (APF)		7.1		6.3		6.5	
	運転音	冷房 室内（強・中・弱・静）(dB)	48 · 38 · 33 · 19		49 · 40 · 35 · 25		49 · 40 · 35 · 25	
		冷房 室外 (dB)	46		47		47	
		暖房 室内（強・中・弱・静）(dB)	51 · 37 · 31 · 24		51 · 39 · 33 · 27		51 · 39 · 33 · 27	
		暖房 室外 (dB)	47		49		49	
電気特性	電源（相・V・Hz）		単・200・50/60		単・100・50/60		単・200・50/60	
			冷房	暖房	冷房	暖房	冷房	暖房
	定格	標準消費電力 (W)	530(105～1,020)	635(105～2,455)	975(105～1,190)	870(105～1,980)	850(105～1,190)	805(105～2,455)
		運転電流 (A)	2.81	3.20	10.35	8.78	4.50	4.05
	Hz	力率 (%)	94	99	94	99	94	99
	低温消費電力 (W)		–	2,170	–	1,890	–	2,170
	始動電流 (A)		3.20		10.35		4.50	
製品	色調		(室内)クリーンホワイト・クリーンブラウン (室外)アイボリー(3.0Y7.8/1.1)		(室内)クリーンホワイト・クリーンブラウン (室外)アイボリー(3.0Y7.8/1.1)		(室内)クリーンホワイト・クリーンブラウン (室外)アイボリー(3.0Y7.8/1.1)	
	外形寸法＜高さ×幅×奥行＞ (mm)		(室内)295×799×312(317) (室外)550×800(+62)×285(+59.5)		(室内)295×799×312(317) (室外)550×800(+62)×285(+59.5)		(室内)295×799×312(317) (室外)550×800(+62)×285(+59.5)	
	製品質量 (kg)		(室内)16 (室外)35		(室内)16 (室外)32		(室内)16 (室外)35	
	冷媒量 ＜R410A＞ (kg)		1.45		1.20		1.45	
	熱交換器形式		クロスフィン		クロスフィン		クロスフィン	
	内外接続電線		VVFｹｰﾌﾞﾙ 3芯・1本・φ2.0mm		VVFｹｰﾌﾞﾙ 3芯・1本・φ2.0mm		VVFｹｰﾌﾞﾙ 3芯・1本・φ2.0mm	
	延長配管 フレア接続	許容値 (m)	配管長 20・高低差 15		配管長 20・高低差 15		配管長 20・高低差 15	
	延長配管 パイプ径	ガス管 (mm)	φ9.52		φ9.52		φ9.52	
		液管 (mm)	φ6.35		φ6.35		φ6.35	
		ドレン接続口 (mm)	φ16(外径)		φ16(外径)		φ16(外径)	
	保護装置	圧縮機保護	電流検知/吐出温度検知		電流検知/吐出温度検知		電流検知/吐出温度検知	
		送風機保護	(室内)電流検知/回転速度検知 (室外)電流検知/回転速度検知		(室内)電流検知/回転速度検知 (室外)電流検知/回転速度検知		(室内)電流検知/回転速度検知 (室外)電流検知/回転速度検知	
	圧縮機	形名	SNB140FSTH		KNB092FLSH		SNB140FSTH	
		出力 (W)	750		950		950	
	送風機	形式	(室内)ラインフローファン (室外)プロペラファン		(室内)ラインフローファン (室外)プロペラファン		(室内)ラインフローファン (室外)プロペラファン	
		出力 (W)	(室内)46	(室外)50	(室内)30	(室外)50	(室内)40	(室外)50
		風量切替	(室内)4段	(室外)3段	(室内)4段	(室外)3段	(室内)4段	(室外)3段
		冷房 回転速度 (rpm)	(室内)930	(室外)860	(室内)990	(室外)850	(室内)990	(室外)860
		冷房 風量 (m³/h)	(室内)640	(室外)1,900	(室内)695	(室外)1,920	(室内)695	(室外)1,900
		暖房 回転速度 (rpm)	(室内)1,050	(室外)740	(室内)1,090	(室外)740	(室内)1,090	(室外)740
		暖房 風量 (m³/h)	(室内)750	(室外)1,620	(室内)790	(室外)1,645	(室内)790	(室外)1,620
	コンセント形状・定格		⊖・15A		JI・20A		⊖・15A	
	電源電線(分岐回路)の太さと長さ		φ1.6/14、φ2.0/23、φ2.6/39		φ2.0/8、φ2.6/14		φ1.6/14、φ2.0/23、φ2.6/39	

1. 運転特性は JIS C 9612 の条件で運転した場合の数値です。
   定格冷房能力 (室内側：27.0℃ [DB],19.0℃ [WB], 外気温度：35.0℃ [DB],24.0℃ [WB])
   定格暖房能力＜標準＞ (室内側：20.0℃ [DB], 外気温度：7.0℃ [DB],6.0℃ [WB])
   ＜低温＞ (室内側：20.0℃ [DB], 外気温度：2.0℃ [DB],1.0℃ [WB])
   延長配管 5 m (相当長), 高低差 0 m　※冷房標準能力 6.0kW 以上は、延長配管 7.5m(相当長)、高低差 0m
2. 運転音測定条件：無響室，A スケール，JIS C 9612 によります。
3. 本仕様書は予告なく変更することがあります。
4. 能力、消費電力の（　）内数値は、最小から最大までの可変巾を示しています。
5. 室内機外形寸法中（　）内の寸法は、据付板を付けたときの寸法です。
6. 室外機外形寸法中（　）内の寸法は、サービスパネルの突出し寸法を示しています。
7. 設計圧力は 4.15MPa です。

掲載頁	外形寸法図	頁	2-37・2-38	2-37・2-38	2-37・2-38

項目 ＼ 形名			MSZ-ZXV402S-W,T MSZ-ZXV402SE-W,T		MSZ-ZXV562S-W,T MSZ-ZXV562SE-W,T		MSZ-ZXV632S-W,T MSZ-ZXV632SE-W,T	
性能	冷房	標準能力 (kW)	4.0(0.6～5.3)		5.6(0.6～6.0)		6.3(0.8～6.5)	
	暖房	標準能力 (kW)	5.0(0.6～8.9)		6.7(0.6～10.2)		7.1(0.8～11.3)	
		低温能力 (kW)	7.1		7.4		8.7	
	通年エネルギー消費効率 (APF)		6.3		5.5		5.1	
	運転音	冷房 室内（強・中・弱・静）(dB)	50 · 40 · 35 · 25		52 · 41 · 36 · 29		52 · 42 · 37 · 29	
		冷房 室外 (dB)	48		52		51	
		暖房 室内（強・中・弱・静）(dB)	51 · 40 · 35 · 29		53 · 41 · 36 · 31		53 · 42 · 37 · 32	
		暖房 室外 (dB)	51		55		52	
電気特性	電源（相・V・Hz）		単・200・50/60		単・200・50/60		単・200・50/60	
			冷房	暖房	冷房	暖房	冷房	暖房
	定格	標準消費電力 (W)	1,055(110～1,580)	1,100(110～2,970)	2,020(110～2,190)	1,675(110～3,425)	2,220(135～2,470)	1,855(135～3,955)
		運転電流 (A)	5.60	5.55	10.73	8.45	11.80	9.35
	Hz	力率 (%)	94	99	94	99	94	99
	低温消費電力 (W)		–	2,880	–	3,030	–	3,720
	始動電流 (A)		5.60		10.73		11.80	
製品	色調		(室内)クリーンホワイト・クリーンブラウン (室外)アイボリー(3.0Y7.8/1.1)		(室内)クリーンホワイト・クリーンブラウン (室外)アイボリー(3.0Y7.8/1.1)		(室内)クリーンホワイト・クリーンブラウン (室外)アイボリー(3.0Y7.8/1.1)	
	外形寸法＜高さ×幅×奥行＞ (mm)		(室内)295×799×312(317) (室外)550×800(+62)×285(+59.5)		(室内)295×799×312(317) (室外)550×800(+62)×285(+59.5)		(室内)295×799×312(317) (室外)630×809(+62)×300(+60)	
	製品質量 (kg)		(室内)16 (室外)34		(室内)16 (室外)34		(室内)16 (室外)41	
	冷媒量 ＜R410A＞ (kg)		1.20		1.20		1.40	
	熱交換器形式		クロスフィン		クロスフィン		クロスフィン	
	内外接続電線		VVFｹｰﾌﾞﾙ 3芯・1本・φ2.0mm		VVFｹｰﾌﾞﾙ 3芯・1本・φ2.0mm		VVFｹｰﾌﾞﾙ 3芯・1本・φ2.0mm	
	延長配管 フレア接続	許容値 (m)	配管長 20・高低差 15		配管長 20・高低差 15		配管長 20・高低差 15	
		パイプ径 ガス管 (mm)	φ9.52		φ9.52		φ12.7	
		パイプ径 液管 (mm)	φ6.35		φ6.35		φ6.35	
		パイプ径 ドレン接続口 (mm)	φ16(外径)		φ16(外径)		φ16(外径)	
	保護装置	圧縮機保護	電流検知/吐出温度検知		電流検知/吐出温度検知		電流検知/吐出温度検知	
		送風機保護	(室内)電流検知/回転速度検知 (室外)電流検知/回転速度検知		(室内)電流検知/回転速度検知 (室外)電流検知/回転速度検知		(室内)電流検知/回転速度検知 (室外)電流検知/回転速度検知	
	圧縮機	形名	SNB140FSTH		SNB140FSNH		SNB172FDKH	
		出力 (W)	1100		1500		1700	
	送風機	形式	(室内)ラインフローファン (室外)プロペラファン		(室内)ラインフローファン (室外)プロペラファン		(室内)ラインフローファン (室外)プロペラファン	
		出力 (W)	(室内)40	(室外)50	(室内)46	(室外)50	(室内)40	(室外)62
		風量切替	(室内)4段	(室外)3段	(室内)4段	(室外)3段	(室内)4段	(室外)3段
		冷房 回転速度 (rpm)	(室内)1,000	(室外)920	(室内)1,110	(室外)990	(室内)1,120	(室外)710
		冷房 風量 (m³/h)	(室内)710	(室外)2,095	(室内)810	(室外)2,260	(室内)815	(室外)2,340
		暖房 回転速度 (rpm)	(室内)1,160	(室外)920	(室内)1,170	(室外)880	(室内)1,180	(室外)770
		暖房 風量 (m³/h)	(室内)850	(室外)2,095	(室内)865	(室外)2,000	(室内)870	(室外)2,545
	コンセント形状・定格		15A		20A		20A	
	電源電線(分岐回路)の太さと長さ		φ1.6/14、φ2.0/23、φ2.6/39		φ2.0/17、φ2.6/29		φ2.0/17、φ2.6/29	

1. 運転特性は JIS C 9612 の条件で運転した場合の数値です。
   定格冷房能力 (室内側：27.0℃ [DB],19.0℃ [WB], 外気温度：35.0℃ [DB],24.0℃ [WB])
   定格暖房能力＜標準＞ (室内側：20.0℃ [DB], 外気温度：7.0℃ [DB],6.0℃ [WB])
   ＜低温＞ (室内側：20.0℃ [DB], 外気温度：2.0℃ [DB],1.0℃ [WB])
   延長配管 5 m (相当長), 高低差 0 m　※冷房標準能力 6.0kW 以上は、延長配管 7.5m(相当長)、高低差 0m
2. 運転音測定条件：無響室，A スケール，JIS C 9612 によります。
3. 本仕様書は予告なく変更することがあります。
4. 能力、消費電力の（　）内数値は、最小から最大までの可変巾を示しています。
5. 室内機外形寸法中（　）内の寸法は、据付板を付けたときの寸法です。
6. 室外機外形寸法中（　）内の寸法は、サービスパネルの突出し寸法を示しています。
7. 設計圧力は 4.15MPa です。

掲載頁	外形寸法図	頁	2-37・2-38	2-37・2-38	2-37・2-39

項目 ＼ 形名				MSZ-ZXV712S-W,T MSZ-ZXV712SE-W,T	
性能	冷房	標準能力 (kW)		7.1(0.8～7.3)	
	暖房	標準能力 (kW)		8.5(0.8～11.3)	
		低温能力 (kW)		8.7	
	通年エネルギー消費効率 (APF)			4.7	
	運転音	冷房	室内（強・中・弱・静）(dB)	56 · 42 · 37 · 29	
			室外 (dB)	52	
		暖房	室内（強・中・弱・静）(dB)	53 · 42 · 37 · 32	
			室外 (dB)	55	
電気特性	電源（相・V・Hz）			単・200・50/60	
				冷房	暖房
	定格	標準消費電力 (W)		3,240(135～2,995)	2,565(135～3,955)
		運転電流 (A)		15.90	12.95
	Hz	力率 (%)		94	99
	低温消費電力 (W)			–	3,720
	始動電流 (A)			15.90	
製品	色調			(室内)クリーンホワイト・クリーンブラウン (室外)アイボリー(3.0Y7.8/1.1)	
	外形寸法＜高さ×幅×奥行＞ (mm)			(室内)295×799×312(317) (室外)630×809(+62)×300(+60)	
	製品質量 (kg)			(室内)16 (室外)41	
	冷媒量 ＜R410A＞ (kg)			1.40	
	熱交換器形式			クロスフィン	
	内外接続電線			VVFｹｰﾌﾞﾙ 3芯・1本・φ2.0mm	
	延長配管	フレア接続	許容値 (m)	配管長 20・高低差 15	
		パイプ径	ガス管 (mm)	φ12.7	
			液管 (mm)	φ6.35	
			ドレン接続口 (mm)	φ16(外径)	
	保護装置	圧縮機保護		電流検知/吐出温度検知	
		送風機保護		(室内)電流検知/回転速度検知 (室外)電流検知/回転速度検知	
	圧縮機	形名		SNB172FDKH	
		出力 (W)		2000	
	送風機	形式		(室内)ラインフローファン (室外)プロペラファン	
		出力 (W)		(室内)46 (室外)62	
		風量切替		(室内)4段 (室外)3段	
		冷房	回転速度 (rpm)	(室内)1,130 (室外)710	
			風量 (m³/h)	(室内)830 (室外)2,340	
		暖房	回転速度 (rpm)	(室内)1,180 (室外)770	
			風量 (m³/h)	(室内)870 (室外)2,545	
	コンセント形状・定格			⊖ · 20A	
	電源電線(分岐回路)の太さと長さ			φ2.0/17、φ2.6/29	

1. 運転特性は JIS C 9612 の条件で運転した場合の数値です。
   定格冷房能力 (室内側：27.0℃ [DB],19.0℃ [WB], 外気温度：35.0℃ [DB],24.0℃ [WB])
   定格暖房能力＜標準＞ (室内側：20.0℃ [DB], 外気温度：7.0℃ [DB],6.0℃ [WB])
   ＜低温＞ (室内側：20.0℃ [DB], 外気温度：2.0℃ [DB],1.0℃ [WB])
   延長配管 5 m (相当長), 高低差 0 m　※冷房標準能力 6.0kW 以上は、延長配管 7.5m(相当長)、高低差 0m
2. 運転音測定条件：無響室，A スケール，JIS C 9612 によります。
3. 本仕様書は予告なく変更することがあります。
4. 能力、消費電力の（　）内数値は、最小から最大までの可変巾を示しています。
5. 室内機外形寸法中（　）内の寸法は、据付板を付けたときの寸法です。
6. 室外機外形寸法中（　）内の寸法は、サービスパネルの突出し寸法を示しています。
7. 設計圧力は 4.15MPa です。

掲載頁	外形寸法図	頁	2-37・2-39

項目 ＼ 形名			MSZ-JXV222-W,T MSZ-JXV222E-W,T		MSZ-JXV252-W,T MSZ-JXV252E-W,T		MSZ-JXV282-W,T MSZ-JXV282E-W,T	
性能	冷房	標準能力 (kW)	2.2(0.8～3.4)		2.5(0.8～3.5)		2.8(0.8～3.6)	
	暖房	標準能力 (kW)	2.5(0.8～4.7)		2.8(0.8～5.1)		3.6(0.8～5.2)	
		低温能力 (kW)	3.4		3.8		3.9	
	通年エネルギー消費効率 (APF)		6.3		6.3		6.3	
	運転音 冷房	室内（強・中・弱・静）(dB)	44 · 35 · 30 · 19		47 · 36 · 31 · 19		49 · 38 · 33 · 19	
		室外 (dB)	44		45		46	
	運転音 暖房	室内（強・中・弱・静）(dB)	45 · 35 · 30 · 24		48 · 35 · 30 · 24		51 · 37 · 31 · 24	
		室外 (dB)	44		46		46	
電気特性	電源（相・V・Hz）		単・100・50/60		単・100・50/60		単・100・50/60	
			冷房	暖房	冷房	暖房	冷房	暖房
	定格	標準消費電力 (W)	500(140～900)	510(135～1,485)	580(140～990)	555(135～1,485)	695(140～1,040)	780(135～1,485)
		運転電流 (A)	5.30	5.15	6.15	5.60	7.37	7.85
	Hz	力率 (%)	94	99	94	99	94	99
	低温消費電力 (W)		–	1,310	–	1,340	–	1,370
	始動電流 (A)		5.30		6.15		7.85	
製品	色調		(室内)ピュアホワイト・ブラウン (室外)ｱｲﾎﾞﾘｰ(3.0Y7.8/1.1)		(室内)ピュアホワイト・ブラウン (室外)ｱｲﾎﾞﾘｰ(3.0Y7.8/1.1)		(室内)ピュアホワイト・ブラウン (室外)ｱｲﾎﾞﾘｰ(3.0Y7.8/1.1)	
	外形寸法＜高さ×幅×奥行＞ (mm)		(室内)295×798×298(303) (室外)540×684(+61)×255(+45)		(室内)295×798×298(303) (室外)550×800(+62)×285(+59.5)		(室内)295×798×298(303) (室外)550×800(+62)×285(+59.5)	
	製品質量 (kg)		(室内)13 (室外)24		(室内)13 (室外)28		(室内)13 (室外)28	
	冷媒量 ＜R410A＞ (kg)		0.80		0.85		0.95	
	熱交換器形式		クロスフィン		クロスフィン		クロスフィン	
	内外接続電線		VVFｹｰﾌﾞﾙ 3芯・1本・φ2.0mm		VVFｹｰﾌﾞﾙ 3芯・1本・φ2.0mm		VVFｹｰﾌﾞﾙ 3芯・1本・φ2.0mm	
	延長配管	許容値 (m)	配管長 20・高低差 15		配管長 20・高低差 15		配管長 20・高低差 15	
	延長配管 フレア接続 パイプ径	ガス管 (mm)	φ9.52		φ9.52		φ9.52	
		液管 (mm)	φ6.35		φ6.35		φ6.35	
		ドレン接続口 (mm)	φ16(外径)		φ16(外径)		φ16(外径)	
	保護装置	圧縮機保護	電流検知/吐出温度検知		電流検知/吐出温度検知		電流検知/吐出温度検知	
		送風機保護	(室内)電流検知/回転速度検知 (室外)電流検知/回転速度検知		(室内)電流検知/回転速度検知 (室外)電流検知/回転速度検知		(室内)電流検知/回転速度検知 (室外)電流検知/回転速度検知	
	圧縮機	形名	KNB073FKFH		KNB073FKFH		KNB073FKFH	
		出力 (W)	600		650		750	
	送風機	形式	(室内)ラインフローファン (室外)プロペラファン		(室内)ラインフローファン (室外)プロペラファン		(室内)ラインフローファン (室外)プロペラファン	
		出力 (W)	(室内)28	(室外)22	(室内)28	(室外)50	(室内)30	(室外)50
		風量切替	(室内)4段	(室外)3段	(室内)4段	(室外)3段	(室内)4段	(室外)3段
	冷房	回転速度 (rpm)	(室内)940	(室外)690	(室内)940	(室外)800	(室内)1,050	(室外)800
		風量 (m³/h)	(室内)625	(室外)1,490	(室内)625	(室外)1,960	(室内)710	(室外)1,960
	暖房	回転速度 (rpm)	(室内)1,050	(室外)690	(室内)1,050	(室外)740	(室内)1,050	(室外)800
		風量 (m³/h)	(室内)720	(室外)1,490	(室内)720	(室外)1,810	(室内)710	(室外)1,960
	コンセント形状・定格		⓫・15A		⓫・15A		⓫・15A	
	電源電線(分岐回路)の太さと長さ		φ1.6/7、φ2.0/11、φ2.6/19		φ1.6/7、φ2.0/11、φ2.6/19		φ1.6/7、φ2.0/11、φ2.6/19	

1. 運転特性は JIS C 9612 の条件で運転した場合の数値です。
   定格冷房能力 (室内側：27.0℃ [DB],19.0℃ [WB], 外気温度：35.0℃ [DB],24.0℃ [WB])
   定格暖房能力＜標準＞ (室内側：20.0℃ [DB], 外気温度：7.0℃ [DB],6.0℃ [WB])
   ＜低温＞ (室内側：20.0℃ [DB], 外気温度：2.0℃ [DB],1.0℃ [WB])
   延長配管 5 m (相当長), 高低差 0 m　　※冷房標準能力 6.0kW 以上は、延長配管 7.5m(相当長)、高低差 0m
2. 運転音測定条件：無響室，A スケール，JIS C 9612 によります。
3. 本仕様書は予告なく変更することがあります。
4. 能力、消費電力の（　）内数値は、最小から最大までの可変巾を示しています。
5. 室内機外形寸法中（　）内の寸法は、据付板を付けたときの寸法です。
6. 室外機外形寸法中（　）内の寸法は、サービスパネルの突出し寸法を示しています。
7. 設計圧力は 4.15MPa です。

掲載頁	外形寸法図	頁	2-40・2-41	2-40・2-41	2-40・2-41

項目 ＼ 形名			MSZ-JXV282S-W,T MSZ-JXV282SE-W,T		MSZ-JXV362-W,T MSZ-JXV362E-W,T		MSZ-JXV362S-W,T MSZ-JXV362SE-W,T	
性能	冷房	標準能力 (kW)	2.8(0.8～3.6)		3.6(0.8～3.8)		3.6(0.8～3.8)	
	暖房	標準能力 (kW)	3.6(0.8～5.2)		4.2(0.8～5.2)		4.2(0.8～5.2)	
		低温能力 (kW)	3.9		4.0		4.0	
	通年エネルギー消費効率 (APF)		6.3		5.3		5.3	
	運転音	冷房 室内（強・中・弱・静）(dB)	49 · 38 · 33 · 19		49 · 40 · 35 · 25		49 · 40 · 35 · 25	
		冷房 室外 (dB)	46		48		48	
		暖房 室内（強・中・弱・静）(dB)	51 · 37 · 31 · 24		51 · 39 · 33 · 27		51 · 39 · 33 · 27	
		暖房 室外 (dB)	46		50		50	
電気特性	電源（相・V・Hz）		単・200・50/60		単・100・50/60		単・200・50/60	
			冷房	暖房	冷房	暖房	冷房	暖房
	定格	標準消費電力 (W)	695(140～1,040)	780(135～1,485)	1,300(165～1,400)	1,080(135～1,485)	1,300(165～1,400)	1,080(135～1,485)
		運転電流 (A)	3.69	3.93	13.80	10.90	6.90	5.45
	Hz	力率 (%)	94	99	94	99	94	99
	低温消費電力 (W)		–	1,370	–	1,405	–	1,405
	始動電流 (A)		3.93		13.80		6.90	
製品	色調		(室内)ピュアホワイト・ブラウン (室外)ｱｲﾎﾞﾘｰ(3.0Y7.8/1.1)		(室内)ピュアホワイト・ブラウン (室外)ｱｲﾎﾞﾘｰ(3.0Y7.8/1.1)		(室内)ピュアホワイト・ブラウン (室外)ｱｲﾎﾞﾘｰ(3.0Y7.8/1.1)	
	外形寸法＜高さ×幅×奥行＞ (mm)		(室内)295×798×298(303) (室外)550×800(+62)×285(+59.5)		(室内)295×798×298(303) (室外)550×800(+62)×285(+59.5)		(室内)295×798×298(303) (室外)550×800(+62)×285(+59.5)	
	製品質量 (kg)		(室内)13 (室外)29		(室内)13 (室外)27		(室内)13 (室外)32	
	冷媒量 ＜R410A＞ (kg)		0.95		0.85		1.15	
	熱交換器形式		クロスフィン		クロスフィン		クロスフィン	
	内外接続電線		VVFｹｰﾌﾞﾙ 3芯・1本・φ2.0mm		VVFｹｰﾌﾞﾙ 3芯・1本・φ2.0mm		VVFｹｰﾌﾞﾙ 3芯・1本・φ2.0mm	
	延長配管	許容値 (m)	配管長 20・高低差 15		配管長 20・高低差 15		配管長 20・高低差 15	
	フレア接続 パイプ径	ガス管 (mm)	φ9.52		φ9.52		φ9.52	
		液管 (mm)	φ6.35		φ6.35		φ6.35	
		ドレン接続口 (mm)	φ16(外径)		φ16(外径)		φ16(外径)	
	保護装置	圧縮機保護	電流検知/吐出温度検知		電流検知/吐出温度検知		電流検知/吐出温度検知	
		送風機保護	(室内)電流検知/回転速度検知 (室外)電流検知/回転速度検知		(室内)電流検知/回転速度検知 (室外)電流検知/回転速度検知		(室内)電流検知/回転速度検知 (室外)電流検知/回転速度検知	
	圧縮機	形名	KNB073FKFH		KNB073FKDH		KNB092FFDH	
		出力 (W)	750		950		950	
	送風機	形式	(室内)ラインフローファン (室外)プロペラファン		(室内)ラインフローファン (室外)プロペラファン		(室内)ラインフローファン (室外)プロペラファン	
		出力 (W)	(室内)40	(室外)50	(室内)28	(室外)50	(室内)40	(室外)50
		風量切替	(室内)4段	(室外)3段	(室内)4段	(室外)3段	(室内)4段	(室外)3段
		冷房 回転速度 (rpm)	(室内)1,050	(室外)800	(室内)1,050	(室外)860	(室内)1,050	(室外)890
		冷房 風量 (m³/h)	(室内)710	(室外)1,960	(室内)720	(室外)2,105	(室内)720	(室外)2,065
		暖房 回転速度 (rpm)	(室内)1,050	(室外)800	(室内)1,050	(室外)900	(室内)1,050	(室外)910
		暖房 風量 (m³/h)	(室内)710	(室外)1,960	(室内)720	(室外)2,200	(室内)720	(室外)2,110
	コンセント形状・定格		⊖・15A		⊖・15A		⊖・15A	
	電源電線(分岐回路)の太さと長さ		φ1.6/14、φ2.0/23、φ2.6/39		φ1.6/7、φ2.0/11、φ2.6/19		φ1.6/14、φ2.0/23、φ2.6/39	

1. 運転特性は JIS C 9612 の条件で運転した場合の数値です。
   定格冷房能力 (室内側：27.0℃ [DB],19.0℃ [WB], 外気温度：35.0℃ [DB],24.0℃ [WB])
   定格暖房能力＜標準＞ (室内側：20.0℃ [DB], 外気温度：7.0℃ [DB],6.0℃ [WB])
   ＜低温＞ (室内側：20.0℃ [DB], 外気温度：2.0℃ [DB],1.0℃ [WB])
   延長配管 5 m (相当長), 高低差 0 m　※冷房標準能力 6.0kW 以上は、延長配管 7.5m(相当長)、高低差 0m
2. 運転音測定条件：無響室，A スケール，JIS C 9612 によります。
3. 本仕様書は予告なく変更することがあります。
4. 能力、消費電力の（　）内数値は、最小から最大までの可変巾を示しています。
5. 室内機外形寸法中（　）内の寸法は、据付板を付けたときの寸法です。
6. 室外機外形寸法中（　）内の寸法は、サービスパネルの突出し寸法を示しています。
7. 設計圧力は 4.15MPa です。

掲載頁	外形寸法図	頁	2-40・2-41	2-40・2-41	2-40・2-41

項目 ＼ 形名				MSZ-JXV402S-W,T MSZ-JXV402SE-W,T		MSZ-JXV562S-W,T MSZ-JXV562SE-W,T	
性能	冷房	標準能力 (kW)		4.0(0.8～4.5)		5.6(0.8～6.0)	
	暖房	標準能力 (kW)		5.0(0.8～7.9)		6.7(0.8～9.4)	
		低温能力 (kW)		5.7		6.9	
	通年エネルギー消費効率 (APF)			5.3		5.1	
	運転音	冷房	室内（強・中・弱・静）(dB)	49 · 40 · 35 · 25		51 · 41 · 36 · 29	
			室外 (dB)	48		51	
		暖房	室内（強・中・弱・静）(dB)	51 · 40 · 35 · 29		52 · 41 · 36 · 29	
			室外 (dB)	50		55	
電気特性	電源（相・V・Hz）			単・200・50/60		単・200・50/60	
				冷房	暖房	冷房	暖房
	定格	標準消費電力 (W)		1,260(165～1,450)	1,280(135～2,570)	2,290(125～2,480)	1,760(125～2,970)
		運転電流 (A)		6.70	6.45	12.15	8.87
	Hz	力率 (%)		94	99	94	99
	低温消費電力 (W)			–	2,270	–	2,670
	始動電流 (A)			6.70		12.15	
製品	色調			(室内)ピュアホワイト・ブラウン (室外)ｱｲﾎﾞﾘｰ(3.0Y7.8/1.1)		(室内)ピュアホワイト・ブラウン (室外)ｱｲﾎﾞﾘｰ(3.0Y7.8/1.1)	
	外形寸法＜高さ×幅×奥行＞ (mm)			(室内)295×798×298(303) (室外)550×800(+62)×285(+59.5)		(室内)295×798×298(303) (室外)550×800(+62)×285(+59.5)	
	製品質量 (kg)			(室内)13 (室外)32		(室内)14 (室外)34	
	冷媒量 <R410A> (kg)			1.15		1.20	
	熱交換器形式			クロスフィン		クロスフィン	
	内外接続電線			VVFｹｰﾌﾞﾙ 3芯・1本・φ2.0mm		VVFｹｰﾌﾞﾙ 3芯・1本・φ2.0mm	
	延長配管	フレア接続	許容値 (m)	配管長 20・高低差 15		配管長 20・高低差 15	
		パイプ径	ガス管 (mm)	φ9.52		φ9.52	
			液管 (mm)	φ6.35		φ6.35	
			ドレン接続口 (mm)	φ16(外径)		φ16(外径)	
	保護装置	圧縮機保護		電流検知/吐出温度検知		電流検知/吐出温度検知	
		送風機保護		(室内)電流検知/回転速度検知 (室外)電流検知/回転速度検知		(室内)電流検知/回転速度検知 (室外)電流検知/回転速度検知	
	圧縮機	形名		KNB092FFDH		SNB140FRNH	
		出力 (W)		1100		1500	
	送風機	形式		(室内)ラインフローファン (室外)プロペラファン		(室内)ラインフローファン (室外)プロペラファン	
		出力 (W)		(室内)40	(室外)50	(室内)40	(室外)50
		風量切替		(室内)4段	(室外)3段	(室内)4段	(室外)3段
		冷房	回転速度 (rpm)	(室内)1,080	(室外)890	(室内)1,140	(室外)960
			風量 (m³/h)	(室内)745	(室外)2,065	(室内)750	(室外)2,215
		暖房	回転速度 (rpm)	(室内)1,140	(室外)910	(室内)1,200	(室外)920
			風量 (m³/h)	(室内)800	(室外)2,110	(室内)800	(室外)2,125
	コンセント形状・定格			⊖・15A		⊖・15A	
	電源電線(分岐回路)の太さと長さ			φ1.6/14、φ2.0/23、φ2.6/39		φ1.6/14、φ2.0/23、φ2.6/39	

1. 運転特性は JIS C 9612 の条件で運転した場合の数値です。
   定格冷房能力 (室内側：27.0℃ [DB],19.0℃ [WB], 外気温度：35.0℃ [DB],24.0℃ [WB])
   定格暖房能力＜標準＞ (室内側：20.0℃ [DB], 外気温度：7.0℃ [DB],6.0℃ [WB])
   ＜低温＞ (室内側：20.0℃ [DB], 外気温度：2.0℃ [DB],1.0℃ [WB])
   延長配管 5 m (相当長), 高低差 0 m　※冷房標準能力 6.0kW 以上は、延長配管 7.5m(相当長)、高低差 0m
2. 運転音測定条件：無響室，A スケール，JIS C 9612 によります。
3. 本仕様書は予告なく変更することがあります。
4. 能力、消費電力の（　）内数値は、最小から最大までの可変巾を示しています。
5. 室内機外形寸法中（　）内の寸法は、据付板を付けたときの寸法です。
6. 室外機外形寸法中（　）内の寸法は、サービスパネルの突出し寸法を示しています。
7. 設計圧力は 4.15MPa です。

掲載頁	外形寸法図	頁	2-40・2-41	2-40・2-41

項目 ＼ 形名			MSZ-BXV222-W MSZ-BXV222E-W		MSZ-BXV252-W MSZ-BXV252E-W		MSZ-BXV282-W MSZ-BXV282E-W	
能性	冷房	標準能力 (kW)	2.2(0.8～3.1)		2.5(0.8～3.2)		2.8(0.8～3.6)	
	暖房	標準能力 (kW)	2.5(0.8～4.4)		2.8(0.8～4.7)		3.6(0.8～4.8)	
		低温能力 (kW)	3.2		3.4		3.5	
	通年エネルギー消費効率 (APF)		5.9		5.9		5.9	
	運転音 冷房	室内（強・中・弱・静）(dB)	44 · 35 · 30 · 19		45 · 36 · 31 · 19		47 · 38 · 33 · 19	
		室外 (dB)	45		47		48	
	運転音 暖房	室内（強・中・弱・静）(dB)	45 · 35 · 30 · 24		46 · 35 · 30 · 24		48 · 37 · 31 · 24	
		室外 (dB)	45		47		47	
電気特性	電源（相・V・Hz）		単・100・50/60		単・100・50/60		単・100・50/60	
			冷房	暖房	冷房	暖房	冷房	暖房
	定格	標準消費電力 (W)	605(165～920)	530(135～1,485)	655(165～990)	575(135～1,485)	760(165～1,120)	845(135～1,485)
		運転電流 (A)	6.43	5.35	6.95	5.80	8.08	8.53
	Hz	力率 (%)	94	99	94	99	94	99
	低温消費電力 (W)		–	1,320	–	1,320	–	1,320
	始動電流 (A)		6.43		6.95		8.53	
製品	色調		(室内)ピュアホワイト (室外)ｱｲﾎﾞﾘｰ(3.0Y7.8/1.1)		(室内)ピュアホワイト (室外)ｱｲﾎﾞﾘｰ(3.0Y7.8/1.1)		(室内)ピュアホワイト (室外)ｱｲﾎﾞﾘｰ(3.0Y7.8/1.1)	
	外形寸法＜高さ×幅×奥行＞ (mm)		(室内)295×798×298(303) (室外)540×684(+61)×255(+45)		(室内)295×798×298(303) (室外)540×684(+61)×255(+45)		(室内)295×798×298(303) (室外)540×684(+61)×255(+45)	
	製品質量 (kg)		(室内)12 (室外)23		(室内)13 (室外)24		(室内)13 (室外)24	
	冷媒量 ＜R410A＞ (kg)		0.70		0.80		0.80	
	熱交換器形式		クロスフィン		クロスフィン		クロスフィン	
	内外接続電線		VVFｹｰﾌﾞﾙ 3芯・1本・φ2.0mm		VVFｹｰﾌﾞﾙ 3芯・1本・φ2.0mm		VVFｹｰﾌﾞﾙ 3芯・1本・φ2.0mm	
	延長配管 フレア接続	許容値 (m)	配管長 20・高低差 15		配管長 20・高低差 15		配管長 20・高低差 15	
	延長配管 パイプ径	ガス管 (mm)	φ9.52		φ9.52		φ9.52	
		液管 (mm)	φ6.35		φ6.35		φ6.35	
		ドレン接続口 (mm)	φ16(外径)		φ16(外径)		φ16(外径)	
	保護装置	圧縮機保護	電流検知/吐出温度検知		電流検知/吐出温度検知		電流検知/吐出温度検知	
		送風機保護	(室内)電流検知/回転速度検知 (室外)電流検知/回転速度検知		(室内)電流検知/回転速度検知 (室外)電流検知/回転速度検知		(室内)電流検知/回転速度検知 (室外)電流検知/回転速度検知	
	圧縮機	形名	KNB073FKFH		KNB073FKFH		KNB073FKFH	
		出力 (W)	600		650		750	
	送風機	形式	(室内)ラインフローファン (室外)プロペラファン		(室内)ラインフローファン (室外)プロペラファン		(室内)ラインフローファン (室外)プロペラファン	
		出力 (W)	(室内)28	(室外)22	(室内)28	(室外)22	(室内)28	(室外)50
		風量切替	(室内)4段	(室外)3段	(室内)4段	(室外)3段	(室内)4段	(室外)3段
	冷房	回転速度 (rpm)	(室内)1,050	(室外)710	(室内)940	(室外)840	(室内)1,050	(室外)840
		風量 (m³/h)	(室内)590	(室外)1,655	(室内)625	(室外)2,020	(室内)720	(室外)1,840
	暖房	回転速度 (rpm)	(室内)1,160	(室外)760	(室内)1,050	(室外)760	(室内)1,080	(室外)760
		風量 (m³/h)	(室内)665	(室外)1,780	(室内)720	(室外)1,825	(室内)745	(室外)1,655
	コンセント形状・定格		⑪・15A		⑪・15A		⑪・15A	
	電源電線(分岐回路)の太さと長さ		φ1.6/7、φ2.0/11、φ2.6/19		φ1.6/7、φ2.0/11、φ2.6/19		φ1.6/7、φ2.0/11、φ2.6/19	

1. 運転特性は JIS C 9612 の条件で運転した場合の数値です。
   定格冷房能力 (室内側：27.0℃ [DB],19.0℃ [WB], 外気温度：35.0℃ [DB],24.0℃ [WB])
   定格暖房能力＜標準＞ (室内側：20.0℃ [DB], 外気温度：7.0℃ [DB],6.0℃ [WB])
   ＜低温＞ (室内側：20.0℃ [DB], 外気温度：2.0℃ [DB],1.0℃ [WB])
   延長配管 5 m (相当長), 高低差 0 m　※冷房標準能力 6.0kW 以上は、延長配管 7.5m(相当長)、高低差 0m
2. 運転音測定条件：無響室，A スケール，JIS C 9612 によります。
3. 本仕様書は予告なく変更することがあります。
4. 能力、消費電力の（　）内数値は、最小から最大までの可変巾を示しています。
5. 室内機外形寸法中（　）内の寸法は、据付板を付けたときの寸法です。
6. 室外機外形寸法中（　）内の寸法は、サービスパネルの突出し寸法を示しています。
7. 設計圧力は 4.15MPa です。

掲載頁	外形寸法図	頁	2-42・2-43	2-42・2-43	2-42・2-43

項目 ＼ 形名			MSZ-BXV362-W MSZ-BXV362E-W		MSZ-BXV402S-W MSZ-BXV402SE-W		MSZ-BXV562S-W MSZ-BXV562SE-W	
性能	冷房	標準能力 (kW)	3.6(0.8～3.8)		4.0(0.8～4.3)		5.6(0.8～5.8)	
	暖房	標準能力 (kW)	4.2(0.8～5.0)		5.0(0.8～7.5)		6.7(0.8～9.1)	
		低温能力 (kW)	4.0		5.4		6.8	
	通年エネルギー消費効率(APF)		5.1		5.1		5.1	
	運転音	冷房 室内（強・中・弱・静）(dB)	47 · 40 · 35 · 25		48 · 40 · 35 · 25		51 · 41 · 36 · 29	
		冷房 室外 (dB)	48		48		51	
		暖房 室内（強・中・弱・静）(dB)	48 · 39 · 33 · 27		48 · 40 · 35 · 29		52 · 41 · 36 · 31	
		暖房 室外 (dB)	50		50		55	
電気特性	電源（相・V・Hz）		単・100・50/60		単・200・50/60		単・200・50/60	
			冷房	暖房	冷房	暖房	冷房	暖房
	定格	標準消費電力 (W)	1,335(165～1,410)	1,170(135～1,485)	1,835(165～2,000)	1,360(135～2,535)	2,340(125～2,465)	1,820(125～2,970)
		運転電流 (A)	14.20	11.80	9.75	6.85	12.44	9.19
	Hz	力率 (%)	94	99	94	99	94	99
	低温消費電力 (W)		–	1,440	–	2,240	–	2,720
	始動電流 (A)		14.20		9.75		12.44	
製品	色調		(室内)ピュアホワイト (室外)ｱｲﾎﾞﾘｰ(3.0Y7.8/1.1)		(室内)ピュアホワイト (室外)ｱｲﾎﾞﾘｰ(3.0Y7.8/1.1)		(室内)ピュアホワイト (室外)ｱｲﾎﾞﾘｰ(3.0Y7.8/1.1)	
	外形寸法＜高さ×幅×奥行＞ (mm)		(室内)295×798×298(303) (室外)550×800(+62)×285(+59.5)		(室内)295×798×298(303) (室外)550×800(+62)×285(+59.5)		(室内)295×798×298(303) (室外)550×800(+62)×285(+59.5)	
	製品質量 (kg)		(室内)13 (室外)27		(室内)13 (室外)30		(室内)13 (室外)34	
	冷媒量 <R410A> (kg)		0.85		0.95		1.15	
	熱交換器形式		クロスフィン		クロスフィン		クロスフィン	
	内外接続電線		VVFｹｰﾌﾞﾙ 3芯・1本・φ2.0mm		VVFｹｰﾌﾞﾙ 3芯・1本・φ2.0mm		VVFｹｰﾌﾞﾙ 3芯・1本・φ2.0mm	
	延長配管	許容値 (m)	配管長 20・高低差 15		配管長 20・高低差 15		配管長 20・高低差 15	
	フレア接続 パイプ径	ガス管 (mm)	φ9.52		φ9.52		φ9.52	
		液管 (mm)	φ6.35		φ6.35		φ6.35	
		ドレン接続口 (mm)	φ16(外径)		φ16(外径)		φ16(外径)	
	保護装置	圧縮機保護	電流検知/吐出温度検知		電流検知/吐出温度検知		電流検知/吐出温度検知	
		送風機保護	(室内)電流検知/回転速度検知 (室外)電流検知/回転速度検知		(室内)電流検知/回転速度検知 (室外)電流検知/回転速度検知		(室内)電流検知/回転速度検知 (室外)電流検知/回転速度検知	
	圧縮機	形名	KNB073FKDH		KNB092FFDH		SNB140FRNH	
		出力 (W)	950		1100		1500	
	送風機	形式	(室内)ラインフローファン (室外)プロペラファン		(室内)ラインフローファン (室外)プロペラファン		(室内)ラインフローファン (室外)プロペラファン	
		出力 (W)	(室内)28	(室外)50	(室内)40	(室外)50	(室内)40	(室外)50
		風量切替	(室内)4段	(室外)3段	(室内)4段	(室外)3段	(室内)4段	(室外)3段
		冷房 回転速度 (rpm)	(室内)1,050	(室外)860	(室内)1,080	(室外)870	(室内)1,140	(室外)880
		冷房 風量 (m³/h)	(室内)720	(室外)2,105	(室内)745	(室外)2,095	(室内)780	(室外)2,000
		暖房 回転速度 (rpm)	(室内)1,080	(室外)870	(室内)1,140	(室外)910	(室内)1,200	(室外)880
		暖房 風量 (m³/h)	(室内)745	(室外)2,130	(室内)800	(室外)2,190	(室内)835	(室外)2,000
	コンセント形状・定格		⓫ · 15A		⊖ · 15A		⊖ · 15A	
	電源電線(分岐回路)の太さと長さ		φ1.6/7、φ2.0/11、φ2.6/19		φ1.6/14、φ2.0/23、φ2.6/39		φ1.6/14、φ2.0/23、φ2.6/39	

1. 運転特性は JIS C 9612 の条件で運転した場合の数値です。
   定格冷房能力 (室内側：27.0℃ [DB],19.0℃ [WB], 外気温度：35.0℃ [DB],24.0℃ [WB])
   定格暖房能力＜標準＞ (室内側：20.0℃ [DB], 外気温度：7.0℃ [DB],6.0℃ [WB])
   ＜低温＞ (室内側：20.0℃ [DB], 外気温度：2.0℃ [DB],1.0℃ [WB])
   延長配管 5 m (相当長), 高低差 0 m　※冷房標準能力 6.0kW 以上は、延長配管 7.5m(相当長)、高低差 0m
2. 運転音測定条件：無響室，A スケール，JIS C 9612 によります。
3. 本仕様書は予告なく変更することがあります。
4. 能力、消費電力の（　）内数値は、最小から最大までの可変巾を示しています。
5. 室内機外形寸法中（　）内の寸法は、据付板を付けたときの寸法です。
6. 室外機外形寸法中（　）内の寸法は、サービスパネルの突出し寸法を示しています。
7. 設計圧力は 4.15MPa です。

掲載頁	外形寸法図	頁	2-42・2-43	2-42・2-43	2-42・2-43

項目 ＼ 形名			MSZ-AXV222-W,T MSZ-AXV222E-W,T		MSZ-AXV252-W,T MSZ-AXV252E-W,T		MSZ-AXV282-W,T MSZ-AXV282E-W,T	
性能	冷房	標準能力 (kW)	2.2(0.8～2.8)		2.5(0.8～3.1)		2.8(0.8～3.4)	
	暖房	標準能力 (kW)	2.5(0.8～3.9)		2.8(0.8～4.3)		3.6(0.8～4.5)	
		低温能力 (kW)	3.0		3.1		3.3	
	通年エネルギー消費効率 (APF)		5.8		5.8		5.8	
	運転音	冷房 室内（強・中・弱・静）(dB)	47 · 36 · 25		48 · 36 · 25		48 · 36 · 25	
		冷房 室外 (dB)	45		48		48	
		暖房 室内（強・中・弱・静）(dB)	46 · 35 · 28		48 · 35 · 28		49 · 35 · 28	
		暖房 室外 (dB)	46		46		49	
電気特性	電源（相・V・Hz）		単・100・50/60		単・100・50/60		単・100・50/60	
			冷房	暖房	冷房	暖房	冷房	暖房
	定格	標準消費電力 (W)	625(165～900)	585(135～1,350)	735(165～980)	635(135～1,485)	765(165～1,040)	885(135～1,485)
		運転電流 (A)	6.94	6.50	7.80	6.40	8.13	8.93
	Hz	力率 (%)	90	90	94	99	94	99
	低温消費電力 (W)		–	1,260	–	1,310	–	1,340
	始動電流 (A)		6.94		7.80		8.93	
製品	色調		(室内)ピュアホワイト・ブラウン (室外)ｱｲﾎﾞﾘｰ(3.0Y7.8/1.1)		(室内)ピュアホワイト・ブラウン (室外)ｱｲﾎﾞﾘｰ(3.0Y7.8/1.1)		(室内)ピュアホワイト・ブラウン (室外)ｱｲﾎﾞﾘｰ(3.0Y7.8/1.1)	
	外形寸法＜高さ×幅×奥行＞ (mm)		(室内)295×798×232(237) (室外)540×684(+61)×255(+45)		(室内)295×798×232(237) (室外)540×684(+61)×255(+45)		(室内)295×798×232(237) (室外)540×684(+61)×255(+45)	
	製品質量 (kg)		(室内)9 (室外)22		(室内)9 (室外)24		(室内)10 (室外)24	
	冷媒量 ＜R410A＞ (kg)		0.70		0.73		0.77	
	熱交換器形式		クロスフィン		クロスフィン		クロスフィン	
	内外接続電線		VVFｹｰﾌﾞﾙ 3芯・1本・φ2.0mm		VVFｹｰﾌﾞﾙ 3芯・1本・φ2.0mm		VVFｹｰﾌﾞﾙ 3芯・1本・φ2.0mm	
	延長配管	許容値 (m)	配管長 20・高低差 15		配管長 20・高低差 15		配管長 20・高低差 15	
	フレア接続 パイプ径	ガス管 (mm)	φ9.52		φ9.52		φ9.52	
		液管 (mm)	φ6.35		φ6.35		φ6.35	
		ドレン接続口 (mm)	φ16(外径)		φ16(外径)		φ16(外径)	
	保護装置	圧縮機保護	電流検知/吐出温度検知		電流検知/吐出温度検知		電流検知/吐出温度検知	
		送風機保護	(室内)電流検知/回転速度検知 (室外)電流検知/回転速度検知		(室内)電流検知/回転速度検知 (室外)電流検知/回転速度検知		(室内)電流検知/回転速度検知 (室外)電流検知/回転速度検知	
	圧縮機	形名	KNB065FKTH		KNB073FKFH		KNB073FKFH	
		出力 (W)	600		650		750	
	送風機	形式	(室内)ラインフローファン (室外)プロペラファン		(室内)ラインフローファン (室外)プロペラファン		(室内)ラインフローファン (室外)プロペラファン	
		出力 (W)	(室内)28	(室外)22	(室内)28	(室外)22	(室内)28	(室外)22
		風量切替	(室内)3段	(室外)3段	(室内)3段	(室外)3段	(室内)3段	(室外)3段
		冷房 回転速度 (rpm)	(室内)1,100	(室外)800	(室内)1,100	(室外)840	(室内)1,010	(室外)900
		冷房 風量 (m³/h)	(室内)630	(室外)1,880	(室内)630	(室外)2,020	(室内)690	(室外)2,165
		暖房 回転速度 (rpm)	(室内)1,100	(室外)750	(室内)1,120	(室外)750	(室内)1,030	(室外)780
		暖房 風量 (m³/h)	(室内)630	(室外)1,760	(室内)640	(室外)1,800	(室内)710	(室外)1,870
	コンセント形状・定格		⓫・15A		⓫・15A		⓫・15A	
	電源電線(分岐回路)の太さと長さ		φ1.6/7、φ2.0/11、φ2.6/19		φ1.6/7、φ2.0/11、φ2.6/19		φ1.6/7、φ2.0/11、φ2.6/19	

1. 運転特性は JIS C 9612 の条件で運転した場合の数値です。
   定格冷房能力 (室内側：27.0℃ [DB],19.0℃ [WB], 外気温度：35.0℃ [DB],24.0℃ [WB])
   定格暖房能力＜標準＞ (室内側：20.0℃ [DB], 外気温度：7.0℃ [DB],6.0℃ [WB])
   ＜低温＞ (室内側：20.0℃ [DB], 外気温度：2.0℃ [DB],1.0℃ [WB])
   延長配管 5 m (相当長), 高低差 0 m　※冷房標準能力 6.0kW 以上は、延長配管 7.5m(相当長)、高低差 0m
2. 運転音測定条件：無響室，A スケール，JIS C 9612 によります。
3. 本仕様書は予告なく変更することがあります。
4. 能力、消費電力の（　）内数値は、最小から最大までの可変巾を示しています。
5. 室内機外形寸法中（　）内の寸法は、据付板を付けたときの寸法です。
6. 室外機外形寸法中（　）内の寸法は、サービスパネルの突出し寸法を示しています。
7. 設計圧力は 4.15MPa です。

掲載頁	外形寸法図	頁	2-44・2-45	2-44・2-45	2-44・2-45

項目 ＼ 形名			MSZ-AXV282S-W,T MSZ-AXV282SE-W,T		MSZ-AXV362-W,T MSZ-AXV362E-W,T		MSZ-AXV362S-W,T MSZ-AXV362SE-W,T	
能性	冷房	標準能力 (kW)	2.8(0.8～3.4)		3.6(0.8～3.8)		3.6(0.8～3.8)	
	暖房	標準能力 (kW)	3.6(0.8～4.5)		4.2(0.8～4.8)		4.2(0.8～4.8)	
		低温能力 (kW)	3.3		3.8		3.8	
	通年エネルギー消費効率 (APF)		5.8		4.9		4.9	
	運転音	冷房 室内（強・中・弱・静）(dB)	48 · 36 · 25		48 · 39 · 26		48 · 39 · 26	
		冷房 室外 (dB)	48		48		48	
		暖房 室内（強・中・弱・静）(dB)	49 · 35 · 28		49 · 38 · 32		49 · 38 · 32	
		暖房 室外 (dB)	49		50		50	
電気特性	電源（相・V・Hz）		単・200・50/60		単・100・50/60		単・200・50/60	
			冷房	暖房	冷房	暖房	冷房	暖房
	定格	標準消費電力 (W)	765(165～1,040)	885(135～1,485)	1,335(165～1,410)	1,230(135～1,485)	1,335(165～1,410)	1,230(135～1,485)
		運転電流 (A)	4.05	4.45	14.20	12.40	7.10	6.20
	Hz	力率 (%)	94	99	94	99	94	99
	低温消費電力 (W)		–	1,340	–	1,440	–	1,440
	始動電流 (A)		4.45		14.20		7.10	
製品	色調		(室内)ピュアホワイト・ブラウン (室外)ｱｲﾎﾞﾘｰ(3.0Y7.8/1.1)		(室内)ピュアホワイト・ブラウン (室外)ｱｲﾎﾞﾘｰ(3.0Y7.8/1.1)		(室内)ピュアホワイト・ブラウン (室外)ｱｲﾎﾞﾘｰ(3.0Y7.8/1.1)	
	外形寸法＜高さ×幅×奥行＞ (mm)		(室内)295×798×232(237) (室外)540×684(+61)×255(+45)		(室内)295×798×232(237) (室外)550×800(+62)×285(+59.5)		(室内)295×798×232(237) (室外)550×800(+62)×285(+59.5)	
	製品質量 (kg)		(室内)10 (室外)24		(室内)10 (室外)27		(室内)10 (室外)29	
	冷媒量 ＜R410A＞ (kg)		0.77		0.75		0.80	
	熱交換器形式		クロスフィン		クロスフィン		クロスフィン	
	内外接続電線		VVFｹｰﾌﾞﾙ 3芯・1本・φ2.0mm		VVFｹｰﾌﾞﾙ 3芯・1本・φ2.0mm		VVFｹｰﾌﾞﾙ 3芯・1本・φ2.0mm	
	延長配管 フレア接続	許容値 (m)	配管長 20・高低差 15		配管長 20・高低差 15		配管長 20・高低差 15	
	パイプ径	ガス管 (mm)	φ9.52		φ9.52		φ9.52	
		液管 (mm)	φ6.35		φ6.35		φ6.35	
		ドレン接続口 (mm)	φ16(外径)		φ16(外径)		φ16(外径)	
	保護装置	圧縮機保護	電流検知/吐出温度検知		電流検知/吐出温度検知		電流検知/吐出温度検知	
		送風機保護	(室内)電流検知/回転速度検知 (室外)電流検知/回転速度検知		(室内)電流検知/回転速度検知 (室外)電流検知/回転速度検知		(室内)電流検知/回転速度検知 (室外)電流検知/回転速度検知	
	圧縮機	形名	KNB073FKFH		KNB073FKDH		KNB092FFDH	
		出力 (W)	750		950		950	
	送風機	形式	(室内)ラインフローファン (室外)プロペラファン		(室内)ラインフローファン (室外)プロペラファン		(室内)ラインフローファン (室外)プロペラファン	
		出力 (W)	(室内)40	(室外)22	(室内)28	(室外)50	(室内)40	(室外)50
		風量切替	(室内)3段	(室外)3段	(室内)3段	(室外)3段	(室内)3段	(室外)3段
	冷房	回転速度 (rpm)	(室内)1,010	(室外)900	(室内)1,150	(室外)860	(室内)1,150	(室外)860
		風量 (m³/h)	(室内)690	(室外)2,165	(室内)665	(室外)2,105	(室内)665	(室外)2,105
	暖房	回転速度 (rpm)	(室内)1,030	(室外)780	(室内)1,170	(室外)930	(室内)1,170	(室外)930
		風量 (m³/h)	(室内)710	(室外)1,870	(室内)680	(室外)2,270	(室内)680	(室外)2,270
	コンセント形状・定格		⊖ · 15A		⊓ · 15A		⊖ · 15A	
	電源電線(分岐回路)の太さと長さ		φ1.6/14、φ2.0/23、φ2.6/39		φ1.6/7、φ2.0/11、φ2.6/19		φ1.6/14、φ2.0/23、φ2.6/39	

1. 運転特性は JIS C 9612 の条件で運転した場合の数値です。
   定格冷房能力 (室内側：27.0℃ [DB],19.0℃ [WB], 外気温度：35.0℃ [DB],24.0℃ [WB])
   定格暖房能力＜標準＞ (室内側：20.0℃ [DB], 外気温度：7.0℃ [DB],6.0℃ [WB])
   ＜低温＞ (室内側：20.0℃ [DB], 外気温度：2.0℃ [DB],1.0℃ [WB])
   延長配管 5 m (相当長), 高低差 0 m　※冷房標準能力 6.0kW 以上は、延長配管 7.5m(相当長)、高低差 0m
2. 運転音測定条件：無響室，A スケール，JIS C 9612 によります。
3. 本仕様書は予告なく変更することがあります。
4. 能力、消費電力の（　）内数値は、最小から最大までの可変巾を示しています。
5. 室内機外形寸法中（　）内の寸法は、据付板を付けたときの寸法です。
6. 室外機外形寸法中（　）内の寸法は、サービスパネルの突出し寸法を示しています。
7. 設計圧力は 4.15MPa です。

掲載頁	外形寸法図	頁	2-44・2-45	2-44・2-45	2-44・2-45

項目 ＼ 形名			MSZ-AXV402S-W,T MSZ-AXV402SE-W,T		MSZ-AXV562S-W,T MSZ-AXV562SE-W,T	
性能	冷房	標準能力 (kW)	4.0(0.8～4.3)		5.6(0.8～5.8)	
	暖房	標準能力 (kW)	5.0(0.8～7.3)		6.7(0.8～9.1)	
		低温能力 (kW)	5.3		6.8	
	通年エネルギー消費効率 (APF)		4.9		5.0	
	運転音	冷房 室内（強・中・弱・静）(dB)	50 · 39 · 29		51 · 39 · 30	
		冷房 室外 (dB)	48		52	
		暖房 室内（強・中・弱・静）(dB)	51 · 39 · 32		52 · 39 · 32	
		暖房 室外 (dB)	50		55	
電気特性	電源（相・V・Hz）		単・200・50/60		単・200・50/60	
			冷房	暖房	冷房	暖房
	定格	標準消費電力 (W)	1,650(165～1,950)	1,470(135～2,615)	2,340(125～2,465)	1,840(125～2,970)
		運転電流 (A)	8.77	7.40	12.44	9.29
	Hz	力率 (%)	94	99	94	99
	低温消費電力 (W)		–	2,310	–	2,720
	始動電流 (A)		8.77		12.44	
製品	色調		(室内)ピュアホワイト・ブラウン (室外)ｱｲﾎﾞﾘｰ(3.0Y7.8/1.1)		(室内)ピュアホワイト・ブラウン (室外)ｱｲﾎﾞﾘｰ(3.0Y7.8/1.1)	
	外形寸法＜高さ×幅×奥行＞ (mm)		(室内)295×798×232(237) (室外)550×800(+62)×285(+59.5)		(室内)295×798×232(237) (室外)550×800(+62)×285(+59.5)	
	製品質量 (kg)		(室内)10 (室外)29		(室内)11 (室外)34	
	冷媒量 ＜R410A＞ (kg)		0.80		1.15	
	熱交換器形式		クロスフィン		クロスフィン	
	内外接続電線		VVFｹｰﾌﾞﾙ 3芯・1本・φ2.0mm		VVFｹｰﾌﾞﾙ 3芯・1本・φ2.0mm	
	延長配管	フレア接続 許容値 (m)	配管長 20・高低差 15		配管長 20・高低差 15	
		パイプ径 ガス管 (mm)	φ9.52		φ9.52	
		液管 (mm)	φ6.35		φ6.35	
		ドレン接続口 (mm)	φ16(外径)		φ16(外径)	
	保護装置	圧縮機保護	電流検知/吐出温度検知		電流検知/吐出温度検知	
		送風機保護	(室内)電流検知/回転速度検知 (室外)電流検知/回転速度検知		(室内)電流検知/回転速度検知 (室外)電流検知/回転速度検知	
	圧縮機	形名	KNB092FFDH		SNB140FRNH	
		出力 (W)	1100		1500	
	送風機	形式	(室内)ラインフローファン (室外)プロペラファン		(室内)ラインフローファン (室外)プロペラファン	
		出力 (W)	(室内)40	(室外)50	(室内)40	(室外)50
		風量切替	(室内)3段	(室外)3段	(室内)3段	(室外)3段
		冷房 回転速度 (rpm)	(室内)1,150	(室外)860	(室内)1,080	(室外)880
		冷房 風量 (m³/h)	(室内)665	(室外)2,105	(室内)730	(室外)2,000
		暖房 回転速度 (rpm)	(室内)1,170	(室外)930	(室内)1,100	(室外)880
		暖房 風量 (m³/h)	(室内)680	(室外)2,270	(室内)750	(室外)2,000
	コンセント形状・定格		⊖・15A		⊖・15A	
	電源電線(分岐回路)の太さと長さ		φ1.6/14、φ2.0/23、φ2.6/39		φ1.6/14、φ2.0/23、φ2.6/39	

1. 運転特性は JIS C 9612 の条件で運転した場合の数値です。
   定格冷房能力 (室内側：27.0℃ [DB],19.0℃ [WB], 外気温度：35.0℃ [DB],24.0℃ [WB])
   定格暖房能力＜標準＞ (室内側：20.0℃ [DB], 外気温度：7.0℃ [DB],6.0℃ [WB])
   ＜低温＞ (室内側：20.0℃ [DB], 外気温度：2.0℃ [DB],1.0℃ [WB])
   延長配管 5 m (相当長), 高低差 0 m　※冷房標準能力 6.0kW 以上は、延長配管 7.5m(相当長)、高低差 0m
2. 運転音測定条件：無響室，A スケール，JIS C 9612 によります。
3. 本仕様書は予告なく変更することがあります。
4. 能力、消費電力の（　）内数値は、最小から最大までの可変巾を示しています。
5. 室内機外形寸法中（　）内の寸法は、据付板を付けたときの寸法です。
6. 室外機外形寸法中（　）内の寸法は、サービスパネルの突出し寸法を示しています。
7. 設計圧力は 4.15MPa です。

掲載頁	外形寸法図	頁	2-44・2-45	2-44・2-45

項目 ＼ 形名			MSZ-GV222-W,T MSZ-GV222E-W,T MSZ-GV222EE-W,T		MSZ-GV252-W,T MSZ-GV252E-W,T MSZ-GV252EE-W,T		MSZ-GV282-W,T MSZ-GV282E-W,T MSZ-GV282EE-W,T	
性能	冷房	標準能力 (kW)	2.2(0.8～2.8)		2.5(0.8～3.1)		2.8(0.8～3.4)	
	暖房	標準能力 (kW)	2.5(0.8～3.9)		2.8(0.8～4.3)		3.6(0.8～4.5)	
		低温能力 (kW)	3.0		3.1		3.3	
	通年エネルギー消費効率 (APF)		5.8		5.8		5.8	
	運転音	冷房 室内（強・中・弱・静）(dB)	47 · 36 · 25		48 · 36 · 25		48 · 36 · 25	
		冷房 室外 (dB)	45		48		48	
		暖房 室内（強・中・弱・静）(dB)	46 · 35 · 28		48 · 35 · 28		49 · 35 · 28	
		暖房 室外 (dB)	46		46		49	
電気特性	電源（相・V・Hz）		単・100・50/60		単・100・50/60		単・100・50/60	
			冷房	暖房	冷房	暖房	冷房	暖房
	定格	標準消費電力 (W)	625(165～900)	585(135～1,350)	735(165～980)	635(135～1,485)	765(165～1,040)	885(135～1,485)
		運転電流 (A)	6.94	6.50	7.80	6.40	8.13	8.93
	Hz	力率 (%)	90	90	94	99	94	99
	低温消費電力 (W)		–	1,260	–	1,310	–	1,340
	始動電流 (A)		6.94		7.80		8.93	
製品	色調		(室内)ピュアホワイト・ブラウン (室外)ｱｲﾎﾞﾘｰ(3.0Y7.8/1.1)		(室内)ピュアホワイト・ブラウン (室外)ｱｲﾎﾞﾘｰ(3.0Y7.8/1.1)		(室内)ピュアホワイト・ブラウン (室外)ｱｲﾎﾞﾘｰ(3.0Y7.8/1.1)	
	外形寸法＜高さ×幅×奥行＞ (mm)		(室内)295×798×232(237) (室外)540×684(+61)×255(+45)		(室内)295×798×232(237) (室外)540×684(+61)×255(+45)		(室内)295×798×232(237) (室外)540×684(+61)×255(+45)	
	製品質量 (kg)		(室内)9 (室外)22		(室内)9 (室外)24		(室内)10 (室外)24	
	冷媒量 ＜R410A＞ (kg)		0.70		0.73		0.77	
	熱交換器形式		クロスフィン		クロスフィン		クロスフィン	
	内外接続電線		VVFｹｰﾌﾞﾙ 3芯・1本・φ2.0mm		VVFｹｰﾌﾞﾙ 3芯・1本・φ2.0mm		VVFｹｰﾌﾞﾙ 3芯・1本・φ2.0mm	
	延長配管	許容値 (m)	配管長 20・高低差 15		配管長 20・高低差 15		配管長 20・高低差 15	
	フレア接続 パイプ径	ガス管 (mm)	φ9.52		φ9.52		φ9.52	
		液管 (mm)	φ6.35		φ6.35		φ6.35	
		ドレン接続口 (mm)	φ16(外径)		φ16(外径)		φ16(外径)	
	保護装置	圧縮機保護	電流検知/吐出温度検知		電流検知/吐出温度検知		電流検知/吐出温度検知	
		送風機保護	(室内)電流検知/回転速度検知 (室外)電流検知/回転速度検知		(室内)電流検知/回転速度検知 (室外)電流検知/回転速度検知		(室内)電流検知/回転速度検知 (室外)電流検知/回転速度検知	
	圧縮機	形名	KNB065FKTH		KNB073FKFH		KNB073FKFH	
		出力 (W)	600		650		750	
	送風機	形式	(室内)ラインフローファン (室外)プロペラファン		(室内)ラインフローファン (室外)プロペラファン		(室内)ラインフローファン (室外)プロペラファン	
		出力 (W)	(室内)28	(室外)22	(室内)28	(室外)22	(室内)28	(室外)22
		風量切替	(室内)3段	(室外)3段	(室内)3段	(室外)3段	(室内)3段	(室外)3段
		冷房 回転速度 (rpm)	(室内)1,100	(室外)800	(室内)1,100	(室外)840	(室内)1,010	(室外)900
		冷房 風量 (m³/h)	(室内)630	(室外)1,880	(室内)630	(室外)2,020	(室内)690	(室外)2,165
		暖房 回転速度 (rpm)	(室内)1,100	(室外)750	(室内)1,120	(室外)750	(室内)1,030	(室外)780
		暖房 風量 (m³/h)	(室内)630	(室外)1,760	(室内)640	(室外)1,800	(室内)710	(室外)1,870
	コンセント形状・定格		⓫・15A		⓫・15A		⓫・15A	
	電源電線(分岐回路)の太さと長さ		φ1.6/7、φ2.0/11、φ2.6/19		φ1.6/7、φ2.0/11、φ2.6/19		φ1.6/7、φ2.0/11、φ2.6/19	

1. 運転特性は JIS C 9612 の条件で運転した場合の数値です。
   定格冷房能力 (室内側：27.0℃ [DB],19.0℃ [WB], 外気温度：35.0℃ [DB],24.0℃ [WB])
   定格暖房能力＜標準＞ (室内側：20.0℃ [DB], 外気温度：7.0℃ [DB],6.0℃ [WB])
   ＜低温＞ (室内側：20.0℃ [DB], 外気温度：2.0℃ [DB],1.0℃ [WB])
   延長配管 5 m (相当長), 高低差 0 m　※冷房標準能力 6.0kW 以上は、延長配管 7.5m(相当長)、高低差 0m
2. 運転音測定条件：無響室，A スケール，JIS C 9612 によります。
3. 本仕様書は予告なく変更することがあります。
4. 能力、消費電力の（　）内数値は、最小から最大までの可変巾を示しています。
5. 室内機外形寸法中（　）内の寸法は、据付板を付けたときの寸法です。
6. 室外機外形寸法中（　）内の寸法は、サービスパネルの突出し寸法を示しています。
7. 設計圧力は 4.15MPa です。

掲載頁	外形寸法図	頁	2-46・2-47	2-46・2-47	2-46・2-47

項目 ＼ 形名			MSZ-GV362-W,T MSZ-GV362E-W,T MSZ-GV362EE-W,T		MSZ-GV402S-W,T MSZ-GV402SE-W,T MSZ-GV402SEE-W,T		MSZ-GV562S-W,T MSZ-GV562SE-W,T MSZ-GV562SEE-W,T	
性能	冷房	標準能力 (kW)	3.6(0.8～3.8)		4.0(0.8～4.3)		5.6(0.8～5.8)	
	暖房	標準能力 (kW)	4.2(0.8～4.8)		5.0(0.8～7.3)		6.7(0.8～9.1)	
		低温能力 (kW)	3.8		5.3		6.8	
	通年エネルギー消費効率 (APF)		4.9		4.9		5.0	
	運転音	冷房 室内（強・中・弱・静）(dB)	48 · 39 · 26		50 · 39 · 29		51 · 39 · 30	
		冷房 室外 (dB)	48		48		52	
		暖房 室内（強・中・弱・静）(dB)	49 · 38 · 32		51 · 39 · 32		52 · 39 · 32	
		暖房 室外 (dB)	50		50		55	
電気特性	電源（相・V・Hz）		単・100・50/60		単・200・50/60		単・200・50/60	
			冷房	暖房	冷房	暖房	冷房	暖房
	定格	標準消費電力 (W)	1,335(165～1,410)	1,230(135～1,485)	1,650(165～1,950)	1,470(135～2,615)	2,340(125～2,465)	1,840(125～2,970)
		運転電流 (A)	14.20	12.40	8.77	7.40	12.44	9.29
	Hz	力率 (%)	94	99	94	99	94	99
	低温消費電力 (W)		–	1,440	–	2,310	–	2,720
	始動電流 (A)		14.20		8.77		12.44	
製品	色調		(室内)ピュアホワイト・ブラウン (室外)ｱｲﾎﾞﾘｰ(3.0Y7.8/1.1)		(室内)ピュアホワイト・ブラウン (室外)ｱｲﾎﾞﾘｰ(3.0Y7.8/1.1)		(室内)ピュアホワイト・ブラウン (室外)ｱｲﾎﾞﾘｰ(3.0Y7.8/1.1)	
	外形寸法＜高さ×幅×奥行＞ (mm)		(室内)295×798×232(237) (室外)550×800(+62)×285(+59.5)		(室内)295×798×232(237) (室外)550×800(+62)×285(+59.5)		(室内)295×798×232(237) (室外)550×800(+62)×285(+59.5)	
	製品質量 (kg)		(室内)10 (室外)27		(室内)10 (室外)29		(室内)11 (室外)34	
	冷媒量 ＜R410A＞ (kg)		0.75		0.80		1.15	
	熱交換器形式		クロスフィン		クロスフィン		クロスフィン	
	内外接続電線		VVFｹｰﾌﾞﾙ 3芯・1本・φ2.0mm		VVFｹｰﾌﾞﾙ 3芯・1本・φ2.0mm		VVFｹｰﾌﾞﾙ 3芯・1本・φ2.0mm	
	延長配管	許容値 (m)	配管長 20・高低差 15		配管長 20・高低差 15		配管長 20・高低差 15	
	フレア接続 パイプ径	ガス管 (mm)	φ9.52		φ9.52		φ9.52	
		液管 (mm)	φ6.35		φ6.35		φ6.35	
		ドレン接続口 (mm)	φ16(外径)		φ16(外径)		φ16(外径)	
	保護装置	圧縮機保護	電流検知/吐出温度検知		電流検知/吐出温度検知		電流検知/吐出温度検知	
		送風機保護	(室内)電流検知/回転速度検知 (室外)電流検知/回転速度検知		(室内)電流検知/回転速度検知 (室外)電流検知/回転速度検知		(室内)電流検知/回転速度検知 (室外)電流検知/回転速度検知	
	圧縮機	形名	KNB073FKDH		KNB092FFDH		SNB140FRNH	
		出力 (W)	950		1100		1500	
	送風機	形式	(室内)ラインフローファン (室外)プロペラファン		(室内)ラインフローファン (室外)プロペラファン		(室内)ラインフローファン (室外)プロペラファン	
		出力 (W)	(室内)28	(室外)50	(室内)40	(室外)50	(室内)40	(室外)50
		風量切替	(室内)3段	(室外)3段	(室内)3段	(室外)3段	(室内)3段	(室外)3段
		冷房 回転速度 (rpm)	(室内)1,150	(室外)860	(室内)1,150	(室外)860	(室内)1,080	(室外)880
		冷房 風量 (m³/h)	(室内)665	(室外)2,105	(室内)665	(室外)2,105	(室内)730	(室外)2,000
		暖房 回転速度 (rpm)	(室内)1,170	(室外)930	(室内)1,170	(室外)930	(室内)1,100	(室外)880
		暖房 風量 (m³/h)	(室内)680	(室外)2,270	(室内)680	(室外)2,270	(室内)750	(室外)2,000
	コンセント形状・定格		⑪ · 15A		⊖ · 15A		⊖ · 15A	
	電源電線(分岐回路)の太さと長さ		φ1.6/7、φ2.0/11、φ2.6/19		φ1.6/14、φ2.0/23、φ2.6/39		φ1.6/14、φ2.0/23、φ2.6/39	

1. 運転特性は JIS C 9612 の条件で運転した場合の数値です。
   定格冷房能力 (室内側：27.0℃ [DB],19.0℃ [WB], 外気温度：35.0℃ [DB],24.0℃ [WB])
   定格暖房能力＜標準＞ (室内側：20.0℃ [DB], 外気温度：7.0℃ [DB],6.0℃ [WB])
   ＜低温＞ (室内側：20.0℃ [DB], 外気温度：2.0℃ [DB],1.0℃ [WB])
   延長配管 5 m (相当長), 高低差 0 m　※冷房標準能力 6.0kW 以上は、延長配管 7.5m(相当長)、高低差 0m
2. 運転音測定条件：無響室，A スケール，JIS C 9612 によります。
3. 本仕様書は予告なく変更することがあります。
4. 能力、消費電力の（　）内数値は、最小から最大までの可変巾を示しています。
5. 室内機外形寸法中（　）内の寸法は、据付板を付けたときの寸法です。
6. 室外機外形寸法中（　）内の寸法は、サービスパネルの突出し寸法を示しています。
7. 設計圧力は 4.15MPa です。

掲載頁	外形寸法図	頁	2-46・2-47	2-46・2-47	2-46・2-47

（2）床置形（MFZ形）

項目 ＼ 形名			室内 MFZ-282AS-W,B 室外 MUFZ-282AS		室内 MFZ-362AS-W,B 室外 MUFZ-362AS		室内 MFZ-402AS-W,B 室外 MUFZ-402AS	
性能	冷房	標準能力 (kW)	2.8(0.9～4.0)		3.6(0.9～4.3)		4.0(0.9～4.4)	
	暖房	標準能力 (kW)	4.0(0.9～7.2)		4.8(0.9～7.3)		5.6(0.9～8.0)	
		低温能力 (kW)	5.2		5.3		5.8	
	通年エネルギー消費効率 (APF)		5.2		4.8		4.8	
	運転音	冷房 室内（強・中・弱・静） (dB)	47 · 39 · 33 · 28		49 · 41 · 36 · 31		49 · 41 · 36 · 31	
		冷房 室外 (dB)	47		47		48	
		暖房 室内（強・中・弱・静） (dB)	48 · 37 · 30 · 26		48 · 40 · 34 · 28		48 · 40 · 34 · 28	
		暖房 室外 (dB)	48		48		49	
電気特性	電源（相・V・Hz）		単・200・50/60		単・200・50/60		単・200・50/60	
			冷房	暖房	冷房	暖房	冷房	暖房
	定格	標準消費電力 (W)	615(170～1,300)	970(190～2,625)	980(180～1,500)	1,245(170～2,705)	1,140(190～1,600)	1,640(180～2,920)
		運転電流 (A)	3.35	5.20	5.24	6.35	6.08	8.36
	Hz	力率 (%)	91	93	93	98	93	98
	低温消費電力 (W)		–	2,320	–	2,390	–	2,580
	始動電流 (A)		5.20		6.35		8.36	
製品	色調		(室内)ホワイト・ダークブラウン (室外)アイボリー(3.0Y7.8/1.1)		(室内)ホワイト・ダークブラウン (室外)アイボリー(3.0Y7.8/1.1)		(室内)ホワイト・ダークブラウン (室外)アイボリー(3.0Y7.8/1.1)	
	外形寸法<高さ×幅×奥行> (mm)		(室内)600×700×200 (室外)550×800(+62)×285(+59.5)		(室内)600×700×200 (室外)550×800(+62)×285(+59.5)		(室内)600×700×200 (室外)550×800(+62)×285(+59.5)	
	製品質量 (kg)		(室内)14 (室外)32		(室内)14 (室外)33		(室内)14 (室外)33	
	冷媒量 <R410A> (kg)		1.20		1.20		1.20	
	熱交換器形式		クロスフィン		クロスフィン		クロスフィン	
	内外接続電線		VVFケーブル 3芯・1本・φ2.0mm		VVFケーブル 3芯・1本・φ2.0mm		VVFケーブル 3芯・1本・φ2.0mm	
	延長配管 フレア接続	許容値 (m)	配管長 30・高低差 20		配管長 30・高低差 20		配管長 30・高低差 20	
		パイプ径 ガス管 (mm)	φ9.52		φ9.52		φ9.52	
		パイプ径 液管 (mm)	φ6.35		φ6.35		φ6.35	
		パイプ径 ドレン接続口 (mm)	φ16(外径)/VP30接続		φ16(外径)/VP30接続		φ16(外径)/VP30接続	
	保護装置	圧縮機保護	電流検知/吐出温度検知		電流検知/吐出温度検知		電流検知/吐出温度検知	
		送風機保護	(室内)電流検知/回転速度検知 (室外)電流検知/回転速度検知		(室内)電流検知/回転速度検知 (室外)電流検知/回転速度検知		(室内)電流検知/回転速度検知 (室外)電流検知/回転速度検知	
	圧縮機	形名	KNB092FFAH		SNB140FRNH		SNB140FRNH	
		出力 (W)	750		950		1,100	
	送風機	形式	(室内)ラインフローファン×2	(室外)プロペラファン	(室内)ラインフローファン×2	(室外)プロペラファン	(室内)ラインフローファン×2	(室外)プロペラファン
		出力 (W)	(室内)30+30	(室外)50	(室内)30+30	(室外)50	(室内)30+30	(室外)50
		風量切替	(室内)4段	(室外)3段	(室内)4段	(室外)3段	(室内)4段	(室外)3段
		冷房 回転速度 (rpm)	(室内)1350/1350	(室外)860	(室内)1450/1450	(室外)860	(室内)1450/1450	(室外)860
		冷房 風量 (m^3/h)	(室内)760	(室外)2,000	(室内)825	(室外)2,000	(室内)825	(室外)2,000
		暖房 回転速度 (rpm)	(室内)1400/1400	(室外)795	(室内)1450/1450	(室外)795	(室内)1450/1450	(室外)795
		暖房 風量 (m^3/h)	(室内)795	(室外)1,835	(室内)825	(室外)1,835	(室内)825	(室外)1,835
	コンセント形状・定格		端子台直付・15A		端子台直付・15A		端子台直付・15A	
	電源電線(分岐回路)の太さと長さ		φ1.6/14、φ2.0/23		φ1.6/14、φ2.0/23		φ1.6/14、φ2.0/23	

1. 運転特性は JIS C 9612 の条件で運転した場合の数値です。
   定格冷房能力 (室内側：27.0℃ [DB],19.0℃ [WB], 外気温度：35.0℃ [DB],24.0℃ [WB])
   定格暖房能力<標準> (室内側：20.0℃ [DB], 外気温度：7.0℃ [DB],6.0℃ [WB])
   <低温> (室内側：20.0℃ [DB], 外気温度：2.0℃ [DB],1.0℃ [WB])
   延長配管 5 m (相当長), 高低差 0 m　※冷房標準能力 6.0kW 以上は、延長配管 7.5m(相当長)、高低差 0m
2. 運転音測定条件：無響室，A スケール，JIS C 9612 によります。
3. 本仕様書は予告なく変更することがあります。
4. 能力、消費電力の（　）内数値は、最小から最大までの可変巾を示しています。
5. 室外機外形寸法中（　）内の寸法は、サービスパネルの突出し寸法を示しています。
6. 設計圧力は 4.15MPa です。

掲載頁	外形寸法図	頁	2-48・2-49	2-48・2-49	2-48・2-49

項目 ＼ 形名				室内 MFZ-502AS-W,B 室外 MUFZ-502AS		室内 MFZ-562AS-W,B 室外 MUFZ-562AS	
性能	冷房	標準能力 (kW)		5.0(0.9～5.7)		5.6(0.9～5.8)	
	暖房	標準能力 (kW)		6.3(0.9～8.4)		6.7(0.9～8.8)	
		低温能力 (kW)		6.1		6.4	
	通年エネルギー消費効率 (APF)			4.3		4.3	
	運転音	冷房	室内（強・中・弱・静） (dB)	53 · 47 · 41 · 36		53 · 47 · 41 · 36	
			室外 (dB)	51		51	
		暖房	室内（強・中・弱・静） (dB)	52 · 44 · 39 · 32		52 · 44 · 39 · 32	
			室外 (dB)	52		53	
電気特性	電源（相・V・Hz）			単・200・50/60		単・200・50/60	
				冷房	暖房	冷房	暖房
	定格 Hz	標準消費電力 (W)		1,580(250～2,000)	1,805(250～2,825)	1,875(260～2,100)	2,030(260～3,450)
		運転電流 (A)		8.29	9.20	9.65	10.35
		力率 (%)		95	98	97	98
	低温消費電力 (W)			－	2,500	－	3,050
	始動電流 (A)			9.20		10.35	
製品	色調			(室内)ホワイト・ダークブラウン (室外)アイボリー(3.0Y7.8/1.1)		(室内)ホワイト・ダークブラウン (室外)アイボリー(3.0Y7.8/1.1)	
	外形寸法＜高さ×幅×奥行＞ (mm)			(室内)600×700×200 (室外)630×809(+62)×300(+60)		(室内)600×700×200 (室外)630×809(+62)×300(+60)	
	製品質量 (kg)			(室内)14 (室外)41		(室内)14 (室外)41	
	冷媒量 <R410A> (kg)			1.65		1.65	
	熱交換器形式			クロスフィン		クロスフィン	
	内外接続電線			VVFケーブル 3芯・1本・φ2.0mm		VVFケーブル 3芯・1本・φ2.0mm	
	フレア接続延長配管	許容値 (m)		配管長 30・高低差 20		配管長 30・高低差 20	
		パイプ径	ガス管 (mm)	φ9.52		φ12.7	
			液管 (mm)	φ6.35		φ6.35	
			ドレン接続口 (mm)	φ16(外径)/VP30接続		φ16(外径)/VP30接続	
	保護装置	圧縮機保護		電流検知/吐出温度検知		電流検知/吐出温度検知	
		送風機保護		(室内)電流検知/回転速度検知 (室外)電流検知/回転速度検知		(室内)電流検知/回転速度検知 (室外)電流検知/回転速度検知	
	圧縮機	形名		SNB172FDKH		SNB172FDKH	
		出力 (W)		1,300		1,500	
	送風機	形式		(室内)ラインフローファン×2	(室外)プロペラファン	(室内)ラインフローファン×2	(室外)プロペラファン
		出力 (W)		(室内)30+30	(室外)62	(室内)30+30	(室外)62
		風量切替		(室内)4段	(室外)3段	(室内)4段	(室外)3段
		冷房	回転速度 (rpm)	(室内)1600/1600	(室外)795	(室内)1600/1600	(室外)795
			風量 (m^3/h)	(室内)920	(室外)2,675	(室内)920	(室外)2,675
		暖房	回転速度 (rpm)	(室内)1600/1600	(室外)770	(室内)1600/1600	(室外)770
			風量 (m^3/h)	(室内)900	(室外)2,600	(室内)900	(室外)2,600
	コンセント形状・定格			端子台直付 ・20A		端子台直付 ・20A	
	電源電線(分岐回路)の太さと長さ			φ2.0/17		φ2.0/17	

1. 運転特性は JIS C 9612 の条件で運転した場合の数値です。
   定格冷房能力 (室内側：27.0℃ [DB],19.0℃ [WB], 外気温度：35.0℃ [DB],24.0℃ [WB])
   定格暖房能力＜標準＞ (室内側：20.0℃ [DB], 外気温度：7.0℃ [DB],6.0℃ [WB])
   ＜低温＞ (室内側：20.0℃ [DB], 外気温度：2.0℃ [DB],1.0℃ [WB])
   延長配管 5 m (相当長), 高低差 0 m　　※冷房標準能力 6.0kW 以上は、延長配管 7.5m(相当長)、高低差 0m
2. 運転音測定条件：無響室，A スケール，JIS C 9612 によります。
3. 本仕様書は予告なく変更することがあります。
4. 能力、消費電力の（　）内数値は、最小から最大までの可変巾を示しています。
5. 室外機外形寸法中（　）内の寸法は、サービスパネルの突出し寸法を示しています。
6. 設計圧力は 4.15MPa です。

掲載頁	外形寸法図	頁	2-48・2-50	2-48・2-50

（3）一方向天井カセット形（MLZ-RX/GX形）

項目 ＼ 形名			室内 MLZ-RX282AS 室外 MULZ-RX282AS		室内 MLZ-RX362AS 室外 MULZ-RX362AS		室内 MLZ-RX402AS 室外 MULZ-RX402AS	
性能	冷房	標準能力 (kW)	2.8(0.9～3.6)		3.6(0.9～4.0)		4.0(0.9～4.5)	
	暖房	標準能力 (kW)	4.0(0.9～7.0)		4.8(0.9～7.6)		5.6(0.9～7.9)	
		低温能力 (kW)	5.1		5.5		5.7	
	通年エネルギー消費効率 (APF)		5.2		4.8		4.8	
	運転音 冷房	室内（強・中・弱・静） (dB)	42 · 38 · 36 · 34		43 · 39 · 37 · 35		44 · 40 · 38 · 36	
		室外 (dB)	47		47		47	
	運転音 暖房	室内（強・中・弱・静） (dB)	41 · 37 · 34 · 31		44 · 39 · 37 · 34		45 · 41 · 39 · 36	
		室外 (dB)	48		52		54	
電気特性	電源（相・V・Hz）		単・200・50/60		単・200・50/60		単・200・50/60	
			冷房	暖房	冷房	暖房	冷房	暖房
	定格	標準消費電力 (W)	640(185～1,050)	1,090(225～2,725)	990(185～1,100)	1,450(225～2,915)	1,125(185～1,325)	1,695(225～2,960)
		運転電流 (A)	3.51	5.50	5.43	7.32	6.11	8.56
	Hz	力率 (%)	91	99	91	99	92	99
	低温消費電力 (W)		－	2,410	－	2,580	－	2,620
	始動電流 (A)		5.50		7.32		8.56	
製品	色調		(室内)－ (室外)アイボリー(3.0Y7.8/1.1)		(室内)－ (室外)アイボリー(3.0Y7.8/1.1)		(室内)－ (室外)アイボリー(3.0Y7.8/1.1)	
	外形寸法＜高さ×幅×奥行＞ (mm)		(室内)175×1102×360 (室外)550×800(+62)×285(+59.5)		(室内)175×1102×360 (室外)550×800(+62)×285(+59.5)		(室内)175×1102×360 (室外)550×800(+62)×285(+59.5)	
	製品質量 (kg)		(室内)15 (室外)33		(室内)15 (室外)33		(室内)15 (室外)36	
	冷媒量 <R410A> (kg)		1.10		1.10		1.35	
	熱交換器形式		クロスフィン		クロスフィン		クロスフィン	
	内外接続電線		VVFｹｰﾌﾞﾙ 3芯・1本・φ2.0mm		VVFｹｰﾌﾞﾙ 3芯・1本・φ2.0mm		VVFｹｰﾌﾞﾙ 3芯・1本・φ2.0mm	
	延長配管 フレア接続	許容値 (m)	配管長 35・高低差 20		配管長 35・高低差 20		配管長 35・高低差 20	
		パイプ径 ガス管 (mm)	φ9.52		φ9.52		φ9.52	
		液管 (mm)	φ6.35		φ6.35		φ6.35	
		ドレン接続口 (mm)	VP20		VP20		VP20	
	保護装置	圧縮機保護	電流検知/吐出温度検知		電流検知/吐出温度検知		電流検知/吐出温度検知	
		送風機保護	(室内)電流検知/回転速度検知 (室外)電流検知/回転速度検知		(室内)電流検知/回転速度検知 (室外)電流検知/回転速度検知		(室内)電流検知/回転速度検知 (室外)電流検知/回転速度検知	
	圧縮機	形名	SNB140FRNH		SNB140FRNH		SNB140FRNH	
		出力 (W)	750		950		1,100	
	送風機	形式	(室内)ラインフローファン	(室外)プロペラファン	(室内)ラインフローファン	(室外)プロペラファン	(室内)ラインフローファン	(室外)プロペラファン
		出力 (W)	(室内)30	(室外)50	(室内)30	(室外)50	(室内)30	(室外)50
		風量切替	(室内)4段	(室外)3段	(室内)4段	(室外)3段	(室内)4段	(室外)3段
	冷房	回転速度 (rpm)	(室内)1240	(室外)860	(室内)1,290	(室外)860	(室内)1350	(室外)860
		風量 (m^3/h)	(室内)552	(室外)1,765	(室内)576	(室外)1,765	(室内)612	(室外)1,765
	暖房	回転速度 (rpm)	(室内)1270	(室外)795	(室内)1350	(室外)950	(室内)1410	(室外)950
		風量 (m^3/h)	(室内)570	(室外)1,625	(室内)612	(室外)1,945	(室内)642	(室外)1,945
	コンセント形状・定格		端子台直付・15A		端子台直付・15A		端子台直付・15A	
	電源電線(分岐回路)の太さと長さ		φ1.6/14、φ2.0/23		φ1.6/14、φ2.0/23		φ1.6/14、φ2.0/23	

1. 運転特性は JIS C 9612 の条件で運転した場合の数値です。
   定格冷房能力 (室内側：27.0℃ [DB],19.0℃ [WB], 外気温度：35.0℃ [DB],24.0℃ [WB])
   定格暖房能力＜標準＞ (室内側：20.0℃ [DB], 外気温度：7.0℃ [DB],6.0℃ [WB])
   ＜低温＞ (室内側：20.0℃ [DB], 外気温度：2.0℃ [DB],1.0℃ [WB])
   延長配管 5 m (相当長), 高低差 0 m　　※冷房標準能力 6.0kW 以上は、延長配管 7.5m(相当長)、高低差 0m
2. 運転音測定条件：無響室，A スケール，JIS C 9612 によります。
3. 本仕様書は予告なく変更することがあります。
4. 能力、消費電力の（　）内数値は、最小から最大までの可変巾を示しています。
5. 室外機外形寸法中（　）内の寸法は、サービスパネルの突出し寸法を示しています。
6. 設計圧力は 4.15MPa です。

掲載頁	外形寸法図	頁	2-51・2-52	2-51・2-52	2-51・2-52

項目 ＼ 形名				室内 MLZ-RX502AS 室外 MULZ-RX502AS		室内 MLZ-RX562AS 室外 MULZ-RX562AS	
性能	冷房	標準能力 (kW)		5.0(0.9～5.2)		5.6(0.9～5.7)	
	暖房	標準能力 (kW)		6.3(0.9～8.8)		6.7(0.9～9.1)	
		低温能力 (kW)		6.4		6.6	
	通年エネルギー消費効率 (APF)			4.3		4.3	
	運転音	冷房	室内（強・中・弱・静） (dB)	48 · 44 · 41 · 38		50 · 46 · 42 · 38	
			室外 (dB)	49		50	
		暖房	室内（強・中・弱・静） (dB)	48 · 44 · 41 · 37		51 · 45 · 41 · 37	
			室外 (dB)	52		53	
電気特性	電源（相・V・Hz）			単・200・50/60		単・200・50/60	
				冷房	暖房	冷房	暖房
	定格 Hz	標準消費電力 (W)		1,595(225～1,750)	1,855(410～3,390)	1,825(225～1,850)	1,990(410～3,485)
		運転電流 (A)		8.48	9.36	9.60	10.05
		力率 (%)		94	99	95	99
	低温消費電力 (W)			－	3,000	－	3,000
	始動電流 (A)			9.36		10.05	
製品	色調			(室内)－ (室外)アイボリー(3.0Y7.8/1.1)		(室内)－ (室外)アイボリー(3.0Y7.8/1.1)	
	外形寸法<高さ×幅×奥行> (mm)			(室内)175×1102×360 (室外)630×809(+62)×300(+60)		(室内)175×1102×360 (室外)630×809(+62)×300(+60)	
	製品質量 (kg)			(室内)15 (室外)41		(室内)15 (室外)41	
	冷媒量 <R410A> (kg)			1.55		1.55	
	熱交換器形式			クロスフィン		クロスフィン	
	内外接続電線			VVFｹｰﾌﾞﾙ 3芯・1本・φ2.0mm		VVFｹｰﾌﾞﾙ 3芯・1本・φ2.0mm	
	延長配管 フレア接続	許容値 (m)		配管長 35・高低差 20		配管長 35・高低差 20	
		パイプ径	ガス管 (mm)	φ9.52		φ12.7	
			液管 (mm)	φ6.35		φ6.35	
			ドレン接続口 (mm)	VP20		VP20	
	保護装置	圧縮機保護		電流検知/吐出温度検知		電流検知/吐出温度検知	
		送風機保護		(室内)電流検知/回転速度検知 (室外)電流検知/回転速度検知		(室内)電流検知/回転速度検知 (室外)電流検知/回転速度検知	
	圧縮機	形名		SNB172FDKH		SNB172FDKH	
		出力 (W)		1,300		1,500	
	送風機	形式		(室内)ラインフローファン	(室外)プロペラファン	(室内)ラインフローファン	(室外)プロペラファン
		出力 (W)		(室内)30	(室外)62	(室内)30	(室外)62
		風量切替		(室内)4段	(室外)3段	(室内)4段	(室外)3段
		冷房	回転速度 (rpm)	(室内)1,550	(室外)770	(室内)1680	(室外)770
			風量 (m^3/h)	(室内)714	(室外)2,725	(室内)780	(室外)2,725
		暖房	回転速度 (rpm)	(室内)1570	(室外)770	(室内)1680	(室外)770
			風量 (m^3/h)	(室内)726	(室外)2,725	(室内)780	(室外)2,725
	コンセント形状・定格			端子台直付・20A		端子台直付・20A	
	電源電線(分岐回路)の太さと長さ			φ2.0/17		φ2.0/17	

1. 運転特性は JIS C 9612 の条件で運転した場合の数値です。
   定格冷房能力 (室内側：27.0℃ [DB],19.0℃ [WB], 外気温度：35.0℃ [DB],24.0℃ [WB])
   定格暖房能力<標準> (室内側：20.0℃ [DB], 外気温度：7.0℃ [DB],6.0℃ [WB])
   <低温> (室内側：20.0℃ [DB], 外気温度：2.0℃ [DB],1.0℃ [WB])
   延長配管 5 m (相当長), 高低差 0 m　※冷房標準能力 6.0kW 以上は、延長配管 7.5m(相当長)、高低差 0m
2. 運転音測定条件：無響室，A スケール，JIS C 9612 によります。
3. 本仕様書は予告なく変更することがあります。
4. 能力、消費電力の（　）内数値は、最小から最大までの可変巾を示しています。
5. 室外機外形寸法中（　）内の寸法は、サービスパネルの突出し寸法を示しています。
6. 設計圧力は 4.15MPa です。

掲載頁	外形寸法図	頁	2-51・2-53	2-51・2-53

項目 ＼ 形名				室内 MLZ-GX282AS 室外 MULZ-GX282AS		室内 MLZ-GX362AS 室外 MULZ-GX362AS		室内 MLZ-GX402AS 室外 MULZ-GX402AS	
性能	冷房	標準能力 (kW)		2.8(0.9～3.6)		3.6(0.9～4.0)		4.0(0.9～4.4)	
	暖房	標準能力 (kW)		4.0(0.9～6.5)		4.8(0.9～7.5)		5.6(0.9～7.7)	
		低温能力 (kW)		4.7		5.4		5.6	
	通年エネルギー消費効率 (APF)			5.2		4.8		4.8	
	運転音	冷房	室内（強・中・弱・静） (dB)	42・38・36・34		43・39・37・35		44・40・38・36	
			室外 (dB)	47		47		48	
		暖房	室内（強・中・弱・静） (dB)	41・37・34・31		44・39・37・34		45・41・39・36	
			室外 (dB)	49		53		54	
電気特性	電源（相・V・Hz）			単・200・50/60		単・200・50/60		単・200・50/60	
				冷房	暖房	冷房	暖房	冷房	暖房
	定格	標準消費電力 (W)		680(185～1,250)	1,175(210～2,520)	1,010(215～1,300)	1,480(225～2,930)	1,235(215～1,700)	1,815(230～2,965)
		運転電流 (A)		3.70	6.34	5.43	7.42	6.59	9.10
	Hz	力率 (%)		91	92	93	99	93	99
	低温消費電力 (W)			–	2,230	–	2,590	–	2,620
	始動電流 (A)			6.34		7.42		9.10	
製品	色調			(室内)- (室外)アイボリー(3.0Y7.8/1.1)		(室内)- (室外)アイボリー(3.0Y7.8/1.1)		(室内)- (室外)アイボリー(3.0Y7.8/1.1)	
	外形寸法＜高さ×幅×奥行＞ (mm)			(室内)175×1102×360 (室外)550×800(+62)×285(+59.5)		(室内)175×1102×360 (室外)550×800(+62)×285(+59.5)		(室内)175×1102×360 (室外)550×800(+62)×285(+59.5)	
	製品質量 (kg)			(室内)15 (室外)32		(室内)15 (室外)33		(室内)15 (室外)33	
	冷媒量 <R410A> (kg)			1.10		1.10		1.10	
	熱交換器形式			クロスフィン		クロスフィン		クロスフィン	
	内外接続電線			VVFケーブル 3芯・1本・φ2.0mm		VVFケーブル 3芯・1本・φ2.0mm		VVFケーブル 3芯・1本・φ2.0mm	
	延長配管 フレア接続	許容値 (m)		配管長 30・高低差 20		配管長 30・高低差 20		配管長 30・高低差 20	
		パイプ径	ガス管 (mm)	φ9.52		φ9.52		φ9.52	
			液管 (mm)	φ6.35		φ6.35		φ6.35	
			ドレン接続口 (mm)	VP20		VP20		VP20	
	保護装置	圧縮機保護		電流検知/吐出温度検知		電流検知/吐出温度検知		電流検知/吐出温度検知	
		送風機保護		(室内)電流検知/回転速度検知 (室外)電流検知/回転速度検知		(室内)電流検知/回転速度検知 (室外)電流検知/回転速度検知		(室内)電流検知/回転速度検知 (室外)電流検知/回転速度検知	
	圧縮機	形名		KNB092FFAH		SNB140FRNH		SNB140FRNH	
		出力 (W)		750		950		1,100	
	送風機	形式		(室内)ラインフローファン	(室外)プロペラファン	(室内)ラインフローファン	(室外)プロペラファン	(室内)ラインフローファン	(室外)プロペラファン
		出力 (W)		(室内)30	(室外)50	(室内)30	(室外)50	(室内)30	(室外)50
		風量切替		(室内)4段	(室外)3段	(室内)4段	(室外)3段	(室内)4段	(室外)3段
		冷房	回転速度 (rpm)	(室内)1,240	(室外)860	(室内)1,290	(室外)860	(室内)1,350	(室外)860
			風量 (m^3/h)	(室内)550	(室外)1,765	(室内)575	(室外)1,765	(室内)610	(室外)1,765
		暖房	回転速度 (rpm)	(室内)1,270	(室外)795	(室内)1,350	(室外)950	(室内)1,410	(室外)950
			風量 (m^3/h)	(室内)570	(室外)1,625	(室内)610	(室外)1,945	(室内)640	(室外)1,945
	コンセント形状・定格			端子台直付・15A		端子台直付・15A		端子台直付・15A	
	電源電線(分岐回路)の太さと長さ			φ1.6/14、φ2.0/23		φ1.6/14、φ2.0/23		φ1.6/14、φ2.0/23	

1. 運転特性は JIS C 9612 の条件で運転した場合の数値です。
   定格冷房能力 (室内側：27.0℃ [DB],19.0℃ [WB], 外気温度：35.0℃ [DB],24.0℃ [WB])
   定格暖房能力＜標準＞ (室内側：20.0℃ [DB], 外気温度：7.0℃ [DB],6.0℃ [WB])
   ＜低温＞ (室内側：20.0℃ [DB], 外気温度：2.0℃ [DB],1.0℃ [WB])
   延長配管 5 m (相当長), 高低差 0 m　　※冷房標準能力 6.0kW 以上は、延長配管 7.5m(相当長)、高低差 0m
2. 運転音測定条件：無響室，A スケール，JIS C 9612 によります。
3. 本仕様書は予告なく変更することがあります。
4. 能力、消費電力の（　）内数値は、最小から最大までの可変巾を示しています。
5. 室外機外形寸法中（　）内の寸法は、サービスパネルの突出し寸法を示しています。
6. 設計圧力は 4.15MPa です。

掲載頁	外形寸法図	頁	2-54・2-55	2-54・2-55	2-54・2-55

項目 ＼ 形名				室内 MLZ-GX502AS 室外 MULZ-GX502AS		室内 MLZ-GX562AS 室外 MULZ-GX562AS	
性能	冷房	標準能力 (kW)		5.0(0.9～5.2)		5.6(0.9～5.9)	
	暖房	標準能力 (kW)		6.3(0.9～8.3)		6.7(0.9～8.6)	
		低温能力 (kW)		6.0		6.2	
	通年エネルギー消費効率 (APF)			4.3		4.3	
	運転音	冷房	室内（強・中・弱・静） (dB)	48 · 44 · 41 · 38		50 · 46 · 42 · 38	
			室外 (dB)	50		50	
		暖房	室内（強・中・弱・静） (dB)	48 · 44 · 41 · 37		51 · 45 · 41 · 37	
			室外 (dB)	54		54	
電気特性	電源（相・V・Hz）			単・200・50/60		単・200・50/60	
				冷房	暖房	冷房	暖房
	定格Hz	標準消費電力 (W)		1,840(215～2,100)	2,095(200～3,155)	2,100(215～2,350)	2,250(200～3,190)
		運転電流 (A)		9.40	10.50	10.71	11.30
		力率 (%)		97	99	98	99
	低温消費電力 (W)			－	2,790	－	2,820
	始動電流 (A)			10.50		11.30	
製品	色調			(室内)- (室外)アイボリー(3.0Y7.8/1.1)		(室内)- (室外)アイボリー(3.0Y7.8/1.1)	
	外形寸法＜高さ×幅×奥行＞ (mm)			(室内)175×1102×360 (室外)550×800(+62)×285(+59.5)		(室内)175×1102×360 (室外)550×800(+62)×285(+59.5)	
	製品質量 (kg)			(室内)15 (室外)33		(室内)15 (室外)33	
	冷媒量 <R410A> (kg)			1.10		1.10	
	熱交換器形式			クロスフィン		クロスフィン	
	内外接続電線			VVFケーブル 3芯・1本・φ2.0mm		VVFケーブル 3芯・1本・φ2.0mm	
	延長配管 フレア接続	許容値 (m)		配管長 30・高低差 20		配管長 30・高低差 20	
		パイプ径	ガス管 (mm)	φ9.52		φ12.7	
			液管 (mm)	φ6.35		φ6.35	
			ドレン接続口 (mm)	VP20		VP20	
	保護装置	圧縮機保護		電流検知/吐出温度検知		電流検知/吐出温度検知	
		送風機保護		(室内)電流検知/回転速度検知 (室外)電流検知/回転速度検知		(室内)電流検知/回転速度検知 (室外)電流検知/回転速度検知	
	圧縮機	形名		SNB140FRNH		SNB140FRNH	
		出力 (W)		1,300		1,500	
	送風機	形式		(室内)ラインフローファン	(室外)プロペラファン	(室内)ラインフローファン	(室外)プロペラファン
		出力 (W)		(室内)30	(室外)50	(室内)30	(室外)50
		風量切替		(室内)4段	(室外)3段	(室内)4段	(室外)3段
		冷房	回転速度 (rpm)	(室内)1,550	(室外)920	(室内)1,680	(室外)920
			風量 (m^3/h)	(室内)715	(室外)1,885	(室内)780	(室外)1,885
		暖房	回転速度 (rpm)	(室内)1,570	(室外)950	(室内)1,680	(室外)1,010
			風量 (m^3/h)	(室内)725	(室外)1,945	(室内)780	(室外)2,382
	コンセント形状・定格			端子台直付 ・20A		端子台直付 ・20A	
	電源電線(分岐回路)の太さと長さ			φ2.0/17		φ2.0/17	

1. 運転特性は JIS C 9612 の条件で運転した場合の数値です。
   定格冷房能力 (室内側：27.0℃ [DB],19.0℃ [WB], 外気温度：35.0℃ [DB],24.0℃ [WB])
   定格暖房能力＜標準＞ (室内側：20.0℃ [DB], 外気温度：7.0℃ [DB],6.0℃ [WB])
   ＜低温＞ (室内側：20.0℃ [DB], 外気温度：2.0℃ [DB],1.0℃ [WB])
   延長配管 5 m (相当長), 高低差 0 m　　※冷房標準能力 6.0kW 以上は、延長配管 7.5m(相当長)、高低差 0m
2. 運転音測定条件：無響室，A スケール，JIS C 9612 によります。
3. 本仕様書は予告なく変更することがあります。
4. 能力、消費電力の（　）内数値は、最小から最大までの可変巾を示しています。
5. 室外機外形寸法中（　）内の寸法は、サービスパネルの突出し寸法を示しています。
6. 設計圧力は 4.15MPa です。

掲載頁	外形寸法図	頁	2-54・2-56	2-54・2-56

（4）二方向天井カセット形（MLZ-W形）

項目 ＼ 形名				室内 MLZ-W402AS 室外 MULZ-W402AS		室内 MLZ-W502AS 室外 MULZ-W502AS		室内 MLZ-W562AS 室外 MULZ-W562AS	
性能	冷房	標準能力 (kW)		4.0(0.9～4.3)		5.0(0.9～5.7)		5.6(0.9～5.8)	
	暖房	標準能力 (kW)		5.6(0.9～7.9)		6.3(0.9～8.3)		6.7(0.9～8.3)	
		低温能力 (kW)		5.7		6.0		6.0	
	通年エネルギー消費効率 (APF)			4.8		4.3		4.3	
	運転音	冷房	室内（強・中・弱・静） (dB)	41 · 39 · 37 · 34		41 · 39 · 37 · 34		44 · 41 · 38 · 36	
			室外 (dB)	51		51		51	
		暖房	室内（強・中・弱・静） (dB)	42 · 39 · 36 · 34		43 · 39 · 37 · 34		46 · 43 · 39 · 35	
			室外 (dB)	53		53		54	
電気特性	電源（相・V・Hz）			単・200・50/60		単・200・50/60		単・200・50/60	
				冷房	暖房	冷房	暖房	冷房	暖房
	定格	標準消費電力 (W)		1,165(185～1,500)	1,610(225～2,970)	1,650(225～2,080)	1,950(410～3,390)	1,840(225～2,230)	2,080(410～3,390)
		運転電流 (A)		5.98	8.09	8.30	9.80	9.25	10.45
	Hz	力率 (%)		97	99	99	99	99	99
	低温消費電力 (W)			－	2,625	－	3,000	－	3,000
	始動電流 (A)			8.09		9.80		10.45	
製品	色調			(室内)－ (室外)アイボリー（3.0Y7.8/1.1）		(室内)－ (室外)アイボリー（3.0Y7.8/1.1）		(室内)－ (室外)アイボリー（3.0Y7.8/1.1）	
	外形寸法<高さ×幅×奥行> (mm)			(室内)194×973×480 (室外)550×800(+62)×285(+59.5)		(室内)194×973×480 (室外)630×809(+62)×300(+60)		(室内)194×973×480 (室外)630×809(+62)×300(+60)	
	製品質量 (kg)			(室内)19 (室外)33		(室内)19 (室外)41		(室内)19 (室外)41	
	冷媒量 <R410A> (kg)			1.45		1.65		1.65	
	熱交換器形式			クロスフィン		クロスフィン		クロスフィン	
	内外接続電線			VVFケーブル 3芯・1本・φ2.0mm		VVFケーブル 3芯・1本・φ2.0mm		VVFケーブル 3芯・1本・φ2.0mm	
	延長配管 フレア接続	許容値 (m)		配管長 30・高低差 20		配管長 30・高低差 20		配管長 30・高低差 20	
		パイプ径	ガス管 (mm)	φ9.52		φ9.52		φ12.7	
			液管 (mm)	φ6.35		φ6.35		φ6.35	
			ドレン接続口 (mm)	VP20接続		VP20接続		VP20接続	
	保護装置	圧縮機保護		電流検知/吐出温度検知		電流検知/吐出温度検知		電流検知/吐出温度検知	
		送風機保護		(室内)電流検知/回転速度検知 (室外)電流検知/回転速度検知		(室内)電流検知/回転速度検知 (室外)電流検知/回転速度検知		(室内)電流検知/回転速度検知 (室外)電流検知/回転速度検知	
	圧縮機	形名		SNB140FRNH		SNB172FDKH		SNB172FDKH	
		出力 (W)		1,100		1,300		1,500	
	送風機	形式		(室内)ラインフローファン×2	(室外)プロペラファン	(室内)ラインフローファン×2	(室外)プロペラファン	(室内)ラインフローファン×2	(室外)プロペラファン
		出力 (W)		(室内)30+30	(室外)50	(室内)30+30	(室外)62	(室内)30+30	(室外)62
		風量切替		(室内)4段	(室外)3段	(室内)4段	(室外)3段	(室内)4段	(室外)3段
		冷房	回転速度 (rpm)	(室内)1,530	(室外)960	(室内)1,530	(室外)770	(室内)1,630	(室外)770
			風量 (m^3/h)	(室内)805	(室外)1,960	(室内)805	(室外)2,725	(室内)865	(室外)2,725
		暖房	回転速度 (rpm)	(室内)1,590	(室外)950	(室内)1,630	(室外)770	(室内)1,780	(室外)770
			風量 (m^3/h)	(室内)840	(室外)1,945	(室内)865	(室外)2,725	(室内)955	(室外)2,725
	コンセント形状・定格			端子台直付・15A		端子台直付・20A		端子台直付・20A	
	電源電線(分岐回路)の太さと長さ			φ1.6/14、φ2.0/23		φ2.0/17		φ2.0/17	

1. 運転特性は JIS C 9612 の条件で運転した場合の数値です。
   定格冷房能力 (室内側：27.0℃ [DB],19.0℃ [WB], 外気温度：35.0℃ [DB],24.0℃ [WB])
   定格暖房能力<標準> (室内側：20.0℃ [DB], 外気温度：7.0℃ [DB],6.0℃ [WB])
   <低温> (室内側：20.0℃ [DB], 外気温度：2.0℃ [DB],1.0℃ [WB])
   延長配管 5 m (相当長), 高低差 0 m　　※冷房標準能力 6.0kW 以上は、延長配管 7.5m(相当長)、高低差 0m
2. 運転音測定条件：無響室，A スケール，JIS C 9612 によります。
3. 本仕様書は予告なく変更することがあります。
4. 能力、消費電力の（　）内数値は、最小から最大までの可変巾を示しています。
5. 室外機外形寸法中（　）内の寸法は、サービスパネルの突出し寸法を示しています。
6. 設計圧力は 4.15MPa です。

掲載頁	外形寸法図	頁	2-57・2-58	2-57・2-59	2-57・2-59

(5) 壁埋込形（MTZ形）

項目 ＼ 形名				室内 MTZ-222AS 室外 MUTZ-222AS		室内 MTZ-252AS 室外 MUTZ-252AS		室内 MTZ-282AS 室外 MUTZ-282AS	
性能	冷房	標準能力 (kW)		2.2(0.9～3.0)		2.5(0.9～3.1)		2.8(0.9～3.7)	
	暖房	標準能力 (kW)		3.2(0.9～5.5)		3.4(0.9～5.7)		3.8(0.9～6.8)	
		低温能力 (kW)		4.0		4.1		4.9	
	通年エネルギー消費効率 (APF)			5.2		5.2		5.2	
	運転音	冷房	室内（急・強・中・弱・静） (dB)	40・38・36・33・31		41・39・37・34・32		43・40・38・35・32	
			室外 (dB)	47		47		47	
		暖房	室内（急・強・中・弱・静） (dB)	43・39・37・34・32		48・44・40・37・33		48・44・41・37・33	
			室外 (dB)	48		50		51	
電気特性	電源（相・V・Hz）			単・200・50/60		単・200・50/60		単・200・50/60	
				冷房	暖房	冷房	暖房	冷房	暖房
	定格	標準消費電力 (W)		515(150～800)	865(180～2,035)	625(150～800)	870(180～1,970)	660(150～1,180)	1,010(230～2,445)
		運転電流 (A)		2.73	4.36	3.43	4.39	3.62	5.10
	Hz	力率 (%)		94	99	91	99	91	99
	低温消費電力 (W)			–	1,800	–	1,740	–	2,160
	始動電流 (A)			4.36		4.39		5.10	
製品	色調			(室内)－ (室外)アイボリー(3.0Y7.8/1.1)		(室内)－ (室外)アイボリー(3.0Y7.8/1.1)		(室内)－ (室外)アイボリー(3.0Y7.8/1.1)	
	外形寸法<高さ×幅×奥行> (mm)			(室内)325×748×181(262) (室外)550×800(+62)×285(+59.5)		(室内)325×748×181(262) (室外)550×800(+62)×285(+59.5)		(室内)325×748×181(262) (室外)550×800(+62)×285(+59.5)	
	製品質量 (kg)			(室内)10 (室外)31		(室内)10 (室外)31		(室内)10 (室外)32	
	冷媒量 <R410A> (kg)			0.95		0.95		0.95	
	熱交換器形式			クロスフィン		クロスフィン		クロスフィン	
	内外接続電線			VVFｹｰﾌﾞﾙ 3芯・1本・φ2.0mm		VVFｹｰﾌﾞﾙ 3芯・1本・φ2.0mm		VVFｹｰﾌﾞﾙ 3芯・1本・φ2.0mm	
	延長配管 フレア接続	許容値 (m)		配管長 30・高低差 20		配管長 30・高低差 20		配管長 30・高低差 20	
		パイプ径	ガス管 (mm)	φ9.52		φ9.52		φ9.52	
			液管 (mm)	φ6.35		φ6.35		φ6.35	
			ドレン接続口外径 (mm)	φ16		φ16		φ16	
			接続ドレン配管	VP25		VP25		VP25	
	保護装置	圧縮機保護		電流検知/吐出温度検知		電流検知/吐出温度検知		電流検知/吐出温度検知	
		送風機保護		(室内)電流検知/回転速度検知 (室外)電流検知/回転速度検知		(室内)電流検知/回転速度検知 (室外)電流検知/回転速度検知		(室内)電流検知/回転速度検知 (室外)電流検知/回転速度検知	
	圧縮機	形名		KNB073FKFH		KNB073FKFH		KNB092FFAH	
		出力 (W)		600		650		750	
	送風機	形式		(室内)ラインフローファン	(室外)プロペラファン	(室内)ラインフローファン	(室外)プロペラファン	(室内)ラインフローファン	(室外)プロペラファン
		出力 (W)		(室内)30	(室外)50	(室内)30	(室外)50	(室内)30	(室外)50
		風量切替		(室内)5段	(室外)3段	(室内)5段	(室外)3段	(室内)5段	(室外)3段
		冷房	回転速度 (rpm)	(室内)1330	(室外)860	(室内)1,370	(室外)860	(室内)1450	(室外)860
			風量 (m^3/h)	(室内)504	(室外)1,970	(室内)522	(室外)1,970	(室内)558	(室外)1,970
		暖房	回転速度 (rpm)	(室内)1430	(室外)795	(室内)1700	(室外)890	(室内)1750	(室外)900
			風量 (m^3/h)	(室内)552	(室外)1,810	(室内)672	(室外)2,045	(室内)690	(室外)2,070
	コンセント形状・定格			端子台直付・15A		端子台直付・15A		端子台直付・15A	
	電源電線(分岐回路)の太さと長さ			φ1.6/14、φ2.0/23		φ1.6/14、φ2.0/23		φ1.6/14、φ2.0/23	

1. 運転特性は JIS C 9612 の条件で運転した場合の数値です。
   定格冷房能力 (室内側：27.0℃ [DB],19.0℃ [WB], 外気温度：35.0℃ [DB],24.0℃ [WB])
   定格暖房能力<標準> (室内側：20.0℃ [DB], 外気温度：7.0℃ [DB],6.0℃ [WB])
   <低温> (室内側：20.0℃ [DB], 外気温度：2.0℃ [DB],1.0℃ [WB])
   延長配管 5 m (相当長), 高低差 0 m　※冷房標準能力 6.0kW 以上は、延長配管 7.5m(相当長)、高低差 0m
2. 運転音測定条件：無響室，A スケール，JIS C 9612 によります。
3. 本仕様書は予告なく変更することがあります。
4. 能力、消費電力の（　）内数値は、最小から最大までの可変巾を示しています。
5. 室外機外形寸法中（　）内の寸法は、サービスパネルの突出し寸法を示しています。
6. 設計圧力は 4.15MPa です。

掲載頁	外形寸法図	頁	2-60・2-62	2-60・2-62	2-60・2-62

項目 ＼ 形名				室内 MTZ-362AS 室外 MUTZ-362AS		室内 MTZ-452AS 室外 MUTZ-452AS	
性能	冷房	標準能力 (kW)		3.6(0.9～3.8)		4.5(0.9～5.0)	
	暖房	標準能力 (kW)		4.8(0.9～7.0)		5.3(0.9～7.7)	
		低温能力 (kW)		5.1		5.6	
	通年エネルギー消費効率 (APF)			4.8		4.3	
	運転音	冷房	室内（急・強・中・弱・静） (dB)	44・42・39・37・34		50・46・44・41・37	
			室外 (dB)	48		50	
		暖房	室内（急・強・中・弱・静） (dB)	48・45・42・39・35		51・47・44・41・38	
			室外 (dB)	53		51	
電気特性	電源（相・V・Hz）			単・200・50/60		単・200・50/60	
				冷房	暖房	冷房	暖房
	定格 Hz	標準消費電力 (W)		1,130(150～1,190)	1,495(230～2,645)	1,440(215～1,750)	1,675(290～2,965)
		運転電流 (A)		6.20	7.55	7.65	8.45
		力率 (%)		91	99	94	99
	低温消費電力 (W)			－	2,340	－	2,620
	始動電流 (A)			7.55		8.45	
製品	色調			(室内)－ (室外)アイボリー(3.0Y7.8/1.1)		(室内)－ (室外)アイボリー(3.0Y7.8/1.1)	
	外形寸法＜高さ×幅×奥行＞ (mm)			(室内)325×748×181(262) (室外)550×800(+62)×285(+59.5)		(室内)325×748×181(262) (室外)630×809(+62)×300(+60)	
	製品質量 (kg)			(室内)10 (室外)32		(室内)10 (室外)41	
	冷媒量 <R410A> (kg)			0.95		1.45	
	熱交換器形式			クロスフィン		クロスフィン	
	内外接続電線			VVFｹｰﾌﾞﾙ 3芯・1本・φ2.0mm		VVFｹｰﾌﾞﾙ 3芯・1本・φ2.0mm	
	フレア接続延長配管	許容値 (m)		配管長 30・高低差 20		配管長 30・高低差 20	
		パイプ径	ガス管 (mm)	φ9.52		φ9.52	
			液管 (mm)	φ6.35		φ6.35	
			ドレン接続口外径 (mm)	φ16		φ16	
			接続ドレン配管	VP25		VP25	
	保護装置	圧縮機保護		電流検知/吐出温度検知		電流検知/吐出温度検知	
		送風機保護		(室内)電流検知/回転速度検知 (室外)電流検知/回転速度検知		(室内)電流検知/回転速度検知 (室外)電流検知/回転速度検知	
	圧縮機	形名		KNB092FFAH		SNB172FDKH	
		出力 (W)		950		1,200	
	送風機	形式		(室内)ラインフローファン	(室外)プロペラファン	(室内)ラインフローファン	(室外)プロペラファン
		出力 (W)		(室内)30	(室外)50	(室内)30	(室外)62
		風量切替		(室内)5段	(室外)3段	(室内)5段	(室外)3段
		冷房	回転速度 (rpm)	(室内)1,550	(室外)860	(室内)1850	(室外)790
			風量 (m^3/h)	(室内)606	(室外)1,970	(室内)738	(室外)2,660
		暖房	回転速度 (rpm)	(室内)1750	(室外)950	(室内)1890	(室外)750
			風量 (m^3/h)	(室内)690	(室外)2,190	(室内)756	(室外)2,530
	コンセント形状・定格			端子台直付・15A		端子台直付・15A	
	電源電線(分岐回路)の太さと長さ			φ1.6/14、φ2.0/23		φ1.6/14、φ2.0/23	

1. 運転特性は JIS C 9612 の条件で運転した場合の数値です。
   定格冷房能力 (室内側：27.0℃ [DB],19.0℃ [WB], 外気温度：35.0℃ [DB],24.0℃ [WB])
   定格暖房能力＜標準＞ (室内側：20.0℃ [DB], 外気温度：7.0℃ [DB],6.0℃ [WB])
   ＜低温＞ (室内側：20.0℃ [DB], 外気温度：2.0℃ [DB],1.0℃ [WB])
   延長配管 5 m (相当長), 高低差 0 m　　※冷房標準能力 6.0kW 以上は、延長配管 7.5m(相当長)、高低差 0m
2. 運転音測定条件：無響室，A スケール，JIS C 9612 によります。
3. 本仕様書は予告なく変更することがあります。
4. 能力、消費電力の（　）内数値は、最小から最大までの可変巾を示しています。
5. 室外機外形寸法中（　）内の寸法は、サービスパネルの突出し寸法を示しています。
6. 設計圧力は 4.15MPa です。

掲載頁	外形寸法図	頁	2-60・2-62	2-60・2-63

(6) フリービルトイン形（MBZ形）

項目 ＼ 形名				室内 MBZ-282AS 室外 MUBZ-282AS		室内 MBZ-362AS 室外 MUBZ-362AS		室内 MBZ-402AS 室外 MUBZ-402AS	
性能	冷房	標準能力 (kW)		2.8(0.9～3.3)		3.6(0.9～4.1)		4.0(0.9～4.3)	
	暖房	標準能力 (kW)		4.0(0.7～6.3)		4.8(0.8～7.3)		5.6(0.8～8.1)	
		低温能力 (kW)		4.6		5.3		5.9	
	通年エネルギー消費効率 (APF)			5.2		4.8		4.8	
	運転音	冷房	室内（強・中・弱・静） (dB)	41 · 37 · 35 · 33		43 · 39 · 36 · 33		43 · 39 · 36 · 33	
			室外 (dB)	47		47		50	
		暖房	室内（強・中・弱・静） (dB)	43 · 40 · 38 · 36		45 · 42 · 39 · 36		45 · 42 · 39 · 36	
			室外 (dB)	48		48		52	
電気特性	電源（相・V・Hz）			単・200・50/60		単・200・50/60		単・200・50/60	
				冷房	暖房	冷房	暖房	冷房	暖房
	定格 Hz	標準消費電力 (W)		705(190～930)	995(130～2,095)	1,040(165～1,300)	1,260(130～2,475)	1,210(165～1,350)	1,690(130～2,965)
		運転電流 (A)		3.87	5.02	5.71	6.36	6.57	8.53
		力率 (%)		91	99	91	99	92	99
	低温消費電力 (W)			－	1,850	－	2,190	－	2,620
	始動電流 (A)			5.02		6.36		8.53	
製品	色調			(室内)－ (室外)アイボリー(3.0Y7.8/1.1)		(室内)－ (室外)アイボリー(3.0Y7.8/1.1)		(室内)－ (室外)アイボリー(3.0Y7.8/1.1)	
	外形寸法<高さ×幅×奥行> (mm)			(室内)230×770(+65)×450 (室外)550×800(+62)×285(+59.5)		(室内)230×770(+65)×450 (室外)550×800(+62)×285(+59.5)		(室内)230×770(+65)×450 (室外)550×800(+62)×285(+59.5)	
	製品質量 (kg)			(室内)18 (室外)32		(室内)18 (室外)33		(室内)18 (室外)33	
	冷媒量 <R410A> (kg)			1.20		1.15		1.15	
	熱交換器形式			クロスフィン		クロスフィン		クロスフィン	
	内外接続電線			VVFケーブル 3芯・1本・φ2.0mm		VVFケーブル 3芯・1本・φ2.0mm		VVFケーブル 3芯・1本・φ2.0mm	
	延長配管 フレア接続	許容値 (m)		配管長 30・高低差 20		配管長 30・高低差 20		配管長 30・高低差 20	
		パイプ径	ガス管 (mm)	φ9.52		φ9.52		φ9.52	
			液管 (mm)	φ6.35		φ6.35		φ6.35	
			ドレン接続口 (mm)	VP20		VP20		VP20	
	保護装置	圧縮機保護		電流検知/吐出温度検知		電流検知/吐出温度検知		電流検知/吐出温度検知	
		送風機保護		(室内)電流検知/回転速度検知 (室外)電流検知/回転速度検知		(室内)電流検知/回転速度検知 (室外)電流検知/回転速度検知		(室内)電流検知/回転速度検知 (室外)電流検知/回転速度検知	
	圧縮機	形名		KNB092FFAH		SNB140FRNH		SNB140FRNH	
		出力 (W)		750		950		1,100	
	送風機	形式		(室内)シロッコファン (室外)プロペラファン		(室内)シロッコファン (室外)プロペラファン		(室内)シロッコファン (室外)プロペラファン	
		出力 (W)		(室内)40	(室外)50	(室内)40	(室外)50	(室内)40	(室外)50
		風量切替		(室内)4段	(室外)3段	(室内)4段	(室外)3段	(室内)4段	(室外)3段
		冷房	回転速度 (rpm)	(室内)980	(室外)860	(室内)1100	(室外)860	(室内)1100	(室外)960
			風量 (m^3/h)	(室内)726	(室外)1,765	(室内)828	(室外)1,765	(室内)828	(室外)1,960
		暖房	回転速度 (rpm)	(室内)980	(室外)795	(室内)1100	(室外)795	(室内)1100	(室外)950
			風量 (m^3/h)	(室内)726	(室外)1,625	(室内)828	(室外)1,625	(室内)828	(室外)1,945
	コンセント形状・定格			端子台直付・15A		端子台直付・15A		端子台直付・15A	
	電源電線(分岐回路)の太さと長さ			φ1.6/14、φ2.0/23		φ1.6/14、φ2.0/23		φ1.6/14、φ2.0/23	

1. 運転特性は JIS C 9612 の条件で運転した場合の数値です。
定格冷房能力 (室内側：27.0℃ [DB],19.0℃ [WB], 外気温度：35.0℃ [DB],24.0℃ [WB])
定格暖房能力<標準> (室内側：20.0℃ [DB], 外気温度：7.0℃ [DB],6.0℃ [WB])
<低温> (室内側：20.0℃ [DB], 外気温度：2.0℃ [DB],1.0℃ [WB])
延長配管 5 m (相当長), 高低差 0 m　※冷房標準能力 6.0kW 以上は、延長配管 7.5m(相当長)、高低差 0m
2. 運転音測定条件：無響室，A スケール，JIS C 9612 によります。
3. 本仕様書は予告なく変更することがあります。
4. 能力、消費電力の（　）内数値は、最小から最大までの可変巾を示しています。
5. 室内機外形寸法中（　）内の寸法は、取付フック部を付けたときの寸法です。
6. 室外機外形寸法中（　）内の寸法は、サービスパネルの突出し寸法を示しています。
7. 設計圧力は 4.15MPa です。
8.「内外接続電線」は据付けに際して必要な電線芯数太さ (2.0mm) を表します 。
(最大電流値が 15A 以下の機種かつ電線の長さが 10m 以内の場合は φ1.6mm も使用できます)

掲載頁	外形寸法図	頁	2-64・2-65	2-64・2-65	2-64・2-65

項目 ＼ 形名				室内　MBZ-502AS 室外　MUBZ-502AS	
性能	冷房	標準能力 (kW)		5.0(0.9～5.4)	
	暖房	標準能力 (kW)		6.3(0.9～8.8)	
		低温能力 (kW)		6.4	
	通年エネルギー消費効率 (APF)			4.3	
	運転音	冷房	室内（強・中・弱・静） (dB)	45 · 40 · 36 · 33	
			室外 (dB)	50	
		暖房	室内（強・中・弱・静） (dB)	47 · 43 · 39 · 36	
			室外 (dB)	52	
電気特性	電源（相・V・Hz）			単・200・50/60	
				冷房	暖房
	定格Hz	標準消費電力 (W)		1,690(275～2,015)	1,925(375～3,385)
		運転電流 (A)		8.89	9.72
		力率 (%)		95	99
	低温消費電力 (W)			－	2,995
	始動電流 (A)			9.72	
製品	色調			(室内)－ (室外)アイボリー(3.0Y7.8/1.1)	
	外形寸法<高さ×幅×奥行> (mm)			(室内)230×770(+65)×450 (室外)630×809(+62)×300(+60)	
	製品質量 (kg)			(室内)18 (室外)41	
	冷媒量 <R410A> (kg)			1.60	
	熱交換器形式			クロスフィン	
	内外接続電線			VVFケーブル　3芯・1本・φ2.0mm	
	延長配管 フレア接続	許容値 (m)		配管長　30・高低差　20	
		パイプ径	ガス管 (mm)	φ9.52	
			液管 (mm)	φ6.35	
			ドレン接続口 (mm)	VP20	
	保護装置	圧縮機保護		電流検知/吐出温度検知	
		送風機保護		(室内)電流検知/回転速度検知 (室外)電流検知/回転速度検知	
	圧縮機	形名		SNB172FDKH	
		出力 (W)		1,300	
	送風機	形式		(室内)シロッコファン　(室外)プロペラファン	
		出力 (W)		(室内)40　(室外)62	
		風量切替		(室内)4段　(室外)3段	
		冷房	回転速度 (rpm)	(室内)1180　(室外)795	
			風量 (m^3/h)	(室内)900　(室外)2,825	
		暖房	回転速度 (rpm)	(室内)1180　(室外)770	
			風量 (m^3/h)	(室内)900　(室外)2,725	
	コンセント形状・定格			端子台直付・20A	
	電源電線(分岐回路)の太さと長さ			φ2.0/17	

1. 運転特性は JIS C 9612 の条件で運転した場合の数値です。
定格冷房能力 (室内側：27.0℃ [DB],19.0℃ [WB], 外気温度：35.0℃ [DB],24.0℃ [WB])
定格暖房能力<標準> (室内側：20.0℃ [DB], 外気温度：7.0℃ [DB],6.0℃ [WB])
<低温> (室内側：20.0℃ [DB], 外気温度：2.0℃ [DB],1.0℃ [WB])
延長配管 5 m (相当長), 高低差 0 m　※冷房標準能力 6.0kW 以上は、延長配管 7.5m(相当長)、高低差 0m
2. 運転音測定条件：無響室，A スケール，JIS C 9612 によります。
3. 本仕様書は予告なく変更することがあります。
4. 能力、消費電力の（　）内数値は、最小から最大までの可変巾を示しています。
5. 室内機外形寸法中（　）内の寸法は、取付フック部を付けたときの寸法です。
6. 室外機外形寸法中（　）内の寸法は、サービスパネルの突出し寸法を示しています。
7. 設計圧力は 4.15MPa です。
8.「内外接続電線」は据付けに際して必要な電線芯数太さ (2.0mm) を表します 。
(最大電流値が 15A 以下の機種かつ電線の長さが 10m 以内の場合は φ1.6mm も使用できます)

掲載頁	外形寸法図	頁	2-64・2-66

（7）小能力天井カセット形（MLZ形）

項目 ＼ 形名				室内　MLZ-222AS 室外　MULZ-222AS		室内　MLZ-252AS 室外　MULZ-252AS	
性能	冷房	標準能力 (kW)		2.2(0.9～3.1)		2.5(0.9～3.2)	
	暖房	標準能力 (kW)		2.5(0.9～5.2)		2.8(0.9～5.4)	
		低温能力 (kW)		3.8		3.9	
	通年エネルギー消費効率 (APF)			5.2		5.2	
	運転音	冷房	室内（強・中・弱・静） (dB)	44・40・35・30		44・40・35・30	
			室外 (dB)	47		48	
		暖房	室内（強・中・弱・静） (dB)	45・39・35・31		48・43・37・31	
			室外 (dB)	47		48	
電気特性	電源（相・V・Hz）			単・200・50/60		単・200・50/60	
				冷房	暖房	冷房	暖房
	定格 Hz	標準消費電力 (W)		525(150～1,100)	610(180～2,015)	640(150～1,140)	695(180～2,015)
		運転電流 (A)		2.90	3.34	3.49	3.80
		力率 (%)		90	91	91	91
	低温消費電力 (W)			－	1,780	－	1,780
	始動電流 (A)			3.34		3.80	
製品	色調			(室内)－ (室外)アイボリー（3.0Y7.8/1.1）		(室内)－ (室外)アイボリー（3.0Y7.8/1.1）	
	外形寸法<高さ×幅×奥行> (mm)			(室内)194×825×301 (室外)550×800(+62)×285(+59.5)		(室内)194×825×301 (室外)550×800(+62)×285(+59.5)	
	製品質量 (kg)			(室内)11 (室外)31		(室内)11 (室外)31	
	冷媒量 <R410A> (kg)			1.05		1.05	
	熱交換器形式			クロスフィン		クロスフィン	
	内外接続電線			VVFｹｰﾌﾞﾙ　3芯・1本・φ2.0mm		VVFｹｰﾌﾞﾙ　3芯・1本・φ2.0mm	
	延長配管 フレア接続	許容値 (m)		配管長　30・高低差　20		配管長　30・高低差　20	
		パイプ径	ガス管 (mm)	φ9.52		φ9.52	
			液管 (mm)	φ6.35		φ6.35	
			ドレン接続口 (mm)	VP20接続		VP20接続	
	保護装置	圧縮機保護		電流検知/吐出温度検知		電流検知/吐出温度検知	
		送風機保護		(室内)電流検知/回転速度検知 (室外)電流検知/回転速度検知		(室内)電流検知/回転速度検知 (室外)電流検知/回転速度検知	
	圧縮機	形名		KNB073FKFH		KNB073FKFH	
		出力 (W)		600		650	
	送風機	形式		(室内)ラインフローファン	(室外)プロペラファン	(室内)ラインフローファン	(室外)プロペラファン
		出力 (W)		(室内)30	(室外)50	(室内)30	(室外)50
		風量切替		(室内)4段	(室外)3段	(室内)4段	(室外)3段
		冷房	回転速度 (rpm)	(室内)1,400	(室外)860	(室内)1,400	(室外)860
			風量 (m^3/h)	(室内)440	(室外)1,970	(室内)440	(室外)1,970
		暖房	回転速度 (rpm)	(室内)1,450	(室外)795	(室内)1,600	(室外)795
			風量 (m^3/h)	(室内)455	(室外)1,810	(室内)510	(室外)1,810
	コンセント形状・定格			端子台直付・15A		端子台直付・15A	
	電源電線(分岐回路)の太さと長さ			φ1.6/14、φ2.0/23		φ1.6/14、φ2.0/23	

1. 運転特性は JIS C 9612 の条件で運転した場合の数値です。
   定格冷房能力 (室内側：27.0℃ [DB],19.0℃ [WB], 外気温度：35.0℃ [DB],24.0℃ [WB])
   定格暖房能力<標準> (室内側：20.0℃ [DB], 外気温度：7.0℃ [DB],6.0℃ [WB])
   <低温> (室内側：20.0℃ [DB], 外気温度：2.0℃ [DB],1.0℃ [WB])
   延長配管 5 m (相当長), 高低差 0 m　　※冷房標準能力 6.0kW 以上は、延長配管 7.5m(相当長)、高低差 0m
2. 運転音測定条件：無響室，A スケール，JIS C 9612 によります。
3. 本仕様書は予告なく変更することがあります。
4. 能力、消費電力の（　）内数値は、最小から最大までの可変巾を示しています。
5. 室外機外形寸法中（　）内の寸法は、サービスパネルの突出し寸法を示しています。
6. 設計圧力は 4.15MPa です。

掲載頁	外形寸法図	頁	2-67・2-68	2-67・2-68

〈1-2〉システムマルチ

（1）室外機（MXZ形）

項目 ＼ 形名			室外　MXZ-462AS		室外　MXZ-522AS		室外　MXZ-562AS	
システム構成	室内機接続台数（台）		1～2					
	室内機最大接続容量		形名合計　47まで		形名合計　53まで		形名合計　61まで	
	室内機同時運転容量		形名合計　47まで		形名合計　53まで		形名合計　61まで	
	配管制限	配管総実長（m）	30（20mまでチャージレス）					
		各室内・外機間総実長（m）	20					
		室内・外機間高低差（m）	15　※1					
		室内機間高低差（m）	15					
性能	冷房	標準能力　（定格（最低～最大））（kW）	4.6（1.7～5.6）		5.2（1.8～6.2）		5.6（1.8～6.5）	
	暖房	標準能力　（定格（最低～最大））（kW）	5.4（2.3～7.0）		6.2（2.3～7.1）		6.2（2.3～7.1）	
		低温能力（定格）（kW）	5.1		5.2		5.2	
	冷房期間消費電力量　注2（kWh）		426		510		534	
	暖房期間消費電力量　注2（kWh）		1281		1420		1544	
	期間消費電力量　合計　注2（kWh）		1707		1930		2078	
	通年エネルギー消費効率（APF）注2		5.4					
	APF区分		L					
	運転音	冷房（定格）（dB）	49		49		50	
		暖房（定格）（dB）	52		53		53	
電気特性	電源（相・V・Hz）		単・200・50/60					
			冷房	暖房	冷房	暖房	冷房	暖房
	標準消費電力（定格（最低～最大））　注（W）		1,140（320～2,030）	1,180（430～1,670）	1,410（320～2,030）	1,370（410～1,670）	1,570（320～2,030）	1,360（400～1,670）
	運転電流（定格）　注2（A）		6.10	6.30	7.60	7.40	8.40	7.30
	低温消費電力（定格）　注2（W）		1,830		1,810		1,800	
	力率（定格）　注2（%）		93					
	始動電流（A）		6.30		7.60		8.40	
製品	外形寸法＜高さ×幅×奥行＞（mm）		550×800(+69)×285（+59.5）					
	製品質量（kg）		37					
	色調		アイボリー（3.0Y7.8/1.1）					
	冷媒量＜R410A＞（kg）		1.5					
	熱交換器形式		クロスフィン					
	内外接続電線		3芯　1本　Φ2.0mm					
	延長配管	許容値（m）	30					
		パイプ径　ガス側（mm）	Φ9.52×2					
		パイプ径　液側（mm）	Φ6.35×2					
	保護装置	圧縮機保護	電流検知・吐出温検知（シェルサーミスター）					
		送風機保護	電流検知・回転速度検知					
	圧縮機	形名	SNB130FGBHT					
		出力（W）	1,200		1,400		1,500	
	送風機	形式	プロペラファン					
		出力（W）	50					
		風量切換	冷房：14段　暖房：3段					
		冷房　回転速度（定格）（rpm）	900		900		900	
		冷房　風量（m3/h）	2045		2045		2045	
		暖房　回転速度（定格）（rpm）	920		940		940	
		暖房　風量（m3/h）	2095		2135		2135	
コンセント形状・定格			端子台直結・15A					
電源電線（分岐回路）の太さと長さ			Φ1.6/14, Φ2.0/23					

注1. 標準定格条件化（冷房30Hz 暖房35Hz 1台運転）における試運転時の参考値を示す。
2. 期間消費電力量・APF・定格消費電力・運転電流・低温消費電力・力率の値は壁掛（ZXシリーズ）組合せ時の値で、定格消費電力・運転電流・低温消費電力は室外機の値です。
※1. 室外機の下方に設置された室内機と室外機は10mを示す。

掲載頁	外形寸法図	頁	2-69	2-69	2-69

項目 ＼ 形名			室外　MXZ-602AS		室外　MXZ-682AS		室外　MXZ-712AS	
システム構成	室内機接続台数（台）		1～3		1～5		1～5	
	室内機最大接続容量		形名合計　76まで		形名合計　113まで		形名合計　116まで	
	室内機同時運転容量		形名合計　76まで		形名合計　113まで		形名合計　116まで	
	配管制限	配管総実長（m）	50（40mまでチャージレス）		70（50mまでチャージレス）		70（50mまでチャージレス）	
		各室内・外機間総実長（m）	25		25		25	
		室内・外機間高低差（m）	15　※1		15　※1		15　※1	
		室内機間高低差（m）	15		15		15	
性能	冷房	標準能力　（定格（最低～最大））（kW）	6.0(2.5～7.5)		6.8(3.0～8.0)		7.1(3.0～9.0)	
	暖房	標準能力　（定格（最低～最大））（kW）	7.2(2.6～8.2)		9.0(4.1～9.3)		9.0(4.1～10.9)	
		低温能力（定格）（kW）	6.0		6.7		7.9	
	冷房期間消費電力量　注2（kWh）		544		652		681	
	暖房期間消費電力量　注2（kWh）		1682		1871		1954	
	期間消費電力量　合計　注2（kWh）		2226		2523		2635	
	通年エネルギー消費効率（APF）注2		5.4		5.4		5.4	
	APF区分		L		L		L	
	運転音	冷房（定格）（dB）	50		51		51	
		暖房（定格）（dB）	54		57		57	
電気特性	電源（相・V・Hz）		単・200・50/60		単・200・50/60		単・200・50/60	
			冷房	暖房	冷房	暖房	冷房	暖房
	標準消費電力（定格（最低～最大））　注（W）		1,590(490～2,160)	1,710(500～2,030)	1,510(780～1,890)	1,880(780～2,330)	1,650(780～2,520)	1,880(780～3,010)
	運転電流（定格）　注2（A）		8.00	8.60	7.63	9.49	8.33	9.49
	低温消費電力（定格）　注2（W）		1,910		1,970		2,550	
	力率（定格）　注2（%）		99		99		99	
	始動電流（A）		8.60		9.49		9.49	
製品	外形寸法＜高さ×幅×奥行＞（mm）		710×840（+30）×330(+66)		900×900×320（+67）		900×900×320（+67）	
	製品質量（kg）		56		67		67	
	色調		アイボリー（3.0Y7.8/1.1）		アイボリー（3.0Y7.8/1.1）		アイボリー（3.0Y7.8/1.1）	
	冷媒量＜R410A＞（kg）		2.7		4.2		4.2	
	熱交換器形式		クロスフィン		クロスフィン		クロスフィン	
	内外接続電線		3芯　1本　Φ2.0mm　※2		3芯　1本　Φ2.0mm　※2		3芯　1本　Φ2.0mm　※2	
	延長配管	許容値（m）	50		70		70	
		パイプ径　ガス側（mm）	Φ9.52×3		Φ9.52×5		Φ9.52×5	
		パイプ径　液側（mm）	Φ6.35×3		Φ6.35×5		Φ6.35×5	
	保護装置	圧縮機保護	電流検知・吐出温検知（シェルサーミスター）		電流検知・吐出温検知（シェルサーミスター）		電流検知・吐出温検知（シェルサーミスター）	
		送風機保護	電流検知・回転速度検知		電流検知・回転速度検知		電流検知・回転速度検知	
	圧縮機	形名	SNB130FGBH1T		SNB172FEGH4		SNB172FEGH4	
		出力（W）	1,600		1,800		2,000	
	送風機	形式	プロペラファン		プロペラファン		プロペラファン	
		出力（W）	60		62		62	
		風量切換	冷房：14段　暖房：3段		冷房：14段　暖房：3段		冷房：14段　暖房：3段	
		冷房　回転速度（定格）（rpm）	650		700		700	
		冷房　風量（m3/h）	2250		3005		3005	
		暖房　回転速度（定格）（rpm）	700		780		780	
		暖房　風量（m3/h）	2435		3370		3370	
コンセント形状・定格			端子台直結・20A		端子台直結・20A		端子台直結・20A	
電源電線（分岐回路）の太さと長さ			Φ2.0/17, Φ2.6/29		Φ2.0/17, Φ2.6/29		Φ2.0/17, Φ2.6/29	

注1. 標準定格条件化（冷房40Hz 暖房48Hz 1台運転）における試運転時の参考値を示す。(MXZ-602AS)
　　標準定格条件化（冷房31Hz 暖房41Hz 1台運転）における試運転時の参考値を示す。(MXZ-682AS,MXZ-712AS)
　2. 期間消費電力量・APF・定格消費電力・運転電流・低温消費電力・力率の値は壁掛（ZXシリーズ）組合せ時の値で、定格消費電力・運転電流・低温消費電力は室外機の値です。
※1. 室外機の下方に設置された室内機と室外機は10mを示す。
※2. 内外接続電線は、将来のリプレース等を考慮し、φ2.0mmを推奨いたしますが、φ1.6mmも使用できます。

掲載頁	外形寸法図	頁	2-70	2-71	2-71

項目			形名	室外　MXZ-802AS		室外　MXZ-902AS	
システム構成	室内機接続台数（台）			1～5		2～6	
	室内機最大接続容量			形名合計　136まで		形名合計　148まで	
	室内機同時運転容量			形名合計　136まで		形名合計　148まで	
	配管制限	配管総実長（m）		70（50mまでチャージレス）		80（60mまでチャージレス）	
		各室内・外機間総実長（m）		25		25	
		室内・外機間高低差（m）		15　※1		15　※1	
		室内機間高低差（m）		15		15	
性能	冷房	標準能力　（定格（最低～最大））（kW）		8.0(3.0～9.2)		9.0(3.8～10.5)	
	暖房	標準能力　（定格（最低～最大））（kW）		9.0(4.1～10.9)		9.6(3.8～12.5)	
		低温能力　（定格）（kW）		7.9		9.0	
	冷房期間消費電力量　注2（kWh）			740		875	
	暖房期間消費電力量　注2（kWh）			2229		2465	
	期間消費電力量　合計　注2（kWh）			2969		3340	
	通年エネルギー消費効率（APF）注2			5.4		5.4	
	APF区分			M		M	
	運転音	冷房（定格）（dB）		54		53	
		暖房（定格）（dB）		57		57	
電気特性	電源（相・V・Hz）			単・200・50/60		単・200・50/60	
				冷房	暖房	冷房	暖房
	標準消費電力（定格（最低～最大））　注（W）			1,890(780～2,590)	1,880(780～3,010)	2,270(600～3,170)	2,120(810～3,170)
	運転電流（定格）　注2（A）			9.55	9.49	11.46	10.71
	低温消費電力（定格）　注2（W）			2,550		2,770	
	力率（定格）　注2（%）			99		99	
	始動電流（A）			9.55		11.46	
製品	外形寸法＜高さ×幅×奥行＞（mm）			900×900×320（+67）		1070×900×320（+67）	
	製品質量（kg）			67		87	
	色調			アイボリー（3.0Y7.8/1.1）		アイボリー（3.0Y7.8/1.1）	
	冷媒量＜R410A＞（kg）			4.2		4.8	
	熱交換器形式			クロスフィン		クロスフィン	
	内外接続電線			3芯　1本　Φ2.0mm　※2		3芯　1本　Φ2.0mm　※2	
	延長配管	許容値（m）		70		80	
		パイプ径	ガス側（mm）	Φ9.52×5		Φ9.52×5、Φ12.7×1	
			液側（mm）	Φ6.35×5		Φ6.35×6	
	保護装置	圧縮機保護		電流検知・吐出温検知（シェルサーミスター）		電流検知・吐出温検知（シェルサーミスター）	
		送風機保護		電流検知・回転速度検知		電流検知・回転速度検知	
	圧縮機	形名		SNB172FEGH4		TNB306FPGM2	
		出力（W）		2,100		2,400	
	送風機	形式		プロペラファン		プロペラファン	
		出力（W）		62		88	
		風量切換		冷房：14段　暖房：3段		冷房：14段　暖房：3段	
		冷房	回転速度（定格）（rpm）	760		630	
			風量（m3/h）	3280		3570	
		暖房	回転速度（定格）（rpm）	780		730	
			風量（m3/h）	3370		4194	
コンセント形状・定格				端子台直結・20A		端子台直結・20A	
電源電線（分岐回路）の太さと長さ				Φ2.0/17, Φ2.6/29		Φ2.0/17, Φ2.6/29	

注1. 標準定格条件化（冷房31Hz 暖房41Hz 1台運転）における試運転時の参考値を示す。(MXZ-802AS)
2. 期間消費電力量・APF・定格消費電力・運転電流・低温消費電力・力率の値は壁掛（ZXシリーズ）組合せ時の値で、定格消費電力・運転電流・低温消費電力は室外機の

※1. 室外機の下方に設置された室内機と室外機は10mを示す。
※2. 内外接続電線は、将来のリプレース等を考慮し、φ2.0mmを推奨いたしますが、φ1.6mmも使用できます。

掲載頁	外形寸法図	頁	2-71	2-72

(2) 室内機

(a) 壁掛形 (MSZ形)

項目 ＼ 形名		MSZ-222ZXAS-W (システムマルチ室内)	MSZ-252ZXAS-W (システムマルチ室内)	MSZ-282ZXAS-W (システムマルチ室内)	MSZ-362ZXAS-W (システムマルチ室内)	MSZ-402ZXAS-W (システムマルチ室内)
電源 (相・V)		単・200				
定格周波数 (Hz)		50/60				
能力クラス (kW)		2.2	2.5	2.8	3.6	4.0
運転音	冷房 (dB)	44	46	48	51	51
	暖房 (dB)	45	47	49	51	51
製品質量 (kg)		16	16	16	16	16
外形寸法 <高さ×幅×奥行> (mm)		295 × 799 × 312 (317)				

1. リモコンで「停止」したときの室内機のみの消費電力は約1 ワットです。
2. 運転音(最大風量)は反響の少ない無響室で測定した数値です。実際に据付けた状態で測定すると周囲の音や反響を受け表示数値より大きくなるのが普通です。
3. マルチエアコン室外機と接続したときの冷暖房能力についてはマルチエアコン室外機仕様表を参照してください。
4. 本仕様書は予告なく変更することがあります。

項目 ＼ 形名		MSZ-222BXAS-W,T (システムマルチ室内)	MSZ-252BXAS-W,T (システムマルチ室内)	MSZ-282BXAS-W,T (システムマルチ室内)	MSZ-362BXAS-W,T (システムマルチ室内)	MSZ-402BXAS-W,T (システムマルチ室内)
電源 (相・V)		単・200				
定格周波数 (Hz)		50/60				
能力クラス (kW)		2.2	2.5	2.8	3.6	4.0
運転音	冷房 (dB)	45	45	47	47	47
	暖房 (dB)	45	45	48	48	48
製品質量 (kg)		14	14	14	14	14
外形寸法 <高さ×幅×奥行> (mm)		295 × 798 × 298 (303)				

1. リモコンで「停止」したときの室内機のみの消費電力は約1 ワットです。
2. 運転音(最大風量)は反響の少ない無響室で測定した数値です。実際に据付けた状態で測定すると周囲の音や反響を受け表示数値より大きくなるのが普通です。
3. マルチエアコン室外機と接続したときの冷暖房能力についてはマルチエアコン室外機仕様表を参照してください。
4. 本仕様書は予告なく変更することがあります。

項目 ＼ 形名		MSZ-502BXAS-W,T (システムマルチ室内)	MSZ-562BXAS-W,T (システムマルチ室内)	MSZ-632BXAS-W,T (システムマルチ室内)	MSZ-712BXAS-W,T (システムマルチ室内)
電源 (相・V)		単・200			
定格周波数 (Hz)		50/60			
能力クラス (kW)		5.0	5.6	6.3	7.1
運転音	冷房 (dB)	52	52	54	56
	暖房 (dB)	53	53	53	53
製品質量 (kg)		14	14	14	14
外形寸法 <高さ×幅×奥行> (mm)		295 × 798 × 298 (303)			

1. リモコンで「停止」したときの室内機のみの消費電力は約1 ワットです。
2. 運転音(最大風量)は反響の少ない無響室で測定した数値です。実際に据付けた状態で測定すると周囲の音や反響を受け表示数値より大きくなるのが普通です。
3. マルチエアコン室外機と接続したときの冷暖房能力についてはマルチエアコン室外機仕様表を参照してください。
4. 本仕様書は予告なく変更することがあります。

項目 ＼ 形名		MSZ-222GXAS-W,T (システムマルチ室内)	MSZ-252GXAS-W,T (システムマルチ室内)	MSZ-282GXAS-W,T (システムマルチ室内)	MSZ-362GXAS-W,T (システムマルチ室内)
電源 (相・V)		単・200			
定格周波数 (Hz)		50/60			
能力クラス (kW)		2.2	2.5	2.8	3.6
運転音	冷房 (dB)	46	46	46	46
	暖房 (dB)	48	50	50	50
製品質量 (kg)		10	10	10	10
外形寸法＜高さ×幅×奥行＞ (mm)		295 × 798 × 232 (237)			

1. リモコンで「停止」したときの室内機のみの消費電力は約1 ワットです。
2. 運転音(最大風量)は反響の少ない無響室で測定した数値です。実際に据付けた状態で測定すると周囲の音や反響を受け表示数値より大きくなるのが普通です。
3. マルチエアコン室外機と接続したときの冷暖房能力についてはマルチエアコン室外機仕様表を参照してください。
4. 本仕様書は予告なく変更することがあります。

項目 ＼ 形名		MSZ-402GXAS-W,T (システムマルチ室内)	MSZ-502GXAS-W,T (システムマルチ室内)	MSZ-562GXAS-W,T (システムマルチ室内)
電源 (相・V)		単・200		
定格周波数 (Hz)		50/60		
能力クラス (kW)		4.0	5.0	5.6
運転音	冷房 (dB)	49	50	50
	暖房 (dB)	50	53	53
製品質量 (kg)		11	11	11
外形寸法＜高さ×幅×奥行＞ (mm)		295 × 798 × 232 (237)		

1. リモコンで「停止」したときの室内機のみの消費電力は約1 ワットです。
2. 運転音(最大風量)は反響の少ない無響室で測定した数値です。実際に据付けた状態で測定すると周囲の音や反響を受け表示数値より大きくなるのが普通です。
3. マルチエアコン室外機と接続したときの冷暖房能力についてはマルチエアコン室外機仕様表を参照してください。
4. 本仕様書は予告なく変更することがあります。

項目 ＼ 形名		MSZ-202MXAS-W (システムマルチ室内)
電源 (相・V)		単・200
定格周波数 (Hz)		50/60
能力クラス (kW)		2.0
運転音	冷房 (dB)	42
	暖房 (dB)	42
製品質量 (kg)		8
外形寸法＜高さ×幅×奥行＞ (mm)		250×760×168(173)

1. リモコンで「停止」したときの室内機のみの消費電力は約1 ワットです。
2. 運転音(最大風量)は反響の少ない無響室で測定した数値です。実際に据付けた状態で測定すると周囲の音や反響を受け表示数値より大きくなるのが普通です。
3. マルチエアコン室外機と接続したときの冷暖房能力についてはマルチエアコン室外機仕様表を参照してください。
4. 本仕様書は予告なく変更することがあります。

(b) 床置形（MFZ形）

項目 ＼ 形名		MFZ-282AS-W,B (システムマルチ室内)	MFZ-362AS-W,B (システムマルチ室内)	MFZ-402AS-W,B (システムマルチ室内)	MFZ-502AS-W,B (システムマルチ室内)	MFZ-562AS-W,B (システムマルチ室内)
電源 (相・V)		単・200	単・200	単・200	単・200	単・200
定格周波数 (Hz)		50/60	50/60	50/60	50/60	50/60
能力クラス (kW)		2.8	3.6	4.0	5.0	5.6
運転音	冷房（強）(dB)	47	49	49	53	53
	暖房（強）(dB)	48	48	48	52	52
製品質量 (kg)		14	14	14	14	14
外形寸法＜高さ×幅×奥行＞ (mm)		600 × 700 × 200				

1. リモコンで「停止」したときの室内機のみの消費電力は約2 ワットです。
2. 運転音は反響の少ない無響室で測定した数値です。実際に据付けた状態で測定すると周囲の音や反響を受け表示数値より大きくなるのが普通です。
3. マルチエアコン室外機と接続したときの冷暖房能力についてはマルチエアコン室外機に同梱している仕様表を参照してください。
4. 本仕様書は予告なく変更することがあります。

(C) 一方向天井カセット形（MLZ-RX形）

項目 ＼ 形名		MLZ-RX282AS (システムマルチ室内)	MLZ-RX362AS (システムマルチ室内)	MLZ-RX402AS (システムマルチ室内)	MLZ-RX502AS (システムマルチ室内)	MLZ-RX562AS (システムマルチ室内)
電源 (相・V)		単・200	単・200	単・200	単・200	単・200
定格周波数 (Hz)		50/60	50/60	50/60	50/60	50/60
能力クラス (kW)		2.8	3.6	4.0	5.0	5.6
運転音	冷房（強）(dB)	42	43	44	48	50
	暖房（強）(dB)	41	44	45	48	51
製品質量 (kg)		15	15	15	15	15
外形寸法＜高さ×幅×奥行＞ (mm)		175×1102×360				

1. リモコンで「停止」したときの室内機のみの消費電力は約2 ワットです。
2. 運転音は反響の少ない無響室で測定した数値です。実際に据付けた状態で測定すると周囲の音や反響を受け表示数値より大きくなるのが普通です。
3. マルチエアコン室外機と接続したときの冷暖房能力についてはマルチエアコン室外機仕様表を参照してください。
4. 本仕様書は予告なく変更することがあります。

(c) 一方向天井カセット形（MLZ-GX形）

項目 ＼ 形名		MLZ-GX282AS (システムマルチ室内)	MLZ-GX362AS (システムマルチ室内)	MLZ-GX402AS (システムマルチ室内)	MLZ-GX502AS (システムマルチ室内)	MLZ-GX562AS (システムマルチ室内)
電源 (相・V)		単・200	単・200	単・200	単・200	単・200
定格周波数 (Hz)		50/60	50/60	50/60	50/60	50/60
能力クラス (kW)		2.8	3.6	4.0	5.0	5.6
運転音	冷房（強）(dB)	42	43	44	48	50
	暖房（強）(dB)	41	44	45	48	51
製品質量 (kg)		15	15	15	15	15
外形寸法＜高さ×幅×奥行＞ (mm)		175×1102×360				

1. リモコンで「停止」したときの室内機のみの消費電力は約2 ワットです。
2. 運転音は反響の少ない無響室で測定した数値です。実際に据付けた状態で測定すると周囲の音や反響を受け表示数値より大きくなるのが普通です。
3. マルチエアコン室外機と接続したときの冷暖房能力についてはマルチエアコン室外機仕様表を参照してください。
4. 本仕様書は予告なく変更することがあります。

(d) 二方向天井カセット形（MLZ-W形）

項目 ＼ 形名		MLZ-W402AS (システムマルチ室内)	MLZ-W502AS (システムマルチ室内)	MLZ-W562AS (システムマルチ室内)
電源 (相・V)		単・200	単・200	単・200
定格周波数 (Hz)		50/60	50/60	50/60
能力クラス (kW)		4.0	5.0	5.6
運転音	冷房（強）(dB)	41	41	44
	暖房（強）(dB)	42	43	46
製品質量 (kg)		19	19	19
外形寸法＜高さ×幅×奥行＞ (mm)		194×973×480		

1. リモコンで「停止」したときの室内機のみの消費電力は約3 ワットです。
2. 運転音は反響の少ない無響室で測定した数値です。実際に据付けた状態で測定すると周囲の音や反響を受け表示数値より大きくなるのが普通です。
3. マルチエアコン室外機と接続したときの冷暖房能力についてはマルチエアコン室外機仕様表を参照してください。
4. 本仕様書は予告なく変更することがあります。

(e) 壁埋込形（MTZ形）

項目 ＼ 形名		MTZ-222AS (システムマルチ室内)	MTZ-252AS (システムマルチ室内)	MTZ-282AS (システムマルチ室内)	MTZ-362AS (システムマルチ室内)	MTZ-452AS (システムマルチ室内)
電源 (相・V)		単・200	単・200	単・200	単・200	単・200
定格周波数 (Hz)		50/60	50/60	50/60	50/60	50/60
能力クラス (kW)		2.2	2.5	2.8	3.6	4.5
運転音	冷房（急）(dB)	40	41	43	44	50
	暖房（急）(dB)	43	48	48	48	51
製品質量 (kg)		10	10	10	10	10
外形寸法＜高さ×幅×奥行＞ (mm)		325×748×181				

1. リモコンで「停止」したときの室内機のみの消費電力は約2 ワットです。
2. 運転音は反響の少ない無響室で測定した数値です。実際に据付けた状態で測定すると周囲の音や反響を受け表示数値より大きくなるのが普通です。
3. マルチエアコン室外機と接続したときの冷暖房能力についてはマルチエアコン室外機仕様表を参照してください。
4. 本仕様書は予告なく変更することがあります。

(f) フリービルトイン形（MBZ形）

項目 ＼ 形名		MBZ-282AS (システムマルチ室内)	MBZ-362AS (システムマルチ室内)	MBZ-402AS (システムマルチ室内)	MBZ-502AS (システムマルチ室内)
電源 (相・V)		単・200	単・200	単・200	単・200
定格周波数 (Hz)		50/60	50/60	50/60	50/60
能力クラス (kW)		2.8	3.6	4.0	5.0
運転音	冷房（強）(dB)	41	43	43	45
	暖房（強）(dB)	43	45	45	47
製品質量 (kg)		18	18	18	18
外形寸法＜高さ×幅×奥行＞ (mm)		230×770×450			

1. リモコンで「停止」したときの室内機のみの消費電力は約2 ワットです。
2. 運転音は反響の少ない無響室で測定した数値です。実際に据付けた状態で測定すると周囲の音や反響を受け表示数値より大きくなるのが普通です。
3. マルチエアコン室外機と接続したときの冷暖房能力についてはマルチエアコン室外機仕様表を参照してください。
4. 本仕様書は予告なく変更することがあります。

（g）小能力天井カセット形（MLZ形）

項目 ＼ 形名		MLZ-222AS (システムマルチ室内)	MLZ-252AS (システムマルチ室内)
電源 (相・V)		単・200	単・200
定格周波数 (Hz)		50/60	50/60
能力クラス (kW)		2.2	2.5
運転音	冷房（強）(dB)	44	44
	暖房（強）(dB)	45	48
製品質量 (kg)		11	11
外形寸法＜高さ×幅×奥行＞ (mm)		194×825×301	

1. リモコンで「停止」したときの室内機のみの消費電力は約2 ワットです。
2. 運転音は反響の少ない無響室で測定した数値です。実際に据付けた状態で測定すると周囲の音や反響を受け表示数値より大きくなるのが普通です。
3. マルチエアコン室外機と接続したときの冷暖房能力についてはマルチエアコン室外機仕様表を参照してください。
4. 本仕様書は予告なく変更することがあります。

〈2〉外形寸法図

〈2-1〉シングルタイプ

(a) 壁掛形（MSZ形）

室内機外形図

- MSZ-ZXV222-W,T　MSZ-ZXV252-W,T　MSZ-ZXV282-W,T　MSZ-ZXV282S-W,T
- MSZ-ZXV362-W,T　MSZ-ZXV362S-W,T　MSZ-ZXV402S-W,T　MSZ-ZXV562S-W,T
- MSZ-ZXV632S-W,T　MSZ-ZXV712S-W,T

単位:mm

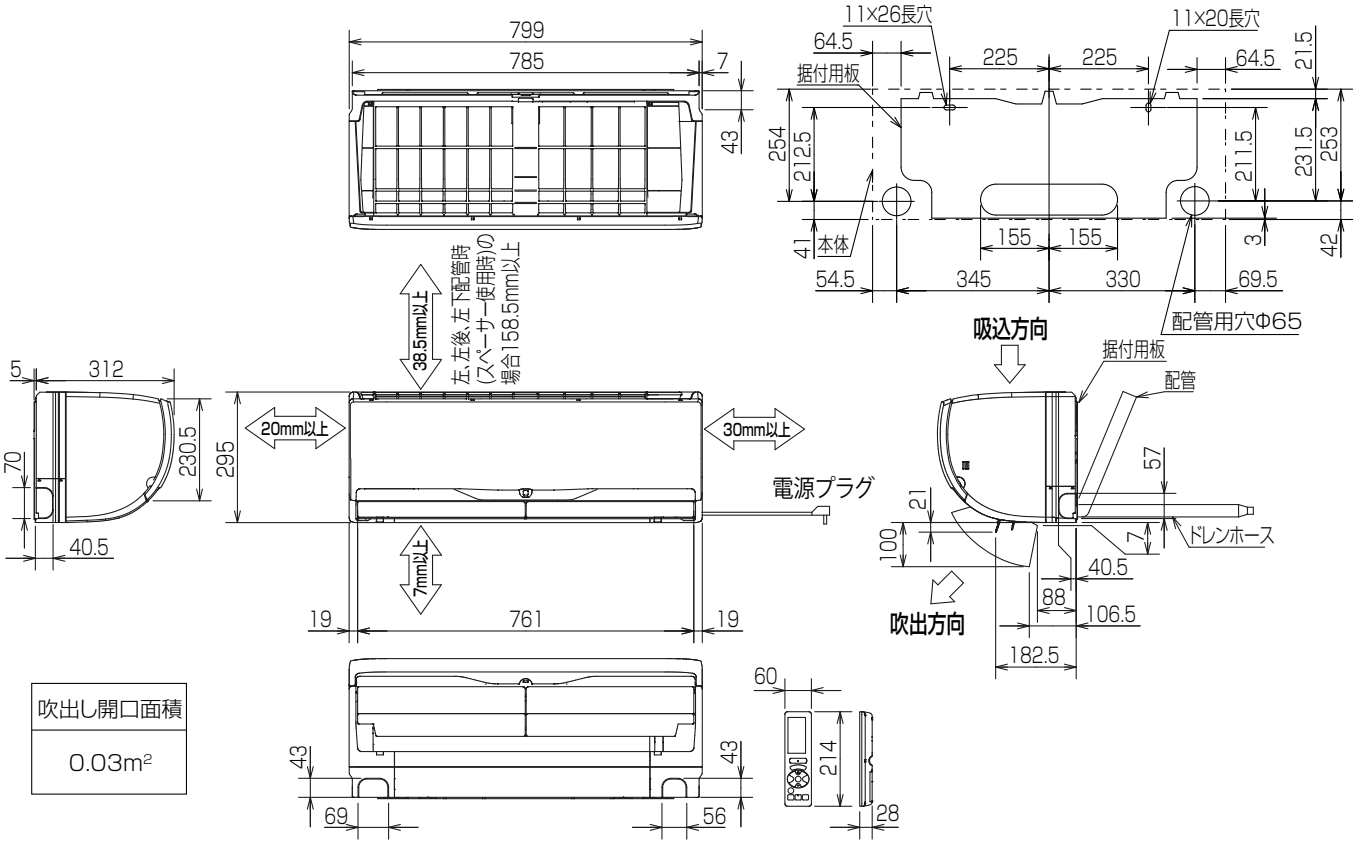

吹出し開口面積
0.03m²

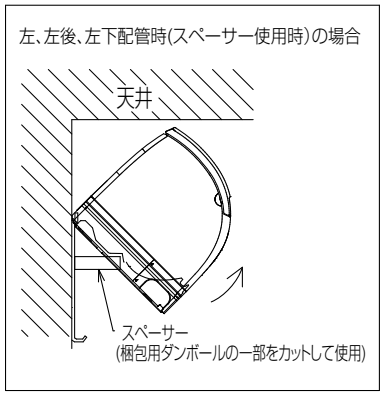

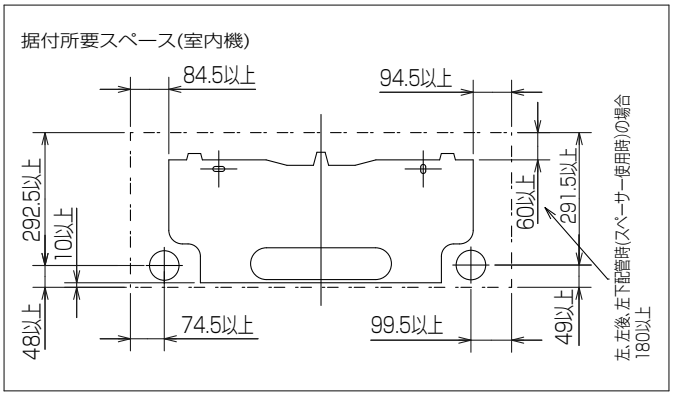

形　名		MSZ-ZXV222/252-W,T	MSZ-ZXV282/282S/362-W,T MSZ-ZXV362S/402S/562S-W,T	MSZ-ZXV632S/712S-W,T
配管	断熱材	外径Φ 35		外径Φ 37
	液管	フレア接続Φ 6.35(1/4") 有効長 390		
	ガス管	フレア接続Φ 9.52(3/8") 有効長 340		フレア接続Φ 12.7(1/2") 有効長 340
ドレンホース		断熱材外径Φ 29 接続部外径Φ 16 有効長 400		
電源コード		右出し寸法 1,800 左出し寸法 1,000	右出し寸法 1,350 左出し寸法 550	

室外機外形図

● MUZ-ZXV222　MUZ-ZXV252　MUZ-ZXV282　MUZ-ZXV282S
● MUZ-ZXV362　MUZ-ZXV362S　MUZ-ZXV402S　MUZ-ZXV562S
● MUZ-ZXV222E　MUZ-ZXV252E　MUZ-ZXV282E　MUZ-ZXV282SE
● MUZ-ZXV362E　MUZ-ZXV362SE　MUZ-ZXV402SE　MUZ-ZXV562SE

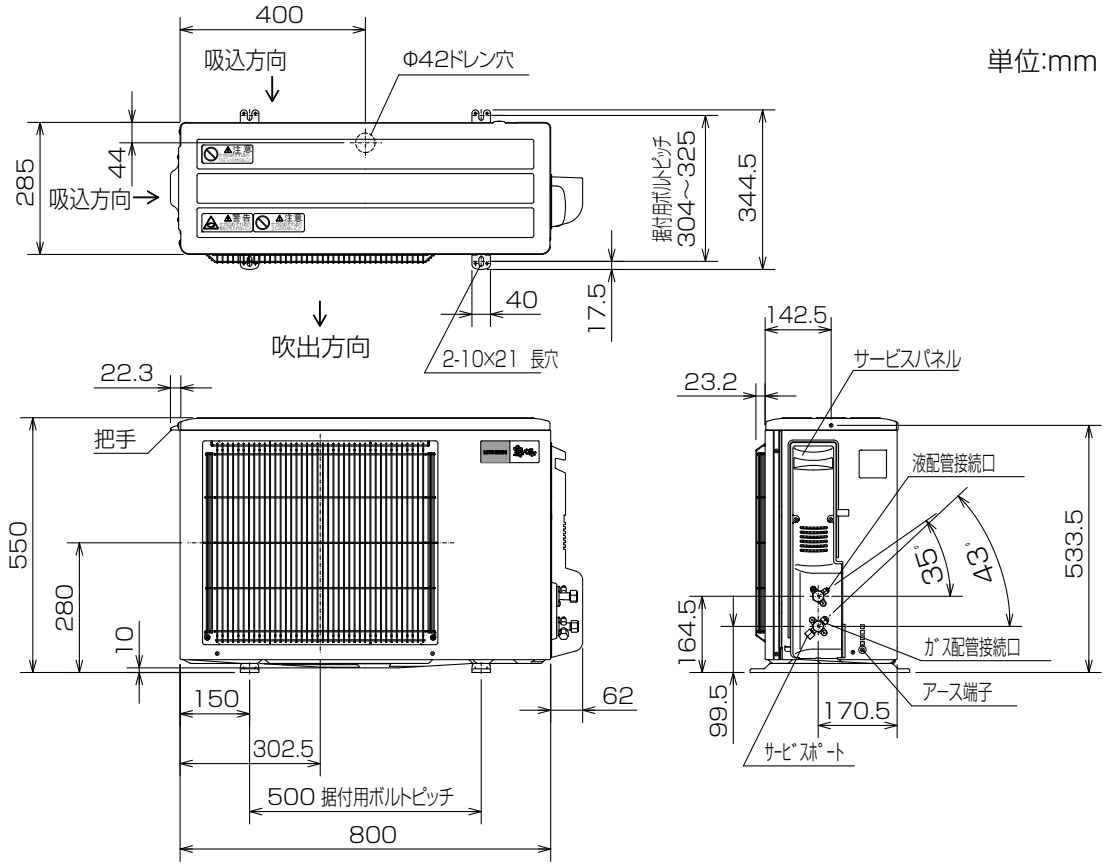

室外機の周囲必要空間(基本)

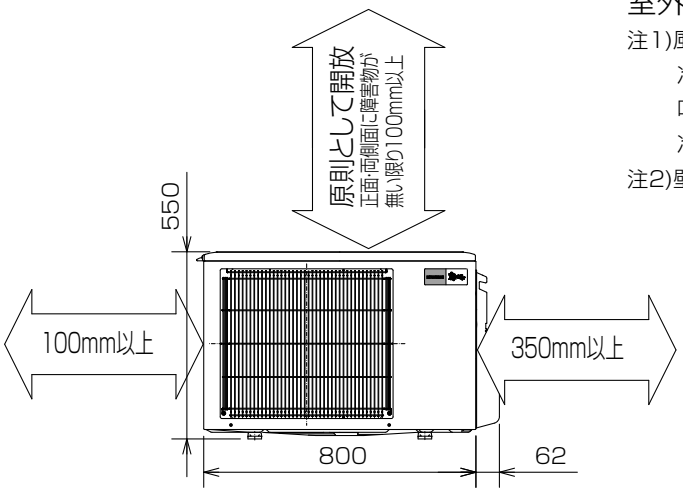

室外機の据付上最小のスペース

注1)風通しが悪くショートサイクルが起きやすい場合は、
冷暖房能力及び消費電力が10%程度悪化する場合があります。
吹出ガイド(別売部品)を付けると、
冷暖房能力及び消費電力の改善が図れます。

注2)壁に向けて吹き出すと壁が汚れる場合があります。

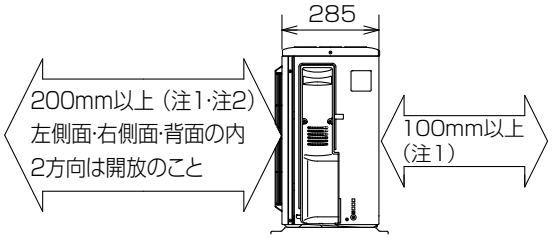

形　名	MUZ-ZXV222 MUZ-ZXV252 MUZ-ZXV282 MUZ-ZXV282S	MUZ-ZXV362 MUZ-ZXV362S MUZ-ZXV402S MUZ-ZXV562S	MUZ-ZXV222E MUZ-ZXV252E MUZ-ZXV282E MUZ-ZXV282SE	MUZ-ZXV362E MUZ-ZXV362SE MUZ-ZXV402SE MUZ-ZXV562SE
液管配管接続口	接続配管Φ 6.35 フレア接続 6.35(1/4")			
ガス管配管接続口	接続配管Φ 9.52 フレア接続 9.52(3/8")			

室外機外形図

● MUZ-ZXV632S　MUZ-ZXV712S
● MUZ-ZXV632SE　MUZ-ZXV712SE

単位:mm

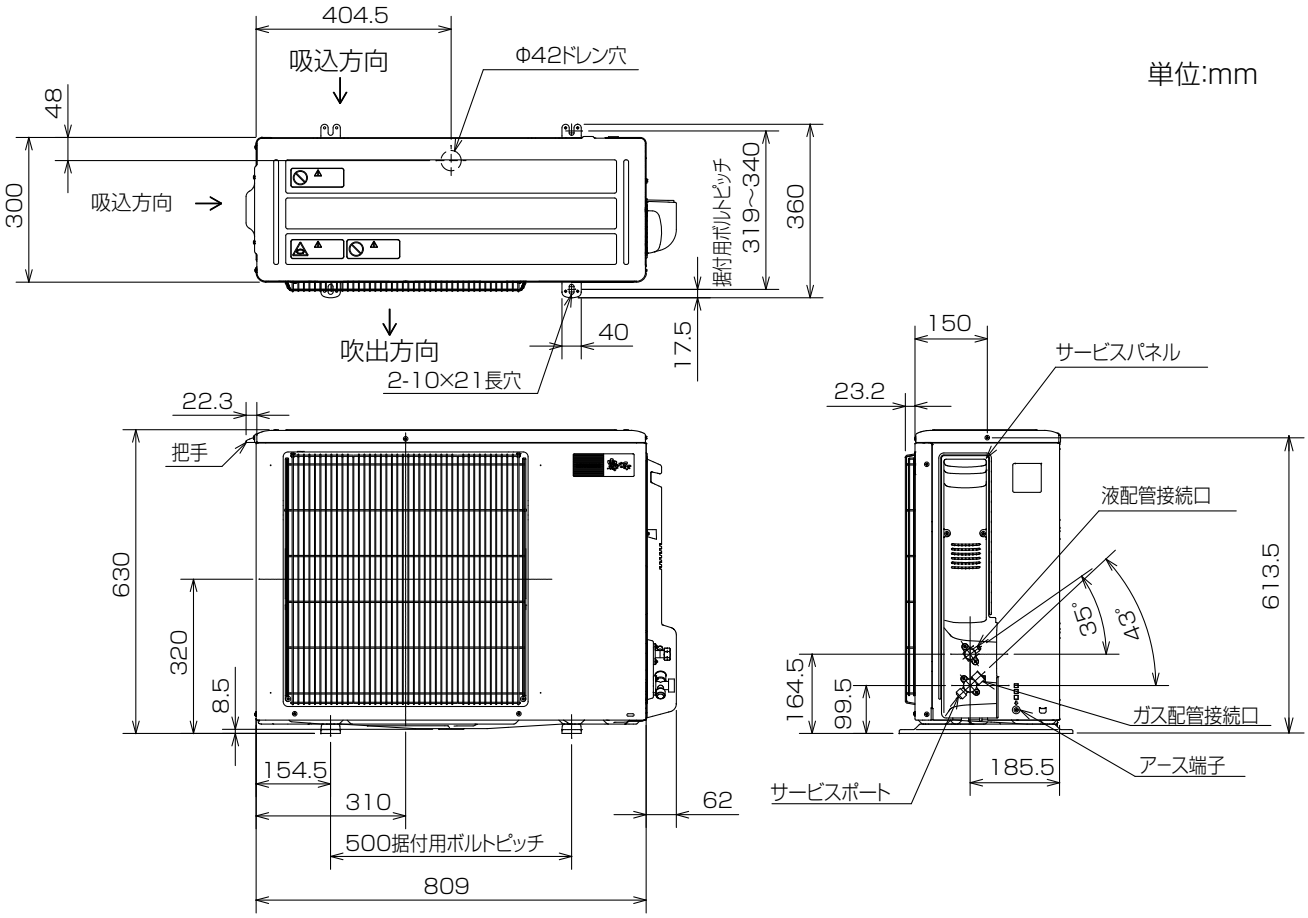

室外機の周囲必要空間(基本)

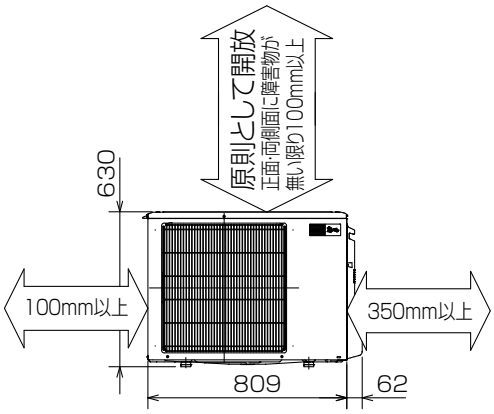

室外機の据付上最小のスペース

注1)風通しが悪くショートサイクルが起きやすい場合は、
冷暖房能力及び消費電力が10%程度悪化する場合があります。
吹出ガイド(別売部品)を付けると、
冷暖房能力及び消費電力の改善が図れます。
注2)壁に向けて吹き出すと壁が汚れる場合があります。

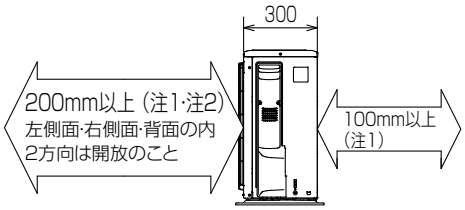

形　名	MUZ-ZXV632S MUZ-ZXV712S MUZ-ZXV632SE MUZ-ZXV712SE
液管配管接続口	接続配管Φ 6.35 フレア接続 6.35(1/4")
ガス管配管接続口	接続配管Φ 12.7 フレア接続 12.7(1/2")

室内機外形図

● MSZ-JXV222-W,T　MSZ-JXV252-W,T　MSZ-JXV282-W,T　MSZ-JXV282S-W,T
● MSZ-JXV362-W,T　MSZ-JXV362S-W,T　MSZ-JXV402S-W,T　MSZ-JXV562S-W,T

[単位 :mm]

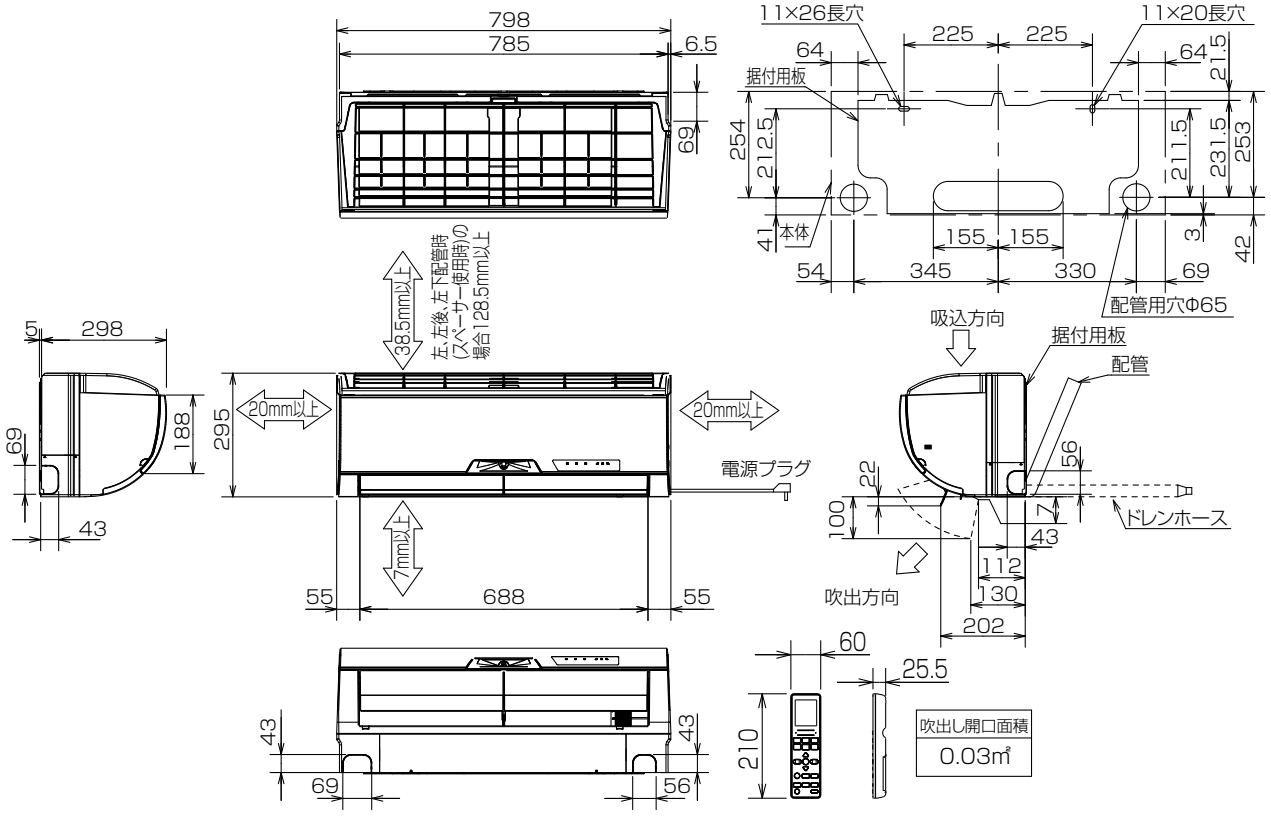

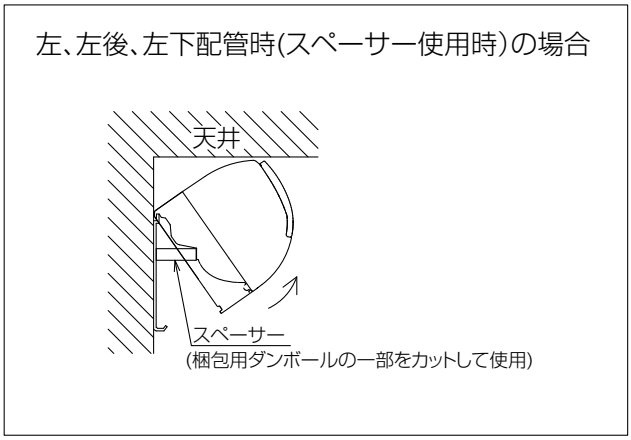

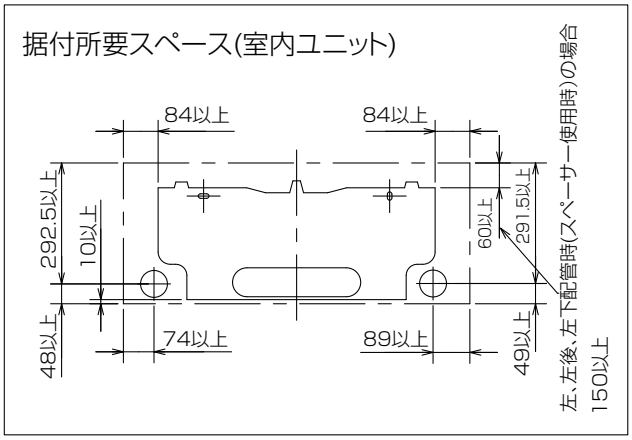

形　名		MSZ-JXV222/252-W,T MSZ-JXV282/362-W,T	MSZ-JXV282S/362S-W,T MSZ-JXV402S/562S-W,T
配管	断熱材	外径Φ 35	
	液管	フレア接続Φ 6.35(1/4") 有効長 390	
	ガス管	フレア接続Φ 9.52(3/8") 有効長 340	
ドレンホース		断熱材外径Φ 29 接続部外径Φ 16 有効長 400	
電源コード		右出し寸法 1,800 左出し寸法 1,000	右出し寸法 1,350 左出し寸法 550

室外機外形図

● MUZ-JXV222
● MUZ-JXV222E

単位:mm

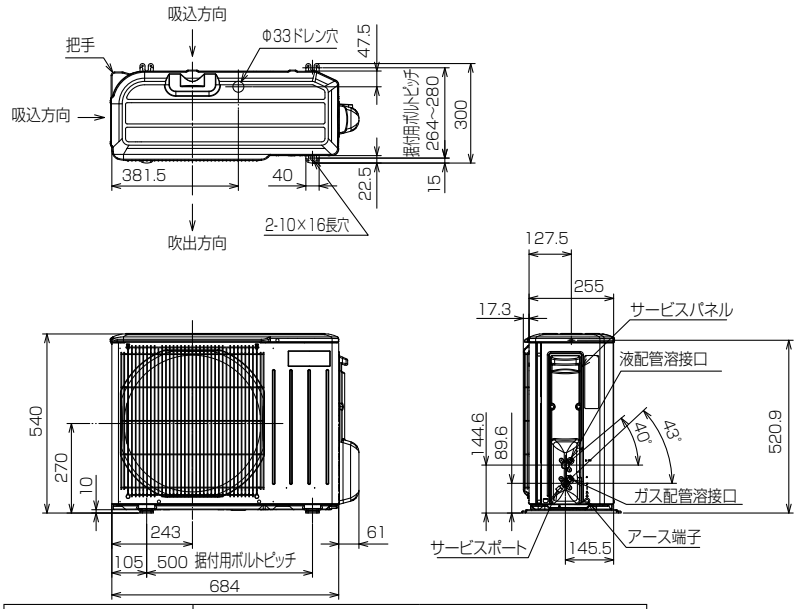

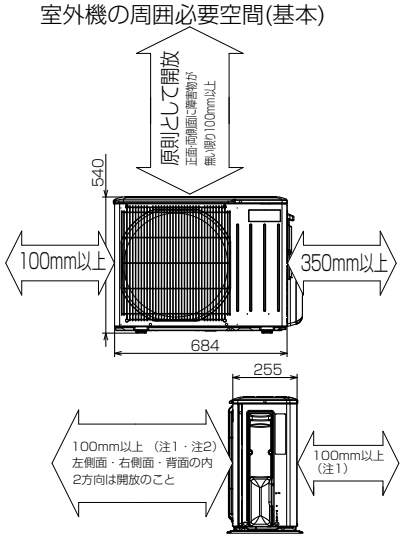

形　名	MUZ-JXV222 MUZ-JXV222E
液管配管接続口	接続配管Φ 6.35 フレア接続 6.35(1/4")
ガス管配管接続口	接続配管Φ 9.52 フレア接続 9.52(3/8")

室外機の据付上最小のスペース

注1)風通しが悪くショートサイクルが起きやすい場合は、
冷暖房能力及び消費電力が10%程度悪化する
場合があります。
吹出ガイド(別売部品)を付けると、
冷暖房能力及び消費電力の改善が図れます。
注2)壁に向けて吹き出すと壁が汚れる場合があります。

● MUZ-JXV252　MUZ-JXV282　MUZ-JXV362　MUZ-JXV402S　MUZ-JXV562S
● MUZ-JXV252E　MUZ-JXV282E　MUZ-JXV362E　MUZ-JXV402SE　MUZ-JXV562SE

単位:mm

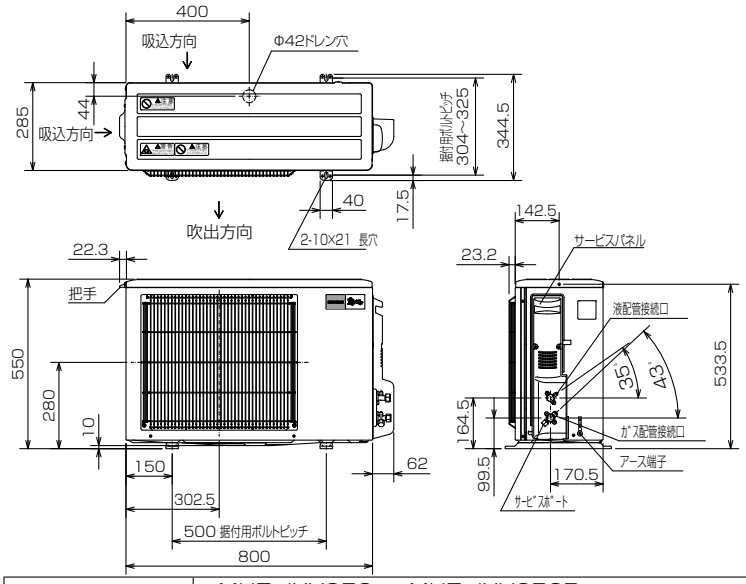

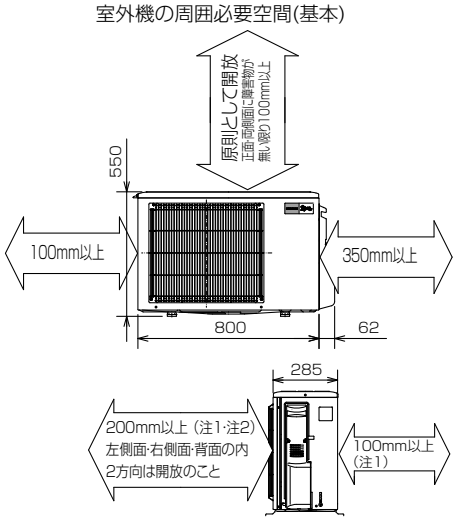

形　名	MUZ-JXV252　MUZ-JXV252E MUZ-JXV282　MUZ-JXV282E MUZ-JXV362　MUZ-JXV362E MUZ-JXV402S　MUZ-JXV402SE MUZ-JXV562S　MUZ-JXV562SE
液管配管接続口	接続配管Φ 6.35 フレア接続 6.35(1/4")
ガス管配管接続口	接続配管Φ 9.52 フレア接続 9.52(3/8")

室外機の据付上最小のスペース

注1)風通しが悪くショートサイクルが起きやすい場合は、
冷暖房能力及び消費電力が10%程度悪化する
場合があります。
吹出ガイド(別売部品)を付けると、
冷暖房能力及び消費電力の改善が図れます。
注2)壁に向けて吹き出すと壁が汚れる場合があります。

室内機外形図

● MSZ-BXV222-W　MSZ-BXV252-W　MSZ-BXV282-W　MSZ-BXV362-W

● MSZ-BXV402S-W　MSZ-BXV562S-W

[単位 :mm]

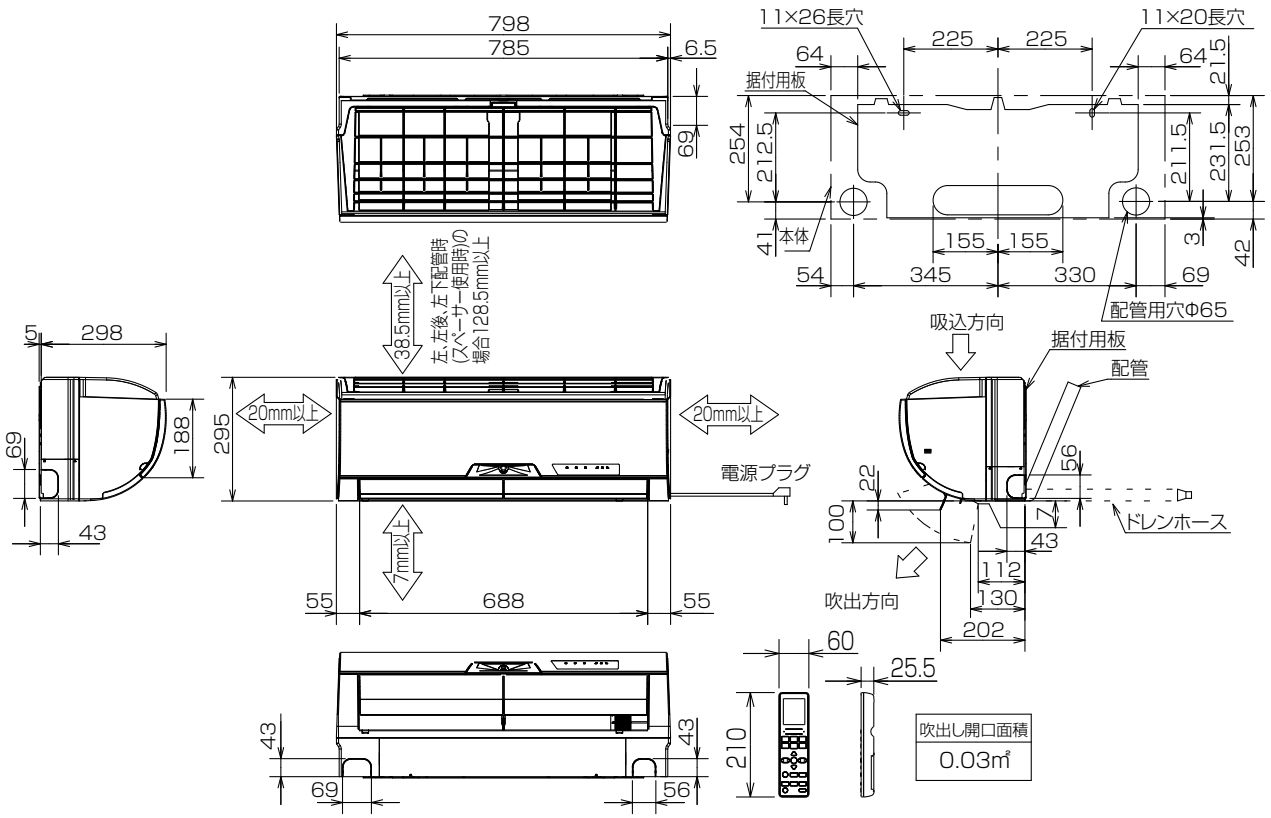

左、左後、左下配管時(スペーサー使用時)の場合

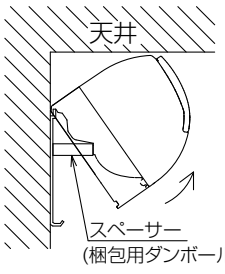

据付所要スペース(室内ユニット)

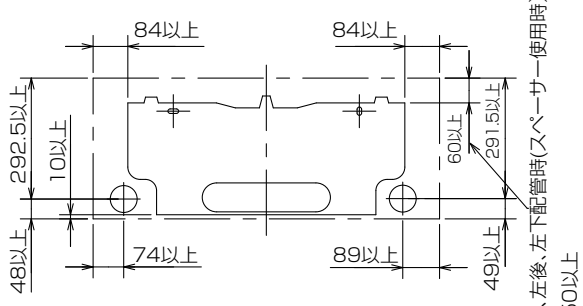

形　名		MSZ-BXV222/252-W MSZ-BXV282/362-W	MSZ-BXV402S/562S-W
配管	断熱材	外径Φ 35	
	液管	フレア接続Φ 6.35(1/4") 有効長 390	
	ガス管	フレア接続Φ 9.52(3/8") 有効長 340	
ドレンホース		断熱材外径Φ 29 接続部外径Φ 16 有効長 400	
電源コード		右出し寸法 1,800 左出し寸法 1,000	右出し寸法 1,350 左出し寸法 550

室外機外形図

● MUZ-BXV222　MUZ-BXV252　MUZ-BXV282
● MUZ-BXV222E　MUZ-BXV252E　MUZ-BXV282E

単位:mm

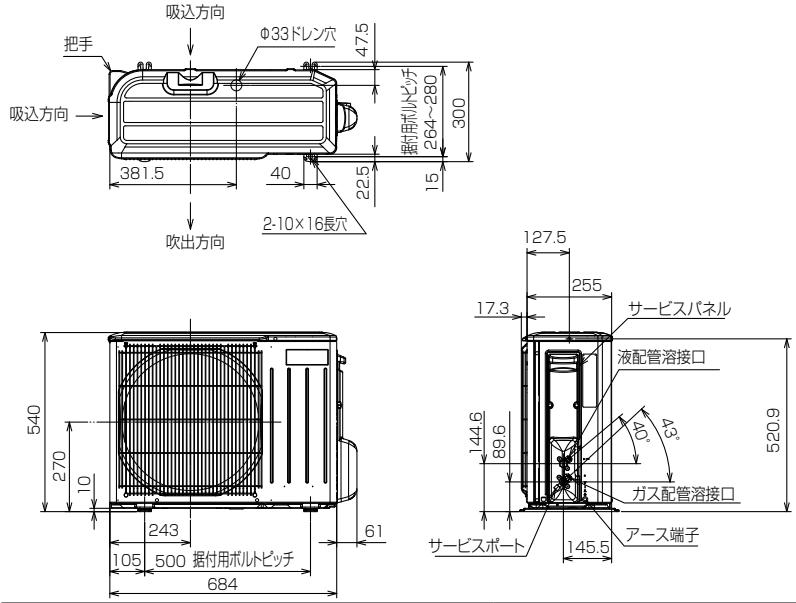

室外機の周囲必要空間(基本)

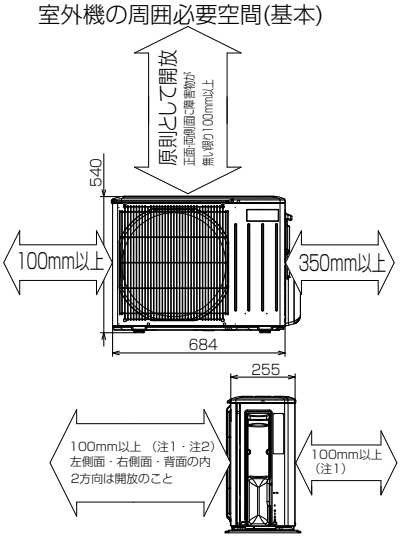

形　名	MUZ-BXV222　MUZ-BXV252　MUZ-BXV282 MUZ-BXV222E　MUZ-BXV252E　MUZ-BXV282E
液管配管接続口	接続配管Φ 6.35 フレア接続 6.35(1/4")
ガス管配管接続口	接続配管Φ 9.52 フレア接続 9.52(3/8")

室外機の据付上最小のスペース

注1)風通しが悪くショートサイクルが起きやすい場合は、
冷暖房能力及び消費電力が10%程度悪化する
場合があります。
吹出ガイド(別売部品)を付けると、
冷暖房能力及び消費電力の改善が図れます。
注2)壁に向けて吹き出すと壁が汚れる場合があります。

● MUZ-BXV362　MUZ-BXV402S　MUZ-BXV562S
● MUZ-BXV362E　MUZ-BXV402SE　MUZ-BXV562SE

単位:mm

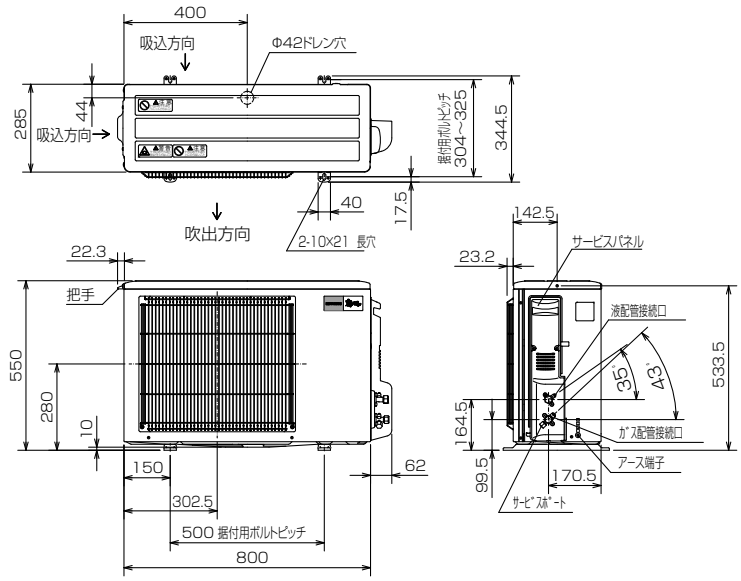

室外機の周囲必要空間(基本)

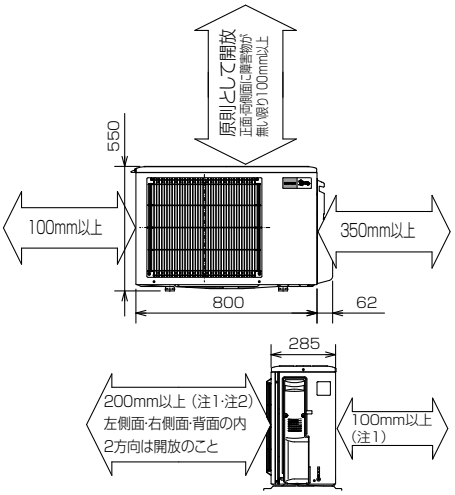

形　名	MUZ-BXV362　MUZ-BXV362E MUZ-BXV402S　MUZ-BXV402SE MUZ-BXV562S　MUZ-BXV562SE
液管配管接続口	接続配管Φ 6.35 フレア接続 6.35(1/4")
ガス管配管接続口	接続配管Φ 9.52 フレア接続 9.52(3/8")

室外機の据付上最小のスペース

注1)風通しが悪くショートサイクルが起きやすい場合は、
冷暖房能力及び消費電力が10%程度悪化する
場合があります。
吹出ガイド(別売部品)を付けると、
冷暖房能力及び消費電力の改善が図れます。
注2)壁に向けて吹き出すと壁が汚れる場合があります。

室内機外形図

● MSZ-AXV222-W,T　MSZ-AXV252-W,T　MSZ-AXV282-W,T　MSZ-AXV282S-W,T
● MSZ-AXV362-W,T　MSZ-AXV362S-W,T　MSZ-AXV402S-W,T　MSZ-AXV562S-W,T

[単位 :mm]

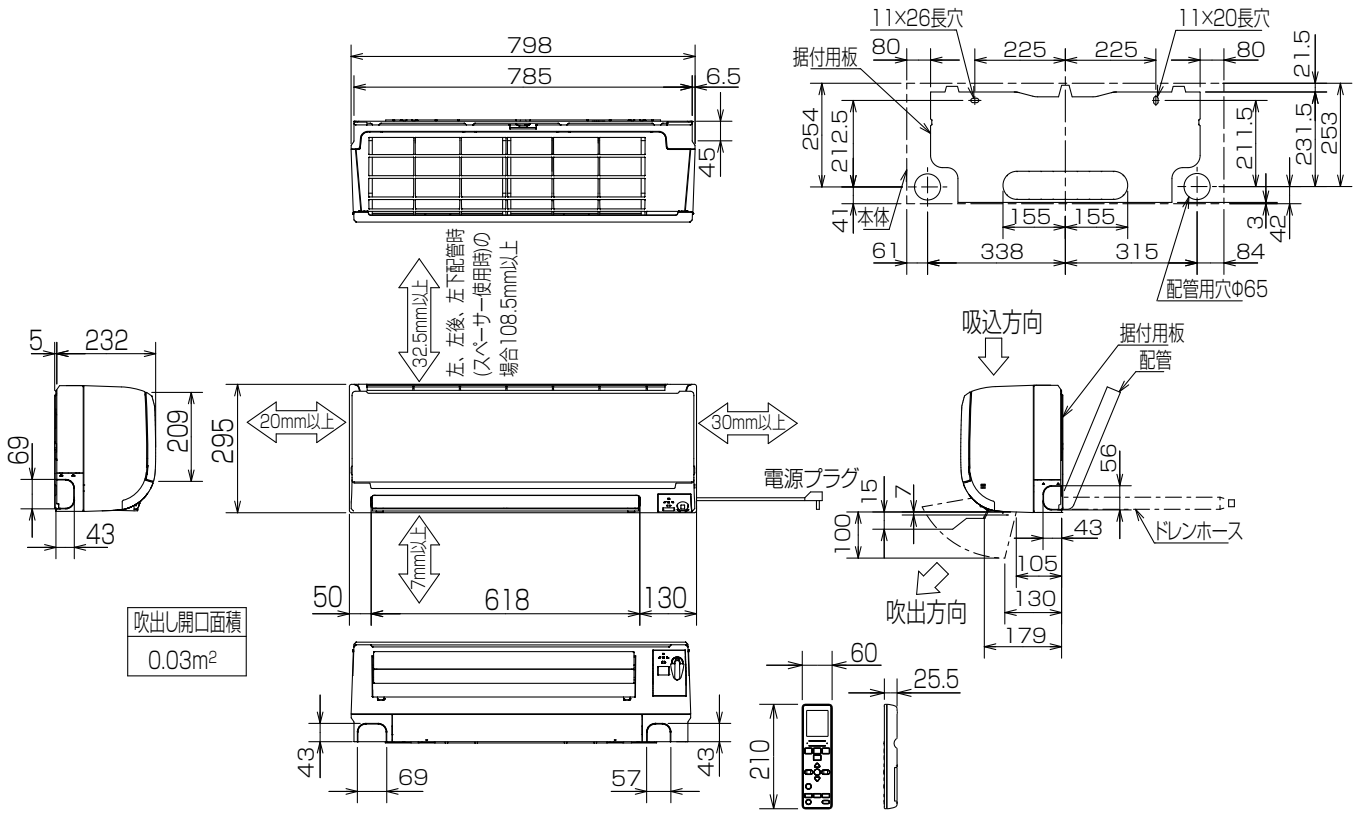

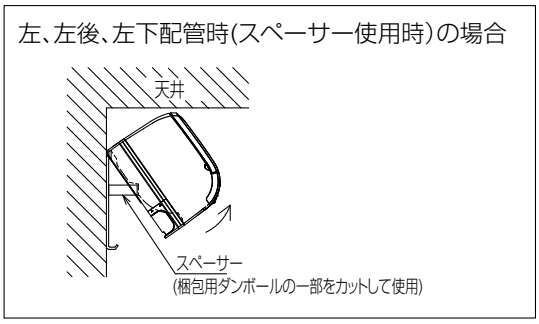

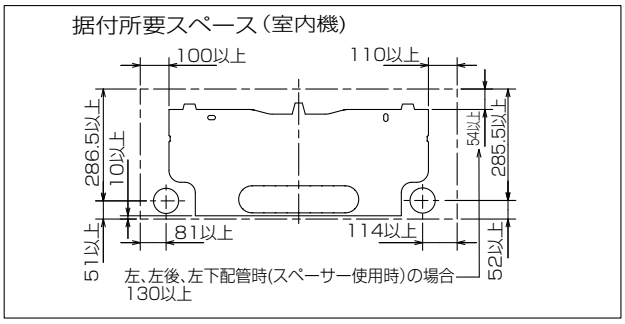

形　名		MSZ-AXV222/AXV252/AXV282/AXV362	MSZ-AXV282S/AXV362S/AXV402S	MSZ-AXV562S
配管	断熱材	外径Φ 35		外径Φ 39
	液管	フレア接続Φ 6.35(1/4") 有効長 390		
	ガス管	フレア接続Φ 9.52(3/8") 有効長 340		
ドレンホース		断熱材外径Φ 29 接続部外径Φ 16 有効長 400		
電源コード		右出し寸法 1,800 左出し寸法 1,000	右出し寸法 1,350 左出し寸法 550	

室外機外形図

- MUZ-AXV222, AXV222E
- MUZ-AXV252, AXV252E
- MUZ-AXV282, AXV282E
- MUZ-AXV282S, AXV282SE

[単位 :mm]

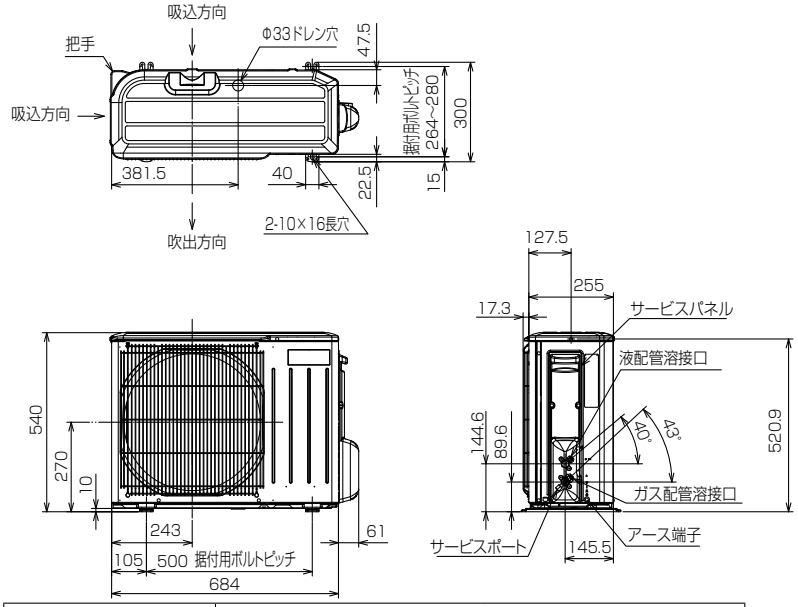

室外機の周囲必要空間(基本)

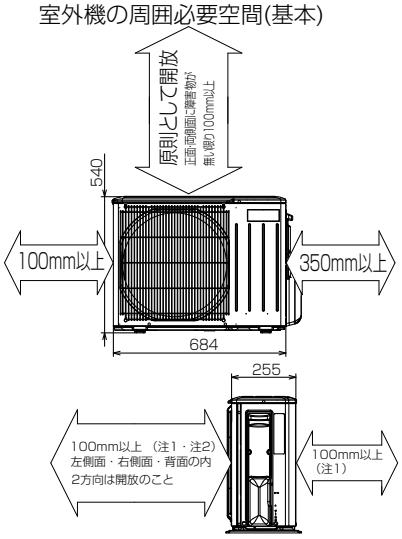

室外機の据付上最小のスペース

注1)風通しが悪くショートサイクルが起きやすい場合は、
冷暖房能力及び消費電力が10%程度悪化する
場合があります。
吹出ガイド(別売部品)を付けると、
冷暖房能力及び消費電力の改善が図れます。

注2)壁に向けて吹き出すと壁が汚れる場合があります。

形　名	MUZ-AXV222　MUZ-AXV222E MUZ-AXV252　MUZ-AXV252E MUZ-AXV282　MUZ-AXV282E MUZ-AXV282S　MUZ-AXV282SE
液管配管接続口	接続配管Φ 6.35 フレア接続 6.35(1/4")
ガス管配管接続口	接続配管Φ 9.52 フレア接続 9.52(3/8")

- MUZ-AXV362, AXV362E
- MUZ-AXV362S, AXV362SE
- MUZ-AXV402S, AXV402SE
- MUZ-AXV562S, AXV562SE

単位:mm

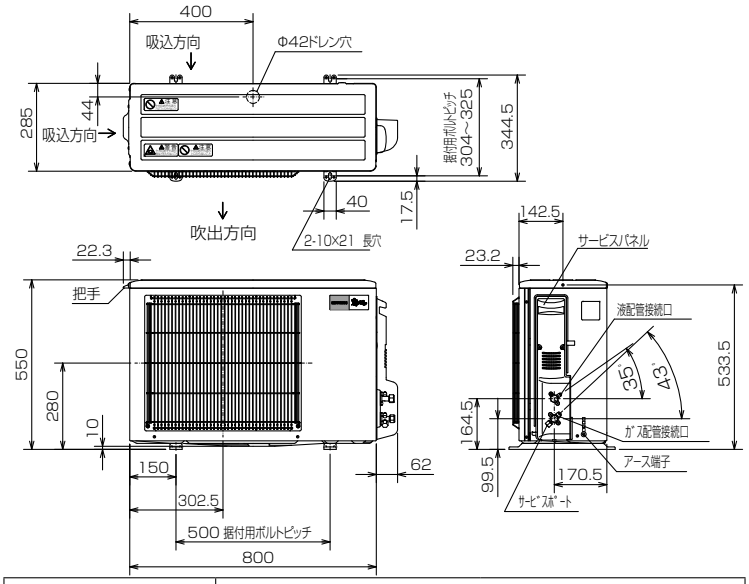

室外機の周囲必要空間(基本)

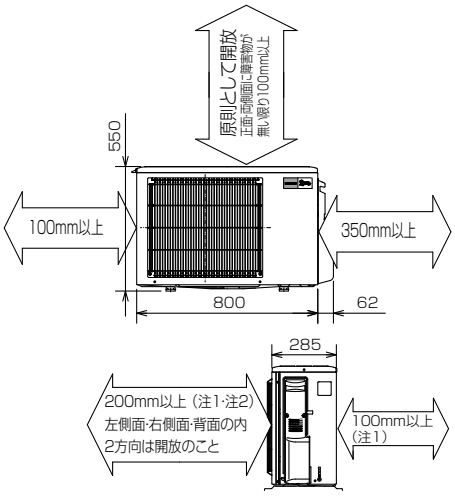

室外機の据付上最小のスペース

注1)風通しが悪くショートサイクルが起きやすい場合は、
冷暖房能力及び消費電力が10%程度悪化する
場合があります。
吹出ガイド(別売部品)を付けると、
冷暖房能力及び消費電力の改善が図れます。

注2)壁に向けて吹き出すと壁が汚れる場合があります。

形　名	MUZ-AXV362　MUZ-AXV362E MUZ-AXV362S　MUZ-AXV362SE MUZ-AXV402S　MUZ-AXV402SE MUZ-AXV562S　MUZ-AXV562SE
液管配管接続口	接続配管Φ 6.35 フレア接続 6.35(1/4")
ガス管配管接続口	接続配管Φ 9.52 フレア接続 9.52(3/8")

室内機外形図

● MSZ-GV222-W,T　MSZ-GV252-W,T　MSZ-GV282-W,T　MSZ-GV362-W,T

● MSZ-GV402S-W,T MSZ-GV562S-W,T

単位:mm

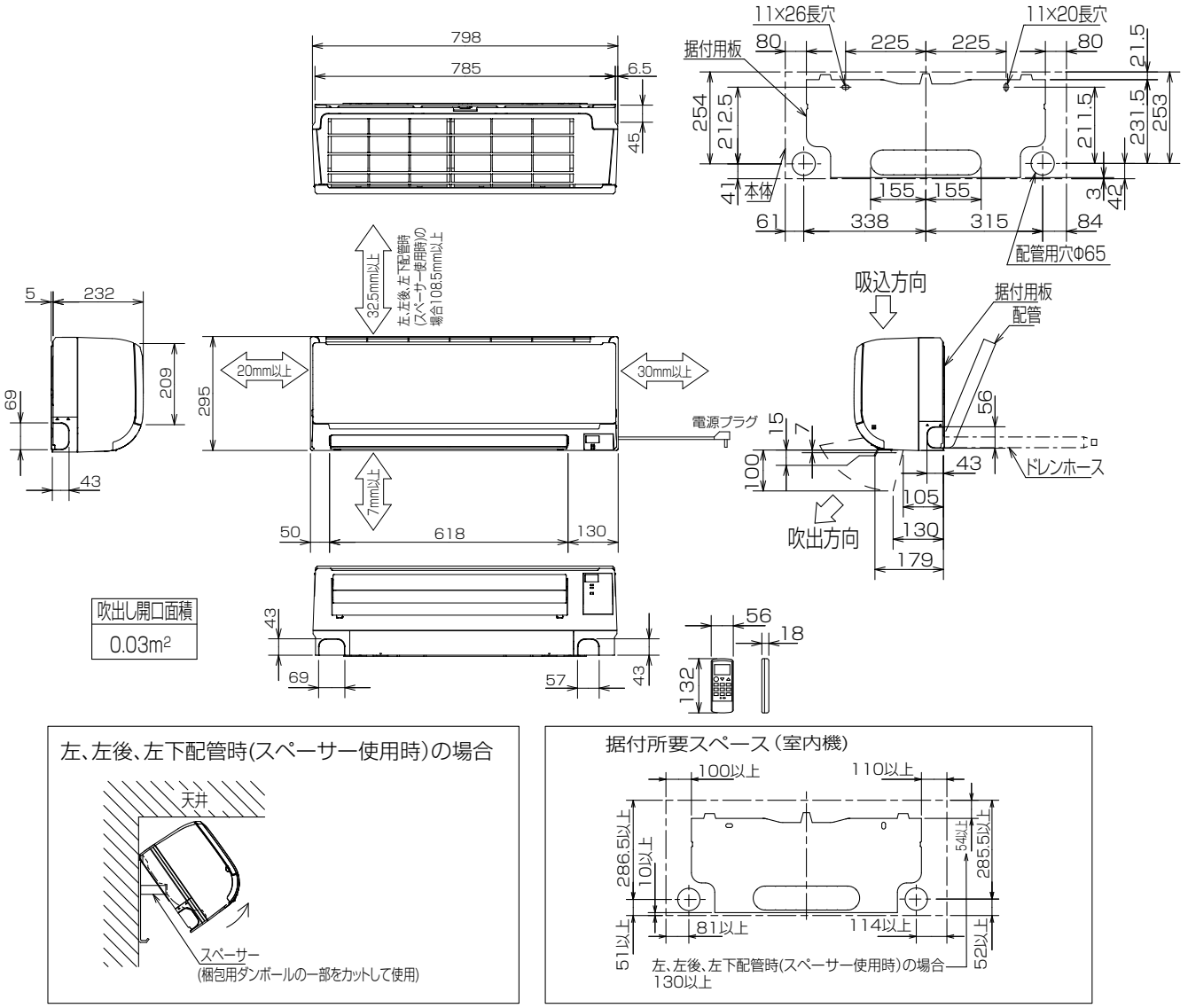

形　名		MSZ-GV222/GV252/GV282/GV362	MSZ-GV402S	MSZ-GV562S
配管	断熱材	外径Φ 35		外径Φ 39
	液管	フレア接続Φ 6.35(1/4") 有効長 390		
	ガス管	フレア接続Φ 9.52(3/8") 有効長 340		
ドレンホース		断熱材外径Φ 29 接続部外径Φ 16 有効長 400		
電源コード		右出し寸法 1,800 左出し寸法 1,000	右出し寸法 1,350 左出し寸法 550	

室外機外形図

● MUZ-GV222, GV222E, GV222EE
● MUZ-GV252, GV252E, GV252EE
● MUZ-GV282, GV282E, GV282EE

単位:mm

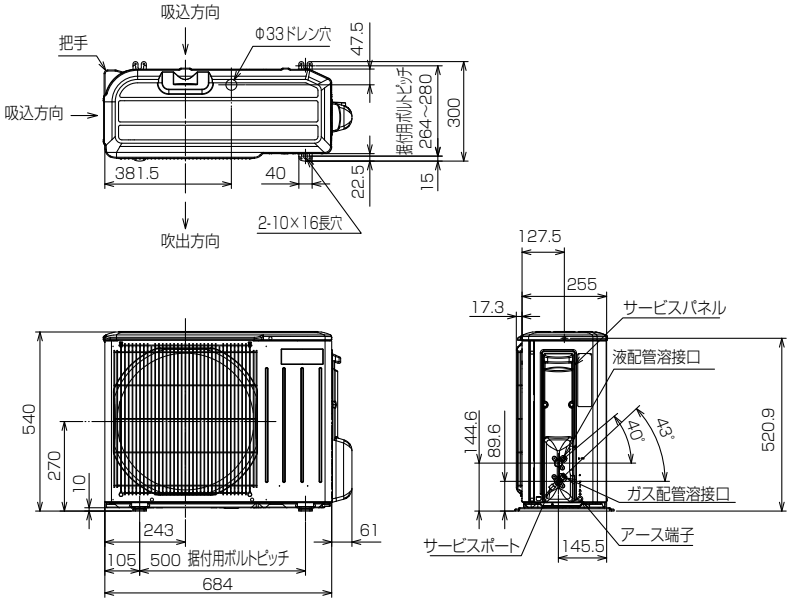

室外機の周囲必要空間(基本)

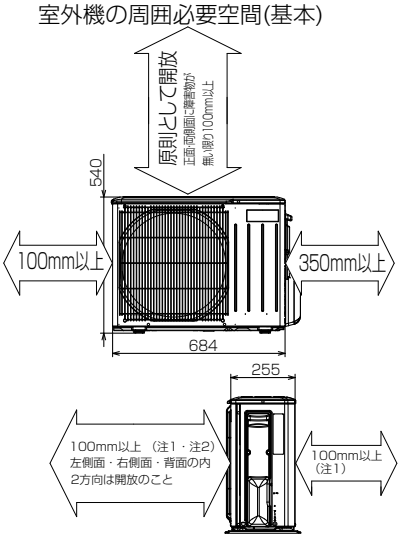

室外機の据付上最小のスペース

注1)風通しが悪くショートサイクルが起きやすい場合は、
冷暖房能力及び消費電力が10%程度悪化する
場合があります。
吹出ガイド(別売部品)を付けると、
冷暖房能力及び消費電力の改善が図れます。

注2)壁に向けて吹き出すと壁が汚れる場合があります。

形　名	MUZ-GV222　MUZ-GV222E　MUZ-GV222EE MUZ-GV252　MUZ-GV252E　MUZ-GV252EE MUZ-GV282　MUZ-GV282E　MUZ-GV282EE
液管配管接続口	接続配管Φ 6.35 フレア接続 6.35(1/4")
ガス管配管接続口	接続配管Φ 9.52 フレア接続 9.52(3/8")

● MUZ-GV362, GV362E, GV362EE
● MUZ-GV402S, GV402SE, GV402SEE
● MUZ-GV562S, GV562SE, GV562SEE

単位:mm

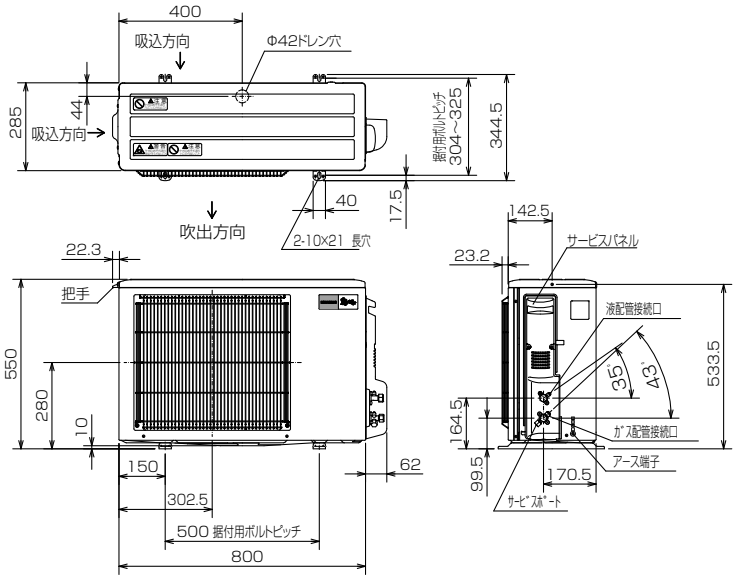

室外機の周囲必要空間(基本)

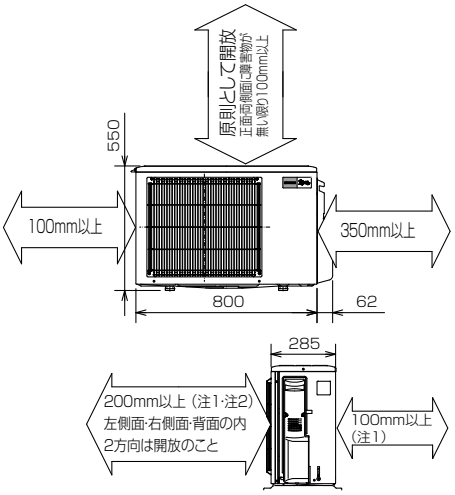

室外機の据付上最小のスペース

注1)風通しが悪くショートサイクルが起きやすい場合は、
冷暖房能力及び消費電力が10%程度悪化する
場合があります。
吹出ガイド(別売部品)を付けると、
冷暖房能力及び消費電力の改善が図れます。

注2)壁に向けて吹き出すと壁が汚れる場合があります。

形　名	MUZ-GV362　MUZ-GV362E　MUZ-GV362EE MUZ-GV402S　MUZ-GV402SE　MUZ-GV402SEE MUZ-GV562S　MUZ-GV562SE　MUZ-GV562SEE
液管配管接続口	接続配管Φ 6.35 フレア接続 6.35(1/4")
ガス管配管接続口	接続配管Φ 9.52 フレア接続 9.52(3/8")

(b) 床置形（MFZ形）

室内機外形図

● MFZ-282AS-W,B　MFZ-362AS-W,B　MFZ-402AS-W,B
● MFZ-502AS-W,B　MFZ-562AS-W,B

[単位 :mm]

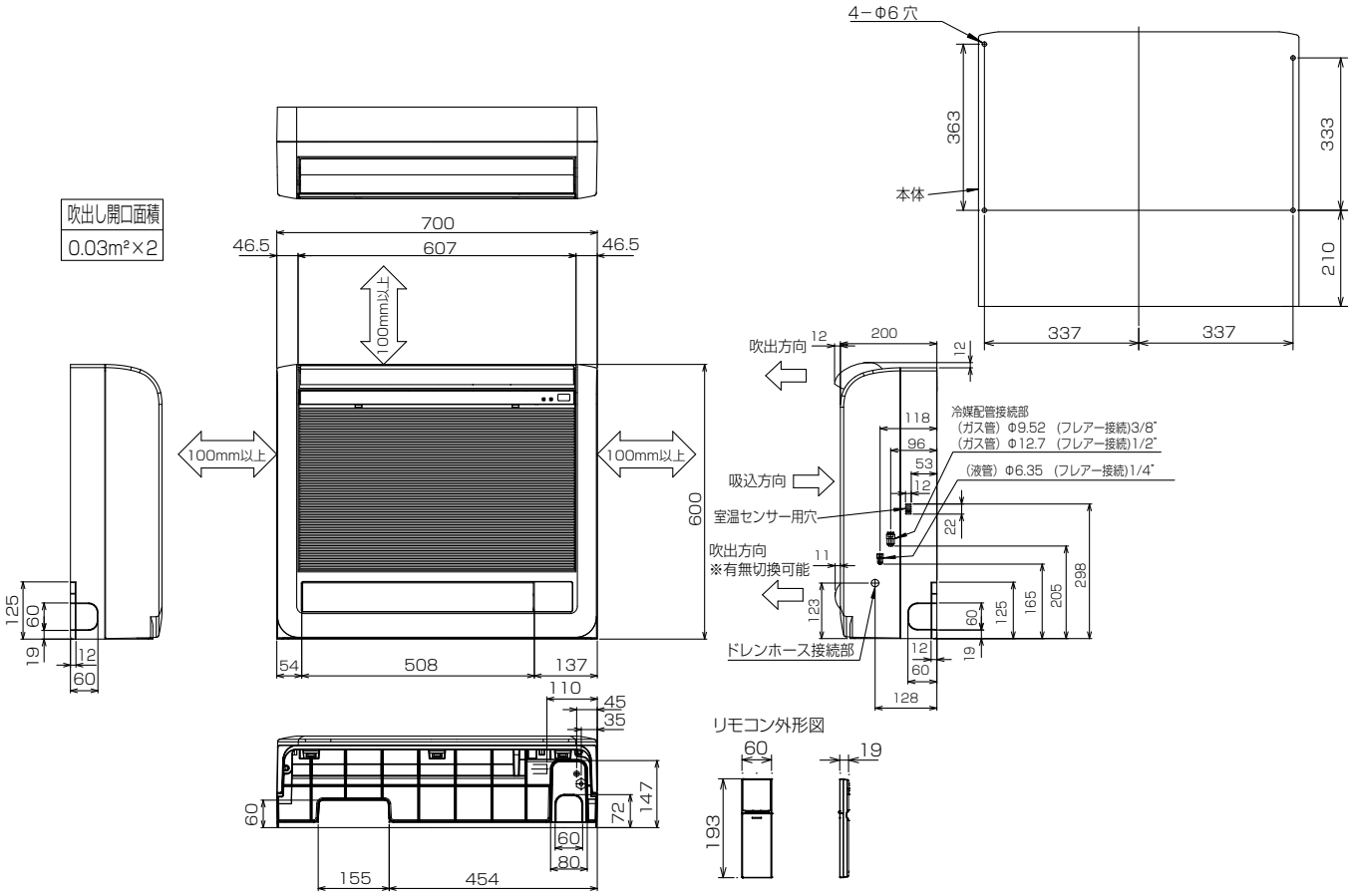

形　名		MFZ-282AS/362AS/402AS/502AS-W,B	MFZ-562AS-W,B
配管	絶縁カバー	液管、ガス管：外径Φ 27	
	液管	フレア接続Φ 6.35(1/4")	
	ガス管	フレア接続Φ 9.52(3/8")	フレア接続Φ 12.7(1/2")
ドレンホース		ドレンホース付属：接続部外径Φ 16 ／有効長 530(Φ 28 断熱材付) ドレン配管 VP30 接続	

埋込設置の場合（●室内ユニット上と左右のスペース（100㎜以上）はサービススペースです。●室内ユニット右側面には室温センサー用穴がありますので塞がないようにしてください。）

●格子をつける場合、上下の横桟は上下吹き出し口の風が当たらないように、できるだけ幅を狭くしてください。横桟が下側吹き出し口を遮るおそれのある場合は、「置台」(別売部品)などを使って高さを調節してください。上側吹き出し口、下側吹き出し口が塞がれますと室温調節が正しく行われない、結露などの原因になることがあります。
●受信部が格子の陰になりますと、リモコンからの送信を受け付ける距離や範囲(角度)が狭くなりますので、塞がないようにしてください。
●格子の開口率は75%以上のものを使用してください。開口率75%未満のものを使用すると、性能低下の原因となります。
●埋込設置の場合、エアコンを運転してから設定温度に達するまでの時間が遅くなります。
●背面にスキマがあく場合は、当て木や「背面パネル」(別売部品)などを使用して室内ユニットをしっかり固定してください。
●上下吹出口と吸込口の間には仕切板を入れてください。仕切板は吹出口にかからない様に取付けてください。吹出口にかかっていますと、上下風向フラップやダンパの作動不良の原因となる場合があります。

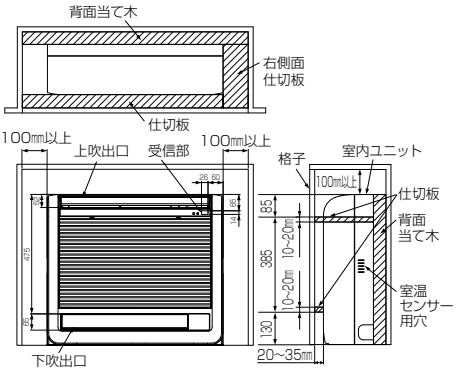

設置場所切換えの設定(必ず行ってください。)

●埋込設置する場合に、上側吹出口の上下風向フラップの動く範囲を制限し、水平に近い角度のみで運転します。
●設定を行わないと、内部に熱がこもり、室温調節が正常に行われません。結露などの原因となることがあります。
●電気品カバーを取外し、制御基板を引き出します。
●右図のビルトインのスイッチSW FBLを通(通常設置)→埋(埋込設置)に切り換えます。
●設定が終わりましたら、制御基板を元の位置にもどし、電気品カバーを取付けてください。

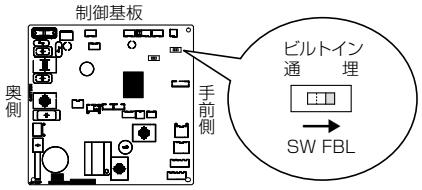

静電気による制御基板の破損防止のため、必ず静電気除去を行ってから作業してください。

室外機外形図

● MUFZ-282AS　MUFZ-362AS　MUFZ-402AS

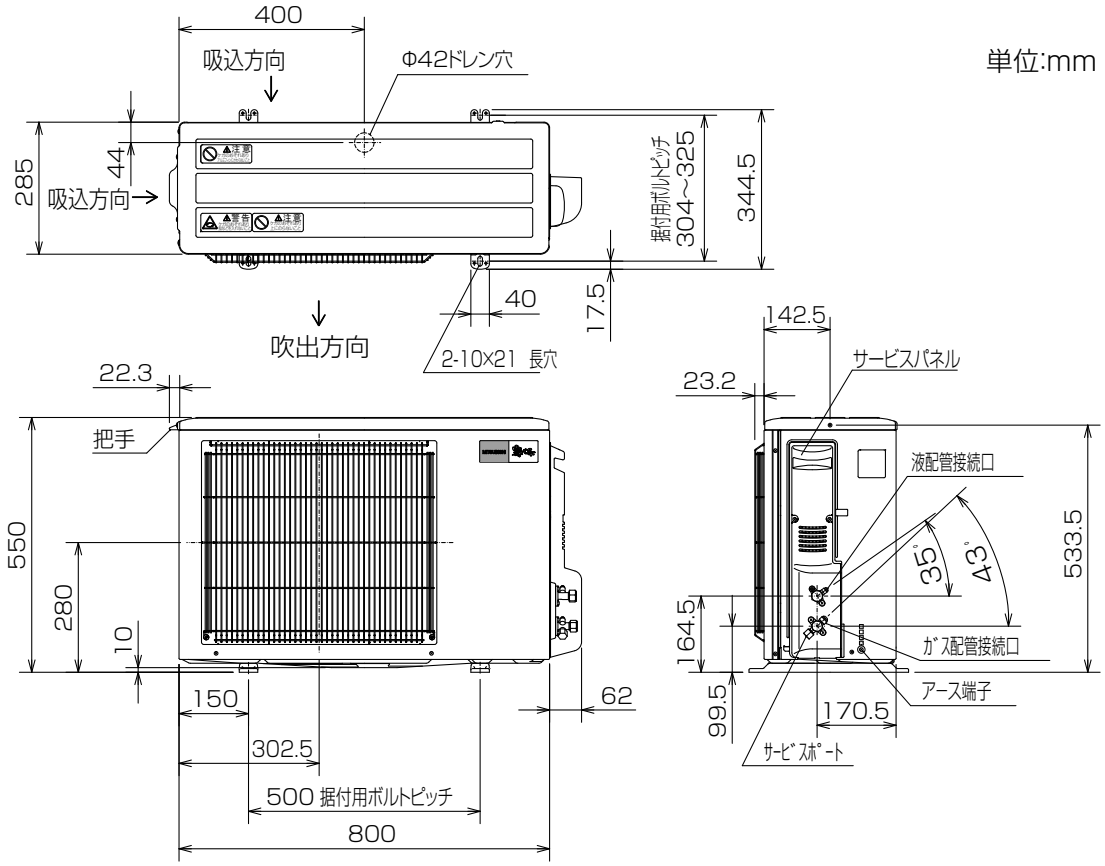

室外機の周囲必要空間(基本)

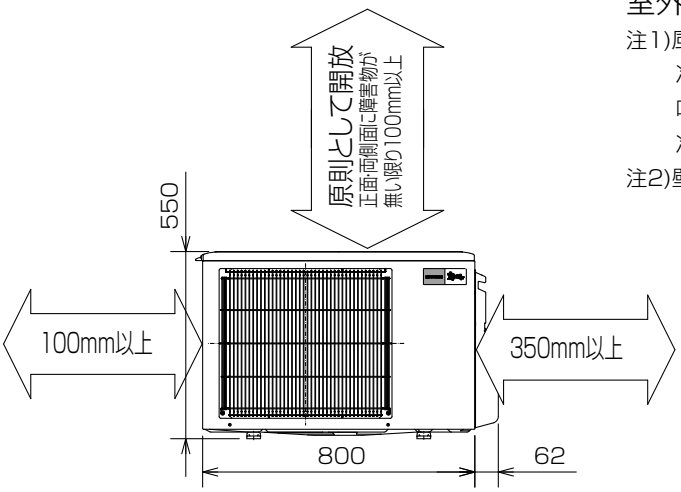

室外機の据付上最小のスペース

注1)風通しが悪くショートサイクルが起きやすい場合は、
冷暖房能力及び消費電力が10%程度悪化する場合があります。
吹出ガイド(別売部品)を付けると、
冷暖房能力及び消費電力の改善が図れます。

注2)壁に向けて吹き出すと壁が汚れる場合があります。

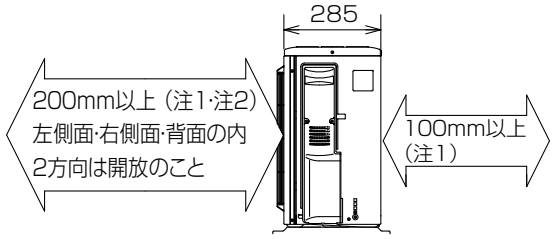

形　名	MUFZ-282AS MUFZ-362AS MUFZ-402AS
液管配管接続口	接続配管Φ 6.35 フレア接続 6.35(1/4")
ガス管配管接続口	接続配管Φ 9.52 フレア接続 9.52(3/8")

室外機外形図

● MUFZ-502AS　MUFZ-562AS

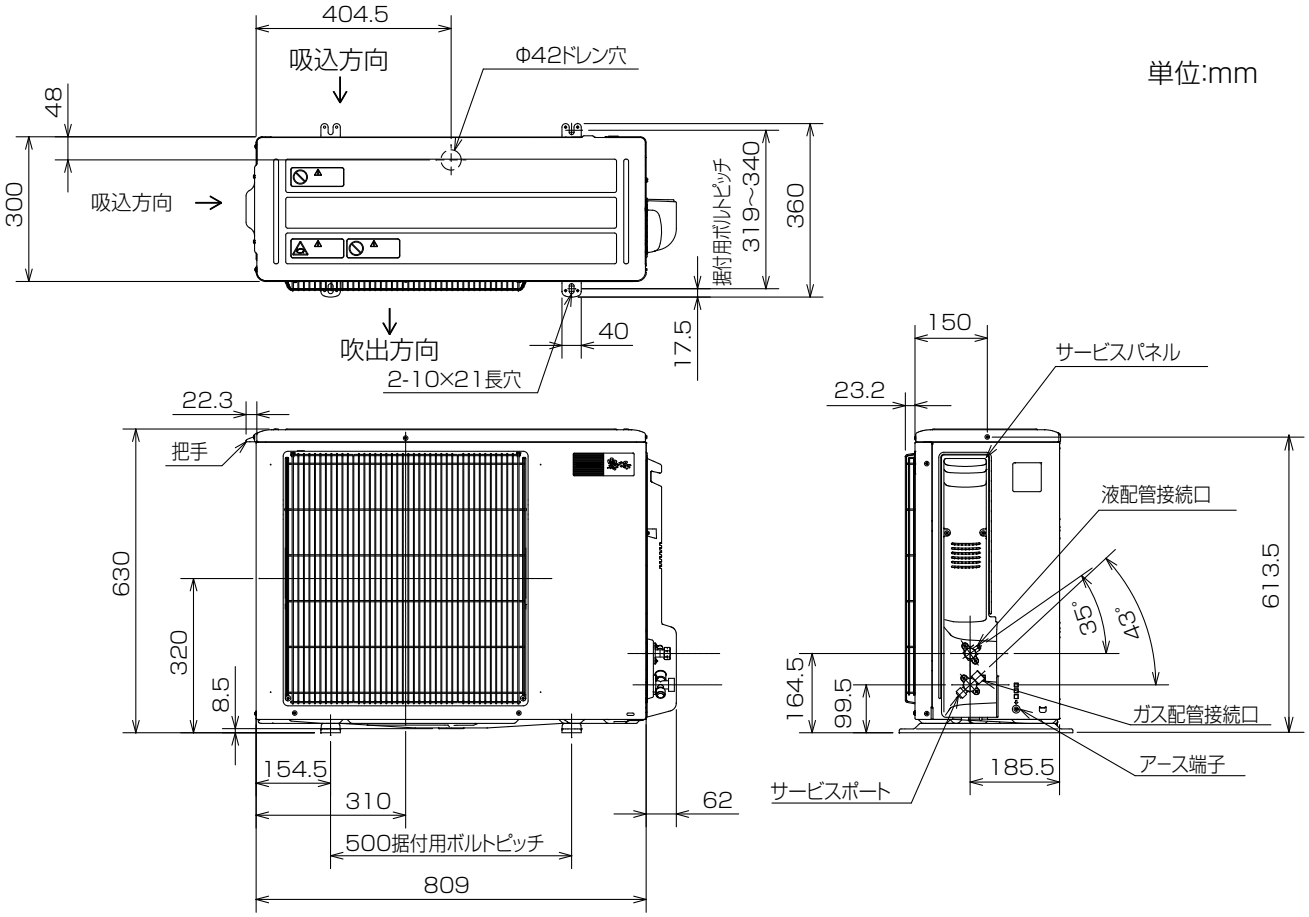

室外機の周囲必要空間(基本)

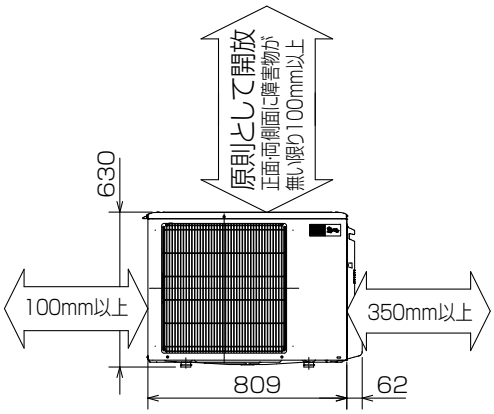

室外機の据付上最小のスペース

注1)風通しが悪くショートサイクルが起きやすい場合は、
冷暖房能力及び消費電力が10%程度悪化する場合があります。
吹出ガイド(別売部品)を付けると、
冷暖房能力及び消費電力の改善が図れます。

注2)壁に向けて吹き出すと壁が汚れる場合があります。

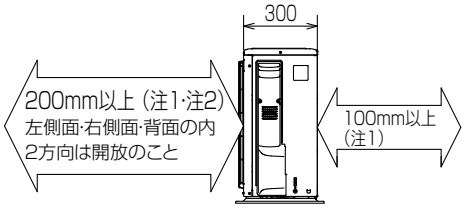

形　名	MUFZ-502AS	MUFZ-562AS
液管配管接続口	接続配管Φ 6.35 フレア接続 6.35(1/4")	
ガス管配管接続口	接続配管Φ 9.52 フレア接続 9.52(3/8")	接続配管Φ 12.7 フレア接続 12.7(1/2")

(c) 一方向天井カセット形（MLZ-RX/GX形）

室内機外形図

● MLZ-RX282AS　MLZ-RX362AS　MLZ-RX402AS
● MLZ-RX502AS　MLZ-RX562AS

単位:mm

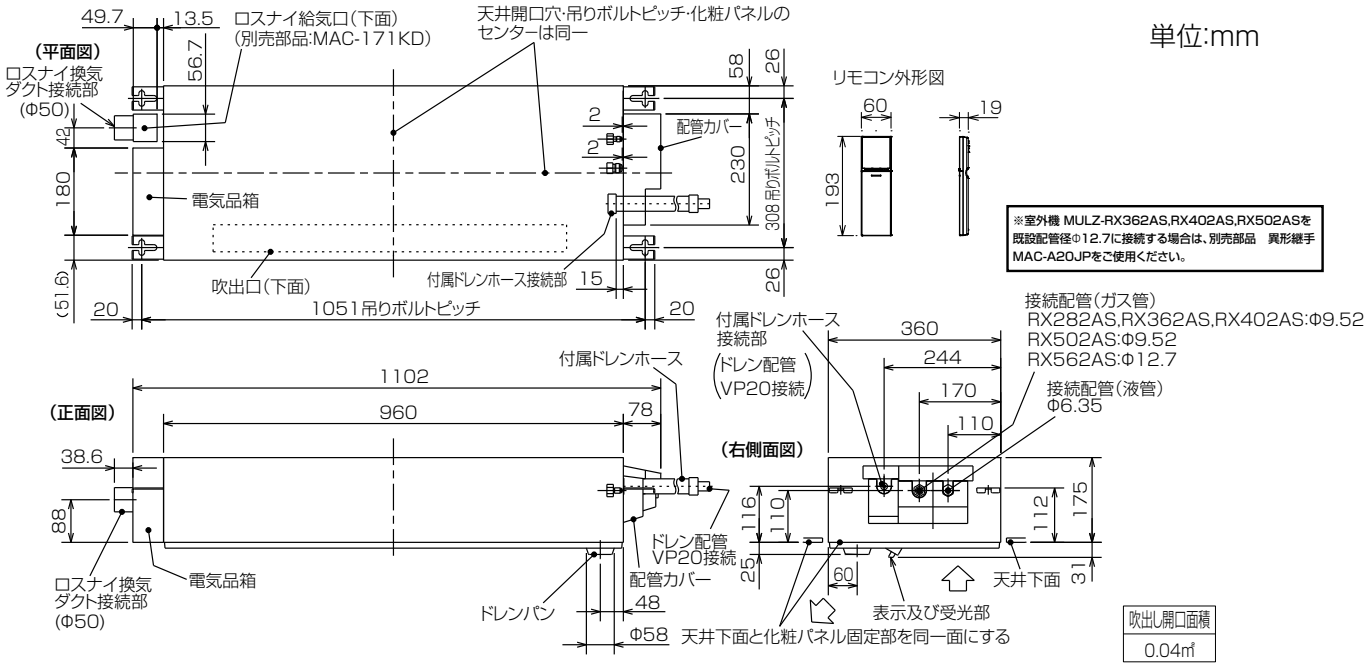

別売化粧パネル外形図　MAC-D01PW(ホワイト)　MAC-D02PB(ベージュ)
MAC-D03PM(板　目)　MAC-D04PT(柾　目)

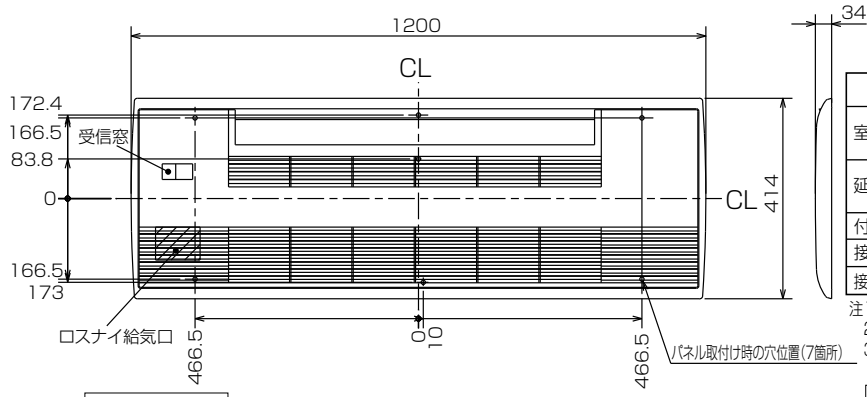

機種		MLZ-RX282AS,RX362AS MLZ-RX402AS,RX502AS	MLZ-RX562AS
室内外接続電線		VVFケーブル　3芯 Φ2.0　1本(現地手配)	
延長配管	液管外径	Φ6.35　(1／4")	
	ガス管外径	Φ9.52　(3/8")	Φ12.7　(1/2")
付属ドレンホース長さ		540	
接続ドレン配管		VP20	
接続ダクト(ロスナイ併設時)		小口径ダクト断熱あり(Φ50)	

注1.延長配管サイズは仕様表を参照ください。
2.付属ドレンホースは切断して使用可能です。
3.ロスナイ給気口を設置するには、別売のMAC-171KD(換気ダクト)が必要になります。

室内機納まり図

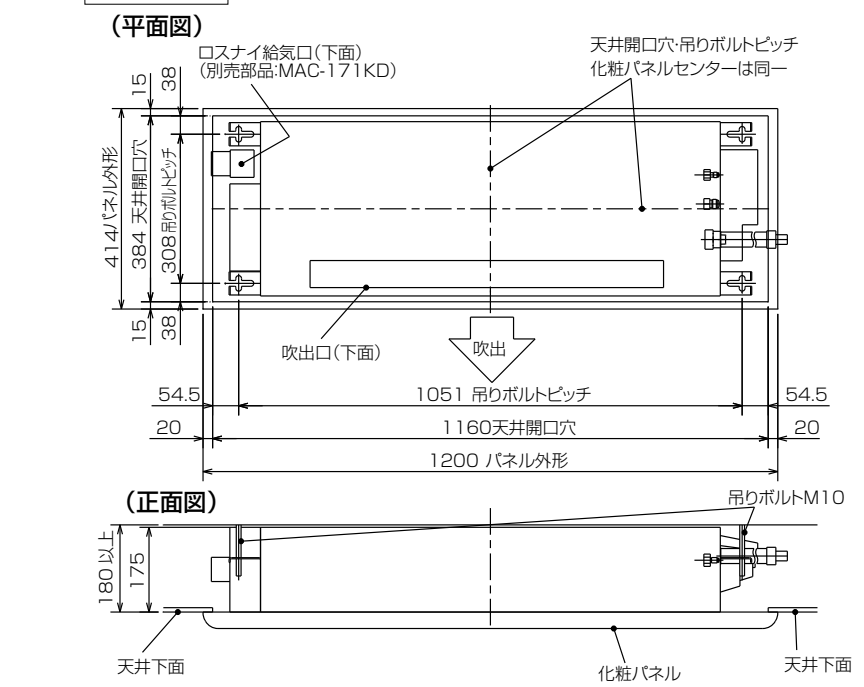

室内機よりドレンを立ち上げる場合の接続方法

※付属ドレンホースは切断して使用可能です。

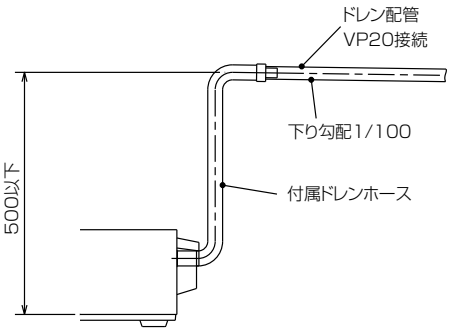

室外機外形図

● MULZ-RX282AS　MULZ-RX362AS　MULZ-RX402AS

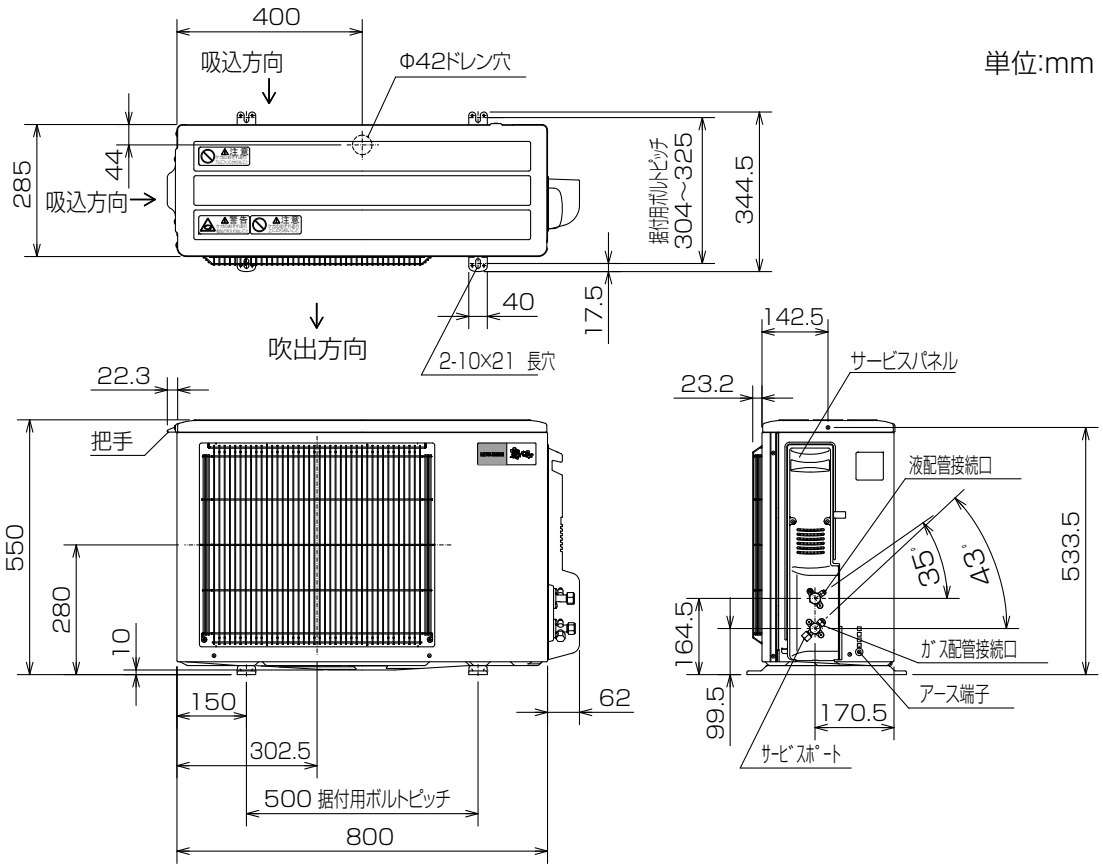

室外機の周囲必要空間(基本)

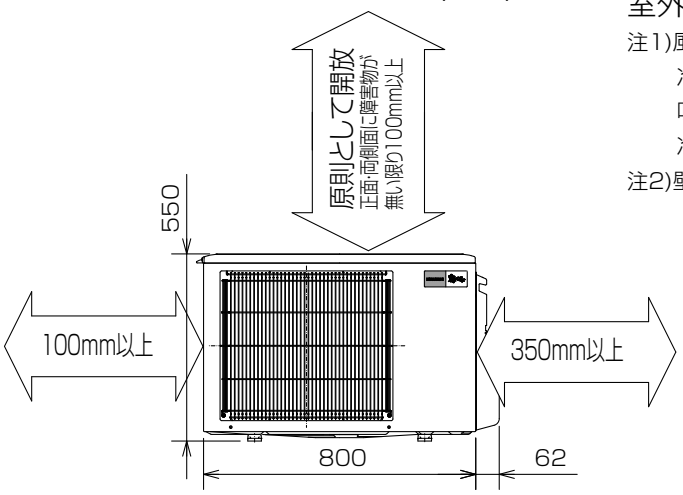

室外機の据付上最小のスペース

注1)風通しが悪くショートサイクルが起きやすい場合は、
冷暖房能力及び消費電力が10%程度悪化する場合があります。
吹出ガイド(別売部品)を付けると、
冷暖房能力及び消費電力の改善が図れます。

注2)壁に向けて吹き出すと壁が汚れる場合があります。

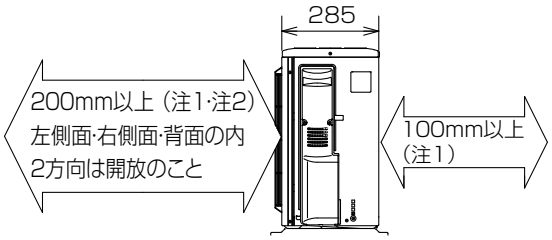

形　名	MULZ-RX282AS MULZ-RX362AS MULZ-RX402AS
液管配管接続口	接続配管Φ 6.35 フレア接続 6.35(1/4")
ガス管配管接続口	接続配管Φ 9.52 フレア接続 9.52(3/8")

室外機外形図

● MULZ-RX502AS　MULZ-RX562AS

単位:mm

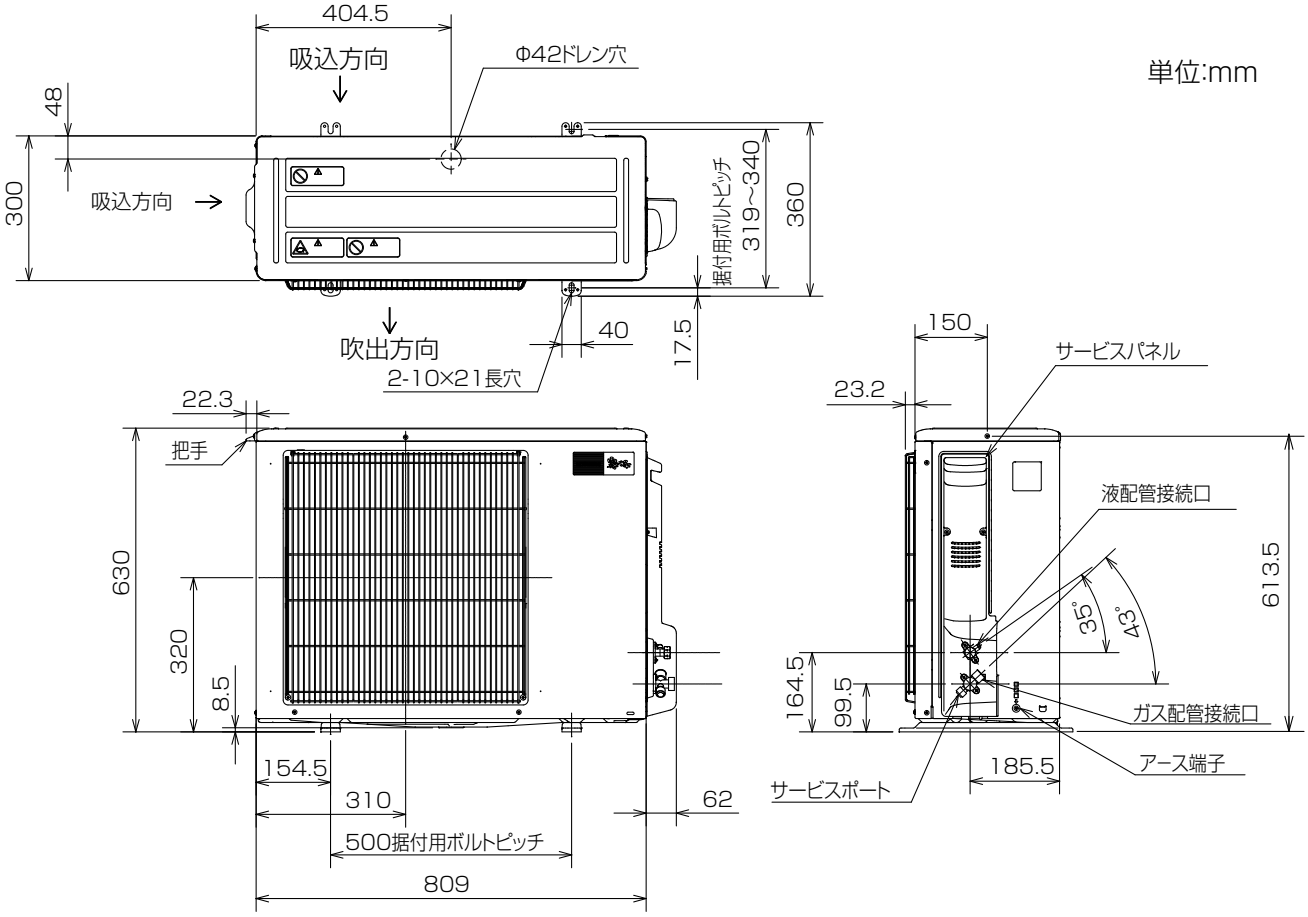

室外機の周囲必要空間(基本)

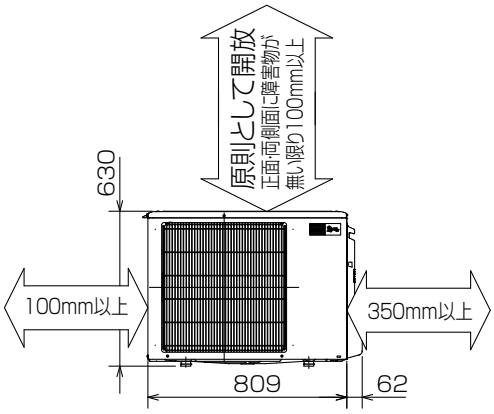

室外機の据付上最小のスペース

注1)風通しが悪くショートサイクルが起きやすい場合は、
冷暖房能力及び消費電力が10%程度悪化する場合があります。
吹出ガイド(別売部品)を付けると、
冷暖房能力及び消費電力の改善が図れます。

注2)壁に向けて吹き出すと壁が汚れる場合があります。

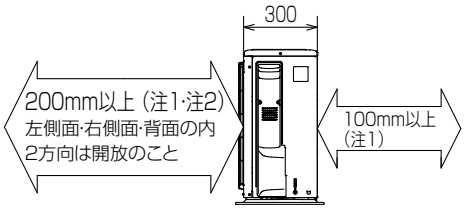

形　名	MULZ-RX502AS	MULZ-RX562AS
液管配管接続口	接続配管Φ 6.35 フレア接続 6.35(1/4")	
ガス管配管接続口	接続配管Φ 9.52 フレア接続 9.52(3/8")	接続配管Φ 12.7 フレア接続 12.7(1/2")

室内機外形図

● MLZ-GX282AS　MLZ-GX362AS　MLZ-GX402AS
● MLZ-GX502AS　MLZ-GX562AS

単位:mm

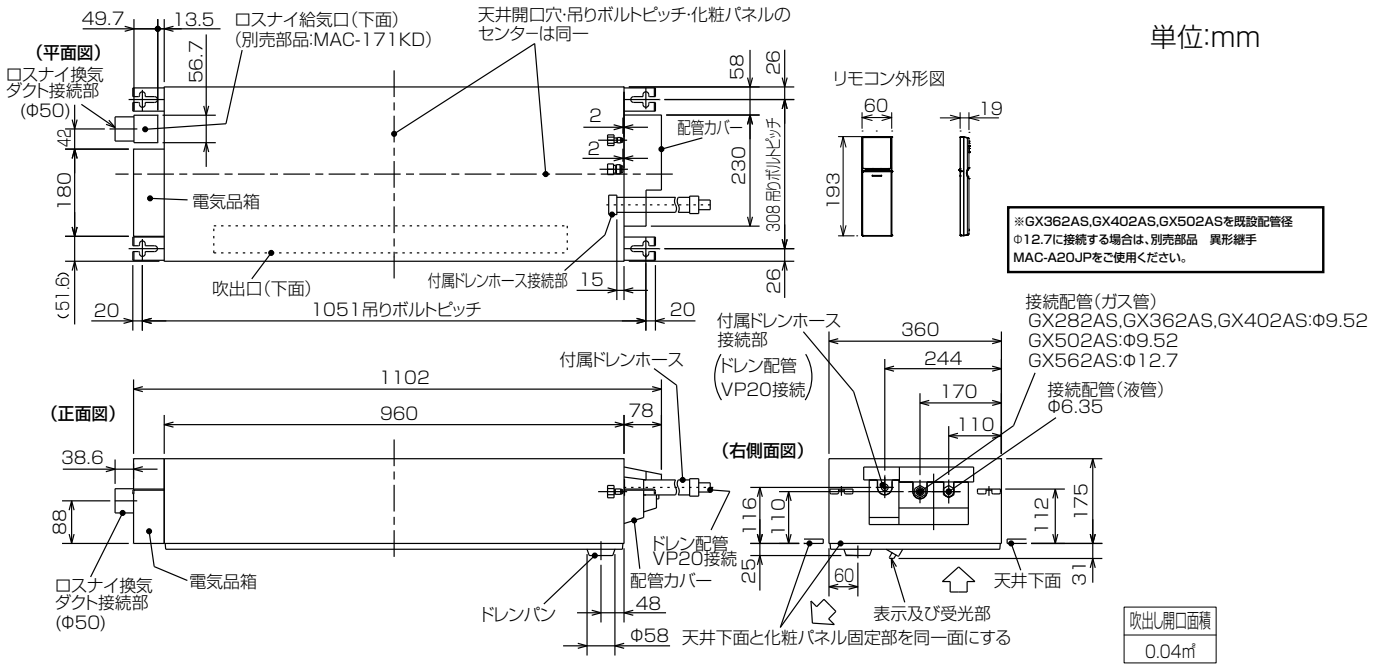

別売化粧パネル外形図　MAC-460PW(ホワイト)　MAC-461PB(ベージュ)
MAC-462PM(板　目)　MAC-463PT(柾　目)

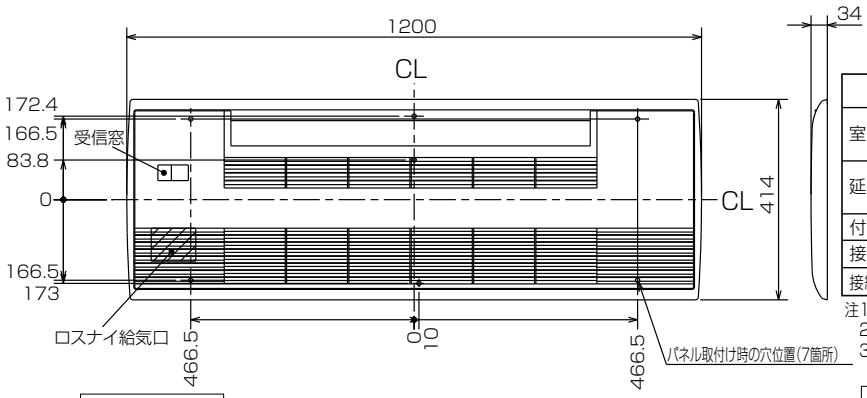

機種		MLZ-GX282AS,GX362AS MLZ-GX402AS,GX502AS	MLZ-GX562AS
室内外接続電線		VVFケーブル　3芯 Φ2.0　1本(現地手配)	
延長配管	液管外径	Φ6.35　(1／4")	
	ガス管外径	Φ9.52　(3/8")	Φ12.7　(1/2")
付属ドレンホース長さ		540	
接続ドレン配管		VP20	
接続ダクト(ロスナイ併設時)		小口径ダクト断熱あり(Φ50)	

注1.延長配管サイズは仕様表を参照ください。
2.付属ドレンホースは切断して使用可能です。
3.ロスナイ給気口を設置するには、別売のMAC-171KD(換気ダクト)が必要になります。

室内機納まり図

(平面図)

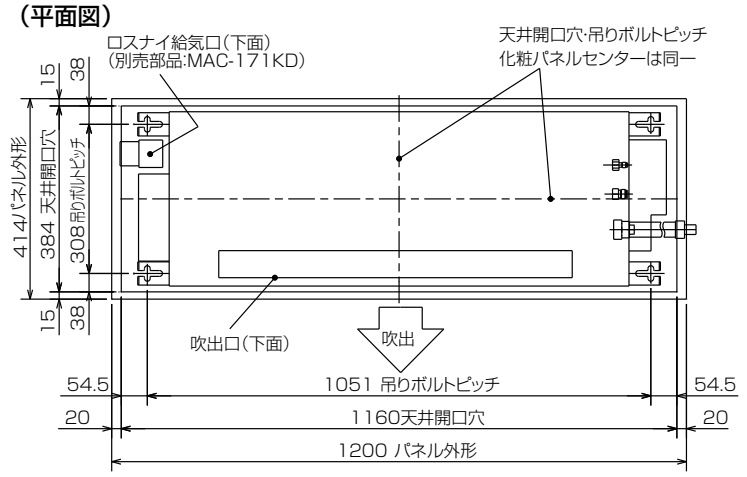

室内機よりドレンを立ち上げる場合の接続方法

※付属ドレンホースは切断して使用可能です。

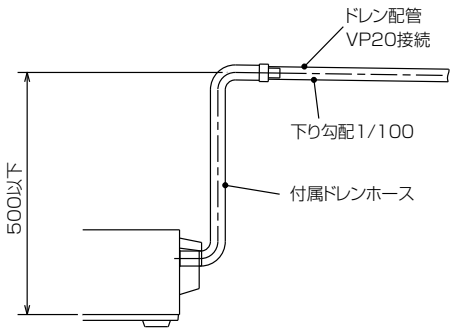

(正面図)

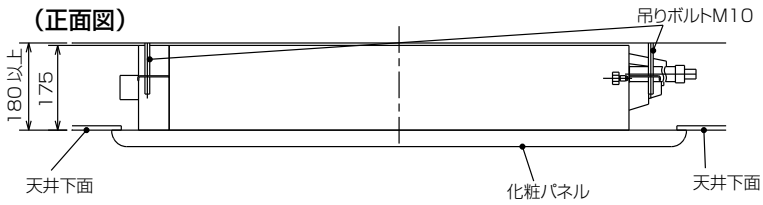

室外機外形図

● MULZ-GX282AS　MULZ-GX362AS　MULZ-GX402AS

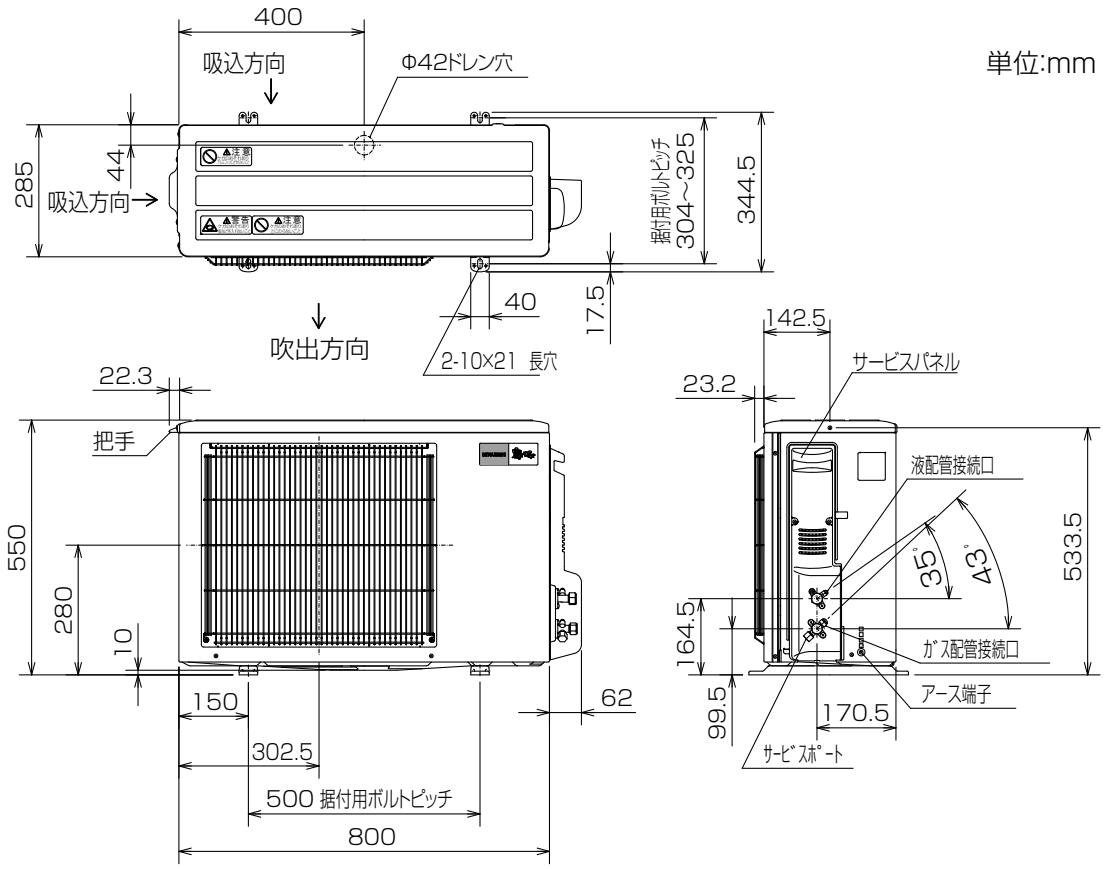

室外機の周囲必要空間(基本)

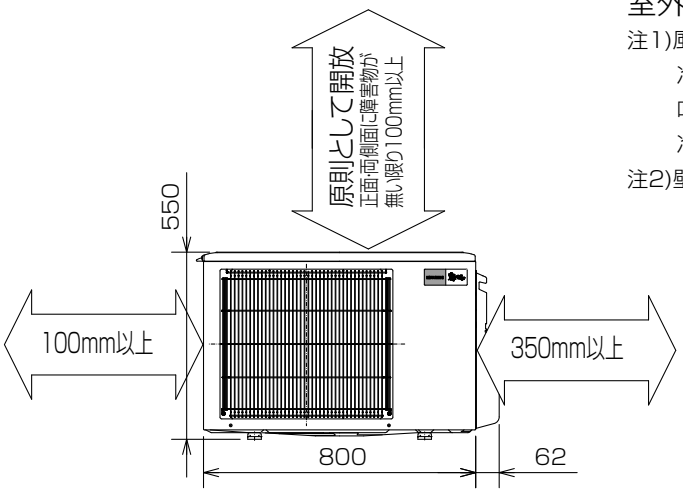

室外機の据付上最小のスペース

注1)風通しが悪くショートサイクルが起きやすい場合は、
冷暖房能力及び消費電力が10%程度悪化する場合があります。
吹出ガイド(別売部品)を付けると、
冷暖房能力及び消費電力の改善が図れます。

注2)壁に向けて吹き出すと壁が汚れる場合があります。

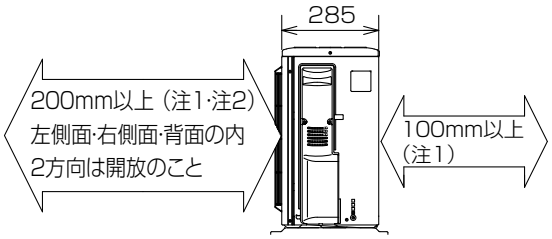

形　名	MULZ-GX282AS MULZ-GX362AS MULZ-GX402AS
液管配管接続口	接続配管Φ 6.35 フレア接続 6.35(1/4")
ガス管配管接続口	接続配管Φ 9.52 フレア接続 9.52(3/8")

室外機外形図

● MULZ-GX502AS　MULZ-GX562AS

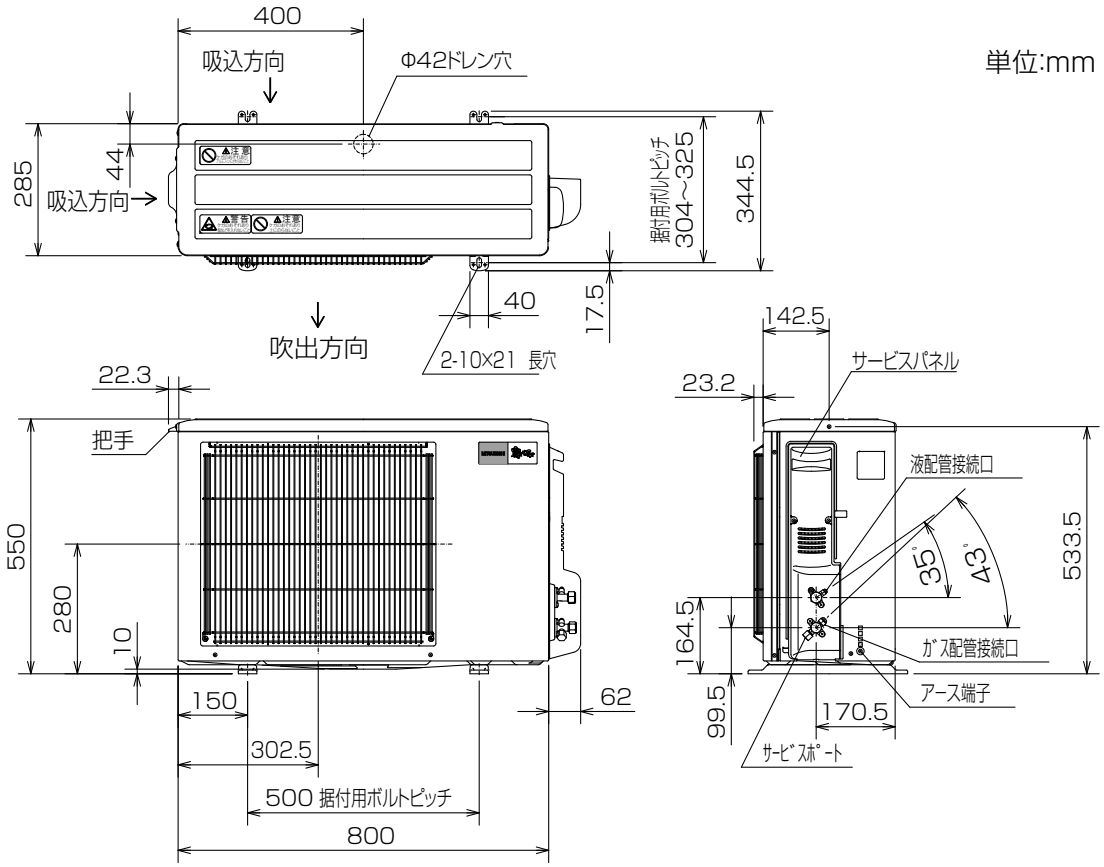

室外機の周囲必要空間(基本)

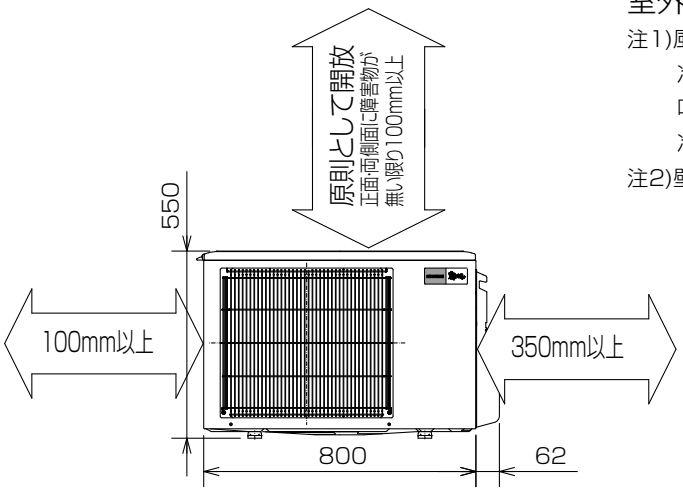

室外機の据付上最小のスペース

注1)風通しが悪くショートサイクルが起きやすい場合は、
冷暖房能力及び消費電力が10%程度悪化する場合があります。
吹出ガイド(別売部品)を付けると、
冷暖房能力及び消費電力の改善が図れます。

注2)壁に向けて吹き出すと壁が汚れる場合があります。

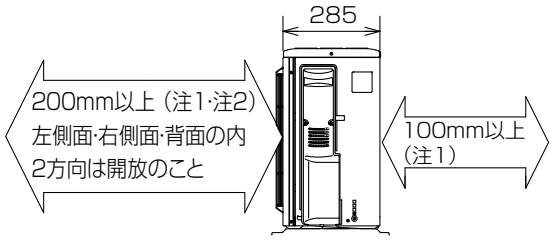

形　名	MULZ-GX502AS	MULZ-GX562AS
液管配管接続口	接続配管Φ 6.35 フレア接続 6.35(1/4")	
ガス管配管接続口	接続配管Φ 9.52 フレア接続 9.52(3/8")	接続配管Φ 12.7 フレア接続 12.7(1/2")

(d) 二方向天井カセット形（MLZ-W形）

室内機外形図

● MLZ-W402AS　MLZ-W502AS　MLZ-W562AS

単位：mm

(平面図)

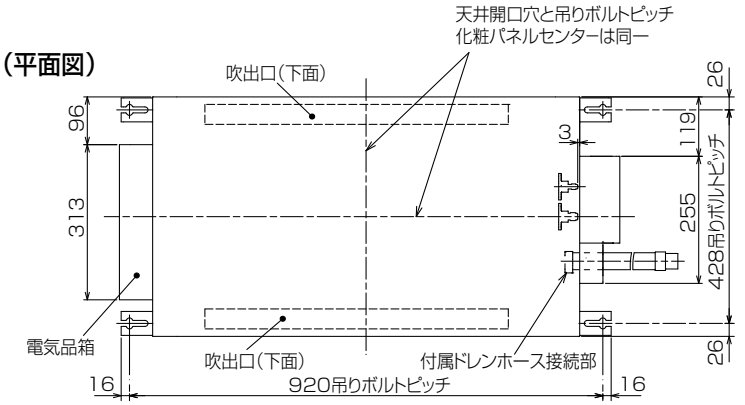

吹出し開口面積
0.03㎡×2

リモコン外形図

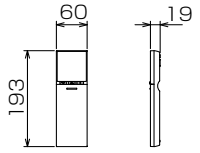

(正面図)

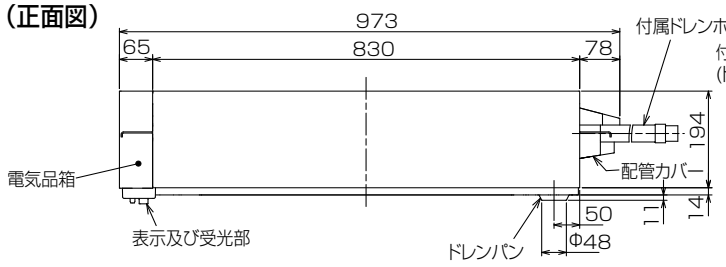

(右側面図)

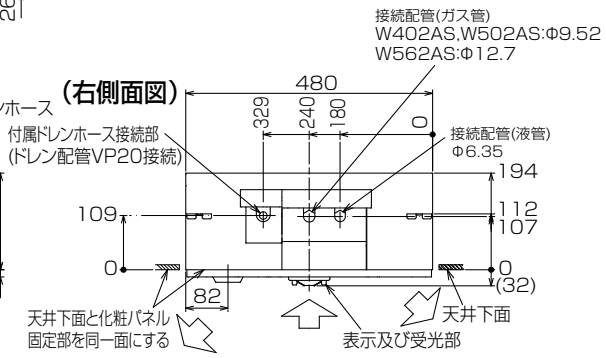

化粧パネル外形図　MAC-W01PW (ホワイト)　MAC-W02PB(ベージュ)

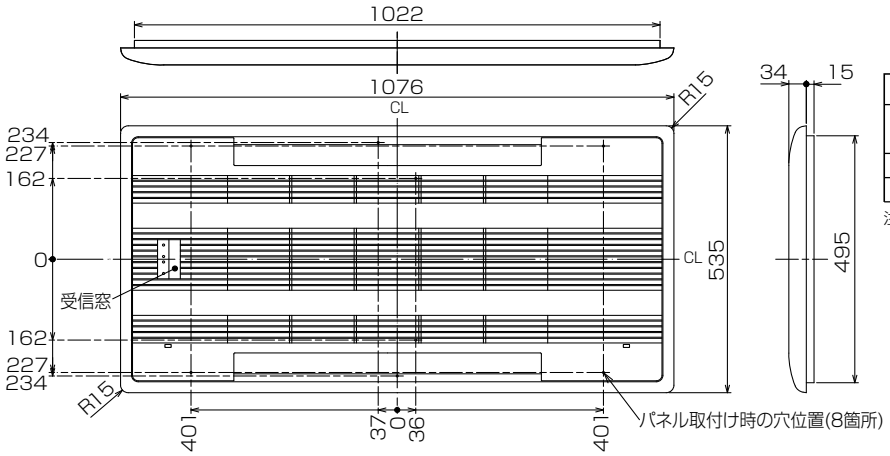

機種		MLZ-W402AS,W502AS	MLZ-W562AS
配管	液管外径	Φ6.35 (1／4″)	
	ガス管外径	Φ9.52 (3/8″)	Φ12.7 (1/2″)
付属ドレンホース長さ		540	
接続ドレン配管		VP20	

注1.延長配管サイズは仕様表を参照ください。
　2.付属ドレンホースは切断して使用可能です。

室内機納まり図

(平面図)

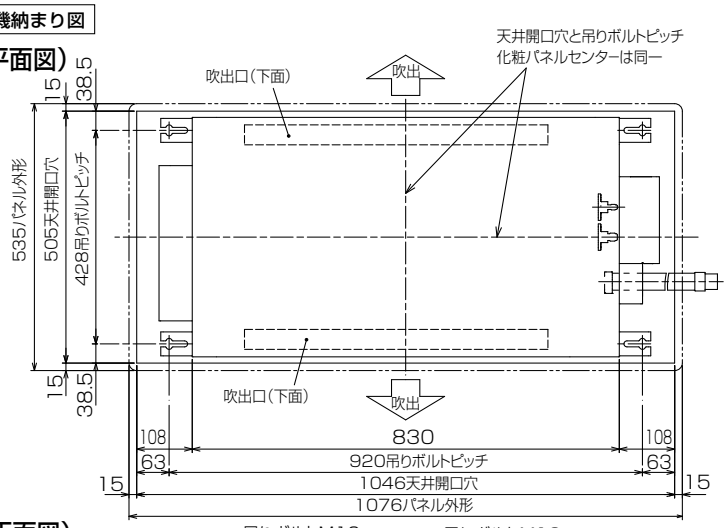

(正面図)

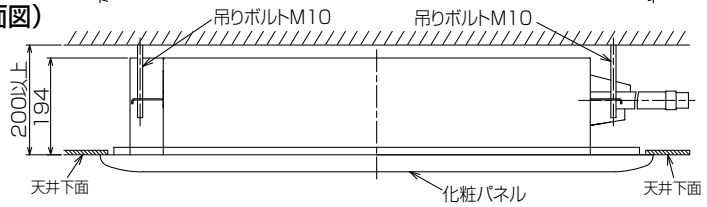

室内機よりドレンを立ち上げる場合の接続方法

※付属ドレンホースは切断して使用可能です。

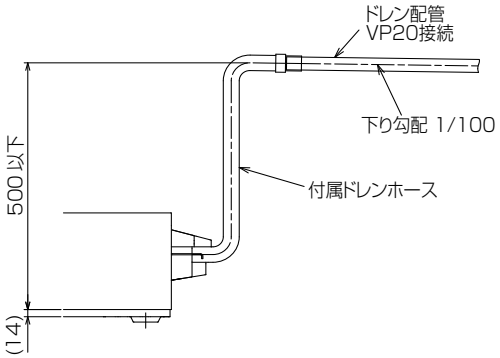

室外機外形図

● MULZ-W402AS

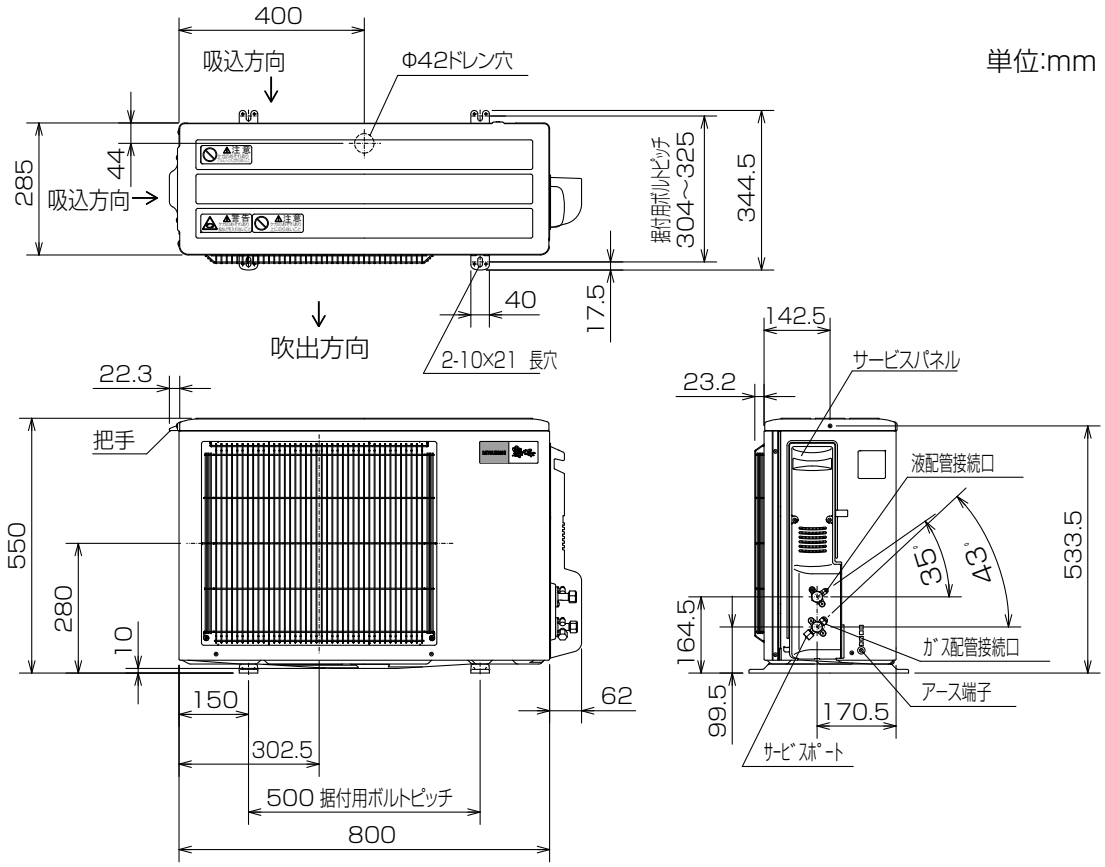

室外機の周囲必要空間(基本)

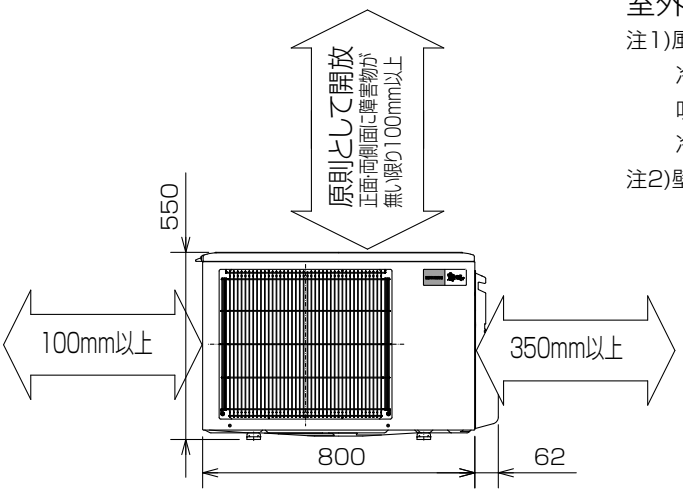

室外機の据付上最小のスペース

注1)風通しが悪くショートサイクルが起きやすい場合は、
冷暖房能力及び消費電力が10%程度悪化する場合があります。
吹出ガイド(別売部品)を付けると、
冷暖房能力及び消費電力の改善が図れます。

注2)壁に向けて吹き出すと壁が汚れる場合があります。

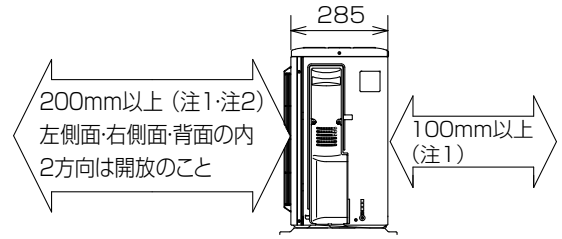

形　名	MULZ-W402AS
液管配管接続口	接続配管Φ 6.35 フレア接続 6.35(1/4")
ガス管配管接続口	接続配管Φ 9.52 フレア接続 9.52(3/8")

室外機外形図

● MULZ-W502AS　MULZ-W562AS

単位:mm

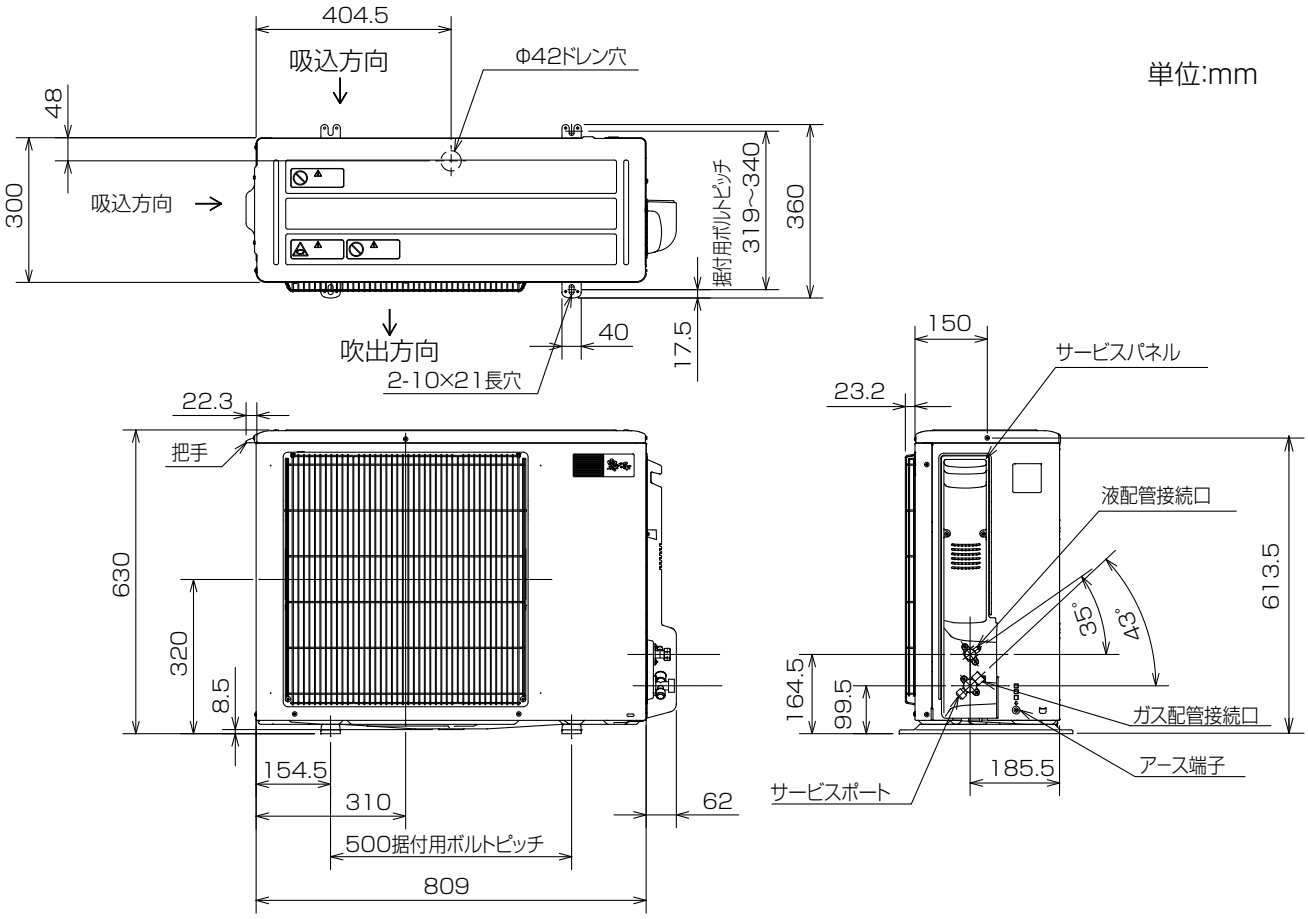

室外機の周囲必要空間(基本)

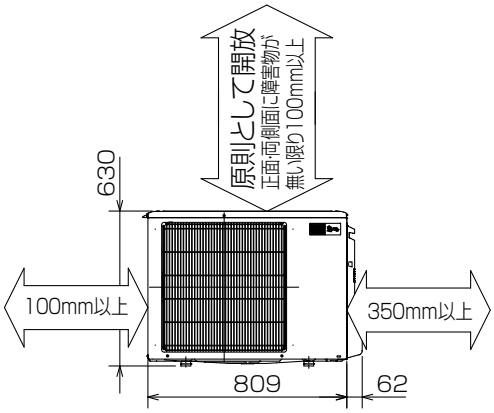

室外機の据付上最小のスペース

注1)風通しが悪くショートサイクルが起きやすい場合は、
冷暖房能力及び消費電力が10%程度悪化する場合があります。
吹出ガイド(別売部品)を付けると、
冷暖房能力及び消費電力の改善が図れます。

注2)壁に向けて吹き出すと壁が汚れる場合があります。

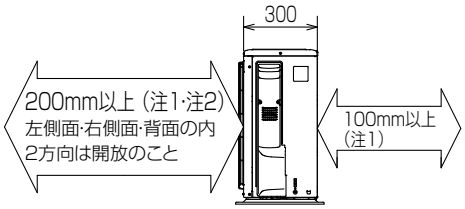

形　名	MULZ-W502AS	MULZ-W562AS
液管配管接続口	接続配管Φ 6.35 フレア接続 6.35(1/4")	
ガス管配管接続口	接続配管Φ 9.52 フレア接続 9.52(3/8")	接続配管Φ 12.7 フレア接続 12.7(1/2")

(e) 壁埋込形（MTZ形）

室内機外形図

● MTZ-222AS　MTZ-252AS　MTZ-282AS
● MTZ-362AS　MTZ-452AS

単位:mm

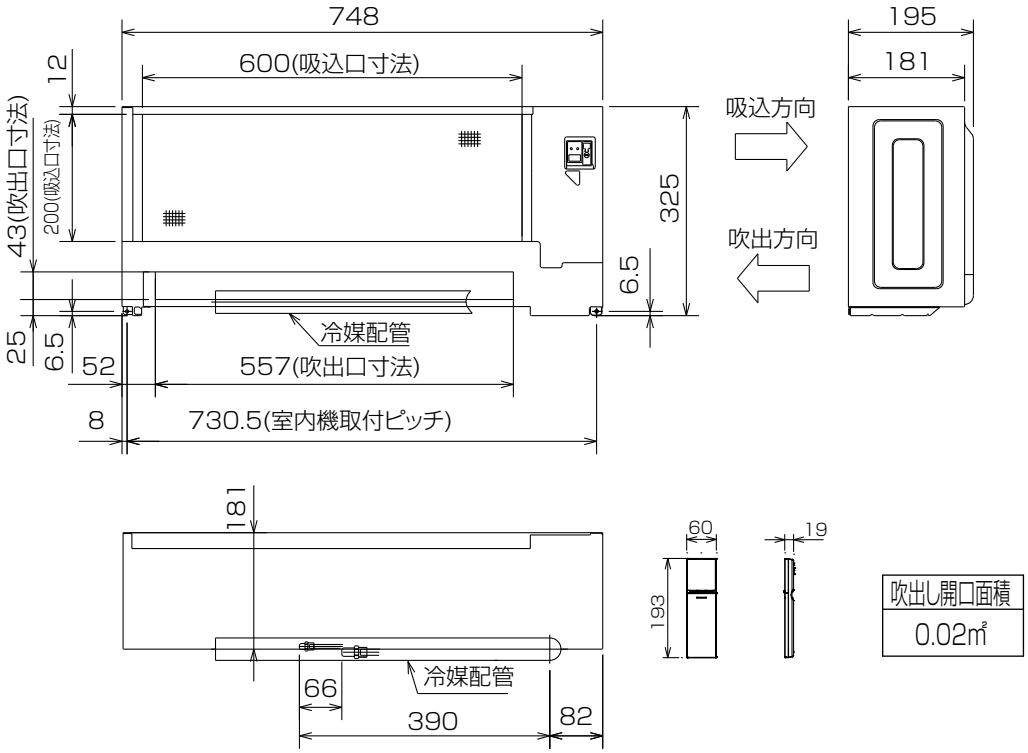

吹出し開口面積
0.02㎡

別売壁埋込用前面グリル　MAC-626TG(白木)　MAC-627TG(ホワイト)　MAC-628TG(素地)

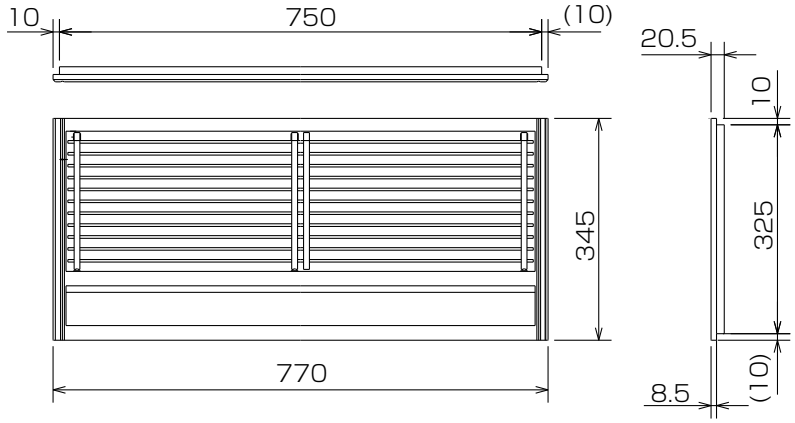

機種		MTZ-222AS　MTZ-252AS MTZ-282AS　MTZ-362AS MTZ-452AS
室内外接続電線		VVF ケーブル　3 芯 1 本 2.0mm（現地手配）
延長配管	ガス管外径	φ 9.52（3/8"）
	液管外径	φ 6.35（1/4"）
配管	液管	フレア接続 6.35(1/4")
	ガス管	フレア接続 9.52(3/8")
ドレン配管		ドレンホース付属 長さ　1040mm ドレン配管　VP25 接続
電源電線		VVF ケーブル　2 芯 1 本 2.0mm（現地手配）

別売壁埋込用据付枠　MAC-603TW

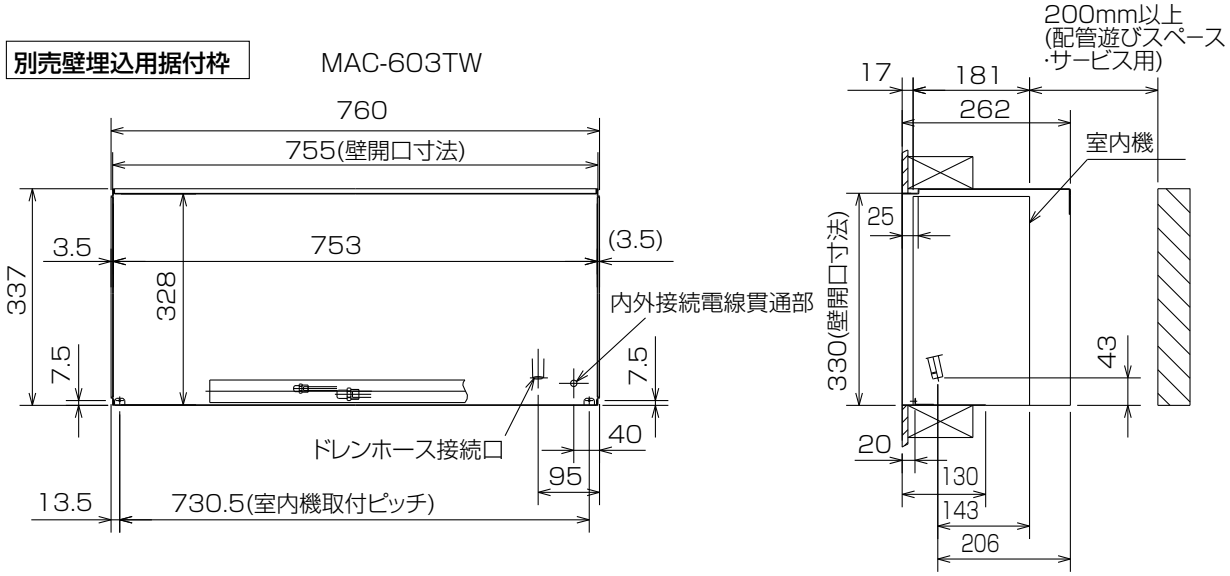

別売ドレンアップメカ　MAC-861DM

設置構成図および設置スペース必要寸法

（単位:mm）

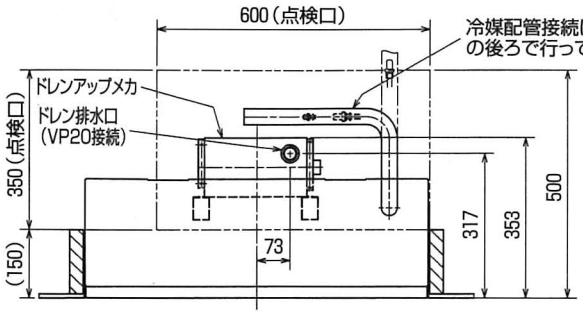

注意
●点検口は冷媒配管接続作業とドレンアップメカのサービスを考慮した大きさです。

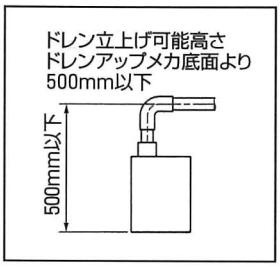

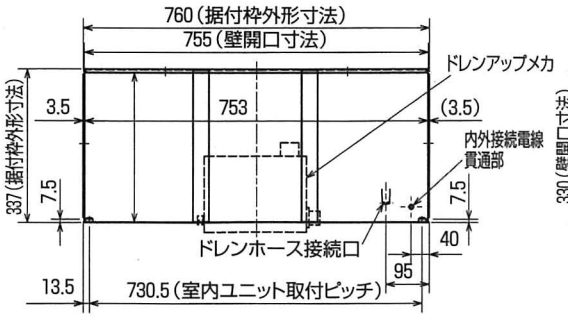

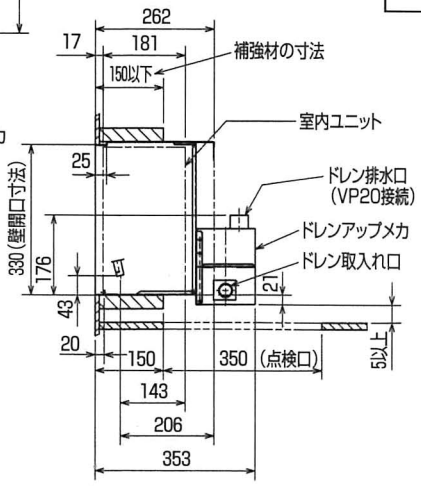

形名	形名コード
MAC-861DM	51H-861

室外機外形図

● MUTZ-222AS　MUTZ-252AS　MUTZ-282AS　MUTZ-362AS

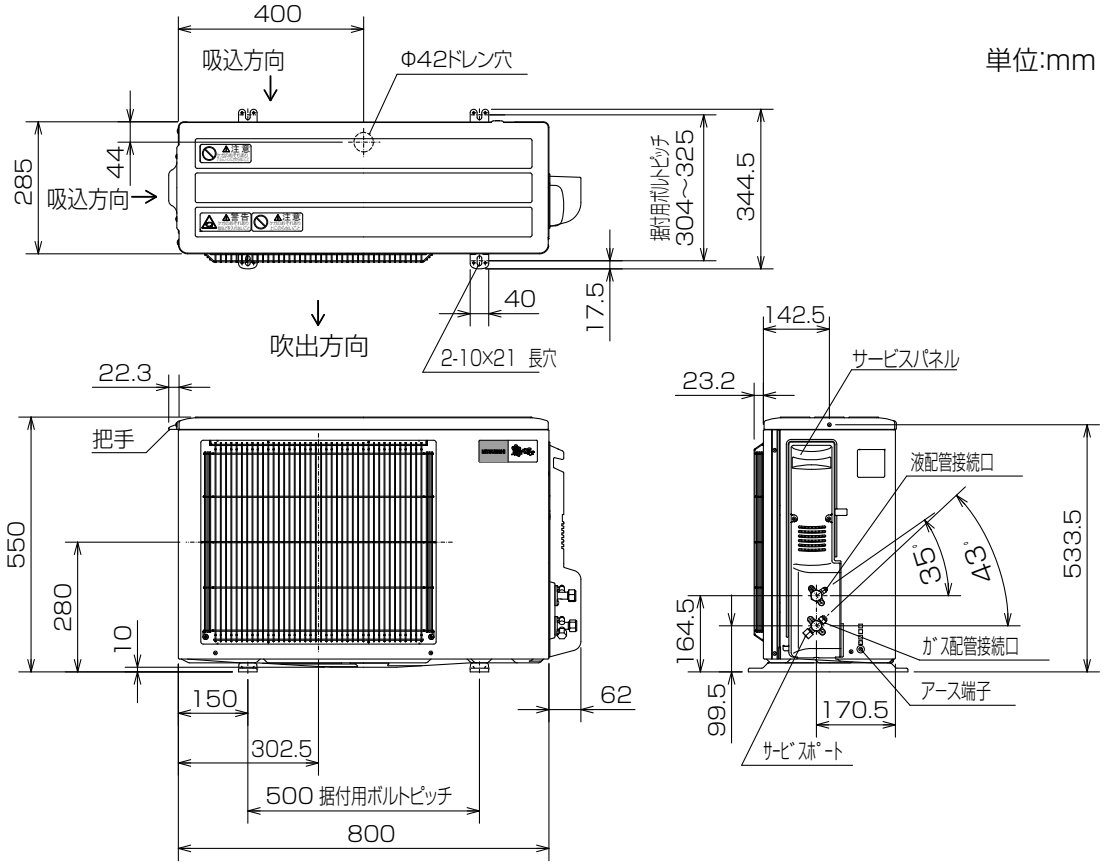

室外機の周囲必要空間(基本)

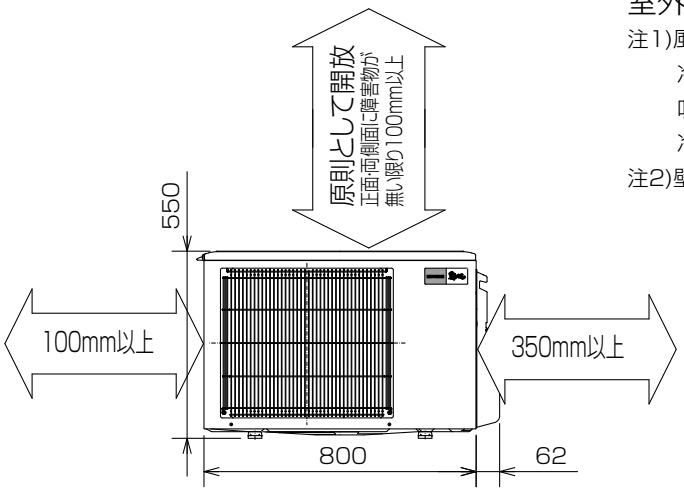

室外機の据付上最小のスペース

注1)風通しが悪くショートサイクルが起きやすい場合は、
冷暖房能力及び消費電力が10%程度悪化する場合があります。
吹出ガイド(別売部品)を付けると、
冷暖房能力及び消費電力の改善が図れます。

注2)壁に向けて吹き出すと壁が汚れる場合があります。

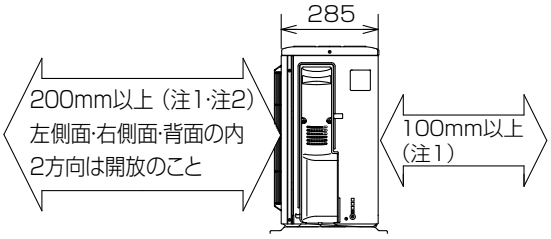

形　名	MUTZ-222AS MUTZ-252AS MUTZ-282AS MUTZ-362AS
液管配管接続口	接続配管Φ 6.35 フレア接続 6.35(1/4")
ガス管配管接続口	接続配管Φ 9.52 フレア接続 9.52(3/8")

室外機外形図
● MUTZ-452AS

単位:mm

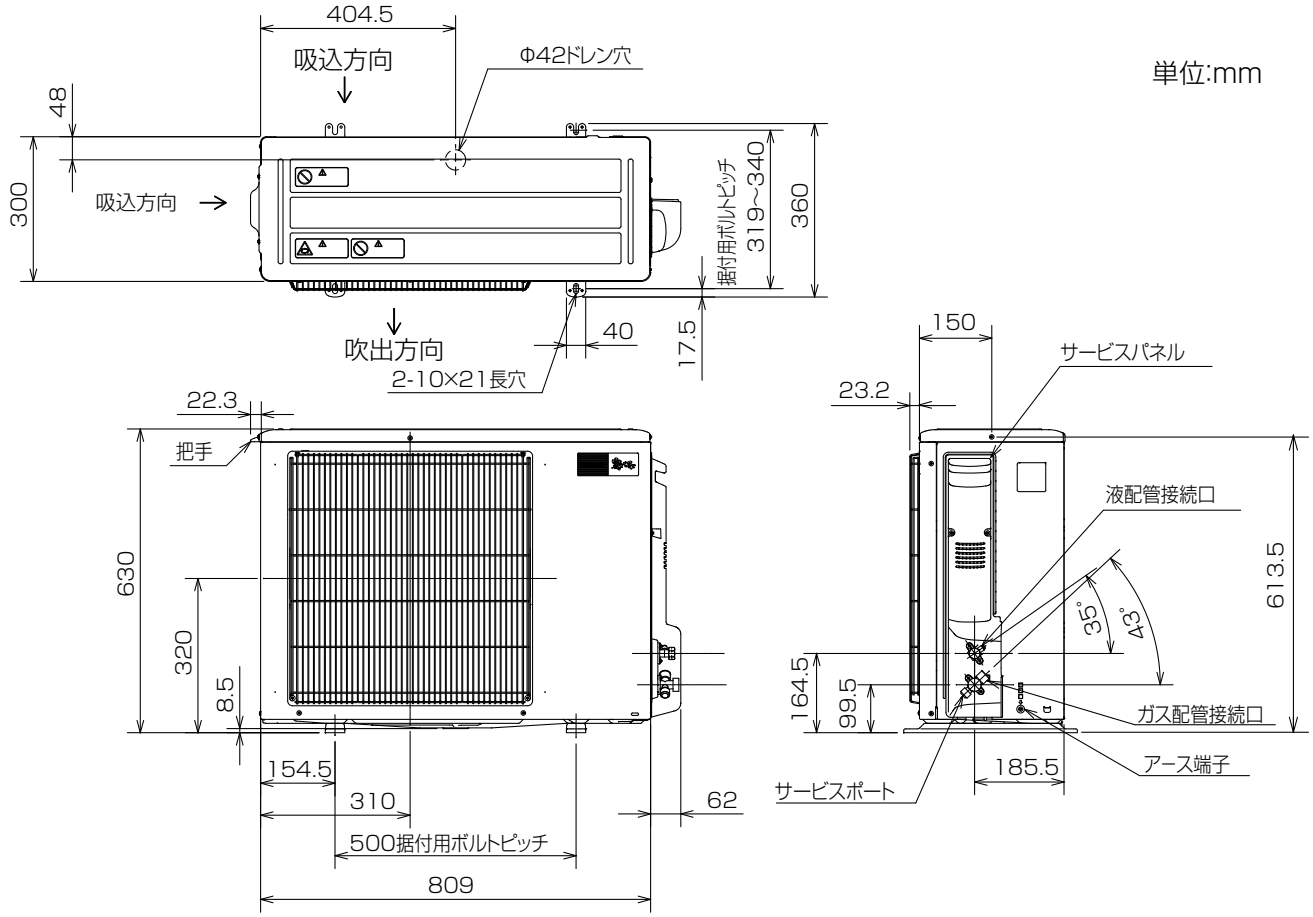

室外機の周囲必要空間(基本)

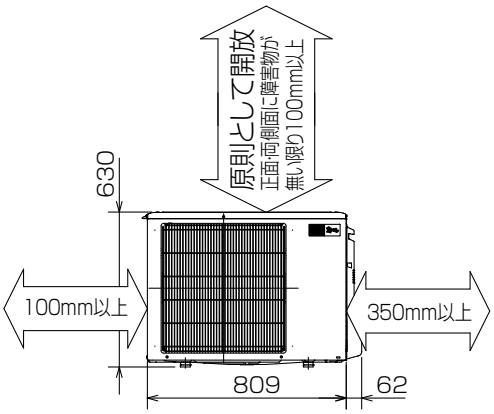

室外機の据付上最小のスペース

注1)風通しが悪くショートサイクルが起きやすい場合は、
冷暖房能力及び消費電力が10%程度悪化する場合があります。
吹出ガイド(別売部品)を付けると、
冷暖房能力及び消費電力の改善が図れます。
注2)壁に向けて吹き出すと壁が汚れる場合があります。

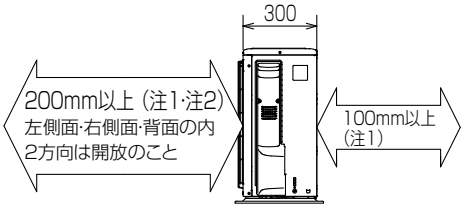

形　名	MUTZ-452AS
液管配管接続口	接続配管Φ 6.35 フレア接続 6.35(1/4")
ガス管配管接続口	接続配管Φ 9.52 フレア接続 9.52(3/8")

(f) フリービルトイン形（MBZ形）

室内機外形図

● MBZ-282AS　MBZ-362AS　MBZ-402AS

● MBZ-502AS

		MBZ-282AS/362AS/402AS/502AS
受信装置コード		有効長 2m
本体配管	液管	フレア接続 6.35(1/4”)
	ガス管	フレア接続 9.52(3/8”)
接続ドレン配管		VP20

※ドレン配管の立ち上げは室内機下面から500mm以下

単位：mm

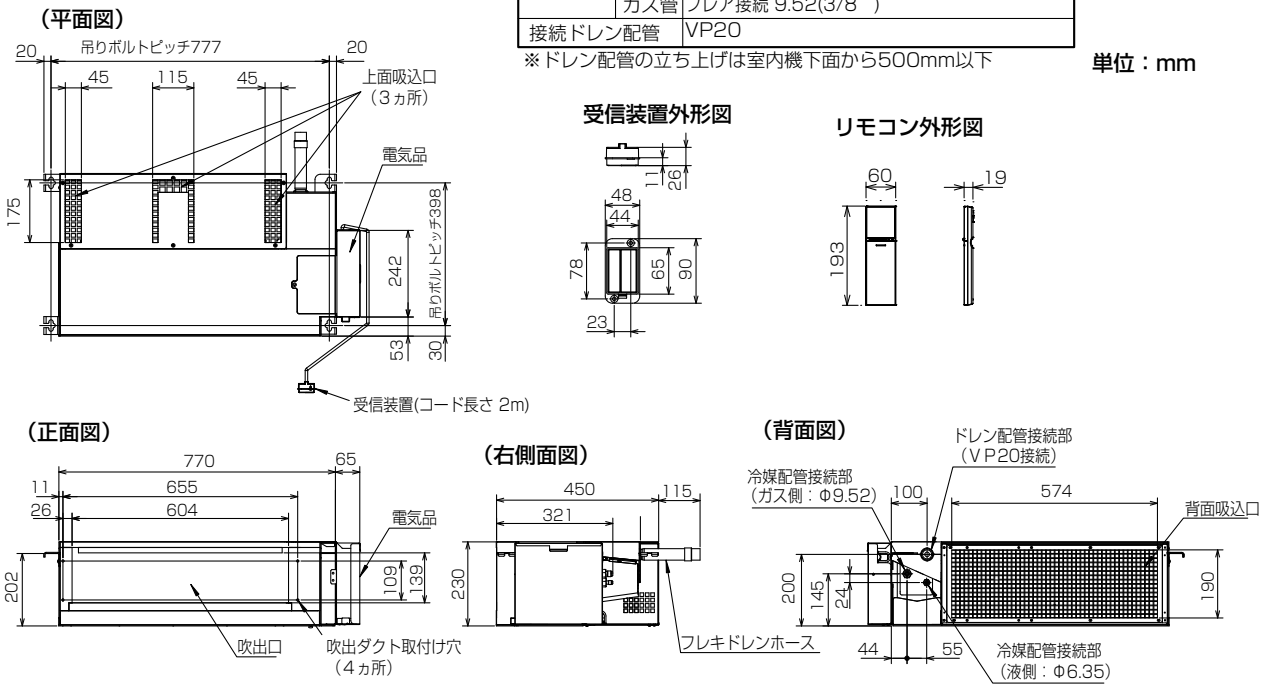

室外機外形図

● MUBZ-282AS　MUBZ-362AS　MUBZ-402AS

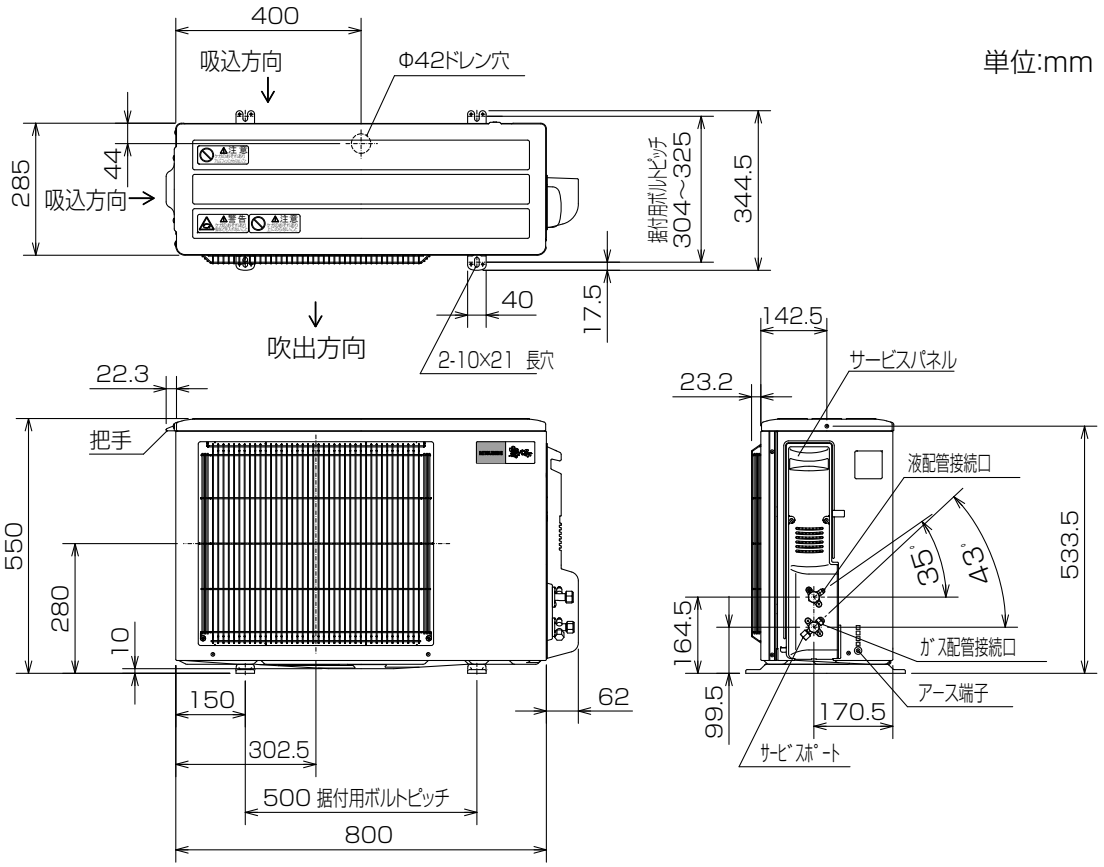

室外機の周囲必要空間(基本)

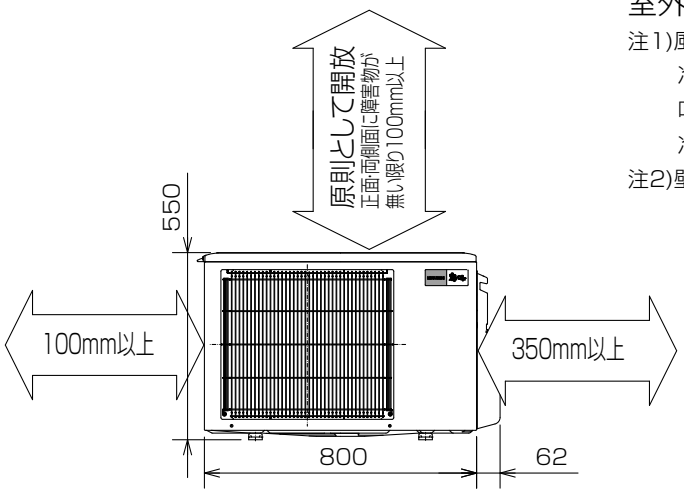

室外機の据付上最小のスペース

注1)風通しが悪くショートサイクルが起きやすい場合は、
冷暖房能力及び消費電力が10%程度悪化する場合があります。
吹出ガイド(別売部品)を付けると、
冷暖房能力及び消費電力の改善が図れます。

注2)壁に向けて吹き出すと壁が汚れる場合があります。

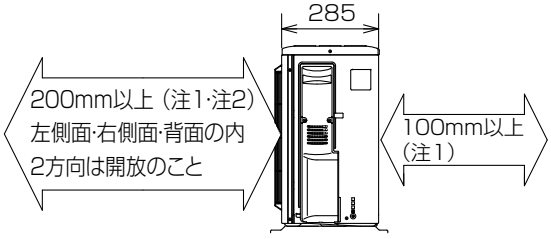

形　名	MUBZ-282AS MUBZ-362AS MUBZ-402AS
液管配管接続口	接続配管Φ 6.35 フレア接続 6.35(1/4")
ガス管配管接続口	接続配管Φ 9.52 フレア接続 9.52(3/8")

室外機外形図
● MUBZ-502AS

単位:mm

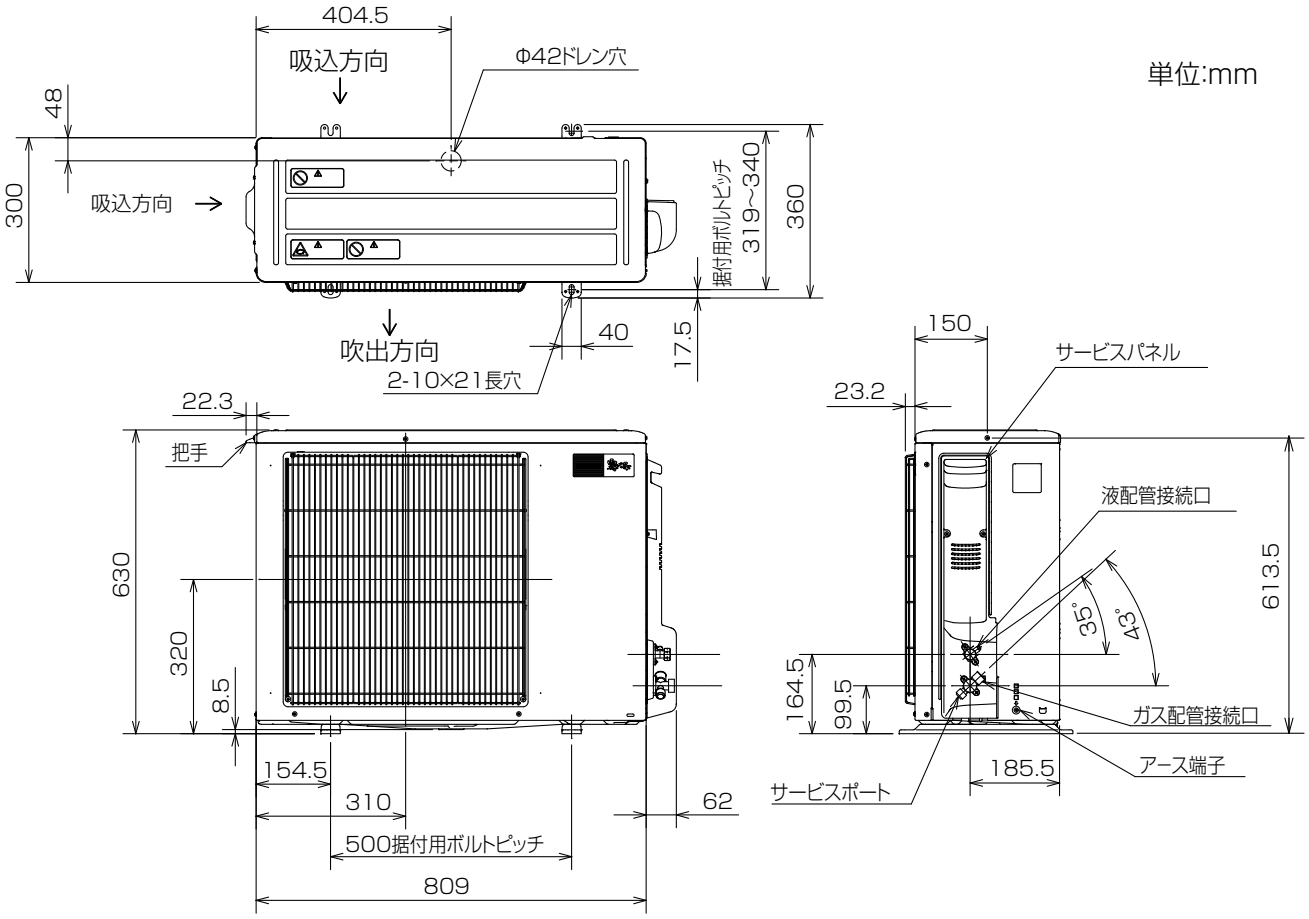

室外機の周囲必要空間(基本)

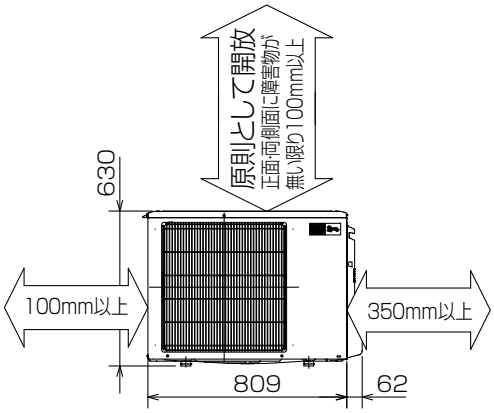

室外機の据付上最小のスペース

注1)風通しが悪くショートサイクルが起きやすい場合は、
冷暖房能力及び消費電力が10%程度悪化する場合があります。
吹出ガイド(別売部品)を付けると、
冷暖房能力及び消費電力の改善が図れます。

注2)壁に向けて吹き出すと壁が汚れる場合があります。

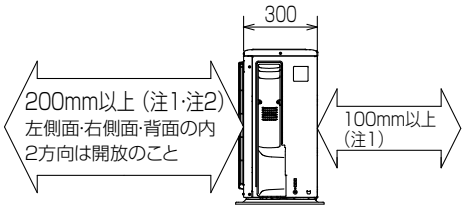

形　名	MUBZ-502AS
液管配管接続口	接続配管Φ 6.35 フレア接続 6.35(1/4")
ガス管配管接続口	接続配管Φ 9.52 フレア接続 9.52(3/8")

(g) 小能力天井カセット形（MLZ形）

室内機外形図

● MLZ-222AS　MLZ-252AS

単位：mm

室内機外形図

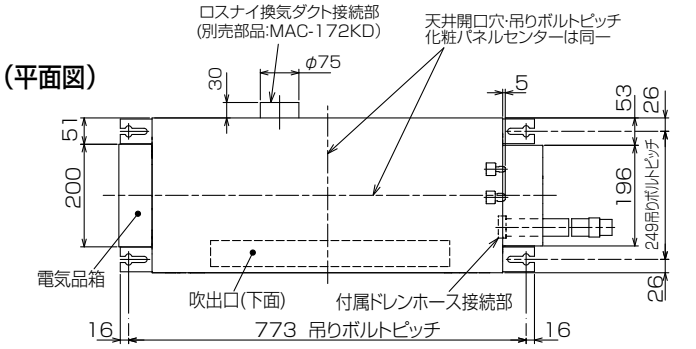

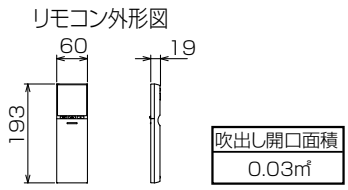

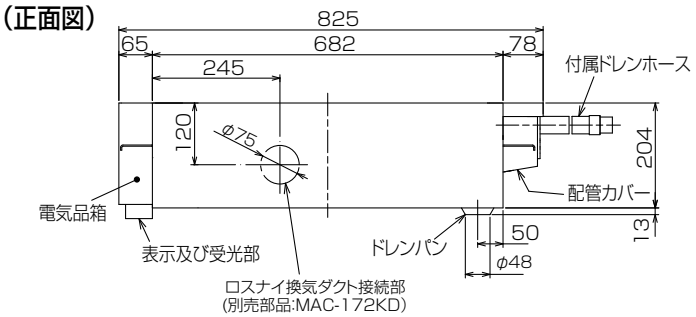

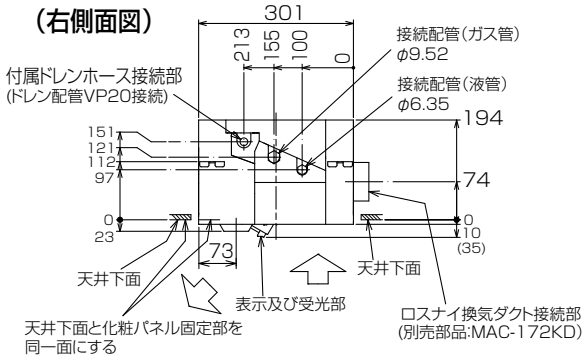

化粧パネル外形図　MAC-M01PW(ホワイト)　MAC-M02PB(ベージュ)
MAC-M03PM(板　目)　MAC-M04PT(柾　目)

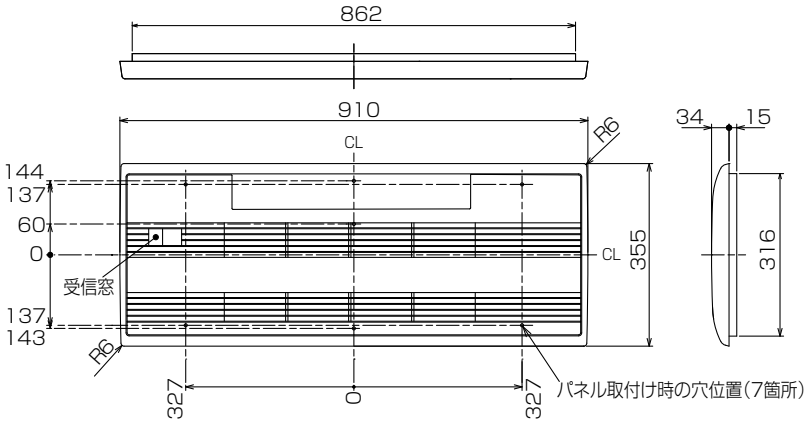

機種		MLZ-222AS,252AS
本体配管	液管外径	φ6.35　(1／4″)
	ガス管外径	φ9.52　(3／8″)
付属ドレンホース長さ		540
接続ドレン配管		VP20
接続ダクト(ロスナイ併設時)		小口径ダクト断熱あり(φ75)

注1.延長配管サイズは仕様表を参照ください。
2.付属ドレンホースは切断して使用可能です。
3.ロスナイ給気口を設置するには、別売のMAC-172KD(換気ダクト)が必要になります。

室内機納まり図

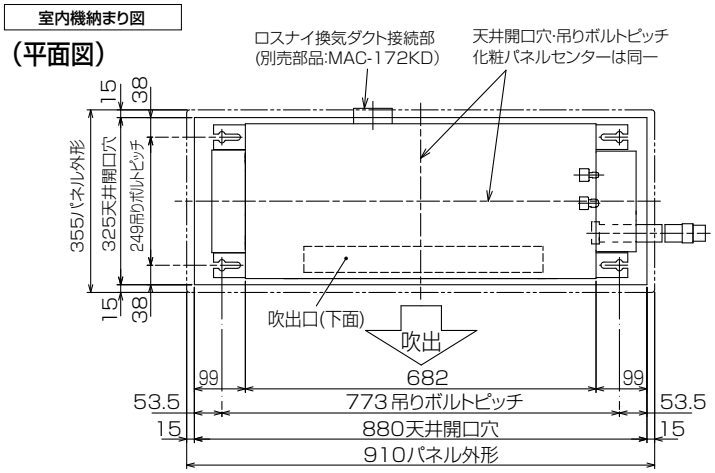

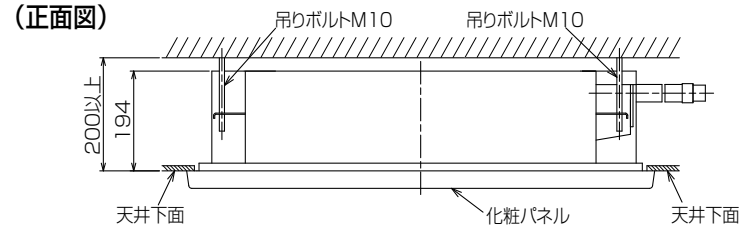

室内機よりドレンを立ち上げる場合の接続方法

※付属ドレンホースは切断して使用可能です。

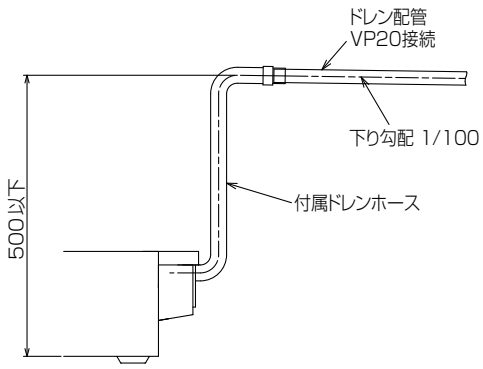

室外機外形図

● MULZ-222AS　MULZ-252AS

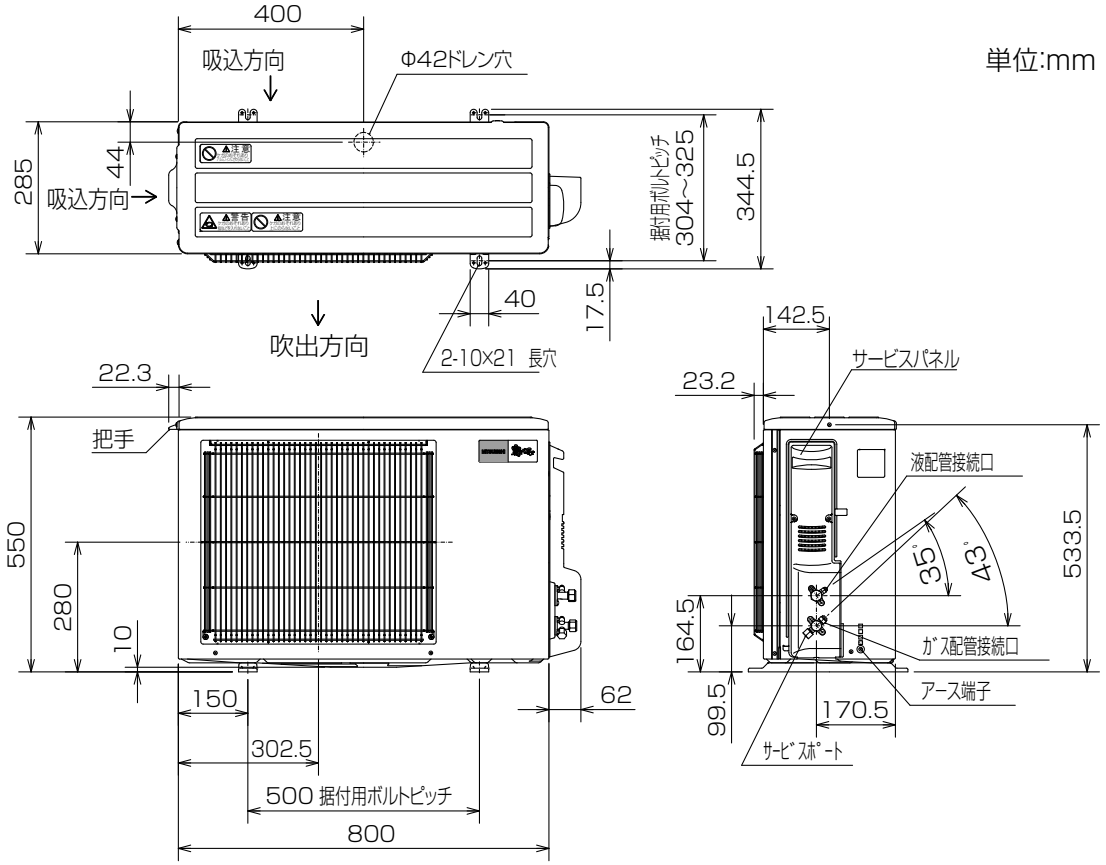

室外機の周囲必要空間(基本)

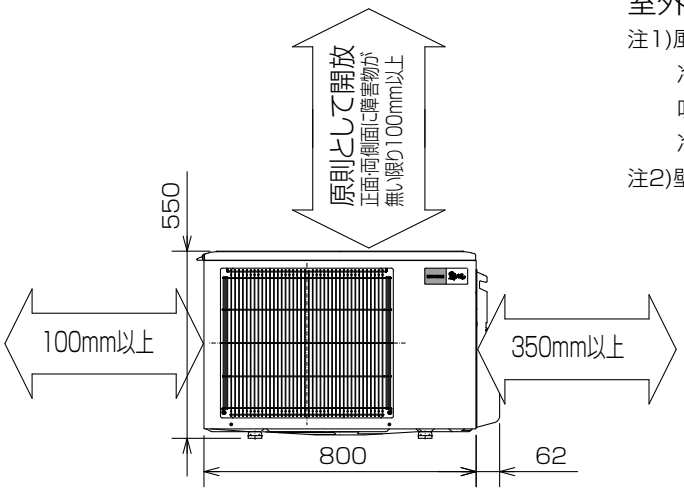

室外機の据付上最小のスペース

注1)風通しが悪くショートサイクルが起きやすい場合は、
冷暖房能力及び消費電力が10%程度悪化する場合があります。
吹出ガイド(別売部品)を付けると、
冷暖房能力及び消費電力の改善が図れます。

注2)壁に向けて吹き出すと壁が汚れる場合があります。

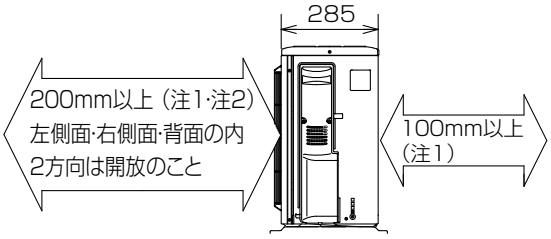

形　名	MULZ-222AS MULZ-252AS
液管配管接続口	接続配管Φ 6.35 フレア接続 6.35(1/4")
ガス管配管接続口	接続配管Φ 9.52 フレア接続 9.52(3/8")

〈2-2〉システムマルチ

（1）室外機（MXZ形）外形図

- MXZ-462AS
- MXZ-522AS
- MXZ-562AS

[単位 :mm]

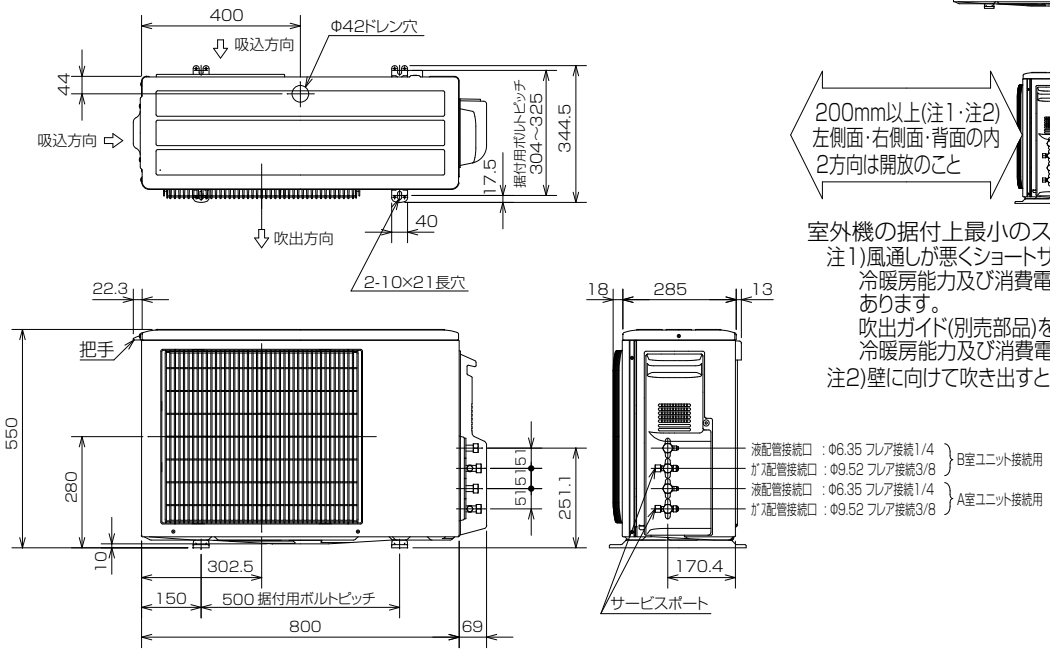

室外機の周囲必要空間(基本)

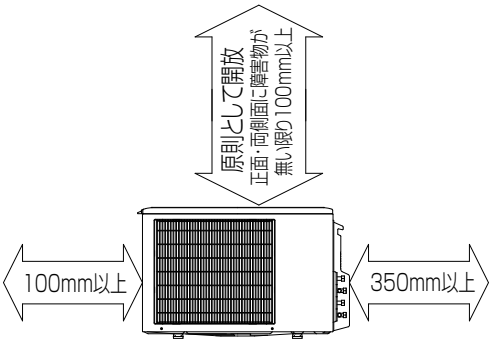

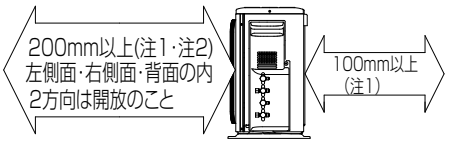

室外機の据付上最小のスペース

注1)風通しが悪くショートサイクルが起きやすい場合は、
冷暖房能力及び消費電力が10%程度悪化する場合があります。
吹出ガイド(別売部品)を付けると、
冷暖房能力及び消費電力の改善が図れます。

注2)壁に向けて吹き出すと壁が汚れる場合があります。

室外機外形図

● MXZ-602AS

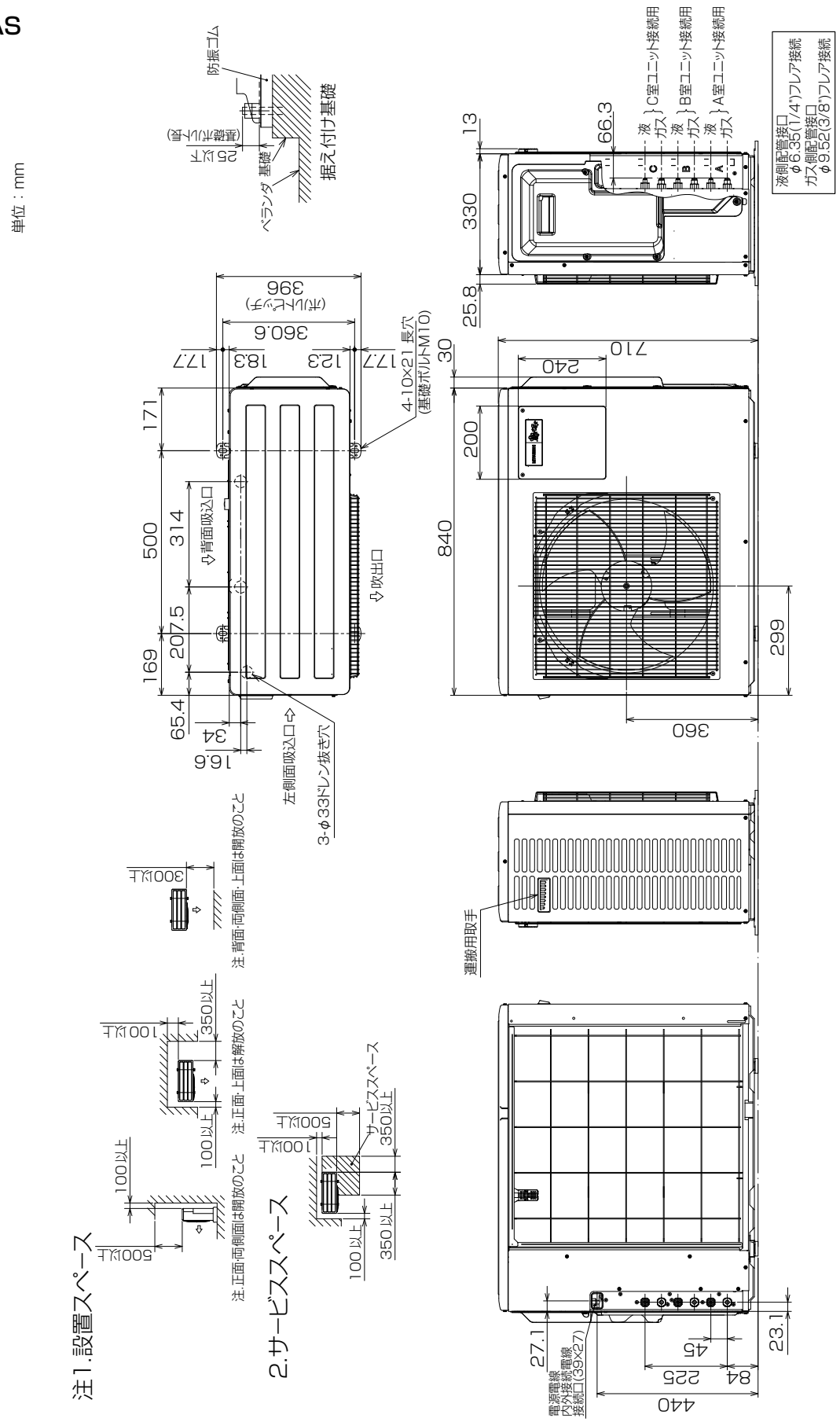

形　名	MXZ-602AS
液側配管接続口	接続配管Φ 6.35 フレア接続 6.35(1/4")×3 箇所
ガス側配管接続口	接続配管Φ 9.52 フレア接続 9.52(3/8")×3 箇所

室外機外形図

- MXZ-682AS
- MXZ-712AS
- MXZ-802AS

単位：mm

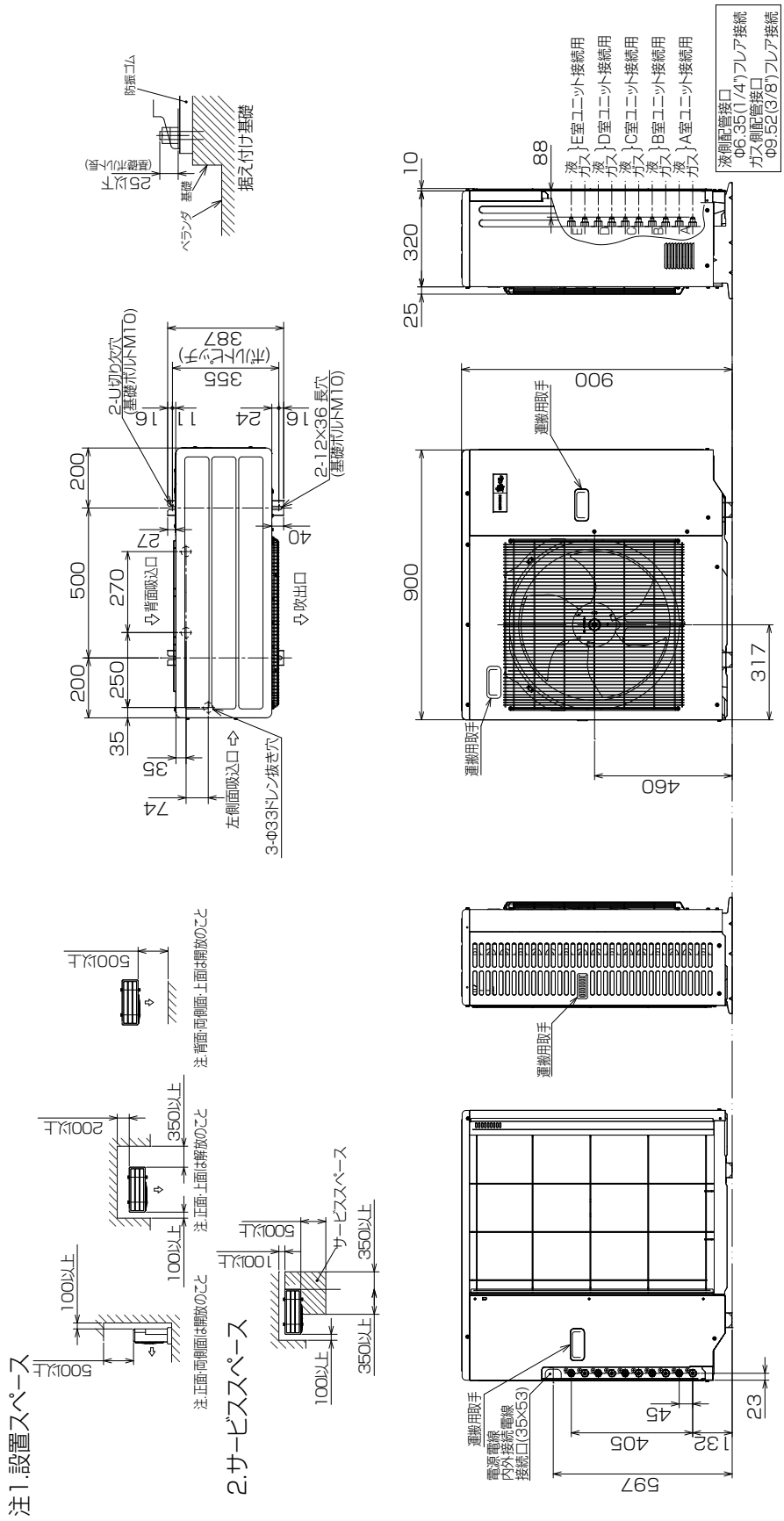

形　名	MXZ-682AS　MXZ-712AS　MXZ-802AS
液側配管接続口	接続配管Φ 6.35 フレア接続 6.35(1/4")×5 箇所
ガス側配管接続口	接続配管Φ 9.52 フレア接続 9.52(3/8")×5 箇所

室外機外形図

● MXZ-902AS

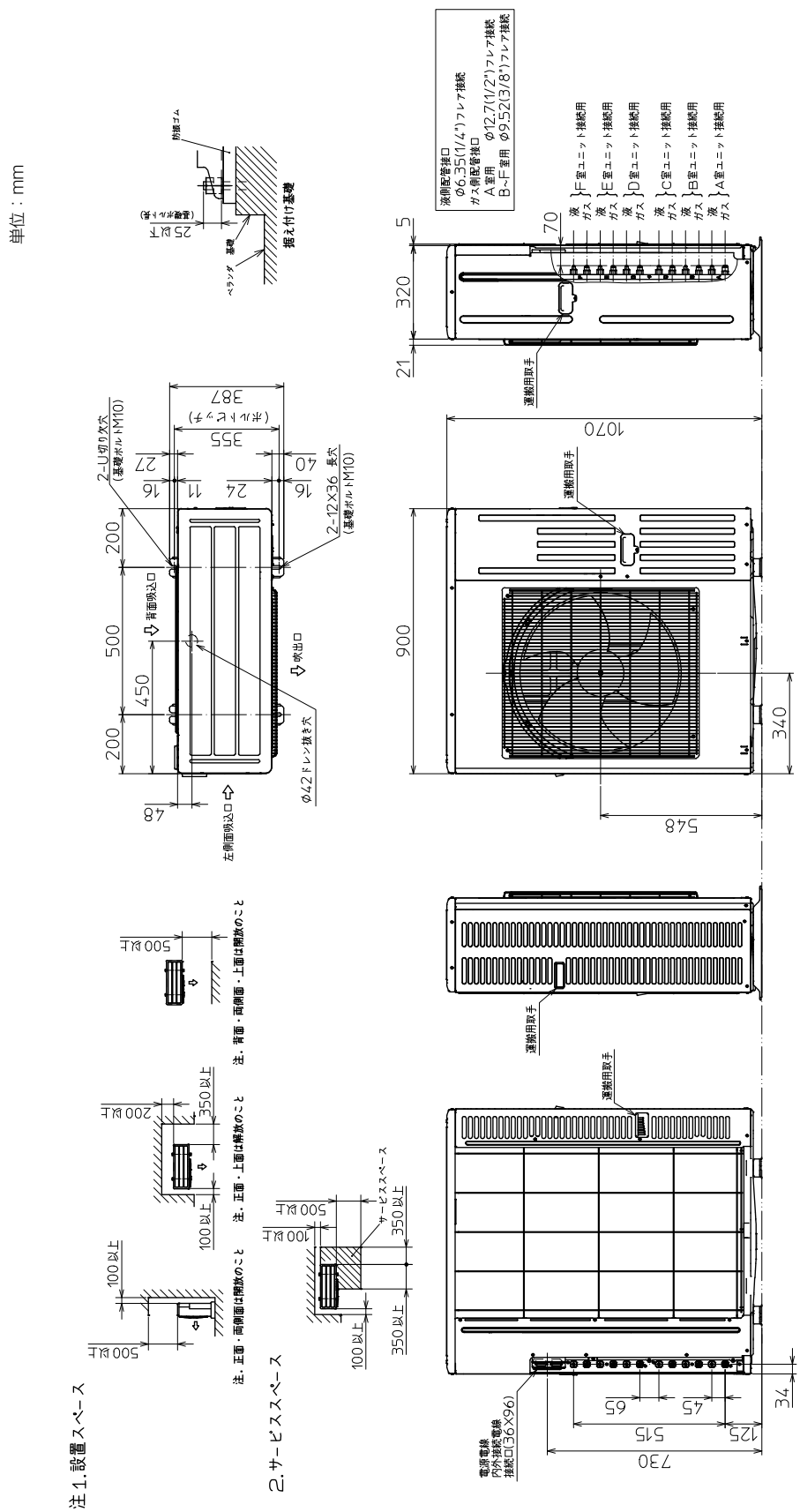

形　名	MXZ-902AS
液側配管接続口	接続配管Φ 6.35 フレア接続 6.35(1/4")×6 箇所
ガス側配管接続口 (A 室用)	接続配管Φ 12.7 フレア接続 12.7(1/2")×1 箇所
ガス側配管接続口 (B ～ F 室用)	接続配管Φ 9.52 フレア接続 9.52(3/8")×5 箇所

（2）室内機

（a）壁掛形（MSZ形）

室内機外形図

● MSZ-222ZXAS-W-IN　MSZ-362ZXAS-W-IN
● MSZ-252ZXAS-W-IN　MSZ-402ZXAS-W-IN
● MSZ-282ZXAS-W-IN

単位:mm

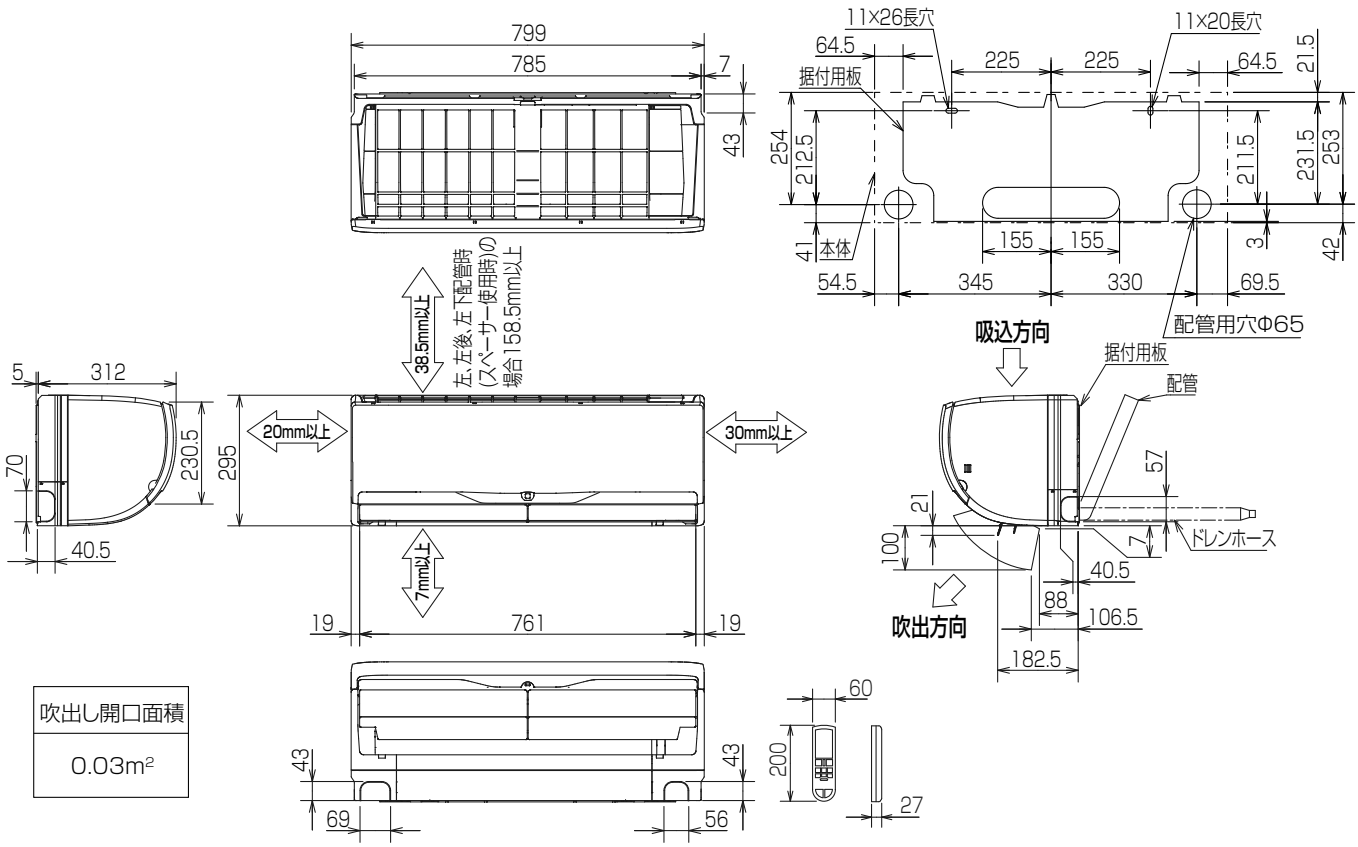

吹出し開口面積
0.03m²

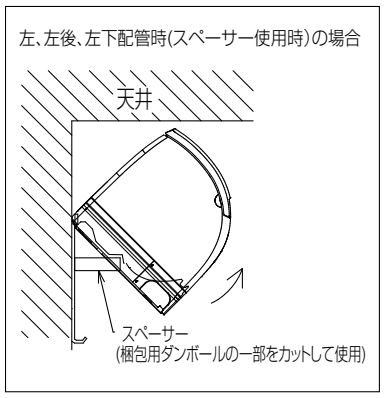

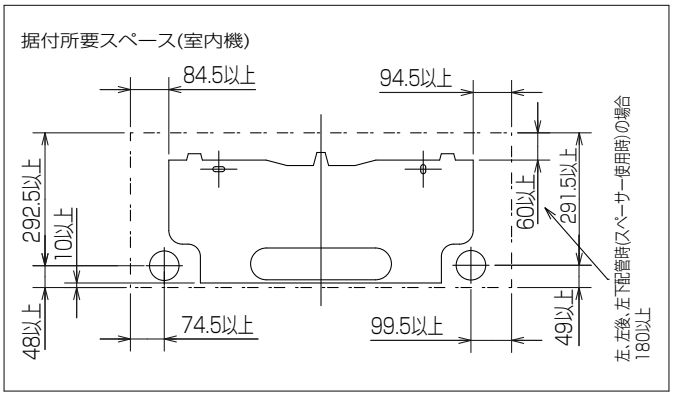

形　名		MSZ-222ZXAS/252ZXAS/282ZXAS/362ZXAS/402ZXAS-W-IN
配管	断熱材	外径Φ 35
	液管	フレア接続Φ 6.35(1/4") 有効長 390
	ガス管	フレア接続Φ 9.52(3/8") 有効長 340
ドレンホース		断熱材外径Φ 29 接続部外径Φ 16 有効長 400

室内機外形図

● MSZ-222BXAS-W,T-IN　MSZ-362BXAS-W,T-IN　MSZ-562BXAS-W,T-IN
● MSZ-252BXAS-W,T-IN　MSZ-402BXAS-W,T-IN　MSZ-632BXAS-W,T-IN
● MSZ-282BXAS-W,T-IN　MSZ-502BXAS-W,T-IN　MSZ-712BXAS-W,T-IN

[単位 :mm]

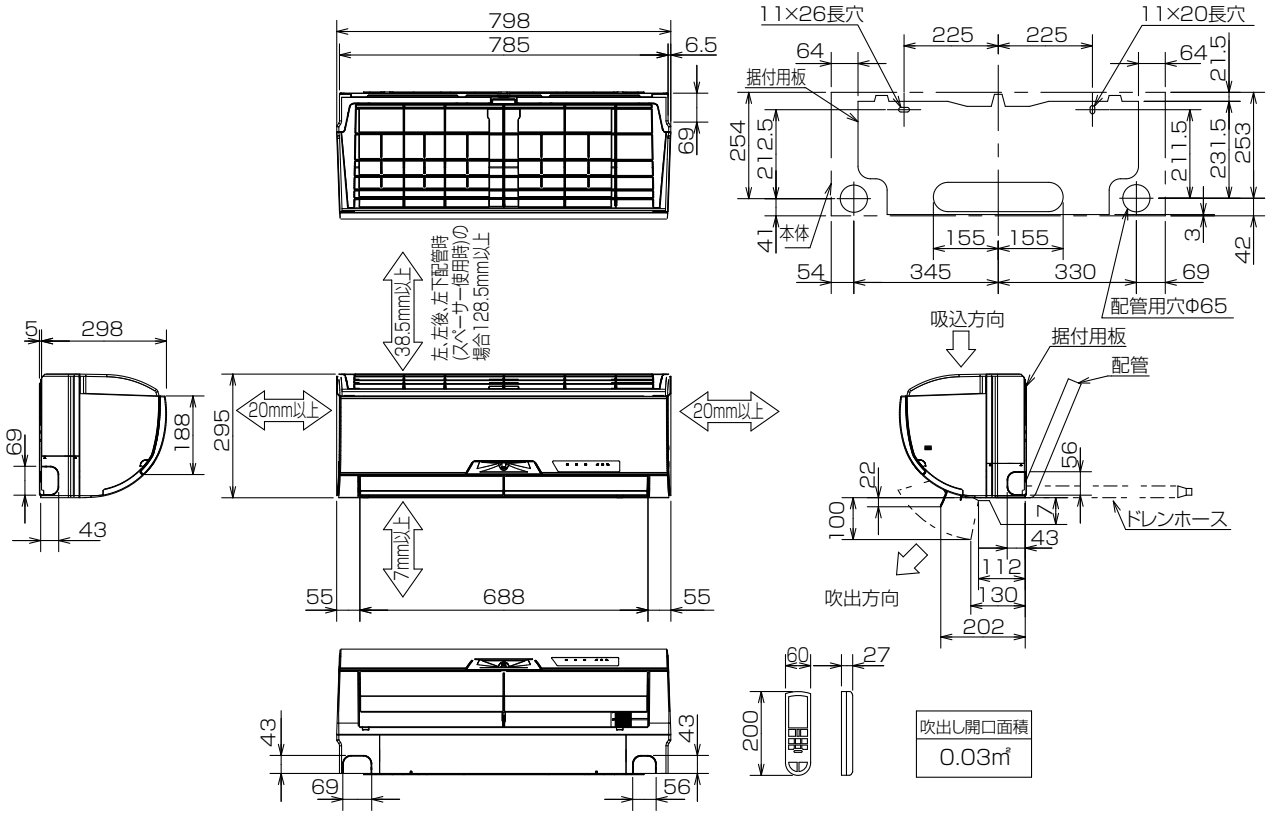

左、左後、左下配管時(スペーサー使用時)の場合

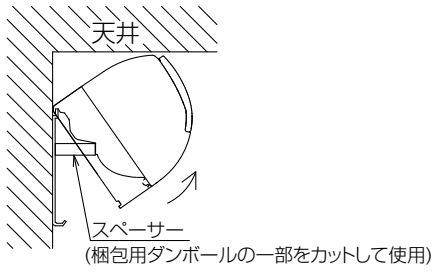

据付所要スペース(室内ユニット)

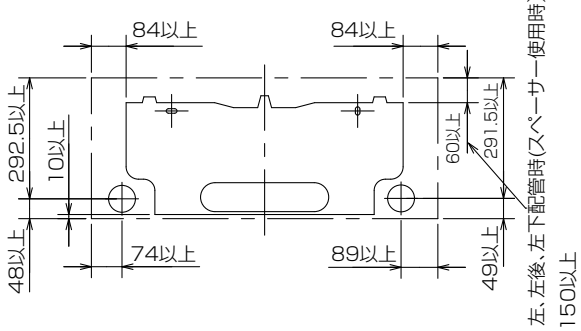

形　名		MSZ-222BXAS/252BXAS/282BXAS/-W,T-IN MSZ-362BXAS/402BXAS/502BXAS/562BXAS-W,T-IN	MSZ-632BXAS/712BXAS-W,T-IN
配管	断熱材	外径Φ 35	外径Φ 37
	液管	フレア接続Φ 6.35(1/4") 有効長 390	
	ガス管	フレア接続Φ 9.52(3/8") 有効長 340	フレア接続Φ 12.7(1/2") 有効長 340
ドレンホース		断熱材外径Φ 29 接続部外径Φ 16 有効長 400	

室内機外形図

● MSZ-222GXAS-W,T-IN　MSZ-362GXAS-W,T-IN　MSZ-562GXAS-W,T-IN
● MSZ-252GXAS-W,T-IN　MSZ-402GXAS-W,T-IN
● MSZ-282GXAS-W,T-IN　MSZ-502GXAS-W,T-IN

単位:mm

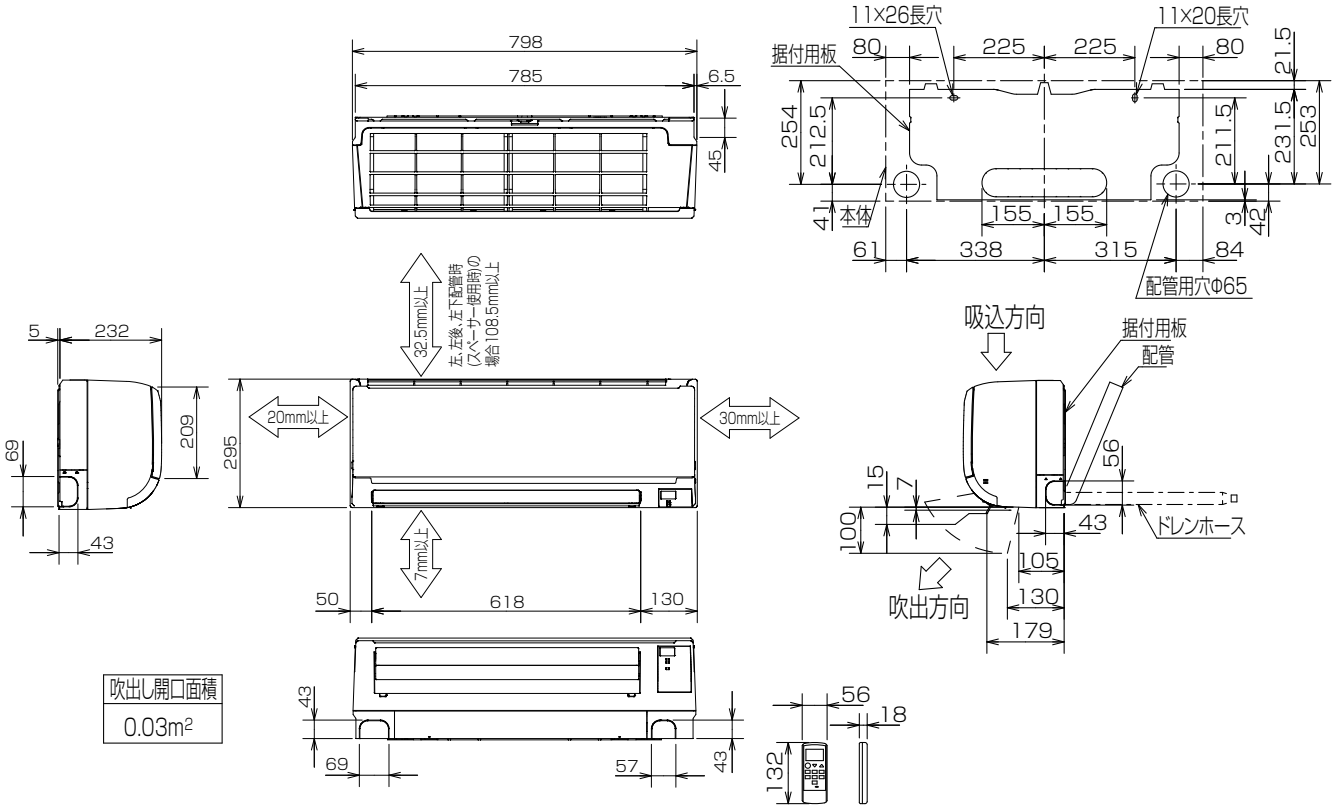

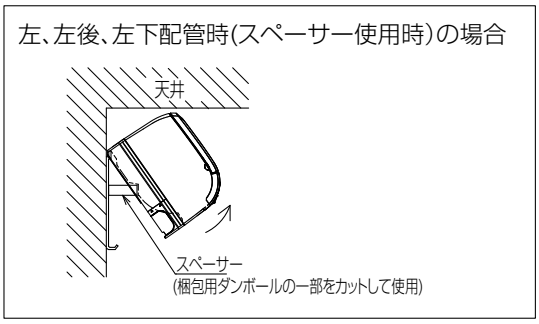

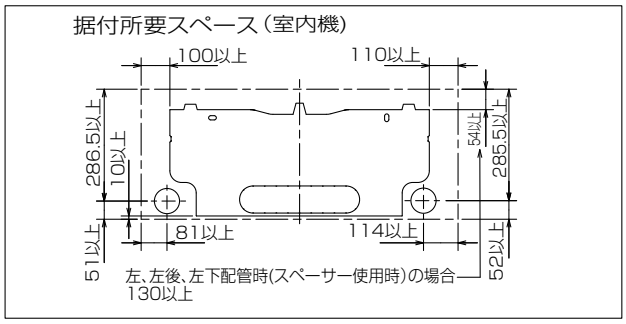

形　名		MSZ-222/252/282/362GXAS-W,T-IN	MSZ-402S/502/562GXAS-W,T-IN
配管	断熱材	外径Φ 35	外径Φ 39
	液管	フレア接続Φ 6.35(1/4") 有効長 390	
	ガス管	フレア接続Φ 9.52(3/8") 有効長 340	
ドレンホース		断熱材外径Φ 29 接続部外径Φ 16 有効長 400	

室内機外形図
● MSZ-202MXAS-W-IN

単位:mm

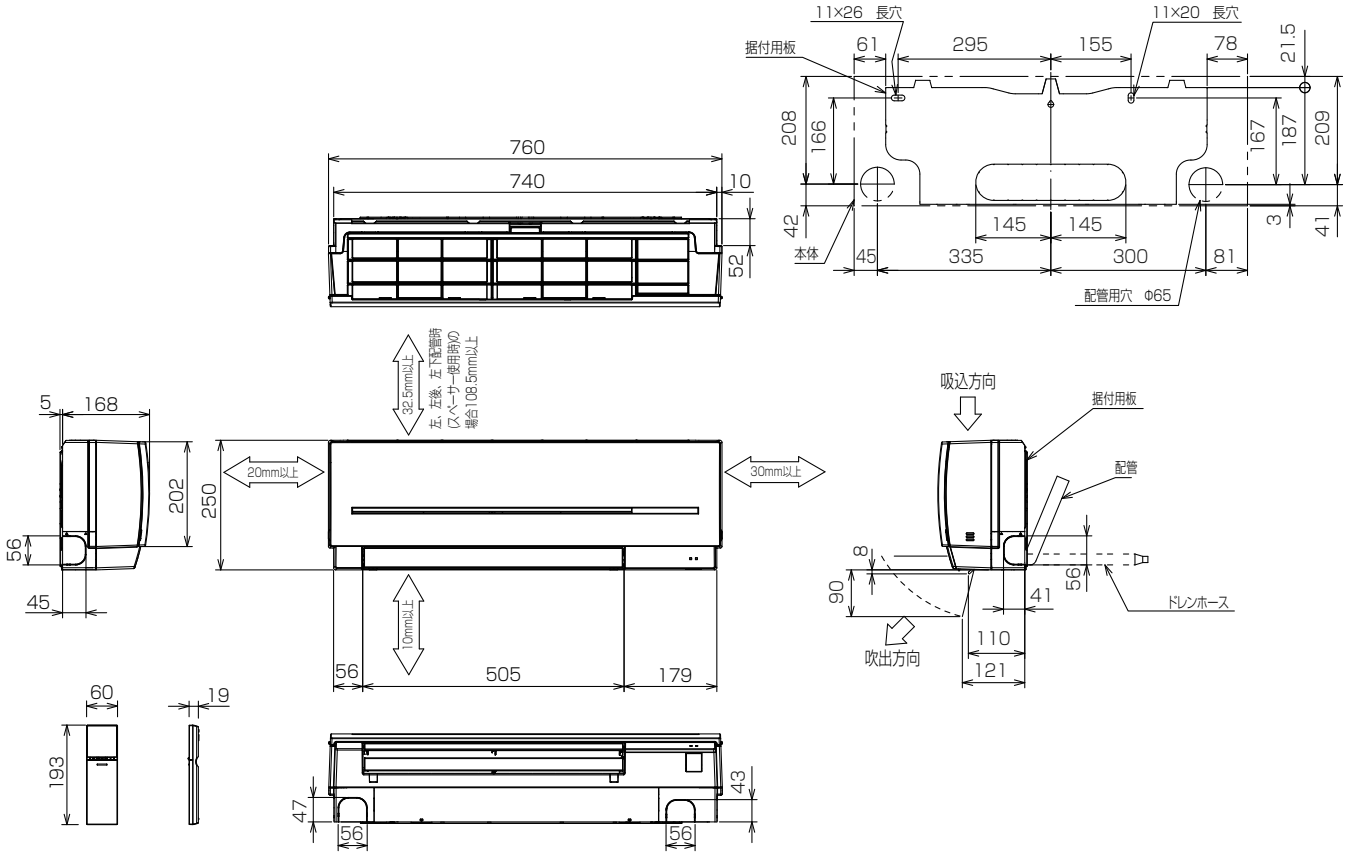

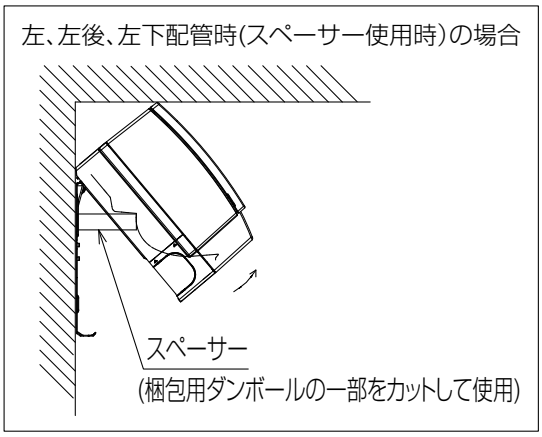

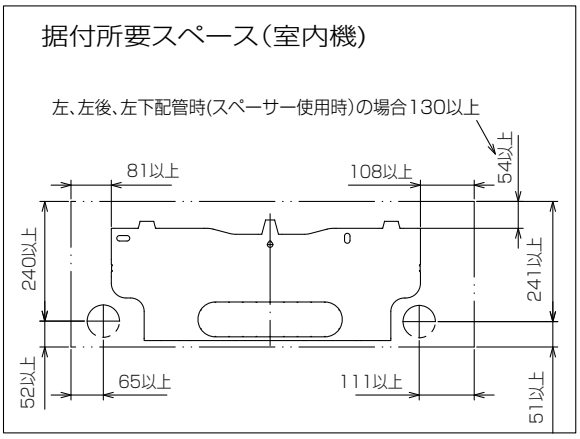

形　名		MSZ-202MXAS-W-IN
配管	断熱材	外径Φ 35
	液管	フレア接続Φ 6.35(1/4") 有効長 390
	ガス管	フレア接続Φ 9.52(3/8") 有効長 340
ドレンホース		断熱材外径Φ 29 接続部外径Φ 16 有効長 400

(b) 床置形（MFZ形）

室内機外形図

● MFZ-282AS-W,B-IN　MFZ-362AS-W,B-IN　MFZ-402AS-W,B-IN
● MFZ-502AS-W,B-IN　MFZ-562AS-W,B-IN

[単位 :mm]

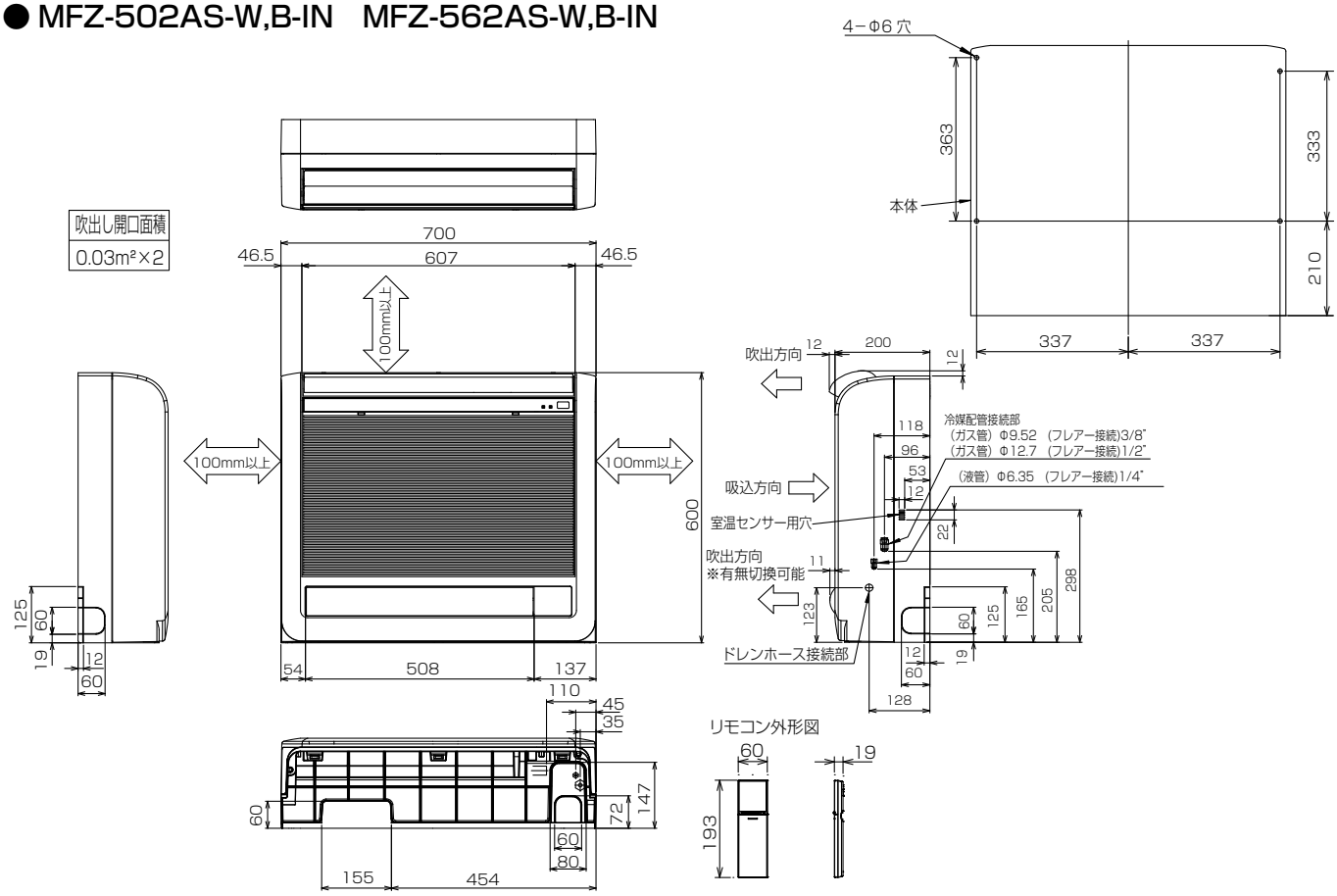

形　名		MFZ-282AS/362AS/402AS/502AS-W,B-IN	MFZ-562AS-W,B-IN
配管	絶縁カバー	液管、ガス管：外径Φ 27	
	液管	フレア接続Φ 6.35(1/4")	
	ガス管	フレア接続Φ 9.52(3/8")	フレア接続Φ 12.7(1/2")
ドレンホース		ドレンホース付属：接続部外径Φ 16 ／有効長 530(Φ28 断熱材付) ドレン配管 VP30 接続	

埋込設置の場合（●室内ユニット上と左右のスペース（100㎜以上）はサービススペースです。●室内ユニット右側面には室温センサー用穴がありますので塞がないようにしてください。）

●格子をつける場合、上下の横桟は上下吹き出し口の風が当たらないように、できるだけ幅を狭くしてください。横桟が下側吹き出し口を遮るおそれのある場合は、「置台」(別売部品)などを使って高さを調節してください。上側吹き出し口、下側吹き出し口が塞がれますと室温調節が正しく行われない、結露などの原因になることがあります。
●受信部が格子の陰になりますと、リモコンからの送信を受け付ける距離や範囲(角度)が狭くなりますので、塞がないようにしてください。
●格子の開口率は75%以上のものを使用してください。開口率75%未満のものを使用すると、性能低下の原因となります。
●埋込設置の場合、エアコンを運転してから設定温度に達するまでの時間が遅くなります。
●背面にスキマがあく場合は、当て木や「背面パネル」(別売部品)などを使用して室内ユニットをしっかり固定してください。
●上下吹出口と吸込口の間には仕切板を入れてください。仕切板は吹出口にかからない様に取付けてください。吹出口にかかっていますと、上下風向フラップやダンパの作動不良の原因となる場合があります。

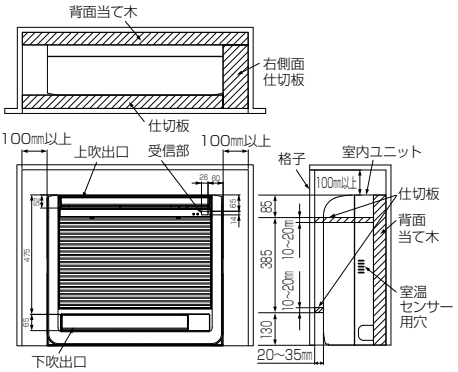

設置場所切換えの設定(必ず行ってください。)

●埋込設置する場合に、上側吹出口の上下風向フラップの動く範囲を制限し、水平に近い角度のみで運転します。
●設定を行わないと、内部に熱がこもり、室温調節が正常に行われません。結露などの原因となることがあります。
●電気品カバーを取外し、制御基板を引き出します。
●右図のビルトインのスイッチSW FBLを通(通常設置)→埋(埋込設置)に切り換えます。
●設定が終わりましたら、制御基板を元の位置にもどし、電気品カバーを取付けてください。

静電気による制御基板の破損防止のため、必ず静電気除去を行ってから作業してください。

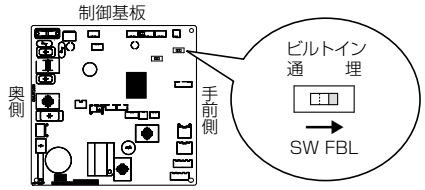

(c) 一方向天井カセット形（MLZ-RX/GX形）

室内機外形図

● MLZ-RX282AS-IN　MLZ-RX362AS-IN　MLZ-RX402AS-IN
● MLZ-RX502AS-IN　MLZ-RX562AS-IN

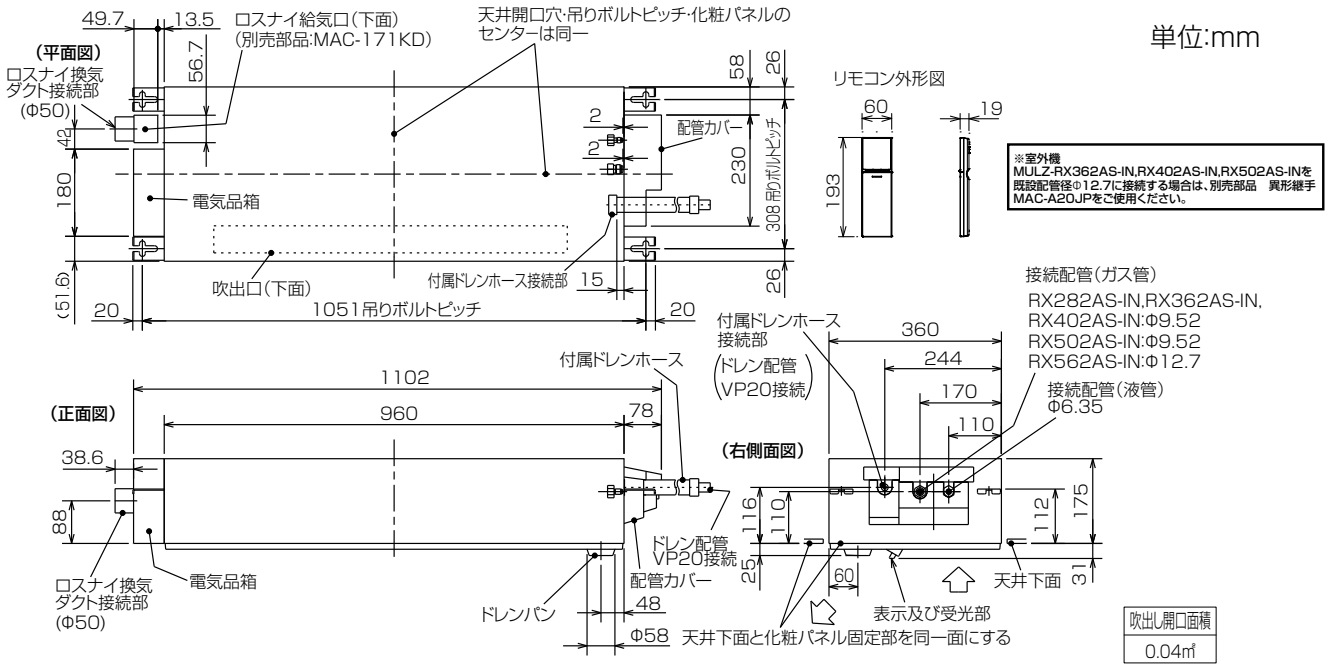

別売化粧パネル外形図　MAC-D01PW(ホワイト)　MAC-D02PB(ベージュ)
MAC-D03PM(板　目)　MAC-D04PT(柾　目)

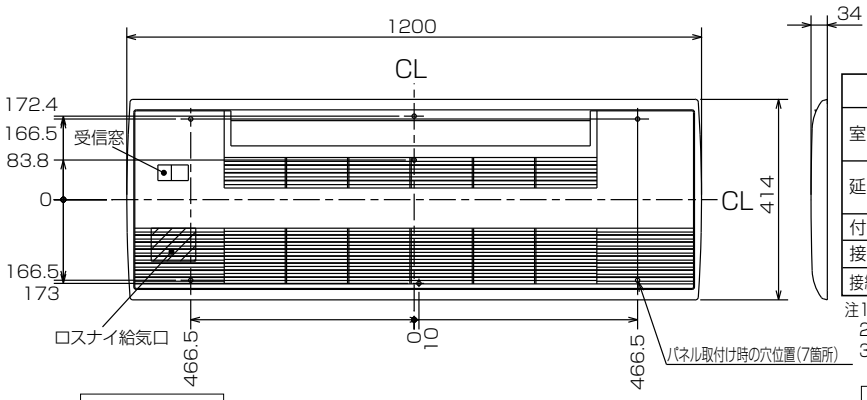

機種		MLZ-RX282AS-IN,RX362AS-IN MLZ-RX402AS-IN,RX502AS-IN	MLZ-RX562AS-IN
室内外接続電線		VVFケーブル　3芯 Φ2.0　1本(現地手配)	
延長配管	液管外径	Φ6.35　(1／4")	
	ガス管外径	Φ9.52　(3/8")	Φ12.7　(1/2")
付属ドレンホース長さ		540	
接続ドレン配管		VP20	
接続ダクト(ロスナイ併設時)		小口径ダクト断熱あり(Φ50)	

注1.延長配管サイズは仕様表を参照ください。
2.付属ドレンホースは切断して使用可能です。
3.ロスナイ給気口を設置するには、別売のMAC-171KD(換気ダクト)が必要になります。

室内機納まり図

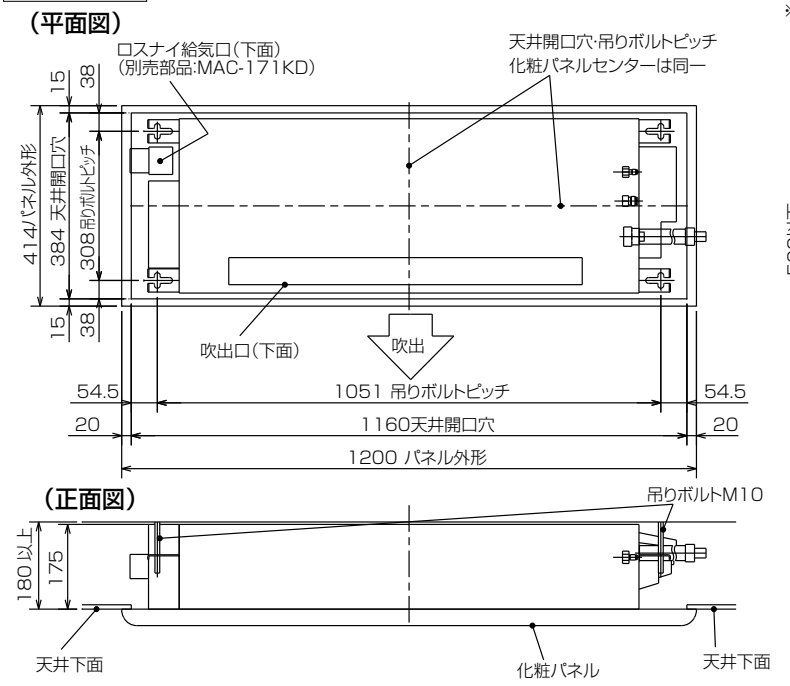

室内機よりドレンを立ち上げる場合の接続方法

※付属ドレンホースは切断して使用可能です。

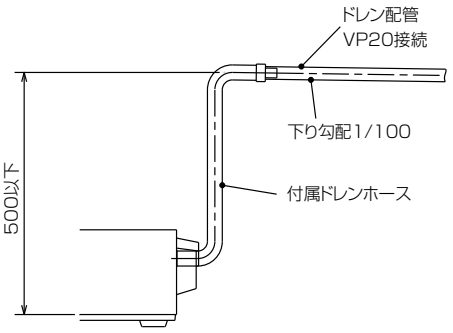

室内機外形図

● MLZ-GX282AS-IN　MLZ-GX362AS-IN　MLZ-GX402AS-IN
● MLZ-GX502AS-IN　MLZ-GX562AS-IN

単位:mm

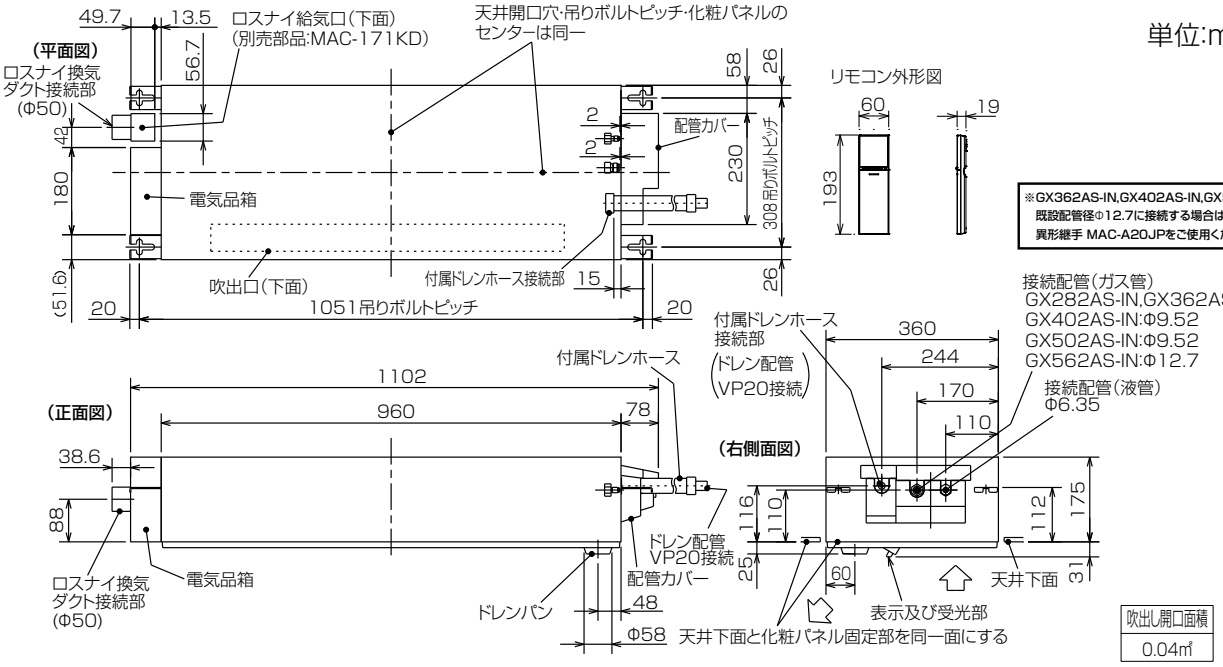

別売化粧パネル外形図　MAC-460PW(ホワイト)　MAC-461PB(ベージュ)
MAC-462PM(板　目)　MAC-463PT(柾　目)

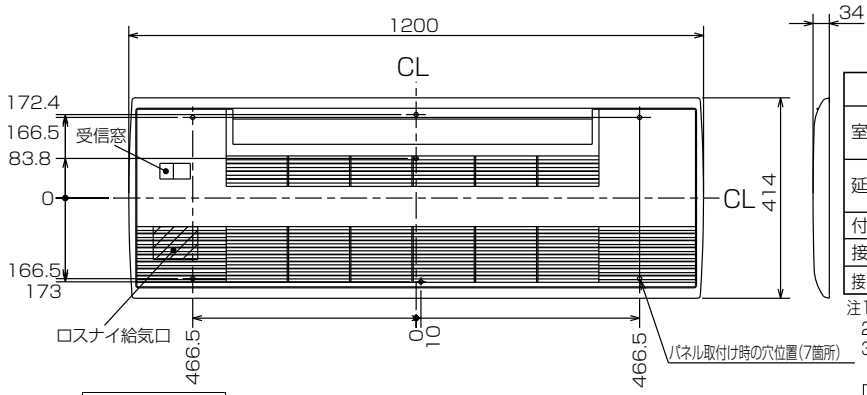

機種		MLZ-GX282AS-IN,GX362AS-IN MLZ-GX402AS-IN,GX502AS-IN	MLZ-GX562AS-IN
室内外接続電線		VVFケーブル　3芯 Φ2.0　1本(現地手配)	
延長配管	液管外径	Φ6.35　(1／4")	
	ガス管外径	Φ9.52　(3/8")	Φ12.7　(1/2")
付属ドレンホース長さ		540	
接続ドレン配管		VP20	
接続ダクト(ロスナイ併設時)		小口径ダクト断熱あり(Φ50)	

注1.延長配管サイズは仕様表を参照ください。
2.付属ドレンホースは切断して使用可能です。
3.ロスナイ給気口を設置するには、別売のMAC-171KD(換気ダクト)が必要になります。

室内機納まり図

(平面図)

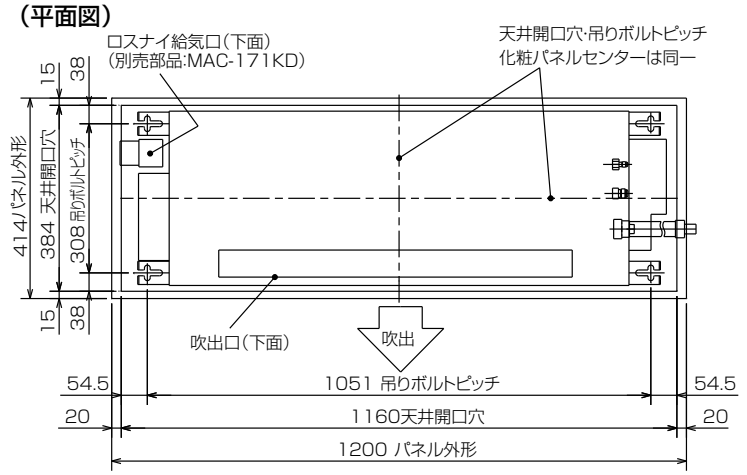

室内機よりドレンを立ち上げる場合の接続方法

※付属ドレンホースは切断して使用可能です。

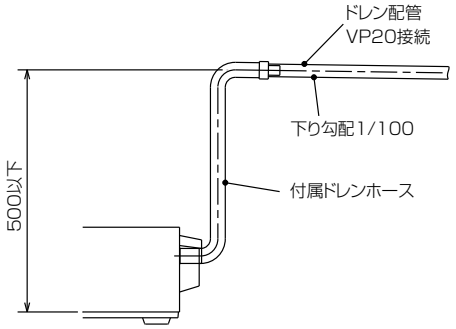

(正面図)

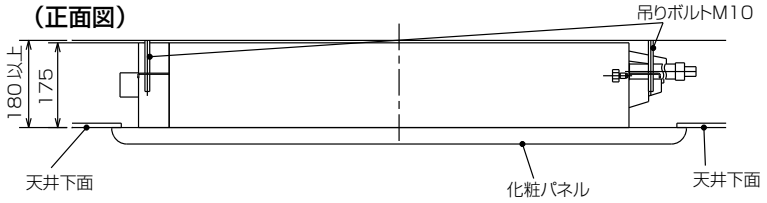

(d) 二方向天井カセット形（MLZ-W形）

室内機外形図

● MLZ-W402AS-IN　　MLZ-W502AS-IN　　MLZ-W562AS-IN

単位：mm

（平面図）

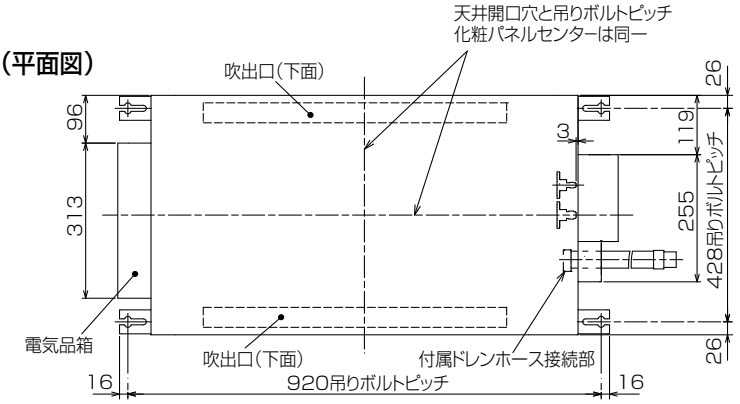

吹出し開口面積
0.03㎡×2

リモコン外形図

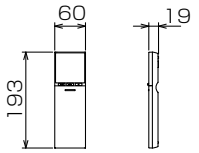

（正面図）

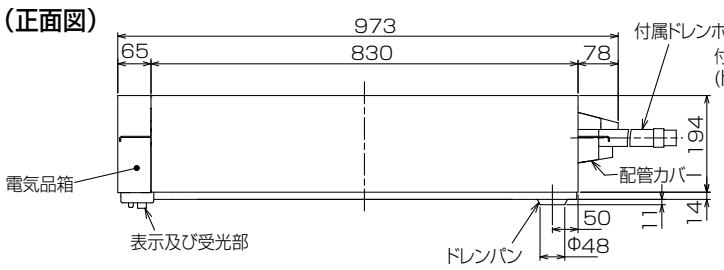

（右側面図）

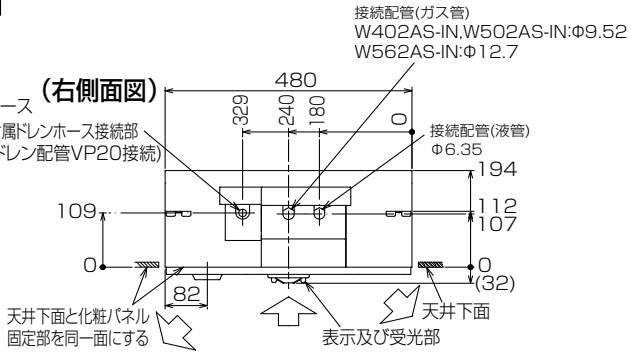

化粧パネル外形図　MAC-W01PW (ホワイト)　MAC-W02PB(ベージュ)

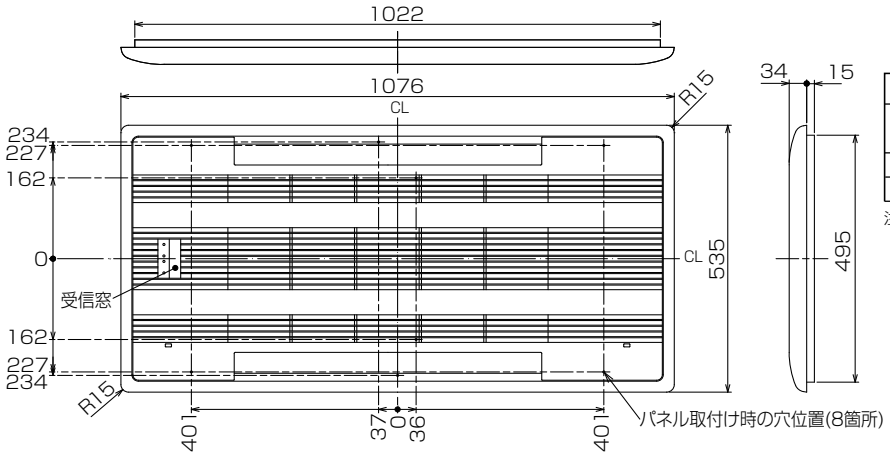

機種		MLZ-W402AS-IN,W502AS-IN	MLZ-W562AS-IN
配管	液管外径	Φ6.35 (1／4")	
	ガス管外径	Φ9.52 (3/8")	Φ12.7 (1/2")
付属ドレンホース長さ		540	
接続ドレン配管		VP20	

注1.延長配管サイズは仕様表を参照ください。
　2.付属ドレンホースは切断して使用可能です。

室内機納まり図

（平面図）

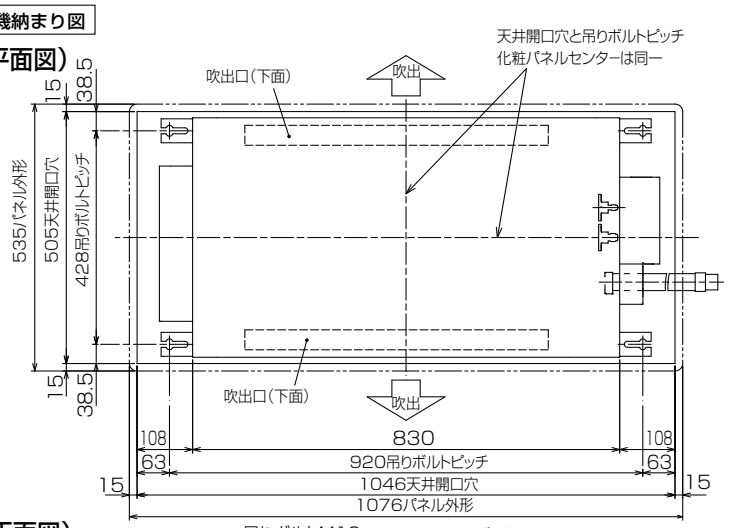

（正面図）

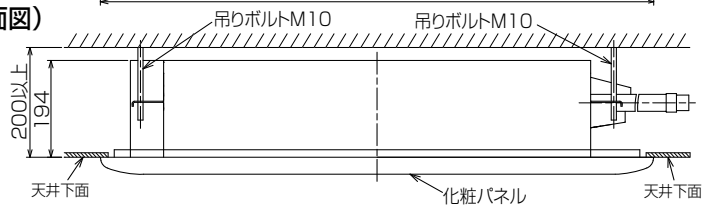

室内機よりドレンを立ち上げる場合の接続方法

※付属ドレンホースは切断して使用可能です。

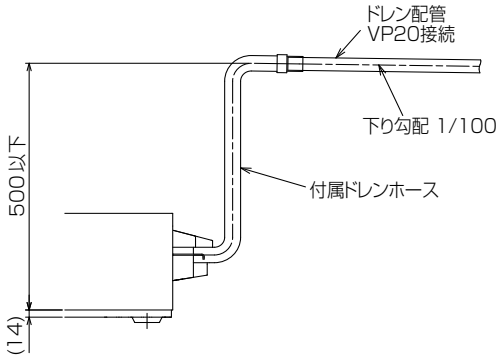

(e) 壁埋込形（MTZ形）

室内機外形図

● MTZ-222AS-IN　MTZ-252AS-IN　MTZ-282AS-IN
● MTZ-362AS-IN　MTZ-452AS-IN

単位:mm

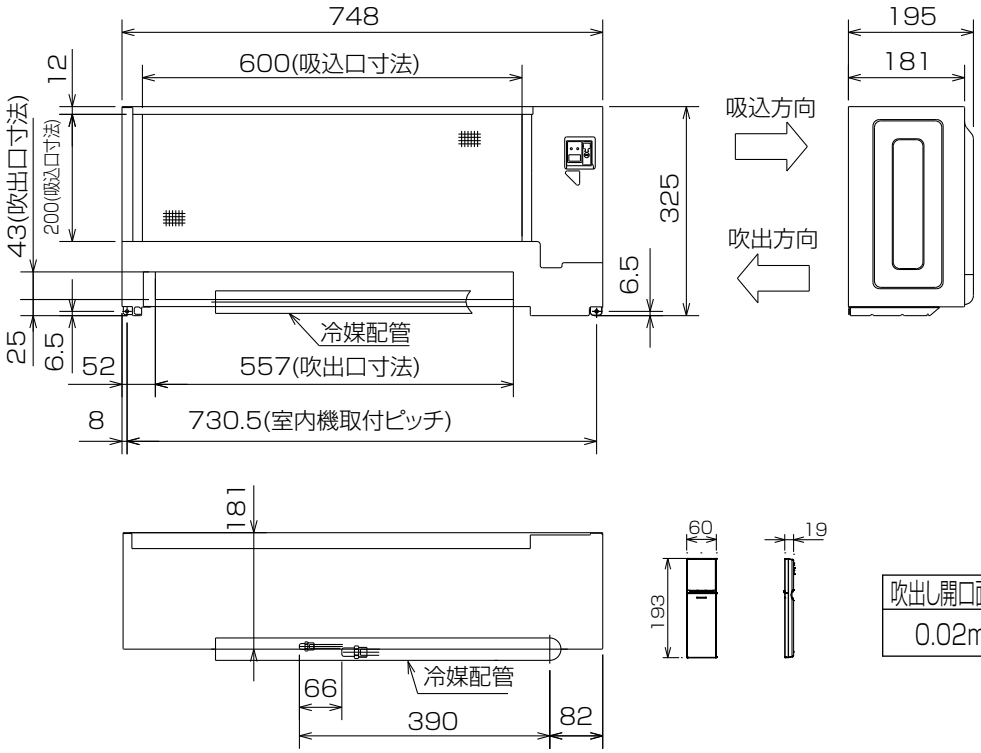

吹出し開口面積
0.02㎡

別売壁埋込用前面グリル　MAC-626TG(白木)　MAC-627TG(ホワイト)　MAC-628TG(素地)

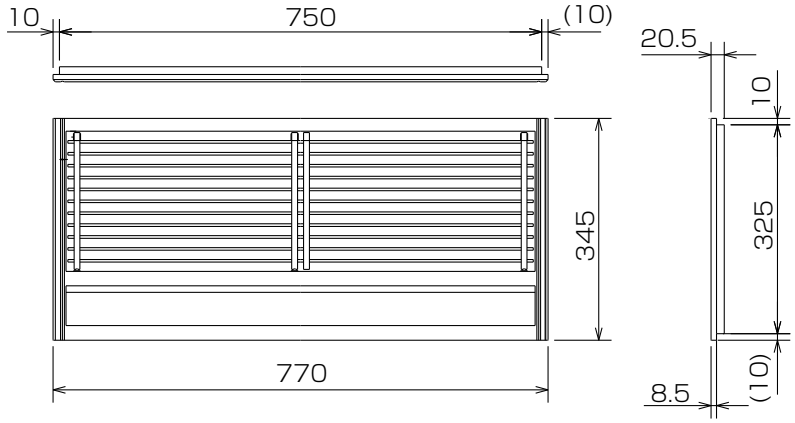

機種		MTZ-222AS-IN　MTZ-252AS-IN MTZ-282AS-IN　MTZ-362AS-IN MTZ-452AS-IN
室内外接続電線		VVF ケーブル　3 芯 1 本 2.0mm（現地手配）
延長配管	ガス管外径	φ 9.52（3/8"）
	液管外径	φ 6.35（1/4"）
配管	液管	フレア接続 6.35(1/4")
	ガス管	フレア接続 9.52(3/8")
ドレン配管		ドレンホース付属 長さ　1040mm ドレン配管　VP25 接続
電源電線		VVF ケーブル　2 芯 1 本 2.0mm（現地手配）

別売壁埋込用据付枠　MAC-603TW

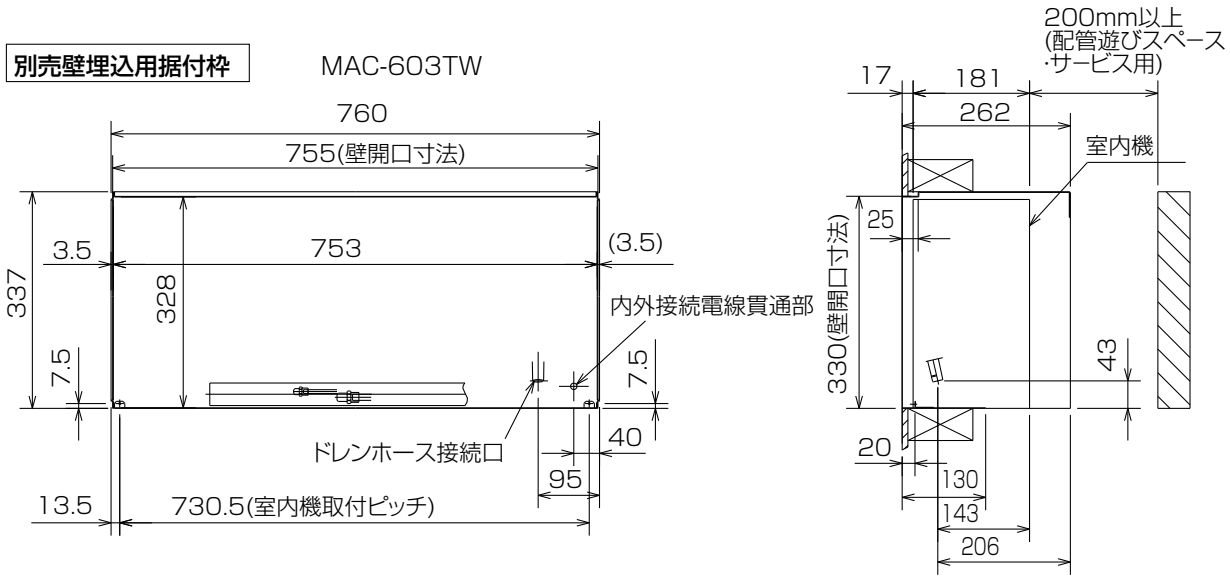

別売ドレンアップメカ　MAC-861DM

設置構成図および設置スペース必要寸法

（単位:mm）

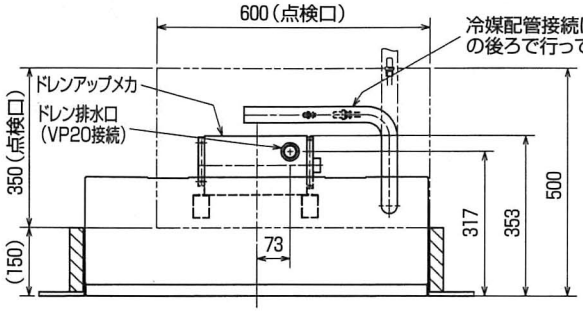

注意
●点検口は冷媒配管接続作業とドレンアップメカのサービスを考慮した大きさです。

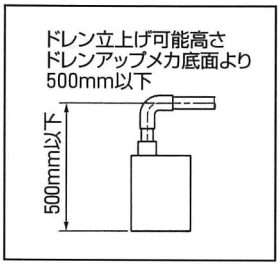

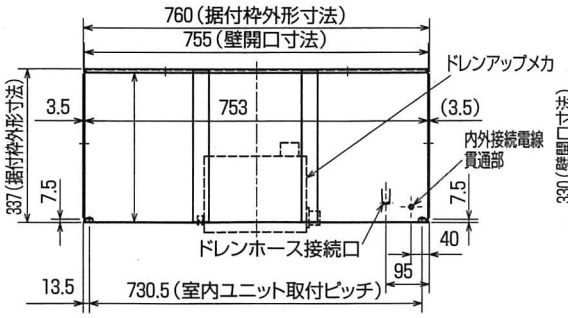

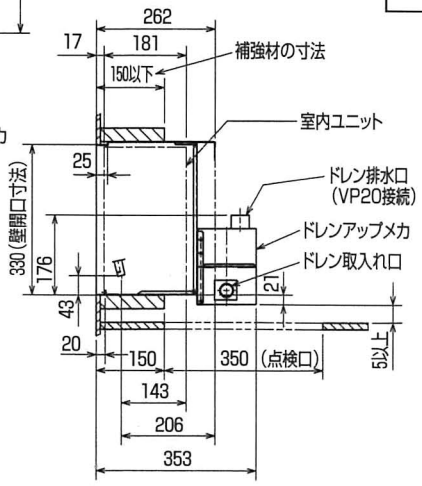

形名	形名コード
MAC-861DM	51H-861

(f) フリービルトイン形（MBZ形）

室内機外形図

● MBZ-282AS-IN　MBZ-362AS-IN　MBZ-402AS-IN

● MBZ-502AS-IN

		MBZ-282AS/362AS/402AS/502AS-IN
受信装置コード		有効長 2m
本体配管	液管	フレア接続 6.35(1/4”)
	ガス管	フレア接続 9.52(3/8”)
接続ドレン配管		VP20

※ドレン配管の立ち上げは室内機下面から500mm以下

単位：mm

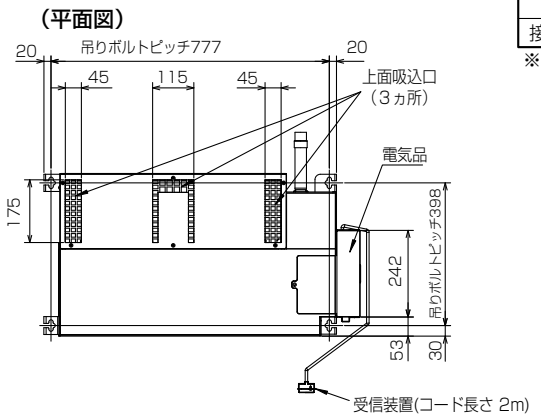

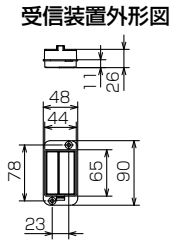

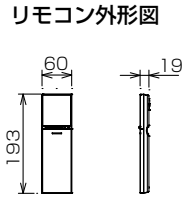

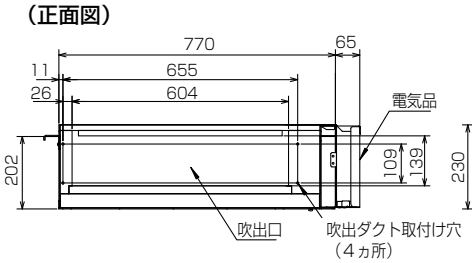

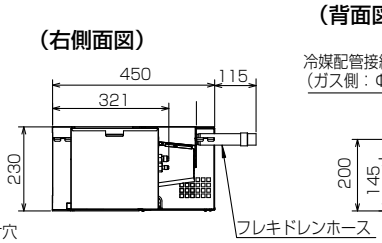

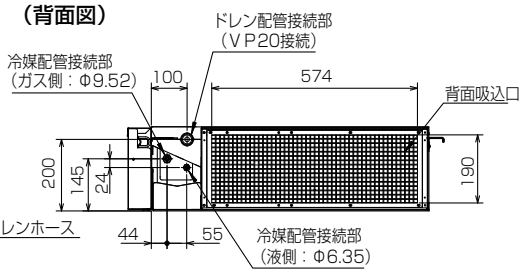

(g) 小能力天井カセット形（MLZ形）

室内機外形図

● MLZ-222AS-IN　　MLZ-252AS-IN

単位：mm

室内機外形図

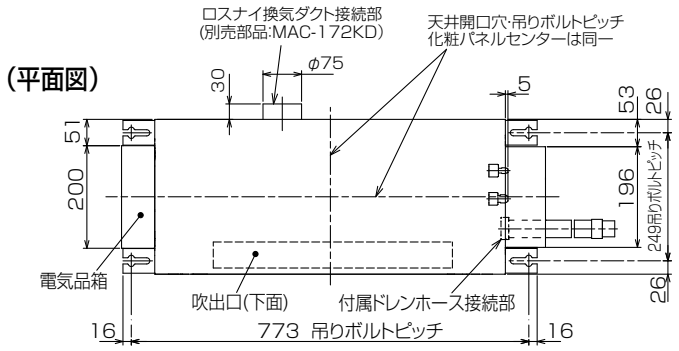

リモコン外形図

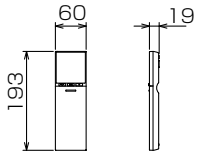

吹出し開口面積
0.03㎡

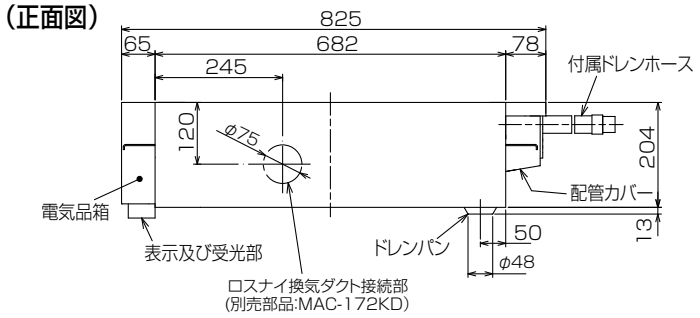

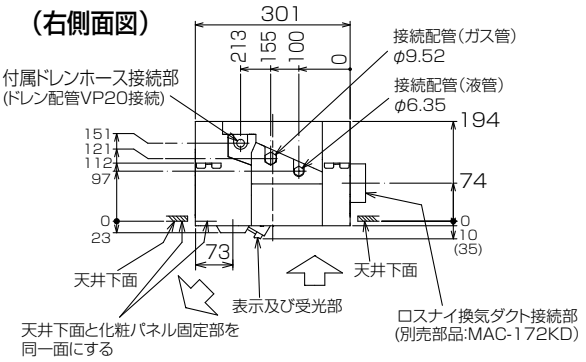

化粧パネル外形図　MAC-M01PW(ホワイト)　MAC-M02PB(ベージュ)
MAC-M03PM(板　目)　MAC-M04PT(柾　目)

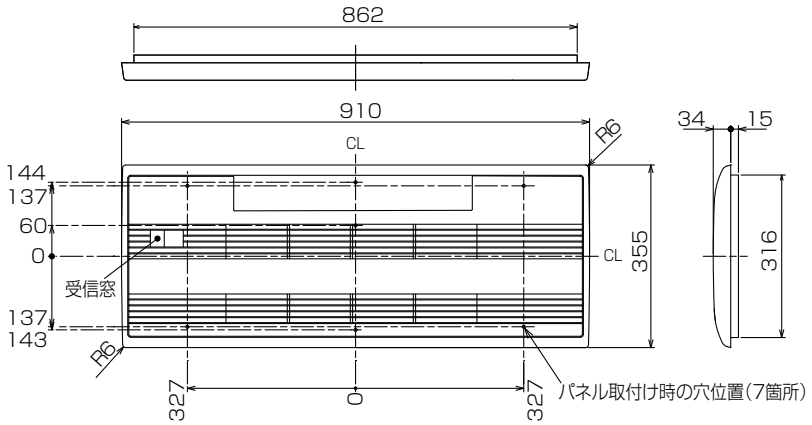

機種		MLZ-222AS-IN,252AS-IN
本体配管	液管外径	φ6.35　(1／4″)
	ガス管外径	φ9.52　(3／8″)
付属ドレンホース長さ		540
接続ドレン配管		VP20
接続ダクト(ロスナイ併設時)		小口径ダクト断熱あり(φ75)

注1.延長配管サイズは仕様表を参照ください。
2.付属ドレンホースは切断して使用可能です。
3.ロスナイ給気口を設置するには、別売のMAC-172KD(換気ダクト)が必要になります。

室内機納まり図

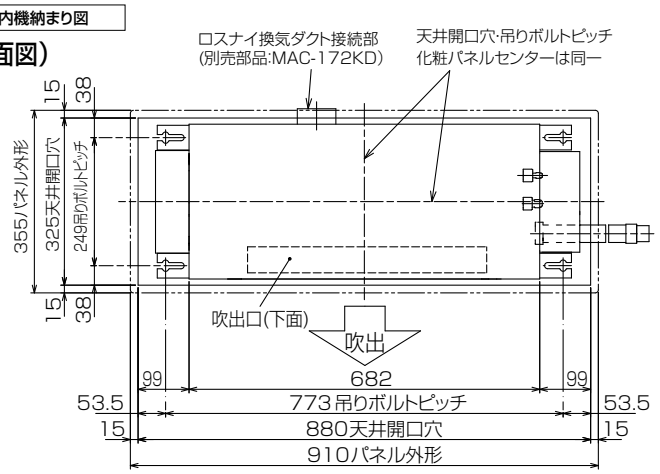

室内機よりドレンを立ち上げる場合の接続方法

※付属ドレンホースは切断して使用可能です。

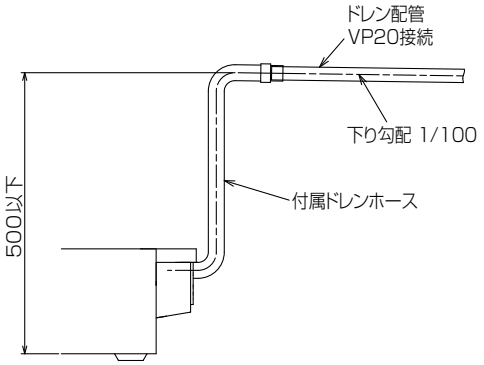

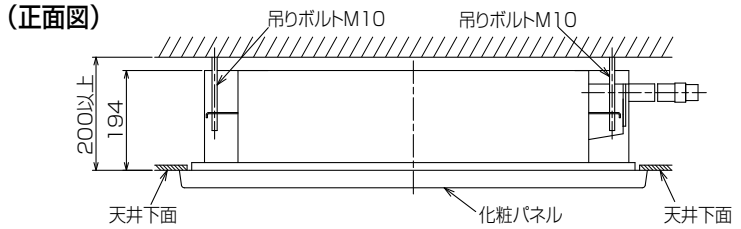

〈3〉ズバ暖霧ヶ峰（壁掛形・床置形）

（1）壁掛形（MSZ形）

●仕様表

項目 ＼ 形名			MSZ-KXV222-W,T		MSZ-KXV252-W,T		MSZ-KXV282S-W,T	
性能	冷房	標準能力 (kW)	2.2(0.6～2.9)		2.5(0.6～3.2)		2.8(0.6～3.5)	
	暖房	標準能力 (kW)	2.8(0.6～6.1)		3.2(0.6～6.2)		4.0(0.6～8.1)	
		低温能力 (kW)	4.4		4.5		5.9	
	通年エネルギー消費効率 (APF)		5.8		5.8		5.8	
	運転音	冷房 室内（強・中・弱・静）(dB)	47 · 36 · 25		47 · 36 · 25		48 · 36 · 25	
		冷房 室外 (dB)	46		46		46	
		暖房 室内（強・中・弱・静）(dB)	47 · 35 · 28		47 · 35 · 28		50 · 35 · 28	
		暖房 室外 (dB)	46		46		46	
電気特性	電源（相・V・Hz）		単・100・50/60		単・100・50/60		単・200・50/60	
			冷房	暖房	冷房	暖房	冷房	暖房
	定格	標準消費電力 (W)	440(95～720)	540(95～1,980)	545(95～870)	640(95～1,980)	605(95～940)	890(95～2,660)
		運転電流 (A)	4.68	5.45	5.79	6.45	3.21	4.49
	Hz	力率 (%)	94	99	94	99	94	99
	低温消費電力 (W)		–	1,750	–	1,750	–	2,350
	始動電流 (A)		5.45		6.45		4.49	
製品	色調		(室内)ピュアホワイト・ブラウン (室外)アイボリー(3.0Y7.8/1.1)		(室内)ピュアホワイト・ブラウン (室外)アイボリー(3.0Y7.8/1.1)		(室内)ピュアホワイト・ブラウン (室外)アイボリー(3.0Y7.8/1.1)	
	外形寸法<高さ×幅×奥行> (mm)		(室内)295×798×232(237) (室外)550×800(+62)×285(+59.5)		(室内)295×798×232(237) (室外)550×800(+62)×285(+59.5)		(室内)295×798×232(237) (室外)550×800(+62)×285(+59.5)	
	製品質量 (kg)		(室内)10 (室外)35		(室内)10 (室外)35		(室内)10 (室外)35	
	冷媒量 <R410A> (kg)		1.00		1.00		1.00	
	熱交換器形式		クロスフィン		クロスフィン		クロスフィン	
	内外接続電線		VVFｹｰﾌﾞﾙ 3芯・1本・φ2.0mm		VVFｹｰﾌﾞﾙ 3芯・1本・φ2.0mm		VVFｹｰﾌﾞﾙ 3芯・1本・φ2.0mm	
	延長配管 フレア接続	許容値 (m)	配管長 30・高低差 20		配管長 30・高低差 20		配管長 30・高低差 20	
		パイプ径 ガス管 (mm)	φ9.52		φ9.52		φ9.52	
		パイプ径 液管 (mm)	φ6.35		φ6.35		φ6.35	
		パイプ径 ドレン接続口 (mm)	φ16(外径)		φ16(外径)		φ16(外径)	
	保護装置	圧縮機保護	電流検知/吐出温度検知		電流検知/吐出温度検知		電流検知/吐出温度検知	
		送風機保護	(室内)電流検知/回転速度検知 (室外)電流検知/回転速度検知		(室内)電流検知/回転速度検知 (室外)電流検知/回転速度検知		(室内)電流検知/回転速度検知 (室外)電流検知/回転速度検知	
	圧縮機	形名	SNB130FGAH		SNB130FGAH		SNB130FGAH	
		出力 (W)	600		650		750	
	送風機	形式	(室内)ラインフローファン (室外)プロペラファン		(室内)ラインフローファン (室外)プロペラファン		(室内)ラインフローファン (室外)プロペラファン	
		出力 (W)	(室内)28	(室外)50	(室内)28	(室外)50	(室内)40	(室外)50
		風量切替	(室内)3段	(室外)3段	(室内)3段	(室外)3段	(室内)3段	(室外)3段
		冷房 回転速度 (rpm)	(室内)980	(室外)830	(室内)980	(室外)830	(室内)1,010	(室外)860
		冷房 風量 (m³/h)	(室内)665	(室外)1,870	(室内)665	(室外)1,870	(室内)690	(室外)1,945
		暖房 回転速度 (rpm)	(室内)1,020	(室外)810	(室内)1,020	(室外)810	(室内)1,030	(室外)810
		暖房 風量 (m³/h)	(室内)700	(室外)1,900	(室内)700	(室外)1,900	(室内)710	(室外)1,900
	コンセント形状・定格		JI・20A		JI・20A		2P・15A	
	電源電線(分岐回路)の太さと長さ		φ2.0/8、φ2.6/14		φ2.0/8、φ2.6/14		φ1.6/14、φ2.0/23、φ2.6/39	

1. 運転特性は JIS C 9612 の条件で運転した場合の数値です。
   定格冷房能力 (室内側：27.0℃ [DB],19.0℃ [WB], 外気温度：35.0℃ [DB],24.0℃ [WB])
   定格暖房能力<標準> (室内側：20.0℃ [DB], 外気温度：7.0℃ [DB],6.0℃ [WB])
   <低温> (室内側：20.0℃ [DB], 外気温度：2.0℃ [DB],1.0℃ [WB])
   延長配管 5 m (相当長), 高低差 0 m　※冷房標準能力 6.0kW 以上は、延長配管 7.5m(相当長)、高低差 0m
2. 運転音測定条件：無響室，A スケール，JIS C 9612 によります。
3. 本仕様書は予告なく変更することがあります。
4. 能力、消費電力の（　）内数値は、最小から最大までの可変巾を示しています。
5. 室内機外形寸法中（　）内の寸法は、据付板を付けたときの寸法です。
6. 室外機外形寸法中（　）内の寸法は、サービスパネルの突出し寸法を示しています。
7. 設計圧力は 4.15MPa です。

項目 ＼ 形名				MSZ-KXV402S-W,T		MSZ-KXV562S-W,T	
性能	冷房	標準能力 (kW)		4.0(0.8～4.8)		5.6(0.8～5.9)	
	暖房	標準能力 (kW)		6.0(0.8～9.8)		6.7(0.8～10.4)	
		低温能力 (kW)		7.1		7.5	
	通年エネルギー消費効率 (APF)			4.9		5.0	
	運転音	冷房	室内（強・中・弱・静）(dB)	50 · 39 · 29		51 · 39 · 30	
			室外 (dB)	47		49	
		暖房	室内（強・中・弱・静）(dB)	51 · 39 · 32		53 · 39 · 32	
			室外 (dB)	50		51	
電気特性	電源（相・V・Hz）			単・200・50/60		単・200・50/60	
				冷房	暖房	冷房	暖房
	定格Hz	標準消費電力 (W)		1,220(120～1,800)	1,600(120～3,345)	2,280(120～2,490)	1,780(120～3,955)
		運転電流 (A)		6.48	8.07	12.12	8.98
		力率 (%)		94	99	94	99
	低温消費電力 (W)			－	2,960	－	3,500
	始動電流 (A)			8.07		12.12	
製品	色調			(室内)ピュアホワイト・ブラウン (室外)アイボリー(3.0Y7.8/1.1)		(室内)ピュアホワイト・ブラウン (室外)アイボリー(3.0Y7.8/1.1)	
	外形寸法<高さ×幅×奥行> (mm)			(室内)295×798×232(237) (室外)630×809(+62)×300(+60)		(室内)295×798×232(237) (室外)630×809(+62)×300(+60)	
	製品質量 (kg)			(室内)11 (室外)44		(室内)11 (室外)44	
	冷媒量 <R410A> (kg)			1.60		1.65	
	熱交換器形式			クロスフィン		クロスフィン	
	内外接続電線			VVFｹｰﾌﾞﾙ 3芯・1本・φ2.0mm		VVFｹｰﾌﾞﾙ 3芯・1本・φ2.0mm	
	延長配管 フレア接続	許容値 (m)		配管長 30・高低差 20		配管長 30・高低差 20	
		パイプ径	ガス管 (mm)	φ9.52		φ9.52	
			液管 (mm)	φ6.35		φ6.35	
			ドレン接続口 (mm)	φ16(外径)		φ16(外径)	
	保護装置	圧縮機保護		電流検知/吐出温度検知		電流検知/吐出温度検知	
		送風機保護		(室内)電流検知/回転速度検知 (室外)電流検知/回転速度検知		(室内)電流検知/回転速度検知 (室外)電流検知/回転速度検知	
	圧縮機	形名		SNB172FDKH		SNB172FDKH	
		出力 (W)		1100		1500	
	送風機	形式		(室内)ラインフローファン (室外)プロペラファン		(室内)ラインフローファン (室外)プロペラファン	
		出力 (W)		(室内)40	(室外)60	(室内)40	(室外)60
		風量切替		(室内)3段	(室外)3段	(室内)3段	(室外)3段
		冷房	回転速度 (rpm)	(室内)1,060	(室外)690	(室内)1,080	(室外)770
			風量 (m³/h)	(室内)740	(室外)2,340	(室内)755	(室外)2,600
		暖房	回転速度 (rpm)	(室内)1,080	(室外)740	(室内)1,100	(室外)770
			風量 (m³/h)	(室内)730	(室外)2,500	(室内)750	(室外)2,600
	コンセント形状・定格			⊂⊃・20A		⊂⊃・20A	
	電源電線(分岐回路)の太さと長さ			φ2.0/17、φ2.6/29		φ2.0/17、φ2.6/29	

1. 運転特性は JIS C 9612 の条件で運転した場合の数値です。
   定格冷房能力 (室内側：27.0℃ [DB],19.0℃ [WB], 外気温度：35.0℃ [DB],24.0℃ [WB])
   定格暖房能力<標準> (室内側：20.0℃ [DB], 外気温度：7.0℃ [DB],6.0℃ [WB])
   <低温> (室内側：20.0℃ [DB], 外気温度：2.0℃ [DB],1.0℃ [WB])
   延長配管 5 m (相当長), 高低差 0 m　※冷房標準能力 6.0kW 以上は、延長配管 7.5m(相当長)、高低差 0m
2. 運転音測定条件：無響室，A スケール，JIS C 9612 によります。
3. 本仕様書は予告なく変更することがあります。
4. 能力、消費電力の（　）内数値は、最小から最大までの可変巾を示しています。
5. 室内機外形寸法中（　）内の寸法は、据付板を付けたときの寸法です。
6. 室外機外形寸法中（　）内の寸法は、サービスパネルの突出し寸法を示しています。
7. 設計圧力は 4.15MPa です。

項目 ＼ 形名			MSZ-HXV252-W,T		MSZ-HXV282S-W,T		MSZ-HXV402S-W,T		MSZ-HXV562S-W,T	
能性	冷房	標準能力 (kW)	2.5(0.8～3.5)		2.8(0.8～4.2)		4.0(0.9～5.4)		5.6(0.9～6.0)	
	暖房	標準能力 (kW)	3.2(0.8～6.9)		4.0(0.8～8.7)		6.0(0.9～11.2)		6.7(0.9～11.2)	
		低温能力 (kW)	5.4		6.4		8.6		8.6	
	通年エネルギー消費効率 (APF)		6.7		6.6		5.6		5.3	
	運転音	冷房 室内（強・中・弱・静）(dB)	46 · 36 · 31 · 19		48 · 38 · 33 · 19		50 · 40 · 35 · 25		51 · 41 · 36 · 29	
		冷房 室外 (dB)	46		47		47		50	
		暖房 室内（強・中・弱・静）(dB)	47 · 35 · 30 · 24		52 · 37 · 31 · 24		51 · 40 · 35 · 29		54 · 41 · 36 · 31	
		暖房 室外 (dB)	47		46		50		52	
電気特性	電源（相・V・Hz）		単・100・50/60		単・200・50/60		単・200・50/60		単・200・50/60	
			冷房	暖房	冷房	暖房	冷房	暖房	冷房	暖房
	定格	標準消費電力 (W)	525(125～910)	590(125～1,980)	580(125～1,010)	770(125～2,970)	1,000(135～1,580)	1,430(135～3,960)	2,020(135～2,190)	1,700(135～3,960)
		運転電流 (A)	5.58	5.95	3.08	3.88	5.30	7.20	10.70	8.58
	Hz	力率 (%)	94	99	94	99	94	99	94	99
	低温消費電力 (W)		–	1,905	–	2,680	–	3,720	–	3,720
	始動電流 (A)		5.95		3.88		7.20		10.70	
製品	色調		(室内)クリーンホワイト・クリーンブラウン (室外)ｱｲﾎﾞﾘｰ(3.0Y7.8/1.1)		(室内)クリーンホワイト・クリーンブラウン (室外)ｱｲﾎﾞﾘｰ(3.0Y7.8/1.1)		(室内)クリーンホワイト・クリーンブラウン (室外)ｱｲﾎﾞﾘｰ(3.0Y7.8/1.1)		(室内)クリーンホワイト・クリーンブラウン (室外)ｱｲﾎﾞﾘｰ(3.0Y7.8/1.1)	
	外形寸法<高さ×幅×奥行> (mm)		(室内)295×799×312(317) (室外)550×800(+62)×285(+59.5)		(室内)295×799×312(317) (室外)550×800(+62)×285(+59.5)		(室内)295×799×312(317) (室外)630×809(+62)×300(+60)		(室内)295×799×312(317) (室外)630×809(+62)×300(+60)	
	製品質量 (kg)		(室内)16 (室外)35		(室内)16 (室外)35		(室内)16 (室外)44		(室内)16 (室外)44	
	冷媒量 <R410A> (kg)		1.25		1.25		1.70		1.70	
	熱交換器形式		クロスフィン		クロスフィン		クロスフィン		クロスフィン	
	内外接続電線		VVFｹｰﾌﾞﾙ 3芯・1本・φ2.0mm		VVFｹｰﾌﾞﾙ 3芯・1本・φ2.0mm		VVFｹｰﾌﾞﾙ 3芯・1本・φ2.0mm		VVFｹｰﾌﾞﾙ 3芯・1本・φ2.0mm	
	延長配管 フレア接続	許容値 (m)	配管長 30・高低差 20		配管長 30・高低差 20		配管長 30・高低差 20		配管長 30・高低差 20	
		パイプ径 ガス管 (mm)	φ9.52		φ9.52		φ9.52		φ9.52	
		パイプ径 液管 (mm)	φ6.35		φ6.35		φ6.35		φ6.35	
		パイプ径 ドレン接続口 (mm)	φ16(外径)		φ16(外径)		φ16(外径)		φ16(外径)	
	保護装置	圧縮機保護	電流検知/吐出温度検知		電流検知/吐出温度検知		電流検知/吐出温度検知		電流検知/吐出温度検知	
		送風機保護	(室内)電流検知/回転速度検知 (室外)電流検知/回転速度検知		(室内)電流検知/回転速度検知 (室外)電流検知/回転速度検知		(室内)電流検知/回転速度検知 (室外)電流検知/回転速度検知		(室内)電流検知/回転速度検知 (室外)電流検知/回転速度検知	
	圧縮機	形名	SNB130FGAH		SNB130FGAH		SNB172FDKH		SNB172FDKH	
		出力 (W)	650		750		1100		1500	
	送風機	形式	(室内)ラインフローファン (室外)プロペラファン		(室内)ラインフローファン (室外)プロペラファン		(室内)ラインフローファン (室外)プロペラファン		(室内)ラインフローファン (室外)プロペラファン	
		出力 (W)	(室内)30	(室外)50	(室内)40	(室外)50	(室内)46	(室外)62	(室内)40	(室外)62
		風量切替	(室内)4段	(室外)3段	(室内)4段	(室外)3段	(室内)4段	(室外)3段	(室内)4段	(室外)3段
		冷房 回転速度 (rpm)	(室内)920	(室外)830	(室内)930	(室外)860	(室内)1,000	(室外)690	(室内)1,110	(室外)710
		冷房 風量 (m^3/h)	(室内)635	(室外)1,870	(室内)640	(室外)1,945	(室内)710	(室外)2,300	(室内)810	(室外)2,370
		暖房 回転速度 (rpm)	(室内)1,000	(室外)810	(室内)1,050	(室外)810	(室内)1,160	(室外)730	(室内)1,170	(室外)730
		暖房 風量 (m^3/h)	(室内)710	(室外)1,820	(室内)750	(室外)1,820	(室内)850	(室外)2,440	(室内)865	(室外)2,440
	コンセント形状・定格		JIS・20A		2P・15A		2P・20A		2P・20A	
	電源電線(分岐回路)の太さと長さ		φ2.0/8、φ2.6/14		φ1.6/14、φ2.0/23、φ2.6/39		φ2.0/17、φ2.6/29		φ2.0/17、φ2.6/29	

1. 運転特性は JIS C 9612 の条件で運転した場合の数値です。
   定格冷房能力 (室内側：27.0℃ [DB],19.0℃ [WB], 外気温度：35.0℃ [DB],24.0℃ [WB])
   定格暖房能力<標準> (室内側：20.0℃ [DB], 外気温度：7.0℃ [DB],6.0℃ [WB])
   <低温> (室内側：20.0℃ [DB], 外気温度：2.0℃ [DB],1.0℃ [WB])
   延長配管 5 m (相当長), 高低差 0 m　※冷房標準能力 6.0kW 以上は、延長配管 7.5m(相当長)、高低差 0m
2. 運転音測定条件：無響室，A スケール，JIS C 9612 によります。
3. 本仕様書は予告なく変更することがあります。
4. 能力、消費電力の（　）内数値は、最小から最大までの可変巾を示しています。
5. 室内機外形寸法中（　）内の寸法は、据付板を付けたときの寸法です。
6. 室外機外形寸法中（　）内の寸法は、サービスパネルの突出し寸法を示しています。
7. 設計圧力は 4.15MPa です。

（2）床置形（MFZ形）

●仕様表

項目 ＼ 形名				室内　MFZ-H282S-W,B 室外　MUFZ-H282S		室内　MFZ-H402S-W,B 室外　MUFZ-H402S		室内　MFZ-H502S-W,B 室外　MUFZ-H502S	
性能	冷房	標準能力 (kW)		2.8(0.9～4.0)		4.0(0.9～4.8)		5.0(0.9～5.7)	
	暖房	標準能力 (kW)		4.0(0.9～7.5)		5.6(0.9～9.4)		6.3(0.9～9.5)	
		低温能力 (kW)		5.4		6.8		6.9	
	通年エネルギー消費効率 (APF)			5.3		5.0		4.5	
	運転音	冷房	室内（強・中・弱・静） (dB)	49 · 40 · 33 · 29		54 · 48 · 42 · 36		54 · 48 · 42 · 36	
			室外 (dB)	47		51		51	
		暖房	室内（強・中・弱・静） (dB)	50 · 39 · 31 · 27		53 · 45 · 39 · 33		53 · 45 · 39 · 33	
			室外 (dB)	48		53		53	
電気特性	電源（相・V・Hz）			単・200・50/60		単・200・50/60		単・200・50/60	
				冷房	暖房	冷房	暖房	冷房	暖房
	定格	標準消費電力 (W)		685(160～1,300)	1,045(190～2,615)	1,155(250～1,980)	1,605(250～3,675)	1,615(250～2,150)	1,845(250～3,700)
		運転電流 (A)		3.80	5.70	6.20	8.60	8.29	9.30
	Hz	力率 (%)		90	91	93	93	97	99
	低温消費電力 (W)			–	2,310	–	3,250	–	3,270
	始動電流 (A)			5.70		8.60		9.30	
製品	色調			(室内)ホワイト・ダークブラウン (室外)アイボリー(3.0Y7.8/1.1)		(室内)ホワイト・ダークブラウン (室外)アイボリー(3.0Y7.8/1.1)		(室内)ホワイト・ダークブラウン (室外)アイボリー(3.0Y7.8/1.1)	
	外形寸法＜高さ×幅×奥行＞ (mm)			(室内)600×700×200 (室外)550×800(+62)×285(+59.5)		(室内)600×700×200 (室外)630×809(+62)×300(+60)		(室内)600×700×200 (室外)630×809(+62)×300(+60)	
	製品質量 (kg)			(室内)14 (室外)35		(室内)14 (室外)44		(室内)14 (室外)44	
	冷媒量 <R410A> (kg)			1.20		1.65		1.65	
	熱交換器形式			クロスフィン		クロスフィン		クロスフィン	
	内外接続電線			VVFケーブル　3芯・1本・φ2.0mm		VVFケーブル　3芯・1本・φ2.0mm		VVFケーブル　3芯・1本・φ2.0mm	
	延長配管 フレア接続	許容値 (m)		配管長　30・高低差　20		配管長　30・高低差　20		配管長　30・高低差　20	
		パイプ径	ガス管 (mm)	φ9.52		φ9.52		φ9.52	
			液管 (mm)	φ6.35		φ6.35		φ6.35	
			ドレン接続口 (mm)	φ16(外径)／VP30（挿入）		φ16(外径)／VP30（挿入）		φ16(外径)／VP30（挿入）	
	保護装置	圧縮機保護		電流検知/吐出温度検知		電流検知/吐出温度検知		電流検知/吐出温度検知	
		送風機保護		(室内)電流検知/回転速度検知 (室外)電流検知/回転速度検知		(室内)電流検知/回転速度検知 (室外)電流検知/回転速度検知		(室内)電流検知/回転速度検知 (室外)電流検知/回転速度検知	
	圧縮機	形名		SNB130FGAH		SNB172FDKH		SNB172FDKH	
		出力 (W)		750		1,100		1,300	
	送風機	形式		(室内)ラインフローファンx2	(室外)プロペラファン	(室内)ラインフローファンx2	(室外)プロペラファン	(室内)ラインフローファンx2	(室外)プロペラファン
		出力 (W)		(室内)30+30	(室外)50	(室内)30+30	(室外)62	(室内)30+30	(室外)62
		風量切替		(室内)4段	(室外)3段	(室内)4段	(室外)3段	(室内)4段	(室外)3段
		冷房	回転速度 (rpm)	(室内)1,350/1,350	(室外)860	(室内)1,600/1,600	(室外)800	(室内)1,600/1,600	(室外)800
			風量 (m^3/h)	(室内)760	(室外)2,000	(室内)925	(室外)2,690	(室内)925	(室外)2,690
		暖房	回転速度 (rpm)	(室内)1,400/1,400	(室外)795	(室内)1,600/1,600	(室外)770	(室内)1,600/1,600	(室外)770
			風量 (m^3/h)	(室内)790	(室外)1,835	(室内)925	(室外)2,600	(室内)925	(室外)2,600
	コンセント形状・定格			端子台直付け・15A		端子台直付け・20A		端子台直付け・20A	
	電源電線(分岐回路)の太さと長さ			φ1.6/14、φ2.0/23		φ2.0/17		φ2.0/17	

1. 運転特性は JIS C 9612 の条件で運転した場合の数値です。
   定格冷房能力 (室内側：27.0℃ [DB],19.0℃ [WB], 外気温度：35.0℃ [DB],24.0℃ [WB])
   定格暖房能力＜標準＞ (室内側：20.0℃ [DB], 外気温度：7.0℃ [DB],6.0℃ [WB])
   ＜低温＞ (室内側：20.0℃ [DB], 外気温度：2.0℃ [DB],1.0℃ [WB])
   延長配管 5 m (相当長), 高低差 0 m　　※冷房標準能力 6.0kW 以上は、延長配管 7.5m(相当長)、高低差 0m
2. 運転音測定条件：無響室，A スケール，JIS C 9612 によります。
3. 本仕様書は予告なく変更することがあります。
4. 能力、消費電力の（　）内数値は、最小から最大までの可変巾を示しています。
5. 室外機外形寸法中（　）内の寸法は、サービスパネルの突出し寸法を示しています。
6. 設計圧力は 4.15MPa です。

●外形寸法図

室内機外形図

● MSZ-KXV222-W,T　　MSZ-KXV282S-W,T　　MSZ-KXV562S-W,T
● MSZ-KXV252-W,T　　MSZ-KXV402S-W,T

単位:mm

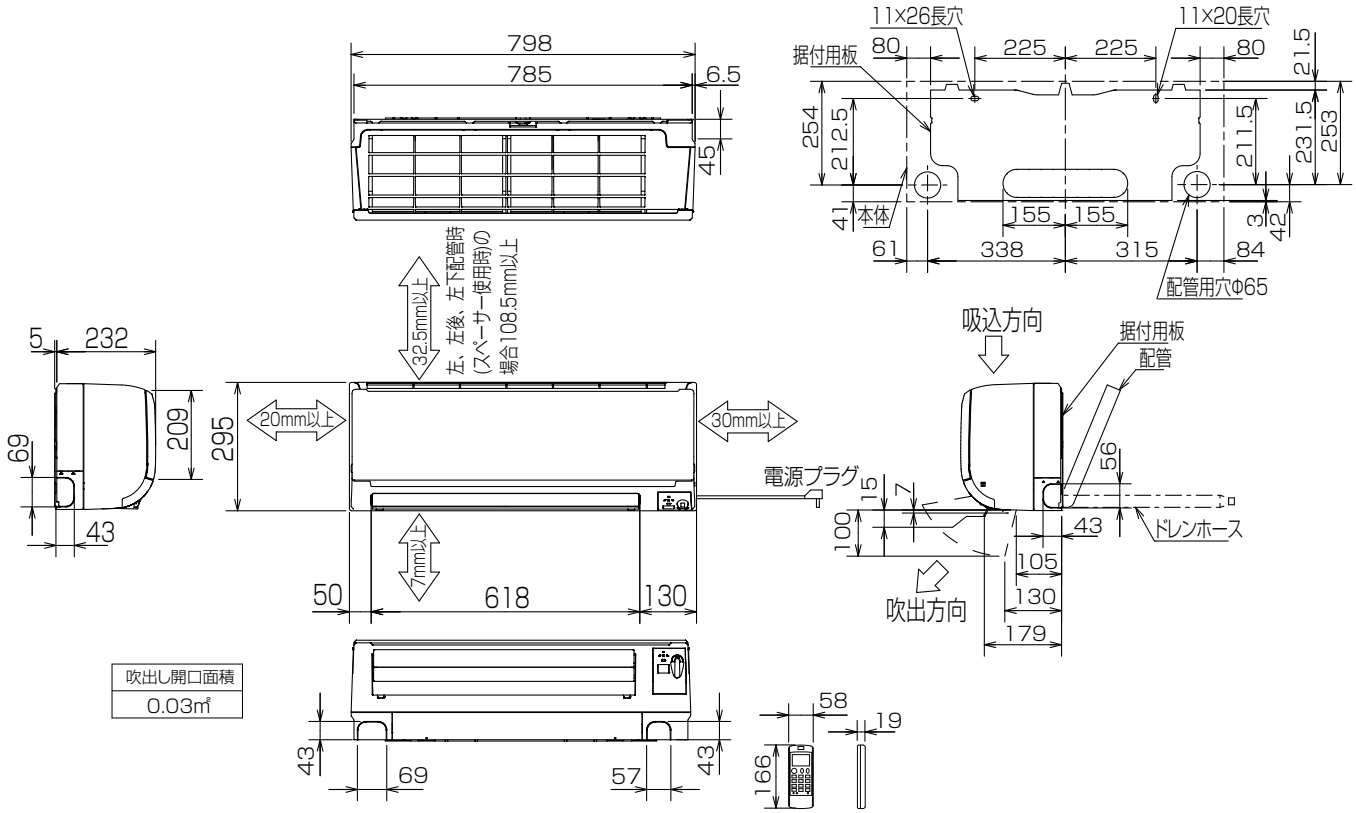

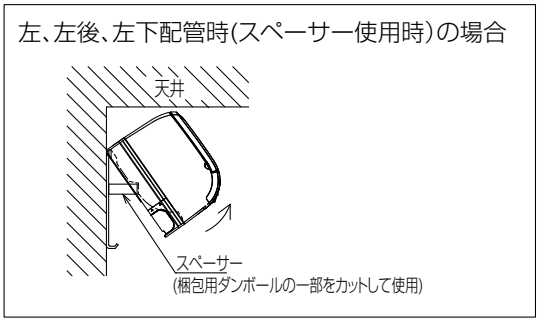

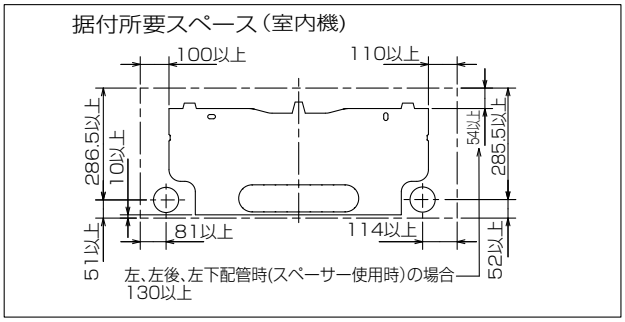

形　名		MSZ-KXV222/KXV252/KXV282S	MSZ-KXV402S/KXV562S
配管	断熱材	外径Φ 35	外径Φ 39
	液管	フレア接続Φ 6.35(1/4") 有効長 390	
	ガス管	フレア接続Φ 9.52(3/8") 有効長 340	
ドレンホース		断熱材外径Φ 29 接続部外径Φ 16 有効長 400	
電源コード		右出し寸法 1,350 左出し寸法 550	

室外機外形図

● MUZ-KXV222　MUZ-KXV282S
● MUZ-KXV252

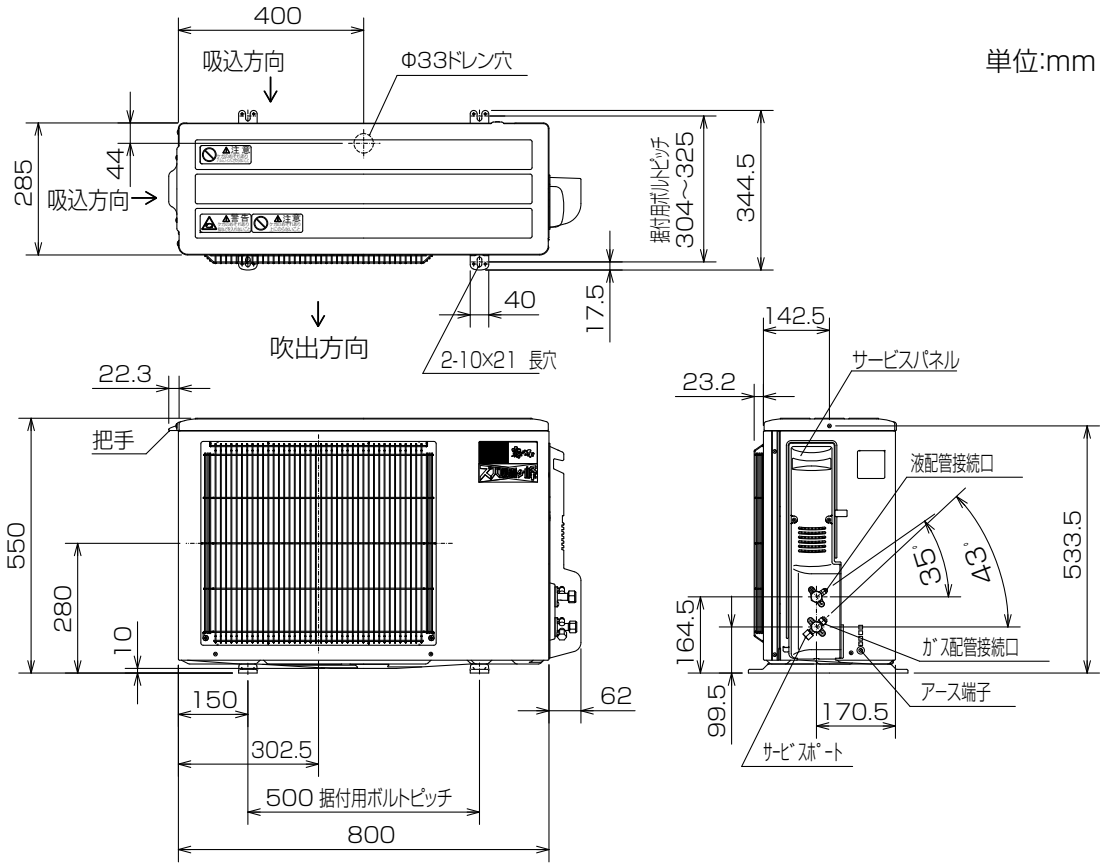

室外機の周囲必要空間(基本)

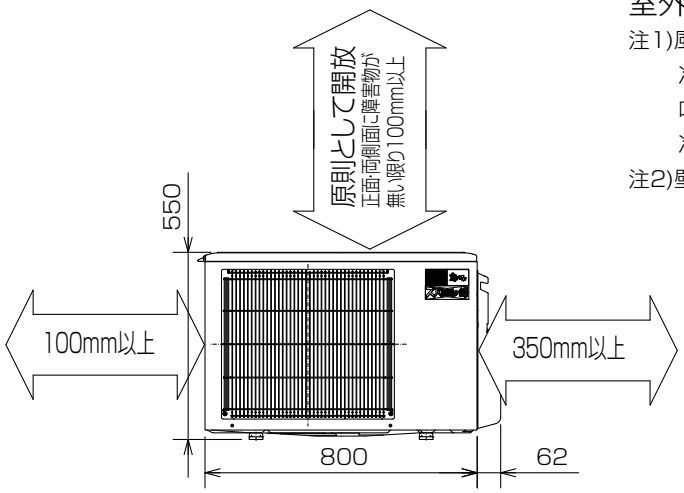

室外機の据付上最小のスペース

注1)風通しが悪くショートサイクルが起きやすい場合は、
冷暖房能力及び消費電力が10%程度悪化する場合があります。
吹出ガイド(別売部品)を付けると、
冷暖房能力及び消費電力の改善が図れます。

注2)壁に向けて吹き出すと壁が汚れる場合があります。

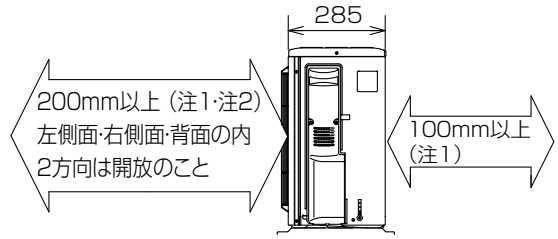

形　名	MUZ-KXV222 MUZ-KXV252 MUZ-KXV282S
液管配管接続口	接続配管Φ 6.35 フレア接続 6.35(1/4")
ガス管配管接続口	接続配管Φ 9.52 フレア接続 9.52(3/8")

室外機外形図

● MUZ-KXV402S
● MUZ-KXV562S

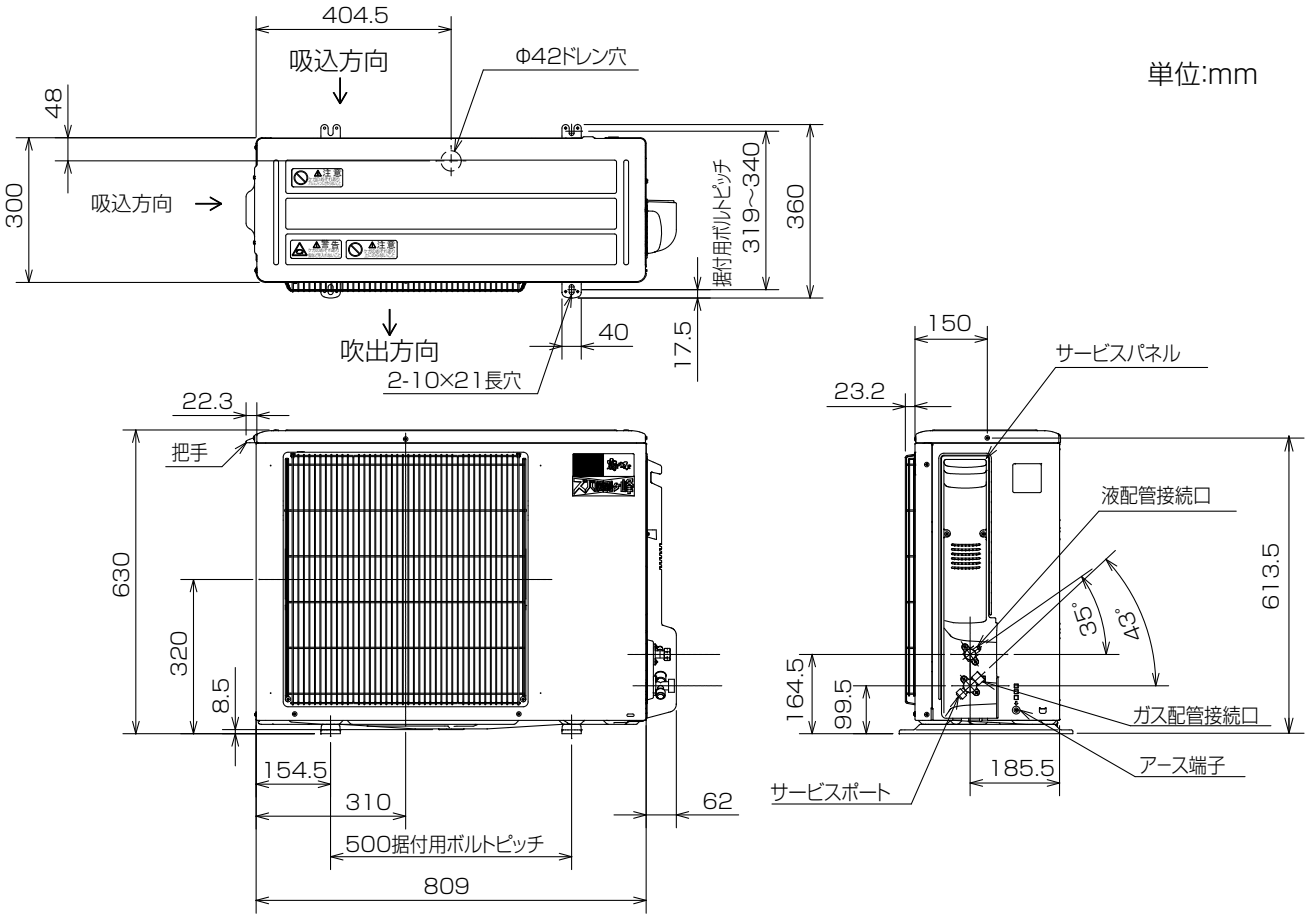

室外機の周囲必要空間(基本)

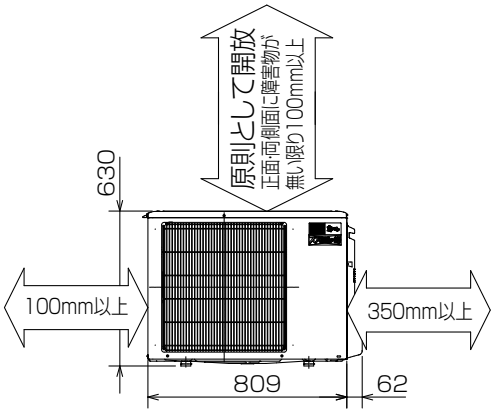

室外機の据付上最小のスペース

注1)風通しが悪くショートサイクルが起きやすい場合は、
冷暖房能力及び消費電力が10%程度悪化する場合があります。
吹出ガイド(別売部品)を付けると、
冷暖房能力及び消費電力の改善が図れます。
注2)壁に向けて吹き出すと壁が汚れる場合があります。

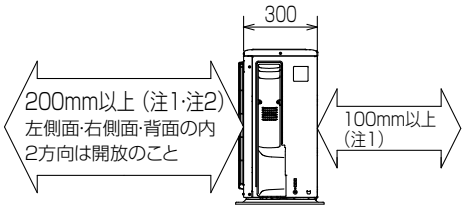

形　名	MUZ-KXV402S MUZ-KXV562S
液管配管接続口	接続配管Φ 6.35 フレア接続 6.35(1/4")
ガス管配管接続口	接続配管Φ 9.52 フレア接続 9.52(3/8")

室内機外形図

● MSZ-HXV252-W,T　　MSZ-HXV402S-W,T
● MSZ-HXV282S-W,T　　MSZ-HXV562S-W,T

単位:mm

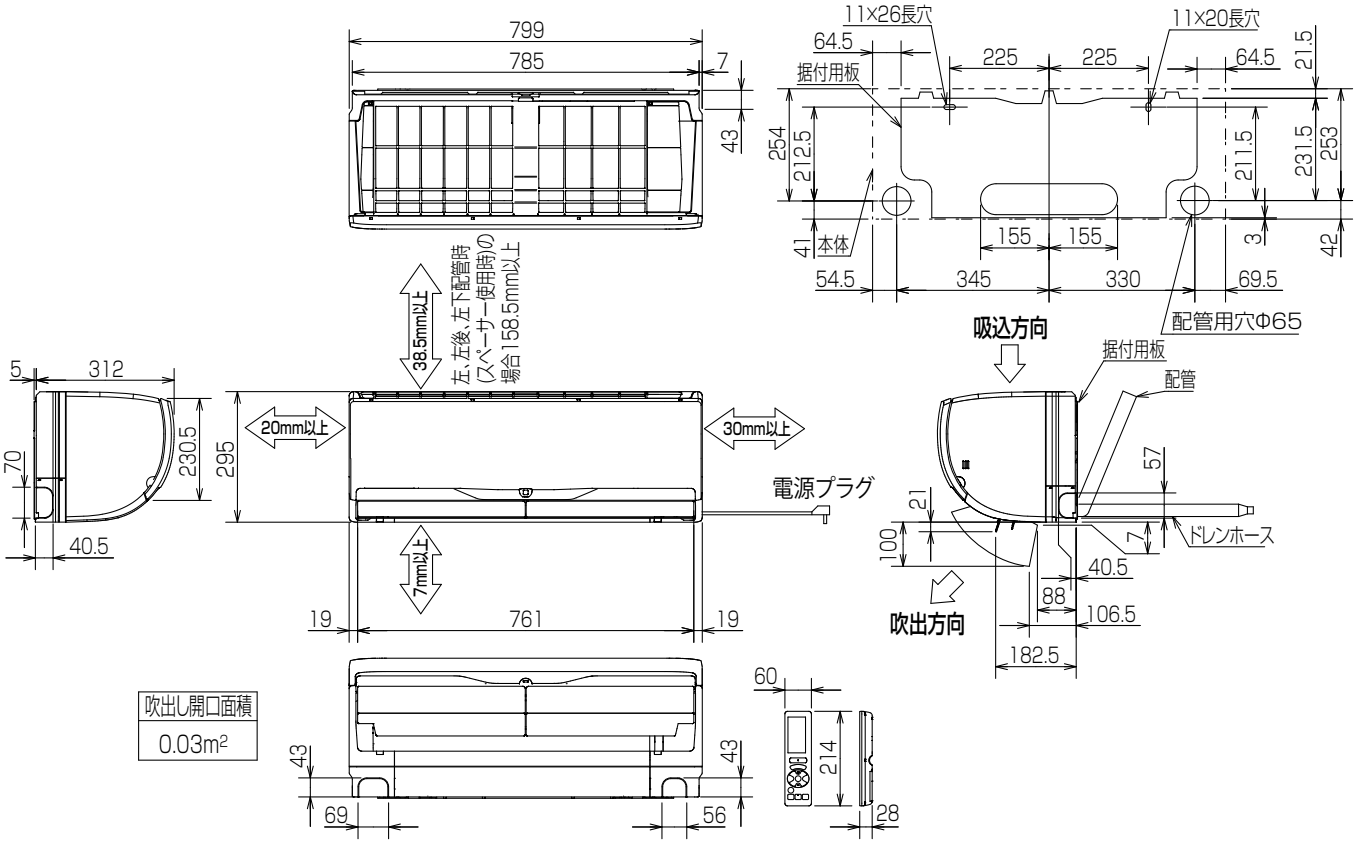

吹出し開口面積
0.03m²

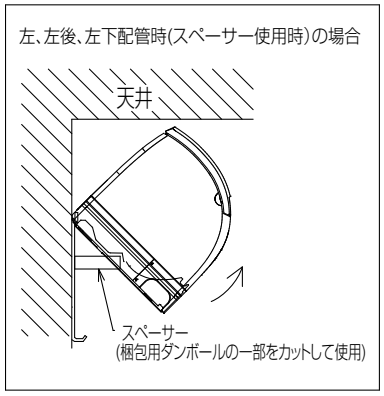

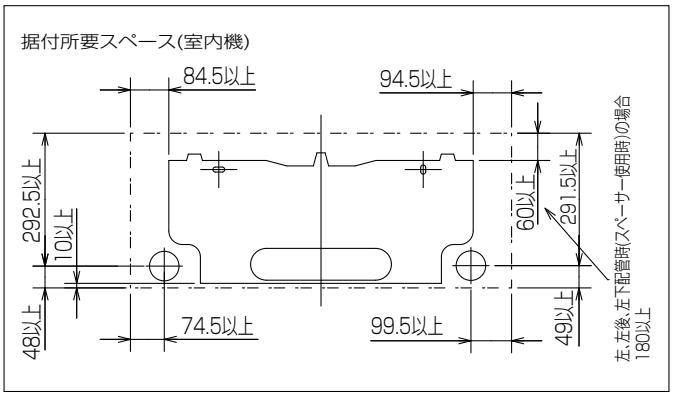

形　名		MSZ-HXV252-W,T　MSZ-HXV402S-W,T MSZ-HXV282S-W,T　MSZ-HXV562S-W,T
配管	断熱材	外径Φ 35
	液管	フレア接続Φ 6.35(1/4") 有効長 390
	ガス管	フレア接続Φ 9.52(3/8") 有効長 340
ドレンホース		断熱材外径Φ 29 接続部外径Φ 16 有効長 400
電源コード		右出し寸法 1,350　左出し寸法 550

室外機外形図

● MUZ-HXV252　MUZ-HXV282S

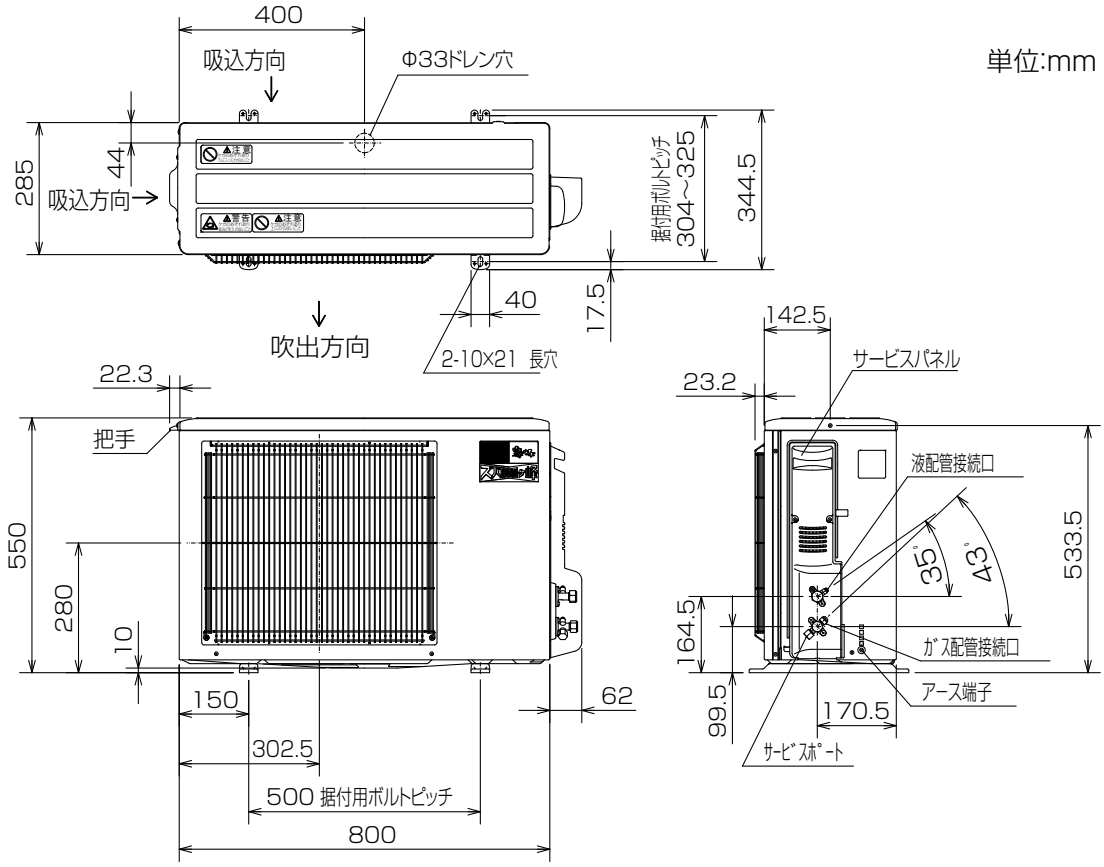

室外機の周囲必要空間(基本)

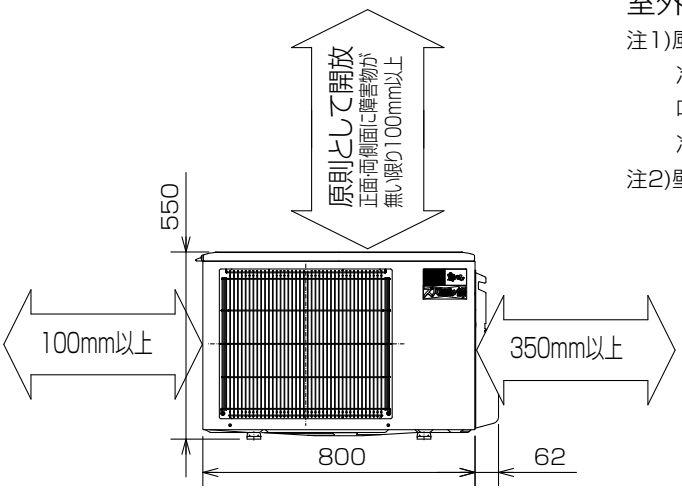

室外機の据付上最小のスペース

注1)風通しが悪くショートサイクルが起きやすい場合は、
冷暖房能力及び消費電力が10%程度悪化する場合があります。
吹出ガイド(別売部品)を付けると、
冷暖房能力及び消費電力の改善が図れます。

注2)壁に向けて吹き出すと壁が汚れる場合があります。

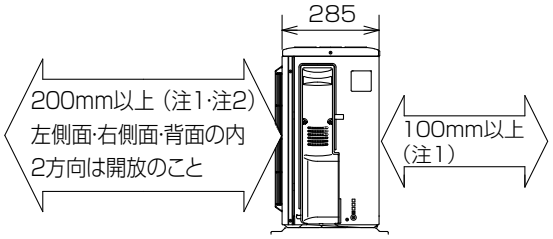

形　名	MUZ-HXV252 MUZ-HXV282S
液管配管接続口	接続配管Φ 6.35 フレア接続 6.35(1/4")
ガス管配管接続口	接続配管Φ 9.52 フレア接続 9.52(3/8")

室外機外形図

● MUZ-HXV402S　MUZ-HXV562S

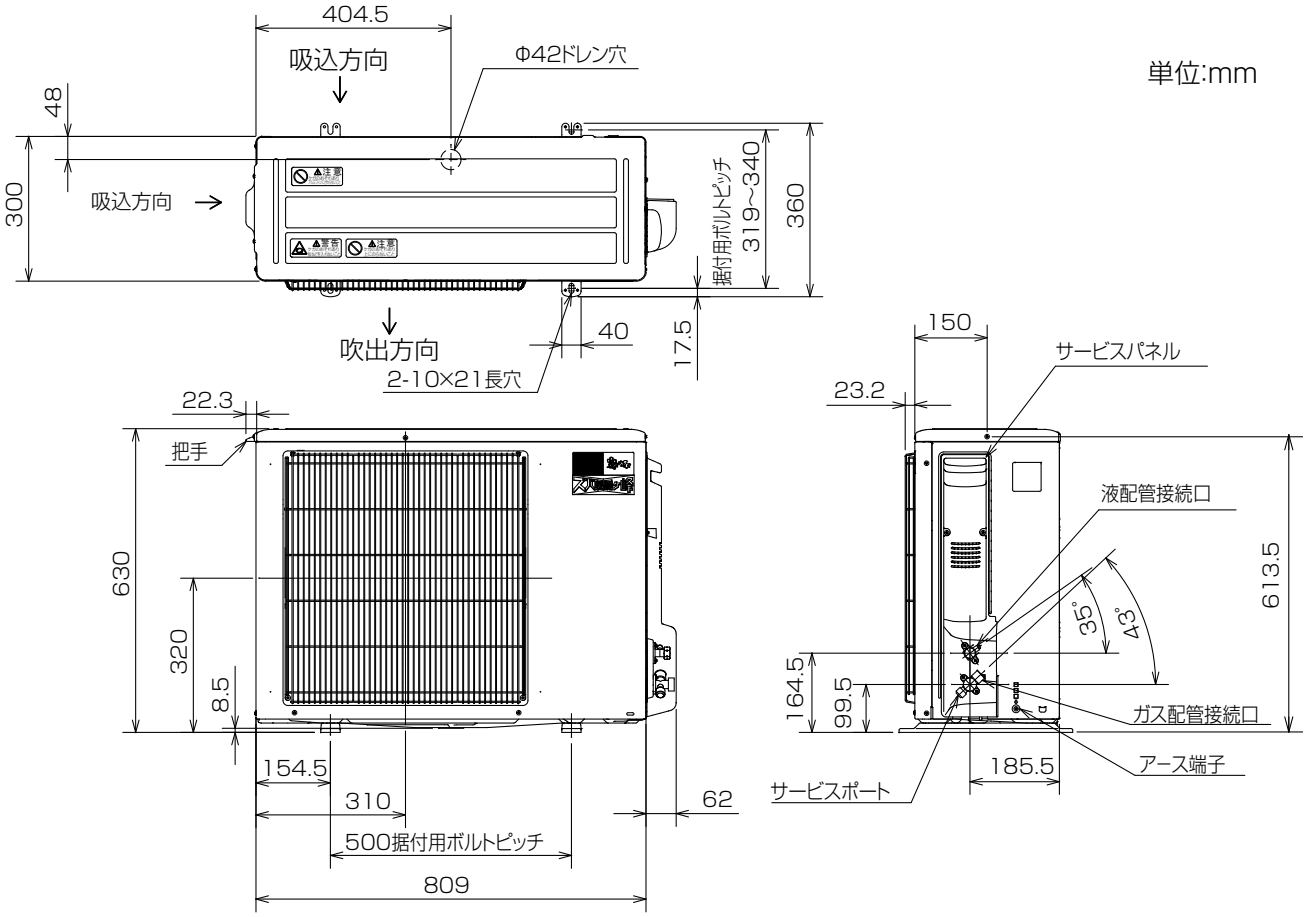

室外機の周囲必要空間(基本)

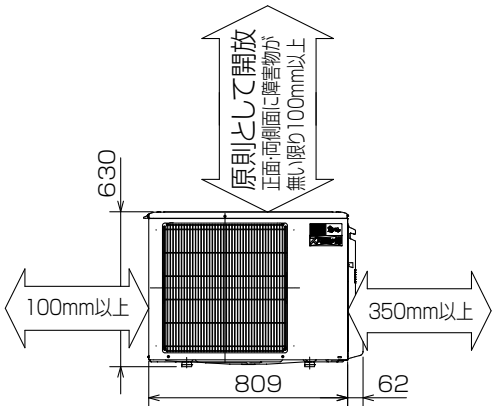

室外機の据付上最小のスペース

注1)風通しが悪くショートサイクルが起きやすい場合は、
冷暖房能力及び消費電力が10%程度悪化する場合があります。
吹出ガイド(別売部品)を付けると、
冷暖房能力及び消費電力の改善が図れます。

注2)壁に向けて吹き出すと壁が汚れる場合があります。

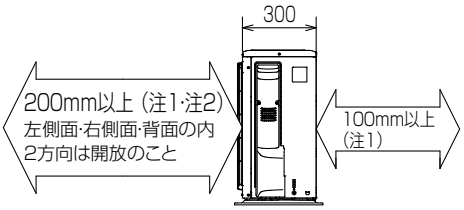

形　名	MUZ-HXV402S MUZ-HXV562S
液管配管接続口	接続配管Φ 6.35 フレア接続 6.35(1/4")
ガス管配管接続口	接続配管Φ 9.52 フレア接続 9.52(3/8")

室内機外形図

● MFZ-H282S-W,B　MFZ-H502S-W,B
● MFZ-H402S-W,B

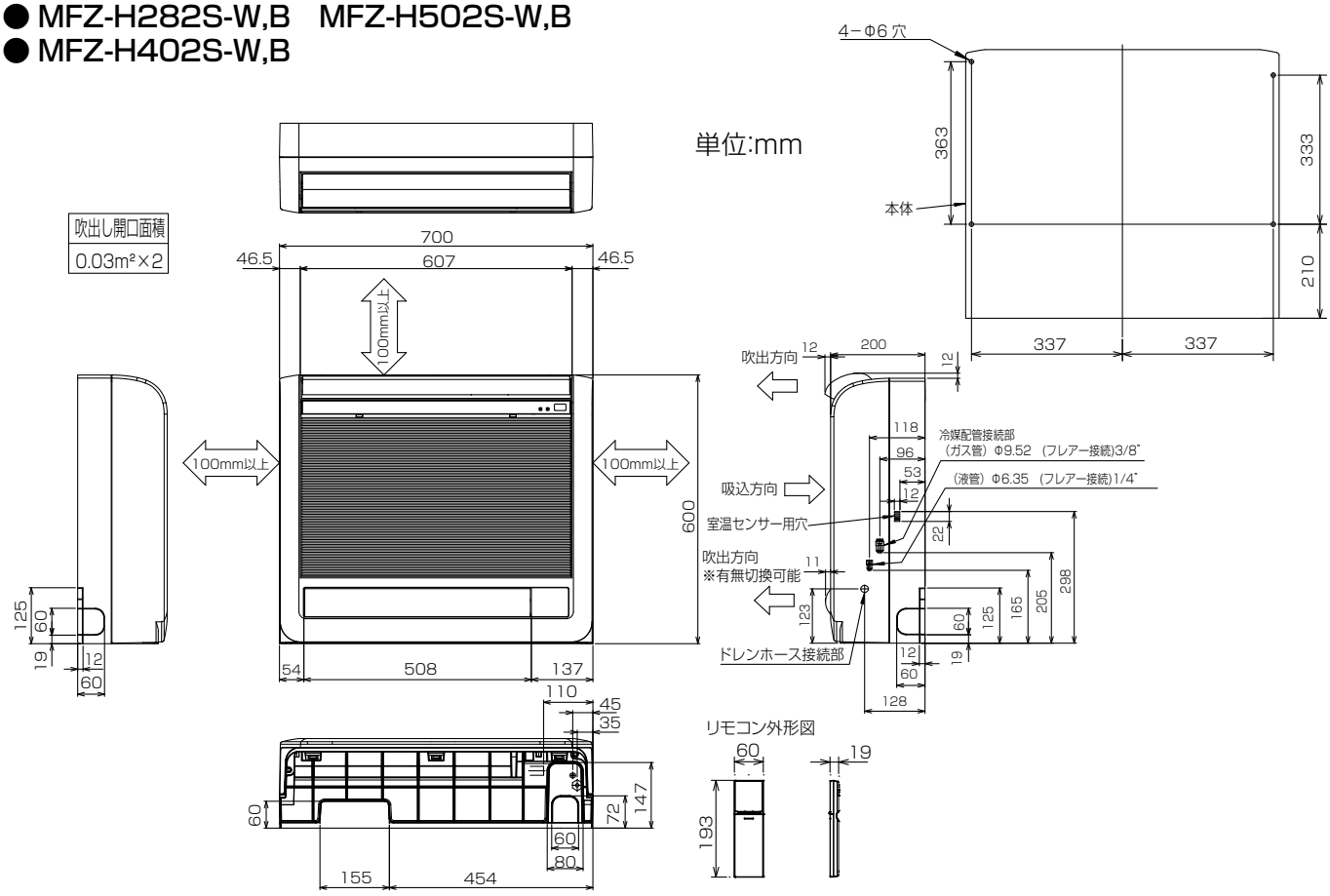

形　名		MFZ-H282S/402S/502S-W,B
配管	絶縁カバー	液管、ガス管：外径Φ 27
	液管	フレア接続Φ 6.35(1/4")
	ガス管	フレア接続Φ 9.52(3/8")
ドレンホース		ドレンホース付属：接続部外径Φ 16 ／有効長 530mm(Φ28 断熱材付) ドレン配管 VP30 接続

埋込設置の場合（●室内ユニット上と左右のスペース（100㎜以上）はサービススペースです。●室内ユニット右側面には室温センサー用穴がありますので塞がないようにしてください。）

●格子をつける場合、上下の横桟は上下吹き出し口の風が当たらないように、できるだけ幅を狭くしてください。横桟が下側吹き出し口を遮るおそれのある場合は、「置台」(別売部品)などを使って高さを調節してください。上側吹き出し口、下側吹き出し口が塞がれますと室温調節が正しく行われない、結露などの原因になることがあります。
●受信部が格子の陰になりますと、リモコンからの送信を受け付ける距離や範囲(角度)が狭くなりますので、塞がないようにしてください。
●格子の開口率は75%以上のものを使用してください。開口率75%未満のものを使用すると、性能低下の原因となります。
●埋込設置の場合、エアコンを運転してから設定温度に達するまでの時間が遅くなります。
●背面にスキマがあく場合は、当て木や「背面パネル」(別売部品)などを使用して室内ユニットをしっかり固定してください。
●上下吹出口と吸込口の間には仕切板を入れてください。仕切板は吹出口にかからない様に取付けてください。吹出口にかかっていますと、上下風向フラップやダンパの作動不良の原因となる場合があります。

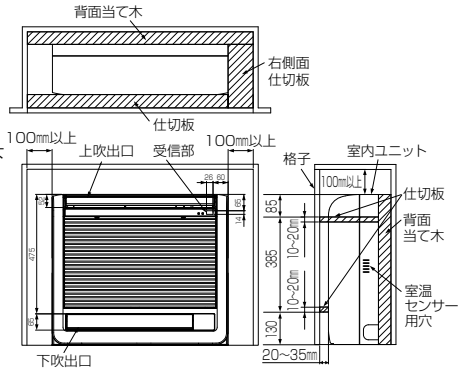

設置場所切換えの設定(必ず行ってください。)

●埋込設置する場合に、上側吹出口の上下風向フラップの動く範囲を制限し、水平に近い角度のみで運転します。
●設定を行わないと、内部に熱がこもり、室温調節が正常に行われません。結露などの原因となることがあります。
●電気品カバーを取外し、制御基板を引き出します。
●右図のビルトインのスイッチSW FBLを通(通常設置)→埋(埋込設置)に切り換えます。
●設定が終わりましたら、制御基板を元の位置にもどし、電気品カバーを取付けてください。

静電気による制御基板の破損防止のため、必ず静電気除去を行ってから作業してください。

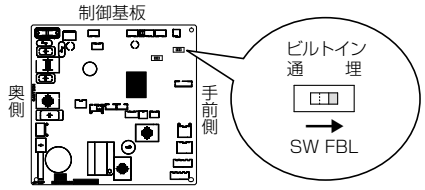

室外機外形図

● MUFZ-H282S

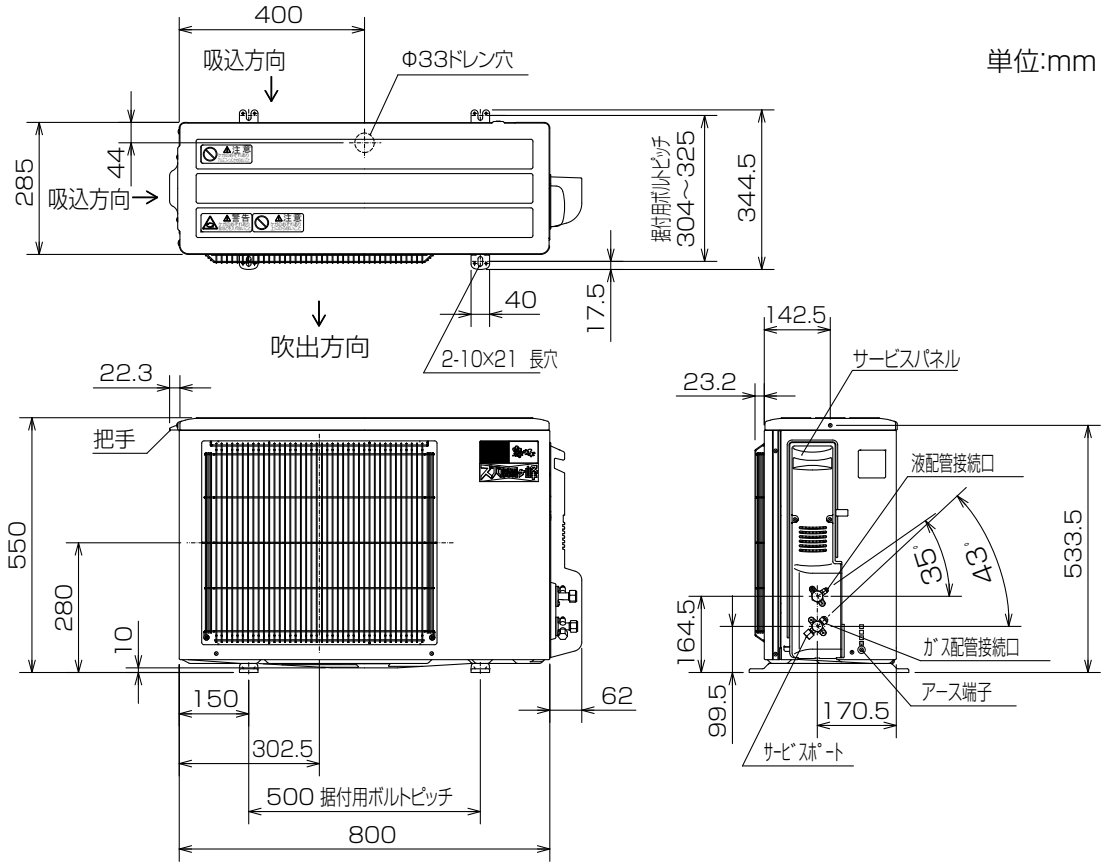

室外機の周囲必要空間(基本)

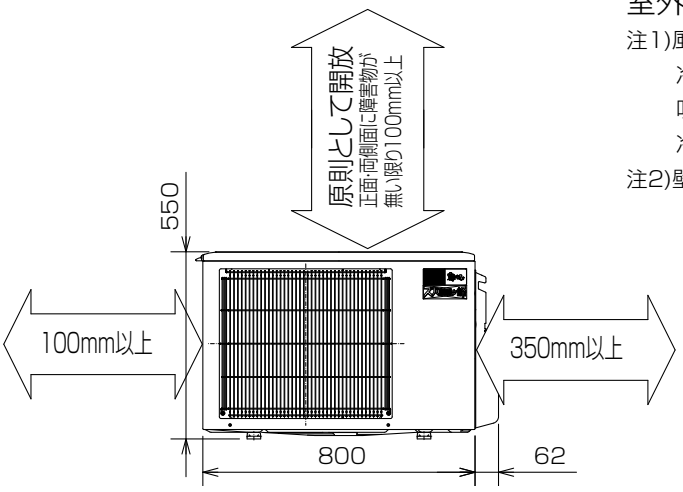

室外機の据付上最小のスペース

注1)風通しが悪くショートサイクルが起きやすい場合は、
冷暖房能力及び消費電力が10%程度悪化する場合があります。
吹出ガイド(別売部品)を付けると、
冷暖房能力及び消費電力の改善が図れます。

注2)壁に向けて吹き出すと壁が汚れる場合があります。

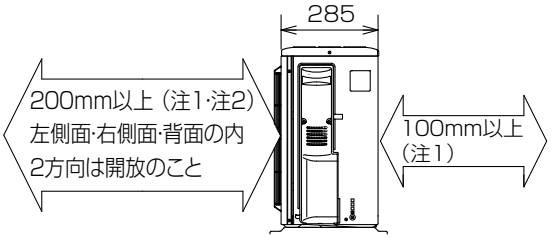

形　名	MUFZ-H282S
液管配管接続口	接続配管Φ 6.35 フレア接続 6.35(1/4")
ガス管配管接続口	接続配管Φ 9.52 フレア接続 9.52(3/8")

室外機外形図

● MUFZ-H402S
● MUFZ-H502S

単位:mm

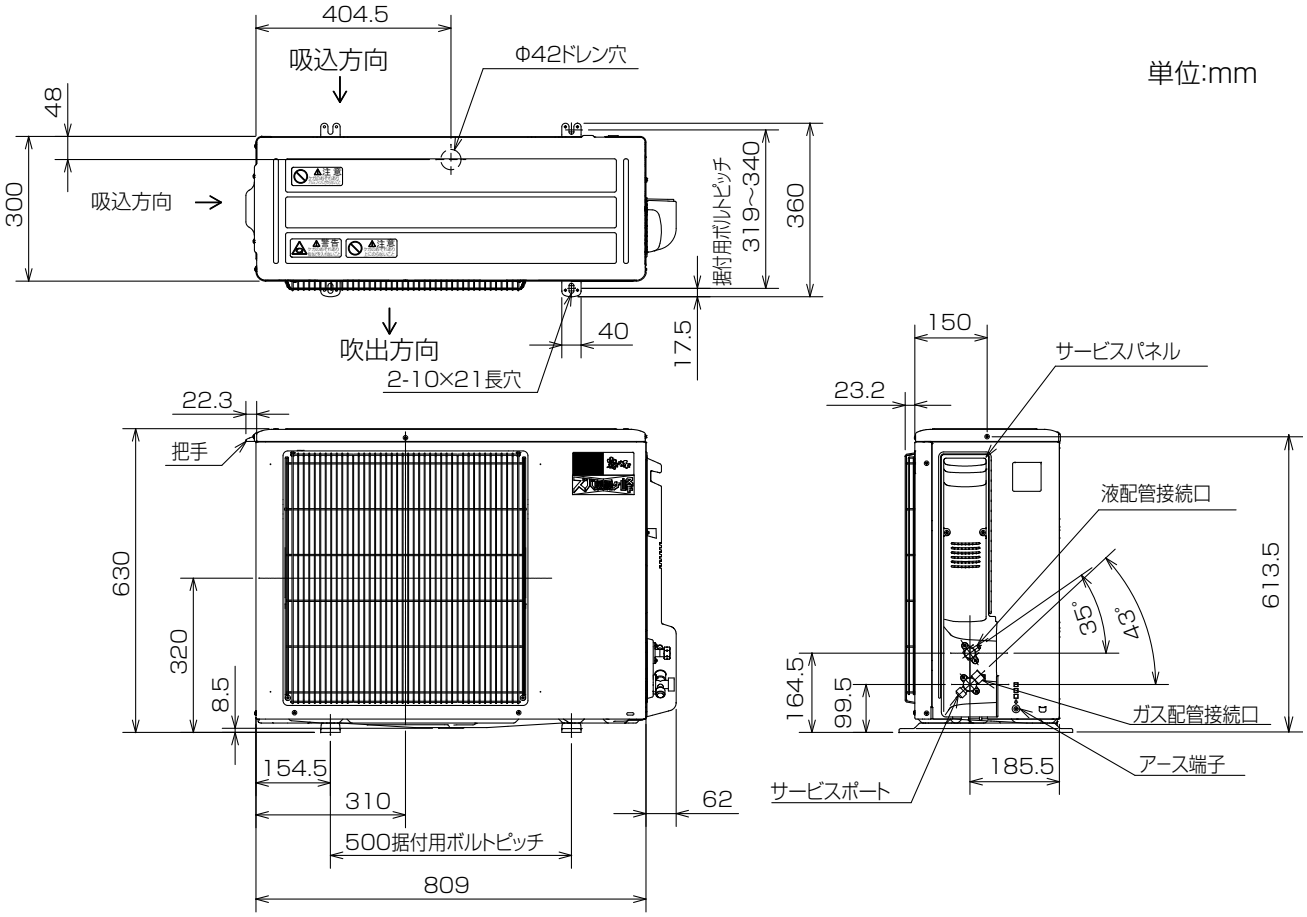

室外機の周囲必要空間(基本)

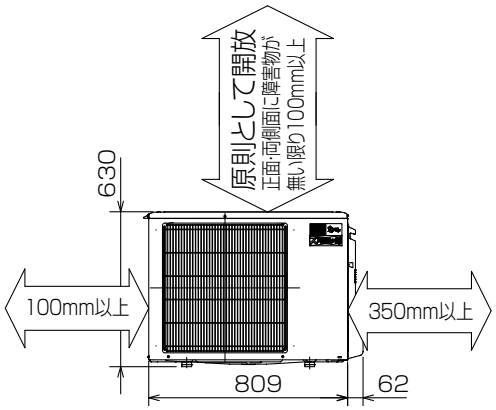

室外機の据付上最小のスペース

注1)風通しが悪くショートサイクルが起きやすい場合は、
冷暖房能力及び消費電力が10%程度悪化する場合があります。
吹出ガイド(別売部品)を付けると、
冷暖房能力及び消費電力の改善が図れます。
注2)壁に向けて吹き出すと壁が汚れる場合があります。

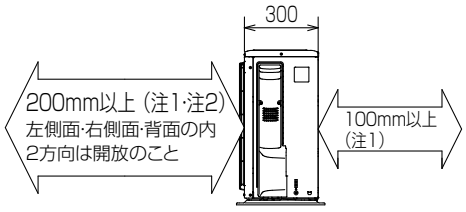

形　名	MUFZ-H402S MUFZ-H502S
液管配管接続口	接続配管Φ 6.35 フレア接続 6.35(1/4")
ガス管配管接続口	接続配管Φ 9.52 フレア接続 9.52(3/8")

〈4〉機外配線図

〈ルームエアコン〉

●MSZ-ZXV222-W,T
●MSZ-ZXV252-W,T
●MSZ-ZXV222E-W,T
●MSZ-ZXV252E-W,T
●MSZ-JXV222-W,T
●MSZ-JXV252-W,T
●MSZ-JXV282-W,T
●MSZ-JXV362-W,T
●MSZ-JXV222E-W,T
●MSZ-JXV252E-W,T
●MSZ-JXV282E-W,T
●MSZ-JXV362E-W,T
●MSZ-BXV222-W
●MSZ-BXV252-W
●MSZ-BXV282-W
●MSZ-BXV362-W
●MSZ-BXV222E-W
●MSZ-BXV252E-W
●MSZ-BXV282E-W
●MSZ-BXV362E-W
●MSZ-AXV222-W,T
●MSZ-AXV252-W,T
●MSZ-AXV282-W,T
●MSZ-AXV362-W,T
●MSZ-AXV222E-W,T
●MSZ-AXV252E-W,T
●MSZ-AXV282E-W,T
●MSZ-AXV362E-W,T
●MSZ-GV222-W,T
●MSZ-GV252-W,T
●MSZ-GV282-W,T
●MSZ-GV362-W,T
●MSZ-GV222E-W,T
●MSZ-GV252E-W,T
●MSZ-GV282E-W,T
●MSZ-GV362E-W,T
●MSZ-GV222EE-W,T
●MSZ-GV252EE-W,T
●MSZ-GV282EE-W,T
●MSZ-GV362EE-W,T

●MSZ-ZXV282-W,T
●MSZ-ZXV362-W,T
●MSZ-ZXV282E-W,T
●MSZ-ZXV362E-W,T
●MSZ-HXV252-W,T
●MSZ-KXV222-W,T
●MSZ-KXV252-W,T

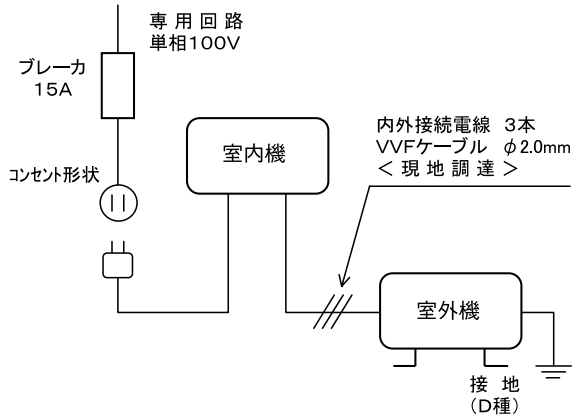

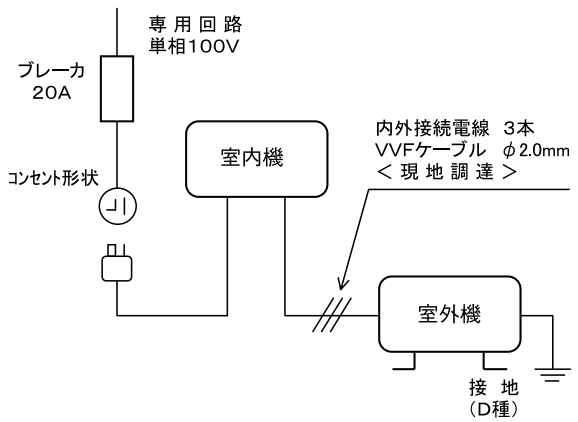

●MSZ-ZXV282S-W,T
●MSZ-ZXV362S-W,T
●MSZ-ZXV402S-W,T
●MSZ-ZXV282SE-W,T
●MSZ-ZXV362SE-W,T
●MSZ-ZXV402SE-W,T
●MSZ-JXV282S-W,T
●MSZ-JXV362S-W,T
●MSZ-JXV402S-W,T
●MSZ-JXV562S-W,T
●MSZ-JXV282SE-W,T
●MSZ-JXV362SE-W,T
●MSZ-JXV402SE-W,T
●MSZ-JXV562SE-W,T
●MSZ-BXV402S-W
●MSZ-BXV562S-W
●MSZ-BXV402SE-W
●MSZ-BXV562SE-W
●MSZ-AXV282S-W,T
●MSZ-AXV362S-W,T
●MSZ-AXV402S-W,T
●MSZ-AXV562S-W,T
●MSZ-AXV282SE-W,T
●MSZ-AXV362SE-W,T
●MSZ-AXV402SE-W,T
●MSZ-AXV562SE-W,T
●MSZ-GV402S-W,T
●MSZ-GV402SE-W,T
●MSZ-GV402SEE-W,T
●MSZ-GV562S-W,T
●MSZ-GV562SE-W,T
●MSZ-GV562SEE-W,T
●MSZ-HXV282S-W,T
●MSZ-KXV282S-W,T

●MSZ-ZXV562S-W,T
●MSZ-ZXV632S-W,T
●MSZ-ZXV712S-W,T
●MSZ-ZXV562SE-W,T
●MSZ-ZXV632SE-W,T
●MSZ-ZXV712SE-W,T
●MSZ-HXV402S-W,T
●MSZ-HXV562S-W,T
●MSZ-KXV402S-W,T
●MSZ-KXV562S-W,T

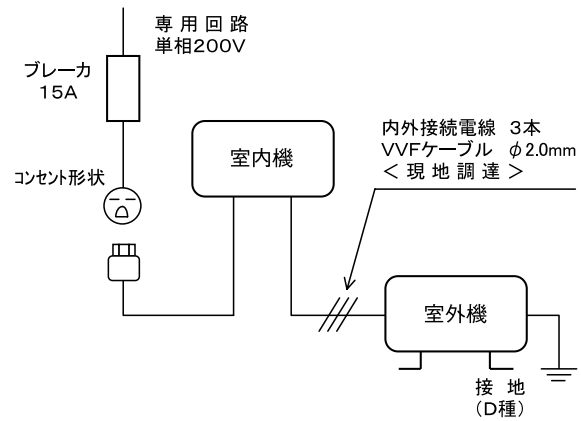

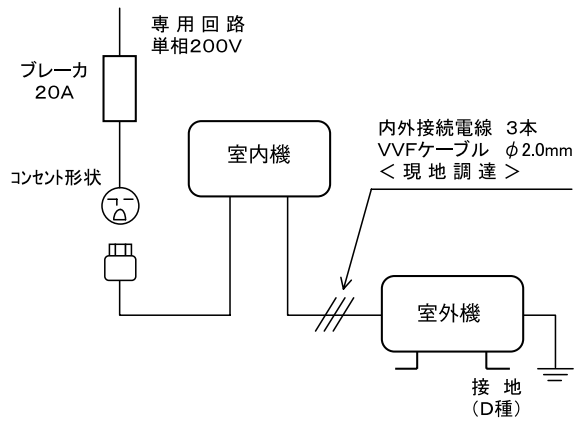

〈ハウジングエアコン〉

●MLZ-RX282AS ●MLZ-RX362AS ●MLZ-RX402AS ●MLZ-GX282AS ●MLZ-GX362AS ●MLZ-GX402AS ●MLZ-W402AS ●MTZ-222AS ●MTZ-252AS ●MTZ-282AS ●MTZ-362AS ●MTZ-452AS ●MBZ-282AS ●MBZ-362AS ●MBZ-402AS ●MFZ-282AS-W,B ●MFZ-362AS-W,B ●MFZ-402AS-W,B ●MFZ-H282S-W,B	●MLZ-RX502AS ●MLZ-RX562AS ●MLZ-GX502AS ●MLZ-GX562AS ●MLZ-W502AS ●MLZ-W562AS ●MBZ-502AS ●MFZ-502AS-W,B ●MFZ-562AS-W,B ●MFZ-H402S-W,B ●MFZ-H502S-W,B
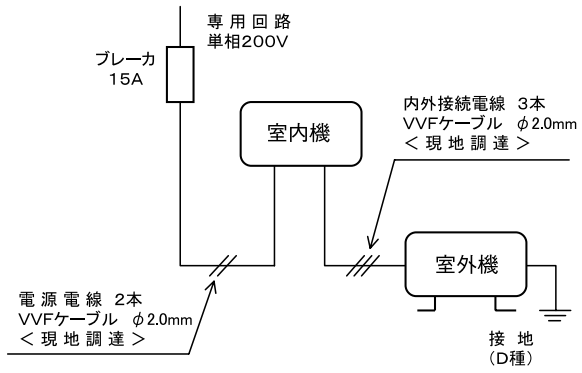	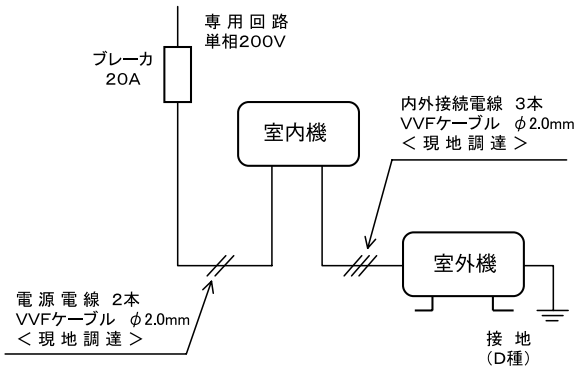

システムマルチ
室外機
●MXZ-602AS
●MXZ-682AS
●MXZ-712AS
●MXZ-802AS
●MXZ-902AS

システムマルチ
室内機
●MSZ-222ZXAS-W-IN
●MSZ-252ZXAS-W-IN
●MSZ-282ZXAS-W-IN
●MSZ-362ZXAS-W-IN
●MSZ-402ZXAS-W-IN
●MSZ-222GXAS-W,T-IN
●MSZ-252GXAS-W,T-IN
●MSZ-282GXAS-W,T-IN
●MSZ-362GXAS-W,T-IN
●MSZ-402GXAS-W,T-IN
●MSZ-502GXAS-W,T-IN
●MSZ-562GXAS-W,T-IN
●MSZ-202MXAS-W-IN
●MLZ-RX282AS-IN
●MLZ-RX362AS-IN
●MLZ-RX402AS-IN
●MLZ-RX502AS-IN
●MLZ-RX562AS-IN
●MLZ-GX282AS-IN
●MLZ-GX362AS-IN
●MLZ-GX402AS-IN
●MLZ-GX502AS-IN
●MLZ-GX562AS-IN
●MLZ-W402AS-IN
●MLZ-W502AS-IN
●MLZ-W562AS-IN
●MLZ-222AS-IN
●MLZ-252AS-IN
●MTZ-222AS-IN
●MTZ-252AS-IN
●MTZ-282AS-IN
●MTZ-362AS-IN
●MTZ-452AS-IN
●MBZ-282AS-IN
●MBZ-362AS-IN
●MBZ-402AS-IN
●MBZ-502AS-IN
●MFZ-282AS-W,B-IN
●MFZ-362AS-W,B-IN
●MFZ-402AS-W,B-IN
●MFZ-502AS-W,B-IN
●MFZ-562AS-W,B-IN
●MSZ-222BXAS-W,T-IN
●MSZ-252BXAS-W,T-IN
●MSZ-282BXAS-W,T-IN
●MSZ-362BXAS-W,T-IN
●MSZ-402BXAS-W,T-IN
●MSZ-502BXAS-W,T-IN
●MSZ-562BXAS-W,T-IN
●MSZ-632BXAS-W,T-IN
●MSZ-712BXAS-W,T-IN

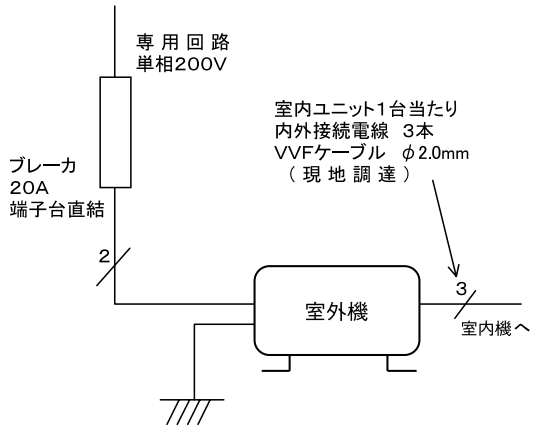

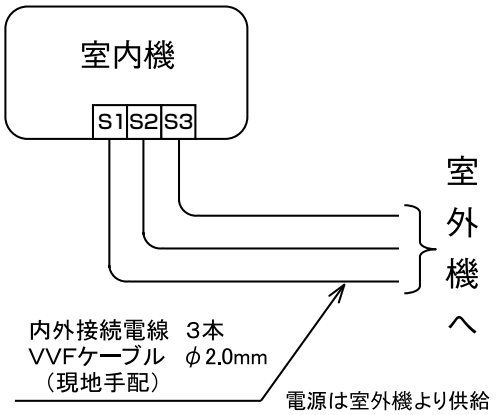
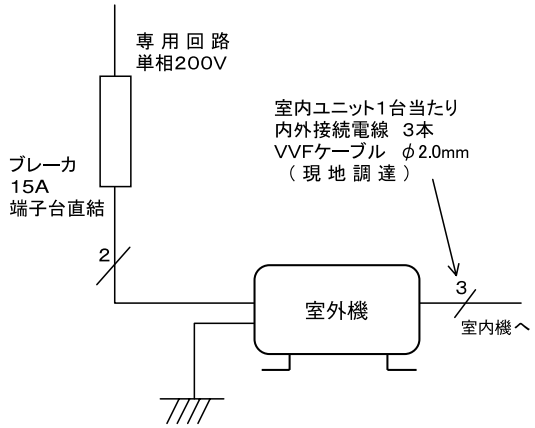
システムマルチ
室外機
●MXZ-462AS
●MXZ-522AS
●MXZ-562AS