〈3〉 外形寸法図

目次

〈3-1〉 室内ユニット …… 1-205
(1) 天井カセット形 …… 1-205
(a) 4方向天井カセット形〈ファインパワーカセット〉 …… 1-205
PL-ZRP40～160EA形 …… 1-205
PL-ERP40～160EA形 …… 1-205
(b) 4方向天井カセット形〈ワイドパワーカセット〉 …… 1-205
PL-SRP40～160BA7形 …… 1-205
(c) 4方向天井カセット形〈コンパクトタイプ〉 …… 1-206
PL-RP40～80JA9形 …… 1-206
(d) 2方向天井カセット形 …… 1-206
PL-RP40～80LA9形 …… 1-206
PL-RP112～160LA9形 …… 1-207
(e) 1方向天井カセット形 …… 1-207
PM-RP40～80FA9形 …… 1-207
PM-HRP80FA9形 …… 1-207
(f) 天井ビルトイン形 …… 1-208
PD-RP40～80FA9形 …… 1-208
PD-RP112～160FA9形 …… 1-208
PD-RP40～160GA9形 …… 1-209
(2) 天吊形 …… 1-209
PC-RP40～56KA(L)9形 …… 1-209
PC-RP63～80KA(L)9形 …… 1-210
PC-RP112～160KA(L)9形 …… 1-210
PC-RP224･280BA9/CA9形 …… 1-211
(3) 壁掛形 …… 1-211
PKH-RP40～50KAL9形 …… 1-211
PKH-RP56～80KAL9形 …… 1-212
PK-RP40～50KA9形 …… 1-212
PK-RP56～80KA9形 …… 1-213
PK-RP112KA9形 …… 1-213
(4) 床置形 …… 1-214
PS-RP50～80KA9形 …… 1-214
PS-RP112～160KA9形 …… 1-214
PF-RP224･280BA9形 …… 1-215
(5) 天井埋込形 …… 1-215
PE-RP50～160DA9形 …… 1-215
PE-RP50～160CA9形 …… 1-216
PE-RP224･280BA9形 …… 1-216
(6) 厨房用〈天吊形〉 …… 1-217
PC-RP80HA9形 …… 1-217
PC-RP140HA9形 …… 1-217
〈3-2〉 室外ユニット …… 1-218
(1) スリムZR/スリムER/スリムSR/冷房専用シリーズ … 1-218
PUZ-ZRP40～63(S)KA7形 …… 1-218
PUZ-ERP40～63(S)KA7形 …… 1-218
PU-CRP40～63(S)KA7形 …… 1-218
PUZ-ZRP80(S)HA13形 …… 1-218
PUZ-ERP80(S)HA13形 …… 1-218
PU-CRP80(S)HA13形 …… 1-218
PUZ-ZRP112～160KA7形 …… 1-219
PUZ-ERP112～160LA2形 …… 1-219
PU-CRP112～160LA2形 …… 1-219
PUZ-ZRP224･280KA7形 …… 1-220
PUZ-ERP224･280KA7形 …… 1-220
PUZ-SRP40～63(S)HA12形 …… 1-220
PUZ-SRP80(S)HA12形 …… 1-221
PUZ-SRP112～160HA12形 …… 1-221
(2) ズバ暖スリム …… 1-222
PUZ-HRP80～160HA13形 …… 1-222

〈3-1〉室内ユニット

(1) 天井カセット形

(a) 4方向天井カセット形〈ファインパワーカセット〉

●PL-ZRP40～160EA
●PL-ERP40～160EA

注1.化粧パネルは下記からお選びください。
　標準パネル、ムーブアイセンサーパネル、標準カンタン自動パネル
　ムーブアイセンサーカンタン自動パネル
2.吊りボルトは耐震など必要に応じ、振れ止め用耐震支持部材にて
　補強を行ってください。特に天井材がない場合は、確実に補強をしてください。
3.吊りボルトはM10またはW3/8ネジを使用してください。(現地手配)
4.ドレン配管はPVC管VP-25を使用してください。
　ドレンポンプ内蔵です。最大揚程は天井面から850mmです。
5.サービス時、電気品を取外すことがあります。電源線ならびにリモコン線
　室内外接続線の接続時には、電線に十分な余裕を持たせてください。
6.カンタンコーナーポケットより、化粧パネルを付けたまま本体の高さ調整が可能です。
7.別売加湿器取付け時は、天井ふところ高さが300mm以上必要となります。
8.天井ふところ高さは E 以上必要となります。
9.分ダクト接続時は十分な断熱を行ってください。(露付、露たれの原因になります。)
10.必要な据付け・サービススペースは右図を参照願います。
11.別売多機能ケースメントおよび別売高性能フィルター取付け時の外形図は、
　専用の外形図を参照願います。

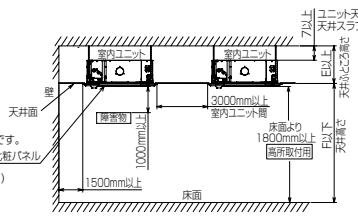

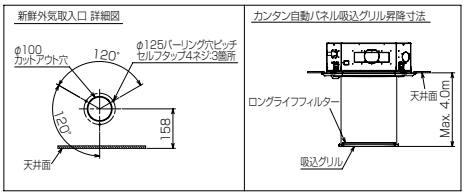

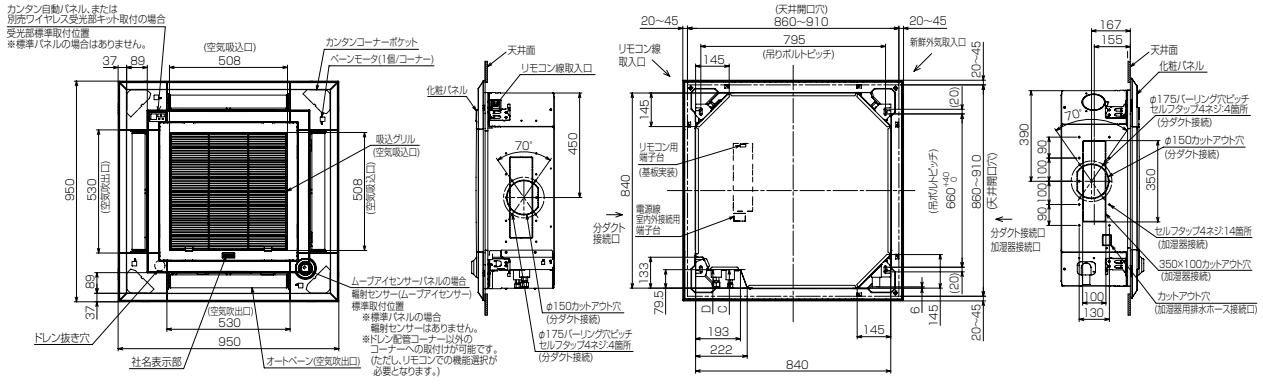

●機種ごとの能力は下記による
PL-ZRP.EA:40/45/50/56/63/71/80/112/140/160
PL-ERP.EA:40/45/50/56/63/71/80/112/140/160

ZRP	ERP	①	②	A	B	C	D	E	F
40～63	40～63	冷媒配管φ6.35 フレア接続1/4F	冷媒配管φ12.7 フレア接続1/2F	241	258	76	76.5	268以上	3500以下
71	71/80	冷媒配管φ9.52 フレア接続3/8F	冷媒配管φ15.88 フレア接続5/8F			79.5	79.5		
80～160	112～160			281	298			308以上	4500以下

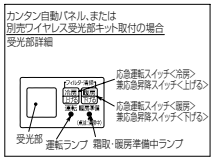

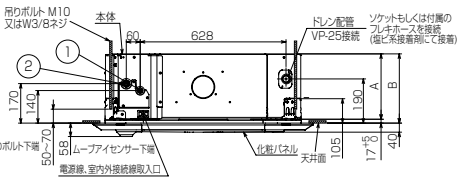

(b) 4方向天井カセット形〈ワイドパワーカセット〉

●PL-SRP40～160BA7

注1.化粧パネルは下記からお選びください。
　標準パネル、標準カンタン自動パネル
2.吊りボルトは耐震など必要に応じ、振れ止め用耐震支持部材にて
　補強を行ってください。特に天井材がない場合は、確実に補強をしてください。
3.吊りボルトはM10またはW3/8ネジを使用してください。(現地手配)
4.ドレン配管はPVC管VP-25を使用してください。
　ドレンポンプ内蔵です。
　最大揚程は天井面から850mmです。
5.サービス時、電気品箱を取外す事があります。
　電源線並びにリモコン線、室内外接続線の接続時には、
　電線に十分な余裕を持たせてください。
6.カンタンコーナポケットより、化粧パネルを付けたまま本体の高さ調整が可能です。
7.別売加湿器(別吊り方式)取付時は、天井ふところ高さが
　360mm以上必要となります。
　別売加湿器(直付け方式)取付時は、天井ふところ高さが
　300mm以上必要となります。
8.別売多機能ケースメント及び別売高性能フィルター取付時の注意
　1)天井ふところ高さが E 以上必要となります。
　2)図中の※印部の寸法は、135mm加算されます。
　3)別売高性能フィルターは、別売多機能ケースメントと併用となります。
9.分ダクト接続時は、十分な断熱を行なってください。
　(露付、露たれの原因になります)
10.必要な据付け・サービススペースは下図を参照願います。

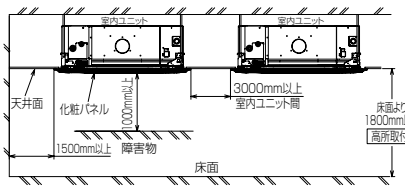

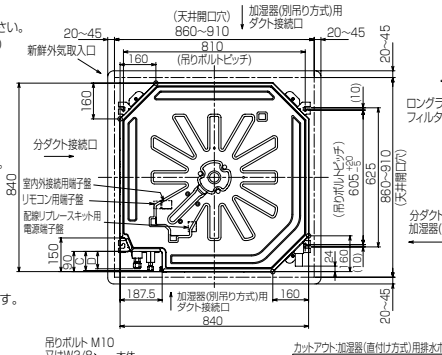

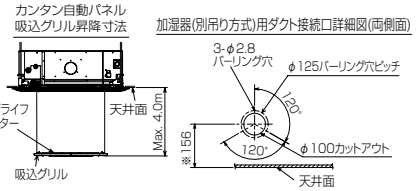

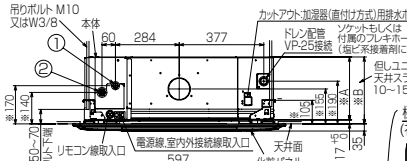

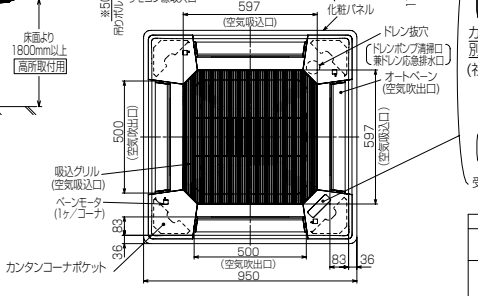

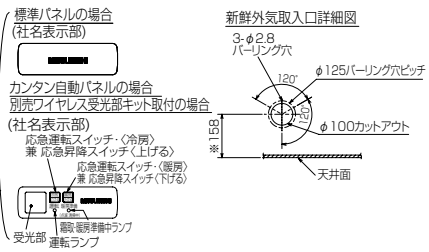

SRP	①	②	A	B	C	D	E
40～63形	冷媒配管 φ6.35 フレア接続 1/4F	冷媒配管 φ12.7 フレア接続 1/2F	241	258	80	74	400
71～112形	冷媒配管 φ9.52 フレア接続 3/8F	冷媒配管 φ15.88 フレア接続 5/8F			85	77	
140/160形			281	298			440

(c) 4方向天井カセット形〈コンパクトタイプ〉

●PL-RP40～80JA9

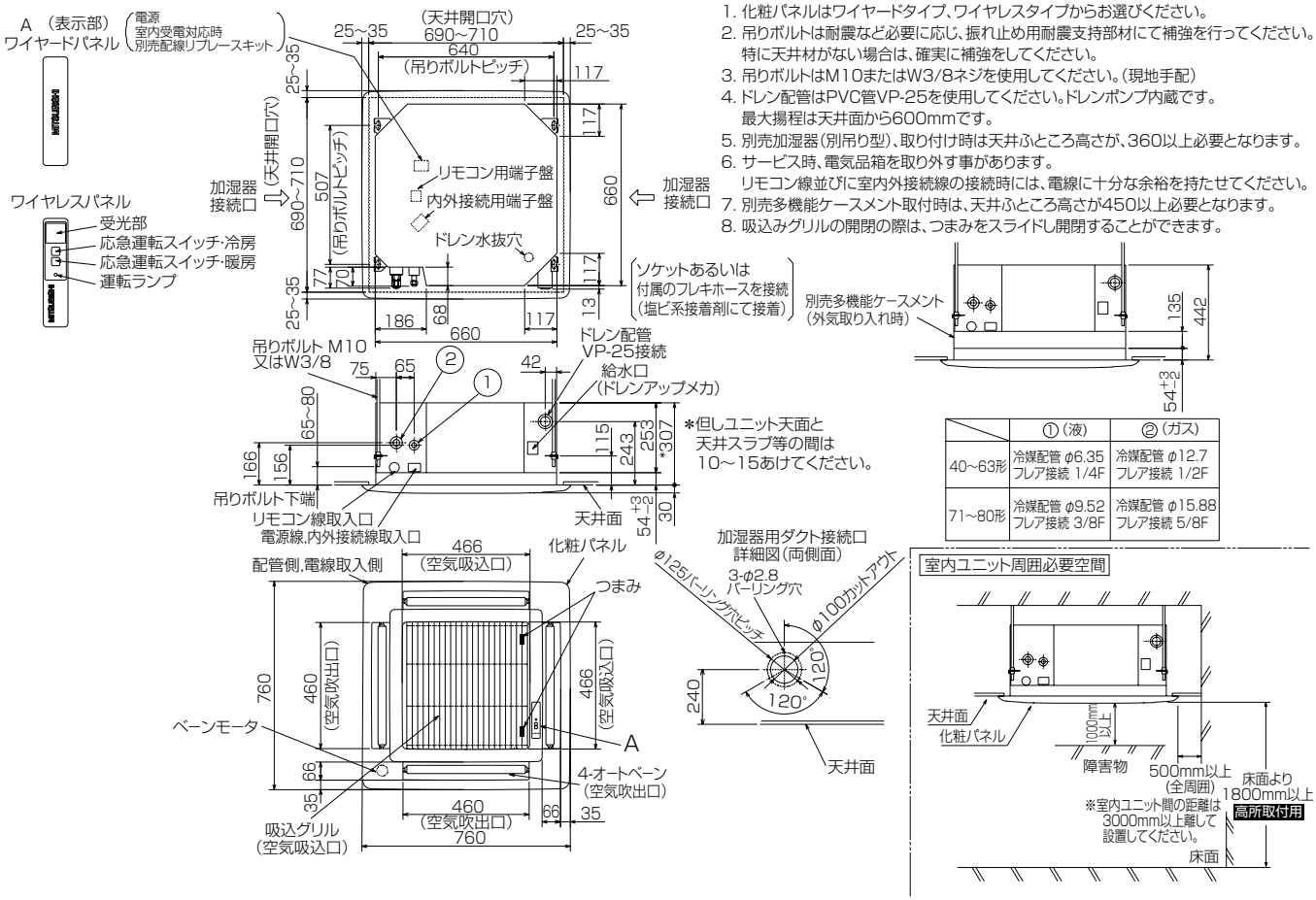

	①(液)	②(ガス)
40～63形	冷媒配管 φ6.35 フレア接続 1/4F	冷媒配管 φ12.7 フレア接続 1/2F
71～80形	冷媒配管 φ9.52 フレア接続 3/8F	冷媒配管 φ15.88 フレア接続 5/8F

1. 化粧パネルはワイヤードタイプ、ワイヤレスタイプからお選びください。
2. 吊りボルトは耐震など必要に応じ、振れ止め用耐震支持部材にて補強を行ってください。
   特に天井材がない場合は、確実に補強をしてください。
3. 吊りボルトはM10またはW3/8ネジを使用してください。(現地手配)
4. ドレン配管はPVC管VP-25を使用してください。ドレンポンプ内蔵です。
   最大揚程は天井面から600mmです。
5. 別売加湿器(別吊り型)、取り付け時は天井ふところ高さが、360以上必要となります。
6. サービス時、電気品箱を取り外す事があります。
   リモコン線並びに室内外接続線の接続時には、電線に十分な余裕を持たせてください。
7. 別売多機能ケースメント取付時は、天井ふところ高さが450以上必要となります。
8. 吸込みグリルの開閉の際は、つまみをスライドし開閉することができます。

(d) 2方向天井カセット形

●PL-RP40～80LA9

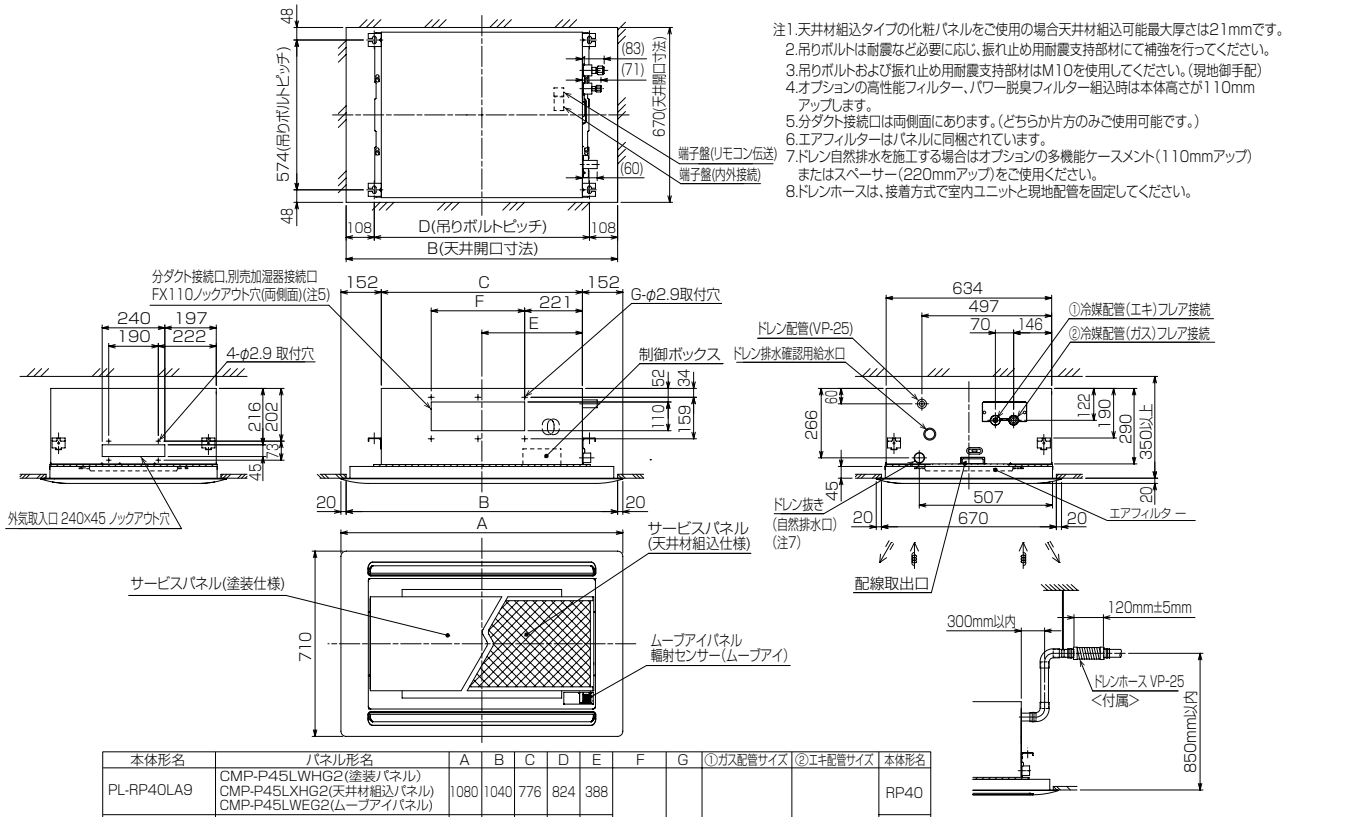

注1.天井材組込タイプの化粧パネルをご使用の場合天井材組込可能最大厚さは21mmです。
2.吊りボルトは耐震など必要に応じ、振れ止め用耐震支持部材にて補強を行ってください。
3.吊りボルトおよび振れ止め用耐震支持部材はM10を使用してください。(現地御手配)
4.オプションの高性能フィルター、パワー脱臭フィルター組込時は本体高さが110mm
アップします。
5.分ダクト接続口は両側面にあります。(どちらか片方のみご使用可能です。)
6.エアフィルターはパネルに同梱されています。
7.ドレン自然排水を施工する場合はオプションの多機能ケースメント(110mmアップ)
またはスペーサー(220mmアップ)をご使用ください。
8.ドレンホースは、接着方式で室内ユニットと現地配管を固定してください。

本体形名	パネル形名	A	B	C	D	E	F	G	①ガス配管サイズ	②エキ配管サイズ	本体形名
PL-RP40LA9	CMP-P45LWHG2(塗装パネル) CMP-P45LXHG2(天井材組込パネル) CMP-P45LWEG2(ムーブアイパネル)	1080	1040	776	824	388	217.5X2 =435	6	φ12.7	φ6.35	RP40
PL-RP45LA9	CMP-P71LWHG2(塗装パネル) CMP-P71LXHG2(天井材組込パネル) CMP-P71LWEG2(ムーブアイパネル)	1250	1210	946	994	473					RP45
PL-RP50LA9											RP50
PL-RP56LA9											RP56
PL-RP63LA9											RP63
PL-RP71LA9									φ15.88	φ9.52	RP71
PL-RP80LA9											RP80

●PL-RP112～160LA9

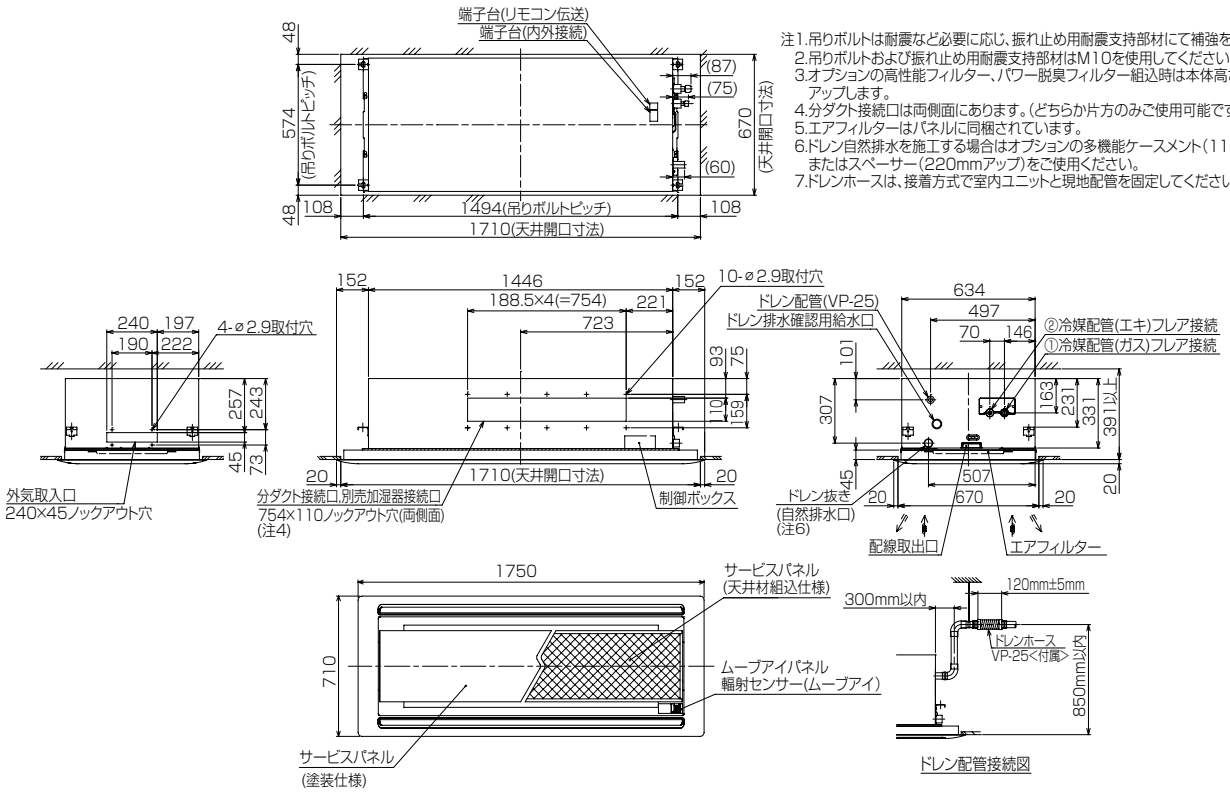

本体形名	パネル形名	①ｶﾞｽ配管ｻｲｽﾞ	②ｴｷ配管ｻｲｽﾞ
PL-RP112LA9	CMP-P112LWHG2(塗装パネル) CMP-P112LXHG2(天井材組込パネル) CMP-P112LWEG2(ムーブアイパネル)	ø15.88	ø9.52
PL-RP140LA9			
PL-RP160LA9			

(e) 1方向天井カセット形

●PM-RP40～80FA9
●PM-HRP80FA9

注1.化粧パネルは標準パネル,ムーブアイパネルからお選びください。
2.吊りボルトは耐震など必要に応じ、振れ止め用耐震支持部材にて補強を行ってください。特に天井材がない場合は、確実に補強をしてください。
3.吊りボルトはM10またはW3/8ネジを使用してください。(現地手配)
4.ドレン配管はPVC管VP-25を使用してください。ドレンポンプ内蔵です。最大揚程は天井面から850mmです。
5.サービス時,電気品箱を取外す事があります。電源線並びにリモコン線,室内外接続線の接続時には,電線に十分な余裕を持たせてください。

	①	②
40～63形	冷媒配管 ø6.35 フレア接続 1/4F	冷媒配管 ø12.7 フレア接続 1/2F
71／80形	冷媒配管 ø9.52 フレア接続 3/8F	冷媒配管 ø15.88 フレア接続 5/8F

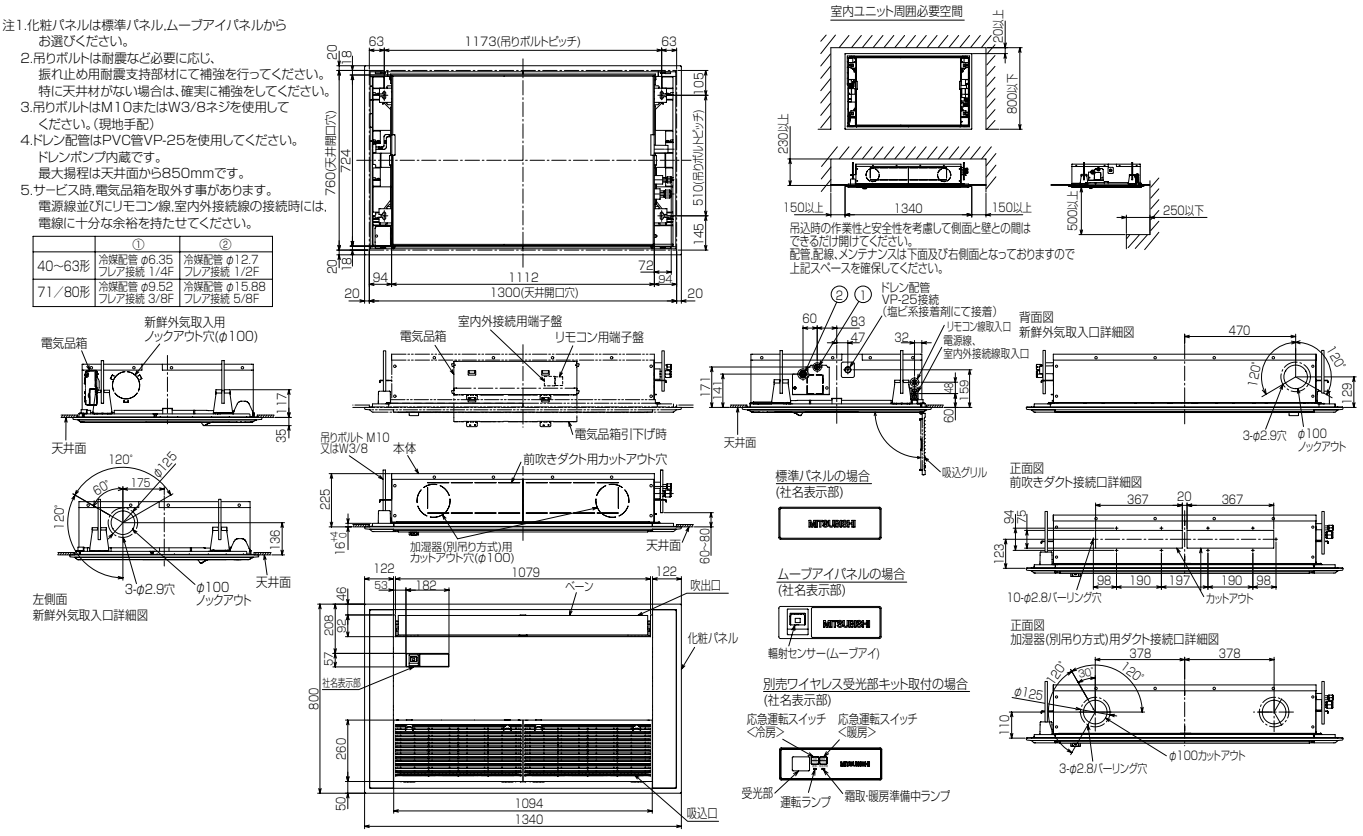

(f) 天井ビルトイン形

●PD-RP40～80FA9

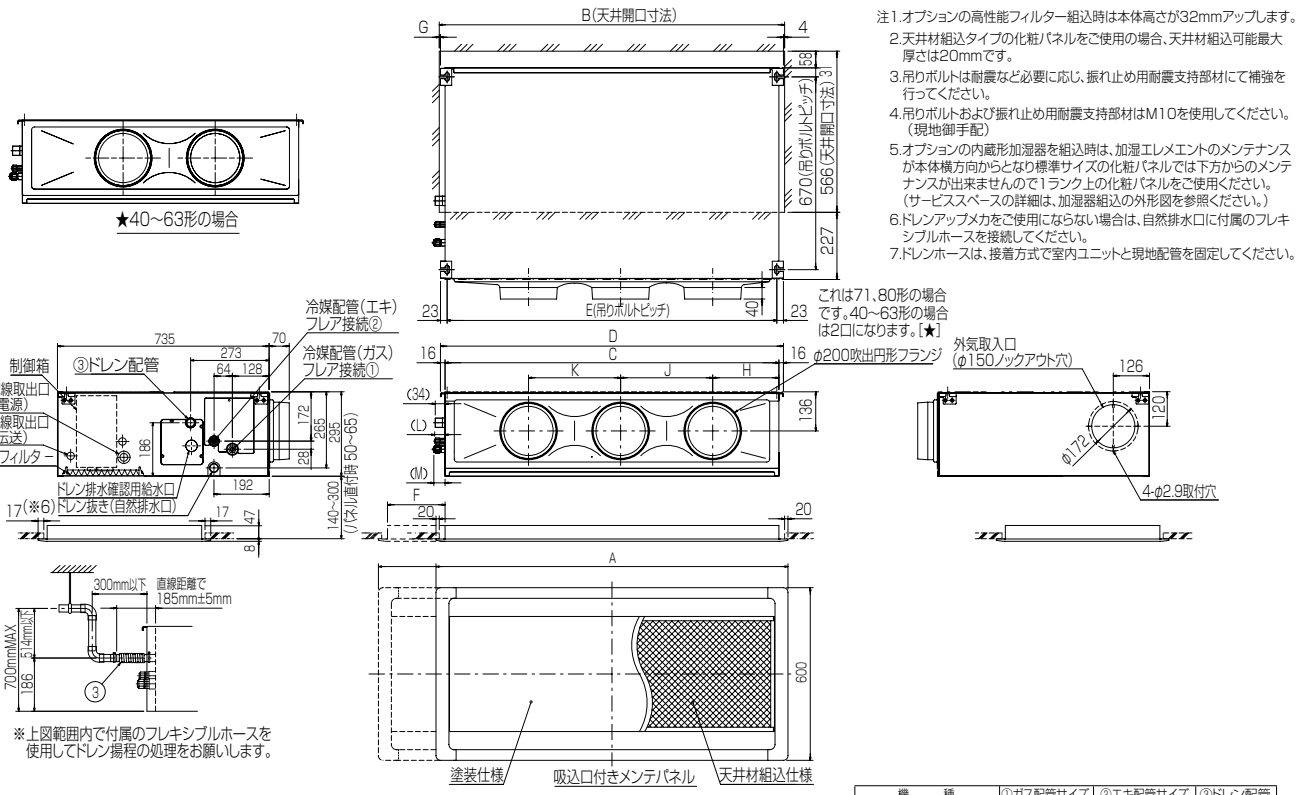

注1.オプションの高性能フィルター組込時は本体高さが32mmアップします。
2.天井材組込タイプの化粧パネルをご使用の場合、天井材組込可能最大厚さは20mmです。
3.吊りボルトは耐震など必要に応じ、振れ止め用耐震支持部材にて補強を行ってください。
4.吊りボルトおよび振れ止め用耐震支持部材はM10を使用してください。(現地御手配)
5.オプションの内蔵形加湿器を組込時は、加湿エレメントのメンテナンスが本体横方向からとなり標準サイズの化粧パネルでは下方からのメンテナンスが出来ませんので1ランク上の化粧パネルをご使用ください。(サービススペースの詳細は、加湿器組込の外形図を参照ください。)
6.ドレンアップメカをご使用にならない場合は、自然排水口に付属のフレキシブルホースを接続してください。
7.ドレンホースは、接着方式で室内ユニットと現地配管を固定してください。

機　種	A	B	C	D	E	F	G	H	J	K	L	M
PD-RP40･50FA9	1040<1240>	1000<1200>	960	992	946	<200>	4<204>	225	450	—	37	47
PD-RP56･63FA9												
PD-RP71･80FA9	1240<1590>	1200<1550>	1160	1192	1146	<350>	4<354>	230	320	320	42	52

< >寸法はオプションの内蔵形加湿器組込時です。

機　種	①ガス配管サイズ	②エキ配管サイズ	③ドレン配管
PD-RP40･50･56･63FA9	φ12.7	φ6.35	ドレンホース VP-25 <フレキ接手 175mm>(付属)
PD-RP71･80FA9	φ15.88	φ9.52	

●PD-RP112～160FA9

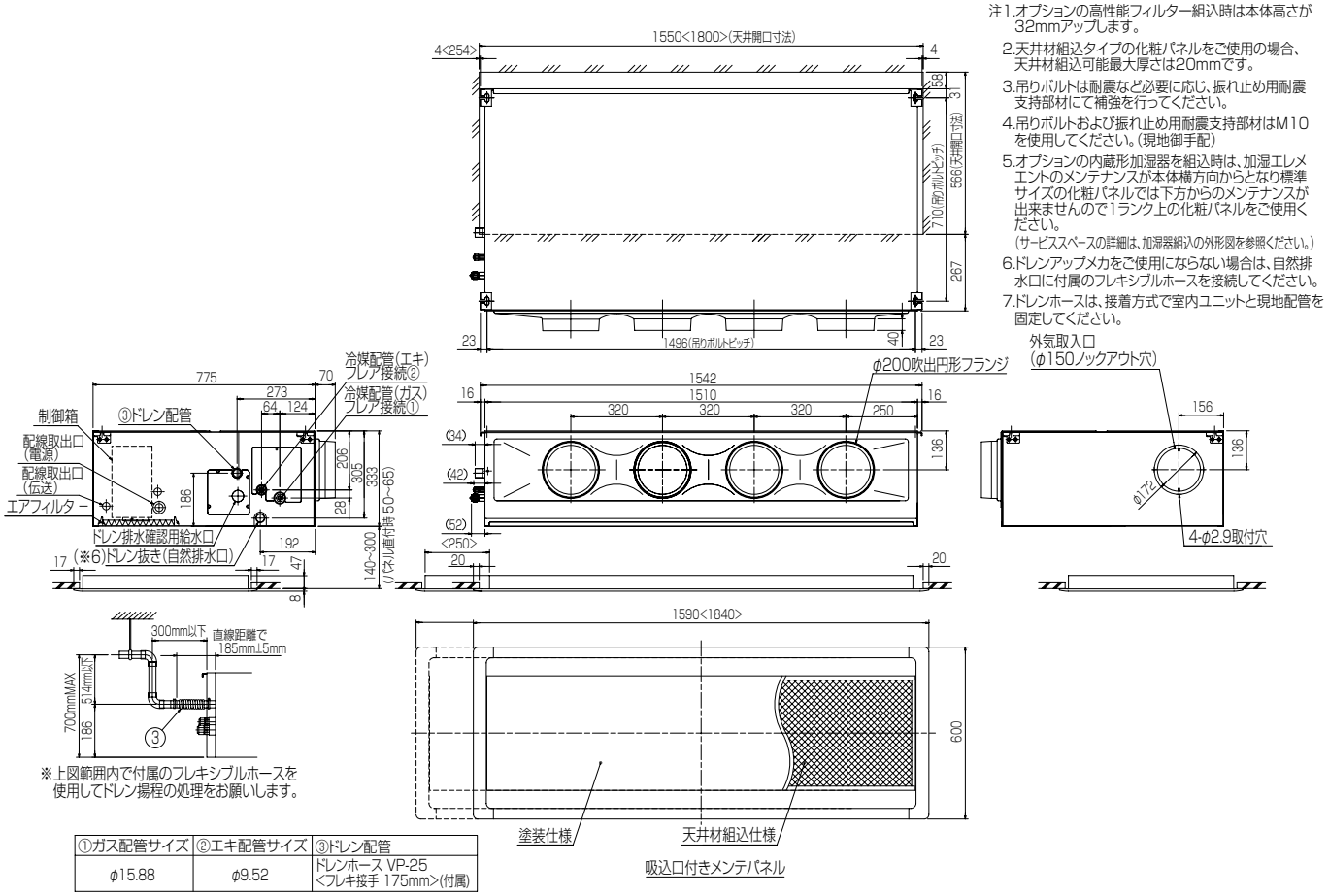

注1.オプションの高性能フィルター組込時は本体高さが32mmアップします。
2.天井材組込タイプの化粧パネルをご使用の場合、天井材組込可能最大厚さは20mmです。
3.吊りボルトは耐震など必要に応じ、振れ止め用耐震支持部材にて補強を行ってください。
4.吊りボルトおよび振れ止め用耐震支持部材はM10を使用してください。(現地御手配)
5.オプションの内蔵形加湿器を組込時は、加湿エレメントのメンテナンスが本体横方向からとなり標準サイズの化粧パネルでは下方からのメンテナンスが出来ませんので1ランク上の化粧パネルをご使用ください。
(サービススペースの詳細は、加湿器組込の外形図を参照ください。)
6.ドレンアップメカをご使用にならない場合は、自然排水口に付属のフレキシブルホースを接続してください。
7.ドレンホースは、接着方式で室内ユニットと現地配管を固定してください。

①ガス配管サイズ	②エキ配管サイズ	③ドレン配管
φ15.88	φ9.52	ドレンホース VP-25 <フレキ接手 175mm>(付属)

< >寸法はオプションの内蔵形加湿器組込時です。

●PD-RP40～160GA9

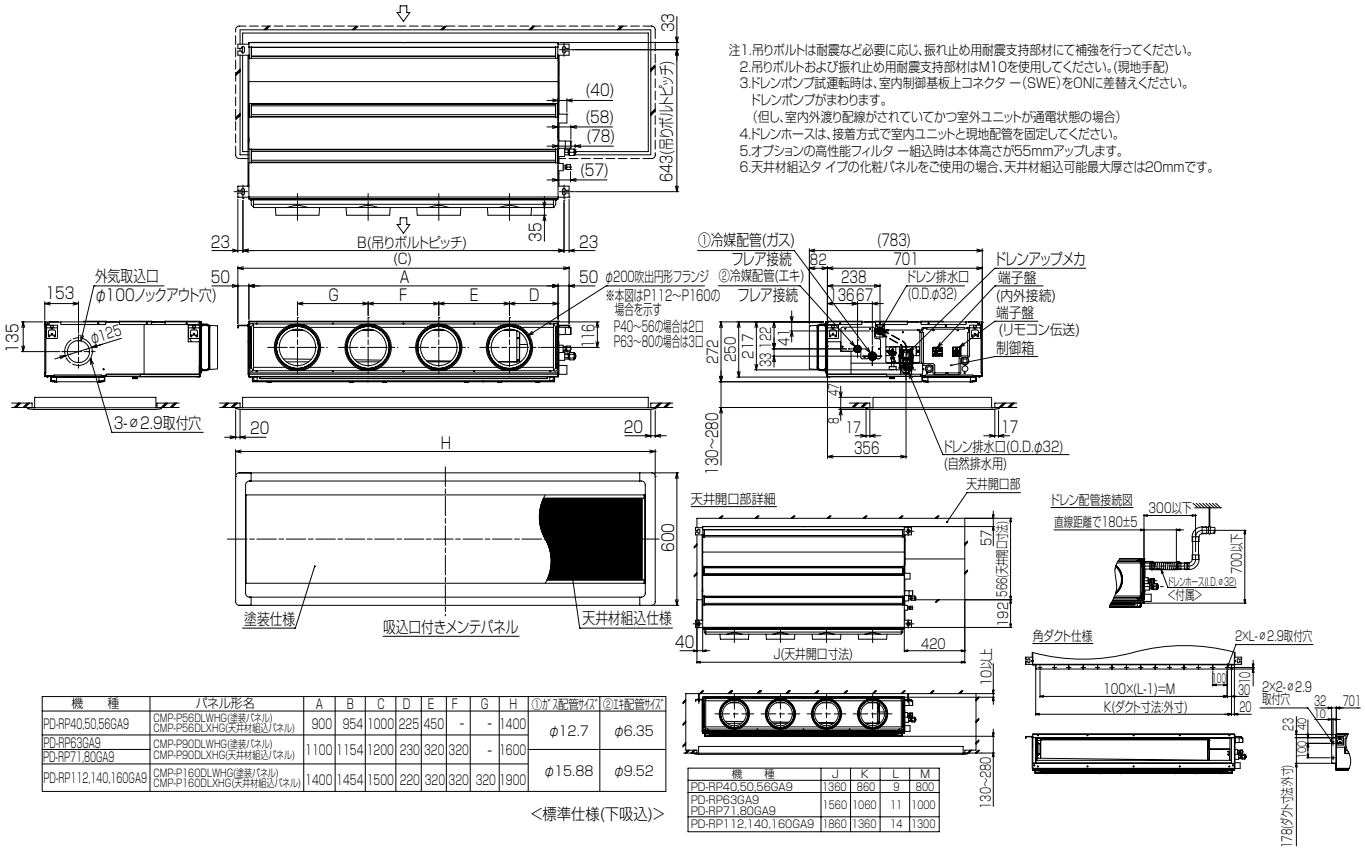

機　種	パネル形名	A	B	C	D	E	F	G	H	①ガス配管サイズ	②エキ配管サイズ
PD-RP40,50,56GA9	CMP-P56DLWHG(塗装パネル) CMP-P56DLXHG(天井材組込パネル)	900	954	1000	225	450	-	-	1400	φ12.7	φ6.35
PD-RP63GA9 PD-RP71,80GA9	CMP-P90DLWHG(塗装パネル) CMP-P90DLXHG(天井材組込パネル)	1100	1154	1200	230	320	320	-	1600	φ15.88	φ9.52
PD-RP112,140,160GA9	CMP-P160DLWHG(塗装パネル) CMP-P160DLXHG(天井材組込パネル)	1400	1454	1500	220	320	320	320	1900		

<標準仕様(下吸込)>

機　種	J	K	L	M
PD-RP40,50,56GA9	1360	860	9	800
PD-RP63GA9 PD-RP71,80GA9	1560	1060	11	1000
PD-RP112,140,160GA9	1860	1360	14	1300

(2) 天吊形

●PC-RP40～56KA(L)9

①ドレン配管接続口(内径φ26)
②ドレン配管接続口(左出し用)
③左側ドレン配管後取出し用ノックアウト穴
④冷媒配管接続口(ガス管側/フレア接続)
⑤冷媒配管接続口(液管側/フレア接続)
⑥ドレン配管上取出し用ノックアウト穴
⑦新鮮外気取入用ノックアウト穴　φ100
⑧電線取出し用ノックアウト穴　2-φ26

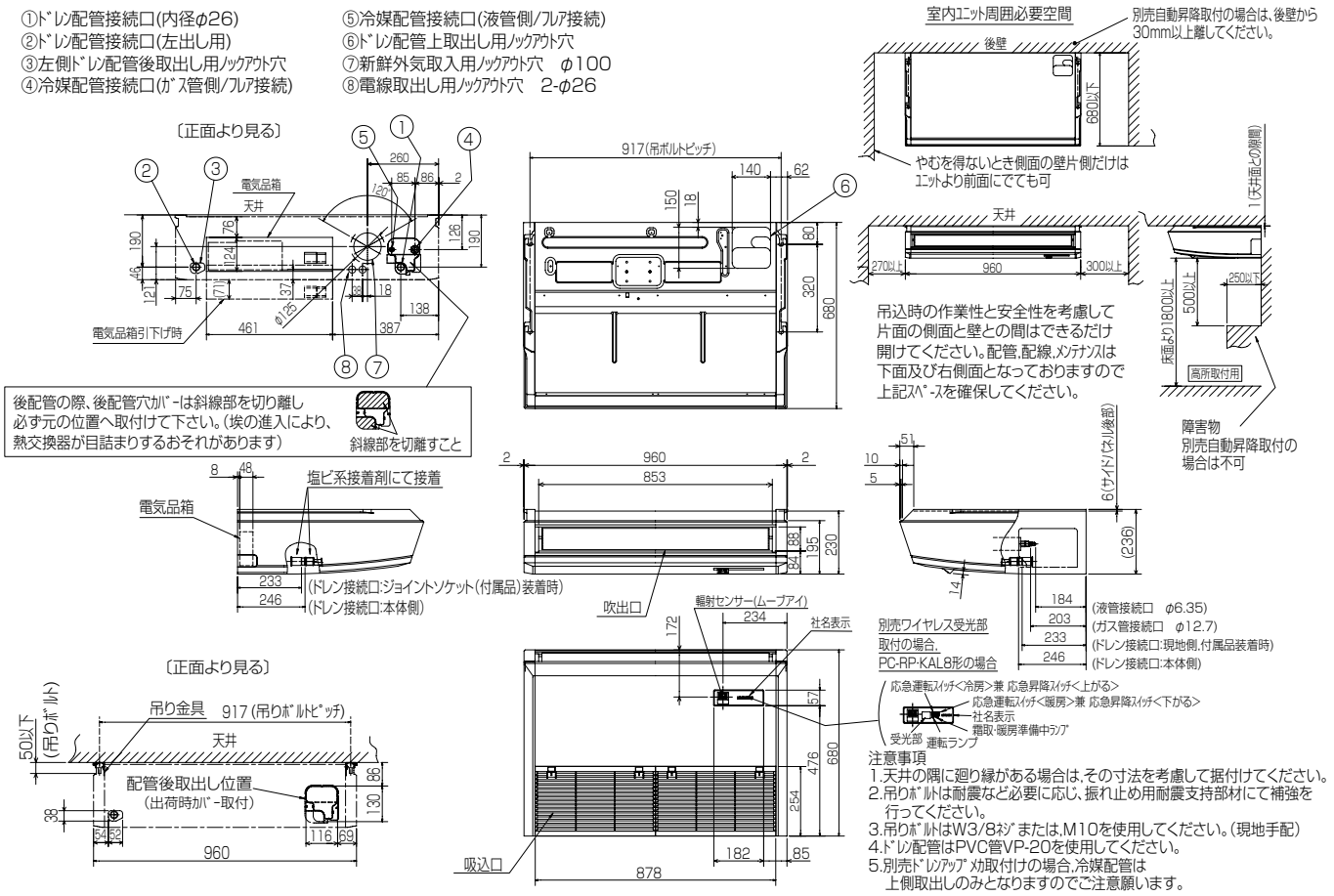

注意事項
1.天井の隅に廻り縁がある場合は,その寸法を考慮して据付けてください。
2.吊りボルトは耐震など必要に応じ、振れ止め用耐震支持部材にて補強を行ってください。
3.吊りボルトはW3/8ネジまたは,M10を使用してください。(現地手配)
4.ドレン配管はPVC管VP-20を使用してください。
5.別売ドレンアップメカ取付けの場合,冷媒配管は上側取出しのみとなりますのでご注意願います。

●PC-RP63～80KA(L)9

①ﾄﾞﾚﾝ配管接続口(内径φ26)
②ﾄﾞﾚﾝ配管接続口(左出し用)
③左側ﾄﾞﾚﾝ配管後取出し用ﾉｯｸｱｳﾄ穴
④冷媒配管接続口(ｶﾞｽ管側/ﾌﾗｱ接続)
⑤冷媒配管接続口(液管側/ﾌﾗｱ接続)
⑥ﾄﾞﾚﾝ配管上取出し用ﾉｯｸｱｳﾄ穴
⑦新鮮外気取入用ﾉｯｸｱｳﾄ穴　φ100
⑧電線取出し用ﾉｯｸｱｳﾄ穴　2-φ26

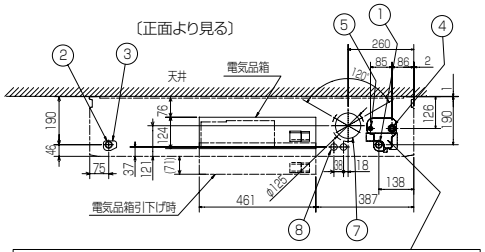

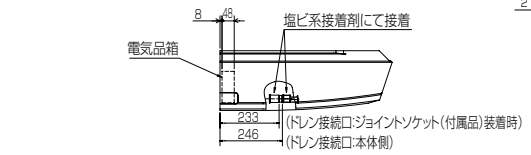

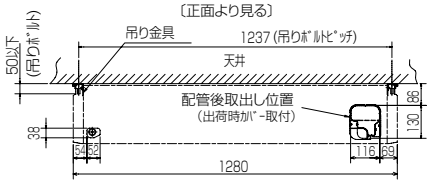

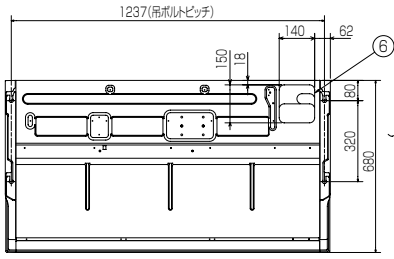

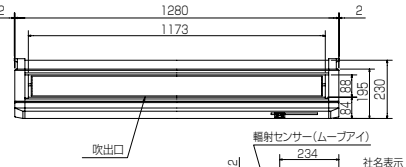

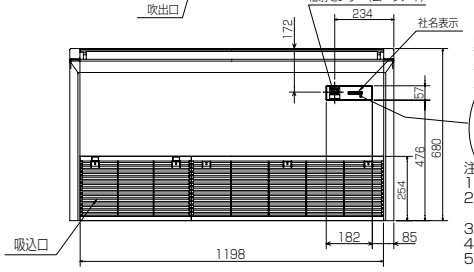

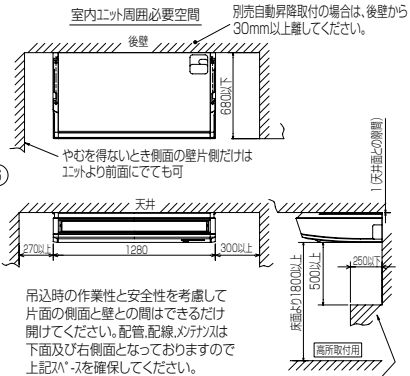

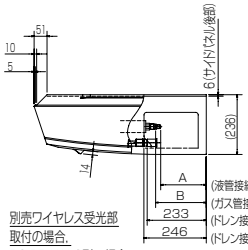

	63	71,80
A	184	180
B	203	200

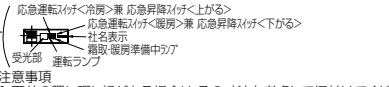

注意事項
1.天井の隅に廻り縁がある場合は,その寸法を考慮して据付けてください。
2.吊りﾎﾞﾙﾄは耐震など必要に応じ、振れ止め用耐震支持部材にて補強を
行ってください。
3.吊りﾎﾞﾙﾄはW3/8ﾈｼﾞまたは,M10を使用してください。(現地手配)
4.ﾄﾞﾚﾝ配管はPVC管VP-20を使用してください。
5.別売ﾄﾞﾚﾝｱｯﾌﾟｷｯﾄ取付けの場合,冷媒配管は
上側取出しのみとなりますのでご注意願います。

●PC-RP112～160KA(L)9

①ﾄﾞﾚﾝ配管接続口(内径φ26)
②ﾄﾞﾚﾝ配管接続口(左出し用)
③左側ﾄﾞﾚﾝ配管後取出し用ﾉｯｸｱｳﾄ穴
④冷媒配管接続口(ｶﾞｽ管側/ﾌﾗｱ接続)
⑤冷媒配管接続口(液管側/ﾌﾗｱ接続)
⑥ﾄﾞﾚﾝ配管上取出し用ﾉｯｸｱｳﾄ穴
⑦新鮮外気取入用ﾉｯｸｱｳﾄ穴　φ100
⑧電線取出し用ﾉｯｸｱｳﾄ穴　2-φ26

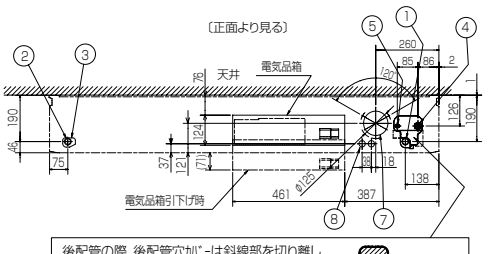

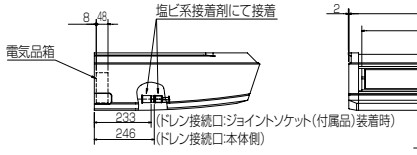

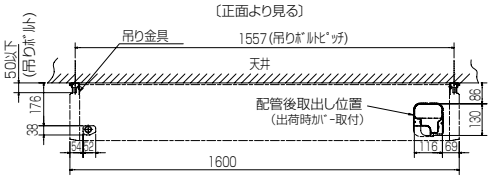

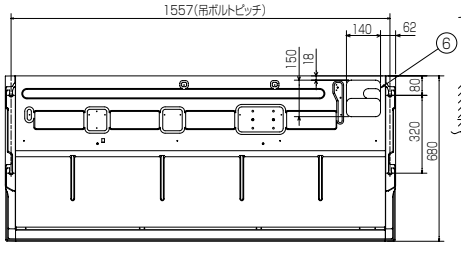

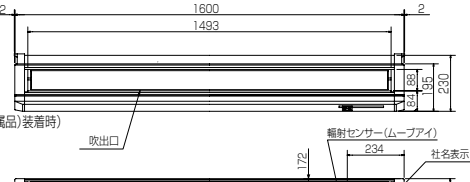

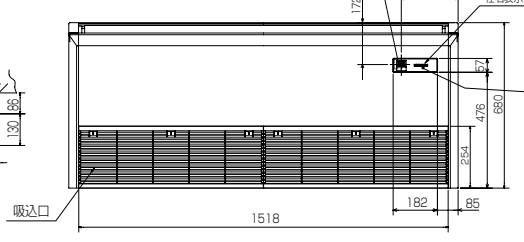

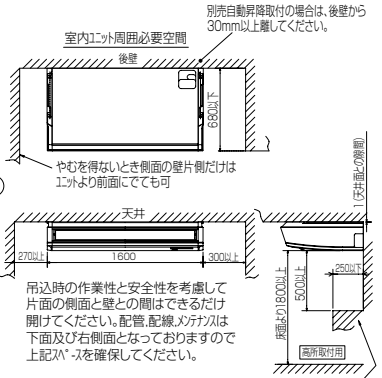

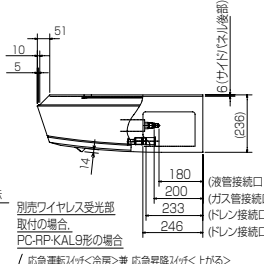

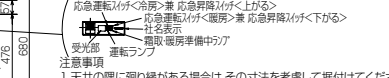

注意事項
1.天井の隅に廻り縁がある場合は,その寸法を考慮して据付けてください。
2.吊りﾎﾞﾙﾄは耐震など必要に応じ、振れ止め用耐震支持部材にて補強を
行ってください。
3.吊りﾎﾞﾙﾄはW3/8ﾈｼﾞまたは,M10を使用してください。(現地手配)
4.ﾄﾞﾚﾝ配管はPVC管VP-20を使用してください。
5.別売ﾄﾞﾚﾝｱｯﾌﾟｷｯﾄ取付けの場合,冷媒配管は
上側取出しのみとなりますのでご注意願います。

●PC-RP224・280BA9/CA9

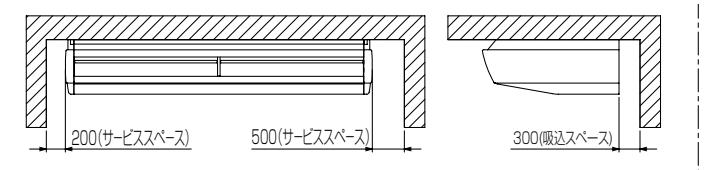

注.吊りボルトが長くなり本体が振れる可能性がある場合は下記にご注意ください。
a)吊りボルトは耐震など必要に応じ、振れ止め用耐震支持部材にて補強を行ってください。
b)吊りボルトおよび振れ止め用耐震支持部材はM10を使用してください。(現地手配)

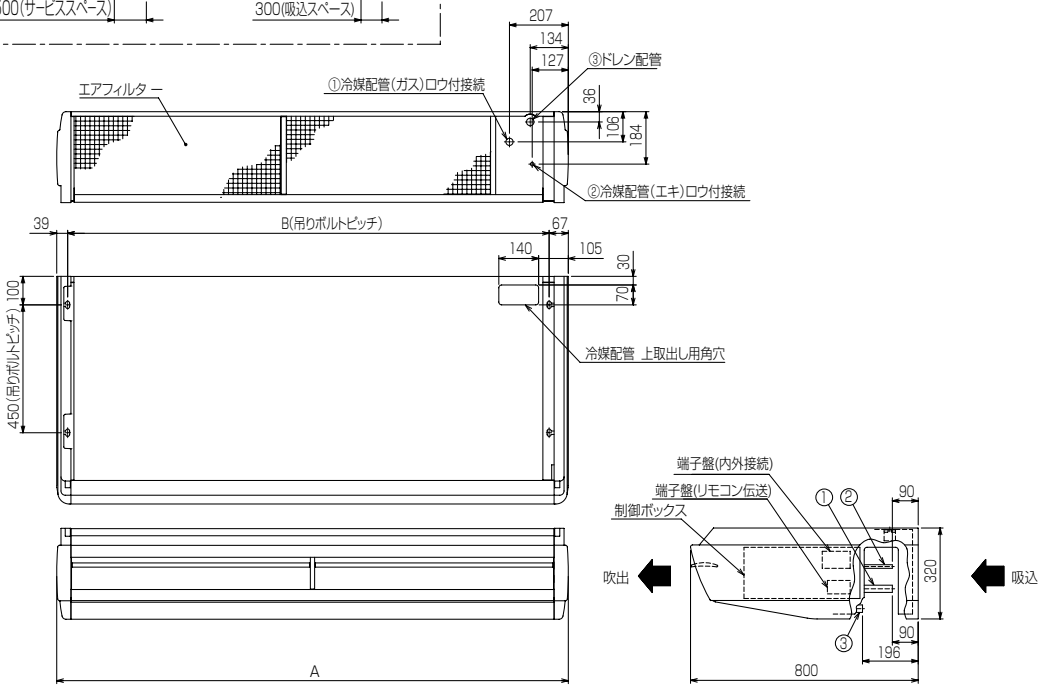

機　種	①ガス配管サイズ	②エキ配管サイズ	③ドレン配管	A	B
PC-RP224BA(CA)9	φ25.4	φ9.52	ドレン配管接続口 (ジョイントソケットVP-20<付属>)	1800	1694
PC-RP280BA(CA)9		φ12.7		2100	1994

(3) 壁掛形

●PKH-RP40～50KAL9

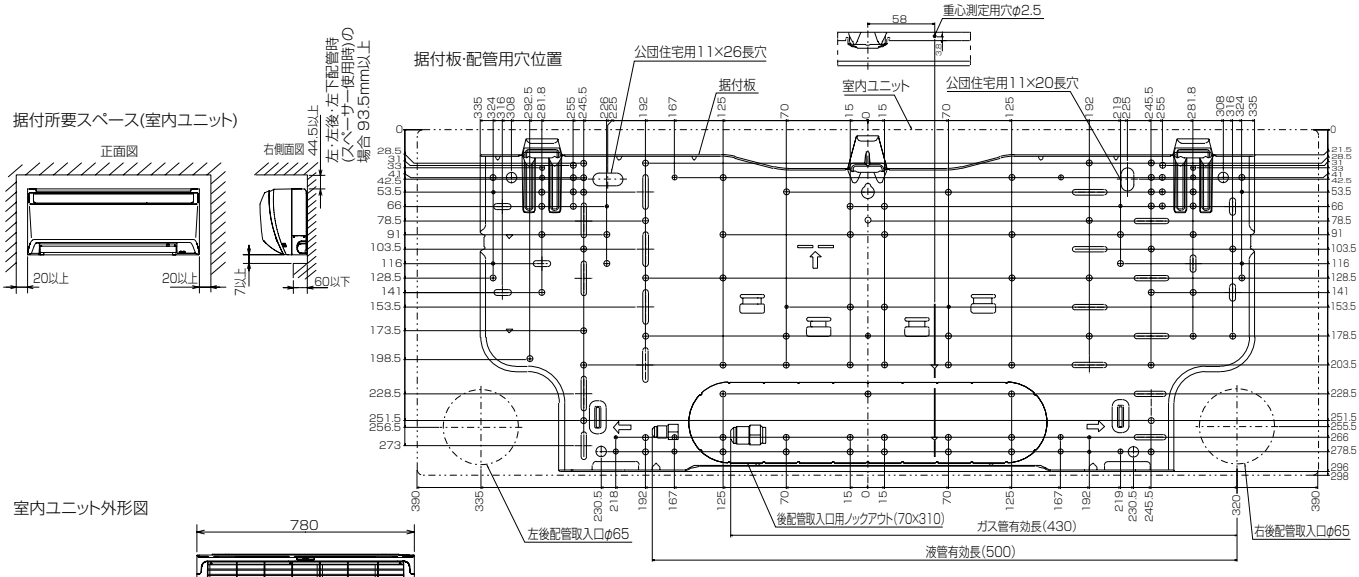

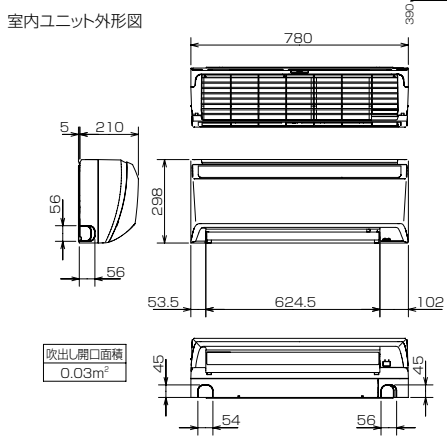

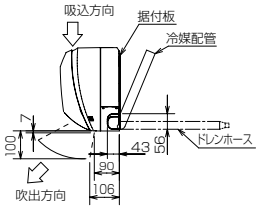

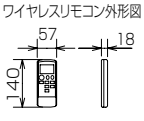

冷媒配管	液管	1/4F (φ6.35) 有効長 500mm
	ガス管	1/2F (φ12.7) 有効長 430mm
	パイプカバー	外径φ35
ドレンホース		断熱材外径φ28、接続部外径φ16、有効長 420mm

注、延長配管サイズは仕様表を参照ください。

●PKH-RP56～80KAL9

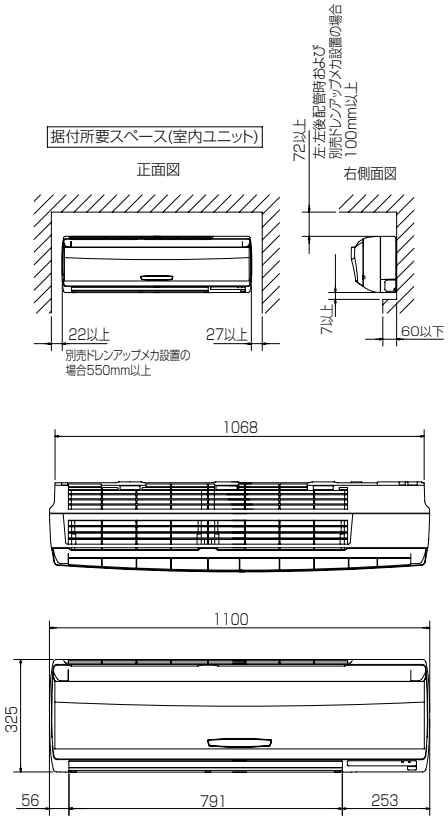

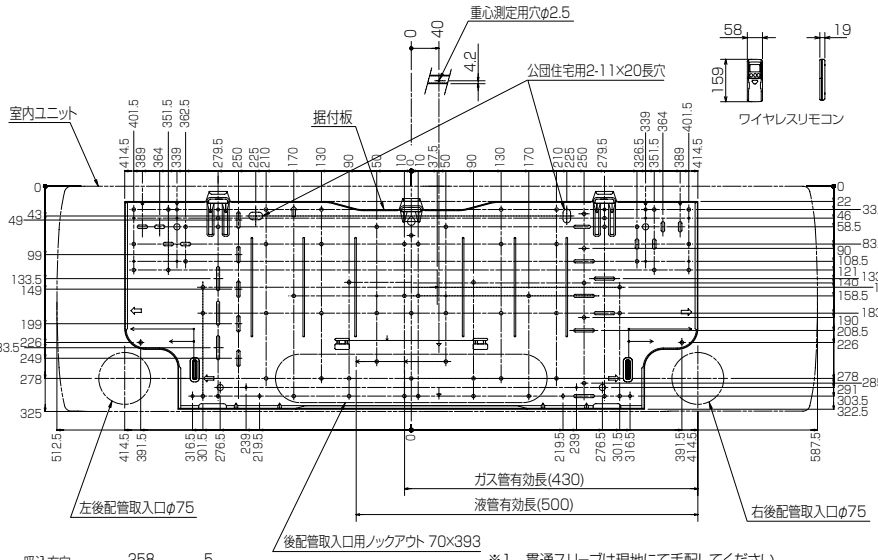

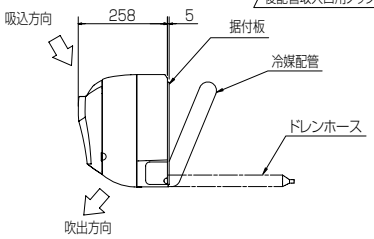

※1　貫通スリーブは現地にて手配してください。

形　名	貫通スリーブ ※1	壁貫通穴
RP56～RP80	φ75	φ75～φ80

		RP56,63	RP71,80
冷媒配管	液管	1/4F(φ6.35) 有効長 500mm	3/8F(φ9.52) 有効長 500mm
	ガス管	1/2F(φ12.7) 有効長 430mm	5/8F(φ15.88) 有効長 430mm
	パイプカバー	外径φ50、内径φ32	
ドレンホース		断熱材外径φ28、接続部外径φ16、有効長560mm	

●PK-RP40～50KA9

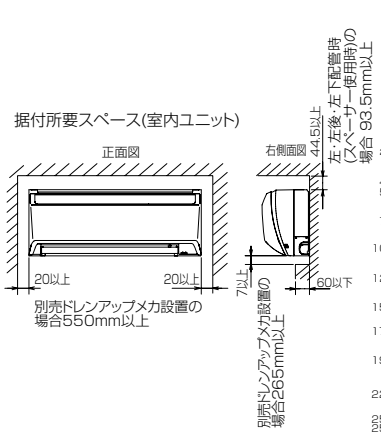

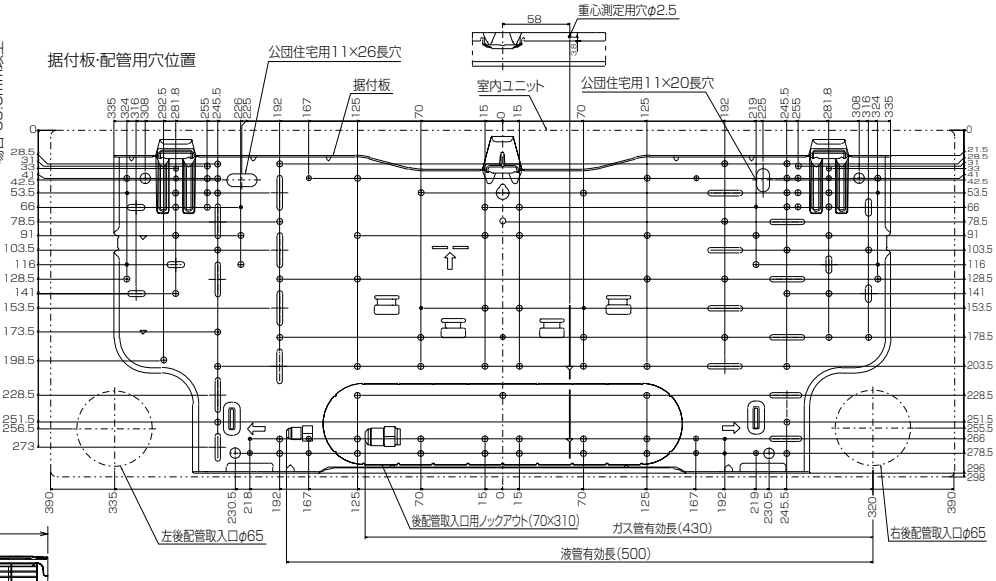

室内ユニット外形図

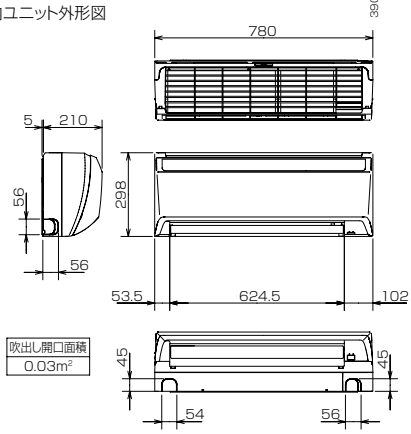

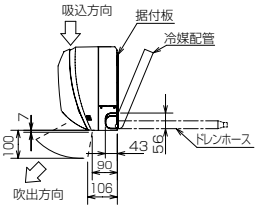

冷媒配管	液管	1/4F (φ6.35) 有効長 500mm
	ガス管	1/2F (φ12.7) 有効長 430mm
	パイプカバー	外径φ35
ドレンホース		断熱材外径φ28、接続部外径φ16、有効長 420mm

注、延長配管サイズは仕様表を参照ください。

●PK-RP56～80KA9

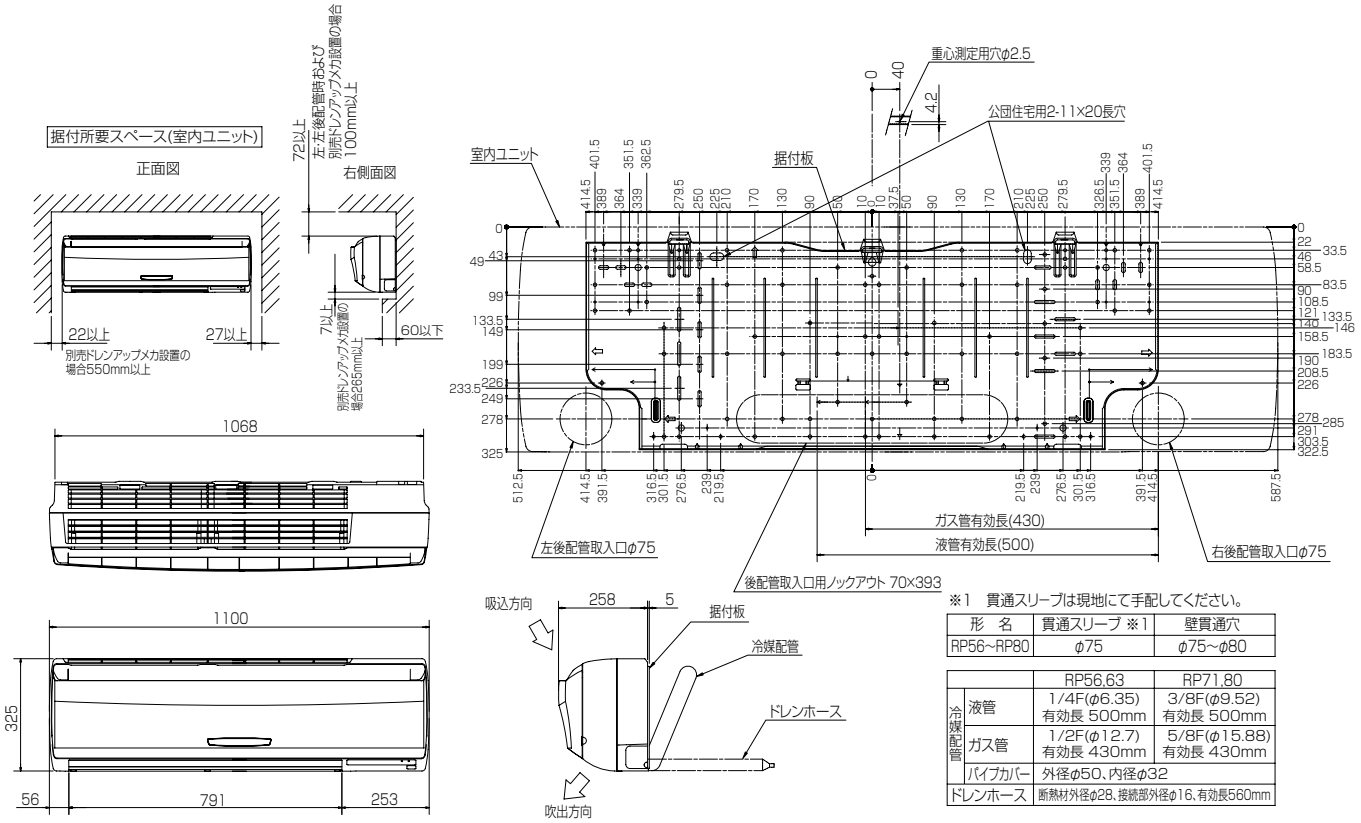

※1　貫通スリーブは現地にて手配してください。

形　名	貫通スリーブ ※1	壁貫通穴
RP56～RP80	φ75	φ75～φ80

		RP56,63	RP71,80
冷媒配管	液管	1/4F(φ6.35) 有効長 500mm	3/8F(φ9.52) 有効長 500mm
	ガス管	1/2F(φ12.7) 有効長 430mm	5/8F(φ15.88) 有効長 430mm
	パイプカバー	外径φ50、内径φ32	
ドレンホース		断熱材外径φ28、接続部外径φ16、有効長560mm	

●PK-RP112KA9

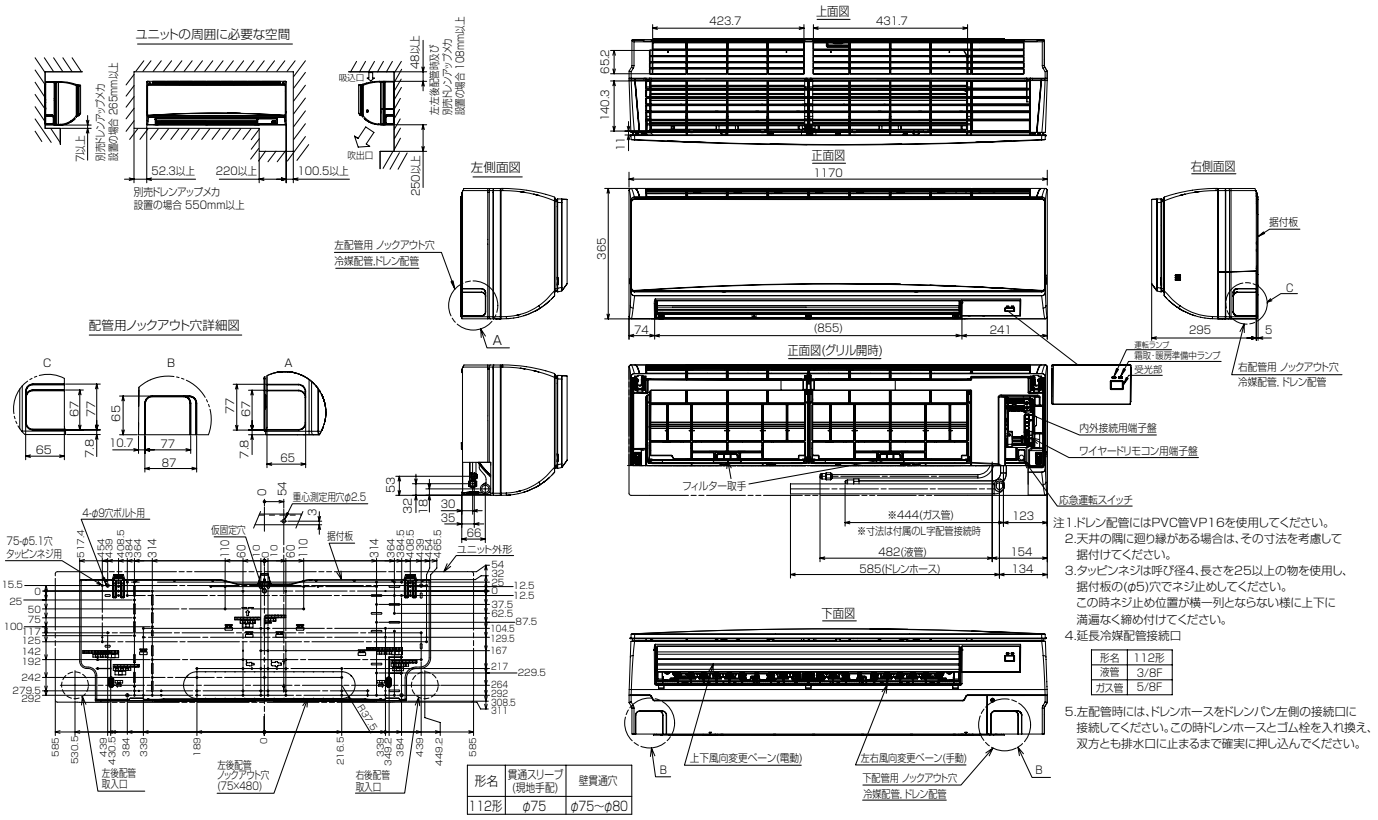

形名	貫通スリーブ (現地手配)	壁貫通穴
112形	φ75	φ75～φ80

注1.ドレン配管にはPVC管VP16を使用してください。
2.天井の隅に廻り縁がある場合は、その寸法を考慮して据付けてください。
3.タッピンネジは呼び径4、長さを25以上の物を使用し、据付板の(φ5)穴でネジ止めしてください。
この時ネジ止め位置が横一列とならない様に上下に満遍なく締め付けてください。
4.延長冷媒配管接続口

形名	112形
液管	3/8F
ガス管	5/8F

5.左配管時には、ドレンホースをドレンパン左側の接続口に接続してください。この時ドレンホースとゴム栓を入れ換え、双方とも排水口に止まるまで確実に押し込んでください。

(4) 床置形

●PS-RP50～80KA9

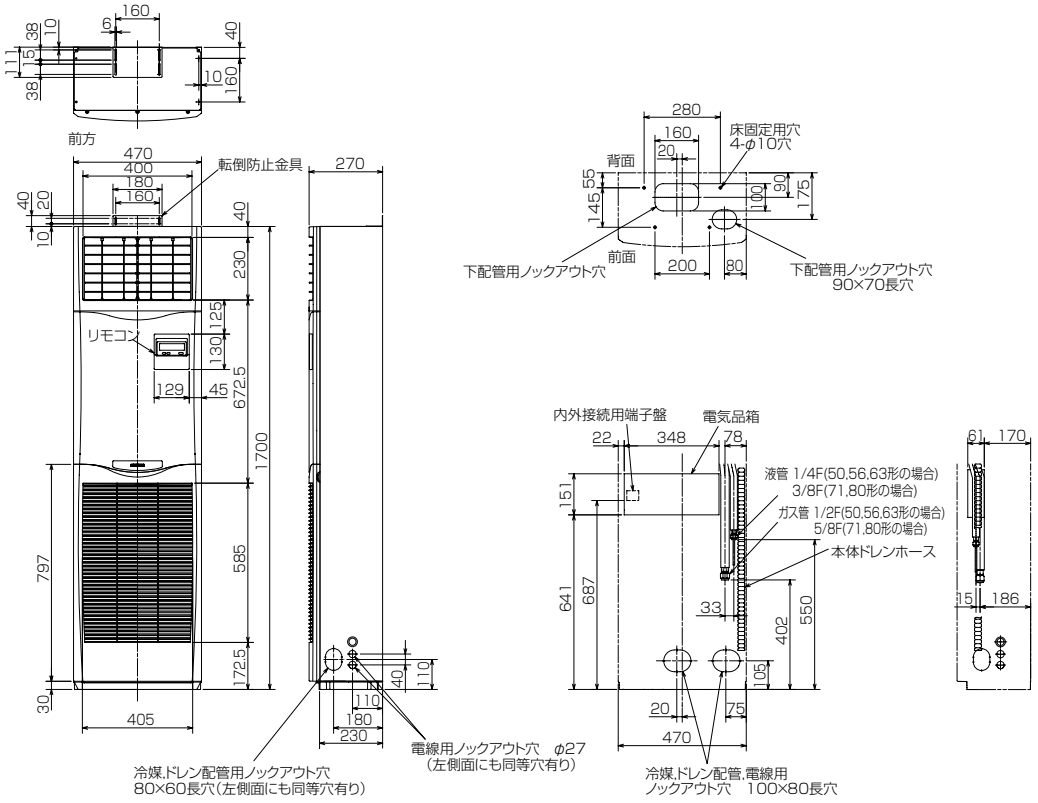

1,ドレン配管はPVC管VP-20を使用してください。
2,ドレン配管接続部は現地工事に合わせ,加工できるようにドレンソケット(VP-20接続用)が附属品として有ります。
塩ビ系接着剤にて接着してご使用ください。

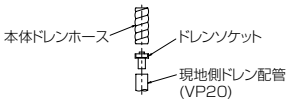

据え付け所要スペース(室内ユニット)

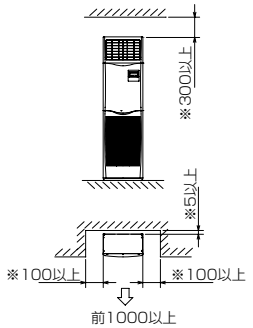

・※印の寸法や床,壁などの材質について現地消防署から特別な指示がある時は,その指示にしたがってください。
・左右100以上,前1000以上は,エアフィルター,送風機等のサービスに必要です。

●PS-RP112～160KA9

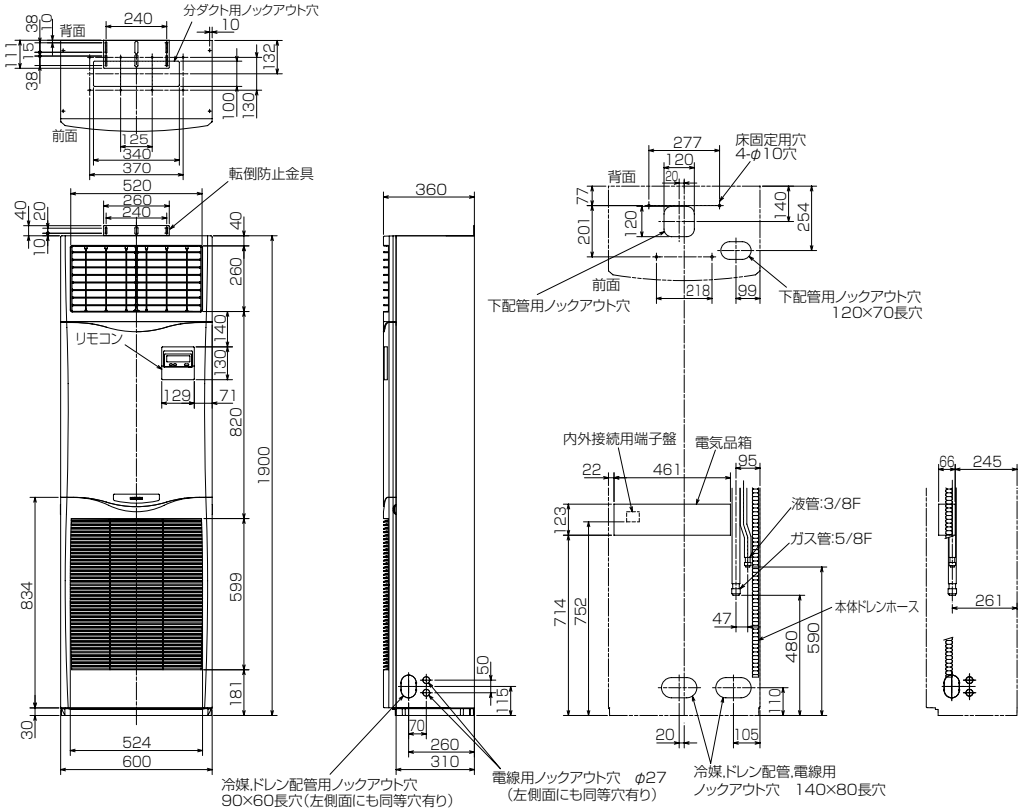

1,ドレン配管はPVC管VP-20を使用してください。
2,ドレン配管接続部は現地工事に合わせ,加工できるようにドレンソケット(VP-20接続用)が附属品として有ります。
塩ビ系接着剤にて接着してご使用ください。

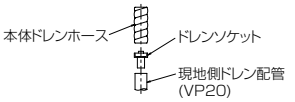

3,分ダクトを取り付ける場合は、ユニットの天井パネルに設けられたノックアウト穴及び分ダクト取り付け用ネジ穴に金具がかからないようにしてください(転倒防止金具の長辺を壁側にすればかかることはありません)

据え付け所要スペース(室内ユニット)

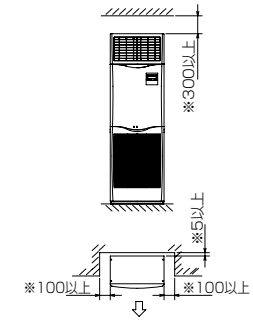

・※印の寸法や床,壁などの材質について現地消防署から特別な指示がある時は,その指示にしたがってください。
・左右100以上,前1000以上は,エアフィルター,送風機等のサービスに必要です。

●PF-RP224・280BA9

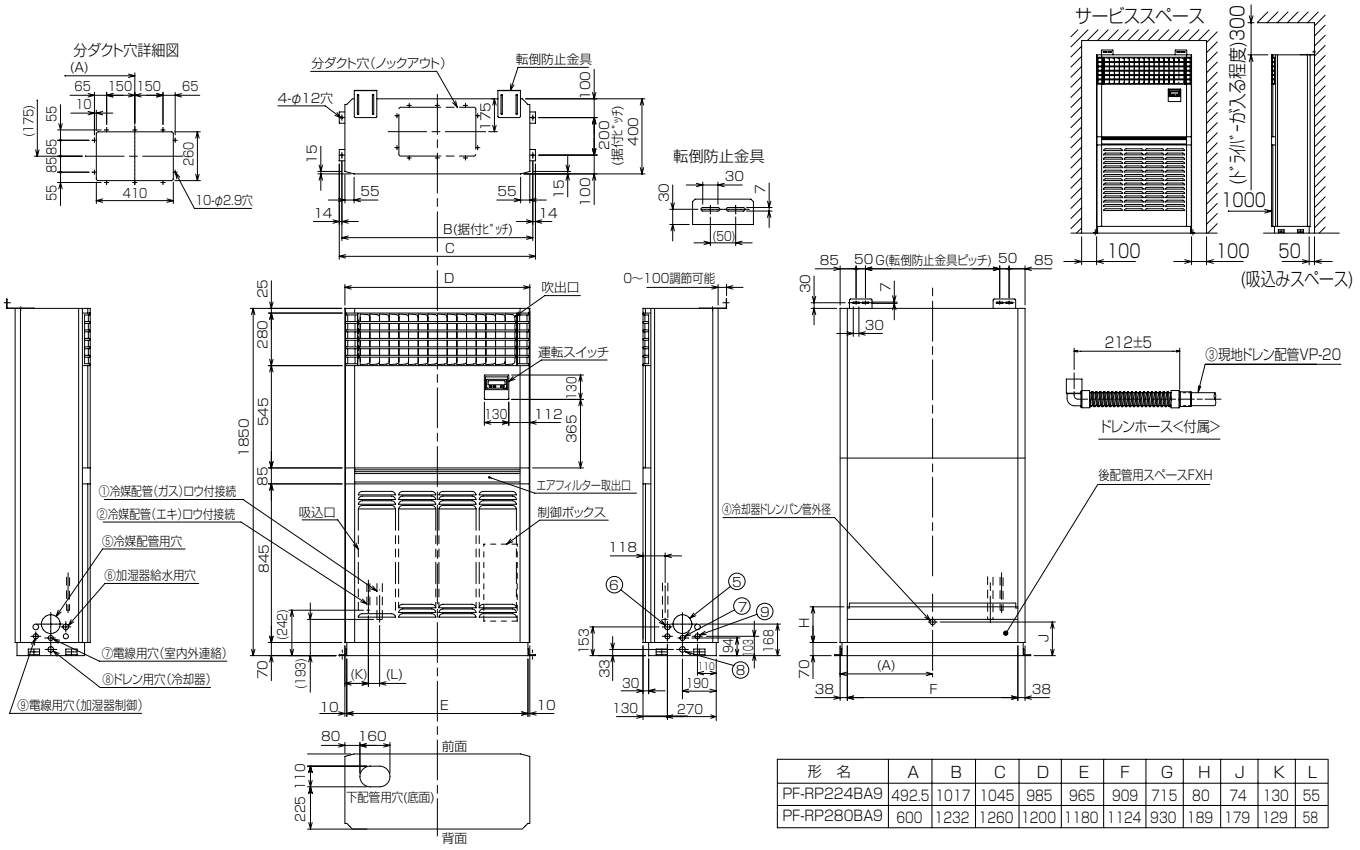

形　名	A	B	C	D	E	F	G	H	J	K	L
PF-RP224BA9	492.5	1017	1045	985	965	909	715	80	74	130	55
PF-RP280BA9	600	1232	1260	1200	1180	1124	930	189	179	129	58

形　名	①ガス配管サイズ	②エキ配管サイズ	③ドレン配管	④冷却器ドレンパン管外径	⑤冷媒配管用穴	⑥加湿器給水用穴	⑦電線用穴(室内外連絡)	⑧ドレン用穴(冷却器)	⑨電線用穴(加湿器制御)
PF-RP224BA9	φ25.4	φ9.52	ドレンホース VP-20 <フレキ接手> (付属)	φ27.2	φ100 ノックアウト	φ30 ノックアウト	φ27 ノックアウト	φ30 ノックアウト	φ27 ノックアウト
PF-RP280BA9		φ12.7							

(5) 天井埋込形

●PE-RP50～160DA9

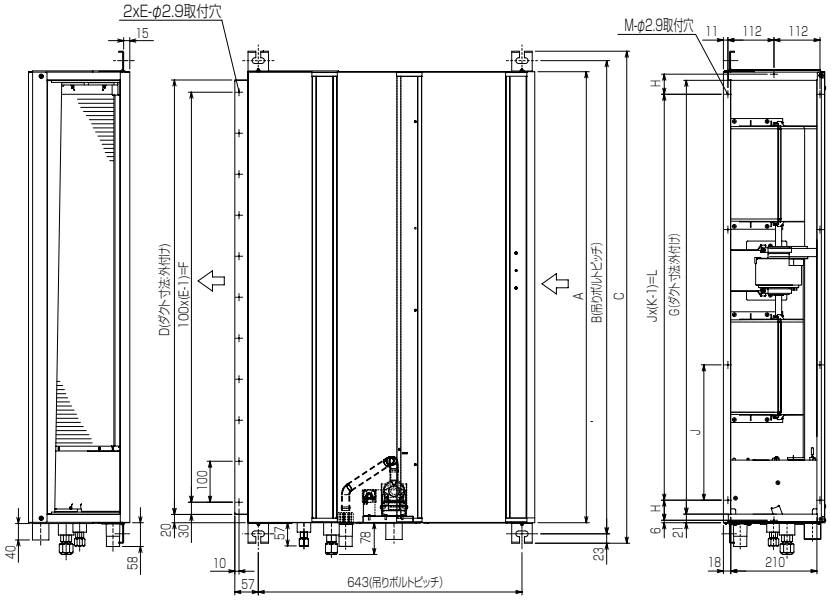

注:1.吊りボルトは耐震など必要に応じ、振れ止め用耐震支持部材にて補強を行ってください。
2.吊りボルトおよび振れ止め用耐震支持部材はM10を使用してください。(現地御手配)
3.熱交換器の洗浄および送風機モーターを交換する際には下からのメンテナンスとなりますのでサービススペースを確保してください。
4.本図はファンが2つの63～160タイプを示します。50,56タイプの場合はファンが1つとなります。
5.吸込側にはエアフィルター(別途御手配)を必ず使用してください。
市販のエアフィルターをご使用の場合はフィルターサービスが容易にできる場所に取付けてください。
6.ドレンポンプ試運転時は、室内制御基板上コネクター(SWE)をONに差替えください。
ドレンポンプがまわります。
(但し、室内外渡り配線がされていてかつ室外ユニットが通電状態の場合)
7.ドレンホースは、接着方式で室内ユニットと現地配管を固定してください。

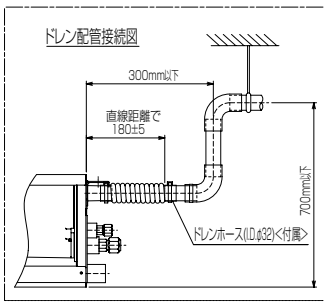

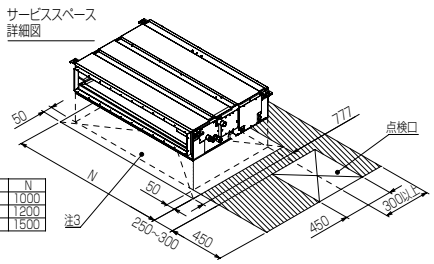

機　種	N
PE-RP50,56DA9	1000
PE-RP63,71,80DA9	1200
PE-RP112,140,160DA9	1500

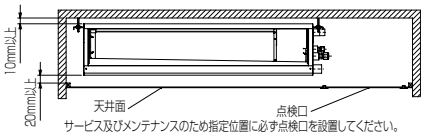

サービス及びメンテナンスのため指定位置に必ず点検口を設置してください。

機　種	A	B	C	D	E	F	G	H	J
PE-RP50,56DA9	900	954	1000	860	9	800	858	54	260
PE-RP63DA9 PE-RP71,80DA9	1100	1154	1200	1060	11	1000	1058	49	330
PE-RP112,140,160DA9	1400	1454	1500	1360	14	1300	1358	54	320

機　種	K	L	M	①ガス配管サイズ	②エキ配管サイズ
PE-RP50,56DA9	4	780	10	φ12.7	φ6.35
PE-RP63DA9 PE-RP71,80DA9	4	990	10	φ15.88	φ9.52
PE-RP112,140,160DA9	5	1280	12		

●PE-RP50～160CA9

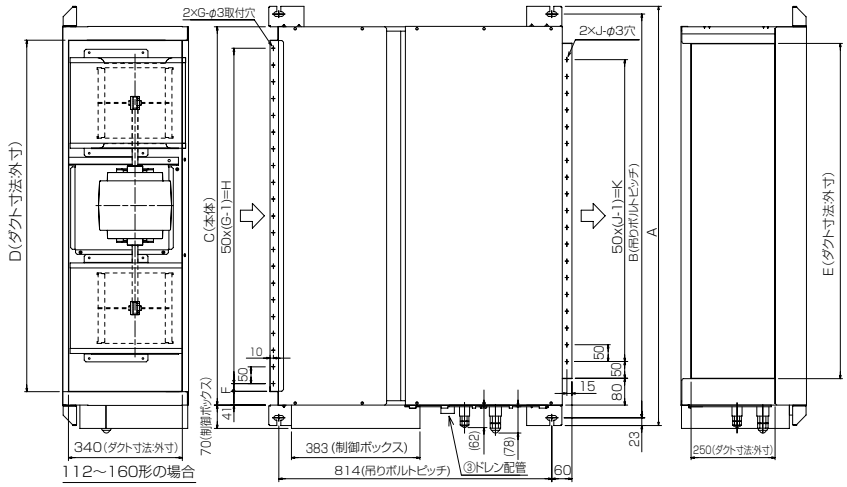

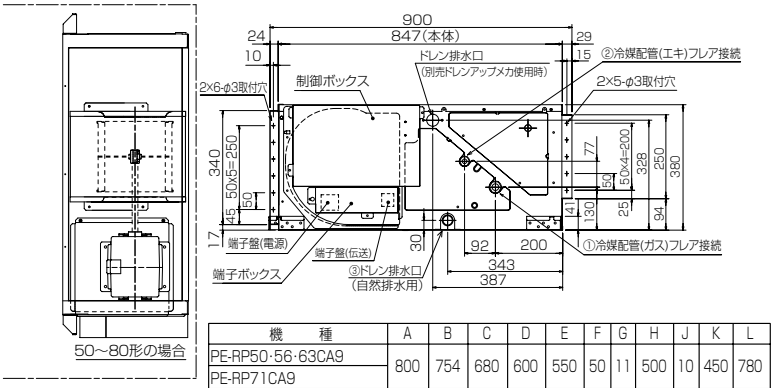

機　種	A	B	C	D	E	F	G	H	J	K	L
PE-RP50·56·63CA9	800	754	680	600	550	50	11	500	10	450	780
PE-RP71CA9											
PE-RP80CA9	1050	1004	930	850	800	25	17	800	15	700	1030
PE-RP112·140·160CA9	1250	1204	1130	1050	1000	25	21	1000	19	900	1230

注:1. 吊りボルトは耐震など必要に応じ、振れ止め用耐震支持部材にて補強を行ってください。
2. 吊りボルトおよび振れ止め用耐震支持部材はM10を使用してください。(現地御手配)
3. 熱交換器の洗浄をする際には下からのメンテナンスとなりますのでサービススペースを確保してください。
4. 別売の内蔵形加湿器を組込の際には、加湿エレメントのメンテナンスの為に、1ランク大きい(600×600)点検口を設けてください。
(サービススペースの詳細は加湿器組込の外形図を参照ください。)
5. 本図はファンが2つの112～160タイプを示します。
50～80タイプの場合はファンが1つとなります。
6. 吸込側にはエアフィルター(別途御手配)を必ず使用してください。
市販のエアフィルターをご使用の場合は、フィルターサービスが容易にできる場所に取付けてください。

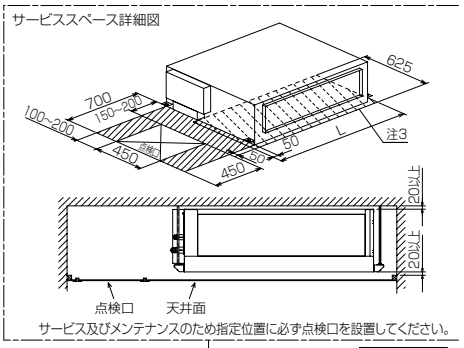

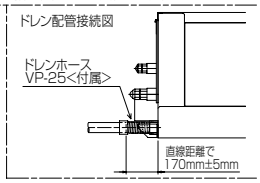

機　種	①ガス配管サイズ	②エキ配管サイズ	③ドレン配管
PE-RP50·56·63CA9	φ12.7	φ6.35	ドレンホース VP-25 <フレキ接手> (付属)
PE-RP71CA9	φ15.88	φ9.52	
PE-RP80CA9			
PE-RP112·140·160CA9			

●PE-RP224·280BA9

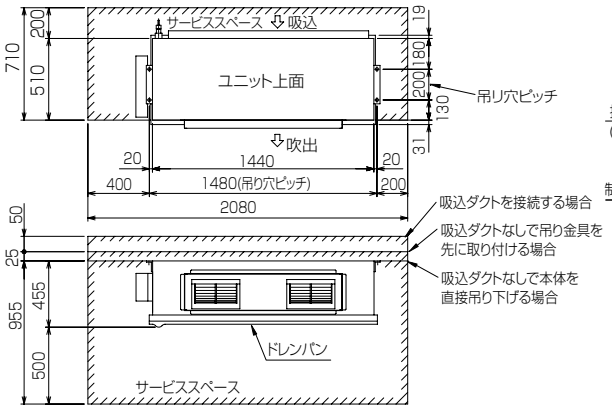

注1.吸込側にダクトを接続する場合は本体付属のエアフィルターを外して
別に吸込ダクト側にエアフィルターを準備してください。
2.吊りボルトが長くなり本体が振れる可能性がある場合は下記にご注意ください。
a)吊りボルトは耐震など必要に応じ、振れ止め用耐震支持部材にて補強を行ってください。
b)吊りボルトおよび振れ止め用耐震支持部材はM10を使用してください。(現地手配)

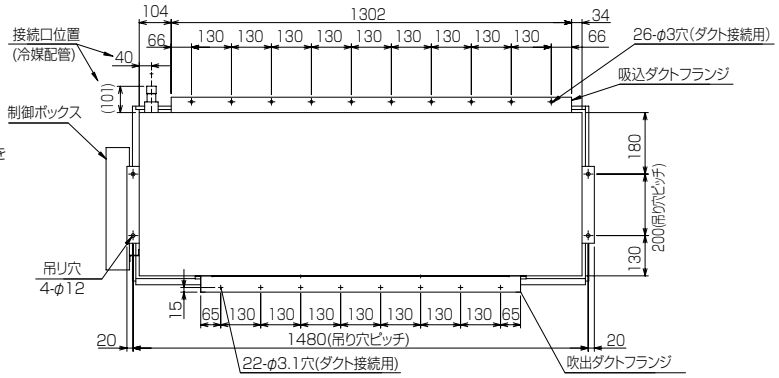

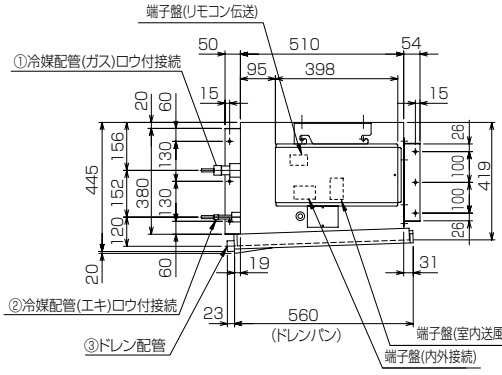

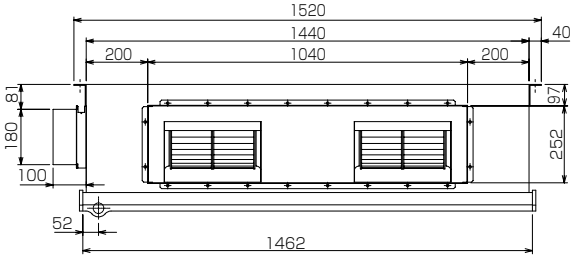

機　種	①ガス配管サイズ	②エキ配管サイズ	③ドレン配管
PE-RP224BA9	φ25.4	φ9.52	ドレンホース PT1(オス)
PE-RP280BA9		φ12.7	

(6) 厨房用〈天吊形〉

●PC-RP80HA9

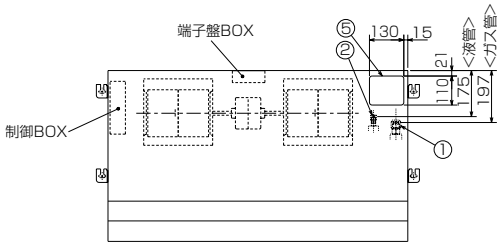

①冷媒配管接続口(ガス管側φ15.88/フレア接続：5/8F)
②冷媒配管接続口(液管側φ9.52/フレア接続：3/8F)
③付属フレキホース →ドレン配管(VP-25:パイプ外径φ32)接続口
④冷媒配管後取出し用ノックアウト穴
⑤冷媒配管上取出し用ノックアウト穴
⑥電線取入用ノックアウト穴 2-φ27
⑦内外接続用端子盤
⑧リモコン用端子盤
⑨フレッシュエアー取入用ダクトのノックアウト穴 2-φ200
別売ダクトフランジ(φ200用)
⑩室内機受電対応時、別売配線リプレースキット

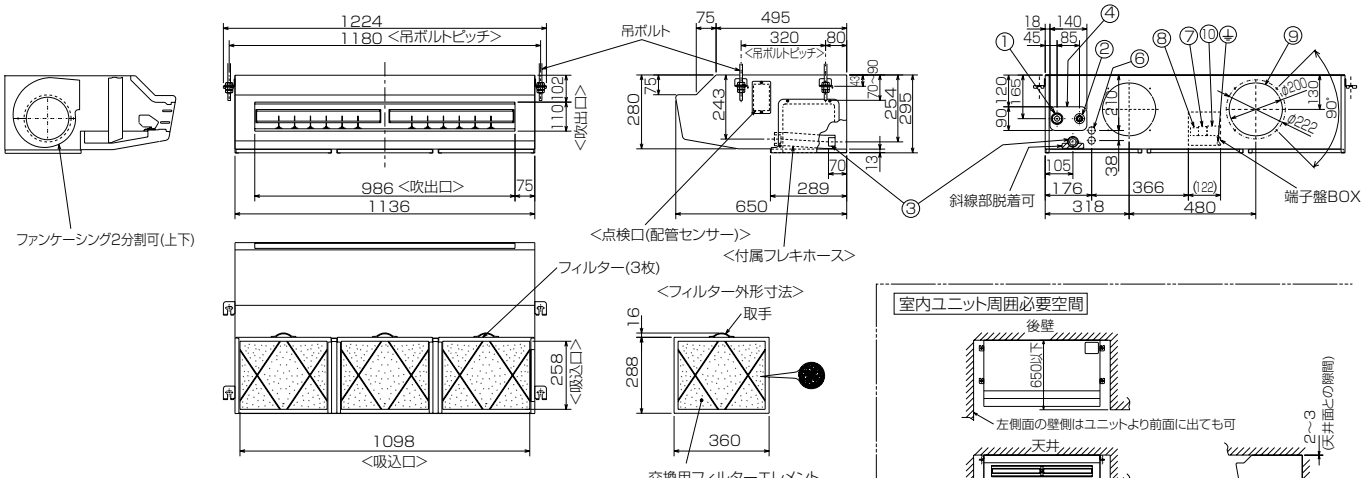

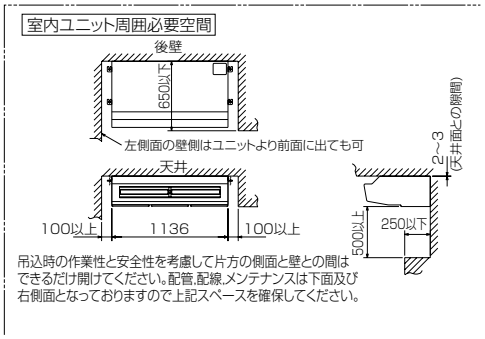

注意事項
1.天井の隅に廻り縁がある場合は、その寸法を考慮して据付けしてください。
2.吊りボルトは耐震など必要に応じ、振れ止め用耐震支持部材にて補強を行ってください。
3.吊りボルトはステンレス製の W3/8ネジまたは、M10を使用してください。(現地手配)
4.ドレン配管はPVC管VP-25を使用してください。
5.ワイヤードリモコンは、別売対応となります。
6.外郭のステンレスは、SUS430系 です。
7.本図内容は、改良のため予告無く変更する場合があります。

●PC-RP140HA9

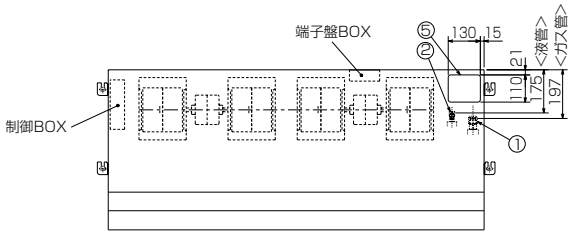

①冷媒配管接続口(ガス管側φ15.88/フレア接続：5/8F)
②冷媒配管接続口(液管側φ9.52/フレア接続：3/8F)
③付属フレキホース →ドレン配管(VP-25:パイプ外径φ32)接続口
④冷媒配管後取出し用ノックアウト穴
⑤冷媒配管上取出し用ノックアウト穴
⑥電線取入用ノックアウト穴 2-φ27
⑦内外接続用端子盤
⑧リモコン用端子盤
⑨フレッシュエアー取入用ダクトのノックアウト穴 3-φ200
別売ダクトフランジ(φ200用)
⑩室内機受電対応時、別売配線リプレースキット

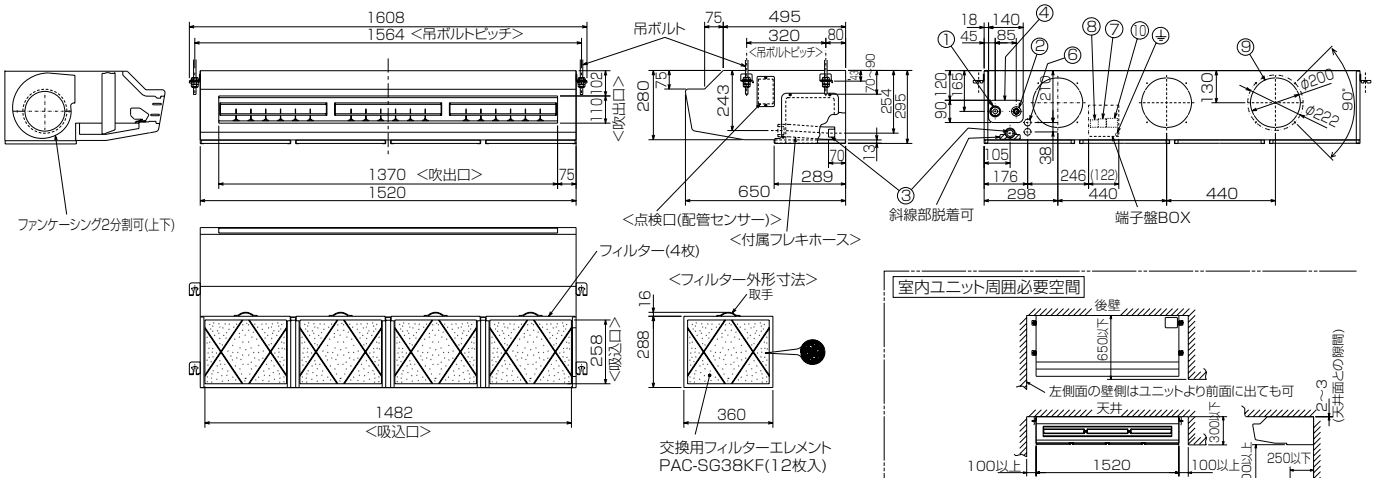

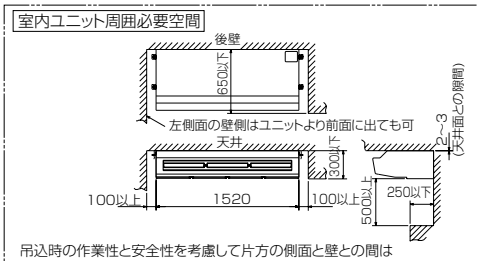

注意事項
1.天井の隅に廻り縁がある場合は、その寸法を考慮して据付けしてください。
2.吊りボルトは耐震など必要に応じ、振れ止め用耐震支持部材にて補強を行ってください。
3.吊りボルトはステンレス製の W3/8ネジまたは、M10を使用してください。(現地手配)
4.ドレン配管はPVC管VP-25を使用してください。
5.ワイヤードリモコンは、別売対応となります。
6.外郭のステンレスは、SUS430系 です。
7.本図内容は、改良のため予告無く変更する場合があります。

〈3-2〉 室外ユニット

(1) スリムZR/スリムER/スリムSR/冷房専用シリーズ

●PUZ-ZRP40～63(S)KA7
●PUZ-ERP40～63(S)KA7
●PU-CRP40～63(S)KA7

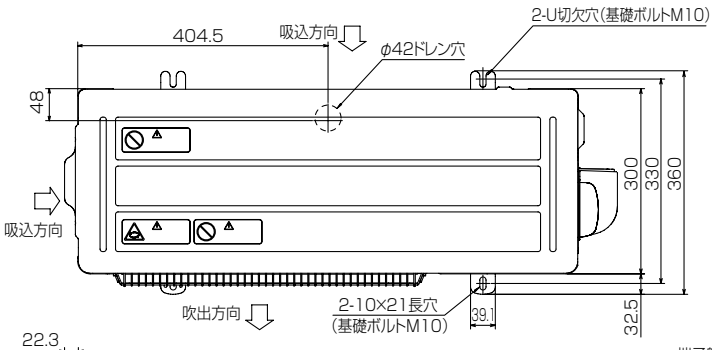

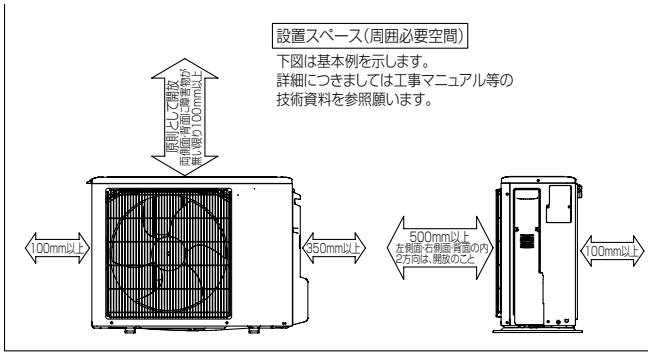

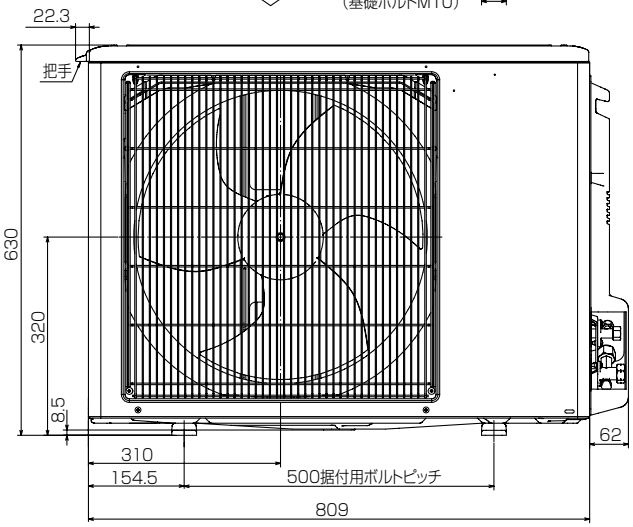

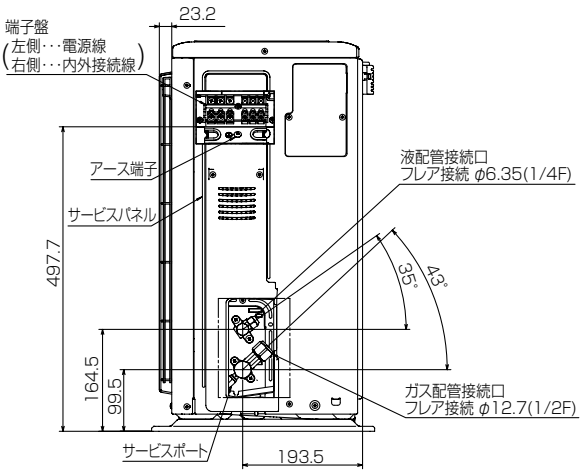

●PUZ-ZRP80(S)HA13
●PUZ-ERP80(S)HA13
●PU-CRP80(S)HA13

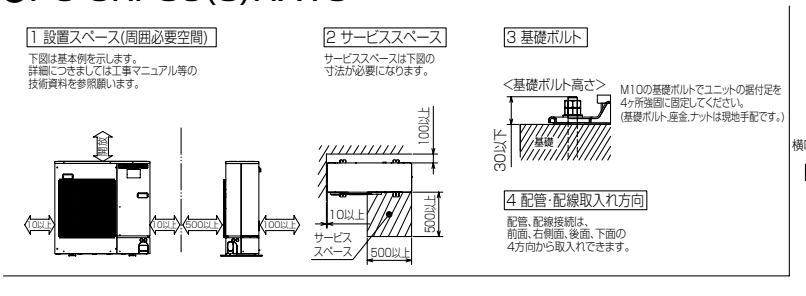

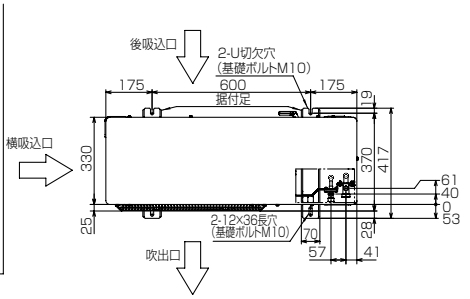

記号説明

①…冷媒ガス配管接続口(フレア接続)φ15.88(5/8F)
②…冷媒液配管接続口(フレア接続)φ9.52(3/8F)
※1…ストップバルブの接続先端寸法

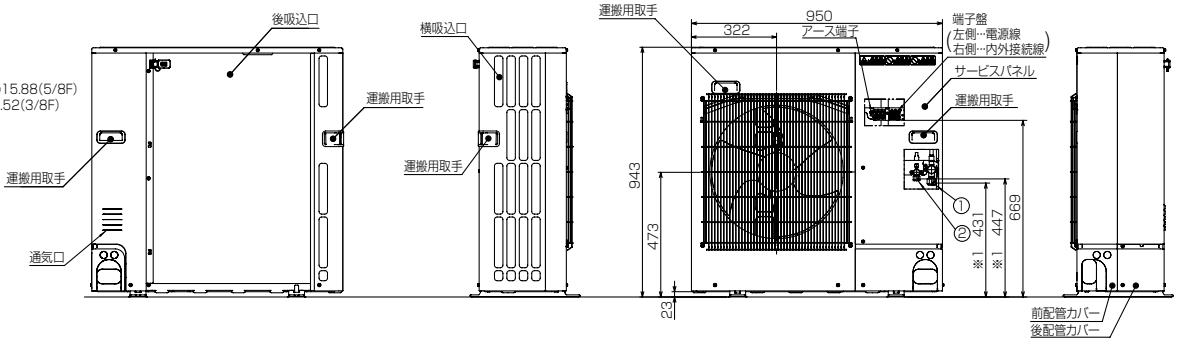

配管ノックアウト穴詳細

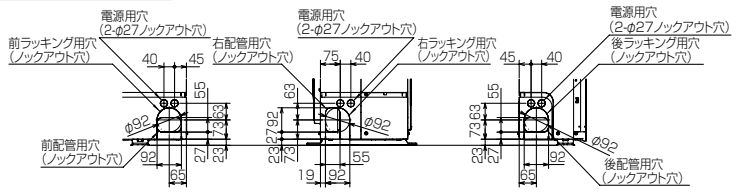

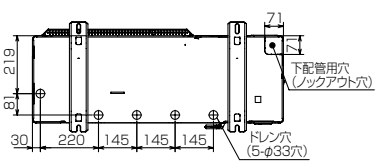

●PUZ-ZRP112～160KA7

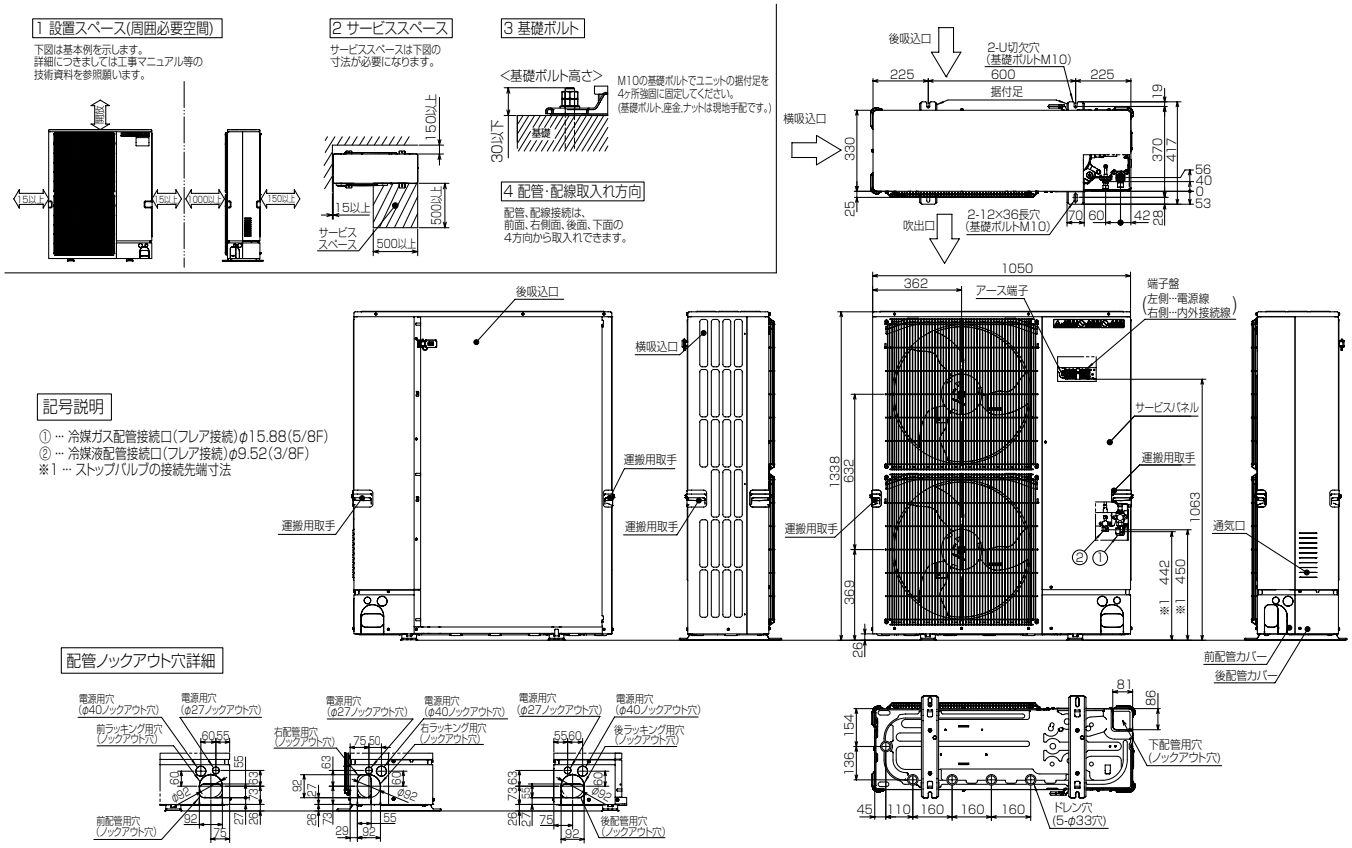

●PUZ-ERP112～160LA2
●PU-CRP112～160LA2

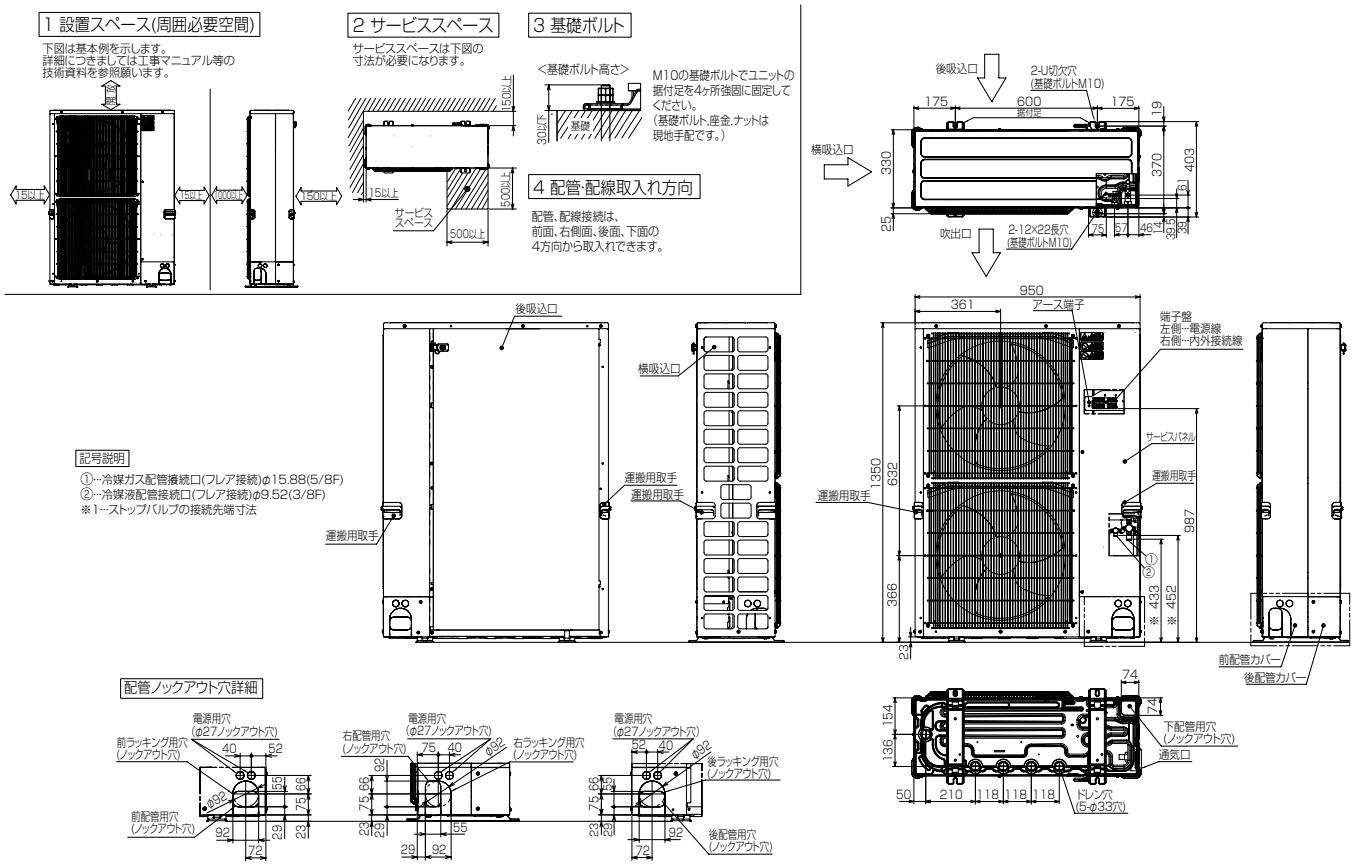

●PUZ-ZRP224・280KA7
●PUZ-ERP224・280KA7

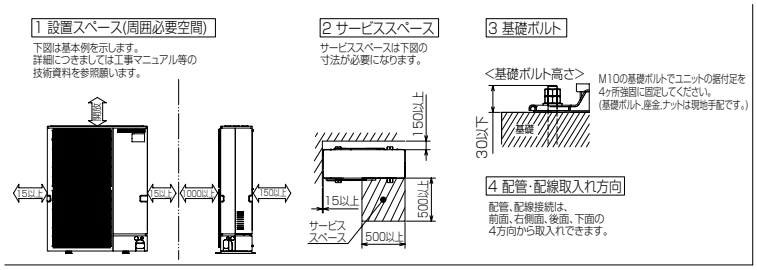

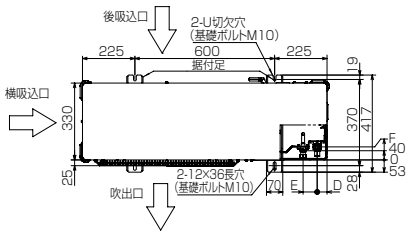

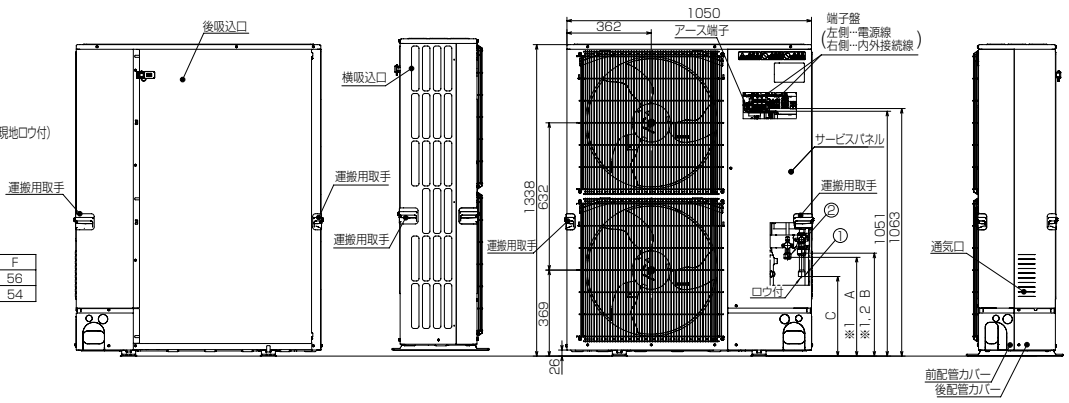

記号説明

① … 冷媒ガス配管接続口(付属ジョイント取付)φ25.4(現地ロウ付)
② … 冷媒液配管接続口(フレア接続)
※1 … ストップバルブの接続先端寸法
※2 … (フレア部)φ19.05(3/4F)

	②接続部	A
ZRP/ERP224	φ9.52(3/8F)	450
ZRP/ERP280	φ12.7(1/2F)	424

	B	C	D	E	F
ZRP224/280	442	342	42	60	56
ERP224/280	437	337	46	56	54

配管ノックアウト穴詳細

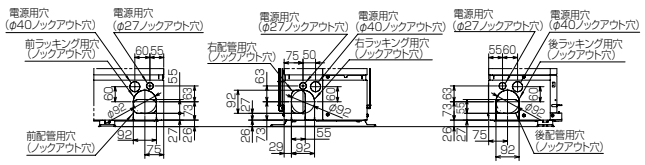

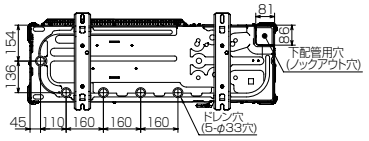

●PUZ-SRP40～63(S)HA12

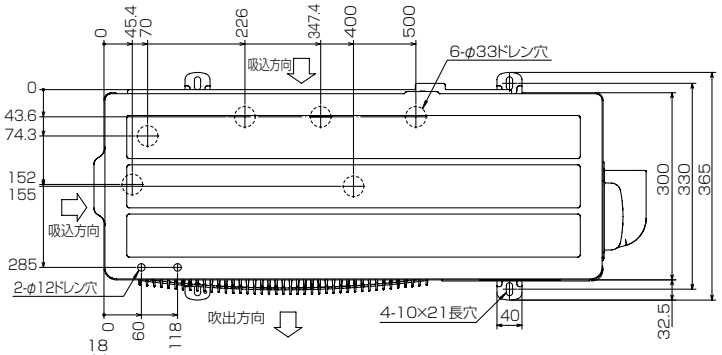

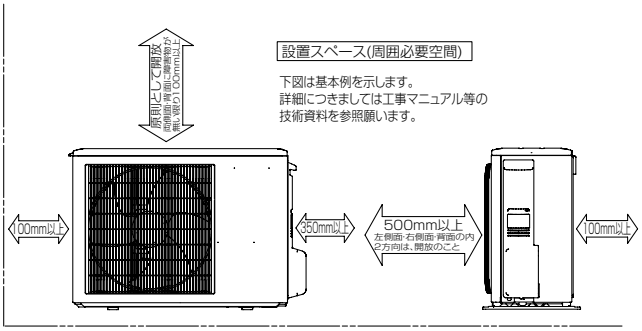

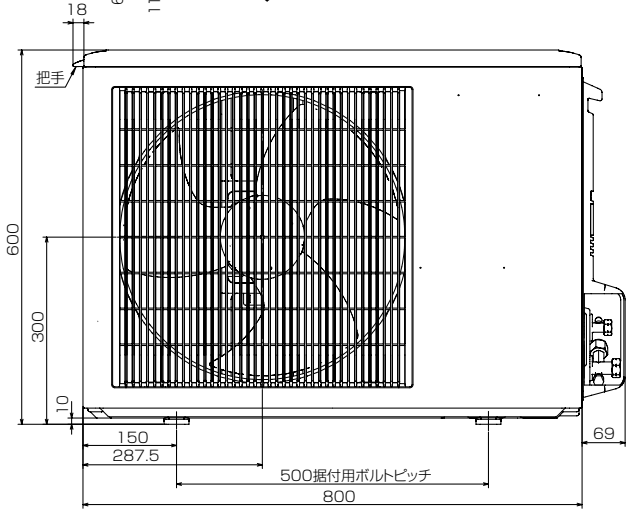

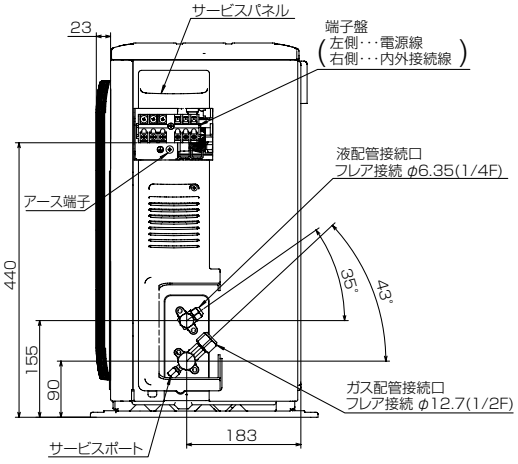

●PUZ-SRP80(S)HA12

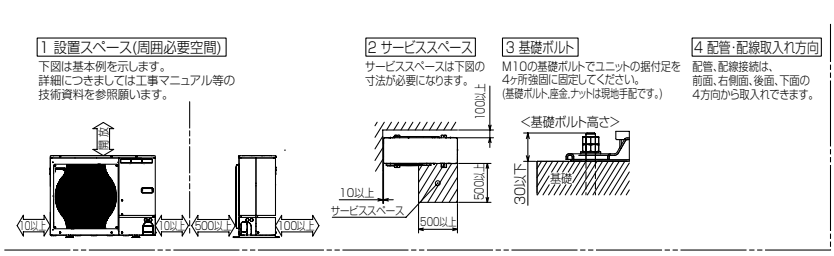

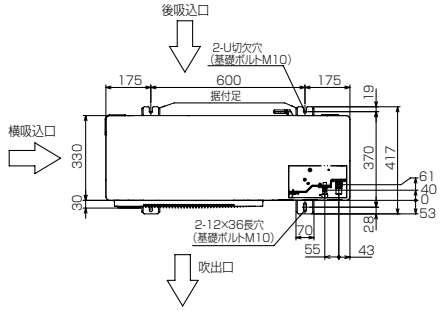

記号説明

①……冷媒ガス配管接続口(フレア接続)φ15.88(5/8F)
②……冷媒液管接続口(フレア接続)φ9.52(3/8F)
※1…ストップバルブの接続先端寸法を示します。

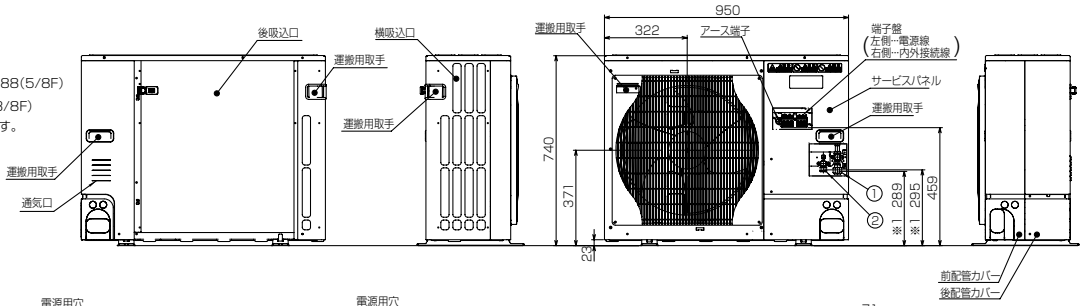

配管ノックアウト穴詳細

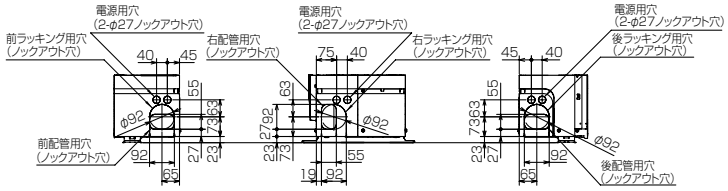

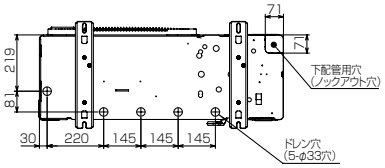

●PUZ-SRP112～160HA12

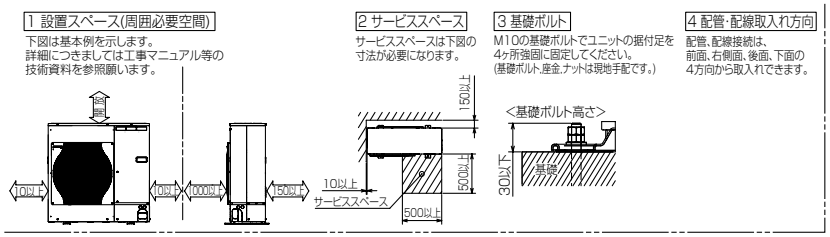

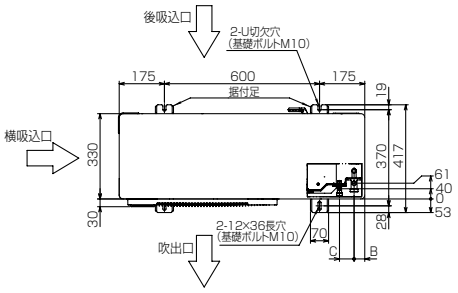

記号説明

①……冷媒ガス配管接続口(フレア接続)φ15.88(5/8F)
②……冷媒液管接続口(フレア接続)φ9.52(3/8F)
※1…ストップバルブの接続先端寸法を示します。

	A	B	C
SRP112,140	433	41	57
SRP160	441	43	55

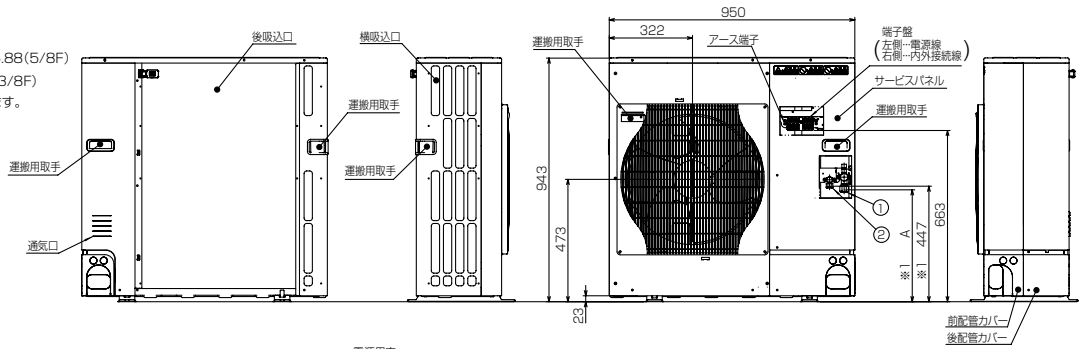

配管ノックアウト穴詳細

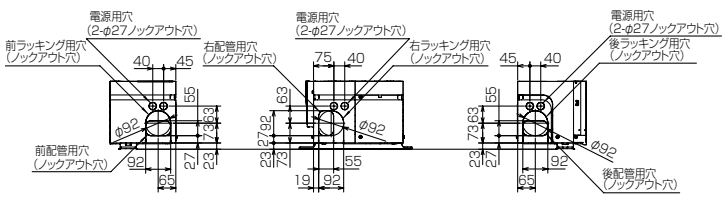

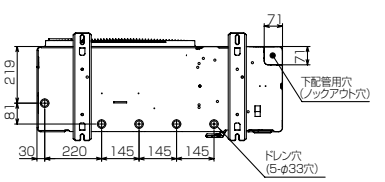

(2) ズバ暖スリム

●PUZ-HRP80～160HA13

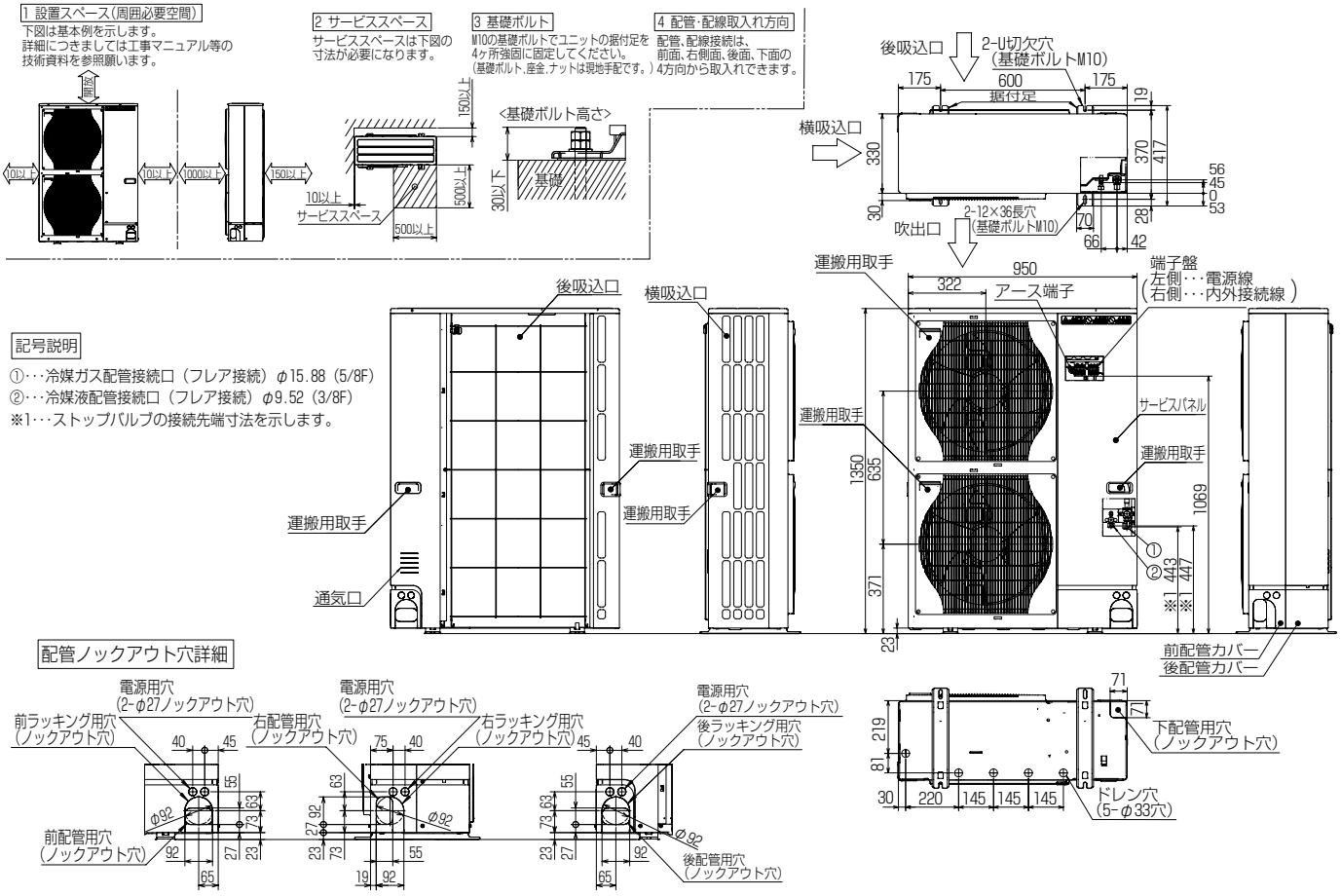

〈4〉機外配線

〈4-1〉スリムZR／スリムER／冷房専用シリーズ

(1)電気工事案内

（リモコンケーブルは別売部品または0.3㎟の電線を現地手配ください。壁掛形PK-RP40～50KA9形は室内ユニットに同梱しています。）

インバーター機種に使用する漏電遮断器は、誤動作のおそれがありますので、必ず高調波対応品をご使用ください。

電源配線 電源配線については、下記の方法がありますが事前に電力会社にご相談の上、その指示に合った配線をしてください。配線に当たっては、「電気設備に関する技術基準」「内線規程」に従ってください。

室外ユニットと室内ユニット間の内外接続配線は、以下 A 制御線・電源線兼用方式（工場出荷状態）、B 制御線・電源線分離方式、C 制御線・単独方式の3つのパターンがあります。それぞれの方式に適する電線・遮断器等を選定の上、工事願います。

A 制御線・電源線兼用方式（室外ユニットに電源を取り、制御信号とともに（電源重畳）、室内ユニットに供給）

■配線パターン

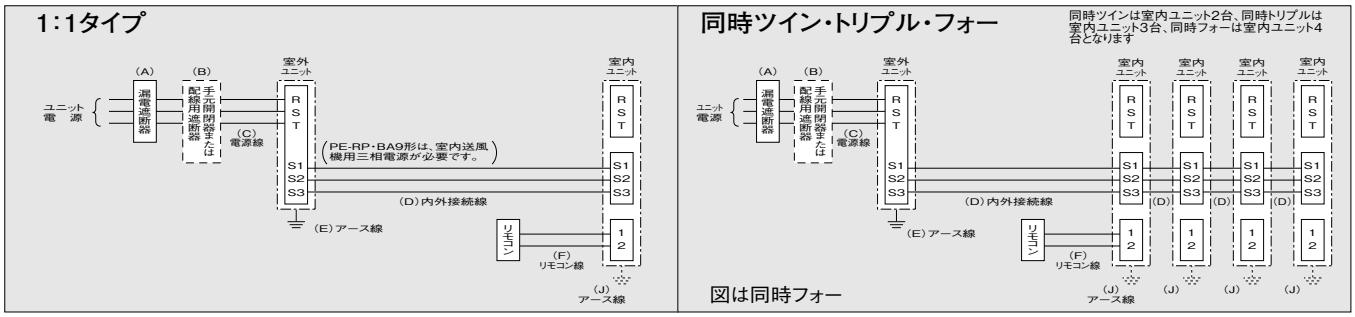

（注1）室内ユニットの電源は、内外接続線（制御線・電源線兼用）により、室外ユニットから供給されます。〈PE-RP・BA9形を除く〉
（注2）三相電源から、2線を取り出すことは内線規程の『三相3線式の設備不平衡率』30%以内により禁じられています。
（注3）壁掛形PKH-RP・KAL9形、PK-RP40～50KA9形を同時ツイン・トリプル・フォーにする場合は、別売の渡り配線キットPW-234Bが必要です。

スリムZR

ユニット電源配線（室外側）

能　力	電源	漏電遮断器定格電流	手元開閉器 開閉器容量	手元開閉器 B種ヒューズ	配線用遮断器定格電流	電源線太さ	内外接続線(VVF3芯) 総延長(注6) 50m以下	内外接続線(VVF3芯) 総延長 80m以下	アース線太さ	リモコン線太さ(2芯)
		A	B			C	D(注7)		E	F
P40～P63形	三相200V	15A	15A	15A	15A	2.0㎟	φ1.6(2.0㎟)	φ1.6	φ1.6	0.3㎟のケーブル
P80形		20A	30A	20A	20A	3.5㎟	φ1.6(2.0㎟)	φ2.0	φ1.6	
P112形		30A	30A	30A	30A	5.5㎟	φ1.6(2.0㎟)	φ2.0	φ1.6	
P140形		30A	30A	30A	30A	5.5㎟	φ1.6(2.0㎟)	φ2.0	φ1.6	
P160形		30A	30A	30A	30A	5.5㎟	φ1.6(2.0㎟)	φ2.0	φ1.6	
P224形		40A	60A	40A	40A	8.0㎟	φ2.0(3.5㎟)	φ2.6(注8)	φ2.0	
P280形		50A	60A	50A	50A	14.0㎟	φ2.0(3.5㎟)	φ2.6(注8)	φ2.0	
P40S～P56S形	単相200V	20A	30A	20A	20A	3.5㎟	φ1.6(2.0㎟)	φ1.6	φ1.6	
P63S形		30A	30A	30A	30A	3.5㎟	φ1.6(2.0㎟)	φ1.6	φ1.6	
P80S形		30A	30A	30A	30A	3.5㎟	φ1.6(2.0㎟)	φ2.0	φ1.6	

天井埋込形〈PE-RP・BA9形〉
※内外接続線とは別に室内ユニット専用電源が必要です。

室内送風機電源配線（室内側）

能　力	電源	漏電遮断器定格電流	手元開閉器 開閉器容量	手元開閉器 B種ヒューズ	配線用遮断器定格電流	電源線太さ	アース線太さ
		G	H			I	J
P224・P280形	三相200V	15A	15A	15A	15A	2.0㎟	φ1.6

スリムER、冷房専用シリーズ

ユニット電源配線（室外側）

能　力	電源	漏電遮断器定格電流	手元開閉器 開閉器容量	手元開閉器 B種ヒューズ	配線用遮断器定格電流	電源線太さ	内外接続線(VVF3芯) 総延長(注6) 50m以下	内外接続線(VVF3芯) 総延長 80m以下	アース線太さ	リモコン線太さ(2芯)
		A	B			C	D(注7)		E	F
P40～P63形	三相200V	15A	15A	15A	15A	2.0㎟	φ1.6(2.0㎟)	φ1.6	φ1.6	0.3㎟のケーブル
P80形		20A	30A	20A	20A	3.5㎟	φ1.6(2.0㎟)	φ2.0	φ1.6	
P112形		30A	30A	30A	30A	3.5㎟	φ1.6(2.0㎟)	φ2.0	φ1.6	
P140形		30A	30A	30A	30A	5.5㎟	φ1.6(2.0㎟)	φ2.0	φ1.6	
P160形		30A	30A	30A	30A	5.5㎟	φ1.6(2.0㎟)	φ2.0	φ1.6	
P224形		40A	60A	40A	40A	8.0㎟	φ2.0(3.5㎟)	φ2.6(注8)	φ2.0	
P280形		50A	60A	50A	50A	14.0㎟	φ2.0(3.5㎟)	φ2.6(注8)	φ2.0	
P40S～P56S形	単相200V	20A	30A	20A	20A	3.5㎟	φ1.6(2.0㎟)	φ1.6	φ1.6	
P63S形		30A	30A	30A	30A	3.5㎟	φ1.6(2.0㎟)	φ1.6	φ1.6	
P80S形		30A	30A	30A	30A	3.5㎟	φ1.6(2.0㎟)	φ2.0	φ1.6	

（注1）電源には必ず漏電遮断器を取り付けてください。ユニット電源には高調波対応品を選定してください。
（注2）漏電遮断器が地絡保護専用の場合には、漏電遮断器と直列に手元開閉器（開閉器+B種ヒューズ）、または配線用遮断器が必要です。
（注3）三相電源から、2線を取り出すことは内線規程の『三相3線式の設備不平衡率』30%以内により禁じられています。
（注4）ユニット電線太さは、20mまで電圧降下を見込んで選定してありますので、20mを超える場合は、電圧降下を考慮して「内線規程」等に従い、電線太さを選定してください。
（注5）この方式では、内外接続線は、室内・室外間の配線、室内・室内間の渡り配線の総延長が最大80mまで延長可能です。
（注6）VCTなどキャブタイヤケーブルの既設配線を流用する場合は、総延長30m以内に限り使用可能です。（壁掛形PKH-RP40～50KAL9形、PK-RP40～50KA9形を除く）新規配線を行う場合は、総延長に関わらずVVF平形ケーブルを使用してください。
（注7）壁掛形PKH-RP40～50KAL9形、PK-RP40～50KA9形はφ2.0を使用してください。
（注8）壁掛形PKH-RP56～80KAL9形はφ2.0を使用してください。

インバーター機種に使用する漏電遮断器は、誤動作のおそれがありますので、必ず高調波対応品をご使用ください。

B 制御線・電源線分離方式（室外ユニットに電源を取り、室内ユニットに供給。制御信号は電源線とは別の配線で通信）

配線リプレースキット（別売）が必要です。
壁掛形PKH-RP・KAL9形、PK-RP・KA9形は、制御線・電源線分離方式はできません。

■配線パターン

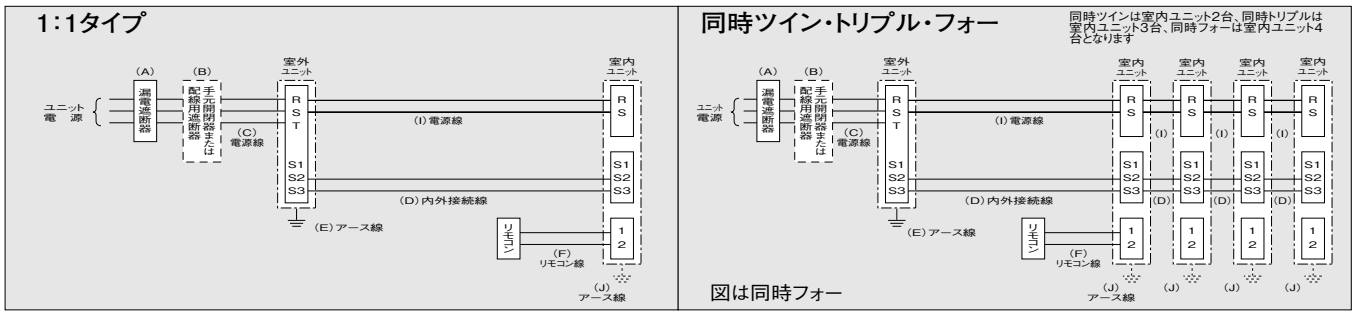

※内線規程「1305-1不平衡負荷の制限」より、不平衡率30%以内に入らない場合は、本配線パターンとすることはできません。

C 制御線単独方式（室内ユニットと室外ユニットに電源を別々に供給、制御信号は別の配線で通信）

配線リプレースキット（別売）が必要です。
壁掛形PKH-RP・KAL9形、PK-RP・KA9形は、制御線単独方式はできません。

■配線パターン

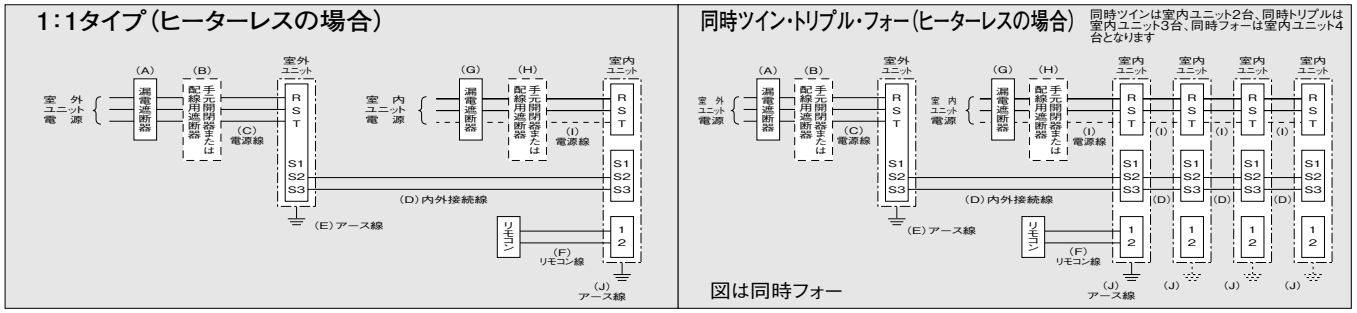

（注1）壁掛形PKH-RP・KAL9形、PK-RP・KA9形は、制御線・電源線分離方式、制御線単独方式はできません。

スリムZR

室外側電源配線

能　力	電源	漏電遮断器定格電流	手元開閉器		配線用遮断器定格電流	電源線太さ	内外接続線	アース線太さ	リモコン線太さ(2芯)
			開閉器容量	B種ヒューズ					
		A	B			C	D	E	F
P40～P63形	三相200V	15A	15A	15A	15A	2.0mm²	0.3mm²～のケーブル	φ1.6	0.3mm²のケーブル
P80形		20A	30A	20A	20A	3.5mm²		φ1.6	
P112形		30A	30A	30A	30A	5.5mm²		φ1.6	
P140形		30A	30A	30A	30A	5.5mm²		φ1.6	
P160形		30A	30A	30A	30A	5.5mm²		φ1.6	
P224形		40A	60A	40A	40A	8.0mm²		φ2.0	
P280形		50A	60A	50A	50A	14.0mm²		φ2.0	
P40S～P56S形	単相200V	20A	30A	20A	20A	3.5mm²		φ1.6	
P63S形		30A	30A	30A	30A	3.5mm²		φ1.6	
P80S形		30A	30A	30A	30A	3.5mm²		φ1.6	

スリムER、冷房専用シリーズ

室外側電源配線

能　力	電源	漏電遮断器定格電流	手元開閉器		配線用遮断器定格電流	電源線太さ	内外接続線	アース線太さ	リモコン線太さ(2芯)
			開閉器容量	B種ヒューズ					
		A	B			C	D	E	F
P40～P63形	三相200V	15A	15A	15A	15A	2.0mm²	0.3mm²～のケーブル	φ1.6	0.3mm²のケーブル
P80形		20A	30A	20A	20A	3.5mm²		φ1.6	
P112形		30A	30A	30A	30A	3.5mm²		φ1.6	
P140形		30A	30A	30A	30A	5.5mm²		φ1.6	
P160形		30A	30A	30A	30A	5.5mm²		φ1.6	
P224形		40A	60A	40A	40A	8.0mm²		φ2.0	
P280形		50A	60A	50A	50A	14.0mm²		φ2.0	
P40S～P56S形	単相200V	20A	30A	20A	20A	3.5mm²		φ1.6	
P63S形		30A	30A	30A	30A	3.5mm²		φ1.6	
P80S形		30A	30A	30A	30A	3.5mm²		φ1.6	

B制御線・電源線分離方式の場合

室内側電源配線

室外ユニットの能　力	漏電遮断器定格電流	手元開閉器		配線用遮断器定格電流	電源線太さ	アース線太さ
		開閉器容量	B種ヒューズ			
	G	H			I	J
P40～P160形	—	—	—	—	2.0mm²	φ1.6
P224・P280形	—	—	—	—	3.5mm²	

C制御線単独方式の場合

室内側電源配線

室内ユニットの合計台数	漏電遮断器定格電流	手元開閉器		配線用遮断器定格電流	電源線太さ	アース線太さ
		開閉器容量	B種ヒューズ			
	G	H			I	J
4台以下	15A	15A	15A	15A	2.0mm²	φ1.6

（注1）電源には必ず漏電遮断器を取り付けてください。ユニット電源には高調波対応品を選定してください。
（注2）漏電遮断器が地絡保護専用の場合には、漏電遮断器と直列に手元開閉器（開閉器+B種ヒューズ）、または配線用遮断器が必要です。
（注3）三相電源から、2線を取り出すことは内線規程の『三相3線式の設備不平衡率』30%以内により禁じられています。
（注4）ユニット電線太さは、20mまで電圧降下を見込んで選定してありますので、20mを超える場合は、電圧降下を考慮して「内線規程」等に従い、電線太さを選定してください。
（注5）この方式では、内外接続線は、室内・室外間の配線、室内・室内間の渡り配線の総延長が最大120mまで延長可能です。

■漏電遮断器（ELB）の選定

漏電遮断器は下記仕様品または同等品を選定ください。（NVは三菱電機製品の形名です。）

定格電流	15A	20A	30A	40A	50A	60A
漏電遮断器形名 定格感度電流 動作時間	NV30-Cシリーズ 30mA 0.1s以内	NV30-Cシリーズ 30mA 0.1s以内	NV30-Cシリーズ 30mA 0.1s以内	NV50-Cシリーズ 30mA 0.1s以内	NV50-Cシリーズ 100mA 0.1s以内	NV60-Cシリーズ 100mA 0.1s以内

インバーター機種に使用する漏電遮断器は、誤動作のおそれがありますので、必ず高調波対応品（上表相当品）をご使用ください。

(2)スリムZR・スリムER・冷房専用シリーズ　冷媒配管

■シングル(1:1)タイプ配管サイズと延長配管の制限 R410A

組合せ	能　力	配管サイズ〈液/ガス〉	接続方法		延長配管の制限			
			室内	室外	配管実長L(m) スリムZR	配管実長L(m) スリムER・冷房専用シリーズ	高低差H(m)	ベンド数
シングル(1:1)	P40～P63形	φ6.35/φ12.7	フレア	フレア	50m		30m	15
	P80形	φ9.52/φ15.88						
	P112～P160形	φ9.52/φ15.88			75m		30m	
	P224形	φ9.52/φ25.4	フレア／ロウ付	フレア／ロウ付	120m	100m	30m	15
	P280形	φ12.7/φ25.4						

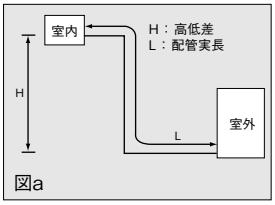

図a

■同時ツイン・トリプル・フォーシステム配管サイズと延長配管の制限 R410A

組合せ	能　力	配管サイズ		配管実長〈m〉			分岐後実長 B、C、D、E	高低差〈m〉		ベンド数
		主管部〈液/ガス〉	枝管部〈液/ガス〉	総長 A+B+C+D+E スリムZR	総長 A+B+C+D+E スリムER・冷房専用シリーズ	室内～室内間の差		室内～室外	室内～室内	
同時ツイン	P80形	φ9.52/φ15.88	室内ユニット P40～P63形 φ6.35/φ12.7	50m		|B-C| 8m	20m	H 30m	h 1m	15ヵ所(注b)
	P112～P160形			75m						
	P224形	φ9.52/φ25.4		120m	100m		30m	H 30m		
	P280形	φ12.7/φ25.4								
同時トリプル	P160形	φ9.52/φ15.88	P71～P140形 φ9.52/φ15.88	75m		|B-C| |C-D| |B-D| 8m	20m	H 30m		
	P224形	φ9.52/φ25.4		120m	100m		30m			
同時フォー	P224形	φ9.52/φ25.4		120m	100m	|B-C| |B-D| |B-E| |C-D| |C-E| |D-E| 8m	30m	H 30m		
	P280形	φ12.7/φ25.4								

(注)a.インバーター同時ツイン、トリプル、フォーは、インバーター室内ユニット同容量・同タイプ、同容量・異タイプの組み合わせです。
b.冷媒配管曲り限界は〈A+B〉〈A+C〉〈A+D〉〈A+E〉の範囲でそれぞれ8ヵ所以内に、かつ〈A+B+C+D+E〉で15ヵ所以内にしてください。
c.室外ユニットはチャージレス仕様です。30mを超える追加冷媒量については追加チャージ情報をご覧ください。
d.P224、P280形については〈A+B〉〈A+C〉〈A+D〉〈A+E〉の範囲は100m以下です。

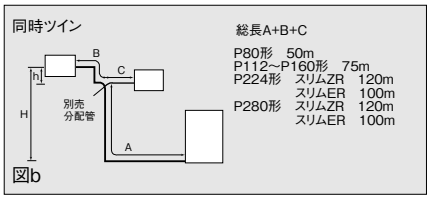

図b

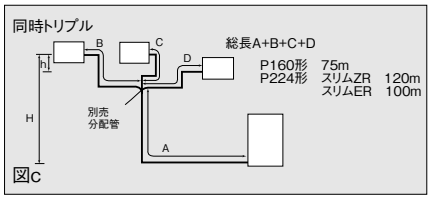

図c

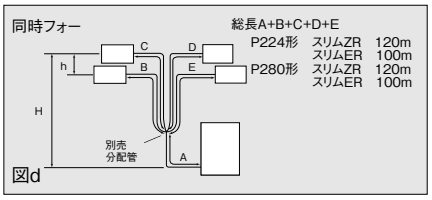

図d

(3)追加チャージ情報　※30mチャージレス仕様です。30mを超える配管時の現地での追加冷媒量については、下表をご覧ください。

スリムZR

室外ユニット形名	許容配管長	本体充填冷媒量	30mを超える配管時の追加冷媒量 31m～40m以下	41m～50m以下	51m～60m以下	61m～70m以下	71m～75m以下	76m～120m以下
PUZ-ZRP40(S)KA7形	50m以下	2.4kg	0.2kg	0.4kg				
PUZ-ZRP45～56(S)KA7形		2.4kg	0.2kg	0.4kg				
PUZ-ZRP63(S)KA7形		2.5kg	0.2kg	0.4kg				
PUZ-ZRP80(S)HA13形		3.4kg	0.6kg	1.2kg				
PUZ-ZRP112KA7形	※1 75m以下	4.9kg	0.6kg	1.2kg	1.8kg	2.4kg		
PUZ-ZRP140KA7形		4.9kg						
PUZ-ZRP160KA7形		5.7kg						
PUZ-ZRP224KA7形	120m以下※2	6.5kg	0.9kg	1.8kg	2.7kg	3.6kg	追加充填量を下式にて算出	
PUZ-ZRP280KA7形	120m以下※2	7.7kg	1.1kg	2.2kg	3.3kg	4.4kg		

スリムER

室外ユニット形名	許容配管長	本体充填冷媒量	30mを超える配管時の追加冷媒量 31m～40m以下	41m～50m以下	51m～60m以下	61m～70m以下	71m～75m以下	76m～100m以下
PUZ-ERP40(S)KA7形	50m以下	2.2kg	0.2kg	0.4kg				
PUZ-ERP45～56(S)KA7形		2.4kg	0.2kg	0.4kg				
PUZ-ERP63(S)KA7形		2.5kg	0.2kg	0.4kg				
PUZ-ERP80(S)HA13形		3.4kg	0.6kg	1.2kg				
PUZ-ERP112LA2形	※1 75m以下	4.6kg	0.6kg	1.2kg	1.8kg	2.4kg		
PUZ-ERP140・160LA2形		4.6kg						
PUZ-ERP224KA7形	100m以下※2	6.5kg	0.9kg	1.8kg	2.7kg	3.6kg	追加充填量を下式にて算出	
PUZ-ERP280KA7形	100m以下※2	7.7kg	1.1kg	2.2kg	3.3kg	4.4kg		

※1 既設配管を洗浄レスで利用する場合には50m以下。　※2 既設配管を洗浄レスで利用する場合には70m以下。

■P224・P280形で総配管長が70mを超える場合の追加充填量

以下の要領で追加充填量を算出してください。ただし、算出した追加充填量が「70m追加チャージ量」より少なくなる場合は、「70m追加チャージ量」を追加充填してください。

70m時追加チャージ量	
	P224形　3.6kg
	P280形　4.4kg

P224・P280形追加充填量(kg) ＝ 主管[液管サイズφ12.7の総長(m)×0.11(kg/m) ＋ 液管サイズφ9.52の総長(m)×0.09(kg/m)] ＋ 枝管[液管サイズφ9.52の総長(m)×0.06(kg/m) ＋ 液管サイズφ6.35の総長(m)×0.02(kg/m)] － 3.6(kg)

冷房専用シリーズ

室外ユニット形名	許容配管長	本体充填冷媒量	30mを超える配管時の追加冷媒量 31m～40m以下	41m～50m以下	51m～60m以下	61m～70m以下	71m～75m以下	76m～100m以下
PU-CRP40(S)KA7形	50m以下	2.2kg	0.1kg	0.2kg				
PU-CRP45～56(S)KA7形		2.4kg	0.1kg	0.2kg				
PU-CRP63(S)KA7形		2.5kg	0.1kg	0.2kg				
PU-CRP80(S)HA13形		3.4kg	0.3kg	0.6kg				
PU-CRP112LA2形	※1 75m以下	4.6kg	0.3kg	0.6kg	0.9kg	1.2kg		
PU-CRP140・160LA2形		4.6kg						

※1 既設配管を洗浄レスで利用する場合には50m以下。

(4)冷媒量判定機能

室外制御基板からの診断

作業フロー

◎**事前準備** ・冷媒ボンベを重量計にのせる。
・ブレーカーをONにする。

冷媒量判定機能は暖房運転で行います。

室外ユニット制御基板上のスイッチSW7-5をON

↓ 圧縮機運転開始 ※1

Case1 冷媒充填の要否 **判定中** ※2
確実な配管長分の冷媒を追加

Case6 **条件外** ※1

Case2 Case3 **充填必要** ※3

Case4 **適量**
圧縮機自動停止

Case5 **過充填** ※4
圧縮機自動停止

スイッチSW7-5をOFF

試 運 転

※1 スリムZRの冷媒量判定は外気温度0℃～43℃以下の場合に実施します。
ズバ暖スリムの冷媒量判定は外気温度−10℃～43℃以下の場合に実施します。
なお、室内温度が8℃以下の場合、冷媒量判定はできません。
本条件以外にも運転停止し、判定運転ができない場合があります。
※2 結果がでるまでに外気温度10℃未満は約20分、それ以外は約12分かかります。
なお、冷媒の不足が大きい時は約5分で判定する場合があります。
※3 機種に合わせて冷媒量を充填してください。(表1参照)
※4 冷媒を追加した場合は、冷媒をいったん回収し、所定の冷媒量を入れてから再判定してください。
配管長が短い場合、過充填と判定される場合があります。
※5 本機能をご使用する前に、室外ユニット同梱の据付説明書を必ずお読みください。

■ 診断結果と対応

表示	LED1(緑)	LED2(赤)	判定内容
Case1	常時点灯	6秒間に1回点灯 ●○○○○○○○○○○	判定中
Case2	常時点灯	6秒間に2回点灯 ●○●○○○○○○○○	充填必要 表1参照
Case3	常時点灯	6秒間に3回点灯 ●○●●○○○○○○○	
Case4	常時点灯	3秒点灯、3秒消灯 ●●●●●●○○○○○○	適量 圧縮機自動停止
Case5	常時点灯	6秒間に5回点灯 ●○●○●○●○●○○	過充填 圧縮機自動停止
Case6	常時点灯	6秒間に1秒消灯 ●●●●●○○●●●●●	条件外 判定運転 条件外※1

1マス0.5秒 ●色付:点灯 ●色無:消灯

■表1 1回当りの冷媒充填量

スリムZR	Case2	Case3
P40～P63形	200g	100g
P80～P160形	300g	120g
P224・P280形	500g	200g

ズバ暖スリム	Case2	Case3
P80～P160形	400g	200g

(注意)冷媒充填後、次の判定まで1分以上お待ちください。

■制御基板 ※この写真はスリムZR P80形です。

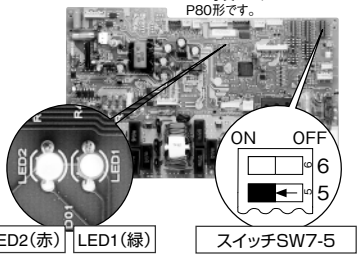

LED2(赤) LED1(緑) スイッチSW7-5

MAスマートリモコンからの診断

MAスマートリモコン(PAR-35MA)から冷媒量の診断を行うことができます。(主リモコンのみ)

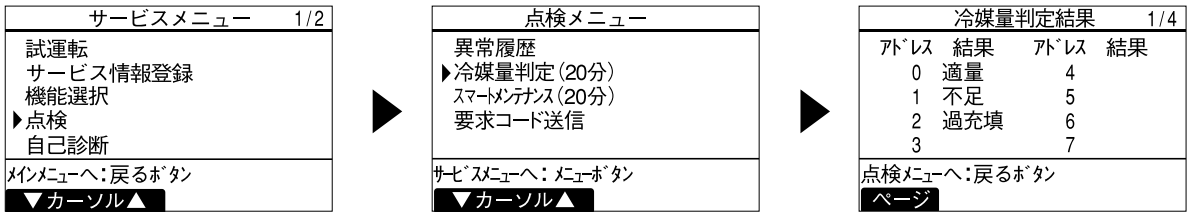

※1 スリムZRの冷媒量判定は外気温度0℃～43℃以下の場合に実施します。
ズバ暖スリムの冷媒量判定は外気温度−10℃～43℃以下の場合に実施します。なお、室内温度が8℃以下の場合、冷媒量判定はできません。
※2 結果がでるまでに外気温度10℃未満は約20分、それ以外は約12分かかります。なお、冷媒の不足が大きい時は約5分で判定する場合があります。

(5)ドレン配管

ドレン配管サイズ(室内ユニット)

室内ユニット形名		ドレン配管サイズ
天井カセット形	PL-ZRP・EA、PL-ERP・EA、PL-RP・JA9 PL-RP・LA9、PM-RP・FA9	VP-25 (外径φ32)
天井ビルトイン形	PD-RP・GA9	
天井埋込形	PE-RP・DA9、PE-RP・CA9	
	PE-RP・BA9	PT1メス(注)(本体側から見て)

室内ユニット形名		ドレン配管サイズ
天吊形	PC-RP・KA(L)9、PC-RP・BA9/CA9	VP-20(外径φ26)
壁掛形	PKH-RP・KAL9、PK-RP・KA9	VP-16(外径φ22)
床置形	PS-RP・KA9、PF-RP・BA9	VP-20(外径φ26)
厨房用	PC-RP・HA9	VP-25(外径φ32)

(6) R410A スリムZR、スリムER、冷房専用シリーズ既設配管施工手順

既設配管利用の際には、現場の状況をご確認の上、下記手順で施工願います。

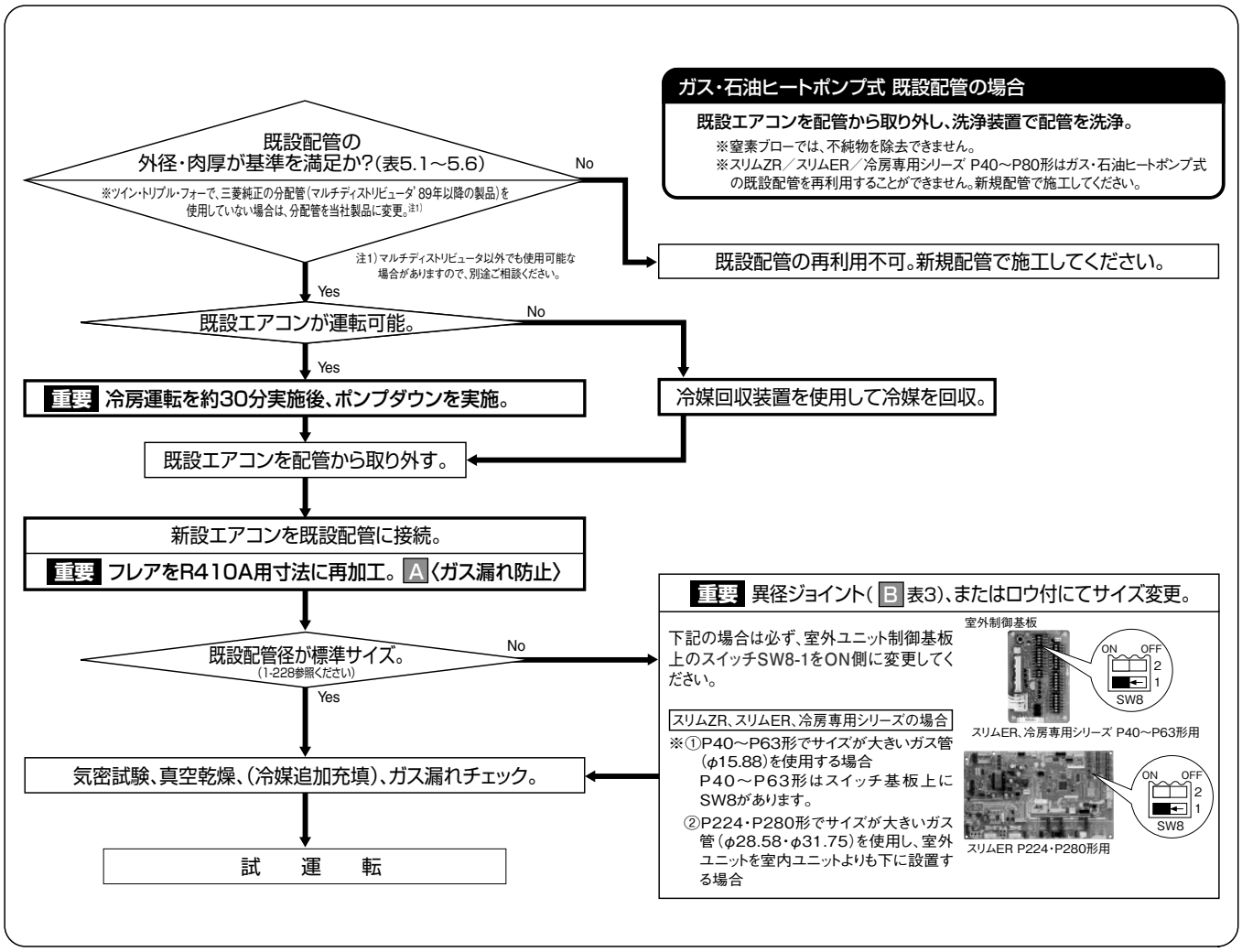

A R410A用フレア加工

フレアを必ずR410A用寸法に再加工してください。
※R410AはR22に比べ約1.6倍作動圧力が高いため、再加工せずに使用するとガス漏れします。

表1 フレア加工寸法 〔mm〕

配管外径	A(+0.4 −0.4)	
	R410A	R22・R407C
φ6.35	9.1	9.0
φ9.52	13.2	13.0
φ12.7	16.6	16.2
φ15.88	19.7	19.4
φ19.05	24.0	23.3

■フレア加工

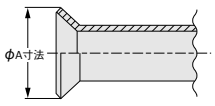

表2 フレアナット寸法 〔mm〕

配管外径	B(+0.6 −0.6)	
	R410A	R22・R407C
φ6.35	17	17
φ9.52	22	22
φ12.7	26	24
φ15.88	29	27
φ19.05	36	36

■フレアナット

フレアナットは室内・室外ユニット本体に付属のものを使用(既設のフレアナットは使用不可)

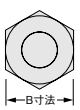

B 別売部品

表3 リプレース異径ジョイント 〔mm〕

形　名	A(ユニット側)	B(配管側)	C
PAC-SG72RJ	φ6.35	φ9.52	59.5
PAC-SG73RJ	φ9.52	φ12.7	66.5
PAC-SG74RJ	φ12.7	φ15.88	75.0
PAC-SG75RJ	φ15.88	φ19.05	78.5

各1個入り(必要数手配してください)

■リプレース異径ジョイント外形図

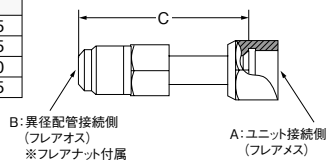

表4 配管用ドライヤ

形　名	仕　様
PAC-SG81DR	液管φ6.35用
PAC-SG82DR	液管φ9.52用
PAC-SG85DR	液管φ12.7用

※ドライヤは当社純正品を使用してください。

■配管用ドライヤ外形図

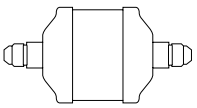

※接続パイプ、断熱材付属。

R410A スリムZR、スリムER、冷房専用シリーズ既設配管施工手順

異径配管接続について　異径の配管を使用する場合、下記の制約があります。

1:1(シングル)の場合

表5.1 最大配管長制約(P40～P160形)

液管(mm)	外径	φ6.35			φ9.52			φ12.7	
	肉厚	t0.8			t0.8			t0.8	
ガス管(mm)	外径	φ9.52	φ12.7	φ15.88	φ12.7	φ15.88	φ19.05	φ15.88	φ19.05
	肉厚	t0.8	t0.8	t1.0	t0.8	t1.0	t1.0	t1.0	t1.0
P40～P63形		□ 30m* [30m*]	標準サイズ 50m [30m]	○注 30m [30m]	△ 30m [20m]	△注 30m [20m]			
P80形			□ 10m [10m]	○ 10m [10m]	□ 30m [30m]	標準サイズ 50m [30m]		△ 30m [20m]	
P112～P160形						標準サイズ 50m※1 [30m]	○ 50m [30m]	△ 50m [20m]	△ 50m [20m]

＊P56・P63形の場合10m

注:室外ユニット制御基板上のスイッチSW8-1をON側に変更が必要。

表5.2 最大配管長制約(P224・P280形)

P280形にてφ19.05のO材(肉厚1.0mm)は使用できません。1/2HまたはH材に変更が必要です。

液管(mm)	外径	φ9.52				φ12.7				φ15.88			
	肉厚	t0.8				t0.8				t1.0			
ガス管(mm)	外径	φ19.05	φ22.2	φ25.4	φ28.58	φ19.05	φ22.2	φ25.4	φ28.58	φ22.2	φ25.4	φ28.58	φ31.75
	肉厚	t1.0	t1.0	t1.0	t1.0	t1.0	t1.0	t1.0	t1.0	t1.0	t1.0	t1.0	t1.1
P224形		□ 20m [20m]	□ 50m [30m]	標準サイズ 70m※2 [30m]	○SW 70m [30m]	□ 20m [20m]	□ 50m [30m]	○ 70m [30m]	○SW 70m [30m]	△ 50m [20m]	△ 50m [20m]	△SW 50m [20m]	※3△SW 50m [20m]
P280形		□ 20m [20m]	□ 50m [30m]	○ 70m [30m]	○SW 70m [30m]	□ 20m [20m]	□ 50m [30m]	標準サイズ 70m※2 [30m]	○SW 70m [30m]	△ 50m [20m]	△ 50m [20m]	△SW 50m [20m]	※3△SW 50m [20m]

注)φ22.2以上の配管がO材の場合は、1/2HまたはH材に変更が必要。
P280形にてφ19.05の配管がO材の場合は、1/2HまたはH材に変更が必要。

配管径と肉厚

外径(mm)	φ6.35	φ9.52	φ12.7	φ15.88	φ19.05	φ22.2	φ25.4	φ28.58	φ31.75
肉厚(mm)	0.8	0.8	0.8	1.0	1.0	1.0	1.0	1.0	1.1

注)φ22.2以上は1/2HまたはH材を使用
P280形にてφ19.05は1/2HまたはH材を使用

同時ツインの場合(P80～P160形)

表5.3 最大配管長(主管[A]+枝管[B]+[C])制約

能力			P80ツイン(P40×2)	P112ツイン(P56×2)				P140ツイン(P71×2)・P160ツイン(P80×2)		
主管径(mm)[A]	液管		φ6.35	φ9.52	φ9.52	φ9.52	φ12.7	φ9.52	φ9.52	φ12.7
	ガス管		φ12.7	φ15.88	φ15.88	φ19.05	φ19.05	φ15.88	φ19.05	φ19.05
枝管径(mm)[B・C]	液管	φ6.35		標準サイズ 50m [30m]	標準サイズ 50m※1 [30m]	○ 50m [30m]	△ 50m [20m]			
	ガス管	φ12.7								
	液管	φ9.52		○ 50m [30m]	○ 50m [30m]	○ 50m [30m]	△ 50m [20m]	標準サイズ 50m※1 [30m]	○ 50m [30m]	△ 50m [20m]
	ガス管	φ15.88								
	液管	φ9.52								
	ガス管	φ19.05								

同時ツインの場合(P224・P280形)

表5.4 最大配管長(主管[A]+枝管[B]+[C])制約

P280形にてφ19.05のO材(肉厚1.0mm)は使用できません。1/2HまたはH材に変更が必要です。

能力			P224ツイン(P112×2)												P280ツイン(P140×2)※4											
主管径(mm)[A]	液管		φ9.52				φ12.7				φ15.88				φ9.52				φ12.7				φ15.88			
	ガス管		φ19.05	φ22.2	φ25.4	φ28.58	φ19.05	φ22.2	φ25.4	φ28.58	φ22.2	φ25.4	φ28.58	φ31.75	φ19.05	φ22.2	φ25.4	φ28.58	φ19.05	φ22.2	φ25.4	φ28.58	φ22.2	φ25.4	φ28.58	φ31.75
枝管径(mm)[B・C]	液管	φ6.35																								
	ガス管	φ12.7																								
	液管	φ9.52	□ 20m [20m]	□ 50m [30m]	標準サイズ 70m※2 [30m]	○SW 70m [30m]	□ 20m [20m]	□ 50m [30m]	○ 70m [30m]	○SW 70m [30m]	△ 50m [20m]	△ 50m [20m]	△SW 50m [20m]	※3△SW 50m [20m]	※4□ 20m [20m]	□ 50m [30m]	○ 70m [30m]	○SW 70m [30m]	※4□ 20m [20m]	□ 50m [30m]	標準サイズ 70m※2 [30m]	○SW 70m [30m]	△ 50m [20m]	△ 50m [20m]	△SW 50m [20m]	※3△SW 50m [20m]
	ガス管	φ15.88																								
	液管	φ9.52	□ 20m [20m]	□ 50m [30m]	○ 70m [30m]	○SW 70m [30m]	□ 20m [20m]	□ 50m [30m]	○ 70m [30m]	○SW 70m [30m]	△ 50m [20m]	△ 50m [20m]	△SW 50m [20m]	※3△SW 50m [20m]	※4□ 20m [20m]	□ 50m [30m]	○ 70m [30m]	○SW 70m [30m]	※4□ 20m [20m]	□ 50m [30m]	○ 70m [30m]	○SW 70m [30m]	△ 50m [20m]	△ 50m [20m]	△SW 50m [20m]	※3△SW 50m [20m]
	ガス管	φ19.05																								
	液管	φ12.7	□ 20m [20m]	□ 50m [30m]	○ 70m [30m]	○SW 70m [30m]	□ 20m [20m]	□ 50m [30m]	○ 70m [30m]	○SW 70m [30m]	△ 50m [20m]	△ 50m [20m]	△SW 50m [20m]	※3△SW 50m [20m]	※4□ 20m [20m]	□ 50m [30m]	○ 70m [30m]	○SW 70m [30m]	※4□ 20m [20m]	□ 50m [30m]	○ 70m [30m]	○SW 70m [30m]	△ 50m [20m]	△ 50m [20m]	△SW 50m [20m]	※3△SW 50m [20m]
	ガス管	φ19.05																								

同時トリプルの場合

表5.5 最大配管長(主管[A]+枝管[B]+[C]+[D])制約

能力			P160トリプル(P56×3)			P224トリプル(P80×3)											
主管径(mm)[A]	液管		φ9.52		φ12.7	φ9.52				φ12.7				φ15.88			
	ガス管		φ15.88	φ19.05	φ19.05	φ19.05	φ22.2	φ25.4	φ28.58	φ19.05	φ22.2	φ25.4	φ28.58	φ22.2	φ25.4	φ28.58	φ31.75
枝管径(mm)[B・C・D]	液管	φ6.35	標準サイズ 50m※1 [30m]	○ 50m [30m]	△ 50m [20m]												
	ガス管	φ12.7															
	液管	φ9.52	○ 50m [30m]	○ 50m [30m]	△ 50m [20m]	□ 20m [20m]	□ 50m [30m]	標準サイズ 70m※2 [30m]	○SW 70m [30m]	□ 20m [20m]	□ 50m [30m]	○ 70m [30m]	○SW 70m [30m]	△ 50m [20m]	△SW 50m [20m]	※3△SW 50m [20m]	
	ガス管	φ15.88															
	液管	φ9.52				□ 20m [20m]	□ 50m [30m]	○ 70m [30m]	○SW 70m [30m]	□ 20m [20m]	□ 50m [30m]	○ 70m [30m]	○SW 70m [30m]	△ 50m [20m]	△SW 50m [20m]	※3△SW 50m [20m]	
	ガス管	φ19.05															
	液管	φ12.7				□ 20m [20m]	□ 50m [30m]	○ 70m [30m]	○SW 70m [30m]	□ 20m [20m]	□ 50m [30m]	○ 70m [30m]	○SW 70m [30m]	△ 50m [20m]	△SW 50m [20m]	※3△SW 50m [20m]	
	ガス管	φ19.05															

同時フォーの場合

表5.6 最大配管長(主管[A]+枝管[B]+[C]+[D]+[E])制約

P280形にてφ19.05のO材(肉厚1.0mm)は使用できません。1/2HまたはH材に変更が必要です。

能力			P224フォー(P56×4)												P280フォー(P71×4)※4											
主管径(mm)[A]	液管		φ9.52				φ12.7				φ15.88				φ9.52				φ12.7				φ15.88			
	ガス管		φ19.05	φ22.2	φ25.4	φ28.58	φ19.05	φ22.2	φ25.4	φ28.58	φ22.2	φ25.4	φ28.58	φ31.75	φ19.05	φ22.2	φ25.4	φ28.58	φ19.05	φ22.2	φ25.4	φ28.58	φ22.2	φ25.4	φ28.58	φ31.75
枝管径(mm)[B・C][D・E]	液管	φ6.35	□ 20m [20m]	□ 50m [30m]	標準サイズ 70m※2 [30m]	○SW 70m [30m]	□ 20m [20m]	□ 50m [30m]	○ 70m [30m]	○SW 70m [30m]	△ 50m [20m]	△ 50m [20m]	△SW 50m [20m]	※3△SW 50m [20m]												
	ガス管	φ12.7																								
	液管	φ9.52	□ 20m [20m]	□ 50m [30m]	○ 70m [30m]	○SW 70m [30m]	□ 20m [20m]	□ 50m [30m]	○ 70m [30m]	○SW 70m [30m]	△ 50m [20m]	△ 50m [20m]	△SW 50m [20m]	※3△SW 50m [20m]	※4□ 20m [20m]	□ 50m [30m]	○ 70m [30m]	○SW 70m [30m]	※4□ 20m [20m]	□ 50m [30m]	標準サイズ 70m※2 [30m]	○SW 70m [30m]	△ 50m [20m]	△ 50m [20m]	△SW 50m [20m]	※3△SW 50m [20m]
	ガス管	φ15.88																								
	液管	φ9.52	□ 20m [20m]	□ 50m [30m]	○ 70m [30m]	○SW 70m [30m]	□ 20m [20m]	□ 50m [30m]	○ 70m [30m]	○SW 70m [30m]	△ 50m [20m]	△ 50m [20m]	△SW 50m [20m]	※3△SW 50m [20m]	※4□ 20m [20m]	□ 50m [30m]	○ 70m [30m]	○SW 70m [30m]	※4□ 20m [20m]	□ 50m [30m]	○ 70m [30m]	○SW 70m [30m]	△ 50m [20m]	△ 50m [20m]	△SW 50m [20m]	※3△SW 50m [20m]
	ガス管	φ19.05																								
	液管	φ12.7													※4□ 20m [20m]	□ 50m [30m]	○ 70m [30m]	○SW 70m [30m]	※4□ 20m [20m]	□ 50m [30m]	○ 70m [30m]	○SW 70m [30m]	△ 50m [20m]	△ 50m [20m]	△SW 50m [20m]	※3△SW 50m [20m]
	ガス管	φ19.05																								

※1 新規配管の場合 75m　※2 新規配管の場合 スリムZR 120m、スリムER 100m　※3 φ31.75を使用する場合、暖房運転の使用室外温度範囲は、-11～21℃(乾球温度)となります。
※4 P280形にてφ19.05のO材(肉厚1.0mm)は使用できません。

表6.1 ガス管1サイズダウンによる能力低下(P40～P160形)

配管長	冷房能力比
5m以下	100%
6～10m	100～90%
11～20m	90～85%
21～30m	85～80%

表6.2 ガス管サイズダウンによる能力低下(P224・P280形)

配管長	冷房能力比	
	ガス管 φ22.2	ガス管 φ19.05
5m以下	100%	100%
6～10m	100～95%	100～88%
11～20m	95～88%	88～77%
21～30m	88～83%	—
31～40m	83～79%	—
41～50m	79～75%	—

冷媒量の調整

■液管サイズアップ時の追加冷媒量(シングル)

現地配管長さが異径配管接続時のチャージレス長を超える場合は、液管径サイズに応じて表7.1を参照して追加冷媒量を算出してください。追加冷媒量の計算結果が表7.3の最大追加冷媒量を超える場合は最大追加冷媒量を入れてください。

表7.1

能力	液管	チャージレス長を超過した場合の追加冷媒量	
		スリムZR、スリムER	冷房専用シリーズ
P40～P63(S)形	φ9.52	1mあたり60g追加	1mあたり30g追加
P80(S)～P160形	φ12.7	1mあたり100g追加	1mあたり50g追加
P224・P280形	φ15.88	1mあたり180g追加	—

表7.3 最大追加冷媒量

能力	スリムZR	スリムER	冷房専用シリーズ
P40～P63形	400g	400g	400g
P80形	1200g	1200g	1200g
P112～P160形	2400g	2400g	2400g
P224形	7200g	5400g	—
P280形	9600g	7400g	—

■液管サイズアップ時の追加冷媒量(同時ツイン・同時トリプル・同時フォー)

現地配管の総長が異径配管接続時のチャージレス長を超える場合は、超過分の配管長を計算し、液管径サイズに応じて表7.2を参照して追加冷媒量を算出してください(配管長は太い配管から細い配管の順で配管長を計算してください)。追加冷媒量の計算結果が表7.3の最大追加冷媒量を超える場合は最大追加冷媒量を入れてください。

表7.2

能力	チャージレス長を超過した場合の追加冷媒量
スリムZR、スリムER P80(S)～P160形	追加冷媒量△W(g)＝(100×L2)＋(60×L3)＋(30×L4)
スリムZR、スリムER P224・P280形	追加冷媒量△W(g)＝(180×L1)＋(120×L2)＋(90×L3)＋(30×L4)
冷房専用シリーズ P80(S)～P160形	追加冷媒量△W(g)＝(50×L2)＋(30×L3)＋(15×L4)

L1:液管φ15.88の配管長(m)　L2:液管φ12.7の配管長(m)　L3:液管φ9.52の配管長(m)　L4:液管φ6.35の配管長(m)

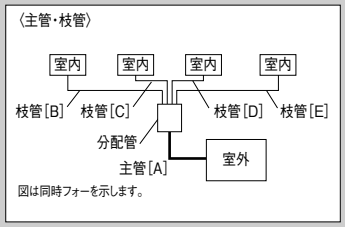

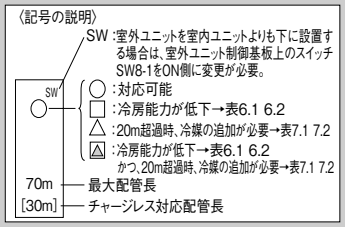

〈4-2〉 スリムSR

(1)スリムSR 電気工事案内

(リモコンケーブルは別売部品または0.3mm²の電線を現地手配ください。壁掛形PK-RP50KA9形は室内ユニットに同梱しています。)

インバーター機種に使用する漏電遮断器は、誤動作のおそれがありますので、必ず高調波対応品をご使用ください。

電源配線 電源配線については、下記の方法がありますが事前に電力会社にご相談の上、その指示に合った配線をしてください。配線に当たっては、「電気設備に関する技術基準」「内線規程」に従ってください。

室外ユニットと室内ユニット間の内外接続配線は、以下 A 制御線・電源線兼用方式(工場出荷状態)、B 制御線・電源線分離方式、C 制御線・単独方式の3つのパターンがあります。それぞれの方式に適する電線・遮断器等を選定の上、工事願います。

A 制御線・電源線兼用方式(室外ユニットに電源を取り、制御信号とともに(電源重畳)、室内ユニットに供給)

■配線パターン

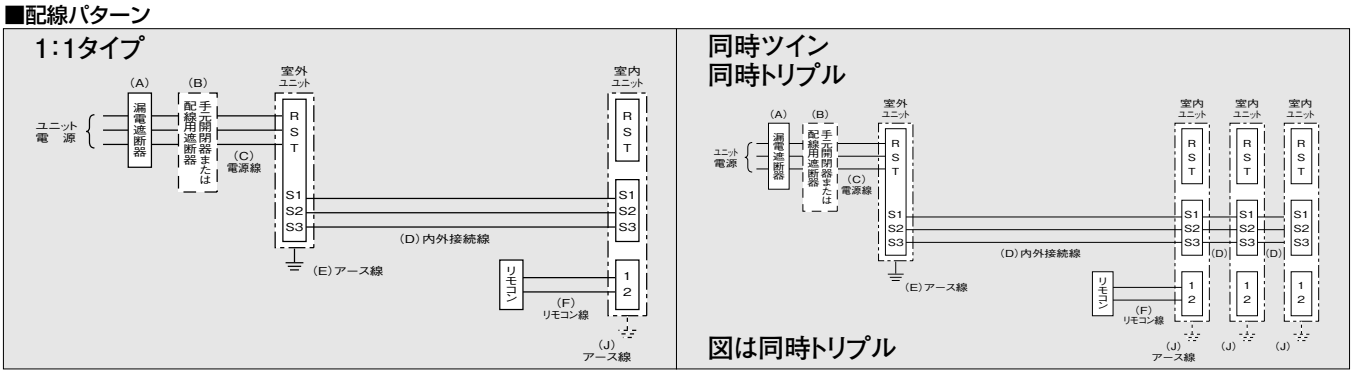

(注1)室内ユニットの電源は、内外接続線(制御線・電源線兼用)により、室外ユニットから供給されます。

スリムSR

ユニット電源配線(室外側)

能力	電源	漏電遮断器定格電流	手元開閉器 開閉器容量	手元開閉器 B種ヒューズ	配線用遮断器定格電流	電源線太さ	内外接続線(VVF3芯) 総延長(注6) 50m以下	内外接続線(VVF3芯) 総延長 80m以下	アース線太さ	リモコン線太さ(2芯)
		A	B			C	D		E	F
P40～P63形	三相200V	15A	15A	15A	15A	2.0mm²(φ1.6)	φ1.6(2.0mm²)	φ1.6	φ1.6	0.3mm²のケーブル
P80形		20A	30A	20A	20A	3.5mm²	φ1.6(2.0mm²)	φ2.0	φ1.6	
P112形		20A	30A	20A	20A	3.5mm²	φ1.6(2.0mm²)	φ2.0	φ1.6	
P140形		30A	30A	30A	30A	5.5mm²	φ1.6(2.0mm²)	φ2.0	φ1.6	
P160形		30A	30A	30A	30A	5.5mm²	φ1.6(2.0mm²)	φ2.0	φ1.6	
P40S～P63S形	単相200V	20A	30A	20A	20A	3.5mm²(φ2.0)	φ1.6(2.0mm²)	φ1.6	φ1.6	
P80S形		30A	30A	30A	30A	5.5mm²	φ1.6(2.0mm²)	φ2.0	φ1.6	

※電源線太さ( )内はVVF平形ケーブルの場合

(注1)電源には必ず漏電遮断器を取り付けてください。ユニット電源には高調波対応品を選定してください。 (注2)漏電遮断器が地絡保護専用の場合には、漏電遮断器と直列に手元開閉器(開閉器+B種ヒューズ)、または配線用遮断器が必要です。 (注3)三相電源から、2線を取り出すことは内線規程の「三相3線式の設備不平衡率」30%以内により禁じられています。 (注4)ユニット電線太さは、20mまで電圧降下を見込んで選定してありますので、20mを超える場合は、電圧降下を考慮して「内線規程」等に従い、電線太さを選定してください。 (注5)この方式では、内外接続線は、室内・室外間の配線、室内・室内間の渡り配線の総延長が最大80mまで延長可能です。 (注6)VCTなどキャプタイヤケーブルの既設配線を流用する場合は、総延長30m以内に限り使用可能です。新規配線を行う場合は、総延長に関わらずVVF平形ケーブルを使用してください。 (注7)P40～P63形の場合、電源配線には必ずVVF平形ケーブルを使用してください。(キャプタイヤケーブルを使用しますと、サービスパネル内での収納が困難になりパネルに隙間が生じることがあります。)

室内側配線

	能力	アース線の太さ J
1:1タイプ	P40(S)～P160形	φ1.6
同時ツイン	P80(S)～P160形	φ1.6
同時トリプル	P160形	φ1.6

B 制御線・電源線分離方式(室外ユニットに電源を取り、室内ユニットに供給。制御信号は電源線とは別の配線で通信) 配線リプレースキット(別売)が必要です。

■配線パターン

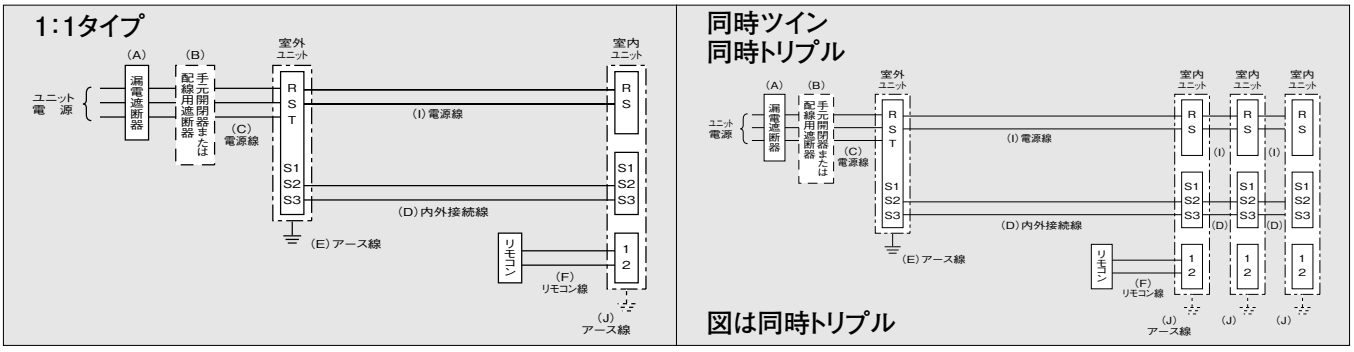

※内線規程「1305-1不平衡負荷の制限」より、不平衡率30%以内に入らない場合は、本配線パターンとすることはできません。

C 制御線単独方式(室内ユニットと室外ユニットに電源を別々に供給、制御信号は別の配線で通信) 配線リプレースキット(別売)が必要です。

■配線パターン

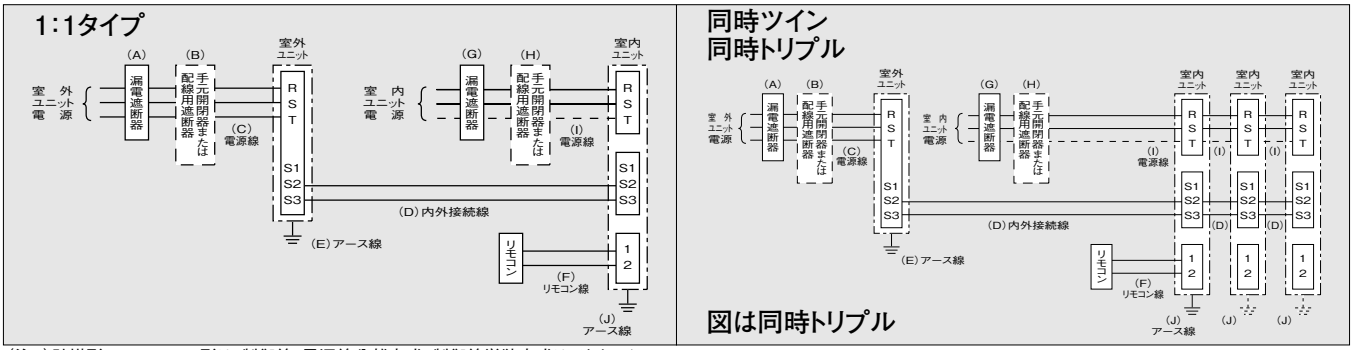

(注1)壁掛形PK-RP・KA9形は、制御線・電源線分離方式、制御線単独方式はできません。

スリムSR

室外側電源配線

能　力	電源	漏電遮断器定格電流	手元開閉器		配線用遮断器定格電流	電源線太さ※1	内外接続線	アース線太さ	リモコン線太さ(2芯)
			開閉器容量	B種ヒューズ					
		A	B			C	D	E	F
P40～P63形	三相200V	15A	15A	15A	15A	2.0mm²(φ1.6)	0.3mm²～のケーブル	φ1.6	0.3mm²のケーブル
P80形		20A	30A	20A	20A	3.5mm²		φ1.6	
P112形		20A	30A	20A	20A	3.5mm²		φ1.6	
P140形		30A	30A	30A	30A	5.5mm²		φ1.6	
P160形		30A	30A	30A	30A	5.5mm²		φ1.6	
P40S～P63S形	単相200V	20A	30A	20A	20A	3.5mm²(φ2.0)		φ1.6	
P80S形		30A	30A	30A	30A	5.5mm²		φ1.6	

※1(　)内はVVF平形ケーブルの場合。

B 制御線・電源線分離方式の場合

室内側電源配線

室外ユニットの能　力	漏電遮断器定格電流	手元開閉器		配線用遮断器定格電流	電源線太さ	アース線太さ
		開閉器容量	B種ヒューズ			
	G	H			I	J
P40～P160形	—	—	—	—	2.0mm²	φ1.6

C 制御線単独方式の場合

室内側電源配線

室内ユニットの合計台数	漏電遮断器定格電流	手元開閉器		配線用遮断器定格電流	電源線太さ	アース線太さ
		開閉器容量	B種ヒューズ			
	G	H			I	J
3台以下	15A	15A	15A	15A	2.0mm²	φ1.6

(注1) 電源には必ず漏電遮断器を取り付けてください。ユニット電源には高調波対応品を選定してください。
(注2) 漏電遮断器が地絡保護専用の場合には、漏電遮断器と直列に手元開閉器(開閉器+B種ヒューズ)、または配線用遮断器が必要です。
(注3) 三相電源から、2線を取り出すことは内線規程の「三相3線式の設備不平衡率」30%以内により禁じられています。
(注4) ユニット電線太さは、20mまで電圧降下を見込んで選定してありますので、20mを超える場合は、電圧降下を考慮して「内線規程」等に従い、電線太さを選定してください。
(注5) この方式では、内外接続線は、室内・室外間の配線、室内・室内間の渡り配線の総延長が最大120mまで延長可能です。

■漏電遮断器(ELB)の選定　漏電遮断器は下記仕様品または同等品を選定ください。(NVは三菱電機製品の形名です。)

定格電流	15A	20A	30A	40A	50A	60A
漏電遮断器形名 定格感度電流 動作時間	NV30-Cシリーズ 30mA 0.1s以内	NV30-Cシリーズ 30mA 0.1s以内	NV30-Cシリーズ 30mA 0.1s以内	NV50-Cシリーズ 30mA 0.1s以内	NV50-Cシリーズ 100mA 0.1s以内	NV60-Cシリーズ 100mA 0.1s以内

インバーター機種に使用する漏電遮断器は、誤動作のおそれがありますので、必ず高調波対応品(上表相当品)をご使用ください。

(2)冷媒配管

シングル(1:1)タイプ冷媒配管

■配管サイズと延長配管の制限 R410A

シリーズ名	能力	タイプ	配管サイズ〈液/ガス〉	接続方法		延長配管の制限		
				室内	室外	配管実長L(m)	高低差H(m)	ベンド数
スリムSR	P40～P63形	冷暖兼用	φ6.35/φ12.7	フレア	フレア	30m	30m	15
	P80形		φ9.52/φ15.88			30m	30m	
	P112～P160形					50m	30m	

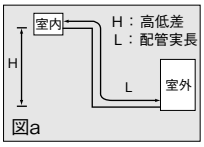

図a

ドレン配管サイズ(室内ユニット)

室内ユニット形名		ドレン配管サイズ	室内ユニット形名		ドレン配管サイズ
天井カセット形	PL-SRP・BA7 PL-RP・LA9	VP-25 (外径φ32)	天吊形	PC-RP・KA9	VP-20(外径φ26)
			壁掛形	PK-RP・KA9	VP-16(外径φ22)
			床置形	PS-RP・KA9	VP-20(外径φ26)

同時ツイン・トリプルタイプ冷媒配管

■配管サイズと延長配管の制限 R410A

		能　力	配管サイズ				配管実長〈m〉		分岐後実長B、C、D	高低差〈m〉		ベンド数
			ガス側		液側		総長A+B+C+D	室内～室内間の差		室内～室外	室内～室内	
			主管部	枝管部	主管部	枝管部						
スリムSR	同時ツイン	P80形	φ15.88	室内ユニットP40・P56形φ12.7 P71・P80形φ15.88	φ9.52	室内ユニットP40・P56形φ6.35 P71・P80形φ9.52	30m	|B-C| 8m	18m	H 30m	h 1m	15ヵ所(注a)
		P112～P160形					50m		20m			
	同時トリプル	P160形						|B-C||C-D||B-D| 8m				

(注) a.冷媒配管曲り限界は〈A+B〉〈A+C〉〈A+D〉の範囲でそれぞれ8ヵ所以内に、かつ〈A+B+C+D〉で15ヵ所以内にしてください。
b.室外ユニットはチャージレス仕様です(P80～P160形:20mチャージレス)。追加冷媒量については追加チャージ情報をご覧ください。

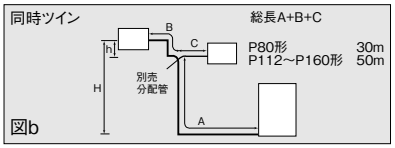

図b

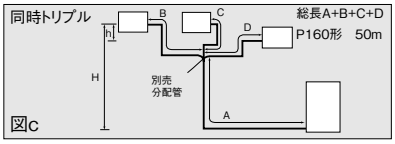

図c

(3)追加チャージ情報

スリムSR(P40～P160形:20mチャージレス)

室外ユニット形名	許容配管長	本体充填冷媒量	追加冷媒量				
			21m～30m以下	31m～40m以下	41m～50m以下	51m～60m以下	61m～70m以下
PUZ-SRP40(S)HA12形	30m以下	1.3kg	0.2kg				
PUZ-SRP50(S)HA12形	30m以下	1.7kg	0.2kg				
PUZ-SRP63(S)HA12形	30m以下	1.8kg	0.2kg				
PUZ-SRP80(S)HA12形	30m以下	2.5kg	0.6kg				
PUZ-SRP112HA12形	50m以下	3.8kg	0.6kg	1.2kg	1.8kg		
PUZ-SRP140HA12形	50m以下	3.8kg	0.6kg	1.2kg	1.8kg		
PUZ-SRP160HA12形	50m以下	4.1kg	0.6kg	1.2kg	1.8kg		

冷凍空調機器は、その機器に適応した冷媒を使用することを想定して、設計・製造が行われています。
当社が指定する冷媒以外を封入することは絶対に行わないでください。
機械的不具合・誤動作・故障の原因となり、場合によっては安全性確保に重大な障害をもたらすおそれがあります。
封入冷媒の種類については、機器付属の説明書あるいは機器本体の銘板に記載されています。それ以外の冷媒を封入した場合の故障・誤動作などの不具合や事故などについて、当社は一切その責任を負いません。

(4) R410A スリムSR 既設配管施工手順

既設配管利用の際には、現場の状況をご確認の上、下記手順で施工願います。

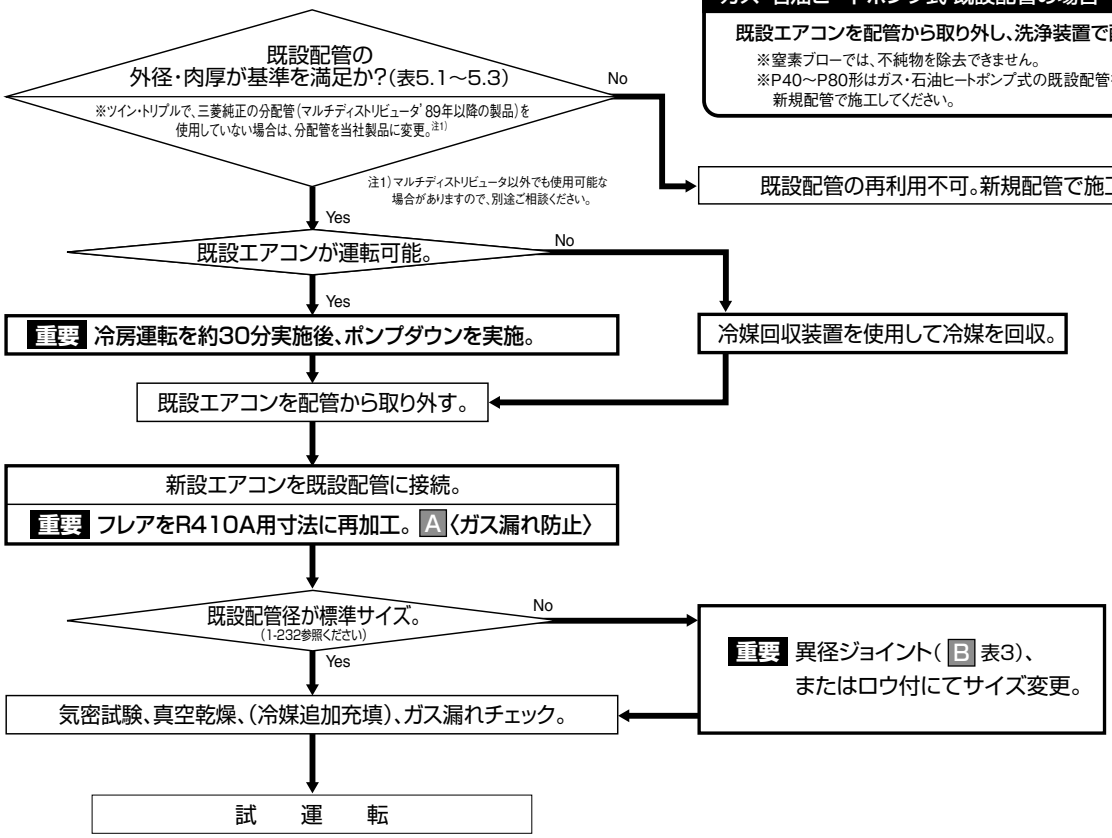

ガス・石油ヒートポンプ式 既設配管の場合

既設エアコンを配管から取り外し、洗浄装置で配管を洗浄。

※窒素ブローでは、不純物を除去できません。
※P40～P80形はガス・石油ヒートポンプ式の既設配管を再利用することができません。
新規配管で施工してください。

A R410A用フレア加工

フレアを必ずR410A用寸法に再加工してください。
※R410AはR22に比べ約1.6倍作動圧力が高いため、再加工せずに使用するとガス漏れします。

表1 フレア加工寸法 〔mm〕

配管外径	A($^{+0}_{-0.4}$)	
	R410A	R22・R407C
φ6.35	9.1	9.0
φ9.52	13.2	13.0
φ12.7	16.6	16.2
φ15.88	19.7	19.4
φ19.05	24.0	23.3

■フレア加工

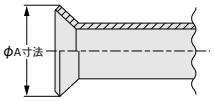

表2 フレアナット寸法 〔mm〕

配管外径	B($^{+0}_{-0.6}$)	
	R410A	R22・R407C
φ6.35	17	17
φ9.52	22	22
φ12.7	26	24
φ15.88	29	27
φ19.05	36	36

■フレアナット

フレアナットは室内・室外ユニット本体に付属のものを使用(既設のフレアナットは使用不可)

B 別売部品

表3 リプレース異径ジョイント 〔mm〕

形　名	A(ユニット側)	B(配管側)	C
PAC-SG72RJ	φ6.35	φ9.52	59.5
PAC-SG73RJ	φ9.52	φ12.7	66.5
PAC-SG74RJ	φ12.7	φ15.88	75.0
PAC-SG75RJ	φ15.88	φ19.05	78.5

各1個入り(必要数手配してください)

■リプレース異径ジョイント外形図

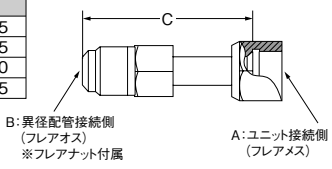

表4 配管用ドライヤ

形　名	仕　様
PAC-SG81DR	液管φ6.35用
PAC-SG82DR	液管φ9.52用
PAC-SG85DR	液管φ12.7用

※ドライヤは当社純正品を使用してください。

■配管用ドライヤ外形図

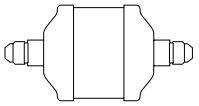

※接続パイプ、断熱材付属。

R410A スリムSR 既設配管施工手順

異径配管接続について　異径の配管を使用する場合、下記の制約があります。

1:1(シングル)の場合

表5.1 最大配管長制約(P40～P160形)

液管(mm)	外径	φ6.35			φ9.52			φ12.7	
	肉厚	t0.8			t0.8			t0.8	
ガス管(mm)	外径	φ9.52	φ12.7	φ15.88	φ12.7	φ15.88	φ19.05	φ15.88	φ19.05
	肉厚	t0.8	t0.8	t1.0	t0.8	t1.0	t1.0	t1.0	t1.0
P40～P63形		□ 20m注1 [20m]	標準サイズ ○ 30m [20m]	○ 20m [20m]	△ 20m [10m]	△ 20m [10m]			
P80形			□ 10m [10m]	○ 10m [10m]	□ 20m [20m]	標準サイズ ○ 30m [20m]		△ 20m [10m]	
P112形						標準サイズ ○ 50m [20m]	○ 50m [20m]	△ 25m [10m]	△ 25m [10m]
P140･P160形						標準サイズ ○ 50m [20m]	○ 50m [20m]	△ 30m [10m]	△ 30m [10m]

注1 P63形の場合 [10m]

配管径と肉厚

外径(mm)	φ6.35	φ9.52	φ12.7	φ15.88	φ19.05	φ22.2	φ25.4	φ28.58	φ31.75
肉厚(mm)	0.8	0.8	0.8	1.0	1.0	1.0	1.0	1.0	1.1

注)φ22.2以上は1/2HまたはH材を使用

〈主管・枝管〉

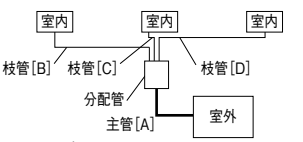

図は同時トリプルを示します。

〈記号の説明〉

○ :対応可能
□ :冷房能力が低下→表6.1
△ :20m(P40～P160形は10m)超過時、冷媒の追加が必要→表7.1 7.2
△ :冷房能力が低下→表6.1 かつ,20m超過時,冷媒の追加が必要→表7.1 7.2

70m [30m]
最大配管長
チャージレス対応配管長

同時ツインの場合(P80～P160形)

表5.2 最大配管長(主管[A]+枝管[B]+[C])制約

能力			P80ツイン(P40×2)		P112ツイン(P56×2)			P140ツイン(P71×2)･P160ツイン(P80×2)		
主管径(mm)[A]	液管		φ6.35	φ9.52	φ9.52	φ9.52	φ12.7	φ9.52	φ9.52	φ12.7
	ガス管		φ12.7	φ15.88	φ15.88	φ19.05	φ19.05	φ15.88	φ19.05	φ19.05
枝管径(mm)[B･C]	液管	φ6.35		標準サイズ ○ 30m [20m]	標準サイズ ○ 50m [20m]	○ 50m [20m]	△ 25m [10m]			
	ガス管	φ12.7								
	液管	φ9.52		○ 30m [20m]	○ 50m [20m]	○ 50m [20m]	△ 25m [10m]	標準サイズ ○ 50m [20m]	○ 50m [20m]	△ 30m [10m]
	ガス管	φ15.88								
	液管	φ12.7								
	ガス管	φ19.05								

同時トリプルの場合

表5.3 最大配管長(主管[A]+枝管[B]+[C]+[D])制約

能力			P160トリプル(P56×3)		
主管径(mm)[A]	液管		φ9.52		φ12.7
	ガス管		φ15.88	φ19.05	φ19.05
枝管径(mm)[B･C･D]	液管	φ6.35	標準サイズ ○ 50m [20m]	○ 50m [20m]	△ 30m [10m]
	ガス管	φ12.7			
	液管	φ9.52	○ 50m [20m]	○ 50m [20m]	△ 30m [10m]
	ガス管	φ15.88			

表6.1 ガス管1サイズダウンによる能力低下(P40～P160形)

配管長	冷房能力比
5m以下	100%
6～10m	100～90%
11～20m	90～85%
21～30m	85～80%

冷媒量の調整

■液管サイズアップ時の追加冷媒量(シングル)

現地配管長さが異径配管接続時のチャージレス長を超える場合は、液管径サイズに応じて表7. 1を参照して追加冷媒量を算出してください。追加冷媒量の計算結果が表7. 3の最大追加冷媒量を超える場合は最大追加冷媒量を入れてください。

表7.1

能力	液管	チャージレス長を超過した場合の追加冷媒量
PUZ-SRP40～63(S)HA12	φ9.52	1mあたり60g追加
PUZ-SRP80(S)～160HA12	φ12.7	1mあたり100g追加

■液管サイズアップ時の追加冷媒量(同時ツイン・同時トリプル)

現地配管の総長が異径配管接続時のチャージレス長を超える場合は、超過分の配管長を計算し、液管径サイズに応じて表7. 2を参照して追加冷媒量を算出してください(配管長は太い配管から細い配管の順で配管長を計算してください)。追加冷媒量の計算結果が表7. 3の最大追加冷媒量を超える場合は最大追加冷媒量を入れてください。

表7.2

能力	チャージレス長を超過した場合の追加冷媒量
P80(S)～P160形	追加冷媒量ΔW(g)=(100×L2)+(60×L3)+(30×L4)

L1:液管φ15.88の配管長(m)　L2:液管φ12.7の配管長(m)
L3:液管φ9.52の配管長(m)　L4:液管φ6.35の配管長(m)

表7.3 最大追加冷媒量

能力	最大追加冷媒量
P40～P63形	200g
P80形	600g
P112～P160形	1800g

〈4-3〉ズバ暖スリム
(1)電気工事案内

(リモコンケーブルは別売部品または0.3㎟の電線を現地手配ください。壁掛形PK-RP40～50KA9形には室内ユニットに同梱しています。)

インバーター機種に使用する漏電遮断器は、誤動作の恐れがありますので、必ず高調波対応品をご使用ください。

電源配線 電源配線については、下記の方法がありますが事前に電力会社にご相談の上、その指示に合った配線をしてください。配線に当たっては、「電気設備に関する技術基準」「内線規程」に従ってください。

室外ユニットと室内ユニット間の内外接続配線は、以下 A 制御線・電源線兼用方式(工場出荷状態)、B 制御線・電源線分離方式、C 制御線・単独方式の3つのパターンがあります。それぞれの方式に適する電線・遮断器等を選定の上、工事願います。

A 制御線・電源線兼用方式(室外ユニットに電源を取り、制御信号とともに(電源重畳)、室内ユニットに供給)

■配線パターン

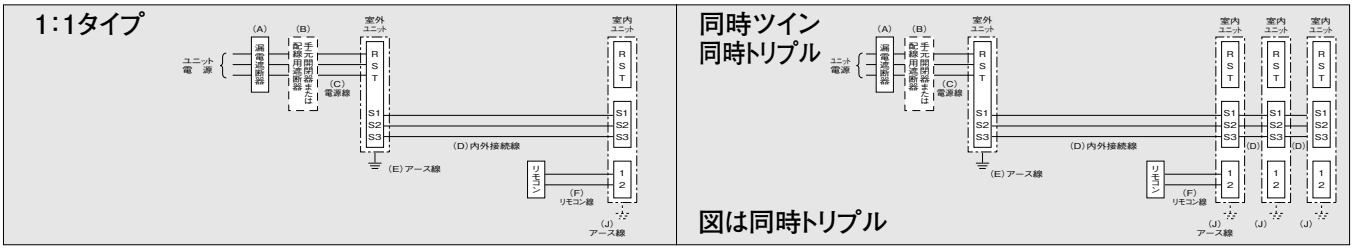

(注1)室内ユニットの電源は、内外接続線(制御線・電源線兼用)により、室外ユニットから供給されます。
(注2)壁掛形PKH-RP・KAL9形、PK-RP40～50KA9形を同時ツイン・トリプルにする場合は、別売の渡り配線キットPW-234Bが必要です。

■1:1タイプ・同時ツイン・同時トリプル
ユニット電源配線(室外側)

能力	電源	漏電遮断器定格電流	手元開閉器 開閉器容量	手元開閉器 B種ヒューズ	配線用遮断器定格電流	電源線太さ	内外接続線(VVF3芯) 総延長(注6) 50m以下	内外接続線(VVF3芯) 総延長 80m以下	アース線太さ	リモコン線太さ(2芯)
		A	B			C	D(注7)		E	F
P80形	三相200V	30A	30A	30A	30A	5.5㎟	φ1.6(2.0㎟)	φ2.0	φ1.6	0.3㎟のケーブル
P112形		30A	30A	30A	30A	5.5㎟	φ1.6(2.0㎟)	φ2.0	φ1.6	
P140形		40A	60A	40A	40A	5.5㎟	φ1.6(2.0㎟)	φ2.0	φ2.0	
P160形		40A	60A	40A	40A	5.5㎟	φ1.6(2.0㎟)	φ2.0	φ2.0	

(注1)電源には必ず漏電遮断器を取り付けてください。ユニット電源には高調波対応品を選定してください。 (注2)漏電遮断器が地絡保護専用の場合には、漏電遮断器と直列に手元開閉器(開閉器+B種ヒューズ)、または配線用遮断器が必要です。 (注3)三相電源から、2線を取り出すことは内線規程「三相3線式の設備不平衡率」30%以内により禁じられています。 (注4)ユニット電線太さは、20mまで電圧降下を見込んで選定してありますので、20mを超える場合は、電圧降下を考慮して「内線規程」等に従い、電線太さを選定してください。 (注5)この方式では、内外接続線は、室内・室外間の渡り配線の総延長が最大80mまで延長可能です。 (注6)VCTなどキャプタイヤケーブルの既設配線を流用する場合は、総延長30m以内に限り使用可能です。(壁掛形PKH-RP・KAL9形、PK-RP・KA9形を除く)新規配線を行う場合は、総延長に関わらずVVF平形ケーブルを使用してください。 (注7)壁掛形PKH-RP40～50KAL9形、PK-RP40～50KA9形はφ2.0を使用してください。

B 制御線・電源線分離方式(室外ユニットに電源を取り、室内ユニットに供給。制御信号は電源線とは別の配線で通信) 配線リプレースキット(別売)が必要です。

■配線パターン

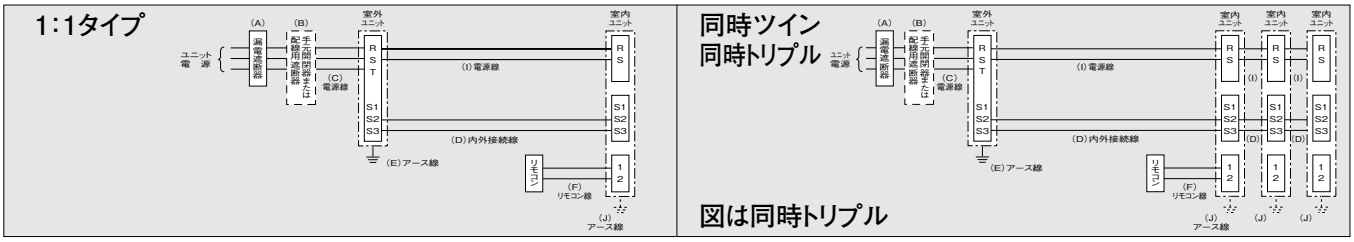

※内線規程「1305-1不平衡負荷の制限」より、不平衡率30%以内に入らない場合は、本配線パターンとすることはできません。

C 制御線単独方式(室内ユニットと室外ユニットに電源を別々に供給、制御信号は別の配線で通信) 配線リプレースキット(別売)が必要です。

■配線パターン

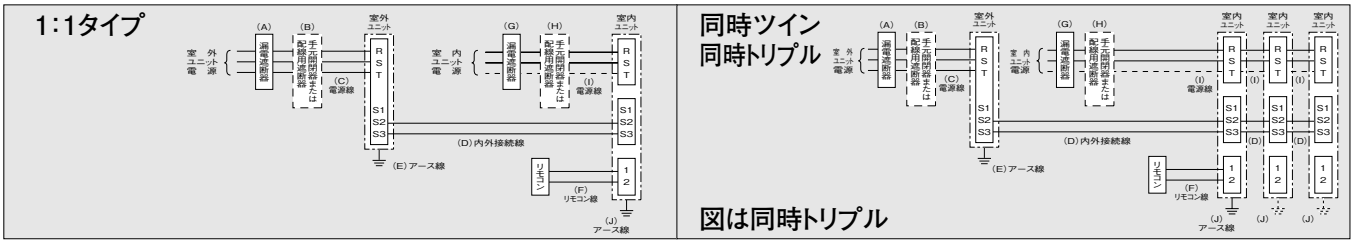

(注1)壁掛形PKH-RP・KAL9形、PK-RP・KA9形は制御線・電源線分離方式、制御線単独方式はできません。

■1:1タイプ・同時ツイン・同時トリプル

室外側電源配線

能力	電源	漏電遮断器定格電流	手元開閉器 開閉器容量	手元開閉器 B種ヒューズ	配線用遮断器定格電流	電源線太さ	内外接続線	アース線太さ	リモコン線太さ(2芯)
		A	B			C	D	E	F
P80形	三相200V	30A	30A	30A	30A	5.5㎟	0.3㎟～のケーブル	φ1.6	0.3㎟のケーブル
P112形		30A	30A	30A	30A	5.5㎟		φ1.6	
P140形		40A	60A	40A	40A	5.5㎟		φ2.0	
P160形		40A	60A	40A	40A	5.5㎟		φ2.0	

室内側電源配線

室内ユニットの合計台数	漏電遮断器定格電流	手元開閉器 開閉器容量	手元開閉器 B種ヒューズ	配線用遮断器定格電流	電源線太さ	アース線太さ
	G	H			I	J
3台以下	15A	15A	15A	15A	2.0㎟	φ1.6

(注1)電源には必ず漏電遮断器を取り付けてください。ユニット電源には高調波対応品を選定してください。
(注2)漏電遮断器が地絡保護専用の場合には、漏電遮断器と直列に手元開閉器(開閉器+B種ヒューズ)、または配線用遮断器が必要です。
(注3)三相電源から、2線を取り出すことは内線規程の「三相3線式の設備不平衡率」30%以内により禁じられています。
(注4)ユニット電線太さは、20mまで電圧降下を見込んで選定してありますので、20mを超える場合は、電圧降下を考慮して「内線規程」等に従い、電線太さを選定してください。
(注5)この方式では、内外接続線は、室内・室外間の渡り配線の総延長が最大120mまで延長可能です。

■漏電遮断器(ELB)の選定

漏電遮断器は下記仕様品または同等品を選定ください。(NVは三菱電機製品の形名です。)

定格電流	15A	20A	30A	40A	50A	60A
漏電遮断器形名 定格感度電流／動作時間	NV30-Cシリーズ 30mA／0.1s以内	NV30-Cシリーズ 30mA／0.1s以内	NV30-Cシリーズ 30mA／0.1s以内	NV50-Cシリーズ 30mA／0.1s以内	NV50-Cシリーズ 100mA／0.1s以内	NV60-Cシリーズ 100mA／ 0.1s以内

インバーター機種に使用する漏電遮断器は、誤動作のおそれがありますので、必ず高調波対応品(上表相当品)をご使用ください。

(2)シングル(1:1)タイプ冷媒配管

■配管サイズと延長配管の制限

シリーズ名	能力	タイプ	配管サイズ〈液/ガス〉	接続方法 室内	接続方法 室外	延長配管の制限 配管実長L(m)	延長配管の制限 高低差H(m)	延長配管の制限 ベンド数
ズバ暖スリム	P80～P160形	冷暖兼用	φ 9.52/φ15.88	フレア	フレア	75m	30m	15

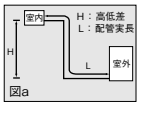

図a

ドレン配管サイズ(室内ユニット)

室内ユニット形名		ドレン配管サイズ
天井カセット形	PL-ZRP・EA, PL-RP・JA9 PL-RP・LA9, PM-(H)RP・FA9	VP-25(外径φ32)
天井ビルトイン形	PD-RP・GA9	
天井埋込形	PE-RP・DA9, PE-RP・CA9	

室内ユニット形名		ドレン配管サイズ
天吊形	PC-RP・KA(L)9	VP-20(外径φ26)
壁掛形	PKH-RP・KAL9	VP-16(外径φ22)
	PK-RP・KA9	
床置形	PS-RP・KA9	VP-20(外径φ26)
厨房用	PC-RP・HA9	VP-25(外径φ32)

(3)同時ツイン・トリプルシステム冷媒配管

■配管サイズと延長配管の制限

	能　力	配管サイズ ガス側 主管部	配管サイズ ガス側 枝管部	配管サイズ 液側 主管部	配管サイズ 液側 枝管部	配管実長〈m〉 総長 A+B+C+D	配管実長〈m〉 室内～室内間の差	分岐後実長 B、C、D	高低差〈m〉 室内～室外	高低差〈m〉 室内～室内	ベンド数
同時ツイン	P80～P160形	φ15.88	室内ユニットP40・P56形 φ12.7 P71・P80形 φ15.88	φ9.52	室内ユニットP40・P56形 φ6.35 P71・P80形 φ9.52	75m	|B-C| 8m	20m	H 30m	h 1m	15ヵ所（注b）
同時トリプル	P160形						|B-C||C-D||B-D| 8m				

（注）a.インバーター同時ツイン、トリプルは、インバーター室内ユニット同容量・同タイプ、同容量・異タイプの組み合わせです。
b.冷媒配管曲り限界は〈A+B〉〈A+C〉〈A+D〉の範囲でそれぞれ8ヵ所以内に、かつ〈A+B+C+D〉で15ヵ所以内にしてください。
c.室外ユニットはチャージレス仕様です。30mを超える追加冷媒量については追加チャージ情報をご覧ください。

同時ツイン

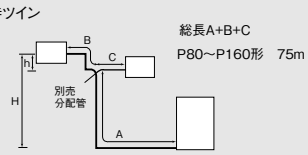

図b

同時トリプル

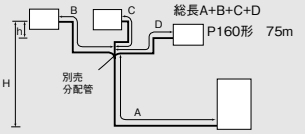

図c

(4)追加チャージ情報

※30mチャージレス仕様です。30mを超える配管時の現地での追加冷媒量については、下表をご覧ください。

■1：1タイプ・同時ツイン・同時トリプル

室外ユニット形名	許容配管長	本体充填冷媒量	30mを超える配管時の追加冷媒量 31m～40m以下	41m～50m以下	51m～60m以下	61m～70m以下	71m～75m以下	76m～120m以下
PUZ-HRP80～140HA13形	※1 75m以下	5.5kg	0.6kg	1.2kg	1.8kg	2.4kg		
PUZ-HRP160HA13形		6.3kg						

※1 既設配管を洗浄レスで利用する場合には50m以下。

(5)リニューアル情報

■R410Aズバ暖スリム既設配管施工手順

既設配管利用の際には、現場の状況をご確認の上、下記手順で施工願います。

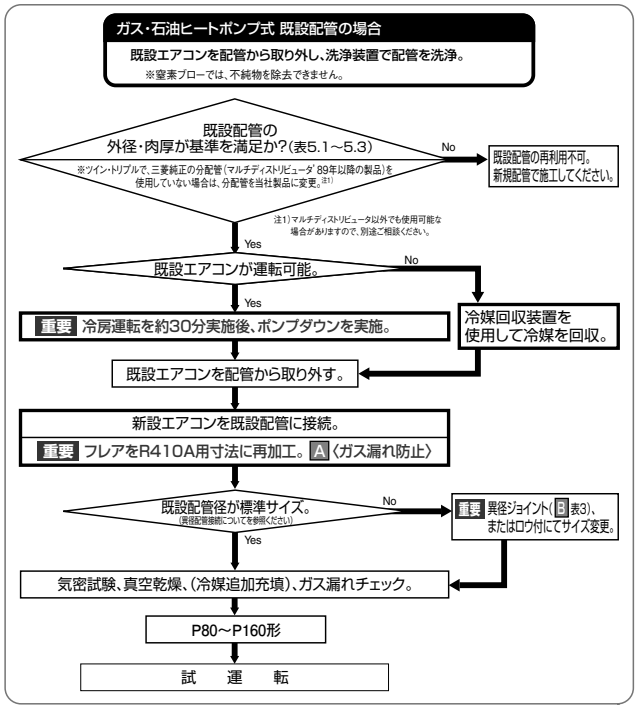

A R410A用フレア加工

フレアを必ずR410A用寸法に再加工してください。
※R410Aは R22に比べ約1.6倍作動圧力が高いため、再加工せずに使用するとガス漏れします。

表1 フレア加工寸法 (mm)

配管外径	A（+0 -0.4） R410A	A（+0 -0.4） R22・R407C
φ6.35	9.1	9.0
φ9.52	13.2	13.0
φ12.7	16.6	16.2
φ15.88	19.7	19.4
φ19.05	24.0	23.3

表2 フレアナット寸法 (mm)

配管外径	B（+0 -0.4） R410A	B（+0 -0.4） R22・R407C
φ6.35	17	17
φ9.52	22	22
φ12.7	26	24
φ15.88	29	27
φ19.05	36	36

■フレア加工

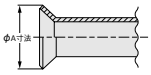

■フレアナット

フレアナットは室内・室外ユニット本体に付属のものを使用（既設のフレアナットは使用不可）

B 別売部品

表3 リプレース異径ジョイント (mm)

形　名	A（ユニット側）	B（配管側）	C
PAC-SG72RJ	φ6.35	φ9.52	59.5
PAC-SG73RJ	φ9.52	φ12.7	66.5
PAC-SG74RJ	φ12.7	φ15.88	75.0
PAC-SG75RJ	φ15.88	φ19.05	78.5

各1個入り（必要数手配してください）

表4 配管用ドライヤ

形　名	仕　様
PAC-SG81DR	液管φ6.35用
PAC-SG82DR	液管φ9.52用
PAC-SG85DR	液管φ12.7用

※ドライヤは当社純正品を使用してください。

■リプレース異径ジョイント外形図

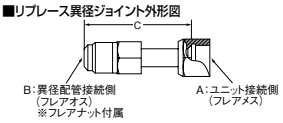

■配管用ドライヤ外形図

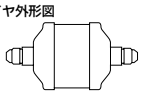

※接続パイプ、断熱材付属。

異径配管接続について

異径の配管を使用する場合、下記の制約があります。

■1：1（シングル）場合

表5.1 最大配管長制約（P80～P160形）

液管 (mm)	外径	φ9.52			φ12.7	
	肉厚	t0.8			t0.8	
ガス管 (mm)	外径	φ12.7	φ15.88	φ19.05	φ15.88	φ19.05
	肉厚	t0.8	t1.0	t1.0	t1.0	t1.0
P80～P160形			標準サイズ 50m※1 [30m]	○ 50m [30m]	△ 50m [20m]	△ 50m [20m]

※1　新規配管の場合 75m

■同時ツインの場合（P80～P160形）

表5.2 最大配管長（主管[A]+枝管[B]+[C]）制約

能　力			P80ツイン（P40×2）	P112ツイン（P56×2）				P140ツイン（P71×2）、P160ツイン（P80×2）		
主管径 (mm) [A]	液管		φ6.35	φ9.52	φ9.52	φ9.52	φ12.7	φ9.52	φ9.52	φ12.7
	ガス管		φ12.7	φ15.88	φ15.88	φ19.05	φ19.05	φ15.88	φ19.05	φ19.05
枝管径 (mm) [B・C]	液管	φ6.35		標準サイズ 50m※1 [30m]	標準サイズ 50m※1 [30m]	○ 50m [30m]	△ 50m [20m]			
	ガス管	φ12.7								
	液管	φ9.52		○ 50m [30m]	○ 50m [30m]	○ 50m [30m]	△ 50m [20m]	標準サイズ 50m※1 [30m]	○ 50m [30m]	△ 50m [20m]
	ガス管	φ15.88								
	液管	φ9.52								
	ガス管	φ19.05								

■同時トリプルの場合（P160形）

表5.3 最大配管長（主管[A]+枝管[B]+[C]+[D]）制約

能　力			P160トリプル（P56×3）		
主管径 (mm) [A]	液管		φ9.52		φ12.7
	ガス管		φ15.88	φ19.05	φ19.05
枝管径 (mm) [B・C・D]	液管	φ6.35	標準サイズ 50m※1 [30m]	○ 50m [30m]	△ 50m [20m]
	ガス管	φ12.7			
	液管	φ9.52	○ 50m [30m]	○ 50m [30m]	△ 50m [20m]
	ガス管	φ15.88			
	液管	φ9.52			
	ガス管	φ19.05			

配管径と肉厚

外径(mm)	φ6.35	φ9.52	φ12.7	φ15.88	φ19.05
肉厚(mm)	0.8	0.8	0.8	1.0	1.0

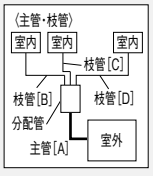

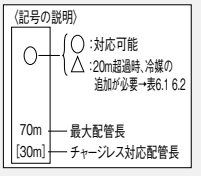

冷媒量の調整

■液管サイズアップ時の追加冷媒量（シングル）

現地配管長さが異径配管接続時のチャージレス長を超える場合は、液管径サイズに応じて表6.1を参照して追加冷媒量を算出してください。追加冷媒量の計算結果が表6.3の最大追加冷媒量を超える場合は最大追加冷媒量を入れてください。

表6.1

能　力	液管	チャージレス長を超過した場合の追加冷媒量
P80～P160形	φ12.7	1mあたり100g追加

■液管サイズアップ時の追加冷媒量（同時ツイン・同時トリプル）

現地配管の総長が異径配管接続時のチャージレス長を超える場合は、超過分の配管長を計算し、液管径サイズに応じて表6.2を参照して追加冷媒量を算出してください（配管長は太い配管から細い配管の順で配管長を計算してください）。追加冷媒量の計算結果が表6.3の最大追加冷媒量を超える場合は最大追加冷媒量を入れてください。

表6.2

能　力	チャージレス長を超過した場合の追加冷媒量
P80～P160形	追加冷媒量△W（g）＝（100×L2）＋（60×L3）＋（30×L4）

L2：液管φ12.7の配管長（m）　L3：液管φ9.52の配管長（m）　L4：液管φ6.35の配管長（m）

表6.3 最大追加冷媒量

能　力	最大追加冷媒量
P80～P160形	2400g

〈4-4〉 既設配線利用の確認(スリムZR・スリムER・スリムSR・冷房専用シリーズ・ズバ暖スリム)

既設配線利用の際には、現場の状況をご確認の上、下記手順で配線の選定を行ってください。

1. 内外接続線

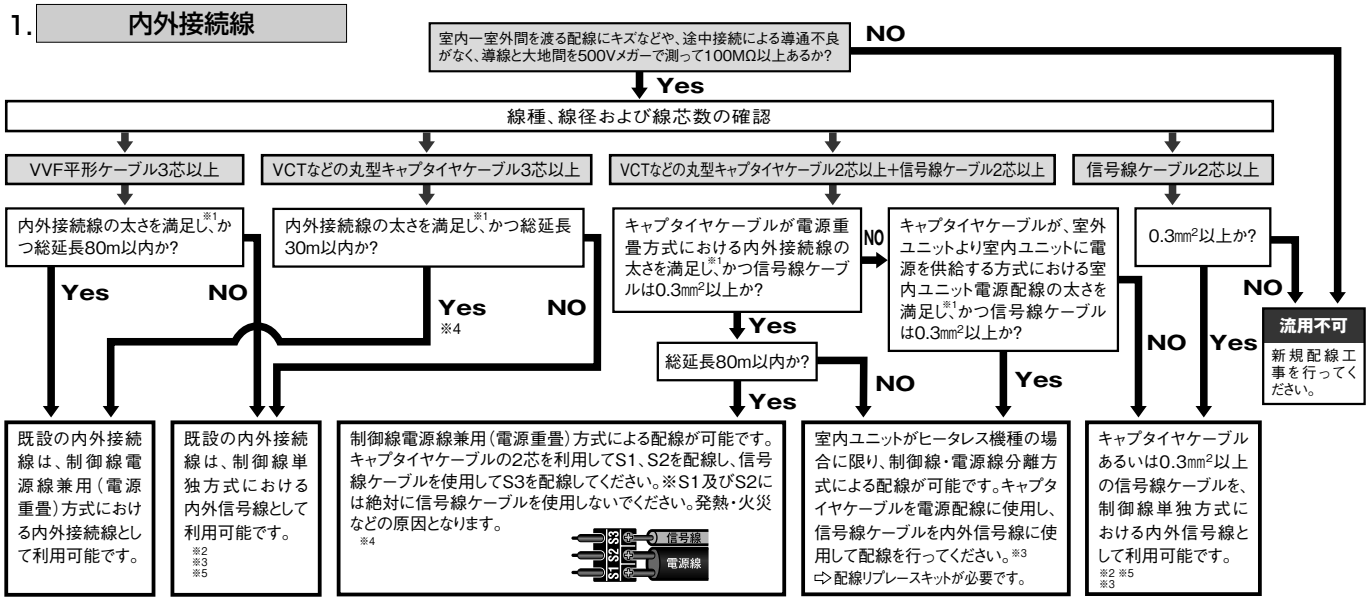

※1 工事情報1-223・1-224、1-229・1-230、1-233をご参照ください。
※2 「配線リプレースキット(別売)」が必要です。
※3 壁掛形PKH-RP・KAL9形、PK-RP・KA9形は配線リプレースキットの組み込みができませんので、制御線・電源線分離方式、制御線単独方式はできません。
※4 壁掛形PKH-RP40～50KAL9形、PK-RP40～50KA9形は対応できません。
※5 室外ユニット制御基板上のスイッチSW8-3をON側に設定してください。

2. ユニット電源配線

●既設のユニット電源配線を利用する場合、既設の電源配線パターンが下記【パターンD】のように室内電源を室外に渡している場合は利用できません。新規配線工事を行ってください。
●利用可能な既設電源配線パターンの場合は、配線にキズなどがなく、導線と大地間を500Vメガーで測って100MΩ以上あるか確認してください。絶縁劣化があり、100MΩ以上ない場合は新規配線工事を行ってください。

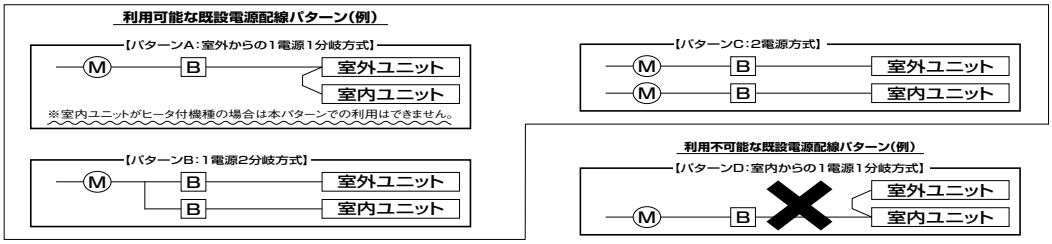

Ⓜは幹線の保護器、Bは手元の保護器を示す。

低騒音優先モード／デマンド制御設定方法(インバーター)

注)外部入力により低騒音優先モードとデマンド制御を同時に設定することはできません。

ⓐ低騒音優先モード

外部入力と室外制御基板上のDIP SW7-1により、低騒音優先モード(外気温に関係なく能力セーブ運転を行い、室外ユニット運転音を通常時より約3～4dB低減)が行えます。
※外気温度条件などによっては能力が不足することがあります。

対象機種 インバーター
PUZ-ZRP40～280(S)HA13/KA7形
PUZ-ERP40～280(S)HA13/KA7/LA2形
PU-CRP40～160(S)HA13/KA7/LA2形
PUZ-SRP40～160(S)HA12形
PUZ-HRP80～160HA13形

設定方法 ①別売「外部入力用アダプター(PAC-SC36NA)」を使用し、右図のような回路を組みます。
②SW設定

	室外基板DIP SW7-1	SW1	機能
低騒音優先モード	OFF	ON	低騒音優先モード作動

〈回路図例〉

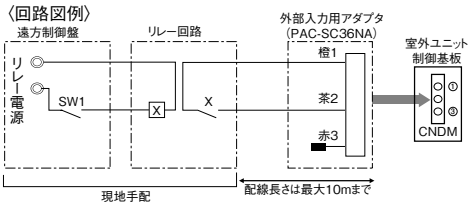

ⓑデマンド制御

外部入力と室外制御基板上のDIP SW7-1により、デマンド制御(消費電力を3段階に制限)が行えます。

対象機種 インバーター
PUZ-ZRP40～280(S)HA13/KA7形
PUZ-ERP40～280(S)HA13/KA7/LA2形
PU-CRP40～160(S)HA13/KA7/LA2形
PUZ-SRP40～160(S)HA12形
PUZ-HRP80～160HA13形

設定方法 ①別売「外部入力用アダプター(PAC-SC36NA)」を使用し、右図のような回路を組みます。
②デマンド機能は下表の組み合わせで消費電力(定格比)に制限できます。

	室外基板DIP SW7-1	SW1	SW2	機能
デマンド制御	ON	OFF	OFF	100%(通常)
		ON	OFF	75%
		ON	ON	50%
		OFF	ON	0%(停止)

〈回路図例〉

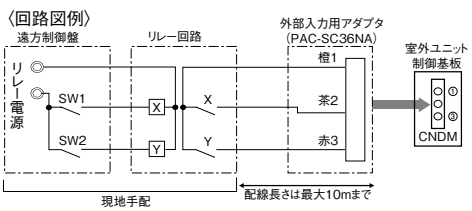

ポンプダウン(冷媒回収)運転

室外ユニット制御基板上のポンプダウンスイッチを操作することで冷媒回収が行えます。

対象機種 インバーター
PUZ-ZRP40～280(S)HA13/KA7形
PUZ-ERP40～280(S)HA13/KA7/LA2形
PU-CRP40～160(S)HA13/KA7/LA2形
PUZ-SRP40～160(S)HA12形
PUZ-HRP80～160HA13形

※作業手順などの詳細内容については、室外ユニット付属の据付説明書をご覧ください。

〈室外ユニット制御基板〉

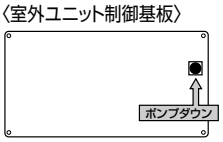

※PUZ-ZRP40～63(S)KA7形、PUZ-ERP40～63(S)KA7形、PU-CRP40～63(S)KA7形はスイッチ基板にポンプダウンスイッチがあります。

〈5〉フリーコンポマルチ

〈5-1〉フリーコンポマルチ組合せ適応一覧

※床置形は、他のタイプ（天井カセット形、天井ビルトイン形、天井埋込形、天吊形、壁掛形、厨房用）との組合せはできません
※インバーターは同容量の組合せ 50：50 に限ります。

■同時ツイン

室外ユニット	同容量の室内ユニット(50：50)
P80形	P40 + P40
P112形	P56 + P56
P140形	P71 + P71
P160形	P80 + P80
P224形	P112 + P112
P280形	P140 + P140

■同時トリプル

室外ユニット	同容量の室内ユニット(33：33：33)
P160形	P56 + P56 + P56
P224形	P80 + P80 + P80
P280形	−

■同時フォー

室外ユニット	同容量の室内ユニット(25：25：25：25)
P224形	P56 + P56 + P56 + P56
P280形	P80 + P80 + P80 + P80

同時フォータイプにおいて組合せ可能な室内ユニット●4方向天井カセット形●2方向天井カセット形●1方向天井カセット形●天井ビルトイン形●天吊形●コンパクト壁掛形●壁掛形ワイヤード

〈5-2〉フリーコンポマルチ仕様

フリーコンポマルチは室外ユニットの組み合わせ容量およびタイプによって仕様が異なります。選択された室内・室外ユニットごとに仕様を読み取りください。なお、電気特性については、下記要領にて、算出が可能です。

フリーコンポマルチ電気特性の求め方

1 全消費電力の求め方
①選定された室内ユニットの仕様書より、各々の消費電力を読み取ります。
②次に室外ユニットの仕様書より、室外ユニット単独の消費電力値を読み取ります。
③①と②を加算したのが、そのシステムの全消費電力(kW)です。
〈ヒーターレス仕様〉
全消費電力=各々の室内ユニット消費電力の和+室外ユニット消費電力

2 全電流値の求め方
上記1と同様に、各々の室内・室外ユニットの電流値を読み取り、下記の計算式で求めます。
〈ヒーターレス仕様〉
全電流=各々の室内ユニット電流の和×0.58+室外ユニット電流(A)

3 システム力率の求め方
上記1、2より　$力率=\dfrac{全消費電力}{\sqrt{3}\times全電流\times200}\times100(\%)$

（計算例）
■システム——同時ツイン(P80形+P80形)〈60Hz〉
■組み合わせユニット　室内 ●天井カセットPL-RP80JA9形(ヒーターレス)
●天吊形PC-RP80KA9形(ヒーターレス)
室外 ●PUZ-ERP160LA2形
■各ユニットの電気特性

〈冷房／暖房〉

	室内 PL-RP80JA9	室内 PC-RP80KA9	室外 PUZ-ERP160LA2
消費電力(kW)	0.11/0.11	0.10/0.09	5.65/4.87
電流 (A)	0.60/0.60	0.54/0.48	17.35/14.74

■全消費電力値
(冷房)0.11+0.10+5.65=**5.86kW**
(暖房)0.11+0.09+4.87=**5.07kW**
■全電流値
(冷房) (0.60+0.54)×0.58+17.35=**18.01A** (暖房) (0.60+0.48)×0.58+14.74=**15.37A**
■システム力率
(冷房) $\dfrac{5.86\times1{,}000}{\sqrt{3}\times18.01\times200}\times100\fallingdotseq$**94%** (暖房) $\dfrac{5.07\times1{,}000}{\sqrt{3}\times15.37\times200}\times100\fallingdotseq$**95%**

フリーコンポマルチは天井カセット形・天井埋込形・天吊形の室内ユニットを異タイプでも自由に組み合わせができます。
壁掛形PKH-RP・KAL9形、床置形は異タイプとの組み合わせができません。

■フリーコンポマルチ室内ユニット仕様（※1　風量、騒音値における静・弱・中・強は各々、静粛ノッチ・弱ノッチ・中ノッチ・強ノッチを示します。）

タイプ	形名	外形寸法 Ⓗ×Ⓦ×Ⓓ	対応システム 同ツイン時	同トリプル時	同フォー時	Hz	室内ユニット電気特性 消費電力〈kW〉 冷房	消費電力〈kW〉 暖房	全電流〈A〉 冷房	全電流〈A〉 暖房	送出風機力〈kW〉	※1 風量〈m³/min〉	※1 騒音値〈dB［A特性値］〉	製品質量〈kg〉	冷媒配管サイズ〈φ〉
天井カセット形	PL-ZRP40EA	本体 258×840×840 パネル 40×950×950	○			50	0.03	0.03	0.57	0.27	0.050	静12 弱14 中16 強17	静27 弱28 中30 強32	21+5	Ⓐ
						60	0.03	0.03	0.57	0.27					
	PL-ZRP56EA	本体 258×840×840 パネル 40×950×950	○	○	○	50	0.03	0.03	0.57	0.27	0.050	静12 弱14 中16 強17	静27 弱28 中30 強32	21+5	
						60	0.03	0.03	0.57	0.27					
	PL-ZRP71EA	本体 258×840×840 パネル 40×950×950	○		○	50	0.03	0.03	0.64	0.34	0.050	静14 弱17 中19 強21	静28 弱30 中33 強35	20+5	Ⓑ
						60	0.03	0.03	0.64	0.34					
	PL-ZRP80EA	本体 298×840×840 パネル 40×950×950	○	○		50	0.04	0.04	0.71	0.41	0.120	静16 弱19 中21 強24	静28 弱31 中34 強36	25+5	
						60	0.04	0.04	0.71	0.41					
	PL-ZRP112EA	本体 298×840×840 パネル 40×950×950	○			50	0.09	0.09	1.14	0.84	0.120	静20 弱24 中28 強32	静32 弱36 中40 強44	27+5	
						60	0.09	0.09	1.14	0.84					
	PL-ZRP140EA	本体 298×840×840 パネル 40×950×950	○			50	0.11	0.11	1.23	0.93	0.120	静22 弱26 中30 強34	静34 弱38 中41 強45	27+5	
						60	0.11	0.11	1.23	0.93					
	PL-ERP40EA	本体 258×840×840 パネル 40×950×950	○			50	0.02	0.02	0.43	0.13	0.050	静10 弱12 中13 強15	静26 弱27 中29 強31	20+5	Ⓐ
						60	0.02	0.02	0.43	0.13					
	PL-ERP56EA	本体 258×840×840 パネル 40×950×950	○	○	○	50	0.03	0.03	0.55	0.25	0.050	静12 弱14 中16 強17	静27 弱28 中30 強32	20+5	
						60	0.03	0.03	0.55	0.25					
	PL-ERP71EA	本体 258×840×840 パネル 40×950×950	○		○	50	0.03	0.03	0.64	0.34	0.050	静14 弱17 中19 強21	静28 弱30 中33 強35	20+5	Ⓑ
						60	0.03	0.03	0.64	0.34					
	PL-ERP80EA	本体 258×840×840 パネル 40×950×950	○	○		50	0.04	0.04	0.68	0.38	0.050	静15 弱18 中20 強23	静28 弱31 中34 強36	20+5	
						60	0.04	0.04	0.68	0.38					
	PL-ERP112EA	本体 298×840×840 パネル 40×950×950	○			50	0.09	0.09	1.13	0.83	0.120	静20 弱25 中30 強34	静32 弱36 中40 強44	23+5	
						60	0.09	0.09	1.13	0.83					
	PL-ERP140EA	本体 298×840×840 パネル 40×950×950	○			50	0.10	0.10	1.22	0.92	0.120	静22 弱26 中30 強34	静34 弱38 中41 強45	25+5	
						60	0.10	0.10	1.22	0.92					
	PL-RP40JA9	本体 307×660×660 パネル 30×760×760	○			50	0.08	0.08	0.45	0.45	0.030	静13 弱14 中14.5 強15	静31 弱32 中34 強35	19+3.7	Ⓐ
						60	0.09	0.09	0.50	0.50					
	PL-RP56JA9	本体 307×660×660 パネル 30×760×760	○	○	○	50	0.09	0.09	0.50	0.50	0.030	静13 弱14 中15 強16	静32 弱34 中35.5 強37	19+3.7	
						60	0.10	0.10	0.55	0.55					
	PL-RP71JA9	本体 307×660×660 パネル 30×760×760	○		○	50	0.10	0.10	0.55	0.55	0.030	静14 弱15 中16 強17	静35 弱36.5 中38 強39.5	20+3.7	Ⓑ
						60	0.11	0.11	0.60	0.60					
	PL-RP80JA9	本体 307×660×660 パネル 30×760×760	○	○		50	0.10	0.10	0.55	0.55	0.030	静14 弱15 中16 強17	静35 弱36.5 中38 強39.5	20+3.7	
						60	0.11	0.11	0.60	0.60					
	PL-RP40LA9	本体 290×776×634 パネル 20×1,080×710	○			50	0.06	0.05	0.32	0.26	0.050	弱 中 強 7 8.5 10.5	弱 中 強 27 31 34	23+7	Ⓐ
						60	0.06	0.05	0.32	0.26					
	PL-RP56LA9	本体 290×946×634 パネル 20×1,250×710	○	○	○	50	0.07	0.06	0.40	0.34	0.050	弱 中 強 9 11 12.5	弱 中 強 30 33 36	26+8	
						60	0.07	0.06	0.40	0.34					
	PL-RP71LA9	本体 290×946×634 パネル 20×1,250×710	○		○	50	0.11	0.10	0.64	0.58	0.050	弱 中 強 10 13 15.5	弱 中 強 31 37 41	27+8	Ⓑ
						60	0.11	0.10	0.64	0.58					
	PL-RP80LA9	本体 290×946×634 パネル 20×1,250×710	○	○		50	0.11	0.10	0.64	0.58	0.050	弱 中 強 10 13 15.5	弱 中 強 31 37 41	27+8	
						60	0.11	0.10	0.64	0.58					
	PL-RP112LA9	本体 331×1,446×634 パネル 20×1,750×710	○			50	0.16	0.15	0.92	0.86	0.050×2	弱 中 強 19 22 26	弱 中 強 35 39 44	47+11.5	
						60	0.16	0.15	0.92	0.86					
	PL-RP140LA9	本体 331×1,446×634 パネル 20×1,750×710	○			50	0.26	0.25	1.47	1.41	0.050×2	弱 中 強 20 25 31	弱 中 強 38 43 48.5	47+11.5	
						60	0.26	0.25	1.47	1.41					
	PM-RP40FA9	本体 225×1,112×724 パネル 20×1,340×800	○			50	0.08	0.07	0.45	0.40	0.090	静11 弱12 中14 強15	静29 弱32 中35 強38	25+6.5	Ⓐ
						60	0.08	0.07	0.45	0.40					
	PM-RP56FA9	本体 225×1,112×724 パネル 20×1,340×800	○	○	○	50	0.08	0.07	0.44	0.40	0.095	静14 弱15 中16 強17	静32 弱34 中36 強38	26+6.5	
						60	0.08	0.07	0.44	0.40					
	PM-RP71FA9	本体 225×1,112×724 パネル 20×1,340×800	○		○	50	0.10	0.09	0.58	0.53	0.095	静14 弱16 中18 強20	静32 弱35 中38 強41	26+6.5	Ⓑ
						60	0.10	0.09	0.58	0.53					
	PM-RP80FA9	本体 225×1,112×724 パネル 20×1,340×800	○	○		50	0.10	0.09	0.58	0.53	0.095	静14 弱16 中18 強20	静32 弱35 中38 強41	26+6.5	
						60	0.10	0.09	0.58	0.53					
	PM-HRP80FA9（ズバ暖スリム専用）	本体 225×1,112×724 パネル 20×1,340×800	○	○		50	0.11	0.10	0.65	0.59	0.095	静14 弱16 中18 強20	静32 弱35 中38 強42	27+6.5	
						60	0.11	0.10	0.65	0.59					
天井ビルトイン形	PD-RP40GA9	本体 272×900×701 パネル 58×1,400×600	○			50	0.14	0.12	0.80	0.69	0.085	弱 中 強 10 12 14	弱 中 強 32 36 40	29+8	Ⓐ
						60	0.14	0.12	0.80	0.69					
	PD-RP56GA9	本体 272×900×701 パネル 58×1,400×600	○			50	0.14	0.12	0.80	0.69	0.085	弱 中 強 10 12 14	弱 中 強 32 36 40	29+8	
						60	0.14	0.12	0.80	0.69					
	PD-RP71GA9	本体 272×1,100×701 パネル 58×1,600×600	○			50	0.14	0.12	0.80	0.69	0.121	弱 中 強 13 16 19	弱 中 強 33 37 41	33+11	Ⓑ
						60	0.14	0.12	0.80	0.69					
	PD-RP80GA9	本体 272×1,100×701 パネル 58×1,600×600	○			50	0.14	0.12	0.80	0.69	0.121	弱 中 強 13 16 19	弱 中 強 33 37 41	33+11	
						60	0.14	0.12	0.80	0.69					
	PD-RP112GA9	本体 272×1,400×701 パネル 58×1,900×600	○			50	0.23	0.21	1.31	1.20	0.244	弱 中 強 20 24 28	弱 中 強 34 39 42	42+12	
						60	0.23	0.21	1.31	1.20					
	PD-RP140GA9	本体 272×1,400×701 パネル 58×1,900×600	○			50	0.26	0.24	1.51	1.40	0.244	弱 中 強 22 26 31	弱 中 強 36 40 44	42+12	
						60	0.26	0.24	1.51	1.40					

注）1.冷房・暖房能力および電気特性はJIS B 8616：2006およびJRA4048：2006に準拠した値です。
2.騒音値はJIS規格に準じて、反響音の少ない無響音室で測定した数値です。実際に据え付けた状態で測定すると周囲の騒音や反響等の影響を受け表示数値より大きくなるのが普通です。
3.PL・PM・PD形製品質量は本体＋化粧パネルです。
4.表中の値は製品改良に伴い仕様変更することがあります。

■室内ユニット配管サイズ

R410A	P40～P63形	P80～P160形
配管サイズ	Ⓐ	Ⓑ
液側	φ6.35	φ9.52
ガス側	φ12.7	φ15.88

フリーコンポマルチは天井カセット形・天井埋込形・天吊形の室内ユニットを異タイプでも自由に組み合わせができます。
壁掛形PKH-RP・KAL9形、床置形は異タイプとの組み合わせができません。

■フリーコンポマルチ室内ユニット仕様（※1　風量、騒音値における静・弱・中・強は各々、静粛ノッチ・弱ノッチ・中ノッチ・強ノッチを示します。）

タイプ	室内ユニット 形名	外形寸法 Ⓗ×Ⓦ×Ⓓ	対応システム 同ツイン時	同トリプル時	同フォー時	Hz	室内ユニット電気特性 消費電力〈kW〉 冷房	消費電力〈kW〉 暖房	全電流〈A〉 冷房	全電流〈A〉 暖房	送出風機力〈kW〉	※1 風量〈m³/min〉	※1 騒音値〈dB[A特性値]〉	製品質量〈kg〉	冷媒配管サイズ〈φ〉
天井埋込形	PE-RP56DA9	250×900×732	○			50	0.18	0.16	1.02	0.91	0.085	弱 中 強 12 14.5 17	弱 中 強 31 35 39	27	Ⓐ
						60	0.18	0.16	1.02	0.91					
	PE-RP71DA9	250×1,100×732	○			50	0.18	0.16	1.05	0.94	0.121	弱 中 強 14.5 18 21	弱 中 強 31 36 39	29	Ⓑ
						60	0.18	0.16	1.05	0.94					
	PE-RP80DA9	250×1,100×732	○			50	0.22	0.20	1.28	1.17	0.121	弱 中 強 17.5 21 25	弱 中 強 32 37 40	29	
						60	0.22	0.20	1.28	1.17					
	PE-RP112DA9	250×1,400×732	○			50	0.30	0.28	1.75	1.64	0.244	弱 中 強 24 29 34	弱 中 強 35 39 43	38	
						60	0.30	0.28	1.75	1.64					
	PE-RP140DA9	250×1,400×732	○			50	0.30	0.28	1.75	1.64	0.244	弱 中 強 24 29 34	弱 中 強 35 39 43	38	
						60	0.30	0.28	1.75	1.64					
天吊形	PC-RP40KA(L)9	230×960×680	○			50	0.05	0.04	0.29	0.24	0.090	静9 弱10 中12 強13	静29 弱32 中34 強36	24	Ⓐ
						60	0.05	0.04	0.29	0.24					
	PC-RP56KA(L)9	230×960×680	○	○	○	50	0.06	0.05	0.31	0.27	0.090	静10 弱11 中12 強13	静29 弱32 中34 強36	25	
						60	0.06	0.05	0.31	0.27					
	PC-RP71KA(L)9	230×1,280×680	○		○	50	0.10	0.09	0.54	0.48	0.095	静14 弱16 中18 強20	静31 弱34 中37 強39	32	Ⓑ
						60	0.10	0.09	0.54	0.48					
	PC-RP80KA(L)9	230×1,280×680	○	○		50	0.10	0.09	0.54	0.48	0.095	静14 弱16 中18 強20	静31 弱34 中37 強39	32	
						60	0.10	0.09	0.54	0.48					
	PC-RP112KA(L)9	230×1,600×680	○			50	0.12	0.11	0.64	0.61	0.160	静20 弱22 中26 強29	静34 弱37 中40 強43	38	
						60	0.12	0.11	0.64	0.61					
	PC-RP140KA(L)9	230×1,600×680	○			50	0.14	0.13	0.77	0.73	0.160	静21 弱24 中27 強31	静36 弱39 中42 強44	38	
						60	0.14	0.13	0.77	0.73					
壁掛形	PK-RP40KA9	298×780×210	○			50	0.04	0.05	0.37	0.48	0.040	弱 中 強 7.6 9.4 11.5	弱 中 強 32 39 46	9	Ⓐ
						60	0.04	0.05	0.37	0.48					
	PK-RP56KA9	325×1,100×258	○	○	○	50	0.06	0.06	0.60	0.60	0.057	弱 中 強 9.4 13.6 17.2	弱 中 強 33 40 48	16	
						60	0.06	0.06	0.60	0.60					
	PK-RP71KA9	325×1,100×258	○		○	50	0.06	0.06	0.60	0.60	0.057	弱 中 強 9.4 13.6 17.2	弱 中 強 33 40 48	16	Ⓑ
						60	0.06	0.06	0.60	0.60					
	PK-RP80KA9	325×1,100×258	○	○		50	0.06	0.06	0.60	0.60	0.057	弱 中 強 9.4 13.6 17.2	弱 中 強 33 40 48	16	
						60	0.06	0.06	0.60	0.60					
	PK-RP112KA9	365×1,170×295	○			50	0.07	0.07	0.70	0.70	0.057	弱 中 強 17 21 25	弱 中 強 39 44 49	21	
						60	0.07	0.07	0.70	0.70					
厨房用	PC-RP80HA9	280×1,136×650	○			50	0.13	0.13	0.70	0.70	0.040	弱14 強19	弱32 強38	41	Ⓑ
						60	0.14	0.14	0.75	0.75					
	PC-RP140HA9	280×1,520×650	○			50	0.30	0.30	1.60	1.60	0.080 ×2	弱30 強38	弱44 強50	56	
						60	0.34	0.34	1.80	1.80					

注）1.冷房・暖房能力および電気特性はJIS B 8616：2006およびJRA4048：2006に準拠した値です。
2.騒音値はJIS規格に準じて、反響音の少ない無響音室で測定した数値です。実際に据え付けた状態で測定すると周囲の騒音や反響等の影響を受け表示数値より大きくなるのが普通です。
3.PL・PM・PD形製品質量は本体＋化粧パネルです。
4.表中の値は製品改良に伴い仕様変更することがあります。

■室内ユニット配管サイズ

R410A	P40～P63形	P80～P160形
配管サイズ	Ⓐ	Ⓑ
液側	φ6.35	φ9.52
ガス側	φ12.7	φ15.88

■フリーコンポマルチ室外ユニット仕様

※騒音値は上段が冷房時、下段が暖房時の値を示します。

タイプ		室外ユニット 形名	外形寸法 Ⓗ×Ⓦ×Ⓓ(+ファンガード)	Hz	能力〈kW〉 冷房	能力〈kW〉 暖房	電気特性 消費電力〈kW〉 冷房	消費電力〈kW〉 暖房	全電流〈A〉 冷房	全電流〈A〉 暖房	始動電流〈A〉	圧出縮機力〈kW〉	送出風機力〈kW〉	風量〈m³/min〉	※騒音値〈dB[A特性値]〉	製品質量〈kg〉	冷媒配管サイズ〈φ〉
スリムZR	同時ツイン	PUZ-ZRP80SHA13	943×950×330(+25)	50	7.1	8.0	2.00	2.20	10.63	11.70	—	1.5	0.060	55	45	70	Ⓒ
				60	(3.2~8.0)	(3.5~10.8)	2.00	2.20	10.63	11.70	—			55	46		
		PUZ-ZRP80HA13	943×950×330(+25)	50	7.1	8.0	1.94	2.08	5.95	6.38	—	1.5	0.060	55	45	68	
				60	(3.2~8.0)	(3.5~10.8)	1.94	2.08	5.95	6.38	—			55	46		
		PUZ-ZRP112KA7	1,338×1,050×330(+25)	50	10.0	11.2	2.48	2.64	7.88	8.28	—	2.1	0.060	100	48	112	
				60	(4.5~11.2)	(4.5~14.0)	2.48	2.64	7.88	8.28	—		×2	100	50		
		PUZ-ZRP140KA7	1,338×1,050×330(+25)	50	12.5	14.0	3.78	3.80	11.86	11.91	—	2.8	0.060	100	48	112	
				60	(5.5~14.0)	(5.0~18.2)	3.78	3.80	11.86	11.91	—		×2	100	50		
		PUZ-ZRP160KA7	1,338×1,050×330(+25)	50	14.0	16.0	5.30	4.72	16.63	14.65	—	3.3	0.060	100	50	120	
				60	(5.5~16.0)	(5.0~20.2)	5.30	4.72	16.63	14.65	—		×2	100	51		
		PUZ-ZRP224KA7	1,338×1,050×330(+25)	50	20.0	22.4	6.29	5.56	20.20	17.84	—	4.3	0.150	130	57	133	Ⓓ
				60	(9.0~22.4)	(10.0~25.0)	6.29	5.56	20.20	17.84	—		×2	130	59		
		PUZ-ZRP280KA7	1,338×1,050×330(+25)	50	25.0	28.0	10.56	8.43	33.88	27.03	—	5.7	0.200	140	59	136	Ⓔ
				60	(11.2~28.0)	(12.5~31.5)	10.56	8.43	33.88	27.03	—		×2	140	62		
	同時トリプル	PUZ-ZRP160KA7	1,338×1,050×330(+25)	50	14.0	16.0	5.30	4.72	16.63	14.65	—	3.3	0.060	100	50	120	Ⓒ
				60	(5.5~16.0)	(5.0~20.2)	5.30	4.72	16.63	14.65	—		×2	100	51		
		PUZ-ZRP224KA7	1,338×1,050×330(+25)	50	20.0	22.4	6.29	5.56	20.20	17.84	—	4.3	0.150	130	57	133	Ⓓ
				60	(9.0~22.4)	(10.0~25.0)	6.29	5.56	20.20	17.84	—		×2	130	59		
	同時フォー	PUZ-ZRP224KA7	1,338×1,050×330(+25)	50	20.0	22.4	6.29	5.56	20.20	17.84	—	4.3	0.150	130	57	133	Ⓓ
				60	(9.0~22.4)	(10.0~25.0)	6.29	5.56	20.20	17.84	—		×2	130	59		
		PUZ-ZRP280KA7	1,338×1,050×330(+25)	50	25.0	28.0	10.56	8.43	33.88	27.03	—	5.7	0.200	140	59	136	Ⓔ
				60	(11.2~28.0)	(12.5~31.5)	10.56	8.43	33.88	27.03	—		×2	140	62		
スリムER	同時ツイン	PUZ-ERP80SHA13	943×950×330(+25)	50	7.1	8.0	2.08	2.28	11.06	12.13	—	1.5	0.060	55	45	70	Ⓒ
				60	(3.2~8.0)	(3.5~10.8)	2.08	2.28	11.06	12.13	—			55	46		
		PUZ-ERP80HA13	943×950×330(+25)	50	7.1	8.0	2.03	2.18	6.00	6.49	—	1.5	0.060	55	45	68	
				60	(3.2~8.0)	(3.5~10.8)	2.03	2.18	6.00	6.49	—			55	46		
		PUZ-ERP112LA2	1,350×950×330(+25)	50	10.0	11.2	2.79	2.92	8.59	8.90	—	2.5	0.060	110	51	90	
				60	(4.5~11.2)	(4.5~14.0)	2.79	2.92	8.59	8.90	—		×2	110	52		
		PUZ-ERP140LA2	1,350×950×330(+25)	50	12.5	14.0	4.50	4.09	13.79	12.51	—	2.8	0.060	110	52	90	
				60	(5.5~14.0)	(5.0~18.2)	4.50	4.09	13.79	12.51	—		×2	110	53		
		PUZ-ERP160LA2	1,350×950×330(+25)	50	14.0	16.0	5.65	4.87	17.35	14.74	—	3.8	0.060	110	53	92	
				60	(5.5~16.0)	(5.0~19.0)	5.65	4.87	17.35	14.74	—		×2	110	54		
		PUZ-ERP224KA7	1,338×1,050×330(+25)	50	20.0	22.4	6.57	6.07	20.56	18.96	—	4.3	0.150	130	58	122	Ⓓ
				60	(9.0~22.4)	(10.0~25.0)	6.57	6.07	20.56	18.96	—		×2	130	59		
		PUZ-ERP280KA7	1,338×1,050×330(+25)	50	25.0	28.0	11.10	8.82	34.96	27.66	—	5.7	0.200	140	59	125	Ⓔ
				60	(11.2~28.0)	(12.5~31.5)	11.10	8.82	34.96	27.66	—		×2	140	62		
	同時トリプル	PUZ-ERP160LA2	1,350×950×330(+25)	50	14.0	16.0	5.65	4.87	17.35	14.74	—	3.8	0.060	110	53	92	Ⓒ
				60	(5.5~16.0)	(5.0~19.0)	5.65	4.87	17.35	14.74	—		×2	110	54		
		PUZ-ERP224KA7	1,338×1,050×330(+25)	50	20.0	22.4	6.57	6.07	20.56	18.96	—	4.3	0.150	130	58	122	Ⓓ
				60	(9.0~22.4)	(10.0~25.0)	6.57	6.07	20.56	18.96	—		×2	130	59		
	同時フォー	PUZ-ERP224KA7	1,338×1,050×330(+25)	50	20.0	22.4	6.57	6.07	20.56	18.96	—	4.3	0.150	130	58	122	Ⓓ
				60	(9.0~22.4)	(10.0~25.0)	6.57	6.07	20.56	18.96	—		×2	130	59		
		PUZ-ERP280KA7	1,338×1,050×330(+25)	50	25.0	28.0	11.10	8.82	34.96	27.66	—	5.7	0.200	140	59	125	Ⓔ
				60	(11.2~28.0)	(12.5~31.5)	11.10	8.82	34.96	27.66	—		×2	140	62		
ズバ暖スリム	同時ツイン	PUZ-HRP80HA13	1,350×950×330(+30)	50	7.1	8.0	1.82	1.95	5.66	6.12	—	1.6	0.060	100	47	116	Ⓒ
				60	(3.2~8.0)	(3.5~11.2)	1.82	1.95	5.66	6.12	—		×2	100	49		
		PUZ-HRP112HA13	1,350×950×330(+30)	50	10.0	11.2	2.73	2.71	8.49	8.45	—	1.9	0.060	100	47	116	
				60	(4.5~11.2)	(4.5~14.2)	2.73	2.71	8.49	8.45	—		×2	100	49		
		PUZ-HRP140HA13	1,350×950×330(+30)	50	12.5	14.0	3.45	3.38	10.86	10.48	—	2.4	0.060	100	48	116	
				60	(5.5~14.0)	(5.0~18.2)	3.45	3.38	10.86	10.48	—		×2	100	50		
		PUZ-HRP160HA13	1,350×950×330(+30)	50	14.0	16.0	4.24	4.01	13.30	12.31	—	2.9	0.150	100	49	127	
				60	(5.5~16.0)	(5.0~20.7)	4.24	4.01	13.30	12.31	—		×2	100	51		

注）1.冷房・暖房能力および電気特性はJIS B 8616：2006およびJRA4048：2006に準拠した値です。
2.騒音値はJIS規格に準じて、反響音の少ない無響音室で測定した数値です。実際に据え付けた状態で測定すると周囲の騒音や反響等の影響を受け表示数値より大きくなるのが普通です。
なお、本体前方1m、高さ1.5mの位置における測定値です。
3.表中の値は製品改良に伴い仕様変更することがあります。
4.電気特性は室内ユニット天吊形の組み合わせ結果から算出したもので、他の室内ユニットの組み合わせの場合は若干異なります。

■室外ユニット配管サイズ

R410A	P80～P160形	P224形	P280形
配管サイズ	Ⓒ	Ⓓ	Ⓔ
液側	φ9.52	φ9.52	φ12.7
ガス側	φ15.88	φ25.4	φ25.4

〈6〉個別マルチ スリムK

目次

〈6-1〉仕様 …… 1-239
(1) 4方向天井カセット形〈ワイドパワーカセット〉… 1-239
(2) 天吊形…… 1-241
〈6-2〉外形寸法図 …… 1-243
(1) 室内ユニット…… 1-243
(a) 4方向天井カセット形〈ワイドパワーカセット〉… 1-243
PLZ-KP56 ～ 140BM9形…… 1-243
(b) 天吊形 …… 1-243
PCZ-KP56KM7形…… 1-243
PCZ-KP71 ～ 90KM7形 …… 1-244
PCZ-KP112・140KM7形 …… 1-244
(2) 室外ユニット…… 1-245
PUZ-KP140・160KM形 …… 1-245
PUZ-KP224・280CM4形 …… 1-245

特記事項

※1. 冷房・暖房能力および電気特性はJIS B 8616:2006およびJRA4048:2006に準拠した値です。
〈冷房時：室内側吸込空気乾球温度27℃，湿球温度19℃，室外側吸込空気乾球温度35℃、
暖房標準時：室内側吸込空気乾球温度20℃，室外側空気乾球温度7℃，湿球温度6℃、
暖房低温時：室内側吸込空気乾球温度20℃，室外側空気乾球温度2℃，湿球温度1℃、
暖房極低温時：室内側吸込空気乾球温度20℃，室外側空気乾球温度-7℃，湿球温度-8℃〉

※2. インバータータイプの冷房･暖房能力の( )内は、能力変化の値を示します。

※3. 配線用遮断器の値は、室外ユニット側／ヒーター電源用を示します。

〈6-1〉 仕様

(1) 4方向天井カセット形〈ワイドパワーカセット〉

(ア) 同時ツイン(PLZX-KP･B(E)G形)

項目			セット形名	INVヒーターレス		INVヒーターレス		INVヒーターレス		INVヒーターレス	
				PLZX-KP140B(E)G		PLZX-KP160B(E)G		PLZX-KP224B(E)G		PLZX-KP280B(E)G	
定格電源		ヒーター		−		−		−		−	
		室外		三相 200V		三相 200V		三相 200V		三相 200V	
		周波数		50Hz	60Hz	50Hz	60Hz	50Hz	60Hz	50Hz	60Hz
冷房	定格冷房能力		kW	12.5(〜14.0)	12.5(〜14.0)	14.0(〜16.0)	14.0(〜16.0)	20.0(〜22.4)	20.0(〜22.4)	25.0(〜28.0)	25.0(〜28.0)
	除湿能力		L/h	4.9(〜7.0)	4.9(〜7.0)	5.7(〜8.2)	5.7(〜8.2)	8.1(〜11.4)	8.1(〜11.4)	10.9(〜15.0)	10.9(〜15.0)
	定格冷房消費電力		kW	3.91	3.91	4.60	4.60	5.97	5.97	8.48	8.48
	冷房エネルギー消費効率(COP)		−	3.20	3.20	3.04	3.04	3.35	3.35	2.95	2.95
	定格冷房運転電流		A	12.1	12.0	14.3	14.1	19.1	19.1	27.2	27.2
	定格冷房運転力率		%	93	94	93	94	90	90	90	90
	定格冷房時の顕熱比		−	0.73	0.73	0.72	0.72	0.72	0.72	0.70	0.70
	中間冷房能力		kW	6.3	6.3	7.2	7.2	10.1	10.1	12.6	12.6
	中間冷房消費電力		kW	1.20	1.20	1.40	1.40	2.04	2.04	2.65	2.65
	中間冷房エネルギー消費効率		−	5.25	5.25	5.14	5.14	4.95	4.95	4.75	4.75
	冷房期間エネルギー消費効率(CSPF)		−	−	−	−	−	−	−	−	−
暖房	定格暖房標準能力		kW	14.0(〜16.0) −	14.0(〜16.0) −	16.0(〜17.0) −	16.0(〜17.0) −	22.4(〜25.0) −	22.4(〜25.0) −	28.0(〜31.5) −	28.0(〜31.5) −
	定格暖房標準消費電力		kW	4.20	4.20	4.48	4.48	6.10	6.10	9.14	9.14
	暖房エネルギー消費効率(COP)		−	3.33	3.33	3.57	3.57	3.67	3.67	3.06	3.06
	暖房運転電流		A	13.2	12.9	13.9	13.8	19.5	19.5	29.2	29.2
	暖房運転力率		%	92	94	93	94	90	90	90	90
	中間暖房能力		kW	7.2	7.2	7.7	7.7	11.3	11.3	14.2	14.2
	中間暖房消費電力		kW	1.29	1.29	1.39	1.39	2.29	2.29	3.00	3.00
	中間暖房エネルギー消費効率		−	5.58	5.58	5.54	5.54	4.93	4.93	4.73	4.73
	定格暖房低温能力		kW	12.5	12.5	14.0	14.0	20.0	20.0	23.6	23.6
	定格暖房低温消費電力		kW	5.02	5.02	5.06	5.06	5.98	5.98	8.58	8.58
	暖房期間エネルギー消費効率(HSPF)		−	−	−	−	−	−	−	−	−
冷暖平均エネルギー消費効率			−	3.27	3.27	3.31	3.31	3.51	3.51	3.01	3.01
通年エネルギー消費効率(APF)			−	5.3	5.3	5.2	5.2	5.0	5.0	4.8	4.8
最大運転電流			A	24.8	24.8	25.4	25.4	26.6	26.6	37.8	37.8
室内ユニット	室内形名		−	PLZ-KP71BM9×2		PLZ-KP80BM9×2		PLZ-KP112BM9×2		PLZ-KP140BM9×2	
	風速切換		−	強	中	弱	静	強	中	弱	静	強	中	弱	静	強	中	弱	静
	1台あたりの風量		m^3/min	21	19	17	14	24	21	18	15	31	28	24	21	32	29	25	22
	1台あたりの騒音値		dB	36	34	31	28	38	35	32	28	44	41	38	34	45	42	39	35
	電熱器		kW	−				−				−				−			
	外装色〈マンセルNo.〉		−	ピュアホワイト〈6.4Y 8.9/0.4〉				ピュアホワイト〈6.4Y 8.9/0.4〉				ピュアホワイト〈6.4Y 8.9/0.4〉				ピュアホワイト〈6.4Y 8.9/0.4〉			
	熱交換器形式		−	クロスフィン				クロスフィン				クロスフィン				クロスフィン			
	エアフィルター		−	PPハニカム(ロングライフ、抗菌・防カビ仕様)				PPハニカム(ロングライフ、抗菌・防カビ仕様)				PPハニカム(ロングライフ、抗菌・防カビ仕様)				PPハニカム(ロングライフ、抗菌・防カビ仕様)			
	防音・断熱材		−	発泡PS				発泡PS				発泡PS				発泡PS			
	運転調整装置		−	ワイヤードリモコン				ワイヤードリモコン				ワイヤードリモコン				ワイヤードリモコン			
	送風機	形式×出力×個数	−	ターボファン×0.050kW×1				ターボファン×0.050kW×1				ターボファン×0.120kW×1				ターボファン×0.120kW×1			
		標準機外静圧	Pa	0				0				0				0			
	本体	外形寸法〈H×W×D〉	mm	258×840×840				298×840×840				298×840×840				298×840×840			
		製品質量	kg	23				27				27				27			
	パネル	外形寸法〈H×W×D〉	mm	35×950×950				35×950×950				35×950×950				35×950×950			
		製品質量	kg	6				6				6				6			
	ドレン配管		−	VP-25接続可				VP-25接続可				VP-25接続可				VP-25接続可			
室外ユニット	室外形名		−	PUZ-KP140KM				PUZ-KP160KM				PUZ-KP224CM4				PUZ-KP280CM4			
	風量 50/60Hz		m^3/min	110/110				110/110				185/185				185/185			
	騒音値(A特性)冷房/暖房		dB	50/52				51/53				56/56				58/58			
	外装色〈マンセルNo.〉		−	アイボリー〈3Y 7.8/1.1〉				アイボリー〈3Y 7.8/1.1〉				マンセル〈5Y 8/1〉				マンセル〈5Y 8/1〉			
	熱交換器形式		−	クロスフィン				クロスフィン				クロスフィン				クロスフィン			
	霜取方式		−	リバースサイクル				リバースサイクル				リバースサイクル				リバースサイクル			
	圧縮機	形式×出力×個数	−	全密閉×2.9kW×1				全密閉×3.2kW×1				全密閉×5.4kW×1				全密閉×6.8kW×1			
		始動方式	−	インバータ始動方式				インバータ始動方式				インバータ始動方式				インバータ始動方式			
		1日の冷凍能力	法定トン	0.420〜2.290				0.420〜2.460				0.490〜3.150				0.490〜3.940			
		容量制御	%	冷房〜100% 暖房〜100%				冷房〜100% 暖房〜100%				冷房19〜100% 暖房16〜100%				冷房19〜100% 暖房16〜100%			
	送風機	形式×出力×個数	−	プロペラファン×0.060kW×2				プロペラファン×0.060kW×2				プロペラファン×0.350kW×1				プロペラファン×0.460kW×1			
		標準機外静圧	Pa	0				0				0				0			
	保護装置	圧力開閉器(高圧/低圧)	MPa	4.14/−				4.14/−				4.15/−				4.15/−			
		圧縮機保護	−	シェル温度検知、過電流検知				シェル温度検知、過電流検知				過電流保護、過昇保護				過電流保護、過昇保護			
		送風機保護	−	過熱、過電流保護				過熱、過電流保護				温度開閉器				温度開閉器			
	設計圧力(高圧部/低圧部)		MPa	3.6/2.3				3.6/2.3				4.15/2.21				4.15/2.21			
	IPコード		−	IPX4				IPX4				IP24				IP24			
	外形寸法〈H×W×D〉		mm	1338×1050×330(+25)				1338×1050×330(+25)				1650×920×760				1650×920×760			
	製品質量		kg	123				123				170				175			
冷媒配管	室内側冷媒配管(液/ガス)		mm	φ9.52/φ15.88				φ9.52/φ15.88				φ9.52/φ15.88				φ9.52/φ15.88			
	室外側冷媒配管(液/ガス)		mm	φ9.52/φ15.88				φ9.52/φ15.88				φ9.52/φ19.05				9.52(90m以上は12.7)/φ22.2			
	配管長制限	配管総延長	−	120m以下				120m以下				150m以下				150m以下			
		最遠配管長	−	80m以下				80m以下				100m以下				100m以下			
		第1分岐以降の最遠配管長	−	30m以下				30m以下				30m以下				30m以下			
		室内〜室外間高低差(室外上/室外下)	−	30m以下/20m以下				30m以下/20m以下				30m以下/20m以下				30m以下/20m以下			
		室内〜室内間高低差	−	12m以下				12m以下				12m以下				12m以下			
冷媒	種類×封入量		kg	R410A×5.5				R410A×5.5				R410A×6.5				R410A×6.5			
	制御方式		−	−				−				電子膨張弁				電子膨張弁			
冷凍機油			L	FV50S×2.30				FV50S×2.30				エステル油×2.80				エステル油×2.80			
電源太さ(室外/ヒーター)			mm^2	5.5/−				5.5/−				8.0/−				14.0/−			
内外接続線太さ			−	1.25mm^2以上				1.25mm^2以上				1.25mm^2以上				1.25mm^2以上			
アース線サイズ(室内/室外)			−	φ1.6mm/φ1.6mm				φ1.6mm/φ1.6mm				φ1.6mm/3.5mm^2以上				φ1.6mm/3.5mm^2以上			
配線用遮断器	開閉器		A	30/−				30/−				60/−				60/−			
	漏電遮断器		A	30/−				30/−				40/−				50/−			

注. 特記事項については、1-238をご参照ください。

掲載頁							
外形寸法図	室内	頁	1-243	1-243	1-243	1-243
	室外		1-245	1-245	1-245	1-245
機外配線図			−	−	−	−

(イ) 同時トリプル(PLZT-KP･B(E)G形)

(ウ) 同時フォー(PLZD-KP･B(E)G形)

項目			セット形名	INVヒーターレス PLZT-KP160B(E)G		INVヒーターレス PLZT-KP224B(E)G		INVヒーターレス PLZT-KP280B(E)G		INVヒーターレス PLZD-KP224B(E)G		INVヒーターレス PLZD-KP280B(E)G	
定格電源		ヒーター		−		−		−		−		−	
		室外		三相 200V		三相 200V		三相 200V		三相 200V		三相 200V	
		周波数		50Hz	60Hz	50Hz	60Hz	50Hz	60Hz	50Hz	60Hz	50Hz	60Hz
冷房	定格冷房能力		kW	14.0(~16.0)	14.0(~16.0)	20.0(~22.4)	20.0(~22.4)	25.0(~28.0)	25.0(~28.0)	20.0(~22.4)	20.0(~22.4)	25.0(~28.0)	25.0(~28.0)
	除湿能力		L/h	4.9(~7.4)	4.9(~7.4)	8.1(~11.4)	8.1(~11.4)	10.5(~14.6)	10.5(~14.6)	6.9(~10.2)	6.9(~10.2)	9.8(~13.9)	9.8(~13.9)
	定格冷房消費電力		kW	4.60	4.60	5.89	5.89	8.41	8.41	5.87	5.87	8.40	8.40
	冷房エネルギー消費効率(COP)		−	3.04	3.04	3.40	3.40	2.97	2.97	3.41	3.41	2.98	2.98
	定格冷房運転電流		A	14.3	14.1	18.9	18.9	27.0	27.0	18.8	18.8	26.9	26.9
	定格冷房運転力率		%	93	94	90	90	90	90	90	90	90	90
	定格冷房時の顕熱比		−	0.76	0.76	0.72	0.72	0.71	0.71	0.76	0.76	0.73	0.73
	中間冷房能力		kW	7.2	7.2	10.1	10.1	12.6	12.6	10.1	10.1	12.6	12.6
	中間冷房消費電力		kW	1.40	1.40	1.96	1.96	2.58	2.58	1.94	1.94	2.57	2.57
	中間冷房エネルギー消費効率		−	5.14	5.14	5.15	5.15	4.88	4.88	5.21	5.21	4.90	4.90
	冷房期間エネルギー消費効率(CSPF)		−	−	−	−	−	−	−	−	−	−	−
暖房	定格暖房標準能力		kW	16.0(~17.0)	16.0(~17.0)	22.4(~25.0)	22.4(~25.0)	28.0(~31.5)	28.0(~31.5)	22.4(~25.0)	22.4(~25.0)	28.0(~31.5)	28.0(~31.5)
				−	−	−	−	−	−	−	−	−	−
	定格暖房標準消費電力		kW	4.47	4.47	6.01	6.01	9.06	9.06	5.98	5.98	9.04	9.04
	暖房エネルギー消費効率(COP)		−	3.58	3.58	3.73	3.73	3.09	3.09	3.75	3.75	3.10	3.10
	暖房運転電流		A	13.9	13.7	19.2	19.2	29.0	29.0	19.1	19.1	28.9	28.9
	暖房運転力率		%	93	94	90	90	90	90	90	90	90	90
	中間暖房能力		kW	7.7	7.7	11.3	11.3	14.2	14.2	11.3	11.3	14.2	14.2
	中間暖房消費電力		kW	1.38	1.38	2.20	2.20	2.92	2.92	2.17	2.17	2.90	2.90
	中間暖房エネルギー消費効率		−	5.58	5.58	5.14	5.14	4.86	4.86	5.21	5.21	4.90	4.90
	定格暖房低温能力		kW	14.0	14.0	20.0	20.0	23.6	23.6	20.0	20.0	23.6	23.6
	定格暖房低温消費電力		kW	5.05	5.05	5.89	5.89	8.50	8.50	5.86	5.86	8.48	8.48
	暖房期間エネルギー消費効率(HSPF)		−	−	−	−	−	−	−	−	−	−	−
冷暖平均エネルギー消費効率			−	3.31	3.31	3.57	3.57	3.03	3.03	3.58	3.58	3.04	3.04
通年エネルギー消費効率(APF)			−	5.2	5.2	5.2	5.2	4.9	4.9	5.3	5.3	4.9	4.9
最大運転電流			A	25.4	25.4	26.4	26.4	37.6	37.6	26.3	26.3	37.5	37.5
室内ユニット	室内形名		−	PLZ-KP56BM9×3		PLZ-KP80BM9×3		PLZ-KP90BM9×3		PLZ-KP56BM9×4		PLZ-KP71BM9×4	
	風速切換		−	強	中	弱	静	強	中	弱	静	強	中	弱	静	強	中	弱	静	強	中	弱	静
	1台あたりの風量		m^3/min	16	14	13	12	24	21	18	15	24	21	18	16	16	14	13	12	21	19	17	14
	1台あたりの騒音値		dB	31	30	28	27	38	35	32	28	38	35	32	29	31	30	28	27	36	34	31	28
	電熱器		kW	−		−		−		−		−	
	外装色〈マンセルNo.〉		−	ピュアホワイト〈6.4Y 8.9/0.4〉		ピュアホワイト〈6.4Y 8.9/0.4〉		ピュアホワイト〈6.4Y 8.9/0.4〉		ピュアホワイト〈6.4Y 8.9/0.4〉		ピュアホワイト〈6.4Y 8.9/0.4〉	
	熱交換器形式		−	クロスフィン		クロスフィン		クロスフィン		クロスフィン		クロスフィン	
	エアフィルター		−	PPハニカム(ロングライフ、抗菌・防カビ仕様)		PPハニカム(ロングライフ、抗菌・防カビ仕様)		PPハニカム(ロングライフ、抗菌・防カビ仕様)		PPハニカム(ロングライフ、抗菌・防カビ仕様)		PPハニカム(ロングライフ、抗菌・防カビ仕様)	
	防音・断熱材		−	発泡PS		発泡PS		発泡PS		発泡PS		発泡PS	
	運転調整装置		−	ワイヤードリモコン		ワイヤードリモコン		ワイヤードリモコン		ワイヤードリモコン		ワイヤードリモコン	
	送風機	形式×出力×個数	−	ターボファン×0.050kW×1		ターボファン×0.050kW×1		ターボファン×0.050kW×1		ターボファン×0.050kW×1		ターボファン×0.050kW×1	
		標準機外静圧	Pa	0		0		0		0		0	
	本体	外形寸法<H×W×D>	mm	258×840×840		298×840×840		298×840×840		258×840×840		258×840×840	
		製品質量	kg	22		27		27		22		23	
	パネル	外形寸法<H×W×D>	mm	35×950×950		35×950×950		35×950×950		35×950×950		35×950×950	
		製品質量	kg	6		6		6		6		6	
	ドレン配管		−	VP-25接続可		VP-25接続可		VP-25接続可		VP-25接続可		VP-25接続可	
室外ユニット	室外形名		−	PUZ-KP160KM		PUZ-KP224CM4		PUZ-KP280CM4		PUZ-KP224CM4		PUZ-KP280CM4	
	風量 50/60Hz		m^3/min	110/110		185/185		185/185		185/185		185/185	
	騒音値(A特性)冷房/暖房		dB	51/53		56/56		58/58		56/56		58/58	
	外装色〈マンセルNo.〉		−	アイボリー〈3Y 7.8/1.1〉		マンセル〈5Y 8/1〉		マンセル〈5Y 8/1〉		マンセル〈5Y 8/1〉		マンセル〈5Y 8/1〉	
	熱交換器形式		−	クロスフィン		クロスフィン		クロスフィン		クロスフィン		クロスフィン	
	霜取方式		−	リバースサイクル		リバースサイクル		リバースサイクル		リバースサイクル		リバースサイクル	
	圧縮機	形式×出力×個数	−	全密閉×3.2kW×1		全密閉×5.4kW×1		全密閉×6.8kW×1		全密閉×5.4kW×1		全密閉×6.8kW×1	
		始動方式	−	インバータ始動方式		インバータ始動方式		インバータ始動方式		インバータ始動方式		インバータ始動方式	
		1日の冷凍能力	法定トン	0.420~2.460		0.490~3.150		0.490~3.940		0.490~3.150		0.490~3.940	
		容量制御	%	冷房~100% 暖房~100%		冷房19~100% 暖房16~100%		冷房19~100% 暖房16~100%		冷房19~100% 暖房16~100%		冷房19~100% 暖房16~100%	
	送風機	形式×出力×個数	−	プロペラファン×0.060kW×2		プロペラファン×0.350kW×1		プロペラファン×0.460kW×1		プロペラファン×0.350kW×1		プロペラファン×0.460kW×1	
		標準機外静圧	Pa	0		0		0		0		0	
	保護装置	圧力開閉器(高圧/低圧)	MPa	4.14/−		4.15/−		4.15/−		4.15/−		4.15/−	
		圧縮機保護	−	シェル温度検知、過電流検知		過電流保護、過昇保護		過電流保護、過昇保護		過電流保護、過昇保護		過電流保護、過昇保護	
		送風機保護	−	過熱、過電流保護		温度開閉器		温度開閉器		温度開閉器		温度開閉器	
	設計圧力(高圧部/低圧部)		MPa	3.6/2.3		4.15/2.21		4.15/2.21		4.15/2.21		4.15/2.21	
	IPコード		−	IPX4		IP24		IP24		IP24		IP24	
	外形寸法<H×W×D>		mm	1338×1050×330(+25)		1650×920×760		1650×920×760		1650×920×760		1650×920×760	
	製品質量		kg	123		170		175		170		175	
冷媒配管	室内側冷媒配管(液/ガス)		mm	φ6.35/φ12.7		φ9.52/φ15.88		φ9.52/φ15.88		φ6.35/φ12.7		φ9.52/φ15.88	
	室外側冷媒配管(液/ガス)		mm	φ9.52/φ15.88		φ9.52/φ19.05		9.52(90m以上は12.7)/φ22.2		φ9.52/φ19.05		9.52(90m以上は12.7)/φ22.2	
	配管長制限	配管総延長	−	120m以下		150m以下		150m以下		150m以下		150m以下	
		最遠配管長	−	80m以下		100m以下		100m以下		100m以下		100m以下	
		第1分岐以降の最遠配管長	−	30m以下		30m以下		30m以下		30m以下		30m以下	
		室外~室外間高低差(室外上/室外下)	−	30m以下/20m以下		30m以下/20m以下		30m以下/20m以下		30m以下/20m以下		30m以下/20m以下	
		室内~室内間高低差	−	12m以下		12m以下		12m以下		12m以下		12m以下	
冷媒	種類×封入量		kg	R410A×5.5		R410A×6.5		R410A×6.5		R410A×6.5		R410A×6.5	
	制御方式		−	−		電子膨張弁		電子膨張弁		電子膨張弁		電子膨張弁	
冷凍機油			L	FV50S×2.30		エステル油×2.80		エステル油×2.80		エステル油×2.80		エステル油×2.80	
電源太さ(室外/ヒーター)			mm^2	5.5/−		8.0/−		14.0/−		8.0/−		14.0/−	
内外接続線太さ			−	1.25mm^2以上		1.25mm^2以上		1.25mm^2以上		1.25mm^2以上		1.25mm^2以上	
アース線サイズ(室内/室外)			−	φ1.6mm/φ1.6mm		φ1.6mm/3.5mm^2以上		φ1.6mm/3.5mm^2以上		φ1.6mm/3.5mm^2以上		φ1.6mm/3.5mm^2以上	
配線用遮断器	開閉器		A	30/−		60/−		60/−		60/−		60/−	
	漏電遮断器		A	30/−		40/−		50/−		40/−		50/−	

注. 特記事項については、1-238をご参照ください。

掲載頁									
外形寸法図	室内	頁	1-243	1-243	1-243	1-243	1-243
	室外		1-245	1-245	1-245	1-245	1-245
機外配線図			−	−	−	−	−

(2) 天吊形

(ア) 同時ツイン(PCZX-KP・KF形)

項目＼セット形名																
				ＩＮＶヒーターレス				ＩＮＶヒーターレス				ＩＮＶヒーターレス				ＩＮＶヒーターレス			
				PCZX-KP140KF				PCZX-KP160KF				PCZX-KP224KF				PCZX-KP280KF			
定格電源	ヒーター			−				−				−				−			
	室外			三相 200V				三相 200V				三相 200V				三相 200V			
	周波数			50Hz		60Hz		50Hz		60Hz		50Hz		60Hz		50Hz		60Hz	
冷房	定格冷房能力		kW	12.5(〜14.0)		12.5(〜14.0)		14.0(〜16.0)		14.0(〜16.0)		20.0(〜22.4)		20.0(〜22.4)		25.0(〜28.0)		25.0(〜28.0)	
	除湿能力		L/h	5.7(〜7.7)		5.7(〜7.7)		6.7(〜9.3)		6.7(〜9.3)		9.6(〜12.9)		9.6(〜12.9)		11.9(〜16.1)		11.9(〜16.1)	
	定格冷房消費電力		kW	3.97		3.97		4.64		4.64		5.99		5.99		8.52		8.52	
	冷房エネルギー消費効率(COP)		−	3.15		3.15		3.02		3.02		3.34		3.34		2.93		2.93	
	定格冷房運転電流		A	12.3		12.2		14.4		14.2		19.2		19.2		27.3		27.3	
	定格冷房運転力率		%	93		94		93		94		90		90		90		90	
	定格冷房時の顕熱比		−	0.69		0.69		0.67		0.67		0.67		0.67		0.67		0.67	
	中間冷房能力		kW	6.3		6.3		7.2		7.2		10.1		10.1		12.6		12.6	
	中間冷房消費電力		kW	1.26		1.26		1.44		1.44		2.06		2.06		2.69		2.69	
	中間冷房エネルギー消費効率		−	5.00		5.00		5.00		5.00		4.90		4.90		4.68		4.68	
	冷房期間エネルギー消費効率(CSPF)		−	−		−		−		−		−		−		−		−	
暖房	定格暖房標準能力		kW	14.0(〜16.0) −		14.0(〜16.0) −		16.0(〜17.0) −		16.0(〜17.0) −		22.4(〜25.0) −		22.4(〜25.0) −		28.0(〜31.5) −		28.0(〜31.5) −	
	定格暖房標準消費電力		kW	4.26		4.26		4.52		4.52		6.12		6.12		9.18		9.18	
	暖房エネルギー消費効率(COP)		−	3.29		3.29		3.54		3.54		3.66		3.66		3.05		3.05	
	暖房運転電流		A	13.2		13.1		14.0		13.9		19.5		19.5		29.4		29.4	
	暖房運転力率		%	93		94		93		94		91		91		90		90	
	中間暖房能力		kW	7.2		7.2		7.7		7.7		11.3		11.3		14.2		14.2	
	中間暖房消費電力		kW	1.35		1.35		1.43		1.43		2.31		2.31		3.04		3.04	
	中間暖房エネルギー消費効率		−	5.33		5.33		5.38		5.38		4.89		4.89		4.67		4.67	
	定格暖房低温能力		kW	12.5		12.5		14.0		14.0		20.0		20.0		23.6		23.6	
	定格暖房低温消費電力		kW	5.08		5.08		5.10		5.10		6.00		6.00		8.62		8.62	
	暖房期間エネルギー消費効率(HSPF)		−	−		−		−		−		−		−		−		−	
冷暖平均エネルギー消費効率			−	3.22		3.22		3.28		3.28		3.50		3.50		2.99		2.99	
通年エネルギー消費効率(APF)			−	5.1		5.1		5.1		5.1		5.0		5.0		4.7		4.7	
最大運転電流			A	25.0		25.0		25.5		25.5		26.7		26.7		37.9		37.9	
室内ユニット	室内形名		−	PCZ-KP71KM7×2				PCZ-KP80KM7×2				PCZ-KP112KM7×2				PCZ-KP140KM7×2			
	風速切換		−	強	中	弱	静	強	中	弱	静	強	中	弱	静	強	中	弱	静
	1台あたりの風量		m^3/min	18	16	15	14	18	16	15	14	28	25	22	20	31	27	24	21
	1台あたりの騒音値		dB	37	35	33	31	37	35	33	31	43	40	37	34	44	42	39	36
	電熱器		kW	−				−				−				−			
	外装色〈マンセルNo.〉		−	ピュアホワイト〈6.4Y 8.9/0.4〉				ピュアホワイト〈6.4Y 8.9/0.4〉				ピュアホワイト〈6.4Y 8.9/0.4〉				ピュアホワイト〈6.4Y 8.9/0.4〉			
	熱交換器形式		−	クロスフィン				クロスフィン				クロスフィン				クロスフィン			
	エアフィルター		−	PPハニカム(ロングライフ、抗菌・防カビ仕様)				PPハニカム(ロングライフ、抗菌・防カビ仕様)				PPハニカム(ロングライフ、抗菌・防カビ仕様)				PPハニカム(ロングライフ、抗菌・防カビ仕様)			
	防音・断熱材		−	発泡PS・ポリエチレンシート				発泡PS・ポリエチレンシート				発泡PS・ポリエチレンシート				発泡PS・ポリエチレンシート			
	運転調整装置		−	ワイヤードリモコン				ワイヤードリモコン				ワイヤードリモコン				ワイヤードリモコン			
	送風機	形式×出力×個数	−	シロッコファン×0.095kW×1				シロッコファン×0.095kW×1				シロッコファン×0.160kW×1				シロッコファン×0.160kW×1			
		標準機外静圧	Pa	0				0				0				0			
	本体	外形寸法<H×W×D>	mm	230×1280×680				230×1280×680				230×1600×680				230×1600×680			
		製品質量	kg	32				32				36				38			
	パネル	外形寸法<H×W×D>	mm	−				−				−				−			
		製品質量	kg	−				−				−				−			
	ドレン配管		−	VP-20接続可				VP-20接続可				VP-20接続可				VP-20接続可			
室外ユニット	室外形名		−	PUZ-KP140KM				PUZ-KP160KM				PUZ-KP224CM4				PUZ-KP280CM4			
	風量 50/60Hz		m^3/min	110/110				110/110				185/185				185/185			
	騒音値(A特性)冷房/暖房		dB	50/52				51/53				56/56				58/58			
	外装色〈マンセルNo.〉		−	アイボリー〈3Y 7.8/1.1〉				アイボリー〈3Y 7.8/1.1〉				マンセル〈5Y 8/1〉				マンセル〈5Y 8/1〉			
	熱交換器形式		−	クロスフィン				クロスフィン				クロスフィン				クロスフィン			
	霜取方式		−	リバースサイクル				リバースサイクル				リバースサイクル				リバースサイクル			
	圧縮機	形式×出力×個数	−	全密閉×2.9kW×1				全密閉×3.2kW×1				全密閉×5.4kW×1				全密閉×6.8kW×1			
		始動方式	−	インバータ始動方式				インバータ始動方式				インバータ始動方式				インバータ始動方式			
		1日の冷凍能力	法定トン	0.420〜2.290				0.420〜2.460				0.490〜3.150				0.490〜3.940			
		容量制御	%	冷房〜100% 暖房〜100%				冷房〜100% 暖房〜100%				冷房19〜100% 暖房16〜100%				冷房19〜100% 暖房16〜100%			
	送風機	形式×出力×個数	−	プロペラファン×0.060kW×2				プロペラファン×0.060kW×2				プロペラファン×0.350kW×1				プロペラファン×0.460kW×1			
		標準機外静圧	Pa	0				0				0				0			
	保護装置	圧力開閉器(高圧/低圧)	MPa	4.14/−				4.14/−				4.15/−				4.15/−			
		圧縮機保護	−	シェル温度検知、過電流検知				シェル温度検知、過電流検知				過電流保護、過昇保護				過電流保護、過昇保護			
		送風機保護	−	過熱、過電流保護				過熱、過電流保護				温度開閉器				温度開閉器			
	設計圧力(高圧部/低圧部)		MPa	3.6/2.3				3.6/2.3				4.15/2.21				4.15/2.21			
	IPコード		−	IPX4				IPX4				IP24				IP24			
	外形寸法<H×W×D>		mm	1338×1050×330(+25)				1338×1050×330(+25)				1650×920×760				1650×920×760			
	製品質量		kg	123				123				170				175			
冷媒配管	室内側冷媒配管(液/ガス)		mm	φ9.52/φ15.88				φ9.52/φ15.88				φ9.52/φ15.88				φ9.52/φ15.88			
	室外側冷媒配管(液/ガス)		mm	φ9.52/φ15.88				φ9.52/φ15.88				φ9.52/φ19.05				9.52(90m以上は12.7)/φ22.2			
	配管長制限	配管総延長	−	120m以下				120m以下				150m以下				150m以下			
		最遠配管長	−	80m以下				80m以下				100m以下				100m以下			
		第1分岐以降の最遠配管長	−	30m以下				30m以下				30m以下				30m以下			
		室内〜室外間高低差(室外上/室外下)	−	30m以下/20m以下				30m以下/20m以下				30m以下/20m以下				30m以下/20m以下			
		室内〜室内間高低差	−	12m以下				12m以下				12m以下				12m以下			
冷媒	種類×封入量		kg	R410A×4.8				R410A×4.8				R410A×6.5				R410A×6.5			
	制御方式		−	−				−				電子膨張弁				電子膨張弁			
冷凍機油			L	FV50S×2.30				FV50S×2.30				エステル油×2.80				エステル油×2.80			
電源太さ(室外/ヒーター)			mm^2	5.5/−				5.5/−				8.0/−				14.0/−			
内外接続線太さ			−	1.25mm^2以上				1.25mm^2以上				1.25mm^2以上				1.25mm^2以上			
アース線サイズ(室内/室外)			−	φ1.6mm/φ1.6mm				φ1.6mm/φ1.6mm				φ1.6mm/3.5mm^2以上				φ1.6mm/3.5mm^2以上			
配線用遮断器	開閉器		A	30/−				30/−				60/−				60/−			
	漏電遮断器		A	30/−				30/−				40/−				50/−			

注. 特記事項については、1-238をご参照ください。

掲載頁							
外形寸法図	室内	頁	1-244	1-244	1-244	1-244
	室外		1-245	1-245	1-245	1-245
機外配線図			−	−	−	−

(イ) 同時トリプル(PCZT-KP・KF形)

(ウ) 同時フォー(PCZD-KP・KF形)

項目			セット形名	INVヒーターレス PCZT-KP160KF		INVヒーターレス PCZT-KP224KF		INVヒーターレス PCZT-KP280KF		INVヒーターレス PCZD-KP224KF		INVヒーターレス PCZD-KP280KF	
定格電源			ヒーター	−		−		−		−		−	
			室外	三相 200V		三相 200V		三相 200V		三相 200V		三相 200V	
			周波数	50Hz	60Hz	50Hz	60Hz	50Hz	60Hz	50Hz	60Hz	50Hz	60Hz
冷房	定格冷房能力		kW	14.0(~16.0)	14.0(~16.0)	20.0(~22.4)	20.0(~22.4)	25.0(~28.0)	25.0(~28.0)	20.0(~22.4)	20.0(~22.4)	25.0(~28.0)	25.0(~28.0)
	除湿能力		L/h	6.7(~9.3)	6.7(~9.3)	9.6(~12.9)	9.6(~12.9)	11.6(~15.7)	11.6(~15.7)	9.6(~12.9)	9.6(~12.9)	11.2(~15.4)	11.2(~15.4)
	定格冷房消費電力		kW	4.66	4.66	5.95	5.95	8.47	8.47	5.95	5.95	8.52	8.52
	冷房エネルギー消費効率(COP)		−	3.00	3.00	3.36	3.36	2.95	2.95	3.36	3.36	2.93	2.93
	定格冷房運転電流		A	14.5	14.3	19.0	19.0	27.2	27.2	19.1	19.1	27.3	27.3
	定格冷房運転力率		%	93	94	90	90	90	90	90	90	90	90
	定格冷房時の顕熱比		−	0.67	0.67	0.67	0.67	0.68	0.68	0.67	0.67	0.69	0.69
	中間冷房能力		kW	7.2	7.2	10.1	10.1	12.6	12.6	10.1	10.1	12.6	12.6
	中間冷房消費電力		kW	1.46	1.46	2.02	2.02	2.64	2.64	2.02	2.02	2.69	2.69
	中間冷房エネルギー消費効率		−	4.93	4.93	5.00	5.00	4.77	4.77	5.00	5.00	4.68	4.68
	冷房期間エネルギー消費効率(CSPF)		−	−	−	−	−	−	−	−	−	−	−
暖房	定格暖房標準能力		kW	16.0(~17.0) −	16.0(~17.0) −	22.4(~25.0) −	22.4(~25.0) −	28.0(~31.5) −	28.0(~31.5) −	22.4(~25.0) −	22.4(~25.0) −	28.0(~31.5) −	28.0(~31.5) −
	定格暖房標準消費電力		kW	4.53	4.53	6.07	6.07	9.12	9.12	6.06	6.06	9.16	9.16
	暖房エネルギー消費効率(COP)		−	3.53	3.53	3.69	3.69	3.07	3.07	3.70	3.70	3.06	3.06
	暖房運転電流		A	14.1	13.9	19.4	19.4	29.2	29.2	19.4	19.4	29.3	29.3
	暖房運転力率		%	93	94	90	90	90	90	90	90	90	90
	中間暖房能力		kW	7.7	7.7	11.3	11.3	14.2	14.2	11.3	11.3	14.2	14.2
	中間暖房消費電力		kW	1.44	1.44	2.26	2.26	2.98	2.98	2.25	2.25	3.02	3.02
	中間暖房エネルギー消費効率		−	5.35	5.35	5.00	5.00	4.77	4.77	5.02	5.02	4.70	4.70
	定格暖房低温能力		kW	14.0	14.0	20.0	20.0	23.6	23.6	20.0	20.0	23.6	23.6
	定格暖房低温消費電力		kW	5.11	5.11	5.95	5.95	8.56	8.56	5.94	5.94	8.60	8.60
	暖房期間エネルギー消費効率(HSPF)		−	−	−	−	−	−	−	−	−	−	−
冷暖平均エネルギー消費効率			−	3.27	3.27	3.53	3.53	3.01	3.01	3.53	3.53	3.00	3.00
通年エネルギー消費効率(APF)			−	5.0	5.0	5.1	5.1	4.8	4.8	5.1	5.1	4.7	4.7
最大運転電流			A	25.6	25.6	26.5	26.5	37.8	37.8	26.6	26.6	37.9	37.9
室内ユニット	室内形名		−	PCZ-KP56KM7×3		PCZ-KP80KM7×3		PCZ-KP90KM7×3		PCZ-KP56KM7×4		PCZ-KP71KM7×4	
	風速切換		−	強	中	弱	静	強	中	弱	静	強	中	弱	静	強	中	弱	静	強	中	弱	静
	1台あたりの風量		m^3/min	13	12	11	10	18	16	15	14	20	18	16	15	13	12	11	10	18	16	15	14
	1台あたりの騒音値		dB	36	34	32	29	37	35	33	31	40	38	35	33	36	34	32	29	37	35	33	31
	電熱器		kW	−				−				−				−				−			
	外装色〈マンセルNo.〉		−	ピュアホワイト〈6.4Y 8.9/0.4〉				ピュアホワイト〈6.4Y 8.9/0.4〉				ピュアホワイト〈6.4Y 8.9/0.4〉				ピュアホワイト〈6.4Y 8.9/0.4〉				ピュアホワイト〈6.4Y 8.9/0.4〉			
	熱交換器形式		−	クロスフィン				クロスフィン				クロスフィン				クロスフィン				クロスフィン			
	エアフィルター		−	PPハニカム(ロングライフ、抗菌・防カビ仕様)				PPハニカム(ロングライフ、抗菌・防カビ仕様)				PPハニカム(ロングライフ、抗菌・防カビ仕様)				PPハニカム(ロングライフ、抗菌・防カビ仕様)				PPハニカム(ロングライフ、抗菌・防カビ仕様)			
	防音・断熱材		−	発泡PS・ポリエチレンシート				発泡PS・ポリエチレンシート				発泡PS・ポリエチレンシート				発泡PS・ポリエチレンシート				発泡PS・ポリエチレンシート			
	運転調整装置		−	ワイヤードリモコン				ワイヤードリモコン				ワイヤードリモコン				ワイヤードリモコン				ワイヤードリモコン			
	送風機	形式×出力×個数	−	シロッコファン×0.090kW×1				シロッコファン×0.095kW×1				シロッコファン×0.095kW×1				シロッコファン×0.090kW×1				シロッコファン×0.095kW×1			
		標準機外静圧	Pa	0				0				0				0				0			
	本体	外形寸法<H×W×D>	mm	230×960×680				230×1280×680				230×1280×680				230×960×680				230×1280×680			
		製品質量	kg	24				32				32				24				32			
	パネル	外形寸法<H×W×D>	mm	−				−				−				−				−			
		製品質量	kg	−				−				−				−				−			
	ドレン配管		−	VP-20接続可				VP-20接続可				VP-20接続可				VP-20接続可				VP-20接続可			
室外ユニット	室外形名		−	PUZ-KP160KM		PUZ-KP224CM4		PUZ-KP280CM4		PUZ-KP224CM4		PUZ-KP280CM4	
	風量 50/60Hz		m^3/min	110/110		185/185		185/185		185/185		185/185	
	騒音値(A特性)冷房/暖房		dB	51/53		56/56		58/58		56/56		58/58	
	外装色〈マンセルNo.〉		−	アイボリー〈3Y 7.8/1.1〉		マンセル〈5Y 8/1〉		マンセル〈5Y 8/1〉		マンセル〈5Y 8/1〉		マンセル〈5Y 8/1〉	
	熱交換器形式		−	クロスフィン		クロスフィン		クロスフィン		クロスフィン		クロスフィン	
	霜取方式		−	リバースサイクル		リバースサイクル		リバースサイクル		リバースサイクル		リバースサイクル	
	圧縮機	形式×出力×個数	−	全密閉×3.2kW×1		全密閉×5.4kW×1		全密閉×6.8kW×1		全密閉×5.4kW×1		全密閉×6.8kW×1	
		始動方式	−	インバータ始動方式		インバータ始動方式		インバータ始動方式		インバータ始動方式		インバータ始動方式	
		1日の冷凍能力	法定トン	0.420~2.460		0.490~3.150		0.490~3.940		0.490~3.150		0.490~3.940	
		容量制御	%	冷房~100% 暖房~100%		冷房19~100% 暖房16~100%		冷房19~100% 暖房16~100%		冷房19~100% 暖房16~100%		冷房19~100% 暖房16~100%	
	送風機	形式×出力×個数	−	プロペラファン×0.060kW×2		プロペラファン×0.350kW×1		プロペラファン×0.460kW×1		プロペラファン×0.350kW×1		プロペラファン×0.460kW×1	
		標準機外静圧	Pa	0		0		0		0		0	
	保護装置	圧力開閉器(高圧/低圧)	MPa	4.14/−		4.15/−		4.15/−		4.15/−		4.15/−	
		圧縮機保護	−	シェル温度検知、過電流検知		過電流保護、過昇保護		過電流保護、過昇保護		過電流保護、過昇保護		過電流保護、過昇保護	
		送風機保護	−	過熱、過電流保護		温度開閉器		温度開閉器		温度開閉器		温度開閉器	
	設計圧力(高圧部/低圧部)		MPa	3.6/2.3		4.15/2.21		4.15/2.21		4.15/2.21		4.15/2.21	
	IPコード		−	IPX4		IP24		IP24		IP24		IP24	
	外形寸法<H×W×D>		mm	1338×1050×330(+25)		1650×920×760		1650×920×760		1650×920×760		1650×920×760	
	製品質量		kg	123		170		175		170		175	
冷媒配管	室内側冷媒配管(液/ガス)		mm	φ6.35/φ12.7		φ9.52/φ15.88		φ9.52/φ15.88		φ6.35/φ12.7		φ9.52/φ15.88	
	室外側冷媒配管(液/ガス)		mm	φ9.52/φ15.88		φ9.52/φ19.05		9.52(90m以上は12.7)/φ22.2		φ9.52/φ19.05		9.52(90m以上は12.7)/φ22.2	
	配管長制限	配管総延長	−	120m以下		150m以下		150m以下		150m以下		150m以下	
		最遠配管長	−	80m以下		100m以下		100m以下		100m以下		100m以下	
		第1分岐以降の最遠配管長	−	30m以下		30m以下		30m以下		30m以下		30m以下	
		室外~室外間高低差(室外上/室外下)	−	30m以下/20m以下		30m以下/20m以下		30m以下/20m以下		30m以下/20m以下		30m以下/20m以下	
		室内~室内間高低差	−	12m以下		12m以下		12m以下		12m以下		12m以下	
冷媒	種類×封入量		kg	R410A×4.8		R410A×6.5		R410A×6.5		R410A×6.5		R410A×6.5	
	制御方式		−	−		電子膨張弁		電子膨張弁		電子膨張弁		電子膨張弁	
冷凍機油			L	FV50S×2.30		エステル油×2.80		エステル油×2.80		エステル油×2.80		エステル油×2.80	
電源太さ(室外/ヒーター)			mm^2	5.5/−		8.0/−		14.0/−		8.0/−		14.0/−	
内外接続線太さ			−	1.25mm^2以上		1.25mm^2以上		1.25mm^2以上		1.25mm^2以上		1.25mm^2以上	
アース線サイズ(室内/室外)			−	φ1.6mm/φ1.6mm		φ1.6mm/3.5mm^2以上		φ1.6mm/3.5mm^2以上		φ1.6mm/3.5mm^2以上		φ1.6mm/3.5mm^2以上	
配線用遮断器	開閉器		A	30/−		60/−		60/−		60/−		60/−	
	漏電遮断器		A	30/−		40/−		50/−		40/−		50/−	

注. 特記事項については、1-238をご参照ください。

掲載頁									
外形寸法図	室内	頁	1-243	1-244	1-244	1-243	1-244
	室外		1-245	1-245	1-245	1-245	1-245
機外配線図			−	−	−	−	−

〈6-2〉 個別マルチ スリムＫ　外形寸法図

（1）室内ユニット

(a) 4方向天井カセット形〈ワイドパワーカセット〉

●PLZ-KP56～140BM9

注1.化粧パネルは標準パネル,ムーブアイパネル,標準パネルカンタン自動パネル,
ムーブアイパネルカンタン自動パネルからお選びください。
2.吊りボルトは耐震など必要に応じ、振れ止め用耐震支持部材にて補強を
行ってください。特に天井材がない場合は、確実に補強をしてください。
3.吊りボルトはM10またはW3/8ネジを使用してください。(現地手配)
4.ドレン配管はPVC管VP-25を使用してください。
ドレンポンプ内蔵です。
最大揚程は天井面から850mmです。
5.サービス時,電気品箱を取外す事があります。
電源線並びにリモコン線,室内外伝送線の接続時には,
電線に十分な余裕を持たせてください。
6.カンタンコーナポケットより,化粧パネルを付けたまま本体の高さ調整が可能です。
7.別売加湿器(別吊り方式),取付時は天井ふところ高さが,
360mm以上必要となります。
別売加湿器(直付け方式),取付時は天井ふところ高さが,
300mm以上必要となります。
8.別売多機能ケースメント及び別売高性能フィルター又は
別売電気集塵機取付時の注意
1)天井ふところ高さが E 以上必要となります。
2)図中の※印部の寸法は、135mm加算されます。
3)別売高性能フィルターは,別売多機能ケースメントと併用となります。
9.分ダクト接続時は,十分な断熱を行なってください。
(露付,露たれの原因になります)
10.必要な据え付け・サービススペースは下図を参照願います。

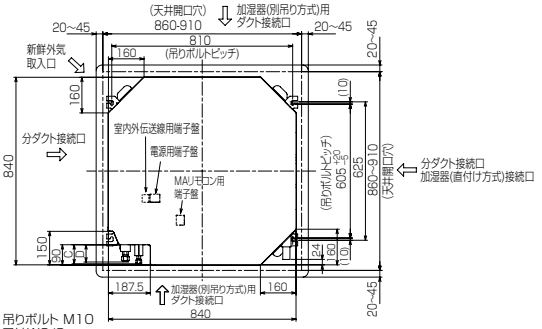

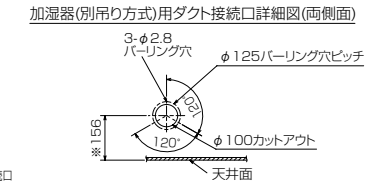

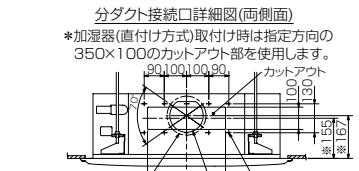

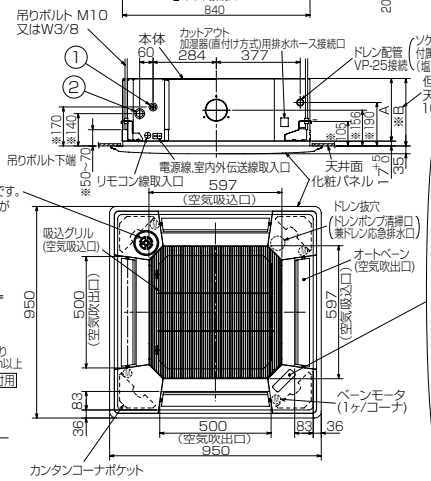

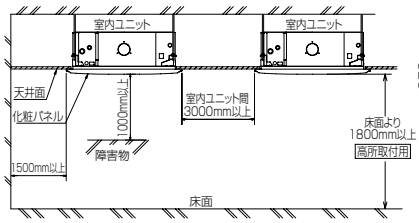

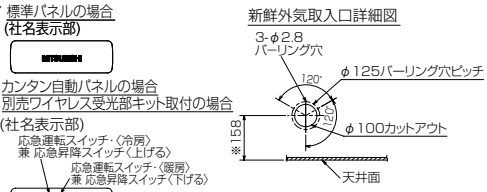

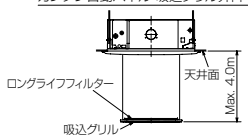

	①	②	A	B	C	D	E
56形	冷媒配管 φ6.35 フレア接続 1/4F	冷媒配管 φ12.7 フレア接続 1/2F	241	258	81	74	400
71~90形	冷媒配管 φ9.52 フレア接続 3/8F	冷媒配管 φ15.88 フレア接続 5/8F	281	298	85	77	440
112~140形							

(b) 天吊形

●PCZ-KP56KM7

①ﾄﾞﾚﾝ配管接続口(内径φ26)
②ﾄﾞﾚﾝ配管接続口(左出し用)
③左側ﾄﾞﾚﾝ配管後取出し用ﾉｯｸｱｳﾄ穴
④冷媒配管接続口(ｶﾞｽ管側/フレア接続)
⑤冷媒配管接続口(液管側/フレア接続)
⑥ﾄﾞﾚﾝ配管上取出し用ﾉｯｸｱｳﾄ穴
⑦新鮮外気取入用ﾉｯｸｱｳﾄ穴　φ100
⑧電線取出し用ﾉｯｸｱｳﾄ穴　2-φ22.2
⑨電線取出し用ﾉｯｸｱｳﾄ穴　2-φ26

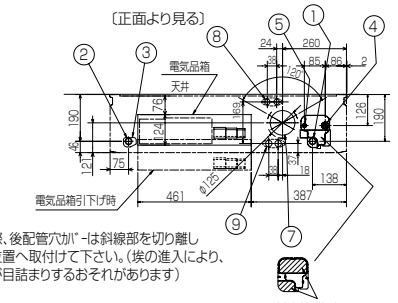

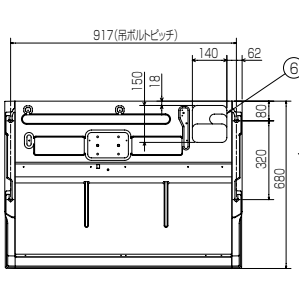

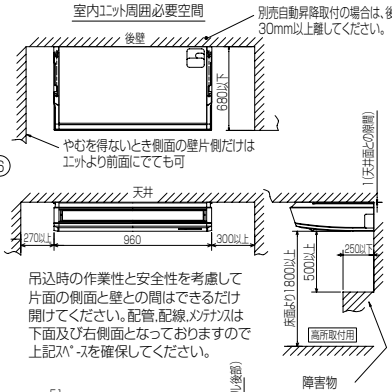

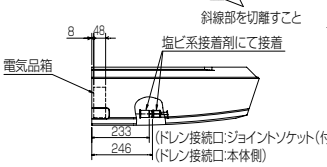

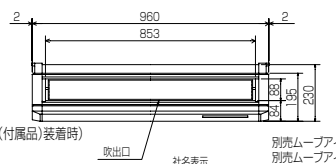

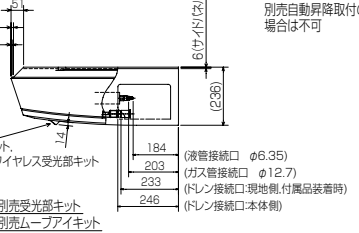

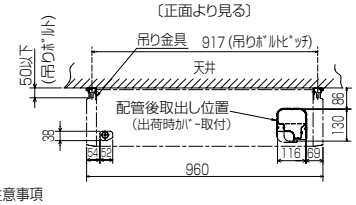

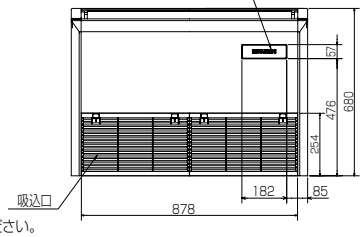

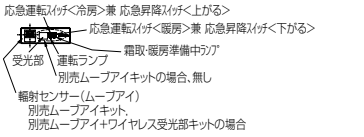

注意事項
1.天井の隅に廻り縁がある場合は,その寸法を考慮して据付けてください。
2.吊りﾎﾞﾙﾄは耐震など必要に応じ、振れ止め用耐震支持部材にて補強を行ってください。
3.吊りﾎﾞﾙﾄはW3/8ｲﾝﾁまたは,M10を使用してください。
4.ﾄﾞﾚﾝ配管はPVC管VP-20を使用してください。
5.別売ﾄﾞﾚﾝｱｯﾌﾟﾒｶ取付けの場合,冷媒配管は上側取出しのみとなりますのでご注意願います。

●PCZ-KP71～90KM7

①ﾄﾞﾚﾝ配管接続口(内径φ26)
②ﾄﾞﾚﾝ配管接続口(左出し用)
③左側ﾄﾞﾚﾝ配管後取出し用ﾉｯｸｱｳﾄ穴
④冷媒配管接続口(ｶﾞｽ管側/ﾌﾛｱ接続)
⑤冷媒配管接続口(液管側/ﾌﾛｱ接続)
⑥ﾄﾞﾚﾝ配管上取出し用ﾉｯｸｱｳﾄ穴
⑦新鮮外気取入用ﾉｯｸｱｳﾄ穴　φ100
⑧電線取出し用ﾉｯｸｱｳﾄ穴　2-φ22.2
⑨電線取出し用ﾉｯｸｱｳﾄ穴　2-φ26

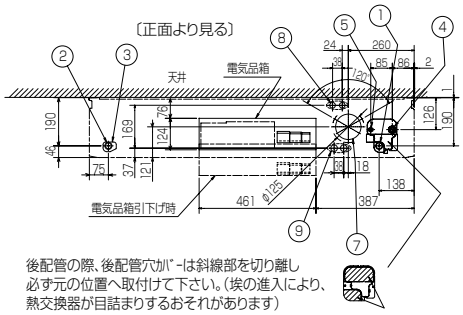

後配管の際、後配管穴ﾊﾞｰは斜線部を切り離し
必ず元の位置へ取付けて下さい。(埃の進入により、
熱交換器が目詰まりするおそれがあります)

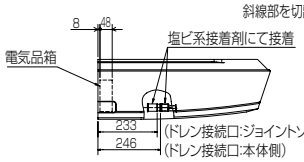

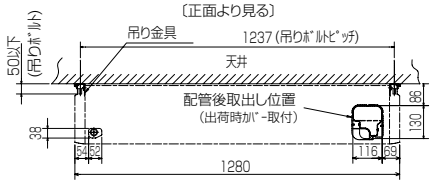

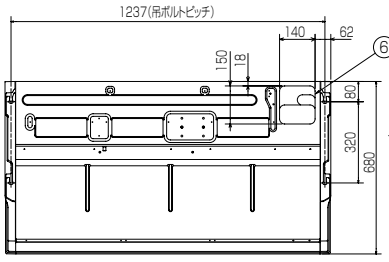

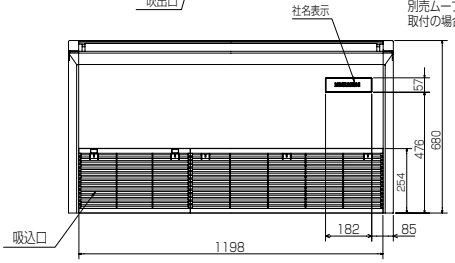

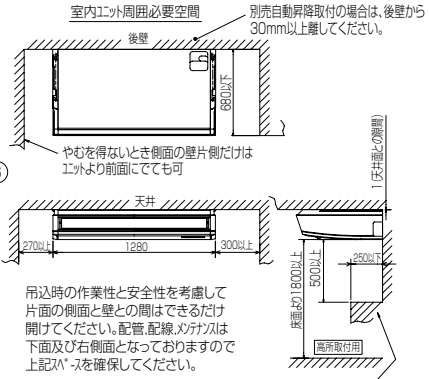

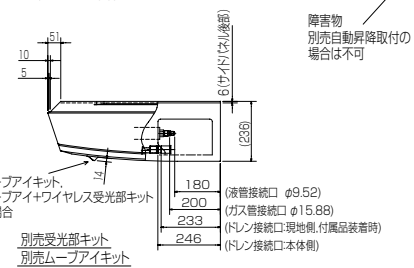

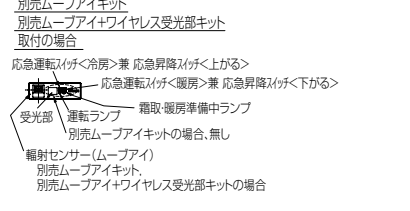

注意事項
1.天井の隅に廻り縁がある場合は,その寸法を考慮して据付けてください。
2.吊りボルトは耐震など必要に応じ、振れ止め用耐震支持部材にて補強を行ってください。
3.吊りボルトはW3/8ﾈｼﾞまたは,M10を使用してください。
4.ﾄﾞﾚﾝ配管はPVC管VP-20を使用してください。
5.別売ﾄﾞﾚﾝｱｯﾌﾟﾒｶ取付けの場合,冷媒配管は
上側取出しのみとなりますのでご注意願います。

●PCZ-KP112･140KM7

①ﾄﾞﾚﾝ配管接続口(内径φ26)
②ﾄﾞﾚﾝ配管接続口(左出し用)
③左側ﾄﾞﾚﾝ配管後取出し用ﾉｯｸｱｳﾄ穴
④冷媒配管接続口(ｶﾞｽ管側/ﾌﾛｱ接続)
⑤冷媒配管接続口(液管側/ﾌﾛｱ接続)
⑥ﾄﾞﾚﾝ配管上取出し用ﾉｯｸｱｳﾄ穴
⑦新鮮外気取入用ﾉｯｸｱｳﾄ穴　φ100
⑧電線取出し用ﾉｯｸｱｳﾄ穴　2-φ22.2
⑨電線取出し用ﾉｯｸｱｳﾄ穴　2-φ26

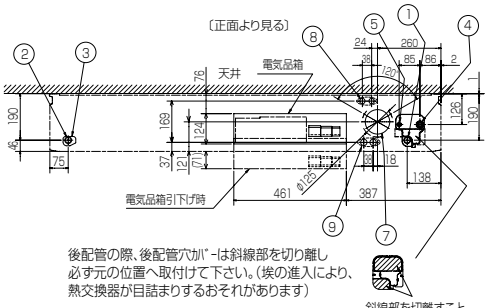

後配管の際、後配管穴ﾊﾞｰは斜線部を切り離し
必ず元の位置へ取付けて下さい。(埃の進入により、
熱交換器が目詰まりするおそれがあります)

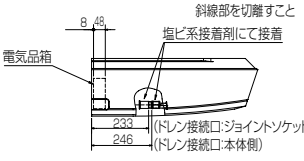

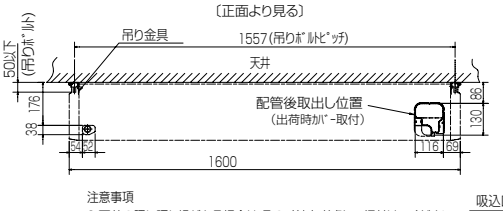

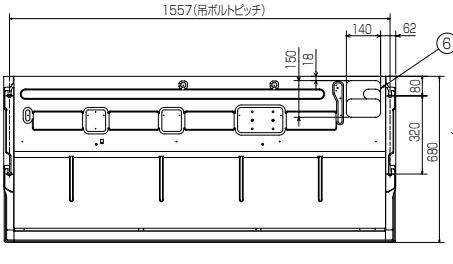

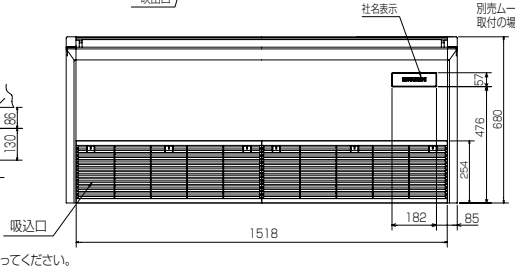

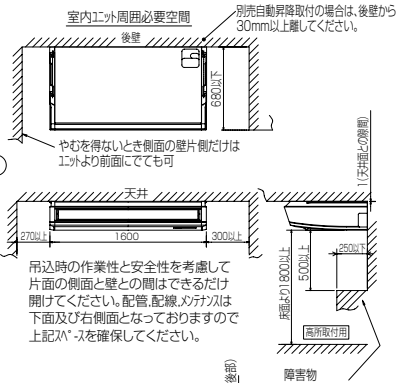

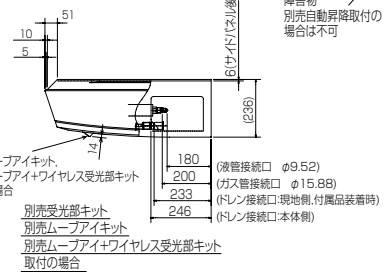

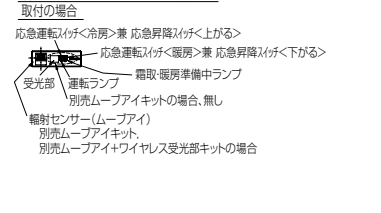

注意事項
1.天井の隅に廻り縁がある場合は,その寸法を考慮して据付けてください。
2.吊りボルトは耐震など必要に応じ、振れ止め用耐震支持部材にて補強を行ってください。
3.吊りボルトはW3/8ﾈｼﾞまたは,M10を使用してください。
4.ﾄﾞﾚﾝ配管はPVC管VP-20を使用してください。
5.別売ﾄﾞﾚﾝｱｯﾌﾟﾒｶ取付けの場合,冷媒配管は
上側取出しのみとなりますのでご注意願います。

(2) 室外ユニット

●PUZ-KP140･160KM

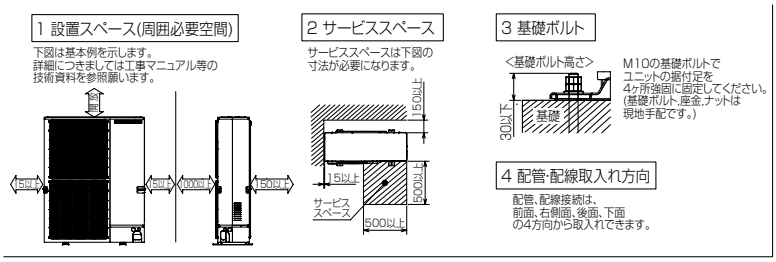

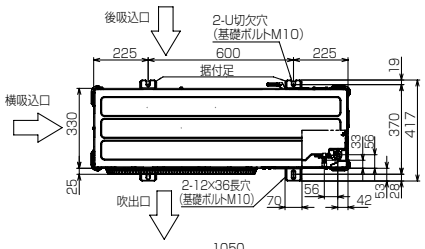

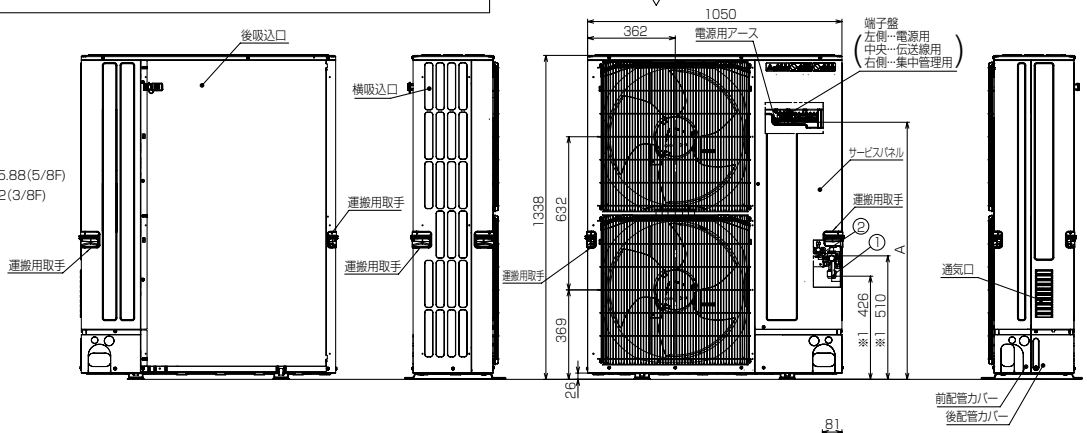

記号説明

① …冷媒ガス配管接続口(フレア接続)φ15.88(5/8F)
② …冷媒液配管接続口(フレア接続)φ9.52(3/8F)
※1 …ストップバルブの接続先端寸法

配管ノックアウト穴詳細

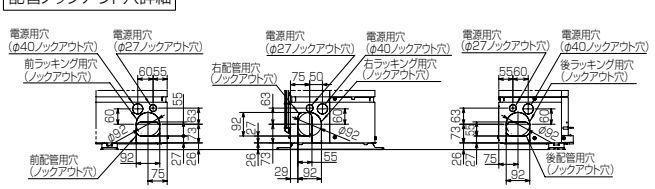

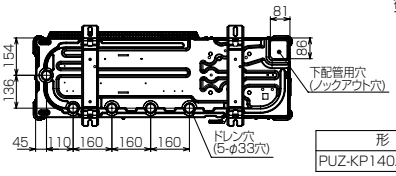

形　名	A寸法
PUZ-KP140/160KM	1062

●PUZ-KP224･280CM4

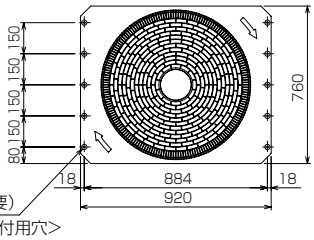

2X5-φ4.6穴
(樹脂部の開口加工必要)
<防雪ﾌｰﾄﾞ(別売品)取付用穴>

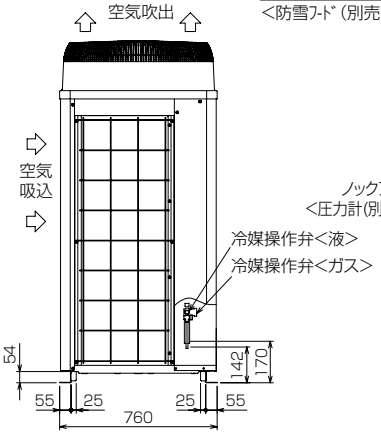

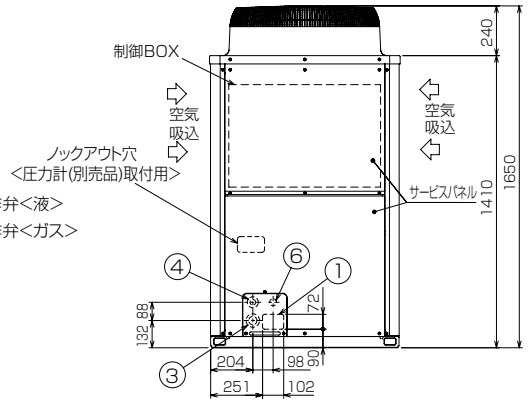

<付属品>
･冷媒接続管

注1. ユニット周囲の必要空間と基礎施工時の注意事項は、据付工事説明書を参照してください。
2. ろう付け時は、操作弁本体へ濡れタオル等を巻き、本体温度が120℃以上にならない様にしてください。

室内分岐部には、必ず別売品の下記分岐管セットを使用してください。

室内分岐管セット形名		
2分岐		3･4分岐
下流ユニット形名 合計224以下	下流ユニット形名 合計225以上280以下	CMY-Y104DG1 ※3、※4
CMY-Y102SDG1	CMY-Y102LDG1	

※3…3分岐の場合は、不要な分岐口を付属のキャップにて塞いでください。
※4…KP280形の場合、室外ユニットに付属の異径接手を使用して、配管を接続してください。

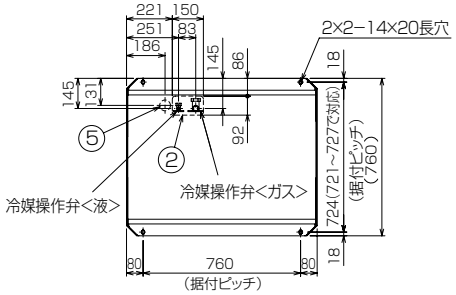

接続管仕様

形　名		操作弁接続口仕様	
		液側	ガス側
P224CM形		φ9.52ろう付 ※1	φ19.05ろう付 ※1
P280CM形	最遠配管長 90m未満		φ22.2ろう付 ※2
	最遠配管長 90m以上	φ12.7ろう付 ※2	

※1…現地配管を拡管して直接操作弁にろう付けてください。
※2…付属の接続管をご使用ください。

NO.	用途		仕様
①	配管用	前面通し穴	102×72ノックアウト穴
②		底面通し穴	150×92ノックアウト穴
③	電源	前面通し穴	φ65もしくはφ40ノックアウト穴
④	配線用	前面通し穴	φ52もしくはφ27ノックアウト穴
⑤		底面通し穴	φ52ノックアウト穴
⑥	伝送用配線	前面通し穴	φ34ノックアウト穴

MEMO