5 小形空調機〈業務用〉

目次

〈1〉仕様 …… 5-2
（1）4方向吹出シリーズ …… 5-2
（2）天井埋込シリーズ …… 5-2
（3）床置シリーズ …… 5-3

〈2〉外形寸法図 …… 5-4
（1）4方向吹出シリーズ …… 5-4
（2）天井埋込シリーズ …… 5-4
（3）床置シリーズ …… 5-5

〈3〉電気配線図 …… 5-8
（1）4方向吹出シリーズ …… 5-8
（2）天井埋込シリーズ …… 5-9
（3）床置シリーズ …… 5-10

〈4〉能力特性 …… 5-11
（1）4方向吹出シリーズ …… 5-11
（a）LH-WAR-Cシリーズ〈冷房〉…… 5-11
（b）LH-WAR-Cシリーズ〈暖房〉…… 5-13
（2）天井埋込シリーズ …… 5-13
（a）LH-WPR-Cシリーズ（50Hz）〈冷房〉…… 5-13
（b）LH-WPR-Cシリーズ（60Hz）〈冷房〉…… 5-15
（c）LH-WPR-Cシリーズ〈冷房〉…… 5-16
（d）LH-WPR-Cシリーズ（50Hz）〈暖房〉…… 5-17
（e）LH-WPR-Cシリーズ（60Hz）〈暖房〉…… 5-17
（f）LH-WPR-Cシリーズ〈暖房〉…… 5-17
（3）床置シリーズ …… 5-18
（a）LV-WPE-Cシリーズ〈冷房〉…… 5-18
（b）LV-WPE-Cシリーズ〈暖房〉…… 5-20

〈5〉機外静圧線図 …… 5-21
（1）LH-WPR-C形機外静圧線図 …… 5-21
（2）LV-WPE-C形機外静圧線図〈標準〉…… 5-21
（3）LV-WPE-C形機外静圧対応 …… 5-22

〈6〉騒音特性 …… 5-24
（1）騒音値 …… 5-24
（2）騒音線図 …… 5-24
（a）WAR-Cシリーズ …… 5-24
（b）WPRシリーズ …… 5-25
（c）WPEシリーズ …… 5-25

〈7〉別売部品 …… 5-26

〈8〉受注生産品 …… 5-27

〈9〉運転上の注意 …… 5-27

〈1〉仕様

（1）4方向吹出シリーズ

項目		形名	LH-1800WAR-C	LH-2100WAR-C
外装	本体〈LH-WAR-C〉		亜鉛鋼板	
	別売パネル〈P-2100WAR-C〉		外装：ABS〈6.4Y8.9/0.4近似色〉	
能力	冷房能力〈全熱〉	kW	15.6 / 17.4	18.5 / 20.8
	冷房能力〈顕熱〉	kW	11.4 / 12.8	13.5 / 15.5
	暖房能力	kW	27.8 / 31.3	33.0 / 37.4
	水量	ℓ/min	32.0 / 36.0	38.0 / 43.0
	水頭損失	kPa	24.5 / 30.1	33.1 / 41.1
電源			単相200V 50/60Hz	
消費電力		W	305 / 357	325 / 413
電流		A	1.58 / 1.85	1.88 / 2.10
送風機	形式		φ460mmターボファン	
	風量	m^3/min	45 / 50	53 / 60
	風量調節		強・中・弱・切の3段切換	
熱交換器／最高使用圧力			プレートフィン付熱交換器〈銅管、アルミフィン〉／0.98MPa	
フィルター			合成繊維フィルター	
配管	水出入口／ドレン口径		PT1めねじ ／ VP-25〈フレキ接手付属〉	
	方向		水出入口、ドレン口同一面、4方向どれでも可	
騒音		dB	48 / 50	51 /53
乾燥質量	本体	kg	42	
	パネル	kg	6	
	合計	kg	48	
熱交換器内容積		cm^3	2640	

注1:上記値は、強ノッチ〈風量調節〉の特性値です。
2:能力表示条件の冷房能力は冷水入口温度7℃、吸込空気DB=27℃、WB=19.0℃、水出入口温度差5℃の場合暖房能力は温水入口温度60℃、吸込空気DB=20℃の場合の値です。
3:風量は吹出口で風車式風速計により測定した値です。
4:騒音測定のマイクロホン位置は右図によります。
5:水頭損失の測定は水温10℃で各機種の定格水量を通水した場合の熱交換器出口及び入口間の静圧差を測定した値を示します。ただし、バルブ、配管セット等の水頭損失は含まれていません。
6:パネル及び風量調節スイッチは別売部品です。
7:最高使用温水温度は80℃です。暖房時の水温設定にご注意ください。
8:バルブ類の直前には、ストレーナー（40メッシュ以上）を設置し、配管内の異物を除去してください。

騒音測定位置

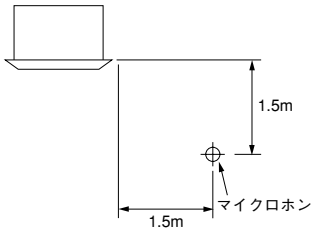

（2）天井埋込シリーズ

項目		形名	LH-700WPR-C	LH-1000WPR-C	LH-1400WPR-C	LH-1800WPR-C	LH-2200WPR-C	LH-2800WPR-C
外装〈LH-WPR-C〉			亜鉛鋼板					
能力	冷房能力〈全熱〉	kW	6.75 / 7.59	9.67 / 10.61	13.54 / 15.14	16.43 / 18.20	19.98	24.81
	冷房能力〈顕熱〉	kW	5.27 / 6.04	7.54 / 8.44	10.54 / 12.08	12.81 / 14.49	16.44	20.49
	暖房能力	kW	13.05 / 15.21	18.71 / 21.27	26.12 / 30.40	31.77 / 36.48	40.00	49.65
	水量	ℓ/min	19.4 / 21.8	27.8 / 30.5	38.9 / 43.5	47.2 / 52.3	57.4	71.3
	水頭損失	kPa	12.0 / 14.7	11.2 / 13.1	10.3 / 12.5	16.3 / 19.4	10.3	17.1
電源			単相100V 50/60Hz				三相200V 50/60Hz	
消費電力		W	200 / 330	320 / 560	400 / 660	510 / 820	1060 / 1320	1340 / 1640
電流		A	2.10 / 3.50	3.30 / 5.70	4.20 / 6.90	5.20 / 8.40	3.4 / 4.1	4.2 / 5.1
送風機	形式		φ230mmシロッコファン				φ290mmシロッコファン	
	風量	m^3/min	20.0 / 24.0	30.0 / 35.0	40.0 / 48.0	50.0 / 59.0	64.0	80.0
	風量調節		強・弱・切の2段切換				－	
機外静圧		Pa	120				150	
熱交換器／最高使用圧力			プレートフィン付熱交換器〈銅管、アルミフィン〉／ 0.98MPa					
フィルター			合成繊維ロングライフタイプ					
配管	水出入口／ドレン口径		PT1めねじ ／ PT3/4おねじ		PT11/4めねじ ／ PT3/4おねじ		PT11/2めねじ ／ PT1おねじ	
	方向		左配管、右配管専用					
騒音		dB	44 / 47	46 / 49	47 / 50	48 / 51	51	53
乾燥質量		kg	53	65	95	107	99	108
熱交換器内容積		cm^3	2460	3370	4540	5400	5700	6500

注1:上記値は、強ノッチ〈風量調節〉の特性値です。
2:能力表示条件の冷房能力は冷水入口温度7℃、吸込空気DB=27℃、WB=19.0℃、水出入口温度差5℃の場合暖房能力は温水入口温度60℃、吸込空気DB=20℃の場合の値です。
3:風量は吹出口で風車式風速計により測定した値です。
4:騒音測定のマイクロホン位置は右図によります。
5:水頭損失の測定は水温10℃で各機種の定格水量を通水した場合の熱交換器出口及び入口間の静圧差を測定した値を示します。ただし、バルブ、配管セット等の水頭損失は含まれていません。
6:風量調節スイッチは別売部品です。
7:最高使用温水温度は80℃です。暖房時の水温設定にご注意ください。
8:バルブ類の直前には、ストレーナー（40メッシュ以上）を設置し、配管内の異物を除去してください。

騒音測定位置（700～1800形）

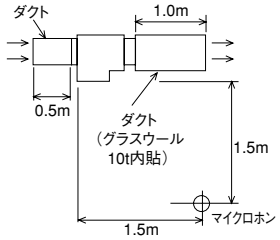

騒音測定位置（2200～2800形）

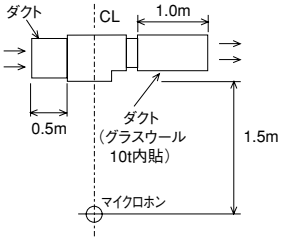

（3）床置シリーズ

項目		形名	LV-30WPE-C	LV-50WPE-C	LV-75WPE-C	LV-100WPE-C	LV-150WPE-C	LV-200WPE-C	LV-30WPE-R-C	LV-50WPE-R-C
外装	床置形〈LV-WPE-C〉		アクリル塗装（マンセル5Y8 / 1近似色）						－	
	床置形〈LV-WPE-R-C〉		－						アクリル塗装（マンセル5Y8 / 1近似色）	
能力	冷房能力〈全熱〉	kW	9.71	16.18	24.26	32.36	48.51	64.69	9.71	16.18
	冷房能力〈顕熱〉	kW	7.47	12.45	18.68	24.91	37.35	49.81	7.47	12.45
	暖房能力	kW	15.88	26.47	39.71	52.95	79.43	105.91	15.88	26.47
	水量	ℓ/min	27.9	46.5	69.7	93	139.4	185.9	27.9	46.5
	水頭損失	kPa	15.6	18.1	19.8	18.1	17.2	28.4	15.6	18.1
電源			三相200V 50/60Hz						単相100V 50/60Hz	
消費電力		W	170 / 210	245 / 300	420 / 520	1160 / 1250	1800 / 2300	2300 / 3000	170 / 205	280 / 345
電流		A	0.53 / 0.66	0.85 / 1.00	1.40 / 1.70	3.70 / 3.90	7.7 / 8.2	9.8 / 10.6	1.75 / 2.10	2.90 / 3.50
送風機	形式		鋼板製シロッコファン						鋼板製シロッコファン	
	風量	m^3/min	27	45	67.5	90	135	180	27	45
	風量調節		入一切のシーソースイッチ						強･中･弱･切のロータリースイッチ	
機外静圧		Pa	－				100 / 200		－	
熱交換器／最高使用圧力			プレートフィン付熱交換器（銅管、アルミフィン）／ 0.98MPa							
フィルター			PPハニカムネットフィルター（水洗浄可能）							
配管	水出入口		PT1　1/4おねじ		PT1　1/2おねじ		PT2おねじ		PT1　1/4おねじ	
	ドレン口径		PT1おねじ							
騒音		dB	46	48	52	56	61	65	46	48
乾燥質量		kg	123	160	190	230	280	320	123	160
熱交換器内容積		cm^3	5100	6200	7260	8700	15000	16500	5100	6200

注1:上記値は、強ノッチ〈風量調節〉の特性値です。
（本仕様は、30～100形はプレナムタイプ、150･200形はグリル･ダクトタイプの仕様値を示します。）
2:能力表示条件の冷房能力は冷水入口温度7℃、吸込空気DB=27℃、WB=19.0℃、
水出入口温度差5℃の場合暖房能力は温水入口温度60℃、吸込空気DB=20℃の場合の値です。
3:風量は吹出口で風車式風速計により測定した値です。
4:騒音測定のマイクロホン位置は右図によります。
5:水頭損失の測定は水温10℃で各機種の定格水量を通水した場合の熱交換器出口及び入口間の
静圧差を測定した値を示します。ただし、バルブ、配管セット等の水頭損失は含まれていません。
6:最高使用温水温度は60℃です。暖房時の水温設定にご注意ください。

騒音測定位置（プレナムタイプ）

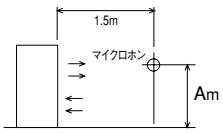

変化寸法表

形名	A
LV-30WPE-C	0.925
LV-50WPE-C	0.925
LV-75WPE-C	0.925
LV-100WPE-C	1.075

騒音測定位置（ダクト･グリルタイプ）

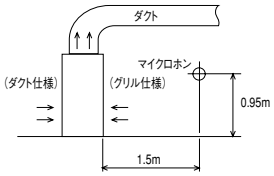

〈2〉外形寸法図

（1）4方向吹出シリーズ

●LH-1800, 2100WAR-C+P-2100WAR-C

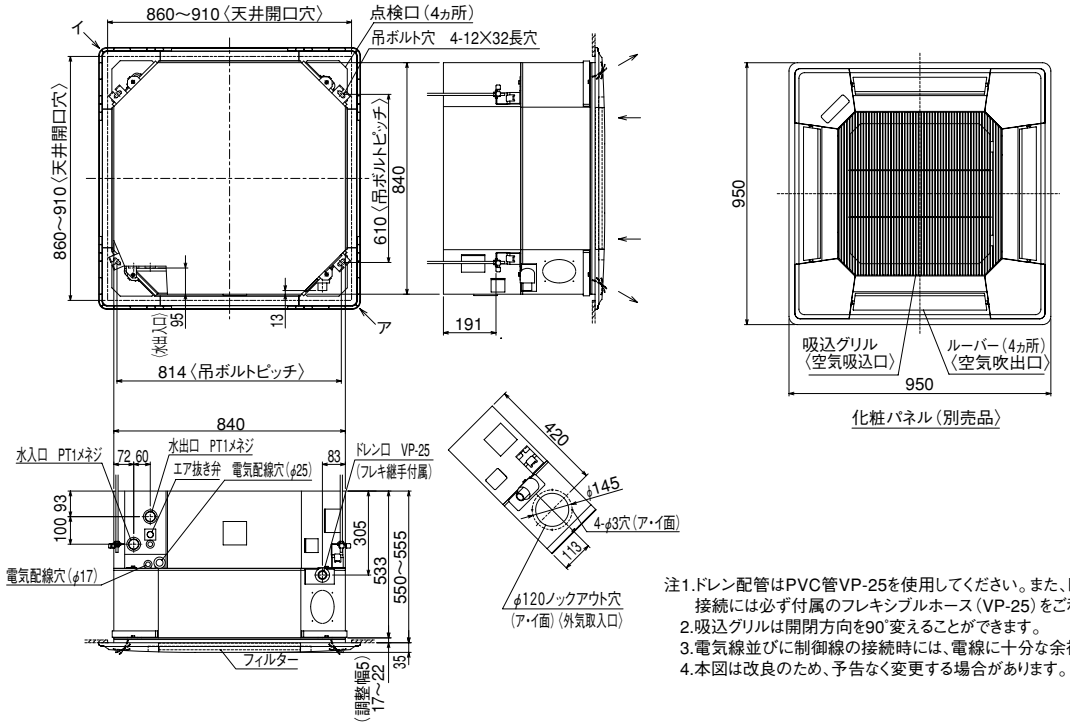

注1.ドレン配管はPVC管VP-25を使用してください。また、ドレン配管とドレン接続口の接続には必ず付属のフレキシブルホース（VP-25）をご利用ください。
2.吸込グリルは開閉方向を90°変えることができます。
3.電気線並びに制御線の接続時には、電線に十分な余裕を持たせて下さい。
4.本図は改良のため、予告なく変更する場合があります。

（2）天井埋込シリーズ

●LH-700, 1000, 1400, 1800WPR-C

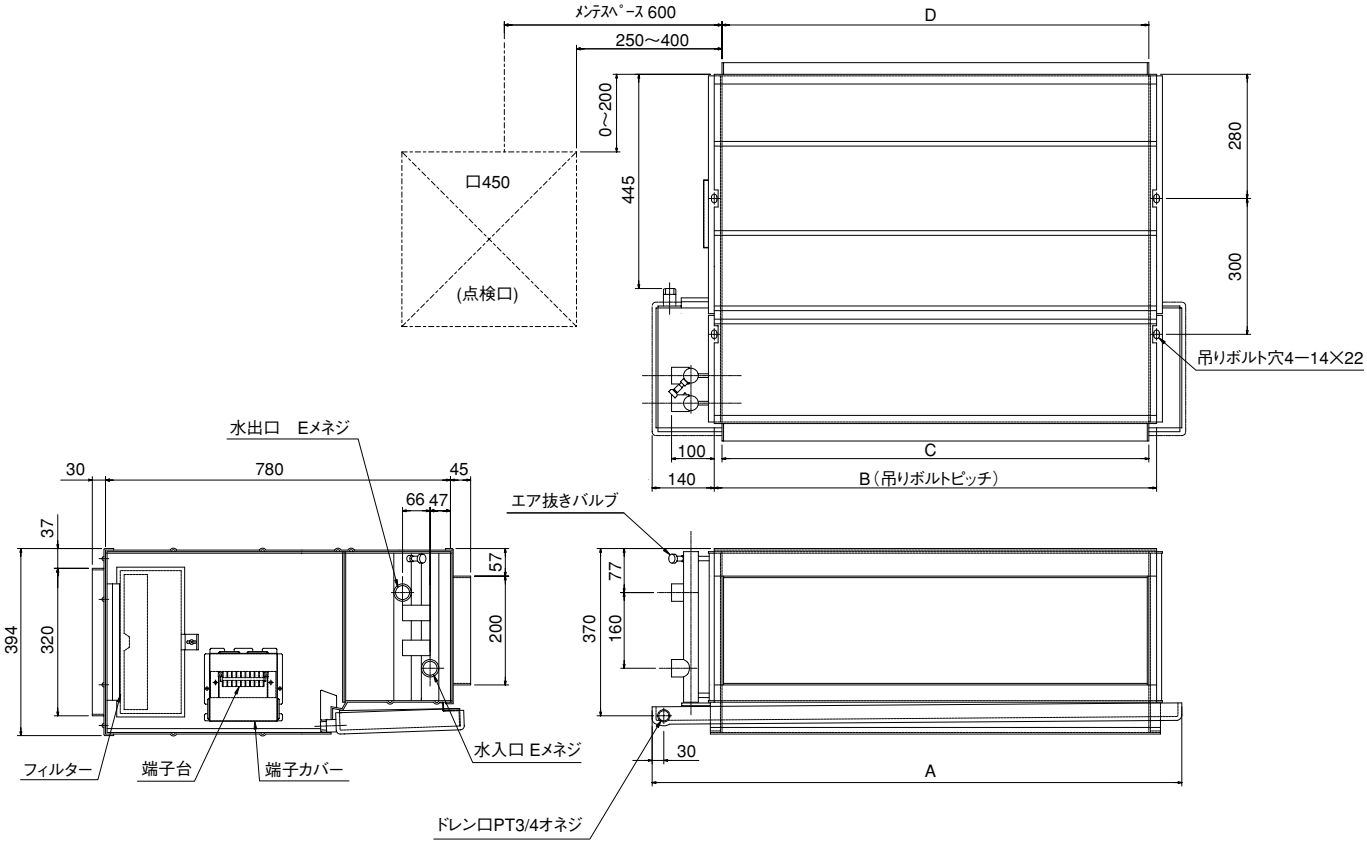

変化寸法表

形　名	A	B	C	D	E
LH-700WPR-C	840	640	600	600	PT1
LH-1000WPR-C	1140	940	900	900	PT1
LH-1400WPR-C	1440	1240	1200	1200	PT1-1/4
LH-1800WPR-C	1740	1540	1500	1500	PT1-1/4

注1. 本図は左配管を示します。右配管の場合、本図と対称になります。
2. 現地での配管方向の変更はできません。

●LH-2200, 2800WPR-C

注1. 本図は左配管を示します。右配管の場合、
本図と対称になります。
2. 現地での配管方向の変更はできません。

変化寸法表

形　名	A	B	C
LH-2200WPR-C	1407	1140	1100
LH-2800WPR-C	1607	1340	1300

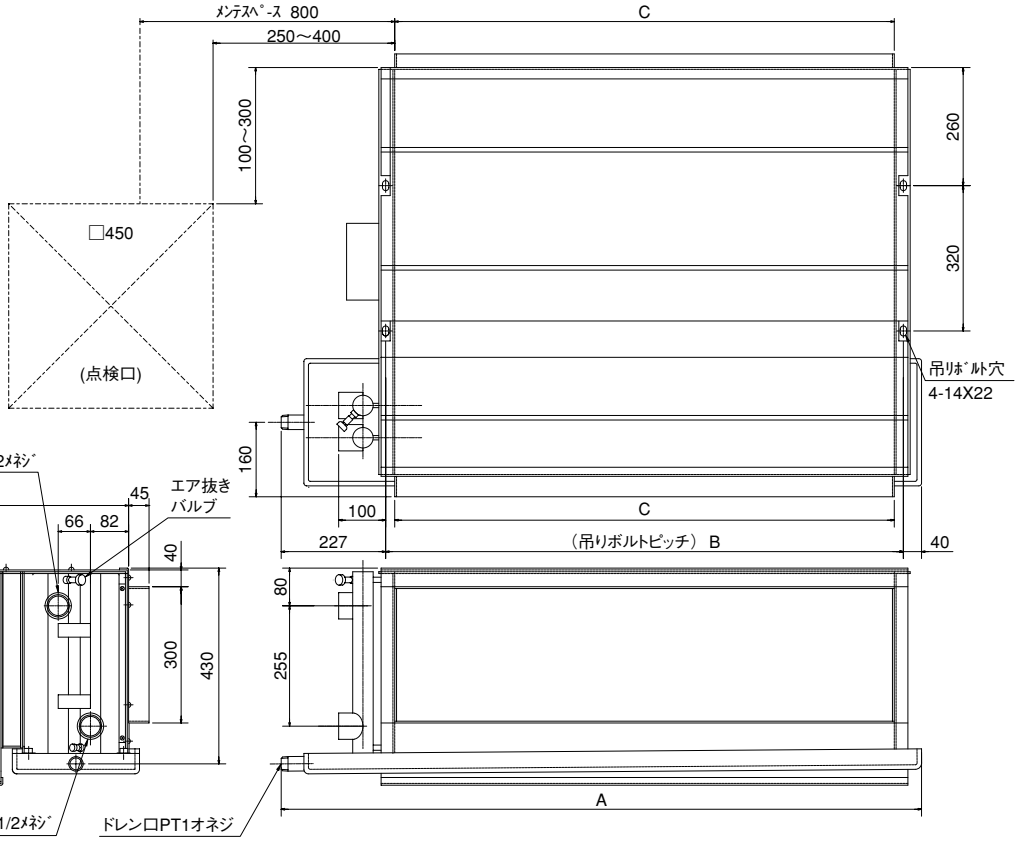

(3) 床置シリーズ

●LV-30WPE-C〈プレナムタイプ〉
●LV-30WPE-R-C〈プレナムタイプのみ〉

水入口　PT1¼おねじ…①
水出口　PT1¼おねじ…②
ドレン口　PT1おねじ……③
ドレン接続穴……④
アース端子　M5ねじ……⑤
加熱器〈蒸気入口, 温水出口〉PT1めねじ……⑥
加熱器〈蒸気出口, 温水入口〉PT1めねじ……⑦
電源穴〈φ27ノックアウト穴〉(本体右側のみ) ……⑧
水入口接続穴φ80……⑨
水出口接続穴φ80……⑩
水入口接続穴〈φ82ノックアウト穴〉……⑪
水出口接続穴〈φ82ノックアウト穴〉……⑫
床面固定用穴　4-φ12……⑬

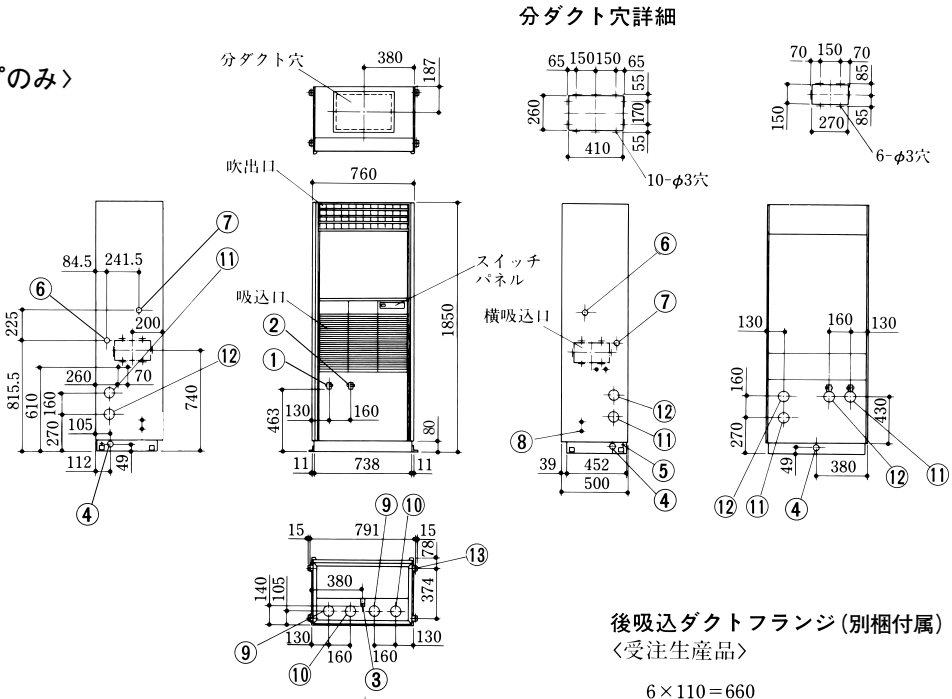

〈グリルタイプ〉

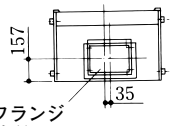

吹出ダクトフランジ
〈受注生産品〉

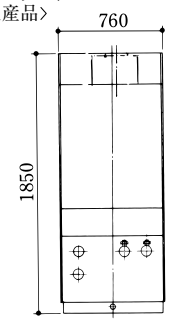

〈ダクトタイプ〉

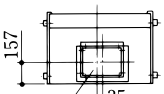

吹出ダクトフランジ
〈受注生産品〉

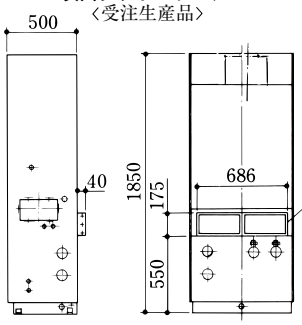

後吸込ダクトフランジ
(別梱付属)
〈受注生産品〉

後吸込ダクトフランジ(別梱付属)
〈受注生産品〉

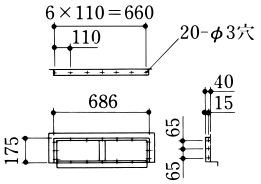

吹出ダクトフランジ
〈受注生産品〉

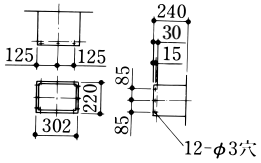

●LV-50WPE-C〈プレナムタイプ〉
●LV-50WPE-R-C〈プレナムタイプのみ〉分ダクト穴詳細　横吸込口詳細

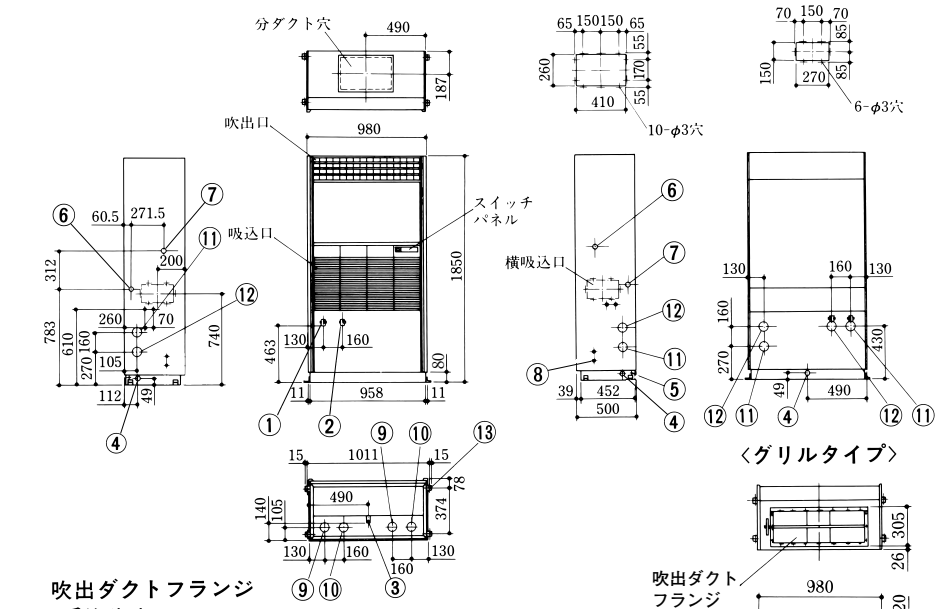

水入口	PT1¼おねじ…①
水出口	PT1¼おねじ…②
ドレン口	PT1おねじ……③
ドレン接続穴	……④
アース端子	M5ねじ……⑤
加熱器〈蒸気入口，温水出口〉	PT1めねじ……⑥
加熱器〈蒸気出口，温水入口〉	PT1めねじ……⑦
電源穴〈φ27ノックアウト穴〉（本体右側のみ）	……⑧
水入口接続穴φ80	……⑨
水出口接続穴φ80	……⑩
水入口接続穴〈φ82ノックアウト穴〉	……⑪
水出口接続穴〈φ82ノックアウト穴〉	……⑫
床面固定用穴	4-φ12……⑬

〈グリルタイプ〉　〈ダクトタイプ〉

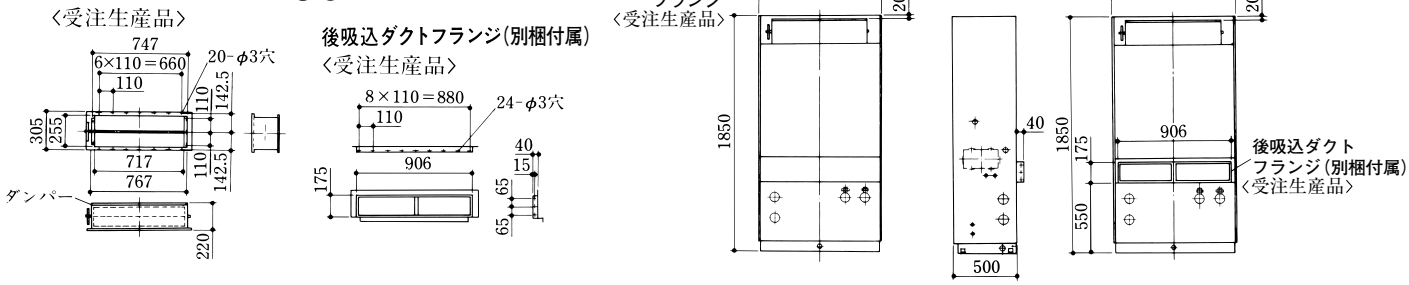

吹出ダクトフランジ
〈受注生産品〉

後吸込ダクトフランジ（別梱付属）
〈受注生産品〉

●LV-75WPE-C〈プレナムタイプ〉

分ダクト穴詳細　横吸込口詳細

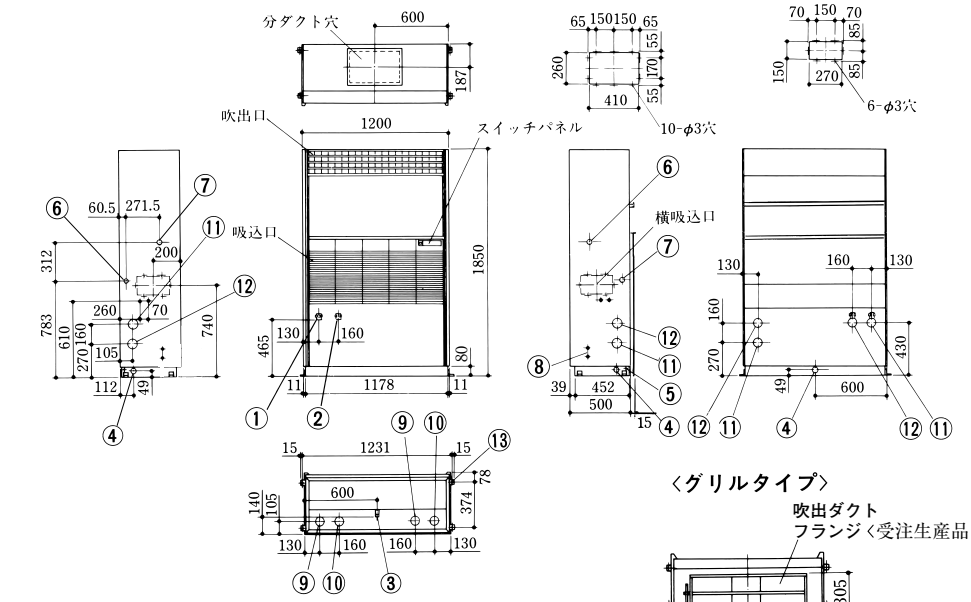

水入口	PT1½おねじ…①
水出口	PT1½おねじ…②
ドレン口	PT1おねじ……③
ドレン接続穴	……④
アース端子	M5ねじ……⑤
加熱器〈蒸気入口，温水出口〉	PT1めねじ……⑥
加熱器〈蒸気出口，温水入口〉	PT1めねじ……⑦
電源穴〈φ27ノックアウト穴〉（本体右側のみ）	……⑧
水入口接続穴φ80	……⑨
水出口接続穴φ80	……⑩
水入口接続穴〈φ82ノックアウト穴〉	……⑪
水出口接続穴〈φ82ノックアウト穴〉	……⑫
床面固定用穴	4-φ12……⑬

〈グリルタイプ〉　〈ダクトタイプ〉

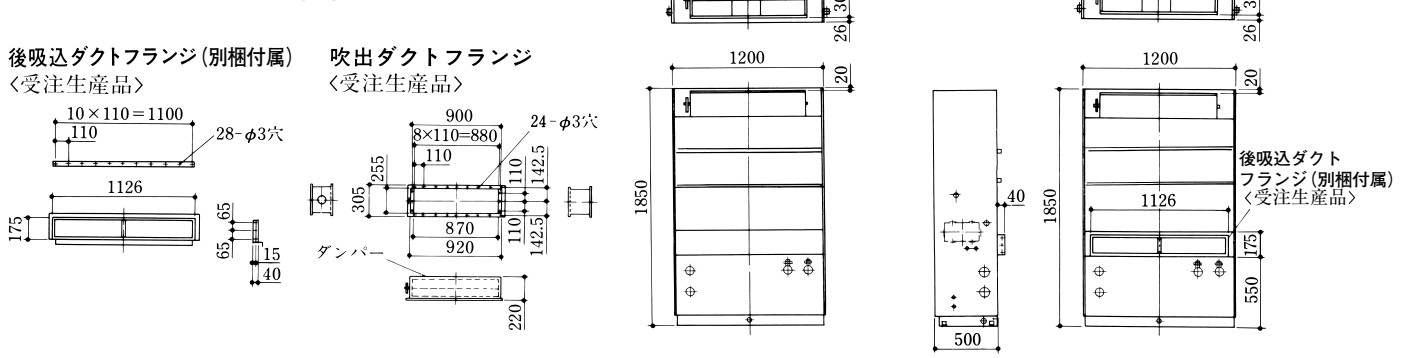

後吸込ダクトフランジ（別梱付属）
〈受注生産品〉

吹出ダクトフランジ
〈受注生産品〉

●LV-100WPE-C〈プレナムタイプ〉

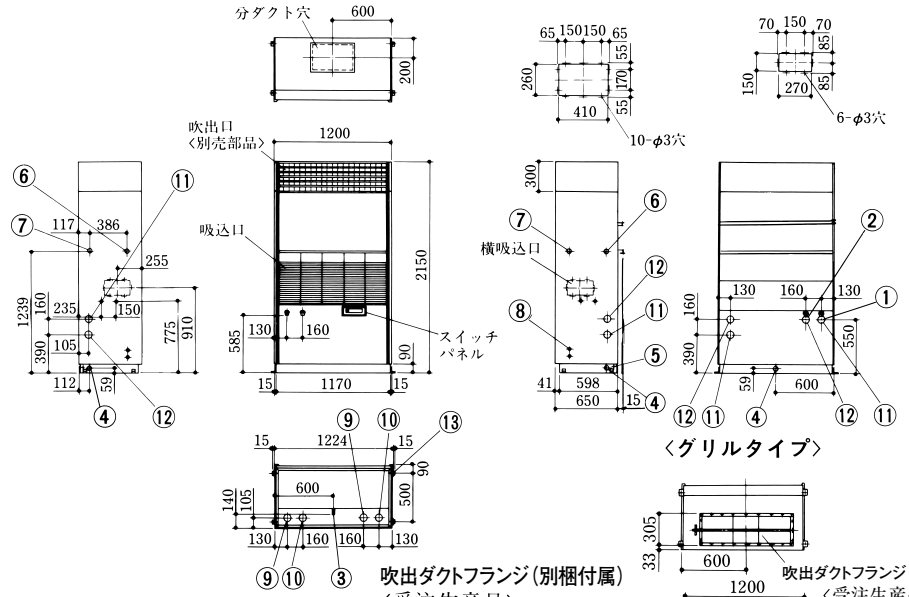

水入口	PT1½おねじ…①
水出口	PT1½おねじ…②
ドレン口	PT1おねじ……③
ドレン接続穴	……④
アース端子	M5ねじ……⑤
加熱器〈蒸気入口，温水出口〉	PT1¼めねじ…⑥
加熱器〈蒸気出口，温水入口〉	PT1¼めねじ…⑦
電源穴〈φ27ノックアウト穴〉（本体右側のみ）	……⑧
水入口接続穴φ80	……⑨
水出口接続穴φ80	……⑩
水入口接続穴〈φ82ノックアウト穴〉	……⑪
水出口接続穴〈φ82ノックアウト穴〉	……⑫
床面固定用穴	4-φ12……⑬

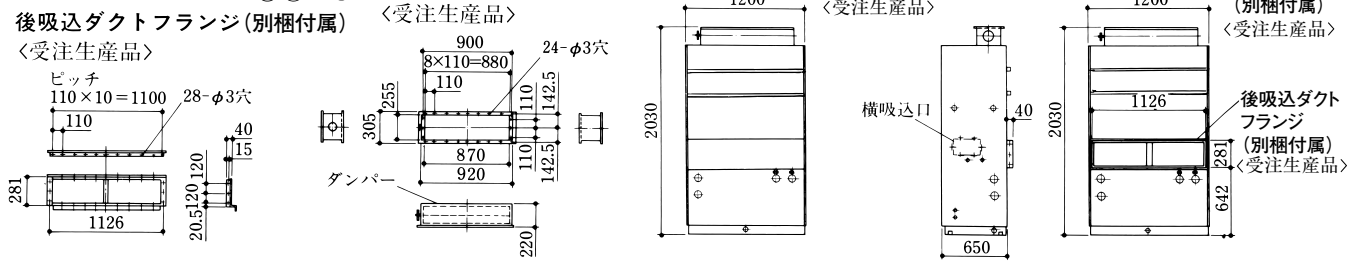

●LV-150WPE-C〈プレナムタイプ〉

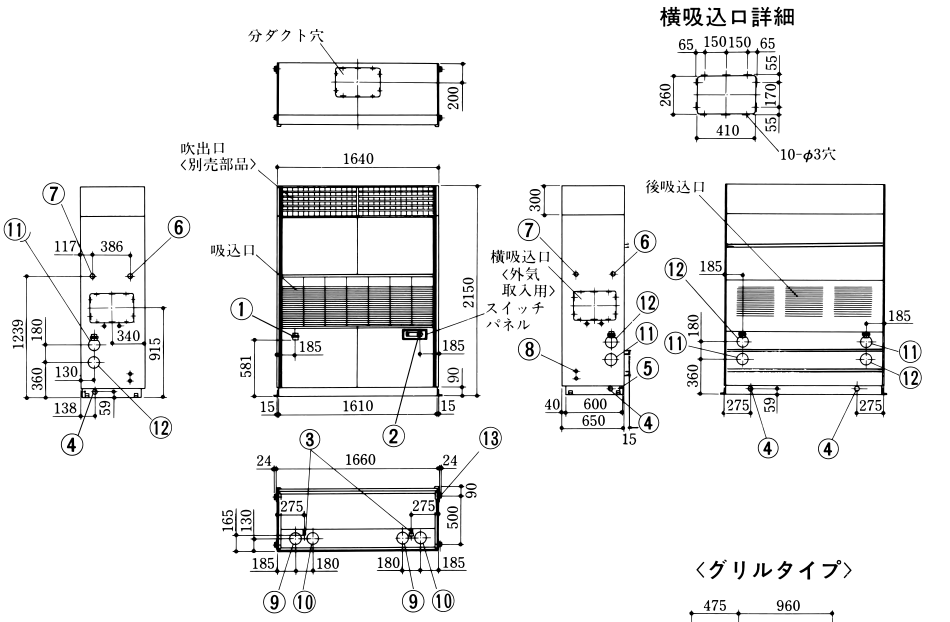

水入口	PT2おねじ……①
水出口	PT2おねじ……②
ドレン口	PT1おねじ……③
ドレン接続穴	……④
アース端子	M5ねじ……⑤
加熱器〈蒸気入口，温水出口〉	PT1½めねじ…⑥
加熱器〈蒸気出口，温水入口〉	PT1½めねじ…⑦
電源穴〈φ27ノックアウト穴〉（本体右側のみ）	……⑧
水入口接続穴φ120	……⑨
水出口接続穴φ120	……⑩
水入口接続穴〈φ120ノックアウト穴〉	……⑪
水出口接続穴〈φ120ノックアウト穴〉	……⑫
床固定用穴	4-φ15……⑬

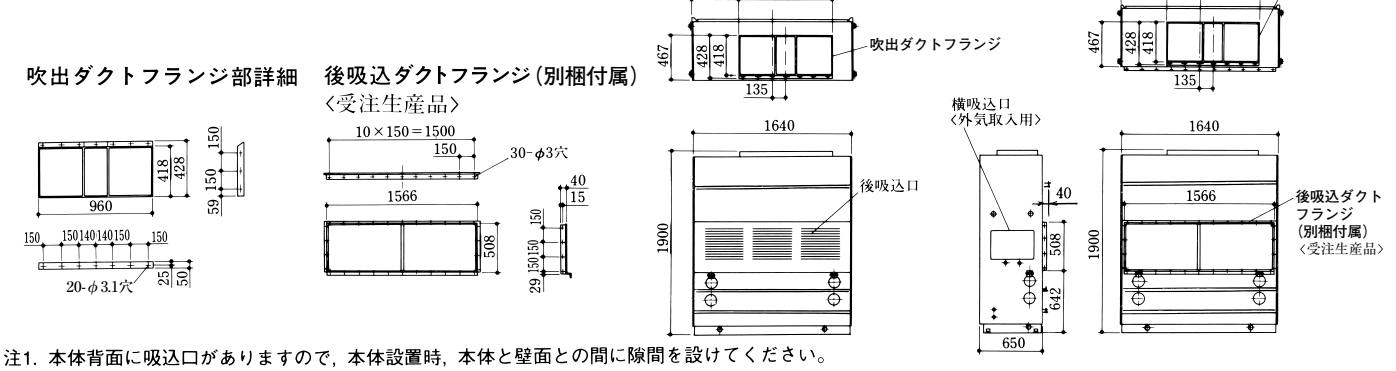

注1. 本体背面に吸込口がありますので，本体設置時，本体と壁面との間に隙間を設けてください。

●LV-200WPE-C〈プレナムタイプ〉

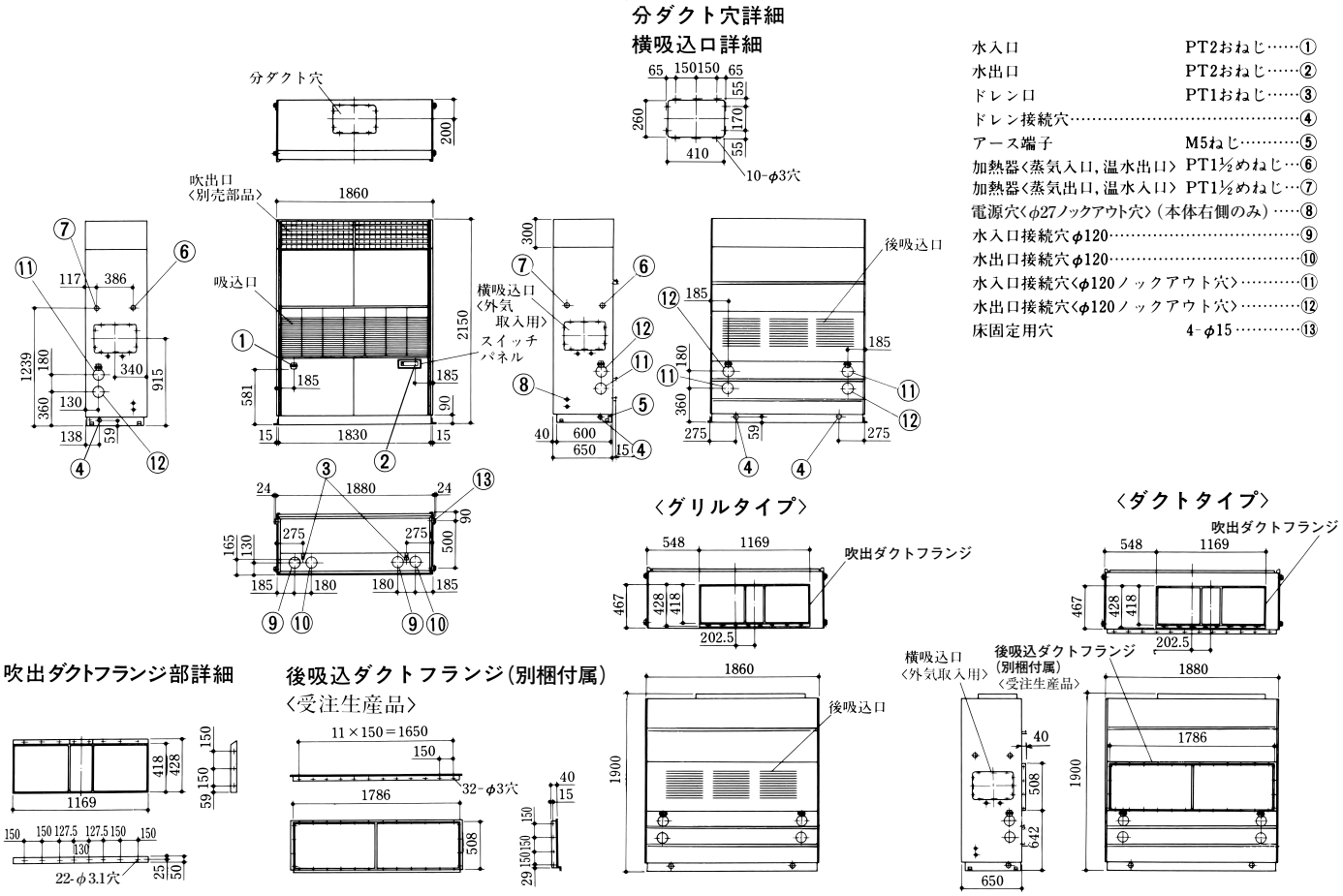

水入口	PT2おねじ……①
水出口	PT2おねじ……②
ドレン口	PT1おねじ……③
ドレン接続穴	……④
アース端子	M5ねじ……⑤
加熱器〈蒸気入口，温水出口〉	PT1½めねじ…⑥
加熱器〈蒸気出口，温水入口〉	PT1½めねじ…⑦
電源穴〈φ27ノックアウト穴〉（本体右側のみ）	……⑧
水入口接続穴φ120	……⑨
水出口接続穴φ120	……⑩
水入口接続穴〈φ120ノックアウト穴〉	……⑪
水出口接続穴〈φ120ノックアウト穴〉	……⑫
床固定用穴	4-φ15……⑬

注1. 本体背面に吸込口がありますので，本体設置時，本体と壁面との間に隙間を設けてください。

〈3〉電気配線図

（1）4方向吹出シリーズ

●LH-1800, 2100WAR-C

LH-1800WAR-Cの場合

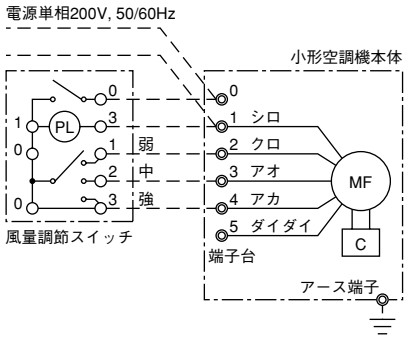

記号	名称
MF	送風機用電動機
PL	表示灯（運転）
C	コンデンサー

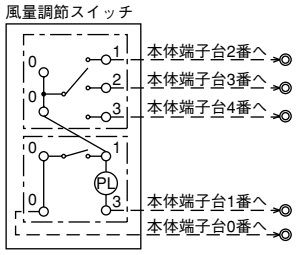

スイッチ接続要領図

注1. アースは内線規程に基づいて施工してください。
2. 破線部分は現地配線を示します。〈弊社手配外〉
3. 風量調節スイッチは別売品です。
4. スイッチへの配線はφ1.6又はφ2.0の単線を使用してください。
5. スイッチ接続要領図はスイッチの裏面より見た図を示します。
6. 電源は必ず端子台0ー1に接続してください。誤配線しますと送風機用電動機が焼損します。

LH-2100WAR-Cの場合

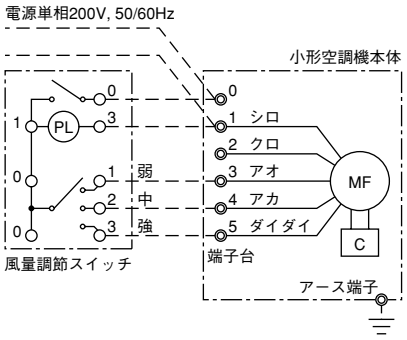

記号	名称
MF	送風機用電動機
PL	表示灯（運転）
C	コンデンサー

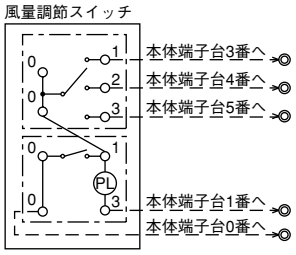

スイッチ接続要領図

注1. アースは内線規程に基づいて施工してください。
2. 破線部分は現地配線を示します。〈弊社手配外〉
3. 風量調節スイッチは別売品です。
4. スイッチへの配線はφ1.6又はφ2.0の単線を使用してください。
5. スイッチ接続要領図はスイッチの裏面より見た図を示します。
6. 電源は必ず端子台0ー1に接続してください。誤配線しますと送風機用電動機が焼損します。

（2）天井埋込シリーズ

●LH-700, 1000, 1400, 1800WPR-C

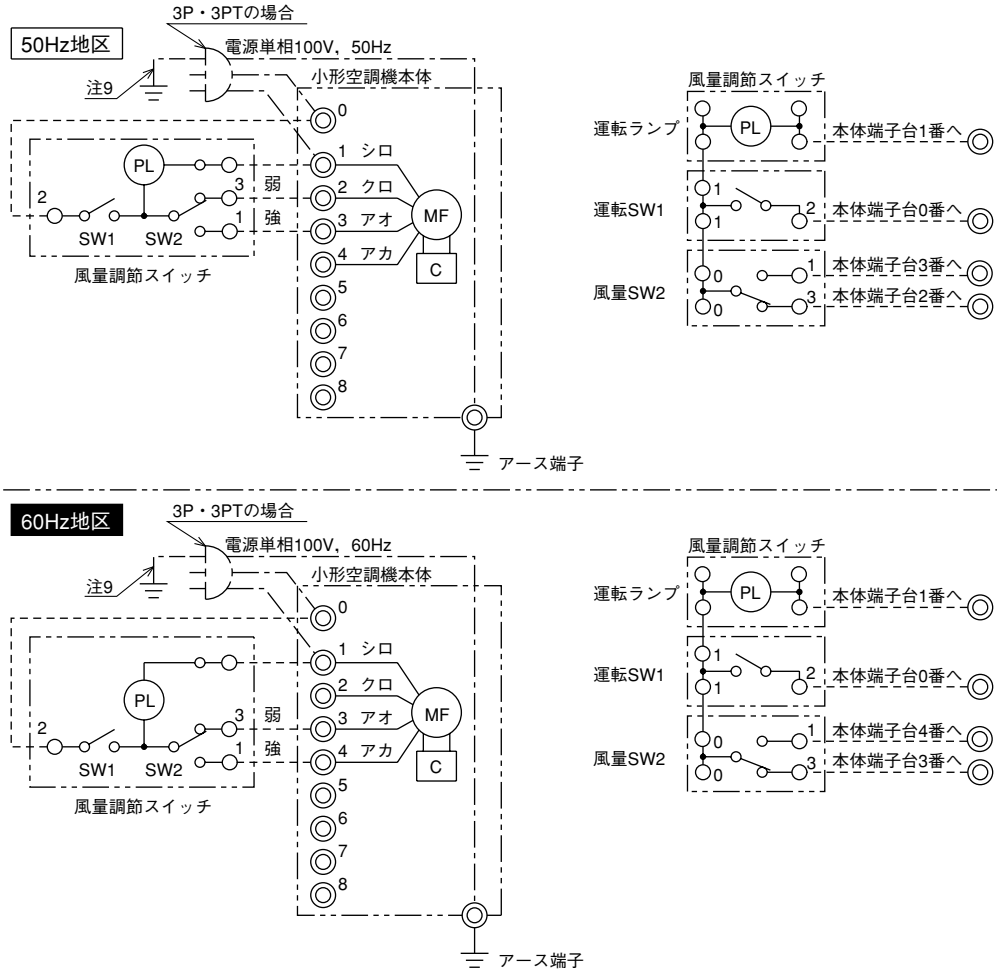

注1．破線部分は現地配線を示します。（弊社手配外）
2．電源周波数により結線が異なります。
3．1400形及び1800形は、送風機用電動機が2台になります。
4．スイッチへの配線は、φ1.6又はφ2.0の単線を使用して下さい。
5．アースは内線規程に基づいて施工してください。
6．電源は必ず端子台0ー1に接続してください、誤配線しますと送風機用電動機が焼損します。
（3Pプラグ・3Pツイストロックプラグが無い場合）
7．風量調節スイッチは別売品です。
8．一点鎖線は電動弁・3Pプラグ・3Pツイストロックプラグ仕様の
場合の配線を示します。
9．3Pプラグ・3Pツイストロックプラグ仕様時のアース線です。

記号	名 称
PL	表示灯（運転）
MF	送風機用電動機
C	コンデンサー

●LH-2200, 2800WPR-C

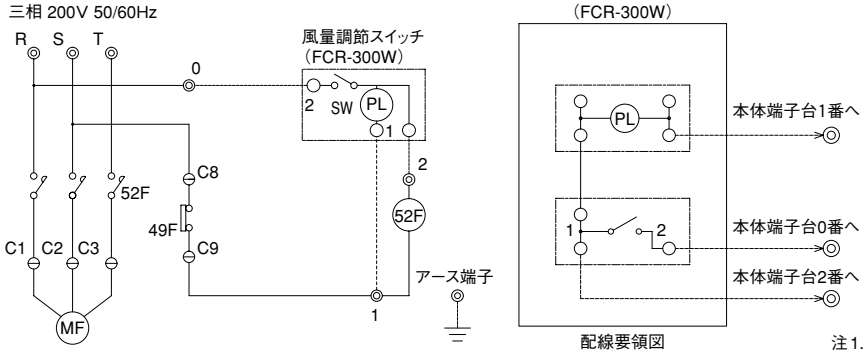

記 号	名 前
SW	スイッチ（運転）
MF	送風機用電動機
PL	表示灯（運転）
52F	補助継電器
49F	熱動温度開閉器

注1．破線部分は現地配線を示します。＜弊社手配外＞
2．アースは内線規程に基づいて施工してください。
3．風量調節スイッチは別売品です。
4．スイッチへの配線はφ1.6又はφ2.0の単線を使用してください。
5．上図の配線要領図は、スイッチ裏面より見た図を示します。

（3）床置シリーズ

●LV-30, 50, 75, 100WPE-C

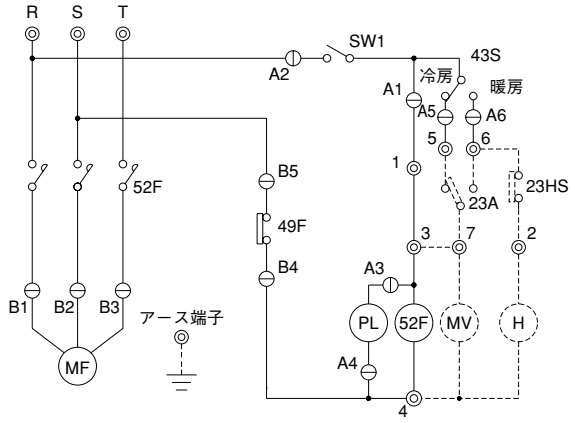

記　号	名　　称
SW1	スイッチ（運転）
43S	スイッチ（冷暖切換）
MF	送風機用電動機
PL	表示灯（運転）
52F	電磁接触器
MV	電動弁（冷温水用）
H	加湿器
49F	熱動温度開閉器
23A	温度調節器
23HS	湿度調節器
A1～A6, B1～B5	コネクタ ー

注. 1. 破線部分は現地配線を示します。<弊社手配外>
2. アースは内線規程に基づいて施工してください。
3. 温度調節器を使用する場合、端子5，6，7に接続し1－3間の配線を外し3－7間を接続してください。
4. 送風機と冷温水用電動弁を温度調節器で作動させる場合、温度調節器を端子5，6，7に電動弁を端子4，7に接続し、1－3間の配線を外し3－7間を接続してください。
5. 冷温水用電動弁のみを温度調節器で作動させる場合、温度調節器を端子5，6，7に電動弁を端子4，7に接続してください。
6. 加湿器及び湿度調節器を使用する場合、湿度調節器を端子2，6に加湿器を端子2，4に接続してください。

●LV-150, 200WPE-C

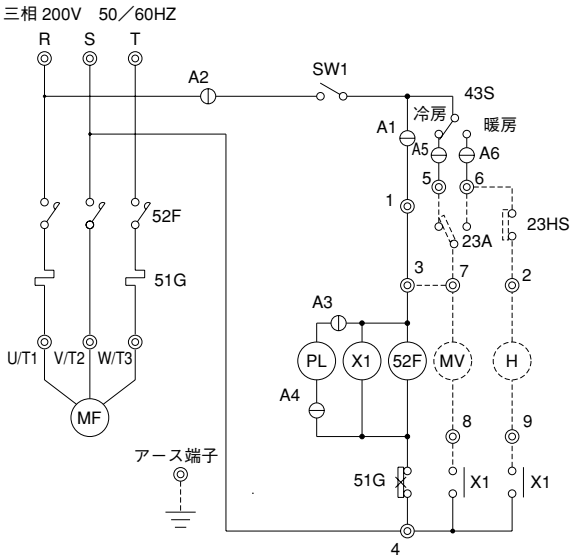

記　号	名　　称
SW1	スイッチ（運転）
43S	スイッチ（冷暖切換）
MF	送風機用電動機
PL	表示灯（運転）
52F	電磁接触器
MV	電動弁（冷温水用）
H	加湿器
51G	熱動過電流継電器
23A	温度調節器
23HS	湿度調節器
A1～A6	6Pコネクタ ー
X1	補助継電器

注. 1. 破線部分は現地配線を示します。<弊社手配外>
2. アースは内線規程に基づいて施工してください。
3. 温度調節器を使用する場合、端子5，6，7に接続し1－3間の配線を外し3－7間を接続してください。
4. 送風機と冷温水用電動弁を温度調節器で作動させる場合、温度調節器を端子5，6，7に電動弁を端子7，8に接続し、1－3間の配線を外し3－7間を接続してください。
5. 冷温水用電動弁のみを温度調節器で作動させる場合、温度調節器を端子5，6，7に電動弁を端子7，8に接続してください。
6. 加湿器及び湿度調節器を使用する場合、湿度調節器を端子2，6に加湿器を端子2，9に接続してください。

●LV-30, 50WPE-R-C

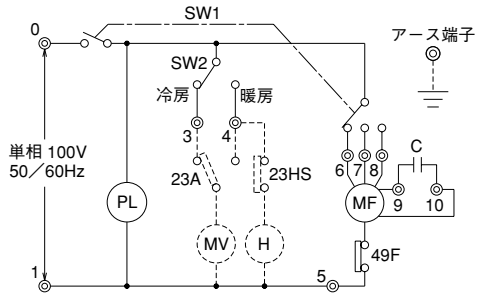

記　　号	名　　称
SW1	スイッチ（切･弱･中･強切換）
SW2	スイッチ（冷･暖切換）
MF	送風機用電動機
PL	表示灯（運転）
C	コンデンサー
MV	電動弁（冷温水用）
H	加湿器
49F	熱動温度開閉器（送風機）
23A	温度調節器（室内）
23HS	湿度調節器

注. 1. 破線部分は現地配線を示します。<弊社手配外>
2. アースは内線規程に基づいて施工してください。
3. 冷温水用電動弁を使用する場合で、電動弁を温度調節器にてON－OFFする場合は、温度調節器・電動弁を1－3－4間に接続してください。
4. 湿度調節器・加湿器を使用する場合は、湿度調節器・加湿器を端子1－4間に接続してください。

〈4〉能力特性

（1）4方向吹出シリーズ

（a）LH-WAR-Cシリーズ〈冷房〉

乾球温度〈25℃〉・湿球温度〈18℃〉

<kW>

吸込空気条件		乾球温度 25 <℃> 湿球温度 18 <℃>									
形名	水量	冷水温度<℃>									
	<L/min>	5		6		7		8		9	
		全熱	顕熱	全熱	顕熱	全熱	顕熱	全熱	顕熱	全熱	顕熱
1800(50Hz)	10	12.38	9.72	11.61	9.23	10.82	8.75	10.01	8.26	9.17	7.78
	34	16.40	11.54	15.39	10.96	14.34	10.38	13.26	9.81	12.15	9.23
	56	18.40	12.37	17.26	11.75	16.09	11.14	14.88	10.52	13.62	9.90
	80	19.97	13.01	18.73	12.36	17.46	11.71	16.15	11.05	14.79	10.40
1800(60Hz)	17	15.12	11.60	14.19	11.02	13.22	10.44	12.23	9.86	11.20	9.28
	39	18.30	13.03	17.17	12.37	16.01	11.72	14.80	11.07	13.56	10.42
	63	20.44	13.93	19.18	13.23	17.87	12.54	16.53	11.84	15.14	11.14
	80	21.59	14.40	20.26	13.68	18.88	12.96	17.46	12.24	15.99	11.52
2100(50Hz)	23	17.08	12.64	16.02	12.01	14.94	11.38	13.81	10.74	12.65	10.11
	45	19.93	13.88	18.70	13.19	17.43	12.50	16.12	11.80	14.76	11.11
	69	21.99	14.74	20.63	14.00	19.23	13.27	17.78	12.53	16.28	11.79
	80	22.75	15.05	21.34	14.30	19.89	13.54	18.40	12.79	16.85	12.04
2100(60Hz)	30	19.85	14.78	18.63	14.04	17.36	13.30	16.05	12.56	14.70	11.82
	52	22.53	15.96	21.14	15.16	19.70	14.36	18.22	13.57	16.68	12.77
	75	24.51	16.80	22.99	15.96	21.43	15.12	19.82	14.28	18.15	13.44
	80	24.87	16.95	23.34	16.10	21.75	15.26	20.11	14.41	18.42	13.56

LH-WAR-Cシリーズ〈冷房〉

乾球温度〈26℃〉・湿球温度〈18.7℃〉

<kW>

吸込空気条件		乾球温度 26 <℃> 湿球温度 18.7 <℃>									
形名	水量	冷水温度<℃>									
	<L/min>	5		6		7		8		9	
		全熱	顕熱	全熱	顕熱	全熱	顕熱	全熱	顕熱	全熱	顕熱
1800(50Hz)	10	13.23	10.21	12.47	9.72	11.68	9.23	10.86	8.75	10.02	8.26
	34	17.53	12.11	16.52	11.54	15.48	10.96	14.40	10.38	13.28	9.81
	56	19.67	12.99	18.53	12.37	17.36	11.75	16.15	11.14	14.89	10.52
	80	21.35	13.66	20.11	13.01	18.84	12.36	17.53	11.71	16.17	11.05
1800(60Hz)	17	16.17	12.18	15.23	11.60	14.27	11.02	13.27	10.44	12.24	9.86
	39	19.57	13.68	18.44	13.03	17.27	12.37	16.07	11.72	14.82	11.07
	63	21.85	14.63	20.59	13.93	19.29	13.23	17.94	12.54	16.55	11.84
	80	23.08	15.12	21.75	14.40	20.38	13.68	18.95	12.96	17.48	12.24
2100(50Hz)	23	18.26	13.27	17.20	12.64	16.11	12.01	14.99	11.38	13.83	10.74
	45	21.30	14.58	20.07	13.88	18.80	13.19	17.49	12.50	16.13	11.80
	69	23.51	15.48	22.15	14.74	20.75	14.00	19.30	13.27	17.80	12.53
	80	24.32	15.80	22.92	15.05	21.47	14.30	19.97	13.54	18.42	12.79
2100(60Hz)	30	21.22	15.51	22.00	14.78	18.73	14.04	17.42	13.30	16.07	12.56
	52	24.08	16.76	22.69	15.96	21.26	15.16	19.77	14.36	18.24	13.57
	75	26.20	17.64	24.69	16.80	23.13	15.96	21.51	15.12	19.84	14.28
	80	26.59	17.80	25.06	16.95	23.47	16.10	21.83	15.26	20.14	14.41

LH-WAR-Cシリーズ〈冷房〉
乾球温度〈27℃〉・湿球温度〈19℃〉

<kW>

吸込空気条件		乾球温度 27 <℃> 湿球温度 19 <℃>									
形名	水量	冷水温度<℃>									
	<L/min>	5		6		7		8		9	
		全熱	顕熱	全熱	顕熱	全熱	顕熱	全熱	顕熱	全熱	顕熱
1800(50Hz)	10	13.59	10.69	12.82	10.21	12.03	9.72	11.22	9.23	10.38	8.75
	34	18.00	12.69	16.99	12.11	15.95	11.54	14.87	10.96	13.75	10.38
	56	20.19	13.61	19.06	12.99	17.88	12.37	16.67	11.75	15.42	11.14
	80	21.92	14.31	20.69	13.66	19.41	13.01	18.10	12.36	16.74	11.71
1800(60Hz)	17	16.60	12.76	15.67	12.18	14.70	11.60	13.71	11.02	12.68	10.44
	39	20.09	14.33	18.96	13.68	17.80	13.03	16.59	12.37	15.34	11.72
	63	22.44	15.32	21.17	14.63	19.87	13.93	18.53	13.23	17.13	12.54
	80	23.70	15.84	22.37	15.12	20.99	14.40	19.57	13.68	18.10	12.96
2100(50Hz)	23	18.75	13.90	17.69	13.27	16.60	12.64	15.48	12.01	14.32	11.38
	45	21.88	15.27	20.65	14.58	19.38	13.88	18.06	13.19	16.71	12.50
	69	24.14	16.22	22.78	15.48	21.38	14.74	19.93	14.00	18.43	13.27
	80	24.97	16.55	23.57	15.80	22.12	15.05	20.62	14.30	19.07	13.54
2100(60Hz)	30	21.79	16.25	20.57	15.51	19.30	14.78	17.99	14.04	16.64	13.30
	52	24.73	17.55	23.34	16.76	21.90	15.96	20.42	15.16	18.88	14.36
	75	26.90	18.48	25.39	17.64	23.83	16.80	22.21	15.96	20.54	15.12
	80	27.31	18.65	25.77	17.80	24.18	16.95	22.55	16.10	20.85	15.26

LH-WAR-Cシリーズ〈冷房〉
乾球温度〈28℃〉・湿球温度〈22℃〉

<kW>

吸込空気条件		乾球温度 28 <℃> 湿球温度 22 <℃>									
形名	水量	冷水温度<℃>									
	<L/min>	5		6		7		8		9	
		全熱	顕熱	全熱	顕熱	全熱	顕熱	全熱	顕熱	全熱	顕熱
1800(50Hz)	10	17.62	11.18	16.86	10.69	16.07	10.21	15.25	9.72	14.41	9.23
	34	23.35	13.27	22.33	12.69	21.29	12.11	20.21	11.54	19.09	10.96
	56	26.19	14.23	25.05	13.61	23.88	12.99	22.67	12.37	21.41	11.75
	80	28.42	14.96	27.19	14.31	25.92	13.66	24.60	13.01	23.24	12.36
1800(60Hz)	17	21.53	13.34	20.59	12.76	19.63	12.18	18.63	11.60	17.60	11.02
	39	26.06	14.98	24.93	14.33	23.76	13.68	22.55	13.03	21.31	12.37
	63	29.10	16.02	27.83	15.32	26.53	14.63	25.18	13.93	23.79	13.23
	80	30.74	16.56	29.41	15.84	28.03	15.12	26.61	14.40	25.14	13.68
2100(50Hz)	23	24.31	14.54	23.26	13.90	22.17	13.27	21.04	12.64	19.88	12.01
	45	28.37	15.97	27.14	15.27	25.87	14.58	24.56	13.88	23.20	13.19
	69	31.30	16.95	29.94	16.22	28.54	15.48	27.09	14.74	25.59	14.00
	80	32.38	17.31	30.98	16.55	29.53	15.80	28.03	15.05	26.48	14.30
2100(60Hz)	30	28.26	16.99	27.03	16.25	25.77	15.51	24.46	14.78	23.11	14.04
	52	32.07	18.35	30.68	17.55	29.24	16.76	27.76	15.96	26.22	15.16
	75	34.89	19.32	33.37	18.48	31.81	17.64	30.20	16.80	28.53	15.96
	80	35.41	19.49	33.87	18.65	32.29	17.80	30.65	16.95	28.96	16.10

(b) LH-WAR-Cシリーズ〈暖房〉

乾球温度〈20℃〉　　乾球温度〈22℃〉

<kW>

吸込空気条件		乾球温度　20　<℃>							乾球温度　22　<℃>						
形名	水量	温水温度<℃>							温水温度<℃>						
	<L/min>	40	45	50	55	60	70	80	40	45	50	55	60	70	80
1800(50Hz)	10	12.39	15.49	18.59	21.69	24.78	30.98	37.17	11.15	14.25	17.35	20.45	23.54	29.74	35.94
	34	14.00	17.51	21.01	24.51	28.01	35.01	42.01	12.60	16.11	19.61	23.11	26.61	33.61	40.61
	56	14.72	18.40	22.08	25.76	29.44	36.80	44.16	13.25	16.93	20.61	24.29	27.97	35.33	42.69
	80	15.26	19.07	22.88	26.70	30.51	38.14	45.77	13.73	17.54	21.36	25.17	28.99	36.61	44.24
1800(60Hz)	17	14.53	18.16	21.79	25.42	29.06	36.32	43.58	13.08	16.71	20.34	23.97	27.60	34.87	42.13
	39	15.79	19.73	23.68	27.63	31.57	39.46	47.36	14.21	18.15	22.10	26.05	29.99	37.89	45.78
	63	16.56	20.70	24.84	28.98	33.12	41.40	49.68	14.91	19.05	23.19	27.33	31.47	39.75	48.03
	80	16.96	21.20	25.44	29.68	33.92	42.40	50.89	15.27	19.51	23.75	27.99	32.23	40.71	50.79
2100(50Hz)	23	15.72	19.65	23.58	27.51	31.44	39.30	47.16	14.15	18.08	22.01	25.94	29.87	37.73	45.59
	45	16.81	21.01	25.22	29.42	33.62	42.03	50.44	15.03	19.33	23.54	27.74	31.94	40.35	48.75
	69	17.55	21.93	26.32	30.71	35.09	43.87	52.64	15.79	20.18	24.56	28.95	33.34	42.11	50.88
	80	17.81	22.26	26.71	31.16	35.62	44.52	53.42	16.03	20.48	24.93	29.38	33.83	42.74	51.64
2100(60Hz)	30	18.07	22.58	27.10	31.62	36.14	45.17	54.20	16.26	20.78	25.29	29.81	34.33	43.36	52.40
	52	19.09	23.86	28.63	33.41	38.18	47.72	57.27	17.18	21.95	26.73	31.50	36.27	45.81	55.36
	75	19.80	24.75	29.70	34.65	39.60	49.50	59.40	17.10	22.77	27.72	32.67	37.62	47.52	57.42
	80	19.93	24.91	29.89	34.88	39.86	49.82	59.79	17.94	22.92	27.90	32.88	37.87	47.83	57.80

(2) 天井埋込シリーズ

(a) LH-WPR-Cシリーズ（50Hz）〈冷房〉

乾球温度〈25.0℃〉・湿球温度〈18.0℃〉

<kW>

吸込空気条件			乾球温度　25.0　<℃>　湿球温度　18.0　<℃>									
形名	風量	水量	冷水温度<℃>									
	<m³/min>	<L/min>	5		6		7		8		9	
			全熱	顕熱	全熱	顕熱	全熱	顕熱	全熱	顕熱	全熱	顕熱
700	20	10	5.58	4.50	5.23	4.28	4.87	4.06	4.50	3.85	4.12	3.64
		15	6.38	4.94	5.99	4.70	5.57	4.47	5.14	4.22	4.71	3.99
		19.4	6.95	5.24	6.51	4.99	6.07	4.73	5.60	4.49	5.13	4.23
		30	8.02	5.72	7.52	5.50	7.01	5.23	6.47	4.96	5.92	4.69
		40	8.82	6.08	8.27	5.83	7.70	5.58	7.11	5.30	6.51	5.01
1000	30	15	8.12	6.51	7.61	6.19	7.09	5.88	6.54	5.57	5.99	5.27
		20	8.93	6.96	8.38	6.62	7.80	6.29	7.20	5.95	6.59	5.63
		27.8	9.95	7.51	9.33	7.15	8.69	6.79	8.03	6.43	7.34	6.07
		40	11.23	8.15	10.52	7.76	9.80	7.38	9.05	6.98	8.28	6.60
		50	12.08	8.58	11.32	8.18	10.54	7.76	9.74	7.35	8.91	6.95
1400	40	20	11.18	9.00	10.49	8.57	9.77	8.14	9.02	7.71	8.25	7.28
		30	12.78	9.88	11.98	9.41	11.16	8.93	10.31	8.47	9.43	7.99
		38.9	13.93	10.50	13.06	9.99	12.16	9.49	11.24	8.99	10.28	8.49
		60	16.07	11.44	15.07	11.02	14.04	10.49	12.96	9.93	11.86	9.38
		80	17.67	12.17	16.56	11.68	15.43	11.17	14.26	10.61	13.04	10.02
1800	50	25	13.70	11.01	12.85	10.49	11.96	9.95	11.05	9.43	10.10	8.91
		38	15.73	12.12	14.76	11.54	13.73	10.96	12.69	10.38	11.61	9.81
		47.2	16.90	12.75	15.85	12.13	14.76	11.52	13.63	10.92	12.47	10.31
		65	18.78	13.72	17.61	13.06	16.40	12.40	15.15	11.75	13.86	11.10
		80	20.11	14.29	18.86	13.70	17.56	13.02	16.23	12.32	14.85	11.65

LH-WPR-Cシリーズ（50Hz）〈冷房〉
乾球温度〈26.0℃〉・湿球温度〈18.7℃〉

<kW>

吸込空気条件			乾球温度 26.0 <℃> 湿球温度 18.7 <℃>									
形名	風量	水量	冷水温度<℃>									
	<m³/min>	<L/min>	5		6		7		8		9	
			全熱	顕熱	全熱	顕熱	全熱	顕熱	全熱	顕熱	全熱	顕熱
700	20	10	5.96	4.71	5.61	4.49	5.25	4.28	4.88	4.06	4.50	3.85
		15	6.82	5.17	6.41	4.93	6.01	4.70	5.58	4.47	5.14	4.22
		19.4	7.42	5.49	6.98	5.23	6.54	4.99	6.08	4.73	5.60	4.49
		30	8.57	5.99	8.07	5.74	7.55	5.51	7.02	5.23	6.47	4.96
		40	9.43	6.37	8.87	6.10	8.31	5.85	7.71	5.59	7.11	5.30
1000	30	15	8.68	6.82	8.17	6.51	7.64	6.19	7.11	5.88	6.54	5.57
		20	9.55	7.28	8.99	6.95	8.41	6.61	7.82	6.29	7.20	5.95
		27.8	10.64	7.85	10.01	7.49	9.37	7.13	8.71	6.77	8.03	6.43
		40	11.99	8.55	11.30	8.15	10.57	7.76	9.83	7.37	9.05	6.98
		50	12.91	8.99	12.16	8.58	11.38	8.17	10.58	7.76	9.74	7.35
1400	40	20	11.95	9.43	11.25	9.00	10.53	8.56	9.79	8.13	9.01	7.71
		30	13.66	10.35	12.86	9.87	12.04	9.41	11.19	8.93	10.31	8.47
		38.9	14.88	10.99	14.01	10.49	13.12	9.99	12.19	9.48	11.23	8.99
		60	17.18	11.98	16.17	11.51	15.14	11.03	14.07	10.47	12.96	9.93
		80	18.88	12.74	17.78	12.23	16.65	11.74	15.47	11.19	14.26	10.61
1800	50	25	14.65	11.53	13.79	11.00	12.91	10.47	11.99	9.95	11.05	9.43
		38	16.82	12.70	15.83	12.11	14.82	11.53	13.77	10.96	12.69	10.38
		47.2	18.06	13.35	17.01	12.74	15.93	12.12	14.80	11.52	13.63	10.92
		65	20.08	14.37	18.91	13.71	17.69	13.05	16.45	12.40	15.15	11.75
		80	21.51	14.98	20.24	14.38	18.95	13.69	17.61	13.00	16.23	12.32

LH-WPR-Cシリーズ（50Hz）〈冷房〉
乾球温度〈27.0℃〉・湿球温度〈19.0℃〉

<kW>

吸込空気条件			乾球温度 27.0 <℃> 湿球温度 19.0 <℃>									
形名	風量	水量	冷水温度<℃>									
	<m³/min>	<L/min>	5		6		7		8		9	
			全熱	顕熱	全熱	顕熱	全熱	顕熱	全熱	顕熱	全熱	顕熱
700	20	10	6.12	4.95	5.78	4.73	5.42	4.51	5.05	4.30	4.66	4.09
		15	7.01	5.43	6.61	5.20	6.19	4.95	5.78	4.72	5.34	4.49
		19.4	7.62	5.77	7.19	5.51	6.75	5.27	6.29	5.01	5.80	4.77
		30	8.80	6.30	8.31	6.09	7.80	5.81	7.26	5.54	6.70	5.27
		40	9.69	6.69	9.13	6.44	8.56	6.19	7.98	5.92	7.38	5.63
1000	30	15	8.92	7.16	8.41	6.84	7.89	6.54	7.34	6.23	6.79	5.92
		20	9.80	7.66	9.25	7.32	8.68	6.98	8.07	6.66	7.46	6.32
		27.8	10.93	8.26	10.31	7.89	9.67	7.54	9.00	7.18	8.32	6.82
		40	12.33	8.98	11.62	8.58	10.90	8.19	10.15	7.81	9.38	7.42
		50	13.27	9.45	12.52	9.04	11.74	8.62	10.93	8.21	10.10	7.81
1400	40	20	12.28	9.91	11.59	9.48	10.86	9.05	10.12	8.62	9.35	8.19
		30	14.04	10.88	13.25	10.41	12.42	9.93	11.57	9.45	10.68	8.99
		38.9	15.30	11.54	14.43	11.04	13.54	10.54	12.61	10.03	11.65	9.55
		60	17.66	12.61	16.65	12.20	15.61	11.65	14.55	11.09	13.43	10.54
		80	19.41	13.40	18.30	12.92	17.17	12.41	16.00	11.86	14.78	11.26
1800	50	25	15.05	12.12	14.20	11.59	13.32	11.05	12.40	10.53	11.46	10.01
		38	17.28	13.34	16.30	12.76	15.29	12.18	14.23	11.60	13.15	11.03
		47.2	18.56	14.02	17.50	13.41	16.43	12.81	15.30	12.19	14.13	11.59
		65	20.64	15.09	19.46	14.43	18.25	13.78	16.99	13.13	15.71	12.48
		80	22.10	15.80	20.85	15.14	19.55	14.45	18.20	13.77	16.82	13.08

LH-WPR-Cシリーズ（50Hz）〈冷房〉
乾球温度〈28.0℃〉・湿球温度〈22.0℃〉

<kW>

吸込空気条件			乾球温度 28.0 <℃> 湿球温度 22.0 <℃>									
形名	風量	水量	冷水温度<℃>									
	<m³/min>	<L/min>	5		6		7		8		9	
			全熱	顕熱	全熱	顕熱	全熱	顕熱	全熱	顕熱	全熱	顕熱
700	20	10	7.95	4.80	7.60	4.66	7.24	4.52	6.87	4.34	6.48	4.13
		15	9.08	5.21	8.69	5.06	8.27	4.93	7.85	4.76	7.41	4.54
		19.4	9.89	5.52	9.45	5.37	9.01	5.20	8.55	5.01	8.06	4.81
		30	11.43	6.16	10.92	5.94	10.41	5.73	9.87	5.52	9.31	5.30
		40	12.56	6.64	12.01	6.39	11.44	6.16	10.86	5.90	10.24	5.66
1000	30	15	11.57	7.05	11.05	6.86	10.53	6.60	9.99	6.29	9.43	5.99
		20	12.71	7.48	12.16	7.26	11.58	7.05	10.99	6.72	10.37	6.39
		27.8	14.18	8.04	13.55	7.80	12.91	7.55	12.25	7.25	11.57	6.89
		40	15.98	8.77	15.28	8.49	14.56	8.18	13.82	7.88	13.04	7.49
		50	17.20	9.25	16.45	8.94	15.67	8.62	14.87	8.29	14.04	7.89
1400	40	20	15.93	9.60	15.23	9.34	14.51	9.05	13.76	8.70	12.99	8.27
		30	18.20	10.44	17.41	10.14	16.59	9.87	15.73	9.52	14.85	9.08
		38.9	19.84	11.11	18.97	10.75	18.07	10.41	17.14	10.05	16.18	9.64
		60	22.89	12.33	21.89	11.92	20.85	11.47	19.78	11.04	18.68	10.63
		80	25.17	13.28	24.06	12.81	22.92	12.33	21.75	11.81	20.53	11.36
1800	50	25	19.51	11.84	18.66	11.50	17.77	11.16	16.87	10.64	15.92	10.12
		38	22.41	12.92	21.43	12.59	20.42	12.18	19.36	11.72	18.28	11.14
		47.2	24.07	13.57	23.01	13.14	21.92	12.73	20.80	12.31	19.64	11.72
		65	26.75	14.65	25.58	14.18	24.37	13.71	23.12	13.15	21.82	12.61
		80	28.65	15.40	27.39	14.89	26.10	14.40	24.75	13.80	23.37	13.22

(b) LH-WPR-Cシリーズ（60Hz）〈冷房〉
乾球温度〈25.0℃〉・湿球温度〈18.0℃〉

<kW>

吸込空気条件			乾球温度 25.0 <℃> 湿球温度 18.0 <℃>									
形名	風量 <m³/min>	水量 <L/min>	冷水温度<℃>									
			5		6		7		8		9	
			全熱	顕熱	全熱	顕熱	全熱	顕熱	全熱	顕熱	全熱	顕熱
700	24	10	6.03	5.02	5.66	4.78	5.27	4.55	4.86	4.30	4.45	4.06
		15	6.90	5.52	6.46	5.25	6.02	4.99	5.57	4.72	5.09	4.47
		21.8	7.81	6.01	7.32	5.72	6.81	5.43	6.30	5.15	5.75	4.86
		30	8.68	6.45	8.13	6.16	7.57	5.85	6.99	5.54	6.39	5.23
		40	9.54	6.82	8.94	6.57	8.33	6.25	7.69	5.92	7.03	5.59
1000	35	15	8.64	7.13	8.10	6.80	7.54	6.45	6.97	6.11	6.37	5.78
		20	9.50	7.62	8.91	7.26	8.29	6.89	7.66	6.53	7.01	6.17
		30.5	10.92	8.40	10.24	8.00	9.54	7.60	8.80	7.19	8.05	6.80
		40	11.95	8.94	11.19	8.51	10.43	8.09	9.63	7.66	8.80	7.24
		50	12.85	9.42	12.05	8.97	11.23	8.51	10.37	8.06	9.49	7.62
1400	48	20	12.05	10.05	11.30	9.57	10.52	9.08	9.72	8.61	8.89	8.13
		30	13.78	11.03	12.92	10.50	12.03	9.98	11.11	9.45	10.16	8.93
		43.5	15.58	12.02	14.60	11.44	13.60	10.87	12.56	10.29	11.50	9.72
		60	17.32	12.90	16.24	12.32	15.13	11.70	13.97	11.08	12.78	10.47
		80	19.05	13.64	17.86	13.12	16.63	12.50	15.36	11.84	14.05	11.19
1800	59	25	14.67	12.17	13.76	11.59	12.82	11.00	11.84	10.42	10.83	9.85
		38	16.85	13.40	15.80	12.76	14.72	12.11	13.60	11.47	12.44	10.85
		52.3	18.73	14.42	17.56	13.72	16.36	13.04	15.10	12.35	13.82	11.67
		65	20.13	15.16	18.86	14.43	17.57	13.70	16.23	12.98	14.85	12.27
		80	21.55	15.90	20.21	15.14	18.82	14.37	17.38	13.62	15.90	12.86

LH-WPR-Cシリーズ（60Hz）〈冷房〉
乾球温度〈26.0℃〉・湿球温度〈18.7℃〉

<kW>

吸込空気条件			乾球温度 26.0 <℃> 湿球温度 18.7 <℃>									
形名	風量 <m³/min>	水量 <L/min>	冷水温度<℃>									
			5		6		7		8		9	
			全熱	顕熱	全熱	顕熱	全熱	顕熱	全熱	顕熱	全熱	顕熱
700	24	10	6.45	5.27	6.07	5.02	5.68	4.78	5.28	4.54	4.86	4.30
		15	7.38	5.78	6.94	5.51	6.50	5.24	6.03	4.99	5.56	4.72
		21.8	8.34	6.30	7.85	6.01	7.35	5.72	6.83	5.43	6.30	5.15
		30	9.27	6.73	8.72	6.46	8.17	6.16	7.59	5.85	6.99	5.54
		40	10.20	7.15	9.59	6.86	8.98	6.58	8.35	6.25	7.69	5.92
1000	35	15	9.23	7.47	8.69	7.13	8.13	6.79	7.56	6.45	6.97	6.11
		20	10.15	7.98	9.56	7.62	8.94	7.25	8.32	6.89	7.66	6.53
		30.5	11.67	8.80	10.99	8.40	10.29	7.99	9.56	7.60	8.80	7.19
		40	12.76	9.37	12.02	8.93	11.25	8.50	10.45	8.09	9.63	7.66
		50	13.75	9.86	12.93	9.41	12.11	8.96	11.25	8.50	10.37	8.06
1400	48	20	12.88	10.52	12.13	10.05	11.36	9.56	10.56	9.08	9.72	8.61
		30	14.73	11.55	13.86	11.02	12.98	10.50	12.06	9.98	11.11	9.45
		43.5	16.65	12.59	15.67	12.01	14.67	11.44	13.64	10.86	12.56	10.29
		60	18.51	13.46	17.43	12.93	16.32	12.31	15.16	11.69	13.97	11.08
		80	20.36	14.24	19.16	13.72	17.95	13.15	16.67	12.49	15.36	11.84
1800	59	25	15.69	12.75	14.78	12.16	13.83	11.58	12.85	11.00	11.84	10.42
		38	18.01	14.04	16.96	13.39	15.88	12.75	14.76	12.11	13.60	11.47
		52.3	20.02	15.10	18.85	14.41	17.64	13.72	16.39	13.03	15.10	12.35
		65	21.51	15.88	20.25	15.15	18.95	14.42	17.62	13.70	16.23	12.98
		80	23.04	16.66	21.69	15.89	20.30	15.13	18.86	14.37	17.38	13.62

LH-WPR-Cシリーズ（60Hz）〈冷房〉
乾球温度〈27.0℃〉・湿球温度〈19.0℃〉

<kW>

吸込空気条件			乾球温度 27.0 <℃> 湿球温度 19.0 <℃>									
形名	風量 <m³/min>	水量 <L/min>	冷水温度<℃>									
			5		6		7		8		9	
			全熱	顕熱	全熱	顕熱	全熱	顕熱	全熱	顕熱	全熱	顕熱
700	24	10	6.62	5.53	6.25	5.29	5.86	5.05	5.46	4.80	5.05	4.57
		15	7.57	6.07	7.15	5.80	6.70	5.54	6.24	5.28	5.77	5.01
		21.8	8.57	6.61	8.09	6.32	7.59	6.04	7.06	5.75	6.52	5.46
		30	9.52	7.12	8.98	6.81	8.42	6.50	7.84	6.19	7.25	5.88
		40	10.47	7.52	9.88	7.27	9.27	6.95	8.63	6.61	7.97	6.29
1000	35	15	9.49	7.85	8.94	7.51	8.39	7.17	7.82	6.83	7.23	6.50
		20	10.43	8.39	9.84	8.03	9.23	7.66	8.60	7.30	7.95	6.94
		30.5	11.99	9.25	11.31	8.84	10.61	8.44	9.88	8.04	9.13	7.64
		40	13.12	9.84	12.38	9.41	11.60	8.98	10.81	8.56	9.99	8.13
		50	14.12	10.36	13.32	9.91	12.49	9.45	11.63	9.01	10.75	8.56
1400	48	20	13.24	11.05	12.48	10.58	11.70	10.09	10.90	9.62	10.08	9.14
		30	15.14	12.15	14.27	11.61	13.39	11.08	12.47	10.56	11.52	10.03
		43.5	17.11	13.22	16.14	12.64	15.14	12.08	14.09	11.50	13.03	10.93
		60	19.02	14.23	17.95	13.62	16.83	12.99	15.67	12.38	14.48	11.77
		80	20.91	15.03	19.73	14.53	18.50	13.89	17.24	13.22	15.93	12.57
1800	59	25	16.12	13.39	15.21	12.81	14.26	12.21	13.28	11.65	12.27	11.07
		38	18.51	14.74	17.46	14.09	16.38	13.46	15.25	12.82	14.09	12.19
		52.3	20.57	15.87	19.41	15.17	18.20	14.49	16.95	13.79	15.66	13.12
		65	22.10	16.68	20.85	15.95	19.55	15.23	18.21	14.50	16.82	13.79
		80	23.66	17.50	22.32	16.73	20.94	15.97	19.50	15.22	18.01	14.47

LH-WPR-Cシリーズ（60Hz）〈冷房〉
乾球温度〈28.0℃〉・湿球温度〈22.0℃〉

<kW>

吸込空気条件			乾球温度 28.0 <℃> 湿球温度 22.0 <℃>									
形名	風量 <m³/min>	水量 <L/min>	冷水温度<℃>									
			5		6		7		8		9	
			全熱	顕熱	全熱	顕熱	全熱	顕熱	全熱	顕熱	全熱	顕熱
700	24	10	8.60	5.41	8.21	5.28	7.83	5.09	7.42	4.85	7.01	4.62
		15	9.83	5.85	9.40	5.70	8.94	5.53	8.49	5.32	8.02	5.07
		21.8	11.11	6.35	10.63	6.15	10.13	5.96	9.60	5.77	9.07	5.52
		30	12.35	6.82	11.81	6.61	11.25	6.39	10.67	6.16	10.07	5.94
		40	13.58	7.32	12.98	7.08	12.37	6.83	11.74	6.59	11.08	6.31
1000	35	15	12.31	7.78	11.76	7.57	11.21	7.24	10.64	6.89	10.03	6.55
		20	13.53	8.26	12.93	8.03	12.32	7.73	11.69	7.37	11.03	7.01
		30.5	15.56	8.99	14.87	8.73	14.16	8.44	13.44	8.12	12.69	7.73
		40	17.01	9.55	16.26	9.29	15.50	8.98	14.70	8.64	13.87	8.21
		50	18.30	10.07	17.50	9.74	16.68	9.41	15.82	9.09	14.94	8.65
1400	48	20	17.17	10.80	16.41	10.54	15.64	10.18	14.84	9.71	14.00	9.23
		30	19.63	11.69	18.76	11.38	17.88	11.07	16.96	10.66	16.01	10.14
		43.5	22.18	12.69	21.20	12.30	20.21	11.91	19.17	11.52	18.10	11.04
		60	24.66	13.63	23.58	13.20	22.47	12.77	21.32	12.32	20.13	11.89
		80	27.12	14.63	25.94	14.14	24.71	13.65	23.44	13.18	22.13	12.61
1800	59	25	20.90	13.21	19.99	12.90	19.05	12.33	18.06	11.75	17.05	11.18
		38	24.00	14.34	22.94	14.00	21.87	13.57	20.74	12.95	19.58	12.31
		52.3	26.67	15.34	25.50	14.89	24.29	14.40	23.05	13.93	21.76	13.25
		65	28.65	16.15	27.40	15.64	26.10	15.14	24.77	14.63	23.37	13.93
		80	30.69	16.90	29.35	16.37	27.96	15.82	26.52	15.25	25.03	14.62

(c) LH-WPR-Cシリーズ〈冷房〉
乾球温度〈25.0℃〉・湿球温度〈18.0℃〉

<kW>

吸込空気条件			乾球温度 25.0 <℃> 湿球温度 18.0 <℃>									
形名	風量 <m³/min>	水量 <L/min>	冷水温度<℃>									
			5		6		7		8		9	
			全熱	顕熱	全熱	顕熱	全熱	顕熱	全熱	顕熱	全熱	顕熱
2200	64	30	16.59	14.09	15.56	13.41	14.49	12.74	13.39	12.06	12.24	11.40
		40	18.25	15.06	17.11	14.34	15.93	13.61	14.72	12.90	13.46	12.18
		57.4	20.56	16.11	19.27	15.58	17.95	14.79	16.58	14.01	15.16	13.24
		75	22.46	16.91	21.05	16.31	19.60	15.73	18.11	14.91	16.56	14.08
		105	25.09	18.05	23.52	17.40	21.91	16.68	20.24	15.97	18.51	15.21
2800	80	30	19.19	16.72	17.99	15.90	16.75	15.10	15.47	14.31	14.15	13.53
		50	22.71	18.79	21.30	17.89	19.84	16.99	18.32	16.10	16.76	15.21
		71.3	25.53	20.08	23.94	19.41	22.30	18.43	20.60	17.47	18.84	16.51
		85	27.06	20.76	25.37	20.02	23.63	19.20	21.83	18.19	19.96	17.18
		106	29.10	21.58	27.29	20.81	25.42	20.04	23.48	19.13	21.47	18.07

LH-WPR-Cシリーズ〈冷房〉
乾球温度〈26.0℃〉・湿球温度〈18.7℃〉

<kW>

吸込空気条件			乾球温度 26.0 <℃> 湿球温度 18.7 <℃>									
形名	風量 <m³/min>	水量 <L/min>	冷水温度<℃>									
			5		6		7		8		9	
			全熱	顕熱	全熱	顕熱	全熱	顕熱	全熱	顕熱	全熱	顕熱
2200	64	30	17.74	14.76	16.70	14.08	15.63	13.41	14.52	12.74	13.39	12.06
		40	19.50	15.76	18.36	15.05	17.19	14.33	15.97	13.61	14.72	12.90
		57.4	21.97	16.82	20.68	16.31	19.36	15.57	17.99	14.79	16.58	14.01
		75	24.00	17.67	22.60	17.13	21.15	16.51	19.65	15.72	18.11	14.91
		105	26.82	18.86	25.25	18.19	23.63	17.52	21.97	16.83	20.24	16.10
2800	80	30	20.51	17.50	19.31	16.69	18.07	15.89	16.80	15.10	15.47	14.31
		50	24.28	19.69	22.86	18.78	21.39	17.88	19.88	16.98	18.32	16.10
		71.3	27.29	20.95	25.69	20.32	24.06	19.40	22.35	18.43	20.60	17.47
		85	28.92	21.63	27.24	20.90	25.49	20.20	23.69	19.19	21.83	18.19
		106	31.11	22.55	29.29	21.85	27.42	21.02	25.49	20.18	23.48	19.13

LH-WPR-Cシリーズ〈冷房〉
乾球温度〈27.0℃〉・湿球温度〈19.0℃〉

<kW>

吸込空気条件			乾球温度 27.0 <℃> 湿球温度 19.0 <℃>									
形名	風量 <m³/min>	水量 <L/min>	冷水温度<℃>									
			5		6		7		8		9	
			全熱	顕熱	全熱	顕熱	全熱	顕熱	全熱	顕熱	全熱	顕熱
2200	64	30	18.22	15.51	17.19	14.82	16.12	14.15	15.01	13.48	13.87	12.82
		40	20.04	16.56	18.90	15.85	17.72	15.13	16.51	14.41	15.25	13.69
		57.4	22.57	17.83	21.30	17.21	19.98	16.44	18.61	15.65	17.19	14.88
		75	24.66	18.68	23.26	18.06	21.81	17.47	20.32	16.65	18.77	15.82
		105	27.56	19.94	26.00	19.29	24.37	18.55	22.70	17.86	20.97	17.10
2800	80	30	21.08	18.39	19.88	17.59	18.64	16.79	17.37	15.98	16.04	15.20
		50	24.94	20.68	23.52	19.78	22.06	18.87	20.56	17.98	18.99	17.09
		71.3	28.05	22.20	26.45	21.46	24.81	20.49	23.11	19.51	21.34	18.55
		85	29.72	22.90	28.04	22.19	26.29	21.32	24.49	20.31	22.62	19.31
		106	31.97	23.83	30.15	23.06	28.28	22.28	26.34	21.38	24.34	20.32

LH-WPR-Cシリーズ〈冷房〉

乾球温度〈28.0℃〉・湿球温度〈22.0℃〉

<kW>

吸込空気条件			乾球温度 28.0 <℃> 湿球温度 22.0 <℃>									
形名	風量 <m³/min>	水量 <L/min>	冷水温度<℃>									
			5		6		7		8		9	
			全熱	顕熱	全熱	顕熱	全熱	顕熱	全熱	顕熱	全熱	顕熱
2200	64	30	23.63	14.67	22.60	14.35	21.53	13.93	20.42	13.49	19.28	12.95
		40	25.98	15.53	24.85	15.13	23.66	14.69	22.46	14.30	21.19	13.83
		57.4	29.27	16.81	27.99	16.27	26.67	15.79	25.30	15.31	23.88	14.79
		75	31.97	17.84	30.58	17.27	29.13	16.70	27.63	16.19	26.09	15.61
		105	35.73	19.33	34.16	18.73	32.55	18.07	30.88	17.42	29.15	16.73
2800	80	30	27.33	17.62	26.12	17.14	24.89	16.73	23.62	16.15	22.30	15.35
		50	32.34	19.37	30.93	18.87	29.46	18.32	27.96	17.85	26.39	17.24
		71.3	36.37	20.95	34.77	20.27	33.13	19.66	31.42	19.08	29.66	18.43
		85	38.54	21.73	36.84	21.05	35.10	20.45	33.30	19.74	31.44	19.05
		106	41.45	22.86	39.63	22.18	37.76	21.41	35.82	20.66	33.81	19.92

(d) LH-WPR-Cシリーズ（50Hz）〈暖房〉

乾球温度〈20.0℃〉　　乾球温度〈22.0℃〉

<kW>

吸込空気条件			乾球温度 20.0 <℃>							乾球温度 22.0 <℃>						
形名	風量 <m³/min>	水量 <L/min>	温水温度<℃>							温水温度<℃>						
			40	45	50	55	60	70	80	40	45	50	55	60	70	80
700	20	10	5.94	7.42	8.91	10.41	11.89	14.86	17.83	5.35	6.83	8.32	9.80	11.30	14.27	17.24
		15	6.29	7.86	9.43	11.01	12.59	15.73	18.87	5.66	7.24	8.80	10.38	11.95	15.10	18.25
		19.4	6.52	8.15	9.78	11.41	13.05	16.31	19.57	5.87	7.49	9.13	10.76	12.39	15.66	18.92
		30	6.93	8.67	10.39	12.13	13.86	17.33	20.80	6.24	7.97	9.71	11.44	13.18	16.63	20.10
		40	7.22	9.02	10.82	12.63	14.43	18.05	21.66	6.50	8.29	10.10	11.91	13.71	17.32	20.94
1000	30	15	8.57	10.72	12.86	15.01	17.16	21.45	25.74	7.71	9.86	12.01	14.15	16.30	20.59	24.88
		20	8.93	11.16	13.40	15.63	17.86	22.33	26.80	8.04	10.27	12.50	14.73	16.97	21.44	25.90
		27.8	9.35	11.69	14.02	16.37	18.71	23.39	28.06	8.41	10.75	13.10	15.43	17.77	22.45	27.12
		40	9.84	12.30	14.76	17.23	19.69	24.60	29.52	8.85	11.31	13.78	16.24	18.70	23.62	28.55
		50	10.15	12.69	15.23	17.77	20.31	25.38	30.46	9.14	11.67	14.21	16.75	19.29	24.37	29.45
1400	40	20	11.89	14.87	17.84	20.82	23.79	29.74	35.69	10.71	13.68	16.66	19.63	22.61	28.56	34.51
		30	12.59	15.74	18.88	22.04	25.18	31.48	37.78	11.33	14.48	17.63	20.78	23.93	30.22	36.52
		38.9	13.06	16.32	19.59	22.85	26.12	32.65	39.18	11.75	15.01	18.28	21.54	24.81	31.34	37.87
		60	13.87	17.34	20.81	24.28	27.75	34.70	41.63	12.48	15.95	19.43	22.90	26.37	33.30	40.24
		80	14.44	18.06	21.67	25.28	28.90	36.12	43.34	13.00	16.61	20.22	23.84	27.45	34.67	41.90
1800	50	25	14.52	18.17	21.80	25.43	29.06	36.33	43.59	13.07	16.70	20.35	23.98	27.61	34.88	42.14
		38	15.40	19.26	23.11	26.96	30.82	38.52	46.23	13.86	17.71	21.56	25.43	29.28	36.98	44.68
		47.2	15.88	19.85	23.83	27.79	31.77	39.71	47.65	14.29	18.26	22.24	26.20	30.18	38.12	46.06
		65	16.61	20.76	24.92	29.07	33.22	41.53	49.83	14.95	19.11	23.26	27.41	31.56	39.87	48.17
		80	17.10	21.38	25.65	29.93	34.21	42.76	51.31	15.39	19.66	23.94	28.21	32.49	41.04	49.60

(e) LH-WPR-Cシリーズ（60Hz）〈暖房〉

乾球温度〈20.0℃〉　　乾球温度〈22.0℃〉

<kW>

吸込空気条件			乾球温度 20.0 <℃>							乾球温度 22.0 <℃>						
形名	風量 <m³/min>	水量 <L/min>	温水温度<℃>							温水温度<℃>						
			40	45	50	55	60	70	80	40	45	50	55	60	70	80
700	24	10	6.81	8.51	10.22	11.92	13.63	17.04	20.45	6.12	7.83	9.54	11.24	12.95	16.36	19.77
		15	7.22	9.01	10.82	12.62	14.43	18.04	21.65	6.48	8.29	10.09	11.90	13.70	17.31	20.93
		21.8	7.60	9.50	11.40	13.31	15.21	19.00	22.81	6.83	8.73	10.64	12.54	14.44	18.25	22.04
		30	7.95	9.93	11.92	13.91	15.89	19.87	23.85	7.15	9.14	11.12	13.12	15.10	19.08	23.05
		40	8.27	10.35	12.41	14.48	16.55	20.69	24.82	7.45	9.51	11.59	13.65	15.72	19.86	24.00
1000	35	15	9.63	12.03	14.44	16.84	19.26	24.07	28.88	8.67	11.07	13.48	15.88	18.29	23.11	27.92
		20	10.02	12.53	15.03	17.54	20.04	25.07	30.08	9.01	11.53	14.04	16.54	19.05	24.06	29.07
		30.5	10.64	13.29	15.95	18.61	21.27	26.59	31.91	9.57	12.23	14.88	17.55	20.21	25.52	30.84
		40	11.04	13.80	16.56	19.33	22.09	27.62	33.14	9.94	12.70	15.46	18.22	20.98	26.51	32.04
		50	11.39	14.24	17.10	19.94	22.79	28.49	34.20	10.25	13.11	15.95	18.80	21.66	27.35	33.05
1400	48	20	13.63	17.04	20.45	23.86	27.26	34.08	40.90	12.26	15.67	19.08	22.49	25.90	32.72	39.53
		30	14.43	18.04	21.65	25.25	28.86	36.08	43.29	12.98	16.59	20.20	23.80	27.41	34.63	41.84
		43.5	15.20	19.00	22.79	26.60	30.40	38.00	45.60	13.68	17.48	21.27	25.08	28.87	36.48	44.08
		60	15.89	19.87	23.85	27.83	31.80	39.75	47.70	14.30	18.28	22.26	26.23	30.21	38.16	46.11
		80	16.55	20.69	24.82	28.97	33.11	41.39	49.66	14.89	19.04	23.18	27.31	31.45	39.73	48.00
1800	59	25	16.45	20.56	24.67	28.78	32.90	41.12	49.35	14.80	18.91	23.03	27.13	31.25	39.47	47.70
		38	17.43	21.80	26.16	30.52	34.88	43.60	52.33	15.69	20.06	24.42	28.78	33.14	41.85	50.58
		52.3	18.24	22.79	27.35	31.91	36.48	45.60	54.72	16.41	20.97	25.53	30.09	34.65	43.78	52.90
		65	18.80	23.50	28.20	32.90	37.61	47.00	56.41	16.91	21.62	26.32	31.02	35.73	45.12	54.53
		80	19.35	24.20	29.03	33.87	38.71	48.40	58.07	17.42	22.26	27.10	31.93	36.77	46.46	56.13

(f) LH-WPR-Cシリーズ〈暖房〉

乾球温度〈20.0℃〉　　乾球温度〈22.0℃〉

<kW>

吸込空気条件			乾球温度 20.0 <℃>							乾球温度 22.0 <℃>						
形名	風量 <m³/min>	水量 <L/min>	温水温度<℃>							温水温度<℃>						
			40	45	50	55	60	70	80	40	45	50	55	60	70	80
2200	64	30	18.26	22.82	27.39	31.96	36.52	45.65	54.78	16.43	21.00	25.57	30.13	34.70	43.82	52.95
		40	19.01	23.76	28.51	33.27	38.02	47.53	57.04	17.11	21.85	26.61	31.37	36.12	45.62	55.13
		57.4	20.00	25.00	30.00	35.00	40.00	50.00	60.00	17.99	22.99	27.99	32.99	37.99	47.99	57.99
		75	20.75	25.95	31.13	36.33	41.52	51.90	62.28	18.68	23.87	29.06	34.25	39.44	49.82	60.20
		105	21.76	27.20	32.64	38.08	43.52	54.40	65.28	19.58	25.02	30.46	35.90	41.34	52.22	63.10
2800	80	30	21.98	27.48	32.98	38.48	43.98	54.97	65.97	19.79	25.29	30.79	36.27	41.77	52.77	63.77
		50	23.62	29.52	35.43	41.33	47.24	59.04	70.85	21.25	27.16	33.06	38.96	44.87	56.69	68.50
		71.3	24.82	31.03	37.24	43.44	49.65	62.06	74.47	22.34	28.55	34.75	40.96	47.17	59.58	71.99
		85	25.44	31.80	38.15	44.52	50.88	63.60	76.32	22.89	29.26	35.61	41.97	48.34	61.05	73.78
		106	26.24	32.79	39.36	45.91	52.48	65.60	78.72	23.61	30.17	36.74	43.29	49.86	62.98	76.10

(3) 床置シリーズ

(a) LV-WPE-Cシリーズ〈冷房〉

乾球温度〈25.0℃〉・湿球温度〈18.0℃〉

<kW>

吸込空気条件			乾球温度 25.0 <℃> 湿球温度 18.0 <℃>									
形名	風量 <m³/min>	水量 <L/min>	冷水温度<℃>									
			5		6		7		8		9	
			全熱	顕熱	全熱	顕熱	全熱	顕熱	全熱	顕熱	全熱	顕熱
30	27	15	8.34	6.65	7.82	6.32	7.28	6.01	6.73	5.70	6.16	5.38
		20	9.07	6.95	8.50	6.66	7.92	6.32	7.32	6.00	6.69	5.66
		27.9	9.99	7.35	9.36	7.08	8.72	6.72	8.05	6.37	7.37	6.01
		40	11.09	7.83	10.39	7.53	9.69	7.17	8.94	6.80	8.18	6.41
		50	11.83	8.15	11.09	7.84	10.34	7.46	9.55	7.08	8.72	6.68
50	45	20	13.04	10.64	12.23	10.13	11.38	9.62	10.51	9.12	9.62	8.61
		30	14.66	11.43	13.75	10.89	12.81	10.35	11.83	9.80	10.82	9.27
		46.5	16.65	12.26	15.61	11.80	14.53	11.19	13.43	10.61	12.28	10.02
		60	17.93	12.79	16.81	12.34	15.66	11.73	14.47	11.11	13.22	10.50
		80	19.49	13.49	18.27	12.98	17.02	12.34	15.72	11.69	14.38	11.05
75	67.5	30	19.55	15.97	18.33	15.21	17.06	14.44	15.76	13.68	14.42	12.92
		40	21.25	16.82	19.92	16.01	18.55	15.21	17.13	14.41	15.67	13.61
		69.7	24.96	18.40	23.41	17.70	21.80	16.81	20.14	15.93	18.42	15.05
		80	25.98	18.79	24.36	18.14	22.69	17.23	20.96	16.32	19.16	15.42
		100	27.71	19.58	25.98	18.85	24.20	17.93	22.35	16.99	20.45	16.05
100	90	40	26.08	21.30	24.45	20.28	22.77	19.26	21.03	18.25	19.24	17.24
		70	30.67	23.39	28.76	22.42	26.78	21.30	24.74	20.17	22.63	19.06
		93	33.30	24.55	31.23	23.61	29.08	22.41	26.87	21.24	24.58	20.07
		130	36.70	25.98	34.42	25.01	32.05	23.80	29.60	22.55	27.09	21.31
		160	38.99	26.99	36.55	25.95	34.05	24.71	31.45	23.41	28.77	22.12
150	135	50	37.09	30.93	34.78	29.43	32.39	27.96	29.92	26.48	27.36	25.02
		100	45.34	34.77	42.51	33.34	39.59	31.67	36.57	30.00	33.45	28.35
		139.4	49.93	36.80	46.82	35.40	43.59	33.62	40.28	31.85	36.84	30.09
		170	52.88	38.01	49.59	36.66	46.18	34.83	42.66	33.00	39.02	31.19
		220	56.99	39.85	53.44	38.33	49.76	36.49	45.97	34.58	42.05	32.67
200	180	60	47.97	40.46	44.97	38.51	41.89	36.57	38.70	34.65	35.39	32.74
		100	55.63	44.36	52.15	42.22	48.57	40.10	44.87	37.99	41.04	35.89
		185.9	66.58	49.07	62.43	47.21	58.14	44.83	53.71	42.48	49.13	40.14
		200	68.01	49.56	63.77	47.83	59.39	45.43	54.87	43.04	50.18	40.66
		240	71.71	51.23	67.23	49.36	62.62	46.95	57.84	44.47	52.91	42.02

LV-WPE-Cシリーズ〈冷房〉

乾球温度〈26.0℃〉・湿球温度〈18.7℃〉

<kW>

吸込空気条件			乾球温度 26.0 <℃> 湿球温度 18.7 <℃>									
形名	風量 <m³/min>	水量 <L/min>	冷水温度<℃>									
			5		6		7		8		9	
			全熱	顕熱	全熱	顕熱	全熱	顕熱	全熱	顕熱	全熱	顕熱
30	27	15	8.92	6.96	8.40	6.64	7.85	6.32	7.31	6.01	6.73	5.70
		20	9.70	7.27	9.13	6.99	8.54	6.66	7.93	6.32	7.32	6.00
		27.9	10.67	7.68	10.06	7.42	9.41	7.06	8.75	6.72	8.05	6.37
		40	11.86	8.20	11.16	7.88	10.44	7.54	9.71	7.17	8.94	6.80
		50	12.64	8.54	11.90	8.20	11.15	7.85	10.36	7.46	9.55	7.08
50	45	20	13.93	11.15	13.12	10.64	12.28	10.13	11.41	9.62	10.51	9.12
		30	15.67	11.90	14.76	11.44	13.82	10.89	12.84	10.35	11.83	9.80
		46.5	17.79	12.79	16.76	12.38	15.68	11.79	14.58	11.19	13.43	10.61
		60	19.16	13.41	18.05	12.92	16.89	12.34	15.69	11.72	14.47	11.11
		80	20.83	14.13	19.62	13.56	18.36	12.99	17.06	12.34	15.72	11.69
75	67.5	30	20.89	16.73	19.67	15.96	18.41	15.20	17.11	14.43	15.76	13.68
		40	22.71	17.56	21.38	16.81	20.01	16.00	18.61	15.20	17.13	14.41
		69.7	26.68	19.21	25.13	18.56	23.51	17.68	21.85	16.80	20.14	15.93
		80	27.77	19.70	26.15	18.99	24.48	18.13	22.75	17.23	20.95	16.32
		100	29.63	20.52	27.90	19.69	26.11	18.87	24.27	17.93	22.35	16.99
100	90	40	27.87	22.31	26.24	21.29	24.57	20.27	22.83	19.24	21.03	18.25
		70	32.78	24.44	30.87	23.54	28.90	22.41	26.85	21.29	24.74	20.17
		93	35.60	25.61	33.52	24.75	31.38	23.58	29.16	22.40	26.87	21.24
		130	39.23	27.24	36.95	26.13	34.58	25.06	32.13	23.80	29.60	22.55
		160	41.67	28.28	39.23	27.14	36.73	26.01	34.13	24.71	31.45	23.41
150	135	50	39.64	32.39	37.33	30.89	34.94	29.41	32.47	27.94	29.92	26.48
		100	48.46	36.37	45.63	35.00	42.71	33.32	39.70	31.66	36.57	30.00
		139.4	53.36	38.42	50.25	37.13	47.04	35.37	43.71	33.61	40.28	31.85
		170	56.53	39.83	53.23	38.37	49.82	36.66	46.30	34.82	42.66	33.00
		220	60.91	41.76	57.36	40.08	53.68	38.41	49.89	36.48	45.97	34.58
200	180	60	51.27	42.37	48.28	40.43	45.18	38.49	41.99	36.56	38.69	34.65
		100	59.45	46.39	55.98	44.31	52.40	42.19	48.70	40.08	44.87	37.99
		185.9	71.17	51.24	67.01	49.51	62.72	47.18	58.29	44.81	53.71	42.48
		200	72.70	51.93	68.45	50.10	64.07	47.80	59.54	45.41	54.86	43.04
		240	76.64	53.68	72.16	51.53	67.55	49.39	62.78	46.92	57.84	44.47

LV-WPE-Cシリーズ〈冷房〉
乾球温度〈27.0℃〉・湿球温度〈19.0℃〉

<kW>

吸込空気条件			乾球温度 27.0 <℃> 湿球温度 19.0 <℃>									
形名	風量 <m³/min>	水量 <L/min>	冷水温度<℃>									
			5		6		7		8		9	
			全熱	顕熱	全熱	顕熱	全熱	顕熱	全熱	顕熱	全熱	顕熱
30	27	15	9.16	7.32	8.64	6.99	8.11	6.67	7.55	6.36	6.97	6.04
		20	9.96	7.70	9.40	7.37	8.80	7.03	8.20	6.69	7.59	6.37
		27.9	10.97	8.12	10.35	7.82	9.71	7.47	9.04	7.11	8.35	6.76
		40	12.18	8.62	11.48	8.34	10.78	7.97	10.03	7.59	9.27	7.22
		50	12.99	8.98	12.26	8.68	11.50	8.29	10.71	7.90	9.89	7.51
50	45	20	14.31	11.70	13.50	11.19	12.67	10.68	11.80	10.18	10.90	9.67
		30	16.10	12.60	15.18	12.04	14.24	11.50	13.27	10.95	12.26	10.42
		46.5	18.29	13.54	17.25	13.04	16.18	12.45	15.07	11.86	13.92	11.26
		60	19.70	14.09	18.57	13.64	17.42	13.03	16.23	12.41	14.99	11.80
		80	21.40	14.86	20.18	14.35	18.93	13.72	17.63	13.07	16.30	12.42
75	67.5	30	21.47	17.57	20.25	16.81	18.99	16.04	17.69	15.28	16.34	14.52
		40	23.34	18.51	22.02	17.70	20.64	16.89	19.23	16.09	17.76	15.30
		69.7	27.41	20.30	25.86	19.56	24.26	18.68	22.59	17.78	20.87	16.91
		80	28.54	20.78	26.91	20.06	25.24	19.14	23.51	18.24	21.73	17.33
		100	30.44	21.56	28.71	20.85	26.92	19.93	25.08	18.98	23.18	18.04
100	90	40	28.64	23.43	27.02	22.41	25.33	21.39	23.59	20.38	21.81	19.37
		70	33.69	25.87	31.77	24.79	29.80	23.65	27.76	22.54	25.65	21.43
		93	36.59	27.07	34.51	26.09	32.36	24.91	30.14	23.72	27.85	22.55
		130	40.31	28.63	38.02	27.69	35.66	26.45	33.21	25.20	30.69	23.95
		160	42.82	29.73	40.38	28.71	37.87	27.46	35.28	26.16	32.60	24.86
150	135	50	40.73	34.02	38.42	32.53	36.03	31.05	33.56	29.58	31.01	28.12
		100	49.80	38.49	46.97	36.85	44.05	35.18	41.03	33.51	37.91	31.85
		139.4	54.83	40.61	51.72	39.13	48.51	37.35	45.18	35.58	41.75	33.83
		170	58.08	41.89	54.79	40.55	51.38	38.71	47.86	36.88	44.22	35.06
		220	62.59	43.91	59.04	42.40	55.37	40.54	51.57	38.63	47.65	36.71
200	180	60	52.69	44.52	49.69	42.57	46.60	40.63	43.41	38.71	40.10	36.80
		100	61.10	48.80	57.63	46.67	54.04	44.54	50.34	42.43	46.52	40.34
		185.9	73.13	54.15	68.97	52.18	64.69	49.81	60.25	47.44	55.67	45.10
		200	74.70	54.81	70.46	52.87	66.07	50.46	61.55	48.07	56.86	45.70
		240	78.75	56.45	74.29	54.64	69.66	52.15	64.89	49.68	59.95	47.22

LV-WPE-Cシリーズ〈冷房〉
乾球温度〈28.0℃〉・湿球温度〈22.0℃〉

<kW>

吸込空気条件			乾球温度 28.0 <℃> 湿球温度 22.0 <℃>									
形名	風量 <m³/min>	水量 <L/min>	冷水温度<℃>									
			5		6		7		8		9	
			全熱	顕熱	全熱	顕熱	全熱	顕熱	全熱	顕熱	全熱	顕熱
30	27	15	11.88	6.91	11.36	6.69	10.82	6.50	10.27	6.32	9.70	6.09
		20	12.91	7.31	12.35	7.06	11.76	6.84	11.16	6.62	10.53	6.38
		27.9	14.22	7.81	13.61	7.57	12.96	7.33	12.30	7.04	11.60	6.77
		40	15.79	8.44	15.10	8.15	14.38	7.89	13.64	7.56	12.89	7.28
		50	16.84	8.91	16.11	8.61	15.35	8.27	14.56	7.92	13.75	7.59
50	45	20	18.56	11.03	17.75	10.73	16.91	10.44	16.04	10.10	15.15	9.78
		30	20.88	11.92	19.96	11.55	19.02	11.19	18.05	10.83	17.04	10.43
		46.5	23.71	13.02	22.68	12.63	21.60	12.21	20.50	11.80	19.35	11.30
		60	25.53	13.79	24.42	13.34	23.26	12.83	22.06	12.35	20.83	11.89
		80	27.76	14.73	26.54	14.18	25.29	13.68	23.99	13.11	22.64	12.55
75	67.5	30	27.84	16.56	26.61	16.09	25.36	15.67	24.06	15.17	22.71	14.67
		40	30.25	17.50	28.93	16.95	27.56	16.44	26.15	15.92	24.68	15.40
		69.7	35.54	19.52	33.99	18.90	32.38	18.33	30.72	17.62	29.00	16.95
		80	36.99	20.11	35.38	19.45	33.70	18.80	31.97	18.15	30.18	17.38
		100	39.47	21.12	37.73	20.42	35.96	19.72	34.10	18.91	32.20	18.20
100	90	40	37.13	22.09	35.51	21.47	33.83	20.90	32.10	20.23	30.30	19.57
		70	43.67	24.59	41.76	23.81	39.79	23.05	37.75	22.30	35.64	21.47
		93	47.43	26.03	45.36	25.29	43.21	24.44	40.99	23.50	38.70	22.61
		130	52.27	28.01	49.98	27.09	47.62	26.17	45.17	25.09	42.64	24.16
		160	55.52	29.48	53.08	28.36	50.58	27.36	47.98	26.24	45.29	25.11
150	135	50	52.81	32.04	50.49	31.27	48.11	30.33	45.63	29.35	43.08	28.41
		100	64.57	36.54	61.74	35.37	58.82	34.27	55.80	33.12	52.68	31.92
		139.4	71.10	39.05	67.99	37.79	64.76	36.66	61.45	35.25	58.01	33.91
		170	75.31	40.75	72.01	39.41	68.60	38.02	65.09	36.71	61.45	35.15
		220	81.15	43.24	77.60	41.82	73.93	40.17	70.13	38.66	66.21	37.10
200	180	60	68.30	41.97	65.31	40.88	62.22	39.76	59.03	38.67	55.73	37.17
		100	79.22	46.12	75.74	44.67	72.15	43.34	68.45	42.15	64.62	40.65
		185.9	94.82	52.06	90.67	50.40	86.37	48.88	81.94	47.01	77.36	45.22
		200	96.85	53.00	92.60	51.27	88.23	49.56	83.69	47.85	79.02	45.82
		240	102.10	55.03	97.64	53.19	93.01	51.32	88.24	49.47	83.31	47.57

(b) LV-WPE-Cシリーズ〈暖房〉

乾球温度〈20.0℃〉　　乾球温度〈22.0℃〉

<kW>

吸込空気条件			乾球温度 20.0 <℃>					乾球温度 22.0 <℃>				
形名	風量	水量	温水温度<℃>					温水温度<℃>				
	<m³/min>	<L/min>	40	45	50	55	60	40	45	50	55	60
30	27	15	7.23	9.04	10.85	12.66	14.47	6.51	8.32	10.13	11.94	13.73
		20	7.55	9.43	11.32	13.21	15.10	6.80	8.68	10.57	12.46	14.35
		27.9	7.93	9.92	11.90	13.89	15.88	7.15	9.13	11.11	13.10	15.08
		40	8.38	10.47	12.56	14.66	16.76	7.54	9.63	11.73	13.83	15.92
		50	8.67	10.82	12.99	15.16	17.33	7.80	9.96	12.12	14.29	16.46
50	45	20	11.66	14.57	17.49	20.40	23.32	10.49	13.41	16.32	19.23	22.16
		30	12.39	15.49	18.58	21.68	24.78	11.15	14.24	17.34	20.44	23.54
		46.5	13.24	16.54	19.85	23.15	26.47	11.90	15.22	18.53	21.83	25.14
		60	13.75	17.18	20.62	24.06	27.49	12.37	15.81	19.24	22.69	26.12
		80	14.35	17.95	21.53	25.13	28.71	12.91	16.51	20.09	23.69	27.27
75	67.5	30	17.49	21.87	26.24	30.61	34.99	15.74	20.11	24.49	28.86	33.23
		40	18.26	22.83	27.40	31.96	36.53	16.44	21.00	25.57	30.14	34.70
		69.7	19.85	24.81	29.78	34.74	39.71	17.86	22.83	27.79	32.76	37.71
		80	20.27	25.33	30.39	35.46	40.53	18.24	23.30	28.37	33.43	38.50
		100	20.95	26.19	31.44	36.67	41.91	18.86	24.09	29.34	34.58	39.81
100	90	40	23.33	29.15	34.99	40.82	46.66	21.00	26.82	32.65	38.49	44.32
		70	25.37	31.71	38.05	44.39	50.74	22.83	29.17	35.52	41.86	48.20
		93	26.47	33.09	39.71	46.33	52.95	23.83	30.44	37.06	43.69	50.30
		130	27.84	34.80	41.76	48.72	55.68	25.06	32.02	38.98	45.94	52.90
		160	28.72	35.90	43.08	50.26	57.44	25.84	33.03	40.21	47.39	54.57
150	135	50	34.05	42.56	51.07	59.59	68.09	30.64	39.15	47.66	56.18	64.69
		100	37.78	47.22	56.67	66.11	75.56	34.00	43.44	52.88	62.34	71.78
		139.4	39.71	49.64	59.57	69.50	79.43	35.74	45.67	55.59	65.52	75.45
		170	40.90	51.13	61.36	71.60	81.81	36.82	47.05	57.27	67.50	77.73
		220	42.53	53.15	63.79	74.41	85.05	38.27	48.89	59.53	70.16	80.79
200	180	60	44.68	55.85	67.04	78.21	89.38	40.22	51.39	62.56	73.74	84.91
		100	48.24	60.31	72.37	84.44	96.50	43.42	55.48	67.55	79.61	91.67
		185.9	52.95	66.19	79.43	92.66	105.91	47.65	60.89	74.14	87.37	100.61
		200	53.53	66.92	80.31	93.68	107.07	48.17	61.56	74.95	88.33	101.72
		240	55.02	68.78	82.53	96.28	110.04	49.52	63.27	77.02	90.78	104.54

〈5〉機外静圧線図

（1）LH-WPR-C形機外静圧線図

●LH-700WPR-C

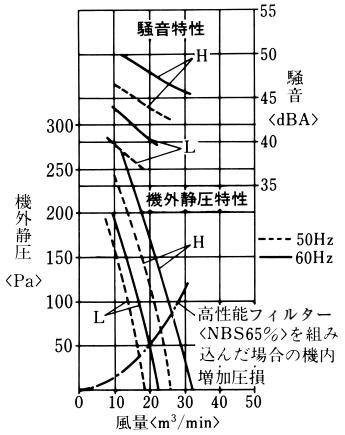

●LH-1000WPR-C

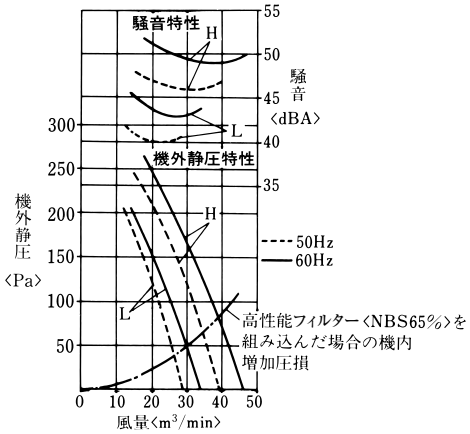

●LH-1400WPR-C

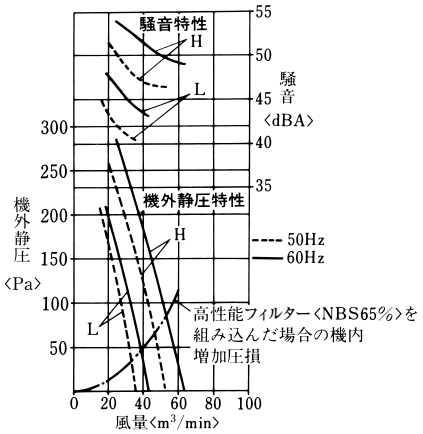

●LH-1800WPR-C

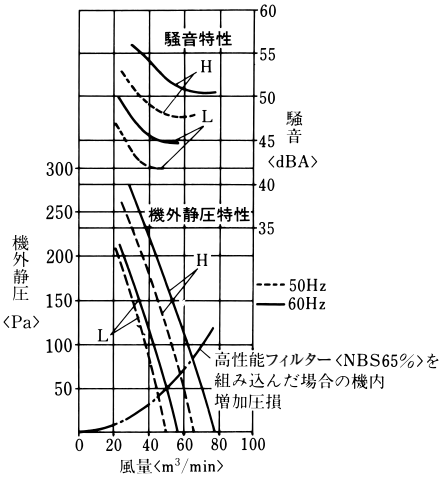

●LH-2200WPR-C

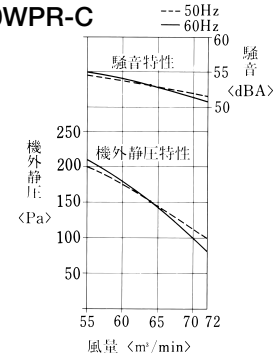

注．最大使用風量72m³/min以下で使用願います。

●LH-2800WPR-C

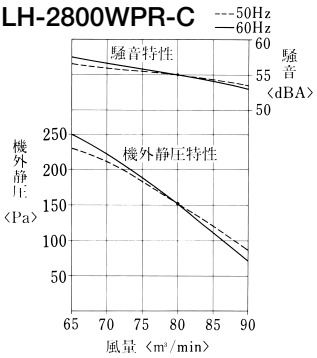

注．最大使用風量90m³/min以下で使用願います。

（2）LV-WPE-C形機外静圧線図〈標準〉

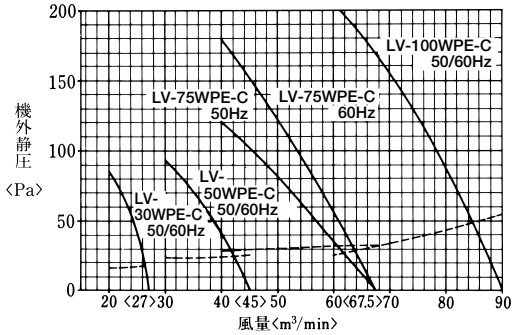

---- 破線はフィレドンフィルター〈PS/300〉組込

(3) LV-WPE-C形機外静圧対応

〈標準風量時〉

形　番	吸込・吹出形式		使　用　部　品	モーター容量〈kW〉	機外静圧〈Pa〉 98 196 294 392 490 588 686
LV-30WPE-C	前吸込グリル	上吹出ダクト	標準モーター△結線 吹出ダクトフランジ	0.2	〈70〉50Hz 〈110〉60Hz
			高静圧モーター 吹出ダクトフランジ	0.32	〈70〉〈250〉50Hz 〈110〉〈300〉60Hz
	後吸込ダクト	上吹出ダクト	標準モーター△結線 吸込吹出ダクトフランジ	0.2	〈30〉50Hz 〈70〉60Hz
			高静圧モーター 吸込・吹出ダクトフランジ	0.32	〈210〉50Hz 〈30〉〈260〉60Hz 〈70〉
LV-50WPE-C	前吸込グリル	上吹出ダクト	標準モーター△結線 吹出ダクトフランジ	0.38	〈100〉50Hz 〈150〉60Hz
			吹出ダクトフランジ	0.6	〈100〉〈200〉50Hz 〈150〉〈200〉60Hz
			特殊受注品	0.64	〈200〉〈350〉50Hz 〈200〉〈400〉60Hz
	後吸込ダクト	上吹出ダクト	標準モーター△結線 吸込・吹出ダクトフランジ	0.38	〈35〉50Hz 〈85〉60Hz
			高静圧モーター 吸込・吹出ダクトフランジ	0.6	〈135〉50Hz 〈35〉 〈85〉〈135〉60Hz
			特殊受注品	0.64	〈135〉〈285〉50Hz 〈135〉〈335〉60Hz
LV-75WPE-C	前吸込グリル	上吹出ダクト	標準モーター△結線 吹出ダクトフランジ	0.75	〈110〉50Hz 〈200〉60Hz
			高静圧モーター 吹出ダクトフランジ	0.9	〈110〉〈260〉50Hz 〈200〉〈340〉60Hz
			特殊受注品	0.95	〈260〉〈400〉50Hz 〈340〉〈450〉60Hz
	後吸込ダクト	上吹出ダクト	標準モーター△結線 吸込・吹出ダクトフランジ	0.75	〈0〉50Hz 〈100〉60Hz
			高静圧モーター 吸込・吹出ダクトフランジ	0.9	〈160〉50Hz 〈100〉〈240〉60Hz
			特殊受注品	0.95	〈160〉〈300〉50Hz 〈240〉〈350〉60Hz
LV-100WPE-C	前吸込グリル	上吹出ダクト	標準モーター△結線 吹出ダクトフランジ	1.2	〈300〉50Hz 〈350〉60Hz
	後吸込ダクト	上吹出ダクト	標準モーター△結線 吸込・吹出ダクトフランジ	1.2	〈220〉50Hz 〈270〉60Hz

注　単相100V機種は静圧変更できません。

(a) 送風機性能線図

●LV-150WPE-C

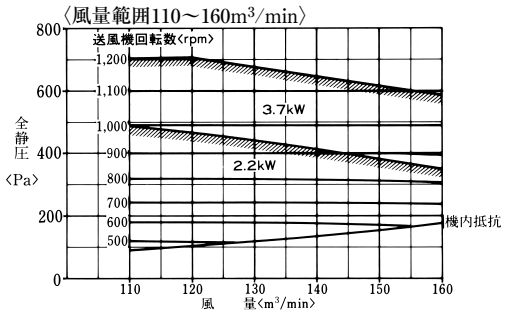

●LV-200WPE-C

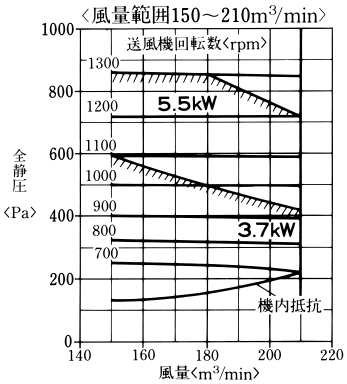

(b) 収得機外静圧特性

LV-WPE-C形機外静圧特性線図の見方

標準仕様風量時の収得機外静圧と吹出ダクトフランジのダンパー角度との関係を示します。

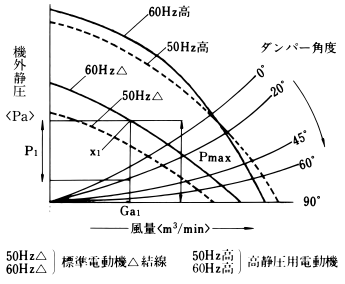

〈例〉風量Ga_1 機外静圧P_1の仕様　60Hzの場合

1) 所要風量〈Ga_1〉のポイントを縦に引く。〈この線の交わる各ポイントX_1が最高機外収得静圧Pmaxである。〉

2) 前記最高機外静圧Pmaxが所要機外静圧P_1を満足することを確認する。〔〈例〉においては60Hz△結線で満足したと仮定〕

3) 次に，最高機外静圧Pmax〈X_1〉のポイントから所要機外静圧P_1の範囲を下側にとり，ダンパーの開度を決定する。〔〈例〉においては，所要機外静圧P_1をとるとダンパー開度20°となる〕

●LV-30WPE-C

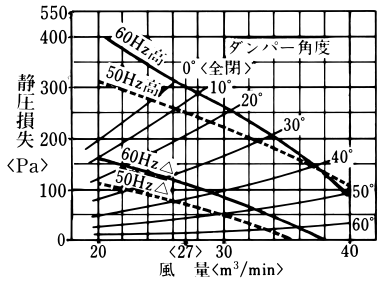

〈ダクトタイプ増加圧損〉

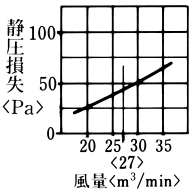

●LV-50WPE-C

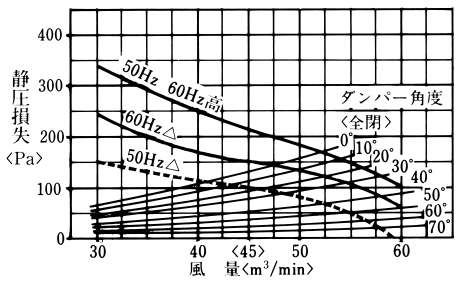

〈ダクトタイプ増加圧損〉

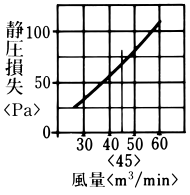

●LV-75WPE-C

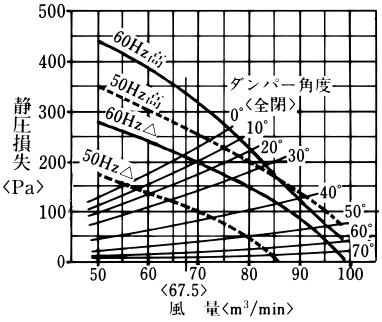

〈ダクトタイプ増加圧損〉

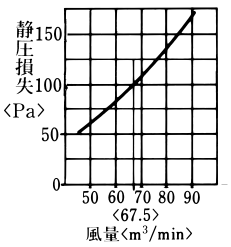

●LV-100WPE-C

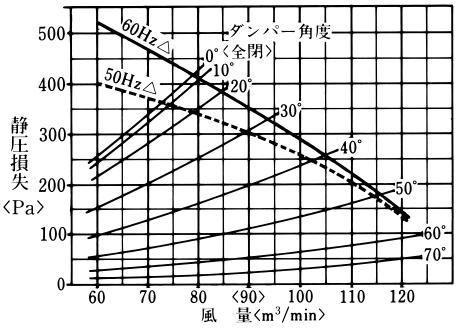

〈ダクトタイプ増加圧損〉

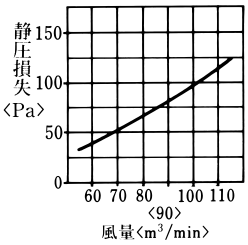

注1.本特性図はグリルタイプ〈両吸込グリル・上吹出ダクト〉の場合を示します。
　ダクトタイプ〈後吸込ダクト・上吹出ダクト〉で使用する場合は、ダクトタイプの増加圧損分を差し引いてください。
2.風量線図で示してある風量範囲外での使用はお避けください。

〈6〉騒音特性

（1）騒音値〈dB〉

LH-WAR-C形

<50/60Hz>

形名	強	中	弱
1800	48/50	47/46	41/38
2100	51/53	48/50	47/46

LH-WPR-C形

形　名	強	弱
700	44/47	38/41
1000	46/49	40/43
1400	47/50	41/44
1800	48/51	42/45
2200	53/53	—
2800	55/55	—

LV-WPE-C形

形　名	強
30	46
50	48
75	52
100	56
150	61
200	65

（2）騒音線図〈50/60Hz〉

（a）WAR-Cシリーズ

●LH-1800WAR-C〈50Hz〉

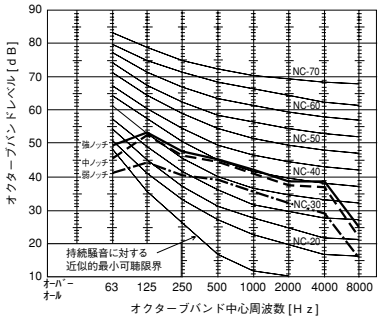

●LH-1800WAR-C〈60Hz〉

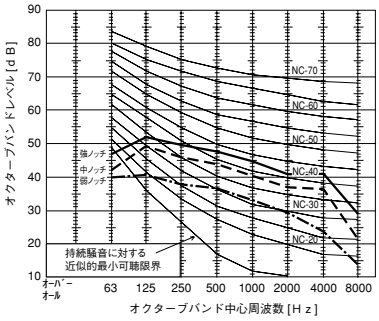

●LH-2100WAR-C〈50Hz〉

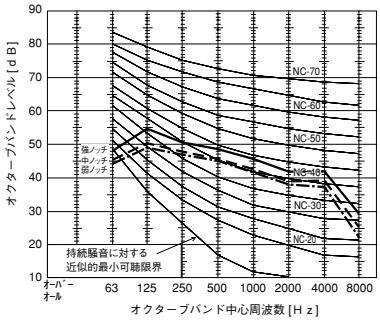

●LH-2100WAR-C〈60Hz〉

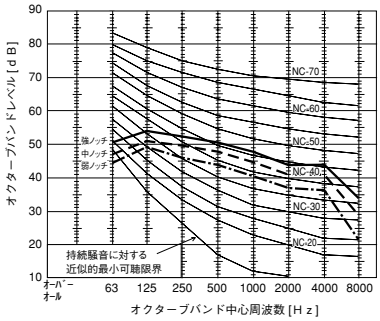

(b) WPRシリーズ

●LH-700WPR-C

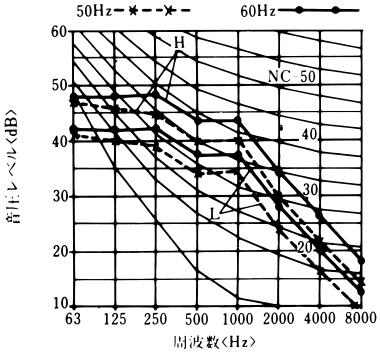

●LH-1000WPR-C

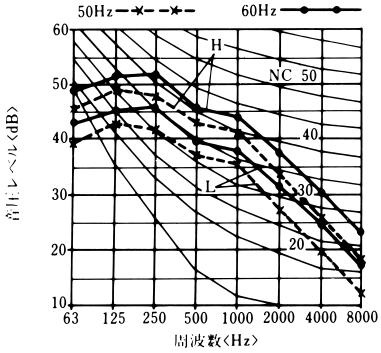

●LH-1400WPR-C

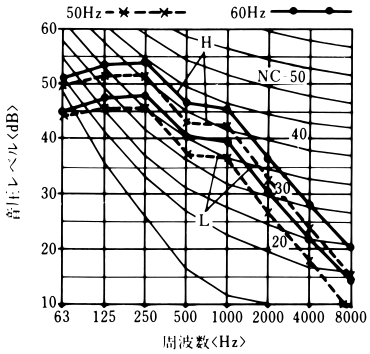

●LH-1800WPR-C

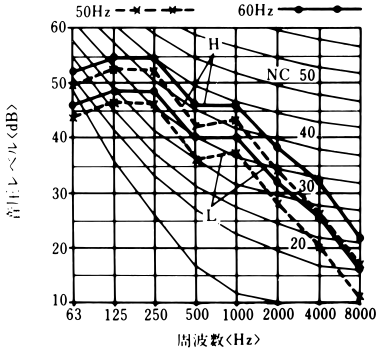

●LH-2200WPR-C

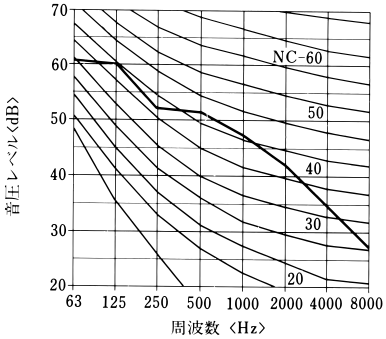

●LH-2800WPR-C

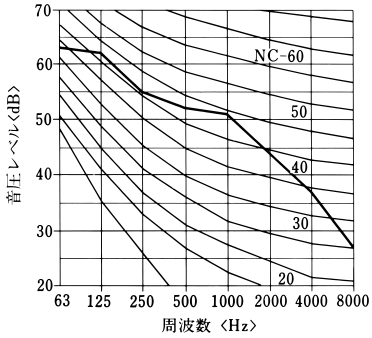

(c) WPEシリーズ

●LV-30WPE-C

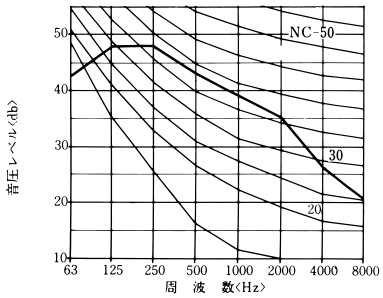

●LV-50WPE-C

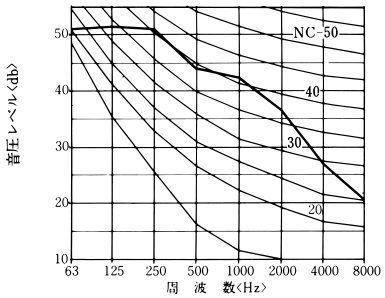

●LV-75WPE-C

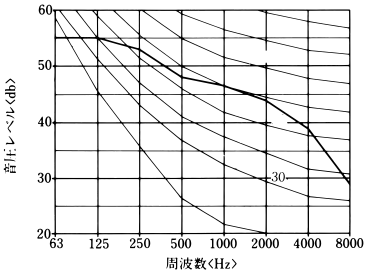

●LV-100WPE-C

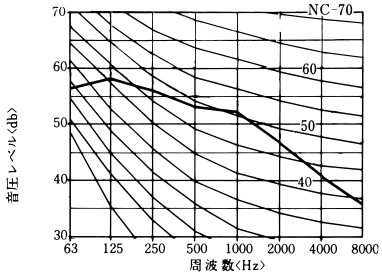

●LV-150WPE-C

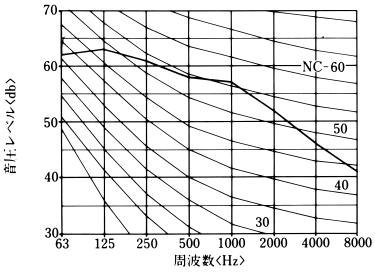

●LV-200WPE-C

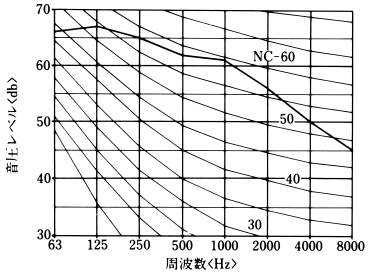

〈7〉別売部品

(a) 風量調節スイッチFCR-249W形〈LH-1800, 2100WAR-C用〉

並列運転可能台数

適用機種	LH-1800WAR-C	LH-2100WAR-C
台　数	3	3

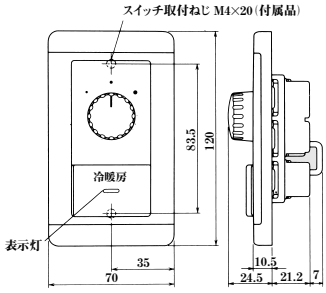

注1.取付ボックスは、JIS C 8336の1個用スイッチボックスをご使用ください。
2.スイッチへの配線は、φ1.6またはφ2.0の単線を使用してください。

(b) 風量調節スイッチFCR-300W形〈LH-2200, 2800WPR-C用〉

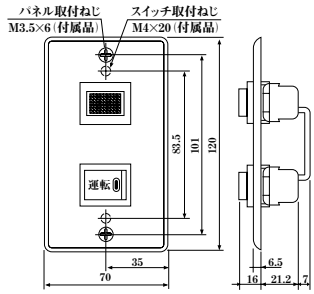

注1.取付ボックスは、JIS C 8336の1個用スイッチボックスをご使用ください。
2.スイッチへの配線は、φ1.6またはφ2.0の単線を使用してください。

(c) 風量調節スイッチFCR-301W形〈LH-700, 1000, 1400, 1800WPR-C用〉

並列運転可能台数

適用機種	LH-700WPR-C		LH-1000WPR-C		LH-1400WPR-C		LH-1800WPR-C	
周波数(Hz)	50	60	50	60	50	60	50	60
台　数	6	3	4	2	3	2	2	1

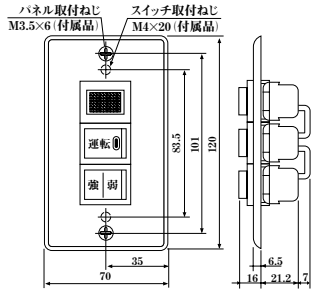

注1.取付ボックスは、JIS C 8336の1個用スイッチボックスをご使用ください。
2.スイッチへの配線は、φ1.6またはφ2.0の単線を使用してください。

(d) 風量調節スイッチFCR-402W形〈LH-2200, 2800WPR-C用〉

三菱電機の空調・換気・照明統一デザインスイッチ。インテリア性に優れた新タイプです。
LH-WPR-C(2200・2800)用風量調節スイッチ。

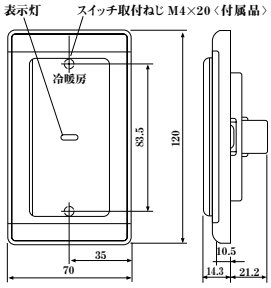

注1.取付ボックスは、JIS C 8336の1個用スイッチボックスをご使用ください。
2.スイッチへの配線は、φ1.6またはφ2.0の単線を使用してください。

(e) 風量調節スイッチFCR-401W形〈LH-700, 1000, 1400, 1800WPR-C用〉

三菱電機の空調・換気・照明統一デザインスイッチ。インテリア性に優れた新タイプです。
LH-WPR-C(700～1800)用風量調節スイッチ。

並列運転可能台数

適用機種	LH-700WPR-C		LH-1000WPR-C		LH-1400WPR-C		LH-1800WPR-C	
周波数(Hz)	50	60	50	60	50	60	50	60
台　数	6	3	4	2	3	2	2	1

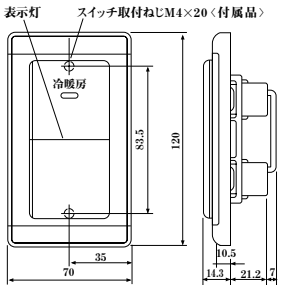

注1.取付ボックスは、JIS C 8336の1個用スイッチボックスをご使用ください。
2.スイッチへの配線は、φ1.6またはφ2.0の単線を使用してください。

〈8〉受注生産品

●追加仕様対応一覧表

受注仕様		機種	小形空調機 中形 4方向カセット LH-WAR-C	小形空調機 高静圧型 天埋 LH-WPR-C	小形空調機 高静圧型 床置 LV-WPE-C
使用環境対応仕様	指定色仕様	BSS	×	×	○
	室内ドレンパンSUS仕様	BDS	×	付	○
	ドレン高さ変更＋100mm	BD10	○	×	×
	ドレン高さ変更＋130mm	BD13	○	×	×
	ドレン高さ変更＋190mm	BD19	○	×	×
	ドレン高さ変更＋250mm	BD25	○	×	×
	ドレン高さ変更＋310mm	BD31	○	×	×
	ドレン高さ変更＋370mm	BD37	○	×	×
	ドレン高さ変更＋430mm	BD43	○	×	×
	ドレン高さ変更＋490mm	BD49	○※3	×	×
	ドレン高さ変更＋550mm	BD55	○※3	×	×
	床固定金具（L形）	BYKL	×	×	付
	側板（配管用）穴あけ	BSH	×	×	付
	高水圧仕様	BPH	付(1.56MPa)	○	×
	ドレンアップメカ組込	BDMS	×	×	×
異電圧仕様	単相 200V 50HZ	V205S	×	○	×
	単相 200V 60HZ	V206S	×	○	×
	3相 400V 50HZ	V405	×	×	○
	3相 400V 60HZ	V406	×	×	○
	3相 415V 50HZ	V415	×	×	○
	3相 415V 60HZ	V416	×	×	○
	3相 440V 60HZ	V446	×	×	○
本体同梱部品	流量調整弁(インジケーター付アングル)付属	YPKTL	×	○※2	×
	流量調整弁(インジケーター付ストレート)付属	YPKTS	×	○※2	×
	ボールバルブ付属	YPKB	×	○※2	×
	フレキシブルチューブ付属	YPFT	×	○※2	×
配管類部品仕様	電動2方弁(鶴宮)	P2S	×	○※2	×
	電動2方弁(鶴宮)・補助ドレンパン大	P2SN	×	○※2	×
	電動3方弁(鶴宮)・補助ドレンパン大	P3SN	×	○※2	×
	流量調整弁(インジケーター付)組込(アングル)	PKTL	×	○※2	×
	流量調整弁(インジケーター付)組込(ストレート)	PKTS	×	○※2	×
	ボールバルブ組込	PKB	×	○※2	×
	定流量弁(三吉)	PTY	×	○※2	×
	右配管仕様	PR	付	○	付
加湿器組込仕様	蒸気ヒータ組込	HS	×	×	○
	温水ヒータ組込	HW	×	×	○
	ベーパーパン加湿器組込	SP	×	×	○
	高圧スプレ(ヘッダー1本)組込	SH1	×	×	○
	蒸気スプレ組込	SS	×	×	○
熱交換器	低水量熱交換器仕様	NLW	×	付	×
	4管式コイル仕様	N4K	×	○	×

受注仕様		機種	小形空調機 中形 4方向カセット LH-WAR-C	小形空調機 高静圧型 天埋 LH-WPR-C	小形空調機 高静圧型 床置 LV-WPE-C
風路関係部品組込仕様	外気取入仕様	FGT	付	×	○
	フィレドンフィルタ(PS-300)組込	FF3	×	○	○
	フィレドンフィルタ(PS-400)組込	FF4	×	○	×
	フィレドンフィルタ(PS-600)組込	FF6	×	○	×
	高性能フィルタ　NBS65%	FN65	○※1	○	○
	高性能フィルタ　NBS90%	FN90	×	○	○
	高性能フィルタ　NBS95%	FN95	×	○	○
	高性能フィルタ組込名板	FNM	○	×	×
	高静圧仕様(前吸込上吹出)	FHF	×	×	○
	高静圧仕様(後吸込上吹出)（※6）	FHR	×	×	○
	超高静圧仕様(グリルタイプ)	FHFSG	×	×	○※7
	超高静圧仕様(ダクトタイプ)（※6）	FHRSD	×	×	○※7
	吸込ダクトフランジ組込（※4）	FD	×	×	○
電気回路変更仕様	パイロットランプ(本体)	EPB	×	×	付
	スイッチパネルにパイロットランプ	EPS	付	付	×
	3Pプラグ	E3P	×	○※5	×
	3Pツイストロックプラグ	E3TP	×	○※5	×
	リレー組込(1a接点)	ERK	×	○	○

1. 表の見方

記号	内容
○	対応可能
付	基本仕様にて対応済の仕様
×	該当せず

2. 上記以外の仕様は別途ご相談ください。

※1. 別売部品AF-14WAR-B,
AF-14WAR-B-90,
AF-14WK-BはLH-1800,
2100WAR-C形には使用できません。
受注対応となります。
※2. LH-700～1800WPR-Cのみ対応。
配管接続口径はPT3/4となります。
※3. 現地取付となります。(本体組込出荷は不可)
※4. 別梱付属ですので、現地取付となります。
※5. LH-700～1800WPR-Cのみ対応。
※6. 後吸込ダクトフランジが別梱付属となります。
※7. 50・75・150・200形のみ対応。

〈9〉運転上の注意

●建築中の現場などで長時間運転しますと、ほこりやにおいが付着する場合がありますので試運転以外での長時間の運転はおやめください。
●空調機への供給水は、空気（酸素）が連続的に供給されないよう、密閉回路もしくはそれに準じたシステムとしてください。井水の垂れ流しもしくは開放システムなどで、配管内に溶存酸素が継続的に供給されると、配管腐食による水漏れの原因となります。

MEMO