A ユニットクーラ

目次

■形名の説明 …… A1-1

A1 ユニットクーラ <R410A> …… A1-2
A2 ユニットクーラ <R404A> …… A2-1
A3 ユニットクーラ（関連機器）…… A3-1

■形名の説明

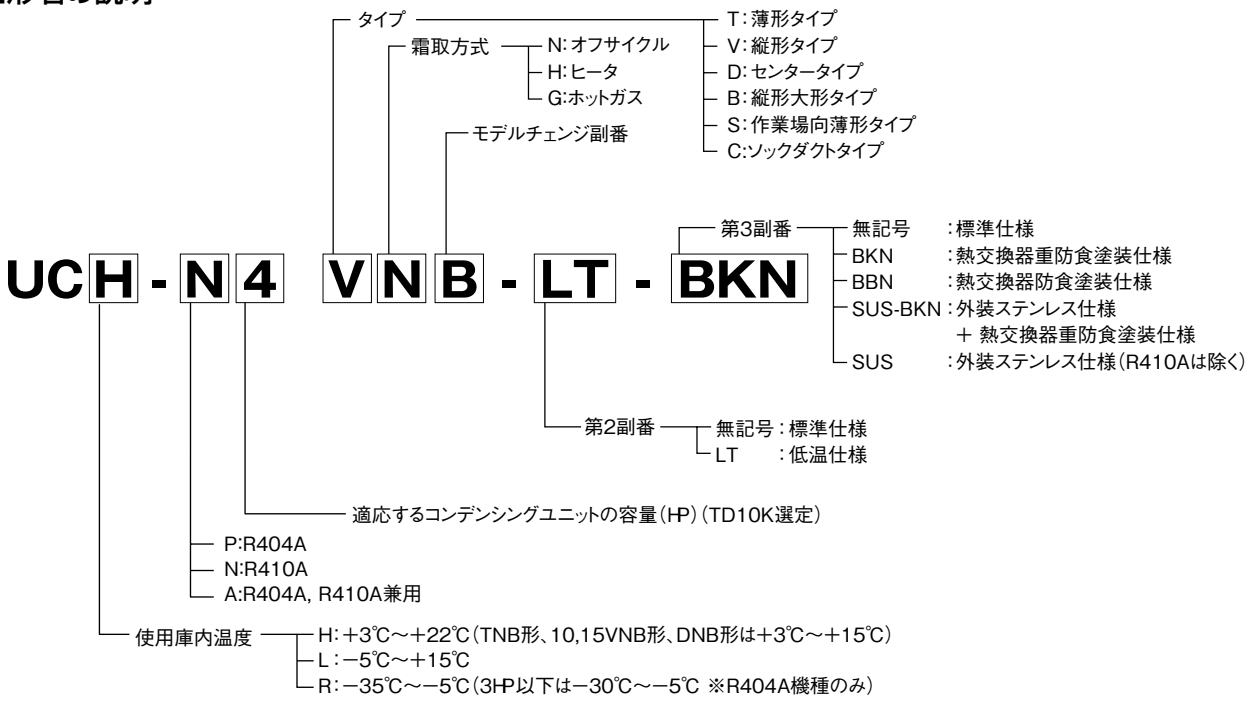

A1 ユニットクーラ <R410A>

目次

〈1〉仕様 …… A1-3
（1）冷蔵・オフサイクル仕様 …… A1-3
（2）冷蔵・ヒータ仕様 …… A1-10
（3）冷凍・ヒータ仕様 …… A1-15

〈2〉外形寸法図 …… A1-18
冷蔵仕様 …… A1-18
冷凍仕様 …… A1-29

〈3〉電気回路図 …… A1-35
（1）冷蔵・オフサイクル仕様 …… A1-35
（2）冷蔵・ヒータ仕様 …… A1-38
（3）冷凍・ヒータ仕様 …… A1-40

〈4〉能力特性 …… A1-44
冷却能力線図 …… A1-44
（1）冷蔵仕様 …… A1-44
（2）冷凍仕様 …… A1-50

〈5〉騒音特性 …… A1-53

〈6〉冷風到達距離 …… A1-54

〈7〉風量特性 …… A1-55

〈1〉仕様

（1）冷蔵・オフサイクル仕様

薄形タイプ：UCH-N・TNB 形

項目			単位	UCH-N08TNB (-BKN)	UCH-N1TNB (-BKN)	UCH-N1.6TNB (-BKN)	UCH-N2TNB (-BKN)
取付方法				天井吊下げ	天井吊下げ	天井吊下げ	天井吊下げ
外装ケース				アルミニウム(ドレンパンのみ表面エンボス加工)			
使用温度			℃	+3～+15	+3～+15	+3～+15	+3～+15
冷媒				R410A (現地チャージ)	R410A (現地チャージ)	R410A (現地チャージ)	R410A (現地チャージ)
電源				三相 200V 50Hz/60Hz(送風機:単相)			
冷却能力 <注1>		TD7K	kW	0.700 / 0.770	0.970 / 1.07	1.38 / 1.47	1.59 / 1.71
		TD10K	kW	0.990 / 1.09	1.38 / 1.53	1.98 / 2.09	2.28 / 2.44
		TD13K	kW	1.29 / 1.42	1.80 / 2.00	2.57 / 2.72	2.97 / 3.17
冷却器		外表面伝熱面積	m^2	3.6	4.9	6.9	8.7
		フィンピッチ	mm	4.0	4.0	4.0	4.0
		内容積	L	1.0	1.3	1.7	2.0
送風機		電動機出力	kW	0.02×1	0.02×1	0.02×2	0.02×2
		入力	W	50 / 55	50 / 55	100 / 110	100 / 110
		ファン径	mm	φ250×1	φ250×1	φ250×2	φ250×2
風量			m^3/min	9.00 / 12.0	9.00 / 12.0	18.0 / 21.0	21.0 / 24.0
冷風到達距離(0.5m/s)			m	2.5 / 3.0	2.5 / 3.0	3.5 / 4.0	3.5 / 4.0
電気特性	運転	消費電力	kW	0.050 / 0.055	0.050 / 0.055	0.100 / 0.110	0.100 / 0.110
		運転電流	A	0.300 / 0.250	0.300 / 0.250	0.600 / 0.500	0.600 / 0.500
	霜取	消費電力	kW	0.050 / 0.055	0.050 / 0.055	0.100 / 0.110	0.100 / 0.110
		運転電流	A	0.300 / 0.250	0.300 / 0.250	0.600 / 0.500	0.600 / 0.500
霜取方式				オフサイクル	オフサイクル	オフサイクル	オフサイクル
ヒータ容量		冷却器	kW	—	—	—	—
		ドレンパン	kW	—	—	—	—
		ファンカバー	kW	—	—	—	—
		端子台	W	7	7	7	7
		液管	W	—	—	—	—
配管寸法 <注2>		冷却器入口	mm	φ9.52S	φ9.52S	φ9.52S	φ9.52S
		冷却器出口	mm	φ12.7S	φ12.7S	φ15.88S	φ19.05S
		外部均圧管	mm	φ6.35S	φ6.35S	φ6.35S	φ6.35S
		排水管	mm	φ34(R1ねじ加工)	φ34(R1ねじ加工)	φ34(R1ねじ加工)	φ34(R1ねじ加工)
内蔵品	電磁弁			SEV-302DY	SEV-302DY	SEV-302DY	SEV-302DY
	膨張弁			WCX-0534DVC	WCX-0534DVC	WCX-0934DVC	WCX-0934DVC
付属部品				ドレン排水ホース、ホースバンド	ドレン排水ホース、ホースバンド	ドレン排水ホース、ホースバンド	オイルトラップ、ドレン排水ホース、ホースバンド
外形寸法 <高さ×幅×奥行>			mm	200×660×440	200×820×440	205×1060×440	210×1285×440
荷造質量			kg	16	18	26	28
製品質量			kg	11	13	17	20
騒音 <注3>			dB(A)	52 / 56	52 / 56	55 / 59	55 / 59

注1.冷却能力(負荷となる送風機の入力を含む)の条件は次のとおりです。
過熱度 4K、無着霜状態
TDはユニットクーラ入口空気温度と蒸発温度の差を示します。(TD=ユニットクーラ入口空気温度－蒸発温度)

2.配管寸法欄
記号F:フレア接続,
記号S:ロウ付接続

3.騒音値の測定条件は次のとおりです。
測定場所:無響音室でユニット前面中心より45°下方向に距離 1m

4.製品仕様は改良等のため、予告なしに変更する場合があります。

5.運転電流は各相の最大値を示します。

6.同室複数台設置の場合、残霜の恐れがあるため庫内温度を5℃未満に設定しないで下さい。

縦形タイプ：UCH-N・VNB 形

項目			単位	UCH-N3VNB (-BKN)	UCH-N4VNB (-BKN)	UCH-N5VNB (-BKN)
取付方法				天井吊下げ	天井吊下げ	天井吊下げ
外装ケース				アルミニウム(表面一部エンボス加工)	アルミニウム(表面一部エンボス加工)	アルミニウム(表面一部エンボス加工)
使用温度			℃	+3～+22	+3～+22	+3～+22
冷媒				R410A(現地チャージ)	R410A(現地チャージ)	R410A(現地チャージ)
電源				三相 200V 50/60Hz (送風機:三相)	三相 200V 50/60Hz (送風機:三相)	三相 200V 50/60Hz (送風機:三相)
冷却能力 <注1>		TD7K	kW	2.20 / 2.36	4.13 / 4.41	5.11 / 5.53
		TD10K	kW	3.14 / 3.37	5.90 / 6.30	7.30 / 7.90
		TD13K	kW	4.08 / 4.38	7.67 / 8.19	9.49 / 10.3
冷却器		外表面伝熱面積	m^2	12.2	23.6	23.6
		フィンピッチ	mm	4.0	4.0	4.0
		内容積	L	2.2	3.7	4.6
送風機		電動機出力	kW	0.06×1	0.06×2	0.06×2
		入力	W	90 / 110	180 / 220	180 / 220
		ファン径	mm	φ320×1	φ320×2	φ320×2
風量			m^3/min	32 / 36	54 / 62	54 / 62
冷風到達距離(0.5m/s)			m	11.0 / 12.0	11.0 / 12.0	11.0 / 12.0
電気特性	運転	消費電力	kW	0.09 / 0.11	0.18 / 0.22	0.18 / 0.22
		運転電流	A	0.35 / 0.37	0.69 / 0.73	0.69 / 0.73
	霜取	消費電力	kW	0.09 / 0.11	0.18 / 0.22	0.18 / 0.22
		運転電流	A	0.35 / 0.37	0.69 / 0.73	0.69 / 0.73
霜取方式				オフサイクル	オフサイクル	オフサイクル
ヒータ容量		冷却器	kW	—	—	—
		ドレンパン	kW	—	—	—
		ファンカバー	kW	—	—	—
		端子台	W	7	7	7
		液管	W	—	—	—
配管寸法 <注2>		冷却器入口	mm	φ9.52S	φ9.52S	φ9.52S
		冷却器出口	mm	φ19.05S	φ22.22S	φ22.22S
		外部均圧管	mm	φ6.35S	φ6.35S	φ6.35S
		排水管	mm	φ34(R1ねじ加工)	φ34(R1ねじ加工)	φ34(R1ねじ加工)
内蔵品	電磁弁			SRE-ES20GMD	SRE-ES30GMD	SRE-ES30GMD
	膨張弁					
付属部品				オイルトラップ、ドレン排水ホース、ホースバンド		
外形寸法 <高さ×幅×奥行>			mm	461×923×469	463×1123×469	463×1123×469
荷造質量			kg	27	36	38
製品質量			kg	21	30	32
騒音 <注3>			dB(A)	51.5 / 54.5	54.5 / 57.5	54.5 / 57.5

注1.冷却能力(負荷となる送風機の入力を含む)の条件は次のとおりです。
過熱度 4K、無着霜状態
TDはユニットクーラ入口空気温度と蒸発温度の差を示します。(TD=ユニットクーラ入口空気温度－蒸発温度)

2.配管寸法欄
記号F:フレア接続,
記号S:ロウ付接続

3.騒音値の測定条件は次のとおりです。
測定場所:無響音室相当でユニット前面中心より正面 1m、下方向 1m

4.製品仕様は改良等のため、予告なしに変更する場合があります。

5.運転電流は各相の最大値を示します。

6.同室複数台設置の場合、残霜の恐れがあるため庫内温度を5℃未満に設定しないで下さい。

項目			単位	UCH-N6VNB (-BKN)	UCH-N8VNB (-BKN)	UCH-N10VNB (-BKN)	UCH-N15VNB (-BKN)
取付方法				天井吊下げ	天井吊下げ	天井吊下げ	天井吊下げ
外装ケース				アルミニウム(表面一部エンボス加工)			
使用温度			℃	+3～+22	+3～+22	+3～+22	+3～+22
冷媒				R410A(現地チャージ)	R410A(現地チャージ)	R410A(現地チャージ)	R410A(現地チャージ)
電源				三相 200V 50/60Hz(送風機:三相)			
冷却能力 <注1>		TD7K	kW	6.80 / 7.20	8.90 / 9.50	11.2 / 11.9	16.4 / 17.5
		TD10K	kW	9.70 / 10.3	12.7 / 13.6	15.9 / 17.0	23.5 / 25.0
		TD13K	kW	12.5 / 13.5	16.5 / 17.7	20.7 / 22.1	30.5 / 32.5
冷却器		外表面伝熱面積	m²	26.4	44.1	52.9	67.6
		フィンピッチ	mm	4.0	4.0	4.0	4.0
		内容積	L	4.3	7.0	9.8	15.8
送風機		電動機出力	kW	0.2×2	0.2×2	0.2×3	0.2×4
		入力	W	390 / 530	390 / 530	590 / 800	780 / 1060
		ファン径	mm	φ400×2	φ400×2	φ400×3	φ400×4
風量			m³/min	92 / 104	118 / 132	175 / 196	241 / 268
冷風到達距離(0.5m/s)			m	13.0 / 15.0	17.0 / 19.0	17.0 / 19.0	17.0 / 19.0
電気特性	運転	消費電力	kW	0.39 / 0.53	0.39 / 0.53	0.59 / 0.80	0.78 / 1.06
		運転電流	A	1.90 / 2.20	1.90 / 2.20	3.00 / 4.00	4.00 / 5.40
	霜取	消費電力	kW	0.39 / 0.53	0.39 / 0.53	0.59 / 0.80	0.78 / 1.06
		運転電流	A	1.90 / 2.20	1.90 / 2.20	3.00 / 4.00	4.00 / 5.40
霜取方式				オフサイクル	オフサイクル	オフサイクル	オフサイクル
ヒータ容量		冷却器	kW	—	—	—	—
		ドレンパン	kW	—	—	—	—
		ファンカバー	kW	—	—	—	—
		端子台	W	7	7	7	7
		液管	W	—	—	—	21
配管寸法 <注2>		冷却器入口	mm	φ12.7S	φ12.7S	φ12.7S	φ15.88S
		冷却器出口	mm	φ25.4S	φ28.58S	φ28.58S	φ34.92S
		外部均圧管	mm	φ6.35S	φ6.35S	φ6.35S	φ6.35S
		排水管	mm	φ34(R1ネジ加工)	φ34(R1ネジ加工)	φ34(R1ネジ加工)	φ34(R1ネジ加工)
内蔵品	電磁弁			SRE-ES40GMD	SRE-ES40GMD	SRE-ES60GMD	SEV-1004DY
	膨張弁						JAE-E60GMD
付属部品				オイルトラップ、ドレン排水ホース、ホースバンド			
外形寸法 <高さ×幅×奥行>			mm	528×1123×469	520×1723×469	549×1923×469	559×2523×469
荷造質量			kg	47	63	83	122
製品質量			kg	40	54	68	93
騒音 <注3>			dB(A)	62 / 66	59 / 63	61 / 64.5	62 / 65.5

注1.冷却能力(負荷となる送風機の入力を含む)の条件は次のとおりです。
過熱度 4K、無着霜状態
TDはユニットクーラ入口空気温度と蒸発温度の差を示します。(TD=ユニットクーラ入口空気温度ー蒸発温度)

2.配管寸法欄
記号F:フレア接続,
記号S:ロウ付接続

3.騒音値の測定条件は次のとおりです。
測定場所:無響音室相当でユニット前面中心より正面 1m、下方向 1m

4.製品仕様は改良等のため、予告なしに変更する場合があります。

5.運転電流は各相の最大値を示します。

6.同室複数台設置の場合、残霜の恐れがあるため庫内温度を5℃未満に設定しないで下さい。

項目			単位	UCH-A6VNA (-BKN)	UCH-A8VNA (-BKN)	UCH-A10VNA (-BKN)	UCH-A15VNA (-BKN)
取付方法				天井吊下げ	天井吊下げ	天井吊下げ	天井吊下げ
外装ケース				アルミニウム(表面一部エンボス加工)			
使用温度			℃	+3～+22	+3～+22	+3～+22	+3～+22
冷媒				R404A/R410A (現地チャージ)	R404A/R410A (現地チャージ)	R404A/R410A (現地チャージ)	R404A/R410A (現地チャージ)
電源				三相 200V 50Hz/60Hz(送風機:三相)			
冷却能力 <注1>		TD7K	kW	6.80 / 7.20	8.90 / 9.50	11.2 / 11.9	16.4 / 17.5
		TD10K	kW	9.70 / 10.3	12.7 / 13.6	15.9 / 17.0	23.5 / 25.0
		TD13K	kW	12.5 / 13.5	16.5 / 17.7	20.7 / 22.1	30.5 / 32.5
冷却器		外表面伝熱面積	m²	26.4	44.1	52.9	67.6
		フィンピッチ	mm	4.0	4.0	4.0	4.0
		内容積	L	4.3	7.0	9.8	15.8
送風機		電動機出力	kW	0.2×2	0.2×2	0.2×3	0.2×4
		入力	W	390 / 530	390 / 530	590 / 800	780 / 1060
		ファン径	mm	φ400×2	φ400×2	φ400×3	φ400×4
風量			m³/min	92.0 / 104	118 / 132	175 / 196	241 / 268
冷風到達距離(0.5m/s)			m	13.0 / 15.0	17.0 / 19.0	17.0 / 19.0	17.0 / 19.0
電気特性	運転	消費電力	kW	0.390 / 0.530	0.390 / 0.530	0.590 / 0.800	0.780 / 1.06
		運転電流	A	1.90 / 2.20	1.90 / 2.20	3.00 / 4.00	4.00 / 5.40
	霜取	消費電力	kW	0.390 / 0.530	0.390 / 0.530	0.590 / 0.800	0.780 / 1.06
		運転電流	A	1.90 / 2.20	1.90 / 2.20	3.00 / 4.00	4.00 / 5.40
霜取方式				オフサイクル	オフサイクル	オフサイクル	オフサイクル
ヒータ容量		冷却器	kW	—	—	—	—
		ドレンパン	kW	—	—	—	—
		ファンカバー	kW	—	—	—	—
		端子台	W	7	7	7	7
		液管	W	—	—	—	—
配管寸法 <注2>		冷却器入口	mm	φ12.7S	φ12.7S	φ12.7S	φ19.05S
		冷却器出口	mm	φ25.4S	φ28.58S	φ28.58S	φ34.92S
		外部均圧管	mm	φ6.35S	φ6.35S	φ6.35S	φ6.35S
		排水管	mm	φ34(R1ねじ加工)	φ34(R1ねじ加工)	φ34(R1ねじ加工)	φ34(R1ねじ加工)
内蔵品	電磁弁			現地手配	現地手配	現地手配	現地手配
	膨張弁			現地手配	現地手配	現地手配	現地手配
付属部品				オイルトラップ、ドレン排水ホース、ホースバンド			
外形寸法 <高さ×幅×奥行>			mm	528×1123×469	520×1723×469	549×1923×469	559×2523×469
荷造質量			kg	46	62	82	121
製品質量			kg	39	53	67	91
騒音 <注3>			dB(A)	62 / 66	59 / 63	61 / 64.5	62 / 65.5

注1.冷却能力(負荷となる送風機の入力を含む)の条件は次のとおりです。
冷媒R410A、過熱度 4K、無着霜状態
TDはユニットクーラ入口空気温度と蒸発温度の差を示します。(TD=ユニットクーラ入口空気温度ー蒸発温度)

2.配管寸法欄
記号F:フレア接続,
記号S:ロウ付接続

3.騒音値の測定条件は次のとおりです。
測定場所:無響音室相当でユニット前面中心より距離 1m、下方向 1m

4.製品仕様は改良等のため、予告なしに変更する場合があります。

5.運転電流は各相の最大値を示します。

項目		単位	UCH-N3VNB-SUS-BKN	UCH-N4VNB-SUS-BKN	UCH-N5VNB-SUS-BKN
取付方法			天井吊下げ	天井吊下げ	天井吊下げ
外装ケース			ステンレス	ステンレス	ステンレス
使用温度		℃	+3～+22	+3～+22	+3～+22
冷媒			R410A（現地チャージ）	R410A（現地チャージ）	R410A（現地チャージ）
電源			三相 200V 50/60Hz (送風機:三相)	三相 200V 50/60Hz (送風機:三相)	三相 200V 50/60Hz (送風機:三相)
冷却能力 <注1>	TD7K	kW	2.20 / 2.36	4.13 / 4.41	5.11 / 5.53
	TD10K	kW	3.14 / 3.37	5.90 / 6.30	7.30 / 7.90
	TD13K	kW	4.08 / 4.38	7.67 / 8.19	9.49 / 10.3
冷却器	外表面伝熱面積	m²	12.2	23.6	23.6
	フィンピッチ	mm	4.0	4.0	4.0
	内容積	L	2.2	3.7	4.6
送風機	電動機出力	kW	0.06×1	0.06×2	0.06×2
	入力	W	90 / 110	180 / 220	180 / 220
	ファン径	mm	φ320×1	φ320×2	φ320×2
風量		m³/min	32 / 36	54 / 62	54 / 62
冷風到達距離（0.5m/s）		m	11.0 / 12.0	11.0 / 12.0	11.0 / 12.0
電気特性 運転	消費電力	kW	0.09 / 0.11	0.18 / 0.22	0.18 / 0.22
	運転電流	A	0.35 / 0.37	0.69 / 0.73	0.69 / 0.73
電気特性 霜取	消費電力	kW	0.09 / 0.11	0.18 / 0.22	0.18 / 0.22
	運転電流	A	0.35 / 0.37	0.69 / 0.73	0.69 / 0.73
霜取方式			オフサイクル	オフサイクル	オフサイクル
ヒータ容量	冷却器	kW	—	—	—
	ドレンパン	kW	—	—	—
	ファンカバー	kW	—	—	—
	端子台	W	7	7	7
	液管	W	—	—	—
配管寸法 <注2>	冷却器入口	mm	φ9.52S	φ9.52S	φ9.52S
	冷却器出口	mm	φ19.05S	φ22.22S	φ22.22S
	外部均圧管	mm	φ6.35S	φ6.35S	φ6.35S
	排水管	mm	φ34（R1ねじ加工）	φ34（R1ねじ加工）	φ34（R1ねじ加工）
内蔵品	電磁弁		SRE-ES20GMD	SRE-ES30GMD	SRE-ES30GMD
	膨張弁				
付属部品			オイルトラップ、ドレン排水ホース、ホースバンド		
外形寸法 <高さ×幅×奥行>		mm	461×923×469	463×1123×469	463×1123×469
荷造質量		kg	36	46	48
製品質量		kg	30	40	42
騒音 <注3>		dB（A）	51.5 / 54.5	54.5 / 57.5	54.5 / 57.5

注1.冷却能力（負荷となる送風機の入力を含む）の条件は次のとおりです。
過熱度 4K、無着霜状態
TDはユニットクーラ入口空気温度と蒸発温度の差を示します。（TD=ユニットクーラ入口空気温度－蒸発温度）
2.配管寸法欄
記号F:フレア接続,
記号S:ロウ付接続
3.騒音値の測定条件は次のとおりです。
測定場所:無響音室相当でユニット前面中心より正面 1m、下方向 1m
4.製品仕様は改良等のため、予告なしに変更する場合があります。
5.運転電流は各相の最大値を示します。
6.同室複数台設置の場合、残霜の恐れがあるため庫内温度を5℃未満に設定しないで下さい。

項目		単位	UCH-N6VNB-SUS-BKN	UCH-N8VNB-SUS-BKN	UCH-N10VNB-SUS-BKN	UCH-N15VNB-SUS-BKN
取付方法			天井吊下げ	天井吊下げ	天井吊下げ	天井吊下げ
外装ケース			ステンレス	ステンレス	ステンレス	ステンレス
使用温度		℃	+3～+22	+3～+22	+3～+22	+3～+22
冷媒			R410A（現地チャージ）	R410A（現地チャージ）	R410A（現地チャージ）	R410A（現地チャージ）
電源			三相 200V 50/60Hz (送風機:三相)	三相 200V 50 / 60Hz (送風機:三相)	三相 200V 50 / 60Hz (送風機:三相)	三相 200V 50 / 60Hz (送風機:三相)
冷却能力 <注1>	TD7K	kW	6.80 / 7.20	8.90 / 9.50	11.2 / 11.9	16.4 / 17.5
	TD10K	kW	9.70 / 10.3	12.7 / 13.6	15.9 / 17.0	23.5 / 25.0
	TD13K	kW	12.5 / 13.5	16.5 / 17.7	20.7 / 22.1	30.5 / 32.5
冷却器	外表面伝熱面積	m²	26.4	44.1	52.9	67.6
	フィンピッチ	mm	4.0	4.0	4.0	4.0
	内容積	L	4.3	7.0	9.8	15.8
送風機	電動機出力	kW	0.2×2	0.2×2	0.2×3	0.2×4
	入力	W	390 / 530	390 / 530	590 / 800	780 / 1060
	ファン径	mm	φ400×2	φ400×2	φ400×3	φ400×4
風量		m³/min	92 / 104	118 / 132	175 / 196	241 / 268
冷風到達距離（0.5m/s）		m	13.0 / 15.0	17.0 / 19.0	17.0 / 19.0	17.0 / 19.0
電気特性 運転	消費電力	kW	0.39 / 0.53	0.39 / 0.53	0.59 / 0.80	0.78 / 1.06
	運転電流	A	1.90 / 2.20	1.90 / 2.20	3.00 / 4.00	4.00 / 5.40
電気特性 霜取	消費電力	kW	0.39 / 0.53	0.39 / 0.53	0.59 / 0.80	0.78 / 1.06
	運転電流	A	1.90 / 2.20	1.90 / 2.20	3.00 / 4.00	4.00 / 5.40
霜取方式			オフサイクル	オフサイクル	オフサイクル	オフサイクル
ヒータ容量	冷却器	kW	—	—	—	—
	ドレンパン	kW	—	—	—	—
	ファンカバー	kW	—	—	—	—
	端子台	W	7	7	7	7
	液管	W	—	—	—	21
配管寸法 <注2>	冷却器入口	mm	φ12.7S	φ12.7S	φ12.7S	φ15.88S
	冷却器出口	mm	φ25.4S	φ28.58S	φ28.58S	φ34.92S
	外部均圧管	mm	φ6.35S	φ6.35S	φ6.35S	φ6.35S
	排水管	mm	φ34（R1ねじ加工）	φ34（R1ねじ加工）	φ34（R1ねじ加工）	φ34（R1ねじ加工）
内蔵品	電磁弁		SRE-ES40GMD	SRE-ES40GMD	SRE-ES60GMD	SEV-1004DY
	膨張弁					JAE-E60GMD
付属部品			オイルトラップ、ドレン排水ホース、ホースバンド			
外形寸法 <高さ×幅×奥行>		mm	528×1123×469	520×1723×469	549×1923×469	559×2523×469
荷造質量		kg	57	78	99	143
製品質量		kg	50	69	84	114
騒音 <注3>		dB（A）	62 / 66	59 / 63	61 / 64.5	62 / 65.5

注1.冷却能力（負荷となる送風機の入力を含む）の条件は次のとおりです。
過熱度 4K、無着霜状態
TDはユニットクーラ入口空気温度と蒸発温度の差を示します。（TD=ユニットクーラ入口空気温度－蒸発温度）
2.配管寸法欄
記号F:フレア接続,
記号S:ロウ付接続
3.騒音値の測定条件は次のとおりです。
測定場所:無響音室相当でユニット前面中心より正面 1m、下方向 1m
4.製品仕様は改良等のため、予告なしに変更する場合があります。
5.運転電流は各相の最大値を示します。
6.同室複数台設置の場合、残霜の恐れがあるため庫内温度を5℃未満に設定しないで下さい。

項目		単位	UCH-A6VNA-SUS-BKN	UCH-A8VNA-SUS-BKN	UCH-A10VNA-SUS-BKN	UCH-A15VNA-SUS-BKN
取付方法			天井吊下げ	天井吊下げ	天井吊下げ	天井吊下げ
外装ケース			ステンレス	ステンレス	ステンレス	ステンレス
使用温度		℃	+3～+22	+3～+22	+3～+22	+3～+22
冷媒			R404A/R410A（現地チャージ）	R404A/R410A（現地チャージ）	R404A/R410A（現地チャージ）	R404A/R410A（現地チャージ）
電源			三相 200V 50Hz/60Hz（送風機:三相）			
冷却能力 <注1>	TD7K	kW	6.80 / 7.20	8.90 / 9.50	11.2 / 11.9	16.4 / 17.5
	TD10K	kW	9.70 / 10.3	12.7 / 13.6	15.9 / 17.0	23.5 / 25.0
	TD13K	kW	12.5 / 13.5	16.5 / 17.7	20.7 / 22.1	30.5 / 32.5
冷却器	外表面伝熱面積	m²	26.4	44.1	52.9	67.6
	フィンピッチ	mm	4.0	4.0	4.0	4.0
	内容積	L	4.3	7.0	9.8	15.8
送風機	電動機出力	kW	0.2×2	0.2×2	0.2×3	0.2×4
	入力	W	390 / 530	390 / 530	590 / 800	780 / 1060
	ファン径	mm	φ400×2	φ400×2	φ400×3	φ400×4
風量		m³/min	92.0 / 104	118 / 132	175 / 196	241 / 268
冷風到達距離（0.5m/s）		m	13.0 / 15.0	17.0 / 19.0	17.0 / 19.0	17.0 / 19.0
電気特性 運転	消費電力	kW	0.390 / 0.530	0.390 / 0.530	0.590 / 0.800	0.780 / 1.06
	運転電流	A	1.90 / 2.20	1.90 / 2.20	3.00 / 4.00	4.00 / 5.40
電気特性 霜取	消費電力	kW	0.390 / 0.530	0.390 / 0.530	0.590 / 0.800	0.780 / 1.06
	運転電流	A	1.90 / 2.20	1.90 / 2.20	3.00 / 4.00	4.00 / 5.40
霜取方式			オフサイクル	オフサイクル	オフサイクル	オフサイクル
ヒータ容量	冷却器	kW	—	—	—	—
	ドレンパン	kW	—	—	—	—
	ファンカバー	kW	—	—	—	—
	端子台	W	7	7	7	7
	液管	W	—	—	—	—
配管寸法 <注2>	冷却器入口	mm	φ12.7S	φ12.7S	φ12.7S	φ19.05S
	冷却器出口	mm	φ25.4S	φ28.58S	φ28.58S	φ34.92S
	外部均圧管	mm	φ6.35S	φ6.35S	φ6.35S	φ6.35S
	排水管	mm	φ34（R1ねじ加工）	φ34（R1ねじ加工）	φ34（R1ねじ加工）	φ34（R1ねじ加工）
内蔵品	電磁弁		現地手配	現地手配	現地手配	現地手配
	膨張弁		現地手配	現地手配	現地手配	現地手配
付属部品			オイルトラップ、ドレン排水ホース、ホースバンド			
外形寸法 <高さ×幅×奥行>		mm	528×1123×469	520×1723×469	549×1923×469	559×2523×469
荷造質量		kg	46	62	82	121
製品質量		kg	39	53	67	91
騒音 <注3>		dB（A）	62 / 66	59 / 63	61 / 64.5	62 / 65.5

注1.冷却能力（負荷となる送風機の入力を含む）の条件は次のとおりです。
冷媒R410A、過熱度 4K、無着霜状態
TDはユニットクーラ入口空気温度と蒸発温度の差を示します。（TD=ユニットクーラ入口空気温度－蒸発温度）
2.配管寸法欄
記号F:フレア接続,
記号S:ロウ付接続
3.騒音値の測定条件は次のとおりです。
測定場所:無響音室相当でユニット前面中心より距離 1m、下方向 1m
4.製品仕様は改良等のため、予告なしに変更する場合があります。
5.運転電流は各相の最大値を示します。

縦形大形タイプ：UCH-N・BNA 形

項目		単位	UCH-N10BNA（-BKN）	UCH-N15BNA（-BBN）	UCH-N20BNA（-BBN）
取付方法			天井吊下げ	天井吊下げ	天井吊下げ
外装ケース			アルミニウム（表面一部エンボス加工）	アルミニウム（表面一部エンボス加工）	アルミニウム（表面一部エンボス加工）
使用温度		℃	+3～+22	+3～+22	+3～+22
冷媒			R410A（現地チャージ）	R410A（現地チャージ）	R410A（現地チャージ）
電源			三相 200V 50Hz/60Hz（送風機:単相）	三相 200V 50Hz/60Hz（送風機:三相）	三相 200V 50Hz/60Hz（送風機:三相）
冷却能力 <注1>	TD7K	kW	11.5 / 12.2	18.3 / 19.7	22.6 / 24.3
	TD10K	kW	16.4 / 17.4	26.2 / 28.2	32.3 / 34.7
	TD13K	kW	21.3 / 22.6	34.1 / 36.7	42.0 / 45.1
冷却器	外表面伝熱面積	m²	55.2	118.0	118.0
	フィンピッチ	mm	6.35	6.5	6.5
	内容積	L	20.0	31.6	46.8
送風機	電動機出力	kW	0.2×4	0.6×4	0.6×4
	入力	W	780 / 1060	2100 / 2960	2100 / 2960
	ファン径	mm	φ400×4	φ490×4	φ490×4
風量		m³/min	211 / 235	480 / 510	480 / 510
冷風到達距離（0.5m/s）		m	13.0 / 15.0	25.0 / 26.0	25.0 / 26.0
電気特性 運転	消費電力	kW	0.78 / 1.06	2.10 / 2.96	2.10 / 2.96
	運転電流	A	4.00 / 5.40	7.52 / 9.68	7.52 / 9.68
電気特性 霜取	消費電力	kW	0.78 / 1.06	2.10 / 2.96	2.10 / 2.96
	運転電流	A	4.00 / 5.40	7.52 / 9.68	7.52 / 9.68
霜取方式			オフサイクル	オフサイクル	オフサイクル
ヒータ容量	冷却器	kW	—	—	—
	ドレンパン	kW	—	—	—
	ファンカバー	kW	—	—	—
	ダンパ	kW	—	—	—
	端子台	W	7	7	7
	液管	W	—	—	—
配管寸法 <注2>	冷却器入口	mm	φ12.7S	φ15.88S	φ15.88S
	冷却器出口	mm	φ28.58S	φ34.92S	φ38.1S
	外部均圧管	mm	φ6.35S	φ6.35S	φ6.35S
	排水管	mm	φ34（R1ねじ加工）	φ34（R1ねじ加工）	φ34（R1ねじ加工）
付属	電磁弁		SEV-1004DY	SEV-1004DY	SEV-1004DY
	膨張弁		ATX-34035DVC	ATX-34045DVC	ATX-57060DVC
付属部品			オイルトラップ、ドレン排水ホース、ホースバンド		
外形寸法 <高さ×幅×奥行>		mm	694×2390×494	803×3028×720	803×3028×720
荷造質量		kg	132	302	312
製品質量		kg	102	239	249
騒音 <注3>		dB（A）	63 / 66	68 / 70	68 / 70

注1.冷却能力（負荷となる送風機の入力を含む）の条件は次のとおりです。
過熱度 4K、無着霜状態
TDはユニットクーラ入口空気温度と蒸発温度の差を示します。（TD=ユニットクーラ入口空気温度－蒸発温度）
2.配管寸法欄
記号F:フレア接続,
記号S:ロウ付接続
3.騒音値の測定条件は次のとおりです。
測定場所:無響音室でユニット前面中心より45°下方向に距離 1m
4.製品仕様は改良等のため、予告なしに変更する場合があります。
5.運転電流は各相の最大値を示します。
6.同室複数台設置の場合、残霜の恐れがあるため庫内温度を5℃未満に設定しないで下さい。

センター形タイプ：UCH-N・DNB 形

項目		単位	UCH-N2DNB (-BKN)	UCH-N3DNB (-BKN)	UCH-N4DNB (-BKN)	UCH-N5DNB (-BKN)	UCH-N6DNB (-BBN)
取付方法			天井吊下げ	天井吊下げ	天井吊下げ	天井吊下げ	天井吊下げ
外装ケース			アルミニウム(ドレンパンのみ表面エンボス加工)				
使用温度		℃	+3～+15	+3～+15	+3～+15	+3～+15	+3～+15
冷媒			R410A(現地チャージ)	R410A(現地チャージ)	R410A(現地チャージ)	R410A(現地チャージ)	R410A(現地チャージ)
電源			三相 200V 50Hz/60Hz(送風機:単相)	三相 200V 50Hz/60Hz(送風機:単相)	三相 200V 50Hz/60Hz(送風機:単相)	三相 200V 50Hz/60Hz(送風機:単相)	三相 200V 50Hz/60Hz(送風機:単相)
冷却能力 <注1>	TD7K	kW	2.28 / 2.44	2.97 / 3.17	5.13 / 5.45	5.94 / 6.35	8.47 / 9.03
	TD10K	kW	3.26 / 3.49	4.24 / 4.53	7.33 / 7.79	8.49 / 9.07	12.1 / 12.9
	TD13K	kW	4.23 / 4.53	5.52 / 5.90	9.52 / 10.1	11.0 / 11.8	15.7 / 16.8
冷却器	外表面伝熱面積	m²	25.0	31.6	55.1	63.6	90.5
	フィンピッチ	mm	4.0	4.0	4.0	4.0	4.0
	内容積	L	5.5	6.9	12.9	14.8	21.0
送風機	電動機出力	kW	0.05×1	0.05×1	0.05×2	0.05×2	0.05×3
	入力	W	82 / 110	82 / 110	164 / 220	164 / 220	246 / 330
	ファン径	mm	φ300×1	φ300×1	φ300×2	φ300×2	φ300×3
風量		m³/min	23.0 / 25.0	26.0 / 28.0	46.0 / 51.0	54.0 / 59.0	76.0 / 84.0
冷風到達距離(0.5m/s)		m	3.0 / 4.0	3.0 / 4.0	3.0 / 4.0	3.0 / 4.0	3.0 / 4.0
電気特性 運転	消費電力	kW	0.082 / 0.110	0.082 / 0.110	0.164 / 0.220	0.164 / 0.220	0.246 / 0.330
	運転電流	A	0.400 / 0.530	0.400 / 0.530	0.800 / 1.06	0.800 / 1.06	1.20 / 1.59
電気特性 霜取	消費電力	kW	0.082 / 0.110	0.082 / 0.110	0.164 / 0.220	0.164 / 0.220	0.246 / 0.330
	運転電流	A	0.400 / 0.530	0.400 / 0.530	0.800 / 1.06	0.800 / 1.06	1.20 / 1.59
霜取方式			オフサイクル	オフサイクル	オフサイクル	オフサイクル	オフサイクル
ヒータ容量	冷却器	kW	—	—	—	—	—
	ドレンパン	kW	—	—	—	—	—
	ファンカバー	kW	—	—	—	—	—
	端子台	W	7	7	7	7	7
	液管	W	—	—	—	—	—
配管寸法 <注2>	冷却器入口	mm	φ9.52S	φ9.52S	φ9.52S	φ9.52S	φ9.52S
	冷却器出口	mm	φ19.05S	φ19.05S	φ22.22S	φ22.22S	φ22.22S
	外部均圧管	mm	φ6.35S	φ6.35S	φ6.35S	φ6.35S	φ6.35S
	排水管	mm	φ34(R1ねじ加工)	φ34(R1ねじ加工)	φ34(R1ねじ加工)	φ34(R1ねじ加工)	φ34(R1ねじ加工)
内蔵品 電磁弁			SRE-ES20GMD	SRE-ES20GMD	SRE-ES30GMD	SRE-ES30GMD	SRE-ES40GMD
内蔵品 膨張弁							
付属部品			ドレン排水ホース、ホースバンド				
外形寸法 <高さ×幅×奥行>		mm	311×1275×750	311×1525×750	377×2005×750	377×2265×750	392×3085×750
荷造質量		kg	44	50	77	88	113
製品質量		kg	34	39	64	74	97
騒音 <注3>		dB(A)	56 / 59	57 / 60	60 / 63	61 / 64	62 / 65

注1.冷却能力(負荷となる送風機の入力を含む)の条件は次のとおりです。
過熱度 4K、無着霜状態
TDはユニットクーラ入口空気温度と蒸発温度の差を示します。(TD=ユニットクーラ入口空気温度－蒸発温度)
2.配管寸法欄　記号F:フレア接続,記号S:ロウ付接続
3.騒音値の測定条件は次のとおりです。
測定場所:無響音室でユニット中心より下方向へ距離 1m
4.製品仕様は改良等のため、予告なしに変更する場合があります。
5.運転電流は各相の最大値を示します。
6.同室複数台設置の場合、残霜の恐れがあるため庫内温度を5℃未満に設定しないで下さい。

作業場向薄形タイプ：UCH-N・SNA 形

項目		単位	UCH-N4SNA (-BKN)	UCH-N5SNA (-BKN)
取付方法			天井吊下げ	天井吊下げ
外装ケース			鋼板(サイドパネルのみ樹脂)	鋼板(サイドパネルのみ樹脂)
使用温度		℃	+3～+22	+3～+22
冷媒			R410A(現地チャージ)	R410A(現地チャージ)
電源			単相 200V 50/60Hz	単相 200V 50/60Hz
冷却能力 <注1>	TD7K	kW	4.20 / 4.20	5.39 / 5.39
	TD10K	kW	6.00 / 6.00	7.70 / 7.70
	TD13K	kW	7.80 / 7.80	10.0 / 10.0
冷却器	外表面伝熱面積	m²	25.0	30.0
	フィンピッチ	mm	3.0	3.0
	内容積	L	4.5	5.4
送風機	電動機出力	kW	0.16×2	0.16 + 0.19
	入力	W	410 / 490	440 / 550
	ファン径	mm	φ180×4(シロッコファン)	φ180×4(シロッコファン)
風量		m³/min	48 / 48	58 / 58
冷風到達距離(0.5m/s)		m	13.0 / 13.0	15.0 / 15.0
電気特性 運転	消費電力	kW	0.41 / 0.49	0.44 / 0.55
	運転電流	A	1.90 / 2.40	2.20 / 2.70
電気特性 霜取	消費電力	kW	0.41 / 0.49	0.44 / 0.55
	運転電流	A	1.90 / 2.40	2.20 / 2.70
霜取方式			オフサイクル	オフサイクル
ヒータ容量	冷却器	kW	—	—
	ドレンパン	kW	—	—
	ファンカバー	kW	—	—
	端子台	W	5	5
	液管	W	—	—
配管寸法 <注2>	冷却器入口	mm	φ9.52S	φ9.52S
	冷却器出口	mm	φ22.22S	φ22.22S
	外部均圧管	mm	φ6.35S	φ6.35S
	排水管	mm	φ34	φ34
内蔵品 電磁弁			SRE-ES30GMD	SRE-ES30GMD
内蔵品 膨張弁				
付属部品			ドレン排水ホース、ホースバンド、ゴム板、サイドパネル	ドレン排水ホース、ホースバンド、ゴム板、サイドパネル
外形寸法 <高さ×幅×奥行>		mm	320×1800×800	320×2100×800
荷造質量		kg	101	120
製品質量		kg	77	94
騒音 <注3>		dB(A)	51 / 51	53 / 53

注1.冷却能力(負荷となる送風機の入力を含む)の条件は次のとおりです。
過熱度 4K、無着霜状態
TDはユニットクーラ入口空気温度と蒸発温度の差を示します。(TD=ユニットクーラ入口空気温度－蒸発温度)
2.配管寸法欄　記号F:フレア接続,記号S:ロウ付接続
3.騒音値の測定条件は次のとおりです。
測定場所:無響音室相当でユニット前面中心より正面 1m、下方向 1m
4.製品仕様は改良等のため、予告なしに変更する場合があります。
5.運転電流は各相の最大値を示します。
6.同室複数台設置の場合、残霜の恐れがあるため庫内温度を5℃未満に設定しないで下さい。

ソックダクトタイプ：UCH-N・CNA 形

項目			単位	UCH-N6CNA (-BKN)	UCH-N8CNA (-BKN)
取付方法				天井吊下げ	天井吊下げ
外装ケース				塗装鋼板	塗装鋼板
使用温度 <注1>			℃	(+5 ～)+10 ～+22	(+5～)+10～+22
冷媒				R410A (現地チャージ)	R410A(現地チャージ)
電源				三相 200V 50Hz/60Hz(送風機:三相)	三相 200V 50Hz/60Hz(送風機:三相)
冷却能力 <注2,3>		TD7K	kW	5.40(4.90) / 6.10(5.70)	8.75(7.00) / 10.5(8.90)
		TD10K	kW	7.80(7.00) / 8.80(8.20)	12.5(10.0) / 15.0(12.7)
		TD13K	kW	10.1(9.10) / 11.4(10.6)	16.2(13.0) / 19.5(16.5)
冷却器		外表面伝熱面積	m²	40.8	61.2
		フィンピッチ	mm	3.0	3.0
		内容積	L	7.4	10.9
送風機		電動機出力	kW	0.2 × 2	0.2×2
		入力 <注4>	W	550(500) / 810(730)	590(510) / 860(750)
		ファン径	mm	φ 282×2 (シロッコファン)	φ 282×2 (シロッコファン)
風量 <注5>			m³/min	66.0(60.0) / 77.0(70.0)	72.0(64.0) / 83.0(73.0)
冷風到達距離(0.5m/s)			m	− / −	− / −
電気特性	運転	消費電力<注6>	kW	0.550(0.500) / 0.810(0.730)	0.590(0.510) / 0.860(0.750)
		運転電流<注6>	A	2.75(2.60) / 3.10(2.90)	2.79(2.55) / 3.19(2.94)
	霜取	消費電力<注6>	kW	0.550(0.500) / 0.810(0.730)	0.590(0.510) / 0.860(0.750)
		運転電流<注6>	A	2.75(2.60) / 3.10(2.90)	2.79(2.55) / 3.19(2.94)
霜取方式				オフサイクル	オフサイクル
ヒータ容量		冷却器	kW	−	−
		ドレンパン	kW	−	−
		ファンカバー	kW	−	−
		端子台	W	7	7
		液管	W	−	−
配管寸法 <注7>		冷却器入口	mm	φ 12.7S	φ 12.7S
		冷却器出口	mm	φ 25.4S	φ 28.58S
		外部均圧管	mm	φ 6.35S	φ 6.35S
		排水管	mm	φ 34(R1 ねじ加工)	φ 34(R1 ねじ加工)
内蔵品	電磁弁			SRE-ES40GMD オイルトラップ	SRE-ES60GMD オイルトラップ
	膨張弁				
付属部品				φ350ダクトフランジ× 1、φ250ダクトフランジ×2、ダクトフランジ用断熱材、座金、エアフィルタ	φ300ダクトフランジ×2、φ400ダクトフランジ×1、ダクトフランジ用断熱材、座金、エアフィルタ
外形寸法 <高さ×幅×奥行> <注8>			mm	606×1713×1100(1190)	606×1713×1100(1190)
荷造質量			kg	190	204
製品質量			kg	180	194
騒音 <注9>			dB(A)	53 / 57.5	55 / 59

注1.+5～+10℃で使用の場合、冷却器過着霜により露飛びが発生しドレンパンで捕捉できない水がパネルから流れ落ちる恐れがあります。
下記の「霜取周期時間設定の目安」のとおり霜取周期時間の設定が必要です。

2.冷却能力(負荷となる送風機の入力を含む)の条件は次のとおりです。
過熱度 4K、無着霜状態
吹出し口φ350ダクトフランジ×1(UCH-N6CNA)、φ400ダクトフランジ×1(UCH-N8CNA)
TDはユニットクーラ入口空気温度と蒸発温度の差を示します。(TD=ユニットクーラ入口空気温度−蒸発温度)

3.( )内数値は機外静圧 50Pa/65Pa(UCH-N6CNA)(50Hz/60Hz)、50Pa/75Pa(UCH-N8CNA)(50Hz/60Hz)を付加した場合の能力を示します。

4.( )内数値は機外静圧 50Pa/65Pa(UCH-N6CNA)(50Hz/60Hz)、50Pa/75Pa(UCH-N8CNA)(50Hz/60Hz)を付加した場合の入力を示します。

5.( )内数値は機外静圧 50Pa/65Pa(UCH-N6CNA)(50Hz/60Hz)、50Pa/75Pa(UCH-N8CNA)(50Hz/60Hz)を付加した場合の風量を示します。

6.( )内数値は機外静圧 50Pa/65Pa(UCH-N6CNA)(50Hz/60Hz)、50Pa/75Pa(UCH-N8CNA)(50Hz/60Hz)を付加した場合の電気特性を示します。

7.配管寸法欄 記号F:フレア接続、記号S:ろう付接続

8.( )内数値は付属のダクトフランジを取り付けた状態での数値です。

9.騒音値の測定条件は次のとおりです。
吹出し口:φ350×1(UCH-N6CNA)、φ400×1(UCH-N8CNA)
測定場所:無響音室相当でユニット前面中心より距離1m、下方1m

10.製品仕様は改良などのため、予告なしに変更する場合があります。

11.運転電流は各相の最大値を示します。

▶霜取周期時間設定の目安

低温多湿の条件下で使用される場合、熱交換器に霜が付きやすくなります。
特に庫内温度が5℃～10℃の範囲で高湿条件の場合は、短時間で熱交換器に多量の霜が付きます。
また、庫内温度が10℃以上でも蒸発温度が0℃以下の場合は、同様に多量の霜が付きます。

熱交換器に多量に霜が付いた条件で霜取りを実施すると、熱交換器から露飛びが発生しドレンパンで捕捉できない水がパネルから流れ落ちる恐れがあります。
右記グラフを用い、使用される庫内温度、湿度から霜取周期時間の設定を行ってください。

運転条件

電　　源：三相200V 50/60Hz
運転状態：サーモOFFせず冷却運転し続けた場合
風　　量：60/70 m³/min
(50/60Hz UCH−N6CNA形)
64/73 m³/min
(50/60Hz UCH−N8CNA形)

UCH−N6CNA形

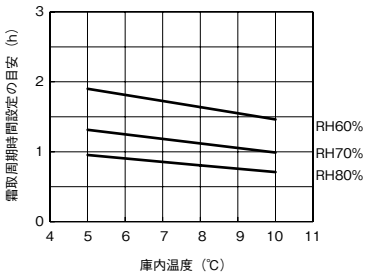

UCH−N8CNA形

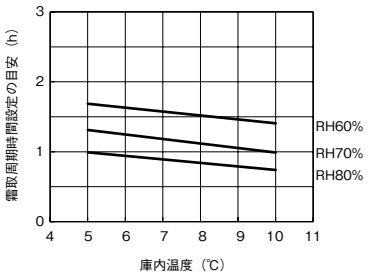

上記グラフは目安であって実際の設定に際しては、据付条件により調節を行ってください。
霜取りは、庫内温湿度が急激に上昇する時間（搬入出、洗浄など）を避けて設定を行ってください。

ソックダクトタイプ：UCH-N・CNA 形

項目			単位	UCH-N6CNA-LT-SUS-BKN	UCH-N8CNA-LT-SUS-BKN
取付方法				天井吊下げ	天井吊下げ
外装ケース				ステンレス	ステンレス
使用温度 <注1>			℃	+5～+22	+5～+22
冷媒				R410A(現地チャージ)	R410A（現地チャージ）
電源				三相 200V 50Hz/60Hz(送風機:三相)	三相 200V 50Hz/60Hz（送風機:三相）
冷却能力 <注2,3>	TD7K		kW	5.99(5.26) / 6.56(6.06)	10.5（8.47） / 11.4（10.2）
	TD10K		kW	8.57(7.52) / 9.38(8.66)	15.0（12.1） / 16.3（14.6）
	TD13K		kW	11.1(9.77) / 12.1(11.2)	19.5（15.7） / 21.1（18.9）
冷却器	外表面伝熱面積		m²	40.8	61.2
	フィンピッチ		mm	3.0	3.0
	内容積		L	7.4	10.9
送風機	電動機出力		kW	0.2×2	0.2×2
	入力 <注4>		W	590(520) / 850(770)	680（600） / 940（840）
	ファン径		mm	φ286×2 (シロッコファン)	φ 286×2 （シロッコファン）
風量 <注5>			m³/min	73.5(64.0) / 83.5(74.5)	83.5（71.0） / 92.5（81.5）
冷風到達距離（0.5m/s）			m	－ / －	－ / －
電気特性	運転	消費電力<注6>	kW	0.590(0.520) / 0.850(0.770)	0.680（0.600） / 0.940（0.840）
		運転電流<注6>	A	3.19(2.92) / 3.52(3.17)	3.27（3.13） / 3.83（3.48）
	霜取	消費電力<注6>	kW	0.590(0.520) / 0.850(0.770)	0.680（0.600） / 0.940（0.840）
		運転電流<注6>	A	3.19(2.92) / 3.52(3.17)	3.27（3.13） / 3.83（3.48）
霜取方式				オフサイクル	オフサイクル
ヒータ容量	冷却器		kW	－	－
	ドレンパン		kW	－	－
	ファンカバー		kW	－	－
	端子台		W	7	7
	液管		W	－	－
配管寸法 <注7>	冷却器入口		mm	φ 12.7S	φ 12.7S
	冷却器出口		mm	φ 25.4S	φ 28.58S
	外部均圧管		mm	φ 6.35S	φ 6.35S
	排水管		mm	φ 34(R1 ねじ加工)	φ 34（R1 ねじ加工）
内蔵品	電磁弁			SRE-ES40GMD　オイルトラップ	SRE-ES60GMD　オイルトラップ
	膨張弁				
付属部品				φ350ダクトフランジ×1、φ250ダクトフランジ×2、ダクトフランジ用断熱材、座金、エアフィルタ	φ300ダクトフランジ×2、φ400ダクトフランジ×1、ダクトフランジ用断熱材、座金、エアフィルタ
外形寸法 <高さ×幅×奥行> <注8>			mm	606×1713×1100（1190）	606×1713×1100（1190）
荷造質量			kg	209	220
製品質量			kg	196	207
騒音 <注9>			dB（A）	53 / 57.5	55 / 59

注1.+5～+10℃で使用の場合、冷却器過着霜により露飛びが発生しドレンパンで捕捉できない水がパネルから流れ落ちる恐れがあります。
下記の「霜取周期時間設定の目安」のとおり霜取周期時間の設定が必要です。

2.冷却能力（負荷となる送風機の入力を含む）の条件は次のとおりです。
過熱度 4K、無着霜状態
吹出し口φ350ダクトフランジ×1（UCH-N6CNA）、φ400ダクトフランジ×1（UCH-N8CNA）
TDはユニットクーラ入口空気温度と蒸発温度の差を示します。（TD＝ユニットクーラ入口空気温度－蒸発温度）

3.（　）内数値は機外静圧 60Pa/70Pa（UCH-N6CNA-LT-SUS-BKN）（50Hz/60Hz）、65Pa/75Pa（UCH-N8CNA-LT-SUS-BKN）（50Hz/60Hz）を付加した場合の能力を示します。

4.（　）内数値は機外静圧 60Pa/70Pa（UCH-N6CNA-LT-SUS-BKN）（50Hz/60Hz）、65Pa/75Pa（UCH-N8CNA-LT-SUS-BKN）（50Hz/60Hz）を付加した場合の入力を示します。

5.（　）内数値は機外静圧 60Pa/70Pa（UCH-N6CNA-LT-SUS-BKN）（50Hz/60Hz）、65Pa/75Pa（UCH-N8CNA-LT-SUS-BKN）（50Hz/60Hz）を付加した場合の風量を示します。

6.（　）内数値は機外静圧 60Pa/70Pa（UCH-N6CNA-LT-SUS-BKN）（50Hz/60Hz）、65Pa/75Pa（UCH-N8CNA-LT-SUS-BKN）（50Hz/60Hz）を付加した場合の電気特性を示します。

7.配管寸法欄　記号F:フレア接続、記号S:ろう付接続

8.（　）内数値は付属のダクトフランジを取り付けた状態での数値です。

9.騒音値の測定条件は次のとおりです。
吹出し口:φ350×1（UCH-N6CNA）、φ400×1（UCH-N8CNA）
測定場所:無響音室相当でユニット前面中心より距離1m、下方1m

10.製品仕様は改良などのため、予告なしに変更する場合があります。

11.運転電流は各相の最大値を示します。

▶霜取周期時間設定の目安

低温多湿の条件下で使用される場合、熱交換器に霜が付きやすくなります。
特に庫内温度が5℃～10℃の範囲で高湿条件の場合は、短時間で熱交換器に多量の霜が付きます。
また、庫内温度が10℃以上でも蒸発温度が0℃以下の場合は、同様に多量の霜が付きます。

熱交換器に多量に霜が付いた条件で霜取りを実施すると、熱交換器から露飛びが発生しドレンパンで捕捉できない水がパネルから流れ落ちる恐れがあります。
右記グラフを用い、使用される庫内温度、湿度から霜取周期時間の設定を行ってください。

運転条件

電　　源：三相200V　50/60Hz
運転状態：サーモOFFせず冷却運転し続けた場合
風　　量：60/70　m³/min
（50/60Hz　UCH－N6CNA形）
64/73　m³/min
（50/60Hz　UCH－N8CNA形）

UCH-N6CNA-LT-SUS-BKN形

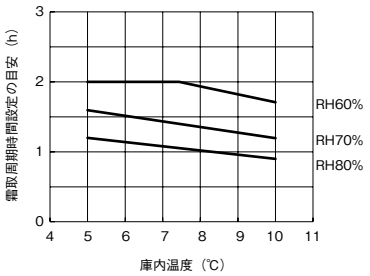

UCH-N8CNA-LT-SUS-BKN形

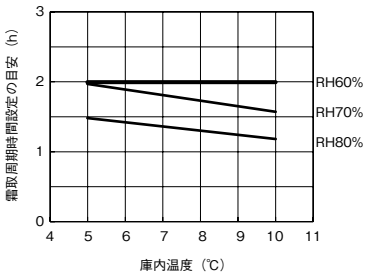

上記グラフは目安であって実際の設定に際しては、据付条件により調節を行ってください。
霜取りは、庫内温湿度が急激に上昇する時間（搬入出、洗浄など）を避けて設定を行ってください。

(2) 冷蔵・ヒータ仕様

薄形タイプ：UCL-N・THB 形

項目		単位	UCL-N08THB (-BKN)	UCL-N1THB (-BKN)	UCL-N1.6THB (-BKN)	UCL-N2THB (-BKN)
取付方法			天井吊下げ	天井吊下げ	天井吊下げ	天井吊下げ
外装ケース			アルミニウム(ドレンパンのみ表面エンボス加工)			
使用温度		℃	−5～+15	−5～+15	−5～+15	−5～+15
冷媒			R410A (現地チャージ)	R410A (現地チャージ)	R410A (現地チャージ)	R410A (現地チャージ)
電源			三相 200V 50Hz/60Hz(送風機:単相)			
冷却能力 <注1>	TD7K	kW	0.700 / 0.770	0.970 / 1.07	1.38 / 1.47	1.59 / 1.71
	TD10K	kW	0.990 / 1.09	1.38 / 1.53	1.98 / 2.09	2.28 / 2.44
	TD13K	kW	1.29 / 1.42	1.80 / 2.00	2.57 / 2.72	2.97 / 3.17
冷却器	外表面伝熱面積	m²	3.6	4.9	6.9	8.7
	フィンピッチ	mm	4.0	4.0	4.0	4.0
	内容積	L	1.0	1.3	1.7	2.0
送風機	電動機出力	kW	0.02×1	0.02×1	0.02×2	0.02×2
	入力	W	50 / 55	50 / 55	100 / 110	100 / 110
	ファン径	mm	φ250×1	φ250×1	φ250×2	φ250×2
風量		m³/min	9.00 / 12.0	9.00 / 12.0	18.0 / 21.0	21.0 / 24.0
冷風到達距離(0.5m/s)		m	2.5 / 3.0	2.5 / 3.0	3.5 / 4.0	3.5 / 4.0
電気特性 運転	消費電力	kW	0.050 / 0.055	0.050 / 0.055	0.100 / 0.110	0.100 / 0.110
	運転電流	A	0.300 / 0.250	0.300 / 0.250	0.600 / 0.500	0.600 / 0.500
電気特性 霜取	消費電力	kW	0.600 / 0.600	0.800 / 0.800	0.900 / 0.900	1.40 / 1.40
	運転電流	A	2.60 / 2.60	3.50 / 3.50	3.90 / 3.90	6.10 / 6.10
霜取方式			ヒータ	ヒータ	ヒータ	ヒータ
ヒータ容量	冷却器	kW	0.60	0.80	0.90	1.40
	ドレンパン	kW	−	−	−	−
	ファンカバー	kW	−	−	−	−
	端子台	W	7	7	7	7
	液管	W	−	−	−	−
配管寸法 <注2>	冷却器入口	mm	φ9.52S	φ9.52S	φ9.52S	φ9.52S
	冷却器出口	mm	φ12.7S	φ12.7S	φ15.88S	φ19.05S
	外部均圧管	mm	φ6.35S	φ6.35S	φ6.35S	φ6.35S
	排水管	mm	φ34(R1ねじ加工)	φ34(R1ねじ加工)	φ34(R1ねじ加工)	φ34(R1ねじ加工)
内蔵品	電磁弁		SEV-302DY	SEV-302DY	SEV-302DY	SEV-302DY
	膨張弁		WCX-0534DVC	WCX-0534DVC	WCX-0934DVC	WCX-0934DVC
付属部品			ドレン排水ホース、ホースバンド	ドレン排水ホース、ホースバンド	ドレン排水ホース、ホースバンド	オイルトラップ、ドレン排水ホース、ホースバンド
外形寸法 <高さ×幅×奥行>		mm	200×660×440	200×820×440	205×1060×440	210×1285×440
荷造質量		kg	17	19	28	30
製品質量		kg	12	14	18	21
騒音 <注3>		dB(A)	52 / 56	52 / 56	55 / 59	55 / 59

注1.冷却能力(負荷となる送風機の入力を含む)の条件は次のとおりです。
過熱度 4K、無着霜状態
TDはユニットクーラ入口空気温度と蒸発温度の差を示します。(TD=ユニットクーラ入口空気温度−蒸発温度)

2.配管寸法欄
記号F:フレア接続,
記号S:ロウ付接続

3.騒音値の測定条件は次のとおりです。
測定場所:無響音室でユニット前面中心より
45°下方向に距離 1m

4.製品仕様は改良等のため、予告なしに変更する場合があります。

5.運転電流は各相の最大値を示します。

縦形タイプ：UCL-N・VHB形

項目		単位	UCL-N3VHB (-BKN)	UCL-N4VHB (-BKN)	UCL-N5VHB (-BKN)
取付方法			天井吊下げ	天井吊下げ	天井吊下げ
外装ケース			アルミニウム(表面一部エンボス加工)		
使用温度		℃	−5～+15	−5～+15	−5～+15
冷媒			R410A(現地チャージ)	R410A(現地チャージ)	R410A(現地チャージ)
電源			三相 200V 50/60Hz (送風機:三相)	三相 200V 50/60Hz (送風機:三相)	三相 200V 50/60Hz (送風機:三相)
冷却能力 <注1>	TD7K	kW	2.20 / 2.36	4.13 / 4.41	5.11 / 5.53
	TD10K	kW	3.14 / 3.37	5.90 / 6.30	7.30 / 7.90
	TD13K	kW	4.08 / 4.38	7.67 / 8.19	9.49 / 10.3
冷却器	外表面伝熱面積	m²	12.2	23.6	23.6
	フィンピッチ	mm	4.0	4.0	4.0
	内容積	L	2.2	3.7	4.6
送風機	電動機出力	kW	0.06×1	0.06×2	0.06×2
	入力	W	90 / 110	180 / 220	180 / 220
	ファン径	mm	φ320×1	φ320×2	φ320×2
風量		m³/min	32 / 36	54 / 62	54 / 62
冷風到達距離(0.5m/s)		m	11.0 / 12.0	11.0 / 12.0	11.0 / 12.0
電気特性 運転	消費電力	kW	0.09 / 0.11	0.18 / 0.22	0.18 / 0.22
	運転電流	A	0.35 / 0.37	0.69 / 0.73	0.69 / 0.73
電気特性 霜取	消費電力	kW	1.40 / 1.40	2.10 / 2.10	2.60 / 2.60
	運転電流	A	6.20 / 6.20	9.50 / 9.50	11.9 / 11.9
霜取方式			ヒータ	ヒータ	ヒータ
ヒータ容量	冷却器	kW	1.00	1.60	2.10
	ドレンパン	kW	0.40	0.50	0.50
	ファンカバー	kW	−	−	−
	端子台	W	7	7	7
	液管	W	−	−	−
配管寸法 <注2>	冷却器入口	mm	φ9.52S	φ9.52S	φ9.52S
	冷却器出口	mm	φ19.05S	φ22.22S	φ22.22S
	外部均圧管	mm	φ6.35S	φ6.35S	φ6.35S
	排水管	mm	φ34(R1ねじ加工)	φ34(R1ねじ加工)	φ34(R1ねじ加工)
内蔵品	電磁弁		SRE-ES20GMD	SRE-ES30GMD	SRE-ES30GMD
	膨張弁				
付属部品			オイルトラップ、ドレン排水ホース、ホースバンド		
外形寸法 <高さ×幅×奥行>		mm	461×923×469	463×1123×469	463×1123×469
荷造質量		kg	28	38	40
製品質量		kg	22	32	34
騒音 <注3>		dB(A)	51.5 / 54.5	54.5 / 57.5	54.5 / 57.5

注1.冷却能力(負荷となる送風機の入力を含む)の条件は次のとおりです。
過熱度 4K、無着霜状態
TDはユニットクーラ入口空気温度と蒸発温度の差を示します。(TD=ユニットクーラ入口空気温度−蒸発温度)

2.配管寸法欄
記号F:フレア接続,
記号S:ロウ付接続

3.騒音値の測定条件は次のとおりです。
測定場所:無響音室でユニット前面中心より
正面 1m、下方向 1m

4.製品仕様は改良等のため、予告なしに変更する場合があります。

5.運転電流は各相の最大値を示します。

項目			単位	UCL-N6VHB (-BKN)	UCL-N8VHB (-BKN)	UCL-N10VHB (-BKN)	UCL-N15VHB (-BKN)
取付方法				天井吊下げ	天井吊下げ	天井吊下げ	天井吊下げ
外装ケース				アルミニウム(表面一部エンボス加工)			
使用温度			℃	−5〜+15	−5〜+15	−5〜+15	−5〜+15
冷媒				R410A(現地チャージ)	R410A(現地チャージ)	R410A(現地チャージ)	R410A(現地チャージ)
電源				三相 200V 50/60Hz(送風機:三相)			
冷却能力 <注1>		TD7K	kW	6.80 / 7.20	8.90 / 9.50	11.2 / 11.9	16.4 / 17.5
		TD10K	kW	9.70 / 10.3	12.7 / 13.6	15.9 / 17.0	23.5 / 25.0
		TD13K	kW	12.5 / 13.5	16.5 / 17.7	20.7 / 22.1	30.5 / 32.5
冷却器		外表面伝熱面積	m²	26.4	44.1	52.9	67.6
		フィンピッチ	mm	4.0	4.0	4.0	4.0
		内容積	L	4.3	7.0	9.8	15.8
送風機		電動機出力	kW	0.2×2	0.2×2	0.2×3	0.2×4
		入力	W	390 / 530	390 / 530	590 / 800	780 / 1060
		ファン径	mm	φ400×2	φ400×2	φ400×3	φ400×4
風量			m³/min	92 / 104	118 / 132	175 / 196	241 / 268
冷風到達距離(0.5m/s)			m	13.0 / 15.0	17.0 / 19.0	17.0 / 19.0	17.0 / 19.0
電気特性	運転	消費電力	kW	0.39 / 0.53	0.39 / 0.53	0.59 / 0.80	0.78 / 1.06
		運転電流	A	1.90 / 2.20	1.90 / 2.20	3.00 / 4.00	4.00 / 5.40
	霜取	消費電力	kW	3.20 / 3.20	4.30 / 4.30	5.20 / 5.20	6.80 / 6.80
		運転電流	A	11.7 / 11.7	15.6 / 15.6	18.2 / 18.2	23.4 / 23.4
霜取方式				ヒータ	ヒータ	ヒータ	ヒータ
ヒータ容量		冷却器	kW	2.70	3.60	4.20	5.40
		ドレンパン	kW	0.50	0.70	1.00	1.40
		ファンカバー	kW	−	−	−	−
		端子台	W	7	7	7	7
		液管	W	−	−	−	21
配管寸法 <注2>		冷却器入口	mm	φ12.7S	φ12.7S	φ12.7S	φ15.88S
		冷却器出口	mm	φ25.4S	φ28.58S	φ28.58S	φ34.92S
		外部均圧管	mm	φ6.35S	φ6.35S	φ6.35S	φ6.35S
		排水管	mm	φ34(R1ネジ加工)	φ34(R1ネジ加工)	φ34(R1ネジ加工)	φ34(R1ネジ加工)
内蔵品	電磁弁			SRE-ES40GMD	SRE-ES40GMD	SRE-ES60GMD	SEV-1004DY
	膨張弁						JAE-E60GMD
付属部品				オイルトラップ、ドレン排水ホース、ホースバンド			
外形寸法 <高さ×幅×奥行>			mm	528×1123×469	520×1723×469	549×1923×469	559×2523×469
荷造質量			kg	49	66	85	125
製品質量			kg	42	57	70	96
騒音 <注3>			dB(A)	62 / 66	59 / 63	61 / 64.5	62 / 65.5

注1.冷却能力(負荷となる送風機の入力を含む)の条件は次のとおりです。
過熱度 4K、無着霜状態
TDはユニットクーラ入口空気温度と蒸発温度の差を示します。(TD=ユニットクーラ入口空気温度−蒸発温度)

2.配管寸法欄　記号F:フレア接続,記号S:ロウ付接続

3.騒音値の測定条件は次のとおりです。
測定場所:無響音室相当でユニット前面中心より正面 1m、下方向 1m

4.製品仕様は改良等のため、予告なしに変更する場合があります。

5.運転電流は各相の最大値を示します。

項目			単位	UCL-A6VHA (-BKN)	UCL-A8VHA (-BKN)	UCL-A10VHA (-BKN)	UCL-A15VHA (-BKN)
取付方法				天井吊下げ	天井吊下げ	天井吊下げ	天井吊下げ
外装ケース				アルミニウム(表面一部エンボス加工)			
使用温度			℃	−5〜+15	−5〜+15	−5〜+15	−5〜+15
冷媒				R404A/R410A (現地チャージ)	R404A/R410A (現地チャージ)	R404A/R410A (現地チャージ)	R404A/R410A (現地チャージ)
電源				三相 200V 50Hz/60Hz(送風機:三相)			
冷却能力 <注1>		TD7K	kW	6.80 / 7.20	8.90 / 9.50	11.2 / 11.9	16.4 / 17.5
		TD10K	kW	9.70 / 10.3	12.7 / 13.6	15.9 / 17.0	23.5 / 25.0
		TD13K	kW	12.5 / 13.5	16.5 / 17.7	20.7 / 22.1	30.5 / 32.5
冷却器		外表面伝熱面積	m²	26.4	44.1	52.9	67.6
		フィンピッチ	mm	4.0	4.0	4.0	4.0
		内容積	L	4.3	7.0	9.8	15.8
送風機		電動機出力	kW	0.2×2	0.2×2	0.2×3	0.2×4
		入力	W	390 / 530	390 / 530	590 / 800	780 / 1060
		ファン径	mm	φ400×2	φ400×2	φ400×3	φ400×4
風量			m³/min	92.0 / 104	118 / 132	175 / 196	241 / 268
冷風到達距離(0.5m/s)			m	13.0 / 15.0	17.0 / 19.0	17.0 / 19.0	17.0 / 19.0
電気特性	運転	消費電力	kW	0.390 / 0.530	0.390 / 0.530	0.590 / 0.800	0.780 / 1.06
		運転電流	A	1.90 / 2.20	1.90 / 2.20	3.00 / 4.00	4.00 / 5.40
	霜取	消費電力	kW	3.20 / 3.20	4.30 / 4.30	5.20 / 5.20	6.80 / 6.80
		運転電流	A	11.7 / 11.7	15.6 / 15.6	18.2 / 18.2	23.4 / 23.4
霜取方式				ヒータ	ヒータ	ヒータ	ヒータ
ヒータ容量		冷却器	kW	2.70	3.60	4.20	5.40
		ドレンパン	kW	0.50	0.70	1.00	1.40
		ファンカバー	kW	−	−	−	−
		端子台	W	7	7	7	7
		液管	W	−	−	−	−
配管寸法 <注2>		冷却器入口	mm	φ12.7S	φ12.7S	φ12.7S	φ19.05S
		冷却器出口	mm	φ25.4S	φ28.58S	φ28.58S	φ34.92S
		外部均圧管	mm	φ6.35S	φ6.35S	φ6.35S	φ6.35S
		排水管	mm	φ34(R1ねじ加工)	φ34(R1ねじ加工)	φ34(R1ねじ加工)	φ34(R1ねじ加工)
内蔵品	電磁弁			現地手配	現地手配	現地手配	現地手配
	膨張弁			現地手配	現地手配	現地手配	現地手配
付属部品				オイルトラップ、ドレン排水ホース、ホースバンド			
外形寸法 <高さ×幅×奥行>			mm	528×1123×469	520×1723×469	549×1923×469	559×2523×469
荷造質量			kg	48	65	84	124
製品質量			kg	41	56	69	94
騒音 <注3>			dB(A)	62 / 66	59 / 63	61 / 64.5	62 / 65.5

注1.冷却能力(負荷となる送風機の入力を含む)の条件は次のとおりです。
冷媒R410A、過熱度 4K、無着霜状態
TDはユニットクーラ入口空気温度と蒸発温度の差を示します。(TD=ユニットクーラ入口空気温度−蒸発温度)

2.配管寸法欄
記号F:フレア接続,
記号S:ロウ付接続

3.騒音値の測定条件は次のとおりです。
測定場所:無響音室相当でユニット前面中心より距離 1m、下方向 1m

4.製品仕様は改良等のため、予告なしに変更する場合があります。

5.運転電流は各相の最大値を示します。

項目		単位	UCL-N3VHB-SUS-BKN	UCL-N4VHB-SUS-BKN	UCL-N5VHB-SUS-BKN
取付方法			天井吊下げ	天井吊下げ	天井吊下げ
外装ケース			ステンレス	ステンレス	ステンレス
使用温度		℃	−5〜+15	−5〜+15	−5〜+15
冷媒			R410A（現地チャージ）	R410A（現地チャージ）	R410A（現地チャージ）
電源			三相 200V 50Hz/60Hz（送風機：三相）		
冷却能力 <注1>	TD7K	kW	2.20 / 2.36	4.13 / 4.41	5.11 / 5.53
	TD10K	kW	3.14 / 3.37	5.90 / 6.30	7.30 / 7.90
	TD13K	kW	4.08 / 4.38	7.67 / 8.19	9.49 / 10.3
冷却器	外表面伝熱面積	m²	12.2	23.6	23.6
	フィンピッチ	mm	4.0	4.0	4.0
	内容積	L	2.2	3.7	4.6
送風機	電動機出力	kW	0.06×1	0.06×2	0.06×2
	入力	W	90 / 110	180 / 220	180 / 220
	ファン径	mm	φ320×1	φ320×2	φ320×2
風量		m³/min	32 / 36	54 / 62	54 / 62
冷風到達距離（0.5m/s）		m	11.0 / 12.0	11.0 / 12.0	11.0 / 12.0
電気特性 運転	消費電力	kW	0.09 / 0.11	0.18 / 0.22	0.18 / 0.22
	運転電流	A	0.35 / 0.37	0.69 / 0.73	0.69 / 0.73
電気特性 霜取	消費電力	kW	1.40 / 1.40	2.10 / 2.10	2.60 / 2.60
	運転電流	A	6.20 / 6.20	9.50 / 9.50	11.9 / 11.9
霜取方式			ヒータ	ヒータ	ヒータ
ヒータ容量	冷却器	kW	1.00	1.60	2.10
	ドレンパン	kW	0.40	0.50	0.50
	ファンカバー	kW	−	−	−
	端子台	W	7	7	7
	液管	W	−	−	−
配管寸法 <注2>	冷却器入口	mm	φ 9.52S	φ9.52S	φ9.52S
	冷却器出口	mm	φ 19.05S	φ22.22S	φ22.22S
	外部均圧管	mm	φ 6.35S	φ6.35S	φ6.35S
	排水管	mm	φ34（R1ねじ加工）	φ34（R1ねじ加工）	φ34（R1ねじ加工）
内蔵品	電磁弁		SRE-ES20GMD	SRE-ES30GMD	SRE-ES30GMD
	膨張弁				
付属部品			オイルトラップ、ドレン排水ホース、ホースバンド		
外形寸法 <高さ×幅×奥行>		mm	461×923×469	463×1123×469	463×1123×469
荷造質量		kg	37	48	50
製品質量		kg	31	42	44
騒音 <注3>		dB（A）	51.5 / 54.5	54.5 / 57.5	54.5 / 57.5

注1.冷却能力（負荷となる送風機の入力を含む）の条件は次のとおりです。
過熱度 4K、無着霜状態
TDはユニットクーラ入口空気温度と蒸発温度の差を示します。（TD=ユニットクーラ入口空気温度−蒸発温度）
2.配管寸法欄
記号F:フレア接続,
記号S:ロウ付接続
3.騒音値の測定条件は次のとおりです。
測定場所:無響音室相当でユニット前面中心より正面 1m、下方向 1m
4.製品仕様は改良等のため、予告なしに変更する場合があります。
5.運転電流は各相の最大値を示します。

項目		単位	UCL-N6VHB-SUS-BKN	UCL-N8VHB-SUS-BKN	UCL-N10VHB-SUS-BKN	UCL-N15VHB-SUS-BKN
取付方法			天井吊下げ	天井吊下げ	天井吊下げ	天井吊下げ
外装ケース			ステンレス	ステンレス	ステンレス	ステンレス
使用温度		℃	−5〜+15	−5〜+15	−5〜+15	−5〜+15
冷媒			R410A（現地チャージ）	R410A（現地チャージ）	R410A（現地チャージ）	R410A（現地チャージ）
電源			三相 200V 50/60Hz (送風機:三相)	三相 200V 50/60Hz (送風機:三相)	三相 200V 50/60Hz (送風機:三相)	三相 200V 50/60Hz (送風機:三相)
冷却能力 <注1>	TD7K	kW	6.80 / 7.20	8.90 / 9.50	11.2 / 11.9	16.4 / 17.5
	TD10K	kW	9.70 / 10.3	12.7 / 13.6	15.9 / 17.0	23.5 / 25.0
	TD13K	kW	12.5 / 13.5	16.5 / 17.7	20.7 / 22.1	30.5 / 32.5
冷却器	外表面伝熱面積	m²	26.4	44.1	52.9	67.6
	フィンピッチ	mm	4.0	4.0	4.0	4.0
	内容積	L	4.3	7.0	9.8	15.8
送風機	電動機出力	kW	0.2×2	0.2×2	0.2×3	0.2×4
	入力	W	390 / 530	390 / 530	590 / 800	780 / 1060
	ファン径	mm	φ400×2	φ400×2	φ400×3	φ400×4
風量		m³/min	92 / 104	118 / 132	175 / 196	241 / 268
冷風到達距離（0.5m/s）		m	13.0 / 15.0	17.0 / 19.0	17.0 / 19.0	17.0 / 19.0
電気特性 運転	消費電力	kW	0.39 / 0.53	0.39 / 0.53	0.59 / 0.80	0.78 / 1.06
	運転電流	A	1.90 / 2.20	1.90 / 2.20	3.00 / 4.00	4.00 / 5.40
電気特性 霜取	消費電力	kW	3.20 / 3.20	4.30 / 4.30	5.20 / 5.20	6.80 / 6.80
	運転電流	A	11.7 / 11.7	15.6 / 15.6	18.2 / 18.2	23.4 / 23.4
霜取方式			ヒータ	ヒータ	ヒータ	ヒータ
ヒータ容量	冷却器	kW	2.70	3.60	4.20	5.40
	ドレンパン	kW	0.50	0.70	1.00	1.40
	ファンカバー	kW	−	−	−	−
	端子台	W	7	7	7	7
	液管	W	−	−	−	21
配管寸法 <注2>	冷却器入口	mm	φ12.7S	φ12.7S	φ12.7S	φ15.88S
	冷却器出口	mm	φ25.4S	φ28.58S	φ28.58S	φ34.92S
	外部均圧管	mm	φ6.35S	φ6.35S	φ6.35S	φ6.35S
	排水管	mm	φ34（R1ねじ加工）	φ34（R1ねじ加工）	φ34（R1ねじ加工）	φ34（R1ねじ加工）
内蔵品	電磁弁		SRE-ES40GMD	SRE-ES40GMD	SRE-ES60GMD	SEV-1004DY
	膨張弁					JAE-E60GMD
付属部品			オイルトラップ、ドレン排水ホース、ホースバンド			
外形寸法 <高さ×幅×奥行>		mm	528×1123×469	520×1723×469	549×1923×469	559×2523×469
荷造質量		kg	59	81	101	146
製品質量		kg	52	72	86	117
騒音 <注3>		dB（A）	62 / 66	59 / 63	61 / 64.5	62 / 65.5

注1.冷却能力（負荷となる送風機の入力を含む）の条件は次のとおりです。
過熱度 4K、無着霜状態
TDはユニットクーラ入口空気温度と蒸発温度の差を示します。（TD=ユニットクーラ入口空気温度−蒸発温度）
2.配管寸法欄
記号F:フレア接続,
記号S:ロウ付接続
3.騒音値の測定条件は次のとおりです。
測定場所:無響音室相当でユニット前面中心より正面 1m、下方向 1m
4.製品仕様は改良等のため、予告なしに変更する場合があります。
5.運転電流は各相の最大値を示します。

項目		単位	UCL-A6VHA-SUS-BKN	UCL-A8VHA-SUS-BKN	UCL-A10VHA-SUS-BKN	UCL-A15VHA-SUS-BKN
取付方法			天井吊下げ	天井吊下げ	天井吊下げ	天井吊下げ
外装ケース			ステンレス	ステンレス	ステンレス	ステンレス
使用温度		℃	−5〜+15	−5〜+15	−5〜+15	−5〜+15
冷媒			R404A/R410A（現地チャージ）	R404A/R410A（現地チャージ）	R404A/R410A（現地チャージ）	R404A/R410A（現地チャージ）
電源			三相 200V 50Hz/60Hz（送風機:三相）			
冷却能力 <注1>	TD7K	kW	6.80 / 7.20	8.90 / 9.50	11.2 / 11.9	16.4 / 17.5
	TD10K	kW	9.70 / 10.3	12.7 / 13.6	15.9 / 17.0	23.5 / 25.0
	TD13K	kW	12.5 / 13.5	16.5 / 17.7	20.7 / 22.1	30.5 / 32.5
冷却器	外表面伝熱面積	m²	26.4	44.1	52.9	67.6
	フィンピッチ	mm	4.0	4.0	4.0	4.0
	内容積	L	4.3	7.0	9.8	15.8
送風機	電動機出力	kW	0.2×2	0.2×2	0.2×3	0.2×4
	入力	W	390 / 530	390 / 530	590 / 800	780 / 1060
	ファン径	mm	φ400×2	φ400×2	φ400×3	φ400×4
風量		m³/min	92.0 / 104	118 / 132	175 / 196	241 / 268
冷風到達距離（0.5m/s）		m	13.0 / 15.0	17.0 / 19.0	17.0 / 19.0	17.0 / 19.0
電気特性 運転	消費電力	kW	0.390 / 0.530	0.390 / 0.530	0.590 / 0.800	0.780 / 1.06
	運転電流	A	1.90 / 2.20	1.90 / 2.20	3.00 / 4.00	4.00 / 5.40
電気特性 霜取	消費電力	kW	3.20 / 3.20	4.30 / 4.30	5.20 / 5.20	6.80 / 6.80
	運転電流	A	11.7 / 11.7	15.6 / 15.6	18.2 / 18.2	23.4 / 23.4
霜取方式			ヒータ	ヒータ	ヒータ	ヒータ
ヒータ容量	冷却器	kW	2.70	3.60	4.20	5.40
	ドレンパン	kW	0.50	0.70	1.00	1.40
	ファンカバー	kW	−	−	−	−
	端子台	W	7	7	7	7
	液管	W	−	−	−	−
配管寸法 <注2>	冷却器入口	mm	φ12.7S	φ12.7S	φ12.7S	φ19.05S
	冷却器出口	mm	φ25.4S	φ28.58S	φ28.58S	φ34.92S
	外部均圧管	mm	φ6.35S	φ6.35S	φ6.35S	φ6.35S
	排水管	mm	φ34（R1ねじ加工）	φ34（R1ねじ加工）	φ34（R1ねじ加工）	φ34（R1ねじ加工）
内蔵品	電磁弁		現地手配	現地手配	現地手配	現地手配
	膨張弁		現地手配	現地手配	現地手配	現地手配
付属部品			オイルトラップ、ドレン排水ホース、ホースバンド			
外形寸法 <高さ×幅×奥行>		mm	528×1123×469	520×1723×469	549×1923×469	559×2523×469
荷造質量		kg	48	65	84	124
製品質量		kg	41	56	69	94
騒音 <注3>		dB（A）	62 / 66	59 / 63	61 / 64.5	62 / 65.5

注1.冷却能力（負荷となる送風機の入力を含む）の条件は次のとおりです。
冷媒R410A、過熱度 4K、無着霜状態
TDはユニットクーラ入口空気温度と蒸発温度の差を示します。（TD=ユニットクーラ入口空気温度−蒸発温度）
2.配管寸法欄
記号F:フレア接続,
記号S:ロウ付接続
3.騒音値の測定条件は次のとおりです。
測定場所:無響音室相当でユニット前面中心より
正面 1m、下方向 1m
4.製品仕様は改良等のため、予告なしに変更する場合があります。
5.運転電流は各相の最大値を示します。

縦形大形タイプ：UCL-N・BHA 形

項目		単位	UCL-N10BHA（-BKN）	UCL-N15BHA（-BBN）	UCL-N20BHA（-BBN）
取付方法			天井吊下げ	天井吊下げ	天井吊下げ
外装ケース			アルミニウム（表面一部エンボス加工）	アルミニウム（表面一部エンボス加工）	アルミニウム（表面一部エンボス加工）
使用温度		℃	−5〜+15	−5〜+15	−5〜+15
冷媒			R410A（現地チャージ）	R410A（現地チャージ）	R410A（現地チャージ）
電源			三相 200V 50Hz/60Hz（送風機:単相）	三相 200V 50Hz/60Hz（送風機:三相）	三相 200V 50Hz/60Hz（送風機:三相）
冷却能力 <注1>	TD7K	kW	11.5 / 12.2	18.3 / 19.7	22.6 / 24.3
	TD10K	kW	16.4 / 17.4	26.2 / 28.2	32.3 / 34.7
	TD13K	kW	21.3 / 22.6	34.1 / 36.7	42.0 / 45.1
冷却器	外表面伝熱面積	m²	55.2	118.0	118.0
	フィンピッチ	mm	6.35	6.5	6.5
	内容積	L	20.0	31.6	46.8
送風機	電動機出力	kW	0.2×4	0.6×4	0.6×4
	入力	W	780 / 1060	2100 / 2960	2100 / 2960
	ファン径	mm	φ400×4	φ490×4	φ490×4
風量		m³/min	211 / 235	480 / 510	480 / 510
冷風到達距離（0.5m/s）		m	13.0 / 15.0	25.0 / 26.0	25.0 / 26.0
電気特性 運転	消費電力	kW	0.78 / 1.06	2.10 / 2.96	2.10 / 2.96
	運転電流	A	4.00 / 5.40	7.52 / 9.68	7.52 / 9.68
電気特性 霜取	消費電力	kW	6.80 / 6.80	10.0 / 10.0	10.0 / 10.0
	運転電流	A	22.5 / 22.5	34.6 / 34.6	34.6 / 34.6
霜取方式			ヒータ	ヒータ	ヒータ
ヒータ容量	冷却器	kW	5.10	8.00	8.00
	ドレンパン	kW	1.70	2.00	2.00
	ファンカバー	kW	−	−	−
	ダンパ	kW	−	−	−
	端子台	W	7	17	17
	液管	W	−	−	−
配管寸法 <注2>	冷却器入口	mm	φ12.7S	φ15.88S	φ15.88S
	冷却器出口	mm	φ28.58S	φ34.92S	φ38.1S
	外部均圧管	mm	φ6.35S	φ6.35S	φ6.35S
	排水管	mm	φ34（R1ねじ加工）	φ34（R1ねじ加工）	φ34（R1ねじ加工）
付属	電磁弁		SEV-1004DY	SEV-1004DY	SEV-1004DY
	膨張弁		ATX-34035DVC	ATX-34045DVC	ATX-57060DVC
付属部品			オイルトラップ、ドレン排水ホース、ホースバンド		
外形寸法 <高さ×幅×奥行>		mm	694×2390×494	803×3028×720	803×3028×720
荷造質量		kg	137	310	320
製品質量		kg	107	248	258
騒音 <注3>		dB（A）	63 / 66	68 / 70	68 / 70

注1.冷却能力（負荷となる送風機の入力を含む）の条件は次のとおりです。
過熱度 4K、無着霜状態
TDはユニットクーラ入口空気温度と蒸発温度の差を示します。（TD=ユニットクーラ入口空気温度−蒸発温度）
2.配管寸法欄
記号F:フレア接続,
記号S:ロウ付接続
3.騒音値の測定条件は次のとおりです。
測定場所:無響音室でユニット前面中心より
45°下方向に距離 1m
4.製品仕様は改良等のため、予告なしに変更する場合があります。
5.運転電流は各相の最大値を示します。

センター形タイプ：UCL-N・DHB 形

項目			単位	UCL-N2DHB (-BKN)	UCL-N3DHB (-BKN)	UCL-N4DHB (-BKN)	UCL-N5DHB (-BKN)	UCL-N6DHB (-BBN)
取付方法				天井吊下げ	天井吊下げ	天井吊下げ	天井吊下げ	天井吊下げ
外装ケース				アルミニウム(ドレンパンのみ表面エンボス加工)				
使用温度			℃	−5〜+15	−5〜+15	−5〜+15	−5〜+15	−5〜+15
冷媒				R410A(現地チャージ)	R410A(現地チャージ)	R410A(現地チャージ)	R410A(現地チャージ)	R410A(現地チャージ)
電源				三相 200V 50Hz/60Hz(送風機:単相)	三相 200V 50Hz/60Hz(送風機:単相)	三相 200V 50Hz/60Hz(送風機:単相)	三相 200V 50Hz/60Hz(送風機:単相)	三相 200V 50Hz/60Hz(送風機:単相)
冷却能力 <注1>		TD7K	kW	2.28 / 2.44	2.97 / 3.17	5.13 / 5.45	5.94 / 6.35	8.47 / 9.03
		TD10K	kW	3.26 / 3.49	4.24 / 4.53	7.33 / 7.79	8.49 / 9.07	12.1 / 12.9
		TD13K	kW	4.23 / 4.53	5.52 / 5.90	9.52 / 10.1	11.0 / 11.8	15.7 / 16.8
冷却器		外表面伝熱面積	m^2	25.0	31.6	55.1	63.6	90.5
		フィンピッチ	mm	4.0	4.0	4.0	4.0	4.0
		内容積	L	5.5	6.9	12.9	14.8	21.0
送風機		電動機出力	kW	0.05×1	0.05×1	0.05×2	0.05×2	0.05×3
		入力	W	82 / 110	82 / 110	164 / 220	164 / 220	246 / 330
		ファン径	mm	φ300×1	φ300×1	φ300×2	φ300×2	φ300×3
風量			m^3/min	23.0 / 25.0	26.0 / 28.0	46.0 / 51.0	54.0 / 59.0	76.0 / 84.0
冷風到達距離(0.5m/s)			m	3.0 / 4.0	3.0 / 4.0	3.0 / 4.0	3.0 / 4.0	3.0 / 4.0
電気特性	運転	消費電力	kW	0.082 / 0.110	0.082 / 0.110	0.164 / 0.220	0.164 / 0.220	0.246 / 0.330
		運転電流	A	0.400 / 0.530	0.400 / 0.530	0.800 / 1.06	0.800 / 1.06	1.20 / 1.59
	霜取	消費電力	kW	1.64 / 1.64	2.06 / 2.06	3.10 / 3.10	3.88 / 3.88	4.96 / 4.96
		運転電流	A	5.42 / 5.42	6.81 / 6.81	11.0 / 11.0	13.3 / 13.3	16.3 / 16.3
霜取方式				ヒータ	ヒータ	ヒータ	ヒータ	ヒータ
ヒータ容量		冷却器	kW	1.64	2.06	3.10	3.88	4.96
		ドレンパン	kW	−	−	−	−	−
		ファンカバー	kW	−	−	−	−	−
		端子台	W	7	7	7	7	7
		液管	W	−	−	−	−	−
配管寸法 <注2>		冷却器入口	mm	φ9.52S	φ9.52S	φ9.52S	φ9.52S	φ9.52S
		冷却器出口	mm	φ19.05S	φ19.05S	φ22.22S	φ22.22S	φ22.22S
		外部均圧管	mm	φ6.35S	φ6.35S	φ6.35S	φ6.35S	φ6.35S
		排水管	mm	φ34(R1ねじ加工)	φ34(R1ねじ加工)	φ34(R1ねじ加工)	φ34(R1ねじ加工)	φ34(R1ねじ加工)
内蔵品	電磁弁			SRE-ES20GMD	SRE-ES20GMD	SRE-ES30GMD	SRE-ES30GMD	SRE-ES40GMD
	膨張弁							
付属部品				ドレン排水ホース、ホースバンド				
外形寸法 <高さ×幅×奥行>			mm	311×1275×750	311×1525×750	377×2005×750	377×2265×750	392×3085×750
荷造質量			kg	46	52	80	91	117
製品質量			kg	36	41	67	77	101
騒音 <注3>			dB(A)	56 / 59	57 / 60	60 / 63	61 / 64	62 / 65

注1.冷却能力(負荷となる送風機の入力を含む)の条件は次のとおりです。
過熱度 4K、無着霜状態
TDはユニットクーラ入口空気温度と蒸発温度の差を示します。(TD=ユニットクーラ入口空気温度−蒸発温度)

2.配管寸法欄
記号F:フレア接続,
記号S:ロウ付接続

3.騒音値の測定条件は次のとおりです。
測定場所:無響音室でユニット中心より下方向へ距離 1m

4.製品仕様は改良等のため、予告なしに変更する場合があります。

5.運転電流は各相の最大値を示します。

6.同室複数台設置の場合、残霜の恐れがあるため庫内温度を5℃未満に設定しないで下さい。

(3) 冷凍・ヒータ仕様

縦形タイプ：UCR-N・VHB 形

項目			単位	UCR-N1VHB (-BKN)	UCR-N1.6VHB (-BKN)
取付方法				天井吊下げ	天井吊下げ
外装ケース				アルミニウム(表面一部エンボス加工)	アルミニウム(表面一部エンボス加工)
使用温度			℃	−35〜−5	−35〜−5
冷媒				R410A (現地チャージ)	R410A (現地チャージ)
電源				三相 200V 50Hz/60Hz(送風機:単相)	三相 200V 50Hz/60Hz(送風機:単相)
冷却能力 <注1>		TD7K	kW	0.510 / 0.550	0.800 / 0.850
		TD10K	kW	0.730 / 0.780	1.14 / 1.21
		TD13K	kW	0.950 / 1.01	1.48 / 1.57
冷却器		外表面伝熱面積	m²	3.2	4.4
		フィンピッチ	mm	6.35	6.35
		内容積	L	1.2	1.6
送風機		電動機出力	kW	0.013×1	0.013×2
		入力	W	35 / 40	70 / 80
		ファン径	mm	φ230×1	φ230×2
風量			m³/min	8.50 / 9.50	16.0 / 18.5
冷風到達距離(0.5m/s)			m	1.8 / 2.7	2.7 / 3.5
電気特性	運転	消費電力	kW	0.035 / 0.040	0.070 / 0.080
		運転電流	A	0.200 / 0.150	0.400 / 0.300
	霜取	消費電力	kW	1.26 / 1.26	1.50 / 1.50
		運転電流	A	3.90 / 3.90	4.80 / 4.80
霜取方式				ヒータ	ヒータ
ヒータ容量		冷却器	kW	0.70	0.80
		ドレンパン	kW	0.20	0.30
		ファンカバー	kW	0.36	0.40
		端子台	W	7	7
		液管	W	−	−
配管寸法 <注2>		冷却器入口	mm	φ9.52S	φ9.52S
		冷却器出口	mm	φ12.7S	φ15.88S
		外部均圧管	mm	φ6.35S	φ6.35S
		排水管	mm	φ34(R1ねじ加工)	φ34(R1ねじ加工)
内蔵品	電磁弁			SRE-ES10GMD	SRE-ES10GMD
	膨張弁				
付属部品				オイルトラップ、ドレンホースヒータ(15W)、ドレン排水ホース、ホースバンド	
外形寸法 <高さ×幅×奥行>			mm	336×650×316	336×810×316
荷造質量			kg	18	22
製品質量			kg	13	16
騒音 <注3>			dB(A)	45 / 49	47 / 50

注1.冷却能力(負荷となる送風機の入力を含む)の条件は次のとおりです。
過熱度 4K、無着霜状態
TDはユニットクーラ入口空気温度と蒸発温度の差を示します。(TD=ユニットクーラ入口空気温度−蒸発温度)

2.配管寸法欄
記号F:フレア接続,
記号S:ロウ付接続

3.騒音値の測定条件は次のとおりです。
測定場所:無響音室相当でユニット前面中心より45°下方向に距離1m

4.製品仕様は改良等のため、予告なしに変更する場合があります。

5.運転電流は各相の最大値を示します。

項目			単位	UCR-N2VHB (-BKN)	UCR-N3VHB (-BKN)	UCR-N4VHB (-BKN)
取付方法				天井吊下げ	天井吊下げ	天井吊下げ
外装ケース				アルミニウム(表面一部エンボス加工)		
使用温度			℃	−35〜−5	−35〜−5	−35〜−5
冷媒				R410A(現地チャージ)	R410A(現地チャージ)	R410A(現地チャージ)
電源				三相 200V 50/60Hz (送風機:三相)	三相 200V 50/60Hz (送風機:三相)	三相 200V 50/60Hz (送風機:三相)
冷却能力 <注1>		TD7K	kW	1.33 / 1.35	1.78 / 1.82	2.59 / 2.73
		TD10K	kW	1.91 / 1.94	2.55 / 2.60	3.70 / 3.90
		TD13K	kW	2.48 / 2.52	3.31 / 3.38	4.81 / 5.07
冷却器		外表面伝熱面積	m²	4.6	7.1	10.5
		フィンピッチ	mm	6.35	6.35	6.35
		内容積	L	1.3	2.2	3.7
送風機		電動機出力	kW	0.06×1	0.06×1	0.06×2
		入力	W	90 / 110	90 / 110	180 / 220
		ファン径	mm	φ320×1	φ320×1	φ320×2
風量			m³/min	25 / 28	25 / 28	54 / 62
冷風到達距離(0.5m/s)			m	9.0 / 10.0	9.0 / 10.0	11.0 / 12.0
電気特性	運転	消費電力	kW	0.090 / 0.110	0.090 / 0.110	0.180 / 0.220
		運転電流	A	0.350 / 0.370	0.350 / 0.370	0.690 / 0.730
	霜取	消費電力	kW	1.71 / 1.71	1.71 / 1.71	3.15 / 3.15
		運転電流	A	6.50 / 6.50	6.50 / 6.50	11.8 / 11.8
霜取方式				ヒータ	ヒータ	ヒータ
ヒータ容量		冷却器	kW	1.18	1.18	2.15
		ドレンパン	kW	0.28	0.28	0.50
		ファンガード	kW	0.25	0.25	0.50
		端子台	W	7	7	7
		液管	W	−	−	−
配管寸法 <注2>		冷却器入口	mm	φ9.52S	φ9.52S	φ9.52S
		冷却器出口	mm	φ19.05S	φ19.05S	φ22.22S
		外部均圧管	mm	φ6.35S	φ6.35S	φ6.35S
		排水管	mm	φ34(R1ねじ加工)	φ34(R1ねじ加工)	φ34(R1ねじ加工)
内蔵品	電磁弁			SRE-ES20GMD	SRE-ES20GMD	SRE-ES30GMD
	膨張弁					
付属部品				オイルトラップ、ドレンホースヒータ(25W)、ドレン排水ホース、ホースバンド		
外形寸法 <高さ×幅×奥行>			mm	458×643×500	458×643×500	463×1123×500
荷造質量			kg	24	26	39
製品質量			kg	19	21	33
騒音 <注3>			dB(A)	52 / 55	52 / 55	55 / 58

注1.冷却能力(負荷となる送風機の入力を含む)の条件は次のとおりです。
過熱度 4K、無着霜状態
TDはユニットクーラ入口空気温度と蒸発温度の差を示します。(TD=ユニットクーラ入口空気温度−蒸発温度)

2.配管寸法欄
記号F:フレア接続,
記号S:ロウ付接続

3.騒音値の測定条件は次のとおりです。
測定場所:無響音室相当でユニット前面中心より距離 1m、下方向 1m

4.製品仕様は改良等のため、予告なしに変更する場合があります。

5.運転電流は各相の最大値を示します。

項目		単位	UCR-N5VHB (-BKN)	UCR-N6VHB (-BKN)	UCR-N8VHB (-BKN)
取付方法			天井吊下げ	天井吊下げ	天井吊下げ
外装ケース			アルミニウム(表面一部エンボス加工)		
使用温度		℃	−35〜−5	−35〜−5	−35〜−5
冷媒			R410A(現地チャージ)	R410A(現地チャージ)	R410A(現地チャージ)
電源			三相 200V 50/60Hz (送風機:三相)	三相 200V 50/60Hz (送風機:三相)	三相 200V 50/60Hz (送風機:三相)
冷却能力 <注1>	TD7K	kW	3.15 / 3.36	4.20 / 4.50	5.00 / 5.50
	TD10K	kW	4.50 / 4.80	5.90 / 6.40	7.20 / 7.80
	TD13K	kW	5.85 / 6.24	7.70 / 8.30	9.40 / 10.1
冷却器	外表面伝熱面積	m²	15.7	15.7	17.7
	フィンピッチ	mm	6.35	6.35	6.35
	内容積	L	3.7	4.6	5.2
送風機	電動機出力	kW	0.06×2	0.06×2	0.2×2
	入力	W	180 / 220	180 / 220	390 / 530
	ファン径	mm	φ320×2	φ320×2	φ400×2
風量		m³/min	54 / 62	54 / 62	92 / 104
冷風到達距離(0.5m/s)		m	11.0 / 12.0	11.0 / 12.0	13.0 / 15.0
電気特性 運転	消費電力	kW	0.180 / 0.220	0.180 / 0.220	0.390 / 0.530
	運転電流	A	0.690 / 0.730	0.690 / 0.730	1.90 / 2.20
電気特性 霜取	消費電力	kW	3.40 / 3.40	3.60 / 3.60	3.90 / 3.90
	運転電流	A	12.8 / 12.8	13.7 / 13.7	12.1 / 12.1
霜取方式			ヒータ	ヒータ	ヒータ
ヒータ容量	冷却器	kW	2.40	2.60	2.80
	ドレンパン	kW	0.50	0.50	0.50
	ファンガード	kW	0.50	0.50	0.60
	端子台	W	7	7	7
	液管	W	−	−	−
配管寸法 <注2>	冷却器入口	mm	φ9.52S	φ9.52S	φ9.52S
	冷却器出口	mm	φ22.22S	φ22.22S	φ22.22S
	外部均圧管	mm	φ6.35S	φ6.35S	φ6.35S
	排水管	mm	φ34(R1ねじ加工)	φ34(R1ねじ加工)	φ34(R1ねじ加工)
内蔵品	電磁弁		SRE-ES30GMD	SRE-ES30GMD	SRE-ES40GMD
	膨張弁				
付属部品			オイルトラップ、ドレンホースヒータ(25W)、ドレン排水ホース、ホースバンド		
外形寸法 <高さ×幅×奥行>		mm	463×1123×500	463×1123×500	528×1123×469
荷造質量		kg	40	44	52
製品質量		kg	34	38	45
騒音 <注3>		dB(A)	55 / 58	55 / 58	62.5 / 66.5

注1.冷却能力(負荷となる送風機の入力を含む)の条件は次のとおりです。
過熱度 4K、無着霜状態
TDはユニットクーラ入口空気温度と蒸発温度の差を示します。(TD=ユニットクーラ入口空気温度−蒸発温度)
2.配管寸法欄
記号F:フレア接続,
記号S:ロウ付接続
3.騒音値の測定条件は次のとおりです。
測定場所:無響音室相当でユニット前面中心より距離 1m、下方向 1m
4.製品仕様は改良等のため、予告なしに変更する場合があります。
5.運転電流は各相の最大値を示します。

項目		単位	UCR-N10VHB (-BKN)	UCR-N15VHB (-BKN)	UCR-N20VHB (-BKN)
取付方法			天井吊下げ	天井吊下げ	天井吊下げ
外装ケース			アルミニウム(表面一部エンボス加工)		
使用温度		℃	−35〜−5	−35〜−5	−35〜−5
冷媒			R410A(現地チャージ)	R410A(現地チャージ)	R410A(現地チャージ)
電源			三相 200V 50/60Hz (送風機:三相)	三相 200V 50/60Hz (送風機:三相)	三相 200V 50/60Hz (送風機:三相)
冷却能力 <注1>	TD7K	kW	7.20 / 7.70	8.40 / 9.00	11.5 / 12.2
	TD10K	kW	10.2 / 10.9	12.0 / 12.8	16.4 / 17.4
	TD13K	kW	13.3 / 14.2	15.6 / 16.6	21.3 / 22.7
冷却器	外表面伝熱面積	m²	29.6	35.5	45.4
	フィンピッチ	mm	6.35	6.35	6.35
	内容積	L	9.0	11.8	15.8
送風機	電動機出力	kW	0.2×2	0.2×3	0.2×4
	入力	W	390 / 530	590 / 800	780 / 1060
	ファン径	mm	φ400×2	φ400×3	φ400×4
風量		m³/min	118 / 132	175 / 196	241 / 268
冷風到達距離(0.5m/s)		m	17.0 / 19.0	17.0 / 19.0	17.0 / 19.0
電気特性 運転	消費電力	kW	0.390 / 0.530	0.590 / 0.800	0.780 / 1.06
	運転電流	A	1.90 / 2.20	3.00 / 4.00	4.00 / 5.40
電気特性 霜取	消費電力	kW	5.80 / 5.80	7.05 / 7.05	9.05 / 9.05
	運転電流	A	19.5 / 19.5	23.4 / 23.4	28.6 / 28.6
霜取方式			ヒータ	ヒータ	ヒータ
ヒータ容量	冷却器	kW	4.50	5.25	6.85
	ドレンパン	kW	0.70	0.90	1.00
	ファンガード	kW	0.60	0.90	1.20
	端子台	W	7	7	7
	液管	W	21	21	21
配管寸法 <注2>	冷却器入口	mm	φ12.7S	φ15.88S	φ15.88S
	冷却器出口	mm	φ28.58S	φ34.92S	φ38.1S
	外部均圧管	mm	φ6.35S	φ6.35S	φ6.35S
	排水管	mm	φ34(R1ねじ加工)	φ34(R1ねじ加工)	φ34(R1ねじ加工)
内蔵品	電磁弁		SRE-ES40GMD	SRE-ES40GMD	SRE-ES60GMD
	膨張弁				
付属部品			オイルトラップ、ドレンホースヒータ(25W)、ドレン排水ホース、ホースバンド		
外形寸法 <高さ×幅×奥行>		mm	520×1723×469	549×1923×500	559×2523×469
荷造質量		kg	74	94	129
製品質量		kg	65	79	100
騒音 <注3>		dB(A)	60.5 / 65	61.5 / 65	62.5 / 66

注1.冷却能力(負荷となる送風機の入力を含む)の条件は次のとおりです。
過熱度 4K、無着霜状態
TDはユニットクーラ入口空気温度と蒸発温度の差を示します。(TD=ユニットクーラ入口空気温度−蒸発温度)
2.配管寸法欄
記号F:フレア接続,
記号S:ロウ付接続
3.騒音値の測定条件は次のとおりです。
測定場所:無響音室相当でユニット前面中心より距離 1m、下方向 1m
4.製品仕様は改良等のため、予告なしに変更する場合があります。
5.運転電流は各相の最大値を示します。

項目			単位	UCR-A8VHA (-BKN)	UCR-A10VHA (-BKN)	UCR-A15VHA (-BKN)	UCR-A20VHA (-BKN)
取付方法				天井吊下げ	天井吊下げ	天井吊下げ	天井吊下げ
外装ケース				アルミニウム(表面一部エンボス加工)			
使用温度			℃	−35〜−5	−35〜−5	−35〜−5	−35〜−5
冷媒				R404A/R410A (現地チャージ)	R404A/R410A (現地チャージ)	R404A/R410A (現地チャージ)	R404A/R410A (現地チャージ)
電源				三相 200V 50Hz/60Hz(送風機:三相)			
冷却能力 <注1>	TD7K		kW	5.00 / 5.50	7.20 / 7.70	8.40 / 9.00	11.5 / 12.2
	TD10K		kW	7.20 / 7.80	10.2 / 10.9	12.0 / 12.8	16.4 / 17.4
	TD13K		kW	9.40 / 10.1	13.3 / 14.2	15.6 / 16.6	21.3 / 22.7
冷却器	外表面伝熱面積		m²	17.7	29.6	35.5	45.4
	フィンピッチ		mm	6.35	6.35	6.35	6.35
	内容積		L	5.2	9.0	11.8	15.8
送風機	電動機出力		kW	0.2×2	0.2×2	0.2×3	0.2×4
	入力		W	390 / 530	390 / 530	590 / 800	780 / 1060
	ファン径		mm	φ400×2	φ400×2	φ400×3	φ400×4
風量			m³/min	92.0 / 104	118 / 132	175 / 196	241 / 268
冷風到達距離(0.5m/s)			m	13.0 / 15.0	17.0 / 19.0	17.0 / 19.0	17.0 / 19.0
電気特性	運転	消費電力	kW	0.390 / 0.530	0.390 / 0.530	0.590 / 0.800	0.780 / 1.06
		運転電流	A	1.90 / 2.20	1.90 / 2.20	3.00 / 4.00	4.00 / 5.40
	霜取	消費電力	kW	3.90 / 3.90	5.80 / 5.80	7.05 / 7.05	9.05 / 9.05
		運転電流	A	12.1 / 12.1	19.5 / 19.5	23.4 / 23.4	28.6 / 28.6
霜取方式				ヒータ	ヒータ	ヒータ	ヒータ
ヒータ容量	冷却器		kW	2.80	4.50	5.25	6.85
	ドレンパン		kW	0.50	0.70	0.90	1.00
	ファンカバー		kW	0.60	0.60	0.90	1.20
	端子台		W	7	7	7	7
	液管		W	−	−	−	−
配管寸法 <注2>	冷却器入口		mm	φ12.7S	φ12.7S	φ12.7S	φ12.7S
	冷却器出口		mm	φ22.22S	φ28.58S	φ34.92S	φ38.1S
	外部均圧管		mm	φ6.35S	φ6.35S	φ6.35S	φ6.35S
	排水管		mm	φ34(R1ねじ加工)	φ34(R1ねじ加工)	φ34(R1ねじ加工)	φ34(R1ねじ加工)
内蔵品	電磁弁			現地手配	現地手配	現地手配	現地手配
	膨張弁			現地手配	現地手配	現地手配	現地手配
付属部品				オイルトラップ、ドレンホースヒータ(25W)、ドレン排水ホース、ホースバンド			
外形寸法 <高さ×幅×奥行>			mm	528×1123×469	520×1723×469	549×1923×500	559×2523×469
荷造質量			kg	51	73	93	129
製品質量			kg	44	64	78	99
騒音 <注3>			dB(A)	62.5 / 66.5	60.5 / 65	61.5 / 65	62.5 / 66

注1.冷却能力(負荷となる送風機の入力を含む)の条件は次のとおりです。
冷媒R410A、過熱度 4K、無着霜状態
TDはユニットクーラ入口空気温度と蒸発温度の差を示します。(TD=ユニットクーラ入口空気温度−蒸発温度)

2.配管寸法欄
記号F:フレア接続,
記号S:ロウ付接続

3.騒音値の測定条件は次のとおりです。
測定場所:無響音室相当でユニット前面中心より距離 1m、下方向 1m

4.製品仕様は改良等のため、予告なしに変更する場合があります。

5.運転電流は各相の最大値を示します。

縦形大形タイプ：UCR-N・BHA 形

項目			単位	UCR-N15BHA (-BKN)	UCR-N20BHA (-BBN)	UCR-N25BHA (-BBN)
取付方法				天井吊下げ	天井吊下げ	天井吊下げ
外装ケース				アルミニウム(表面一部エンボス加工)		
使用温度			℃	−35〜−5	−35〜−5	−35〜−5
冷媒				R410A(現地チャージ)	R410A(現地チャージ)	R410A(現地チャージ)
電源				三相 200V 50/60Hz(送風機:単相)	三相 200V 50/60Hz(送風機:三相)	三相 200V 50/60Hz(送風機:三相)
冷却能力 <注1>	TD7K		kW	9.20 / 9.90	13.2 / 13.8	17.9 / 18.6
	TD10K		kW	13.2 / 14.2	18.9 / 19.8	25.6 / 26.7
	TD13K		kW	17.1 / 18.4	24.5 / 25.7	33.2 / 34.7
冷却器	外表面伝熱面積		m²	45.6	98.3	98.3
	フィンピッチ		mm	8.0	8.0	8.0
	内容積		L	16.7	31.6	46.8
送風機	電動機出力		kW	0.2×4	0.6×4	0.6×4
	入力		W	780 / 1060	2100 / 2960	2100 / 2960
	ファン径		mm	φ400×4	φ490×4	φ490×4
風量			m³/min	180 / 200	470 / 500	470 / 500
冷風到達距離(0.5m/s)			m	11.0 / 12.0	23.0 / 24.0	23.0 / 24.0
電気特性	運転	消費電力	kW	0.78 / 1.06	2.10 / 2.96	2.10 / 2.96
		運転電流	A	4.00 / 5.40	7.52 / 9.68	7.52 / 9.68
	霜取	消費電力	kW	10.5	14.9	14.9
		運転電流	A	32.8	43.3	43.3
霜取方式				ヒータ	ヒータ	ヒータ
ヒータ容量	冷却器		kW	7.10	12.14	12.14
	ドレンパン		kW	1.35	2.00	2.00
	ファンカバー		kW	1.50	−	−
	ダンパ		kW	0.58	0.80	0.80
	端子台		W	17	17	17
	液管		W	−	−	−
配管寸法 <注2>	冷却器入口<注3>		mm	φ12.7S	φ19.05S	φ19.05S
	冷却器出口<注4>		mm	φ34.92S	φ38.1S	φ41.28S
	外部均圧管		mm	φ6.35S	φ6.35F	φ6.35F
	排水管		mm	φ34(R1ねじ加工)	φ34(R1ねじ加工)	φ34(R1ねじ加工)
付属	電磁弁			AUS-GY3MD-1	AUS-GY3MD-1	AUS-GY3MD-1
	膨張弁			WCX-5234DVC	JAE-E80GMD	JAE-E100GMD
付属部品				オイルトラップ、ドレン排水ホース、ホースバンド、ドレンホースヒータ(25W)、電磁弁固定板、ストレーナ、継手<注4>	オイルトラップ、ドレン排水ホース、ホースバンド、ドレンホースヒータ(25W)、電磁弁固定板、ストレーナ、感温筒バンド/ホルダ	
外形寸法 <高さ×幅×奥行>			mm	694×2390×888	803×3028×994	803×3028×994
荷造質量			kg	175	304	328
製品質量			kg	146	248	272
騒音 <注5>			dB(A)	63 / 66	68 / 70	68 / 70

注1.冷却能力(負荷となる送風機の入力を含む)の条件は次のとおりです。
過熱度 4K、無着霜状態
TDはユニットクーラ入口空気温度と蒸発温度の差を示します。(TD=ユニットクーラ入口空気温度−蒸発温度)

2.配管寸法欄
記号F:フレア接続,
記号S:ロウ付接続

3.冷却器入口配管寸法は付属の膨張弁出口径に合わせております。
冷凍機との接続配管寸法は冷凍機出口配管寸法に合わせてください。

4.冷却器出口配管寸法は、付属継手を使用して変更してください。(UCR-N15BHA(-BKN)のみ)

5.騒音値の測定条件は次のとおりです。
測定場所:無響音室でユニット前面中心より45°下方向に距離 1m

6.製品仕様は改良等のため、予告なしに変更する場合があります。

7.運転電流は各相の最大値を示します。

〈2〉外形寸法図

冷蔵仕様

薄形タイプ

● UCH-N08TNB

● UCL-N08THB

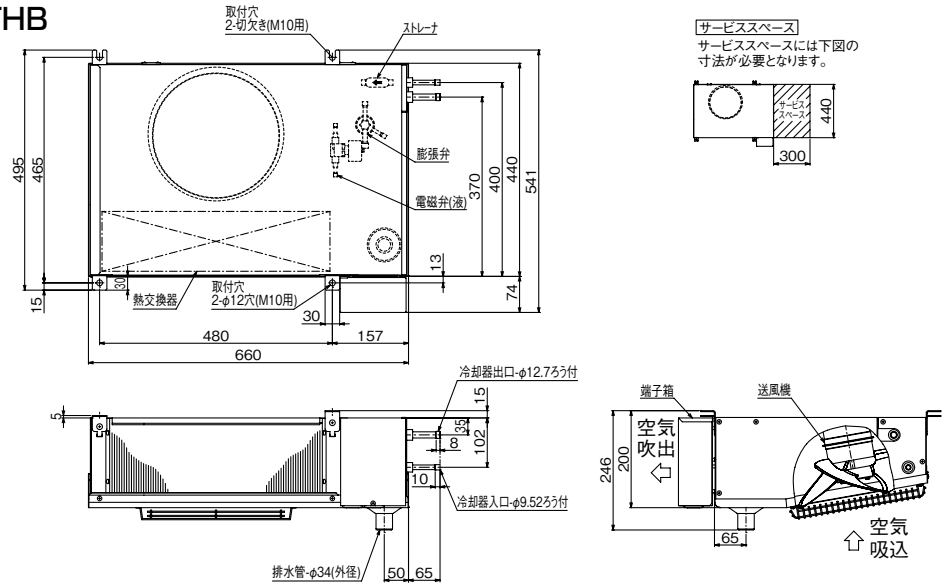

● UCH-N1TNB

● UCL-N1THB

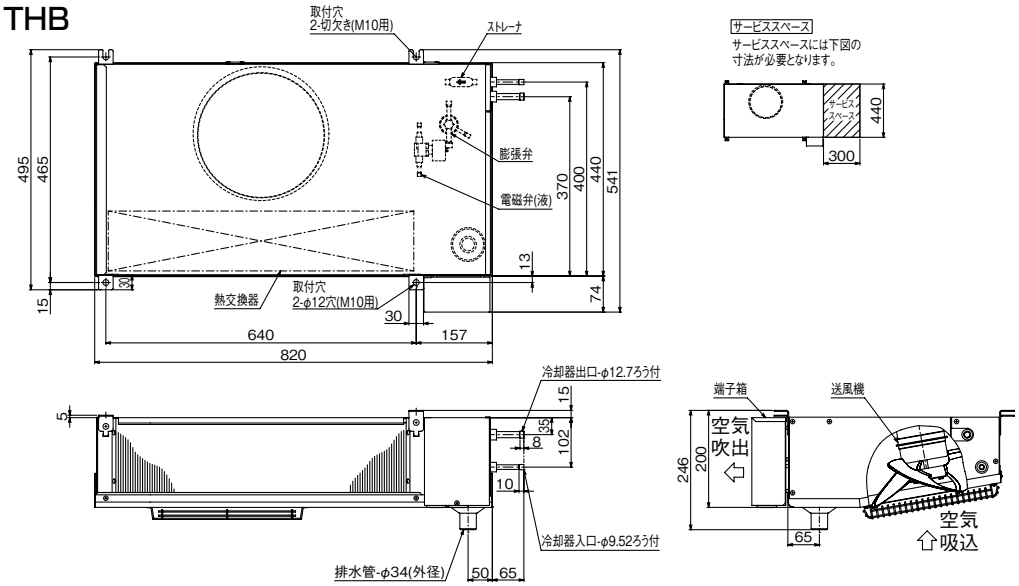

● UCH-N1.6TNB

● UCL-N1.6THB

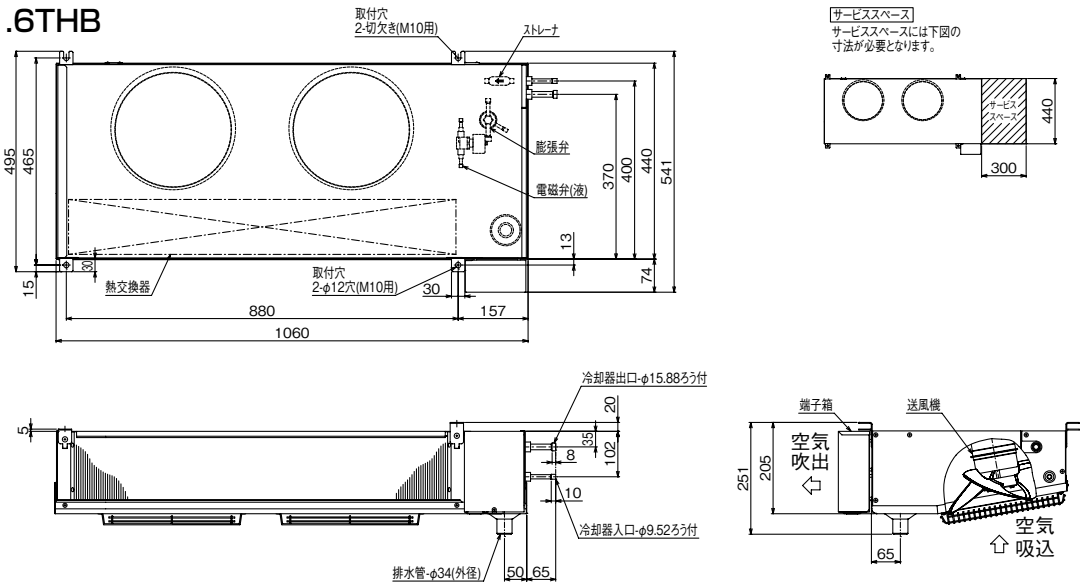

● UCH-N2TNB
● UCL-N2THB

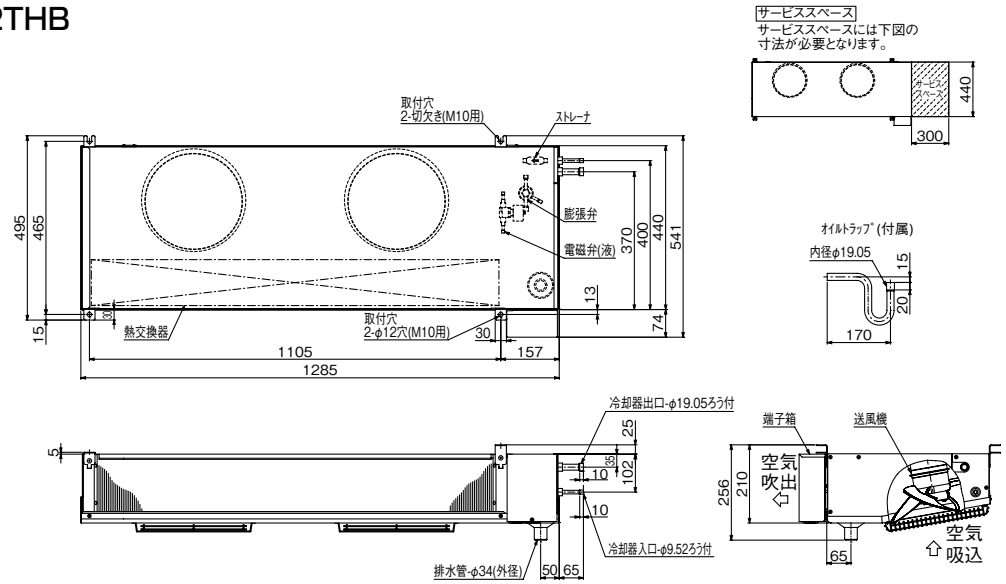

縦形タイプ

● UCH-N3VNB（-SUS-BKN）
● UCL-N3VHB（-SUS-BKN）

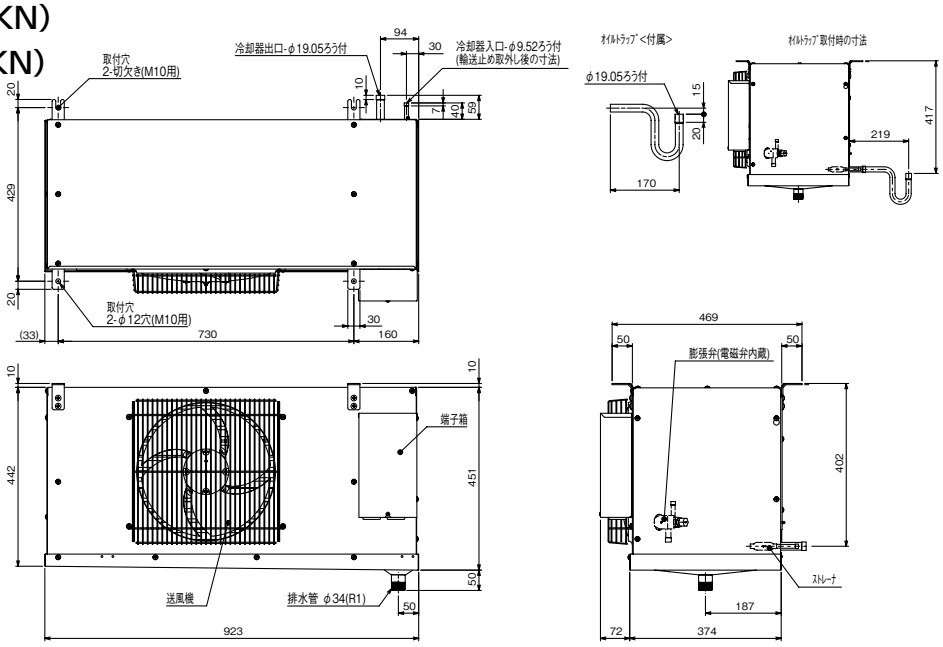

● UCH-N4VNB（-SUS-BKN）
● UCL-N4VHB（-SUS-BKN）

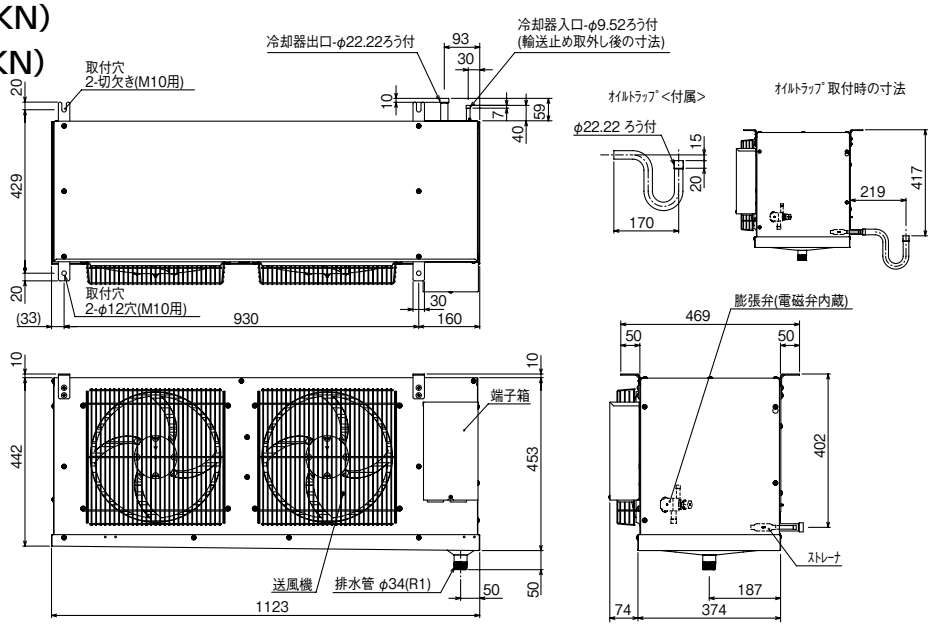

● UCH-N5VNB（-SUS-BKN）
● UCL-N5VHB（-SUS-BKN）

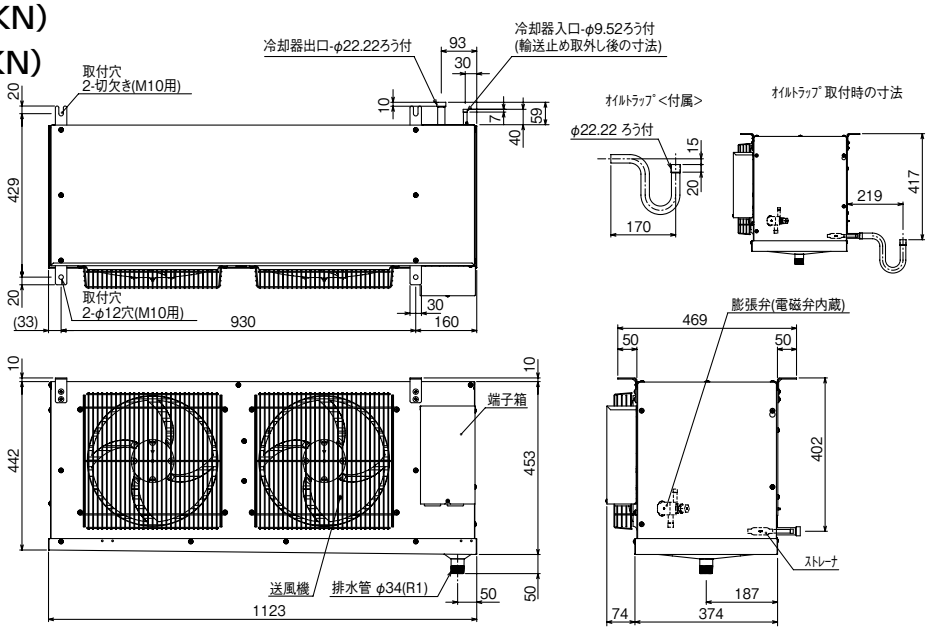

● UCH-N6VNB（-SUS-BKN）
● UCL-N6VHB（-SUS-BKN）

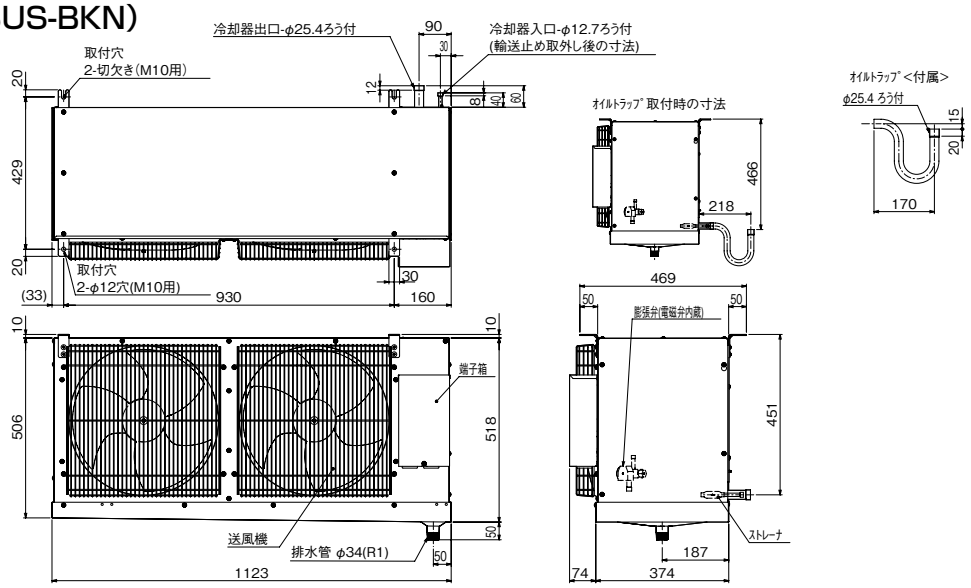

● UCH-A6VNA（-SUS-BKN）
● UCL-A6VHA（-SUS-BKN）

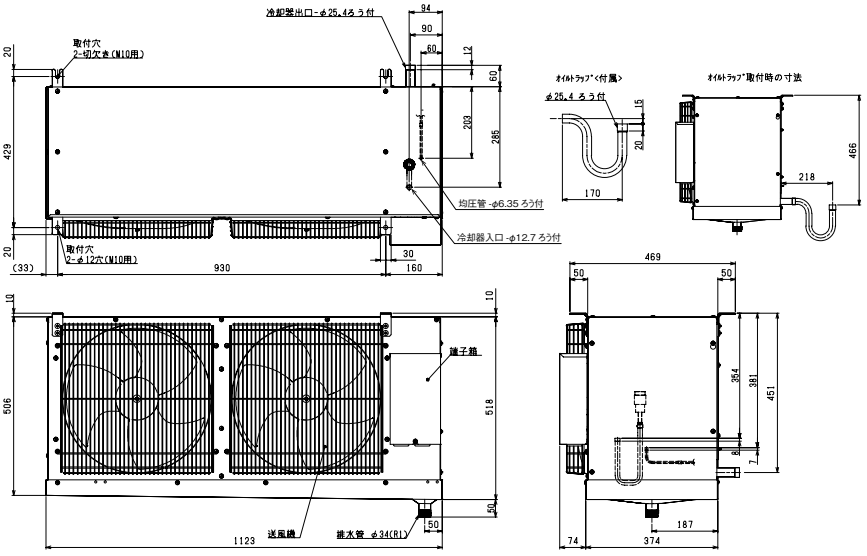

● UCH-N8VNB (-SUS-BKN)
● UCL-N8VHB (-SUS-BKN)

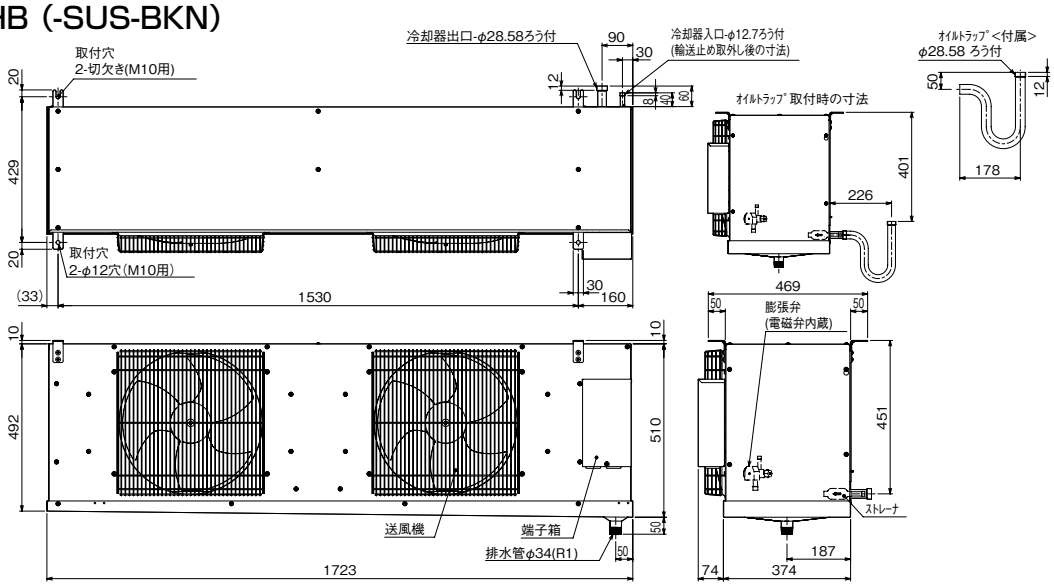

● UCH-A8VNA (-SUS-BKN)
● UCL-A8VHA (-SUS-BKN)

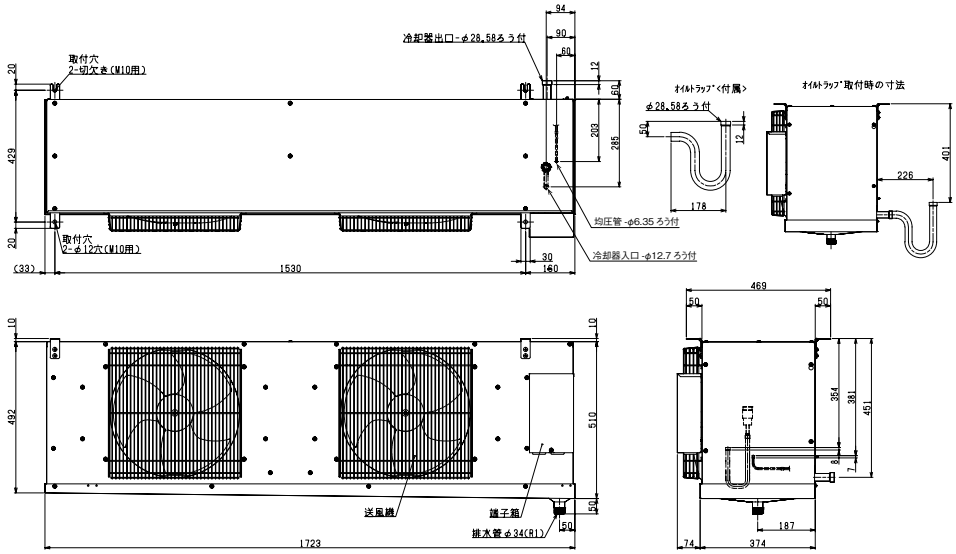

● UCH-N10VNB (-SUS-BKN)
● UCL-N10VHB (-SUS-BKN)

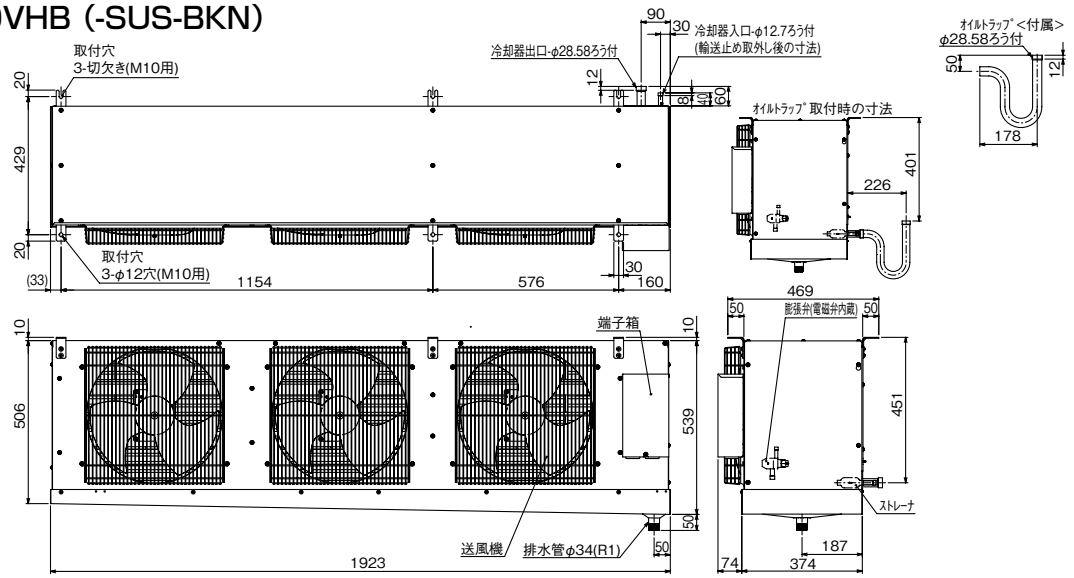

● UCH-A10VNA (-SUS-BKN)
● UCL-A10VHA (-SUS-BKN)

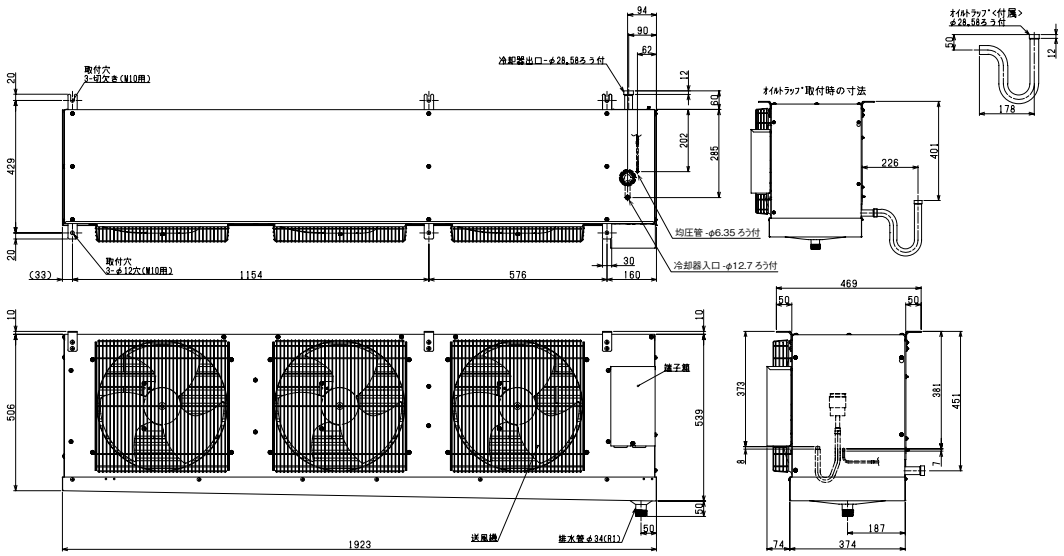

● UCH-N15VNB (-SUS-BKN)
● UCL-N15VHB (-SUS-BKN)

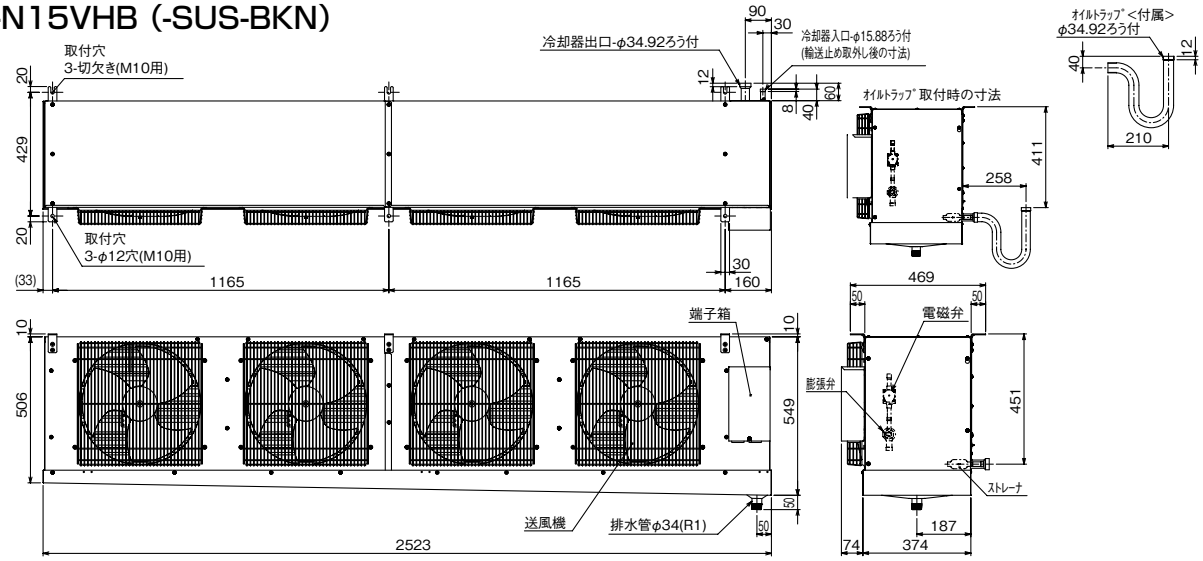

● UCH-A15VNA (-SUS-BKN)
● UCL-A15VHA (-SUS-BKN)

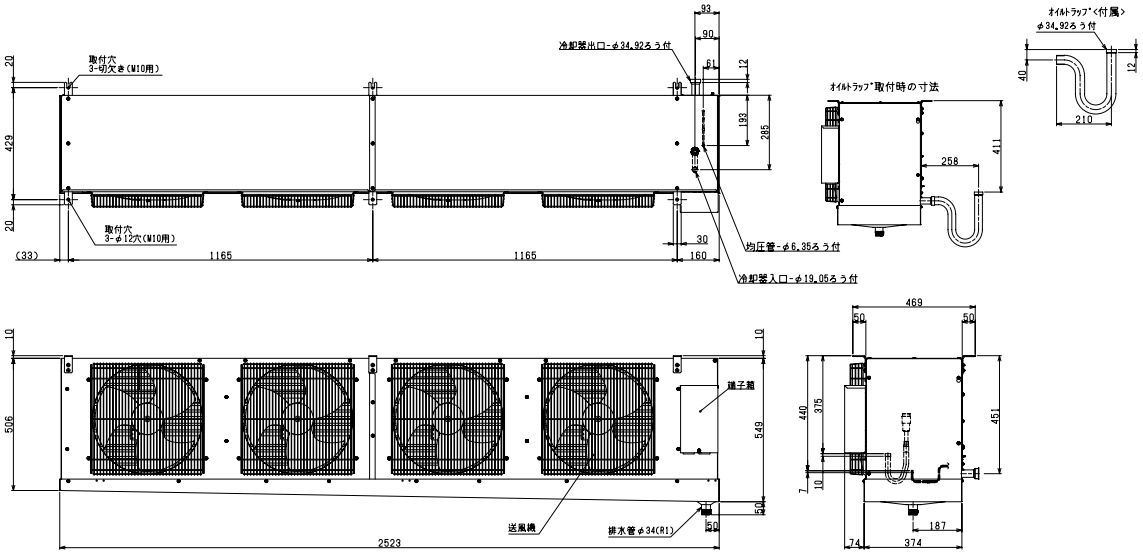

縦形大形タイプ

● UCH-N10BNA

● UCL-N10BHA

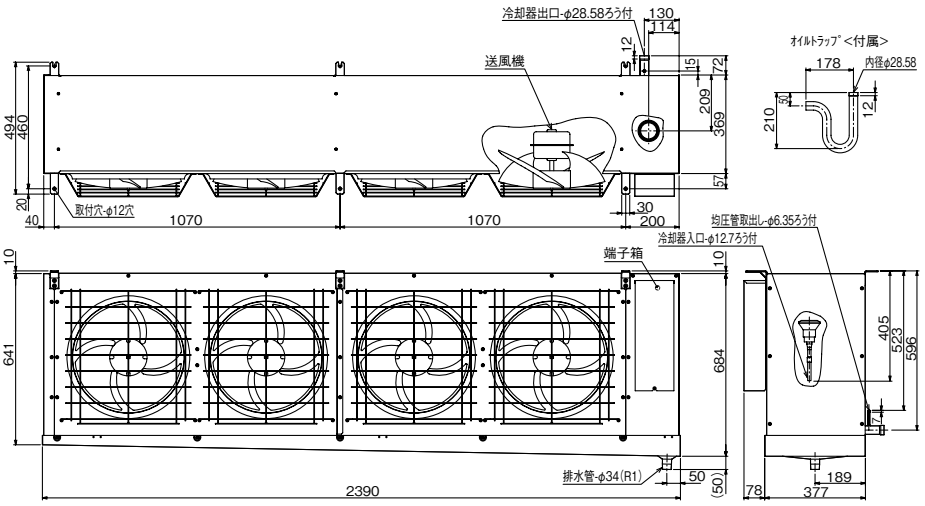

● UCH-N15BNA

● UCL-N15BHA

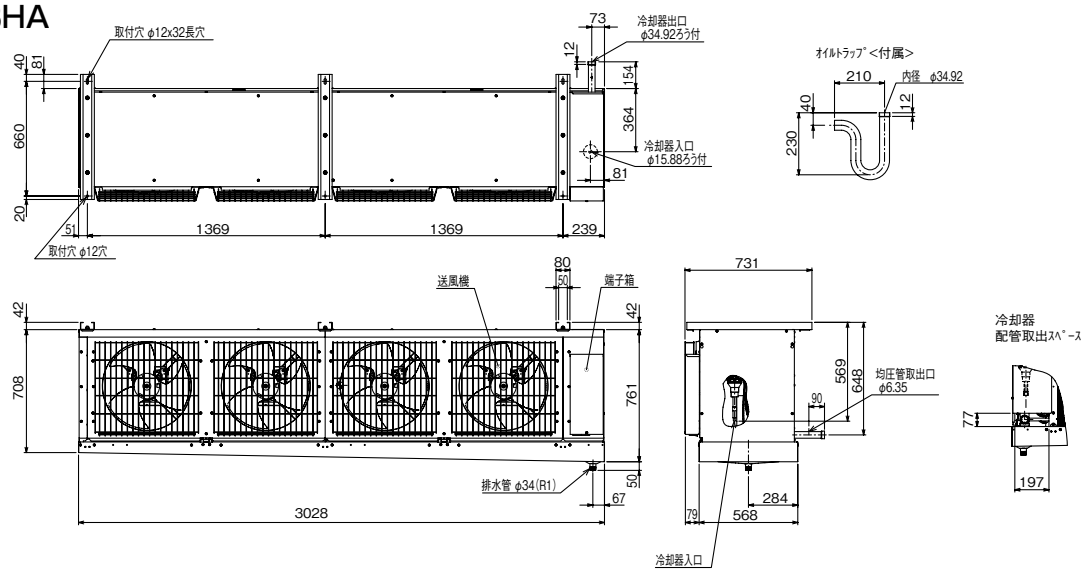

● UCH-N20BNA

● UCL-N20BHA

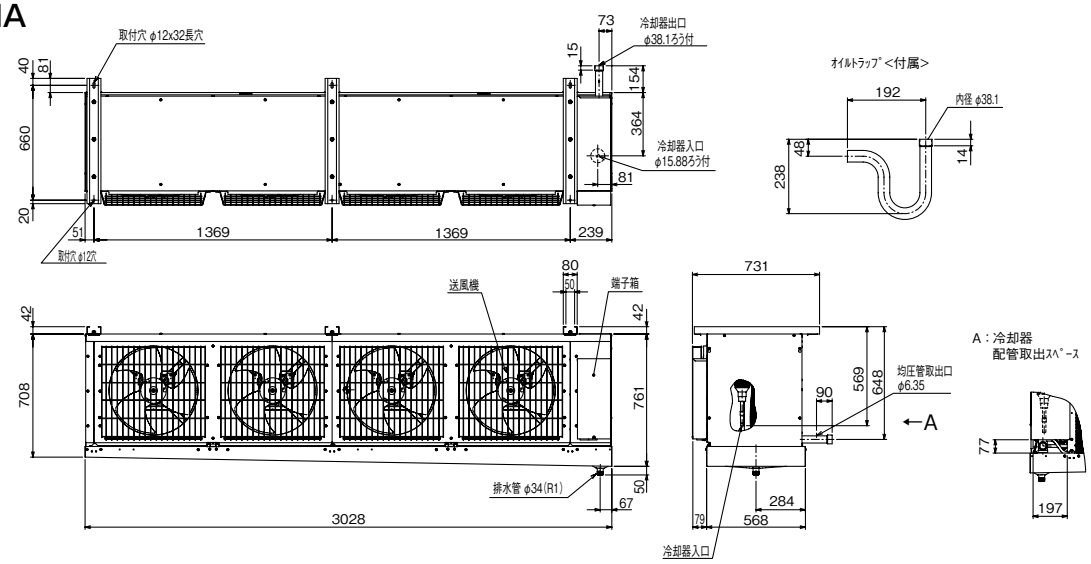

センター形タイプ

● UCH-N2DNB

● UCL-N2DHB

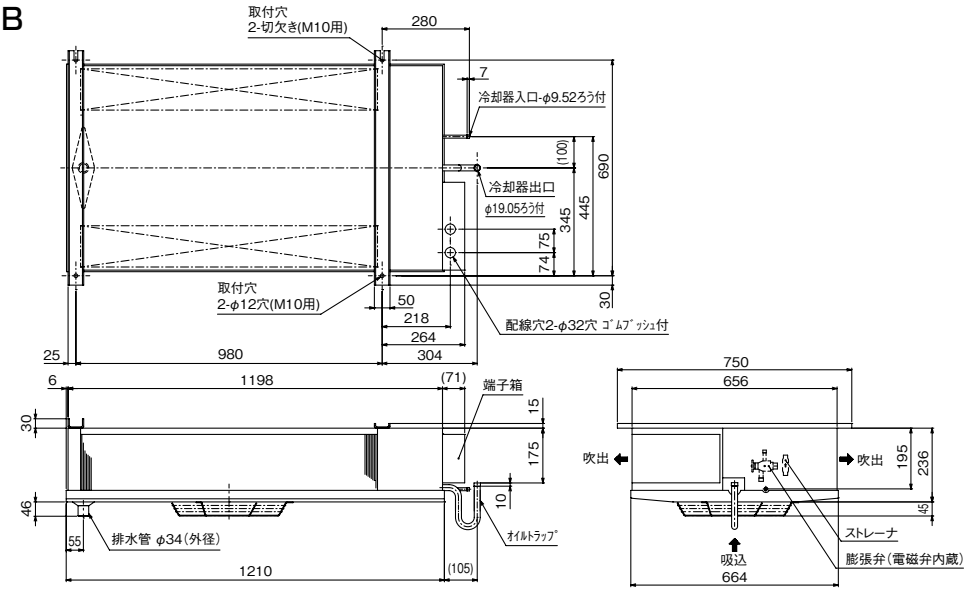

● UCH-N3DNB

● UCL-N3DHB

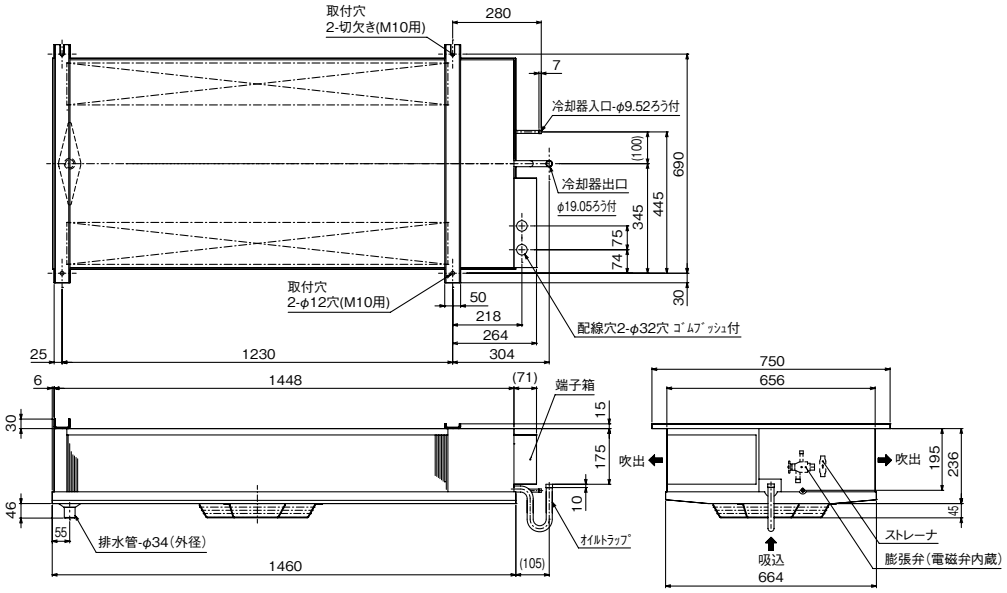

● UCH-N4DNB

● UCL-N4DHB

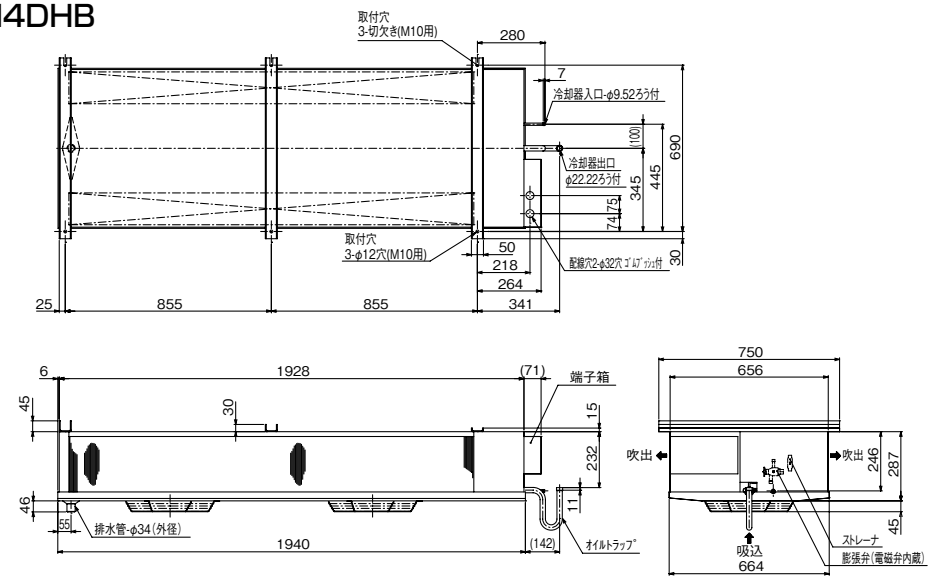

● UCH-N5DNB

● UCL-N5DHB

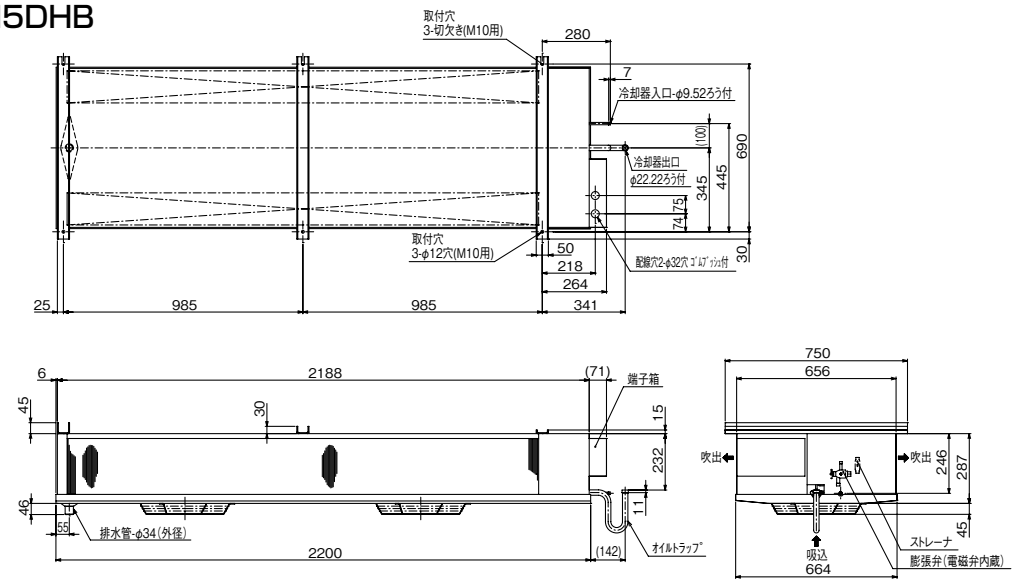

● UCH-N6DNB

● UCL-N6DHB

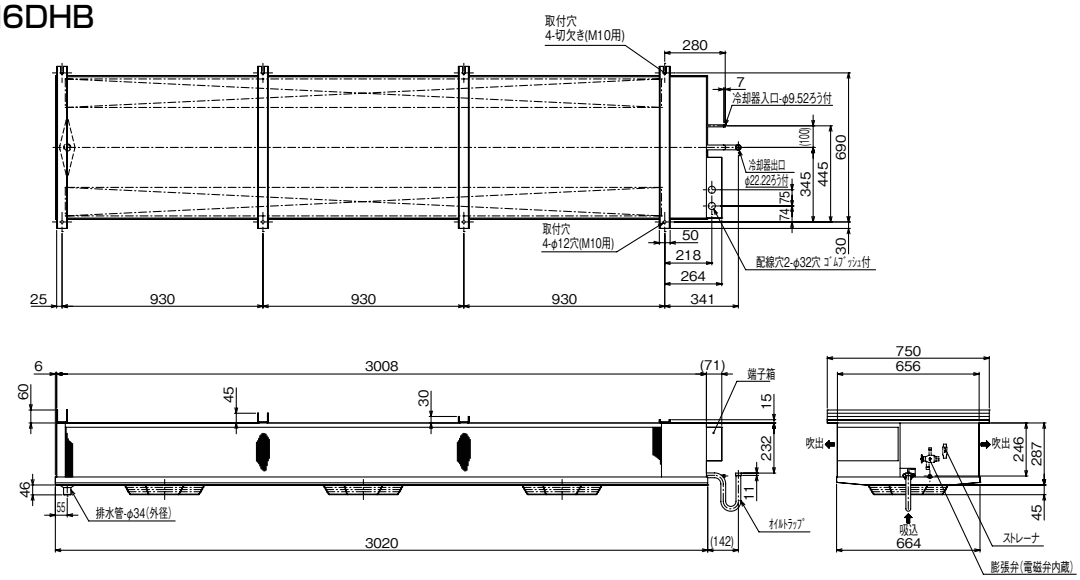

作業場向薄形タイプ

● UCH-N4SNA

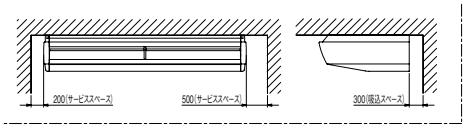

注1. 吊りボルトが長くなり本体が振れる可能性がある場合は下記にご注意ください。
a) 吊りボルトは耐震など必要に応じ、振れ止め用耐震支持部材にて補強を行ってください。
b) 吊りボルトおよび振れ止め用耐震支持部材はM10を使用してください。(現地御手配)
2. 製品の仕様は改良のため、予告なく変更する場合があります。

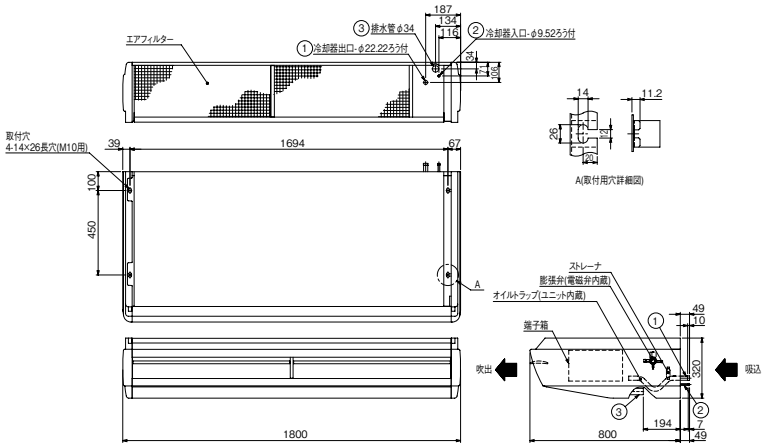

● UCH-N5SNA

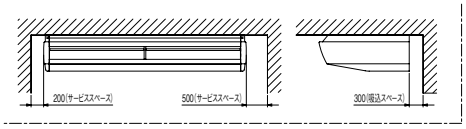

注1. 吊りボルトが長くなり本体が振れる可能性がある場合は下記にご注意ください。
a) 吊りボルトは耐震など必要に応じ、振れ止め用耐震支持部材にて補強を行ってください。
b) 吊りボルトおよび振れ止め用耐震支持部材はM10を使用してください。(現地御手配)
2. 製品の仕様は改良のため、予告なく変更する場合があります。

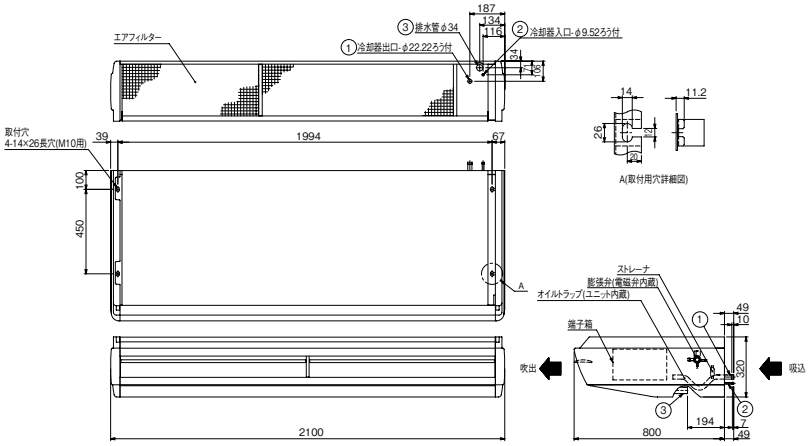

ソックダクトタイプ

● UCH-N6CNA

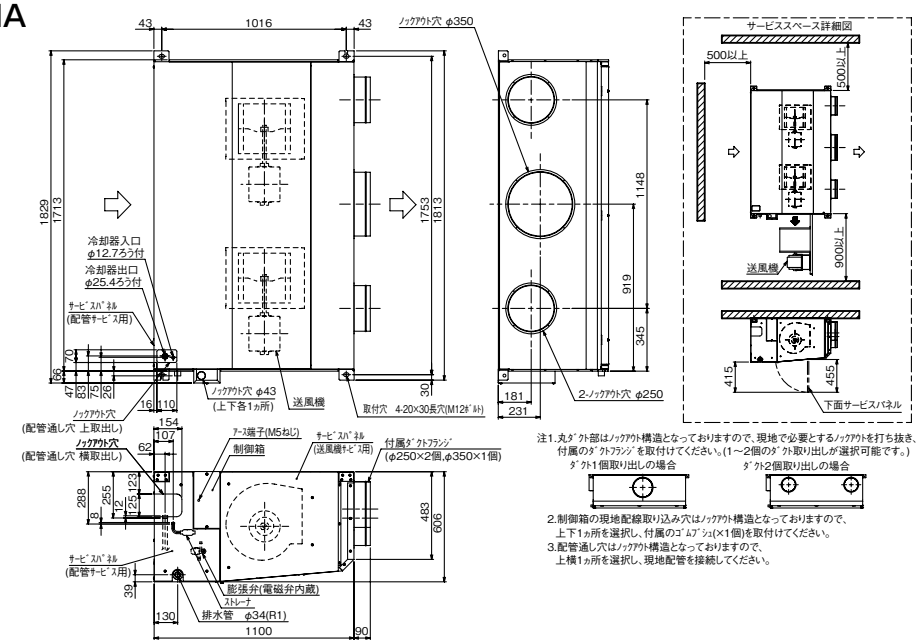

注1.丸ﾀﾞｸﾄ部はﾉｯｸｱｳﾄ構造となっておりますので、現地で必要とするﾉｯｸｱｳﾄを打ち抜き、
付属のﾀﾞｸﾄﾌﾗﾝｼﾞを取付けてください。(1～2個のﾀﾞｸﾄ取り出しが選択可能です。)

2.制御箱の現地配線取り込み穴はﾉｯｸｱｳﾄ構造となっておりますので、
上下1ヵ所を選択し、付属のｺﾞﾑﾌﾞｼｮ(×1個)を取付けてください。
3.配管通し穴はﾉｯｸｱｳﾄ構造となっておりますので、
上横1ヵ所を選択し、現地配管を接続してください。

● UCH-N8CNA

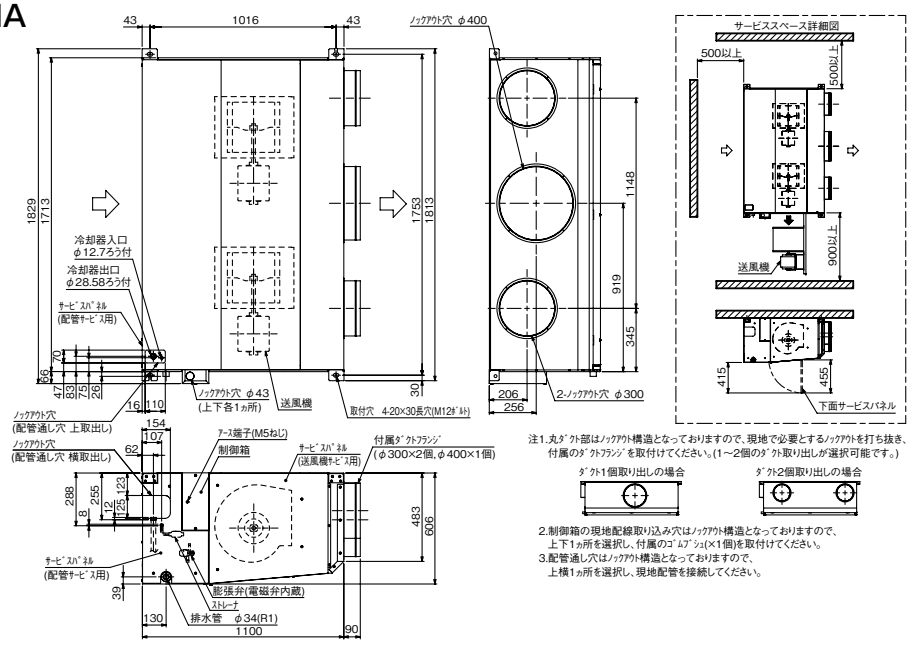

注1.丸ﾀﾞｸﾄ部はﾉｯｸｱｳﾄ構造となっておりますので、現地で必要とするﾉｯｸｱｳﾄを打ち抜き、
付属のﾀﾞｸﾄﾌﾗﾝｼﾞを取付けてください。(1～2個のﾀﾞｸﾄ取り出しが選択可能です。)

2.制御箱の現地配線取り込み穴はﾉｯｸｱｳﾄ構造となっておりますので、
上下1ヵ所を選択し、付属のｺﾞﾑﾌﾞｼｮ(×1個)を取付けてください。
3.配管通し穴はﾉｯｸｱｳﾄ構造となっておりますので、
上横1ヵ所を選択し、現地配管を接続してください。

ソックダクトタイプ

● UCH-N6CNA-LT-SUS-BKN

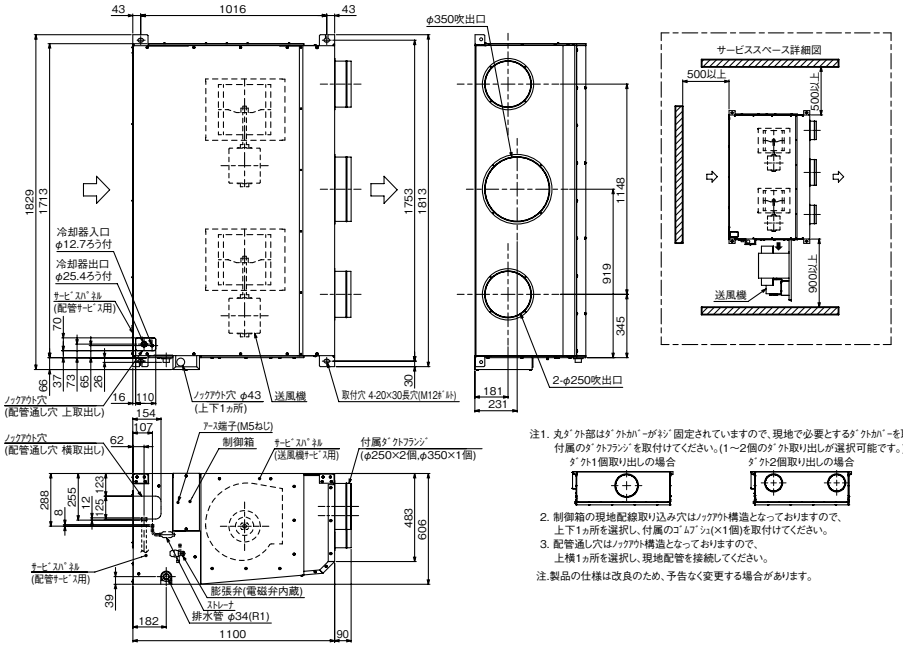

注1. 丸ﾀﾞｸﾄ部はﾀﾞｸﾄｶﾊﾞｰがﾈｼﾞ固定されていますので、現地で必要とするﾀﾞｸﾄｶﾊﾞｰを取外し、
付属のﾀﾞｸﾄﾌﾗﾝｼﾞを取付けてください。(1～2個のﾀﾞｸﾄ取り出しが選択可能です。)

ﾀﾞｸﾄ1個取り出しの場合　ﾀﾞｸﾄ2個取り出しの場合

2. 制御箱の現地配線取り込み穴はﾉｯｸｱｳﾄ構造となっておりますので、
上下1ヵ所を選択し、付属のｺﾞﾑﾌﾞｼｭ(×1個)を取付けてください。
3. 配管通し穴はﾉｯｸｱｳﾄ構造となっておりますので、
上横1ヵ所を選択し、現地配管を接続してください。

注.製品の仕様は改良のため、予告なく変更する場合があります。

● UCH-N8CNA-LT-SUS-BKN

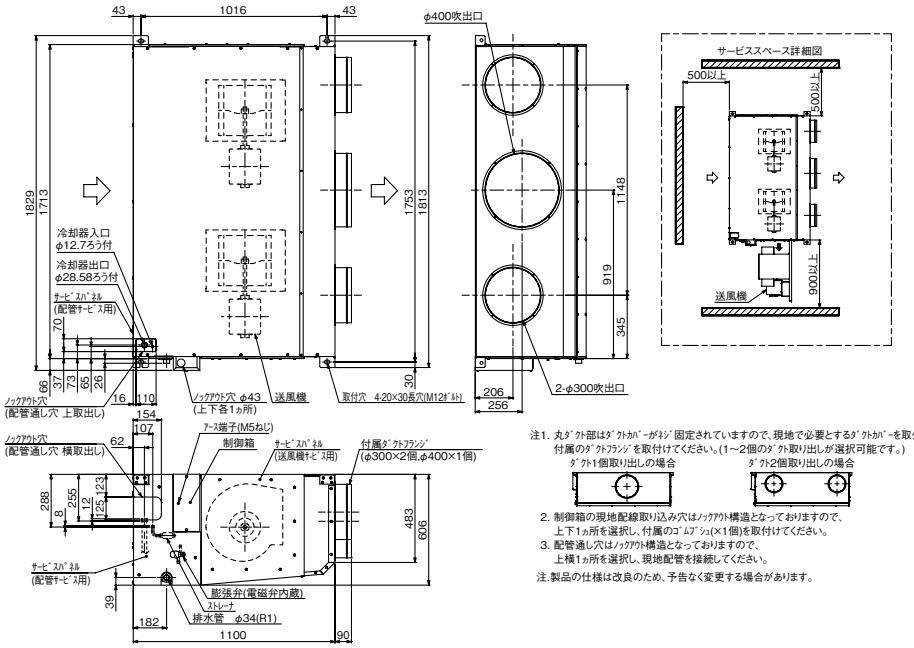

注1. 丸ﾀﾞｸﾄ部はﾀﾞｸﾄｶﾊﾞｰがﾈｼﾞ固定されていますので、現地で必要とするﾀﾞｸﾄｶﾊﾞｰを取外し、
付属のﾀﾞｸﾄﾌﾗﾝｼﾞを取付けてください。(1～2個のﾀﾞｸﾄ取り出しが選択可能です。)

ﾀﾞｸﾄ1個取り出しの場合　ﾀﾞｸﾄ2個取り出しの場合

2. 制御箱の現地配線取り込み穴はﾉｯｸｱｳﾄ構造となっておりますので、
上下1ヵ所を選択し、付属のｺﾞﾑﾌﾞｼｭ(×1個)を取付けてください。
3. 配管通し穴はﾉｯｸｱｳﾄ構造となっておりますので、
上横1ヵ所を選択し、現地配管を接続してください。

注.製品の仕様は改良のため、予告なく変更する場合があります。

冷凍仕様
縦形タイプ

● UCR-N1VHB

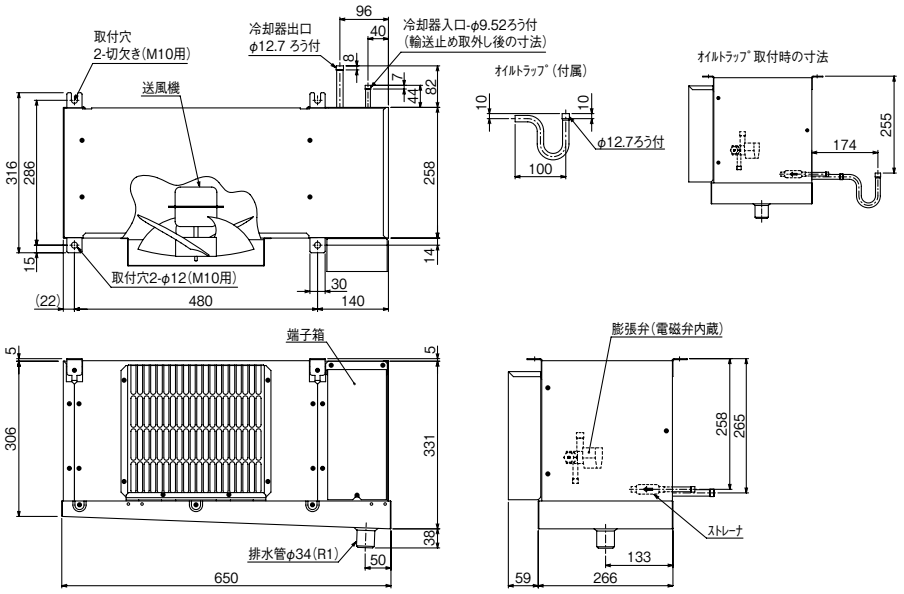

● UCR-N1.6VHB

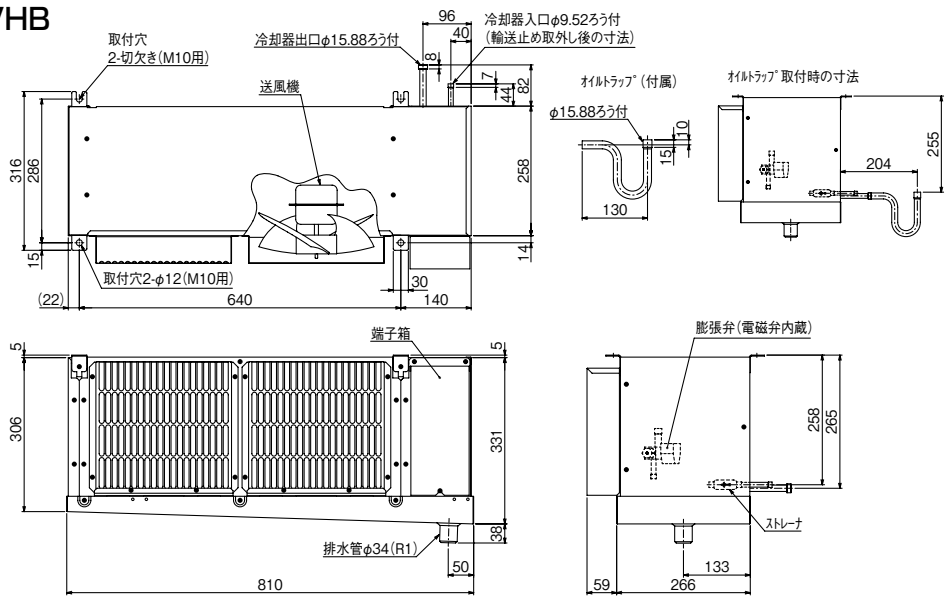

● UCR-N2VHB

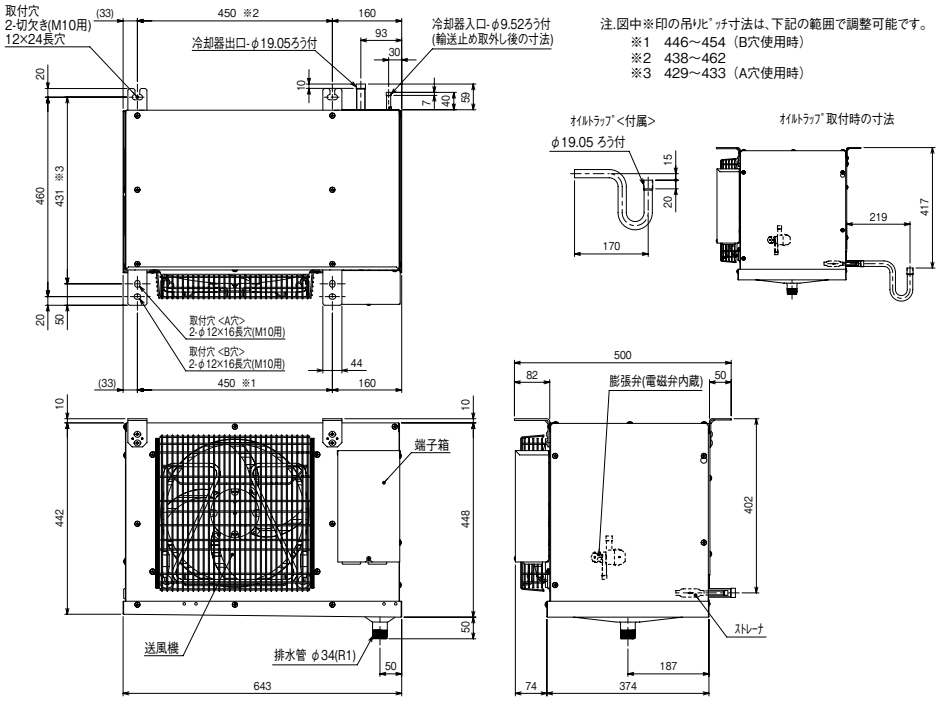

● UCR-N3VHB

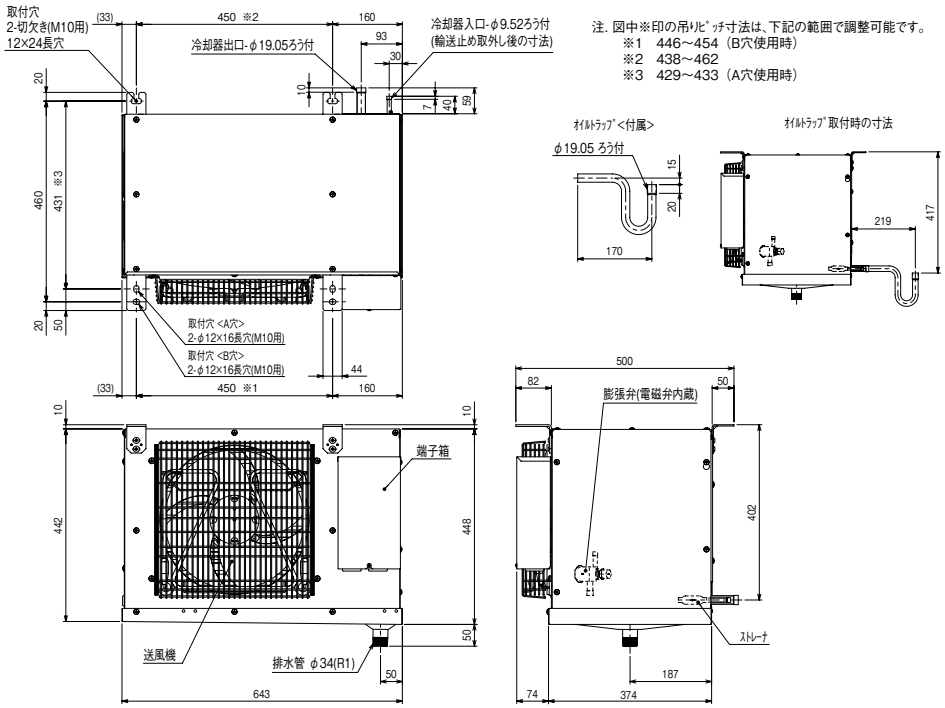

注. 図中※印の吊りﾋﾟｯﾁ寸法は、下記の範囲で調整可能です。
※1　446～454（B穴使用時）
※2　438～462
※3　429～433（A穴使用時）

● UCR-N4, 5, 6VHB

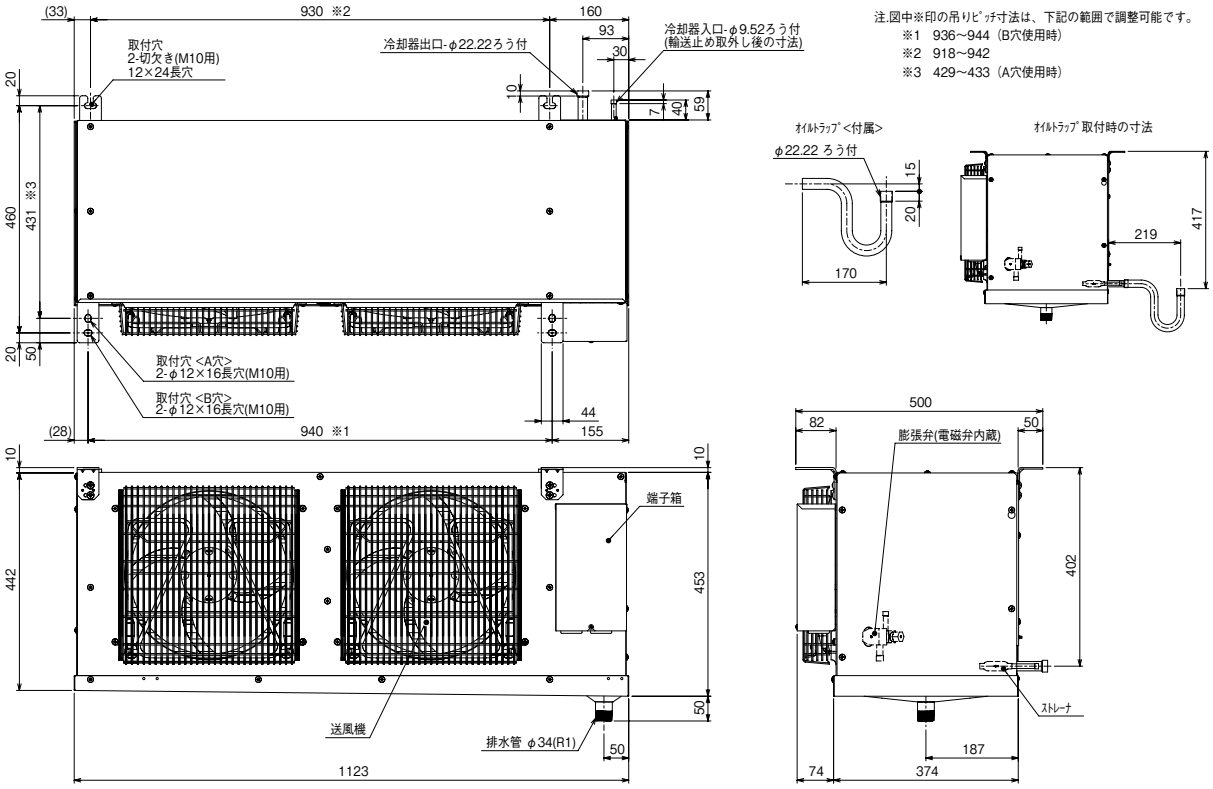

注.図中※印の吊りﾋﾟｯﾁ寸法は、下記の範囲で調整可能です。
※1　936～944（B穴使用時）
※2　918～942
※3　429～433（A穴使用時）

● UCR-N8VHB

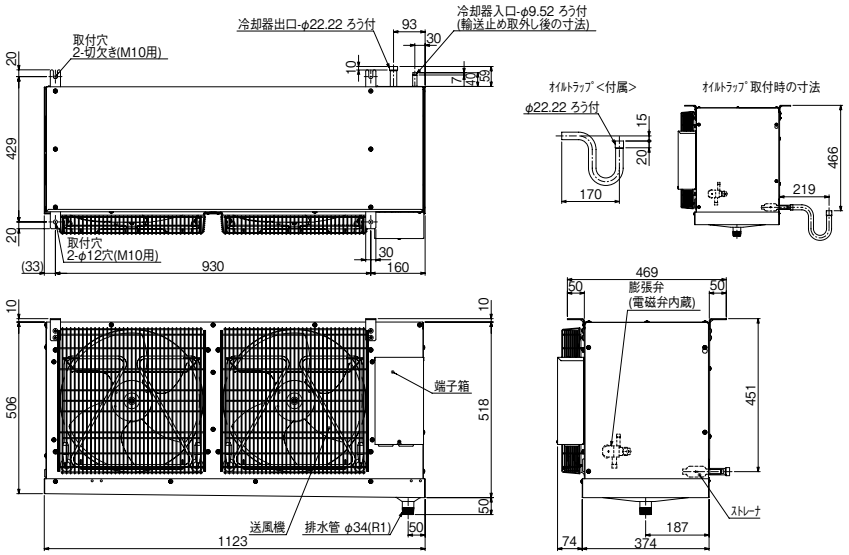

● UCR-A8VHA

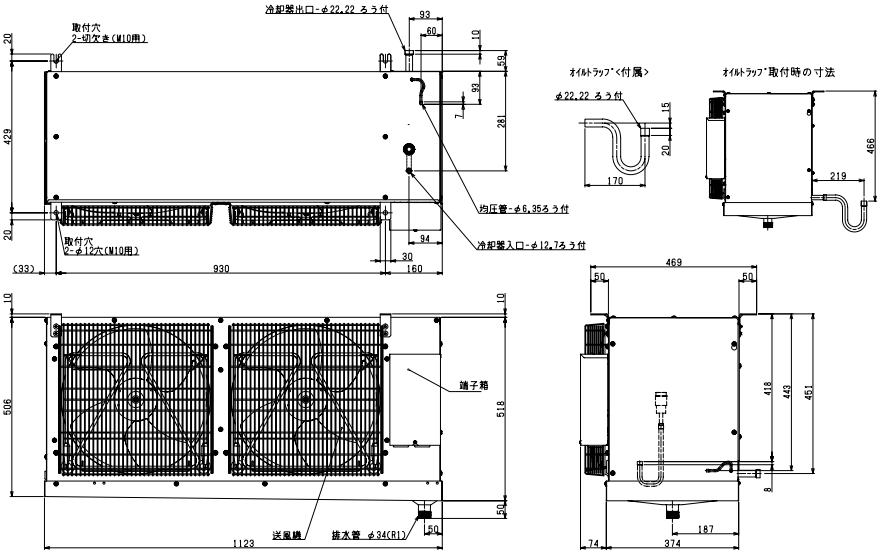

● UCR-N10VHB

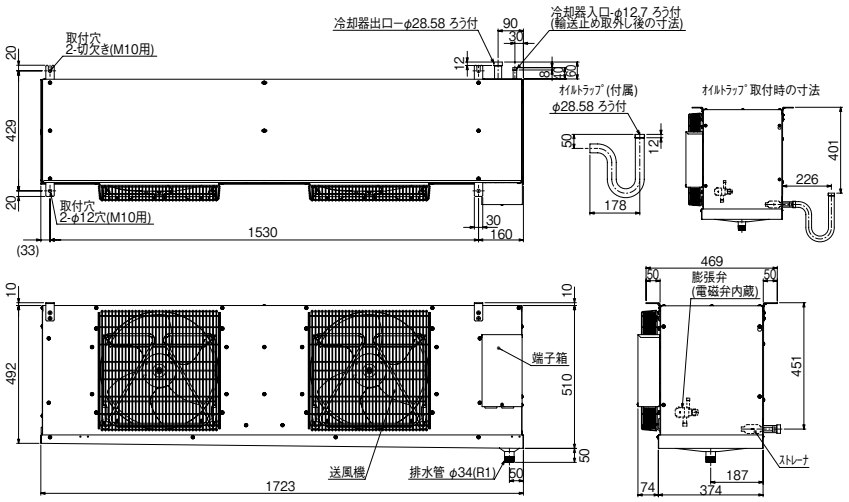

● UCR-A10VHA

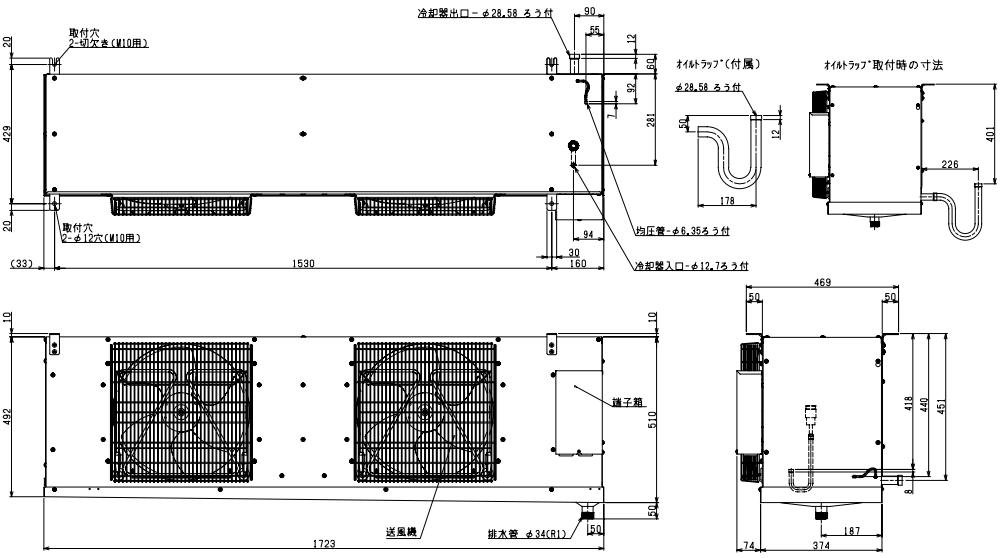

● UCR-N15VHB

注.図中※印の吊りピッチ寸法は、下記の範囲で調整可能です。
※1 1155～1163（B穴使用時）
※2 577～585（B穴使用時）
※3 1142～1166
※4 564～588
※5 429～433（A穴使用時）

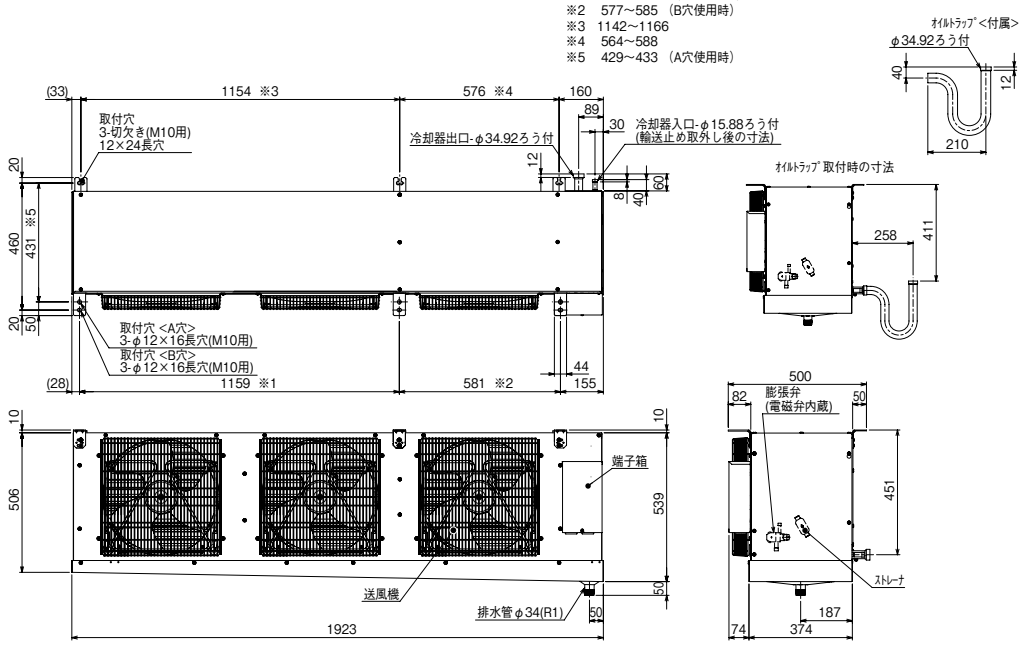

● UCR-A15VHA

注.図中※印の吊りピッチ寸法は、下記の範囲で調整可能です。
※1 1155～1163（B穴使用時）
※2 577～585（B穴使用時）
※3 1142～1166
※4 564～588
※5 429～433（A穴使用時）

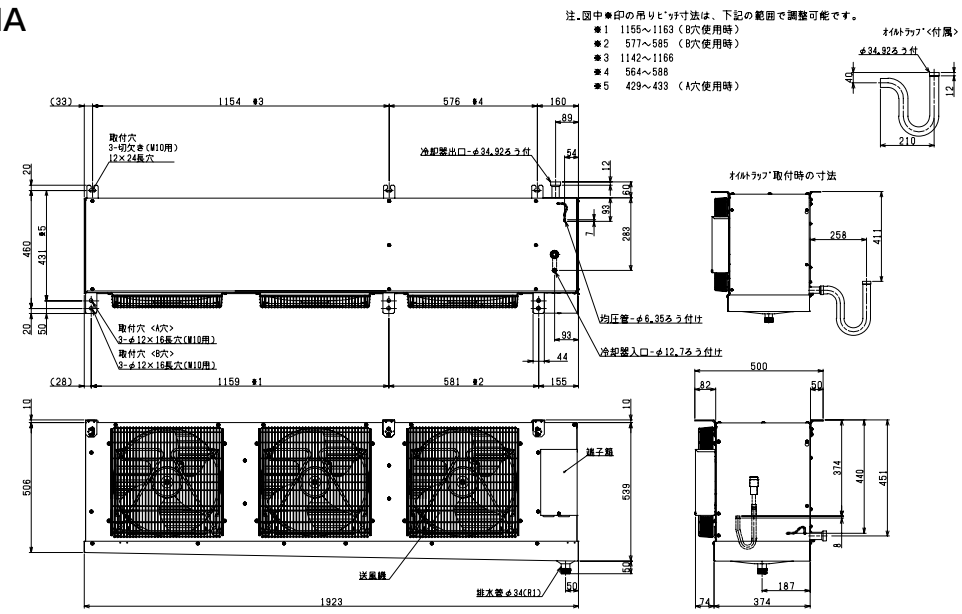

● UCR-N20VHB

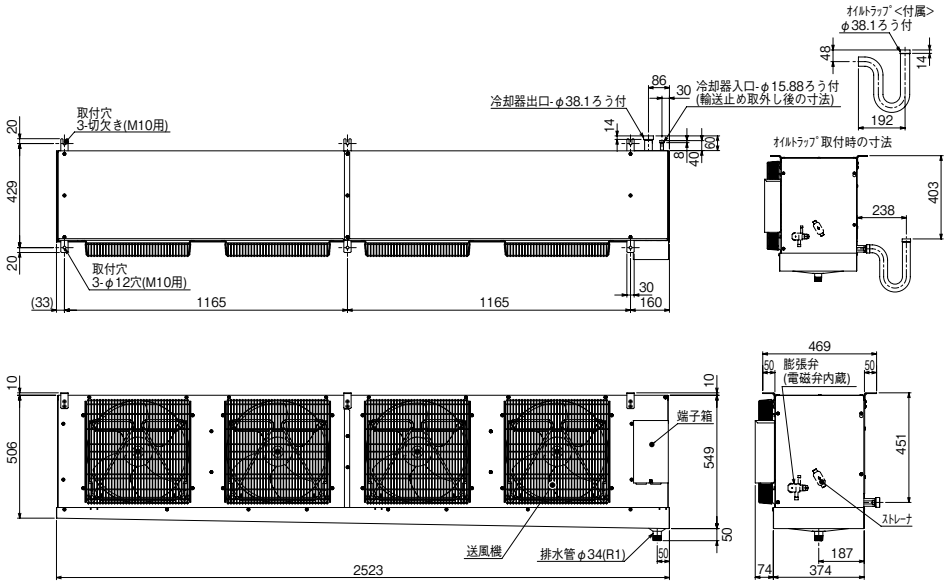

● UCR-A20VHA

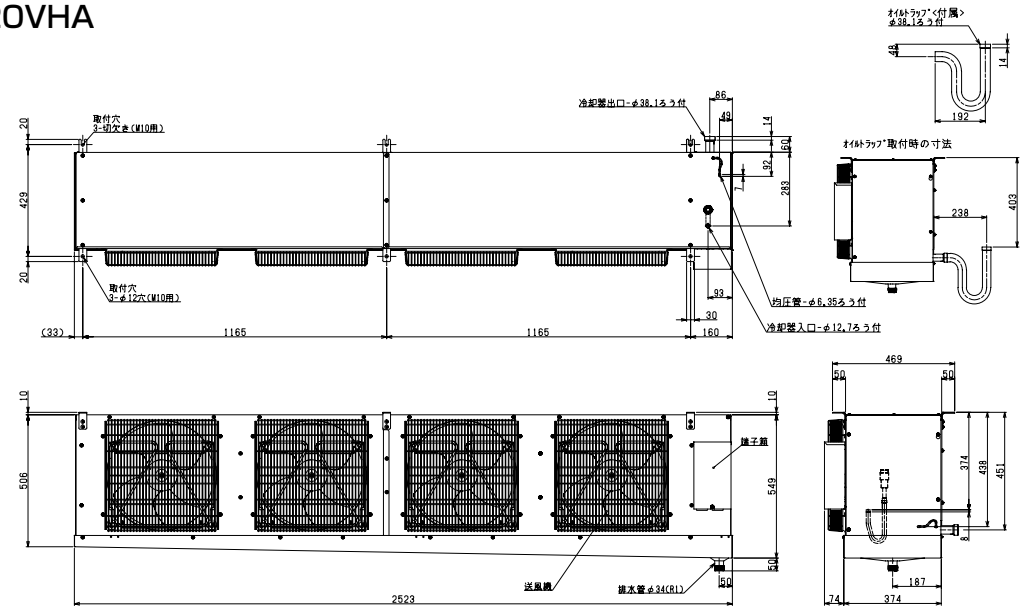

縦形大形タイプ

● UCR-N15BHA

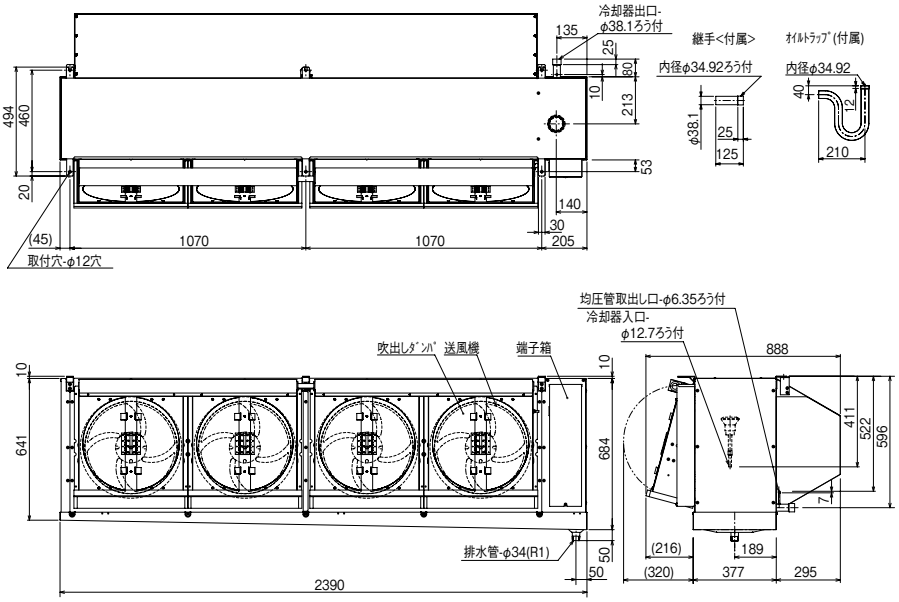

● UCR-N20BHA

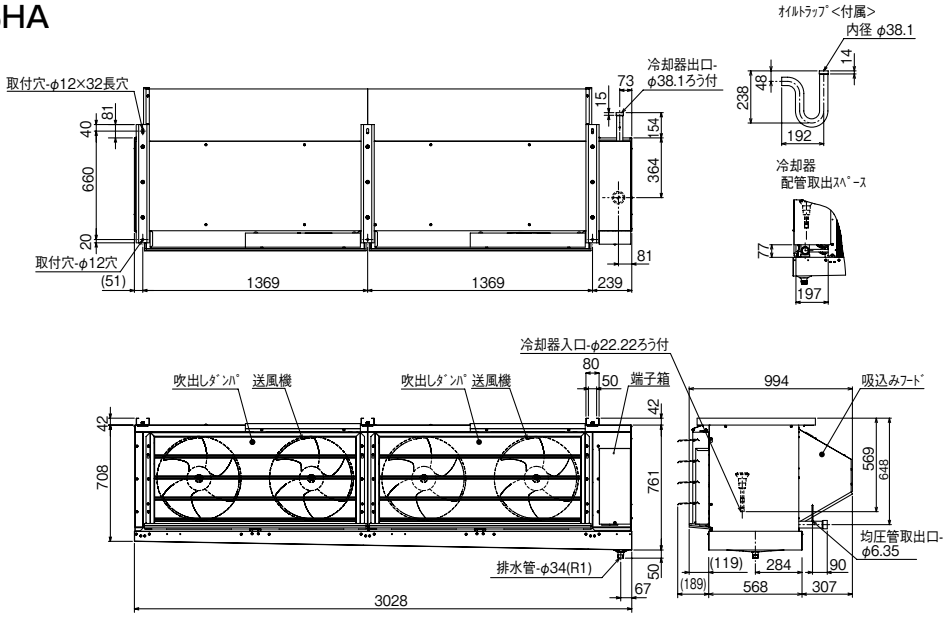

● UCR-N25BHA

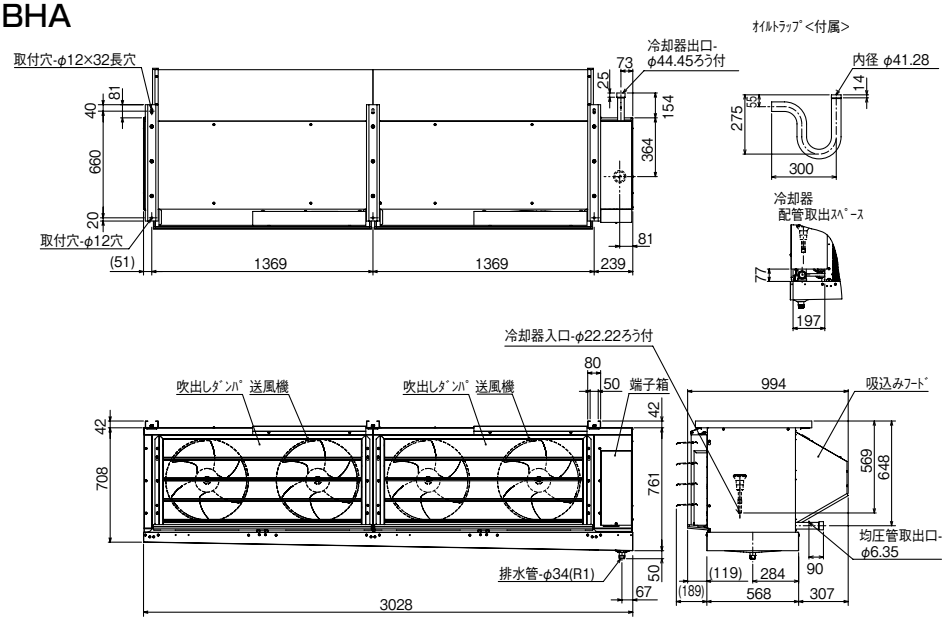

〈3〉電気回路図

（1）冷蔵・オフサイクル仕様

薄形タイプ

● UCH-N08, 1TNB

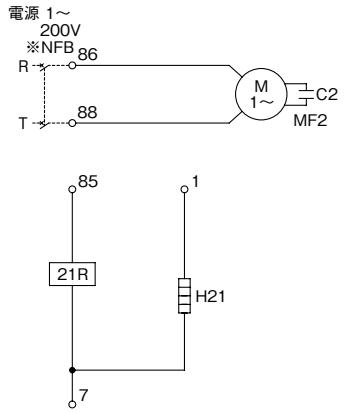

記号説明

記　号	名　　称
C2	コンデンサ
H21	電熱器 (端子台)
MF2	送風機用電動機
21R	電磁弁
※NFB	ノーヒューズブレーカ

注1.----- 線は現地配線となります。
注2.※印の機器は現地手配となります。

注.製品の仕様は改良のため、予告なく変更する場合があります。

⚠ この製品をご使用になる場合は、漏電遮断器の設置とアース配線工事が必要です。

● UCH-N1.6, 2TNB

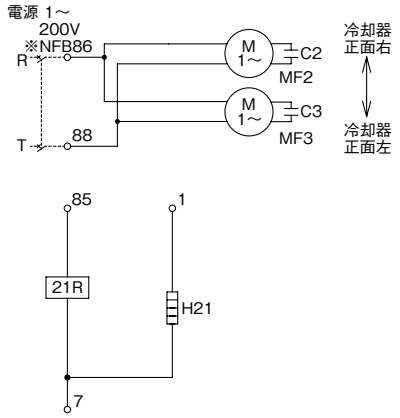

記号説明

記　号	名　　称
C2	コンデンサ
C3	コンデンサ
H21	電熱器 (端子台)
MF2	送風機用電動機
MF3	送風機用電動機
21R	電磁弁
※NFB	ノーヒューズブレーカ

注1.----- 線は現地配線となります。
注2.※印の機器は現地手配となります。

注.製品の仕様は改良のため、予告なく変更する場合があります。

⚠ この製品をご使用になる場合は、漏電遮断器の設置とアース配線工事が必要です。

縦形タイプ

● UCH-N3, 4, 5, 6, 8, 10, 15VNB（-BKN）
● UCH-N3, 4, 5, 6, 8, 10, 15VNB-SUS-BKN
● UCH-A6, 8, 10, 15VNA（-BKN）
● UCH-A6, 8, 10, 15VNA-SUS-BKN

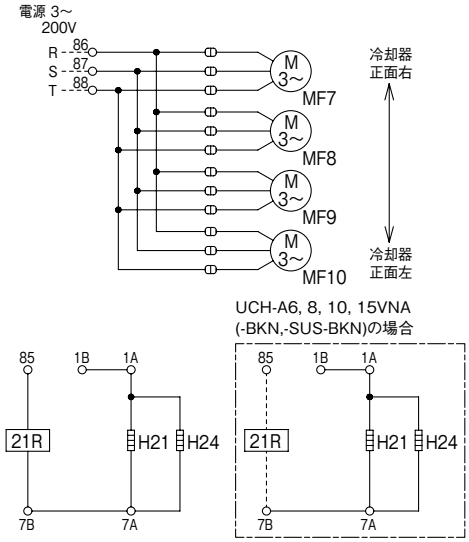

記号 / 名称 / 形名	H21 電熱器（端子台）	H24 電熱器（液管ヒータ）	MF7 送風機用電動機	MF8 送風機用電動機	MF9 送風機用電動機	MF10 送風機用電動機	21R 電磁弁
UCH-N3VNB (-BKN,-SUS-BKN)	○	－	○	－	－	－	○
UCH-N4VNB (-BKN,-SUS-BKN)	○	－	○	○	－	－	○
UCH-N5VNB (-BKN,-SUS-BKN)	○	－	○	○	－	－	○
UCH-N6VNB (-BKN,-SUS-BKN)	○	－	○	○	－	－	○
UCH-N8VNB (-BKN,-SUS-BKN)	○	－	○	○	－	－	○
UCH-N10VNB (-BKN,-SUS-BKN)	○	－	○	○	○	－	○
UCH-N15VNB (-BKN,-SUS-BKN)	○	○	○	○	○	○	○
UCH-A6VNA (-BKN,-SUS-BKN)	○	－	○	○	－	－	○
UCH-A8VNA (-BKN,-SUS-BKN)	○	－	○	○	－	－	○
UCH-A10VNA (-BKN,-SUS-BKN)	○	－	○	○	○	－	○
UCH-A15VNA (-BKN,-SUS-BKN)	○	○	○	○	○	○	○

注1.----- 線は現地配線となります。

注.製品の仕様は改良のため、予告なく変更する場合があります。

⚠ この製品をご使用になる場合は、漏電遮断器の設置とアース配線工事が必要です。

縦形大形タイプ

● UCH-N10BNA

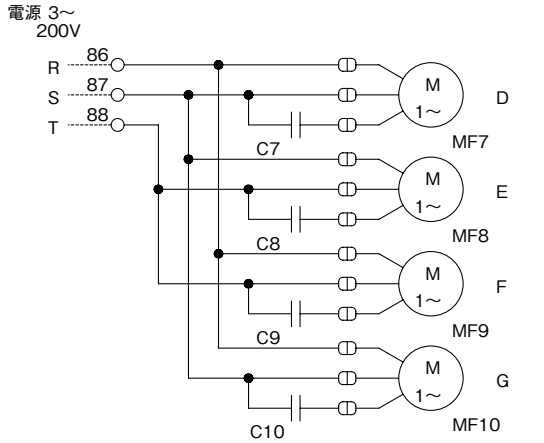

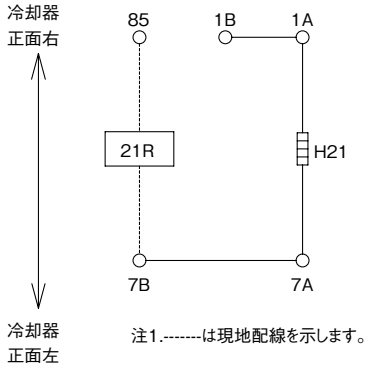

注1.-------は現地配線を示します。

記 号	名 称
C7～C10	コンデンサ
H21	電熱器(端子台)
MF7～MF10	送風機用電動機
21R	電磁弁

注.製品の仕様は改良のため、予告なく変更する場合があります。

⚠ この製品をご使用になる場合は、漏電遮断器の設置とアース配線工事が必要です。

● UCH-N15, 20BNA

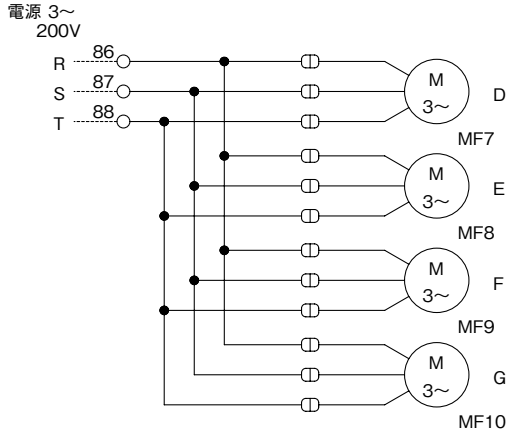

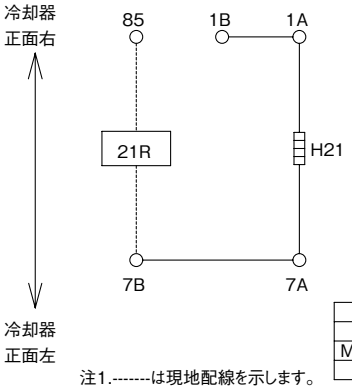

注1.-------は現地配線を示します。

記 号	名 称
H21	電熱器(端子台)
MF7～MF10	送風機用電動機
21R	電磁弁

注.製品の仕様は改良のため、予告なく変更する場合があります。

⚠ この製品をご使用になる場合は、漏電遮断器の設置とアース配線工事が必要です。

センター形タイプ

● UCH-N2, 3, 4, 5, 6DNB（-BKN）

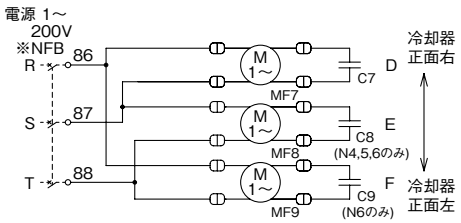

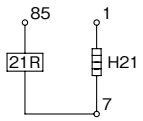

記号 / 名称 / 形名	C7 コンデンサ	C8 コンデンサ	C9 コンデンサ	H21 電熱器(端子台)	MF7 送風機用電動機	MF8 送風機用電動機	MF9 送風機用電動機	21R 電磁弁	※NFB ノーヒューズブレーカー
UCH-N2DNB (-BKN)	○	—	—	○	○	—	—	○	○
UCH-N3DNB (-BKN)	○	—	—	○	○	—	—	○	○
UCH-N4DNB (-BKN)	○	○	—	○	○	○	—	○	○
UCH-N5DNB (-BKN)	○	○	—	○	○	○	—	○	○
UCH-N6DNB (-BBN)	○	○	○	○	○	○	○	○	○

注1. ------ 線は現地配線となります。

注2.※印の機器は現地手配となります。

注.製品の仕様は改良のため、予告なく変更する場合があります。

⚠ この製品をご使用になる場合は、漏電遮断器の設置とアース配線工事が必要です。

作業場向薄形タイプ

● UCH-N4, 5SNA

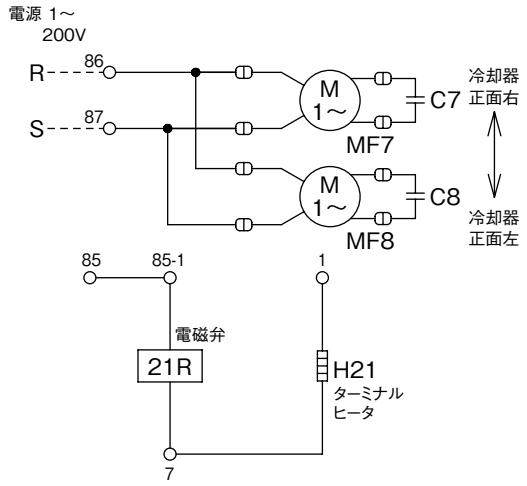

記 号	名 称
C7,C8	コンデンサ
H21	電熱器（端子台）
MF7,MF8	送風機用電動機
21R	電磁弁

注1.------ は現地配線を示します。

注.製品の仕様は改良のため、予告なく変更する場合があります。

⚠ この製品をご使用になる場合は、漏電遮断器の設置とアース配線工事が必要です。

ソックダクトタイプ

● UCH-N6, 8CNA

● UCH-N6, 8CNA-LT-SUS-BKN

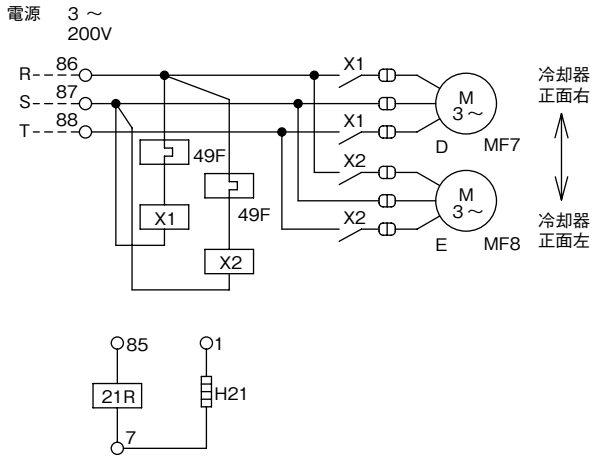

記号	名称
H21	電熱器
MF7,MF8	送風機用電動機
X1,X2	補助継電器
21R	電磁弁
49F	熱動継電器

注 1. ----は現地配線を示します。

注.製品の仕様は改良のため、予告なく変更する場合があります。

⚠ この製品をご使用になる場合は、漏電遮断器の設置とアース配線工事が必要です。

(2) 冷蔵・ヒータ仕様

薄形タイプ

● UCL-N08, 1THB

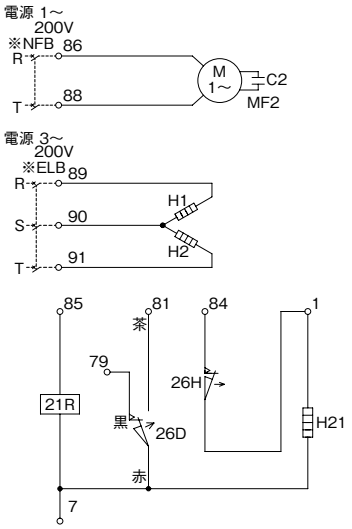

記号説明

記 号	名　　称
C2	コンデンサ
H1	電熱器 (霜取･冷却器吸込)
H2	電熱器 (霜取･冷却器下部)
H21	電熱器 (端子台)
MF2	送風機用電動機
21R	電磁弁
26D	温度開閉器 (霜取終了)
26H	温度開閉器 (過熱防止)
※ELB	漏電遮断機
※NFB	ノーヒューズブレーカ

注1. ---------- 線は現地配線となります。
注2.接点の矢印は圧力･温度が上昇した時の接点動作方向を示します。
注3.※印の機器は現地手配となります。

注.製品の仕様は改良のため、予告なく変更する場合があります。

⚠ この製品をご使用になる場合は、漏電遮断器の設置とアース配線工事が必要です。

● UCL-N1.6, 2THB

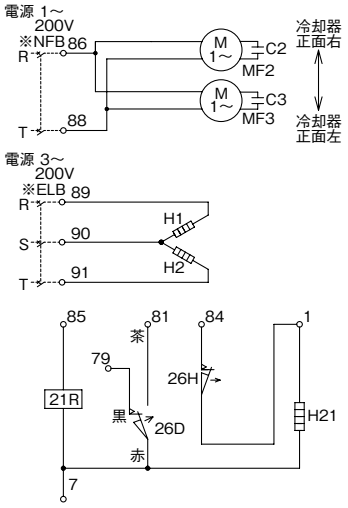

記号説明

記 号	名　　称
C2	コンデンサ
C3	コンデンサ
H1	電熱器 (霜取･冷却器吸込)
H2	電熱器 (霜取･冷却器下部)
H21	電熱器 (端子台)
MF2	送風機用電動機
MF3	送風機用電動機
21R	電磁弁
26D	温度開閉器 (霜取終了)
26H	温度開閉器 (過熱防止)
※ELB	漏電遮断機
※NFB	ノーヒューズブレーカ

注1. ---------- 線は現地配線となります。
注2.接点の矢印は圧力･温度が上昇した時の接点動作方向を示します。
注3.※印の機器は現地手配となります。

注.製品の仕様は改良のため、予告なく変更する場合があります。

⚠ この製品をご使用になる場合は、漏電遮断器の設置とアース配線工事が必要です。

縦形タイプ

● UCL-N3, 4, 5, 6, 8, 10, 15VHB（-BKN）
● UCL-N3, 4, 5, 6, 8, 10, 15VHB-SUS-BKN
● UCL-A6, 8, 10, 15VHA（-BKN）
● UCL-A6, 8, 10, 15VHA-SUS-BKN

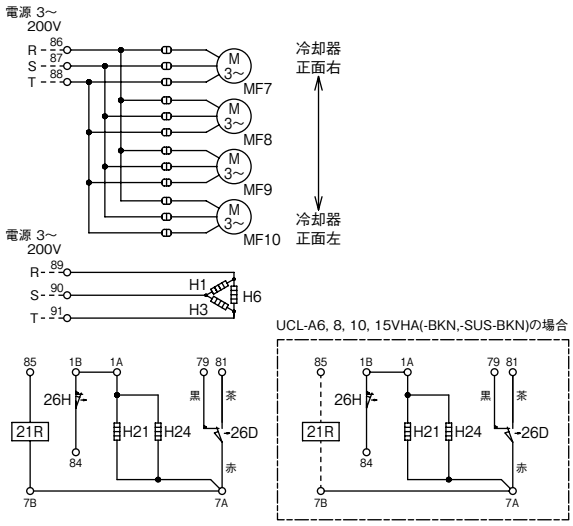

注1.-----線は現地配線となります。
2.接点部の矢印は、温度が上昇した場合の接点の動作方向を示します。

記号 / 名称 / 形名	H1 電熱器(霜取･冷却器吸込側)	H3 電熱器(霜取･冷却器吸込側)	H6 電熱器(ドレンパン)	H21 電熱器(端子台)	H24 電熱器(液管ヒータ)	MF7 送風機用電動機	MF8 送風機用電動機	MF9 送風機用電動機	MF10 送風機用電動機	21R 電磁弁	26D 温度開閉器(霜取終了)	26H 温度開閉器(過熱防止)
UCL-N3VHB (-BKN,-SUS-BKN)	○	–	○	○	–	○	–	–	–	○	○	○
UCL-N4VHB (-BKN,-SUS-BKN)	○	–	○	○	–	○	○	–	–	○	○	○
UCL-N5VHB (-BKN,-SUS-BKN)	○	–	○	○	–	○	○	–	–	○	○	○
UCL-N6VHB (-BKN,-SUS-BKN)	○	○	○	○	–	○	○	–	–	○	○	○
UCL-N8VHB (-BKN,-SUS-BKN)	○	○	○	○	–	○	○	–	–	○	○	○
UCL-N10VHB (-BKN,-SUS-BKN)	○	○	○	○	–	○	○	○	–	○	○	○
UCL-N15VHB (-BKN,-SUS-BKN)	○	○	○	○	○	○	○	○	○	○	○	○
UCL-A6VHA (-BKN,-SUS-BKN)	○	○	○	○	–	○	○	–	–	○	○	○
UCL-A8VHA (-BKN,-SUS-BKN)	○	○	○	○	–	○	○	–	–	○	○	○
UCL-A10VHA (-BKN,-SUS-BKN)	○	○	○	○	–	○	○	○	–	○	○	○
UCL-A15VHA (-BKN,-SUS-BKN)	○	○	○	○	○	○	○	○	○	○	○	○

注.製品の仕様は改良のため、予告なく変更する場合があります。

⚠ この製品をご使用になる場合は、漏電遮断器の設置とアース配線工事が必要です。

縦形大形タイプ

● UCL-N10BHA

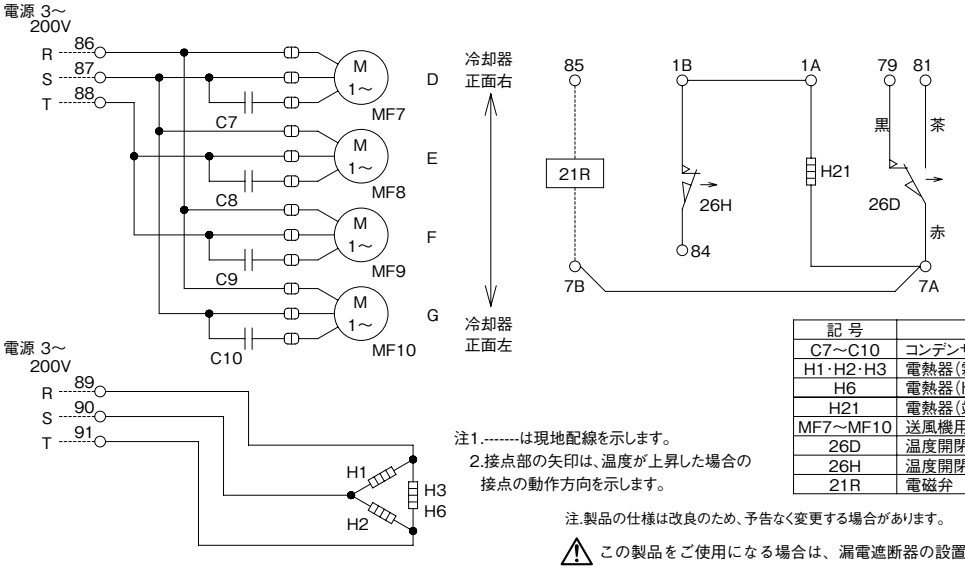

注1.-------は現地配線を示します。
2.接点部の矢印は、温度が上昇した場合の接点の動作方向を示します。

記 号	名 称
C7～C10	コンデンサ
H1･H2･H3	電熱器(霜取り･冷却器吸込側)
H6	電熱器(ドレンパン)
H21	電熱器(端子台)
MF7～MF10	送風機用電動機
26D	温度開閉器(霜取終了)
26H	温度開閉器(過熱防止)
21R	電磁弁

注.製品の仕様は改良のため、予告なく変更する場合があります。

⚠ この製品をご使用になる場合は、漏電遮断器の設置とアース配線工事が必要です。

● UCL-N15, 20BHA

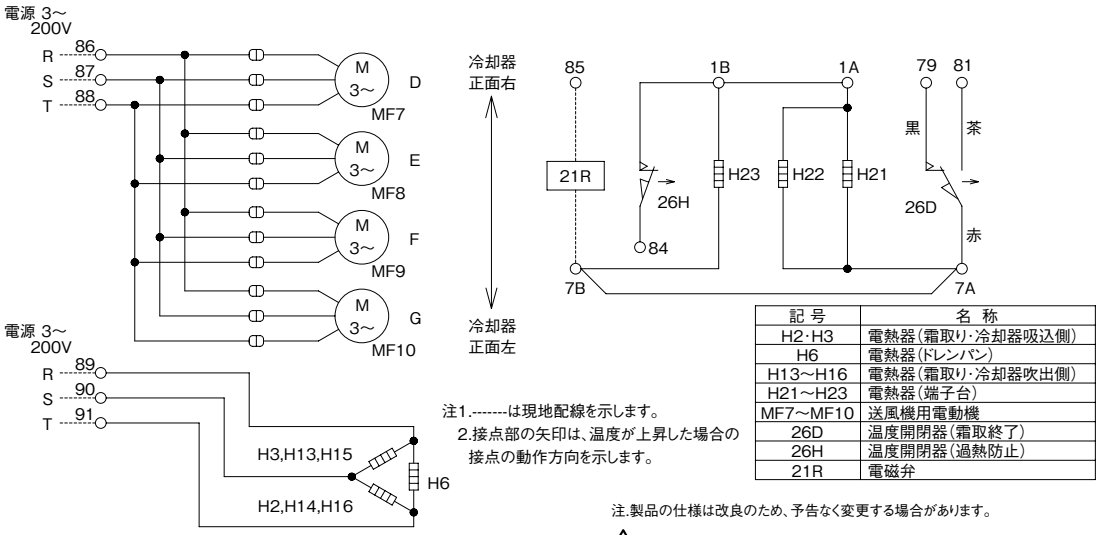

注1.-------は現地配線を示します。
2.接点部の矢印は、温度が上昇した場合の接点の動作方向を示します。

記 号	名 称
H2･H3	電熱器(霜取り･冷却器吸込側)
H6	電熱器(ドレンパン)
H13～H16	電熱器(霜取り･冷却器吹出側)
H21～H23	電熱器(端子台)
MF7～MF10	送風機用電動機
26D	温度開閉器(霜取終了)
26H	温度開閉器(過熱防止)
21R	電磁弁

注.製品の仕様は改良のため、予告なく変更する場合があります。

⚠ この製品をご使用になる場合は、漏電遮断器の設置とアース配線工事が必要です。

センター形タイプ

● UCL-N2, 3, 4, 5, 6DHB（-BKN）

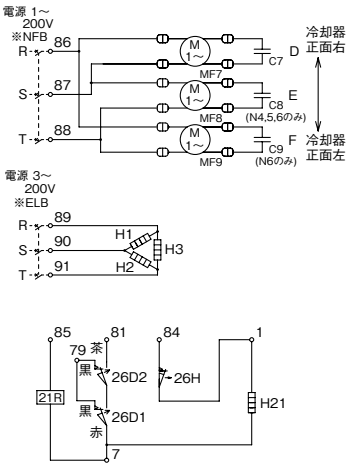

記号 / 名称 / 形名	C7 コンデンサ	C8 コンデンサ	C9 コンデンサ	H1 電熱器(霜取・冷却器吸込側)	H2 電熱器(霜取・冷却器下部)	H3 電熱器(霜取・冷却器下部)	H21 電熱器(端子台)	MF7 送風機用電動機	MF8 送風機用電動機	MF9 送風機用電動機	21R 電磁弁	26D1 温度開閉器(霜取終了)	26D2 温度開閉器(霜取終了)	26H 温度開閉器(過熱防止)	※ELB 漏電遮断器	※NFB イーピューズブレーカー
UCL-N2DHB (-BKN)	○	—	—	○	○	○	○	○	—	○	○	○	○	○	○	○
UCL-N3DHB (-BKN)	○	—	—	○	○	○	○	○	—	—	○	○	○	○	○	○
UCL-N4DHB (-BKN)	○	○	—	○	○	○	○	○	○	—	○	○	○	○	○	○
UCL-N5DHB (-BKN)	○	○	—	○	○	○	○	○	○	—	○	○	○	○	○	○
UCL-N6DHB (-BBN)	○	○	○	○	○	○	○	○	○	○	○	○	○	○	○	○

注.製品の仕様は改良のため、予告なく変更する場合があります。

⚠ この製品をご使用になる場合は、漏電遮断器の設置とアース配線工事が必要です。

注1.-----線は現地配線となります。
注2.接点の矢印は圧力･温度が上昇した時の接点動作方向を示します。
注3.※印の機器は現地手配となります。

（3）冷凍・ヒータ仕様

縦形タイプ

● UCR-N1, 1.6VHB（-BKN）

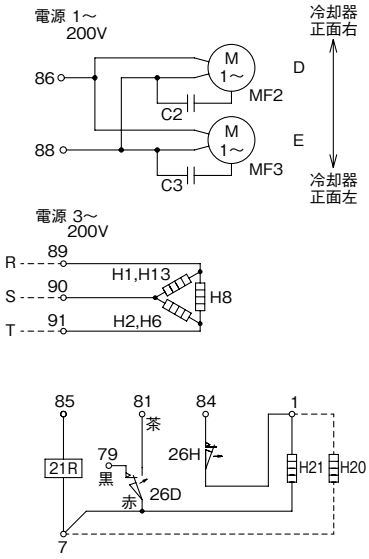

記号 / 名称 / 形名	C2	C3	H1	H2	H6	H8	H13	H21	MF2	MF3	21R	26D	26H	H20
	コンデンサ	コンデンサ	電熱器（霜取・冷却器吸込側）	電熱器（霜取・冷却器吸込側）	電熱器（霜取・ドレンパン）	電熱器（霜取・ファンガード）	電熱器（霜取・冷却器吹出側）	電熱器（端子台）	送風機用電動機	送風機用電動機	電磁弁	温度開閉器（霜取終了）	温度開閉器（過熱防止）	ドレンホースヒータ
UCR-N1VHB (-BKN)	○	—	○	○	○	○	○	○	○	—	○	○	○	○
UCR-N1.6VHB (-BKN)	○	○	○	○	○	○	○	○	○	○	○	○	○	○

注1.-----線は現地配線を示します。
2.接点部の矢印は、温度が上昇した場合の
接点の動作方向を示します。

注.製品の仕様は改良のため、予告なく変更する場合があります。

⚠ この製品をご使用になる場合は、漏電遮断器の設置とアース配線工事が必要です。

● UCR-N2, 3VHB

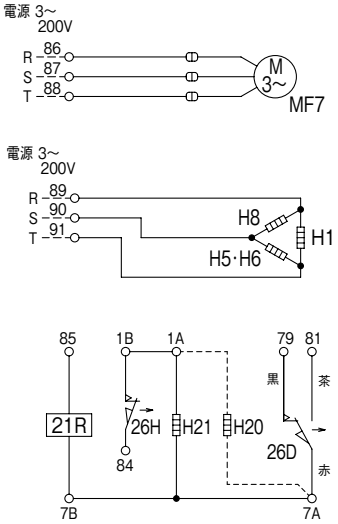

記号	H1	H5	H6	H8	H21	MF7	21R	26D	26H	H20
名称	電熱器（霜取・冷却器吸込側）	電熱器（霜取・冷却器下部）	電熱器（霜取・ドレンパン）	電熱器（霜取・ファンガード）	電熱器（端子台）	送風機用電動機	電磁弁	温度開閉器（霜取終了）	温度開閉器（過熱防止）	ドレンホースヒータ

注1. -----線は現地配線を示します。
2. 接点部の矢印は、温度が上昇した場合の
接点の動作方向を示します。

注.製品の仕様は改良のため、予告なく変更する場合があります。

⚠ この製品をご使用になる場合は、漏電遮断器の設置とアース配線工事が必要です。

● UCR-N4VHB

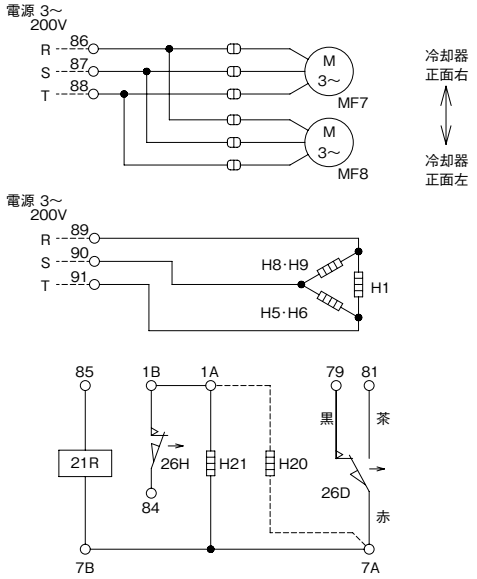

注1.- - - -は現地配線を示します。
2.接点部の矢印は、温度が上昇した場合の接点の動作方向を示します。

記 号	名 称
H1	電熱器(霜取･冷却器吸込側)
H5	電熱器(霜取･冷却器下部)
H6	電熱器(霜取･ドレンパン)
H8	電熱器(霜取･ファンガード)
H9	電熱器(霜取･ファンガード)
H21	電熱器(端子台)
MF7	送風機用電動機
MF8	送風機用電動機
21R	電磁弁
26D	温度開閉器(霜取終了)
26H	温度開閉器(過熱防止)
20H	ドレンホースヒータ

注.製品の仕様は改良のため、予告なく変更する場合があります。

⚠ この製品をご使用になる場合は、漏電遮断器の設置とアース配線工事が必要です。

● UCR-N5, 6VHB

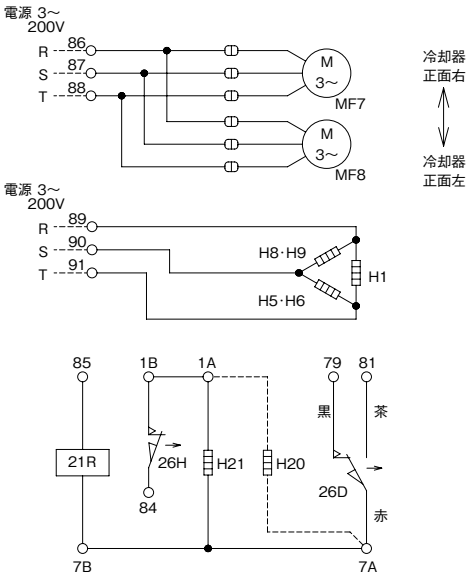

注1.- - - -は現地配線を示します。
2.接点部の矢印は、温度が上昇した場合の接点の動作方向を示します。

記 号	名 称
H1	電熱器(霜取･冷却器吸込側)
H5	電熱器(霜取･冷却器下部･吹出側)
H6	電熱器(霜取･ドレンパン)
H8	電熱器(霜取･ファンガード)
H9	電熱器(霜取･ファンガード)
H21	電熱器(端子台)
MF7	送風機用電動機
MF8	送風機用電動機
21R	電磁弁
26D	温度開閉器(霜取終了)
26H	温度開閉器(過熱防止)
20H	ドレンホースヒータ

注.製品の仕様は改良のため、予告なく変更する場合があります。

⚠ この製品をご使用になる場合は、漏電遮断器の設置とアース配線工事が必要です。

● UCR-N8, 10VHB（-BKN）
● UCR-A8, 10VHA（-BKN）

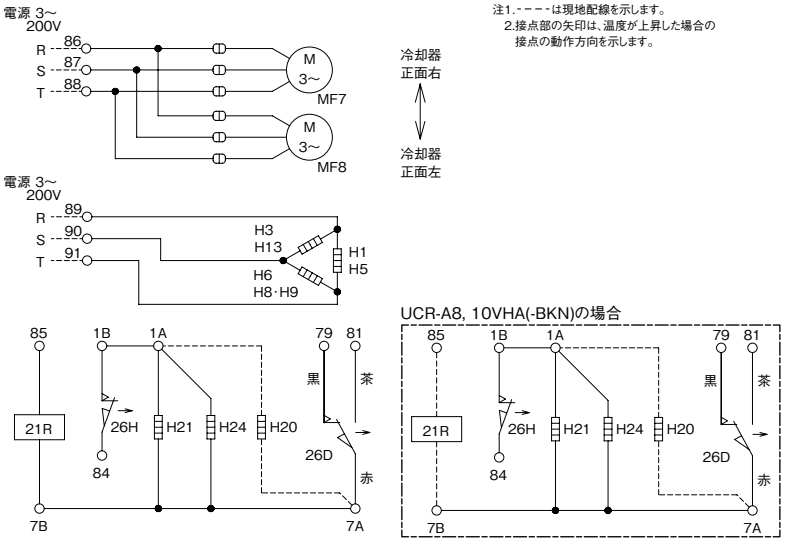

注1.- - - -は現地配線を示します。
2.接点部の矢印は、温度が上昇した場合の接点の動作方向を示します。

形名＼名称＼記号	H1 電熱器（霜取・冷却器吸込側）	H3 電熱器（霜取・冷却器吸込側）	H5 電熱器（霜取・冷却器下部）	H6 電熱器（霜取・ドレンパン）	H8 電熱器（霜取・ファンガード）	H9 電熱器（霜取・ファンガード）	H13 電熱器（冷却器吹出側）	H21 電熱器（端子台）	H24 電熱器（液管ヒータ）	MF7 送風機用電動機	MF8 送風機用電動機	21R 電磁弁	26D 温度開閉器（霜取終了）	26H 温度開閉器（過熱防止）	H20 ドレンホースヒータ
UCR-N8VHB (-BKN)	○	○	○	○	○	○	○	○	—	○	○	○	○	○	○
UCR-N10VHB (-BKN)	○	○	○	○	○	○	○	○	○	○	○	○	○	○	○
UCR-A8VHA (-BKN)	○	○	○	○	○	○	○	○	—	○	○	○	○	○	○
UCR-A10VHA (-BKN)	○	○	○	○	○	○	○	○	○	○	○	○	○	○	○

注.製品の仕様は改良のため、予告なく変更する場合があります。

⚠ この製品をご使用になる場合は、漏電遮断器の設置とアース配線工事が必要です。

● UCR-N15VHB（-BKN）
● UCR-A15VHA（-BKN）

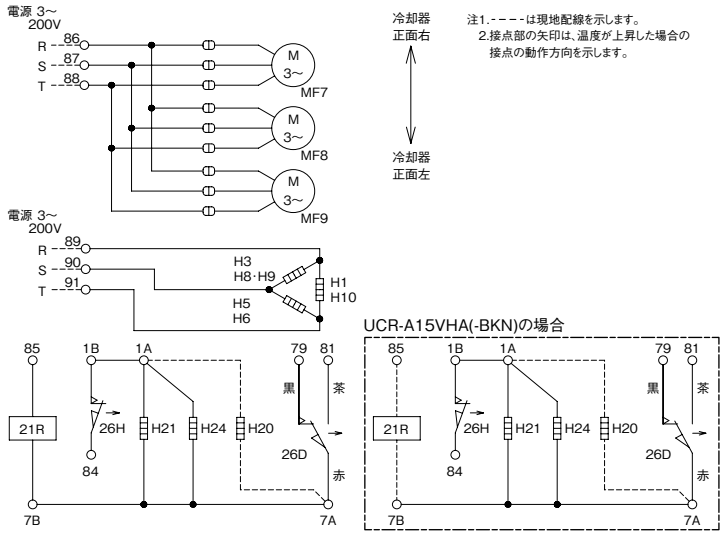

注1.- - - -は現地配線を示します。
2.接点部の矢印は、温度が上昇した場合の接点の動作方向を示します。

記号	名称
H1	電熱器（霜取・冷却器吸込側）
H3	電熱器（霜取・冷却器吸込側）
H5	電熱器（霜取・冷却器下部・吹出側）
H6	電熱器（ドレンパン）
H8	電熱器（霜取・ファンガード）
H9	電熱器（霜取・ファンガード）
H10	電熱器（霜取・ファンガード）
H21	電熱器（端子台）
H24	電熱器（液管ヒータ）
MF7	送風機用電動機
MF8	送風機用電動機
MF9	送風機用電動機
21R	電磁弁
26D	温度開閉器（霜取終了）
26H	温度開閉器（過熱防止）
H20	ドレンホースヒータ

注.製品の仕様は改良のため、予告なく変更する場合があります。

⚠ この製品をご使用になる場合は、漏電遮断器の設置とアース配線工事が必要です。

● UCR-N20VHB（-BKN）
● UCR-A20VHA（-BKN）

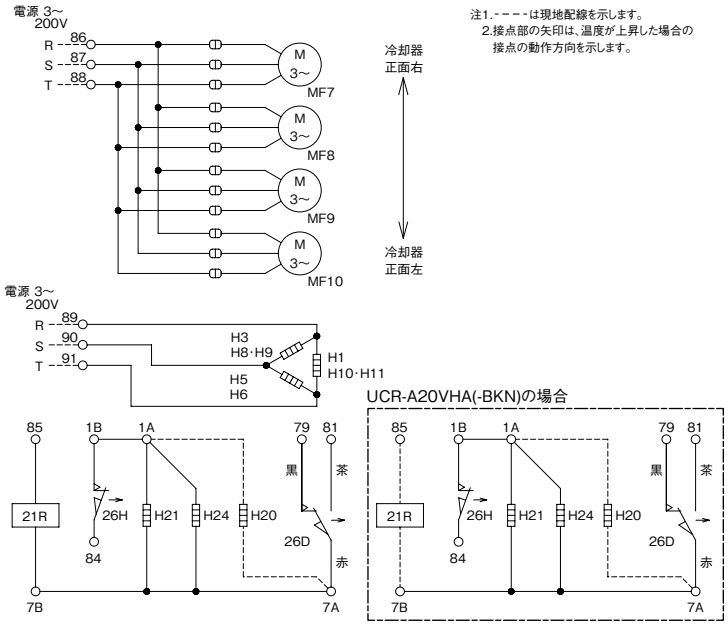

注1.- - - -は現地配線を示します。
2.接点部の矢印は、温度が上昇した場合の接点の動作方向を示します。

記号	名称
H1	電熱器（霜取・冷却器吸込側）
H3	電熱器（霜取・冷却器吸込側）
H5	電熱器（霜取・冷却器下部・吹出側）
H6	電熱器（ドレンパン）
H8	電熱器（霜取・ファンガード）
H9	電熱器（霜取・ファンガード）
H10	電熱器（霜取・ファンガード）
H11	電熱器（霜取・ファンガード）
H21	電熱器（端子台）
H24	電熱器（液管ヒータ）
MF7	送風機用電動機
MF8	送風機用電動機
MF9	送風機用電動機
MF10	送風機用電動機
21R	電磁弁
26D	温度開閉器（霜取終了）
26H	温度開閉器（過熱防止）
H20	ドレンホースヒータ

注.製品の仕様は改良のため、予告なく変更する場合があります。

⚠ この製品をご使用になる場合は、漏電遮断器の設置とアース配線工事が必要です。

縦形大形タイプ

● UCR-N15BHA

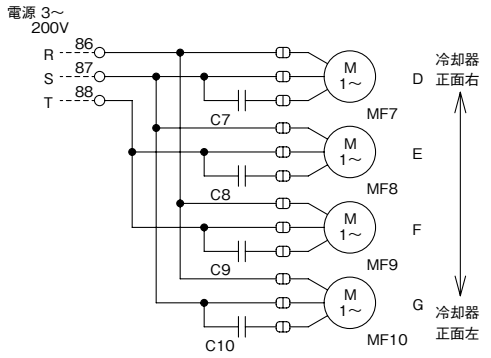

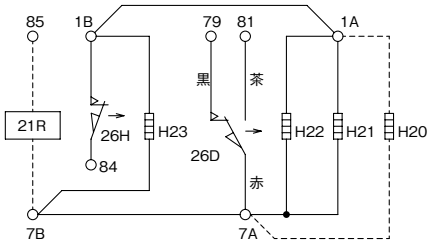

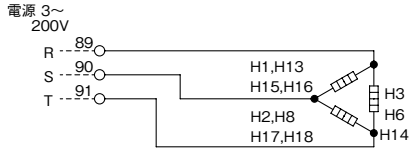

記 号	名 称
C7～C10	コンデンサ
H1～H3	電熱器(霜取り･冷却器吸込側)
H6	電熱器(ドレンパン)
H8	電熱器(ファンカバー)
H13･H14	電熱器(霜取り･冷却器吹出側)
H15～H18	電熱器(ダンパ)
H21～H23	電熱器(端子台)
MF7～MF10	送風機用電動機
26D	温度開閉器(霜取終了)
26H	温度開閉器(過熱防止)
H20	ドレンホースヒータ
21R	電磁弁

注1. ------ は現地配線を示します。
2.接点部の矢印は、温度が上昇した場合の接点の動作方向を示します。

注.製品の仕様は改良などのため、予告なく変更する場合があります。

⚠ この製品をご使用になる場合は、漏電遮断器の設置とアース配線工事が必要です。

● UCR-N20, 25BHA

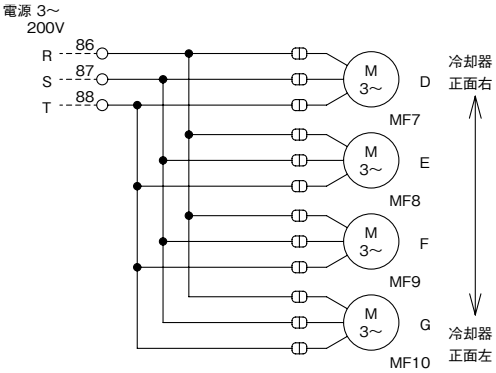

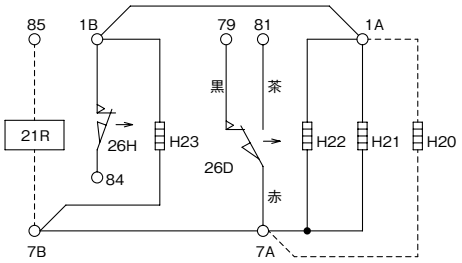

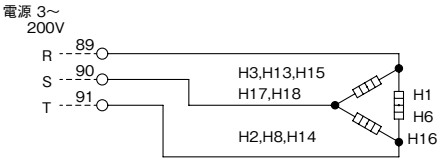

注1. ------ は現地配線を示します。
2.接点部の矢印は、温度が上昇した場合の接点の動作方向を示します。

記 号	名 称
H1～H3	電熱器(霜取り･冷却器吸込側)
H6	電熱器(ﾄﾞﾚﾝﾊﾟﾝ)
H8	電熱器(下部ﾋｰﾀ)
H13～H16	電熱器(霜取り･冷却器吹出側)
H17,H18	電熱器(ﾀﾞﾝﾊﾟ)
H21～H23	電熱器(端子台)
MF7～MF10	送風機用電動機
26D	温度開閉器(霜取終了)
26H	温度開閉器(過熱防止)
H20	ﾄﾞﾚﾝﾎｰｽﾋｰﾀ
21R	電磁弁

注.製品の仕様は改良などのため、予告なく変更する場合があります。

⚠ この製品をご使用になる場合は、漏電遮断器の設置とアース配線工事が必要です。

〈4〉能力特性

冷却能力線図

（1）冷蔵仕様

薄形タイプ

● UCH-N08, 1, 1.6, 2TNB
● UCL-N08, 1, 1.6, 2THB

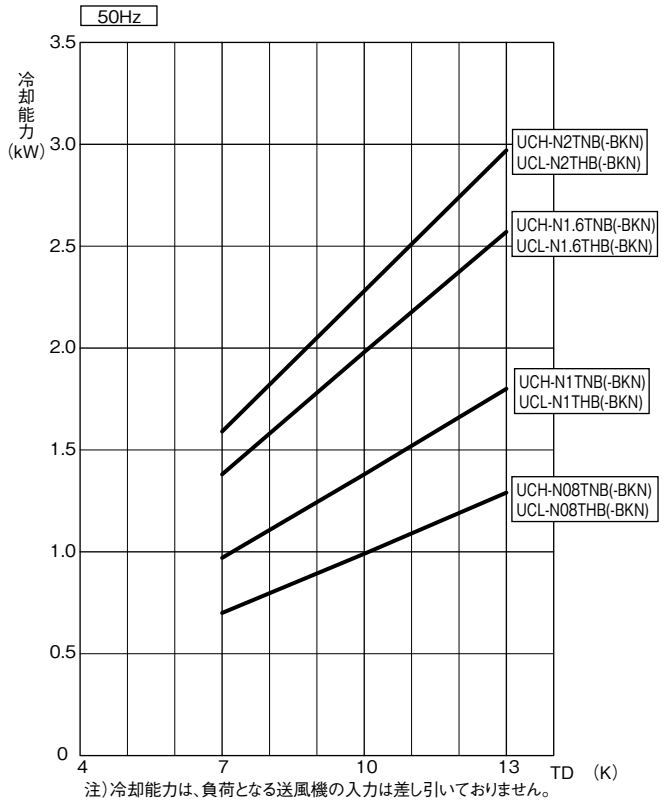

注）冷却能力は、負荷となる送風機の入力は差し引いておりません。
過熱度　4K

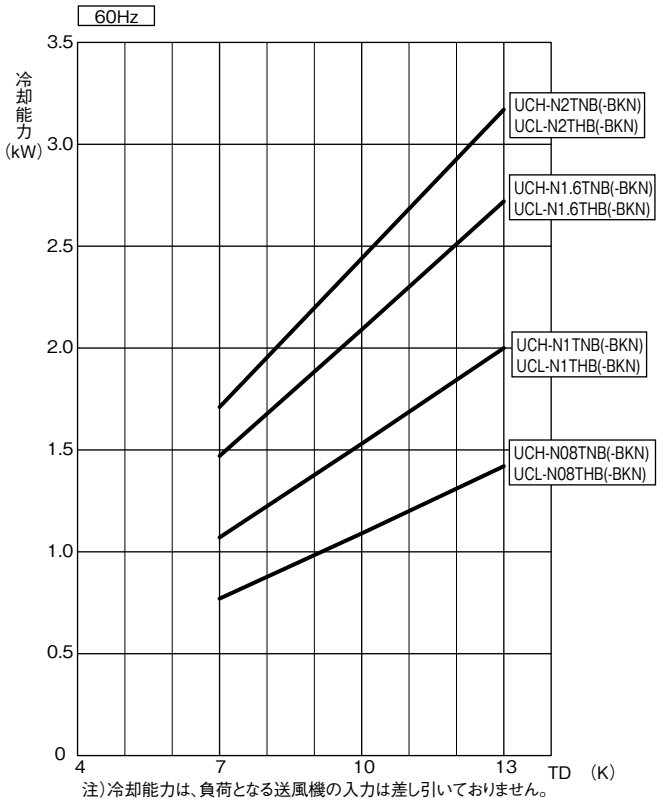

注）冷却能力は、負荷となる送風機の入力は差し引いておりません。
過熱度　4K

縦形タイプ

● UCH-N3, 4, 5, 6, 8, 10, 15VNB
● UCL-N3, 4, 5, 6, 8, 10, 15VHB

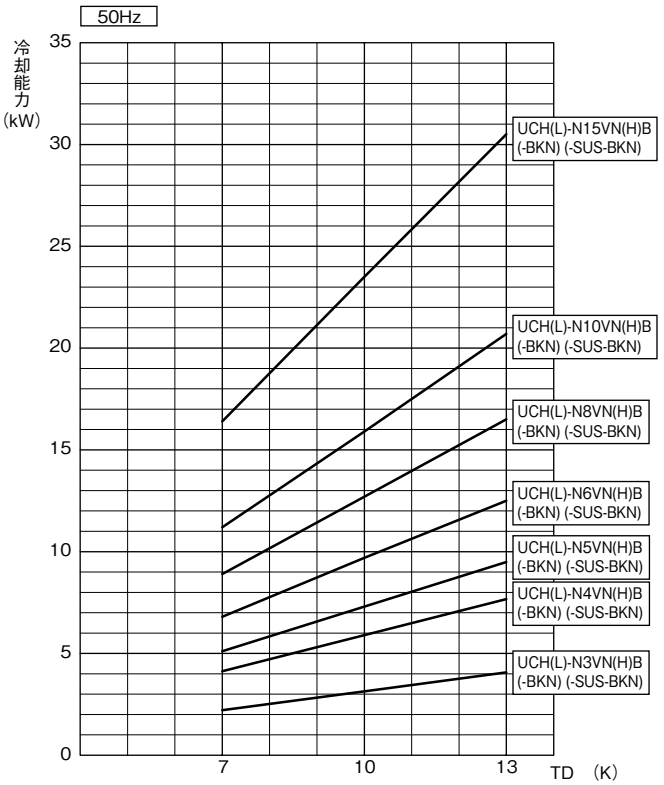

注）冷却能力は、負荷となる送風機の入力は差し引いておりません。
過熱度　4K

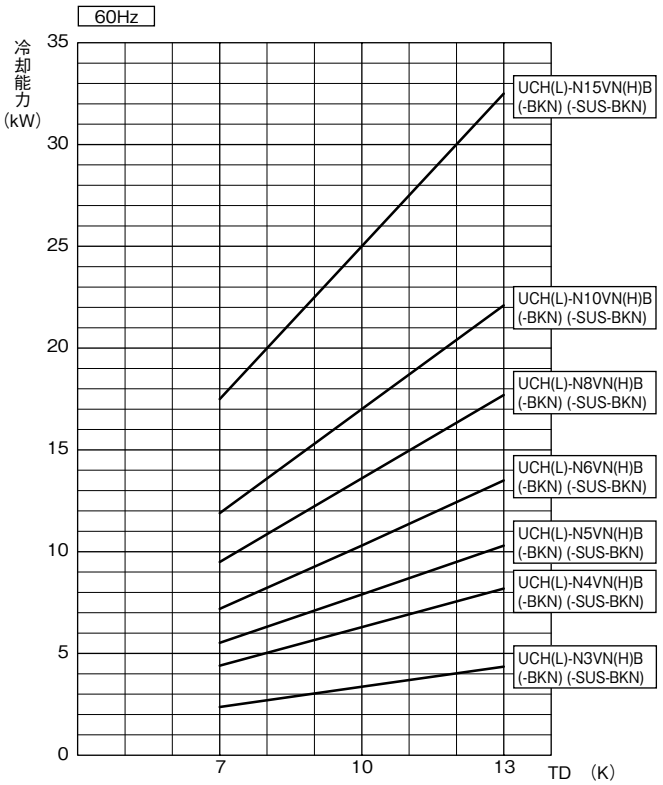

注）冷却能力は、負荷となる送風機の入力は差し引いておりません。
過熱度　4K

● UCH-A6, 8, 10, 15VNA（R410A 用）
● UCL-A6, 8, 10, 15VHA（R410A 用）

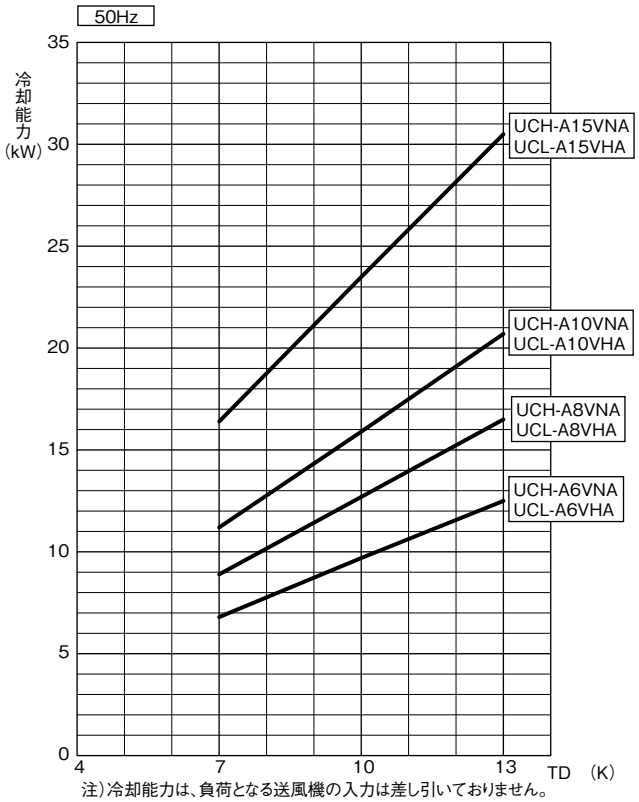

注）冷却能力は、負荷となる送風機の入力は差し引いておりません。
過熱度　4K

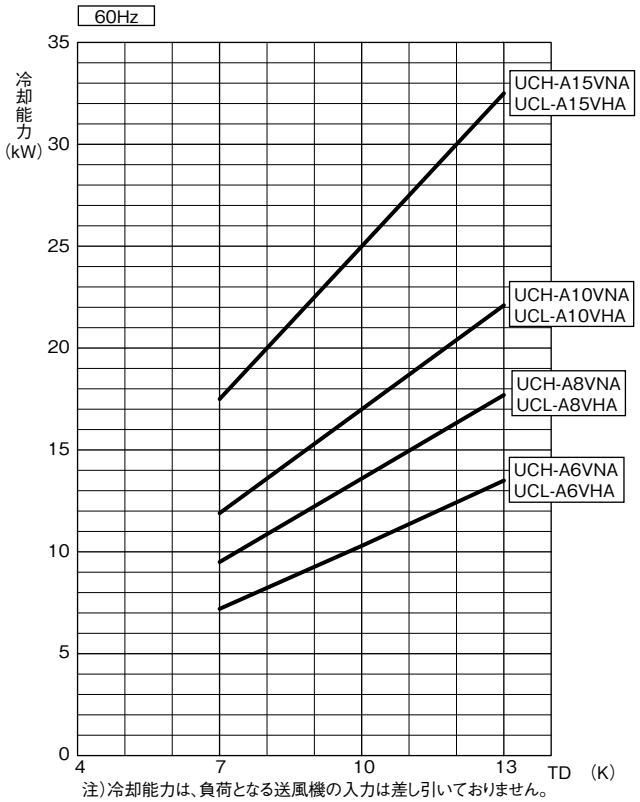

注）冷却能力は、負荷となる送風機の入力は差し引いておりません。
過熱度　4K

● UCH-A6, 8, 10, 15VNA（R404A 用）
● UCL-A6, 8, 10, 15VHA（R404A 用）

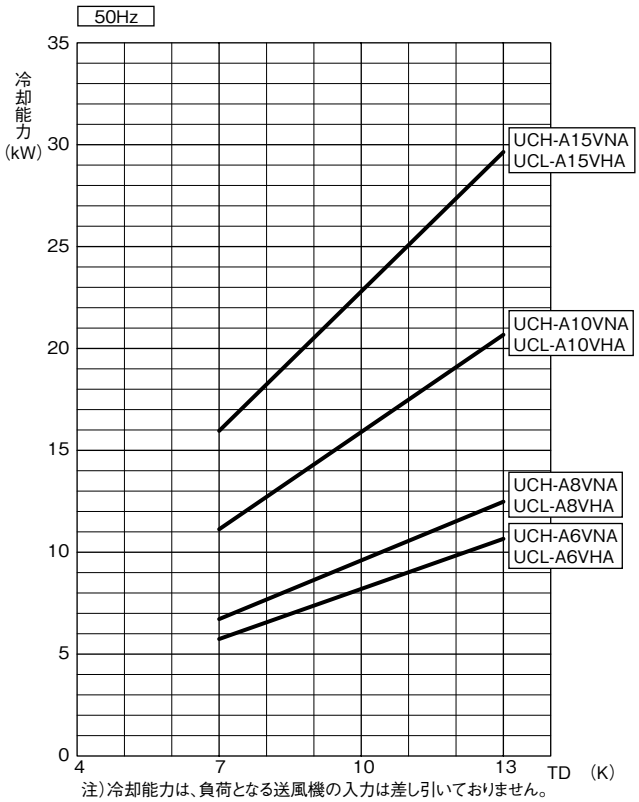

注）冷却能力は、負荷となる送風機の入力は差し引いておりません。
過熱度　4K

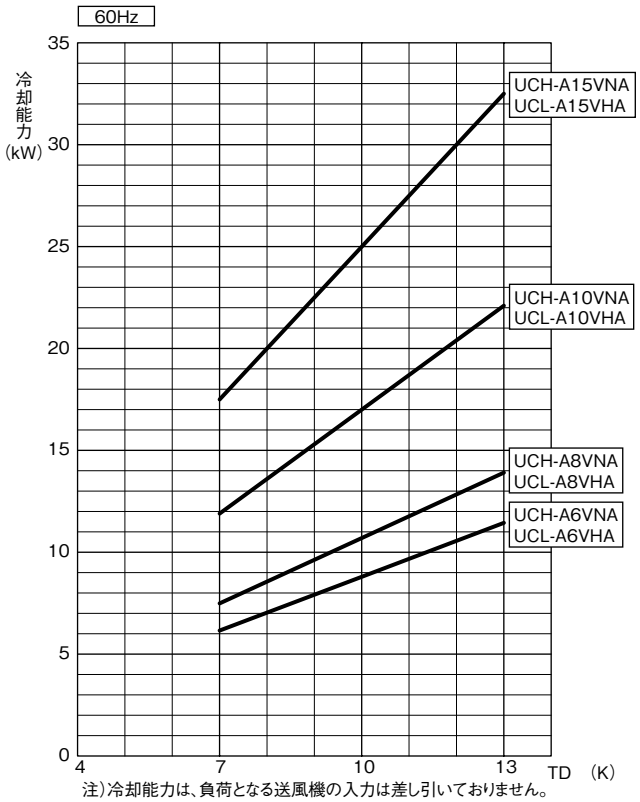

注）冷却能力は、負荷となる送風機の入力は差し引いておりません。
過熱度　4K

縦形大形タイプ

● UCH-N10, 15, 20BNA

● UCL-N10, 15, 20BHA

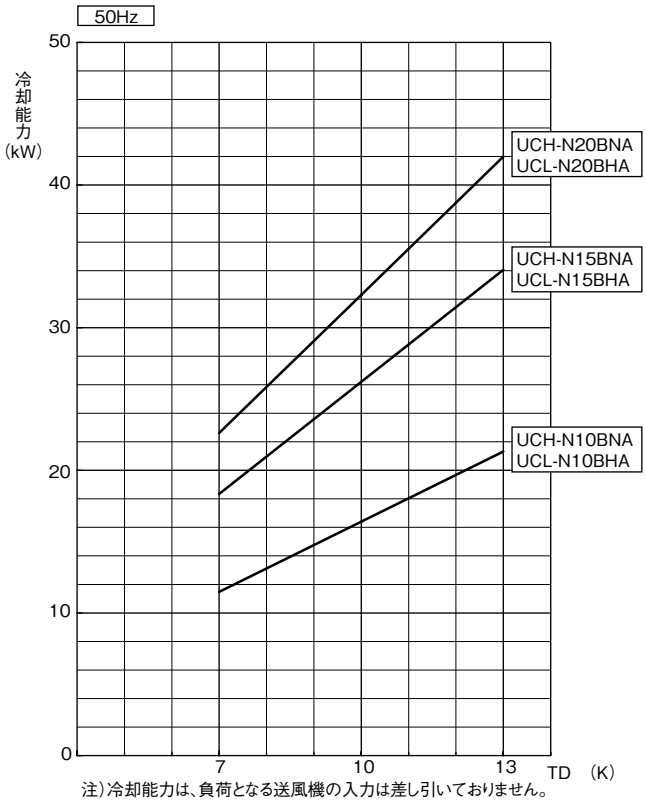

注）冷却能力は、負荷となる送風機の入力は差し引いておりません。
過熱度　4K

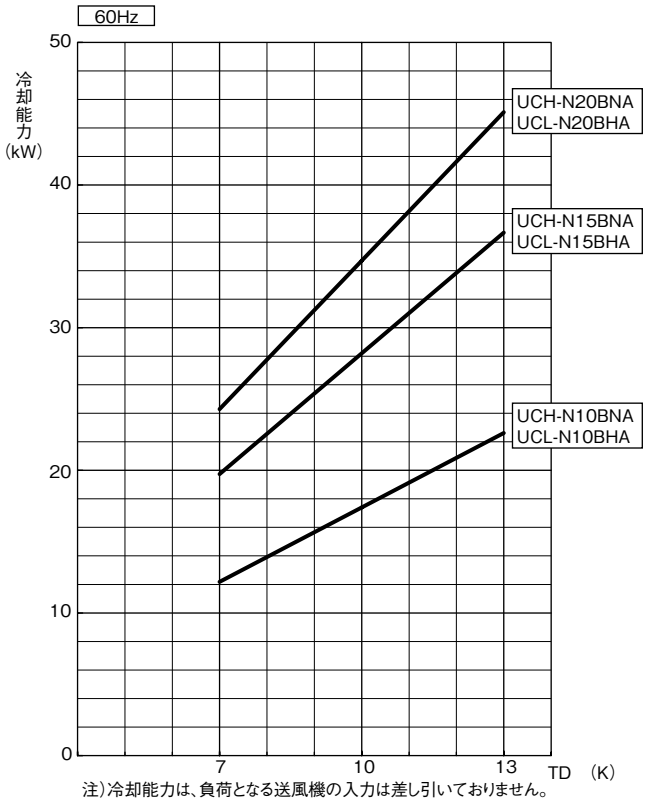

注）冷却能力は、負荷となる送風機の入力は差し引いておりません。
過熱度　4K

センター形タイプ

● UCH-N2, 3, 4, 5, 6DNB

● UCL-N2, 3, 4, 5, 6DHB

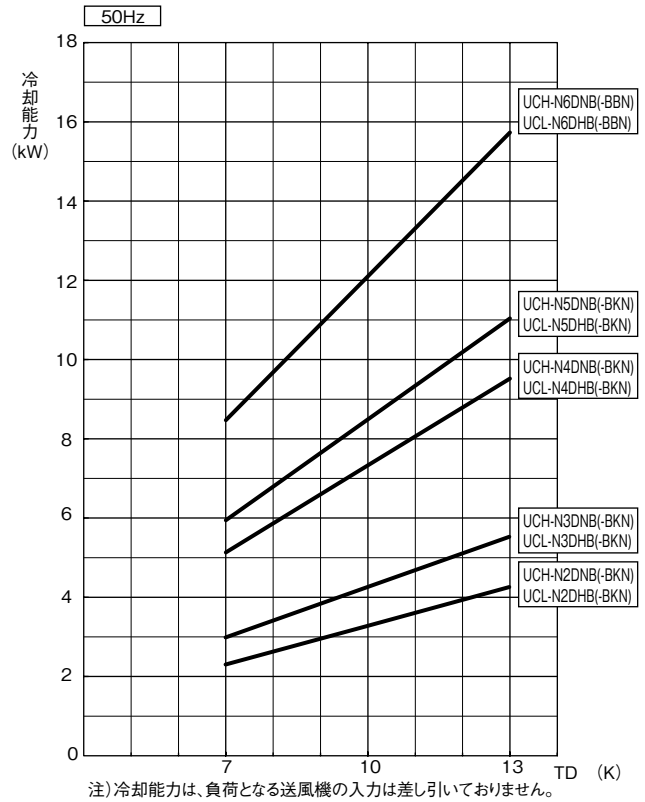

注）冷却能力は、負荷となる送風機の入力は差し引いておりません。
過熱度　4K

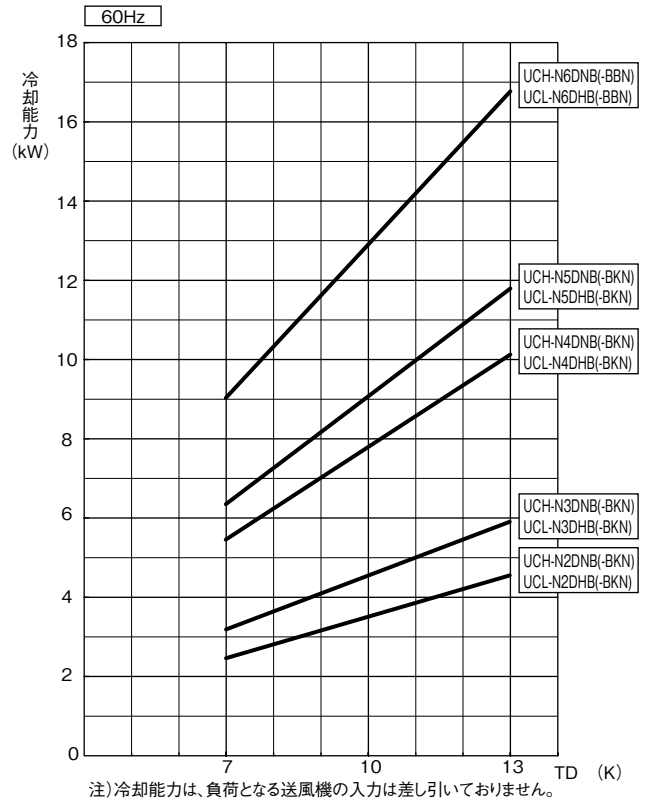

注）冷却能力は、負荷となる送風機の入力は差し引いておりません。
過熱度　4K

作業場向薄形タイプ

● UCH-N4, 5SNA

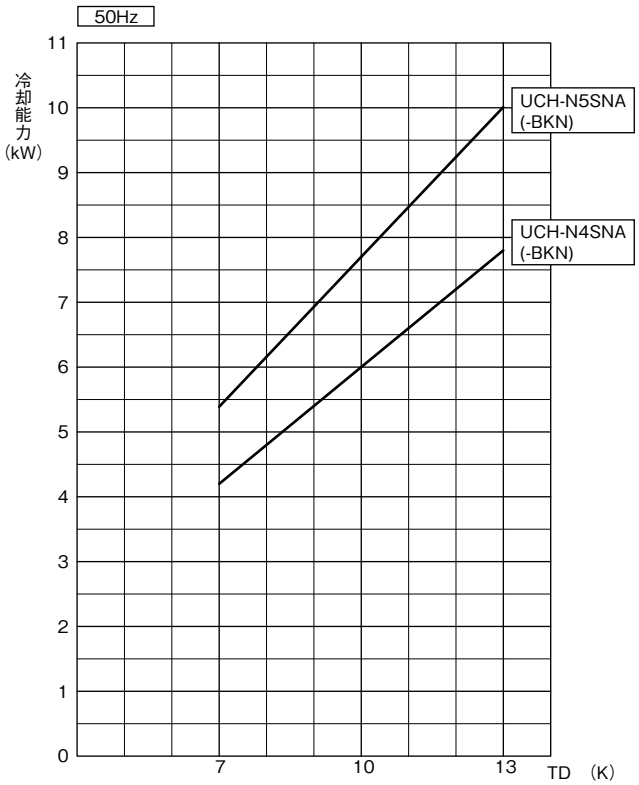

注）冷却能力は、負荷となる送風機の入力は差し引いておりません。
過熱度　4K

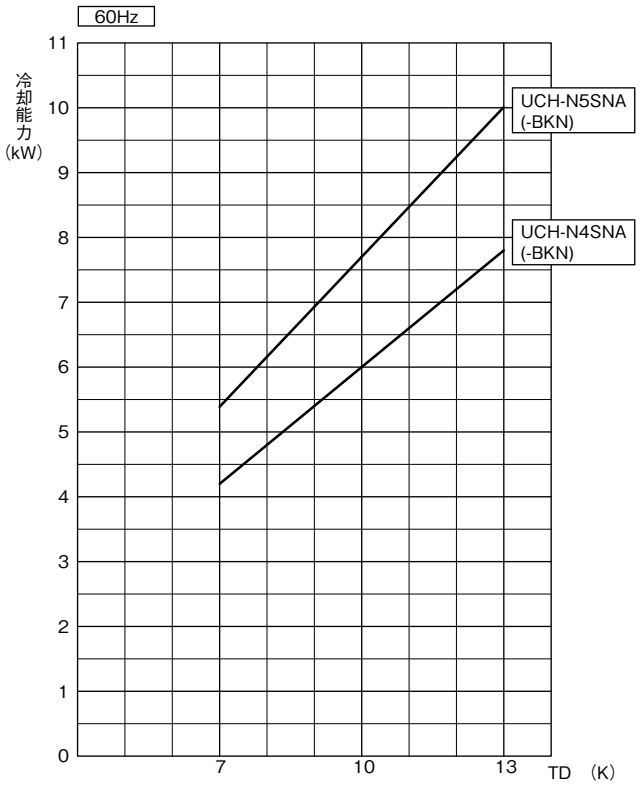

注）冷却能力は、負荷となる送風機の入力は差し引いておりません。
過熱度　4K

ソックダクトタイプ

● UCH-N6CNA

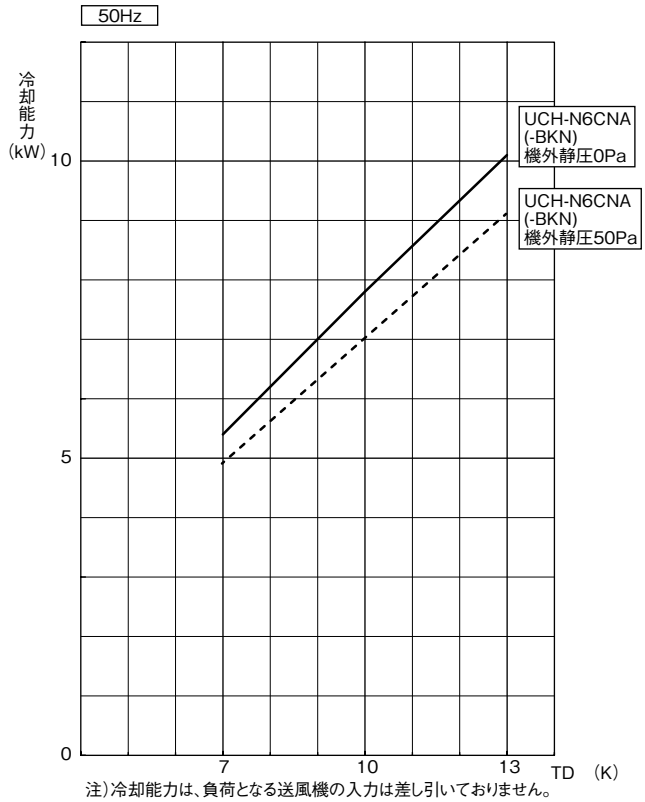

注）冷却能力は、負荷となる送風機の入力は差し引いておりません。
過熱度　4K
φ350×1吹出し

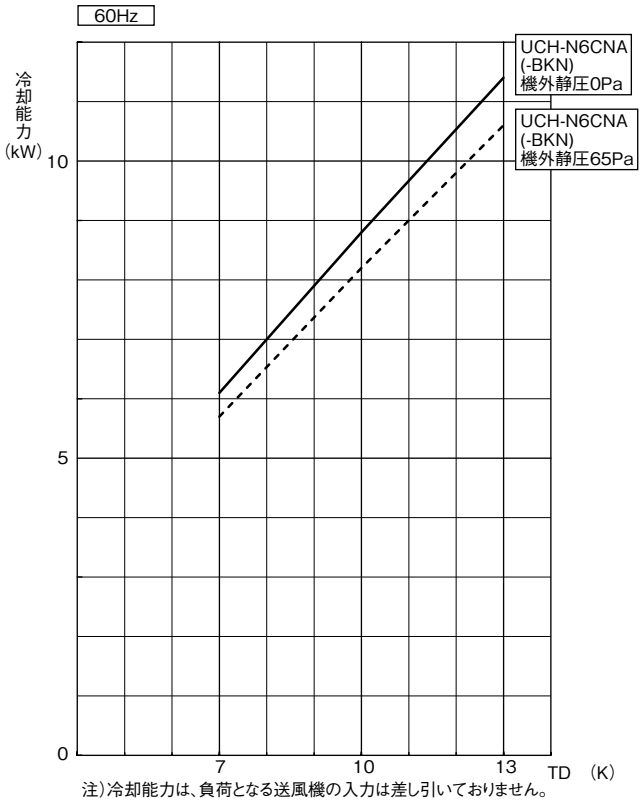

注）冷却能力は、負荷となる送風機の入力は差し引いておりません。
過熱度　4K
φ350×1吹出し

● UCH-N6CNA-LT-SUS-BKN

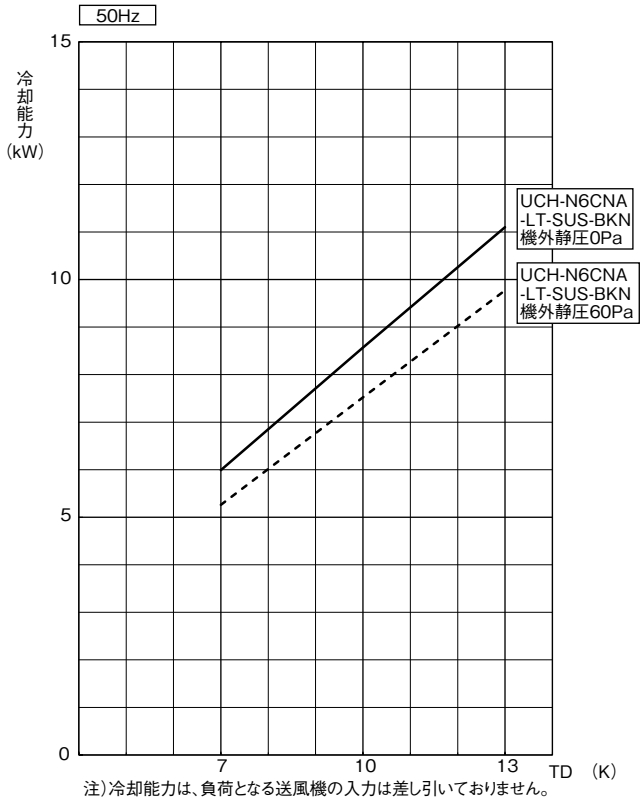

注）冷却能力は、負荷となる送風機の入力は差し引いておりません。
過熱度　4K
φ350×1吹出し

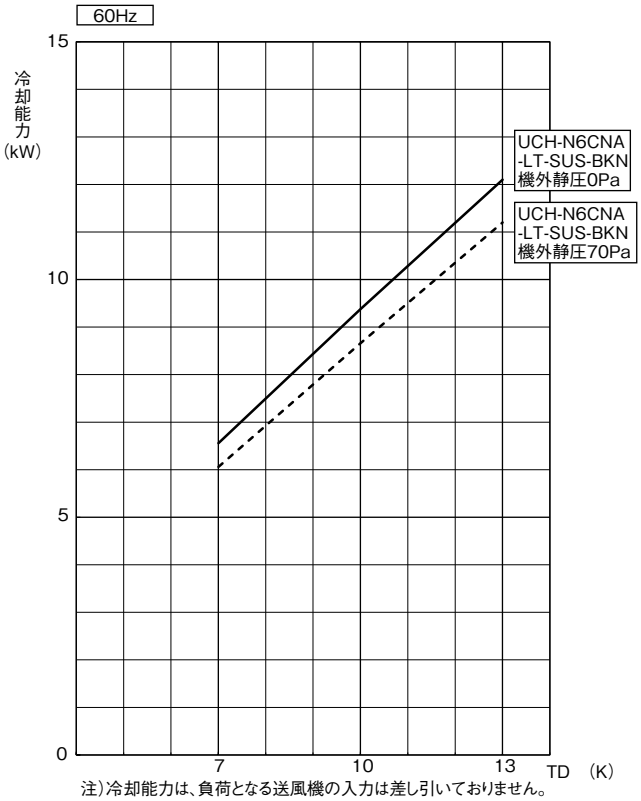

注）冷却能力は、負荷となる送風機の入力は差し引いておりません。
過熱度　4K
φ350×1吹出し

● UCH-N8CNA

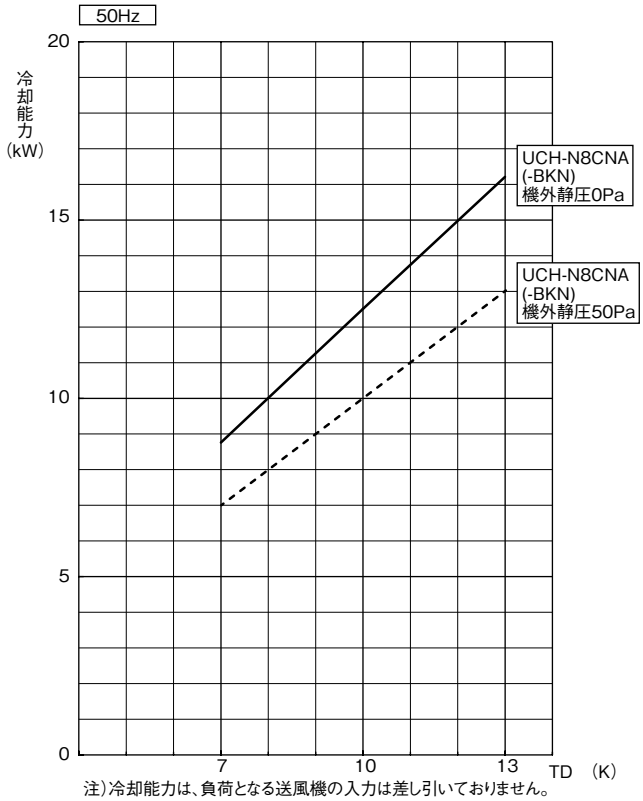

注）冷却能力は、負荷となる送風機の入力は差し引いておりません。
過熱度　4K
φ400×1吹出し

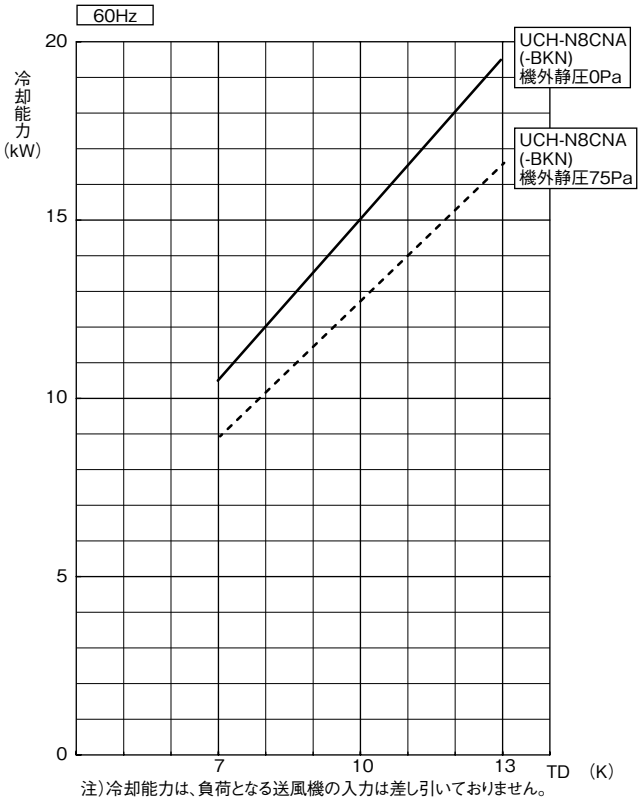

注）冷却能力は、負荷となる送風機の入力は差し引いておりません。
過熱度　4K
φ400×1吹出し

● UCH-N8CNA-LT-SUS-BKN

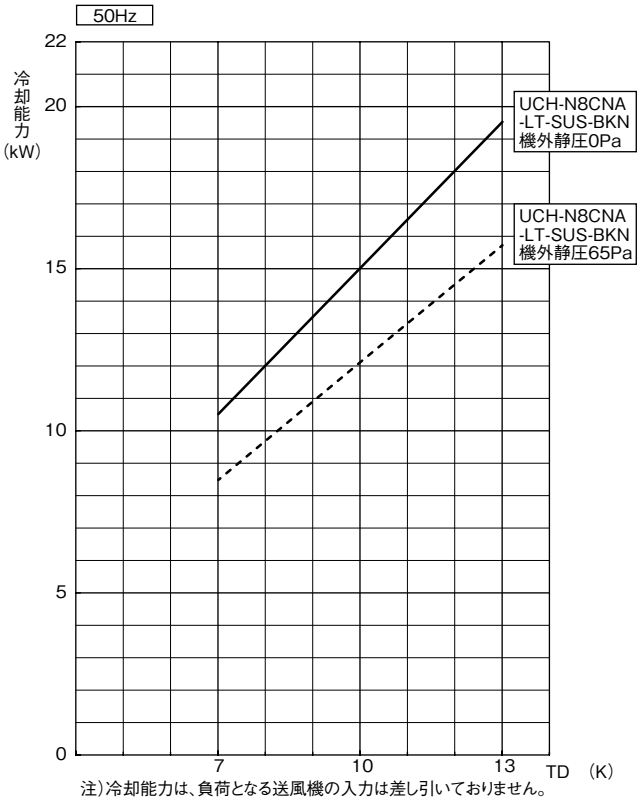

注）冷却能力は、負荷となる送風機の入力は差し引いておりません。
過熱度　4K
φ400×1吹出し

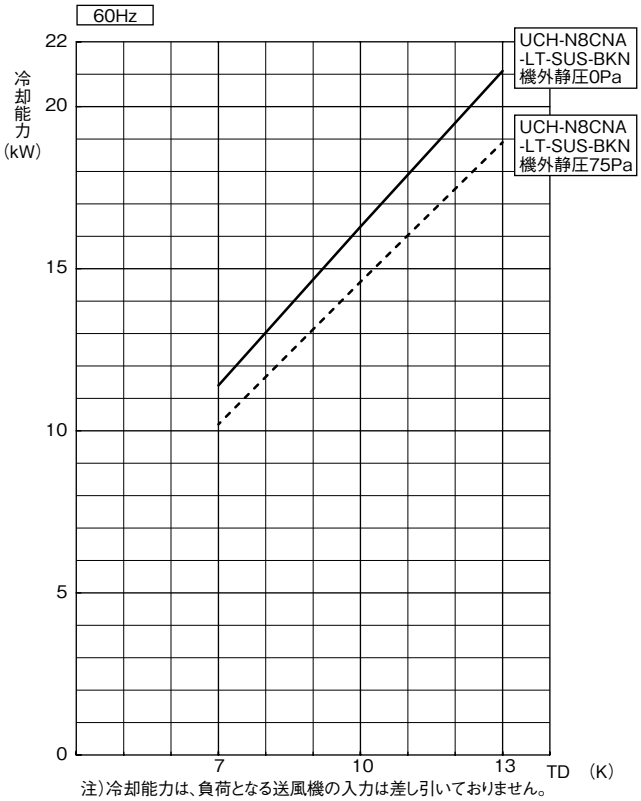

注）冷却能力は、負荷となる送風機の入力は差し引いておりません。
過熱度　4K
φ400×1吹出し

(2) 冷凍仕様

縦形タイプ

● UCR-N1, 1.6VHB

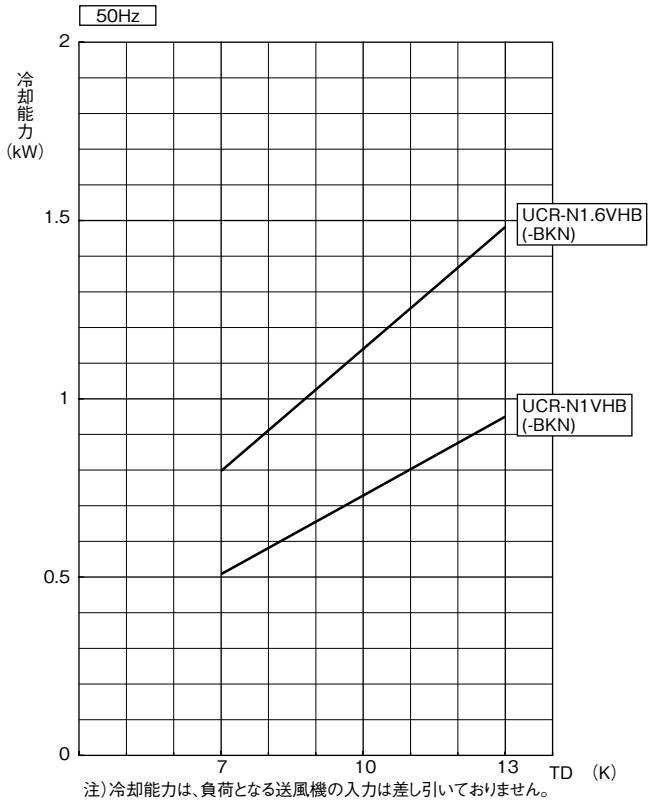

注)冷却能力は、負荷となる送風機の入力は差し引いておりません。
過熱度　4K

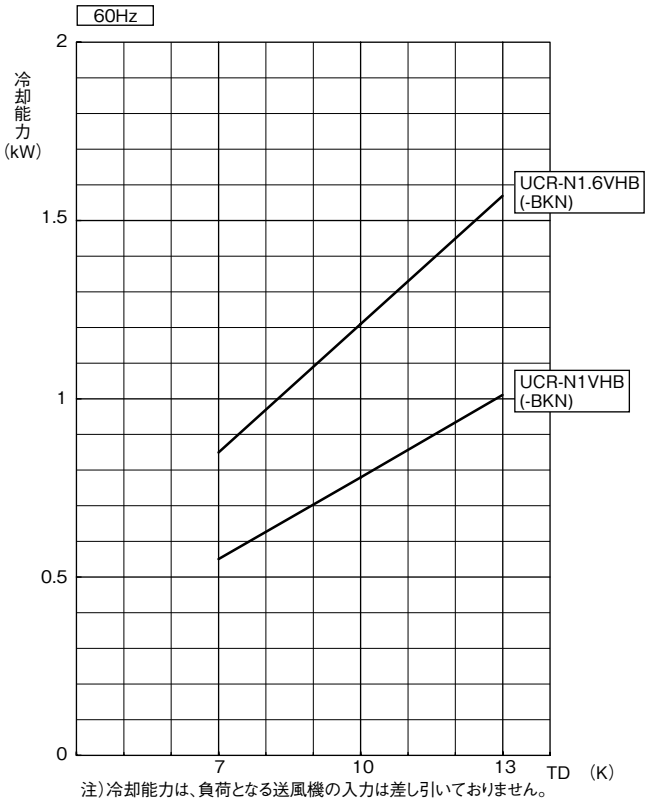

注)冷却能力は、負荷となる送風機の入力は差し引いておりません。
過熱度　4K

● UCR-N2, 3, 4, 5, 6VHB

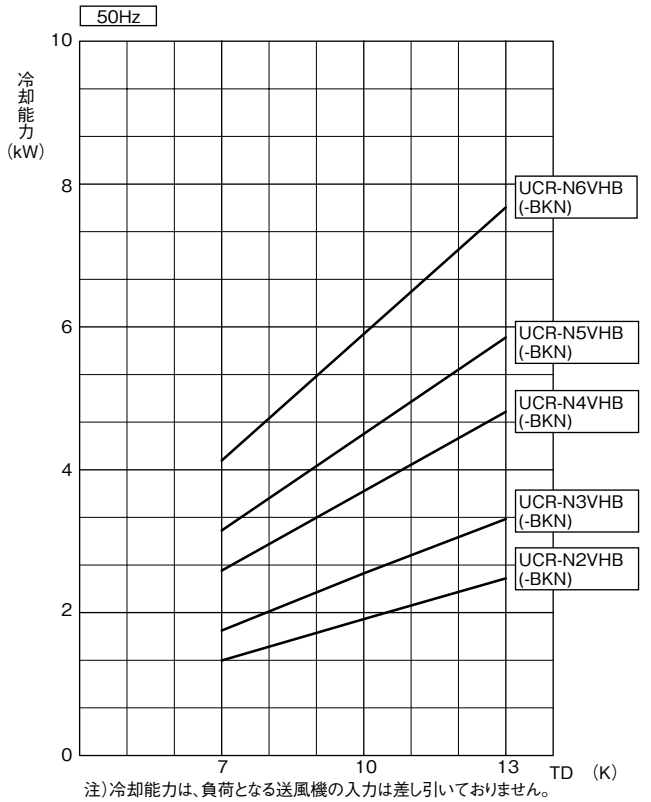

注)冷却能力は、負荷となる送風機の入力は差し引いておりません。
過熱度　4K

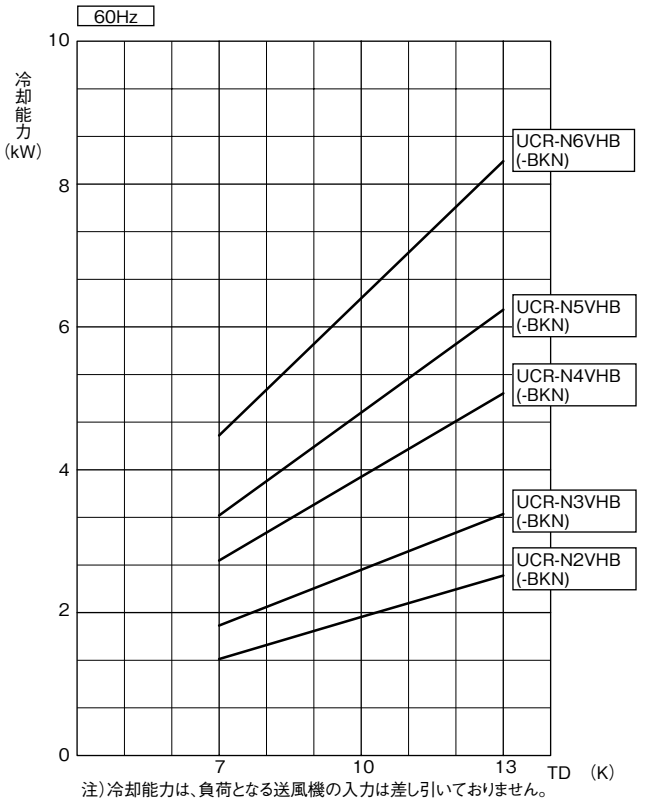

注)冷却能力は、負荷となる送風機の入力は差し引いておりません。
過熱度　4K

● UCR-N8, 10, 15, 20VHB

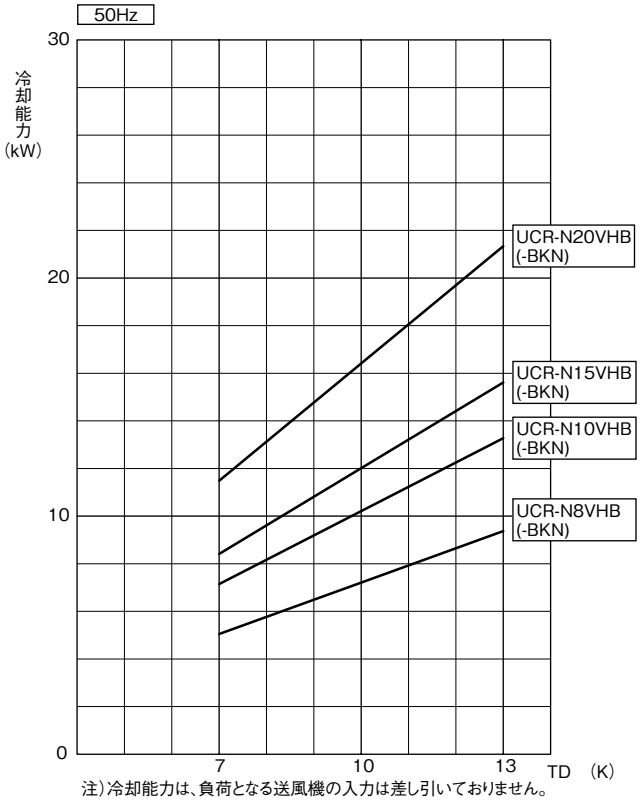

注）冷却能力は、負荷となる送風機の入力は差し引いておりません。
過熱度　4K

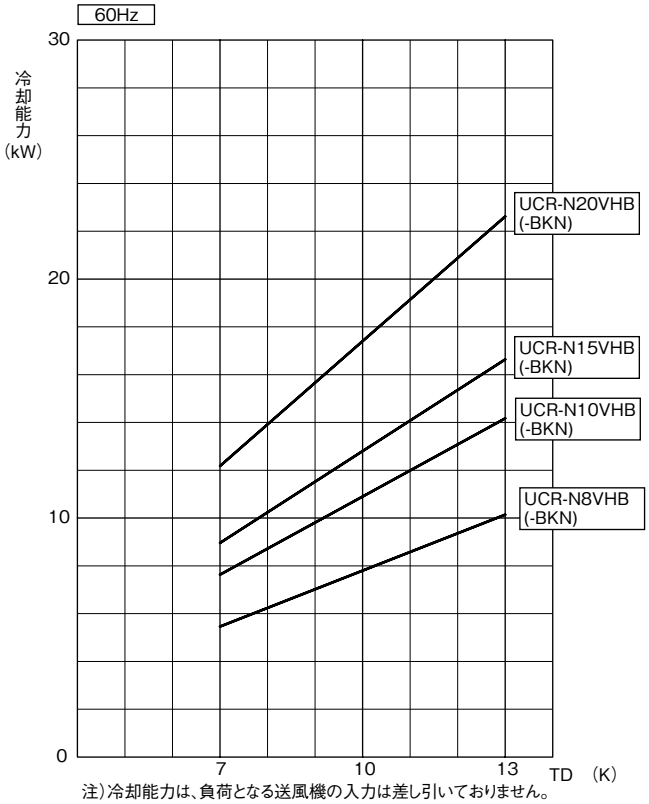

注）冷却能力は、負荷となる送風機の入力は差し引いておりません。
過熱度　4K

● UCR-A8, 10, 15, 20VHA（R410A 用）

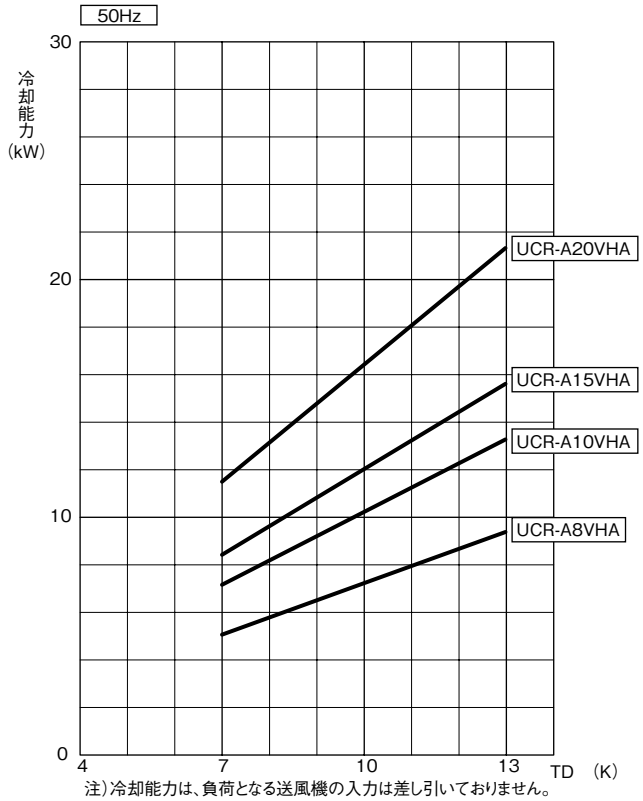

注）冷却能力は、負荷となる送風機の入力は差し引いておりません。
過熱度　4K

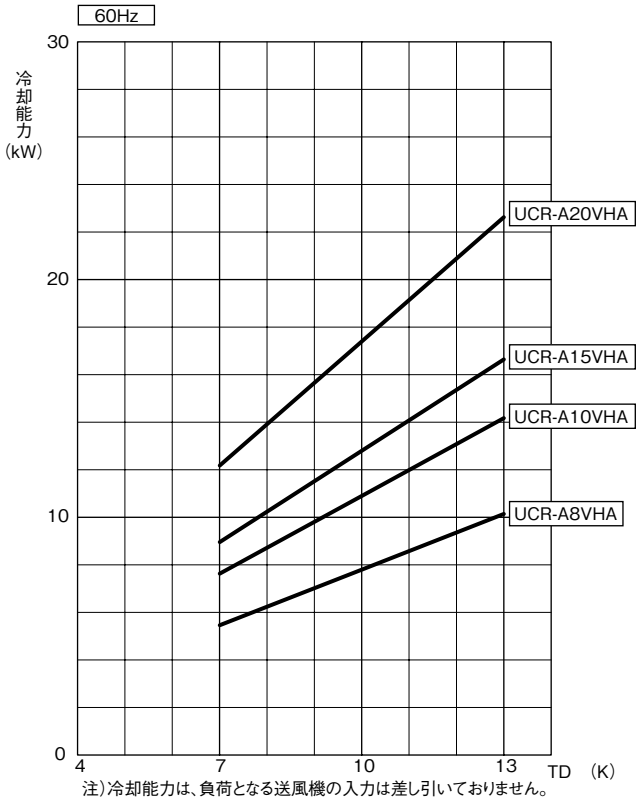

注）冷却能力は、負荷となる送風機の入力は差し引いておりません。
過熱度　4K

● UCR-A8, 10, 15, 20VHA（R404A 用）

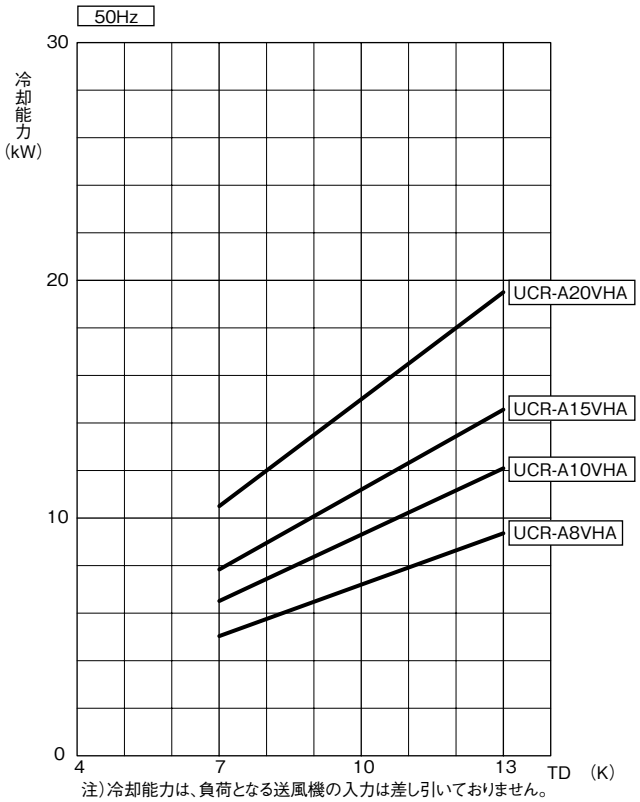

注）冷却能力は、負荷となる送風機の入力は差し引いておりません。
過熱度　4K

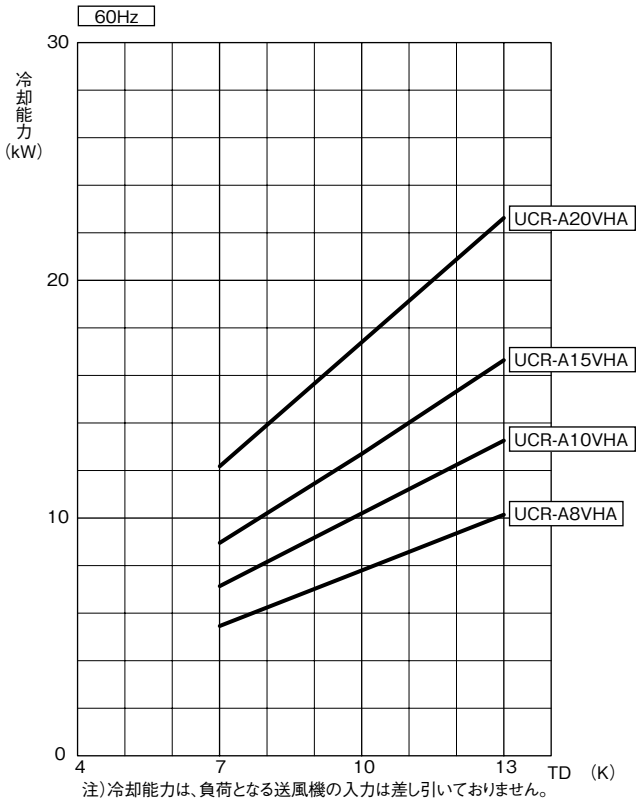

注）冷却能力は、負荷となる送風機の入力は差し引いておりません。
過熱度　4K

縦形大形タイプ

● UCR-N15, 20, 25BHA

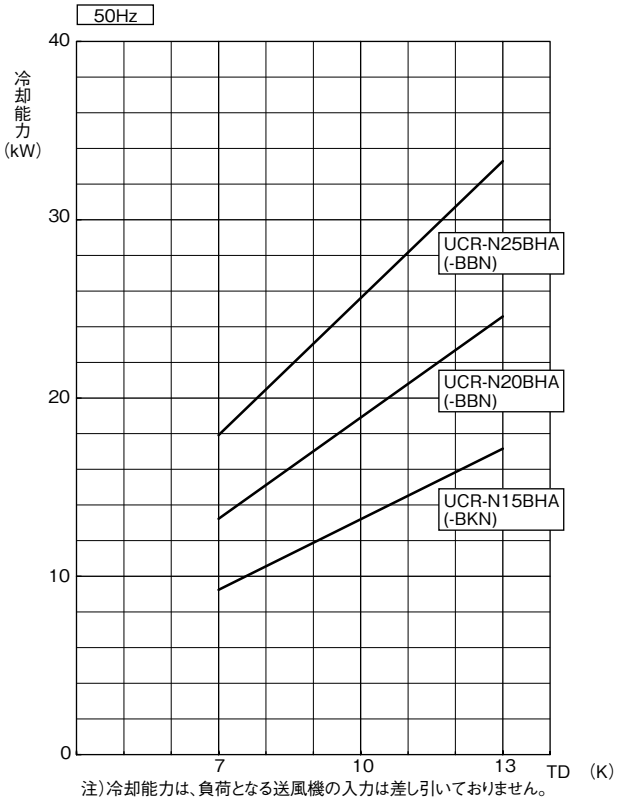

注）冷却能力は、負荷となる送風機の入力は差し引いておりません。
過熱度　4K

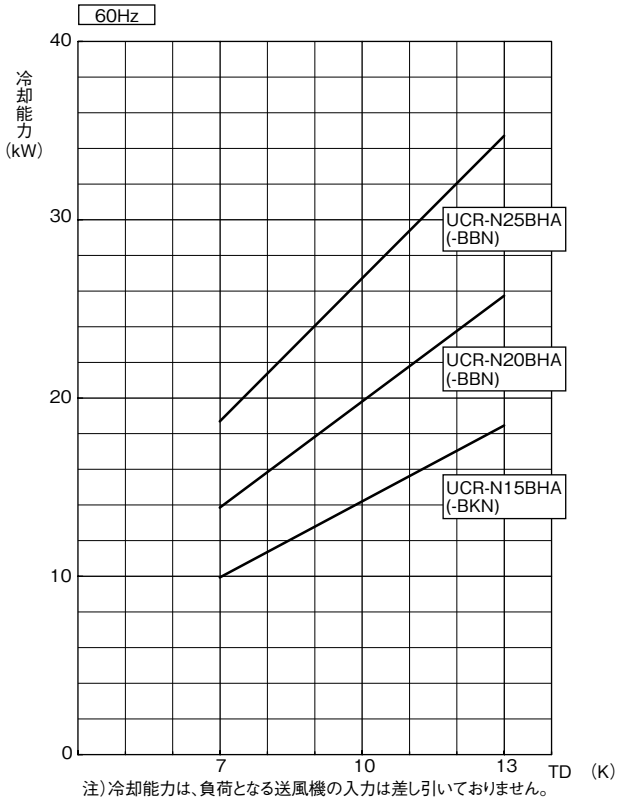

注）冷却能力は、負荷となる送風機の入力は差し引いておりません。
過熱度　4K

〈5〉騒音特性

単位:dB(A)

形　　名	電源周波数	
	50Hz	60Hz
UCH-N08, 1TNB、UCL-N08, 1THB	52	56
UCH-N1.6, 2TNB、UCL-N1.6, 2THB	55	59
UCH-N3VNB、UCL-N3VHB	51.5	54.5
UCR-N2, 3, 4VHB	52	55
UCH-N4, 5VNB、UCL-N4, 5VHB	54.5	57.5
UCR-N5, 6VHB	55	58
UCR-N8, 10VHB	60	63
UCR-A10VHA	60.5	65
UCR-A15VHA	61.5	65
UCH-N6VNB、UCL-N6VHB、UCH-A6VNA、UCL-A6VHA	62	66
UCH-N8VNB、UCL-N8VHB、UCH-A8VNA、UCL-A8VHA	59	63
UCH-N10VNB、UCL-N10VHB、UCH-A10VNA、UCL-A10VHA	61	64.5
UCH-N15VNB、UCL-N15VHB、UCH-A15VNA、UCL-A15VHA、UCR-A8VHA	62	65.5
UCR-A20VHA	62.5	66
UCH-N10BNA、UCL-N10BHA、UCR-N15BHA	63	66
UCH-N15, 20BNA、UCL-N15, 20BHA、UCR-N20, 25BHA	68	70

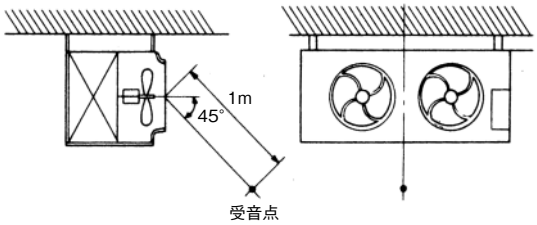

UCH-N･VNB / UCL-N･VHB /
UCH-A･VNA / UCL-A･VHA　の場合

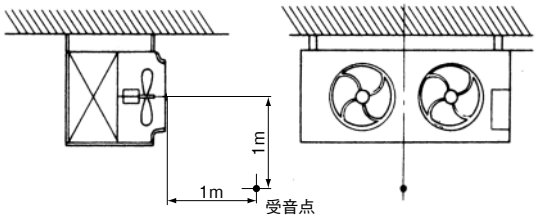

単位:dB(A)

形　　名	電源周波数	
	50Hz	60Hz
UCH-N2DN、UCL-N2DH	56	59
UCH-N3DN、UCL-N3DH	57	60
UCH-N4DN、UCL-N4DH	60	63
UCH-N5DN、UCL-N5DH	61	64
UCH-N6DN、UCL-N6DH	62	65

単位:dB(A)

形　　名	電源周波数	
	50Hz	60Hz
UCH-N4SNA	51	51
UCH-N5SNA	53	53

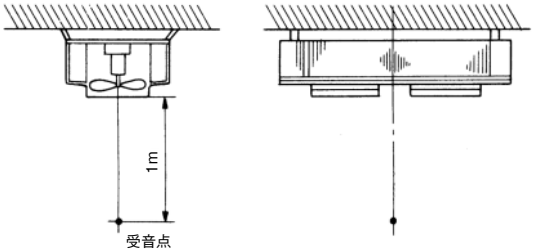

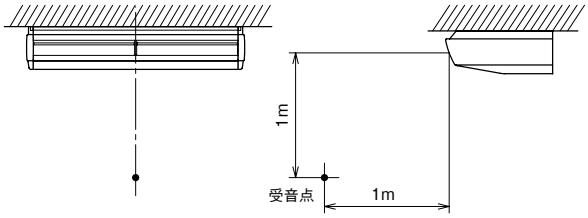

単位:dB(A)

形　　名	電源周波数	
	50Hz	60Hz
UCH-N6CNA (-LT-SUS-BKN)	53	57.5
UCH-N8CNA (-LT-SUS-BKN)	55	59

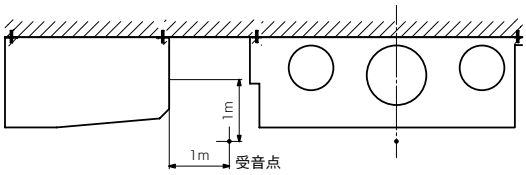

測定条件

電　　源	三相 200V 50/60Hz
常　　温	フリーエア
測定場所	無響音室
測定位置	ユニット中心より(45°方向)距離1m離れた位置 ユニット前面中心より 正面1m、下方向1m離れた位置(VNBタイプ、作業場向薄形タイプ、ソックダクトタイプのみ)

注.一般に通常の使用状態では、上記値より大きくなるのが普通ですのでご注意ください。

〈6〉冷風到達距離

単位:m

	形　　名	電源周波数	
		50Hz	60Hz
センター形	UCH-N(P)2, 3, 4, 5, 6DNB、UCL-N(P)2, 3, 4, 5, 6DHB	3	4
薄形 縦形 大形	UCR-N1VH(B)、UCR-P1VHB	1.8	2.7
	UCH-N(P)08TNB、UCL-N(P)08THB、UCH-N(P)1TNB、UCL-N(P)1THB	2.5	3.0
	UCR-N(P)1.6, 2VH(B)	2.7	3.5
	UCH-N(P)1.6, 2TNB、UCL-N(P)1.6, 2THB	3.5	4.0
	UCR-N(P)3VHB(B1)	4.5	5.3
	UCR-N2, 3VHB	9.0	10.0
	UCH-N(P)3, 4, 5VNB、UCL-N(P)3, 4, 5VHB UCR-N(P)4, 5, 6VHB(B2)、UCL-P4, 5, 6VGB UCR-P4, 5, 6, 8VGB、UCR-N(P)15BHA、UCR-N4, 5, 6VHB	11	12
	UCH-P6, 8, 10, 15VNB、UCL-P6, 8, 10, 15VHB UCH-N6VNB、UCL-N6VHB UCR-N8VHB、UCR-P8, 10, 15, 20VHB(2)、UCL-P8, 10, 15VGB UCR-P10, 15, 20VGB、UCH-N(P)10BNA、UCL-N(P)10BHA	13	15
	UCH-N8, 10, 15VNB、UCL-N8, 10, 15VHB、UCR-N10, 15, 20VHB UCL-N6, 8, 10VHB-T	17	19
縦形 (低騒音・低風量仕様)	UCH-N8, 10, 15VNB-LN、UCL-N8, 10, 15VHB-LN UCR-N10, 15, 20VHB-LN	11	13
大形	UCH-N(P)15, 20BNA、UCL-N(P)15, 20BHA	25	26
	UCR-N(P)20, 25BHA	23	24
作業場向薄形	UCH-N4SNA	13	13
	UCH-N5SNA	15	15

注.冷風到達距離は風速が0.5m/sとなる値です。

縦形・薄形

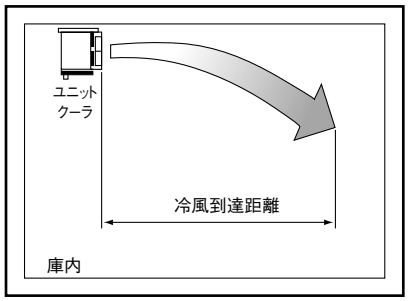

センター形

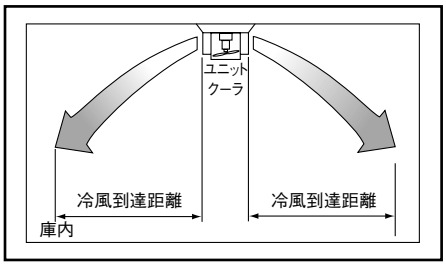

作業場空調形

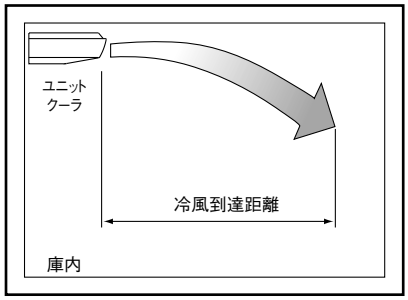

その他

(a)ドレン排水口の左右変更可能

(薄形、センター形、作業場向薄形は除く)

ドレン排水口の位置を現地改造において簡単に左右変更できる様になっています。なお、変更時はユニットに付属している据付工事説明書に従って改造してください。

(b)ドレン排水口外周ネジ加工付

(UCH-N1～2TN形・UCL-N1～2TH形・UCH-N2～6DN形・UCL-N2～6DH・UCH-N4,5SNA形は除く)

ドレン排水口の外周部にネジ加工(PT-1ネジ)を行っていますので、鋼管による配管ができます。

〈7〉風量特性

（1）送風機特性線図

ソックダクトタイプ

● UCH-N6CNA（φ350×1吹出し）

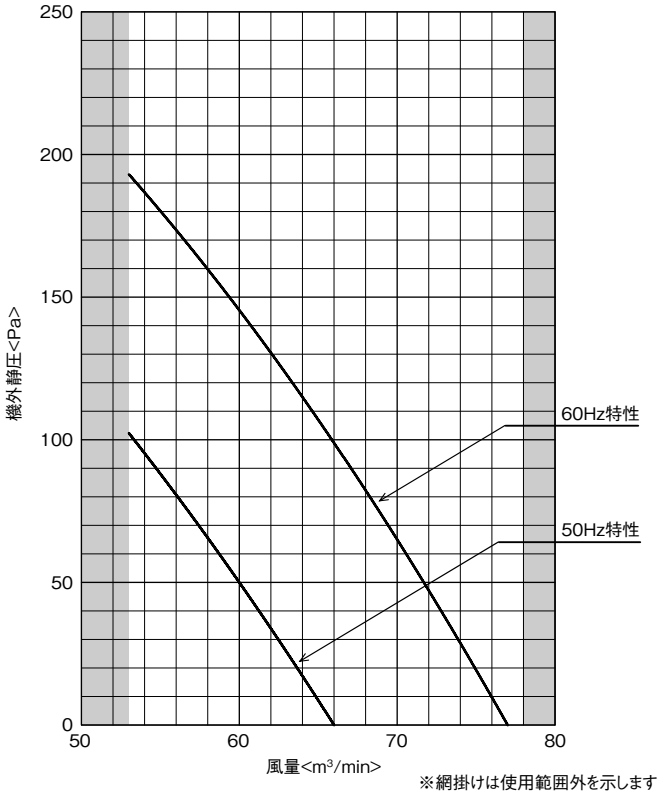

● UCH-N8CNA（φ300×2吹出し）

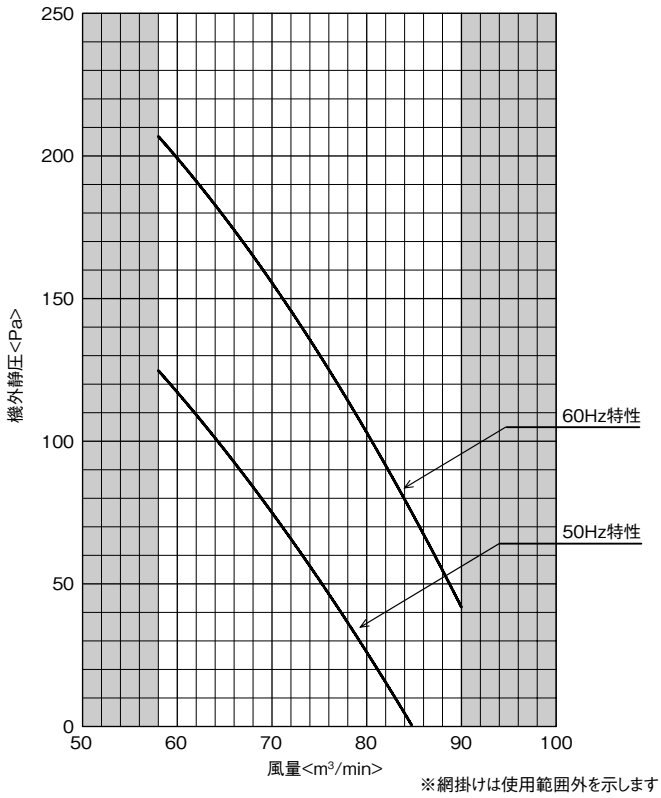

● UCH-N6CNA（φ250×2吹出し）

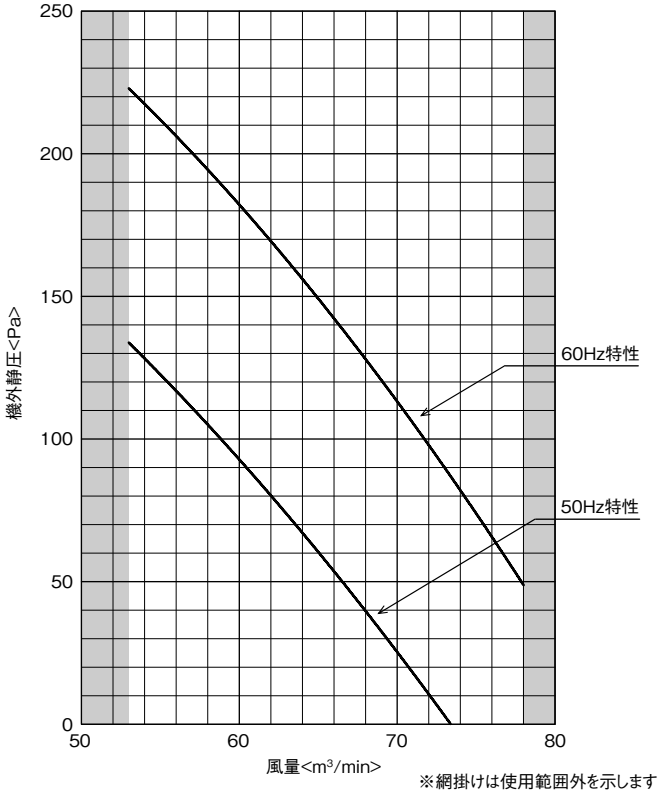

● UCH-N8CNA（φ400×1吹出し）

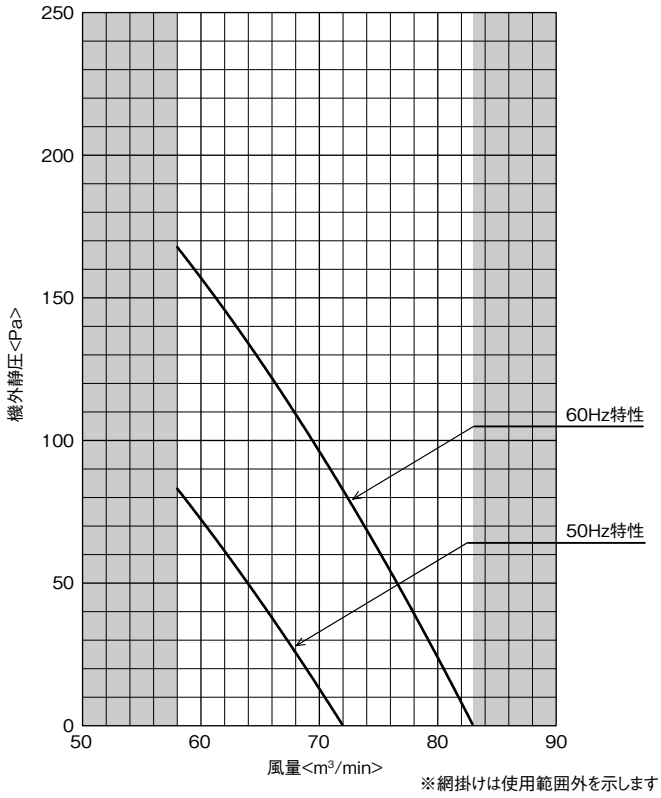

● UCH-N6CNA-LT-SUS-BKN
（φ350×1吹出し）

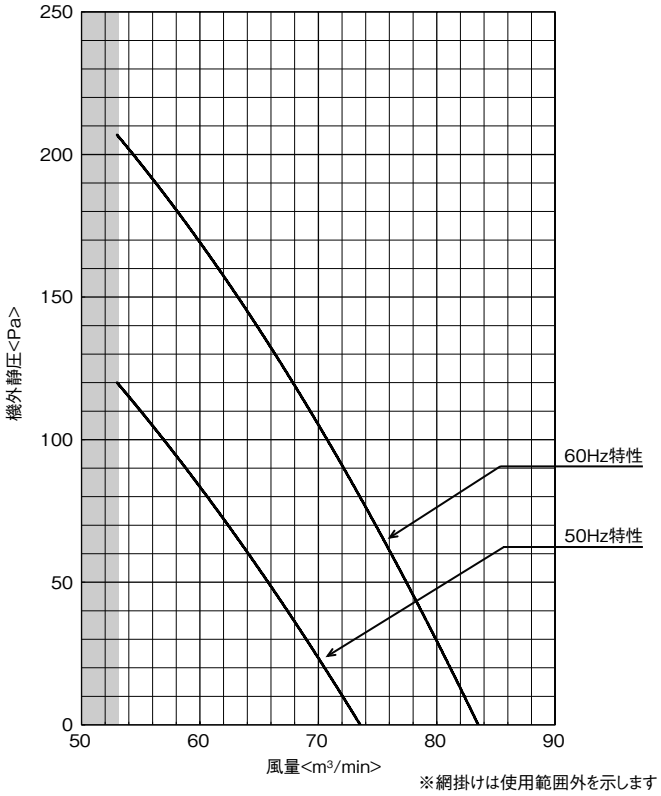

● UCH-N8CNA-LT-SUS-BKN
（φ300×2吹出し）

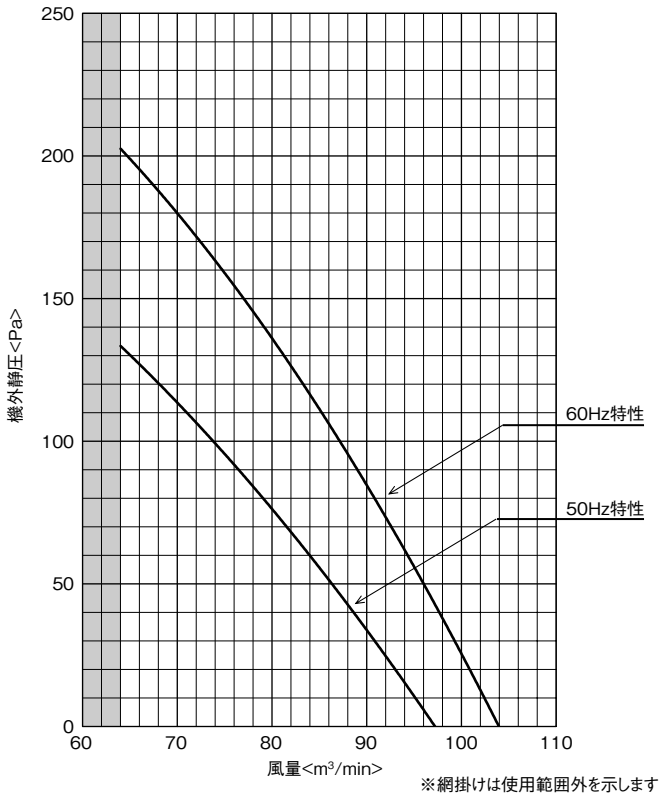

● UCH-N6CNA-LT-SUS-BKN
（φ250×2吹出し）

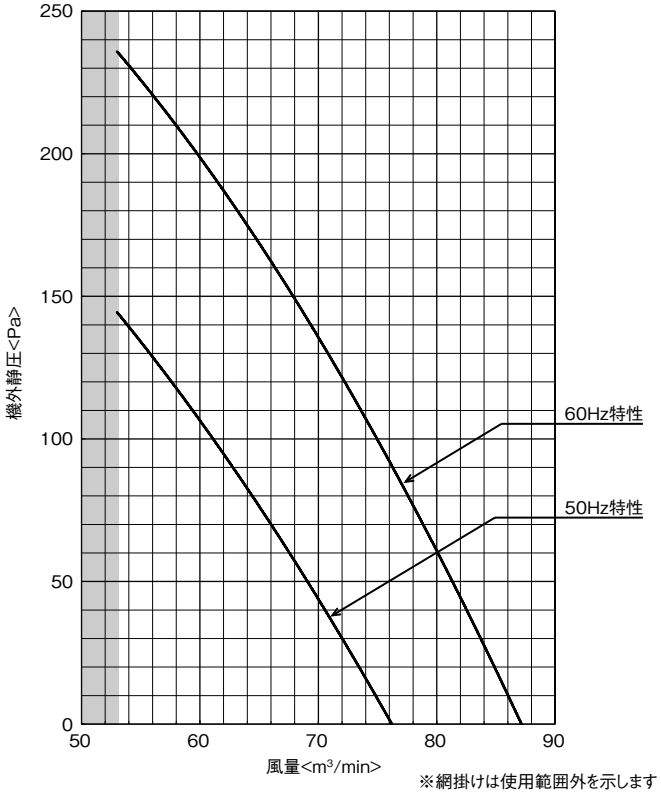

● UCH-N8CNA-LT-SUS-BKN
（φ400×1吹出し）

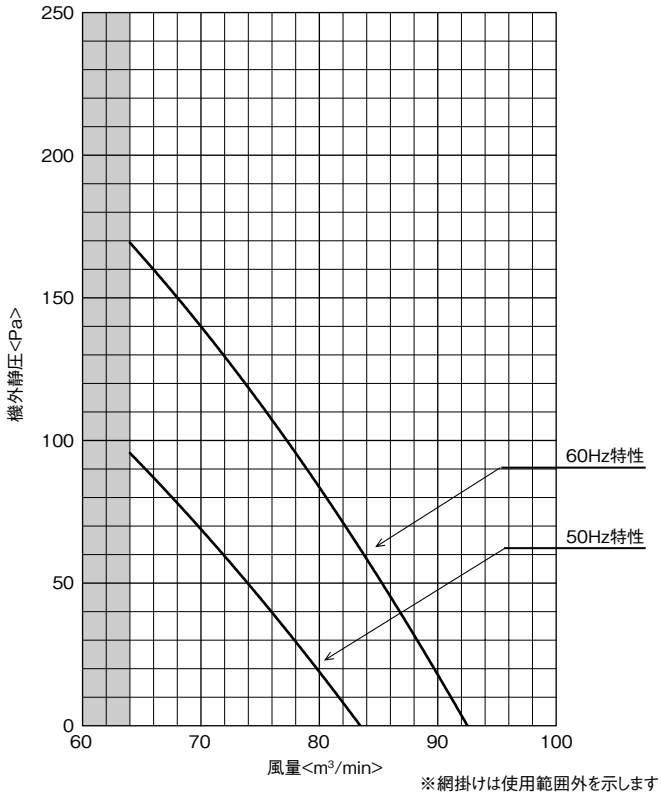

（2）風量 能力線図

ソックダクトタイプ

● UCH-N6CNA

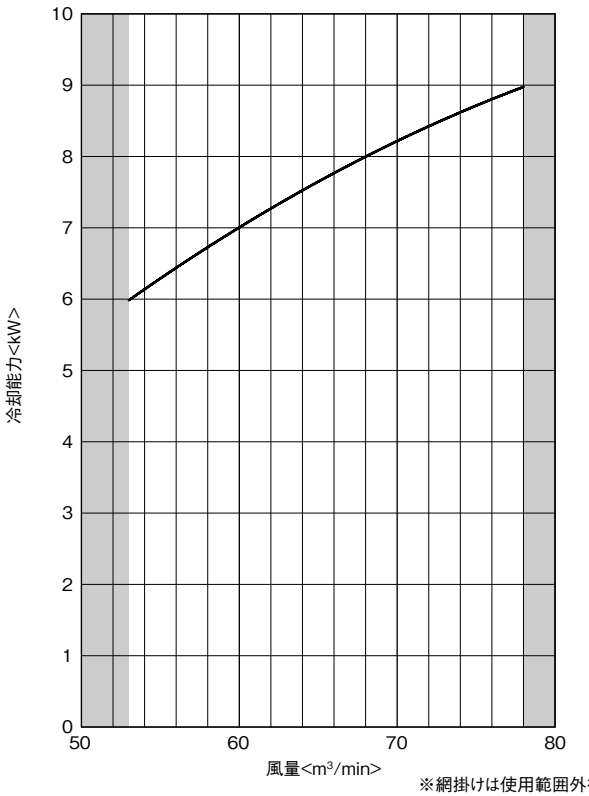

※網掛けは使用範囲外を示します

● UCH-N8CNA

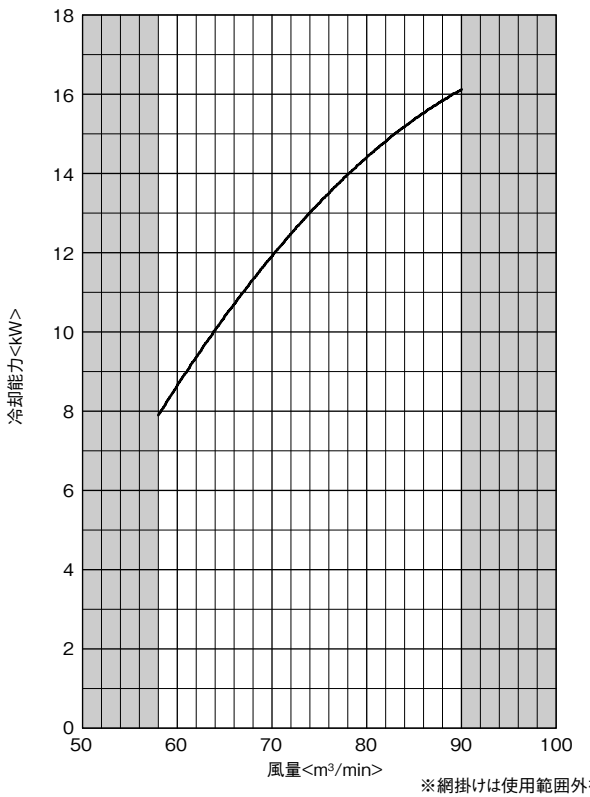

※網掛けは使用範囲外を示します

過熱度　4K
TD　10K
注）冷却能力は、負荷となる送風機の入力は差し引いておりません。

● UCH-N6CNA-LT-SUS-BKN

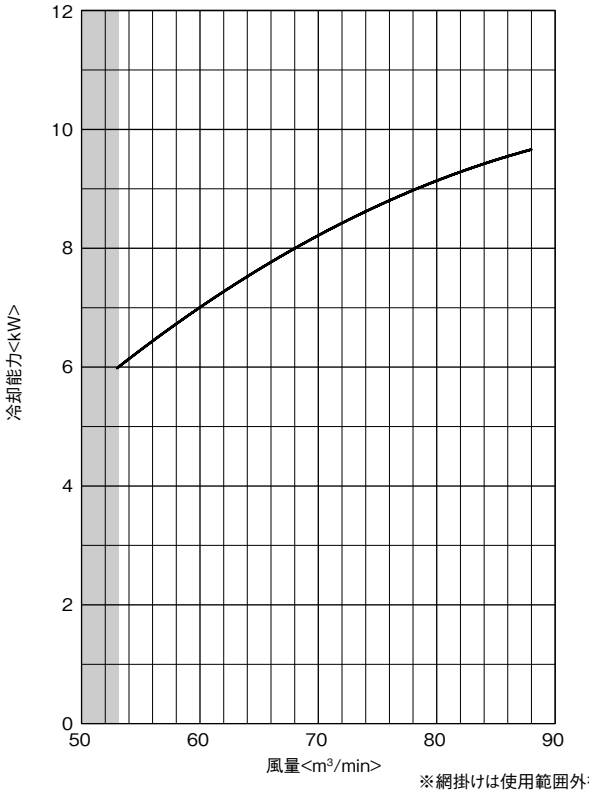

※網掛けは使用範囲外を示します

過熱度　4K
TD　10K
注）冷却能力は、負荷となる送風機の入力は差し引いておりません。

● UCH-N8CNA-LT-SUS-BKN

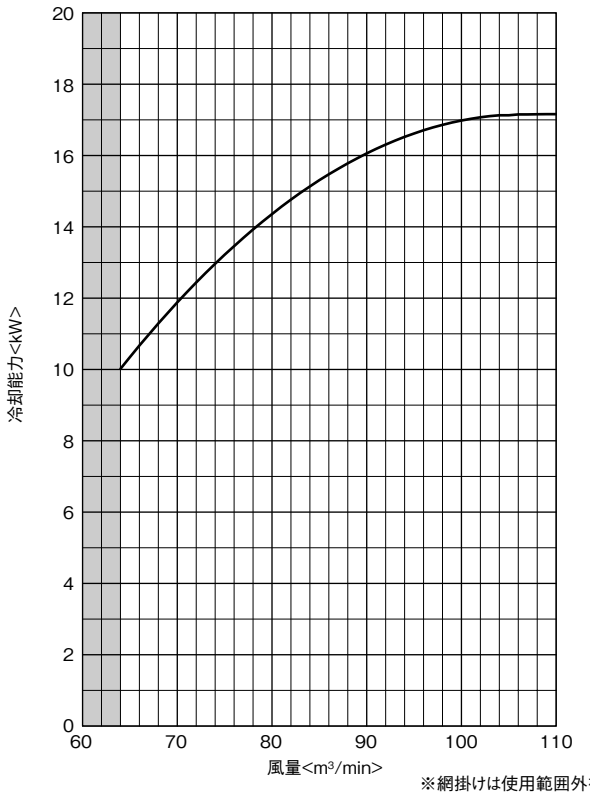

※網掛けは使用範囲外を示します

過熱度　4K
TD　10K
注）冷却能力は、負荷となる送風機の入力は差し引いておりません。

(3) 風量 入力線図

ソックダクトタイプ

● UCH-N6CNA

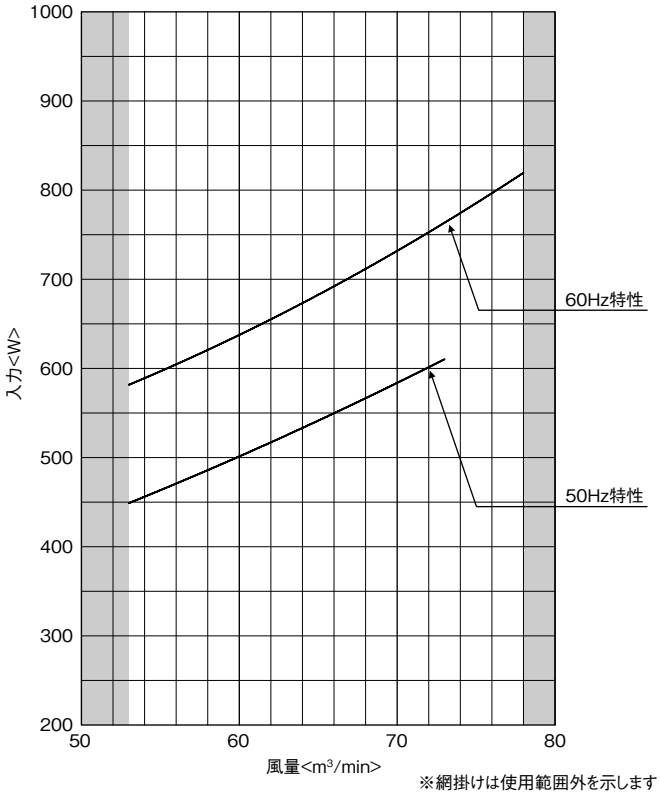

● UCH-N8CNA

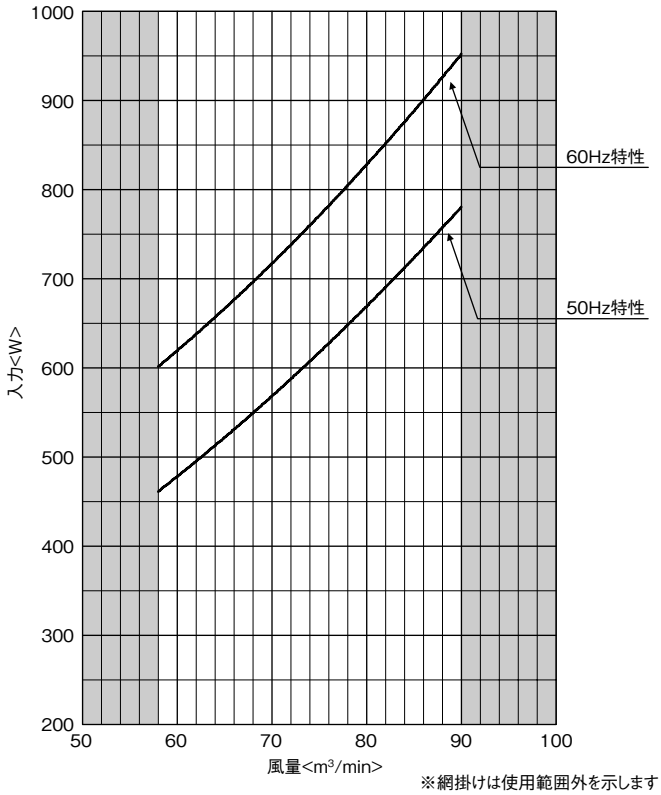

● UCH-N6CNA-LT-SUS-BKN

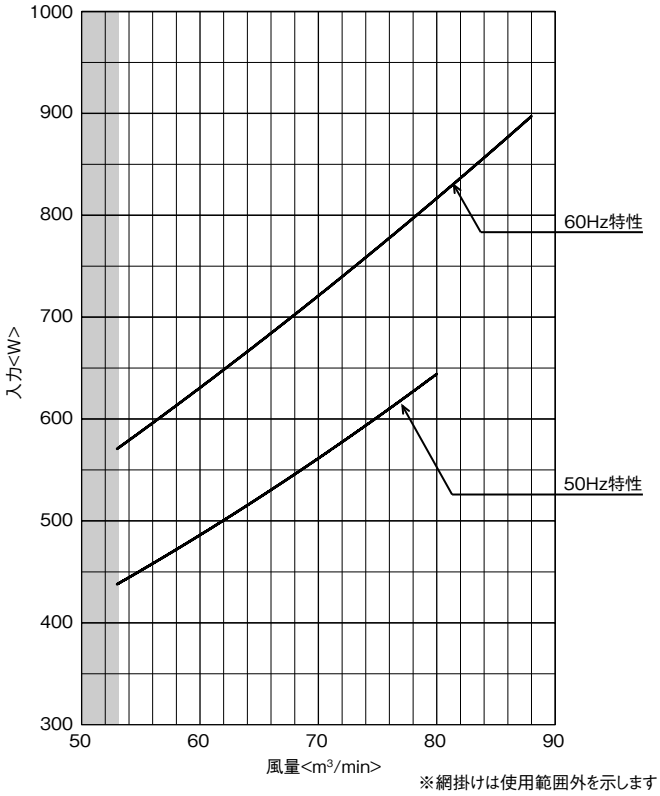

● UCH-N8CNA-LT-SUS-BKN

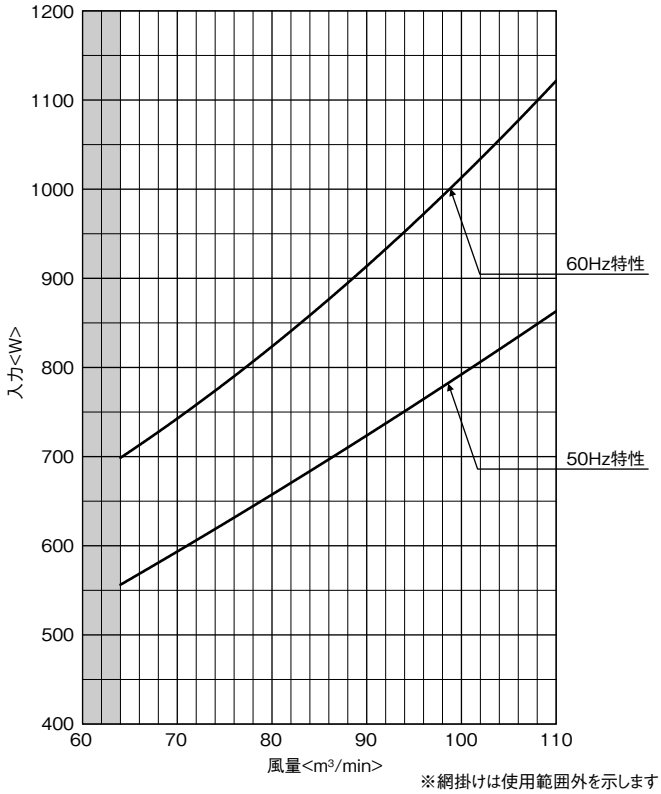

A2 ユニットクーラ〈R404A〉

目次

〈1〉仕様 …… A2-2
（1）冷蔵・オフサイクル仕様 …… A2-2
（2）冷蔵・ヒータ仕様 …… A2-6
（3）冷凍・ヒータ仕様 …… A2-10
（4）冷蔵・ホットガス仕様 …… A2-12
（5）冷凍・ホットガス仕様 …… A2-12

〈2〉外形寸法図 …… A2-13
（1）冷蔵仕様 …… A2-13
（2）冷凍・ヒータ仕様 …… A2-20
（3）冷蔵・ホットガス仕様 …… A2-25
（4）冷凍・ホットガス仕様 …… A2-27

〈3〉電気回路図 …… A2-30
（1）冷蔵・オフサイクル仕様 …… A2-30
（2）冷蔵・ヒータ仕様 …… A2-32
（3）冷凍・ヒータ仕様 …… A2-34
（4）冷蔵・ホットガス仕様 …… A2-36
（5）冷凍・ホットガス仕様 …… A2-36

〈4〉能力特性 …… A2-37
冷却能力線図 …… A2-37
（1）冷蔵仕様 …… A2-37
（2）冷凍・ヒータ仕様 …… A2-39
（3）冷蔵・ホットガス仕様 …… A2-41
（4）冷凍・ホットガス仕様 …… A2-42

〈5〉騒音特性 …… A2-43

〈6〉冷風到達距離 …… A2-44

〈1〉仕様

（1）冷蔵・オフサイクル仕様

薄形タイプ：UCH-P・TNB形

項目 ＼ 形名			UCH-P08TNB (-BKN) (-BBN)	UCH-P1TNB (-BKN) (-BBN)	UCH-P1.6TNB (-BKN) (-BBN)	UCH-P2TNB (-BKN) (-BBN)
取付方法			天井吊下げ	天井吊下げ	天井吊下げ	天井吊下げ
外装ケース			アルミニウム(表面一部エンボス加工)			
使用温度		℃	+3～+15	+3～+15	+3～+15	+3～+15
冷媒			R404A（現地チャージ）	R404A（現地チャージ）	R404A（現地チャージ）	R404A（現地チャージ）
電源			三相 200V 50/60Hz（送風機:単相）			
冷却能力＜注1＞	TD7K	kW	0.70／0.77	0.97／1.07	1.38／1.47	1.59／1.71
	TD10K	kW	0.99／1.09	1.38／1.53	1.98／2.09	2.28／2.44
	TD13K	kW	1.29／1.42	1.8／2.00	2.57／2.72	2.97／3.17
冷却器	外表面伝熱面積	m^2	3.6	4.9	6.9	8.7
	フィンピッチ	mm	4.0	4.0	4.0	4.0
	内容積	L	1.0	1.3	1.7	2.0
送風機	電動機出力	kW	0.02×1	0.02×1	0.02×2	0.02×2
	入力	W	50／55	50／55	100／110	100／110
	ファン径	mm	φ250×1	φ250×1	φ250×2	φ250×2
風量		m^3/min	9／12	9／12	18／21	21／24
冷風到達距離（0.5m／s）		m	2.5／3.0	2.5／3.0	3.5／4.0	3.5／4.0
電気特性 運転	消費電力	kW	0.05／0.055	0.05／0.055	0.1／0.11	0.1／0.11
	運転電流	A	0.3／0.25	0.3／0.25	0.6／0.5	0.6／0.5
電気特性 霜取	消費電力	kW	0.05／0.055	0.05／0.055	0.1／0.11	0.1／0.11
	運転電流	A	0.3／0.25	0.3／0.25	0.6／0.5	0.6／0.5
霜取方式			オフサイクル	オフサイクル	オフサイクル	オフサイクル
ヒータ容量	冷却器	kW	—	—	—	—
	ドレンパン	kW	—	—	—	—
	ファンカバー	kW	—	—	—	—
	端子台	W	7	7	7	7
	液管	W	—	—	—	—
配管寸法＜注2＞	冷却器入口	mm	φ9.52S	φ9.52S	φ9.52S	φ9.52S
	冷却器出口	mm	φ12.7S	φ12.7S	φ15.88S	φ19.05S
	外部均圧管	mm	—	—	φ6.35S	φ6.35S
	排水管	mm	φ34	φ34	φ34	φ34
内蔵 電磁弁			SEV-302DX	SEV-302DX	SEV-502DX	SEV-502DX
内蔵 膨張弁			VCX-0334DUC（C）	VCX-0534DUC（C）	WCX-0834DUC（C）	WCX-1034DUC（C）
付属部品			ドレン排水ホース、ホースバンド	ドレン排水ホース、ホースバンド	ドレン排水ホース、ホースバンド	オイルトラップ、ドレン排水ホース、ホースバンド
外形寸法	高さ	mm	200	200	205	210
	幅	mm	660	820	1060	1285
	奥行	mm	440	440	440	440
質量 荷造質量		kg	16	19	24	28
質量 製品質量		kg	11	13	17	20
騒音＜注3＞		dB（A）	52／56	52／56	55／59	55／59

注1. 冷却能力（負荷となる送風機の入力を含む）の条件は次のとおりです。
過熱度 4K、無着霜状態
TDはユニットクーラ入口空気温度と蒸発温度の差を示します。
（TD＝ユニットクーラ入口空気温度 ー蒸発温度）
2. 配管寸法欄
記号F：フレア接続，
記号S：ロウ付接続
3. 騒音値の測定条件は次のとおりです。
測定場所：無響音室でユニット前面中心より45°下方向に距離 1m
4. 製品仕様は改良等のため、予告なしに変更する場合があります。
5. 運転電流は各相の最大値を示します。

標準タイプ：UCH-P・VNB（-SUS）形

項目 ＼ 形名			UCH-P3VNB (-BKN) (-BBN)	UCH-P4VNB (-BKN) (-BBN)	UCH-P5VNB (-BKN) (-BBN)	UCH-P6VNB (-BKN) (-BBN)
取付方法			天井吊下げ	天井吊下げ	天井吊下げ	天井吊下げ
外装ケース			アルミニウム（表面一部エンボス加工）			
使用温度		℃	+3～+22	+3～+22	+3～+22	+3～+22
冷媒			R404A（現地チャージ）	R404A（現地チャージ）	R404A（現地チャージ）	R404A（現地チャージ）
電源			三相 200V 50／60Hz（UCH-P3VNBのみ送風機は単相200V）			
冷却能力＜注1＞	TD7K	kW	2.21／2.38	3.9 ／ 4.2	5.1 ／ 5.5	6.8 ／ 7.2
	TD10K	kW	3.14／3.37	5.6 ／ 6.0	7.3 ／ 7.9	9.7 ／ 10.3
	TD13K	kW	4.07／4.36	7.3 ／ 7.9	9.5 ／ 10.3	12.5 ／ 13.5
冷却器	外表面伝熱面積	m^2	15.7	23.6	34.0	34.0
	フィンピッチ	mm	4.0	4.0	4.0	4.0
	内容積	L	3.0	4.8	6.8	6.3
送風機	電動機出力	kW	0.06×1	0.06×2	0.06×2	0.2×2
	入力	W	90 ／ 110	180 ／ 220	180 ／ 220	390 ／ 530
	ファン径	mm	φ320×1	φ320×2	φ320×2	φ400×2
風量		m^3/min	32 ／ 36	54 ／ 62	59 ／ 67	118 ／ 132
冷風到達距離（0.5m／s）		m	11 ／ 12	11 ／ 12	11 ／ 12	13／15
電気特性 運転	消費電力	kW	0.09 ／ 0.11	0.18 ／ 0.22	0.18 ／ 0.22	0.39 ／ 0.53
	運転電流	A	0.53 ／ 0.58	1.06 ／ 1.16	1.06 ／ 1.16	2.0／2.7
電気特性 霜取	消費電力	kW	0.09 ／ 0.11	0.18 ／ 0.22	0.18 ／ 0.22	0.39 ／ 0.53
	運転電流	A	0.53 ／ 0.58	1.06 ／ 1.16	1.06 ／ 1.16	2.0／2.7
霜取方式			オフサイクル	オフサイクル	オフサイクル	オフサイクル
ヒータ容量	冷却器	kW	—	—	—	—
	ドレンパン	kW	—	—	—	—
	ファンカバー	kW	—	—	—	—
	端子台	W	7	7	7	7
	液管	W	—	—	—	—
配管寸法＜注2＞	冷却器入口	mm	φ9.52S	φ12.7S	φ12.7S	φ12.7S
	冷却器出口	mm	φ19.05S	φ25.4S	φ25.4S	φ25.4S
	外部均圧管	mm	φ6.35S	φ6.35S	φ6.35S	φ6.35S
	排水管	mm	φ34（R1ねじ加工）	φ34（R1ねじ加工）	φ34（R1ねじ加工）	φ34（R1ねじ加工）
内蔵 電磁弁			SEV-502DX	SEV-603DX	SEV-1004DX	SEV-1004DX
内蔵 膨張弁			WCX-1534DUC（C）	WCX-2034DUC（C）	WCX-3034DUC（C）	TCBE-4.5（N）
付属部品			オイルトラップ、ドレン排水ホース、ホースバンド			
外形寸法	高さ	mm	469	469	476	680
	幅	mm	1190	1190	1590	1590
	奥行	mm	467	467	467	494
質量 荷造質量		kg	31	40	49	64
質量 製品質量		kg	25	34	41	50
騒音＜注3＞		dB（A）	52 ／ 55	55 ／ 58	55 ／ 58	60 ／ 63

注1. 冷却能力（負荷となる送風機の入力を含む）の条件は次のとおりです。
過熱度 4K、無着霜状態
TDはユニットクーラ入口空気温度と蒸発温度の差を示します。
（TD＝ユニットクーラ入口空気温度 ー蒸発温度）
2. 配管寸法欄
記号F：フレア接続，
記号S：ロウ付接続
3. 騒音値の測定条件は次のとおりです。
測定場所：無響音室でユニット前面中心より45°下方向に距離 1m
4. 製品仕様は改良等のため、予告なしに変更する場合があります。
5. 運転電流は各相の最大値を示します。

項目 ＼ 形名			UCH-P8VNB (-BKN) (-BBN)	UCH-P10VNB (-BKN) (-BBN)	UCH-P15VNB (-BKN) (-BBN)
取付方法			天井吊下げ	天井吊下げ	天井吊下げ
外装ケース			アルミニウム（表面一部エンボス加工）		
使用温度		℃	＋3～＋22	＋3～＋15＜注6＞	＋3～＋15＜注6＞
冷媒			R404A（現地チャージ）	R404A（現地チャージ）	R404A（現地チャージ）
電源			三相 200V 50／60Hz	三相 200V 50／60Hz	三相 200V 50／60Hz
冷却能力＜注1＞	TD7K	kW	8.9 ／ 9.5	11.2 ／ 11.9	16.4 ／ 17.5
	TD10K	kW	12.7 ／ 13.6	15.9 ／ 17.0	23.5 ／ 25.0
	TD13K	kW	16.5 ／ 17.7	20.7 ／ 22.1	30.5 ／ 32.5
冷却器	外表面伝熱面積	m^2	51.0	66.7	82.4
	フィンピッチ	mm	4.0	4.0	4.0
	内容積	L	10.3	13.5	20.0
送風機	電動機出力	kW	0.2×2	0.2×3	0.2×4
	入力	W	390 ／ 530	590 ／ 800	780 ／ 1060
	ファン径	mm	φ400×2	φ400×3	φ400×4
風量		m^3/min	118 ／ 132	150 ／ 168	211 ／ 235
冷風到達距離（0.5m／s）		m	13／15	13／15	13／15
電気特性 運転	消費電力	kW	0.39 ／ 0.53	0.59 ／ 0.8	0.78 ／ 1.06
	運転電流	A	2.0／2.7	2.0／2.7	4.0／5.4
電気特性 霜取	消費電力	kW	0.39 ／ 0.53	0.59 ／ 0.8	0.78 ／ 1.06
	運転電流	A	2.0／2.7	2.0／2.7	4.0／5.4
霜取方式			オフサイクル	オフサイクル	オフサイクル
ヒータ容量	冷却器	kW	—	—	—
	ドレンパン	kW	—	—	—
	ファンカバー	kW	—	—	—
	端子台	W	7	7	7
	液管	W	—	—	—
配管寸法＜注2＞	冷却器入口	mm	φ15.88S	φ15.88S	φ19.05S
	冷却器出口	mm	φ31.75S	φ31.75S	φ38.1S
	外部均圧管	mm	φ6.35S	φ6.35S	φ6.35F
	排水管	mm	φ34（R1ねじ加工）	φ34（R1ねじ加工）	φ34（R1ねじ加工）
内蔵 電磁弁			SEV-1004DX	SEV-1205DX	SEV-1205DX
内蔵 膨張弁			TCBE-4.5（N）	TCBE-5.7（N）	ATX-57080DUS
付属部品			オイルトラップ、ドレン排水ホース、ホースバンド		
外形寸法	高さ	mm	680	687	694
	幅	mm	1590	1990	2390
	奥行	mm	494	494	494
質量 荷造質量		kg	75	106	135
質量 製品質量		kg	61	83	105
騒音＜注3＞		dB（A）	60 ／ 63	62 ／ 65	63 ／ 66

注1. 冷却能力（負荷となる送風機の入力を含む）の条件は次のとおりです。
過熱度 4K、無着霜状態
TDはユニットクーラ入口空気温度と蒸発温度の差を示します。
（TD＝ユニットクーラ入口空気温度 ー蒸発温度）
2. 配管寸法欄
記号F：フレア接続，
記号S：ロウ付接続
3. 騒音値の測定条件は次のとおりです。
測定場所：無響音室でユニット前面中心より45°下方向に距離 1m
4. 製品仕様は改良等のため、予告なしに変更する場合があります。
5. 運転電流は各相の最大値を示します。
6. UCH-P10,15VNBの庫内温度＋3～＋22℃仕様は、受注対応品となります。

項目 ＼ 形名			UCH-P3VNB -SUS (-BKN)	UCH-P4VNB -SUS (-BKN)	UCH-P5VNB -SUS (-BKN)	UCH-P6VNB -SUS (-BKN)
取付方法			天井吊下げ	天井吊下げ	天井吊下げ	天井吊下げ
外装ケース			ステンレス	ステンレス	ステンレス	ステンレス
使用温度		℃	＋3～＋22	＋3～＋22	＋3～＋22	＋3～＋22
冷媒			R404A（現地チャージ）	R404A（現地チャージ）	R404A（現地チャージ）	R404A（現地チャージ）
電源			三相 200V 50／60Hz（UCH-P3VNBのみ送風機は単相200V）			
冷却能力＜注1＞	TD7K	kW	2.21／2.38	3.9 ／ 4.2	5.1 ／ 5.5	6.8 ／ 7.2
	TD10K	kW	3.14／3.37	5.6 ／ 6.0	7.3 ／ 7.9	9.7 ／ 10.3
	TD13K	kW	4.07／4.36	7.3 ／ 7.9	9.5 ／ 10.3	12.5 ／ 13.5
冷却器	外表面伝熱面積	m^2	15.7	23.6	34.0	34.0
	フィンピッチ	mm	4.0	4.0	4.0	4.0
	内容積	L	3.0	4.8	6.8	6.3
送風機	電動機出力	kW	0.06×1	0.06×2	0.06×2	0.2×2
	入力	W	90 ／ 110	180 ／ 220	180 ／ 220	390 ／ 530
	ファン径	mm	φ320×1	φ320×2	φ320×2	φ400×2
風量		m^3/min	32 ／ 36	54 ／ 62	59 ／ 67	118 ／ 132
冷風到達距離（0.5m／s）		m	11 ／ 12	11 ／ 12	11 ／ 12	13／15
電気特性 運転	消費電力	kW	0.09 ／ 0.11	0.18 ／ 0.22	0.18 ／ 0.22	0.39 ／ 0.53
	運転電流	A	0.53 ／ 0.58	1.06 ／ 1.16	1.06 ／ 1.16	2.0／2.7
電気特性 霜取	消費電力	kW	0.09 ／ 0.11	0.18 ／ 0.22	0.18 ／ 0.22	0.39 ／ 0.53
	運転電流	A	0.53 ／ 0.58	1.06 ／ 1.16	1.06 ／ 1.16	2.0／2.7
霜取方式			オフサイクル	オフサイクル	オフサイクル	オフサイクル
ヒータ容量	冷却器	kW	—	—	—	—
	ドレンパン	kW	—	—	—	—
	ファンカバー	kW	—	—	—	—
	端子台	W	7	7	7	7
	液管	W	—	—	—	—
配管寸法＜注2＞	冷却器入口	mm	φ9.52S	φ12.7S	φ12.7S	φ12.7S
	冷却器出口	mm	φ19.05S	φ25.4S	φ25.4S	φ25.4S
	外部均圧管	mm	φ6.35S	φ6.35S	φ6.35S	φ6.35S
	排水管	mm	φ34（R1ねじ加工）	φ34（R1ねじ加工）	φ34（R1ねじ加工）	φ34（R1ねじ加工）
内蔵 電磁弁			SEV-502DX	SEV-603DX	SEV-1004DX	SEV-1004DX
内蔵 膨張弁			WCX-1534DUC（C）	WCX-2034DUC（C）	WCX-3034DUC（C）	TCBE-4.5（N）
付属部品			オイルトラップ、ドレン排水ホース、ホースバンド			
外形寸法	高さ	mm	469	469	476	680
	幅	mm	1190	1190	1590	1590
	奥行	mm	467	467	467	494
質量 荷造質量		kg	43	52	65	88
質量 製品質量		kg	37	46	57	74
騒音＜注3＞		dB（A）	52／55	55 ／ 58	55 ／ 58	60 ／ 63

注1. 冷却能力（負荷となる送風機の入力を含む）の条件は次のとおりです。
過熱度 4K、無着霜状態
TDはユニットクーラ入口空気温度と蒸発温度の差を示します。
（TD＝ユニットクーラ入口空気温度 ー蒸発温度）
2. 配管寸法欄
記号F：フレア接続，
記号S：ロウ付接続
3. 騒音値の測定条件は次のとおりです。
測定場所：無響音室でユニット前面中心より45°下方向に距離 1m
4. 製品仕様は改良等のため、予告なしに変更する場合があります。
5. 運転電流は各相の最大値を示します。

項目 ＼ 形名			UCH-P8VNB -SUS(-BKN)	UCH-P10VNB -SUS(-BKN)	UCH-P15VNB -SUS(-BKN)
取付方法			天井吊下げ	天井吊下げ	天井吊下げ
外装ケース			ステンレス	ステンレス	ステンレス
使用温度		℃	+3～+22	+3～+15<注6>	+3～+15<注6>
冷媒			R404A(現地チャージ)	R404A(現地チャージ)	R404A(現地チャージ)
電源			三相 200V 50/60Hz	三相 200V 50/60Hz	三相 200V 50/60Hz
冷却能力<注1>	TD7K	kW	8.9 / 9.5	11.2 / 11.9	16.4 / 17.5
	TD10K	kW	12.7 / 13.6	15.9 / 17.0	23.5 / 25.0
	TD13K	kW	16.5 / 17.7	20.7 / 22.1	30.5 / 32.5
冷却器	外表面伝熱面積	m^2	51.0	66.7	82.4
	フィンピッチ	mm	4.0	4.0	4.0
	内容積	L	10.3	13.5	20.0
送風機	電動機出力	kW	0.2×2	0.2×3	0.2×4
	入力	W	390 / 530	590 / 800	780 / 1060
	ファン径	mm	φ400×2	φ400×3	φ400×4
風量		m^3/min	118 / 132	150 / 168	211 / 235
冷風到達距離(0.5m/s)		m	13 / 15	13 / 15	13/15
電気特性 運転	消費電力	kW	0.39 / 0.53	0.59 / 0.8	0.78 / 1.06
	運転電流	A	2.0 / 2.7	2.0 / 2.7	4.0/5.4
電気特性 霜取	消費電力	kW	0.39 / 0.53	0.59 / 0.8	0.78 / 1.06
	運転電流	A	2.0 / 2.7	2.0 / 2.7	4.0/5.4
霜取方式			オフサイクル	オフサイクル	オフサイクル
ヒータ容量	冷却器	kW	—	—	—
	ドレンパン	kW	—	—	—
	ファンカバー	kW	—	—	—
	端子台	W	7	7	7
	液管	W	—	—	—
配管寸法<注2>	冷却器入口	mm	φ15.88S	φ15.88S	φ19.05S
	冷却器出口	mm	φ31.75S	φ31.75S	φ38.1S
	外部均圧管	mm	φ6.35S	φ6.35S	φ6.35F
	排水管	mm	φ34(R1ねじ加工)	φ34(R1ねじ加工)	φ34(R1ねじ加工)
内蔵 電磁弁			SEV-1004DX	SEV-1205DX	SEV-1205DX
内蔵 膨張弁			TCBE-4.5(N)	TCBE-5.7(N)	ATX-57080DUS
付属部品			オイルトラップ、ドレン排水ホース、ホースバンド		
外形寸法	高さ	mm	680	687	694
	幅	mm	1590	1990	2390
	奥行	mm	494	494	494
質量	荷造質量	kg	99	130	164
	製品質量	kg	85	107	134
騒音<注3>		dB(A)	60 / 63	62 / 65	63 / 66

注1. 冷却能力(負荷となる送風機の入力を含む)の条件は次のとおりです。
過熱度 4K、無着霜状態
TDはユニットクーラ入口空気温度と蒸発温度の差を示します。
(TD=ユニットクーラ入口空気温度 −蒸発温度)
2. 配管寸法欄
記号F：フレア接続,
記号S：ロウ付接続
3. 騒音値の測定条件は次のとおりです。
測定場所：無響音室でユニット前面中心より45°下方向に距離 1m
4. 製品仕様は改良等のため、予告なしに変更する場合があります。
5. 運転電流は各相の最大値を示します。
6. UCH-P10,15VNB-SUSの庫内温度 +3～+22℃仕様は、受注対応品となります。

縦形大形タイプ：UCH-P・BNA形

項目 ＼ 形名			UCH-P10BNA (-BKN)	UCH-P15BNA (-BBN)	UCH-P20BNA (-BBN)
取付方法			天井吊下げ	天井吊下げ	天井吊下げ
外装ケース			アルミニウム(表面一部エンボス加工)		
使用温度		℃	+3～+22	+3～+22	+3～+22
冷媒			R404A(現地チャージ)	R404A(現地チャージ)	R404A(現地チャージ)
電源			三相 200V 50/60Hz(送風機:単相)	三相 200V 50/60Hz(送風機:三相)	三相 200V 50/60Hz(送風機:三相)
冷却能力<注1>	TD7K	kW	11.5 / 12.2	18.3 / 19.7	22.6 / 24.3
	TD10K	kW	16.4 / 17.4	26.2 / 28.2	32.3 / 34.7
	TD13K	kW	21.3 / 22.6	34.1 / 36.7	42.0 / 45.1
冷却器	外表面伝熱面積	m^2	55.2	118.0	118.0
	フィンピッチ	mm	6.35	6.5	6.5
	内容積	L	20.0	31.6	46.8
送風機	電動機出力	kW	0.2×4	0.6×4	0.6×4
	入力	W	780 / 1060	2100 / 2960	2100 / 2960
	ファン径	mm	φ400×4	φ490×4	φ490×4
風量		m^3/min	211 / 235	480 / 510	480 / 510
冷風到達距離(0.5m/s)		m	13.0 / 15.0	25.0 / 26.0	25.0 / 26.0
電気特性 運転	消費電力	kW	0.78 / 1.06	2.10 / 2.96	2.10 / 2.96
	運転電流	A	4.00 / 5.40	7.52 / 9.68	7.52 / 9.68
電気特性 霜取	消費電力	kW	0.78 / 1.06	2.10 / 2.96	2.10 / 2.96
	運転電流	A	4.00 / 5.40	7.52 / 9.68	7.52 / 9.68
霜取方式			オフサイクル	オフサイクル	オフサイクル
ヒータ容量	冷却器	kW	—	—	—
	ドレンパン	kW	—	—	—
	ファンカバー	kW	—	—	—
	ダンパ	kW	—	—	—
	端子台	W	7	7	7
	液管	W	—	—	—
配管寸法<注2>	冷却器入口	mm	φ15.88S	φ19.05S	φ19.05S
	冷却器出口	mm	φ31.75S	φ38.1S	φ44.45S
	外部均圧管	mm	φ6.35S	φ6.35S	φ6.35S
	排水管	mm	φ34(R1ねじ加工)	φ34(R1ねじ加工)	φ34(R1ねじ加工)
内蔵 電磁弁			—	—	—
内蔵 膨張弁			—	—	—
付属部品			オイルトラップ、ドレン排水ホース、ホースバンド		
外形寸法	高さ	mm	694	803	803
	幅	mm	2390	3028	3028
	奥行	mm	494	720	720
質量	荷造質量	kg	132	300	310
	製品質量	kg	102	239	249
騒音<注3>		dB(A)	63 / 66	68 / 70	68 / 70

注1. 冷却能力(負荷となる送風機の入力を含む)の条件は次のとおりです。
過熱度 4K、無着霜状態
TDはユニットクーラ入口空気温度と蒸発温度の差を示します。
(TD=ユニットクーラ入口空気温度 −蒸発温度)
2. 配管寸法欄
記号F：フレア接続,
記号S：ロウ付接続
3. 騒音値の測定条件は次のとおりです。
測定場所：無響音室でユニット前面中心より45°下方向に距離 1m
4. 製品仕様は改良等のため、予告なしに変更する場合があります。
5. 運転電流は各相の最大値を示します。

センタータイプ：UCH-P・DNB形

項目 ＼ 形名			UCH-P2DNB (-BKN) (-BBN)	UCH-P3DNB (-BKN) (-BBN)	UCH-P4DNB (-BKN) (-BBN)	UCH-P5DNB (-BKN) (-BBN)	UCH-P6DNB (-BBN)
取付方法			天井吊下げ	天井吊下げ	天井吊下げ	天井吊下げ	天井吊下げ
外装ケース			アルミニウム（ドレンパンのみ表面エンボス加工）				
使用温度		℃	＋3～＋15	＋3～＋15	＋3～＋15	＋3～＋15	＋3～＋15
冷媒			R404A（現地チャージ）	R404A（現地チャージ）	R404A（現地チャージ）	R404A（現地チャージ）	R404A（現地チャージ）
電源			三相 200V 50／60Hz	三相 200V 50／60Hz	三相 200V 50／60Hz	三相 200V 50／60Hz	三相 200V 50／60Hz
冷却能力＜注1＞	TD7K	kW	2.28／2.44	2.97 ／ 3.17	5.13 ／ 5.45	5.94／6.35	8.47 ／ 9.03
	TD10K	kW	3.26／3.49	4.24 ／ 4.53	7.33 ／ 7.79	8.49 ／9.07	12.1 ／ 12.9
	TD13K	kW	4.23／4.53	5.52 ／ 5.90	9.52 ／ 10.1	11.0 ／11.8	15.7 ／ 16.8
冷却器	外表面伝熱面積	m^2	25	31.6	55.2	63.9	91
	フィンピッチ	mm	4.0	4.0	4.0	4.0	4.0
	内容積	L	5.5	6.9	12.0	13.9	19.7
送風機	電動機出力	kW	0.05×1	0.05×1	0.05×2	0.05×2	0.05×3
	入力	W	82／ 110	82／ 110	164 ／ 220	164 ／ 220	246 ／ 330
	ファン径	mm	φ300×1	φ300×1	φ300×2	φ300×2	φ300×3
風量		m^3/min	23 ／ 25	26 ／28	46 ／ 51	54／59	76／84
冷風到達距離（0.5m／s）		m	3 ／ 4	3 ／ 4	3 ／ 4	3 ／ 4	3 ／ 4
電気特性 運転	消費電力	kW	0.082／0.11	0.082／0.11	0.164 ／ 0.22	0.164 ／ 0.22	0.246 ／ 0.33
	運転電流	A	0.4／0.53	0.4／0.53	0.8 ／1.06	0.8 ／1.06	1.2 ／1.59
霜取	消費電力	kW	0.082／0.11	0.082／0.11	0.164 ／ 0.22	0.164 ／ 0.22	0.246 ／ 0.33
	運転電流	A	0.4／0.53	0.4／0.53	0.8 ／1.06	0.8 ／1.06	1.2 ／1.59
霜取方式			オフサイクル	オフサイクル	オフサイクル	オフサイクル	オフサイクル
ヒータ容量	冷却器	kW	―	―	―	―	―
	ドレンパン	kW	―	―	―	―	―
	ファンカバー	kW	―	―	―	―	―
	端子台	W	7	7	7	7	7
	液管	W	―	―	―	―	―
配管寸法＜注2＞	冷却器入口	mm	φ12.7S	φ12.7S	φ12.7S	φ12.7S	φ12.7S
	冷却器出口	mm	φ19.05S	φ19.05S	φ25.4S	φ25.4S	φ25.4S
	外部均圧管	mm	φ6.35S	φ6.35S	φ6.35S	φ6.35S	φ6.35S
	排水管	mm	φ34	φ34	φ34	φ34	φ34
内蔵	電磁弁		SEV-603DX	SEV-603DX	SEV-603DX	SEV-1004DX	SEV-1004DX
	膨張弁		WCX-1534DUC（C）	WCX-1534DUC（C）	WCX-2034DUC（C）	WCX-3034DUC（C）	TCBE-4.5（N）
付属部品			ドレン排水ホース、ホースバンド				
外形寸法	高さ	mm	291	291	377	377	392
	幅	mm	1275	1525	2005	2265	3085
	奥行	mm	750	750	750	750	750
質量	荷造質量	kg	50	55	79	89	119
	製品質量	kg	34	39	71	79	107
騒音＜注3＞		dB（A）	56 ／ 59	57 ／ 60	60 ／ 63	61 ／ 64	62 ／ 65

注1. 冷却能力（負荷となる送風機の入力を含む）の条件は次のとおりです。
過熱度 4K、無着霜状態
TDはユニットクーラ入口空気温度と蒸発温度の差を示します。
（TD＝ユニットクーラ入口空気温度 ー蒸発温度）

2. 配管寸法欄
記号F：フレア接続，
記号S：ロウ付接続

3. 騒音値の測定条件は次のとおりです。
測定場所：無響音室でユニット前面中心より45°下方向に距離 1m

4. 製品仕様は改良等のため、予告なしに変更する場合があります。

5. 運転電流は各相の最大値を示します。

(2) 冷蔵・ヒータ仕様

薄形タイプ：UCL-P・THB形

項目 ＼ 形名			UCL-P08THB (-BKN) (-BBN)	UCL-P1THB (-BKN) (-BBN)	UCL-P1.6THB (-BKN) (-BBN)	UCL-P2THB (-BKN) (-BBN)
取付方法			天井吊下げ	天井吊下げ	天井吊下げ	天井吊下げ
外装ケース			アルミニウム(表面一部エンボス加工)			
使用温度		℃	−5〜+15	−5〜+15	−5〜+15	−5〜+15
冷媒			R404A（現地チャージ）	R404A（現地チャージ）	R404A（現地チャージ）	R404A（現地チャージ）
電源			三相 200V 50/60Hz（送風機:単相）			
冷却能力＜注1＞	TD7K	kW	0.70／0.77	0.97／1.07	1.38／1.47	1.59／1.71
	TD10K	kW	0.99／1.09	1.38／1.53	1.98／2.09	2.28／2.44
	TD13K	kW	1.29／1.42	1.80／2.00	2.57／2.72	2.97／3.17
冷却器	外表面伝熱面積	m^2	3.6	4.9	6.9	8.7
	フィンピッチ	mm	4.0	4.0	4.0	4.0
	内容積	L	1.0	1.3	1.7	2.0
送風機	電動機出力	kW	0.02×1	0.02×1	0.02×2	0.02×2
	入力	W	50／55	50／55	100／110	100／110
	ファン径	mm	φ250×1	φ250×1	φ250×2	φ250×2
風量		m^3/min	9／12	9／12	18／21	21／24
冷風到達距離（0.5m／s）		m	2.5／3.0	2.5／3.0	3.5／4.0	3.5／4.0
電気特性 運転	消費電力	kW	0.05／0.055	0.05／0.055	0.1／0.11	0.1／0.11
	運転電流	A	0.3／0.25	0.3／0.25	0.6／0.5	0.6／0.5
電気特性 霜取	消費電力	kW	0.6／0.6	0.8／0.8	0.9／0.9	1.4／1.4
	運転電流	A	2.6／2.6	3.5／3.5	3.9／3.9	6.1／6.1
霜取方式			ヒータ	ヒータ	ヒータ	ヒータ
ヒータ容量	冷却器	kW	0.6	0.8	0.9	1.4
	ドレンパン	kW	−	−	−	−
	ファンカバー	kW	−	−	−	−
	端子台	W	7	7	7	7
	液管	W	−	−	−	−
配管寸法＜注2＞	冷却器入口	mm	φ9.52S	φ9.52S	φ9.52S	φ9.52S
	冷却器出口	mm	φ12.7S	φ12.7S	φ15.88S	φ19.05S
	外部均圧管	mm	−	−	φ6.35S	φ6.35S
	排水管	mm	φ34	φ34	φ34	φ34
内蔵 電磁弁			SEV-302DX	SEV-302DX	SEV-502DX	SEV-502DX
内蔵 膨張弁			VCX-0334DUC（C）	VCX-0534DUC（C）	WCX-0834DUC（C）	WCX-1034DUC（C）
付属部品			ドレン排水ホース、ホースバンド	ドレン排水ホース、ホースバンド	ドレン排水ホース、ホースバンド	オイルトラップ、ドレン排水ホース、ホースバンド
外形寸法	高さ	mm	200	200	205	210
	幅	mm	660	820	1060	1285
	奥行	mm	440	440	440	440
質量 荷造質量		kg	17	20	25	30
質量 製品質量		kg	12	14	18	21
騒音＜注3＞		dB（A）	52／56	52／56	55／59	55／59

注1. 冷却能力（負荷となる送風機の入力を含む）の条件は次のとおりです。
過熱度 4K、無着霜状態
TDはユニットクーラ入口空気温度と蒸発温度の差を示します。
（TD＝ユニットクーラ入口空気温度 −蒸発温度）
2. 配管寸法欄
記号F：フレア接続，
記号S：ロウ付接続
3. 騒音値の測定条件は次のとおりです。
測定場所：無響音室でユニット前面中心より45°下方向に距離 1m
4. 製品仕様は改良等のため、予告なしに変更する場合があります。
5. 運転電流は各相の最大値を示します。

標準タイプ：UCL-P・VHB(-SUS)形

項目 ＼ 形名			UCL-P3VHB (-BKN) (-BBN)	UCL-P4VHB (-BKN) (-BBN)	UCL-P5VHB (-BKN) (-BBN)	UCL-P6VHB (-BKN) (-BBN)
取付方法			天井吊下げ	天井吊下げ	天井吊下げ	天井吊下げ
外装ケース			アルミニウム（表面一部エンボス加工）			
使用温度		℃	−5〜+15	−5〜+15	−5〜+15	−5〜+15
冷媒			R404A（現地チャージ）	R404A（現地チャージ）	R404A（現地チャージ）	R404A（現地チャージ）
電源			三相 200V 50／60Hz	三相 200V 50／60Hz	三相 200V 50／60Hz	三相 200V 50／60Hz
冷却能力＜注1＞	TD7K	kW	2.21／2.38	3.9 ／ 4.2	5.1 ／ 5.5	6.8 ／ 7.2
	TD10K	kW	3.14／3.37	5.6 ／ 6.0	7.3 ／ 7.9	9.7 ／ 10.3
	TD13K	kW	4.07／4.36	7.3 ／ 7.9	9.5 ／ 10.3	12.5 ／ 13.5
冷却器	外表面伝熱面積	m^2	15.7	23.6	34.0	34.0
	フィンピッチ	mm	4.0	4..0	4.0	4.0
	内容積	L	3.0	4.8	6.8	6.3
送風機	電動機出力	kW	0.06×1	0.06×2	0.06×2	0.2×2
	入力	W	90 ／ 110	180 ／ 220	180 ／ 220	390 ／ 530
	ファン径	mm	φ320×1	φ320×2	φ320×2	φ400×2
風量		m^3/min	32 ／ 36	54 ／ 62	59 ／ 67	118 ／ 132
冷風到達距離（0.5m／s）		m	11 ／ 12	11 ／ 12	11 ／ 12	13／15
電気特性 運転	消費電力	kW	0.09 ／ 0.11	0.18 ／ 0.22	0.18 ／ 0.22	0.39 ／ 0.53
	運転電流	A	0.53 ／ 0.58	1.06 ／ 1.16	1.06 ／ 1.16	2.0／2.7
電気特性 霜取	消費電力	kW	2.1	2.1	2.7	3.6
	運転電流	A	6.1	6.1	7.8	11.9
霜取方式			ヒータ	ヒータ	ヒータ	ヒータ
ヒータ容量	冷却器	kW	1.4	1.4	1.8	2.7
	ドレンパン	kW	0.7	0.7	0.9	0.9
	ファンカバー	kW	−	−	−	−
	端子台	W	7	7	7	7
	液管	W	−	−	21	21
配管寸法＜注2＞	冷却器入口	mm	φ9.52S	φ12.7S	φ12.7S	φ12.7S
	冷却器出口	mm	φ19.05S	φ25.4S	φ25.4S	φ25.4S
	外部均圧管	mm	φ6.35S	φ6.35S	φ6.35S	φ6.35S
	排水管	mm	φ34（R1ねじ加工）	φ34（R1ねじ加工）	φ34（R1ねじ加工）	φ34（R1ねじ加工）
内蔵 電磁弁			SEV-502DX	SEV-603DX	SEV-1004DX	SEV-1004DX
内蔵 膨張弁			WCX-1534DUC（C）	WCX-2034DUC（C）	WCX-3034DUC（C）	TCBE-4.5（N）
付属部品			オイルトラップ、ドレン排水ホース、ホースバンド			
外形寸法	高さ	mm	469	469	476	680
	幅	mm	1190	1190	1590	1590
	奥行	mm	467	467	467	494
質量 荷造質量		kg	32	41	51	67
質量 製品質量		kg	26	35	43	53
騒音＜注3＞		dB（A）	52 ／ 55	55 ／ 58	55 ／ 58	60 ／ 63

注1. 冷却能力（負荷となる送風機の入力を含む）の条件は次のとおりです。
過熱度 4K、無着霜状態
TDはユニットクーラ入口空気温度と蒸発温度の差を示します。
（TD＝ユニットクーラ入口空気温度 −蒸発温度）
2. 配管寸法欄
記号F：フレア接続，
記号S：ロウ付接続
3. 騒音値の測定条件は次のとおりです。
測定場所：無響音室でユニット前面中心より45°下方向に距離 1m
4. 製品仕様は改良等のため、予告なしに変更する場合があります。
5. 運転電流は各相の最大値を示します。

項目 ＼ 形名			UCL-P8VHB (-BKN) (-BBN)	UCL-P10VHB (-BKN) (-BBN)	UCL-P15VHB (-BKN) (-BBN)
取付方法			天井吊下げ	天井吊下げ	天井吊下げ
外装ケース			アルミニウム（表面一部エンボス加工）	アルミニウム（表面一部エンボス加工）	アルミニウム（表面一部エンボス加工）
使用温度		℃	−5〜＋15	−5〜＋15	−5〜＋15
冷媒			R404A（現地チャージ）	R404A（現地チャージ）	R404A（現地チャージ）
電源			三相 200V 50／60Hz	三相 200V 50／60Hz	三相 200V 50／60Hz
冷却能力 ＜注1＞	TD7K	kW	8.9 ／ 9.5	11.2 ／ 11.9	16.4／17.5
	TD10K	kW	12.7 ／ 13.6	15.9 ／ 17.0	23.5／25.0
	TD13K	kW	16.5 ／ 17.7	20.7 ／ 22.1	30.5／32.5
冷却器	外表面伝熱面積	m^2	51.0	66.7	82.4
	フィンピッチ	mm	4.0	4.0	4.0
	内容積	L	10.3	13.5	20.0
送風機	電動機出力	kW	0.2×2	0.2×3	0.2×4
	入力	W	390 ／ 530	590 ／ 800	780 ／ 1060
	ファン径	mm	φ400×2	φ400×3	φ400×4
風量		m^3/min	118 ／ 132	150 ／ 168	211 ／ 235
冷風到達距離（0.5m／s）		m	13 ／ 15	13 ／ 15	13 ／ 15
電気特性 運転	消費電力	kW	0.39 ／ 0.53	0.59 ／ 0.8	0.78 ／ 1.06
	運転電流	A	2.0 ／ 2.7	2.0 ／ 2.7	4.0 ／ 5.4
霜取	消費電力	kW	4.5	5.6	6.8
	運転電流	A	15.6	18.5	22.5
霜取方式			ヒータ	ヒータ	ヒータ
ヒータ容量	冷却器	kW	3.6	4.2	5.1
	ドレンパン	kW	0.9	1.4	1.7
	ファンカバー	kW	−	−	−
	端子台	W	7	7	7
	液管	W	21	21	21×2
配管寸法 ＜注2＞	冷却器入口	mm	φ15.88S	φ15.88S	φ19.05S
	冷却器出口	mm	φ31.75S	φ31.75S	φ38.1S
	外部均圧管	mm	φ6.35S	φ6.35S	φ6.35F
	排水管	mm	φ34（R1ねじ加工）	φ34（R1ねじ加工）	φ34（R1ねじ加工）
内蔵 電磁弁			SEV-1004DX	SEV-1205DX	SEV-1205DX
内蔵 膨張弁			TCBE-4.5（N）	TCBE-5.7（N）	ATX-57080DUS
付属部品			オイルトラップ、ドレン排水ホース、ホースバンド		
外形寸法	高さ	mm	680	687	694
	幅	mm	1590	1990	2390
	奥行	mm	494	494	494
質量	荷造質量	kg	79	110	140
	製品質量	kg	65	87	110
騒音＜注3＞		dB（A）	60 ／ 63	62 ／ 65	63 ／ 66

注1. 冷却能力（負荷となる送風機の入力を含む）の条件は次のとおりです。
過熱度 4K、無着霜状態
TDはユニットクーラ入口空気温度と蒸発温度の差を示します。
（TD＝ユニットクーラ入口空気温度 −蒸発温度）
2. 配管寸法欄
記号F：フレア接続，
記号S：ロウ付接続
3. 騒音値の測定条件は次のとおりです。
測定場所：無響音室でユニット前面中心より45°下方向に距離 1m
4. 製品仕様は改良等のため、予告なしに変更する場合があります。
5. 運転電流は各相の最大値を示します。

項目 ＼ 形名			UCL-P3VHB -SUS（-BKN）	UCL-P4VHB -SUS（-BKN）	UCL-P5VHB -SUS（-BKN）	UCL-P6VHB -SUS（-BKN）
取付方法			天井吊下げ	天井吊下げ	天井吊下げ	天井吊下げ
外装ケース			ステンレス	ステンレス	ステンレス	ステンレス
使用温度		℃	−5〜＋15	−5〜＋15	−5〜＋15	−5〜＋15
冷媒			R404A（現地チャージ）	R404A（現地チャージ）	R404A（現地チャージ）	R404A（現地チャージ）
電源			三相 200V 50／60Hz	三相 200V 50／60Hz	三相 200V 50／60Hz	三相 200V 50／60Hz
冷却能力 ＜注1＞	TD7K	kW	2.21／2.38	3.9 ／ 4.2	5.1 ／ 5.5	6.8 ／ 7.2
	TD10K	kW	3.14／3.37	5.6 ／ 6.0	7.3 ／ 7.9	9.7 ／ 10.3
	TD13K	kW	4.07／4.36	7.3 ／ 7.9	9.5 ／ 10.3	12.5 ／ 13.5
冷却器	外表面伝熱面積	m^2	15.7	23.6	34.0	34.0
	フィンピッチ	mm	4.0	4.0	4.0	4.0
	内容積	L	3.0	4.8	6.8	6.3
送風機	電動機出力	kW	0.06×1	0.06×2	0.06×2	0.2×2
	入力	W	90 ／ 110	180 ／ 220	180 ／ 220	390 ／ 530
	ファン径	mm	φ320×1	φ320×2	φ320×2	φ400×2
風量		m^3/min	32 ／ 36	54 ／ 62	59 ／ 67	118 ／ 132
冷風到達距離（0.5m／s）		m	11 ／ 12	11 ／ 12	11 ／ 12	13 ／ 15
電気特性 運転	消費電力	kW	0.09 ／ 0.11	0.18 ／ 0.22	0.18 ／ 0.22	0.39 ／ 0.53
	運転電流	A	0.53 ／ 0.58	1.06 ／ 1.16	1.06 ／ 1.16	2.0／2.7
霜取	消費電力	kW	2.1	2.1	2.7	3.6
	運転電流	A	6.1	6.1	7.8	11.9
霜取方式			ヒータ	ヒータ	ヒータ	ヒータ
ヒータ容量	冷却器	kW	1.4	1.4	1.8	2.7
	ドレンパン	kW	0.7	0.7	0.9	0.9
	ファンカバー	kW	−	−	−	−
	端子台	W	7	7	7	7
	液管	W	−	−	21	21
配管寸法 ＜注2＞	冷却器入口	mm	φ9.52S	φ12.7S	φ12.7S	φ12.7S
	冷却器出口	mm	φ19.05S	φ25.4S	φ25.4S	φ25.4S
	外部均圧管	mm	φ6.35S	φ6.35S	φ6.35S	φ6.35S
	排水管	mm	φ34（R1ねじ加工）	φ34（R1ねじ加工）	φ34（R1ねじ加工）	φ34（R1ねじ加工）
内蔵 電磁弁			SEV-502DX	SEV-603DX	SEV-1004DX	SEV-1004DX
内蔵 膨張弁			WCX-1534DUC（C）	WCX-2034DUC（C）	WCX-3034DUC（C）	TCBE-4.5（N）
付属部品			オイルトラップ、ドレン排水ホース、ホースバンド、ドレンホースヒータ（25W）			
外形寸法	高さ	mm	469	469	476	680
	幅	mm	1190	1190	1590	1590
	奥行	mm	467	467	467	494
質量	荷造質量	kg	44	53	67	91
	製品質量	kg	38	47	59	77
騒音＜注3＞		dB（A）	52 ／ 55	55 ／ 58	55 ／ 58	60 ／ 63

注1. 冷却能力（負荷となる送風機の入力を含む）の条件は次のとおりです。
過熱度 4K、無着霜状態
TDはユニットクーラ入口空気温度と蒸発温度の差を示します。
（TD＝ユニットクーラ入口空気温度 −蒸発温度）
2. 配管寸法欄
記号F：フレア接続，
記号S：ロウ付接続
3. 騒音値の測定条件は次のとおりです。
測定場所：無響音室でユニット前面中心より45°下方向に距離 1m
4. 製品仕様は改良等のため、予告なしに変更する場合があります。
5. 運転電流は各相の最大値を示します。

項目 ＼ 形名			UCL-P8VHB -SUS(-BKN)	UCL-P10VHB -SUS(-BKN)	UCL-P15VHB -SUS(-BKN)
取付方法			天井吊下げ	天井吊下げ	天井吊下げ
外装ケース			ステンレス	ステンレス	ステンレス
使用温度		℃	−5〜+15	−5〜+15	−5〜+15
冷媒			R404A(現地チャージ)	R404A(現地チャージ)	R404A(現地チャージ)
電源			三相 200V 50/60Hz	三相 200V 50/60Hz	三相 200V 50/60Hz
冷却能力 <注1>	TD7K	kW	8.9 / 9.5	11.2 / 11.9	16.4 / 17.5
	TD10K	kW	12.7 / 13.6	15.9 / 17.0	23.5 / 25.0
	TD13K	kW	16.5 / 17.7	20.7 / 22.1	30.5 / 32.5
冷却器	外表面伝熱面積	m^2	51.0	66.7	82.4
	フィンピッチ	mm	4.0	4.0	4.0
	内容積	L	10.3	13.5	20.0
送風機	電動機出力	kW	0.2×2	0.2×3	0.2×4
	入力	W	390 / 530	590 / 800	780 / 1060
	ファン径	mm	φ400×2	φ400×3	φ400×4
風量		m^3/min	118 / 132	150 / 168	211 / 235
冷風到達距離(0.5m/s)		m	13 / 15	13/15	13/15
電気特性 運転	消費電力	kW	0.39 / 0.53	0.59 / 0.8	0.78 / 1.06
	運転電流	A	2.0 / 2.7	2.0/2.7	4.0/5.4
霜取	消費電力	kW	4.5	5.6	6.8
	運転電流	A	15.6	18.5	22.5
霜取方式			ヒータ	ヒータ	ヒータ
ヒータ容量	冷却器	kW	3.6	4.2	5.1
	ドレンパン	kW	0.9	1.4	1.7
	ファンカバー	kW	−	−	−
	端子台	W	7	7	7
	液管	W	21	21	21×2
配管寸法 <注2>	冷却器入口	mm	φ15.88S	φ15.88S	φ19.05S
	冷却器出口	mm	φ31.75S	φ31.75S	φ38.1S
	外部均圧管	mm	φ6.35S	φ6.35S	φ6.35F
	排水管	mm	φ34(R1ねじ加工)	φ34(R1ねじ加工)	φ34(R1ねじ加工)
内蔵 電磁弁			SEV-1004DX	SEV-1205DX	SEV-1205DX
内蔵 膨張弁			TCBE-4.5(N)	TCBE-5.7(N)	ATX-57080DUS
付属部品			オイルトラップ、ドレン排水ホース、ホースバンド、ドレンホースヒータ(25W)		
外形寸法	高さ	mm	680	687	694
	幅	mm	1590	1990	2390
	奥行	mm	494	494	494
質量	荷造質量	kg	103	134	169
	製品質量	kg	89	111	139
騒音<注3>		dB(A)	60 / 63	62 / 65	63 / 66

注1. 冷却能力(負荷となる送風機の入力を含む)の条件は次のとおりです。
過熱度 4K、無着霜状態
TDはユニットクーラ入口空気温度と蒸発温度の差を示します。
(TD=ユニットクーラ入口空気温度 −蒸発温度)
2. 配管寸法欄
記号F：フレア接続,
記号S：ロウ付接続
3. 騒音値の測定条件は次のとおりです。
測定場所：無響音室でユニット前面中心より45°下方向に距離 1m
4. 製品仕様は改良等のため、予告なしに変更する場合があります。
5. 運転電流は各相の最大値を示します。

縦形大形タイプ：UCL-P・BHA形

項目 ＼ 形名			UCL-P10BHA (-BKN)	UCL-P15BHA (-BBN)	UCL-P20BHA (-BBN)
取付方法			天井吊下げ	天井吊下げ	天井吊下げ
外装ケース			アルミニウム(表面一部エンボス加工)		
使用温度		℃	−5〜+15	−5〜+15	−5〜+15
冷媒			R404A(現地チャージ)	R404A(現地チャージ)	R404A(現地チャージ)
電源			三相 200V 50/60Hz(送風機:単相)	三相 200V 50/60Hz(送風機:三相)	三相 200V 50/60Hz(送風機:三相)
冷却能力 <注1>	TD7K	kW	11.5 / 12.2	18.3 / 19.7	22.6 / 24.3
	TD10K	kW	16.4 / 17.4	26.2 / 28.2	32.3 / 34.7
	TD13K	kW	21.3 / 22.6	34.1 / 36.7	42.0 / 45.1
冷却器	外表面伝熱面積	m^2	55.2	118.0	118.0
	フィンピッチ	mm	6.35	6.5	6.5
	内容積	L	20.0	31.6	46.8
送風機	電動機出力	kW	0.2×4	0.6×4	0.6×4
	入力	W	780 / 1060	2100 / 2960	2100 / 2960
	ファン径	mm	φ400×4	φ490×4	φ490×4
風量		m^3/min	211 / 235	480 / 510	480 / 510
冷風到達距離(0.5m/s)		m	13.0 / 15.0	25.0 / 26.0	25.0 / 26.0
電気特性 運転	消費電力	kW	0.78 / 1.06	2.10 / 2.96	2.10 / 2.96
	運転電流	A	4.00 / 5.40	7.52 / 9.68	7.52 / 9.68
霜取	消費電力	kW	6.80 / 6.80	10.0 / 10.0	10.0 / 10.0
	運転電流	A	22.5 / 22.5	34.6 / 34.6	34.6 / 34.6
霜取方式			ヒータ	ヒータ	ヒータ
ヒータ容量	冷却器	kW	5.10	8.00	8.00
	ドレンパン	kW	1.70	2.00	2.00
	ファンカバー	kW	−	−	−
	ダンパ	kW	−	−	−
	端子台	W	7	17	17
	液管	W	−	−	−
配管寸法 <注2>	冷却器入口	mm	φ15.88S	φ19.05S	φ19.05S
	冷却器出口	mm	φ31.75S	φ38.1S	φ44.45S
	外部均圧管	mm	φ6.35S	φ6.35S	φ6.35S
	排水管	mm	φ34(R1ねじ加工)	φ34(R1ねじ加工)	φ34(R1ねじ加工)
内蔵 電磁弁			−	−	−
内蔵 膨張弁			−	−	−
付属部品			オイルトラップ、ドレン排水ホース、ホースバンド		
外形寸法	高さ	mm	694	803	803
	幅	mm	2390	3028	3028
	奥行	mm	494	720	720
質量	荷造質量	kg	137	308	318
	製品質量	kg	107	248	258
騒音<注3>		dB(A)	63 / 66	68 / 70	68 / 70

注1. 冷却能力(負荷となる送風機の入力を含む)の条件は次のとおりです。
過熱度 4K、無着霜状態
TDはユニットクーラ入口空気温度と蒸発温度の差を示します。
(TD=ユニットクーラ入口空気温度 −蒸発温度)
2. 配管寸法欄
記号F：フレア接続,
記号S：ロウ付接続
3. 騒音値の測定条件は次のとおりです。
測定場所：無響音室でユニット前面中心より45°下方向に距離 1m
4. 製品仕様は改良等のため、予告なしに変更する場合があります。
5. 運転電流は各相の最大値を示します。

センタータイプ：UCL-P・DHB形

項目 ＼ 形名			UCL-P2DHB (-BKN) (-BBN)	UCL-P3DHB (-BKN) (-BBN)	UCL-P4DHB (-BKN) (-BBN)	UCL-P5DHB (-BKN) (-BBN)	UCL-P6DHB (-BBN)
取付方法			天井吊下げ	天井吊下げ	天井吊下げ	天井吊下げ	天井吊下げ
外装ケース			アルミニウム（ドレンパンのみ表面エンボス加工）				
使用温度		℃	−5〜＋15	−5〜＋15	−5〜＋15	−5〜＋15	−5〜＋15
冷媒			R404A（現地チャージ）	R404A（現地チャージ）	R404A（現地チャージ）	R404A（現地チャージ）	R404A（現地チャージ）
電源			三相 200V 50／60Hz	三相 200V 50／60Hz	三相 200V 50／60Hz	三相 200V 50／60Hz	三相 200V 50／60Hz
冷却能力＜注1＞	TD7K	kW	2.28／2.44	2.97 ／ 3.17	5.13 ／ 5.45	5.94／6.35	8.47 ／ 9.03
	TD10K	kW	3.26／3.49	4.24 ／ 4.53	7.33 ／ 7.79	8.49 ／9.07	12.1 ／ 12.9
	TD13K	kW	4.23／4.53	5.52 ／ 5.90	9.52 ／ 10.1	11.0 ／11.8	15.7 ／ 16.8
冷却器	外表面伝熱面積	m^2	25	31.6	55.2	63.9	91
	フィンピッチ	mm	4.0	4.0	4.0	4.0	4.0
	内容積	L	5.5	6.9	12.0	13.9	19.7
送風機	電動機出力	kW	0.05×1	0.05×1	0.05×2	0.05×2	0.05×3
	入力	W	82／ 110	82／ 110	164 ／ 220	164 ／ 220	246 ／ 330
	ファン径	mm	φ300×1	φ300×1	φ300×2	φ300×2	φ300×3
風量		m^3/min	23 ／ 25	26 ／28	46 ／ 51	54／59	76／84
冷風到達距離（0.5m／s）		m	3 ／ 4	3 ／ 4	3 ／ 4	3 ／ 4	3 ／ 4
電気特性 運転	消費電力	kW	0.082／0.11	0.082／0.11	0.164 ／ 0.22	0.164 ／ 0.22	0.246 ／ 0.33
	運転電流	A	0.4／0.53	0.4／0.53	0.8 ／1.06	0.8 ／1.06	1.2 ／1.59
霜取	消費電力	kW	1.64／1.64	2.06／2.06	3.1／3.1	3.88／3.88	4.96／4.96
	運転電流	A	5.42／5.42	6.81／6.81	11.0／11.0	13.3／13.3	16.3 ／16.3
霜取方式			ヒータ	ヒータ	ヒータ	ヒータ	ヒータ
ヒータ容量	冷却器	kW	1.64	2.06	3.1	3.88	4.96
	ドレンパン	kW	−	−	−	−	−
	ファンカバー	kW	−	−	−	−	−
	端子台	W	7	7	7	7	7
	液管	W	−	−	−	21	21
配管寸法＜注2＞	冷却器入口	mm	φ12.7S	φ12.7S	φ12.7S	φ12.7S	φ12.7S
	冷却器出口	mm	φ19.05S	φ19.05S	φ25.4S	φ25.4S	φ25.4S
	外部均圧管	mm	φ6.35S	φ6.35S	φ6.35S	φ6.35S	φ6.35S
	排水管	mm	φ34	φ34	φ34	φ34	φ34
内蔵 電磁弁			SEV-603DX	SEV-603DX	SEV-603DX	SEV-1004DX	SEV-1004DX
膨張弁			WCX-1534DUC（C）	WCX-1534DUC（C）	WCX-2034DUC（C）	WCX-3034DUC（C）	TCBE-4.5（N）
付属部品			ドレン排水ホース、ホースバンド				
外形寸法	高さ	mm	291	291	377	377	392
	幅	mm	1275	1525	2005	2265	3085
	奥行	mm	750	750	750	750	750
質量	荷造質量	kg	52	57	82	92	123
	製品質量	kg	36	41	74	82	111
騒音＜注3＞		dB（A）	56 ／ 59	57 ／ 60	60 ／ 63	61 ／ 64	62 ／ 65

注1. 冷却能力（負荷となる送風機の入力を含む）の条件は次のとおりです。
過熱度 4K、無着霜状態
TDはユニットクーラ入口空気温度と蒸発温度の差を示します。
（TD＝ユニットクーラ入口空気温度 −蒸発温度）

2. 配管寸法欄
記号F：フレア接続，
記号S：ロウ付接続

3. 騒音値の測定条件は次のとおりです。
測定場所：無響音室でユニット前面中心より45°下方向に距離 1m

4. 製品仕様は改良等のため、予告なしに変更する場合があります。

5. 運転電流は各相の最大値を示します。

（3）冷凍・ヒータ仕様

標準タイプ：UCR-P・VHB形

項目 ＼ 形名			UCR-P1VHB (-BKN) (-BBN)	UCR-P1.6VHB (-BKN) (-BBN)	UCR-P2VHB (-BKN) (-BBN)
取付方法			天井吊下げ	天井吊下げ	天井吊下げ
外装ケース			アルミニウム(表面一部エンボス加工)		
使用温度		℃	−30〜−5	−30〜−5	−30〜−5
冷媒			R404A（現地チャージ）	R404A（現地チャージ）	R404A（現地チャージ）
電源			三相 200V 50/60Hz（送風機:単相）		
冷却能力＜注1＞	TD7K	kW	0.51／0.55	0.80／0.85	1.02／1.08
	TD10K	kW	0.73／0.78	1.14／1.21	1.45／1.55
	TD13K	kW	0.95／1.01	1.48／1.57	1.89／2.01
冷却器	外表面伝熱面積	m^2	3.2	4.4	6.1
	フィンピッチ	mm	6.35	6.35	6.35
	内容積	L	1.2	1.6	2.3
送風機	電動機出力	kW	0.013×1	0.013×2	0.013×2
	入力	W	35／40	70／80	70／80
	ファン径	mm	φ230×1	φ230×2	φ230×2
風量		m^3/min	8.5／9.5	16／18.5	16／18.5
冷風到達距離（0.5m／s）		m	1.8／2.7	2.7／3.5	2.7／3.5
電気特性 運転	消費電力	kW	0.035／0.04	0.07／0.08	0.07／0.08
	運転電流	A	0.2／0.15	0.4／0.3	0.4／0.3
電気特性 霜取	消費電力	kW	1.26／1.26	1.5／1.5	1.8／1.8
	運転電流	A	3.9／3.9	4.8／4.8	5.6／5.6
霜取方式			ヒータ	ヒータ	ヒータ
ヒータ容量	冷却器	kW	0.7	0.8	0.95
	ドレンパン	kW	0.2	0.3	0.35
	ファンカバー	kW	0.36	0.4	0.5
	端子台	W	7	7	7
	液管	W	—	—	—
配管寸法＜注2＞	冷却器入口	mm	φ9.52S	φ9.52S	φ9.52S
	冷却器出口	mm	φ12.7S	φ15.88S	φ19.05S
	外部均圧管	mm	—	—	φ6.35S
	排水管	mm	φ34	φ34	φ34
内蔵 電磁弁			NEV-202DX	NEV-202DX	SEV-302DX
内蔵 膨張弁			VCX-0334DUC（C）	VCX-0534DUC（C）	WCX-0834DUC（C）
付属部品			オイルトラップ、ドレン排水ホース、ホースバンド、ドレンホースヒータ（15W）		
外形寸法	高さ	mm	336	336	336
	幅	mm	650	810	1050
	奥行	mm	316	316	316
質量	荷造質量	kg	17	22	27
	製品質量	kg	13	16	20
騒音＜注3＞		dB（A）	45／49	47／50	47／50

注1. 冷却能力（負荷となる送風機の入力を含む）の条件は次のとおりです。
過熱度 4K、無着霜状態
TDはユニットクーラ入口空気温度と蒸発温度の差を示します。
（TD＝ユニットクーラ入口空気温度 −蒸発温度）
2. 配管寸法欄
記号F：フレア接続，
記号S：ロウ付接続
3. 騒音値の測定条件は次のとおりです。
測定場所：無響音室でユニット前面中心より45°下方向に距離 1m
4. 製品仕様は改良等のため、予告なしに変更する場合があります。
5. 運転電流は各相の最大値を示します。

項目 ＼ 形名			UCR-P3VHB1 (-BKN) (-BBN)	UCR-P4VHB2 (-BKN) (-BBN)	UCR-P5VHB2 (-BKN) (-BBN)	UCR-P6VHB2 (-BKN) (-BBN)	UCR-P8VHB2 (-BKN) (-BBN)
取付方法			天井吊下げ	天井吊下げ	天井吊下げ	天井吊下げ	天井吊下げ
外装ケース			アルミニウム（表面一部エンボス加工）				
使用温度		℃	−30〜−5	−35〜−5	−35〜−5	−35〜−5	−35〜−5
冷媒			R404A（現地チャージ）	R404A（現地チャージ）	R404A（現地チャージ）	R404A（現地チャージ）	R404A（現地チャージ）
電源			三相 200V 50／60Hz（UCR-P3VHB1のみ送風機は単相200V）				
冷却能力＜注1＞	TD7K	kW	1.37／1.45	2.4／2.5	2.8 ／ 3.1	4.2 ／ 4.5	5.0 ／ 5.5
	TD10K	kW	1.95／2.07	3.4／3.6	4.1 ／ 4.4	5.9 ／ 6.4	7.2 ／ 7.8
	TD13K	kW	2.54／2.69	4.4／4.7	5.3 ／ 5.7	7.7 ／ 8.3	9.4 ／ 10.1
冷却器	外表面伝熱面積	m^2	7.7	15.7	15.7	22.7	22.7
	フィンピッチ	mm	6.35	6.35	6.35	6.35	6.35
	内容積	L	2.8	4.8	4.8	6.8	8.4
送風機	電動機出力	kW	0.013×3	0.06×1	0.06×2	0.06×2	0.2×2
	入力	W	105／120	90 ／ 110	180 ／ 220	180 ／ 220	390 ／ 530
	ファン径	mm	φ230×3	φ320×1	φ320×2	φ320×2	φ400×2
風量		m^3/min	25／28	30 ／ 34	54 ／ 62	61 ／ 69	118 ／ 132
冷風到達距離（0.5m／s）		m	4.5／5.3	11 ／ 12	11 ／ 12	11 ／ 12	13／15
電気特性 運転	消費電力	kW	0.105／0.12	0.09 ／ 0.11	0.18 ／ 0.22	0.18 ／ 0.22	0.39 ／ 0.53
	運転電流	A	0.6／0.45	0.53 ／ 0.58	1.06 ／ 1.16	0.69 ／ 0.73	1.9／2.2
電気特性 霜取	消費電力	kW	2.45／2.45	2.9	3.3	4.15	6.25
	運転電流	A	8.2／8.2	8.7	10.0	12.1	18.4
霜取方式			ヒータ	ヒータ	ヒータ	ヒータ	ヒータ
ヒータ容量	冷却器	kW	1.6	2.0	2.0	2.8	4.5
	ドレンパン	kW	0.4	0.5	0.5	0.55	0.55
	ファンガード	kW	0.45	0.4	0.8	0.8	1.2
	端子台	W	7	7	7	7	12
	液管	W	—	21	21	21	21
配管寸法＜注2＞	冷却器入口	mm	φ9.52S	φ12.7S	φ12.7S	φ12.7S	φ15.88S
	冷却器出口	mm	φ19.05S	φ25.4S	φ25.4S	φ25.4S	φ31.75S
	外部均圧管	mm	φ6.35S	φ6.35S	φ6.35S	φ6.35S	φ6.35S
	排水管	mm	φ34	φ34（R1ねじ加工）	φ34（R1ねじ加工）	φ34（R1ねじ加工）	φ34（R1ねじ加工）
内蔵 電磁弁			SEV-302DX	SEV-302DX	SEV-302DX	SEV-502DX	SEV-502DX
内蔵 膨張弁			WCX-1034DUC（C）	WCX-1534DUC（C）	WCX-2034DUC（C）	WCX-3034DUC（C）	TCBE-4.5（N）
付属部品			オイルトラップ、ドレン排水ホース、ホースバンド、ドレンホースヒータ（25W）				
外形寸法	高さ	mm	336	469	469	476	680
	幅	mm	1275	1190	1190	1590	1590
	奥行	mm	316	467	467	467	494
質量	荷造質量	kg	33	39	42	53	73
	製品質量	kg	24	33	36	45	59
騒音＜注3＞		dB（A）	49／53	52 ／ 55	55 ／ 58	55 ／ 58	62.5 ／ 65

注1. 冷却能力（負荷となる送風機の入力を含む）の条件は次のとおりです。
過熱度 4K、無着霜状態
TDはユニットクーラ入口空気温度と蒸発温度の差を示します。
（TD＝ユニットクーラ入口空気温度 −蒸発温度）
2. 配管寸法欄
記号F：フレア接続，
記号S：ロウ付接続
3. 騒音値の測定条件は次のとおりです。
測定場所：無響音室でユニット前面中心より45°下方向に距離 1m
4. 製品仕様は改良等のため、予告なしに変更する場合があります。
5. 運転電流は各相の最大値を示します。

項目 ＼ 形名			UCR-P10VHB (-BKN) (-BBN)	UCR-P15VHB (-BKN) (-BBN)	UCR-P20VHB (-BKN) (-BBN)
取付方法			天井吊下げ	天井吊下げ	天井吊下げ
外装ケース			アルミニウム（表面一部エンボス加工）	アルミニウム（表面一部エンボス加工）	アルミニウム（表面一部エンボス加工）
使用温度		℃	−35〜−5	−35〜−5	−35〜−5
冷媒			R404A（現地チャージ）	R404A（現地チャージ）	R404A（現地チャージ）
電源			三相 200V 50／60Hz	三相 200V 50／60Hz	三相 200V 50／60Hz
冷却能力＜注1＞	TD7K	kW	7.2 ／ 7.7	8.4 ／ 9.0	11.5 ／ 12.2
	TD10K	kW	10.2 ／ 10.9	12.0 ／ 12.8	16.4 ／ 17.4
	TD13K	kW	13.3 ／ 14.2	15.6 ／ 16.6	21.3 ／ 22.7
冷却器	外表面伝熱面積	m^2	34.1	44.6	55.2
	フィンピッチ	mm	6.35	6.35	6.35
	内容積	L	10.3	13.5	20.0
送風機	電動機出力	kW	0.2×2	0.2×3	0.2×4
	入力	W	390 ／ 530	590 ／ 800	780 ／ 1060
	ファン径	mm	φ400×2	φ400×3	φ400×4
風量		m^3/min	118 ／ 132	162 ／ 180	211 ／ 235
冷風到達距離（0.5m／s）		m	13 ／ 15	13 ／ 15	13／15
電気特性 運転	消費電力	kW	0.39 ／ 0.53	0.59 ／ 0.8	0.78 ／ 1.06
	運転電流	A	2.0 ／ 2.7	2.0 ／ 2.7	4.0／5.4
電気特性 霜取	消費電力	kW	6.3	8.9	9.95
	運転電流	A	19.6	26.9	31.7
霜取方式			ヒータ	ヒータ	ヒータ
ヒータ容量	冷却器	kW	4.5	6.2	7.1
	ドレンパン	kW	0.9	1.4	1.35
	ファンカバー	kW	0.9	1.3	1.5
	端子台	W	12	12	17
	液管	W	21	21	21
配管寸法＜注2＞	冷却器入口	mm	φ15.88S	φ19.05S	φ19.05S
	冷却器出口	mm	φ31.75S	φ38.1S	φ44.45S
	外部均圧管	mm	φ6.35S	φ6.35S	φ6.35F
	排水管	mm	φ34（R1ねじ加工）	φ34（R1ねじ加工）	φ34（R1ねじ加工）
内蔵 電磁弁			SEV-603DX	SEV-603DX	SEV-1004DX
内蔵 膨張弁			TCBE-4.5（N）	TCBE-5.7（N）	ATX-57080DUS
付属部品			オイルトラップ、ドレン排水ホース、ホースバンド、ドレンホースヒータ（25W）		
外形寸法	高さ	mm	680	687	694
	幅	mm	1590	1990	2390
	奥行	mm	494	494	494
質量 荷造質量		kg	80	113	145
質量 製品質量		kg	66	90	115
騒音＜注3＞		dB（A）	60 ／ 63	62 ／ 65	63 ／ 66

注1. 冷却能力（負荷となる送風機の入力を含む）の条件は次のとおりです。
過熱度 4K、無着霜状態
TDはユニットクーラ入口空気温度と蒸発温度の差を示します。
（TD＝ユニットクーラ入口空気温度 −蒸発温度）
2. 配管寸法欄
記号F：フレア接続，
記号S：ロウ付接続
3. 騒音値の測定条件は次のとおりです。
測定場所：無響音室でユニット前面中心より45°下方向に距離 1m
4. 製品仕様は改良等のため、予告なしに変更する場合があります。
5. 運転電流は各相の最大値を示します。

縦形大形タイプ：UCR-P・BHA形

項目 ＼ 形名			UCR-P15BHA (-BKN)	UCR-P20BHA (-BBN)	UCR-P25BHA (-BBN)
取付方法			天井吊下げ	天井吊下げ	天井吊下げ
外装ケース			アルミニウム（表面一部エンボス加工）		
使用温度		℃	−35〜−5	−35〜−5	−35〜−5
冷媒			R404A（現地チャージ）	R404A（現地チャージ）	R404A（現地チャージ）
電源			三相 200V 50／60Hz（送風機:単相）	三相 200V 50／60Hz（送風機:三相）	三相 200V 50／60Hz（送風機:三相）
冷却能力＜注1＞	TD7K	kW	9.20 ／ 9.90	13.2 ／ 13.8	17.9 ／ 18.6
	TD10K	kW	13.2 ／ 14.2	18.9 ／ 19.8	25.6 ／ 26.7
	TD13K	kW	17.1 ／ 18.4	24.5 ／ 25.7	33.2 ／ 34.7
冷却器	外表面伝熱面積	m^2	45.6	98.3	98.3
	フィンピッチ	mm	8.0	8.0	8.0
	内容積	L	16.7	31.6	46.8
送風機	電動機出力	kW	0.2×4	0.6×4	0.6×4
	入力	W	780 ／ 1060	2100 ／ 2960	2100 ／ 2960
	ファン径	mm	φ400×4	φ490×4	φ490×4
風量		m^3/min	180 ／ 200	470 ／ 500	470 ／ 500
冷風到達距離（0.5m／s）		m	11.0 ／ 12.0	23.0 ／24.0	23.0 ／ 24.0
電気特性 運転	消費電力	kW	0.78 ／ 1.06	2.10 ／ 2.96	2.10 ／ 2.96
	運転電流	A	4.00 ／ 5.40	7.52 ／ 9.68	7.52 ／ 9.68
電気特性 霜取	消費電力	kW	10.5 ／ 10.5	14.9 ／ 14.9	14.9 ／ 14.9
	運転電流	A	32.8 ／ 32.8	43.3 ／ 43.3	43.3 ／ 43.3
霜取方式			ヒータ	ヒータ	ヒータ
ヒータ容量	冷却器	kW	7.10	12.14	12.14
	ドレンパン	kW	1.35	2.00	2.00
	ファンカバー	kW	1.50	—	—
	ダンパ	kW	0.58	0.80	0.80
	端子台	W	17	17	17
	液管	W	—	—	—
配管寸法＜注2＞	冷却器入口	mm	φ19.05S	φ19.05S	φ22.22S
	冷却器出口	mm	φ38.1S	φ44.45S	φ50.8S
	外部均圧管	mm	φ6.35S	φ6.35S	φ6.35S
	排水管	mm	φ34（R1ねじ加工）	φ34（R1ねじ加工）	φ34（R1ねじ加工）
内蔵 電磁弁			—	—	—
内蔵 膨張弁			—	—	—
付属部品			オイルトラップ、ドレンホースヒータ（25W）、ドレン排水ホース、ホースバンド		
外形寸法	高さ	mm	694	803	803
	幅	mm	2390	3028	3028
	奥行	mm	888	994	994
質量 荷造質量		kg	175	304	328
質量 製品質量		kg	146	248	272
騒音＜注3＞		dB（A）	63 ／ 66	68 ／ 70	68 ／ 70

注1. 冷却能力（負荷となる送風機の入力を含む）の条件は次のとおりです。
過熱度 4K、無着霜状態
TDはユニットクーラ入口空気温度と蒸発温度の差を示します。
（TD＝ユニットクーラ入口空気温度 −蒸発温度）
2. 配管寸法欄
記号F：フレア接続，
記号S：ロウ付接続
3. 騒音値の測定条件は次のとおりです。
測定場所：無響音室でユニット前面中心より45°下方向に距離 1m
4. 製品仕様は改良等のため、予告なしに変更する場合があります。
5. 運転電流は各相の最大値を示します。

(4) 冷蔵・ホットガス仕様

標準タイプ：UCL-P・VGB形

項目 ＼ 形名			UCL-P4VGB (-BKN) (-BBN)	UCL-P5VGB (-BKN) (-BBN)	UCL-P6VGB (-BKN) (-BBN)	UCL-P8VGB (-BKN) (-BBN)	UCL-P10VGB (-BKN) (-BBN)	UCL-P15VGB (-BBN)
取付方法			天井吊下げ	天井吊下げ	天井吊下げ	天井吊下げ	天井吊下げ	天井吊下げ
外装ケース			アルミニウム（表面エンボス加工）					
使用温度		℃	−5〜+15	−5〜+15	−5〜+15	−5〜+15	−5〜+15	−5〜+15
冷媒			R404A（現地チャージ）					
電源			三相 200V 50／60Hz					
冷却能力＜注1＞	TD7K	kW	3.91／4.23	5.13／5.53	6.76／7.24	8.87／9.52	11.2／11.9	16.4／17.5
	TD10K	kW	5.58／6.05	7.33／7.91	9.65／10.3	12.7／13.6	15.9／17.0	23.5／25.0
	TD13K	kW	7.26／7.86	9.52／10.3	12.5／13.5	16.5／17.7	20.7／22.1	30.5／32.5
冷却器	外表面伝熱面積	m^2	22.7	34.0	39.2	51.0	66.7	102.5
	フィンピッチ	mm	4.0	4.0	4.0	4.0	4.0	4.0
	内容積	L	5.92	8.8	9.97	13.5	17.2	25.3
送風機	電動機出力	kW	0.06×2	0.06×2	0.06×3	0.2×2	0.2×3	0.2×5
	入力	W	180／220	180／220	270／330	390／530	590／800	980／1330
	ファン径	mm	φ320×2	φ320×2	φ320×3	φ400×2	φ400×3	φ400×5
風量		m^3/min	60／68	59／67	83／93	118／132	150／168	252／280
冷風到達距離（0.5m／s）		m	11／12	11／12	11／12	13／15	13／15	13／15
電気特性 運転	消費電力	kW	0.18／0.22	0.18／0.22	0.27／0.33	0.39／0.53	0.59／0.8	0.98／1.33
	運転電流	A	1.06／1.16	1.06／1.16	1.59／1.74	2.0／2.7	3.0／4.05	5.0／6.75
霜取	消費電力	kW	—	—	—	—	—	—
	運転電流	A	—	—	—	—	—	—
霜取方式			ホットガス	ホットガス	ホットガス	ホットガス	ホットガス	ホットガス
ヒータ容量	冷却器	kW	—	—	—	—	—	—
	ドレンパン	kW	—	—	—	—	—	—
	ファンガード	kW	—	—	—	—	—	—
	端子台	W	12	12	12	12	12	12
	液管	W	—	—	—	—	—	—
配管寸法＜注2＞	冷却器入口	mm	φ12.7S	φ12.7S	φ12.7S	φ15.88S	φ15.88S	φ19.05S
	冷却器出口	mm	φ25.4S	φ25.4S	φ25.4S	φ31.75S	φ31.75S	φ38.1S
	外部均圧管	mm	φ6.35F	φ6.35F	φ6.35F	φ6.35F	φ6.35F	φ6.35F
	排水管	mm	φ34（R1ねじ加工）	φ34（R1ねじ加工）	φ34（R1ねじ加工）	φ34（R1ねじ加工）	φ34（R1ねじ加工）	φ34（R1ねじ加工）
内蔵 電磁弁	液		SEV-603BXFQ	SEV-1004BXFQ	SEV-1004BXFQ	SEV-1004BXFQ	SEV-1205BXFQ	SEV-1205BXFQ
	ホットガス		SEV-1205BXFQ	SEV-1205BXFQ	SEV-1205BXFQ	SEV-1205BXFQ	SEV-1506BXFQ	SEV-1506BXFQ
膨張弁			TES-2-1.7（N）	TES-2-2.2（N）	TES-2-2.6（N）	TES-5-5.0（N）	TES-5-7.2（N）	TES-5-7.2（N）
付属部品			ドレン排水ホース、ホースバンド、ストレーナ					
外形寸法	高さ	mm	524	524	528	727	734	750
	幅	mm	1658	1658	1858	1658	2058	2968
	奥行	mm	468	468	468	495	495	495
質量 荷造質量		kg	66	74	86	103	133	182
製品質量		kg	51	59	69	85	110	151
騒音＜注3＞		dB（A）	55／58	55／58	56／59	60／63	62／65	64／67

注1. 冷却能力（負荷となる送風機の入力を含む）の条件は次のとおりです。
過熱度 4K、無着霜状態
TDはユニットクーラ入口空気温度と蒸発温度の差を示します。
（TD＝ユニットクーラ入口空気温度 −蒸発温度）
2. 配管寸法欄
記号F：フレア接続，
記号S：ロウ付接続
3. 騒音値の測定条件は次のとおりです。
測定場所：無響音室でユニット前面中心より45°下方向に距離 1m
4. 製品仕様は改良等のため、予告なしに変更する場合があります。
5. 運転電流は各相の最大値を示します。

(5) 冷凍・ホットガス仕様

標準タイプ：UCR-P・VGB形

項目 ＼ 形名			UCR-P4VGB (-BKN) (-BBN)	UCR-P5VGB (-BKN) (-BBN)	UCR-P6VGB (-BKN) (-BBN)	UCR-P8VGB (-BKN) (-BBN)	UCR-P10VGB (-BKN) (-BBN)	UCR-P15VGB (-BKN) (-BBN)	UCR-P20VGB (-BBN)
取付方法			天井吊下げ	天井吊下げ	天井吊下げ	天井吊下げ	天井吊下げ	天井吊下げ	天井吊下げ
外装ケース			アルミニウム（表面エンボス加工）						
使用温度		℃	−30〜−5	−30〜−5	−30〜−5	−30〜−5	−30〜−5	−30〜−5	−30〜−5
冷媒			R404A（現地チャージ）						
電源			三相 200V 50／60Hz						
冷却能力＜注1＞	TD7K	kW	2.36／2.52	2.85／3.09	4.15／4.48	5.05／5.45	7.16／7.65	8.38／8.95	11.5／12.2
	TD10K	kW	3.37／3.60	4.07／4.42	5.93／6.40	7.21／7.79	10.2／10.9	12.0／12.8	16.4／17.4
	TD13K	kW	4.38／4.69	5.29／5.74	7.71／8.31	9.37／10.1	13.3／14.2	15.6／16.6	21.3／22.7
冷却器	外表面伝熱面積	m^2	10.6	15.3	22.9	26.4	34.1	44.6	55.2
	フィンピッチ	mm	6.35	6.35	6.35	6.35	6.35	6.35	6.35
	内容積	L	4.36	5.92	8.8	10.2	13.5	17.3	20.8
送風機	電動機出力	kW	0.06×2	0.06×2	0.06×2	0.06×3	0.2×2	0.2×3	0.2×4
	入力	W	180／220	180／220	180／220	270／330	390／530	590／800	780／1060
	ファン径	mm	φ320×2	φ320×2	φ320×2	φ320×3	φ400×2	φ400×3	φ400×4
風量		m^3/min	56／64	62／70	61／69	85／95	118／132	162／180	211／235
冷風到達距離（0.5m／s）		m	11／12	11／12	11／12	11／12	13／15	13／15	13／15
電気特性 運転	消費電力	kW	0.18／0.22	0.18／0.22	0.18／0.22	0.27／0.33	0.39／0.53	0.59／0.8	0.78／1.06
	運転電流	A	1.06／1.16	1.06／1.16	1.06／1.16	1.59／1.74	2.0／2.7	3.0／4.05	4.0／5.4
霜取	消費電力	kW	1.18	1.32	1.32	1.90	1.95	2.82	3.58
	運転電流	A	3.9	4.6	4.6	7.1	7.1	10.8	12.6
霜取方式			ホットガス	ホットガス	ホットガス	ホットガス	ホットガス	ホットガス	ホットガス
ヒータ容量	冷却器	kW	0.2	0.29	0.29	0.33	0.29	0.38	0.46
	ドレンパン	kW	—	—	—	—	—	—	—
	ファンガード	kW	0.98	1.03	1.03	1.57	1.66	2.44	3.12
	端子台	W	12	12	12	12	12	12	12
	液管	W	21	21	21	21	21	21	21
配管寸法＜注2＞	冷却器入口	mm	φ12.7S	φ12.7S	φ12.7S	φ15.88S	φ15.88S	φ19.05S	φ19.05S
	冷却器出口	mm	φ25.4S	φ25.4S	φ25.4S	φ31.75S	φ31.75S	φ38.1S	φ38.1S
	外部均圧管	mm	φ6.35F	φ6.35F	φ6.35F	φ6.35F	φ6.35F	φ6.35F	φ6.35F
	排水管	mm	φ34（R1ねじ加工）	φ34（R1ねじ加工）	φ34（R1ねじ加工）	φ34（R1ねじ加工）	φ34（R1ねじ加工）	φ34（R1ねじ加工）	φ34（R1ねじ加工）
内蔵 電磁弁	液		SEV-302BXFQ	SEV-302BXFQ	SEV-502BXFQ	SEV-502BXFQ	SEV-603BXFQ	SEV-603BXFQ	SEV-1004BXFQ
	ホットガス		SEV-1205BXFQ	SEV-1205BXFQ	SEV-1205BXFQ	SEV-1205BXFQ	SEV-1506BXFQ	SEV-1506BXFQ	SEV-1506BXFQ
膨張弁			TES-2-1.7（N）	TES-2-1.7（N）	TES-2-2.2（N）	TES-2-2.6（N）	TES-5-5.0（N）	TES-5-7.2（N）	TES-5-7.2（N）
付属部品			ドレン排水ホース、ホースバンド、ドレンホースヒータ（25W）、ストレーナ						
外形寸法	高さ	mm	517	524	524	528	727	734	741
	幅	mm	1258	1658	1658	1858	1658	2058	2458
	奥行	mm	468	468	468	468	495	495	495
質量 荷造質量		kg	59	66	75	88	105	135	160
製品質量		kg	46	51	60	71	87	112	132
騒音＜注3＞		dB（A）	55／58	55／58	55／58	56／59	60／63	62／65	63／66

注1. 冷却能力（負荷となる送風機の入力を含む）の条件は次のとおりです。
過熱度 4K、無着霜状態
TDはユニットクーラ入口空気温度と蒸発温度の差を示します。
（TD＝ユニットクーラ入口空気温度 −蒸発温度）
2. 配管寸法欄
記号F：フレア接続，
記号S：ロウ付接続
3. 騒音値の測定条件は次のとおりです。
測定場所：無響音室でユニット前面中心より45°下方向に距離 1m
4. 製品仕様は改良等のため、予告なしに変更する場合があります。
5. 運転電流は各相の最大値を示します。
6. 二段圧縮式コンデンシングユニットと組合わせる場合は、過冷却度が大きく膨張弁の容量が過大となりますので、膨張弁容量の見直しが必要です。選定につきましては、二段圧縮式コンデンシングユニットの据付工事説明書を参照してください。

〈2〉外形寸法図

（1）冷蔵仕様

薄形タイプ

●UCH-P08TNB

●UCL-P08THB

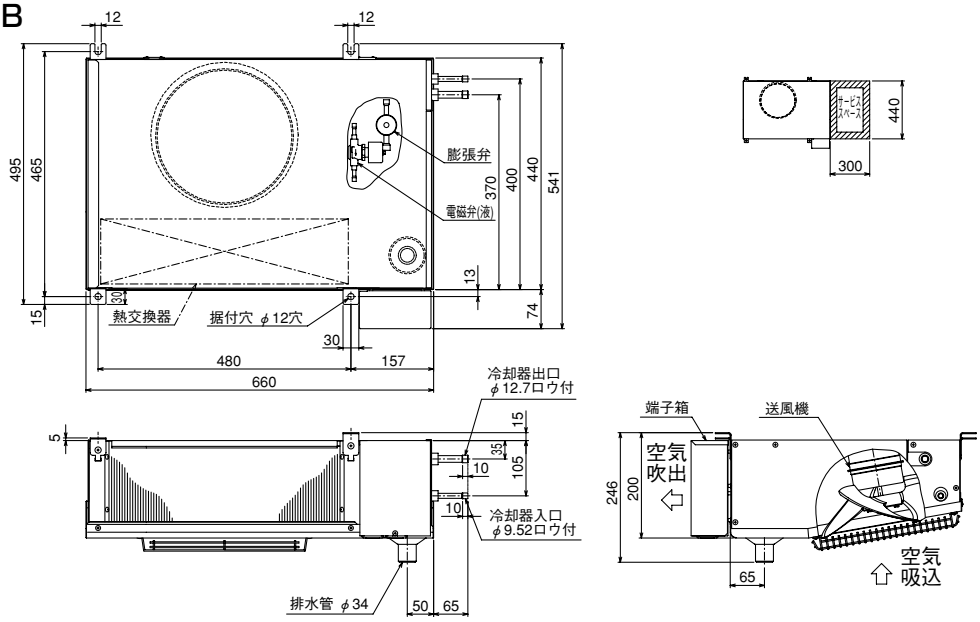

●UCH-P1TNB

●UCL-P1THB

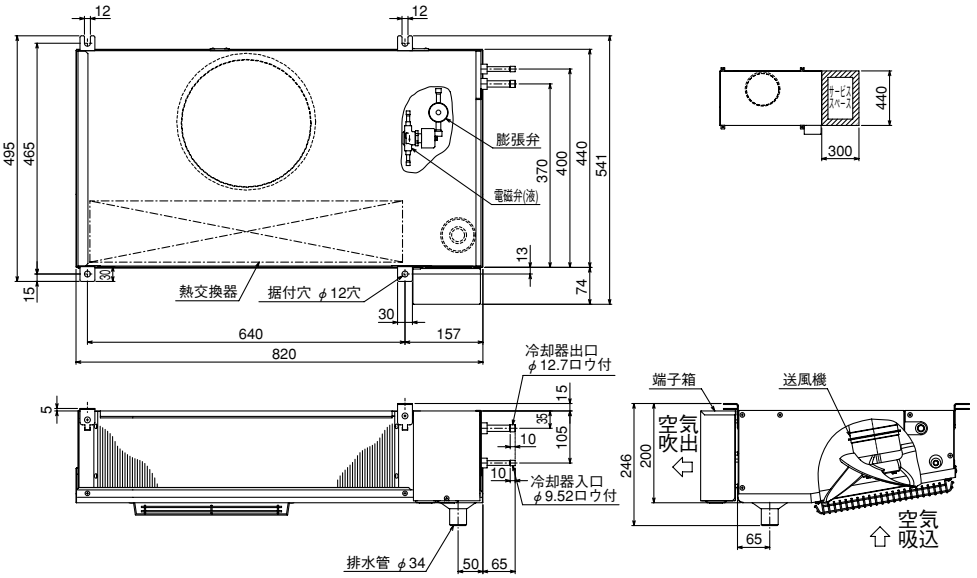

●UCH-P1.6TNB

●UCL-P1.6THB

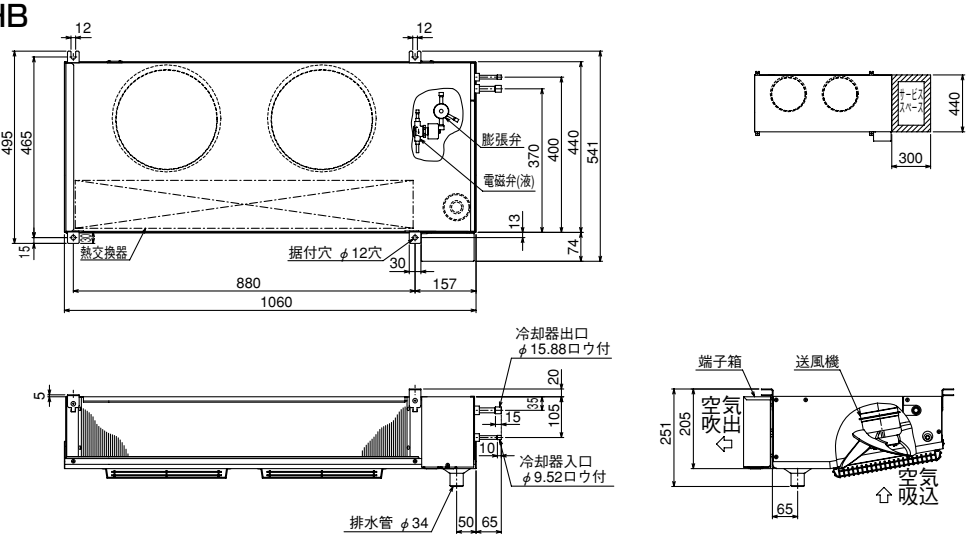

●UCH-P2TNB
●UCL-P2THB

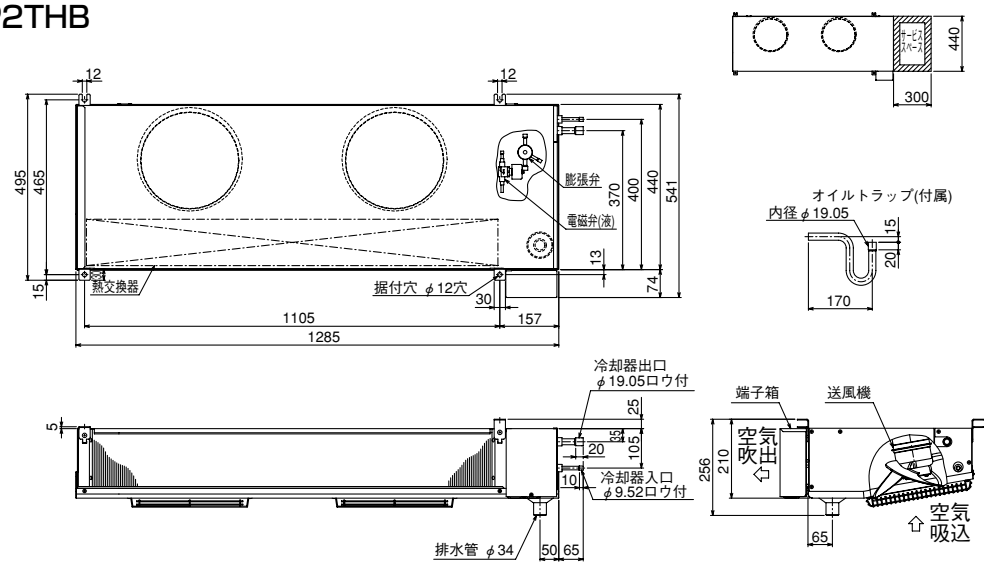

標準タイプ
●UCH-P3VNB
●UCL-P3VHB

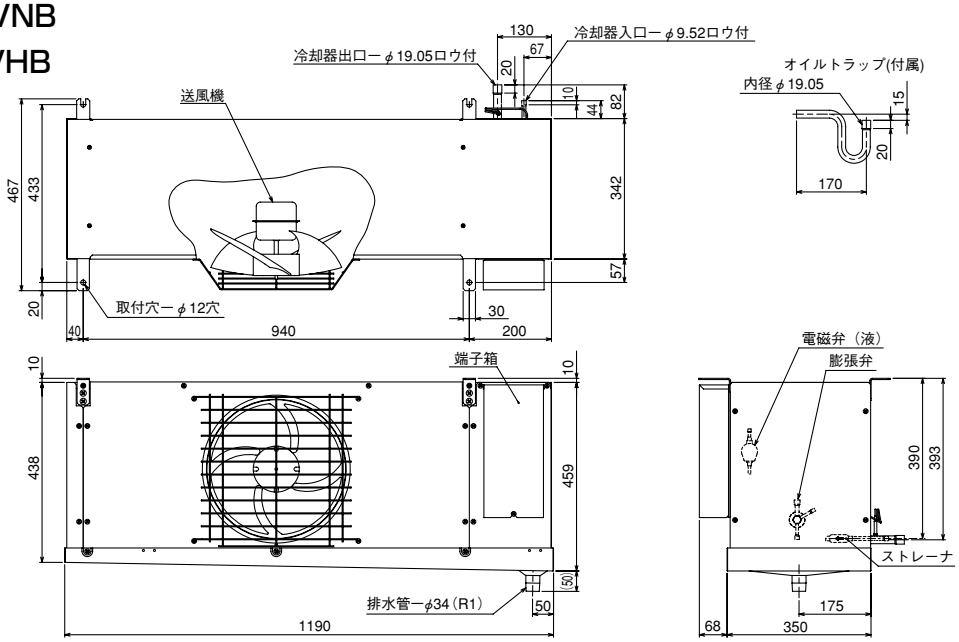

●UCH-P4VNB
●UCL-P4VHB

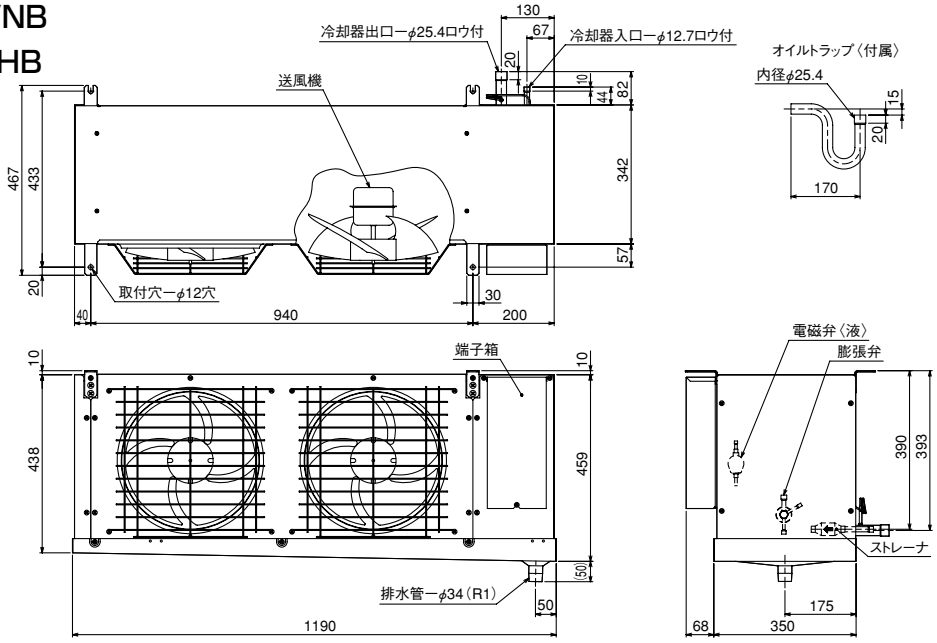

●UCH-P5VNB
●UCL-P5VHB

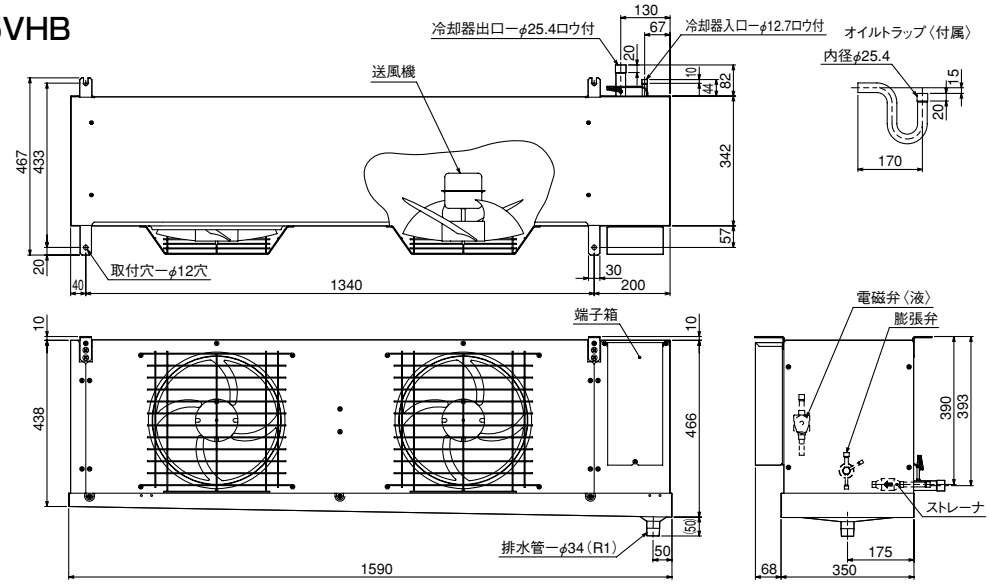

●UCH-P6VNB
●UCL-P6VHB

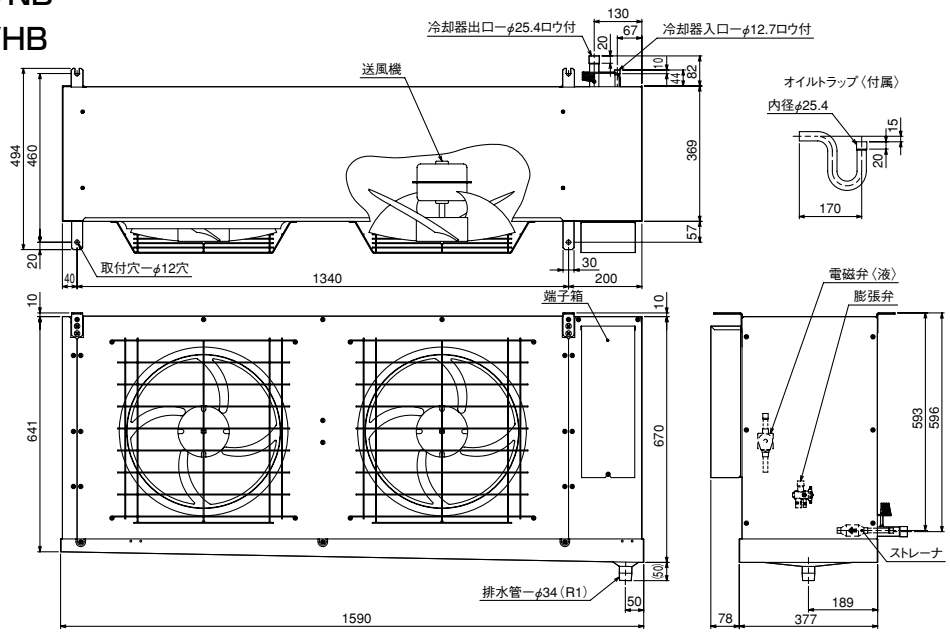

●UCH-P8VNB
●UCL-P8VHB

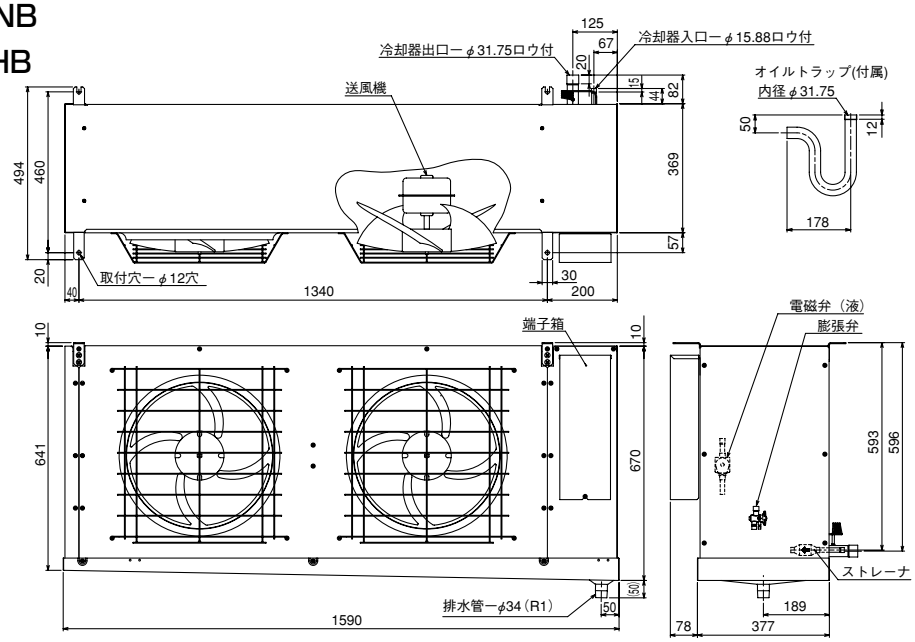

●UCH-P10VNB
●UCL-P10VHB

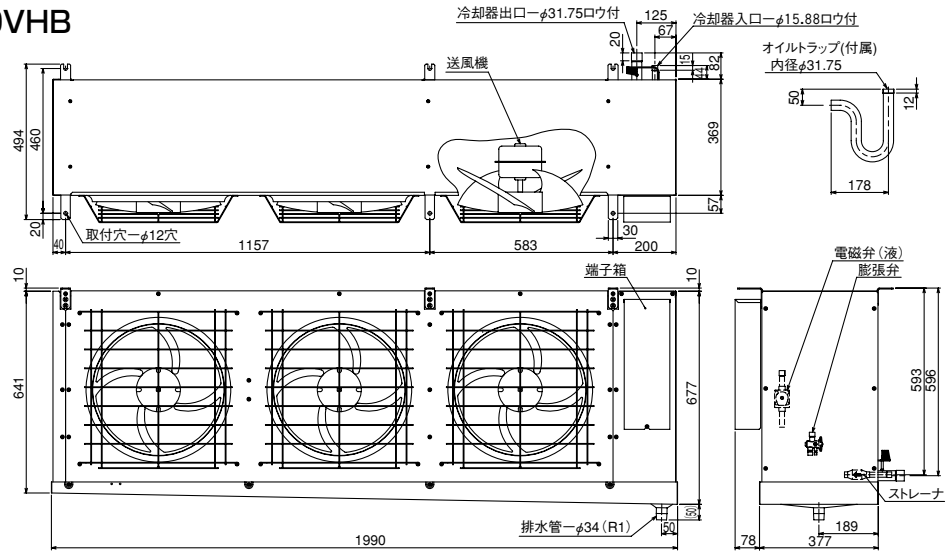

●UCH-P15VNB
●UCL-P15VHB

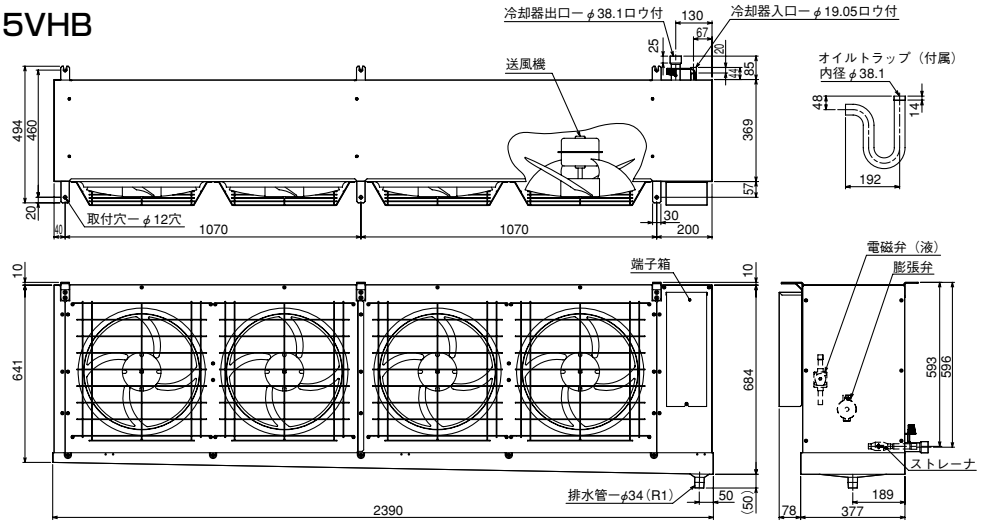

縦形大形タイプ
●UCH-P10BNA
●UCL-P10BHA

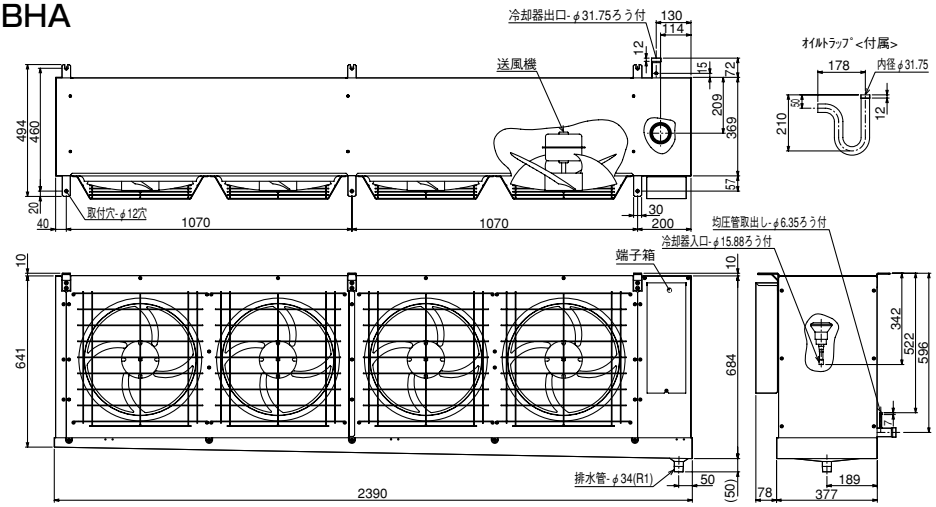

●UCH-P15BNA

●UCL-P15BHA

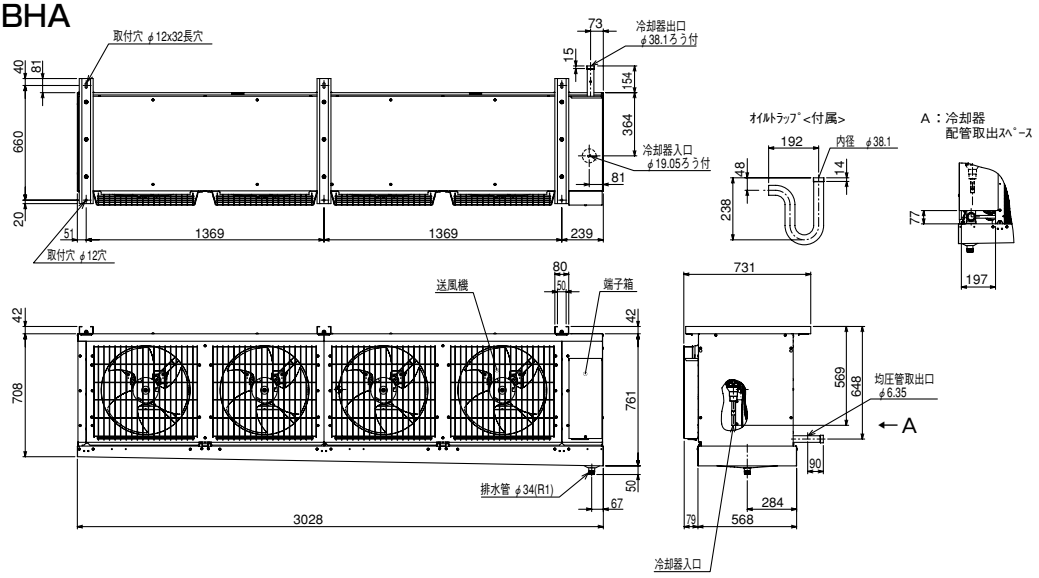

●UCH-P20BNA

●UCL-P20BHA

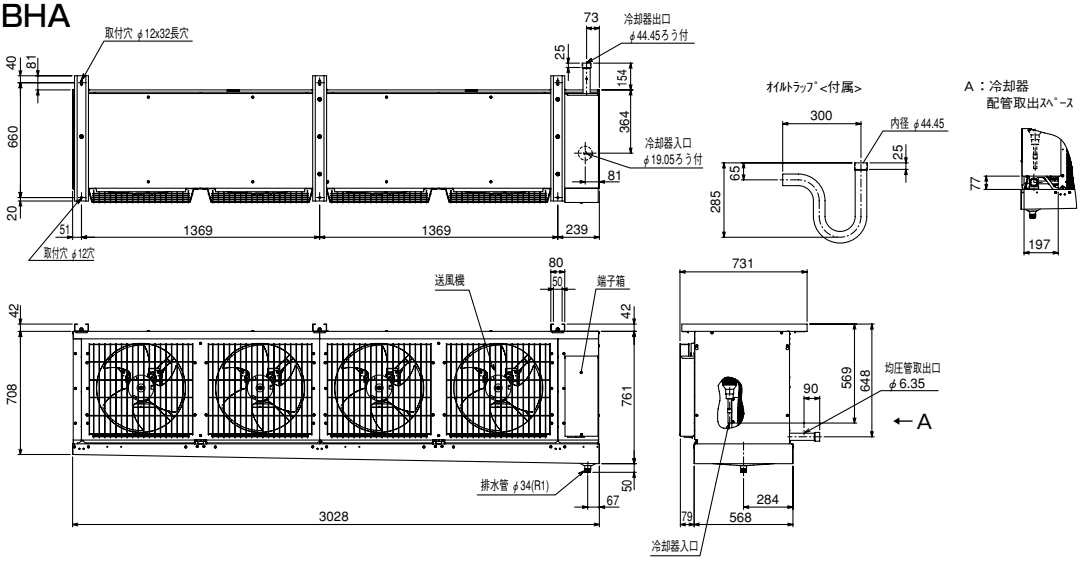

センタータイプ

●UCH-P2DNB

●UCL-P2DHB

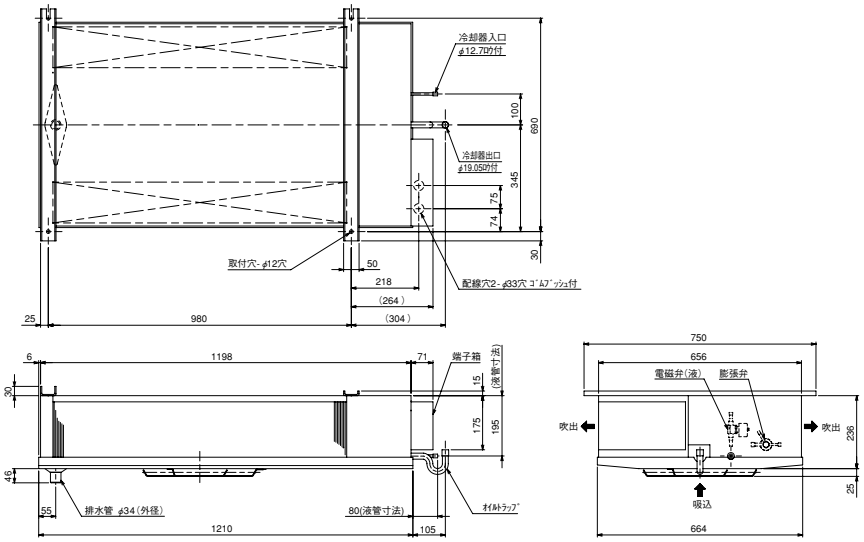

●UCH-P3DNB
●UCL-P3DHB

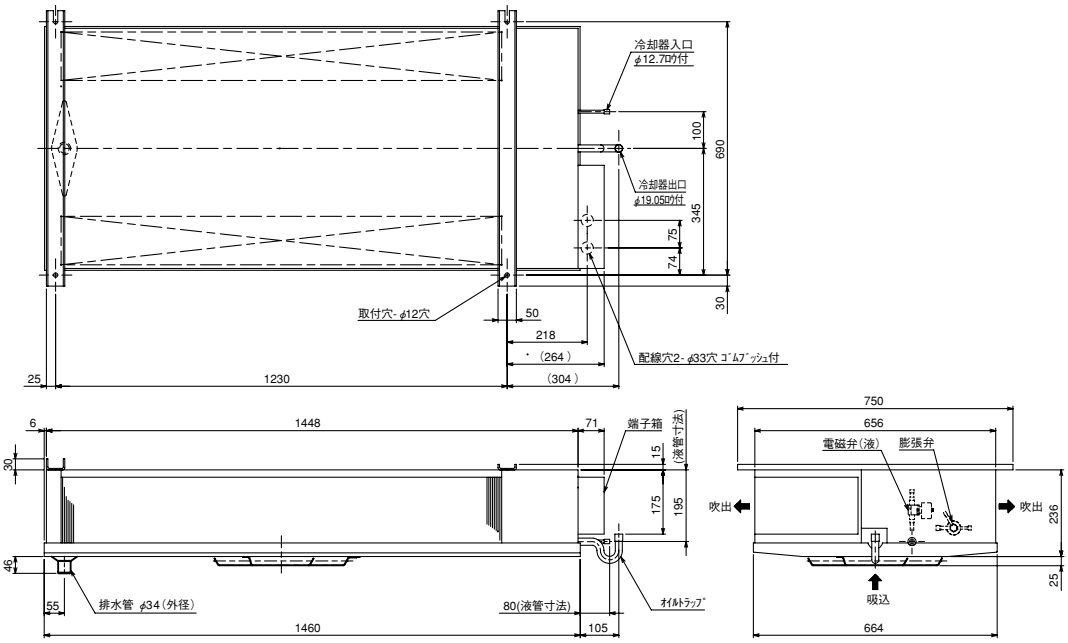

●UCH-P4DNB
●UCL-P4DHB

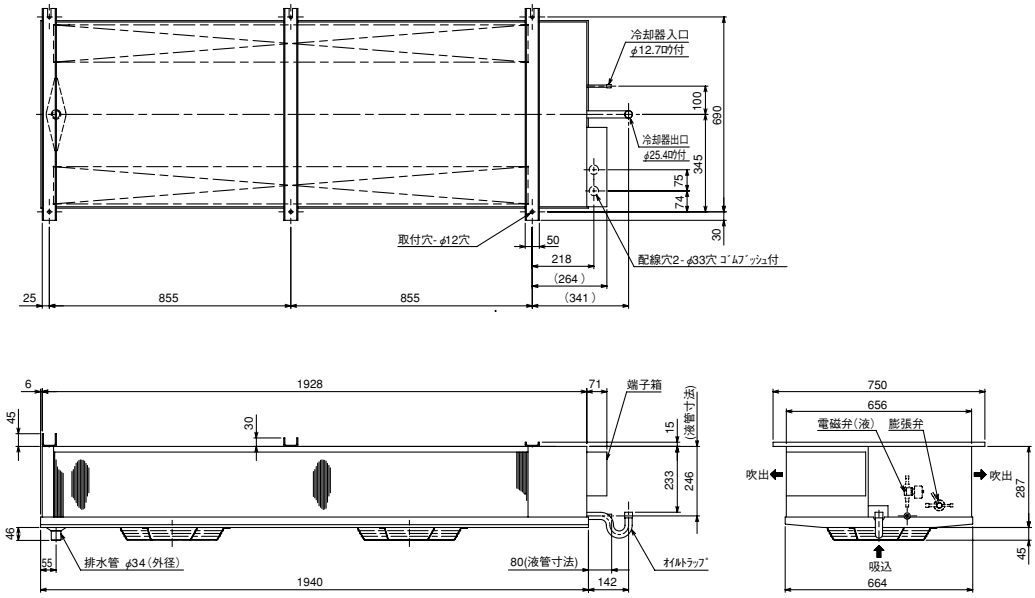

●UCH-P5DNB
●UCL-P5DHB

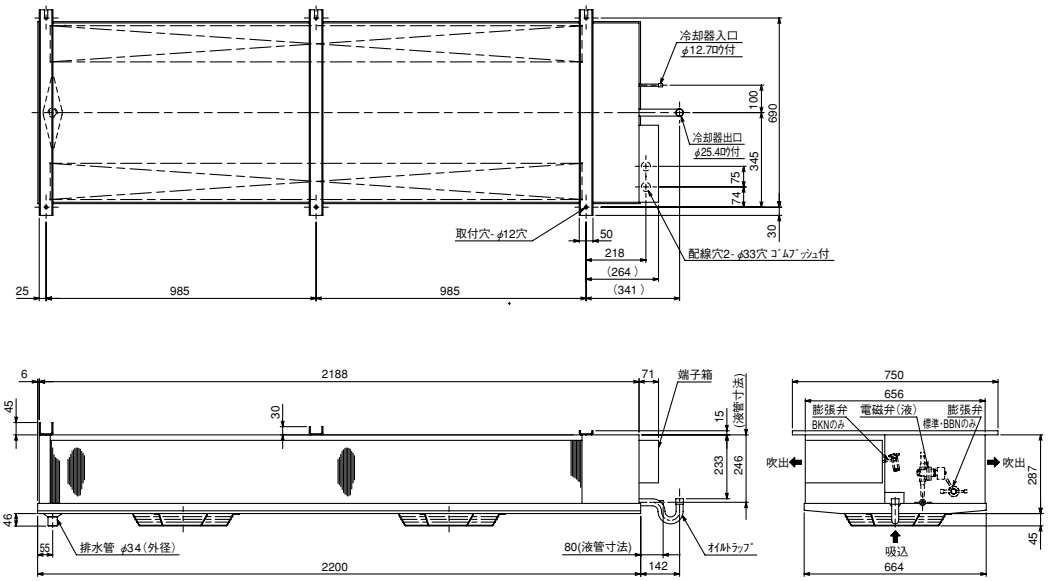

●UCH-P6DNB
●UCL-P6DHB

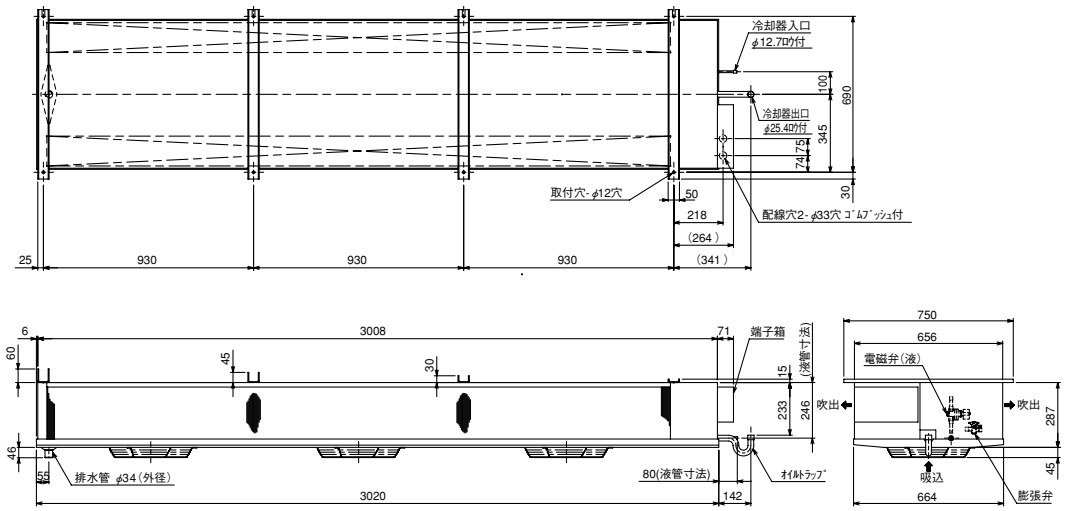

(2) 冷凍・ヒータ仕様

標準タイプ

●UCR-P1VHB

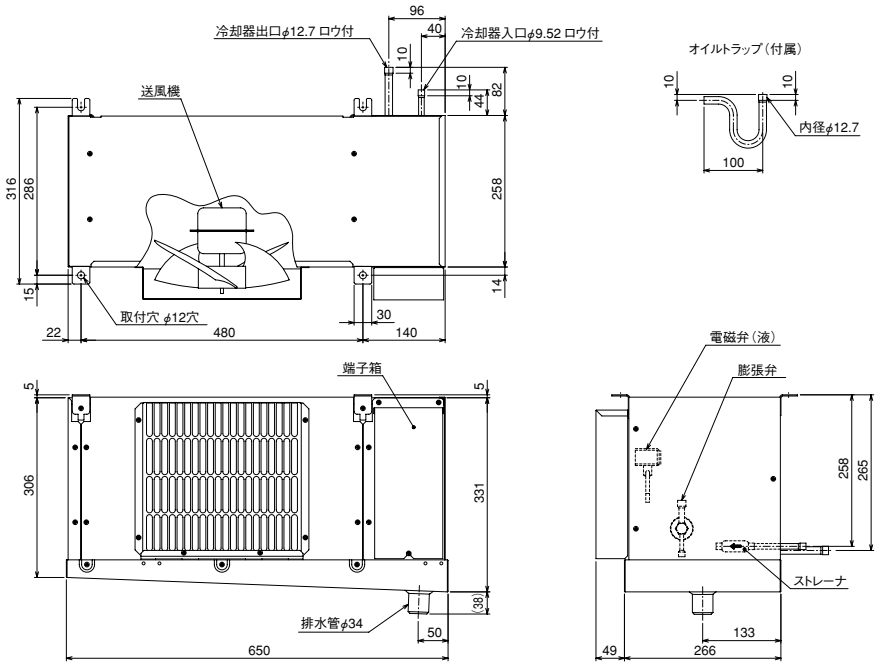

●UCR-P1.6VHB

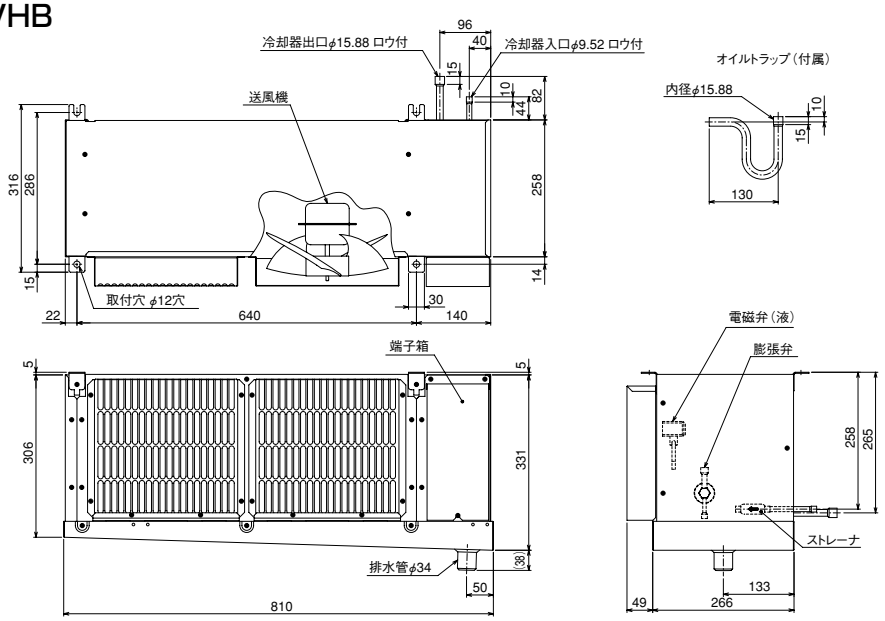

●UCR-P2VHB

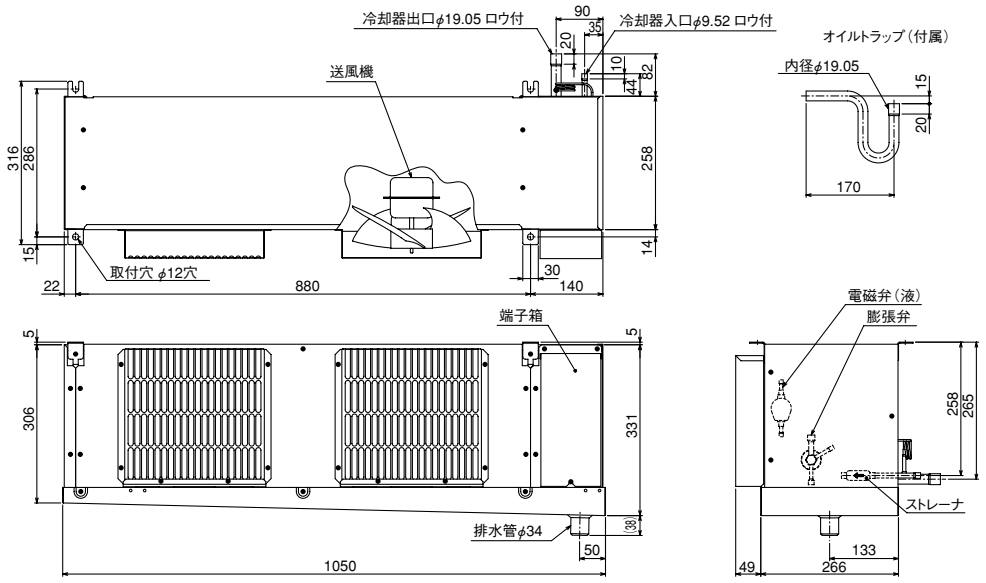

●UCR-P3VHB1

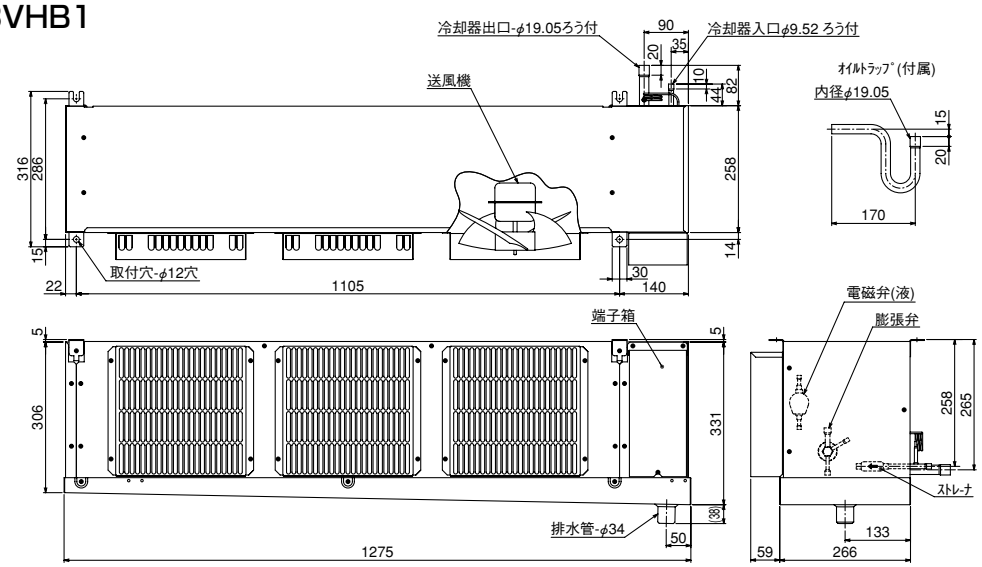

●UCR-P4VHB2

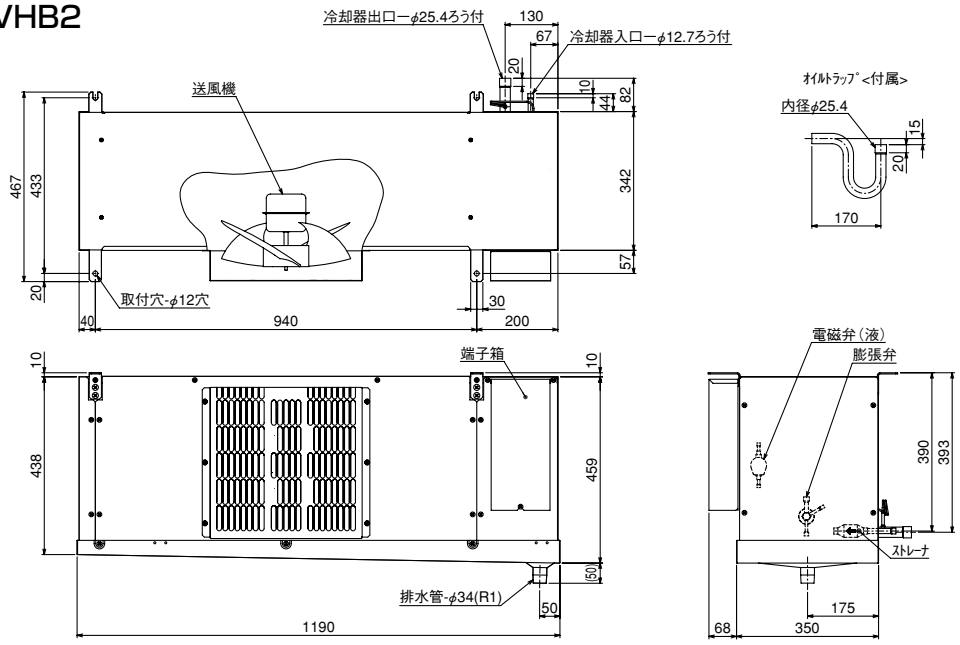

●UCR-P5VHB2

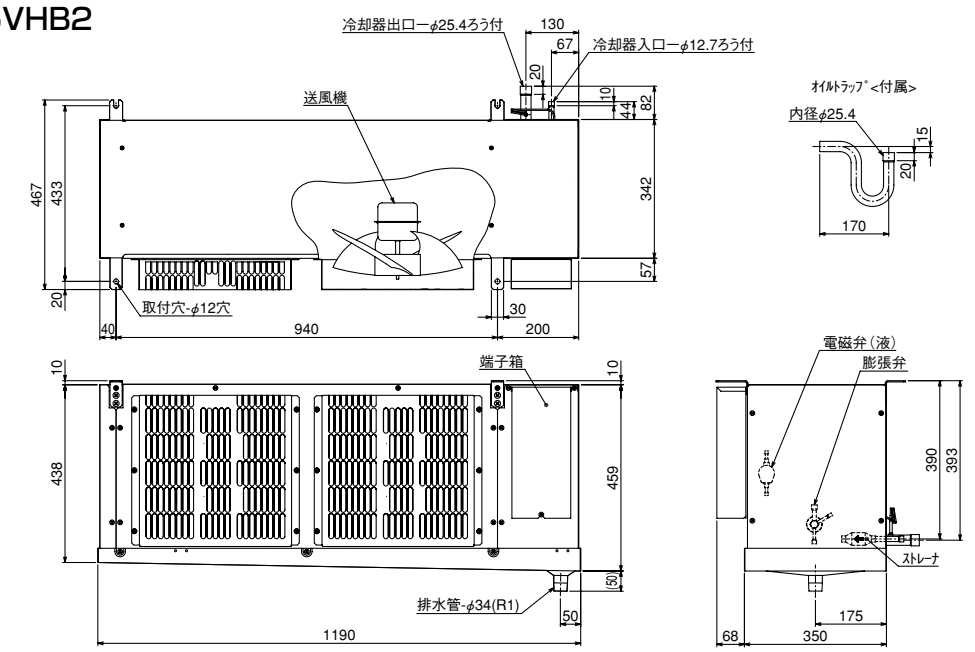

●UCR-P6VHB2

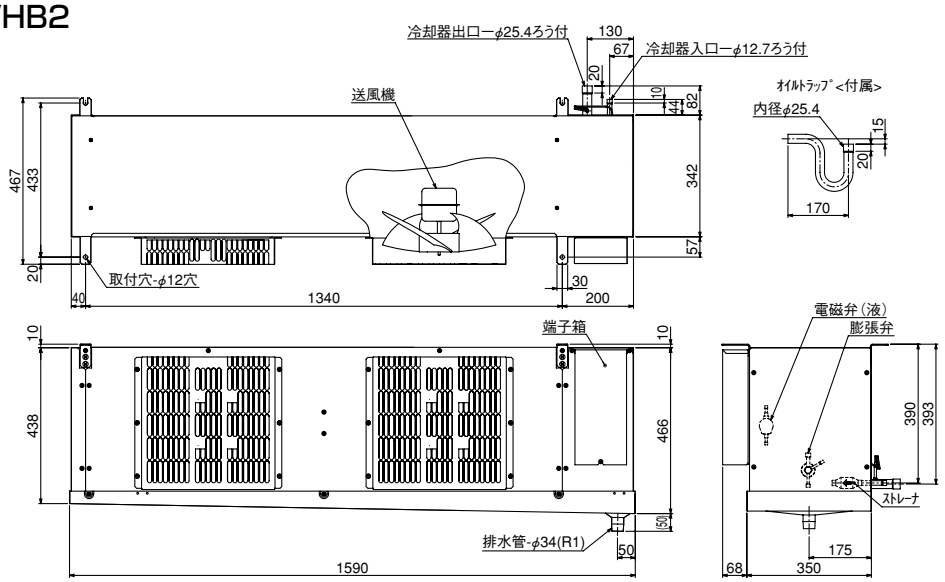

●UCR-P8VHB2

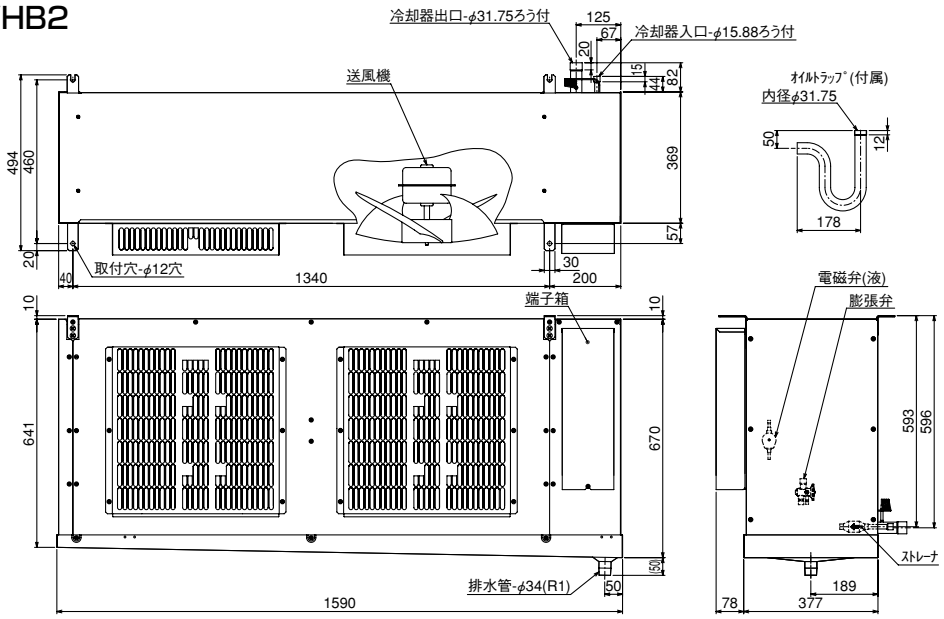

●UCR-P10VHB

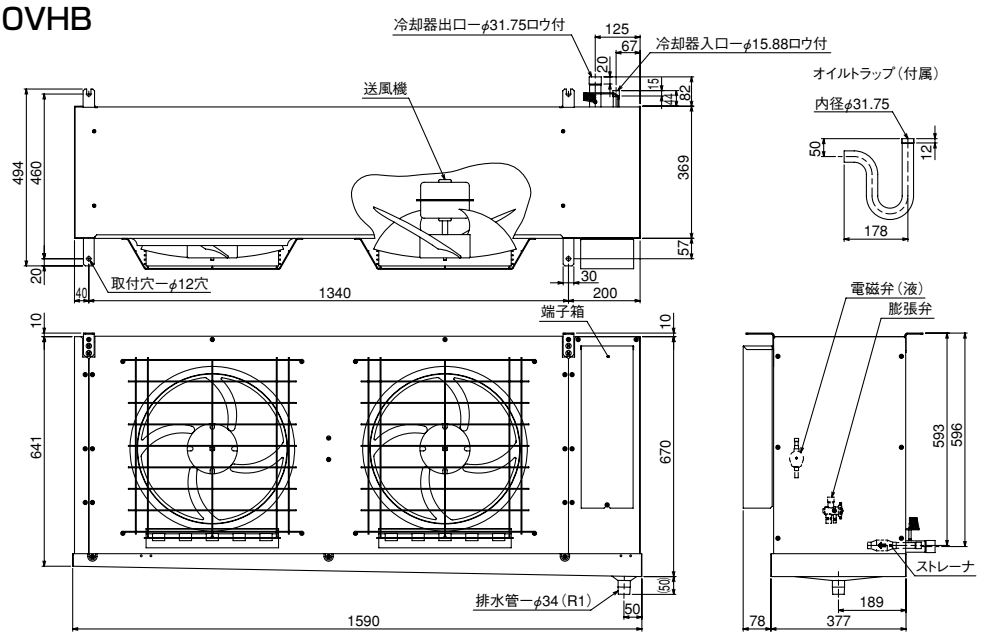

●UCR-P15VHB

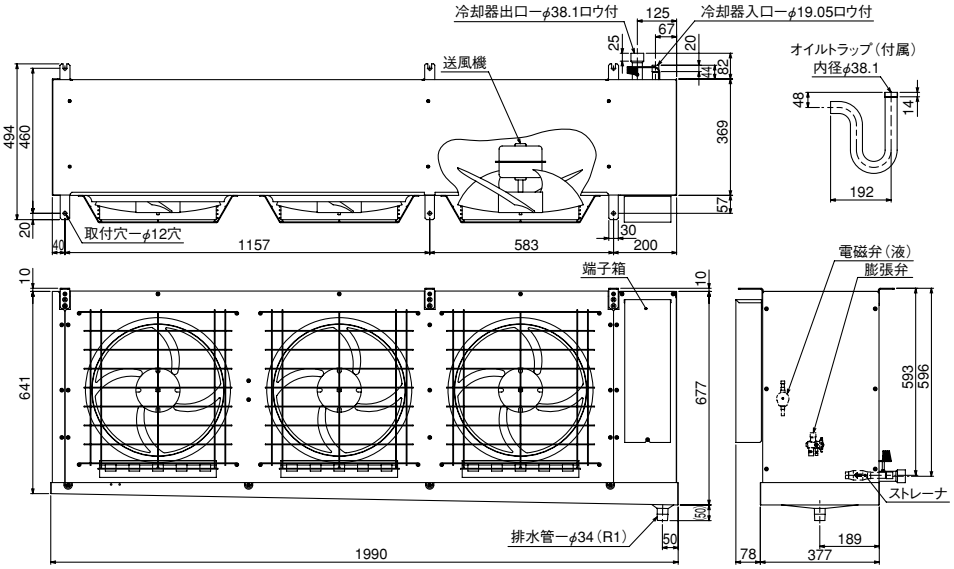

●UCR-P20VHB

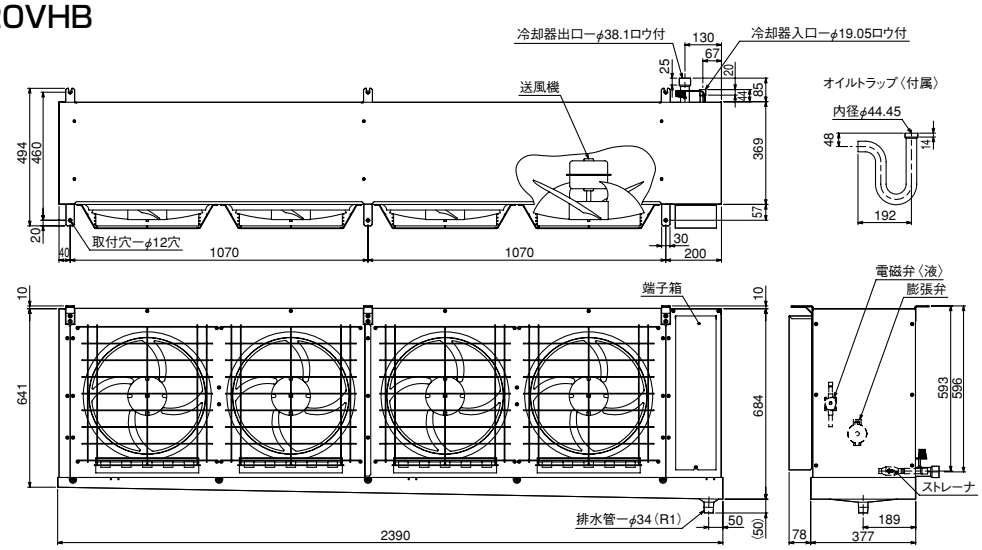

縦形大形タイプ

●UCR-P15BHA

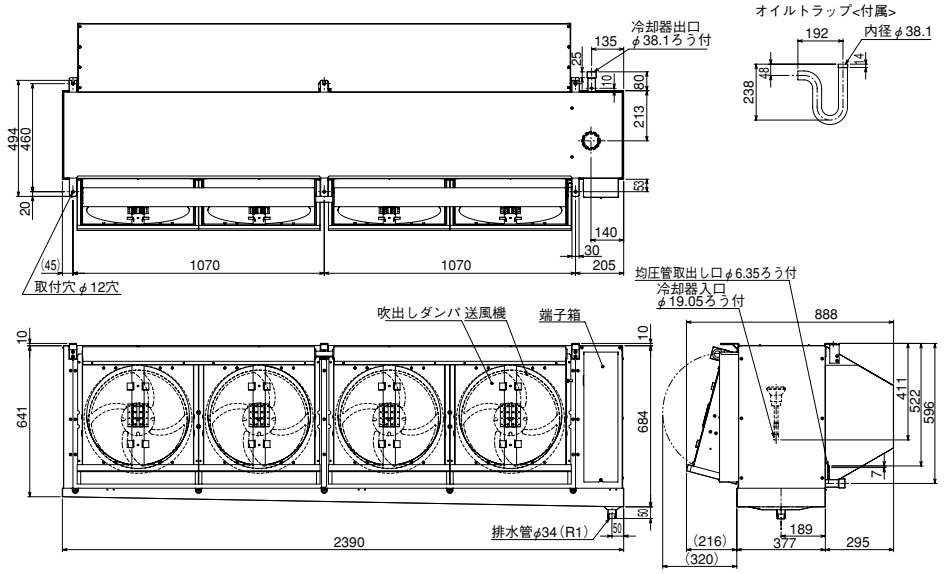

●UCR-P20BHA

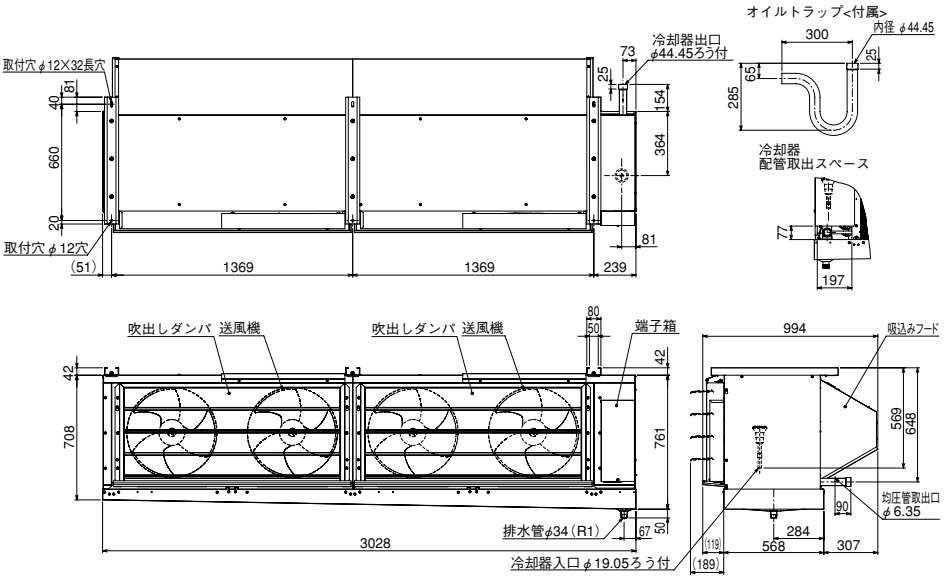

●UCR-P25BHA

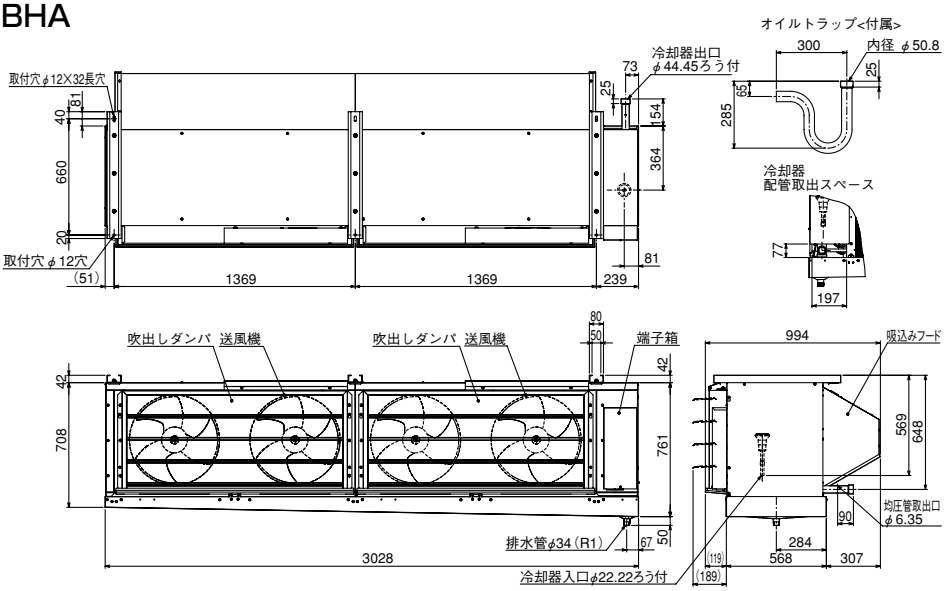

(3) 冷蔵・ホットガス仕様

標準タイプ

●UCL-P4VGB

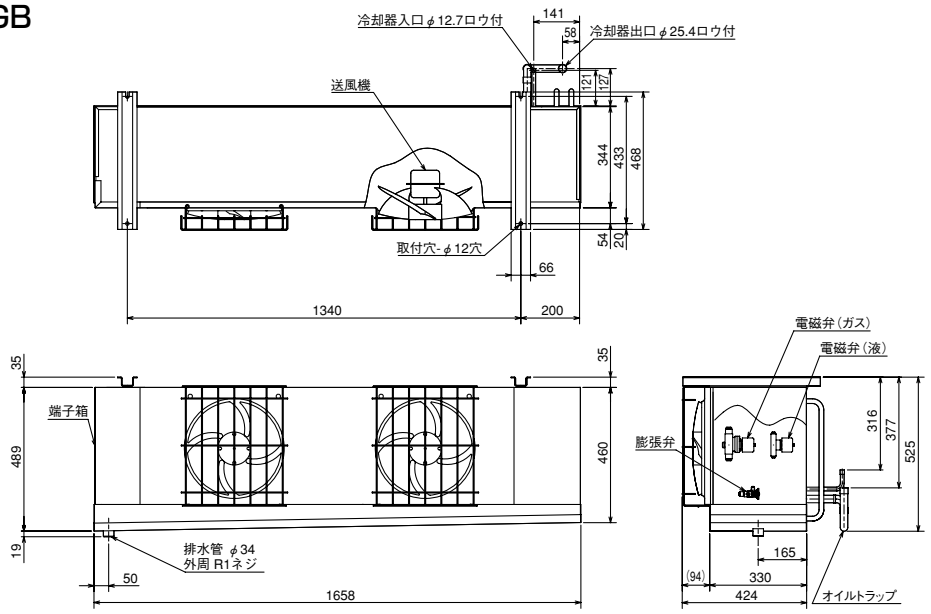

●UCL-P5VGB

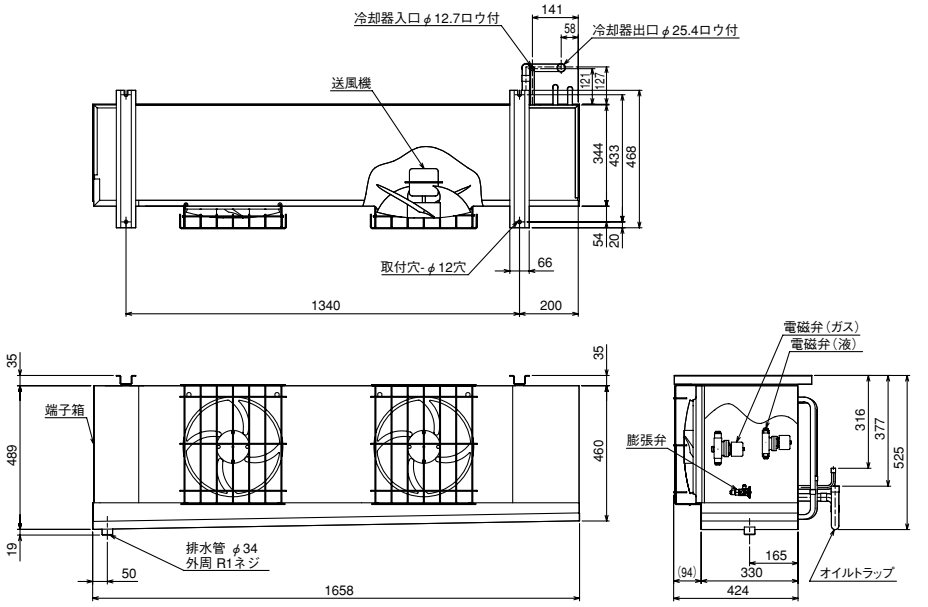

●UCL-P6VGB

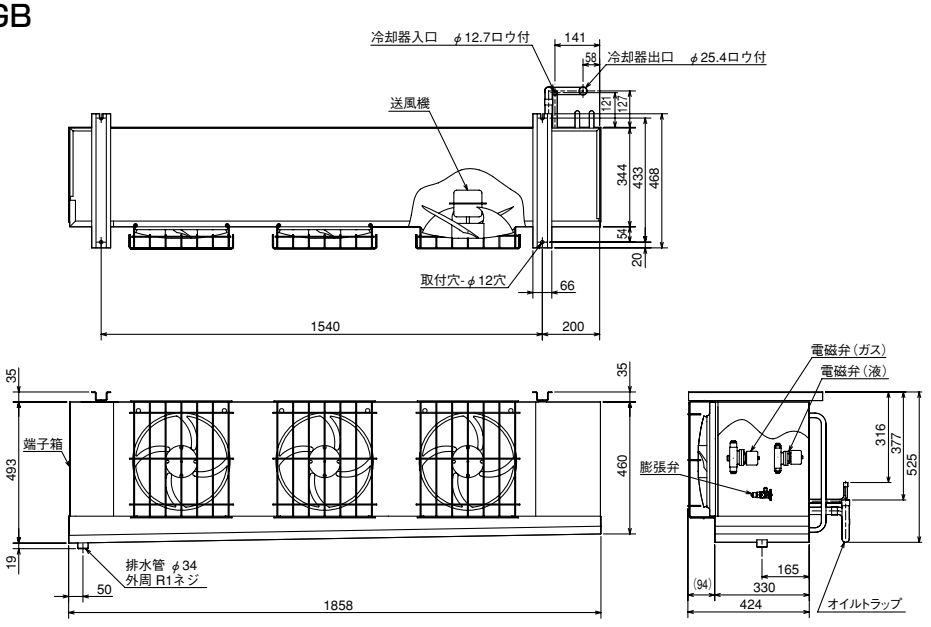

●UCL-P8VGB

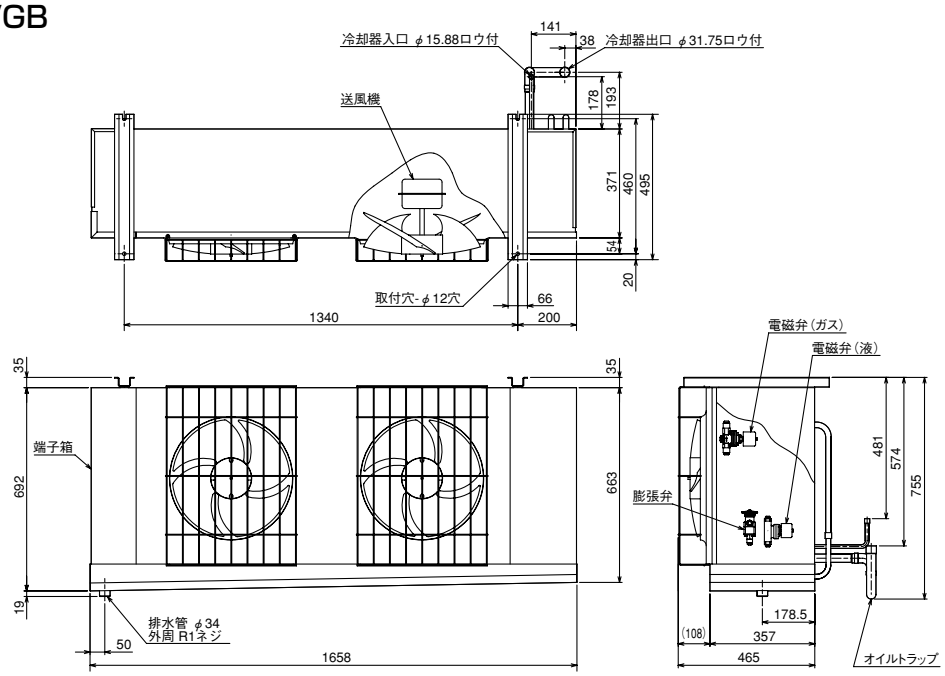

●UCL-P10VGB

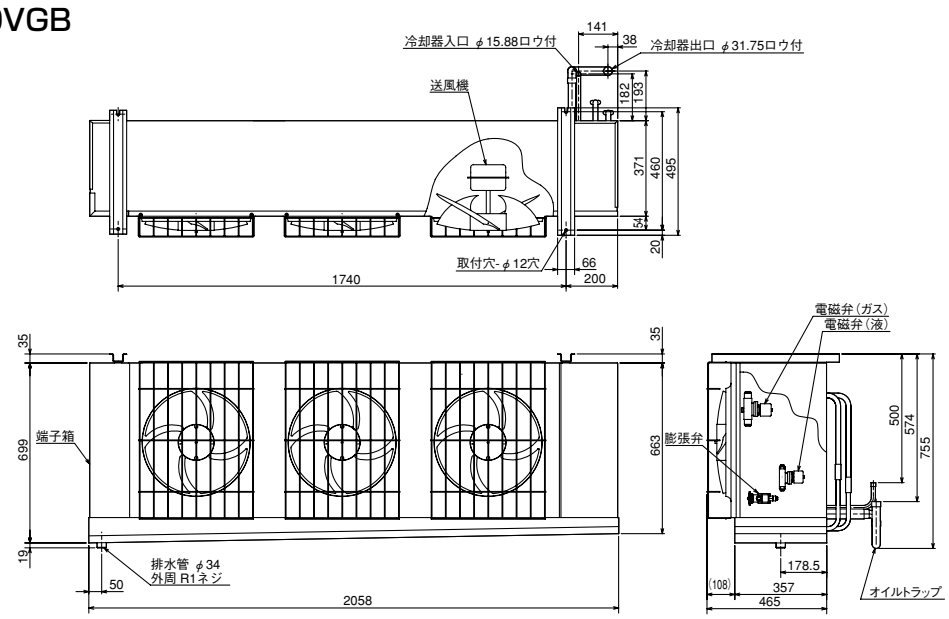

●UCL-P15VGB

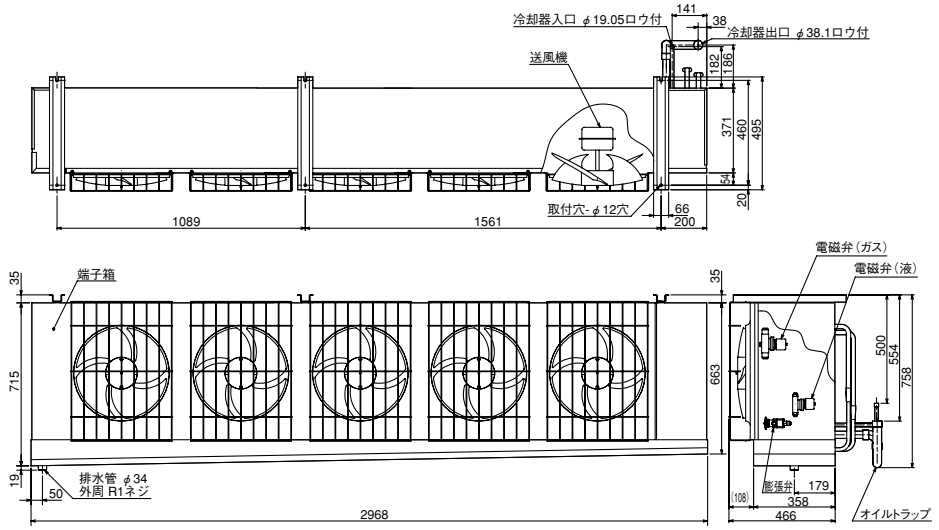

（4）冷凍・ホットガス仕様

標準タイプ

●UCR-P4VGB

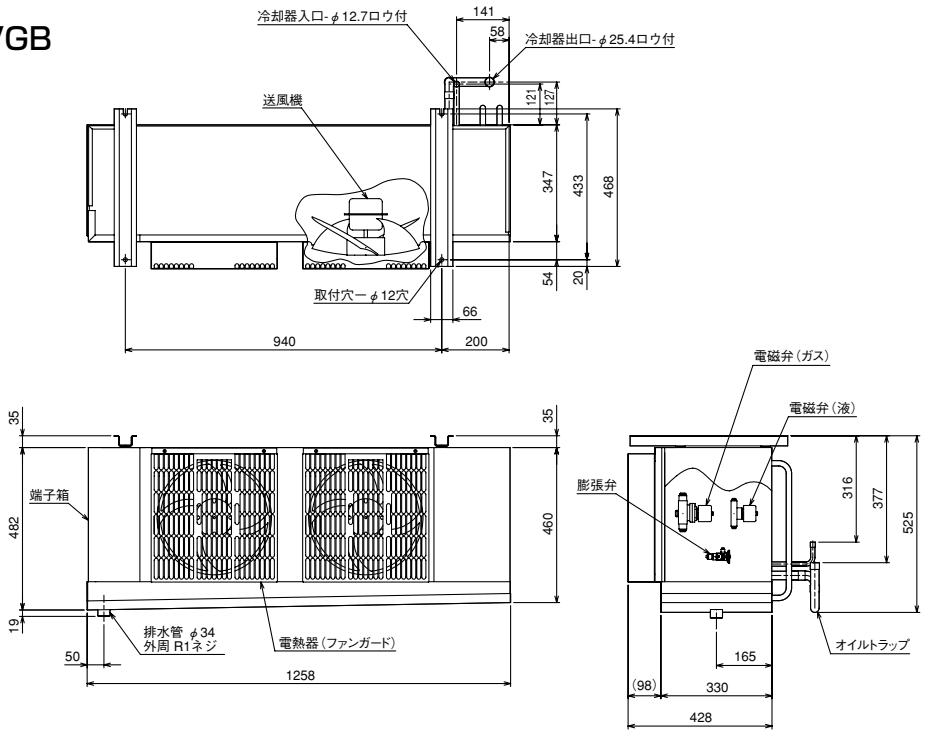

●UCR-P5VGB

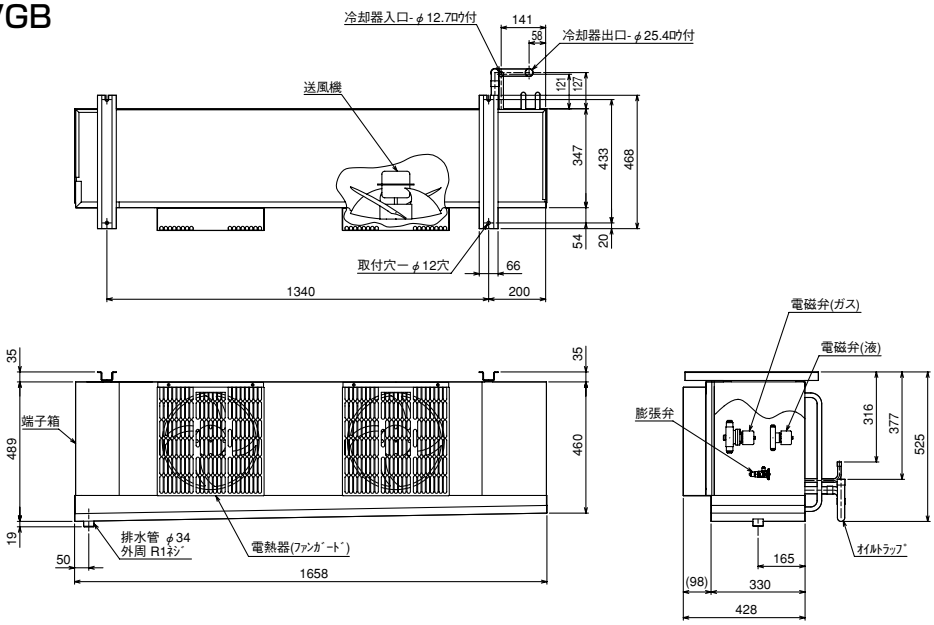

●UCR-P6VGB

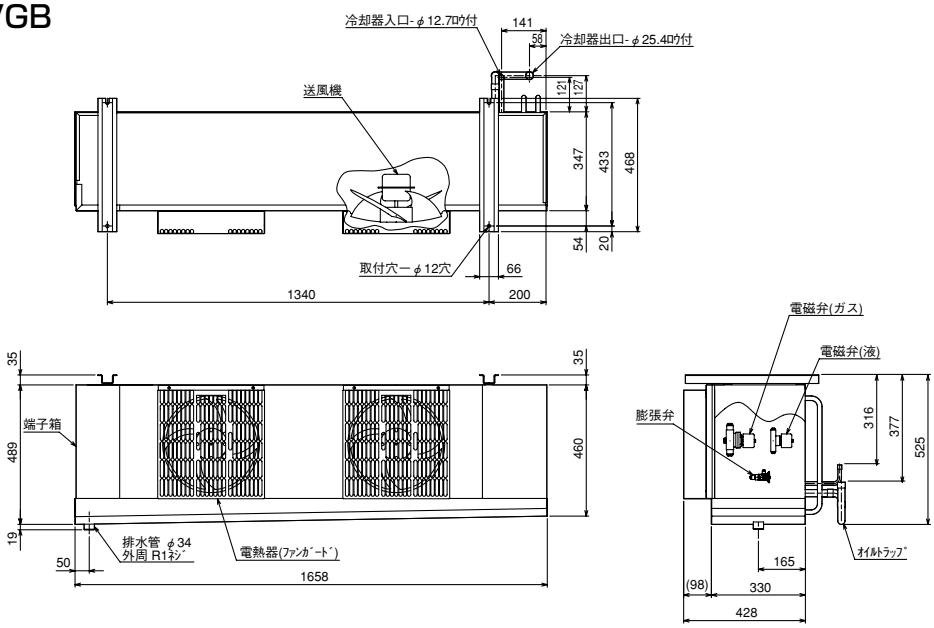

●UCR-P8VGB

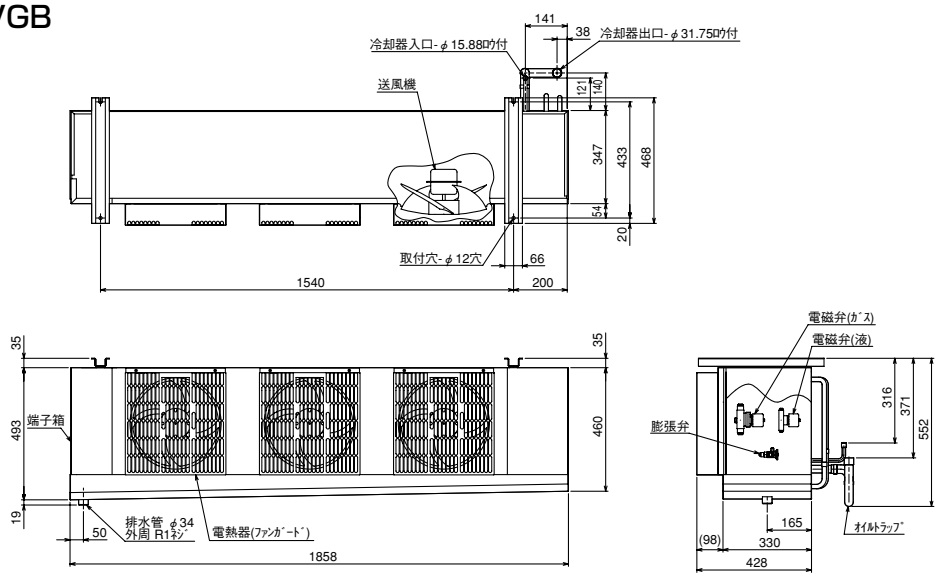

●UCR-P10VGB

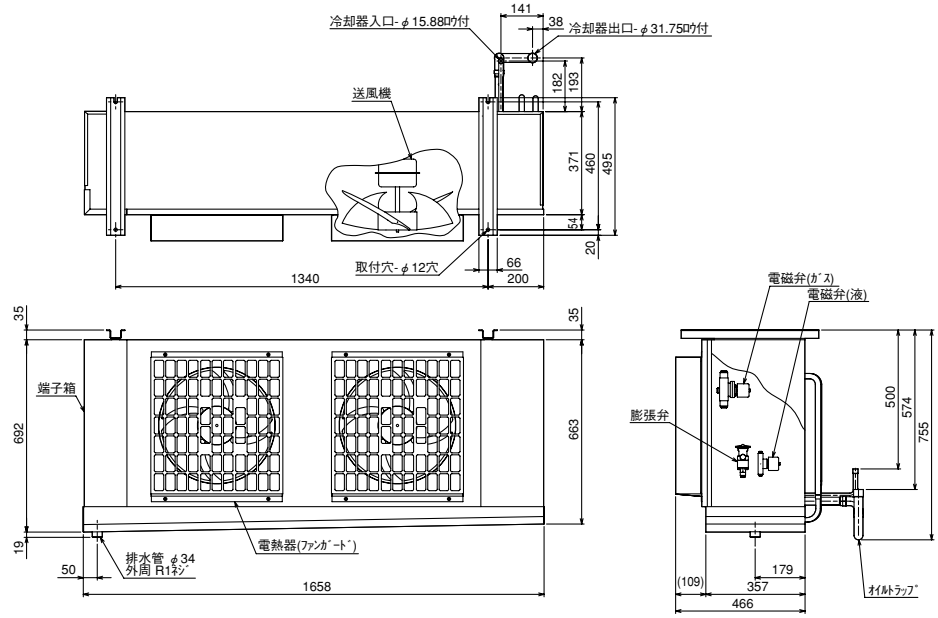

●UCR-P15VGB

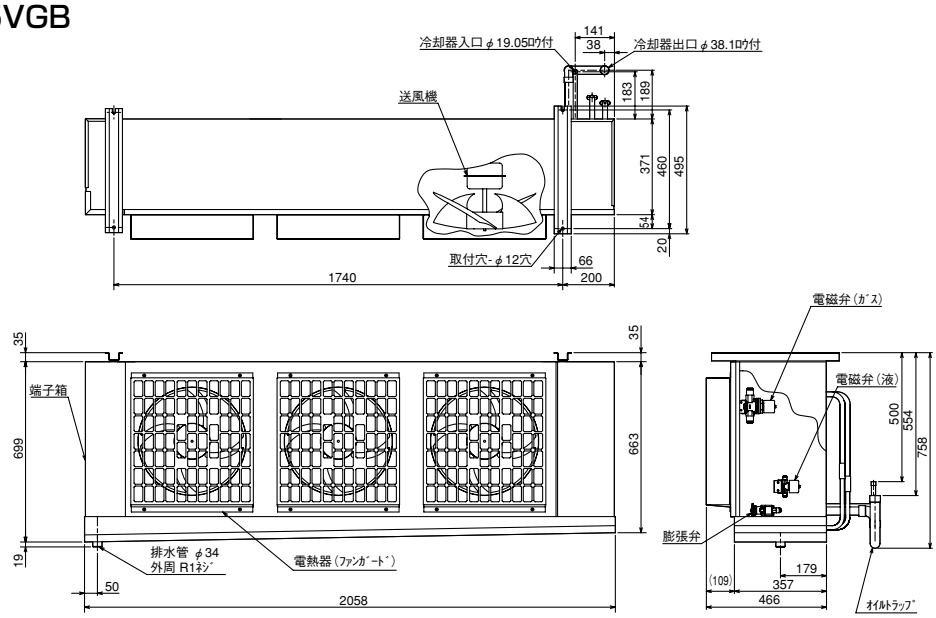

●UCR-P20VGB

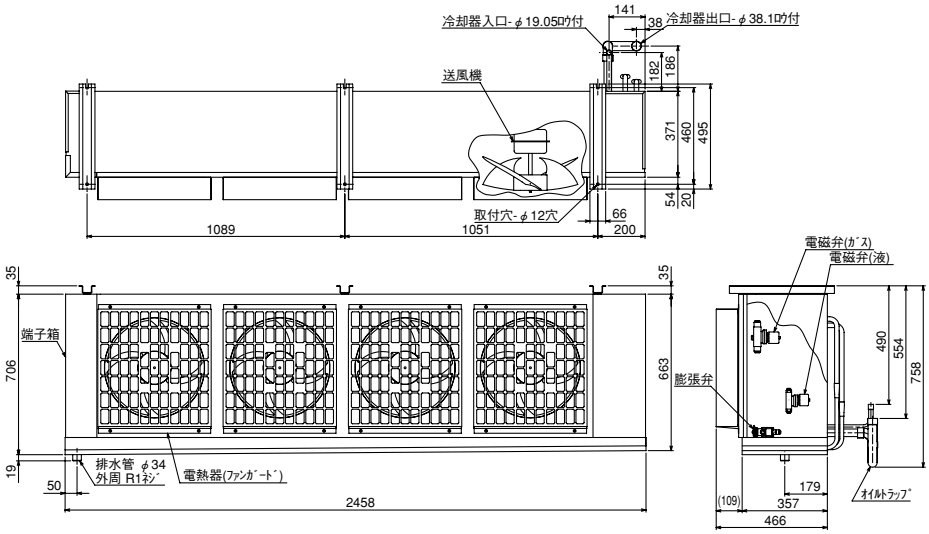

〈3〉電気回路図

（1）冷蔵・オフサイクル仕様

薄形タイプ

●UCH-P08,1,1.6,2TNB

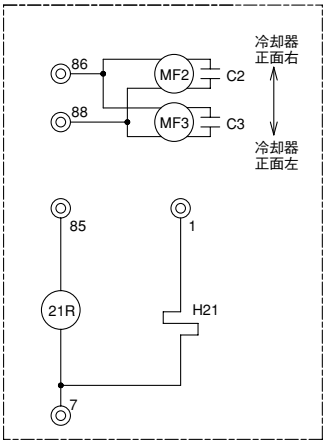

記号 / 名称 / 機種名	C2 コンデンサ	C3 コンデンサ	H21 電熱器（端子台）	MF2 送風機用電動機	MF3 送風機用電動機	21R 電磁弁
UCH-P08TNB	○	—	○	○	—	○
UCH-P1TNB	○	—	○	○	—	○
UCH-P1.6TNB	○	○	○	○	○	○
UCH-P2TNB	○	○	○	○	○	○

⚠ この製品をご使用になる場合は、漏電しゃ断器の設置とアース配線工事が必要です。

標準タイプ

●UCH-P3,4,5,6,8,10,15VNB

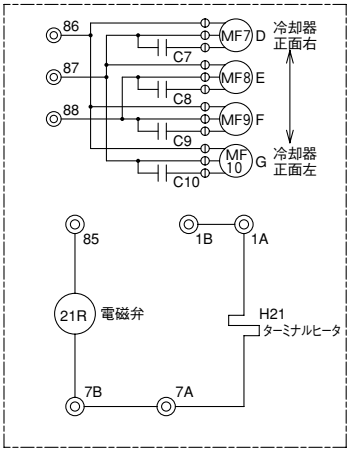

記号 / 名称 / 形名	C7 コンデンサ	C8 コンデンサ	C9 コンデンサ	C10 コンデンサ	H21 電熱器（端子台）	MF7 送風機用電動機	MF8 送風機用電動機	MF9 送風機用電動機	MF10 送風機用電動機	21R 電磁弁
UCH-P3VNB	○	—	—	—	○	○	—	—	—	○
UCH-P4VNB	○	○	—	—	○	○	○	—	—	○
UCH-P5VNB	○	○	—	—	○	○	○	—	—	○
UCH-P6VNB	○	○	—	—	○	○	○	—	—	○
UCH-P8VNB	○	○	—	—	○	○	○	—	—	○
UCH-P10VNB	○	○	○	—	○	○	○	○	—	○
UCH-P15VNB	○	○	○	○	○	○	○	○	○	○

⚠ この製品をご使用になる場合は、漏電しゃ断器の設置とアース配線工事が必要です。

縦形大形タイプ

●UCH-P10BNA

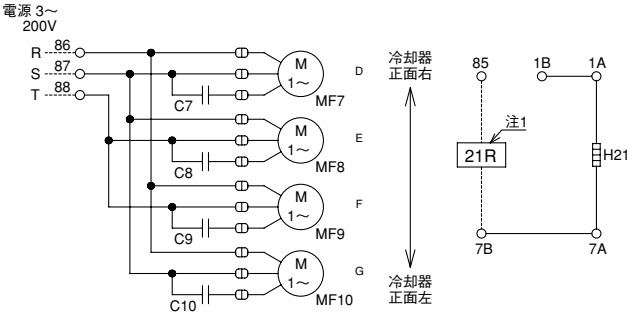

注1.電磁弁は現地手配となります。
2. ------- は現地配線を示します。

記号	名称
C7～C10	ｺﾝﾃﾞﾝｻ
H21	電熱器(端子台)
MF7～MF10	送風機用電動機
21R	電磁弁<現地手配>

⚠ この製品をご使用になる場合は、漏電しゃ断器の設置とアース配線工事が必要です。

●UCH-P15,20BNA

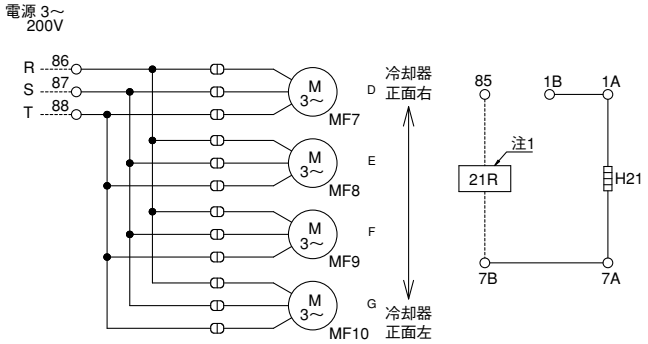

注1.電磁弁は現地手配となります。
2. ------- は現地配線を示します。

記 号	名 称
H21	電熱器(端子台)
MF7~MF10	送風機用電動機
21R	電磁弁<現地手配>

⚠ この製品をご使用になる場合は、漏電しゃ断器の設置とアース配線工事が必要です。

センタータイプ

●UCH-P2,3,4,5,6DNB

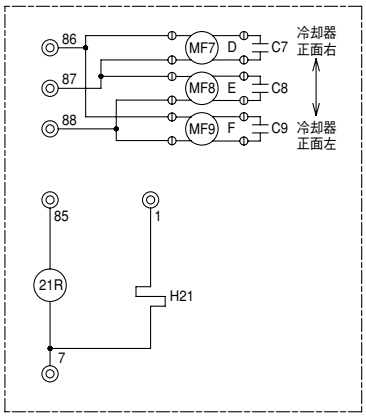

記号 / 名称 / 形名	C7 コンデンサ	C8 コンデンサ	C9 コンデンサ	H21 電熱器（端子台）	MF7 送風機用電動機	MF8 送風機用電動機	MF9 送風機用電動機	21R 電磁弁
UCH-P2DNB	○	—	—	○	○	—	—	○
UCH-P3DNB	○	—	—	○	○	—	—	○
UCH-P4DNB	○	○	—	○	○	○	—	○
UCH-P5DNB	○	○	—	○	○	○	—	○
UCH-P6DNB	○	○	○	○	○	○	○	○

⚠ この製品をご使用になる場合は、漏電しゃ断器の設置とアース配線工事が必要です。

（2）冷蔵・ヒータ仕様

薄形タイプ

●UCL-P08,1,1.6,2THB

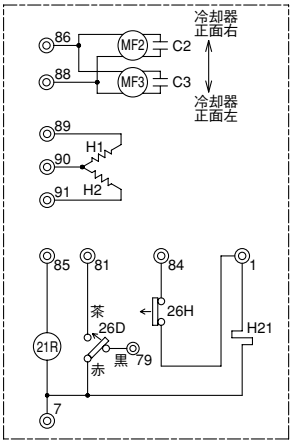

機種名＼記号	C2	C3	H1	H2	H21	MF2	MF3	21R	26D	26H
	コンデンサ	コンデンサ	電熱器（霜取・冷却器吸込）	電熱器（霜取・冷却器下部）	電熱器（端子台）	送風機用電動機	送風機用電動機	電磁弁	温度開閉器（霜取終了）	温度開閉器（過熱防止）
UCL-P08THB	○	—	○	○	○	○	—	○	○	○
UCL-P1THB	○	—	○	○	○	○	—	○	○	○
UCL-P1.6THB	○	○	○	○	○	○	○	○	○	○
UCL-P2THB	○	○	○	○	○	○	○	○	○	○

注1.接点の矢印は圧力・温度が上昇した時の
接点動作方向を示します。

⚠ この製品をご使用になる場合は、漏電しゃ断器の設置とアース配線工事が必要です。

標準タイプ

●UCL-P3,4,5,6,8,10,15VHB

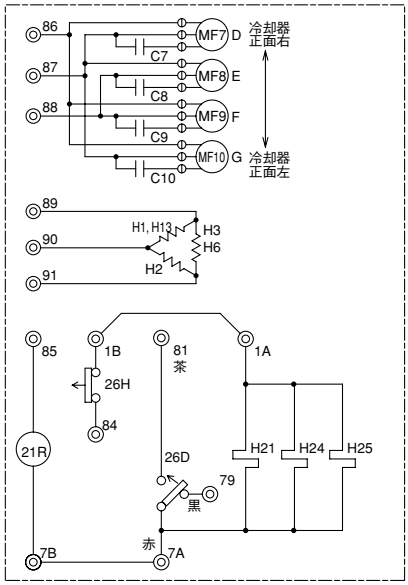

形名＼記号	C7	C8	C9	C10	H1	H2	H3	H6	H13	H21	H24	H25	MF7	MF8	MF9	MF10	21R	26D	26H
	コンデンサ	コンデンサ	コンデンサ	コンデンサ	電熱器（霜取・冷却器吸込側）	電熱器（霜取・冷却器吸込側）	電熱器（霜取・冷却器吸込側）	電熱器（ドレンパン）	電熱器（霜取・冷却器吹出側）	電熱器（端子台）	電熱器（液管ヒータ）	電熱器（液管ヒータ）	送風機用電動機	送風機用電動機	送風機用電動機	送風機用電動機	電磁弁	温度開閉器（霜取終了）	温度開閉器（過熱防止）
UCL-P3VHB	○	—	—	—	○	○	—	○	—	○	—	—	○	—	—	—	○	○	○
UCL-P4VHB	○	○	—	—	○	○	—	○	—	○	—	—	○	○	—	—	○	○	○
UCL-P5VHB	○	○	—	—	○	○	—	○	—	○	○	—	○	○	—	—	○	○	○
UCL-P6VHB	○	○	—	—	○	○	○	○	—	○	○	—	○	○	—	—	○	○	○
UCL-P8VHB	○	○	—	—	○	○	○	○	○	○	○	—	○	○	—	—	○	○	○
UCL-P10VHB	○	○	○	—	○	○	○	○	—	○	○	—	○	○	○	—	○	○	○
UCL-P15VHB	○	○	○	○	○	○	○	○	—	○	○	○	○	○	○	○	○	○	○

注１．接点部の矢印は圧力・温度が上昇した場合の接点の動作方向を示します。

⚠ この製品をご使用になる場合は、漏電しゃ断器の設置とアース配線工事が必要です。

標準タイプ（SUS）

●UCL-P3,4,5,6,8,10,15VHB-SUS

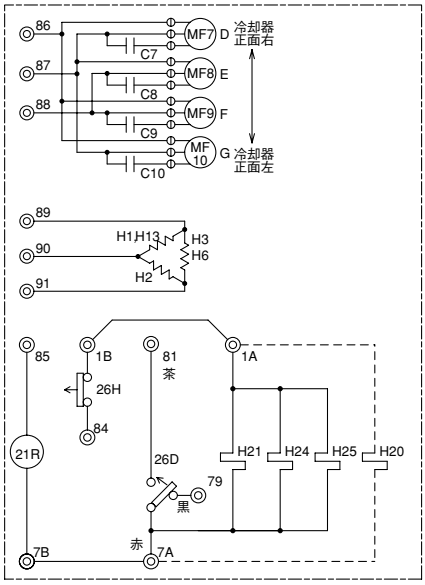

形名＼記号	C7	C8	C9	C10	H1	H2	H3	H6	H13	H20	H21	H24	H25	MF7	MF8	MF9	MF10	21R	26D	26H
	コンデンサ	コンデンサ	コンデンサ	コンデンサ	電熱器（霜取・冷却器吸込側）	電熱器（霜取・冷却器吸込側）	電熱器（霜取・冷却器吸込側）	電熱器（ドレンパン）	電熱器（霜取・冷却器吹出側）	ドレンホースヒータ	電熱器（端子台）	電熱器（液管ヒータ）	電熱器（液管ヒータ）	送風機用電動機	送風機用電動機	送風機用電動機	送風機用電動機	電磁弁	温度開閉器（霜取終了）	温度開閉器（過熱防止）
UCL-P3VHB-SUS	○	—	—	—	○	○	—	○	—	○	○	—	—	○	—	—	—	○	○	○
UCL-P4VHB-SUS	○	○	—	—	○	○	—	○	—	○	○	—	—	○	○	—	—	○	○	○
UCL-P5VHB-SUS	○	○	—	—	○	○	—	○	—	○	○	○	—	○	○	—	—	○	○	○
UCL-P6VHB-SUS	○	○	—	—	○	○	○	○	—	○	○	○	—	○	○	—	—	○	○	○
UCL-P8VHB-SUS	○	○	—	—	○	○	○	○	○	○	○	○	—	○	○	—	—	○	○	○
UCL-P10VHB-SUS	○	○	○	—	○	○	○	○	—	○	○	○	—	○	○	○	—	○	○	○
UCL-P15VHB-SUS	○	○	○	○	○	○	○	○	—	○	○	○	○	○	○	○	○	○	○	○

注１．接点部の矢印は圧力・温度が上昇した場合の接点の動作方向を示します。
２．ーーー線は現地配線となります。

⚠ この製品をご使用になる場合は、漏電しゃ断器の設置とアース配線工事が必要です。

縦形大形タイプ

●UCL-P10BHA

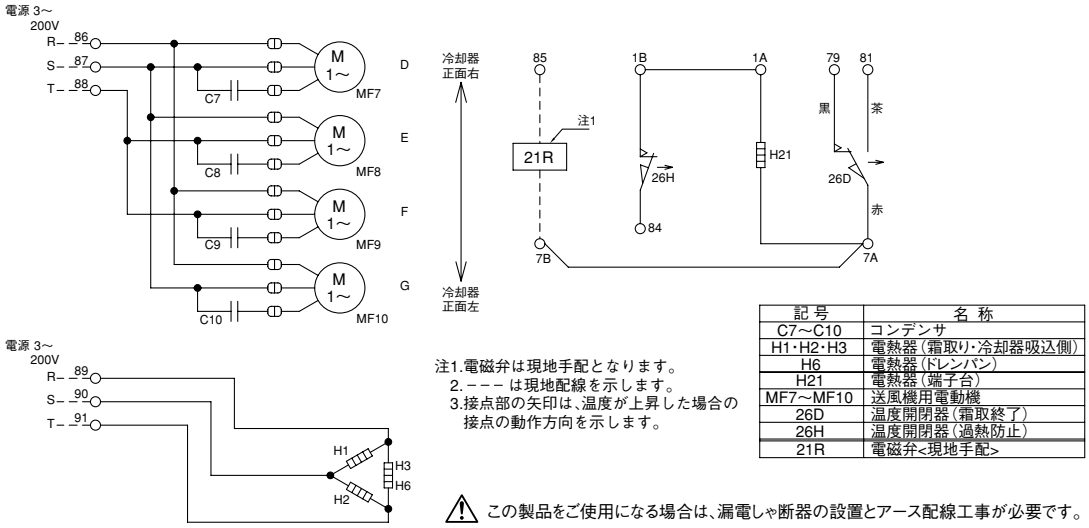

記号	名称
C7～C10	コンデンサ
H1・H2・H3	電熱器（霜取り・冷却器吸込側）
H6	電熱器（ドレンパン）
H21	電熱器（端子台）
MF7～MF10	送風機用電動機
26D	温度開閉器（霜取終了）
26H	温度開閉器（過熱防止）
21R	電磁弁<現地手配>

注1.電磁弁は現地手配となります。
2. – – – は現地配線を示します。
3.接点部の矢印は、温度が上昇した場合の接点の動作方向を示します。

⚠ この製品をご使用になる場合は、漏電しゃ断器の設置とアース配線工事が必要です。

●UCL-P15,20BHA

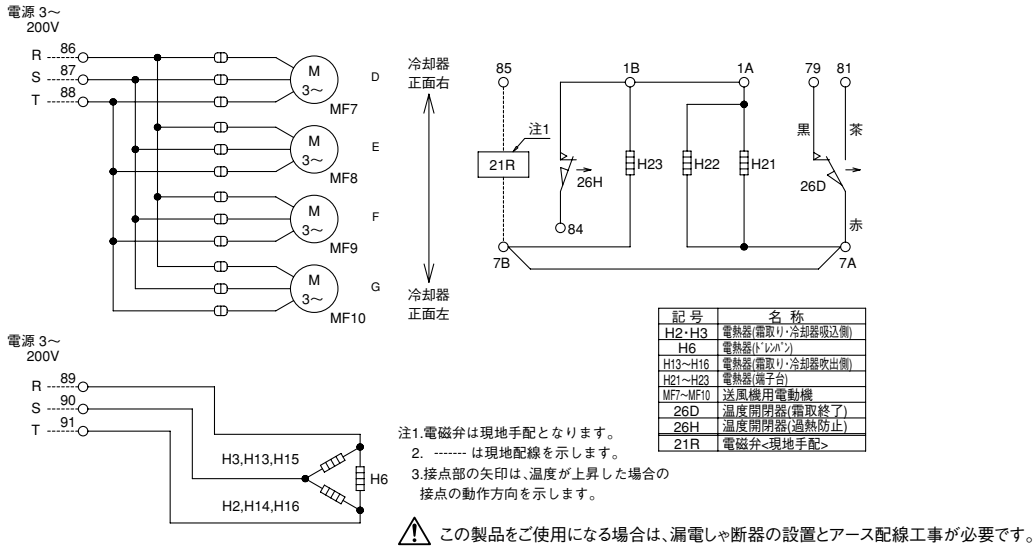

記号	名称
H2・H3	電熱器(霜取り・冷却器吸込側)
H6	電熱器(ﾄﾞﾚﾝﾊﾟﾝ)
H13～H16	電熱器(霜取り・冷却器吹出側)
H21～H23	電熱器(端子台)
MF7～MF10	送風機用電動機
26D	温度開閉器(霜取終了)
26H	温度開閉器(過熱防止)
21R	電磁弁<現地手配>

注1.電磁弁は現地手配となります。
2. ------- は現地配線を示します。
3.接点部の矢印は、温度が上昇した場合の接点の動作方向を示します。

⚠ この製品をご使用になる場合は、漏電しゃ断器の設置とアース配線工事が必要です。

センタータイプ

●UCL-P2,3,4,5,6DHB

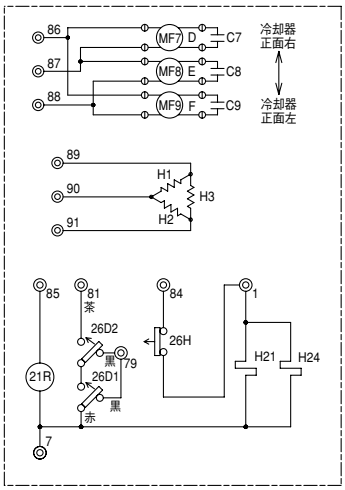

記号 / 名称 / 形名	C7 コンデンサ	C8 コンデンサ	C9 コンデンサ	H1 電熱器（霜取・冷却器吸込側）	H2 電熱器（霜取・冷却器下部）	H3 電熱器（霜取・冷却器下部）	H21 電熱器（端子台）	H24 電熱器（液管ヒータ）	MF7 送風機用電動機	MF8 送風機用電動機	MF9 送風機用電動機	21R 電磁弁	26D1 温度開閉器（霜取終了）	26D2 温度開閉器（霜取終了）	26H 温度開閉器（過熱防止）
UCL-P2DHB	○	—	—	○	○	○	○	—	○	—	—	○	○	○	○
UCL-P3DHB	○	—	—	○	○	○	○	—	○	—	—	○	○	○	○
UCL-P4DHB	○	○	—	○	○	○	○	—	○	○	—	○	○	○	○
UCL-P5DHB	○	○	—	○	○	○	○	○	○	○	—	○	○	○	○
UCL-P6DHB	○	○	○	○	○	○	○	○	○	○	○	○	○	○	○

注1. 接点部の矢印は圧力・温度が上昇した場合の接点の動作方向を示します。

⚠ この製品をご使用になる場合は、漏電しゃ断器の設置とアース配線工事が必要です。

（3）冷凍・ヒータ仕様

標準タイプ

●UCR-P1,1.6,2VHB

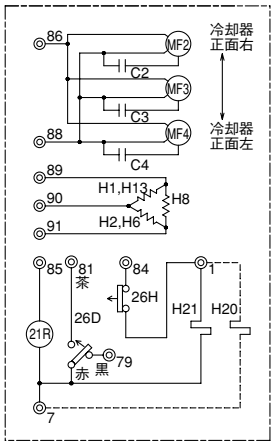

記号 / 名称 / 形名	C2 コンデンサ	C3 コンデンサ	C4 コンデンサ	H1 電熱器（霜取・冷却器吸込側）	H2 電熱器（霜取・冷却器吸込側）	H6 電熱器（霜取・ドレンパン）	H8 電熱器（霜取・ファンカバー）	H13 電熱器（霜取・冷却器吹出側）	H20 電熱器（ドレンホース）	H21 電熱器（端子台）	MF2 送風機用電動機	MF3 送風機用電動機	MF4 送風機用電動機	21R 電磁弁	26D 温度開閉器（霜取終了）	26H 温度開閉器（過熱防止）
UCR-P1VHB	○	—	—	○	○	○	○	○	○	○	○	—	—	○	○	○
UCR-P1.6VHB	○	○	—	○	○	○	○	○	○	○	○	○	—	○	○	○
UCR-P2VHB	○	○	—	○	○	○	○	○	○	○	○	○	—	○	○	○

注１．接点部の矢印は圧力・温度が上昇した
　　場合の接点の動作方向を示します。
　　２．ーーーー線は現地配線となります。

⚠ この製品をご使用になる場合は、漏電しゃ断器の設置とアース配線工事が必要です。

●UCR-P3VHB1

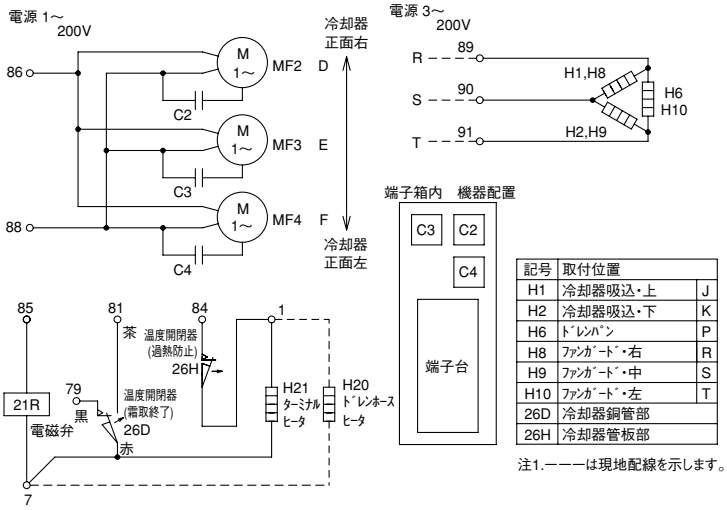

記号	取付位置	
H1	冷却器吸込・上	J
H2	冷却器吸込・下	K
H6	ﾄﾞﾚﾝﾊﾟﾝ	P
H8	ﾌｧﾝｶﾞｰﾄﾞ・右	R
H9	ﾌｧﾝｶﾞｰﾄﾞ・中	S
H10	ﾌｧﾝｶﾞｰﾄﾞ・左	T
26D	冷却器銅管部	
26H	冷却器管板部	

注1.ーーーは現地配線を示します。

⚠ この製品をご使用になる場合は、漏電しゃ断器の設置とアース配線工事が必要です。

●UCR-P4,5,6,8VHB2

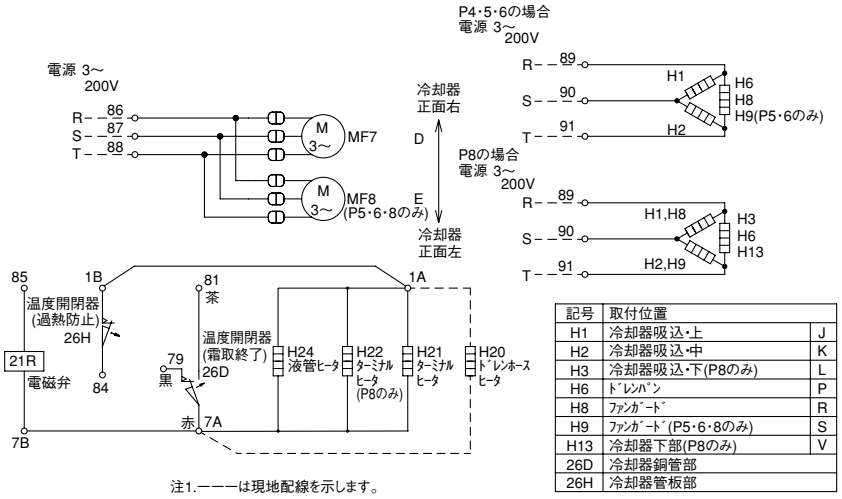

記号	取付位置	
H1	冷却器吸込・上	J
H2	冷却器吸込・中	K
H3	冷却器吸込・下(P8のみ)	L
H6	ﾄﾞﾚﾝﾊﾟﾝ	P
H8	ﾌｧﾝｶﾞｰﾄﾞ	R
H9	ﾌｧﾝｶﾞｰﾄﾞ(P5･6･8のみ)	S
H13	冷却器下部(P8のみ)	V
26D	冷却器銅管部	
26H	冷却器管板部	

注1.ーーーは現地配線を示します。

⚠ この製品をご使用になる場合は、漏電しゃ断器の設置とアース配線工事が必要です。

●UCR-P10,15,20VHB

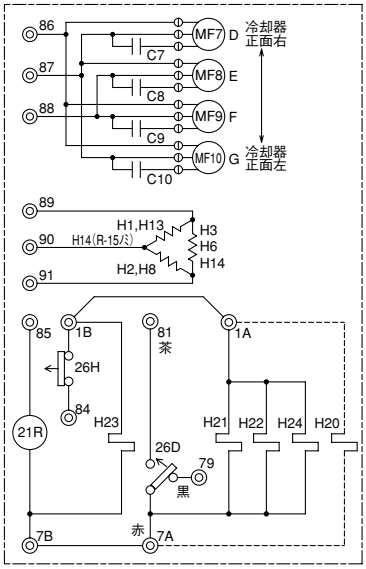

記号 / 名称 / 形名	C7 コンデンサ	C8 コンデンサ	C9 コンデンサ	C10 コンデンサ	H1 電熱器（霜取・冷却器吸込側）	H2 電熱器（霜取・冷却器吸込側）	H3 電熱器（霜取・冷却器吸込側）	H6 電熱器（ドレンパン）	H8 電熱器（ファンカバー）	H13 電熱器（霜取・冷却器吹出側）	H14 電熱器（霜取・冷却器吹出側）	H20 ドレンホースヒータ	H21 電熱器（端子台）	H22 電熱器（端子台）	H23 電熱器（端子台）	H24 電熱器（液管ヒータ）	MF7 送風機用電動機	MF8 送風機用電動機	MF9 送風機用電動機	MF10 送風機用電動機	21R 電磁弁	26D 温度開閉器（霜取終了）	26H 温度開閉器（過熱防止）
UCR-P10VHB	○	○	—	—	○	○	○	○	○	○	○	○	○	○	—	○	○	○	—	—	○	○	○
UCR-P15VHB	○	○	○	—	○	○	○	○	○	○	○	○	○	○	—	○	○	○	○	—	○	○	○
UCR-P20VHB	○	○	○	○	○	○	○	○	○	○	○	○	○	○	○	○	○	○	○	○	○	○	○

注1．接点部の矢印は圧力・温度が上昇した場合の接点の動作方向を示します。
2．ーーー線は現地配線となります。

⚠ この製品をご使用になる場合は、漏電しゃ断器の設置とアース配線工事が必要です。

縦形大形タイプ

●UCR-P15BHA

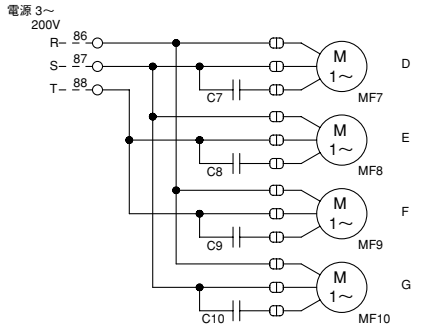

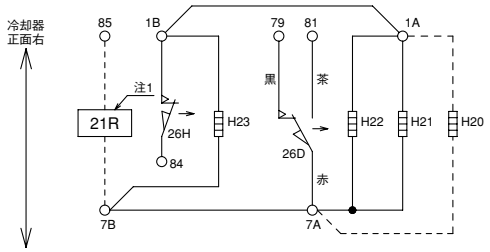

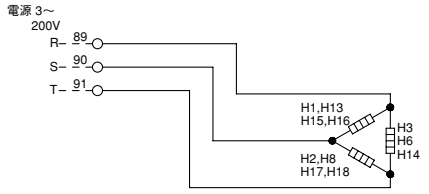

注1.電磁弁は現地手配となります。
2. ーーーは現地配線を示します。
3.接点部の矢印は、温度が上昇した場合の接点の動作方向を示します。

記号	名称
C7～C10	ｺﾝﾃﾞﾝｻ
H1･H2･H3	電熱器（霜取り･冷却器吸込側）
H6	電熱器（ﾄﾞﾚﾝﾊﾟﾝ）
H8	電熱器（ﾌｧﾝｶﾊﾞｰ）
H13･H14	電熱器（霜取り･冷却器吹出側）
H15～H18	電熱器（ﾀﾞﾝﾊﾟ）
H21～H23	電熱器（端子台）
MF7～MF10	送風機用電動機
26D	温度開閉器（霜取終了）
26H	温度開閉器（過熱防止）
21R	電磁弁〈現地手配〉
H20	ﾄﾞﾚﾝﾎｰｽﾋｰﾀ

⚠ この製品をご使用になる場合は、漏電しゃ断器の設置とアース配線工事が必要です。

●UCR-P20,25BHA

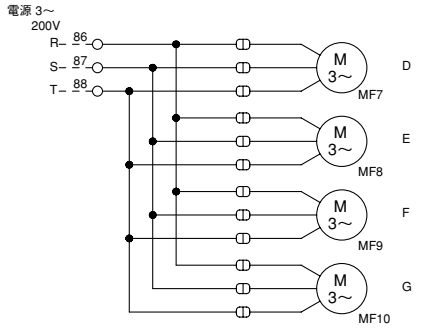

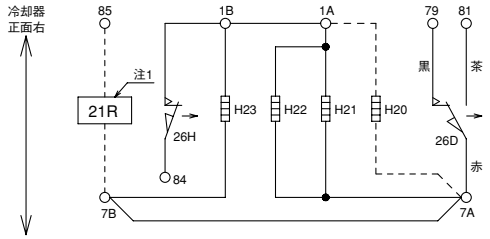

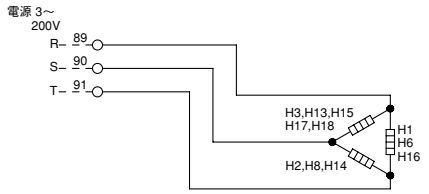

注1.電磁弁は現地手配となります。
2. ーーーは現地配線を示します。
3.接点部の矢印は、温度が上昇した場合の接点の動作方向を示します。

記号	名称
H1～H3	電熱器（霜取り･冷却器吸込側）
H6	電熱器（ﾄﾞﾚﾝﾊﾟﾝ）
H8	電熱器（下部ﾋｰﾀ）
H13～H16	電熱器（霜取り･冷却器吹出側）
H17,H18	電熱器（ﾀﾞﾝﾊﾟ）
H21～H23	電熱器（端子台）
MF7～MF10	送風機用電動機
26D	温度開閉器（霜取終了）
26H	温度開閉器（過熱防止）
21R	電磁弁〈現地手配〉
H20	ﾄﾞﾚﾝﾎｰｽﾋｰﾀ

⚠ この製品をご使用になる場合は、漏電しゃ断器の設置とアース配線工事が必要です。

（4）冷蔵・ホットガス仕様
標準タイプ：UCL-P・VGB形
●UCL-P4,5,6,8,10,15VGB

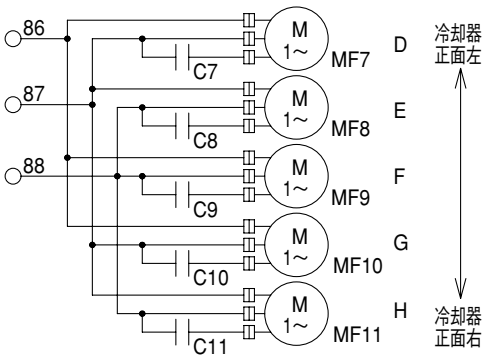

記号 / 名称 / 形名	H21	H22	MF7	MF8	MF9	MF10	MF11	C7	C8	C9	C10	C11	21R3	21R4	26D
	電熱器（端子台）	電熱器（端子台）	送風機用電動機	送風機用電動機	送風機用電動機	送風機用電動機	送風機用電動機	コンデンサ	コンデンサ	コンデンサ	コンデンサ	コンデンサ	電磁弁（液管）	電磁弁（ホットガス）	温度開閉器（霜取終了）
UCL-P4VGB	○	○	○	○	—	—	—	○	○	—	—	—	○	○	○
UCL-P5VGB	○	○	○	○	—	—	—	○	○	○	—	—	○	○	○
UCL-P6VGB	○	○	○	○	○	—	—	○	○	—	—	—	○	○	○
UCL-P8VGB	○	○	○	○	—	—	—	○	○	—	—	—	○	○	○
UCL-P10VGB	○	○	○	○	○	—	—	○	○	○	—	—	○	○	○
UCL-P15VGB	○	○	○	○	○	○	○	○	○	○	○	○	○	○	○

注１．接点部の矢印は圧力・温度が上昇した場合の接点の動作方向を示します。

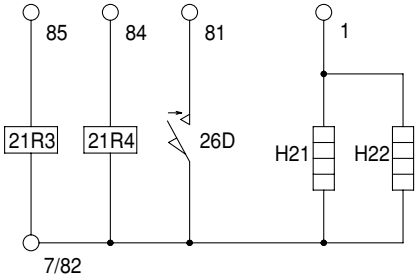

（5）冷凍・ホットガス仕様
標準タイプ：UCR-P・VGB形
●UCR-P4,5,6,8,10,15,20VGB

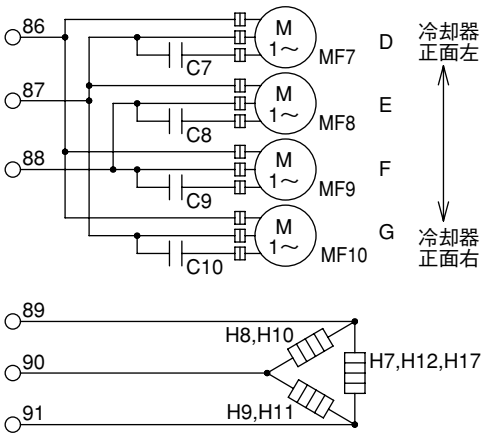

記号 / 名称 / 形名	H7	H8	H9	H10	H11	H12	H17	H20	H21	H22	H24	MF7	MF8	MF9	MF10	C7	C8	C9	C10	21R3	21R4	26D
	電熱器（ファンカバー）	電熱器（ファンガード）	電熱器（ファンガード）	電熱器（ファンガード）	電熱器（ファンガード）	電熱器（ファンカバー）	電熱器（冷却器下部）	ドレンホースヒータ	電熱器（端子台）	電熱器（端子台）	液管ヒータ	送風機用電動機	送風機用電動機	送風機用電動機	送風機用電動機	コンデンサ	コンデンサ	コンデンサ	コンデンサ	電磁弁（液管）	電磁弁（ホットガス）	温度開閉器（霜取終了）
UCR-P4VGB	○	○	○	—	—	—	○	○	○	○	○	○	○	—	—	○	○	—	—	○	○	○
UCR-P5VGB	○	○	○	—	—	—	○	○	○	○	○	○	○	—	—	○	○	—	—	○	○	○
UCR-P6VGB	○	○	○	—	—	—	○	○	○	○	○	○	○	—	—	○	○	—	—	○	○	○
UCR-P8VGB	○	○	○	○	—	—	○	○	○	○	○	○	○	○	—	○	○	○	—	○	○	○
UCR-P10VGB	○	○	○	—	—	—	○	○	○	○	○	○	○	—	—	○	○	—	—	○	○	○
UCR-P15VGB	○	○	○	○	—	—	○	○	○	○	○	○	○	○	—	○	○	○	—	○	○	○
UCR-P20VGB	○	○	○	○	○	○	○	○	○	○	○	○	○	○	○	○	○	○	○	○	○	○

注１．接点部の矢印は圧力・温度が上昇した場合の接点の動作方向を示します。
　２．一一一線は現地配線となります。

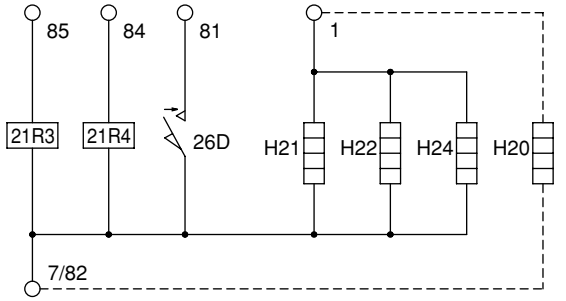

注1.－－－線は現地配線となります。
　2.接点部の矢印は圧力・温度が上昇した場合の接点の動作方向を示します。

〈4〉能力特性

冷却能力線図

（1）冷蔵仕様

薄形タイプ・標準タイプ（3HPのみ）

●UCH-P08,1,1.6,2TNB

●UCL-P08,1,1.6,2THB

●UCH-P3VNB

●UCL-P3VHB

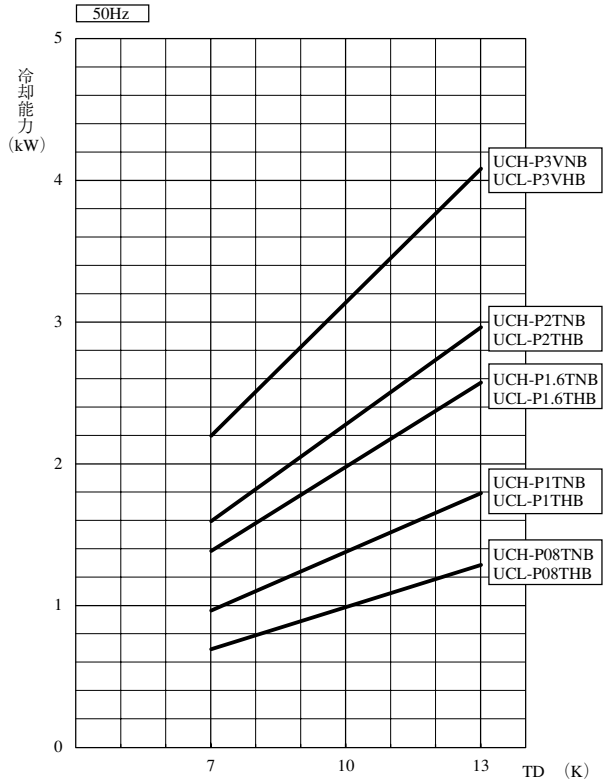

注）冷却能力は、負荷となる送風機の入力は差し引いておりません。
過熱度　4K

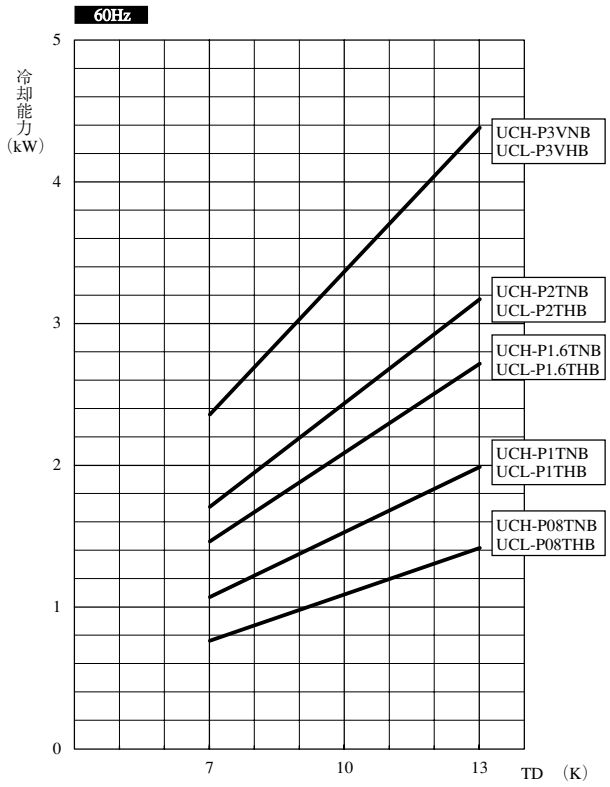

注）冷却能力は、負荷となる送風機の入力は差し引いておりません。
過熱度　4K

標準タイプ

●UCH-P4,5,6,8,10,15VNB

●UCL-P4,5,6,8,10,15VHB

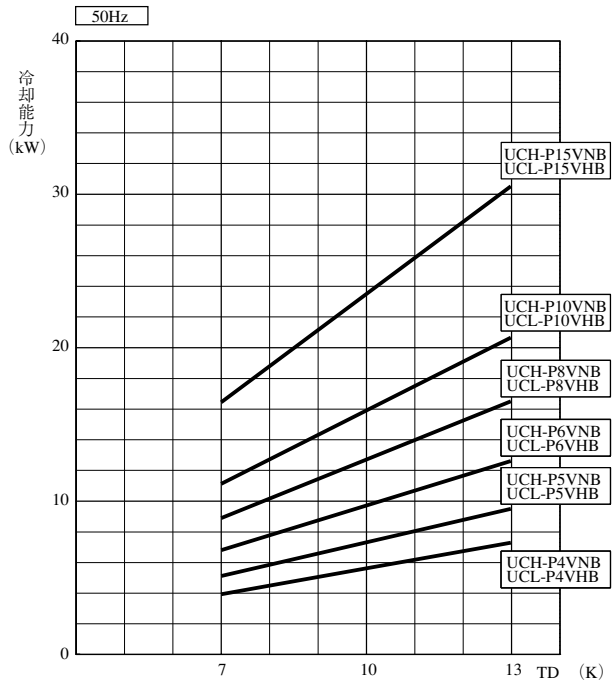

注）冷却能力は、負荷となる送風機の入力は差し引いておりません。
過熱度　4K

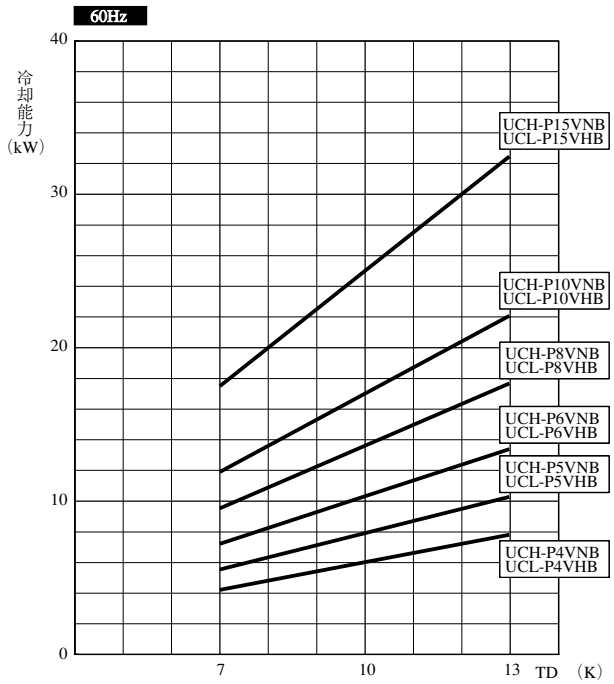

注）冷却能力は、負荷となる送風機の入力は差し引いておりません。
過熱度　4K

縦形大形タイプ

●UCH-P10,15,20BNA

●UCL-P10,15,20BHA

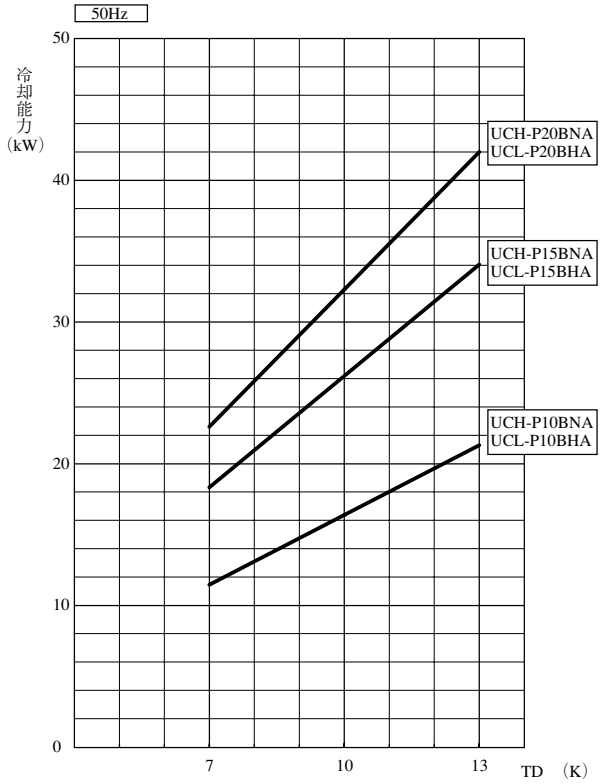

注）冷却能力は、負荷となる送風機の入力は差し引いておりません。
過熱度　4K

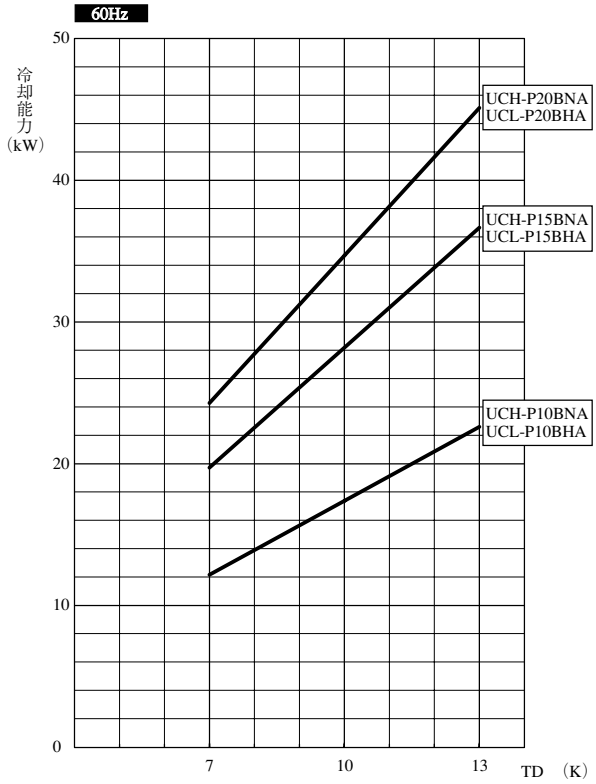

注）冷却能力は、負荷となる送風機の入力は差し引いておりません。
過熱度　4K

センタータイプ

●UCH-P2,3,4,5,6DNB

●UCL-P2,3,4,5,6DHB

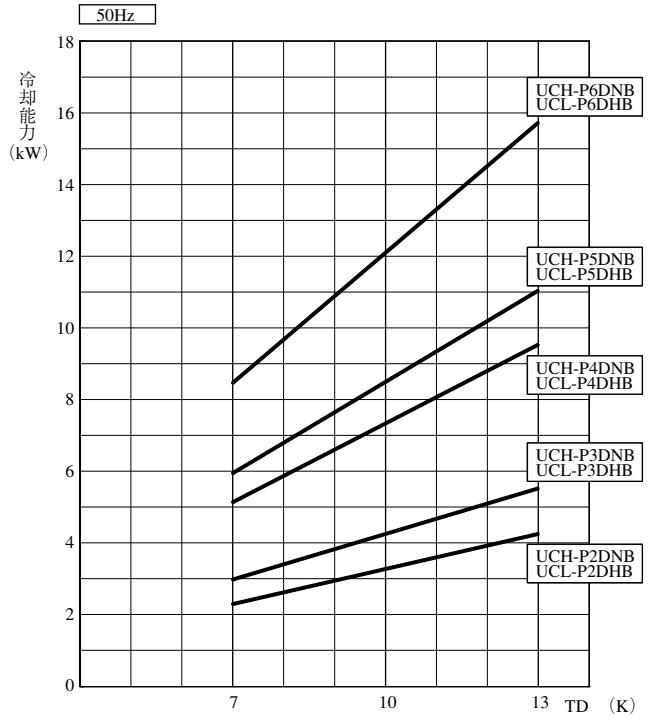

注）冷却能力は、負荷となる送風機の入力は差し引いておりません。
過熱度　4K

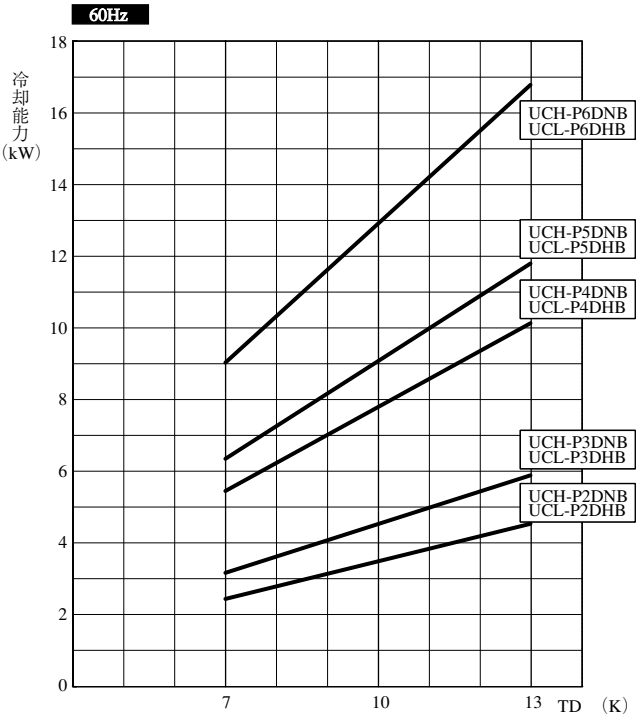

注）冷却能力は、負荷となる送風機の入力は差し引いておりません。
過熱度　4K

(2) 冷凍・ヒータ仕様

標準タイプ

●UCR-P1,1.6,2VHB
●UCR-P3VHB1

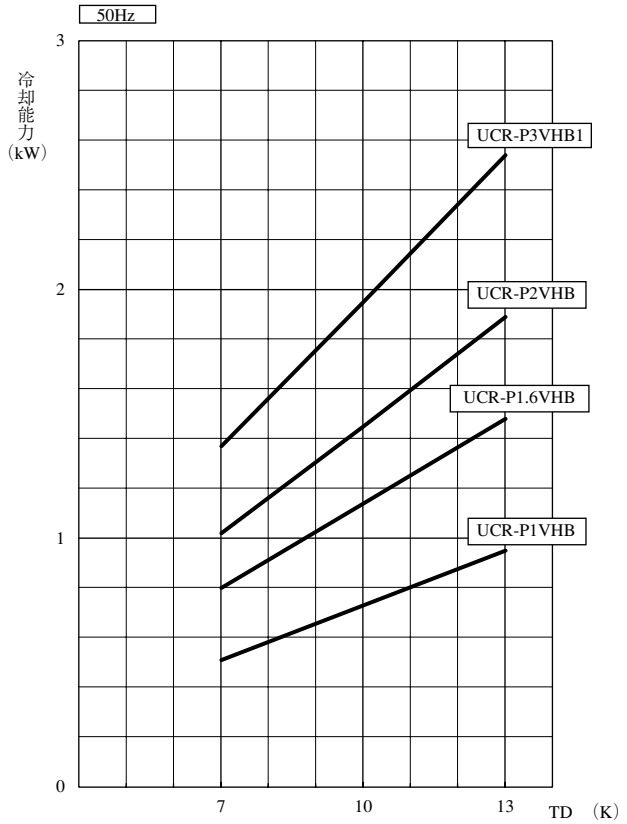

注）冷却能力は、負荷となる送風機の入力は差し引いておりません。
過熱度　4K

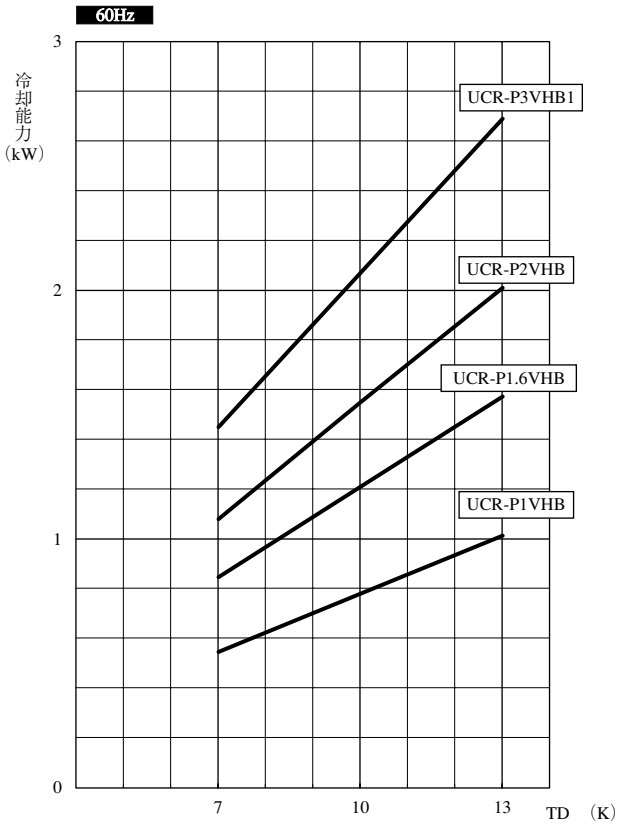

注）冷却能力は、負荷となる送風機の入力は差し引いておりません。
過熱度　4K

●UCR-P4,5,6,8VHB2
●UCR-P10,15,20VHB

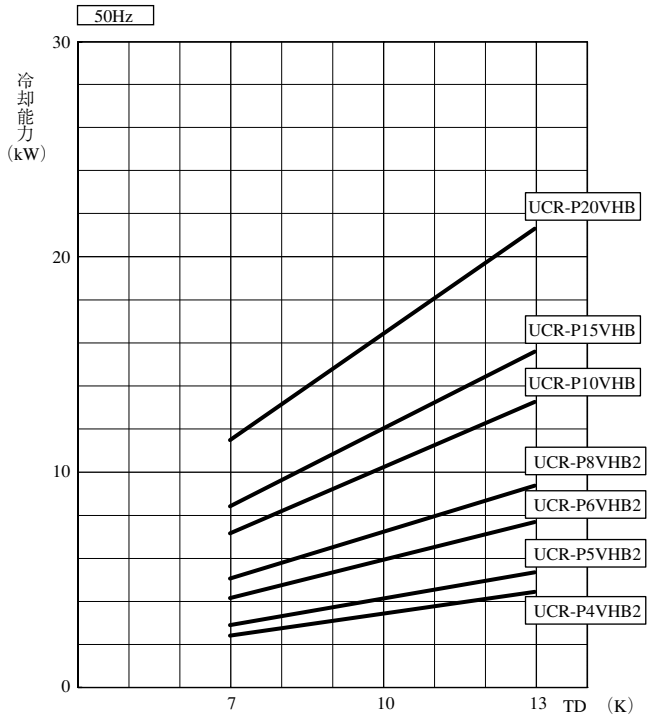

注）冷却能力は、負荷となる送風機の入力は差し引いておりません。
過熱度　4K

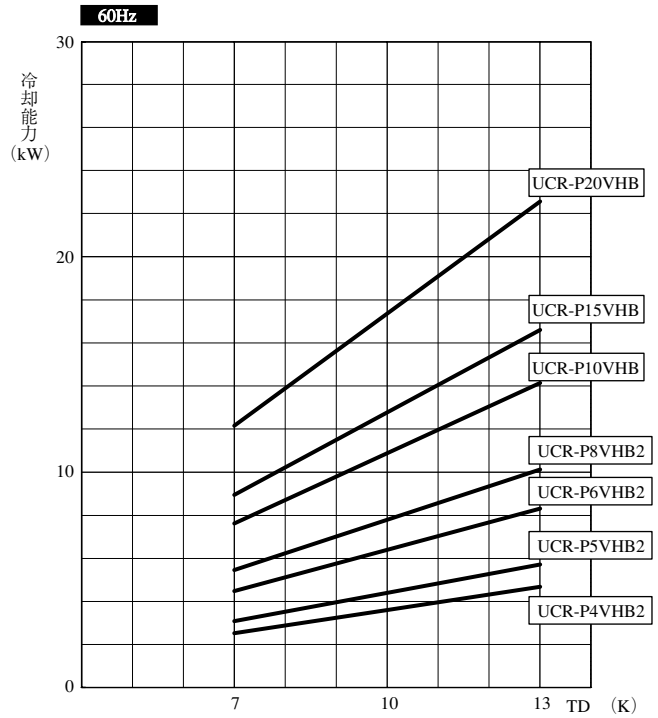

注）冷却能力は、負荷となる送風機の入力は差し引いておりません。
過熱度　4K

縦形大形タイプ

●UCR-P15,20,25BHA

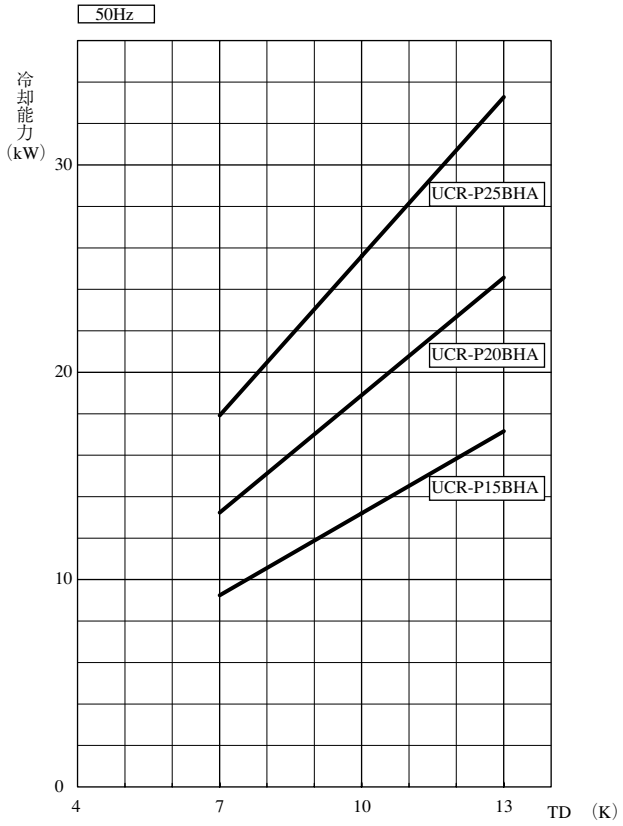

注）冷却能力は、負荷となる送風機の入力は差し引いておりません。
過熱度　4K

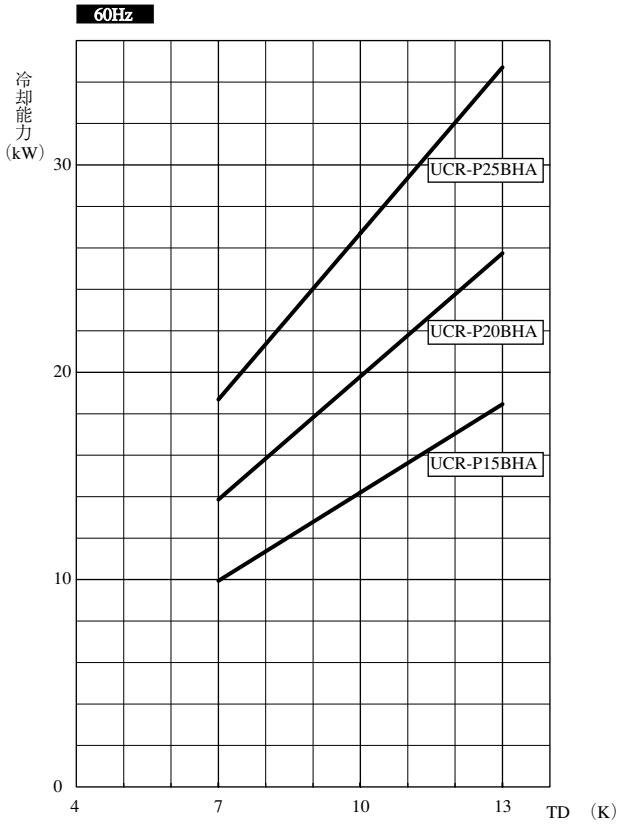

注）冷却能力は、負荷となる送風機の入力は差し引いておりません。
過熱度　4K

（3）冷蔵・ホットガス仕様

標準タイプ

●UCL-P4,5,6,8,10,15VGB

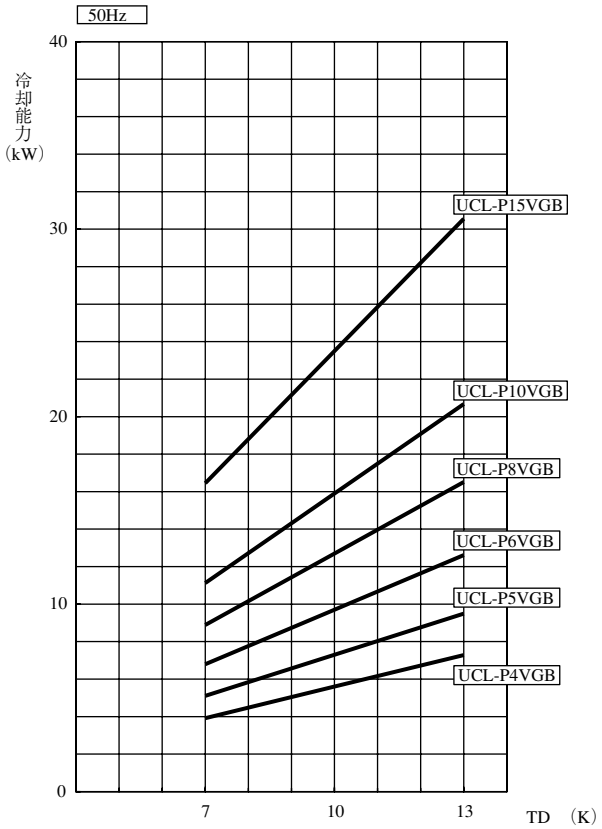

注）冷却能力は、負荷となる送風機の入力は差し引いておりません。
過熱度　4K

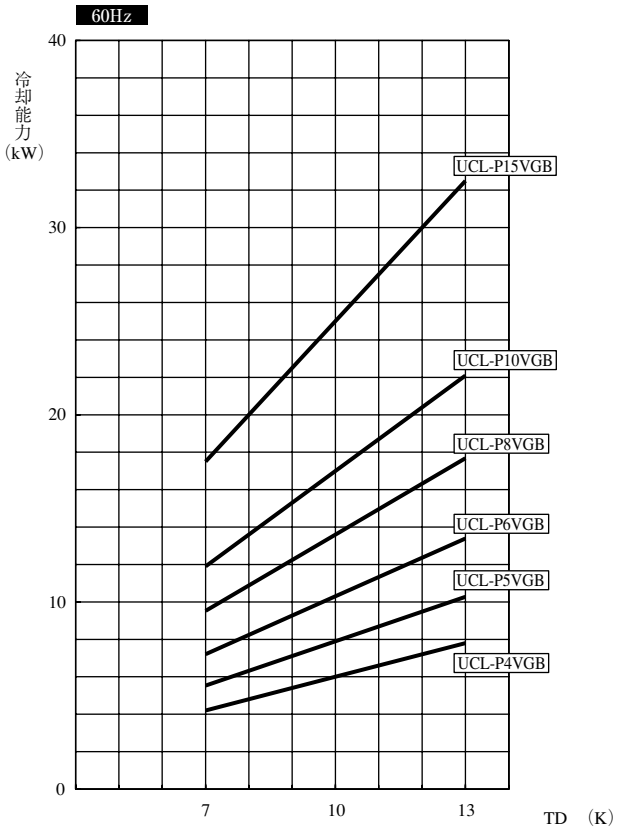

注）冷却能力は、負荷となる送風機の入力は差し引いておりません。
過熱度　4K

（4）冷凍・ホットガス仕様
標準タイプ

●UCR-P4,5,6,8,10,15,20VGB

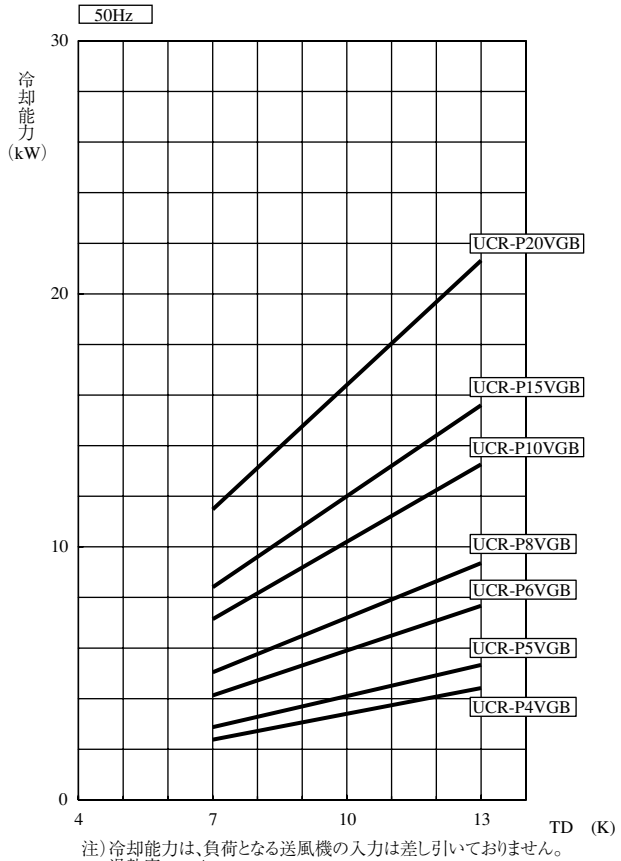

注）冷却能力は、負荷となる送風機の入力は差し引いておりません。
過熱度　4K

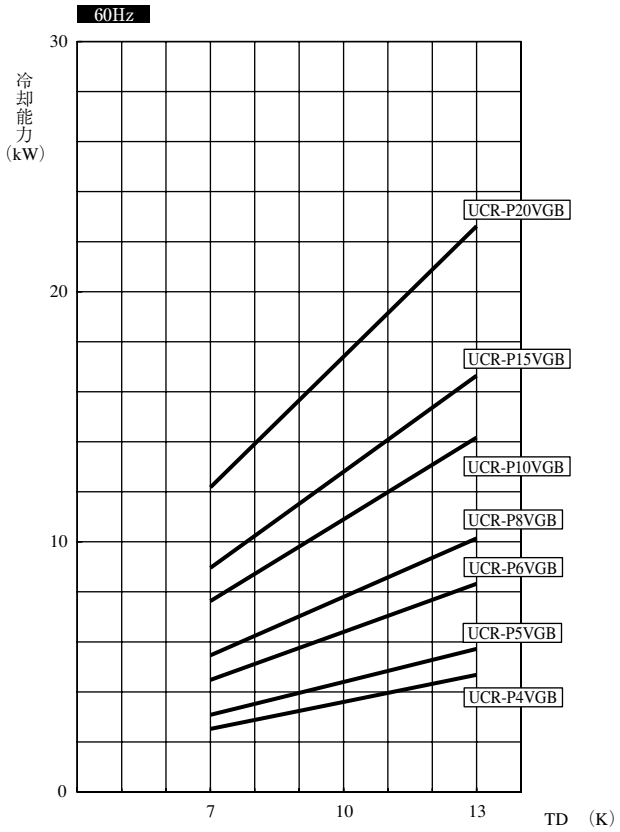

注）冷却能力は、負荷となる送風機の入力は差し引いておりません。
過熱度　4K

〈5〉騒音特性

単位:dB（A）

形　　名	電源周波数	
	50Hz	60Hz
UCH-P08,1TN、UCL-P08,1TH	52	56
UCH-P1.6,2TN、UCL-P1.6,2TH	55	59
UCR-P1VH	45	49
UCR-P1.6,2VH	47	50
UCR-P3VH	49	53
UCH-P3VN、UCL-P3VH、UCR-P4VH	52	55
UCH-P4,5VN、UCL-P4,5VH、UCR-P5,6VH、UCL-P4,5VG、UCR-P4,5,6VG	55	58
UCL-P6VG、UCR-P8VG	56	59
UCH-P6,8VN、UCL-P6,8VH、UCR-P10VH、UCL-P8VG、UCR-P10VG	60	63
UCR-P8VH	62.5	65
UCH-P10VN、UCL-P10VH、UCR-P15VH、UCL-P10VG、UCR-P15VG	62	65
UCH-P15VN、UCH-P10BN、UCL-P15VH、UCL-P10BH、UCR-P20VH、UCR-P15BH、UCR-P20VG	63	66
UCL-P15VG	64	67
UCH-P15,20BN、UCL-P15,20BH、UCR-P20,25BH	68	70

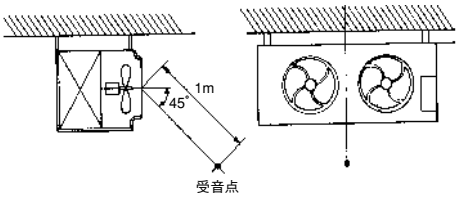

単位:dB（A）

形　　名	電源周波数	
	50Hz	60Hz
UCH-P2DN、UCL-P2DH	56	59
UCH-P3DN、UCL-P3DH	57	60
UCH-P4DN、UCL-P4DH	60	63
UCH-P5DN、UCL-P5DH	61	64
UCH-P6DN、UCL-P6DH	62	65

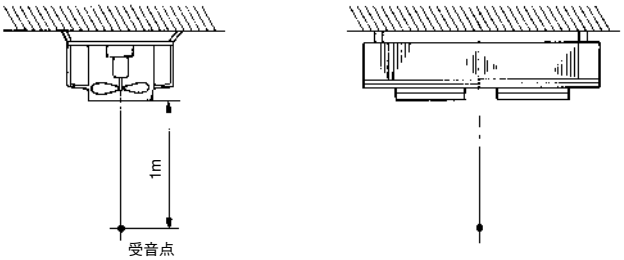

測定条件

電　　源　　三相 200V 50/60Hz
常　　温　　フリーエア
測定場所　　無響音室
測定位置　　ユニット中心より（45°方向）距離1m離れた位置

注.一般に通常の使用状態では、上記値より大きくなるのが普通ですのでご注意ください。

〈6〉冷風到達距離

	形　名	電源周波数	
		50Hz	60Hz
センター形	UCH-P2, 3, 4, 5, 6DNB、UCL-P2, 3, 4, 5, 6DHB	3	4
縦形 薄形 大形	UCR-P1VHB	1.8	2.7
	UCH-P08TNB、UCL-P08THB、UCH-P1TNB、UCL-P1THB	2.5	3.0
	UCR-P1.6, 2VHB	2.7	3.5
	UCH-P1.6, 2TNB、UCL-P1.6, 2THB	3.5	4.0
	UCR-P3VHB1	4.5	5.3
	UCH-P3, 4, 5VNB、UCL-P3, 4, 5VHB UCR-P4, 5, 6VHB2、UCL-P4, 5, 6VGB UCR-P4, 5, 6, 8VGB、UCR-P15BHA	11	12
	UCH-P6, 8, 10, 15VNB、UCL-P6, 8, 10, 15VHB UCR-P8VHB2、UCR-P10, 15, 20VHB、UCL-P8, 10, 15VGB UCR-P10, 15, 20VGB、UCH-P10BNA、UCL-P10BHA	13	15
大形	UCH-P15,20BNA、UCL-P15,20BHA	25	26
	UCR-P20,25BHA	23	24

注.冷風到達距離は風速が0.5m/sとなる値です。　　単位：m

縦形・薄形・大形

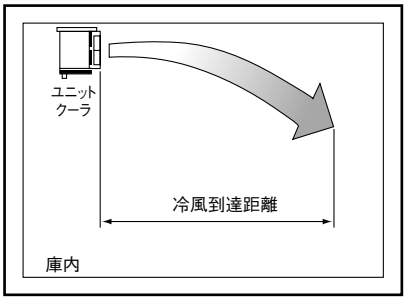

センター形

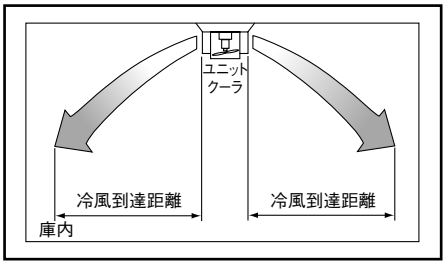

その他

(a)ドレン排水口の左右変更可能

(UCH-P08～2TN形・UCL-P08～2TH形・ホットガス霜取タイプは除く)

ドレン排水口の位置を現地改造において簡単に左右変更できる様になっています。なお、変更時はユニットに付属している据付工事説明書に従って改造してください。

(b)ドレン排水口外周ネジ加工付

(UCH-P08～2TN形・UCL-P08～2TH形・UCR-P1～3VH形・UCH-P2～6DN形・UCL-P2～6DH形は除く)

ドレン排水口の外周部にネジ加工(R1ネジ)を行っていますので、鋼管による配管ができます。

A3 ユニットクーラ（関連機器）

目次

A3.1 吹出しダンパ・吸込みフード A3-2
〈1〉仕様 A3-2
〈2〉外形寸法図 A3-4
〈3〉電気配線図 A3-7

A3.2 ドレンパン（結露防止用）断熱材セット A3-10
〈1〉仕様 A3-10

A3.3 吸込みフィルタ A3-10
〈1〉仕様 A3-10
〈2〉外形寸法図 A3-10

A3.4 プレアラーム接点入力キット A3-12
〈1〉仕様 A3-12

A3.5 湿度センサーキット A3-12
〈1〉仕様 A3-12

A3.6 PT100 センサー入力キット A3-13
〈1〉仕様 A3-13
〈2〉同梱物 A3-13
〈3〉あわせて手配いただくもの A3-13

A3.7 ファンコントローラ A3-14
〈1〉仕様 A3-14
〈2〉外形寸法図 A3-14
〈3〉電気配線図 A3-15
〈4〉ご使用上のご注意 A3-15

A3.8 縦形ユニットクーラ 電磁弁・膨張弁レス仕様
自動器セット A3-16

A3.1 吹出しダンパ・吸込みフード

〈1〉仕様

吹出しダンパ

項目＼形名			R320-DW	R400-DW
外装ケース			アルミニウム	
電　　源			単相　200V　50／60Hz	
電熱器<凍結防止ヒータ>		W	110	145
性能変化率	冷却能力		標準品より10%低下（ユニットクーラ単品能力）	
	風　量		標準品より25%低下	
	冷風到達距離<注1>		標準品より25%低下	標準品より5%低下
	騒　音		標準品より2dB増加	
外形寸法	高　さ	mm	410	587
	幅	mm	424	515
	奥　行	mm	145（ダンパ扉が開いた時　240）	222（ダンパ扉が開いた時　323）
質　　量		kg	3.8	4.8
適　合　機　種 <吹出しダンパ使用数> （対応する増設端子箱形名） <注2>			UCR-P4VHB2<1個>（R6-TB） UCR-P5VHB2<2個>（R6-TB） UCR-P6VHB2<2個>（R6-TB）	UCR-P8VHB2<2個>（R15-TB） UCR-P10VHB<2個>（R15-TB） UCR-P15VHB<3個>（R15-TB） UCR-P20VHB<4個>（R20-TB）

注1.冷風は直線的に吹出す様になるため、冷風の横方向への広がりは少なくなります。
　2.吹出しダンパ取付時は必ず各機種に適合する増設端子箱を設置してください。
　3.製品の仕様は改良のため、予告なしに変更する場合があります。

項目＼形名			ND-320A	ND-400A
外装ケース			アルミニウム	
電　　源			単相　200Ｖ　50/60Hz	
電熱器<凍結防止ヒータ>		W	210	225
性能変化率	冷却能力		標準品より10%低下（ユニットクーラ単品能力）	
	風　量		標準品より25%低下	
	冷風到達距離<注１>		標準品より5%低下	
	騒　音		標準品より2dB増加	
外形寸法	高　さ	mm	419	467
	幅	mm	396	470
	奥　行	mm	141（ダンパ扉が開いた時　240）	190.5（ダンパ扉が開いた時　305.5）
質　　量		kg	3.0	4.5
適　合　機　種 <吹出しダンパ使用数>			UCR-N2VHB<1個> UCR-N3VHB<1個> UCR-N4VHB<2個> UCR-N5VHB<2個> UCR-N6VHB<2個>	UCR-N8VHB<2個> UCR-N10VHB<2個> UCR-N15VHB<3個> UCR-N20VHB<4個>

注1. 冷風は直線的に吹出す様になるため、冷風の横方向への広がりは少なくなります。
　2. 製品の仕様は改良のため、予告なしに変更する場合があります。

ご注意

(1) 着霜が多い時は霜取り回数の見直しをしないと、吹出しダンパ下部に残氷・着霜する場合があります。
　残氷・着霜すると異常音発生・吹出しダンパ扉開閉不良等が発生する可能性があるため、定期的に確認し、
　残氷・着霜がある場合は取り除いてください。

(2) 同一冷蔵庫内にユニットクーラを複数台設置している時、吹出しダンパを付けた状態で複数台個別霜取りは
　絶対に行わないでください。

(3) ユニットクーラのサーモOFF時ファン停止制御は絶対に行わないでください。
　ファン停止制御を行うとファン再運転時吹出しダンパ扉が凍結して開かず、冷却不良になる場合があります。

増設端子箱

項目 ＼ 形名			R6-TB	R15-TB	R20-TB
外装			アルミニウム		
電　　源			単相　200V　50／60Hz		
電熱器<端子台>		W	5	10	5
付属品			配線セット<1.25mm²>2本 配線図銘板 追記用定格銘板	配線セット<1.25mm²>2本 配線セット<5.5mm²>3本 温度開閉器〈過熱防止〉用スペーサ4枚 配線図銘板 追記用定格銘板	配線セット<1.25mm²>4本 温度開閉器〈過熱防止〉用スペーサ4枚 配線図銘板 追記用定格銘板
外形寸法	高　さ	mm	323	453	553
	幅	mm	145		
	奥　行	mm	143	164	
質　　量		kg	1.4	1.6	
適　合　機　種			UCR-P4,5,6VHB2	UCR-P8VHB2 UCR-P10,15VHB	UCR-P20VHB

注1.吹出しダンパ取付時は必ず本増設端子箱を設置してください。
　2.製品の仕様は改良のため、予告なしに変更する場合があります。

吸込みフード

項目 ＼ 形名			R5-SK	R6-SK	R10-SK	R15-SK	R20-SK
外装			アルミニウム				
外形寸法 組立時	高　さ	mm	418		621		
	幅	mm	959	1359	1385	1785	2185
	奥　行	mm	198		296		
質　　量		kg	4.1	4.6	5.0	5.5	6.0
適　合　機　種			UCR-P4,5VHB2	UCR-P6VHB2	UCR-P8VHB2 UCR-P10VHB	UCR-P15VHB	UCR-P20VHB

項目 ＼ 形名			NF-3A	NF-6A	NF-8A	NF-10A	NF-15A	NF-20A
外装			アルミニウム	アルミニウム	アルミニウム	アルミニウム	アルミニウム	アルミニウム
外形寸法 組立時	高　さ	mm	426	426	476	476	476	476
	幅	mm	471	951	953	1553	1753	2353
	奥　行	mm	198	198	296	296	296	296
質　　量		kg	1.5	2.5	3.5	4.5	5.0	5.5
適　合　機　種			UCR-N2VHB UCR-N3VHB	UCR-N4VHB UCR-N5VHB UCR-N6VHB	UCR-N8VHB	UCR-N10VHB	UCR-N15VHB	UCR-N20VHB

注１. 製品の仕様は改良のため、予告なしに変更する場合があります。

ご注意

(1) 着霜が多い時は霜取り回数の見直しをしないと、吸込みフードに残氷・着霜する場合があります。
　残氷・着霜するとユニットクーラの残氷、パネル異常音等が発生する可能性があるため、定期的に確認し、
　残氷・着霜がある場合は取り除いてください。

主に冷凍庫において、霜取時にユニットクーラからの熱･蒸気の流出による庫内温度の上昇や、天井面への霜･露付き･水滴落下を抑制できます。

■形式対応表

使用時の注意

※1. 同一庫内にユニットクーラ複数台設置している時、吹出しダンパを付けた状態で、複数室個別制御はさけてください。
※2. ユニットクーラのサーモOFF時、ファン停止制御は絶対に行わないでください。

■機種対応表

ユニットクーラ形名	吹出しダンパ／吸込みフード対応形名	増設端子箱対応形名
UCR-N2VHB	ND-320A　1個／NF-3A　1個	※3
UCR-N3VHB	ND-320A　1個／NF-3A　1個	※3
UCR-N4VHB	ND-320A　2個／NF-6A　1個	※3
UCR-N5VHB	ND-320A　2個／NF-6A　1個	※3
UCR-N6VHB	ND-320A　2個／NF-6A　1個	※3
UCR-N8VHB	ND-400A　2個／NF-8A　1個	※3
UCR-N10VHB	ND-400A　2個／NF-10A　1個	※3
UCR-N15VHB	ND-400A　3個／NF-15A　1個	※3
UCR-N20VHB	ND-400A　4個／NF-20A　1個	※3

ユニットクーラ形名	吹出しダンパ／吸込みフード対応形名	増設端子箱対応形名
UCR-A8VHA	ND-400A　2個／NF-8A　1個	※3
UCR-A10VHA	ND-400A　2個／NF-10A　1個	※3
UCR-A15VHA	ND-400A　3個／NF-15A　1個	※3
UCR-A20VHA	ND-400A　4個／NF-20A　1個	※3
UCR-P4VHB2	R320-DW　1個／R5-SK　1個	R6-TB　1個
UCR-P5VHB2	R320-DW　2個／R5-SK　1個	R6-TB　1個
UCR-P6VHB2	R320-DW　2個／R6-SK　1個	R6-TB　1個
UCR-P8VHB2	R400-DW　2個／R10-SK　1個	R15-TB　1個
UCR-P10VHB	R400-DW　2個／R10-SK　1個	R15-TB　1個
UCR-P15VHB	R400-DW　3個／R15-SK　1個	R15-TB　1個
UCR-P20VHB	R400-DW　4個／R20-SK　1個	R20-TB　1個

※3. 増設端子箱は必要ありません。
注. UCR-N1,1.6VHBに対応する吹出しダンパ、吸込みフードはラインアップしておりません。

〈2〉外形寸法図

吹出しダンパ(R320-DW)

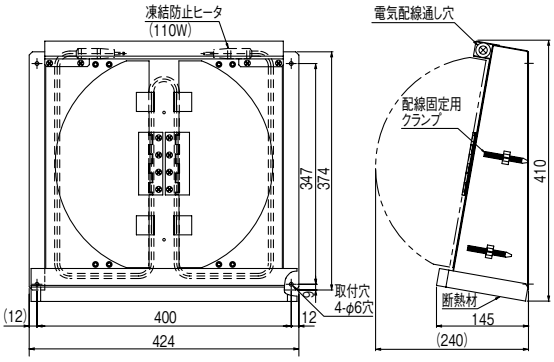

吹出しダンパ(R400-DW)

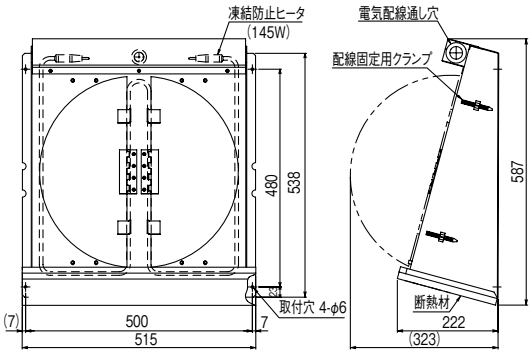

吸込みフード

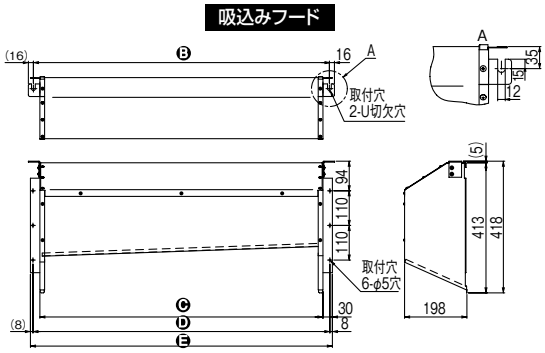

吸込みフード変化寸法表

	Ⓑ	Ⓒ	Ⓓ	Ⓔ
R5-SK	940	899	943	959
R6-SK	1340	1299	1343	1359

吸込みフード

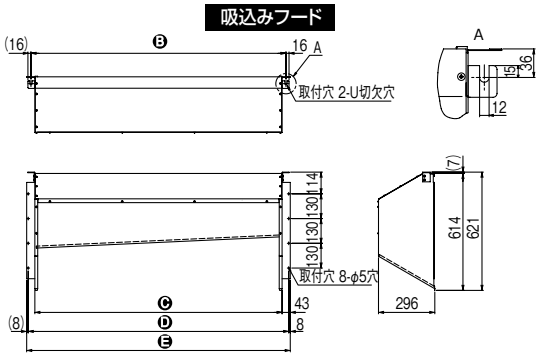

吸込みフード変化寸法表

	Ⓑ	Ⓒ	Ⓓ	Ⓔ
R10-SK	1340	1299	1369	1385
R15-SK	1740	1699	1769	1785
R20-SK	2140	2099	2169	2185

吹出しダンパ(ND-320A)

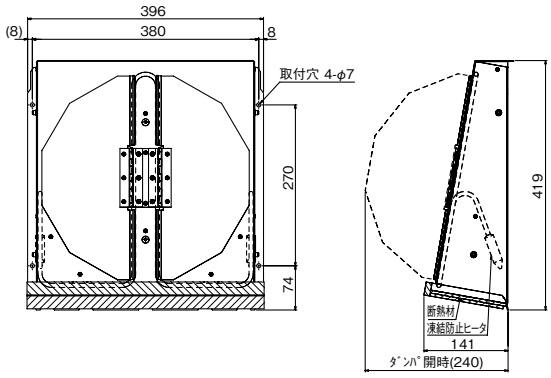

吸込みフード(NF-3A)

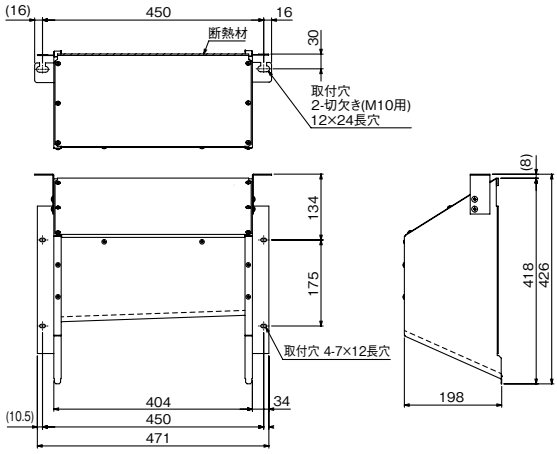

吸込みフード(NF-6A)

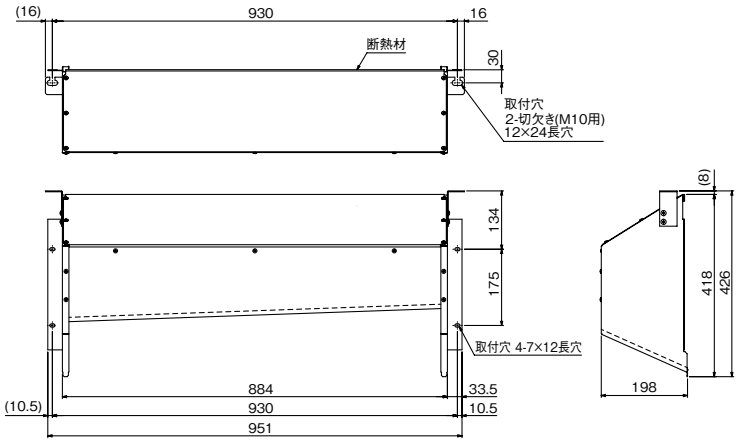

吹出しダンパ(ND-400A)

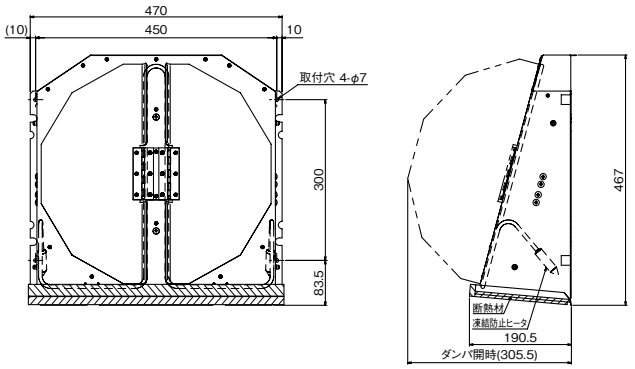

吸込みフード(NF-8A)

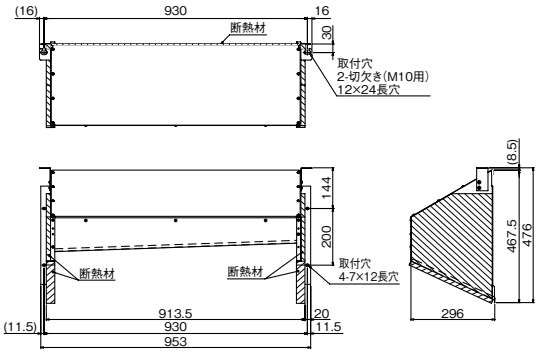

吸込みフード(NF-10A)

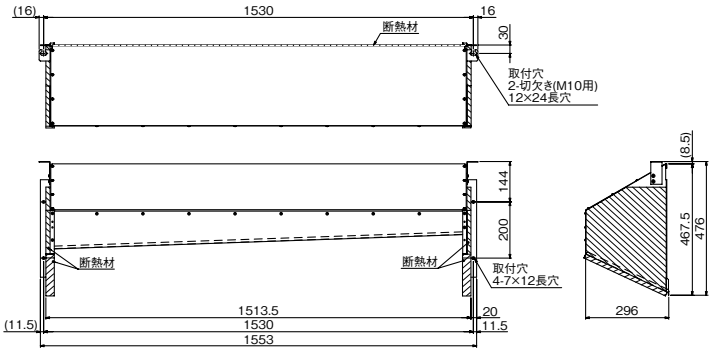

吸込みフード(NF-15A)

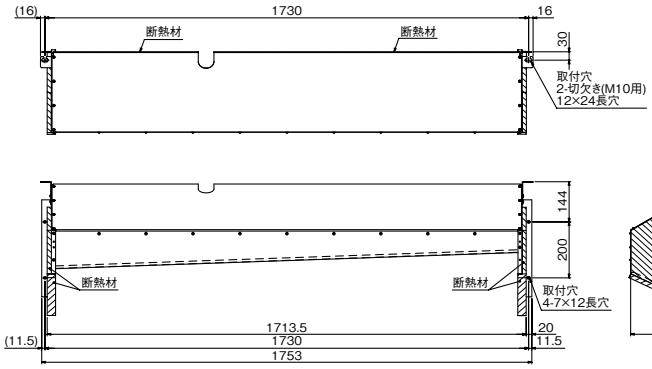

吸込みフード(NF-20A)

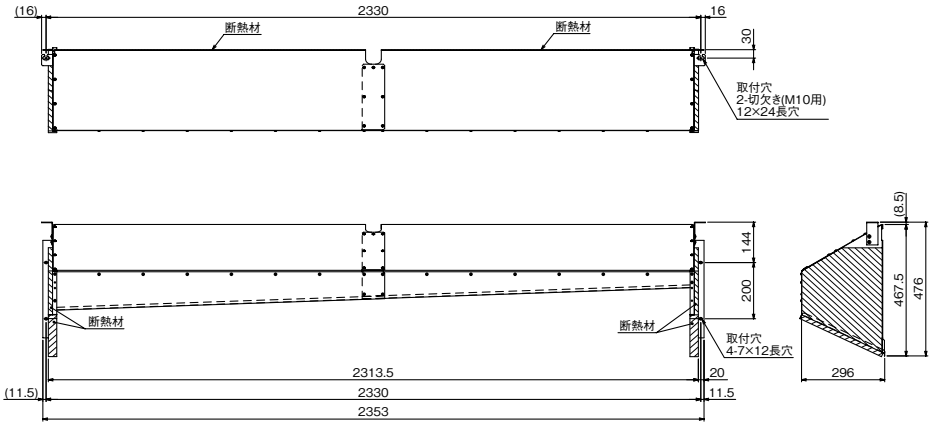

吹出しダンパ+吸込みフード+増設端子箱ユニット取付例

UCR-P15VHBの場合

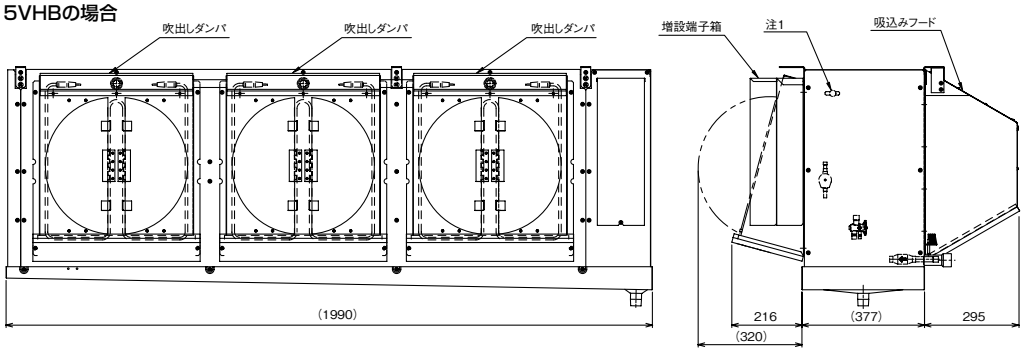

注1.吹出しダンパ取付時、本位置に取付けている過熱防止サーモを取外し、付属のステンレス板を3枚下に取付けてください。
過熱防止サーモとステンレス板は現在取付けているネジを使用し、共締めにて固定してください。
2.吹出しダンパ取付けは、現在付いているファンガードを取外し、同じ位置に取付けてください。
3.吸込みフード取付は、付属取付要領書に従い、確実に取付けてください。

UCR-N15VHBの場合

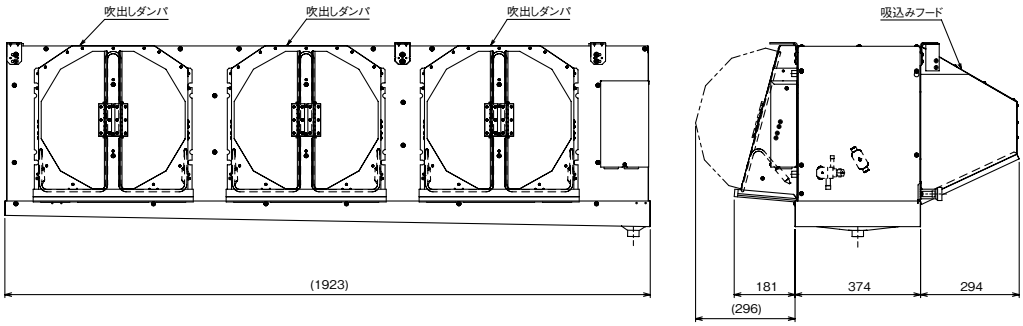

注1.吹出しダンパ取付けは、現在付いているファンガードを取外し、同じ位置に取付けてください。
詳細は、付属説明書に従い確実に取付けてください。
2.吸込みフード取付けは、付属取付説明書に従い確実に取付けてください。

〈3〉電気配線図

■ユニットクーラ+吹出しダンパ

●UCR-N2, 3VHB

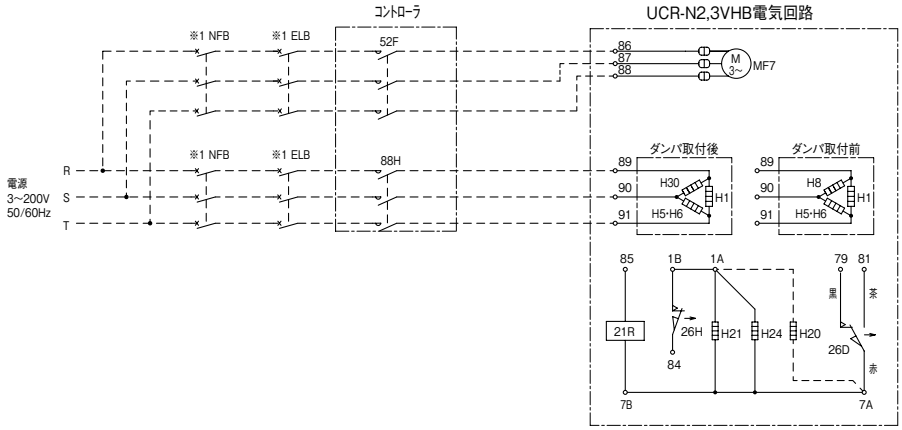

記号	H30
名称	電熱器〔ダンパ〕

注1. ---------- 線はユニットクーラ現地取付配線部となります。
2.※1はユニットクーラ現地手配部品を示します。
3.接点部の矢印は圧力・温度が上昇した場合の接点の動作方向を示します。
4.ユニットクーラの記号はユニットクーラ電気回路図を参照願います。
5.H30〔電熱器(ダンパ)〕は、ダンパ取付け時に既存のH8〔電熱器(霜取・ファンガード)〕が接続されていたコネクタへ接続してください。
ダンパの取付けは、ダンパ据付説明書をご確認のうえ、作業を行ってください。

●UCR-N4, 5, 6VHB

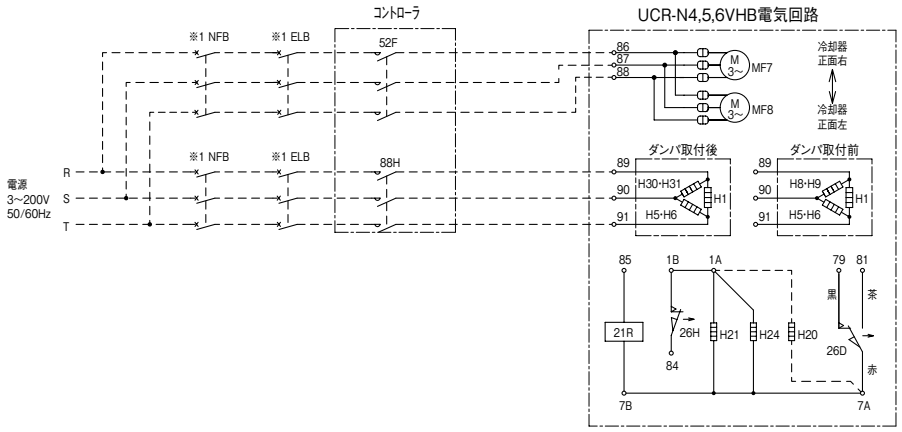

記号	H30	H31
名称	電熱器〔ダンパ〕	電熱器〔ダンパ〕

注1. ---------- 線はユニットクーラ現地取付配線部となります。
2.※1はユニットクーラ現地手配部品を示します。
3.接点部の矢印は圧力・温度が上昇した場合の接点の動作方向を示します。
4.ユニットクーラの記号はユニットクーラ電気回路図を参照願います。
5.H30,H31〔電熱器(ダンパ)〕は、ダンパ取付け時に既存のH8,H9〔電熱器(霜取・ファンガード)〕が接続されていたコネクタへ接続してください。
ダンパの取付けは、ダンパ据付説明書をご確認のうえ、作業を行ってください。

●UCR-N8, 10VHB
●UCR-A8, 10VHA

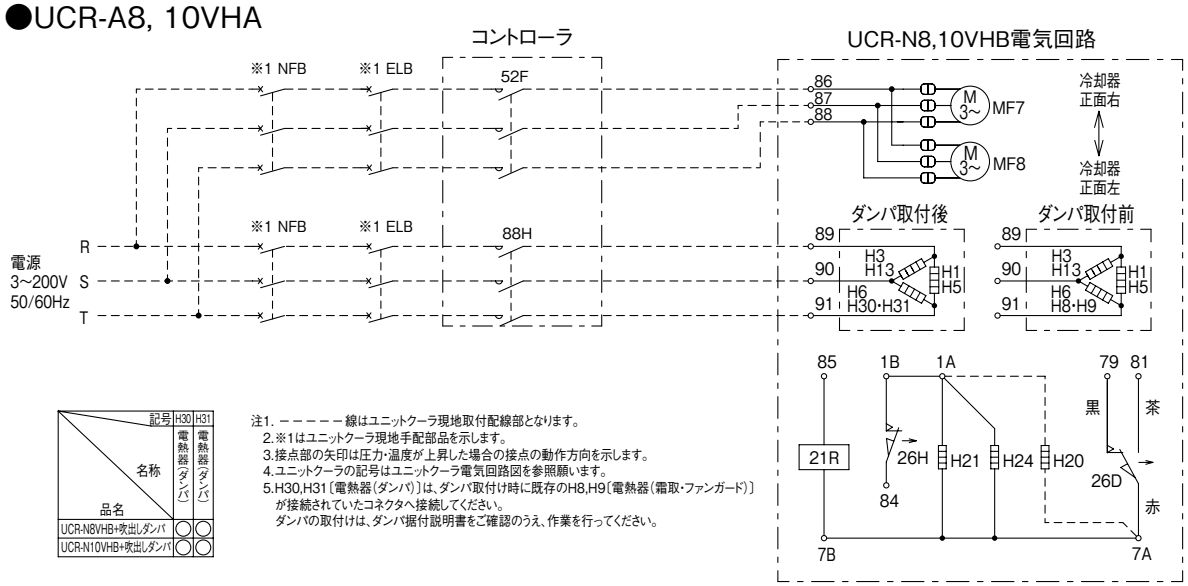

記号	H30	H31
名称	電熱器(ダンパ)	電熱器(ダンパ)
品名		
UCR-N8VHB+吹出しダンパ	○	○
UCR-N10VHB+吹出しダンパ	○	○

注1. ------ 線はユニットクーラ現地取付配線部となります。
2.※1はユニットクーラ現地手配部品を示します。
3.接点部の矢印は圧力・温度が上昇した場合の接点の動作方向を示します。
4.ユニットクーラの記号はユニットクーラ電気回路図を参照願います。
5.H30,H31〔電熱器(ダンパ)〕は、ダンパ取付け時に既存のH8,H9〔電熱器(霜取・ファンガード)〕が接続されていたコネクタへ接続してください。
ダンパの取付けは、ダンパ据付説明書をご確認のうえ、作業を行ってください。

●UCR-N15VHB
●UCR-A15VHA

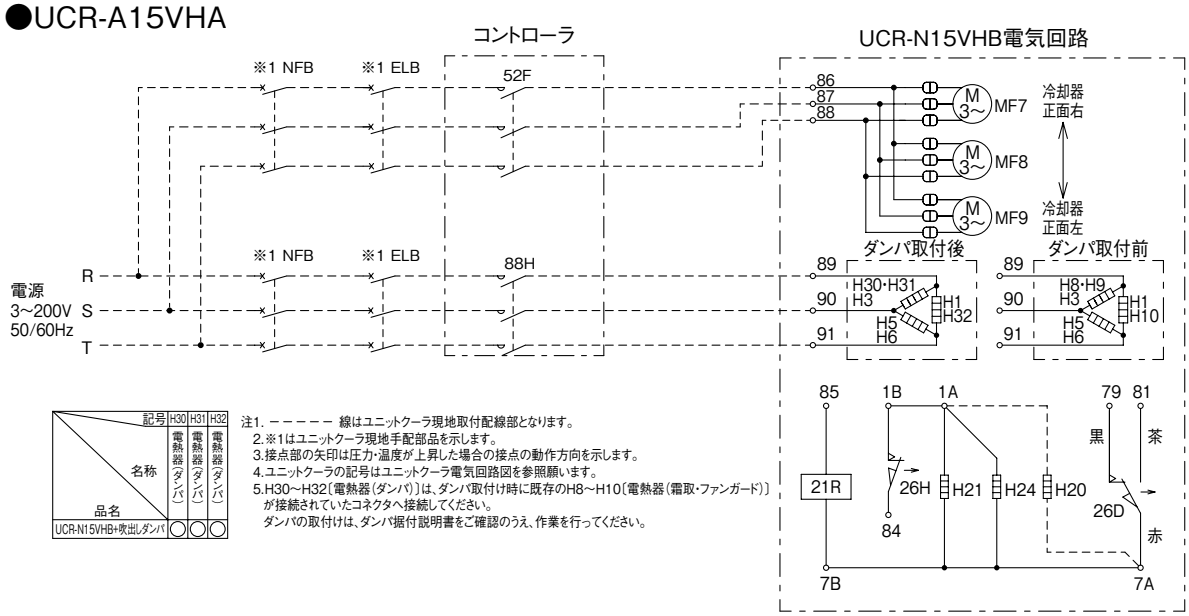

記号	H30	H31	H32
名称	電熱器(ダンパ)	電熱器(ダンパ)	電熱器(ダンパ)
品名			
UCR-N15VHB+吹出しダンパ	○	○	○

注1. ------ 線はユニットクーラ現地取付配線部となります。
2.※1はユニットクーラ現地手配部品を示します。
3.接点部の矢印は圧力・温度が上昇した場合の接点の動作方向を示します。
4.ユニットクーラの記号はユニットクーラ電気回路図を参照願います。
5.H30~H32〔電熱器(ダンパ)〕は、ダンパ取付け時に既存のH8~H10〔電熱器(霜取・ファンガード)〕が接続されていたコネクタへ接続してください。
ダンパの取付けは、ダンパ据付説明書をご確認のうえ、作業を行ってください。

●UCR-N20VHB
●UCR-A20VHA

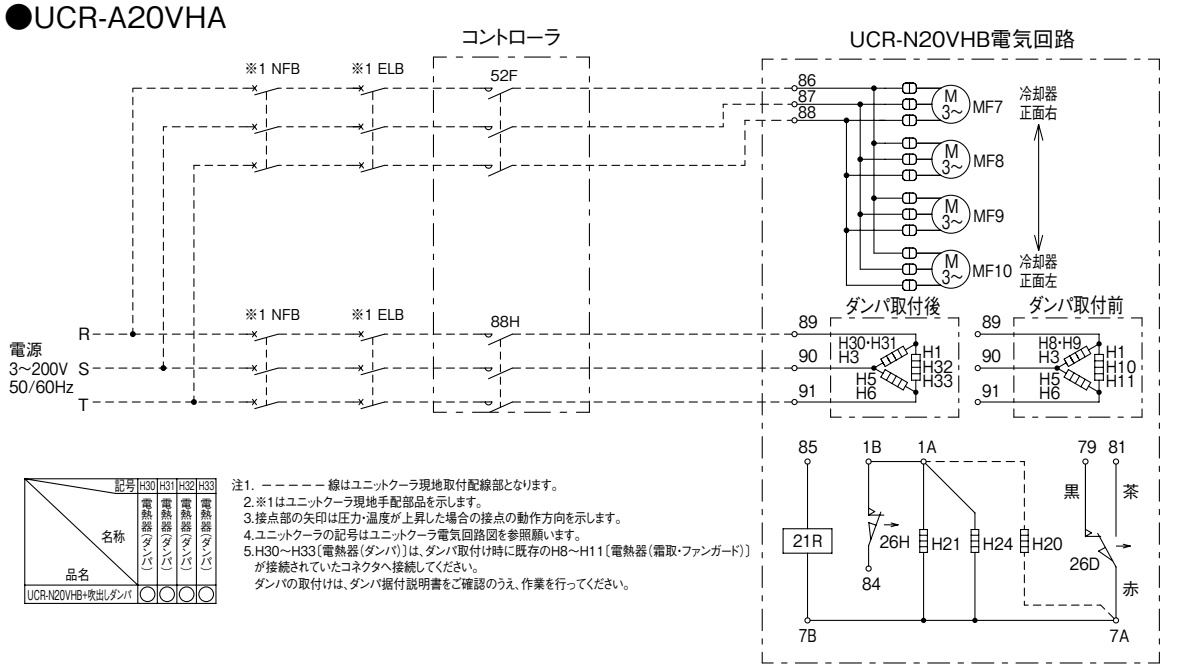

記号	H30	H31	H32	H33
名称	電熱器(ダンパ)	電熱器(ダンパ)	電熱器(ダンパ)	電熱器(ダンパ)
品名				
UCR-N20VHB+吹出しダンパ	○	○	○	○

注1. ------ 線はユニットクーラ現地取付配線部となります。
2.※1はユニットクーラ現地手配部品を示します。
3.接点部の矢印は圧力・温度が上昇した場合の接点の動作方向を示します。
4.ユニットクーラの記号はユニットクーラ電気回路図を参照願います。
5.H30~H33〔電熱器(ダンパ)〕は、ダンパ取付け時に既存のH8~H11〔電熱器(霜取・ファンガード)〕が接続されていたコネクタへ接続してください。
ダンパの取付けは、ダンパ据付説明書をご確認のうえ、作業を行ってください。

●UCR-P4, 5, 6, 8, 10, 20VHB

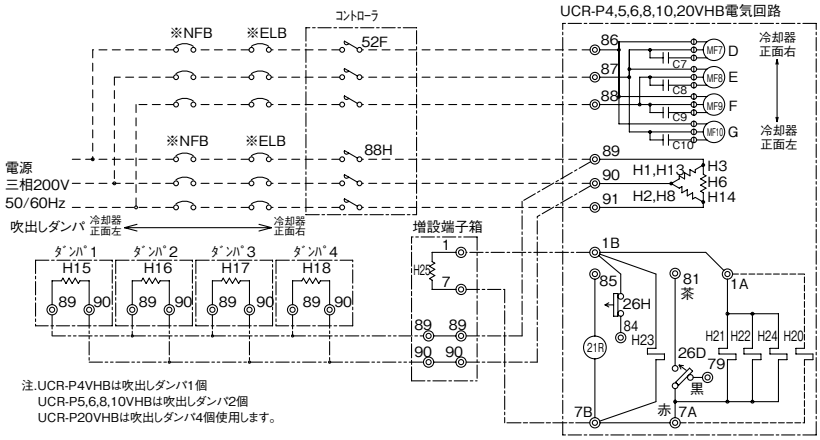

UCR-P4,5,6VHBの場合

品名＼名称＼記号他	H15 電熱器(ダンパ) 110W	H16 電熱器(ダンパ) 110W	H25 電熱器(端子台) 5W	備考 総電流値(A) 電熱器(ダンパ)
UCR-P4VHB+吹出しダンパ	○		○	0.6
UCR-P5VHB+吹出しダンパ	○	○	○	1.1
UCR-P6VHB+吹出しダンパ	○	○	○	1.1

UCR-P8,10,20VHBの場合

品名＼名称＼記号他	H15 電熱器(ダンパ) 145W	H16 電熱器(ダンパ) 145W	H17 電熱器(ダンパ) 145W	H18 電熱器(ダンパ) 145W	H25 電熱器(端子台) 5W	備考 総電流値(A) 電熱器(ダンパ)
UCR-P8VHB+吹出しダンパ	○	○			○	1.2
UCR-P10VHB+吹出しダンパ	○	○			○	1.2
UCR-P20VHB+吹出しダンパ	○	○	○	○	○	2.4

注1. ー ー ー ー・線はユニットクーラ現地取付配線部となります。
2. ━・━・━・・・線は吹出しダンパ付属ヒータ配線現地取付部となります。
3. ━・━・━ 線は増設端子箱付属配線部となります。
4.※はユニットクーラ現地手配部品を示します。
5.接点部の矢印は圧力・温度が上昇した場合の接点の動作方向を示します。
6.ユニットクーラの記号はユニットクーラ電気配線図を参照願います。

●UCR-P15VHB

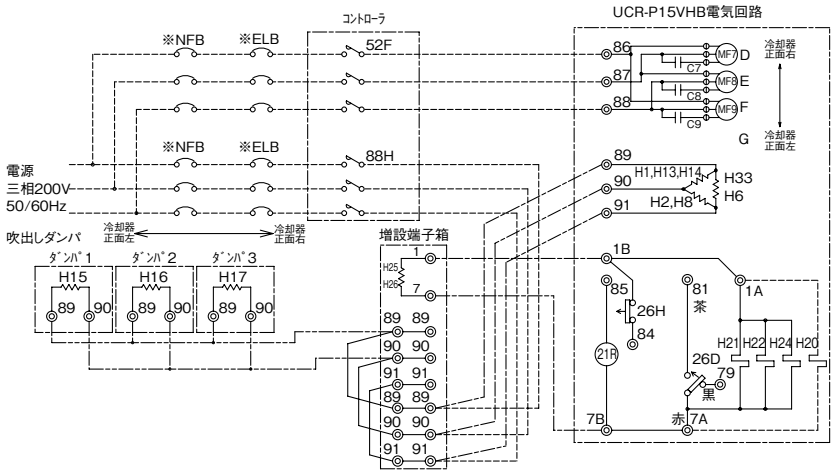

品名＼名称＼記号他	H15 電熱器(ダンパ) 145W	H16 電熱器(ダンパ) 145W	H17 電熱器(ダンパ) 145W	H25 電熱器(端子台) 5W	H26 電熱器(端子台) 5W	備考 総電流値(A) 電熱器(ダンパ)
UCR-P15VHB+吹出しダンパ	○	○	○	○	○	2.0

注1. ー ー ー ー・線はユニットクーラ現地取付配線部となります。
2. ━・━・━・・・線は吹出しダンパ付属ヒータ配線現地取付部となります。
3. ━・━・━ 線は増設端子箱付属配線部となります。
4.※はユニットクーラ現地手配部品を示します。
5.接点部の矢印は圧力・温度が上昇した場合の接点の動作方向を示します。
6.ユニットクーラの記号はユニットクーラ電気配線図を参照願います。

A3.2 ドレンパン（結露防止用）断熱材セット

〈1〉仕様

食品加工場などの作業場空調や、庫内温度変化の大きい冷蔵庫などでのドレンパン結露防止に効果があります。

■形名対応表

ユニットクーラ形名	ドレンパン断熱材セット
UCH-P3VNB	H4-DD
UCH-P4VNB	H4-DD
UCH-P5VNB	H5-DD
UCH-P6VNB	H8-DD
UCH-P8VNB	H8-DD
UCH-P10VNB	H10-DD
UCH-P15VNB	H15-DD

※断熱材厚さ：15㎜、材質：ポリエチレン

ユニットクーラ形名	ドレンパン断熱材セット
UCH-N3VNB	H3-DD1
UCH-N4VNB	H5-DD1
UCH-N5VNB	H5-DD1
UCH-N6VNB	H6-DD1
UCH-N8VNB	H8-DD1
UCH-N10VNB	H10-DD1
UCH-N15VNB	H15-DD1

※断熱材厚さ：15㎜、材質：ポリエチレン

ユニットクーラ形名	ドレンパン断熱材セット
UCH-N2DNB	H2-DDC
UCH-N3DNB	H3-DDC
UCH-N4DNB	H4-DDC
UCH-N5DNB	H5-DDC
UCH-N6DNB	H6-DDC

※断熱材厚さ：15㎜、材質：ポリエチレン

A3.3 吸込みフィルタ

〈1〉仕様

■形名対応表

ユニットクーラ形名	吸込みフィルタ		フィルタ固定板	
	形名	数量	形名	数量
UCH-N3VNB	F3-700A	1	K-3A	1
UCH-N4VNB	F3-900A	1	K-4A	1
UCH-N5VNB	F3-900A	1	K-4A	1
UCH-N6VNB UCH-A6VNA	F4-900A	1	K-6A	1
UCH-N8VNB UCH-A8VNA	F4-1500A	1	K-8A	1
UCH-N10VNB UCH-A10VNA	F4-800A	1	K-10A	1
	F4-900A	1		
UCH-N15VNB UCH-A15VNA	F4-800A	1	K-15A	1
	F4-1500A	1		

※吸込みフィルタの取付けには固定板が必要になります。

〈2〉外形寸法図

フィルタ：F3-700A
フィルタ固定セット：K-3A

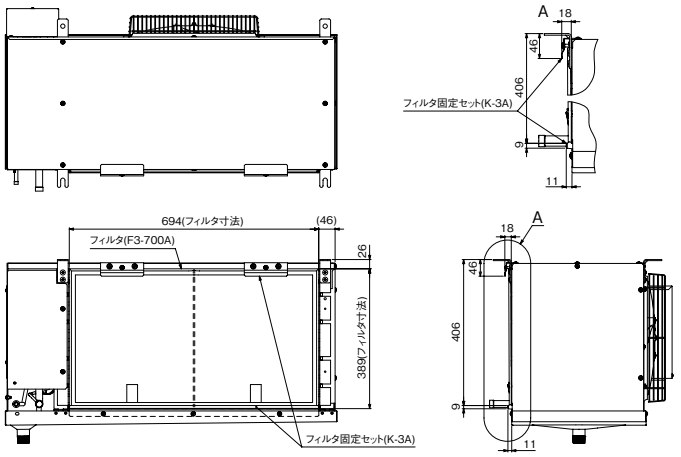

構成部品名	形名	個数
フィルタ	F3−700A	1
フィルタ固定セット	K−3A	1

注1.ドレンパンを、本図とは反対(右にドレン継手)に取付けている場合でも、フィルタ及びフィルタ固定セットの取付位置、寸法は同じです。
2.製品の仕様は改良のため、予告なく変更することがあります。

フィルタ：F3-900A
フィルタ固定セット：K-4A

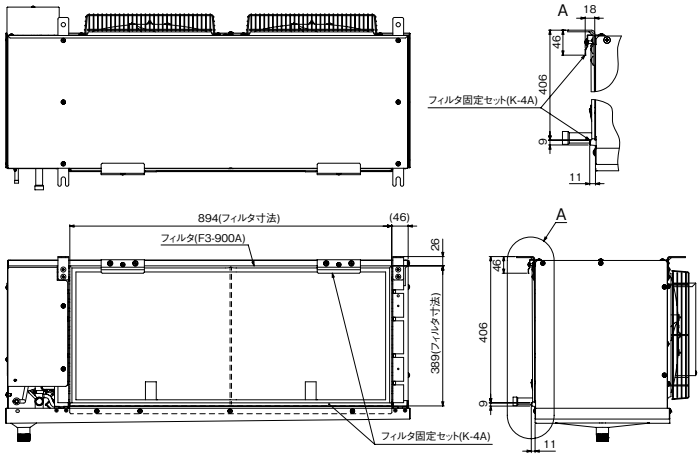

構成部品名	形名	個数
フィルタ	F3−900A	1
フィルタ固定セット	K−4A	1

注1.ドレンパンを、本図とは反対(右にドレン継手)に取付けている場合でも、フィルタ及びフィルタ固定セットの取付位置、寸法は同じです。
2.製品の仕様は改良のため、予告なく変更することがあります。

フィルタ：F4-900A
フィルタ固定セット：K-6A

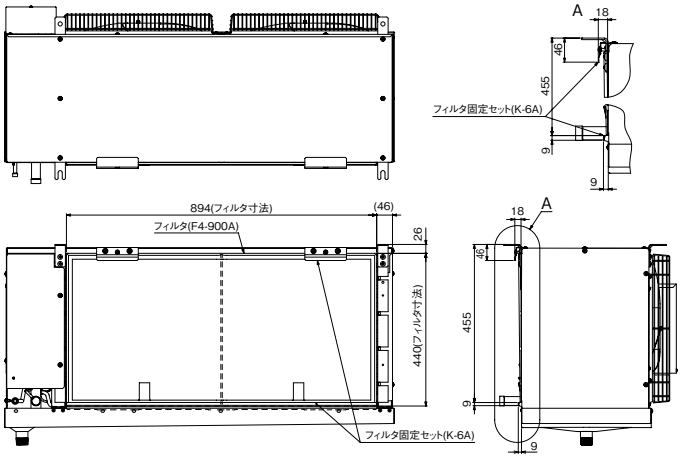

構成部品名	形名	個数
フィルタ	F4−900A	1
フィルタ固定セット	K−6A	1

注1.ドレンパンを、本図とは反対(右にドレン継手)に取付けている場合でも、
フィルタ及びフィルタ固定セットの取付位置、寸法は同じです。
2.製品の仕様は改良のため、予告なく変更することがあります。

フィルタ：F4-1500A
フィルタ固定セット：K-8A

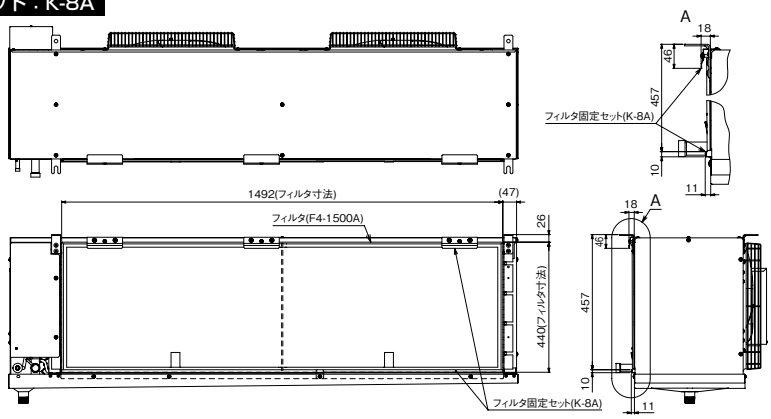

構成部品名	形名	個数
フィルタ	F4−1500A	1
フィルタ固定セット	K−8A	1

注1.ドレンパンを、本図とは反対(右にドレン継手)に取付けている場合でも、
フィルタ及びフィルタ固定セットの取付位置、寸法は同じです。
2.製品の仕様は改良のため、予告なく変更することがあります。

フィルタ：(右) F4-800A (左) F4-900A
フィルタ固定セット：K-10A

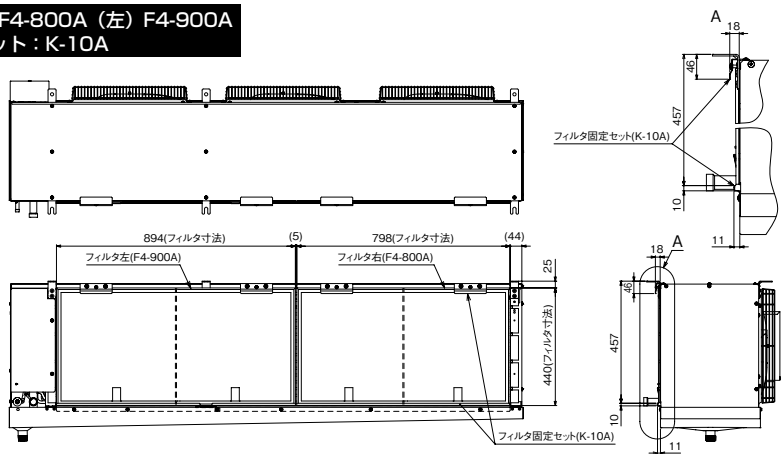

構成部品名	形名	個数
フィルタ(右)	F4−800A	1
フィルタ(左)	F4−900A	1
フィルタ固定セット	K−10A	1

注1.ドレンパンを、本図とは反対(右にドレン継手)に取付けている場合でも、
フィルタ及びフィルタ固定セットの取付位置、寸法は同じです。
2.製品の仕様は改良のため、予告なく変更することがあります。

フィルタ：(右) F4-800A (左) F4-1500A
フィルタ固定セット：K-15A

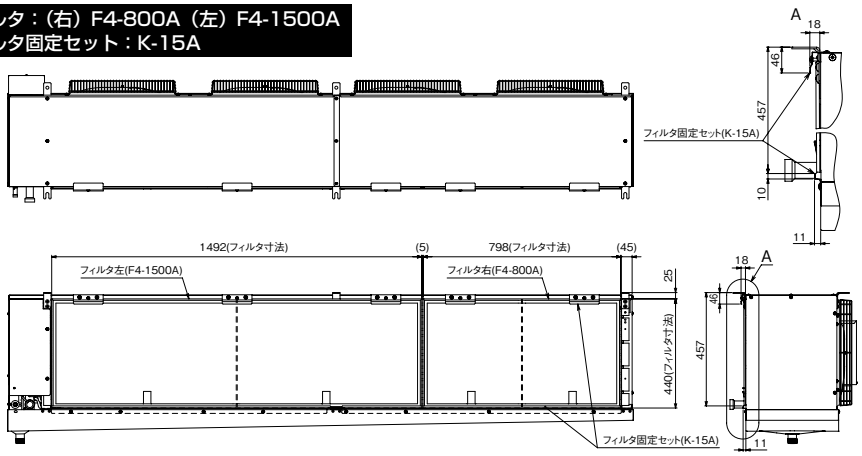

構成部品名	形名	個数
フィルタ(右)	F4−800A	1
フィルタ(左)	F4−1500A	1
フィルタ固定セット	K−15A	1

注1.ドレンパンを、本図とは反対(右にドレン継手)に取付けている場合でも、
フィルタ及びフィルタ固定セットの取付位置、寸法は同じです。
2.製品の仕様は改良のため、予告なく変更することがあります。

A3.4 プレアラーム接点入力キット

コンデンシングユニットからのプレアラームを（ハイ）クオリティコントローラに接点入力するためのキットです。
（コンデンシングユニット対象機種：ERA-EN22・30A のみ）

〈1〉仕様

項目＼形名			SD-45M
電　源			単相　200V　50/60Hz
付属品			中継リレー　1個 接続配線　4種類×各1本 突合せ接続端子　1個 取付けネジ　<中継リレー用>　2本 結束バンド　4本 配線固定クランプ　2個 取付要領書
荷造寸法	高　さ	mm	45
	幅	mm	225
	奥　行	mm	130
荷　造　質　量		kg	0.2
適　合　機　種			RBH-P(C)35NRB-Q, RBH-N(C)35NRB-HQ, RBH-P(C)45NRB-Q RBS-P(C)20HRB-Q, RBS-N(C)20HRB-HQ, RBS-P(C)25HRB-Q RBS-P(C)202HRB-Q, RBS-N(C)202HRB-HQ, RBS-P(C)252HRB-Q

A3.5 湿度センサーキット

（ハイ）クオリティコントローラに湿度センサーを追加するためのキットです。

〈1〉仕様

項目＼形名			SD-45HS
電　源			DC5V　(中継基板より給電)
付属品			湿度センサー本体(樹脂カバー･リード線30m付き)　1個 配線固定クランプ　1個 取付要領書
荷造寸法	高　さ	mm	70
	幅	mm	300
	奥　行	mm	260
荷　造　質　量		kg	1.4
適　合　機　種			RBH-P(C)35NRB-Q, RBH-N(C)35NRB-HQ, RBH-P(C)45NRB-Q RBS-P(C)20HRB-Q, RBS-N(C)20HRB-HQ, RBS-P(C)25HRB-Q RBS-P(C)202HRB-Q, RBS-N(C)202HRB-HQ, RBS-P(C)252HRB-Q

A3.6 PT100 センサー入力キット

ハイクオリティコントローラに PT センサーを取り付けるためのキットです。（PT センサーはハイクオリティコントローラのみ対応）

〈1〉仕様

項目＼形名			SD-45PT
電　源			DC5V　(中継基板より給電)
荷造寸法	高　さ	mm	45
	幅	mm	225
	奥　行	mm	130
荷　造　質　量		kg	0.2
適　合　機　種			RBH-N(C)35NRB-HQ, RBH-N(C)45NRB-HQ(※) RBS-N(C)20HRB-HQ, RBS-N(C)25HRB-HQ(※) RBS-N(C)202HRB-HQ, RBS-N(C)252HRB-HQ(※) RBS-N40GRA-HQ, RBS-N60GRA-HQ

※大容量ハイクオリティコントローラは受注対応品となります。

〈2〉同梱物

品名	外観	所要数
ケーブル	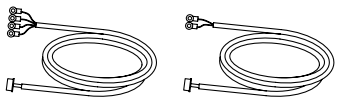	各1
取付要領書		2

〈3〉あわせて手配いただくもの

本キットは、以下の部品との組合わせで使用してください。下記にて購入可能となります。

①PT100Ωセンサー

JIS C1604(1989)の規格に基づいた白金測温抵抗体を使用したセンサーをご使用ください。

②センサー入力変換装置

エム･システム社製　M5RS-35-M/BL-MWとM2XF2-S2V2-M2/N/Q-MWを
セットで必要数手配してください。(セットで使用しない場合、故障の原因となります。)
(庫内温度と予備サーミスタの両方で使用される場合は、2セット手配してください。)

<変換装置M5RSの仕様>

供給電源　：AC85～264V
入力レンジ：－85～+75℃

<リニアライザM2XF2の仕様>

供給電源　：AC100～240V
入出力特性：入力0V以下:出力0V
入力5V以上:出力5V

③変換装置固定用端子ボックス

上記の変換装置は、DINレール固定となりますので、以下の必要スペースを参考に、端子ボックスを準備してください。

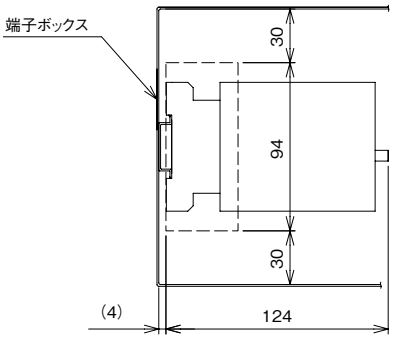

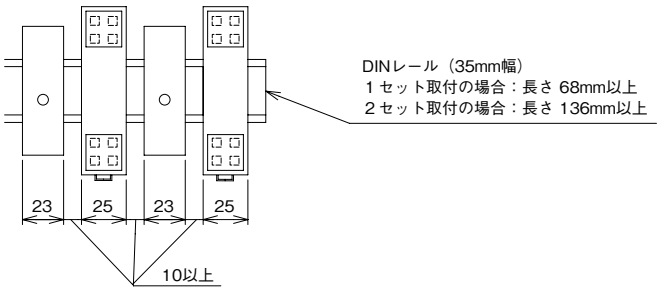

連絡先：〒640-8323　和歌山県和歌山市太田2丁目
1番12号 KSTビル1F
英和株式会社　和歌山出張所
TEL:(073)476-5010　FAX:(073)476-5012

A3.7 ファンコントローラ

〈1〉仕様

コントローラ＜ファンコントローラ＞

項目		単位	UF-220S1
用途		―	冷蔵庫冷却システム用冷却器ユニットファンコントローラ
適応機種　〈注1〉		―	R404A、R410A単相ファンモータ搭載ユニット
据付条件	設置場所	―	屋内設置
	周囲温度	℃	−15〜+40
	周囲湿度	%	85以下（但し、凍結・結露なきこと）
制御方式		―	デューティ制御（サイクル制御）
電源		―	単相 200V 50/60Hz
ファンモータ回転数範囲		%	30〜100（可変）
許容電流		A	20
高さ×幅×奥行き		mm	212×120×89
重量		kg	2

注1. 三相モータ搭載機には使用できません。
注2. 製品仕様は改良などのため、予告なしに変更する場合があります。

〈2〉外形寸法図

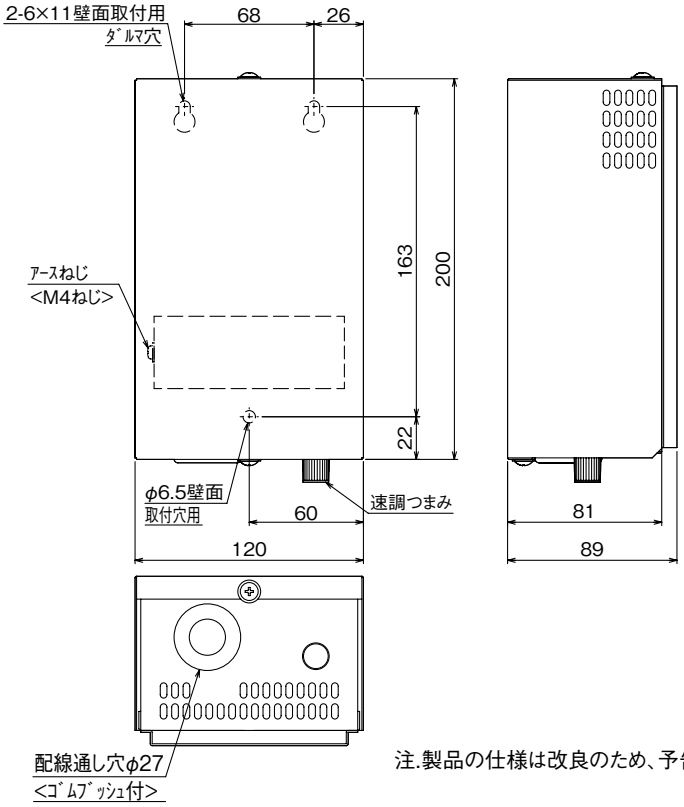

注.製品の仕様は改良のため、予告なく変更する場合があります。

〈3〉電気配線図

(i) 電気配線は端子台番号にあわせて、行ってください。
(ii) ユニットクーラ内配線は端子台の接続位置を変更して、単相回路にしてください。
(iii) 電線は600Vビニル絶縁電線2.0以上、φ1.6(単線)以上のものを使用し、確実に接続してください。
また他の動力配線とは沿わさないようにしてください。(ノイズが入り停止する場合があります。)
(iv) アースはD種(第3種)接地工事を行ってください。また接地は必ず専用接地としてください。
(v) ユニットクーラを2台使用される場合は、端子台 U ・ V へ並列に接続してください。なお最大容量は20A(定格出力1.0kW以下)ですので、ご使用される場合は、最大容量以下にしてください。
(vi) ファンコントローラ内の青色線には、耐電圧・絶縁抵抗の試験は行わないでください。

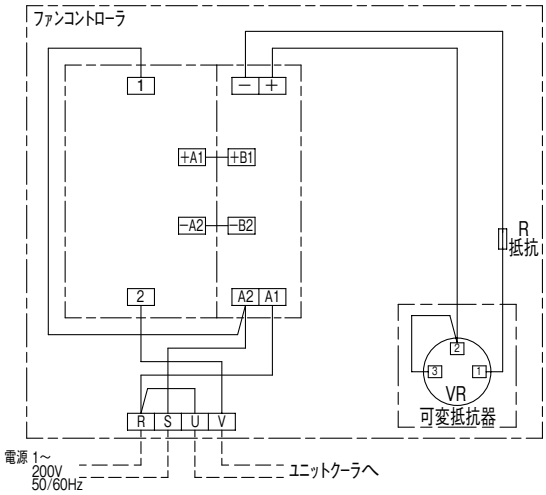

ユニットクーラの配線を下記の様に変更して
単相回路にして下さい。

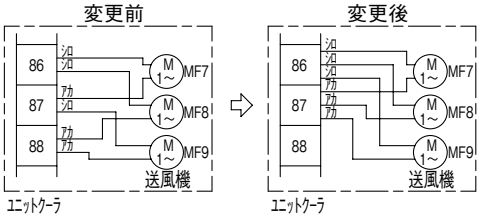

注.製品の仕様は改良のため、予告なく変更する場合があります。

〈4〉ご使用上のご注意

(i) 運転開始時、速調つまみは「速」の位置で送風機を運転させてださい。(「遅」側にセットされた状態で電源ONした場合、送風機が回転しない場合もあります。)
(ii) 運転後は、速調つまみを、お好みの位置にセットしてお使いください。
(iii) スピードコントロールした場合の参考能力は右の通りですが、使用条件によっては、能力低下が大きくなり、低圧カットの可能性がありますので、現地システムに適した適正な調整をお願いします。
また、ユニットによって低速回転時に異音「コン・コン・コン」の発生する場合がありますが、速調域をすこしずらすと低減(若干は発生します)できますので、再調整をお願いします。

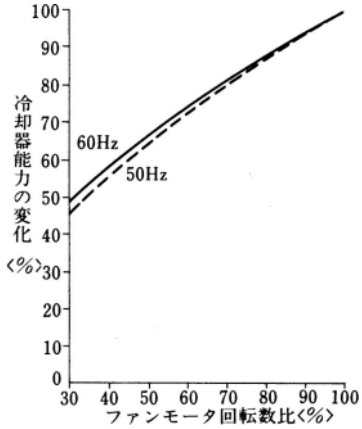

A3.8 縦形ユニットクーラ　電磁弁・膨張弁レス仕様　自動器セット

■形名対応表

ユニットクーラ形名	自動器セット	
	対応冷媒:R410A	対応冷媒:R404A
UCH(L)-A6VN(H)A	OV-N6H	OV-P6H
UCH(L)-A8VN(H)A	OV-N8H	OV-P6H
UCH(L)-A10VN(H)A	OV-N10H	OV-P10H
UCH(L)-A15VN(H)A	OV-N15H	OV-P15H
UCR-A8VHA	OV-N8R	OV-P8R
UCR-A10VHA	OV-N8R	OV-P10R
UCR-A15VHA	OV-N15R	OV-P15R
UCR-A20VHA	OV-N20R	OV-P20R

■仕様

項目 ＼ 形名			OV-N6H	OV-N8H	OV-N10H	OV-N15H	OV-N8R	OV-N15R	OV-N20R
対応冷媒			R410A	R410A	R410A	R410A	R410A	R410A	R410A
膨張弁・電磁弁一体型	形名		SRE-ES40	SRE-ES40	SRE-ES60	−	SRE-ES40	SRE-ES40	SRE-ES60
	配管寸法	入口(mm)	φ9.52(ID)	φ9.52(ID)	φ9.52(ID)	−	φ9.52(ID)	φ9.52(ID)	φ9.52(ID)
		出口(mm)	φ12.7S(ID)	φ12.7S(ID)	φ12.7S(ID)	−	φ12.7S(ID)	φ12.7S(ID)	φ12.7S(ID)
		均圧口(mm)	φ6.35S(ID)	φ6.35S(ID)	φ6.35S(ID)	−	φ6.35S(ID)	φ6.35S(ID)	φ6.35S(ID)
膨張弁	形名		−	−	−	JAE−E60	−	−	−
	配管寸法	入口(mm)	−	−	−	φ12.7S(ID)	−	−	−
		出口(mm)	−	−	−	φ19.05S(ID)	−	−	−
		均圧口(mm)	−	−	−	φ6.35F(OD)	−	−	−
電磁弁	形名		−	−	−	SEV1004DYFQ	−	−	−
	配管寸法	入口(mm)	−	−	−	φ12.7S(ID)	−	−	−
		出口(mm)	−	−	−	φ12.7S(OD)	−	−	−
ストレーナ	配管寸法	入口(mm)	φ12.7S(ID)	φ12.7S(ID)	φ12.7S(ID)	φ12.7S(ID)	φ12.7S(ID)	φ12.7S(ID)	φ12.7S(ID)
		出口(mm)	φ12.7S(ID)	φ12.7S(ID)	φ12.7S(ID)	φ12.7S(ID)	φ12.7S(ID)	φ12.7S(ID)	φ12.7S(ID)
付属部品	感温筒固定バンド		○	○	○	○	○	○	○
	電磁弁固定板		−	−	−	○	−	−	−
	電磁弁コイル		○	○	○	○	○	○	○
	液管ヒータ		−	−	−	−	○	○	○
現地手配品	レデューサ(φ9.52×φ12.7)		1	1	1	−	1	1	1

項目 ＼ 形名			OV-P6H	OV-P10H	OV-P15H	OV-P8R	OV-P10R	OV-P15R	OV-P20R
対応冷媒			R404A	R404A	R404A	R404A	R404A	R404A	R404A
膨張弁	形名		TCBE-4.5	TCBE-5.7	ATX-57080DUSQ	TCBE-4.5	TCBE-4.5	TCBE-5.7	ATX-57080DUSQ
	配管寸法	入口(mm)	φ12.7S(ID)	φ12.7S(ID)	φ15.88S(ID)	φ12.7S(ID)	φ12.7S(ID)	φ12.7S(ID)	φ15.88S(ID)
		出口(mm)	φ15.88S(ID)	φ15.88S(ID)	φ22.22S(ID)	φ15.88S(ID)	φ15.88S(ID)	φ15.88S(ID)	φ22.22S(ID)
		均圧口(mm)	φ6.35S(ID)	φ6.35S(ID)	φ6.35F(OD)	φ6.35S(ID)	φ6.35S(ID)	φ6.35S(ID)	φ6.35F(OD)
電磁弁	形名		SEV1004DXFQ	SEV1205DXFQ	SEV1205DXFQ	SEV502DYFQ	SEV603DYFQ	SEV603DYFQ	SEV1004DXFQ
	配管寸法	入口(mm)	φ12.7S(ID)	φ15.88S(ID)	φ15.88S(ID)	φ6.35S(ID)	φ9.52S(OD)	φ9.52S(OD)	φ12.7S(ID)
		出口(mm)	φ12.7S(OD)	φ15.88S(OD)	φ15.88S(OD)	φ6.35S(ID)	φ9.52S(ID)	φ9.52S(ID)	φ12.7S(OD)
ストレーナ	配管寸法	入口(mm)	φ12.7S(ID)	φ15.88S(ID)	φ15.88S(ID)	φ12.7S(ID)	φ15.88S(ID)	φ15.88S(ID)	φ15.88S(ID)
		出口(mm)	φ12.7S(ID)	φ15.88S(ID)	φ15.88S(ID)	φ12.7S(ID)	φ15.88S(ID)	φ15.88S(ID)	φ15.88S(ID)
付属部品	感温筒固定バンド		○	○	○	○	○	○	○
	電磁弁固定板		○	○	○	○	○	○	○
	電磁弁コイル		○	○	○	○	○	○	○
現地手配品	レデューサ(φ9.52×φ12.7)		−	−	−	−	1	1	−
	レデューサ(φ9.52×φ15.88)		−	−	−	−	1	1	−
	レデューサ(φ12.7×φ6.35)		−	−	−	2	−	−	−
	レデューサ(φ12.7×φ15.88)		−	−	−	1	1	1	2
	レデューサ(φ12.7×φ22.22)		−	−	−	−	−	−	1
	レデューサ(φ15.88×φ12.7)		1	2	−	−	−	−	−
	レデューサ(φ19.05×φ22.22)		−	−	1	−	−	−	−

注1.配管寸法欄　　記号F:フレア接続　記号S:ろう付接続　記号ID:内径　記号OD:外径
　2.現地手配品として、接続配管は適宜ご準備ください。