機種	A	B	C	D	E	F	G	H	J	K	L
PEFY-J/P45·56·71M-C	800	754	680	600	550	50	11	500	10	450	1030
PEFY-J/P80·90M-C	1050	1004	930	850	800	25	17	800	15	700	1280
PEFY-J/P112·140·160M-C	1250	1204	1130	1050	1000	25	21	1000	19	900	1480

注：1. 吊りボルトにはM10を使用してください。（現地手配）
2. 本体のメンテナンスは下からとなりますのでサービススペースを確保願います。
3. 別売の内蔵形加湿器を組込の際には横からのメンテナンスとなります。加湿エレメントのメンテナンスの為に、600×600の点検口を本体配管側に設けてください。
4. 本図はファンが2つの112~160タイプを示します。45~90タイプの場合はファンが1つとなります。
5. 高性能フィルタのメンテナンスのため、フィルタボックス下部にもメンテナンススペースを設けてください。

		<配管サイズ>	<スパナサイズ>	
·45タイプ				
冷媒配管（ガス）	フレア接続	φ12.7	（本体側23HEX、フレアナット側27HEX）	···①
〃 （エキ）	〃	φ6.35	（本体側17HEX、フレアナット側17HEX）	···②
·56~90タイプ				
冷媒配管（ガス）	フレア接続	φ15.88	（本体側26HEX、フレアナット側29HEX）	···①
〃 （エキ）	〃	φ9.52	（本体側19HEX、フレアナット側22HEX）	···②
·112~160タイプ				
冷媒配管（ガス）	フレア接続	φ19.05	（本体側29HEX、フレアナット側36HEX）	···①
〃 （エキ）	〃	φ9.52	（本体側19HEX、フレアナット側22HEX）	···②

ドレン VP-25<フレキ継手200mm>（付属）···③

高性能フィルタ	大（600mm）	中（500mm）	小（300mm）	
45·56·71	1枚	—	—	···④
80·90	1枚	—	1枚	
112·140·160	1枚	1枚	—	

フィルタボックス···⑤

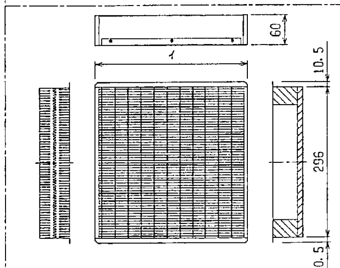

名称	高性能フィルタ					
形名	PAC-KE31AF	PAC-KE41AF	PAC-KE33AF	PAC-KE43AF	PAC-KE34AF	PAC-KE44AF
比色法	65%	90%	65%	90%	65%	90%
適用機種	45·56·71		80·90		112·140·160	
材質	高分子繊維不織布エアフィルタ					
イ×個数	600×1		600×1 300×1		600×1 500×1	
フィルタボックス	PAC-KE71TB		PAC-KE73TB PAC-KE93TB		PAC-KE74TB PAC-KE94TB	

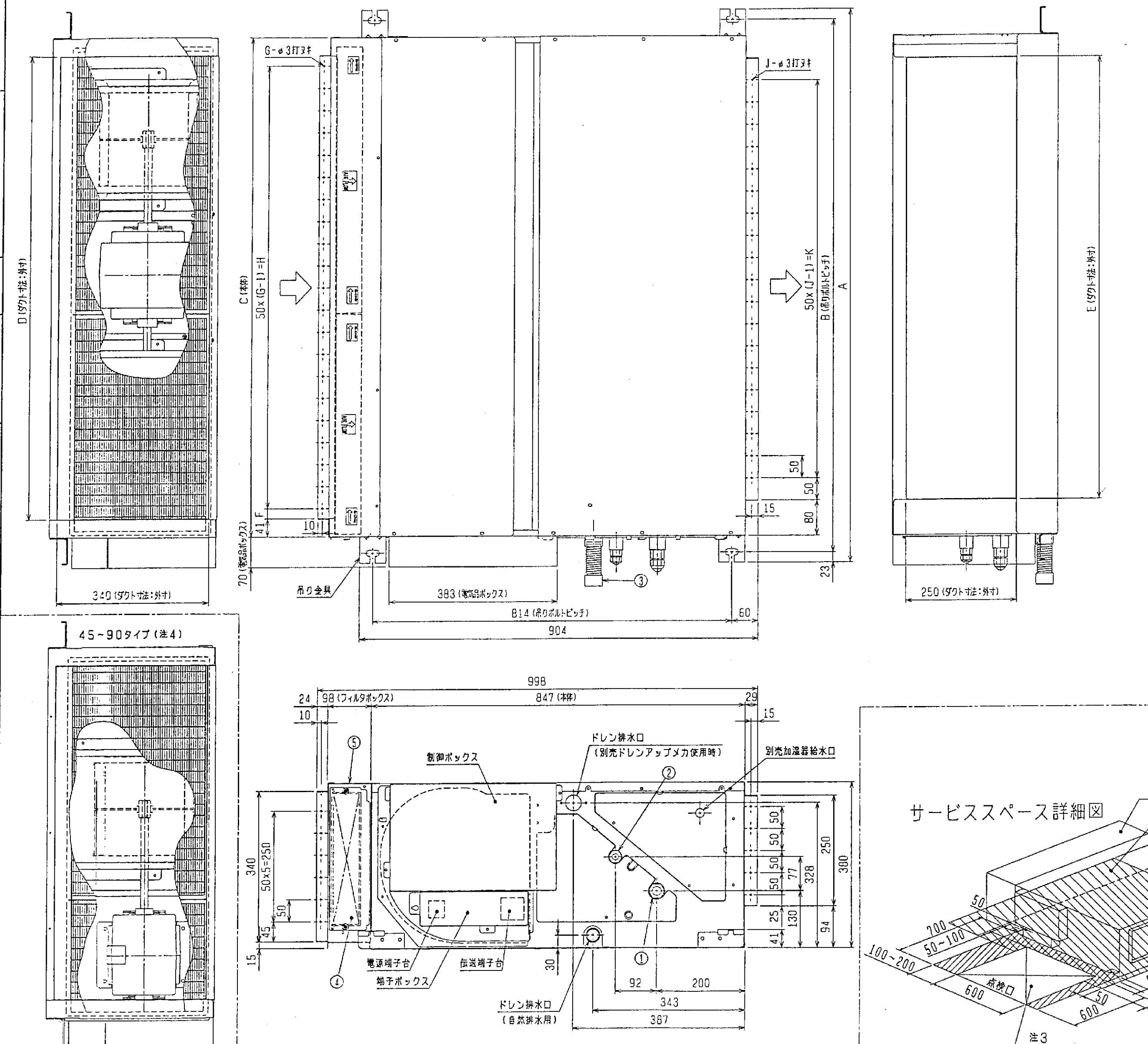

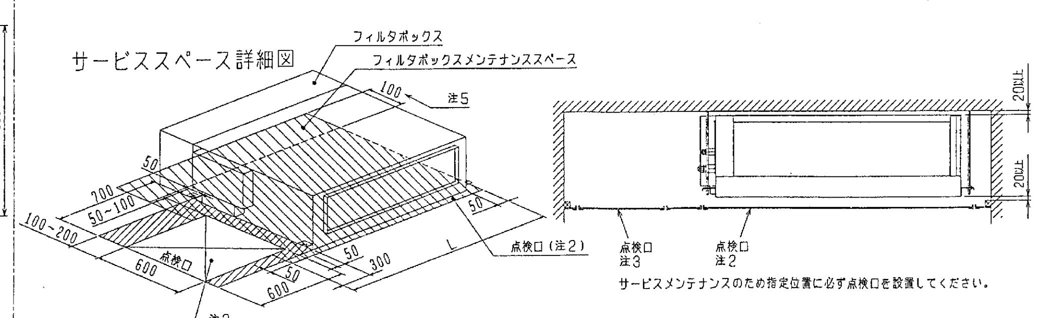

サービスメンテナンスのため指定位置に必ず点検口を設置してください。

高性能フィルタ組込、下メンテナンス仕様

DIM. IN mm	作成日付 DATE	'01 — 01 — 15	承認 APPROVED
尺度 SCALE	作成 DRAWN	津田	大川内　石川
NTS	照査 CHECKED	山中	
	設計 DESIGNED	津田	

MITSUBISHI ELECTRIC CORPORATION

PEFY-J/P45~160M-C

インバータマルチエアコン フリープランシステム
天井埋込形室内ユニット外形図

USER　FILE

W266654

PAGE 1

改定 CHANGE　A

図番参考 DRAWING NO.　ページ PAGE