| 機　　種 | A | B | C | D | E | F | G | H | J | K | L |
|---|---|---|---|---|---|---|---|---|---|---|---|
| PEFY-J/P45·56·71M-C | 800 | 754 | 680 | 600 | 550 | 50 | 11 | 500 | 10 | 450 | 1030 |
| PEFY-J/P80·90M-C | 1050 | 1004 | 930 | 850 | 800 | 25 | 17 | 800 | 15 | 700 | 1280 |
| PEFY-J/P112·140·160M-C | 1250 | 1204 | 1130 | 1050 | 1000 | 25 | 21 | 1000 | 19 | 900 | 1480 |

注：1. 吊りボルトにはM10を使用してください。（現地御手配）
2. 本体のメンテナンスは下からとなりますのでサービススペースを確保願います。
3. 別売の内蔵形加湿器を組込の際には横からのメンテナンスとなります。加湿エレメントのメンテナンスの為に、600×600の点検口を本体配管側に設けてください。
4. 本図はファンが2つの112~160タイプを示します。45~90タイプの場合はファンが1つとなります。
5. 高性能フィルタのメンテナンスのため、フィルタボックス下部にもメンテナンススペースを設けてください。

| | | <配管サイズ> | <スパナサイズ> | |
|---|---|---|---|---|
| ·45タイプ | | | | |
| 冷媒配管（ガス） | フレア接続 | φ12.7 | （本体側23HEX、フレアナット側27HEX） | ···① |
| 〃　（エキ） | 〃 | φ6.35 | （本体側17HEX、フレアナット側17HEX） | ···② |
| ·56~90タイプ | | | | |
| 冷媒配管（ガス） | フレア接続 | φ15.88 | （本体側26HEX、フレアナット側29HEX） | ···① |
| 〃　（エキ） | 〃 | φ9.52 | （本体側19HEX、フレアナット側22HEX） | ···② |
| ·112~160タイプ | | | | |
| 冷媒配管（ガス） | フレア接続 | φ19.05 | （本体側29HEX、フレアナット側36HEX） | ···① |
| 〃　（エキ） | 〃 | φ9.52 | （本体側19HEX、フレアナット側22HEX） | ···② |

ドレン　VP-25<フレキ継手200mm>（付属）···③

| 高性能フィルタ | 大(600mm) | 中(500mm) | 小(300mm) | |
|---|---|---|---|---|
| 45·56·71 | 1枚 | — | — | ···④ |
| 80·90 | 1枚 | — | 1枚 | |
| 112·140·160 | 1枚 | 1枚 | — | |

フィルタボックス···⑤

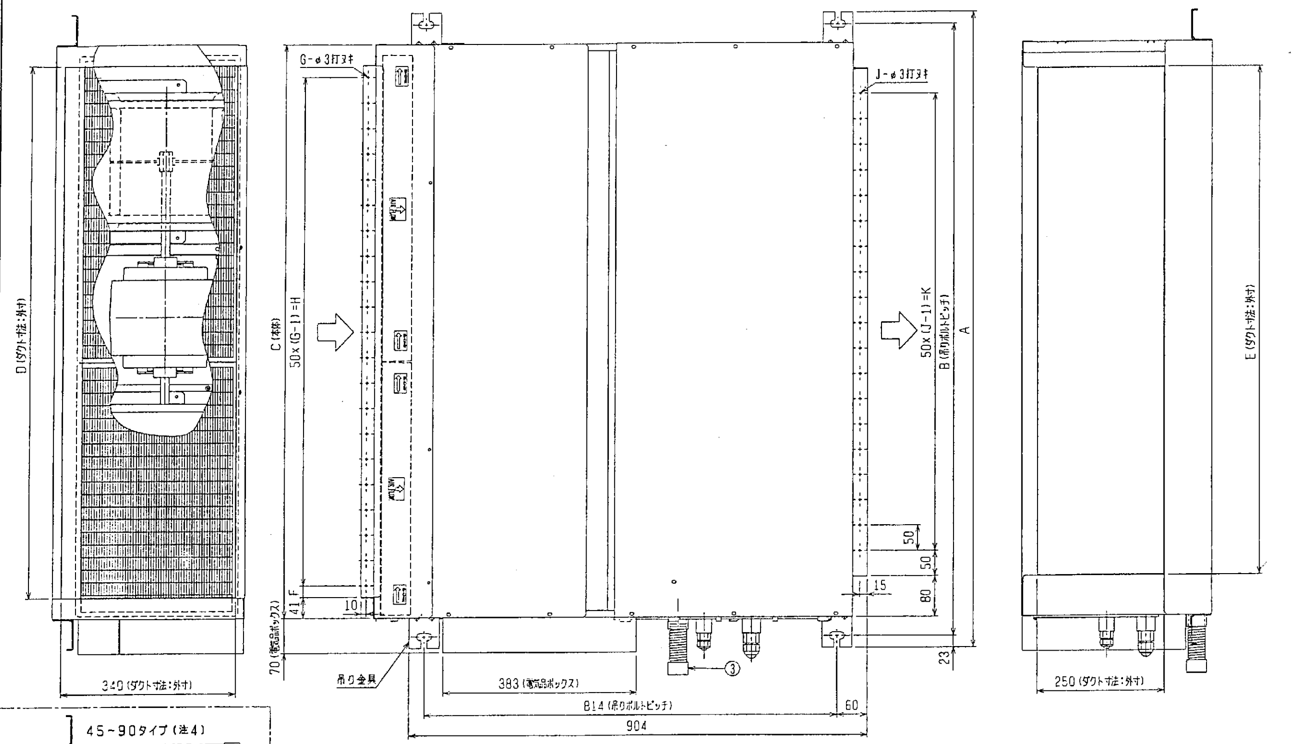


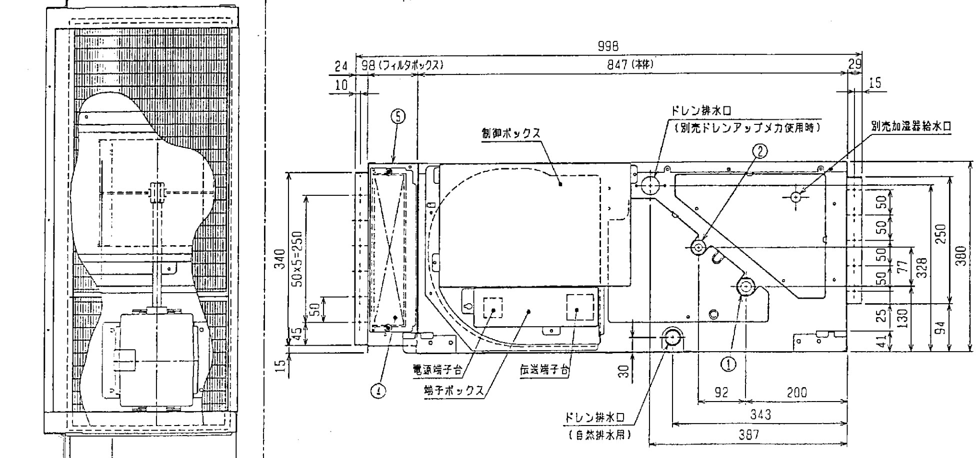


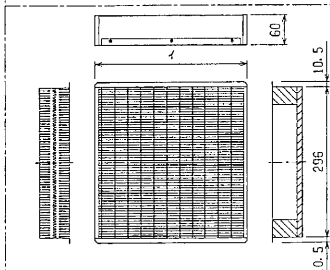


| 名　称 | 高性能フィルタ | | | | | |
|---|---|---|---|---|---|---|
| 形　名 | PAC-KE31AF | PAC-KE41AF | PAC-KE33AF | PAC-KE43AF | PAC-KE34AF | PAC-KE44AF |
| 比色法 | 65% | 90% | 65% | 90% | 65% | 90% |
| 適用機種 | 45·56·71 | | 80·90 | | 112·140·160 | |
| 材　質 | 高分子繊維不織布エアフィルタ | | | | | |
| イ×個数 | 600×1 | | 600×1<br>300×1 | | 600×1<br>500×1 | |
| フィルタボックス | PAC-KE71TB | | PAC-KE73TB<br>PAC-KE93TB | | PAC-KE74TB<br>PAC-KE94TB | |

## サービススペース詳細図

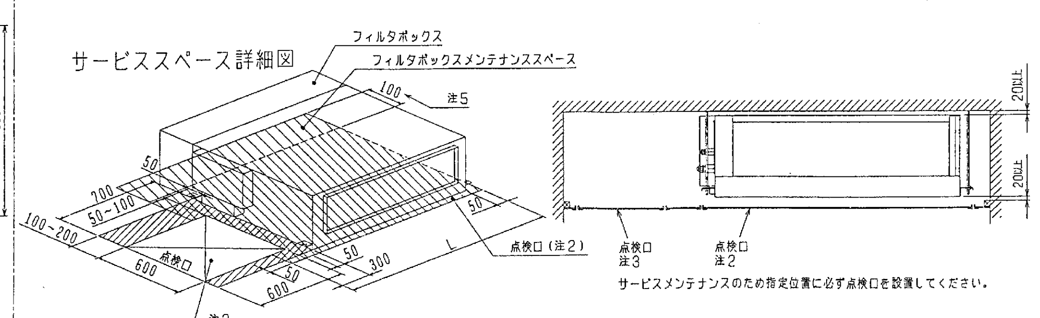


サービスメンテナンスのため指定位置に必ず点検口を設置してください。

高性能フィルタ組込、下メンテナンス仕様

| | |
|---|---|
| MITSUBISHI ELECTRIC CORPORATION | PEFY-J/P45~160M-C |
| | インバータマルチエアコン　フリープランシステム<br>天井埋込形室内ユニット外形図 |
| DIM. IN mm | 作成日付 DATE　'01 — 01 — 15 |
| 尺度 SCALE　NTS | 作成 DRAWN　津田 |
| 照査 CHECKED　山中 | 承認 APPROVED　大川内　石川 |
| 設計 DESIGNED　津田 | USER　FILE |
| 図面番号 DRAWING NO. W266654 | PAGE 1 |

改定 CHANGE　A