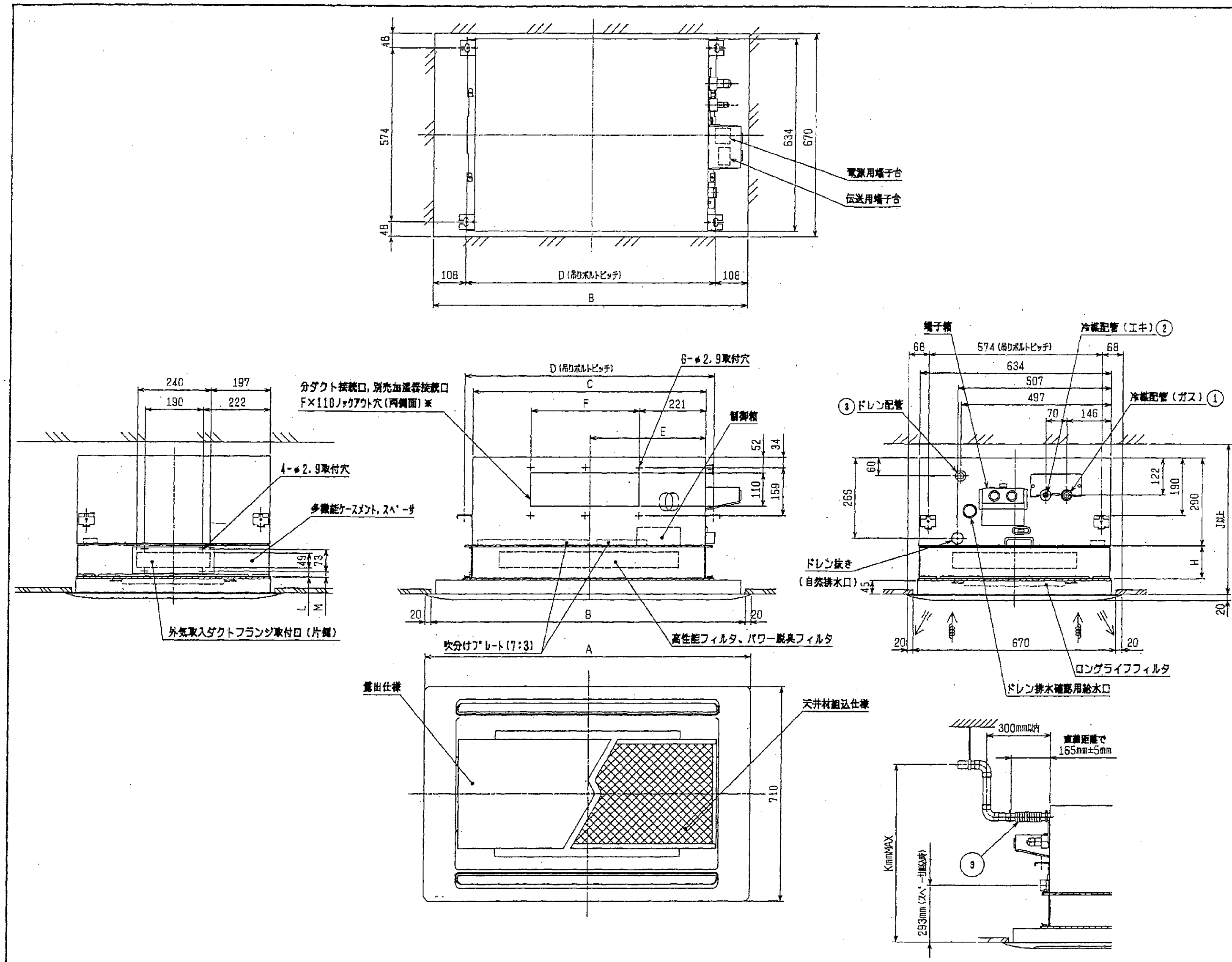

多機能ケースメント、スペーサ
高性能フィルタ、パワー脱臭フィルタ
吹分けプレート(7:3)組込み

		〈配管サイズ〉	〈スパナサイズ〉	
22~45タイプ	冷媒配管(ガス)フレア接続	φ12.7	(本体側23HEX, フレアナット側27HEX)	①
	〃 (エキ) 〃	φ6.35	(本体側17HEX, フレアナット側17HEX)	②
56~90タイプ	冷媒配管(ガス)フレア接続	φ15.88	(本体側26HEX, フレアナット側29HEX)	①
	〃 (エキ) 〃	φ9.52	(本体側19HEX, フレアナット側22HEX)	②
112タイプ	冷媒配管(ガス)フレア接続	φ19.05	(本体側29HEX, フレアナット側36HEX)	①
	〃 (エキ) 〃	φ9.52	(本体側19HEX, フレアナット側22HEX)	②

ドレンホース　VP-25〈フレキ接手〉(付属) ------------------ ③

注1. 天井材組込タイプの化粧パネルをご使用の場合
　　天井材組込可能最大厚さは21mmです。
　2. 吊りボルトはM10を使用してください。(現地御手配)
　3. 吹分けプレート(7:3)は右・左どちらでも取付け可能です。
　4. 図中に記載してある別売品は取付可能な組合せに制限があります。
　　詳細はWYNCO-5548を参照ください。

高性能フィルタ、パワー脱臭フィルタ外形図

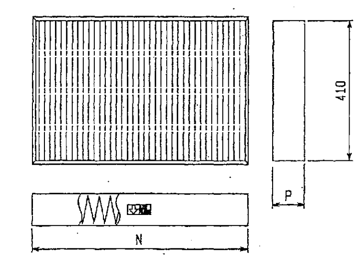

機種		所要数	N	P
PLFY-P22LMD-D PLFY-P28LMD-D PLFY-P36LMD-D PLFY-P45LMD-D	PAC-KH31AF(高性能フィルタ NBS65%)	1	590	50
	PAC-KH41AF(高性能フィルタ NBS90%)	1		
	PAC-KH01PCF(パワー脱臭フィルタ)	2	295	30
PLFY-P56LMD-D PLFY-P71LMD-D	PAC-KH33AF(高性能フィルタ NBS65%)	1	760	50
	PAC-KH43AF(高性能フィルタ NBS90%)	1		
	PAC-KH03PCF(パワー脱臭フィルタ)	2	380	30
PLFY-P80LMD-D PLFY-P90LMD-D PLFY-P112LMD-D	PAC-KH31AF(高性能フィルタ NBS65%)	2	590	50
	PAC-KH41AF(高性能フィルタ NBS90%)	2		
	PAC-KH01PCF(パワー脱臭フィルタ)	4	295	30

機種		A	B	C	D	E	F	G	H	J	K	L	M	
PLFY-P22LMD-D PLFY-P28LMD-D PLFY-P36LMD-D PLFY-P45LMD-D	PAC-KH71TB(多機能ケースメント)	1080	1040	776	824	388	217.5X2 =435	6	110	460	693	30	18	多機能ケースメント組込時
	PAC-KH81TB(スペーサ)								220	570	803	85	73	スペーサ組込時
PLFY-P56LMD-D PLFY-P71LMD-D	PAC-KH73TB(多機能ケースメント)	1250	1210	946	994	473			110	460	693	30	18	多機能ケースメント組込時
	PAC-KH83TB(スペーサ)								220	570	803	85	73	スペーサ組込時
PLFY-P80LMD-D PLFY-P90LMD-D PLFY-P112LMD-D	PAC-KH74TB(多機能ケースメント)	1750	1710	1446	1494	723	188.5X4 =754	10	110	460	693	30	18	多機能ケースメント組込時
	PAC-KH84TB(スペーサ)								220	570	803	85	73	スペーサ組込時

	作成日付 ISSUED	改定日付 REVISED	TITLE		
DIM. mm	2002-07-06	2003-07-03	PLFY-P22・28・36・45・56・71・80・90・112LMD-D インバータマルチエアコン　フリープランシステム 天井カセット形二方向吹出し室内ユニット外形図		
SCALE NTS	三菱電機株式会社		DRW. NO. W272915	REV. C	PAGE 1/1