FS-09SW

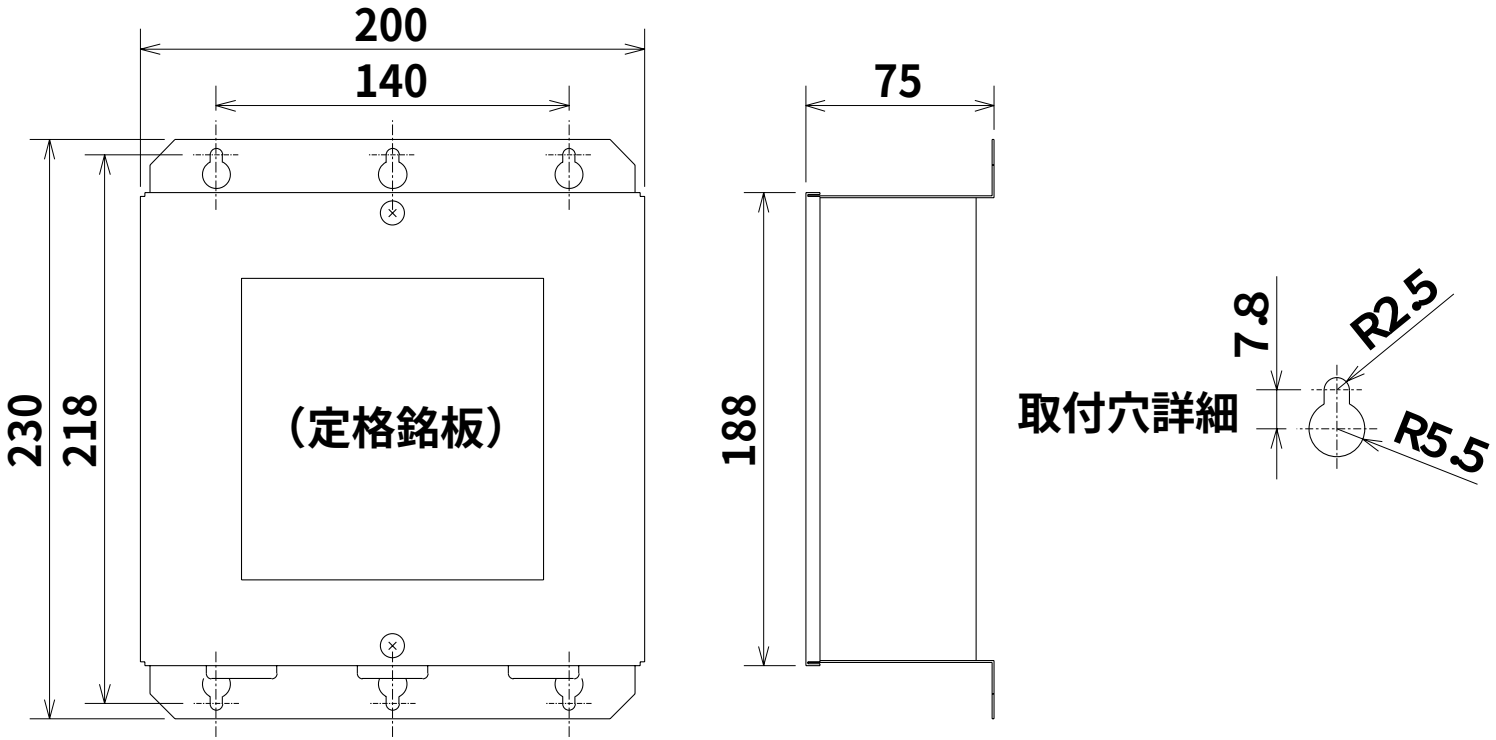

（単位mm）