室内ユニット外形図
(MLZ－40KXS)

(平面図)

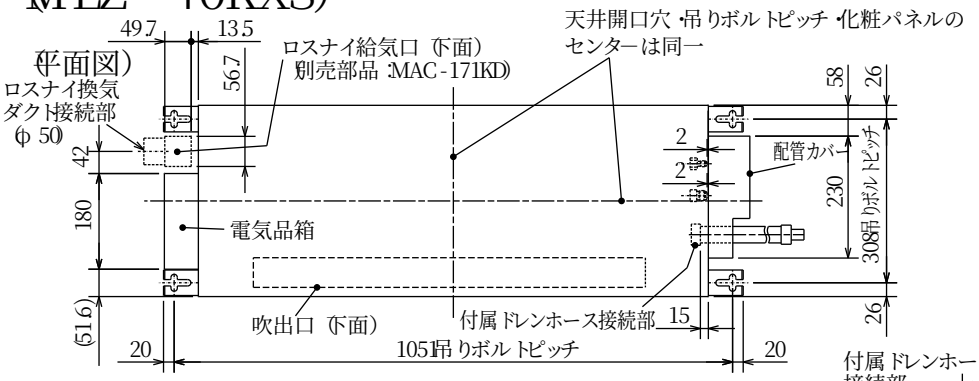

リモコン外形図

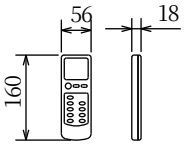

(正面図)

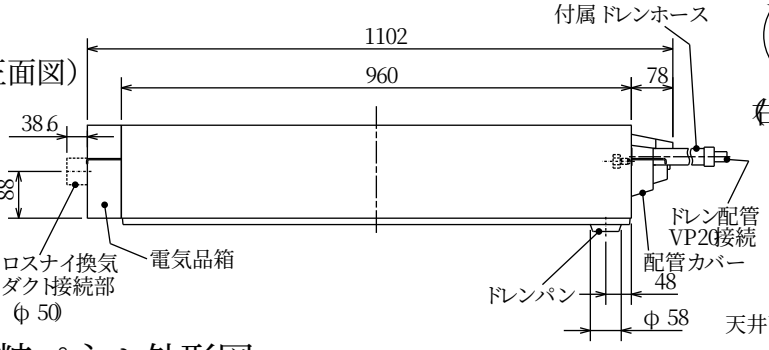

(右側面図)

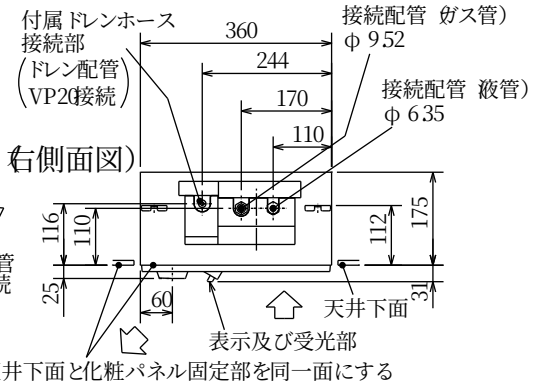

化粧パネル外形図
(MAC-440PW,441PB,442PM,443PT)

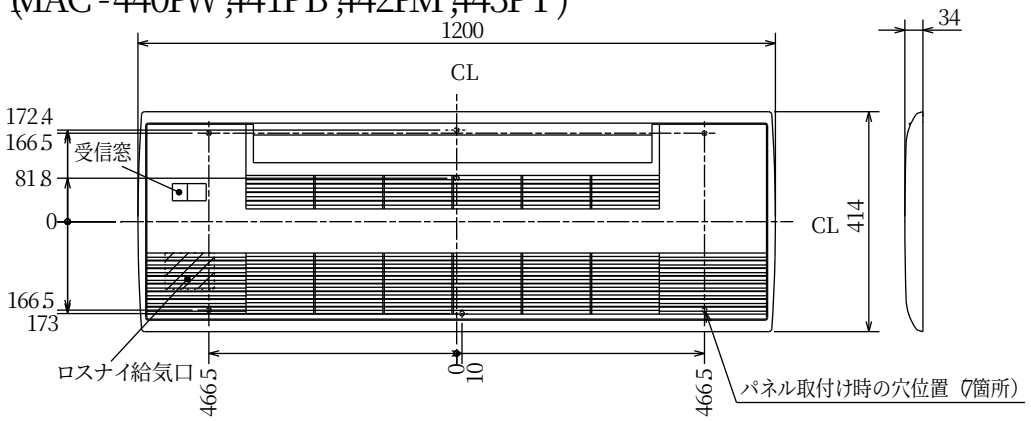

室内ユニットよりドレンを立ち上げる場合の接続方法
※付属ドレンホースは切断して使用可能です。

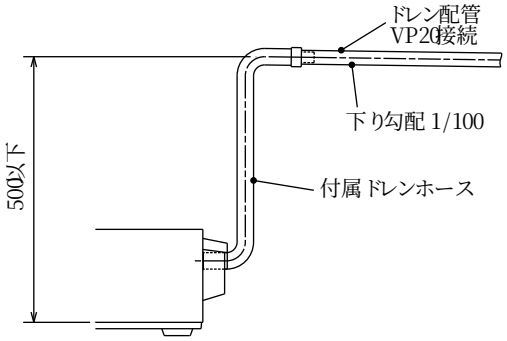

本体配管	液　管	フレア接続　6.35（1/4"）
	ガス管	フレア接続　9.52（3/8"）
付属ドレンホース長さ		540
接続ドレン配管		VP20
接続ダクト（ロスナイ併設時）		小口径ダクト（断熱あり φ50）

注 1. 延長配管サイズは仕様表を参照下さい。
2. 付属ドレンホースは切断して使用可能です。
3. ロスナイ給気口を設置するには、別売のMAC-171KD（換気ダクト）が必要になります。

SG01R827

＊接続可能な室外ユニットは
右記の表を参照してください。

形　　名
MXZ－VX60KS

図番	VLKHPM2	副番	