室内ユニット外形図
(MSZ－VX22KXS－W, T)

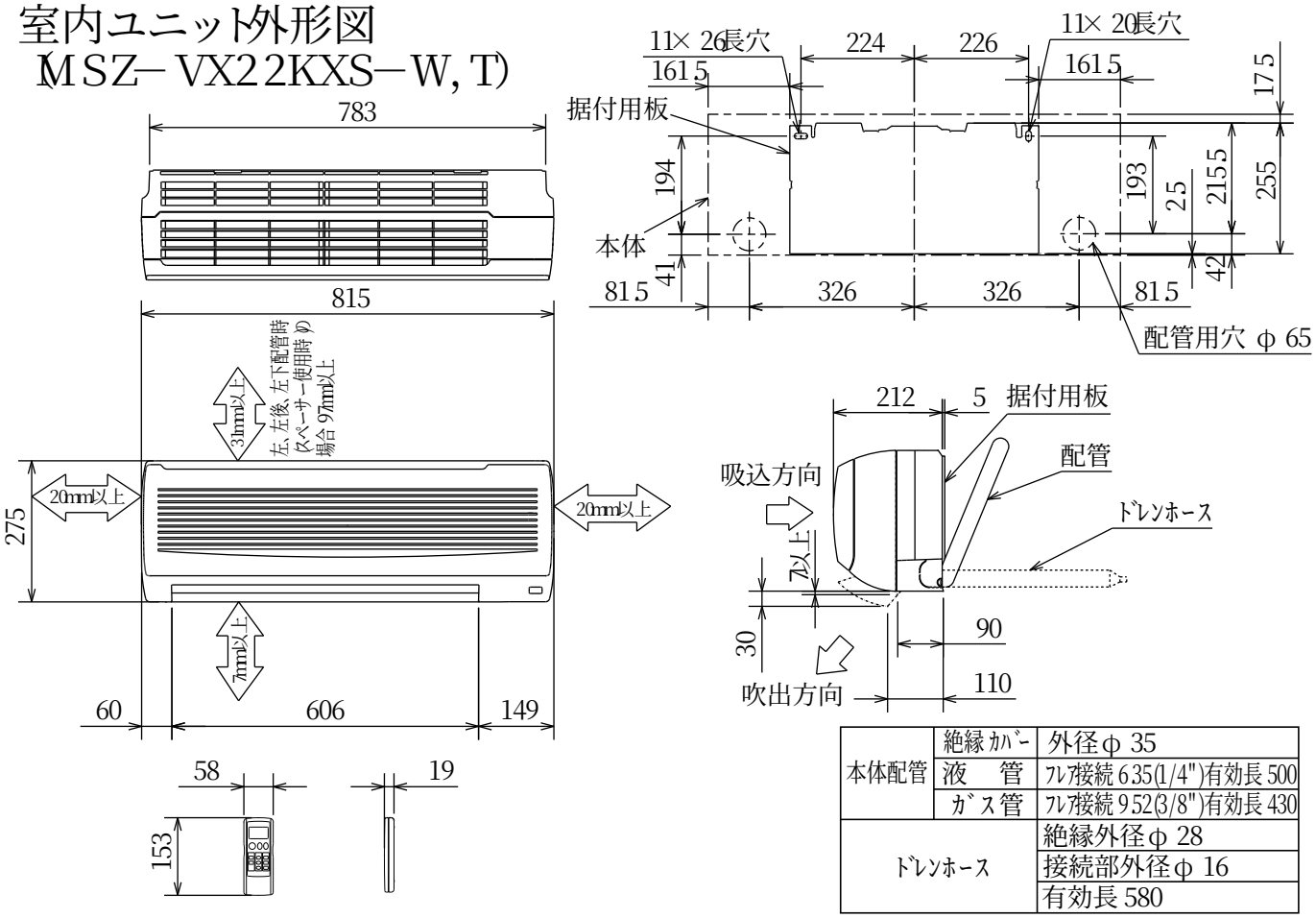

JG01C010

本体配管	絶縁ｶﾊﾞｰ	外径φ 35
	液　管	ﾌﾚｱ接続 6.35(1/4")有効長 500
	ｶﾞｽ管	ﾌﾚｱ接続 9.52(3/8")有効長 430
ﾄﾞﾚﾝﾎｰｽ		絶縁外径φ 28
		接続部外径φ 16
		有効長 580

注、延長配管ｻｲｽﾞは仕様表を参照下さい。

＊接続可能な室外ユニットは下記の表を参照してください。

形　　名
MXZ－VX46KS
MXZ－VX52KS

図番	VSKHQM2	副番	A