室内ユニット外形図
(MSZ－VX288XS－W，C)

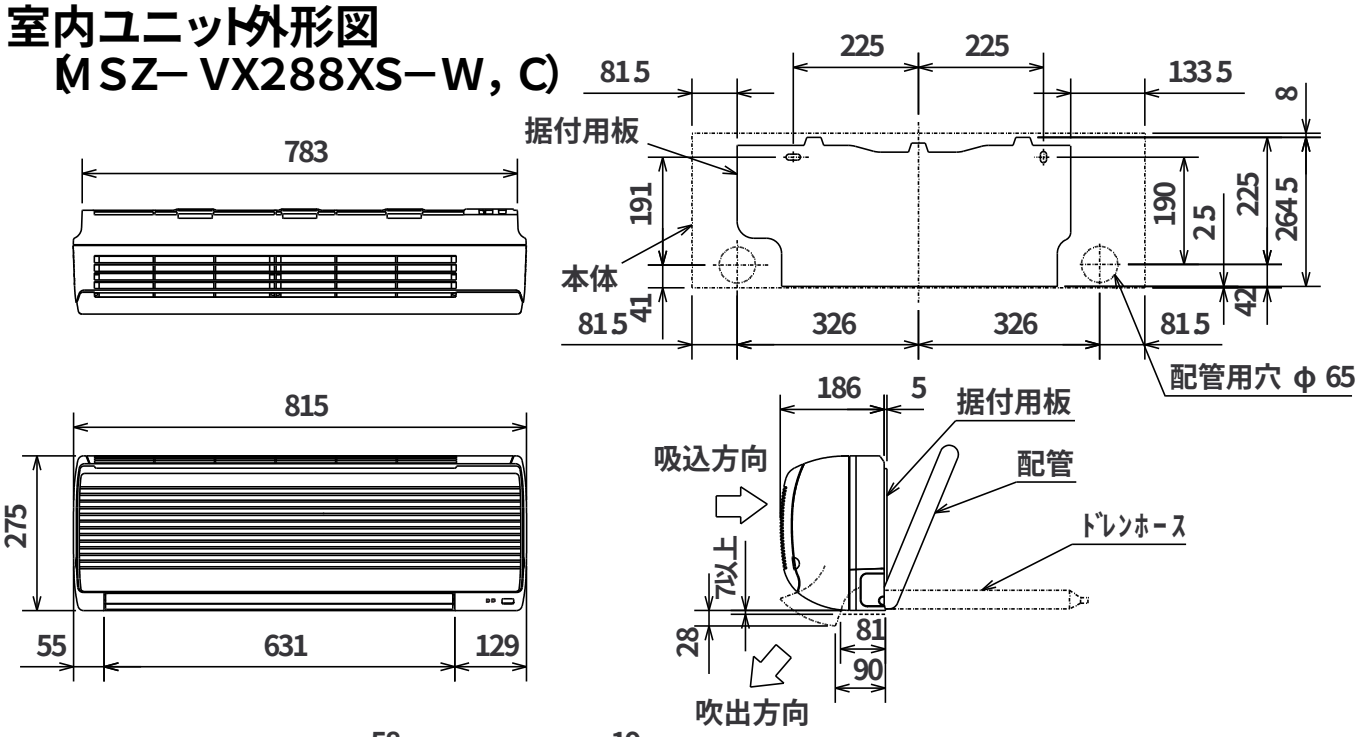

本体配管	絶縁ｶﾊﾞｰ	外径φ35
	液　管	ﾌﾚｱ接続6.35(1/4")有効長500
	ｶﾞｽ管	ﾌﾚｱ接続9.52(3/8")有効長430
ﾄﾞﾚﾝﾎｰｽ		絶縁外径φ28
		接続部外径φ16
		有効長580

SG01L482

注、延長配管ｻｲｽﾞは仕様表を参照下さい。

＊接続可能な室外ユニットは下記の表を参照してください。

形　　名	仕様書図番
MXZ－VX508S	VX8HCZ1 VX8HCZ2
MXZ－VX568S	VX8HDZ1 VX8HDZ2

図番	VS8HKM2	副番	A