室内ユニット外形図
(MSZ－VX32HS－W,C)

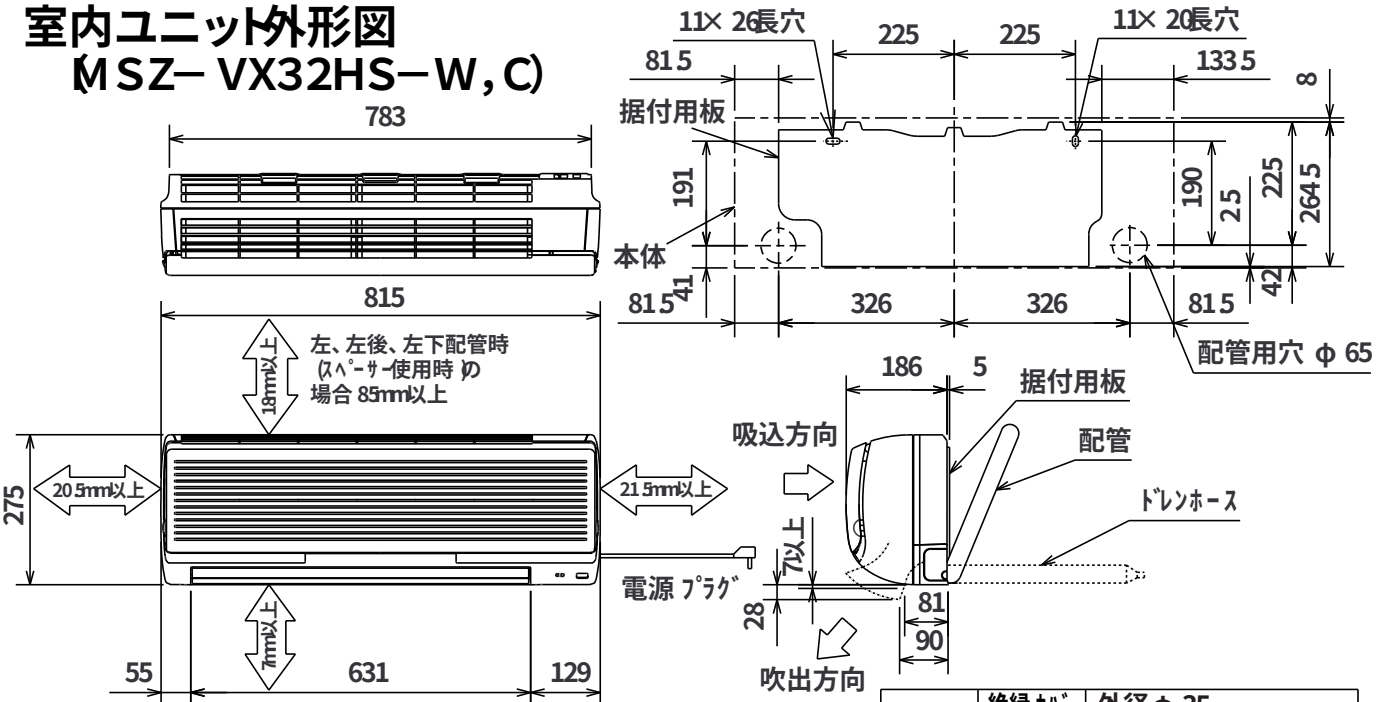

本体配管	絶縁 カバー	外径φ 35
	液　管	フレア接続 6 35(1/4")有効長 500
	ガス管	フレア接続 12 7(1/2")有効長 500
ドレンホース		絶縁外径φ 28
		接続部外径φ 16
		有効長 600
電源 コード	右出し寸法	1300
	左出し寸法	650

SG01R970

注、延長配管 サイズは仕様表を参照下さい。

室外ユニット外形図
(MUZ－VX32HS)

配管接続口	液　管	フレア接続 6 35 (1/4")
	ガス管	フレア接続 12 7 (1/2")

注、延長配管 サイズは仕様表を参照下さい。

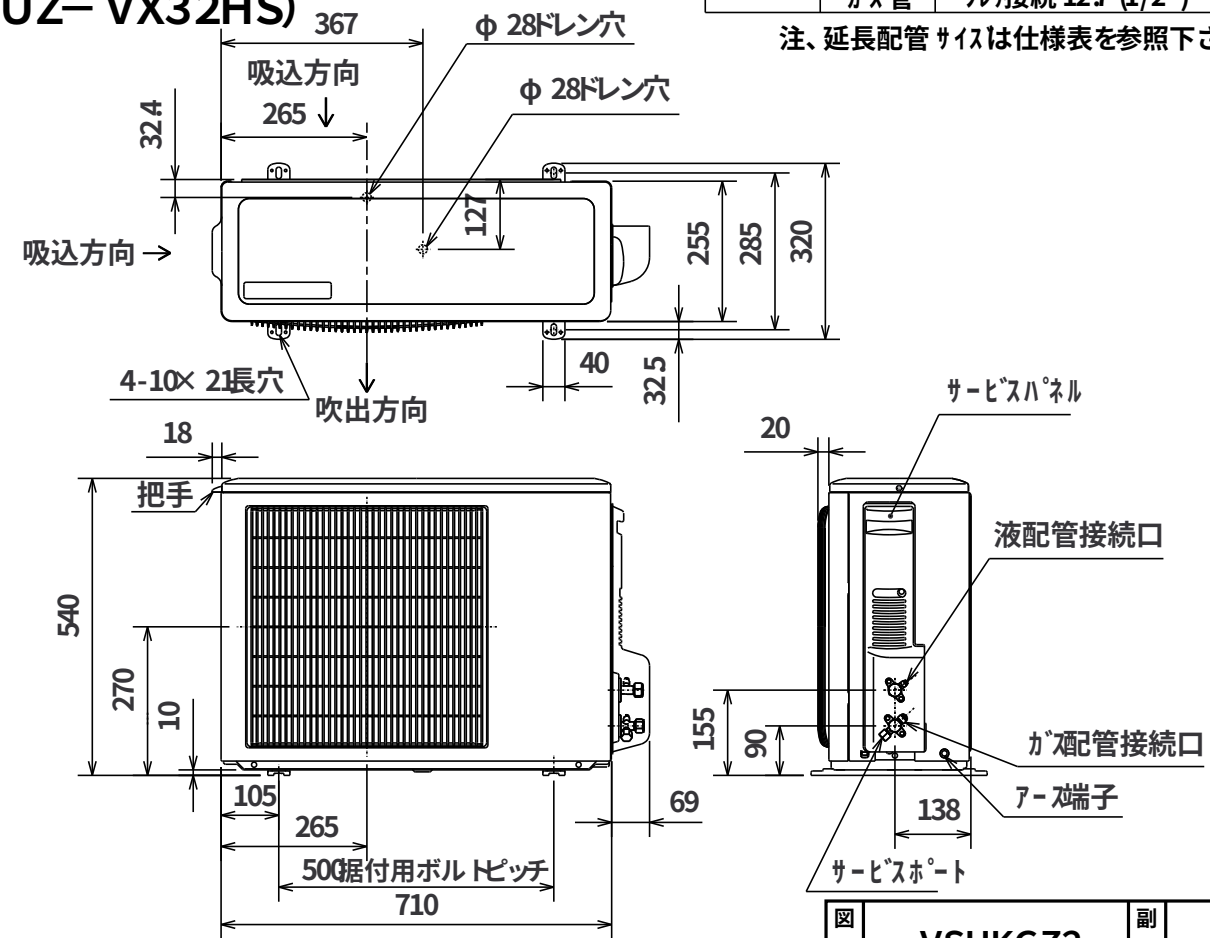

SG01J229

図番	VSHKGZ2	副番	