室内ユニット外形図
(MSZ-VX32KS-W,C-N)

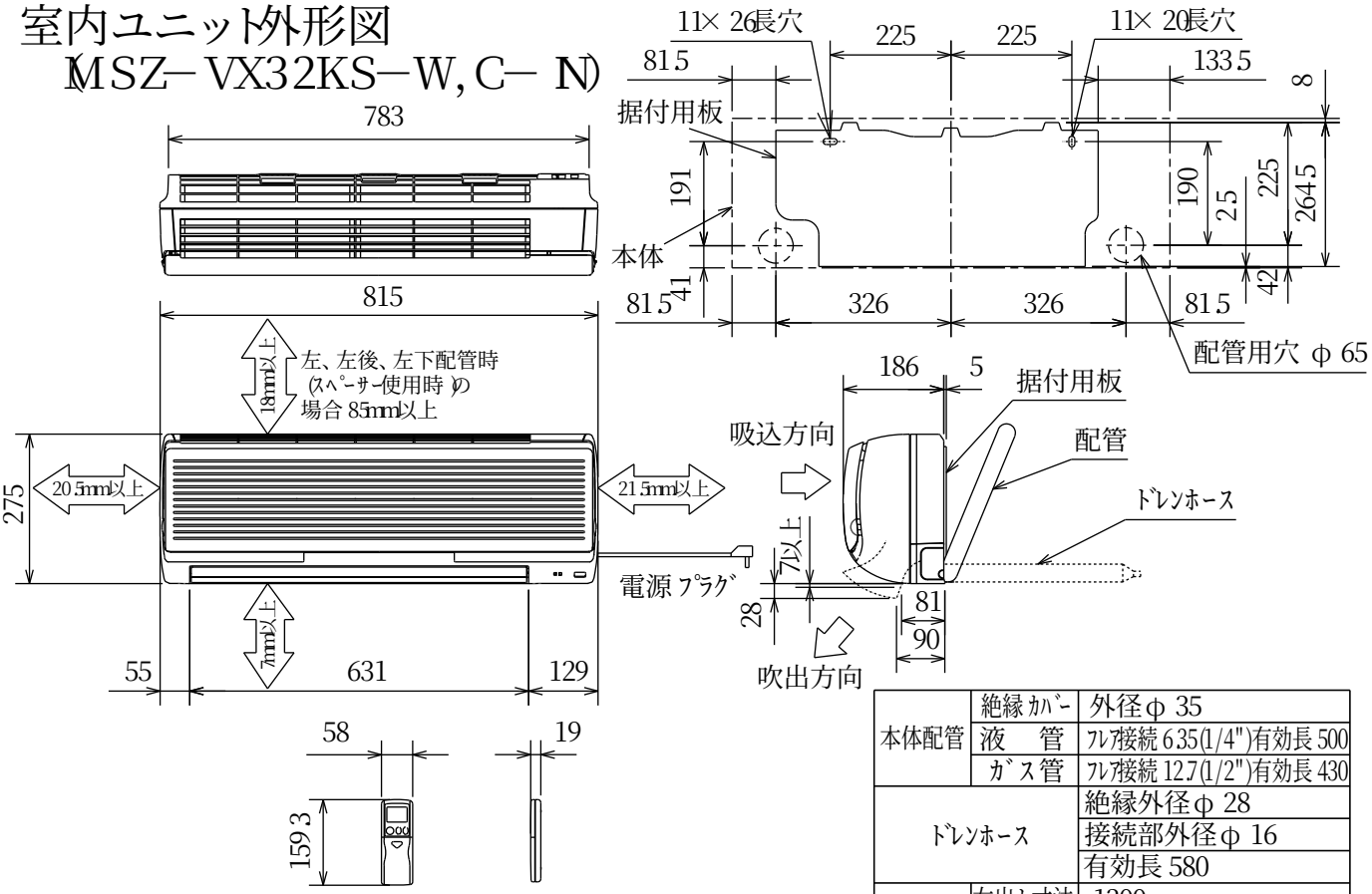

本体配管	絶縁カバー	外径φ 35
	液　管	フレア接続 6.35(1/4")有効長 500
	ガス管	フレア接続 12.7(1/2")有効長 430
ドレンホース		絶縁外径φ 28
		接続部外径φ 16
		有効長 580
電源コード	右出し寸法	1300
	左出し寸法	650

SG01T585

注、延長配管サイズは仕様表を参照下さい。

室外ユニット外形図
(MUZ-VX32KS)

配管接続口	液　管	フレア接続　6.35(1/4")
	ガス管	フレア接続　12.7(1/2")

注、延長配管サイズは仕様表を参照下さい。

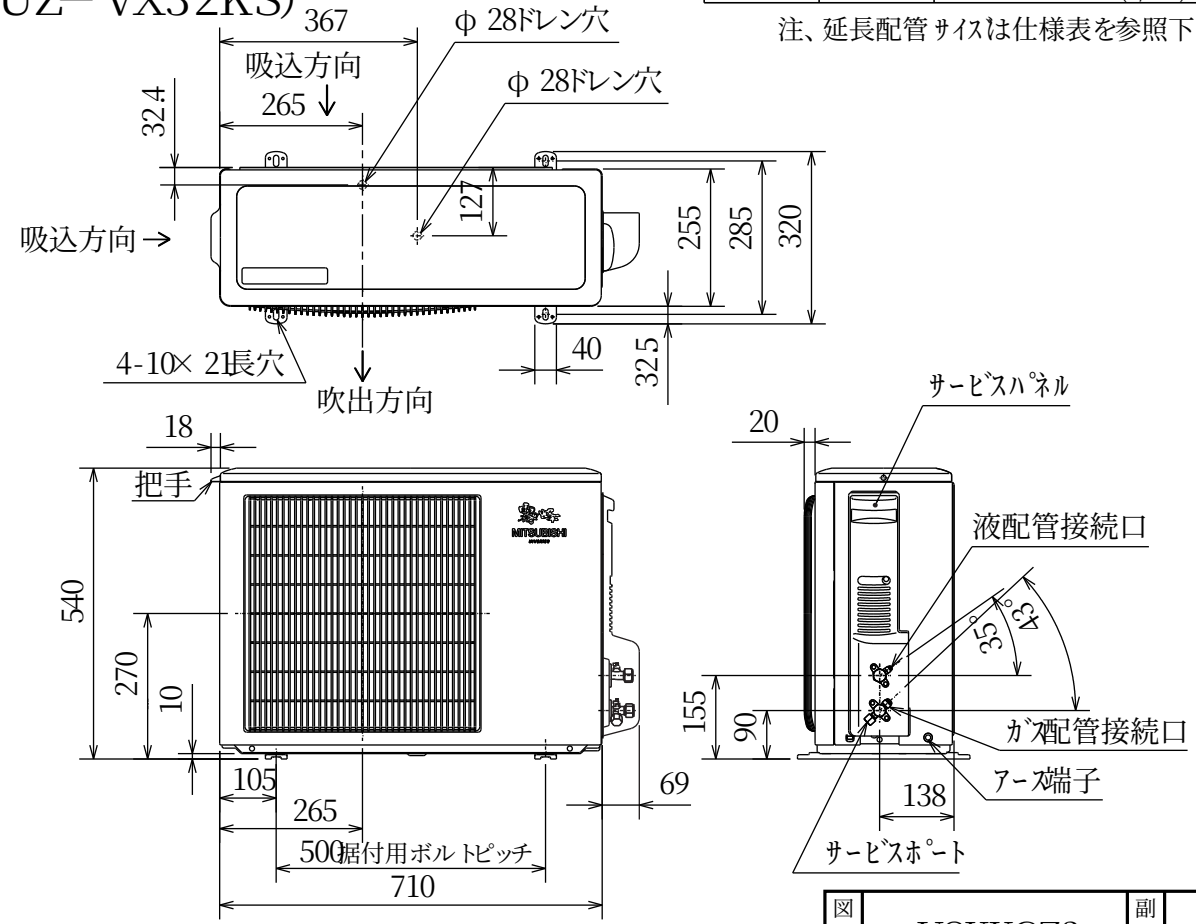

SG01J690

図番	VSKKGZ2	副番	