室内ユニット外形図
(MSZ－VX40KXS－W, T)

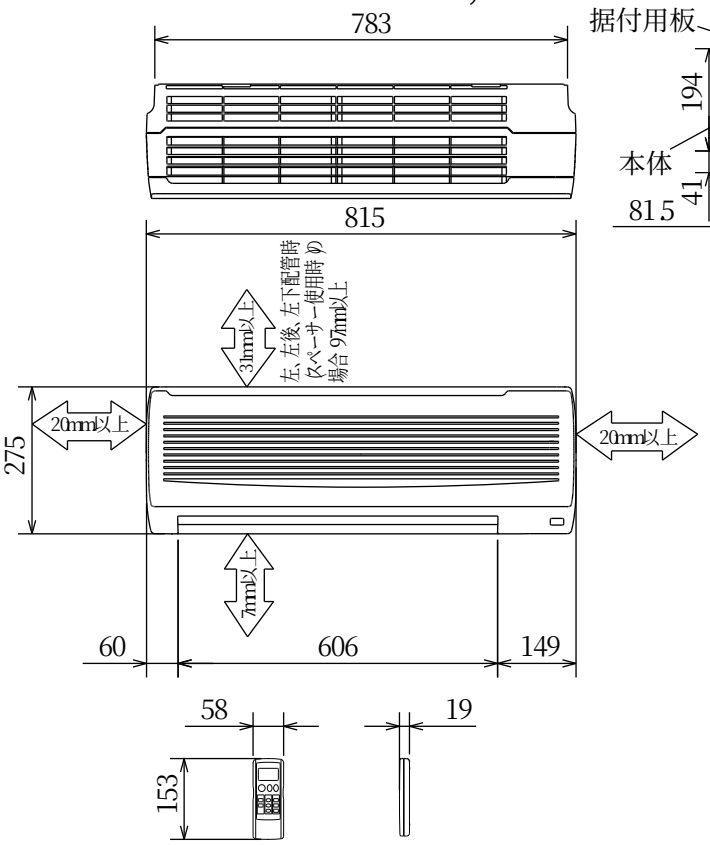

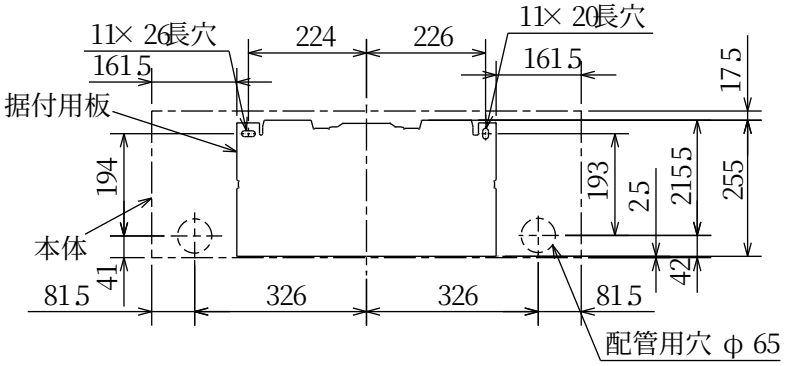

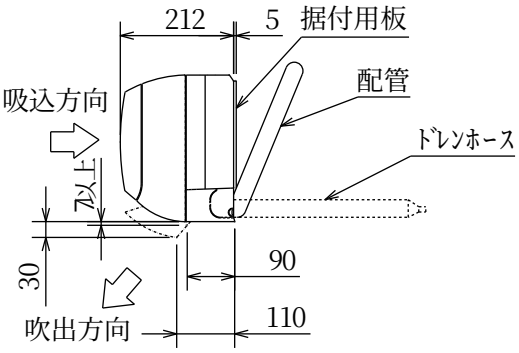

本体配管	絶縁カバー	外径φ 35
	液　管	フレア接続 6.35(1/4")有効長 500
	ガス管	フレア接続 9.52(3/8")有効長 430
ドレンホース		絶縁外径φ 28
		接続部外径φ 16
		有効長 580

JG01C010

注、延長配管サイズは仕様表を参照下さい。

＊接続可能な室外ユニットは MXZ－VX60KS です。

霧ヶ峰マルチ　タイプ別組み合わせ性能表

タイプ(区別)	形名		冷房 定格冷房能力	冷房 定格消費電力	冷房 エネルギー消費効率	冷房 運転電流	冷房 力率	冷房 始動電流	暖房 定格暖房能力	暖房 定格消費電力	暖房 エネルギー消費効率	暖房 低温能力	暖房 低温消費電力	暖房 運転電流(最大)	暖房 力率	暖房 冷暖平均エネルギー消費効率	暖房 始動電流
	室外 MXZ-VX60KS		kW	W	－	A	%	A	kW	W	－	kW	W	A	%	－	A
マルチ60(40＋25(T))	MSZ-VX40KXS	1台運転時	4.0 (0.9～4.5)	1,390 (175～1,750)	2.88	－	－	10.1	6.0 (0.9～6.8)	1,830 (175～2,080)	3.28	4.9	1,840	－	－	－	10.1
	MSZ-VX25KXS MTZ-25KXS		2.5 (0.9～3.7)	595 (175～1,180)	4.20	－	－	10.1	3.8 (0.9～5.8)	1,080 (175～1,720)	3.52	4.2	1,520	－	－	－	10.1
	MSZ-VX40KXS ＋ 上記25のいずれか	2台運転時(合計値)	6.0 (0.9～6.3)	1,780 (190～2,120)	3.37	9.8	91	10.1	7.0 (0.9～8.4)	1,820 (190～2,600)	3.85	6.1	2,300	10.1 (20.0)	91	3.61	10.1
マルチ60(40＋25L)	MSZ-VX40KXS	1台運転時	4.0 (0.9～4.5)	1,390 (175～1,750)	2.88	－	－	10.5	6.0 (0.9～6.8)	1,830 (175～2,080)	3.28	4.9	1,840	－	－	－	10.5
	MLZ-25KXS		2.5 (0.6～3.3)	765 (165～1,100)	3.27	－	－	10.5	3.6 (0.9～5.5)	1,280 (195～2,030)	2.81	4.0	1,800	－	－	－	10.5
	MSZ-VX40KXS ＋ MLZ-25KXS	2台運転時(合計値)	6.0 (0.9～6.1)	1,840 (190～2,060)	3.26	10.2	90	10.5	6.7 (0.9～8.1)	1,890 (190～2,590)	3.54	5.9	2,290	10.5 (20.0)	90	3.40	10.5

図番	VSKHUM2	副番	A