室内ユニット外形図
(MSZ-WXV36J-W,T- N)

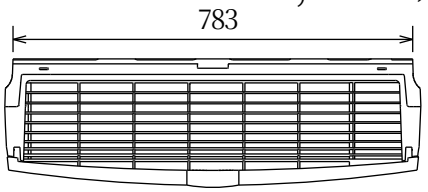

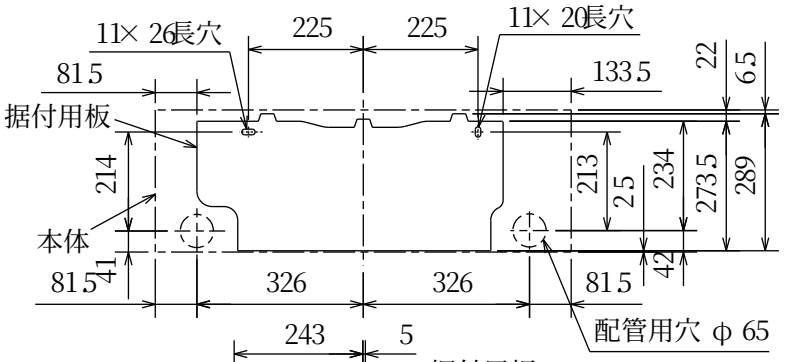

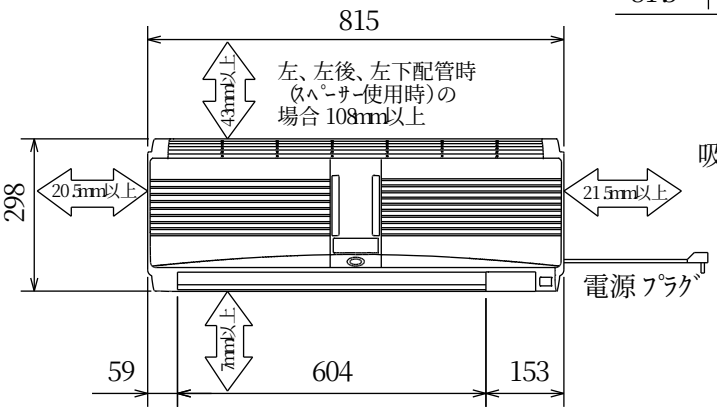

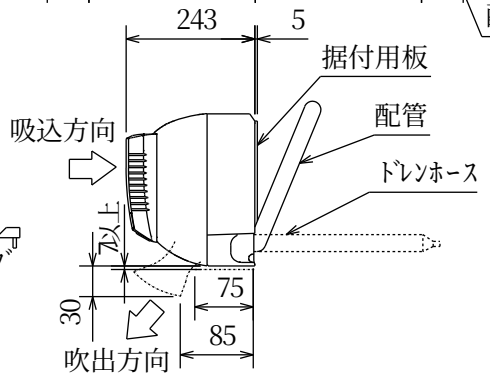

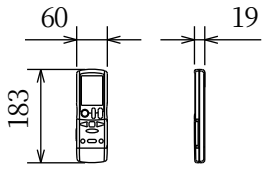

本体配管	絶縁カバー	外径φ 35
	液　管	フレア接続 6.35(1/4")有効長 500
	ガス管	フレア接続 9.52(3/8")有効長 430
ドレンホース		絶縁外径φ 28
		接続部外径φ 16
		有効長 580
電源コード	右出し寸法	1300
	左出し寸法	650

SG01T356

注、延長配管サイズは仕様表を参照下さい。

室外ユニット外形図
(MUZ-WXV36J)

配管接続口	液　管	フレア接続 6.35(1/4")
	ガス管	フレア接続 9.52(3/8")

注、延長配管サイズは仕様表を参照下さい。

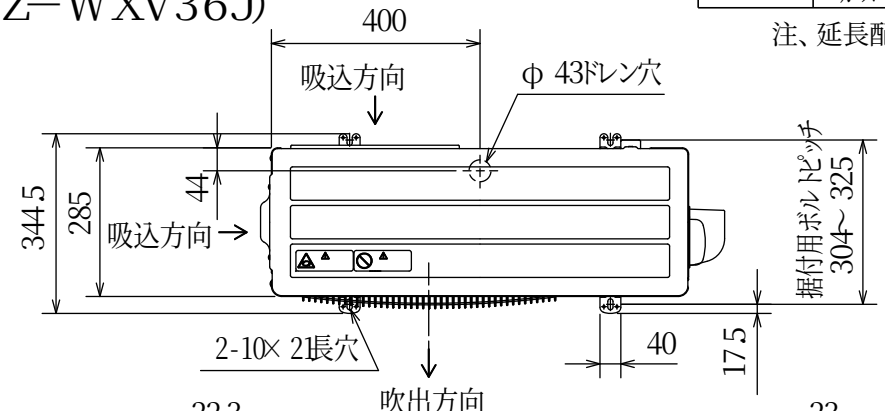

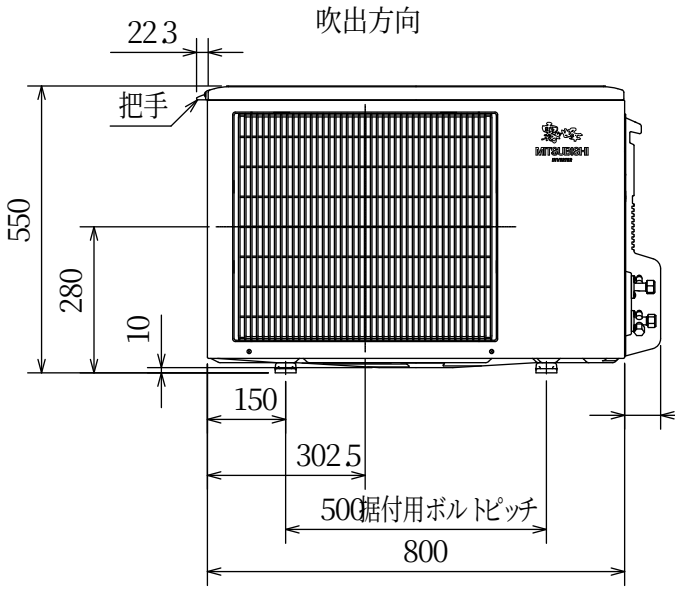

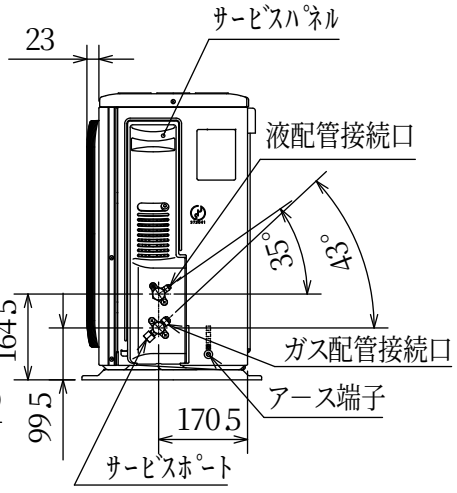

SG01J434

図番	VSJWNZ2	副番	