室内ユニット外形図
(MSZ-ZXV40KHS-W,T-N)

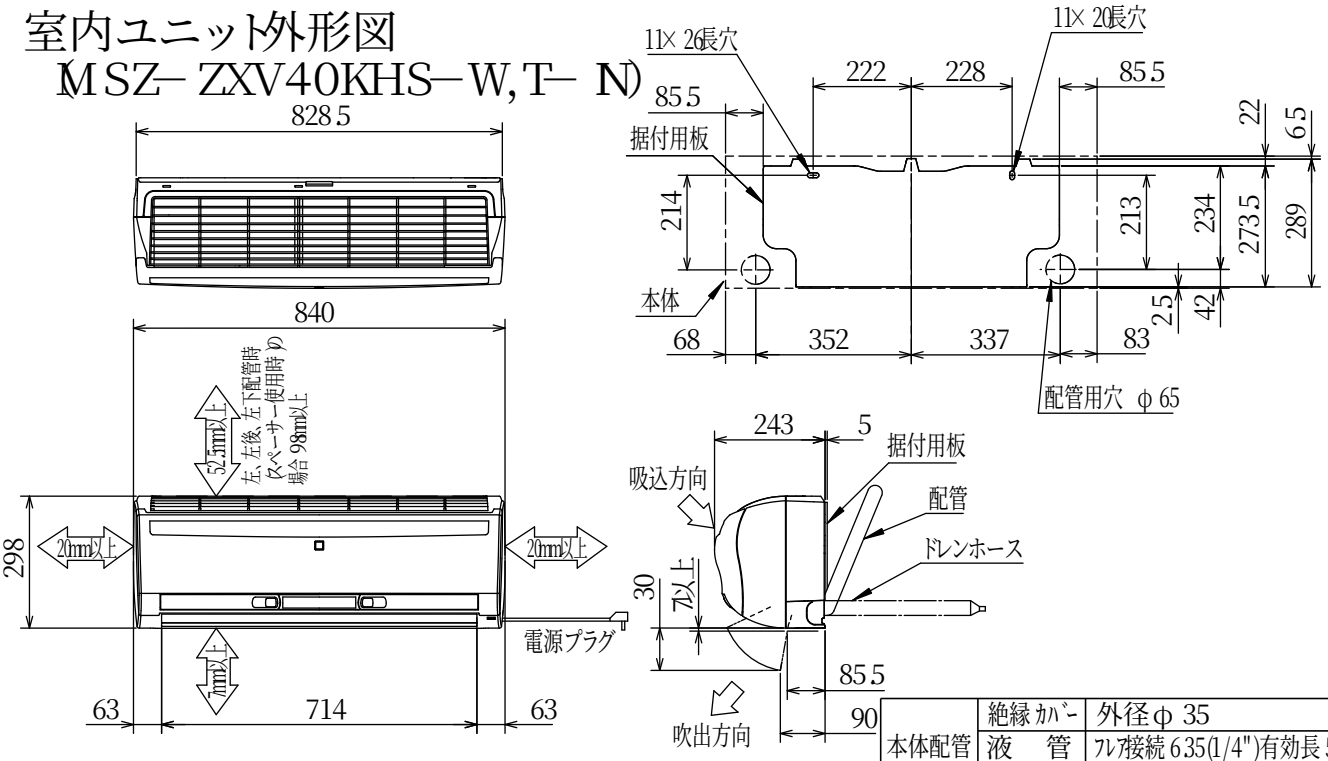

本体配管	絶縁ｶﾊﾞｰ	外径φ 35
	液　管	ﾌﾚｱ接続 6.35(1/4")有効長 500
	ｶﾞｽ管	ﾌﾚｱ接続 9.52(3/8")有効長 430
ﾄﾞﾚﾝﾎｰｽ		絶縁外径φ 28
		接続部外径φ 16
		有効長 580
電源ｺｰﾄﾞ	右出し寸法	1300
	左出し寸法	650

DK01C003

注、延長配管ｻｲｽﾞは仕様表を参照下さい。

室外ユニット外形図
(MUZ-ZXV40KHS)

配管接続口	液　管	ﾌﾚｱ接続 6.35(1/4")
	ｶﾞｽ管	ﾌﾚｱ接続 9.52(3/8")

注、延長配管ｻｲｽﾞは仕様表を参照下さい。

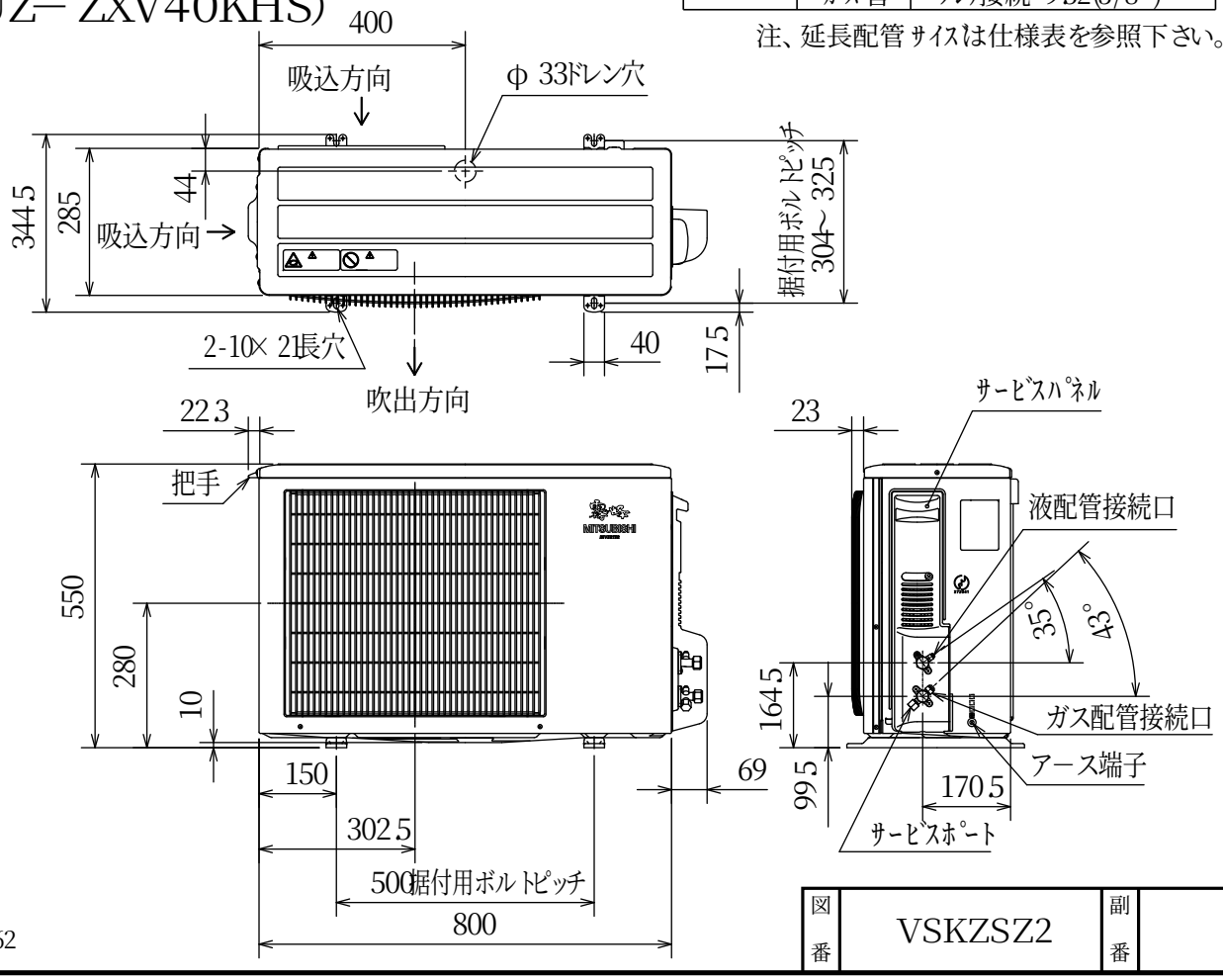

SG01J662

図番	VSKZSZ2	副番	