DRAWING NO. W267235 PAGE

注：1. オプションの高性能フィルタ組込時は本体高さが32㎜アップします。
2. 天井材組込タイプの化粧パネルをご使用の場合、天井材組込可能最大厚さは20㎜です。
3. 吊りボルトはM10を使用してください。（現地手配）
4. オプションの内凝形加湿器を組込時は、加湿エレメエントのメンテナンスがサイドスライドメンテになりますので、1ランク上のパネルを使用ください。（サービススペースの詳細は、加湿器組込の外形図を参照ください。）

・22~45タイプ　　<配管サイズ>　　<スパナサイズ>
冷媒配管(ガス) フレア接続 φ12.7 (本体側23HEX.フレアナット側27HEX) ・・・ ①
〃 (エキ) 〃 φ6.35 (本体側17HEX.フレアナット側17HEX) ・・・ ②

・56~90タイプ
冷媒配管(ガス) フレア接続 φ15.88 (本体側26HEX.フレアナット側29HEX) ・・・ ①
〃 (エキ) 〃 φ9.52 (本体側19HEX.フレアナット側22HEX) ・・・ ②

ドレン VP-25<フレキ継手200㎜> (付属) ・・・・・・・・・・・・・・・・・・・・・・・・ ③

機種	A	B	C	D	E	F	G	H	J
PDFY-J/P22·28·36M-C	790<1040>	750<1000>	710	686	165	320	—	<250>	20<270>
PDFY-J/P45·56M-C	1040<1240>	1000<1200>	960	936	225	450	—	<200>	20<220>
PDFY-J/P71·80·90M-C	1240<1590>	1200<1550>	1160	1136	230	320	320	<350>	20<370>

< >寸法はオプションの内凝形加湿器組込時です

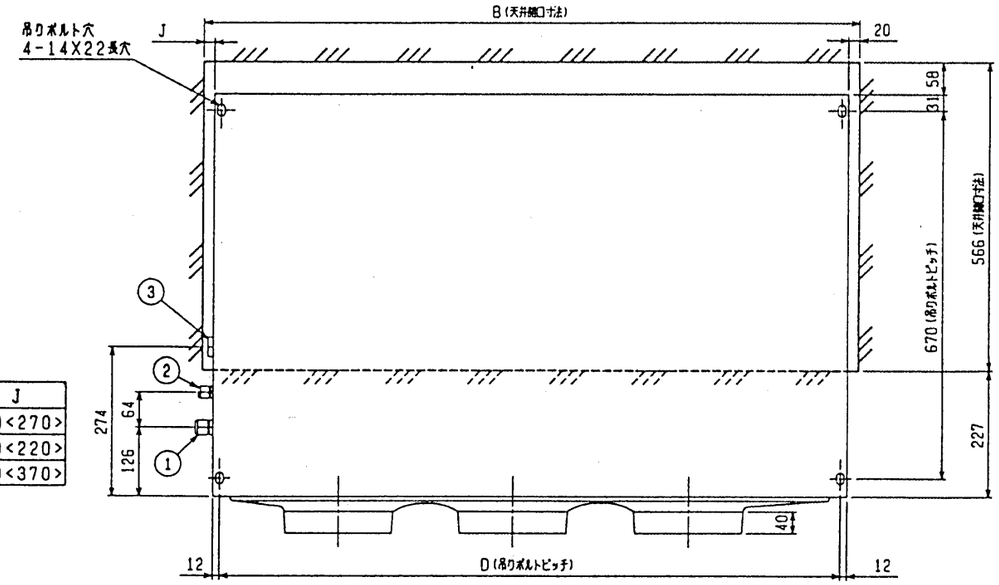

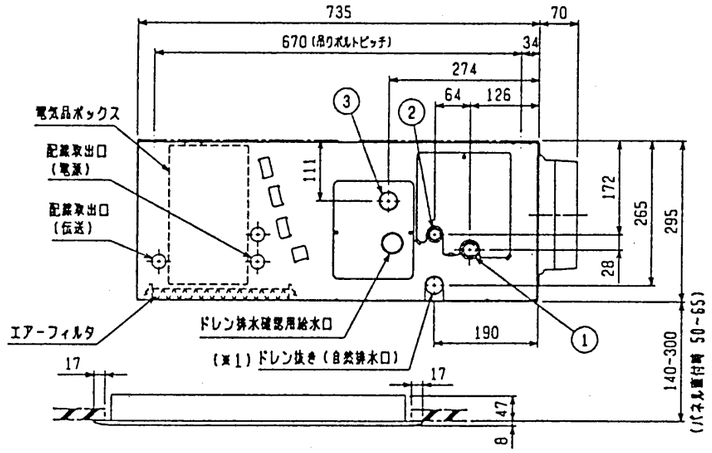

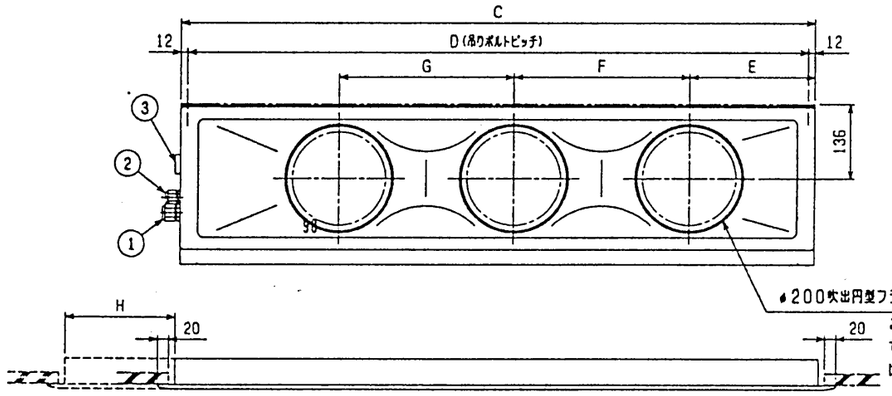

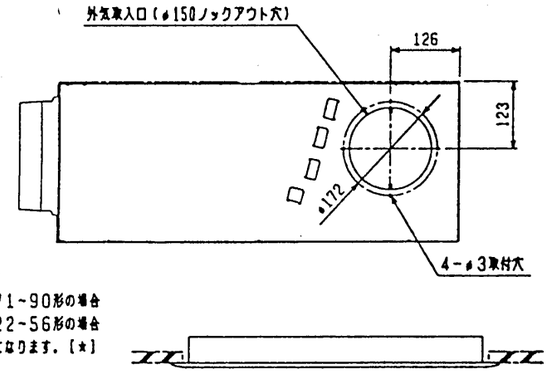

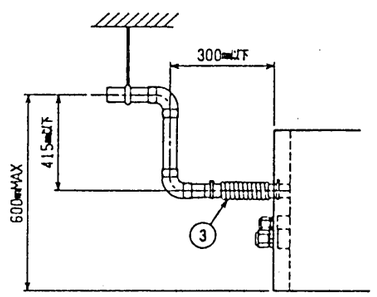

注：ドレンアップメカを御使用にならない場合は（※1）部に付属のフレキシブルホースを接続してください。

※上図範囲内で付属のフレキシブルホースを使用してドレン排水の処理をお願いします。

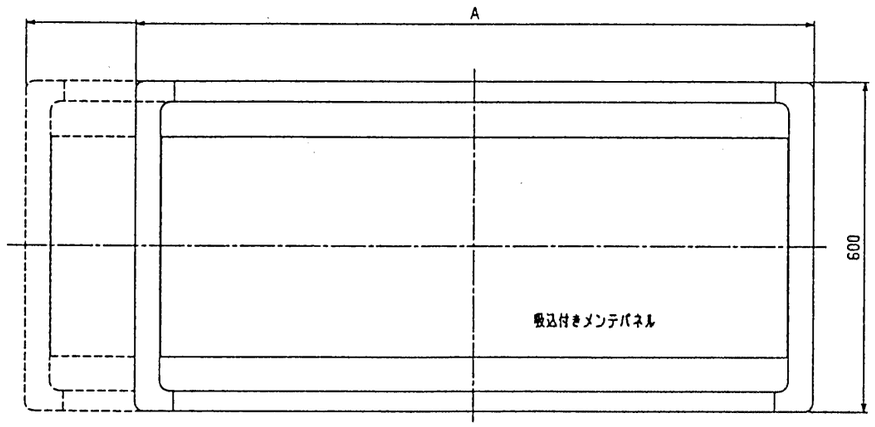

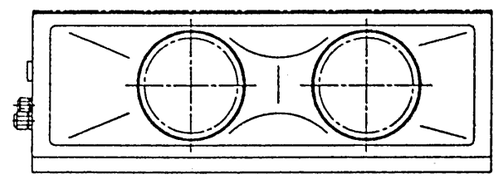

★22~56形の場合

改変 CHANGE	MITSUBISHI ELECTRIC CORPORATION		PDFY-J/P22~90M-C
DIM. IN ㎜	作成日付 DATE	99 − 07 − 19	改版 APPROVED
尺度 SCALE 1/NTS	作成 DRAWN	本田(憲)	インバータマルチエアコン フリーブランシステム 天井ビルトイン形室内ユニット外形図
	照査 CHECKED	上中	USER / FILE
	設計 DESIGNED	榎原	W267235 PAGE 1