改定 CHANGE	区分	図面番号 DRAWING No.	ページ PAGE	日付 DATE	副番 REV.	部品ファイル番号 FILE No.	名称 TITLE
	2	W821543		890519	C		

ワゴン取付ピッチハ元
320×438
吹出ダクト長サ410追記
88-4-5中井 [illegible] A

ドレンホース追加
88-4-8中井 [illegible] B

形名MD-40TE1追加
89-5-19中井 [illegible] C

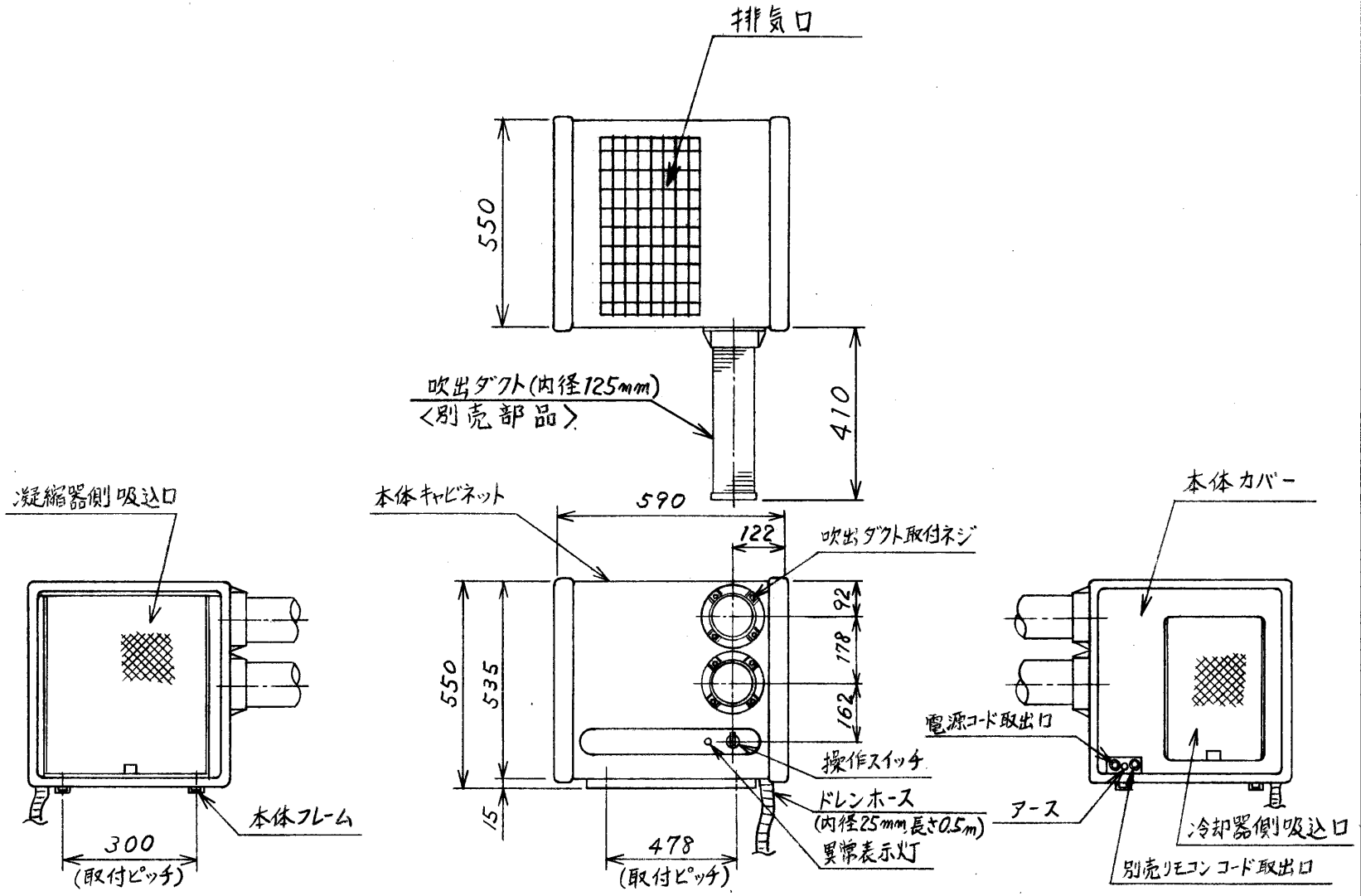

作成日付 DATE	87-12-14	承認 APPROVED	[illegible]
作成 DRAWN	中井		
照査 CHECKED	[illegible]		
設計 DESIGNED	[illegible]		

DIM. IN mm　尺度 SCALE　NTS

注図先（　）

MITSUBISHI ELECTRIC CORPORATION

TITLE MD-40TE・40TE1 外形寸法図

DWG. No. W821543