据付所要スペース (室内ユニット)

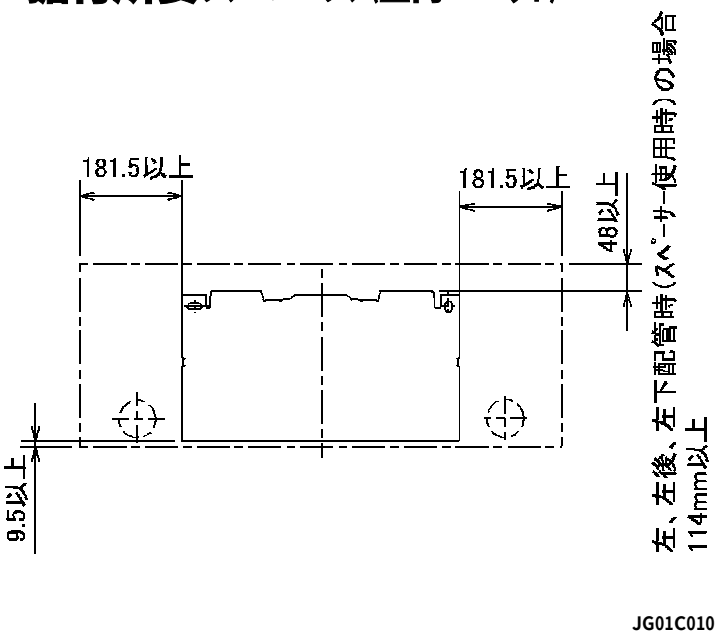

JG01C010

＊接続可能な室外ユニットは下記の表を参照してください。

形名
MXZ－VX60KS

機外配線要領

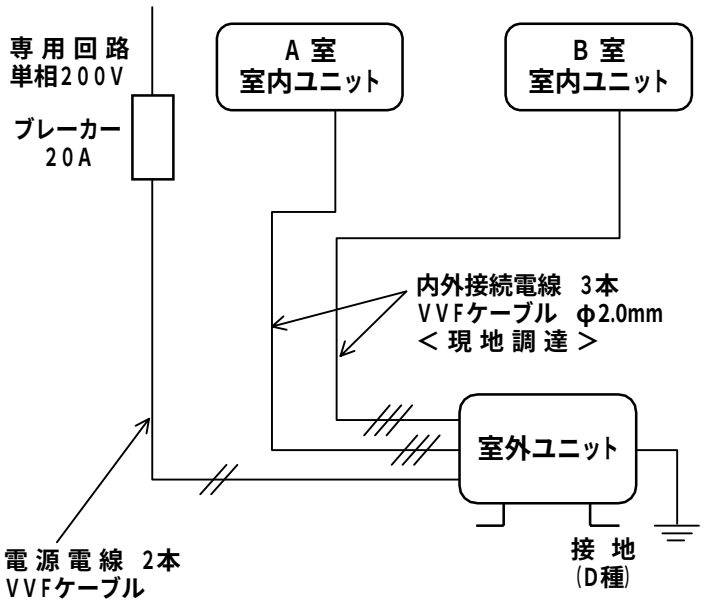

仕　様　表　50Hz/60Hz

形名			MSZ－VX40KXS－W, T
製品	電源		単相・200V・50Hz／60Hz
	外形寸法<H×W×D>	mm	275×815×212(217)
	外装色	－	ホワイト・ブラウン
	補助電熱装置	W	－
	送風機(形式×個数)	－	ラインフローファン×1
	機外静圧	Pa(mmAq)	－
	風量	m^3/h	(冷房) 775 (暖房) 660
	運転音(強・弱・静)	dB	(冷房) 45・38・32 (暖房) 38・35・32
	送風機用電動機出力	W	40
	送風機用保護装置	－	電圧電流検知(DCモータ用) 回転速度検知
	製品質量	kg	10
	延長配管 液管外径	mm	φ6.35 (1/4")
	延長配管 ガス管外径	mm	φ9.52 (3/8")
	延長配管 ドレン接続口サイズ	－	φ16 (外径)

1. 運転特性は JIS C 9612 の条件で運転した場合の数値です。
   定格冷房能力(室内側:27.0°C[DB],19.0°C[WB],外気温度:35.0°C[DB],24.0°C[WB])
   定格暖房能力＜標準＞(室内側:20.0°C[DB],外気温度:7.0°C[DB],6.0°C[WB])
   ＜低温＞(室内側:20.0°C[DB],外気温度:2.0°C[DB],1.0°C[WB])
   延長配管5m(相当長), 高低差0m
2. 運転音測定条件:無響室, Aスケール, JIS C 9612 によります。
3. 本仕様書は予告なく変更することがあります。
4. 指定なき数字の単位は、mmとします。
5. 室内ユニット外形寸法中( )内の寸法は、据付板を付けたときの寸法です。

主要別売部品	

三菱電機株式会社

霧ヶ峰マルチ壁掛形室内ユニット仕様書

MSZ－VX40KXS－W, T

電源電線(分岐回路)の太さと長さ	電線径(mm) / 最大こう長(m)	――――	発行日	2003-2-28	図番	VSKHUM1	副番	

室内ユニット外形図
(MSZ－VX40KXS－W, T)

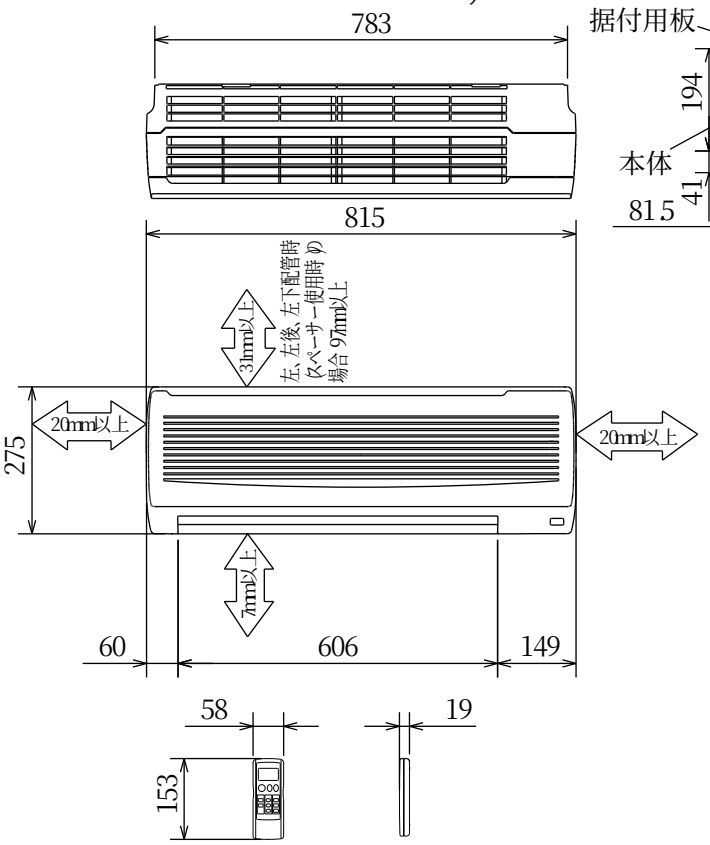

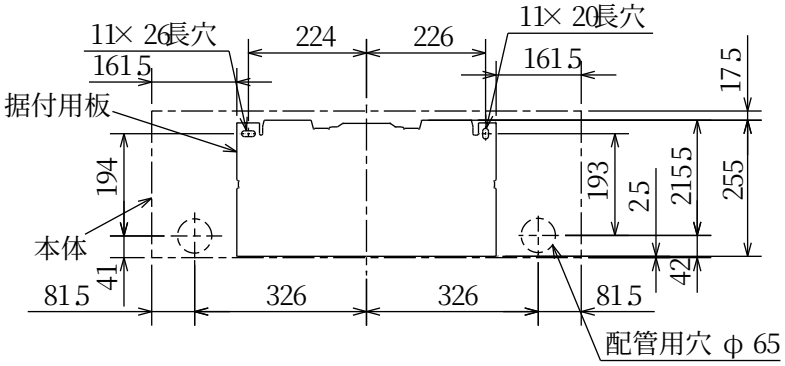

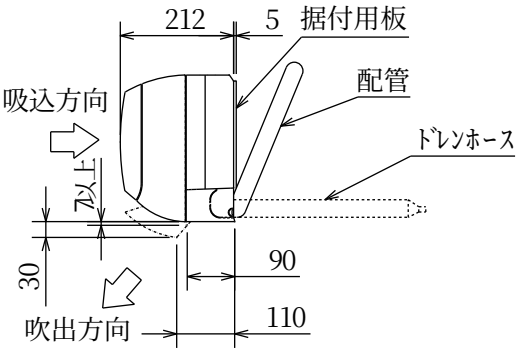

本体配管	絶縁カバー	外径φ 35
	液　管	フレア接続 6.35(1/4")有効長 500
	ガス管	フレア接続 9.52(3/8")有効長 430
ドレンホース		絶縁外径φ 28
		接続部外径φ 16
		有効長 580

JG01C010

注、延長配管サイズは仕様表を参照下さい。

＊接続可能な室外ユニットは MXZ－VX60KS です。

霧ヶ峰マルチ　タイプ別組み合わせ性能表

タイプ(区別)	形名		冷房 定格冷房能力	冷房 定格消費電力	冷房 エネルギー消費効率	冷房 運転電流	冷房 力率	冷房 始動電流	暖房 定格暖房能力	暖房 定格消費電力	暖房 エネルギー消費効率	暖房 低温能力	暖房 低温消費電力	暖房 運転電流(最大)	暖房 力率	暖房 冷暖平均エネルギー消費効率	暖房 始動電流
	室外 MXZ-VX60KS		kW	W	－	A	%	A	kW	W	－	kW	W	A	%	－	A
マルチ60(40＋25(T))	MSZ-VX40KXS	1台運転時	4.0 (0.9～4.5)	1,390 (175～1,750)	2.88	－	－	10.1	6.0 (0.9～6.8)	1,830 (175～2,080)	3.28	4.9	1,840	－	－	－	10.1
	MSZ-VX25KXS MTZ-25KXS		2.5 (0.9～3.7)	595 (175～1,180)	4.20	－	－	10.1	3.8 (0.9～5.8)	1,080 (175～1,720)	3.52	4.2	1,520	－	－	－	10.1
	MSZ-VX40KXS ＋ 上記25のいずれか	2台運転時(合計値)	6.0 (0.9～6.3)	1,780 (190～2,120)	3.37	9.8	91	10.1	7.0 (0.9～8.4)	1,820 (190～2,600)	3.85	6.1	2,300	10.1 (20.0)	91	3.61	10.1
マルチ60(40＋25L)	MSZ-VX40KXS	1台運転時	4.0 (0.9～4.5)	1,390 (175～1,750)	2.88	－	－	10.5	6.0 (0.9～6.8)	1,830 (175～2,080)	3.28	4.9	1,840	－	－	－	10.5
	MLZ-25KXS		2.5 (0.6～3.3)	765 (165～1,100)	3.27	－	－	10.5	3.6 (0.9～5.5)	1,280 (195～2,030)	2.81	4.0	1,800	－	－	－	10.5
	MSZ-VX40KXS ＋ MLZ-25KXS	2台運転時(合計値)	6.0 (0.9～6.1)	1,840 (190～2,060)	3.26	10.2	90	10.5	6.7 (0.9～8.1)	1,890 (190～2,590)	3.54	5.9	2,290	10.5 (20.0)	90	3.40	10.5

図番	VSKHUM2	副番	A