' 年 月 日

水冷式ブラインクーラ仕様書

仕様書番号	BCL6060

御使用先	殿	主電源	400V 60Hz
御注文元	殿	操作電源(別電源)	200V 60Hz
弊社工事番号		始動方式	直入始動（起動器盤現地手配）
		用途	

形名	BCL-60	法定冷凍トン／台	27.5	台数	1台

周波数		Hz	60	
冷却能力		kW{kcal/h}	111.4 {95,800}	
ブライン	種類	―	ナイブラインZ1	
	濃度	wt%	40	
	凍結点	℃	-15	
	比重	―	1.051	
	比熱	J/g·K{cal/g℃}	3.58 {0.855}	
凝縮器	冷却水入口温度	℃	32	・使用限界出口温度 MIN.25℃～MAX.40℃ 汚れ係数 0.00086m²K/W (0.0001m²h℃/kcal) ・冷却水使用限界圧力 MAX. 1.0MPa
	冷却水出口温度	℃	37	
	冷却水流量 ※1	m³/h	39.9	
	水圧損失	kPa{mAq}	26 {2.6}	
ブライン冷却器	ブライン入口温度	℃	0	・使用限界出口温度 MIN.-10℃～MAX.5℃ 汚れ係数 0.000086m²K/W (0.0001m²h℃/kcal) ・ﾌﾞﾗｲﾝ使用限界圧力 MAX. 1.0MPa
	ブライン出口温度	℃	-5	
	ブライン流量 ※2	m³/h	21.3	
	水圧損失	kPa{mAq}	34.3 {3.4}	

圧縮機　半密閉式 1台
（電動機三相4P　呼称出力 45kW×1台）
（ｸﾗﾝｸｹｰｽﾋｰﾀｰ　200W×1台）
凝縮器　シェルアンドチューブ式
ブライン冷却器　シェルアンドチューブ式

使用冷媒　Ｒ４０４Ａ(チャージ済)
冷凍機油　エステル油 SE-562M1(ﾁｬｰｼﾞ済)
冷却水出入口方向　右側
ユニット塗装色　本　体:ﾏﾝｾﾙN5.5
制御盤:ﾏﾝｾﾙN5.5
圧着端子・ﾜｲﾔｰﾏｰｸ　有
防熱工事　施工済
付属品　防爆制御箱用特殊工具
防振パッド

※１．冷却水量はﾌﾟﾙﾀﾞｳﾝを考慮して
ﾌﾞﾗｲﾝ出口温度を5℃で設定しています。

※1 冷却水流量(使用限界 MIN.24～MAX.59)
※2 ﾌﾞﾗｲﾝ 流量(使用限界 MIN.14～MAX.43)
容量制御(%)　100-50-0(停止)
制御方式　全自動

屋内設置形

安全装置
高低圧開閉器　油圧開閉器
凍結防止ｻｰﾓ　吐出温度保護ｻｰﾓ
巻線保護ｻｰﾓ　油温ｻｰﾓ
安全弁（圧縮機・凝縮器兼用）

製品質量 1,900kg 計画値　製品質量 2,050kg 計画値

注記:ﾌﾞﾗｲﾝを直接、お客様の製品(食品等)に使用しないで下さい。
また、ﾕﾆｯﾄは、冷凍空調機用水質ｶﾞｲﾄﾞﾗｲﾝ「JRA-GL-02」の
水質にてご使用下さい。

標準外仕様	1.特殊耐圧防爆構造Sd2G3（機側盤はd2G4。起動盤は弊社手配外）	添付図面	ユニット外形図　EY358469

除外工事：据付工事･給排水工事･電気接続工事･電源開閉器･止弁(ブライン･冷却水用)
その他本仕様書に明示なき事項

⚠安全に関するご注意
ご使用の前に、「取扱説明書」「工事説明書」をよくお読みのうえ正しくお使い下さい。

改定		検認	作成

三菱電機株式会社

外形図用

記録	区分	R	図面番号 DRAWING No.	EY358469	頁 PG	01	日付 DATE	051228	副番		部品ファイル番号	AZ△△△	BCL△△△60

防爆形

A部詳細

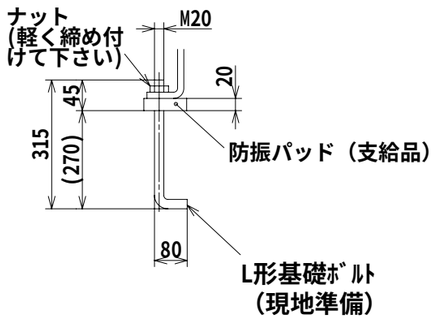

基礎図

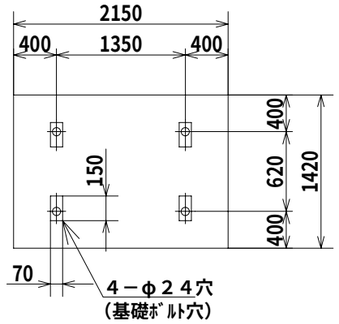

注意

1．ユニットノ据付ニ際シテハ、ユニットノ周囲ニ保守・点検ノ為、図示ノスペースヲ確保下サイ。
2．熱交換器内ニ異物ガ入リマスト伝熱管ヲ傷付ケル恐レガアリマスノデ、ブライン及ビ冷却水ノ入口配管ニハ必ズストレーナ(20メッシュ程度)ヲ設ケテ下サイ。

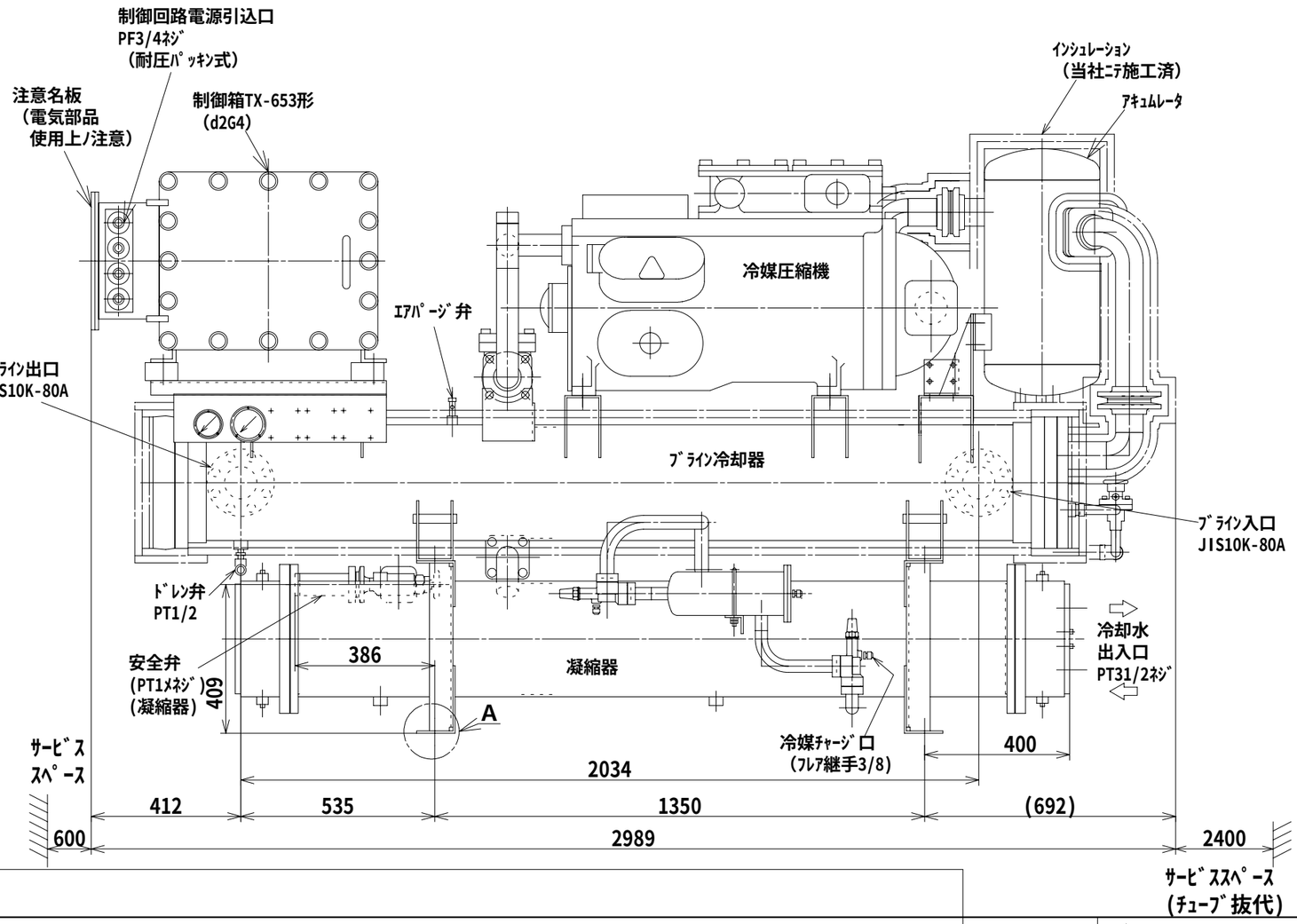

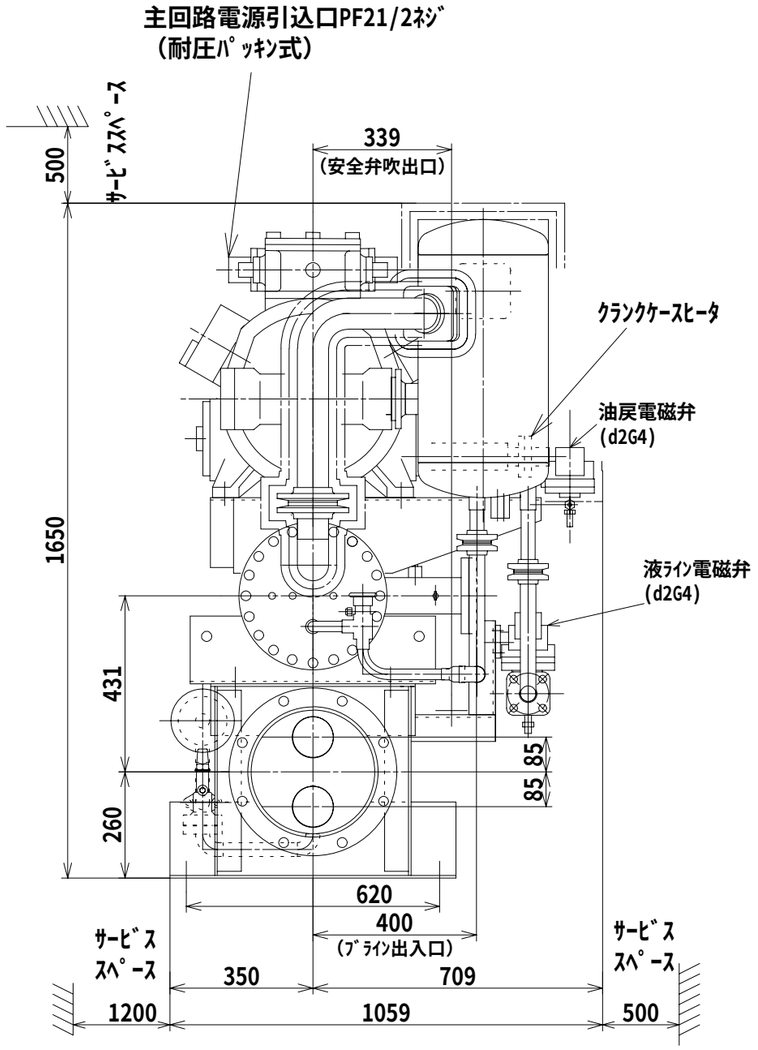

処理印

改定 CHANGE

REF.

MITSUBISHI ELECTRIC CORPORATION 冷熱システム製作所 長崎工場			
DIM. IN mm	作成日付 DATE	'05-12-28	検認 APPROVED
尺度 SCALE	作成 DRAWN	谷口	
1:15 NTS	照査 CHECKED	森本	平野 森田
	設計 DESIGNED	青木	

BCL-60 防爆形

TITLE

ユニット外形図

EY358469

REV