A7173-3 外形図用

記録	区分	図面番号 DRAWING NO.	頁 PG	日付 DATE	副番	部品ファイル番号
	R	EY372418	01	080118		AZ BCLE

ユニット(２台)集中設置について

・BCL-E(EL)形､MCR-KE形は、ユニット２台を隣接した集中設置が可能です。
集中設置時の据付寸法は下図を参考に実施下さい。

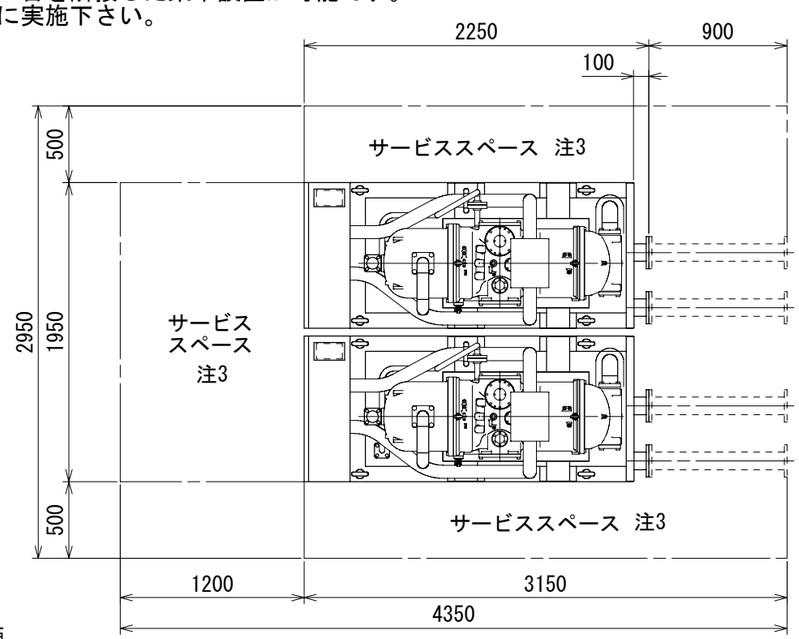

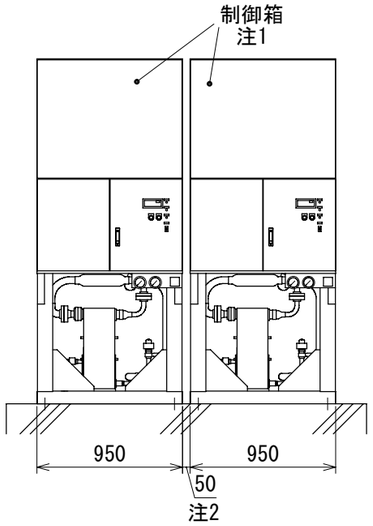

サービス面側

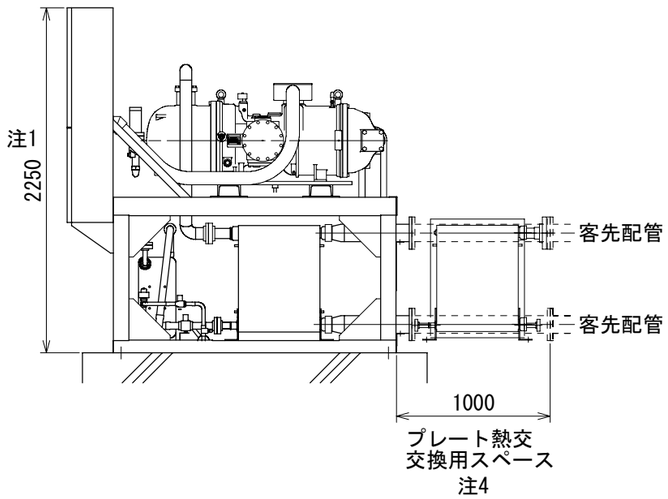

右側面側

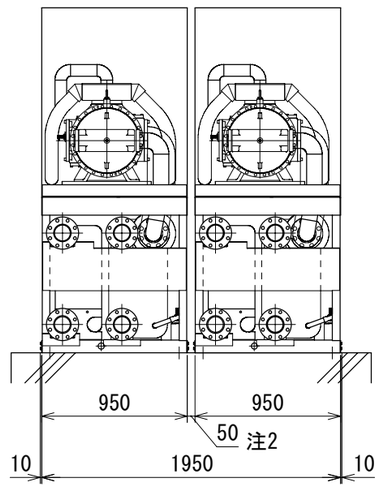

反サービス面側

注意

1. 集中設置を行うユニットは、サービス面下部のメンテが行えるように制御箱の取付位置を上方に移動して製作します。
   ※ご注文時には必ず『集中設置仕様』としてご用命下さい。
2. 両ユニットの間は、50㎜離して据付けて下さい。
3. ユニットの周囲には、保守・点検の為に図に示すサービススペースを確保して下さい。
4. ユニットの反サービス面側には、プレート熱交換器の交換用スペースを確保して下さい。（上記サービススペースに含む）
   これは、万一プレート熱交換器の交換が必要となった場合のスペースで、現地側の水配管も取外しが可能な構造にして施工下さい。
5. 冷水（ブライン）ポンプ並びに冷却水ポンプは、ユニット１台に対して各１台を設置下さい。（１対１の対応として下さい。）
6. 注意５項（１対１の対応）の対応ができず、ユニット２台に対し１台のポンプとなる場合は、下記を実施下さい。
   ａ）集中設置する２台のユニットは同一容量のユニットとする。
   ｂ）「運転／停止」は、２台連動（同一動作）とする。
   ※片方１台のユニットのみ運転すると停止側に流れる冷水（ブライン）は冷却されないまま流れ出す為、合流部の冷水（ブライン）温度は所定の温度まで達しなくなります。

改定 CHANGE

MITSUBISHI ELECTRIC CORPORATION
NAGASAKI WORKS

DIM. IN mm	作成日付 DATE	`08 − 1 − 18	検認 APPROVED
尺度 SCALE	作成 DRAWN	藤村	森田 三重野
: NTS	照査 CHECKED	隨木	
	設計 DESIGNED	平野	

BCL-SP120E(EL)、SP150E(EL)、SP180E(EL)
MCR-SP100KE、SP120KE、SP150KE

TITLE
ユニット(2台)集中設置について

EY372418 REV