改定 CHANGE	区分	R	図面番号 DRAWING No.	EY489439	頁 PG	1	日付 DATE	151117	副番		部品ファイル番号	A7409	品名 DESCRIPTION	ユニットツリヨウリョウズ

A7174-3B

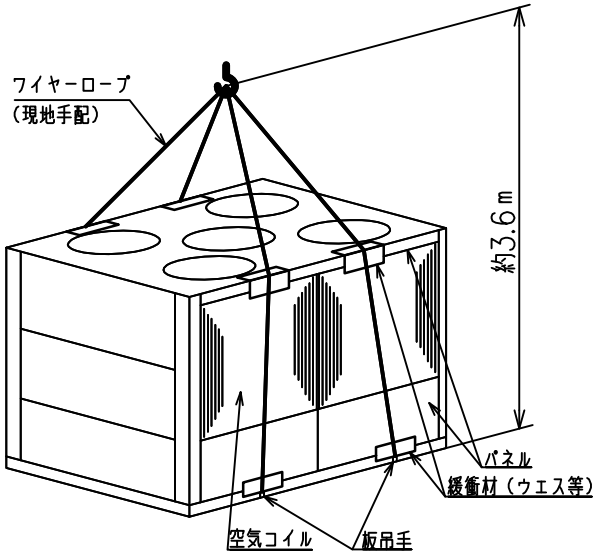

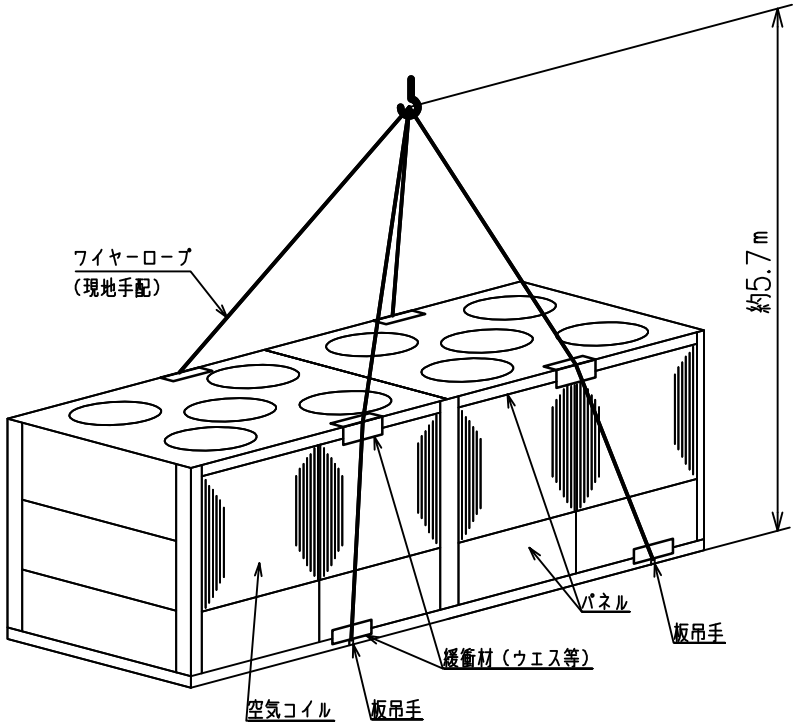

製品質量		
BAL-40ASA/ASLA	BAL-50ASA/ASLA	BAL-60ASA/ASLA
2100kg	2200kg	2400kg

製品質量		
BAL-80ASA/ASLA	BAL-100ASA/ASLA	BAL-120ASA/ASLA
3950kg	4250kg	4450kg

御注意

1.製品質量を考慮してワイヤーロープを手配してください。
2.ワイヤーロープの長さは右表に示す長さ以上で作業してください。
もし、ワイヤーロープの長さが短い場合、変形する恐れがあります。
3.ユニットの吊り上げは、脚部の4個の板吊手にフックを掛けて行ってください。
その際、パネルを傷付けないようにワイヤーロープがパネルに接触する箇所には緩衝材（ウエス等）を使用してください。
4.吊りの際はユニットに衝撃力が加わらないように充分注意してください。
また、ユニットは出来るだけ傾斜しないように吊り上げてください。

機種	ワイヤーロープ長さ
BAL-40ASA/ASLA	4m以上
BAL-50ASA/ASLA	
BAL-60ASA/ASLA	
BAL-80ASA/ASLA	6m以上
BAL-100ASA/ASLA	
BAL-120ASA/ASLA	

MITSUBISHI ELECTRIC CORPORATION
NAGASAKI WORKS

DIM. IN mm	作成日付 DATE	'15-11-17	承認 APPROVED 平野 前田
尺度 SCALE	作成 DRAWN	森本	
: NTS	照査 CHECKED	原	
	設計 DESIGNED	原	

TITLE BAL-ASA/ASLA ユニット吊り要領図

社外秘 CONFIDENTIAL

DWG. No. EY489439 REV