1512876HE0801

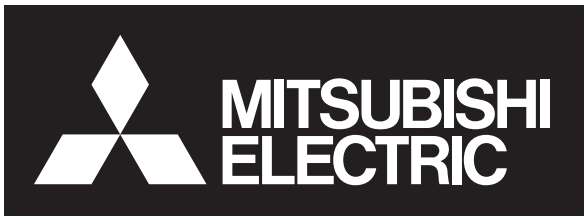

三菱扇風機 40cmスタンド扇

形　名

R40J-MT-W

-W：ホワイト

取扱説明書

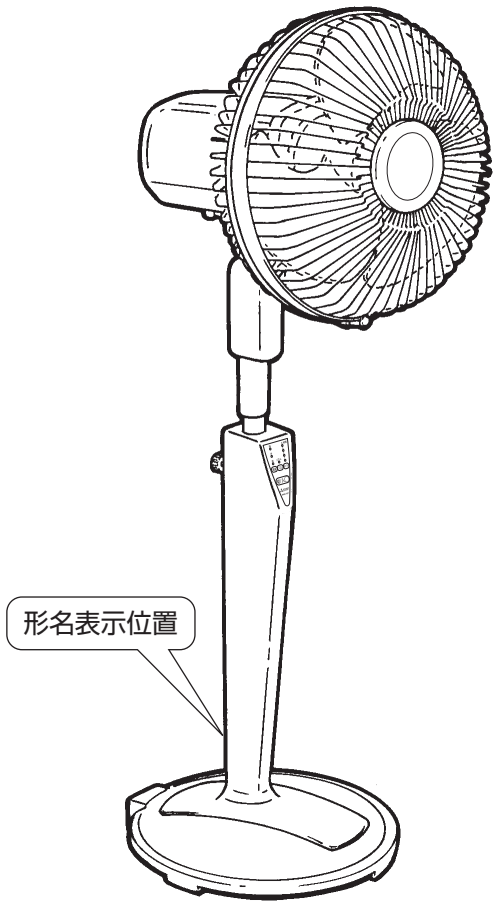

もくじ

ページ

安全のために必ず守ること……2
各部のなまえと組立てかた……3
使いかた……4～5
お手入れと保管のしかた……6
仕様……6
保証とアフターサービス……7
「故障かな?」と思ったら……8
長期使用製品安全表示制度に基づく
本体表示について……8

このたびは三菱扇風機をお買い求めいただきまして、まことにありがとうございます。

- ご使用の前にこの「取扱説明書」をよくお読みになり、正しく安全にお使いください。
- 「保証書」は必ず「お買上げ日・販売店名」などの記入を確かめて販売店からお受け取りください。
- 「取扱説明書」と「保証書」はお使いになるかたがいつでも見られるところに大切に保管してください。
- 小さなお子様が製品に触れないよう十分ご注意ください。
  ※羽根や首振り機構、高さ調節機構などの可動部に触れるとけがをするおそれがあります。
- この製品は日本国内用ですので日本国外では使用できず、またアフターサービスもできません。
  This appliance is designed for use in Japan only and can not be used in any other country.
  No servicing is available outside of Japan.

安全のために必ず守ること

誤った取扱いをしたときに生じる危険とその程度を、次の表示で区分して説明しています。

⚠警告	⚠注意
誤った取扱いをしたときに死亡や重傷などに結びつく可能性があるもの	誤った取扱いをしたときに軽傷または家屋・家財などの物的損害に結びつくもの

本文中や本体に使われている図記号の意味は次のとおりです。

禁止	ぬれ手禁止	指示に従い必ず行う
分解禁止	接触禁止	
水ぬれ禁止	プラグを抜く	

⚠警告

禁止	●電源コードをステップルや釘などで固定しない ●電源コードを傷つけたり、破損したり、加工したり、無理に曲げたり、引っ張ったり、ねじったり、たばねて通電しない (電源コードが破損し、火災や感電の原因) ●電源コードに物をのせたり、挟み込んだり、ベースで踏みつけたりしない (電源コードが破損し、火災や感電の原因) ●電源コードやプラグが傷んだりコンセントの差し込みがゆるいときは使用しない (感電・ショート・発火の原因) ●羽根・ガードを付けずに運転しない (けがの原因) ●ベースを付けずに運転しない (転倒して、けがの原因)
分解禁止	●改造や必要以上の分解をしない (火災・感電・けがの原因)
水ぬれ禁止	●製品を水につけたり、水をかけたりしない (ショートや感電の原因)
ぬれ手禁止	●ぬれた手で電源プラグを抜き差ししない (感電の原因)
プラグを抜く	●お手入れの際は必ず電源プラグをコンセントから抜く (通電状態では感電やけがの原因)
指示に従い必ず行う	●交流100Vを使用する (直流や交流200Vを使用すると火災や感電の原因) ●電源プラグについたほこりは清掃する (ほこりが付着すると漏電火災の原因) ●電源プラグはがたつきがないよう刃の根元まで確実に差し込む (差し込みがゆるいと感電や火災の原因) ●包装用ポリ袋は幼児の手の届かないところに保管する (誤ってかぶったとき窒息し、死亡する原因) ●製品の組立およびお手入れは取扱説明書通りに行う (部品がはずれてけがの原因) ●異常・故障時には、直ちに使用を中止する (そのまま使用すると発煙・発火・感電・けがに至る原因) 〈異常・故障例〉 ・電源コードやプラグが異常に熱い ・電源コードに深いキズや変形がある ・首振り運転中やコードを動かすと通電したりしなかったりする ・焦げくさい臭いがする ・ビリビリと電気を感じる ・スイッチを入れても動かない　等 ※すぐに電源プラグを抜いて販売店へ点検、修理を依頼する

⚠注意

禁止	●本製品は一般家庭用です。つぎのところでは使わない 温室、ビニールハウスなど湿度の高いところ、雨や水しぶきのかかるところ、室外や40℃以上の高温になるところ、ガスレンジなど炎の近く、綿ぼこりや砂ぼこりの多いところ、常に10℃以下になる低温なところ、引火性ガスのあるところ、工場内など油のつきやすいところ、有機溶剤を使用しているところ、直射日光等、強い紫外線の当たるところ (感電・火災・破損・故障の原因) ●風を長時間、からだにあてない (健康を害する原因) ●カーテン・障害物のそばや不安定な場所では使用しない (転倒や転倒による部品の破損により、けがの原因) ●製品を引きずらない (床が傷つく原因) ●スライドパイプに油などをつけない (パイプが急に下降して、けがの原因)
接触禁止	●ガードの中や可動部へ指や物などを入れない (けがの原因。とくに小さなお子様にはご注意ください) ●後ガードに顔を近づけない (髪の毛が羽根に巻き込まれ、けがの原因)
プラグを抜く	●使用時以外は、電源プラグをコンセントから抜く (けがややけど、絶縁劣化による感電・漏電火災の原因)
指示に従い必ず行う	●本体に異常な振動が発生した場合は、使用を中止する (羽根やガードがはずれて落下し、けがの原因) ●電源プラグを抜くときは、電源コードを持たずに必ず先端の電源プラグを持って引き抜く (感電やショートして発火の原因) ●取りはずし・組立て・お手入れの際は手袋を着用する (着用しないとけがの原因) ●高さ調節、風向きを変える、持ち運びを行う際は、必ず運転を停止させてから行う (けがの原因)

各部のなまえと組立てかた

1 組立てる前に

①キャップをはずす

●**収納時のため包装箱、ポリ袋、キャップ(モータ軸のさび防止)は捨てないでください。**

②ガード止めナットをはずす

お願い

●**スタンドは単体では立ちません。組立て前は横向きにして、置いてください。**

3

後ガードのマークを上にして引っ掛ける

お願い

●**ガード止めナットとスピンナはネジ山に注意し、かたむきのないようしっかり締め付けてください。**

⚠警告

●**電源コードに物をのせたり、挟み込んだりしない** (電源コードが破損し、火災や感電の原因)

●**ベースを付けずに運転しない** (転倒して、けがの原因)

●**製品の組立ては取扱説明書通りに行う** (部品がはずれてけがの原因)

⚠注意

●**取りはずし・組立ての際は手袋を着用する** (着用しないとけがの原因)

首振りつまみ
モータ部
モータ軸
スライドパイプ
高さ調節つまみ
スタンド
本体操作部
電源プラグ
ベース
シマル
羽根
シマル
羽根マーク(表・裏)
スピンナ(左に回す)
ガード止めナット(右に回す)
後ガード
クリップ
前ガード

4

ピンに羽根のみぞを合わせる

みぞ
ピン
みぞ

5

①後ガードの印に合わせて掛ける。

印

②両手で上から順に全周をはめ込む。

③クリップで固定する。

●**前ガードはガード外周部を持って取付け、取りはずしを行ってください。(クリップを引っ張ると破損するおそれがあります)**

2

①スタンドの裏側に仮止めしてある固定ネジ2本をはずす。

②電源コードをベースの穴に通して、スタンドのツメをベースのツメ穴に差し込み、静かにスタンドをベースにはめ込む。

スタンド
スタンド
ツメ
固定ネジ
ベース
ツメ穴
穴
(はめ込んだ図)

ベース
固定ネジ
スタンド

③スタンドとベースの連結がはずれないようにゆっくりと横向きにする。

④はずした固定ネジ2本でベースの裏側から締め付け、しっかり固定する。

使いかた

⚠注意

- **ガードの中や可動部へ指や物などを入れない。**(けがの原因。とくに小さなお子様にはご注意ください)
- **後ガードに顔を近づけない。**(髪の毛が羽根に巻き込まれ、けがの原因)

1　電源プラグを差し込む

メモ

電源プラグがコンセントに差し込まれているときは、運転を停止していても操作部・スタンドの一部が暖かくなります。
電子回路の待機時消費電力(約0.6W)によるもので故障ではありません。

2　運転する

本体操作部の表示ランプを確認しながらボタンを押して操作する。

本体操作部

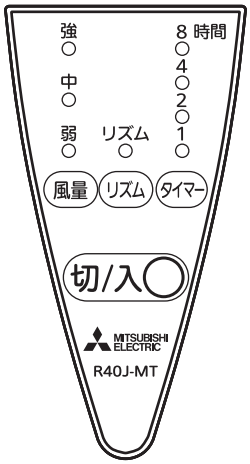

(1) 運転および停止する

1.切/入ボタンを押す。

・運転を開始し、風量ランプが点灯します。

2.停止するときはもう一度切/入ボタンを押す。

・運転を停止し、風量ランプが消灯します。
・押すたびに運転の入・切が切り換わります。
・切/入ボタンを押してからでないと他のボタン操作はできません。

メモ

メモリー機能について

本機は停止した前の状態を記憶するメモリー機能を搭載しています。切/入ボタンを押すと、停止前の状態で運転を開始します。ただし、電源プラグを抜いた後や停電した後に運転するときはメモリーが解除され、「弱」で運転を始めます。タイマーはメモリーされません。

(2) 風量を切り換える

風量ボタンを押す。

・ボタンを押すごとに風量とランプが切り換わります。

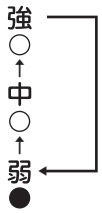

(3) リズム風を使う

リズムボタンを押す。

リズム風運転中はリズムと弱・中・強のいずれかのランプが点灯します。
・解除するにはリズムボタンを押す。

メモ

リズム風は自動制御で風量に変化をつけた風です。
リズム風は運転と停止を繰り返しているため、ときおり羽根が止まることがありますが、故障ではありません。

(4) タイマーを使う

タイマーボタンを押す。

・ボタンを押すごとに時間とランプが切り換わります。

メモ

・タイマー時間の経過中は時間経過とともにタイマーランプが移動します。
・タイマー運転中に風量調節または　リズム風操作をしてもタイマー残り時間は維持されます。
・セット時間が終わると、表示ランプが消え自動的に運転が停止します。
・タイマー時間は目安です。

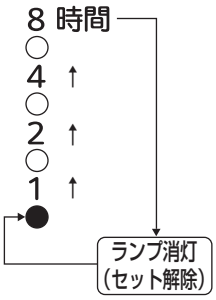

3　首振り運転をする

首振りつまみを操作する

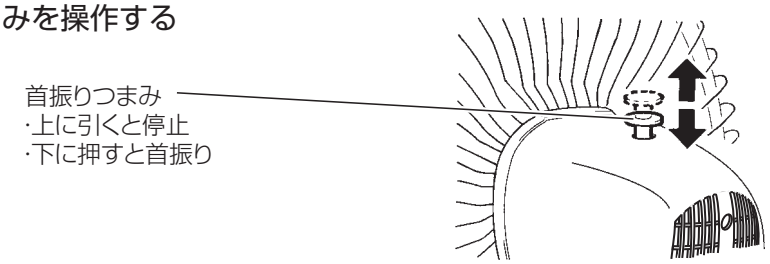

4　高さを調節する

⚠注意

- **高さ調節、風向きを変える、持ち運びを行う際は、必ず運転を停止させて行う**
  (けがの原因)

高さ調節つまみをゆるめて、上下させ、高さ調節つまみを締め付け固定する。

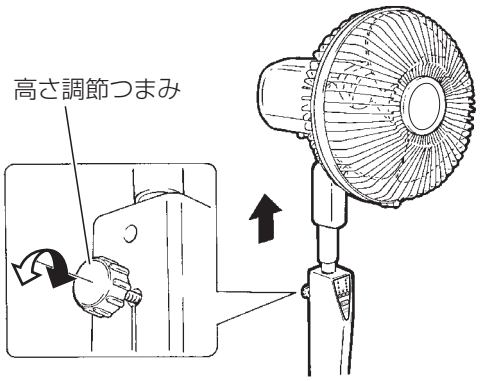

5　風向きを変える

スタンド部を軽く押さえて、モーター部を上下・左右に動かす。
・操作時に「カチカチ」と音がします。

- **上下角度調節**
  上向きに2段階、下向きに2段階風向きを変えることができます。

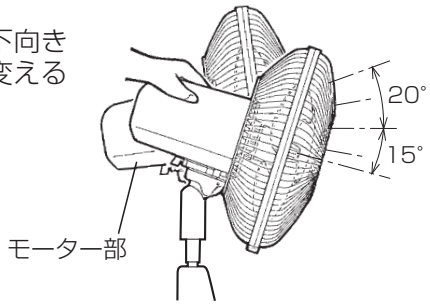

- **首振り中心の調節**
  スタンド正面を中心に左右それぞれ2段階、15°まで首振り中心をずらすことができます。（設定した位置を中心に75°首振り動作を行います）

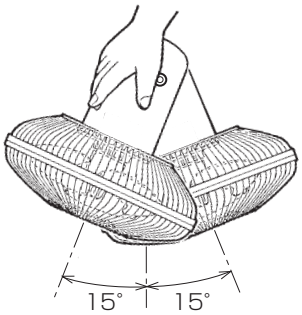

お願い

- この機能は首振りの中心位置を調節するものです。首振りの位置によってはお好みの向きに向かない場合があります。この場合は無理に動かさず、首振り運転をさせて向きを確認してください。

6　首振り角度を変える

首振り調節レバーで首振り角度を60°・75°・90°で調節できます。

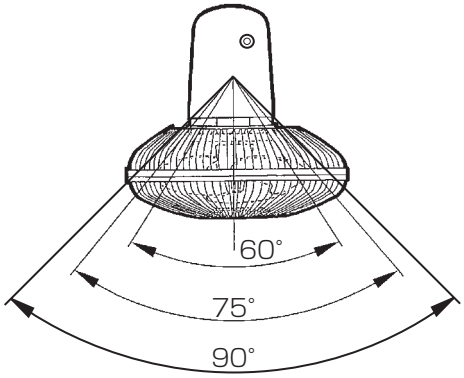

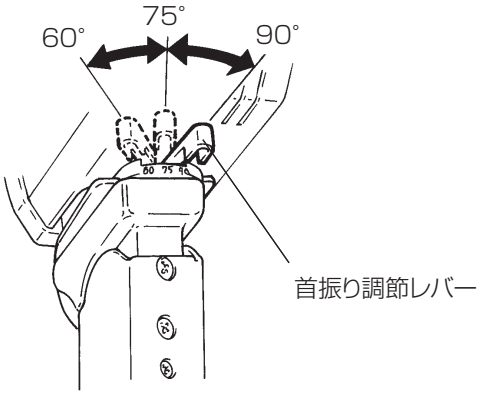

お手入れと保管のしかた

⚠警告

- **製品の組立ておよびお手入れは取扱説明書通りに行う**（部品がはずれてけがの原因）
- **お手入れの際は必ず電源プラグをコンセントから抜く**（通電状態では感電やけがの原因）

⚠注意

- **取りはずし・組立て・お手入れの際は手袋を着用する**（着用しないとけがの原因）

〈お手入れ〉

運転直後はモーター軸が高温になっていますので、お手入れは運転停止後30分程度待ち、手袋を着用してから行ってください。

組立てと逆の順序で取りはずし清掃する。(3ページ「各部のなまえと組立てかた」参照)

- 汚れは、ぬるま湯か中性洗剤に浸した柔らかい布をかたくしぼってふき、さらに乾いた柔らかい布で洗剤が残らないようにふき取る。
- モーター部のほこりは掃除機等で取る。

※可動部（モーター、首振り機構部など）への注油の必要はありません。

お願い

- **お手入れに下記の溶剤・洗剤を使用しないでください。**
  シンナー、アルコール、ベンジン、ガソリン、灯油、スプレー、アルカリ洗剤、化学ぞうきんの薬剤、クレンザー等けんま材入りの洗剤（変質・変色・破損の原因）
- **危険防止のため、羽根に貼り付けてある「羽根マーク」は取らないでください。**
- **スプレー〈掃除用、殺虫用、整髪用など〉をかけないでください。**（破損・変質の原因）
- **お手入れの際、羽根・ガード等に強い衝撃を与えないでください。**（破損する原因）
- **羽根に水分が付着した状態でモーター軸に取付けないでください。**（モーター軸に錆が発生し、羽根がはずせなくなる原因）

〈保管〉

お願い

- **製品組立て状態での輸送は行わない**
  輸送する際は箱に収納する
  （製品・部品が破損する原因）

収納のしかた

図のように包装箱に収納する。

- モーター部を正面に向けて収納してください。正面に向かない場合は、首振り運転させて向けてください。
- ベースからスタンドをはずした固定ネジ2本はスタンドに締め付けて保管してください。

※湿気の少ないところに保管する。

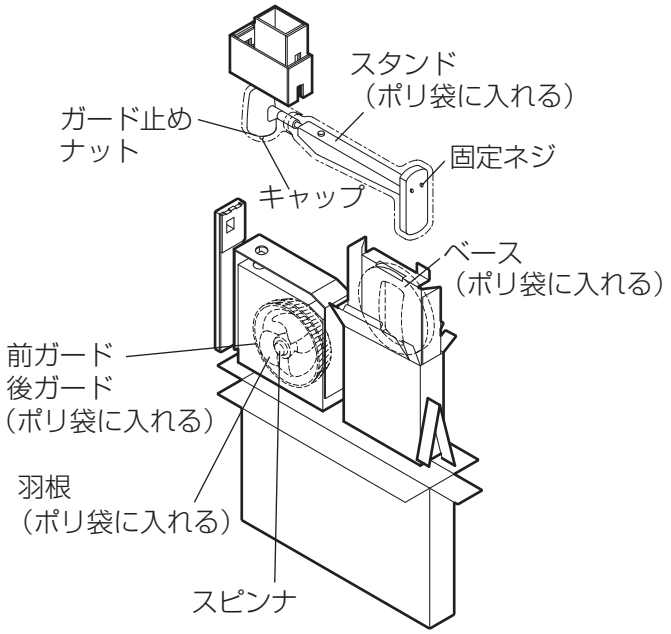

仕　様

（強運転の場合）

形　名	電圧 (V)	周波数 (Hz)	消費電力 (W)	最大風速 (m/s)	風量 (m^3/h)	首振角度 (度)	質量 (kg)	コードの長さ (m)
R40J-MT-W	100	50	43	4.1	4380	60·75·90	9.2	3
		60	52	4.1	4380			

※運転停止状態で電源プラグがコンセントに差し込まれているときの消費電力は約0.6Wです。(電子回路が操作を受付けるために必要な電力です)

保証とアフターサービス

■保証書

- 保証書は、必ず「お買上げ日・販売店名」などの記入をお確かめのうえ、販売店からお受け取りください。内容をよくお読みのあと、大切に保存してください。

保証期間

お買上げ日から１年間です

■補修用性能部品の保有期間

- 当社は、この扇風機の補修用性能部品を製造打切り後8年保有しています。
- 補修用性能部品とは、その製品の機能を維持するために必要な部品です。

■ご不明な点や修理に関するご相談は

- お買上げの販売店か下記の「三菱電機 ご相談窓口・修理窓口」にご相談ください。

■修理を依頼されるときは

- **「故障かな?と思ったら」**(8ページ)にしたがってお調べください。
- なお、不具合があるときは、電源スイッチを切り、必ず電源プラグを抜いてから、お買上げの販売店にご連絡ください。

●保証期間中は

修理に際しましては、保証書をご提示ください。
保証書の規定にしたがって、販売店が修理させていただきます。

●保証期間が過ぎているときは

修理すれば使用できる場合には、ご希望により有料で修理させていただきます。
点検・診断のみでも有料となることがあります。

●修理料金は

技術料+部品代(+出張料)などで構成されています。

- 技術料…故障した製品を正常に修復するための料金です。
- 部品代…修理に使用した部品代金です。
- 出張料…製品のある場所へ技術員を派遣する料金です。

●ご連絡いただきたい内容

1. 品　　名　三菱扇風機
2. 形　　名　R40J-MT-W
3. お買上げ日　　年　　月　　日
4. 故障の状況　(できるだけ具体的に)
5. ご　住　所　(付近の目印なども)
6. お名前・電話番号・訪問希望日

■この製品は、日本国内用に設計されていますので、国外では使用できません。
また、アフターサービスもできません。

ご相談窓口・修理窓口のご案内（家電品）

取扱い・修理のご相談は、まず
お買上げの販売店へ

●お買上げの販売店にご依頼できない場合（転居や贈答品など）は、各窓口へお問い合わせください。

■お問合せ窓口におけるお客様の個人情報のお取り扱いについて

三菱電機株式会社は、お客様からご提供いただきました個人情報は、下記のとおり、お取り扱いします。

1.お問合わせ（ご依頼）いただいた修理・保守・工事および製品のお取り扱いに関連してお客様よりご提供いただいた個人情報は、本目的ならびに製品品質・サービス品質の改善、製品情報のお知らせに利用します。
2.上記利用目的のために、お問合わせ（ご依頼）内容の記録を残すことがあります。
3.あらかじめお客様からご了解をいただいている場合および下記の場合を除き、当社以外の第三者に個人情報を提供・開示することはありません。
①上記利用目的のために、弊社グループ会社・協力会社などに業務委託する場合。
②法令等の定める規定に基づく場合。
4.個人情報に関するご相談は、お問合せをいただきました窓口にご連絡ください。

ご相談窓口　家電品の購入相談・取扱い方法

受付時間365日24時間

●三菱電機お客さま相談センター

フリーコール　いつもサンキュー　365日
0120-139-365（無料）

■ご相談対応　平　日　9：00～19：00
土・日・祝・弊社休日　9：00～17：00
上記以外の時間は受付のみ可能です。
〒154-0001　東京都世田谷区池尻 3-10-3

携帯電話・PHSの場合
ナビダイヤル　TEL **0570-077-365**（有料）
ナビダイヤル　FAX **0570-088-365**（有料）

フリーコール・ナビダイヤルをご利用いただけない場合は
TEL 03-3414-9655　FAX 03-3413-4049

修理窓口　家電品の修理の問合せ・修理の依頼

受付時間365日24時間

●三菱電機修理受付センター

フリーダイヤル
0120-56-8634（無料）

インターネット
www.melsc.co.jp

携帯電話サイト
空メールの送り先：**fc8634@melsc.jp**
または2次元コードからアクセス。URLをメール返信します。

携帯電話・PHSの場合
ナビダイヤル　TEL **0570-01-8634**（有料）
ナビダイヤル　FAX **0570-03-8634**（有料）

●所在地、電話番号などについては変更になることがありますので、あらかじめご了承願います。
●電話番号をお確かめのうえ、お間違えのないようにおかけください。

K14B

「故障かな?」と思ったら

次のような症状があれば点検してください。
(3ページ「各部のなまえと組立てかた」、4〜5ページ「使いかた」、6ページ「お手入れと保管のしかた」参照)
点検処置をしても直らない場合、または下記以外の現象が生じた場合は使用を中止し、必ず電源プラグを抜いてから、お買上げの販売店に点検・修理を依頼してください。費用についてはお買上げの販売店と相談してください。

こんなとき	原　　因	点検・処置	参照ページ
運転しない	電源プラグが抜けていませんか	電源プラグをコンセントに確実に差し込む	4
・運転中に異常音や振動がある ・羽根が回らない	羽根にガード、ガード止めナットが当たっていませんか	ガード止めナットを緩みのないように正しく確実に締め付ける	3
	後ガードの向きは正しく取付けられていますか	後ガードを正しい方向に取付ける	
	スピンナ、ガード止めナットが確実に締め付けてありますか	緩みのないように正しく確実に締め付ける	
モーター部分が異常に熱い	ほこりがたまっていませんか	ほこりを取り除く	6
操作部・スタンドの一部が暖かい	電子回路の消費電力によるもので故障ではありません		4
羽根がときどき止まる	リズム風ではありませんか	リズム風は運転と停止を繰り返しているため、ときおり羽根が止まることがありますが、故障ではありません	4
首振りが左または右に偏る	首振り中心の調節によるものではありませんか	首振り中心の調節を行う	5

長期使用製品安全表示制度に基づく本体表示について

● **本体への表示内容**

※経年劣化により危害の発生が高まるおそれがあることを注意喚起するために電気用品安全法で義務付けられた以下の内容の表示を本体に行っています。

(設計上の標準使用期間とは)

● 運転時間や温湿度など、標準的な使用条件(右表による)に基づく経年劣化に対して、製造した年から安全上支障なく使用することができる標準的な期間です。

● 設計上の標準使用期間は、無償保証期間とは異なります。また、偶発的な故障を保証するものでもありません。

(経年劣化とは)
長期間にわたる使用や放置に伴い生ずる劣化をいいます。

【製造年】(本体に西暦4桁で表示してあります)

【設計上の標準使用期間】12年
設計上の標準使用期間を超えてお使いいただいた場合は、経年劣化による発火・けが等の事故に至るおそれがあります。

■標準使用条件　(JIS C 9921-1による)

環境条件	電圧	単相100V	機器の定格電圧による
	周波数	50Hzおよび60Hz	
	温度	30℃	
	湿度	65%	JIS Z 8703の試験状態を参考
	設置条件	標準設置	取扱説明書による
負荷条件		定格負荷(風速)	仕様(P.9)による
想定時間等	1日あたりの使用時間	8(h/日)	
	1日使用回数	5(回/日)	
	1年間の使用日数	110(日/年)	
	スイッチ操作回数	550(回/年)	
	首振運転の割合	100(%)	

愛情点検

☆ 長年ご使用の扇風機の点検を!

ご使用の際このようなことはありませんか。	● スイッチを入れても羽根が回転しない。 ● 運転中に異常音や振動がする。(モーターはメンテナンスが必要な部品です) ● 回転が遅いまたは不規則。 ● こげ臭いにおいがする。 ● モーター部が異常に熱い。	▶	**使用中止**	故障や事故防止のため、電源プラグを抜いて販売店にご連絡ください。点検・修理に要する費用は販売店にご相談ください。

お客様メモ サービスを依頼されるとき便利です。		
	形　　名	
	お買上げ年月日	年　　月　　日
	お買上げ店名 (住　所) (電話番号)	(　　)

この製品には地球環境保護の一環として再資源化ができるように主なプラスチック部品に材質名を表示しています。「材質名は主材料にISO規定の略号を使用」

三菱電機株式会社

販売元　株式会社　三菱電機ライフネットワーク
〒212-0013　神奈川県川崎市幸区堀川町580番地　ソリッドスクエア西館7階