三菱液晶テレビ DSM-24L6

■寸法図　単位：cm

上面

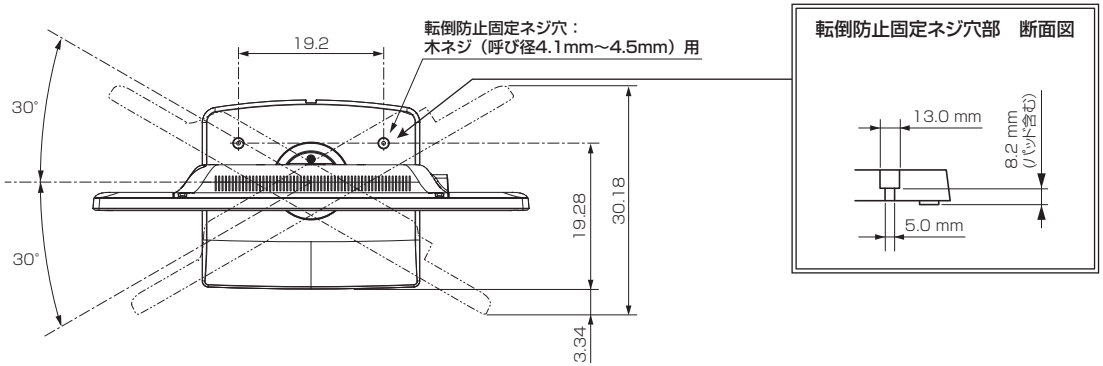

底面

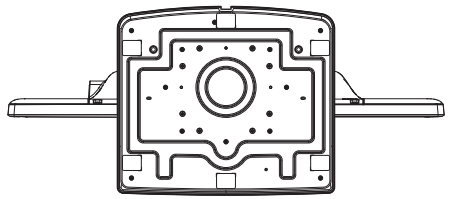

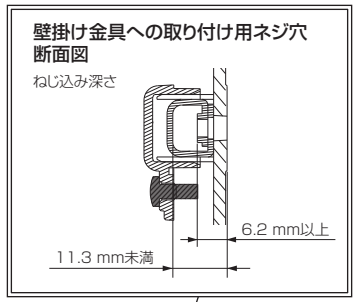

左側面

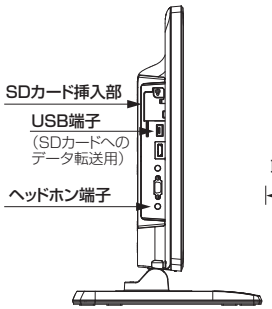

正面

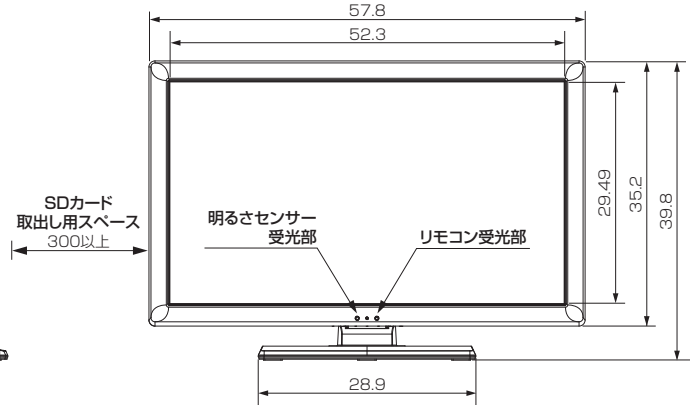

右側面

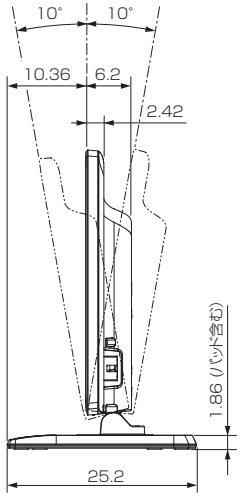

背面

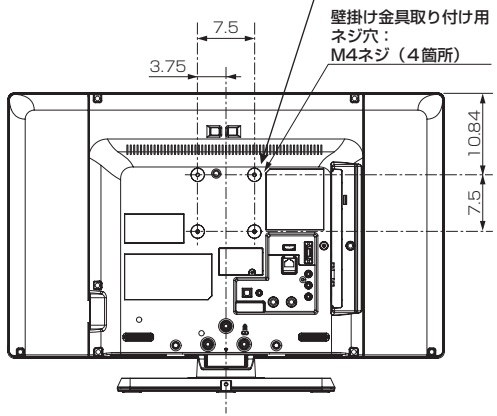

作成日付	2014年4月16日	形　名	三菱液晶テレビ DSM-24L6
三菱電機株式会社 京都製作所		整理番号	14-B03(1/2)

三菱液晶テレビ DSM-24L6

■仕様

形名	DSM-24L6	
液晶モジュール	サイズ	24V 形、アスペクト比16:9
	画素数	1366×768(ワイドXGA)
受信チャンネル	地上デジタル：000～999チャンネル、BSデジタル：000～999チャンネル、 110度CSデジタル：000～999チャンネル、 VHF：1～12チャンネル、UHF：13～62チャンネル、CATV：C13～C63チャンネル	
アンテナ入力	地上デジタル/アナログ：VHF/UHF　一軸　75 Ω（CATVパススルー対応） BS・110度CSデジタル：75 Ω（C15形）兼コンバーター用電源 （DC15V 4W以下）出力	
接続端子	「ビデオ入力」に以下が1系統ずつ ・コンポジット映像（RCA端子） ・ステレオ音声（RCA端子×2）※D端子入力と兼用 「D端子入力」に以下が1系統ずつ ・コンポーネント映像（D端子）※D4映像対応 ・ステレオ音声（RCA端子×2）※ビデオ入力と兼用 「HDMI入力1」、「HDMI入力2」(側面)（Type A 19ピン）に以下が１系統ずつ ・映像・音声 ※映像：480i、480p、1080i、720p、1080pに対応 音声：リニアPCM 2ch、サンプリング周波数32/44.1/48 kHzに対応 ※「HDMI入力1」のみARCに対応。 ・PC ※「HDMI入力2」のみPC音声入力端子からアナログ音声入力が可能。 ※以下の信号に対応	

解像度	リフレッシュレート (Hz)	水平周波数 (kHz)	垂直周波数 (Hz)	ピクセルクロック (MHz)	同期極性 H	同期極性 V
800×600	60	37.879	60.317	40.000	P	P
1024×768	60	48.363	60.004	65.000	N	N
1280×720	60	45.000	60.000	74.250	P	P
1280×1024	60	63.981	60.020	108.000	P	P
1360×768	60	47.712	60.015	85.500	P	P
1600×900	60	60.000	60.000	108.000	P	P
1920×1080	60	67.500	60.000	148.500	P	P

「PC入力」
・アナログRGB映像（ミニD-sub15ピン（メス）端子）1系統（側面）
※以下の信号に対応

解像度	リフレッシュレート (Hz)	水平周波数 (kHz)	垂直周波数 (Hz)	同期極性 H	同期極性 V
800×600	60	37.879	60.317	P	P
1024×768	60	48.363	60.004	N	N
1280×720	60	45.000	60.000	P	P
1280×800	60	49.702	59.810	N	P
1280×1024	60	63.981	60.020	P	P
1360×768	60	47.712	60.015	P	P
1600×900	60	60.000	60.000	P	P
1920×1080	60	67.500	60.000	P	P

・アナログ音声（φ3.5 mm ステレオミニジャック）1系統（側面）
※HDMIアナログ音声入力端子兼用。（「HDMI入力2」接続時のみ対応）
「SDカードスロット」(側面)
※DCF規格の画像データ、AVCHD規格の映像データに対応
「USB端子」(側面)
※SDカードへのデータ転送用
「デジタル音声出力(光)」　デジタル音声（光端子）1系統
※MPEG2 AAC 5.1 ch、PCMに対応
「LAN端子」　10BASE-T/100BASE-TX（モジュラージャックRJ-45）1系統
「ヘッドホン」(側面)　（φ3.5 mm ステレオミニジャック）1系統
内蔵スピーカー　（7.4 cm × 3 cm ）×2（実用最大出力（JEITA）3 W + 3 W）

サイネージプレーヤー機能	外部ストレージ（コンテンツ格納）	SDカードスロット（USBメモリからSDカード格納コンテンツ書換え可能） 対応カード形式：SDカード、SDHCカード、ファイルシステム：FAT32/16
	コンテンツフォーマット（静止画表示）	画像：JPEG形式 推奨サイズ：1920×1080（自動リサイズ機能内蔵、最大8MB/枚） ※最大999枚の登録可能（並べ替えスキップは最大99コンテンツまで） 音声：MP3形式（画像同期切替え再生と、1曲リピート再生　選択可能）
	コンテンツフォーマット（動画表示）	映像：①「AVCHD」フォーマット準拠のディレクトリ構成および動画ファイル ② SDカード直下に保存された、H.264/MPEG-4 AVC形式で作成した単体動画ファイル（拡張子：.MTS、.m2ts、.m2t、.mts、.M2TS、.M2T） ※単体動画ファイルをSDカード直下以外へ保存した場合の再生は不可 ※単体動画ファイルの特殊再生やスキップなどは不可 対応フォーマット： 1920×1080、1440×1080 … 30i / 29.97i / 25p / 25i / 24p / 23.976p 1280×720 … 60p / 59.97p　720×480 … 30i / 29.97i ※最大4000コンテンツの登録可能（並べ替えスキップは最大99コンテンツまで） 音声：AC-3（Dolby Digital）
	機能	・ テロップ表示機能 ・ 静止画切替時のエフェクト機能 ・ USBによるコンテンツ追加・上書き更新機能 ・ USBリピーターケーブルに対応（5m以上の延長可能） ・ 静止画/動画コンテンツの並べ替え・スキップ機能 ・ 静止画/動画コンテンツのワンタッチ切替機能 ・ M-Signage対応（サイネージプレーヤー「DP-01VS-S(別売)」に同梱の配信基本アプリケーションソフトウェアからコンテンツ<静止画>の配信が可能） ・ リモコンコード　4種類設定可能
その他の特長		・ パワーマネージメント機能（対応入力端子：HDMI入力1/2、ビデオ入力、D端子入力、PC入力） ・ 焼き付き軽減機能

適合法規	電気用品安全法、J-Mossグリーンマーク（平成22年度改訂省エネ法対応）
使用温度	0 ℃ ～ 40 ℃
電源	AC 100 V　50/60 Hz
消費電力	27 W リモコン待機時：0.2 W（高速起動「入」時：約 8 W）
年間消費電力量*1	36 kWh/年(標準*2時)
電源コード	2.5 m
外形寸法	【スタンド取り付け時】 幅 57.8 cm×高さ 39.8 cm×奥行き 25.2 cm 【スタンド取り外し時】 幅 57.8 cm×高さ 35.2 cm×奥行き 6.2 cm
質量	【スタンド取り付け時】5.16 kg　【スタンド取り外し時】3.96 kg
梱包寸法	幅 78.3 cm×高さ 44.6 cm×奥行き 12.4 cm
梱包質量	7.0 kg
設置方向	横置き専用（専用スタンド、または後面VESA取付ネジ使用）
スタンド角度調節範囲	左右各30°（手動）　前後各10°（手動）
付属品	リモコン、単4乾電池（×2）、B-CASカード、 BS・110度CSデジタル放送受信紹介パンフレット、 ご購入時アンケート用パンフレット、取扱説明書、 スタンド、スタンド固定ネジ、テレビ台への固定用部品（固定バンド、ネジ）、 SDカード盗難防止カバー、SDカード盗難防止カバー取付けネジ、 黒シール大・小 ※SDカードは付属していません。

仕様は改良などのため一部変更する場合があります。
*1: 省エネ法に基づいて、型サイズや受信機の種類別の算定法により、一般家庭での平均視聴時間を基準に算出した、一年間に使用する電力量です。
*2: 一般的にご家庭でご使用される際のメーカー推奨の画質設定の一つです。このモデルでは、映像モード＝スタンダード、視聴者設定＝標準、バックライト補正＝入、明るさ順応補正＝中をおすすめしています。
保証期間は、お買い上げ日から1年間またはご使用時間5,000時間のいずれか短い期間です。

■SDカード盗難防止カバーの取付け手順

※取付ける前に使用するSDカードを挿入してください。

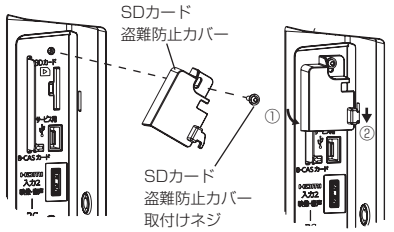

※ネジを締める際、斜めに締めたりしないようにご注意ください。
ネジ山がつぶれて取付けできなくなります。

作成日付	2014年4月16日	形名	三菱液晶テレビ DSM-24L6
三菱電機株式会社 京都製作所		整理番号	14-B03(2/2)