三菱液晶テレビ LCD-32LB8

■寸法図

単位：cm　製品寸法は、ボタン部を含みません。

●付属スタンドを取り付けた場合

上面

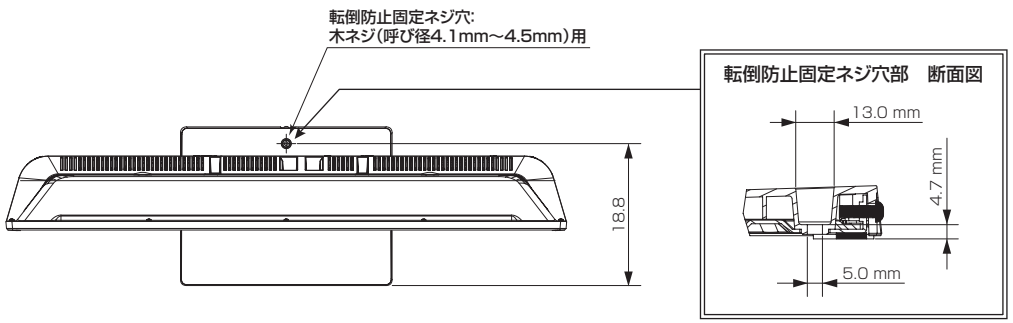

底面

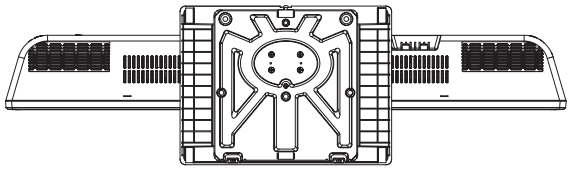

正面

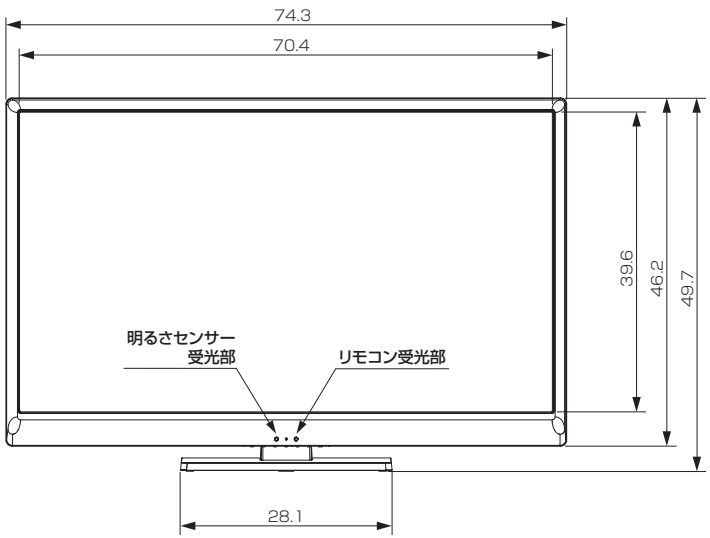

側面

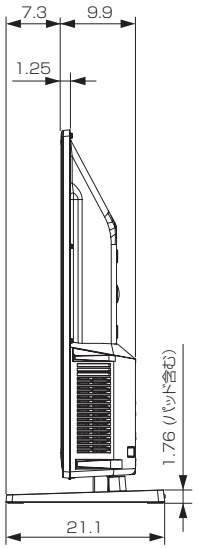

背面

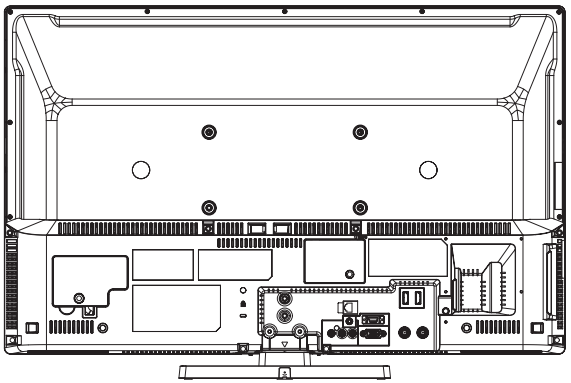

作成日付	2021年12月6日	形　名	三菱液晶テレビ LCD-32LB8
三菱電機株式会社 京都製作所		整理番号	21-B08（1/4）

三菱液晶テレビ LCD-32LB8

■寸法図

単位：cm　製品寸法は、ボタン部を含みません。

●付属スタンドを取り付けない場合

上面

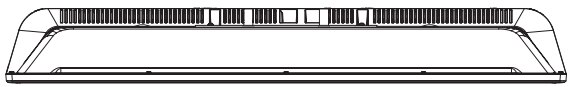

底面

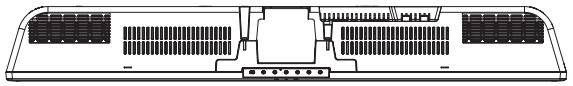

正面

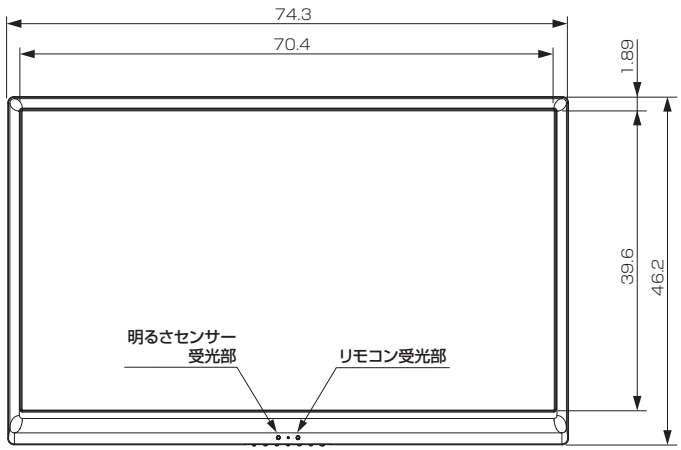

側面

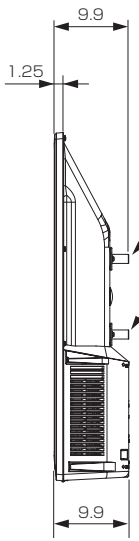

背面

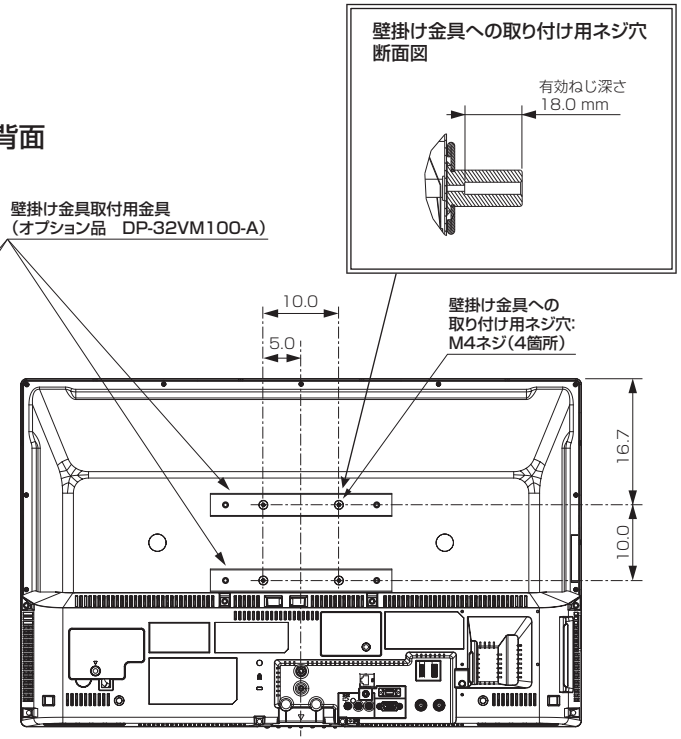

作成日付	2021年12月6日	形　名	三菱液晶テレビ LCD-32LB8
三菱電機株式会社 京都製作所		整理番号	21-B08（2/4）

三菱液晶テレビ LCD-32LB8

■仕様

形名	LCD-32LB8	
液晶モジュール	サイズ	32V 型、アスペクト比16:9
	画素数	1366×768(ワイドXGA)
受信チャンネル	地上デジタル：000～999チャンネル、BSデジタル：000～999チャンネル、 110度CSデジタル：000～999チャンネル、 VHF：1～12チャンネル、UHF：13～62チャンネル、CATV：C13～C63チャンネル	
アンテナ入力	地上デジタル：VHF/UHF　一軸　75 Ω（CATVパススルー対応） BS・110度CSデジタル：75 Ω（C15形）兼コンバーター用電源 （DC15V 4W以下）出力	
接続端子	「ビデオ入力」に以下が1系統ずつ ・コンポジット映像（RCA端子） ・ステレオ音声（RCA端子×2） 「D端子入力」に以下が1系統ずつ ・コンポーネント映像（D端子）※D4映像対応 ・音声：ビデオ入力と兼用 「HDMI入力1」、「HDMI入力2」（Type A 19ピン）に以下が１系統ずつ ・映像・音声 ※映像：480i、480p、1080i、720p、1080pに対応 音声：リニアPCM 2ch、サンプリング周波数32/44.1/48 kHzに対応 ※「HDMI入力1」のみARCに対応。 ・PC ※「HDMI入力2」のみビデオ音声入力端子からアナログ音声入力が可能。 ※以下の信号に対応	

解像度	リフレッシュレート(Hz)	水平周波数(kHz)	垂直周波数(Hz)	ピクセルクロック(MHz)	同期極性 H	同期極性 V
800×600	60	37.879	60.317	40.000	P	P
1024×768	60	48.363	60.004	65.000	N	N
1280×720	60	45.000	60.000	74.250	P	P
1280×1024	60	63.981	60.020	108.000	P	P
1360×768	60	47.712	60.015	85.500	P	P
1600×900	60	60.000	60.000	108.000	P	P
1920×1080	60	67.500	60.000	148.500	P	P

「PC入力」
・アナログRGB映像（ミニD-sub15ピン（メス）端子）1系統（背面）
※以下の信号に対応

解像度	リフレッシュレート(Hz)	水平周波数(kHz)	垂直周波数(Hz)	同期極性 H	同期極性 V
800×600	60	37.879	60.317	P	P
1024×768	60	48.363	60.004	N	N
1280×720	60	45.000	60.000	P	P
1280×800	60	49.702	59.810	N	P
1280×1024	60	63.981	60.020	P	P
1360×768	60	47.712	60.015	P	P
1600×900	60	60.000	60.000	P	P
1920×1080	60	67.500	60.000	P	P

・アナログ音声：ビデオ入力と兼用
「SDカードスロット」(側面)
※DCF規格の画像データ、AVCHD規格の映像データに対応
「LAN端子」 10BASE-T/100BASE-TX（モジュラージャックRJ-45）1系統
「ヘッドホン」(側面)（φ3.5 mm ステレオミニジャック）1系統

内蔵スピーカー	(10.5 cm × 3.5 cm)×2（実用最大出力（JEITA）8 W＋8 W)

使用温度	0 ℃ ～ 40 ℃
電源	AC 100 V　50/60 Hz
消費電力	43 W リモコン待機時：0.2 W（高速起動「入」時：約 8 W）
年間消費電力量*1	69 kWh/年*2
電源コード	3.0 m
外形寸法	【スタンド取り付け時】幅 74.3 cm×高さ 49.7 cm×奥行き 21.1 cm 【スタンド取り外し時】幅 74.3 cm×高さ 46.2 cm*3×奥行き 9.9 cm
質量	【スタンド取り付け時】6.60 kg　【スタンド取り外し時】6.02 kg*4
梱包寸法	幅 79.3 cm×高さ 57.5 cm×奥行き 16.5 cm
梱包質量	9.5 kg
スタンド角度調節範囲	角度調節なし
付属品	リモコン、単4乾電池（×2）、miniB-CASカード、 BS・110度CSデジタル放送受信紹介パンフレット、 ご購入時アンケート用パンフレット、取扱説明書、スタンド、 スタンド固定ネジ、テレビ台への固定用部品（固定バンド、ネジ）

仕様は改良などのため一部変更する場合があります。
仕様は改良などのため一部変更する場合があります。
*1: 省エネ法(目標年度：2026年度)に基づいて、1日あたり5.1時間の平均視聴時間／18.9時間の待機時間(電子番組表取得時間を含む)で算出した、一年間に消費する電力量です。
*2: 映像モード=スタンダード、視聴者設定=標準、明るさ順応補正＝切。
*3: 外形寸法は、ボタン部を含みません。
*4: オプション品の壁掛け金具取付用金具を含む。

作成日付	2021年12月6日	形名	三菱液晶テレビ LCD-32LB8
三菱電機株式会社 京都製作所		整理番号	21-B08（3/4）

三菱液晶テレビ LCD-32LB8

■オプション品の壁掛け金具取付用金具・カバー取付け手順

※同梱スタンド以外での設置は、必ず弊社指定の専用壁掛け金具やオプションスタンドを使用し、設置は必ず専門業者に依頼してください。
※ネジのゆるみがないことをしっかり確認してください。

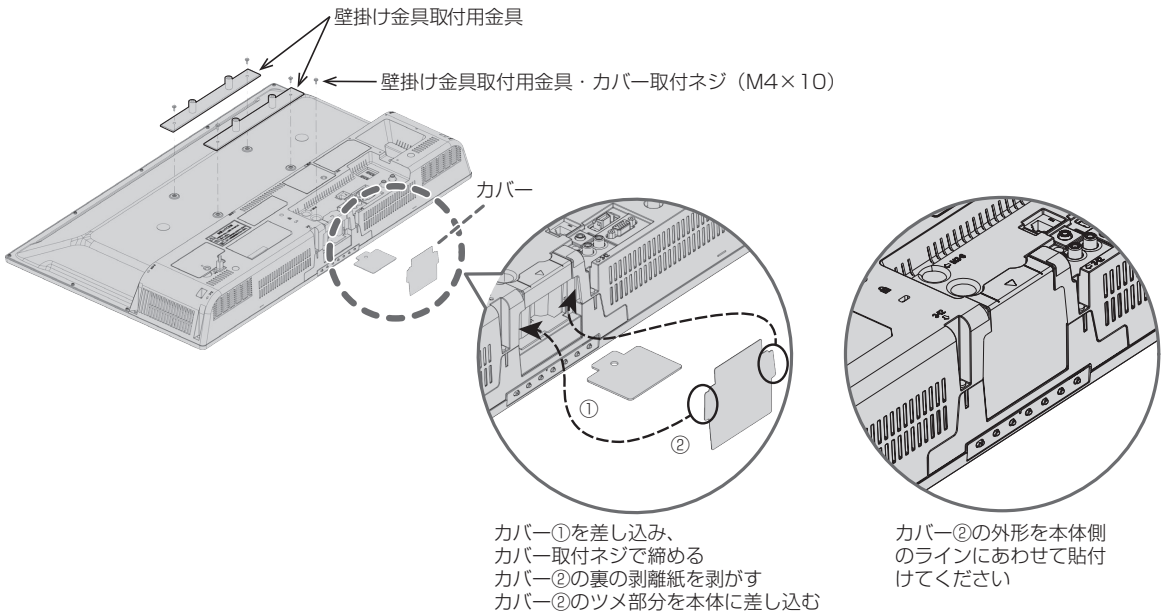

作成日付	2021年12月6日	形　名	三菱液晶テレビ LCD-32LB8
三菱電機株式会社 京都製作所		整理番号	21-B08（4/4）