キャリアブルスタンド ST-HK-0257V2M（4K液晶テレビ ZM-40F9S用）

■寸法図　単位：mm

正面

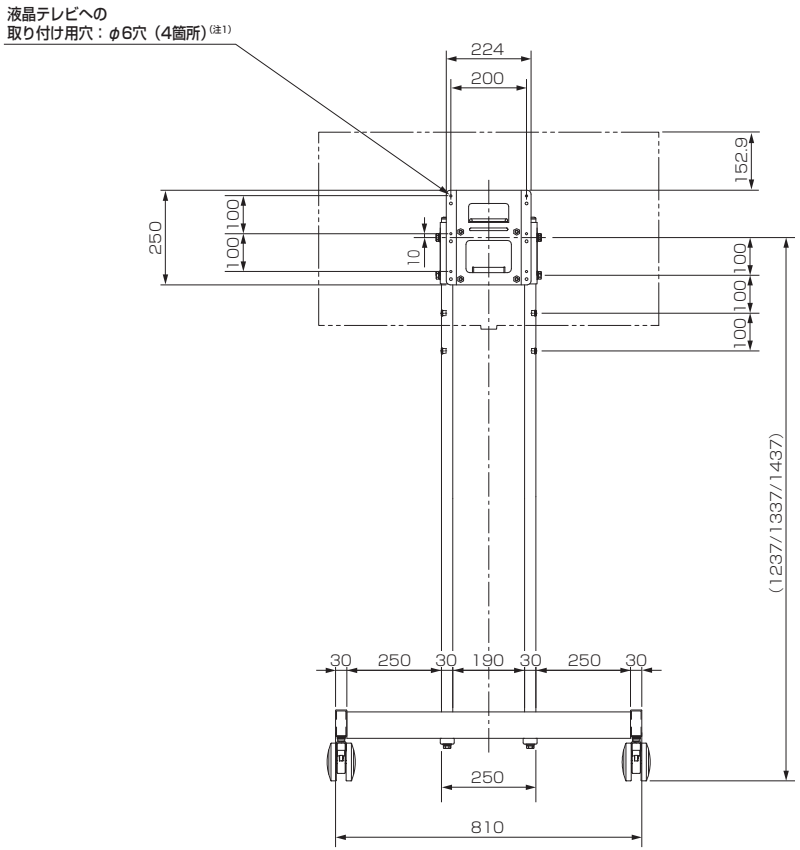

側面

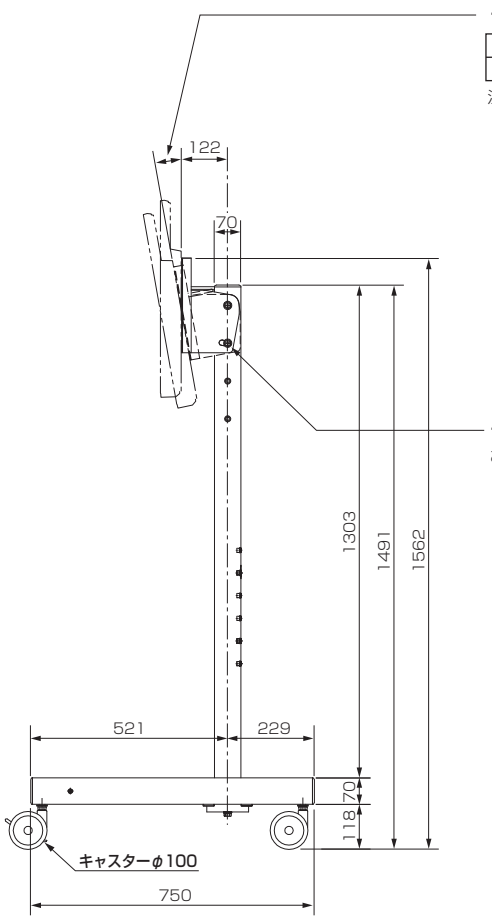

対応テレビ	横置き設置時(注2)
ZM-40F9S	0°～10°

注2：ZM-40F9Sは横置き設置にのみ対応しています。

注1：液晶テレビへの取り付けには、付属の液晶テレビ取り付け用ネジ（M4×15）を使用してください。

■仕様

外形寸法	幅 810 mm × 高さ 1562 mm × 奥行き 750 mm（幅、奥行きは、キャスターを除く寸法）
質量	31 kg
耐静荷重	テレビ取付 35 kg
梱包寸法	幅　895 mm × 高さ 175 mm × 奥行き 840 mm（キャスター部：ST-HK-0257V2M-1） 幅 1460 mm × 高さ 120 mm × 奥行き 105 mm（支　柱　部：ST-HK-0257V2M-2）
梱包質量	26.5 kg　（キャスター部：ST-HK-0257V2M-1） 8.0 kg　（支　柱　部：ST-HK-0257V2M-2）

仕様は改良などのため一部変更する場合があります。

本書に記載の数値は設計値です。
記載内容は予告なく変更する場合があります。

作成日付	2020 年3月 19 日	形　名	キャリアブルスタンド ST-HK-0257V2M
三菱電機株式会社	京都製作所	整理番号	19-B57